ТИПОВОЙ ПРОЕКТ

# 409-15-100.87

# ГЛАВНЫЙ КОРПУС

## С ГОДОВОЙ ПРОИЗВОДСТВЕННОЙ ПРОГРАММОЙ 0,5 МЛН. РУБ.

## ПРОИЗВОДСТВЕННОЙ БАЗЫ РЕМОНТНО-СТРОИТЕЛЬНОГО УЧАСТКА

# АЛЬБОМ - V

## Изделия заводского изготовления

КФ ЦИТП инв. № 22951-05

Н ц. [redacted] 3-34

| | | | | |
|---|---|---|---|---|
| | | | | Привязан |
| | | | | |
| | | | | |
| | | | | |
| | | | | Инв№ |

gost.e-ecolog.ru

ТИПОВОЙ ПРОЕКТ

# 409-15-100.87

## ГЛАВНЫЙ КОРПУС

С ГОДОВОЙ ПРОИЗВОДСТВЕННОЙ ПРОГРАММОЙ 0,5 МЛН.РУБ.
ПРОИЗВОДСТВЕННОЙ БАЗЫ РЕМОНТНО-СТРОИТЕЛЬНОГО УЧАСТКА

## АЛЬБОМ V

## ИЗДЕЛИЯ ЗАВОДСКОГО ИЗГОТОВЛЕНИЯ


Разработан
проектным институтом
„Гипрокоммунстрой"

Главный инженер института В.Н.Битюков
Главный инженер проекта Ю.М.Гусев



© КФ ЦИТП Госстроя СССР, 1988 г



Утвержден Минжилкомхозом РСФСР
Приказ N 10-тд от 8.10.87 г.
Введен в действие Гипрокоммунстроем
Приказ N 285 от 27.10.87 г.
22951-05


Привязан

Инв. №

## Содержание альбома (начало)


| Обозначение | Наименование | NN стр |
|---|---|---|
| -КЖИ. ТТ | Технические требования к изготовлению арматурных и закладных изделий | 4 |
| -КЖИ. 01.00.0 | Колонна (К 48-15-1) | 5 |
| -КЖИ. 02.00.0 | " (К 48-15-2) | 6 |
| -КЖИ. 03.00.0 | " (К 48-15-3) | 7 |
| -КЖИ. 04.00.0 | " (К 48-32-1) | 8 |
| -КЖИ. 05.00.0 | " (К 48-32-2) | 9 |
| -КЖИ. 06.00.0 | " (К 48-32-3) | 10 |
| -КЖИ. 07.00.0 | " (КФ 9-1-1) | 11 |
| -КЖИ. 08.00.0 | " (К 60-10-1) | 12 |
| -КЖИ. 09.00.0 | Плита ПР 60.15-8АтVТ-А | 13 |
| -КЖИ. 10.00.0 | Изделие закладное МН 1 | 14 |
| -КЖИ. 11.00.0 | " " МН 2 | 14 |
| -КЖИ. 12.00.0 | " " МН 3 | 15 |
| -КЖИ. 13.00.0 | " " МН 4 | 15 |
| -КЖИ. 14.00.0 | " " МН 5 | 16 |

| Обозначение | Наименование | NN стр |
|---|---|---|
| -КЖИ. 15.00.0 | Окно кассы ИО-1 | 16 |
| -КЖИ. 16.00.0 | Балка (1БДР 18-3АIVТ-1) (1БДР 18-3АIVТ-2) | 17 |
| -КЖИ. 17.00.0 | " (1БДР 18-5АIVТ-1) | 18 |
| -КЖИ. 18.00.0 | " (1БДР 18-5АIVТ-2) | 19 |
| -КЖИ 19.00.0 | " (2БДР 18-5АIVТ-1) | 20 |
| -КЖИ. 20.00.0 | " (1БДР 18-3АIVТ-3) | 21 |
| -КЖИ. 21.00.0 | " (1БДР 18-5АIVТ-3) | 22 |
| -КЖИ. 22.00.0 | Ферма (1ФТ 18-2АIVТ-Н-1) | 23 |
| -КЖИ. 23.00.0 | " (1ФТ 18-2АIVТ-Н-2) | 24 |
| -КЖИ. 24.00.0 | Плита (ПГ-3АIVТ-1) | 25 |
| -КЖИ. 25.00.0 | Каркас Кр-1 | 26 |
| -КЖИ. 26.00.0 | Панели ПС 60.12 А-31<br>ПС 60.12 А-34<br>ПС 60.12 А-36<br>ПС 60.12 А-37 | 27 |
| -КЖИ. 27.00.0 | Панель ПС 60.18 А-36 | 28 |
| -КЖИ. 28.00.0 | " ПС 60.18 А-31 | 29 |
| -КЖИ. 29.00.0 | Панели ПС 12 А-1.31<br>ПС 12 А-2.31 | 30 |
| -КЖИ. 30.00.0 | " ПС 18 А-1.31<br>ПС 18 А-2.31 | 31 |


Инв. № подл. | Подпись и дата | Взам. инв. №

## Содержание альбома (окончание)


| Обозначение | Наименование | N N стр. |
|---|---|---|
| -КЖИ. 31.00.0 | Панель 2ПС 12.12 ▭ -л-59 | 32 |
| -КЖИ. 32.00.0 | " 2ПС 12.18 ▭ -л-59 | 33 |
| -КЖИ. 33.00.0 | " 2ПС 6.12 ▭ -л-60 | 34 |
| -КЖИ. 34.00.0 | " 2ПС 6.18 ▭ -л-60 | 35 |
| | | |
| -КЖИ. 35.00.0 | Арматурная сетка С1 | 36 |
| -КЖИ. 36.00.0 | " " С2 | 36 |
| -КЖИ. 37.00.0 | " " С3 | 37 |
| -КЖИ. 38.00.0 | " " С4 | 37 |
| -КЖИ. 39.00.0 | " " С5 | 38 |
| -КЖИ. 40.00.0 | " " С6 | 38 |
| -КЖИ. 41.00.0 | " " С7 | 39 |
| -КЖИ. 42.00.0 | " " С8 | 39 |
| -КЖИ. 43.00 0 | " " С9 | 40 |
| -КЖИ. 44.00.0 | " " С10 | 40 |
| | | |
| -КЖИ. 45.00.0 | Щит Щ-1 | 41 |
| -КЖИ. 46.00.0 | " Щ-2 | 42 |
| | | |
| | | |
| | | |


Инв. № подл. | Подпись и дата | Взам. инв. №

# Технические требования к изготовлению арматурных и закладных изделий

Плоские арматурные изделия следует изготовлять при помощи контактной точечной сварки.

Сварку каркасов и сеток производить во всех точках пересечения стержней.

Объединение плоских каркасов в пространственные производить в кондукторах при помощи электросварочных клещей.

Размеры каркасов и сеток даны по осям и торцам стержней.

Сварку следует производить в соответствии с ГОСТ 19292-73 „Соединения сварных элементов закладных деталей сборных железобетонных конструкций и с „Инструкцией" по сварке соединений арматуры и закладных деталей железобетонных конструкций" СН 393-78.

Для соединения в нахлестку арматурных стержней с плоскими элементами проката в заводских условиях рекомендуется применять контактную точечную сварку.

Для соединения втавр арматурных стержней с плоскими элементами проката следует применять автоматическую дуговую сварку под слоем флюса.

Материал прокатной стали закладных изделий принят марки в СТ 3кп 2-1 для сварных конструкции по ТУ 14-1-3023-80.

22951-05

| | | | |
|---|---|---|---|
| Н.контр. | Николаева | | -КЖИ.ТТ |
| Нач.отд. | Данков | | |
| Гл.констр. | Харламов | | |
| Рук.гр. | Николаева | | Технические требования к изготовлению арматурных и закладных изделий |
| Исполн. | Норбекова | | Стадия: Р; Лист: ; Листов: 1 |
| | | | ГИПРОКОММУНСТРОЙ г.Москва |

Инв.№ подл. | Подпись и дата | Взам.инв.№

Альбом V

Рис. 1

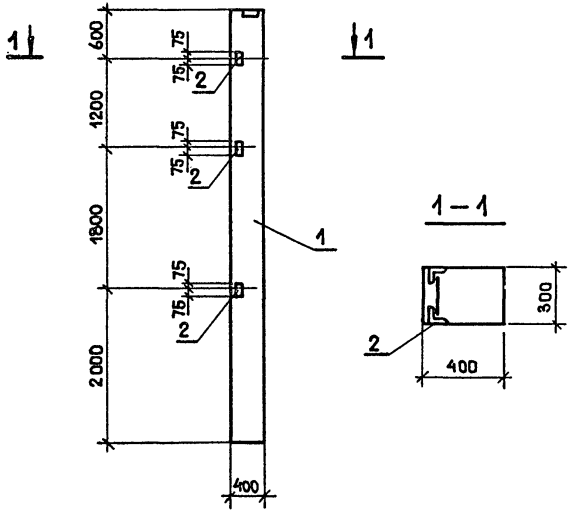


## Ведомость расхода стали на дополнительные закладные изделия, кг

| Марка | Изделия закладные | | | | | | Общий расход, |
|---|---|---|---|---|---|---|---|
| | Арматура класса | | | Прокат | | | |
| | A III | | | Вст 3 кп 2 | | | |
| | ГОСТ 5781-82* | | | ГОСТ 8509-72* | | | |
| | 12 | | Итого | L63×5 | | Итого | |
| К 48-15-1 | 0.72 | | 0.72 | 4.32 | | 4.32 | 5.04 |

| Формат | Зона | Поз. | Обозначение | Наименование | Кол. | Прим. |
|---|---|---|---|---|---|---|
| | | | | Документация | | |
| | | | 1.423-3 в.1 | Ж.Б. колонны прямоугол. сечения для одноэтажн. производ. зданий | | |
| | | | | Сборочные единицы | | |
| | | 1 | 1.423-3 в.1 | К 48-15 | 1 | |
| | | 2 | 1.423-3 в.2 | Изделие закладное М1-13 | 3 | |

22951-05

| | | |
|---|---|---|
| Н. контр. | Николаева | |
| Нач. отд. | Данков | |
| Рук. гр. | Николаева | |
| Архитек. | Воронов | |

409-15-100.87
-КЖИ. 01.00.0

Колонна (К 48-15-1)

| Стадия | Масса | Масштаб |
|---|---|---|
| Р | 1700 | 1:50 |
| Лист | Листов 1 | |

ГИПРОКОММУНСТРОЙ г. Москва

Инв.№ подл. | Подп. и дата | Взам. инв.№

Альбом V

Рис. 1

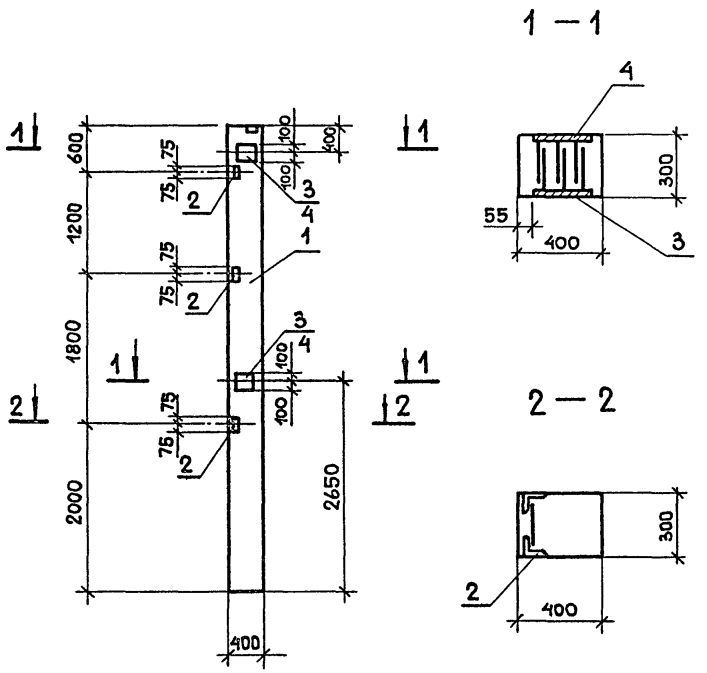


Ведомость расхода стали
на дополнительные закладные изделия, кг

| Марка | Изделия закладные | | | | | | Общий расход |
|---|---|---|---|---|---|---|---|
| | Арматура класса | | | Прокат | | | |
| | A III | | | Вст3кп2 | Вст3пс6-1 | | |
| | ГОСТ 5781-82* | | | ГОСТ 8509-72* | ГОСТ 103-76* | | |
| | 12 | | Итого | L63×5 | -200×10 | Итого | |
| К 48-15-2 | 6.32 | | 6.32 | 4.32 | 18.4 | 22.72 | 29.04 |

| Формат | Зона | Поз. | Обозначение | Наименование | Кол. | Прим. |
|---|---|---|---|---|---|---|
| | | | | Документация | | |
| | | | 1.423-3 в.1 | Ж.Б. колонны прямоуг. сечения для одноэтаж. производ. зданий | | |
| | | | | Сборочные единицы | | |
| | | 1 | 1.423-3 в.1 | К 48-15 | 1 | |
| | | 2 | 1.423-3 в.2 | Изделие закладное М1-13 | 3 | |
| | | 3 | " " | " М1-12 | 2 | |
| | | 4 | " " | " М1-12-1 | 2 | |

22951-05

| | | | |
|---|---|---|---|
| Н. контр. | Николаева | | 409-15-100.87 — КЖИ.02.00.0 |
| Нач. отд. | Данков | | |
| Рук. гр. | Николаева | | Колонна (К 48-15-2) |
| Архитек. | Воронов | | |

| Стадия | Масса | Масштаб |
|---|---|---|
| Р | 1700 | 1:50 |
| Лист | Листов 1 | |

ГИПРОКОММУНСТРОЙ г. Москва

Инв. № подл. | Подп. и дата | Взам. инв. №

Альбом V

Рис. 1

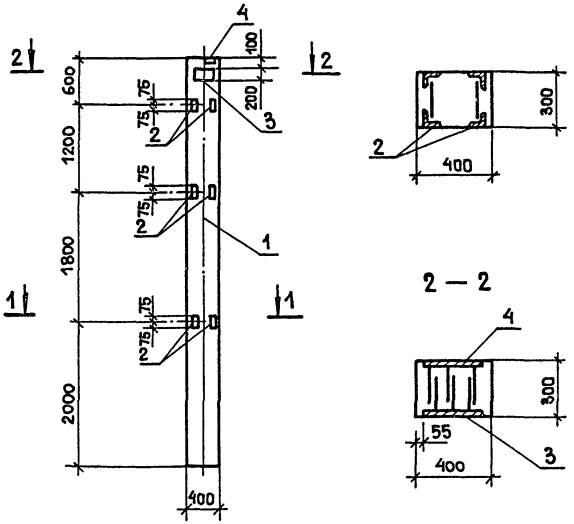


Ведомость расхода стали
на дополнительные закладные изделия, кг

| Марка | Изделия закладные | | | | | | Общий расход |
|---|---|---|---|---|---|---|---|
| | Арматура класса | | | Прокат | | | |
| | A III | | | Вст3кп-2 ГОСТ 8509-72* | Вст3пс6-1 ГОСТ 103-76* | | |
| | ГОСТ 5781-82* | | | | | | |
| | 12 | | Итого | ∠63×5 | -200×10 | Итого | |
| К48-15-3 | 4.3 | | 4.3 | 8.64 | 9.2 | 17.84 | 22.14 |

| Формат | Зона | Поз. | Обозначение | Наименование | Кол. | Примеч. |
|---|---|---|---|---|---|---|
| | | | | Документация | | |
| | | | 1.423-3 в.1 | Ж.Б. колонны прямоугол. сечения для одноэтаж. производ. зданий | | |
| | | | | Сборочные единицы | | |
| | | 1 | 1.423-3 в.1 | К 48-15 | 1 | |
| | | 2 | 1.423-3 в.2 | Изделие закладное М1-13 | 6 | |
| | | 3 | 1.423-3 в.2 | Изделие закладное М1-12 | 1 | |
| | | 4 | 1.423-3 в.2 | Изделие закладное М1-12-1 | 1 | |

22951-05

| | | | |
|---|---|---|---|
| Н. контр. | Николаева | | 409-15-100.87 — КЖИ.03.00.0 |
| Нач. отд. | Данков | | |
| Рук. гр. | Николаева | | Колонна (К 48-15-3) |
| Архитек | Воронов | | |

| Стадия | Масса | Масштаб |
|---|---|---|
| Р | 1700 | 1:50 |
| Лист | Листов 1 | |

ГИПРОКОММУНСТРОЙ
г. Москва

Инв. № подл. | Подп. и дата | Взам. инв. №

Альбом V

Рис. 1

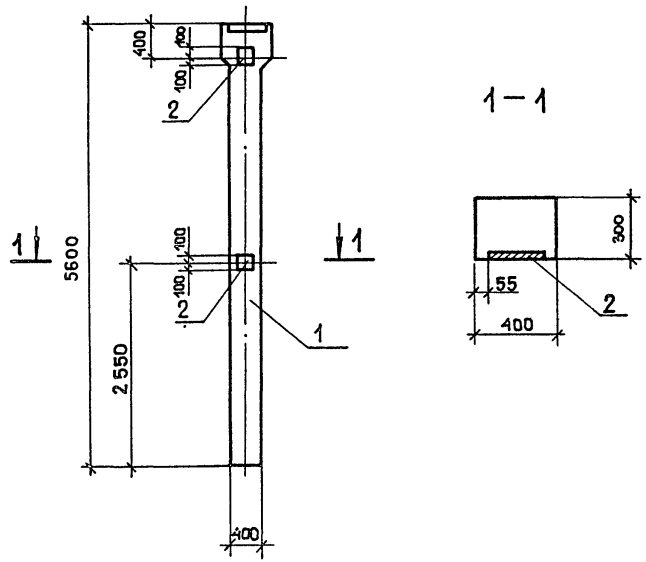


Ведомость расхода стали
на дополнительные закладные изделия, кг

| Марка | Изделия закладные | | | | | | Общий расход |
|---|---|---|---|---|---|---|---|
| | Арматура класса | | | Прокат | | | |
| | AIII | | | Вст3пс6-1 | | | |
| | ГОСТ 5781-82* | | | ГОСТ 103-76 | | | |
| | 12 | | Итого | -200х10 | | Итого | |
| К48-32-1 | 2.8 | | 2.8 | 9.2 | | 9.2 | 12.0 |

| Формат | Зона | Поз. | Обозначение | Наименование | Кол. | Прим. |
|---|---|---|---|---|---|---|
| | | | | Документация | | |
| | | | 1.423-3 в.1 | Ж.б. колонны прямоугол. сечения для одноэтаж. производ. зданий | | |
| | | | | Сборочные единицы | | |
| | | 1 | 1.423-3 в.1 | К48-32 | 1 | |
| | | 2 | 1.423-3 в.2 | Изделие закладное М1-12 | 2 | |

22951-05

| | | | |
|---|---|---|---|
| Н.контр. | Николаева | | 409-15-100.87 – КЖИ.04.00.0 |
| Нач.отд. | Данков | | |
| Рук.гр. | Николаева | | Колонна (К48-32-1) |
| Архитек. | Воронов | | |

| Стадия | Масса | Масштаб |
|---|---|---|
| Р | 1800 | 1:50 |
| Лист | Листов 1 | |

ГИПРОКОММУНСТРОЙ
г. Москва

Инв.№ подл. | Подп. и дата | Взам.инв.№

Альбом V

Рис. 1

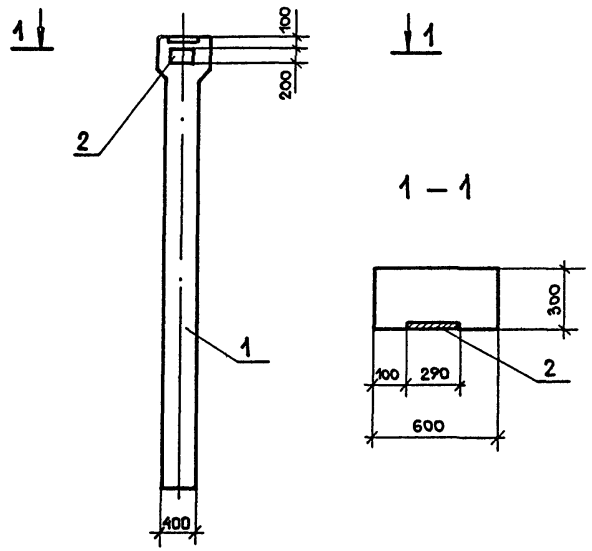


Ведомость расхода стали
на дополнительные закладные изделия, кг

| Марка | Изделия закладные | | | | | | Общий расход |
|---|---|---|---|---|---|---|---|
| | Арматура класса | | | Прокат | | | |
| | A III | | | Вст3 пс6-1 | | | |
| | ГОСТ 5781-82* | | | ГОСТ 103-76* | | | |
| | 12 | | Итого | -200×10 | | Итого | |
| К48-32-2 | 1.4 | | 1.4 | 4.6 | | 4.6 | 6.0 кг |

| Формат | Зона | Поз. | Обозначение | Наименование | Кол. | Прим. |
|---|---|---|---|---|---|---|
| | | | | Документация | | |
| | | | 1.423-3 в.1 | Ж.б. колонны прямоугол. сечения для одноэтаж. производ. зданий | | |
| | | | | Сборочные единицы | | |
| | | 1 | 1.423-3 в.1 | К48-32 | 1 | |
| | | 2 | 1.423-3 в.2 | Изделие закладное М1-12 | 1 | |

22951-05

| | | | |
|---|---|---|---|
| Н. контр. | Николаева | | 409-15-100.87 – КЖИ. 05.00.0 |
| Нач. отд. | Данков | | |
| Рук. гр. | Николаева | | Колонна (К48-32-2) |
| Архитер. | Воронов | | |

| Стадия | Масса | Масштаб |
|---|---|---|
| Р | 1800 | 1:50 |
| Лист | Листов 1 | |

ГИПРОКОММУНСТРОЙ
г. Москва

Инв. N подл. | Подп. и дата | Взам. инв. N

Альбом V

Рис. 1

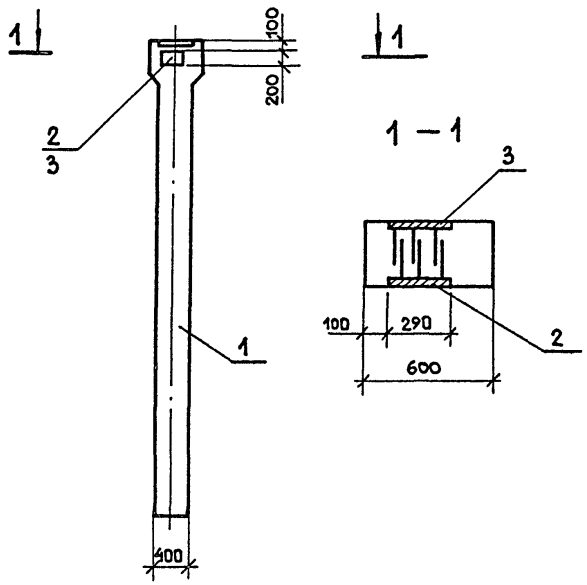


## Ведомость расхода стали на дополнительные закладные изделия, кг

| Марка | Изделия закладные | | | | | | Общий расход |
|---|---|---|---|---|---|---|---|
| | Арматура класса | | | Прокат | | | |
| | A III | | | Вст3 пс6-1 | | | |
| | ГОСТ 5781-82* | | | ГОСТ 103-76* | | | |
| | 12 | | Итого | -200×10 | | Итого | |
| К48-32-3 | 2.8 | | 2.8 | 9.2 | | 9.2 | 12.0 |

| Формат | Зона | Поз. | Обозначение | Наименование | Кол. | Прим. |
|---|---|---|---|---|---|---|
| | | | | Документация | | |
| | | | 1.423-3 в.1 | Ж.б. колонны прямоугол. сечения для одноэтаж. производ. зданий | | |
| | | | | Сборочные единицы | | |
| | | 1 | 1.423-3 в.1 | К 48-32 | 1 | |
| | | 2 | 1.423-3 в.2 | Изделие закладное М1-12 | 1 | |
| | | 3 | " " | " М1-12-1 | 1 | |

22951-05

| | | |
|---|---|---|
| Н. контр. | Николаева | |
| Нач. отд. | Данков | |
| Рук. гр. | Николаева | |
| Архитек. | Воронов | |

409-15-100.87 КЖИ.06.00.0

Колонна (К 48-32-3)

| Стадия | Масса | Масштаб |
|---|---|---|
| Р | 1800 | 1:50 |
| Лист | Листов 1 | |

ГИПРОКОММУНСТРОЙ г. Москва

Инв. № подл. | Подп. и дата | Взам. инв. №

Альбом V

## Ведомость расхода стали на закладные изделия, кг

| Марка | Изделия закладные | | | | | | | | | | | | | | | Общий расход |
|---|---|---|---|---|---|---|---|---|---|---|---|---|---|---|---|---|
| | Арматура класса | | | | | | | Прокат | | | | | | | | |
| | A III | | | | A I | | | Вст 3 кп 2 | | | Вст 3 пс6-1 | | | | | |
| | ГОСТ 5781-82* | | | | ГОСТ 5781-82* | | | ГОСТ 103-76* | | | ГОСТ 8509-72* | | ГОСТ 103-76* | | | |
| | 10 | 12 | 14 | Итого | 6 | 12 | Итого | -300×8 | | Итого | L90×6 | L63×5 | -300×10 | -290×10 | Итого | |
| 1КФ61-1-Н1 | 3.26 | 2.58 | 2.08 | 7.92 | 2.4 | 1.6 | 4.0 | 5.7 | | 5.7 | 4.2 | 4.2 | 4.7 | 3.9 | 17.0 | 34.62 |

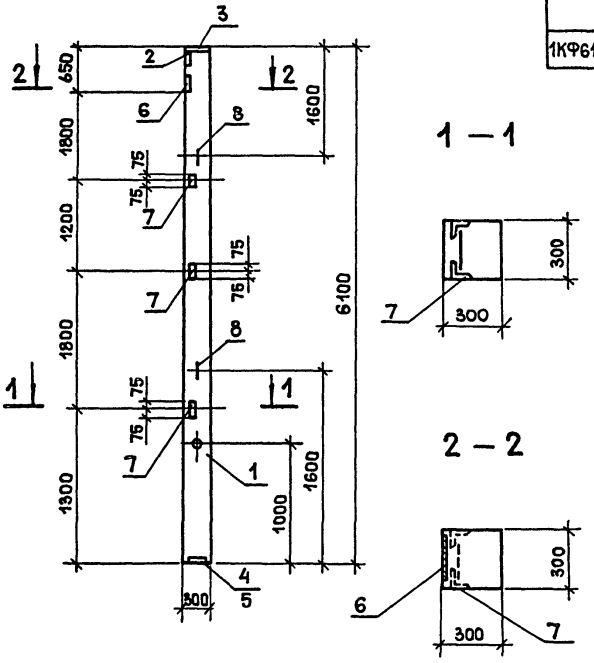


| Формат | Зона | Поз. | Обозначение | Наименование | Кол. | Прим. |
|---|---|---|---|---|---|---|
| | | | | Документация | | |
| А4 | | | 1.427.1 - 3.1 - 0.00ТО | Техническое описание | | |
| | | | | Сборочные единицы | | |
| | | 1 | 1.427.1 - 3.1 - 1.00 - 022 | 1КФ61 - 1 - Н1 | 1 | |
| А4 | | 2 | 1.427.1 - 3.2 - 0.06.0 | Изделие закладное МН1 | 1 | |
| А4 | | 3 | - 0.07.0 | " " МН2 | 1 | |
| А4 | | 4 | - 0.12.0 | " " МН7 | 1 | |
| А4 | | 5 | - 0.04.0 - 01 | " " С2 | 3 | |
| А4 | | 6 | - 0.19.0 - 04 | " " МН20 | 1 | |
| А4 | | 7 | - 0.20.0 | " " МН28 | 3 | |
| А4 | | 8 | - 0.21.0 - 01 | " " МН33 | 2 | |

Установка закладных изделий производится по примерам, приведенным в документе 1.427.1-3.1-0.01; -0.05; -0.08; -0.10.

22951-05

| | | |
|---|---|---|
| Н.контр. | Николаева | |
| Нач.отд. | Данков | |
| Рук.гр. | Николаева | |
| Архитек. | Воронов | |

409-15-100.87 — КЖИ 07.00.0

Колонна (1КФ 61-1-Н1)

| Стадия | Масса | Масштаб |
|---|---|---|
| Р | 1400 | 1:50 |
| Лист | Листов 1 | |

ГИПРОКОММУНСТРОЙ г. Москва

Инв.№ подл. | Подп. и дата | Взам. инв.№

Альбом V

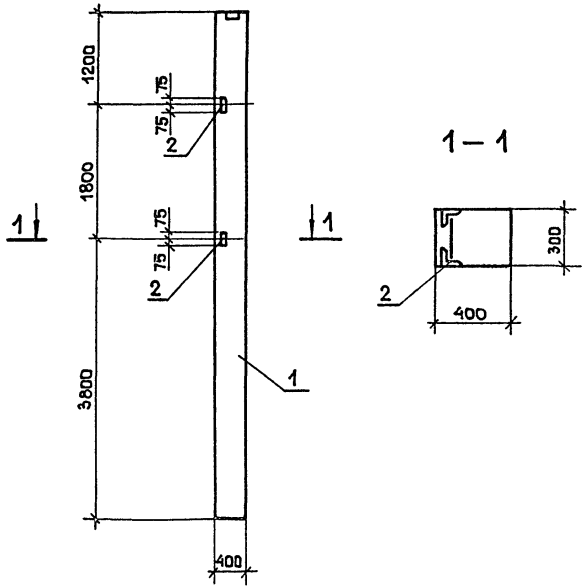


## Ведомость расхода стали на дополнительные закладные изделия, кг

| Марка | Изделия закладные | | | | | | Общий расход |
|---|---|---|---|---|---|---|---|
| | Арматура класса | | | Прокат | | | |
| | A III | | | Вст 3 кп 2 | | | |
| | ГОСТ 5781-82* | | | ГОСТ 8509-72* | | | |
| | 12 | | Итого | L63×5 | | Итого | |
| К60-10-1 | 0.48 | | 0.48 | 2.88 | | 2.88 | 3.36 |

| Формат | Зона | Поз. | Обозначение | Наименование | Кол. | Прим. |
|---|---|---|---|---|---|---|
| | | | | Документация | | |
| | | | 1.423-3 в.1 | Техническое описание | | |
| | | | | Сборочные единицы | | |
| | | 1 | 1.423-3 в.1 | К 60-10-1 | 1 | |
| | | 2 | 1.423-3 в.2 | Изделие закладное М1-13 | 2 | |

22951-05

| | | | |
|---|---|---|---|
| Н.контр. | Николаева | 409-15-100.87 – КЖИ. 08.00.0 | |
| Нач.отд. | Данков | | |
| Рук.гр. | Николаева | Колонна (К 60-10-1) | Стадия: Р; Масса: 2000; Масштаб: 1:50 |
| Архитек. | Воронов | | Лист; Листов 1 |
| | | | Гипрокоммунстрой г. Москва |

Инв.№ подл. | Подп. и дата | Взам. инв.№

Альбом V

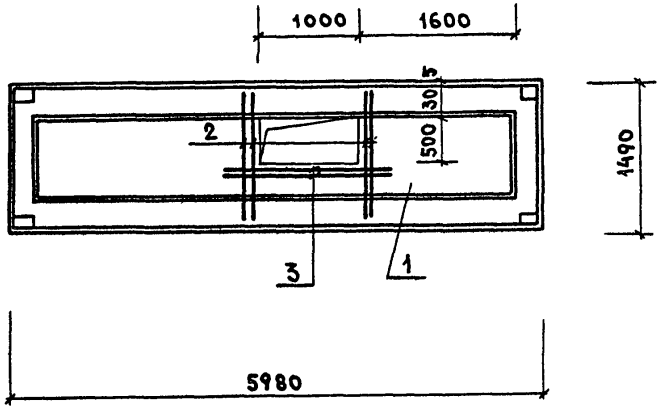


| Формат | Зона | Поз. | Обозначение | Наименование | Кол. | Примеч. |
|---|---|---|---|---|---|---|
| | | | | Документация | | |
| | | | 1.090.1-1 5-1 0000 ПЗ | Указания по изготовлению плит | | |
| | | | | Сборочные единицы | | |
| | | 1 | 1.090.1-1 5-1 | ПР 60.15 - 8Ат V Т | 1 | |
| | | 2 | | А-III-10 ГОСТ 5781-82* ℓ= 1400 | 4 | 0.86 |
| | | 3 | | А-III-10 ГОСТ 5781-82* ℓ= 1800 | 2 | 1.11 |

## Ведомость расхода стали на дополнительные арматурные изделия

| Марка | Арматурные изделия | | | Всего |
|---|---|---|---|---|
| | Арматура класса | | | |
| | A III | | | |
| | ГОСТ 5781-82* | | | |
| | 10 | - | Итого | |
| ПР60.15 - 8АтVТ-А | 5.66 | - | 5.66 | 5.66 |

22951-05

| | | | |
|---|---|---|---|
| Нач.отд | Данков | | 409-15-100.87-КЖИ.09.00.0 |
| Н.контр | Поспелова | | |
| Исполн. | Норбекова | | Плита ПР 60.15 - 8Ат V Т - А |
| Провер. | Поспелова | | |

| Стадия | Масса | Масштаб |
|---|---|---|
| Р | 2595кг | |
| Лист | Листов 1 | |

ГИПРОКОММУНСТРОЙ г. Москва

Инв.№ подл. | Подпись и дата | Взам. инв.№

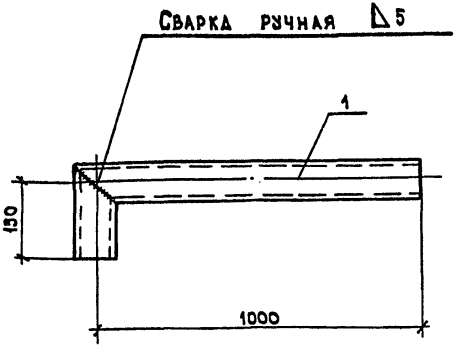


| Формат | Зона | Поз. | Обозначение | Наименование | Кол-во | Примечание |
|---|---|---|---|---|---|---|
| | | | | Документация | | |
| А2 | | | – КЖИ.ТТ | Технические требования | | |
| | | | | Детали | | |
| Б4 | | 1 | – КЖИ.10.00.1 | Труба 108×4 ГОСТ 3262-75* ℓ=1200 | 1 | 12.3 кг |

| | | |
|---|---|---|
| Н.контр. | Николаева | |
| Нач.отд. | Данков | |
| Рук.гр. | Николаева | |
| Архитект | Воронов | |

409-15-100.87 – КЖИ.10.00.0

Изделие закладное МН1

| Стадия | Масса | Масштаб |
|---|---|---|
| Р | 12.3 | |
| Лист | Листов 1 | |

ГИПРОКОММУНСТРОЙ г. Москва

Инв.№ подл. | Подпись и дата | Взам.инв.№



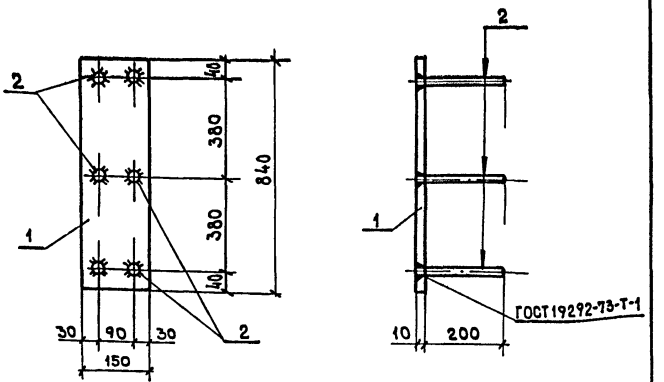


| Формат | Зона | Поз. | Обозначение | Наименование | Кол-во | Примечание |
|---|---|---|---|---|---|---|
| | | | | Документация | | |
| А2 | | | – КЖИ.ТТ | Технические требования | | |
| | | | | Детали | | |
| Б4 | | 1 | – КЖИ.11.00.1 | Полоса 150×10 ГОСТ 103-76* ℓ=840 ВСТ3ПС6-1 ТУ14-1-3023-80 | 1 | 10.4 кг |
| Б4 | | 2 | – КЖИ.11.00.2 | А-II-10 ГОСТ 5781-82* ℓ=210 | 6 | 0.9 кг |
| | | | | 22951-05 | | |

| | | |
|---|---|---|
| Н.контр. | Николаева | |
| Нач.отд. | Данков | |
| Рук.гр. | Николаева | |
| Архитект | Воронов | |

409-15-100.87 – КЖИ.11.00.0

Изделие закладное МН2

| Стадия | Масса | Масштаб |
|---|---|---|
| Р | 11.3 | |
| Лист | Листов 1 | |

ГИПРОКОММУНСТРОЙ г. Москва

Инв.№ подл. | Подпись и дата | Взам.инв.№

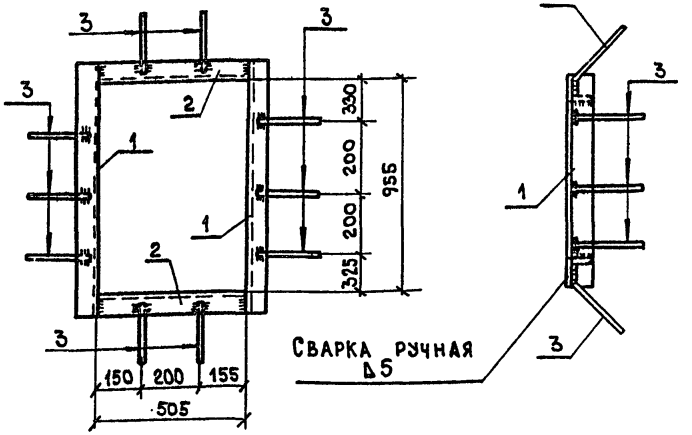


| Формат | Зона | Поз. | Обозначение | Наименование | Кол-во | Примечание |
|---|---|---|---|---|---|---|
| | | | | Документация | | |
| А2 | | | – КЖИ. ТТ | Технические требования | | |
| | | | | Детали | | |
| БЧ | | 1 | – КЖИ. 12.00.1 | Уголок 5-63×63×6 ГОСТ 8509-72* / Ст3кп2 ГОСТ 380-71* ℓ=881 | 2 | 12.4 кг |
| БЧ | | 2 | – КЖИ. 12.00.2 | Уголок 5-63×63×6 ГОСТ 8509-72* / Ст3кп2 ГОСТ 380-71* ℓ=505 | 2 | 2.4 кг |
| БЧ | | 3 | – КЖИ. 12.00.3 | А-III-10 ГОСТ 5781-82* ℓ=200 | 10 | 1.4 кг |

| | | |
|---|---|---|
| Н. контр. | Николаева | |
| Нач. отд. | Данков | |
| Рук. гр. | Николаева | |
| Архитект | Воронов | |

409-15-100.87 – КЖИ. 12.00.0

Изделие закладное МН3

| Стадия | Масса | Масштаб |
|---|---|---|
| Р | 16.2 | |
| Лист | Листов 1 | |

ГИПРОКОММУНСТРОЙ г. Москва

Инв. № подл. | Подпись и дата | Взам. инв. №





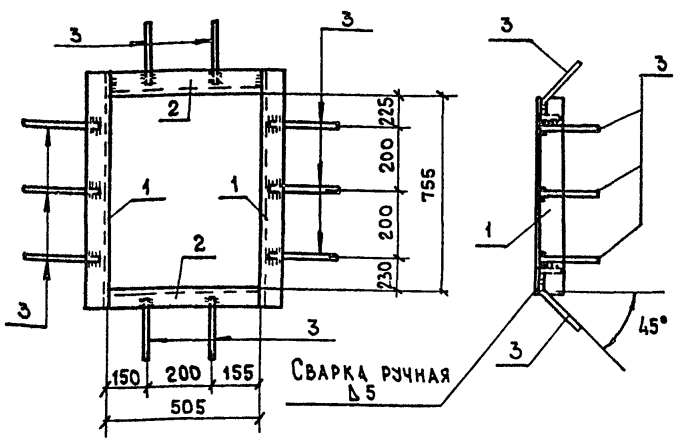


| Формат | Зона | Поз. | Обозначение | Наименование | Кол-во | Примечание |
|---|---|---|---|---|---|---|
| | | | | Документация | | |
| А2 | | | – КЖИ. ТТ | Технические требования | | |
| | | | | Детали | | |
| БЧ | | 1 | – КЖИ. 13.00.1 | Уголок 5-63×63×6 ГОСТ 8509-72* / Ст3кп2 ГОСТ 380-71* ℓ=881 | 2 | 9.2 кг |
| БЧ | | 2 | – КЖИ. 13.00.2 | Уголок 5-63×63×6 ГОСТ 8509-72* / Ст3кп2 ГОСТ 380-71* ℓ=505 | 2 | 2.4 кг |
| БЧ | | 3 | – КЖИ. 13.00.3 | А-III-10 ГОСТ 5781-82* ℓ=200 | 10 | 1.4 кг |
| | | | | 22951-05 | | |

| | | |
|---|---|---|
| Н. контр | Николаева | |
| Нач. отд. | Данков | |
| Рук. гр. | Николаева | |
| Архитект | Воронов | |

409-15-100.87 – КЖИ. 13.00.0

Изделие закладное МН4

| Стадия | Масса | Масштаб |
|---|---|---|
| Р | 13.0 | |
| Лист | Листов 1 | |

ГИПРОКОММУНСТРОЙ г. Москва

Инв. № подл. | Подпись и дата | Взам. инв. №

Альбом V

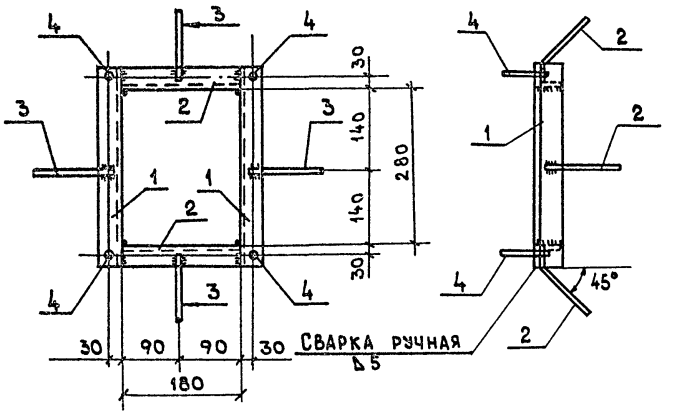


| Формат | Зона | Поз. | Обозначение | Наименование | Кол-во | Приме-чание |
|---|---|---|---|---|---|---|
| | | | | Документация | | |
| А4 | | | КЖИ.ТТ | Технические требования | | |
| | | | | Детали | | |
| Б4 | | 1 | КЖИ-14.00.1 | Уголок 5-50×50×5 ГОСТ 8509-72* Ст3 кп2 ГОСТ 380-71* ℓ=380 | 2 | 3.1 кг |
| Б4 | | 2 | КЖИ-14.00.2 | Уголок 5-50×50×5 ГОСТ 8509-72* Ст3 кп2 ГОСТ 380-71* ℓ=180 | 2 | 1.5 кг |
| Б4 | | 3 | КЖИ-14.00.3 | А-III-10 ГОСТ 5781-82* ℓ=200 | 4 | 0.6 кг |
| Б4 | | 4 | КЖИ-14.00.4 | Болт М18×30 ГОСТ 7805-70 ℓ=30 | 4 | 0.1 кг |

Взам. инв. №

Подпись и дата

Инв. № подл.

| | | | |
|---|---|---|---|
| Н. контр. | Николаева | | |
| Нач. отд | Данков | | |
| Рук. гр. | Николаева | | |
| Архитек. | Воронов | | |

409-15-100.87 – КЖИ-14.00.0

Изделие закладное МН5

| Стадия | Масса | Масштаб |
|---|---|---|
| Р | 5.3 кг | |
| Лист | Листов 1 | |

ГИПРОКОММУНСТРОЙ г. Москва

Альбом

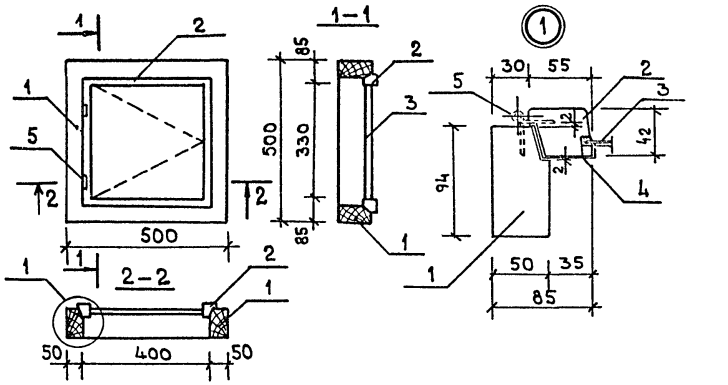


| Формат | Зона | Поз. | Обозначение | Наименование | Кол-во | Приме-чание |
|---|---|---|---|---|---|---|
| | | | | Материалы | | |
| Б4 | | 1 | КЖИ-15.00.1 | Брус 94×50 ГОСТ 24454-80Е ℓ=2000 | — | 0.01 м³ |
| Б4 | | 2 | КЖИ-15.00.2 | Брус 55×42 ГОСТ 24454-80Е ℓ=1600 | — | 0.003 м³ |
| Б4 | | 3 | КЖИ-15.00.3 | Фанера Б=6мм ГОСТ 102-75 | — | 0.1 м² |
| Б4 | | 4 | КЖИ-15.00.4 | Сталь тонколистовая оцинкованная δ=1мм ГОСТ 14918-80 | — | 0.25 м² |
| Б4 | | 5 | КЖИ-15.00.5 | Петля ПВ4-75-1 ГОСТ 5088-78 | 2 | |

Взам. инв. №

Подпись и дата

Инв. № подл.

22951-05

| | | | |
|---|---|---|---|
| Н. контр. | Пушкарев | | |
| Нач. отд | Данков | | |
| Архитек. | Голыгин | | |

409-15-100.87 – КЖИ.15.00.0

Окно кассы ИО-1

| Стадия | Масса | Масштаб |
|---|---|---|
| Р | — | |
| Лист | Листов 1 | |

ГИПРОКОММУНСТРОЙ г. Москва

Альбом V

| Обозначение | Марка | Масса ед. кг |
|---|---|---|
| КЖИ-16.00.0 | 1БДР18-3АIVТ-1 | 8400 |
| -01 | 3БДР18-4АIVТ-1 | 12100 |

## Ведомость расхода стали на дополнительные закладные изделия, кг

| Марка | Изделия закладные | | | | | | | Общий расход |
|---|---|---|---|---|---|---|---|---|
| | Арматура класса | | | Прокат | | | | |
| | A III | | | Вст3кп2 | | Вст3пс6 | | |
| | ГОСТ 5781-82* | | | ГОСТ 103-76* | | ГОСТ 8509-72* | | |
| | 10 | 8 | Итого | -140×6 | -190×6 | L110×70×8 | Итого | |
| 1БДР18-3АIVТ-1 | 0.4 | 2.0 | 2.4 | 5.2 | 8.8 | 10.4 | 24.4 | 26.8 |
| 1БДР18-3АIVТ-2 | 2.4 | 4.4 | 6.8 | 5.2 | 8.8 | 41.6 | 55.6 | 62.4 |

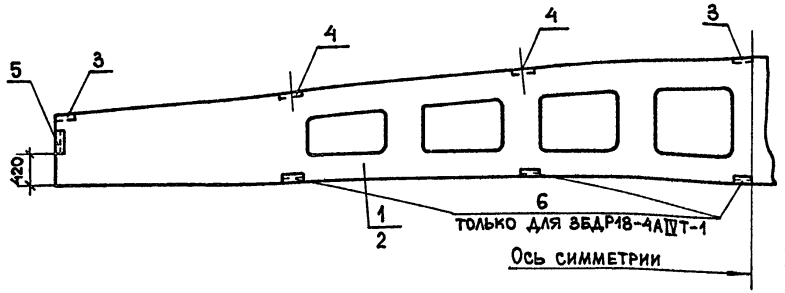


| Формат | Зона | Поз. | Обозначение | Наименование | Кол. на изд. | 01 | Прим. |
|---|---|---|---|---|---|---|---|
| | | | | Документация | | | |
| А4 | | | 1.462.1-3/80.1-ТО | Техническое описание | | | |
| | | | | Сборочные единицы | | | |
| | | 1 | 1.462.1-3/80 в.1 | 1БДР18-3АIVТ | 1 | | |
| | | 2 | 1.462.1-3/80 в.1 | 3БДР18-4АIVТ | | 1 | |
| | | 3 | 1.400-6/76 в.1 | Изделие закладное М4-1-2 | 4 | 4 | |
| | | 4 | " " | " М4-3-3 | 4 | 4 | |
| | | 5 | " " | " М4-22 | 2 | | |
| | | 6 | " " | " М4-22-2 | | 8 | |

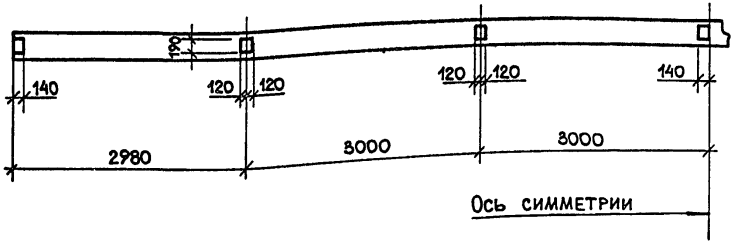


22951-05

| | | |
|---|---|---|
| Н.контр. | Николаева | |
| Нач.отд. | Данков | |
| Рук.гр. | Николаева | |
| Архитек. | Воронов | |

409-15-100.87 – КЖИ. 16.00.0

Балка (1БДР18-3АIVТ-1) (3БДР18-4АIVТ-1)

| Стадия | Масса | Масштаб |
|---|---|---|
| Р | см. табл. | 1:50 |
| Лист | Листов 1 | |

Гипрокоммунстрой г. Москва

Инв.№ подл. | Подп. и дата | Взам. инв.№

Альбом V

## Ведомость расхода стали на дополнительные закладные изделия, кг

| Марка | Изделия закладные | | | | | | | | Общий расход |
|---|---|---|---|---|---|---|---|---|---|
| | Арматура класса | | | Прокат | | | | | |
| | A III | | | Вст3кп2 | | Вст3пс6 | | | |
| | ГОСТ 5781-82* | | | ГОСТ 103-76* | | ГОСТ 8509-72* | ГОСТ 8510-72* | | |
| | 10 | 8 | Итого | -140×6 | -190×6 | L80×6 | L110×70×8 | Итого | |
| 1БДР18-5AIVT-1 | 0.8 | 2.8 | 3.6 | 5.2 | 8.8 | 6.8 | 10.4 | 31.2 | 34.8 |

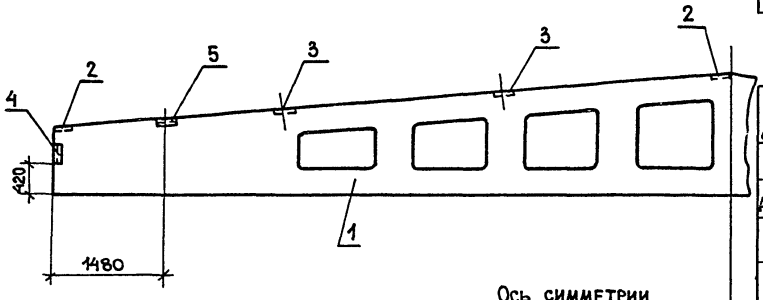


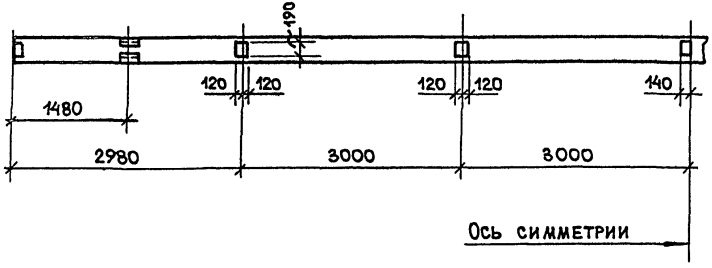


| Формат | Зона | Поз. | Обозначение | Наименование | Кол. | Прим. |
|---|---|---|---|---|---|---|
| | | | | Документация | | |
| А4 | | | 1.462.1-3/80 в.1 | Техническое описание | | |
| | | | | Сборочные единицы | | |
| | | 1 | 1.462.1-3/80 в.1 | 1БДР18-5AIVT | 1 | |
| | | 2 | 1.400 -6/76 в.1 | Изделие закладное М4-1-2 | 4 | |
| | | 3 | " " | " М4-3-3 | 4 | |
| | | 4 | " " | " М4-10 | 2 | |
| | | 5 | " " | " М4-22 | 2 | |

22951-05

| | | |
|---|---|---|
| Н.контр. | Николаева | |
| Нач.отд. | Данков | |
| Рук.гр. | Николаева | |
| Архитек. | Воронов | |

409-15-100.87 – КЖИ.17.00.0

Балка (1БДР18-5AIVT-1)

| Стадия | Масса | Масштаб |
|---|---|---|
| Р | 8400 | 1:50 |
| Лист | Листов 1 | |

ГИПРОКОММУНСТРОЙ г. Москва

Взам. инв.№ | Подп. и дата | Инв.№ подл.

Альбом V

## Ведомость расхода стали на дополнительные закладные изделия, кг

| Марка | Изделия закладные | | | | | | | | Общий расход |
|---|---|---|---|---|---|---|---|---|---|
| | Арматура класса | | | Прокат | | | | | |
| | A III | | | Вст3кп2 | | Вст3пс6 | | | |
| | ГОСТ 5781-82* | | | ГОСТ 103-76* | | ГОСТ 8509-72* | ГОСТ 8510-72* | | |
| | 10 | 8 | Итого | -140×6 | -190×6 | L80×6 | L110×70×8 | Итого | |
| 1БДР18-5AIVT-2 | 1.2 | 3.2 | 4.4 | 5.2 | 4.4 | 6.8 | 20.8 | 37.2 | 41.6 |

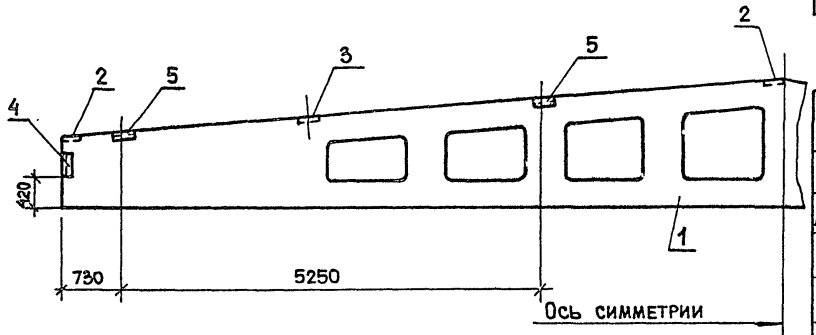


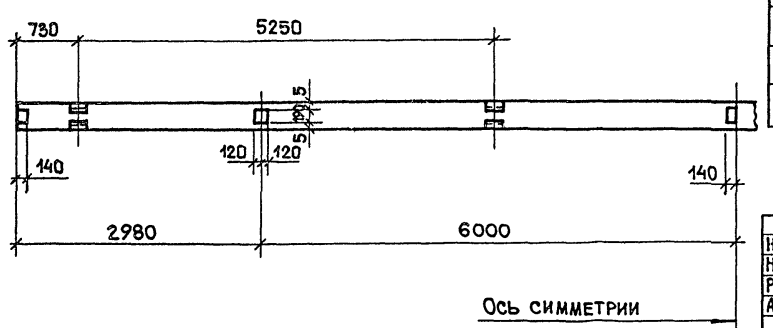


| Формат | Зона | Поз. | Обозначение | Наименование | Кол. | Прим. |
|---|---|---|---|---|---|---|
| | | | | Документация | | |
| А4 | | | 1.462.1-3/80 в.1 | Техническое описание | | |
| | | | | Сборочные единицы | | |
| | | 1 | 1.462.1-3/80 в.1 | 1БДР 18-5AIVT | 1 | |
| | | 2 | 1.400-6 /76 в.1 | Изделие закладное М4-1-2 | 4 | |
| | | 3 | " " | " М4-3-3 | 2 | |
| | | 4 | " " | " М4-10 | 2 | |
| | | 5 | " " | " М4-22 | 4 | |

22951-05

| | | |
|---|---|---|
| Н. контр. | Николаева | |
| Нач. отд. | Данков | |
| Рук. гр. | Николаева | |
| Архитек. | Воронов | |

409-15-100.87 – КЖИ.18.00.0

Балка (1БДР18-5AIVT-2)

| Стадия | Масса | Масштаб |
|---|---|---|
| Р | 8400 | 1:50 |
| Лист | Листов 1 | |

ГИПРОКОММУНСТРОЙ г. Москва

Инв. № подл. | Подп. и дата | Взам. инв. №

Альбом V

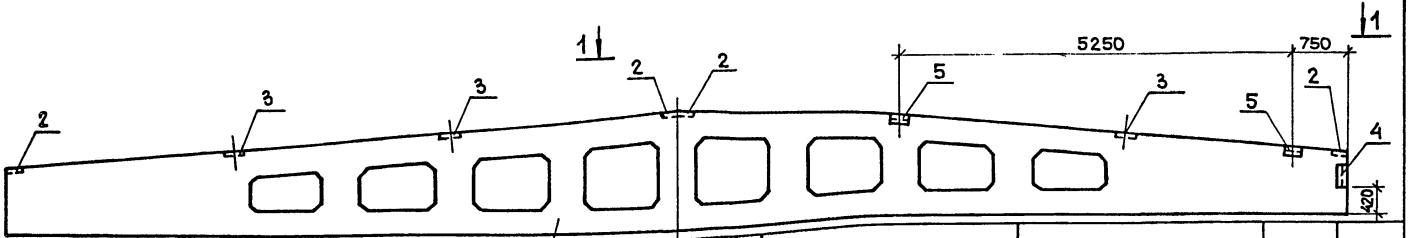


1 — 1

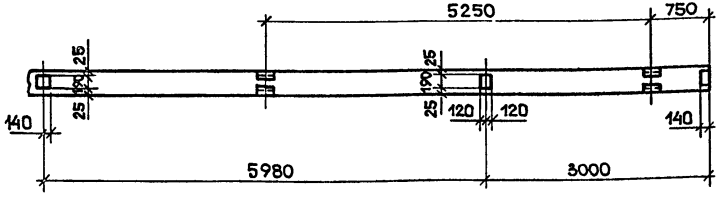


| Формат | Зона | Поз. | Обозначение | Наименование | Кол. |
|---|---|---|---|---|---|
| | | | | Документация | |
| А4 | | | 1.462.1-3/80 в.1 | Техническое описание | |
| | | | | Сборочные единицы | |
| | | 1 | 1.462.1-3/80 в.1 | 2БДР18-5АIVТ | 1 |
| | | 2 | 1.400-6/76 в.1 | Изделие закладное М4-1-3 | 4 |
| | | 3 | " | " М4-3-4 | 3 |
| | | 4 | " | " М4-10-1 | 1 |
| | | 5 | " | " М4-22-1 | 2 |

Ведомость расхода стали
на дополнительные закладные изделия, кг

| Марка | Изделия закладные | | | | | | | | Общий расход |
|---|---|---|---|---|---|---|---|---|---|
| | Арматура класса | | | Прокат | | | | | |
| | AIII | | | Вст3кп2 | | Вст3пс6 | | | |
| | ГОСТ 5781-82* | | | ГОСТ 103-76* | | ГОСТ 8509-72* | ГОСТ 8510-72* | | |
| | 10 | 8 | Итого | -140×6 | -190×6 | L80×6 | L110×70×8 | Итого | |
| 2БДР18-5АIVТ-1 | 0.9 | 2.3 | 3.2 | 5.2 | 6.6 | 3.2 | 10.4 | 25.2 | 28.4 |

22951-05

| | | | |
|---|---|---|---|
| Н.контр. | Николаева | | 409-15-100.87 КЖИ.19.00.0 |
| Нач.отд. | Данков | | |
| Рук.гр. | Николаева | | Балки (2БДР18-5АIVТ-1) |
| Архитек. | Воронов | | |

| Стадия | Масса | Масштаб |
|---|---|---|
| Р | 10400 | 1:50 |
| Лист | Листов 1 | |

ГИПРОКОММУНСТРОЙ
г. Москва

Инв.№подл. | Подп. и дата | Взам.инв.№

Альбом V

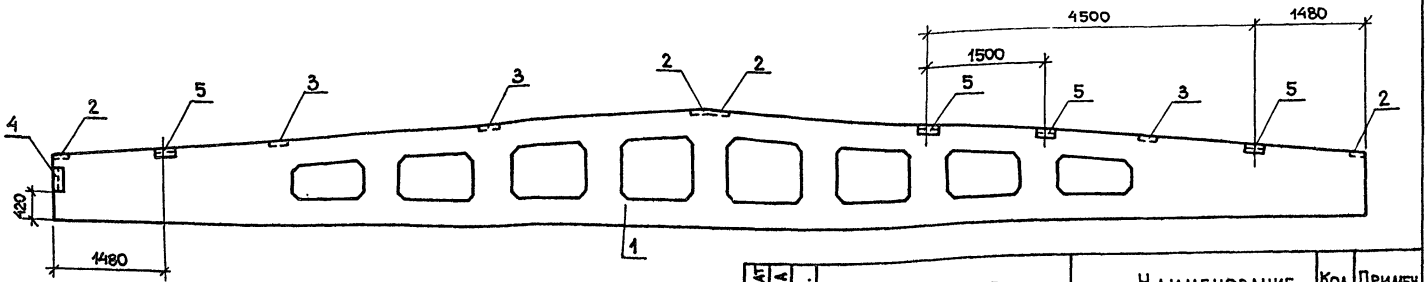


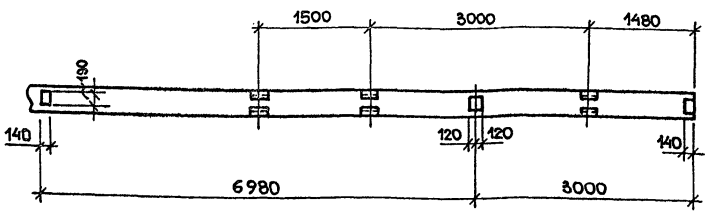


| Формат | Зона | Поз. | Обозначение | Наименование | Кол. | Примеч. |
|---|---|---|---|---|---|---|
| | | | | Документация | | |
| А4 | | | 1.462.1-3/80 в.1 | Техническое описание | | |
| | | | | Сборочные единицы | | |
| | | 1 | 1.462.1-3/80 в.1 | 1БДР18-3АIVТ | 1 | |
| | | 2 | 1.400-6/76 в.1 | Изделие закладное М4-1-2 | 4 | |
| | | 3 | 1.400-6/76 в.1 | Изделие закладное М4-3-3 | 3 | |
| | | 4 | 1.400-6/76 в.1 | Изделие закладное М4-10 | 1 | |
| | | 5 | 1.400-6/76 в.1 | Изделие закладное М4-22 | 4 | |

Ведомость расхода стали
на дополнительные закладные изделия, кг

| Марка | Изделия закладные | | | | | | | | Общий расход |
|---|---|---|---|---|---|---|---|---|---|
| | Арматура класса AIII | | | Прокат | | | | | |
| | | | | Вст3кп2 | | Вст3пс6 | | | |
| | ГОСТ 5781-82* | | | ГОСТ 103-76* | | ГОСТ 8509-72* | ГОСТ 8510-72* | Итого | |
| | 10 | 8 | Итого | -140×6 | -190×6 | L 80×6 | L 140×70× ×8 | Итого | |
| 1БДР18-3АIVТ-3 | 1.0 | 3.0 | 4.0 | 5.2 | 6.6 | 3.4 | 20.8 | 36.0 | 40.0 |

22951-05

| | | |
|---|---|---|
| Н.контр. | Николаева | |
| Нач.отд. | Данков | |
| Рук.гр. | Николаева | |
| Архитек. | Воронов | |

409-15-100.87-КЖИ.20.00.0

Балка (1БДР18-3АIVТ-3)

| Стадия | Масса | Масштаб |
|---|---|---|
| Р | 8400 | 1:50 |
| Лист | Листов 1 | |

ГИПРОКОММУНСТРОЙ г. Москва

Инв.№ подл. | Подп. и дата | Взам. инв.№

Альбом V

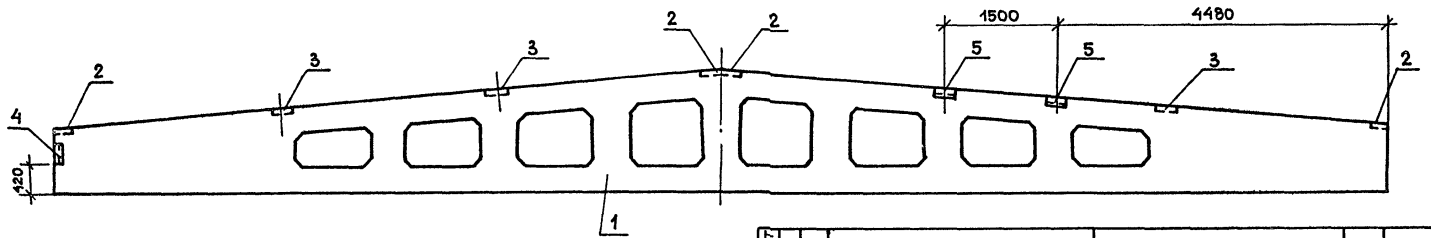


1 – 1

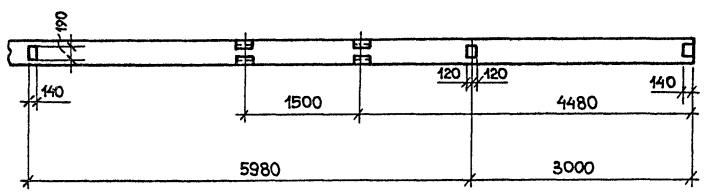


| Формат | Зона | Поз. | Обозначение | | Наименование | Кол. | Примеч. |
|---|---|---|---|---|---|---|---|
| | | | | | Документация | | |
| А4 | | | 1.462.1-3/80 | в.1 | Техническое описание | | |
| | | | | | Сборочные единицы | | |
| | | 1 | 1.462.1-3/80 | в.1 | 1БДР18-5АIVТ | 1 | |
| | | 2 | 1.400-6/76 | в.1 | Изделие закладное М4-1-2 | 4 | |
| | | 3 | 1.400-6/76 | в.1 | Изделие закладное М4-3-3 | 3 | |
| | | 4 | 1.400-6/76 | в.1 | Изделие закладное М4-10 | 1 | |
| | | 5 | 1.400-6/76 | в.1 | Изделие закладное М4-22 | 2 | |

Ведомость расхода стали
на дополнительные закладные изделия, кг

| Марка | Изделия закладные | | | | | | | | Общий расход |
|---|---|---|---|---|---|---|---|---|---|
| | Арматура класса | | | Прокат | | | | | |
| | AIII | | | Вст3кп2 | Вст3пс6 | | | | |
| | ГОСТ 5781-82* | | | ГОСТ 103-76* | ГОСТ 8509-72 | ГОСТ 8510-72 | | | |
| | 10 | 8 | Итого | -140×6 | -190×6 | L80×6 | L110×70×8 | Итого | |
| 1БДР18-5АIVТ-3 | 0.6 | 2.2 | 2.8 | 5.2 | 6.6 | 3.4 | 10.4 | 25.6 | 28.4 |

22951-05

| | | |
|---|---|---|
| Н.контр. | Николаева | |
| Нач.отд. | Данков | |
| Рук.гр. | Николаева | |
| Архитек. | Воронов | |

409-15-100.87 – КЖИ.21.00.0

Балка (1БДР18-5АIVТ-3)

| Стадия | Масса | Масштаб |
|---|---|---|
| Р | 8400 | 1:50 |
| Лист | Листов 1 | |

ГИПРОКОММУНСТРОЙ
г. Москва

Инв.№ подл. | Подп. и дата | Взам. инв.№

Альбом V

## Ведомость расхода стали на дополнительные закладные изделия, кг

| Марка | Изделия закладные | | | | | | | | Общий расход |
|---|---|---|---|---|---|---|---|---|---|
| | Арматура класса | | | | Прокат | | | | |
| | A III | | | | Вст3кп2 | Вст3пс6-1 | | | |
| | ГОСТ 5781-82* | | | | ГОСТ 103-76* | | | | |
| | 12 | 14 | | Итого | -180×8 | -150×8 | -150×10 | Итого | |
| 1Фт18-2AIVт-н-1 | 4.82 | 1.32 | | 6.14 | 33.6 | 18.4 | 14.4 | 66.4 | 72.54 |

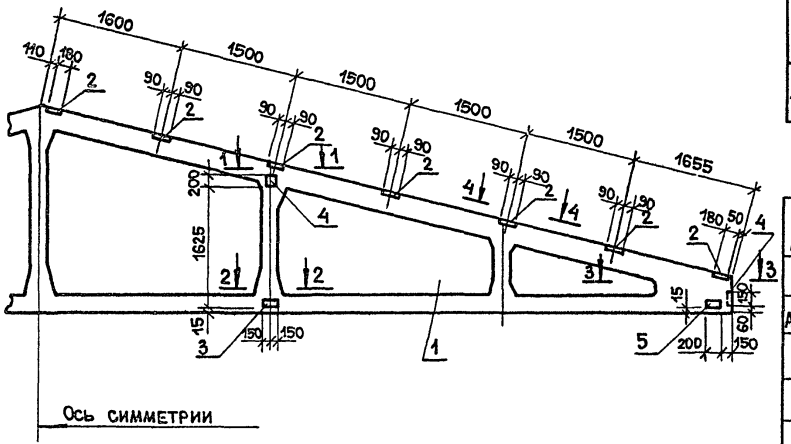


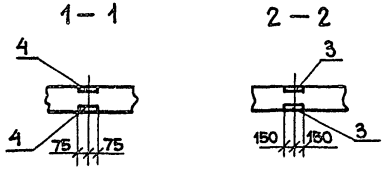


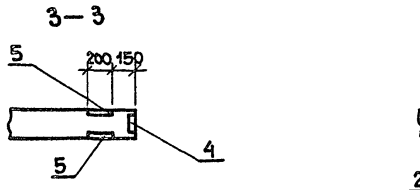


| Формат | Зона | Поз. | Обозначение | | Наименование | Кол. | Примеч. |
|---|---|---|---|---|---|---|---|
| | | | | | Документация | | |
| А4 | | | 1.063.1-1 | в.1 | Техническое описание | | |
| | | | | | Сборочные единицы | | |
| | | 1 | 1.063.1-1 | в.1 | 1Фт18-2AIVт-н | 1 | |
| | | 2 | 1.063.1-1 | в.2 | Изделие закладное М5 | 14 | |
| | | 3 | 1.063.1-1 | в.2 | Изделие закладное М6 | 4 | |
| | | 4 | 1.063.1-1 | в.2 | Изделие закладное М7 | 6 | |
| | | 5 | 1.400-6/76 | | Изделие закладное М4-29 | 4 | |

22951-05

| | | |
|---|---|---|
| Н.контр. | Николаева | |
| Нач.отд. | Данков | |
| Рук.гр. | Николаева | |
| Архитек. | Воронов | |

409-15-100.87- КЖИ.22.00.0

Ферма (1Фт18-2AIVт-н-1)

| Стадия | Масса | Масштаб |
|---|---|---|
| Р | 5600 | 1:50 |
| Лист | Листов 1 | |

ГИПРОКОММУНСТРОЙ г. Москва

Взам.инв.№ | Подп. и дата | Инв.№ подл.

Альбом V

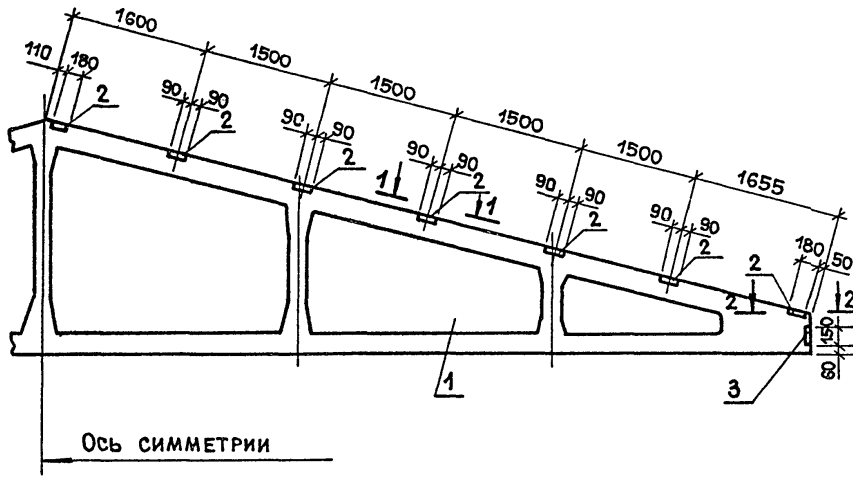


## Ведомость расхода стали на дополнительные закладные изделия, кг

| Марка | Изделия закладные | | | | | | | | Общий расход |
|---|---|---|---|---|---|---|---|---|---|
| | Арматура класса | | | | Прокат | | | | |
| | A III | | | | Вст3кп2 | Вст3пс6-1 | | | |
| | ГОСТ 5781-82* | | | | ГОСТ 103-76* | | | | |
| | 12 | 14 | | Итого | -180×8 | -150×10 | | Итого | |
| 1ФТ18-2AIVT--Н-2 | 1.82 | 0.44 | | 2.26 | 33.6 | 4.8 | | 38.4 | 40.66 |

| Формат | Зона | Поз. | Обозначение | | Наименование | Кол. | Примеч. |
|---|---|---|---|---|---|---|---|
| | | | | | Документация | | |
| А4 | | | 1.063.1-1 | в.1 | Техническое описание | | |
| | | | | | Сборочные единицы | | |
| | | 1 | 1.063.1-1 | в.1 | 1ФТ18-2AIVT-Н | 1 | |
| | | 2 | 1.063.1-1 | в.2 | Изделие закладное М5 | 14 | |
| | | 3 | " | " | " " М7 | 2 | |

1 — 1

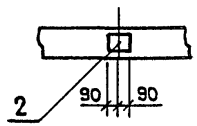


2 — 2




22951-05

| | | | |
|---|---|---|---|
| Н.контр. | Николаева | | 409-15-100.87- КЖИ.23.00.0 |
| Нач.отд. | Данков | | |
| Рук.гр. | Николаева | | Ферма (1ФТ18-2AIVT-Н-2) |
| Архитек | Воронов | | |

| Стадия | Масса | Масштаб |
|---|---|---|
| Р | 5600 | 1:50 |
| Лист | Листов 1 | |

ГИПРОКОММУНСТРОЙ г. Москва

Инв.№подл. | Подп. и дата | Взам. инв.№

Альбом III

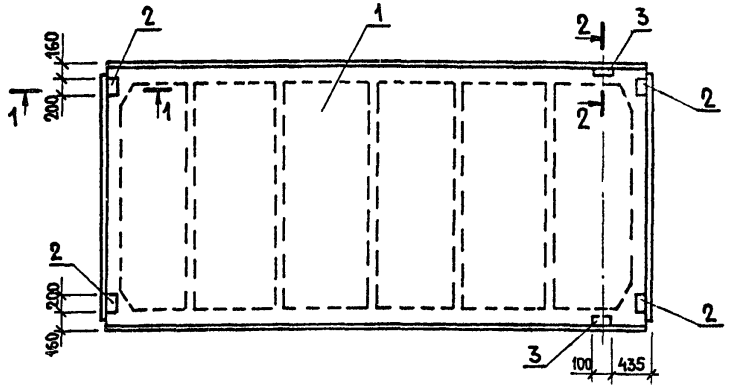


1-1

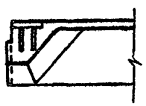

2-2

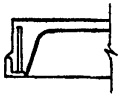

| ФОРМАТ | ЗОНА | ПОЗИЦ. | ОБОЗНАЧЕНИЕ | НАИМЕНОВАНИЕ | КОЛ. | ПРИМЕЧ. |
|---|---|---|---|---|---|---|
| | | | | Документация | | |
| | | | ГОСТ 22701.1-77* | Плиты железобетонные реб | | |
| | | | | ристые предварительно | | |
| | | | | напряженные размерами | | |
| | | | | 6×3 м для покрытий произ | | |
| | | | | водственных зданий | | |
| | | | | | | |
| | | | | Сборочные единицы | | |
| | | 1 | | Плита ПГ-3АIVт ГОСТ 22701.1-77* | 1 | |
| | | 2 | ГОСТ 22701.5-77* | Закладная деталь М8 | 4 | |
| | | 3 | ГОСТ 22701.5-77* | Закладная деталь М9 | 2 | |

Ведомость расхода стали на дополнительные закладные детали, кг

| Марка элемента | Изделия закладные | | | | | | | | Всего |
|---|---|---|---|---|---|---|---|---|---|
| | Арматура класса | | | | Прокат марки | | | | |
| | A-III | | | | Вст3кп2 | | | | |
| | ГОСТ 5781-82* | | | | ГОСТ 103-76* | | ГОСТ 8509-72* | | |
| | ф10 | ф14 | | итого | -8×100 | итого | L70×8 | итого | |
| ПГ-3АIVт-1 | 2.22 | 0.2 | | 2.42 | 5.2 | 5.2 | 1.68 | 1.68 | 9.30 |

22951-05

| | | |
|---|---|---|
| Н. контр. | Николаева | |
| Нач. отд. | Данков | |
| Рук. гр. | Николаева | |
| Инж. | Никитина | |

409-15-100.87 - КЖИ.24.00.0

Плита (ПГ-3АIVт-1)

| Стадия | Масса | Масштаб |
|---|---|---|
| Р | 1070 | - |
| Лист | Листов 1 | |

ГИПРОКОММУНСТРОЙ г. Москва

Инв. № подл. | Подпись и дата | Взам. инв. №

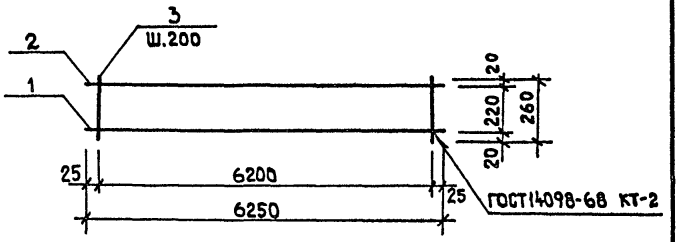


| Формат | Зона | Позиц | Обозначение | Наименование | Кол-во | Примечание |
|---|---|---|---|---|---|---|
| | | | | Документация | | |
| А2 | | | – КЖИ.ТТ | Технические требования. | | |
| | | | | | | |
| | | | | Детали | | |
| Б4 | | 1 | – КЖИ.25.00.1 | А-III-20 ГОСТ 5781-82* ℓ=6250 | 1 | 15.56кг |
| Б4 | | 2 | – КЖИ.25.00.2 | А-III-10 ГОСТ 5781-82* ℓ=6250 | 1 | 3.88кг |
| Б4 | | 3 | – КЖИ.25.00.3 | А-I-6 ГОСТ 5781-82* ℓ=260 | 32 | 0.06кг |

22951-05

| | | | |
|---|---|---|---|
| Н.контр. | Николаева | | 409-15-100.87 – КЖИ. 25.00.0 |
| Нач.отд | Данков | | |
| Рук.гр. | Николаева | | Каркас Кр-1 |
| Инженер | Никитина | | |

| Стадия | Масса | Масштаб |
|---|---|---|
| Р | 21.36 | — |
| Лист | Листов 1 | |

ГИПРОКОММУНСТРОЙ г. Москва

Инв.№ подл. | Подпись и дата | Взам.инв.№

Альбом V

Рис.1

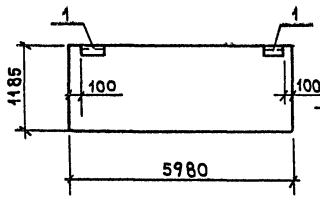


Рис.2

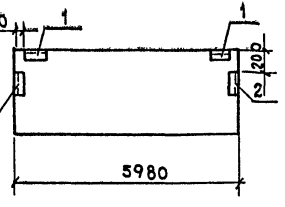


Рис.3

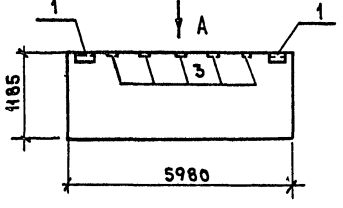


Рис.4

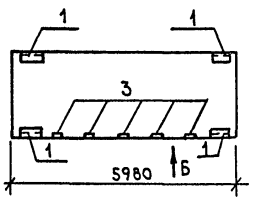


Вид А

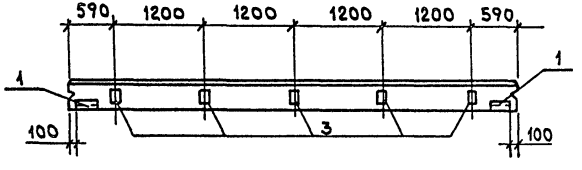


Вид Б

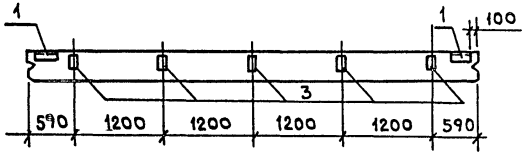


| Формат | Зона | Поз. | Обозначение | Наименование | Кол-во на исполнение | | | | Примечание |
|---|---|---|---|---|---|---|---|---|---|
| | | | | | | -01 | -02 | -03 | |
| | | | | Сборочные единицы | | | | | |
| А4 | | 1 | 1.030.1-1.1-1.05-06;-08;-09 | Панель ПС 60.12 ▭ Л | | | | | |
| А4 | | 2 | 1.030.1-1.1-3 30-01 | Изделие закладное М2 | 2 | 2 | 2 | 4 | |
| А4 | | 3 | " 34-01 | " М14 | | 2 | | | |
| А4 | | 4 | " 36 | " М9 | | | 5 | 5 | |

| Обозначение | Марка | Рис. |
|---|---|---|
| -КЖИ.26.00.0 | ПС 60.12 ▭ Л-31 | 1 |
| -01 | ПС 60.12 ▭ Л-34 | 2 |
| -02 | ПС 60.12 ▭ Л-36 | 3 |
| -03 | ПС 60.12 ▭ Л-37 | 4 |

Ведомость расхода стали на дополнительные закладные изделия, кг

| Марка элемента | Изделия закладные | | | | | | | Всего |
|---|---|---|---|---|---|---|---|---|
| | Арматура класса А-III | | | Прокат марки Вст3кп2 | | | | |
| | ГОСТ 5781-82* | | | ГОСТ 19903-74* | | ГОСТ 8509-72* | | |
| | ф10 | | Итого | -60×6 | -100×8 | ∠63×6 | Итого | |
| ПС 60.12 ▭ Л-31 | 0.4 | | 0.4 | 1.12 | | 2.74 | 3.86 | 4.26 |
| ПС 60.12 ▭ Л-34 | 1.12 | | 1.12 | 2.48 | 6.28 | 2.74 | 11.5 | 12.62 |
| ПС 60.12 ▭ Л-36 | 2.3 | | 2.3 | 1.12 | 5.0 | 2.74 | 8.86 | 11.16 |
| ПС 60.12 ▭ Л-37 | 2.7 | | 2.7 | 2.24 | 5.0 | 5.48 | 12.72 | 15.42 |

22951-05

| | | | |
|---|---|---|---|
| Н.контр. | Поспелова | | 409-15-100.87 – КЖИ.26.00.0 |
| Нач.отд. | Данков | | Панели |
| Рук.гр. | Поспелова | | ПС 60.12 ▭ Л-31 |
| Инженер | Рождественский | | ПС 60.12 ▭ Л-34 |
| | | | ПС 60.12 ▭ Л-36 |
| | | | ПС 60.12 ▭ Л-37 |

| Стадия | Масса | Масштаб |
|---|---|---|
| Р | | |
| Лист | Листов 1 | |

ГИПРОКОММУНСТРОЙ г. Москва

Инв.№ подл. | Подпись и дата | Взам.инв.№

Альбом V

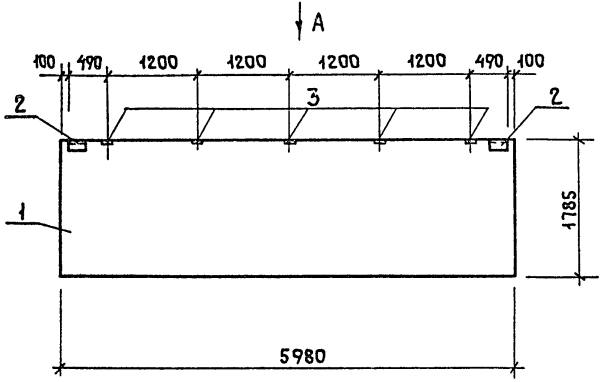


Вид А

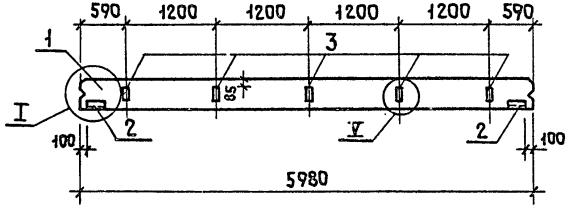


Узлы I и V см. 1.030.1-1 в.0-3-0100

| Формат | Зона | Поз. | Обозначение | Наименование | Кол. | Прим. |
|---|---|---|---|---|---|---|
| | | | | Документация | | |
| | | | 1.030.1-1 в.0-0 | Технические условия | | |
| | | | | Сборочные единицы | | |
| | | 1 | 1.030.1-1. 1-1; 07-01; 07-05; 07; 08 | Панель ПС60.18.□ л | 1 | |
| | | 2 | 1.030.1-1. 1-3 30-01 | Изделие закладное М2 | 2 | |
| | | 3 | " 36 | " М9 | 5 | |

Ведомость расхода стали на дополнительные закладные изделия, кг

| Марка элемента | Изделия закладные | | | | | | | Всего |
|---|---|---|---|---|---|---|---|---|
| | Арматура класса | | | Прокат марки | | | | |
| | А-III | | | Вст3 кп2 | | | | |
| | ГОСТ 5781-82* | | | ГОСТ 19903-74* | | ГОСТ 8509-72* | | |
| | Ф10 | | Итого | -60×6 | -100×8 | ∠63×6 | Итого | |
| ПС60.18.□ л-36 | 2,3 | | 2,3 | 1,12 | 5,0 | 2,74 | 8,86 | 11,16 |
| | | | | | | | | |

23951-05

| | | | |
|---|---|---|---|
| Н.контр. | Поспелова | | 409-15-100.87 — КЖИ.27.00.0 |
| Нач.отд. | Данков | | |
| Рук.гр. | Поспелова | | Панель ПС60.18.□ л-36 |
| Инжен. | Рождественский | | Стадия: Р; Масса; Масштаб; Лист; Листов 1 |
| | | | ГИПРОКОММУНСТРОЙ г. Москва |

Инв.№подл. | Подп. и дата | Взам.инв.№

Альбом V

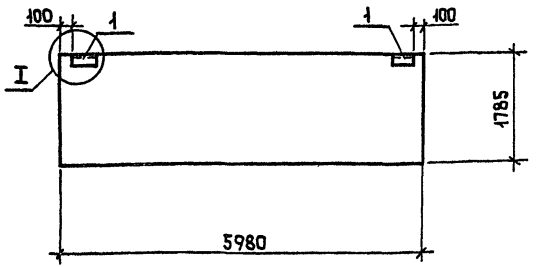


| Формат | Зона | Поз. | Обозначение | Наименование | Кол. | Прим. |
|---|---|---|---|---|---|---|
| | | | | | | |
| | | | | Сборочные единицы | | |
| А4 | | 1 | 1.030.1-1.1-1 07-08;-10;-11 | Панель 60.18. ☐ л | | |
| А4 | | 2 | 1.030.1-1.1-3 30-01 | Изделие закладное М1 | 2 | |
| | | | | | | |
| | | | | | | |

## Ведомость расхода стали на дополнительные закладные изделия, кг

| Марка элемента | Изделия закладные | | | | | | | Всего |
|---|---|---|---|---|---|---|---|---|
| | Арматура класса | | | Прокат марки | | | | |
| | А-III | | | Вст3кп2 | | | | |
| | ГОСТ 5781-82* | | | ГОСТ 19903-74* | | ГОСТ 8509-72* | | |
| | Ф10 | | Итого | -60х6 | | L63х6 | Итого | |
| ПС 60.18. ☐ л-31 | 0,52 | | 0,52 | 1,12 | | 2,06 | 3,18 | 3,7 |
| | | | | | | | | |

22951-05

| | | | |
|---|---|---|---|
| Н. контр. | Поспелова | 409-15-100.87 — КЖИ.28.00.0 | |
| Нач.отд. | Данков | | |
| Рук.гр. | Поспелова | | |
| Инженер. | Рождественский | | |

| Панель ПС60.18. ☐ л-31 | Стадия | Масса | Масштаб |
|---|---|---|---|
| | Р | | 1:50 |
| | Лист | Листов 1 | |
| | ГИПРОКОММУНСТРОЙ г. Москва | | |

Инв.№подл. | Подп. и дата | Взам.инв.№

Альбом V

Рис. 1

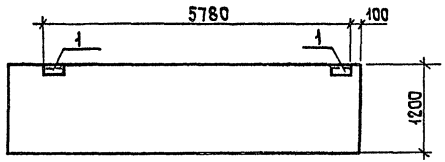


Рис. 2

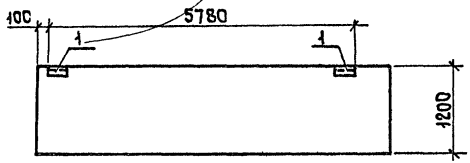


| Формат | Зона | Поз. | Обозначение | Наименование | Кол. на испол. | | | Прим. |
|---|---|---|---|---|---|---|---|---|
| | | | | | | -01 | -02 | |
| | | | | Сборочные единицы | | | | |
| А4 | | 1 | 1.030.1-1.1-1 17-01; 18-01 | Панель ПС□12□л | | | | |
| А4 | | 2 | 1.030.1-1.1-3 30-01 | Изделие закладное М2 | 2 | 2 | | |
| А4 | | 3 | " 36 | " М9 | | | | |

| Обозначение | Марка | Рис |
|---|---|---|
| -КЖИ.29.00.0 | ПС□12□л-1.31 | 1 |
| -01 | ПС□12□л-2.31 | 2 |

Ведомость расхода стали на дополнительные закладные изделия, кг

| Марка элемента | Изделия закладные | | | | | | | Всего |
|---|---|---|---|---|---|---|---|---|
| | Арматура класса | | | Прокат марки | | | | |
| | А-III | | | Вст3кп2 | | | | |
| | ГОСТ 5781-82* | | | ГОСТ 19903-74* | | ГОСТ 8509-72* | | |
| | Ф10 | | Итого | -60* Б | -100* Б | 63* Б | Итого | |
| ПС□12□л-1.31 | 0,4 | | 0,4 | 1.12 | | 2.74 | 3.86 | 4.26 |
| ПС□12□л-2.31 | 0,4 | | 0,4 | 1.12 | | 2.74 | 3.86 | 4.26 |

22951-05

| | | | |
|---|---|---|---|
| Н.контр. | Поспелова | | 409-15-100.87 — КЖИ.29.00.0 |
| Нач.отд. | Данков | | |
| Рук.гр. | Поспелова | | Панели ПС□12□л-1.31 ПС□12□л-2.31 |
| Инжен. | Рождественский | | Стадия: Р; Масса: ; Масштаб: 1:50; Лист; Листов 1 |
| | | | ГИПРОКОММУНСТРОЙ г. Москва |

Инв.№подл. | Подп. и дата | Взам.инв.№

Альбом V

Рис. 1

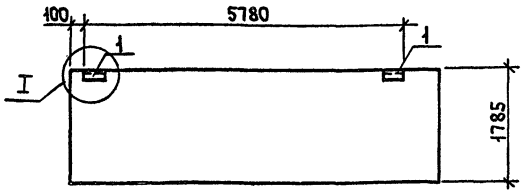


Рис. 2

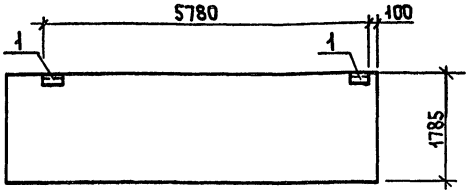


| Формат | Зона | Поз. | Обозначение | Наименование | Кол. на испол. | | Прим. |
|---|---|---|---|---|---|---|---|
| | | | | | | -01 | |
| | | | | Сборочные единицы | | | |
| А4 | | | 1.030.1-1.1-1 17-03; 18-02 | ПС□.18.□л | | | |
| А4 | | 1 | 1.030.1-1.1-1 30-01 | Изделие закладное М2 | 2 | 2 | |
| | | | | | | | |
| | | | | | | | |

| Обозначение | Марка | Рис |
|---|---|---|
| КЖИ.30.00.0 | ПС□.18.□л-1.31 | 1 |
| -01 | ПС□.18.□л-2.31 | 2 |
| | | |

Ведомость расхода стали на дополнительные закладные изделия, кг

| Марка элемента | Изделия закладные | | | | | | | Всего |
|---|---|---|---|---|---|---|---|---|
| | Арматура класса А-III | | | Прокат марки Вст3кп2 | | | | |
| | ГОСТ 5781-82* | | | ГОСТ 19903-74* | | ГОСТ 8509-72* | | |
| | Ф10 | | Итого | -60×6 | | ∠63×6 | Итого | |
| ПС□.18.□л-1.31 | 0,4 | | 0,4 | 1.12 | | 2.74 | 3.86 | 4.26 |
| ПС□.18.□л-2.31 | 0,4 | | 0,4 | 1.12 | | 2.74 | 3.86 | 4.26 |
| | | | | | | | | |

Взам. инв. №

Подп. и дата

Инв. № подл.

22951-05

| | | | |
|---|---|---|---|
| Н. контр. | Поспелова | | 409-15-100.87 — КЖИ.30.00.0 |
| Нач. отд. | Данков | | |
| Рук. гр. | Поспелова | | Панели ПС□.18.□л-1.31 ПС□.18.□л-2.31 |
| Инженер | Рождественский | | |

| Стадия | Масса | Масштаб |
|---|---|---|
| Р | | 1:50 |
| Лист | Листов 1 | |

ГИПРОКОММУНСТРОЙ г. Москва

Альбом V

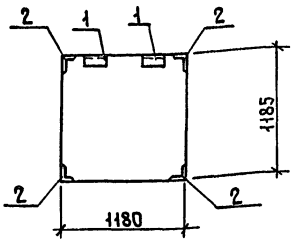


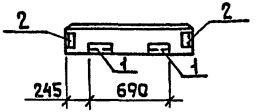


| Формат | Зона | Поз. | Обозначение | Наименование | Кол. | Прим. |
|---|---|---|---|---|---|---|
| | | | | | | |
| | | | | Сборочные единицы | | |
| А4 | | 1 | 1.030.1-1.1-1 60-02;-03;-04 | Панель 2ПС 12.12 □-Л | | |
| А4 | | 2 | 1.030.1-1.1-3 30-01 | Изделие закладное М2 | 2 | |
| А4 | | 3 | " 35-01 | " М11 | 4 | |
| | | | | | | |

## Ведомость расхода стали на дополнительные закладные изделия, кг

| Марка элемента | Изделия закладные | | | | | | | Всего |
|---|---|---|---|---|---|---|---|---|
| | Арматура класса | | | Прокат марки | | | | |
| | А-III | | | Вст3кп2 | | | | |
| | ГОСТ 5781-82* | | | ГОСТ 19903-74* | | ГОСТ 8509-72* | | |
| | Ф10 | | Итого | -60×6 | | ∠55×6 | Итого | |
| 2ПС12.12 □-Л-59 | 2.16 | | 2.16 | 1.12 | | 6.42 | 7.54 | 9.7 |
| | | | | | | | | |

22951-05

| | | | |
|---|---|---|---|
| Н.контр. | Поспелова | | 409-15-100.87 — КЖИ.31.00.0 |
| Нач.отд. | Данков | | |
| Рук.гр. | Поспелова | | Панель 2ПС 12.12 □-Л-59 |
| Инжен. | Рождествен | ский | |

| Стадия | Масса | Масштаб |
|---|---|---|
| Р | | 1:20 |
| Лист | Листов 1 | |

ГИПРОКОММУНСТРОЙ г. Москва

Инв.№подл. | Подп. и дата | Взам.инв.№

Альбом V

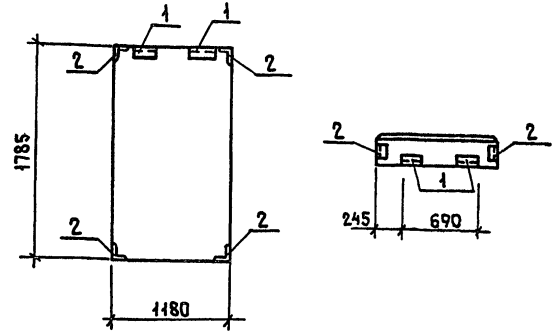


| Формат | Зона | Поз. | Обозначение | Наименование | Кол. | Прим. |
|---|---|---|---|---|---|---|
| | | | | | | |
| | | | | Сборочные единицы | | |
| А4 | | 1 | 1.030.1-1.1-1 61-02;-03;-04 | Панель 2ПС12.18.□-л | | |
| А4 | | 2 | 1.030.1-1.1-3 30-01 | Изделие закладное М2 | 2 | |
| А4 | | 3 | " 35-01 | " МН | 1 | |
| | | | | | | |

Ведомость расхода стали на дополнительные закладные изделия, кг

| Марка элемента | Изделия закладные | | | | | | | Всего |
|---|---|---|---|---|---|---|---|---|
| | Арматура класса А-III | | | Прокат марки Вст3кп2 | | | | |
| | ГОСТ 5781-82* | | | ГОСТ 19903-74* | | ГОСТ 8509-72* | | |
| | Ф10 | | Итого | -60×6 | | L63×6 | Итого | |
| 2ПС12.18.□-л-59 | 2.16 | | 2.16 | 1.12 | | 6.42 | 7.54 | 9.7 |
| | | | | | | | | |

| | | | |
|---|---|---|---|
| Н.контр. | Поспелова | | 22951-05 |
| Нач.отд. | Данков | | 409-15-100.87— КЖИ.32.00.0 |
| Рук.гр. | Поспелова | | |
| Инжен. | Рождественский | | Панель 2ПС12.18.□-л-59 |

| Стадия | Масса | Масштаб |
|---|---|---|
| Р | | 1:20 |
| Лист | Листов 1 | |

ГИПРОКОММУНСТРОЙ г. Москва

Инв.№подл. | Подп.и дата | Взам.инв.№

Альбом V

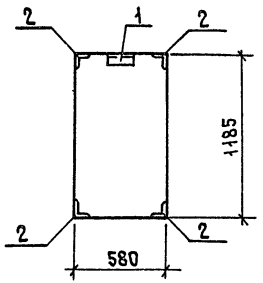


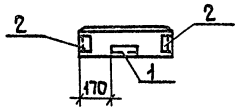


| Формат | Зона | Поз. | Обозначение | Наименование | Кол. | Прим. |
|---|---|---|---|---|---|---|
| | | | | | | |
| | | | | Сборочные единицы | | |
| А4 | | 1 | 1.030.1-1.1-1 58-02;03;-04 | Панель 2ПС 6.12.□-л | | |
| А4 | | 2 | 1.030.1-1.1-3 30-01 | Изделие закладное М2 | 1 | |
| А4 | | 3 | " 35-01 | " М11 | 4 | |
| | | | | | | |

Ведомость расхода стали на дополнительные закладные изделия, кг

| Марка элемента | Изделия закладные | | | | | | | Всего |
|---|---|---|---|---|---|---|---|---|
| | Арматура класса | | | Прокат марки | | | | |
| | А-III | | | Вст3кп2 | | | | |
| | ГОСТ 5781-82* | | | ГОСТ 19903-74* | | ГОСТ 8509-72* | | |
| | Ф10 | | Итого | -60×6 | | L63×6 | Итого | |
| 2ПС6.12.□-л-60 | 1.96 | | 1.96 | 0.56 | | 5.05 | 5.61 | 7.57 |
| | | | | | | | | |

22951-05

| | | |
|---|---|---|
| Н.контр. | Поспелова | 409-15-100.87 — КЖИ.33.00.0 |
| Нач.отд. | Данков | |
| Рук.гр. | Поспелова | |
| Инжен. | Рождественский | |

Панель 2ПС 6.12.□-л-60

| Стадия | Масса | Масштаб |
|---|---|---|
| Р | | 1:20 |
| Лист | Листов 1 | |

ГИПРОКОММУНСТРОЙ г. Москва

Инв.№подл. | Подп. и дата | Взам.инв.№

Альбом V

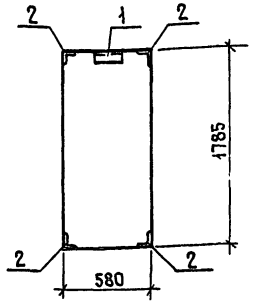


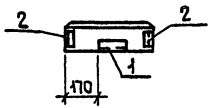


| Формат | Зона | Поз. | Обозначение | Наименование | Кол. | Прим. |
|---|---|---|---|---|---|---|
| | | | | | | |
| | | | | Сборочные единицы | | |
| А4 | | | 1.030.1-1.1-1 59-02;-03;-04 | Панель 2ПС 6.18.□-Л | | |
| А4 | | 1 | 1.030.1-1.1-3 30-01 | Изделия закладные М2 | 1 | |
| А4 | | 2 | " 35-01 | " М11 | 4 | |
| | | | | | | |

## Ведомость расхода стали на дополнительные закладные изделия, кг

| Марка элемента | Изделия закладные | | | | | | | Всего |
|---|---|---|---|---|---|---|---|---|
| | Арматура класса | | | Прокат марки | | | | |
| | А-III | | | Вст.3кп2 | | | | |
| | ГОСТ 5781-82* | | | ГОСТ 19903-74* | | ГОСТ 8509-72* | | |
| | Ф10 | | Итого | -60х6 | | L63х6 | Итого | |
| 2ПС6.18.□-Л60 | 1.96 | | 1.96 | 0.56 | | 5.05 | 5.61 | 7.57 |
| | | | | | | | | |

Инв.№ подл. | Подп. и дата | Взам. инв.№

22951-05

| | | | |
|---|---|---|---|
| Н.контр. | Поспелова | | 409-15-100.87-КЖИ.34.00.0 |
| Нач.отд. | Данков | | |
| Рук.гр. | Поспелова | | |
| Инжен. | Рождественский | | Панель 2ПС 6.18.□-Л-60 |

| Стадия | Масса | Масштаб |
|---|---|---|
| Р | | 1:20 |
| Лист | Листов 1 | |

ГИПРОКОММУНСТРОЙ г. Москва

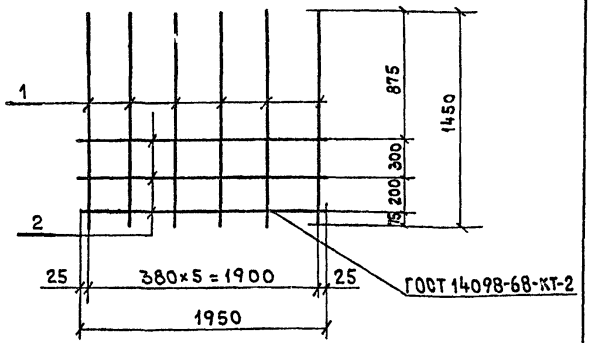


| Формат | Зона | Поз. | Обозначение | Наименование | Кол-во | Примечание |
|---|---|---|---|---|---|---|
| | | | | Документация | | |
| А2 | | | -КЖИ.ТТ | Технические требования | | |
| | | | | Детали | | |
| Бч | | 1 | -КЖИ.36.00.1 | А-II-12 ГОСТ 5781-82* ℓ=1450 | 6 | 7.7 кг |
| Бч | | 2 | -КЖИ.36.00.2 | А-II-8 ГОСТ 5781-82* ℓ=1950 | 3 | 2.3 кг |

| | | |
|---|---|---|
| Н.контр. | Николаева | |
| Нач.отд. | Данков | |
| Рук.гр. | Николаева | |
| Архитект | Воронов | |

409-15-100.87 -КЖИ.36.00.0

Арматурная сетка С2

| Стадия | Масса | Масштаб |
|---|---|---|
| Р | 10.0кг | |
| Лист | Листов 1 | |

ГИПРОКОММУНСТРОЙ г. Москва

Инв.№ подл. | Подпись и дата | Взам.инв.№





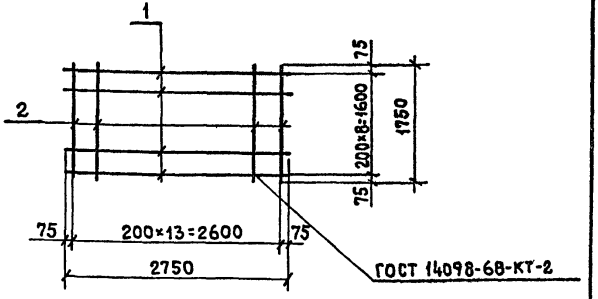


| Формат | Зона | Поз. | Обозначение | Наименование | Кол-во | Примечание |
|---|---|---|---|---|---|---|
| | | | | Документация | | |
| А2 | | | -КЖИ.ТТ. | Технические требования | | |
| | | | | Детали | | |
| Бч | | 1 | -КЖИ.35.00.1 | А-II-10 ГОСТ 5781-82* ℓ=2750 | 9 | 15.3 кг |
| Бч | | 2 | -КЖИ.35.00.2 | А-II-10 ГОСТ 5781-82* ℓ=1750 | 14 | 15.2 кг |
| | | | | 22951-05 | | |

| | | |
|---|---|---|
| Н.контр. | Николаева | |
| Нач.отд. | Данков | |
| Рук.гр. | Николаева | |
| Архитект | Воронов | |

409-15-100.87 -КЖИ.35.00.0

Арматурная сетка С1

| Стадия | Масса | Масштаб |
|---|---|---|
| Р | 30.5кг | |
| Лист | Листов 1 | |

ГИПРОКОММУНСТРОЙ г. Москва

Инв.№ подл. | Подпись и дата | Взам.инв.№

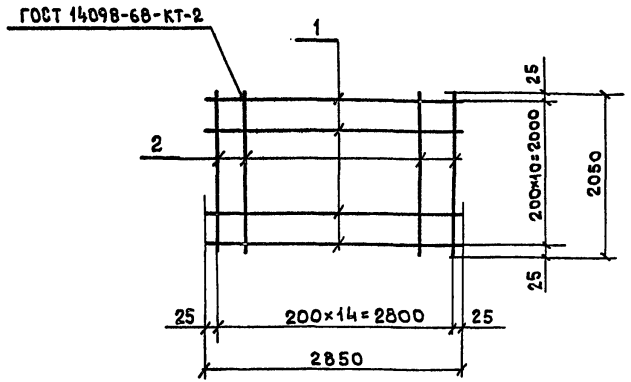


| Формат | Зона | Поз. | Обозначение | Наименование | Кол-во | Примечание |
|---|---|---|---|---|---|---|
| | | | | Документация | | |
| А2 | | | -КЖИ. ТТ | Технические требования | | |
| | | | | Детали | | |
| БЧ | | 1 | -КЖИ.38.00.1 | А-II-10 ГОСТ 5781-82* ℓ=2850 | 11 | 19.6кг |
| БЧ | | 2 | -КЖИ.38.00.2 | А-II-10 ГОСТ 5781-82* ℓ=2050 | 15 | 19.1кг |

| | | | |
|---|---|---|---|
| Н.контр. | Николаева | | 409-15-100.87 -КЖИ.38.00.0 |
| Нач.отд. | Данков | | |
| Рук.гр. | Николаева | | Арматурная сетка С4 |
| Архитек | Воронов | | |

| Стадия | Масса | Масштаб |
|---|---|---|
| Р | 38.7кг | |
| Лист | Листов 1 | |

ГИПРОКОММУНСТРОЙ г. Москва

Инв.№ подл. | Подпись и дата | Взам.инв.№





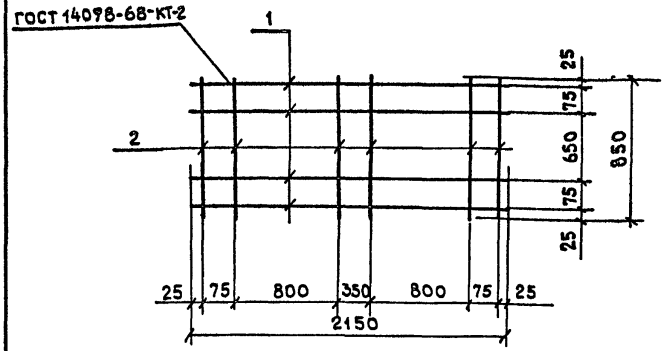


| Формат | Зона | Поз. | Обозначение | Наименование | Кол-во | Примечание |
|---|---|---|---|---|---|---|
| | | | | Документация | | |
| А2 | | | -КЖИ. ТТ | Технические требования | | |
| | | | | Детали | | |
| БЧ | | 1 | -КЖИ. 37.00.1 | А-I-8 ГОСТ 5781-82* ℓ=2150 | 4 | 3.4кг |
| БЧ | | 2 | -КЖИ. 37.00.2 | А-I-8 ГОСТ 5781-82* ℓ=850 | 6 | 2.0кг |
| | | | | 82951-05 | | |

| | | | |
|---|---|---|---|
| Н.контр. | Николаева | | 409-15-100.87 -КЖИ.37.00.0 |
| Нач.отд. | Данков | | |
| Рук.гр. | Николаева | | Арматурная сетка С3 |
| Архитек | Воронов | | |

| Стадия | Масса | Масштаб |
|---|---|---|
| Р | 5.4кг | |
| Лист | Листов 1 | |

ГИПРОКОММУНСТРОЙ г. Москва

Инв.№ подл. | Подпись и дата | Взам.инв.№

ГОСТ 14098-68-КТ-2

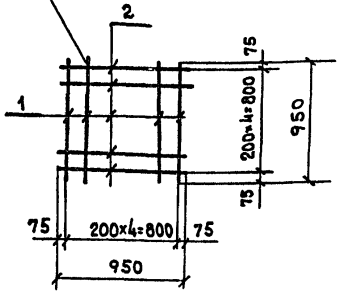


| Формат | Зона | Поз. | Обозначение | Наименование | Кол-во | Примечание |
|---|---|---|---|---|---|---|
| | | | | Документация | | |
| А2 | | | -КЖИ.ТТ | Технические требования | | |
| | | | | Детали | | |
| Б4 | | 1 | -КЖИ.40.00.1 | А-II-10 ГОСТ 5781-82* ℓ=950 | 10 | 0.59 кг |

| | | |
|---|---|---|
| Н.контр. | Николаева | |
| Нач.отд | Данков | |
| Рук.гр. | Николаева | |
| Архитект | Воронов | |

409-15-100.87 -КЖИ.40.00.0

Арматурная сетка С6

| Стадия | Масса | Масштаб |
|---|---|---|
| Р | 5.9кг | |
| Лист | Листов 1 | |

ГИПРОКОММУНСТРОЙ г. Москва

Инв.№ подл. | Подпись и дата | Взам. инв.№





ГОСТ 14098-68-КТ-2

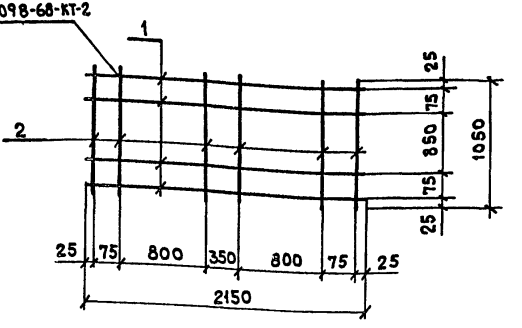


| Формат | Зона | Поз. | Обозначение | Наименование | Кол-во | Примечание |
|---|---|---|---|---|---|---|
| | | | | Документация | | |
| А2 | | | -КЖИ.ТТ | Технические требования | | |
| | | | | Детали | | |
| Б4 | | 1 | -КЖИ.39.00.1 | А-I-8 ГОСТ 5781-82* ℓ=2150 | 4 | 3.4кг |
| Б4 | | 2 | -КЖИ.39.00.2 | А-I-8 ГОСТ 5781-82* ℓ=1050 | 6 | 2.5 кг |
| | | | | 22951-05 | | |

| | | |
|---|---|---|
| Н.контр. | Николаева | |
| Нач.отд | Данков | |
| Рук.гр. | Николаева | |
| Архитект | Воронов | |

409-15-100.87 -КЖИ.39.00.0

Арматурная сетка С5

| Стадия | Масса | Масштаб |
|---|---|---|
| Р | 5.9кг | |
| Лист | Листов 1 | |

ГИПРОКОММУНСТРОЙ г. Москва

Инв.№ подл. | Подпись и дата | Взам. инв.№

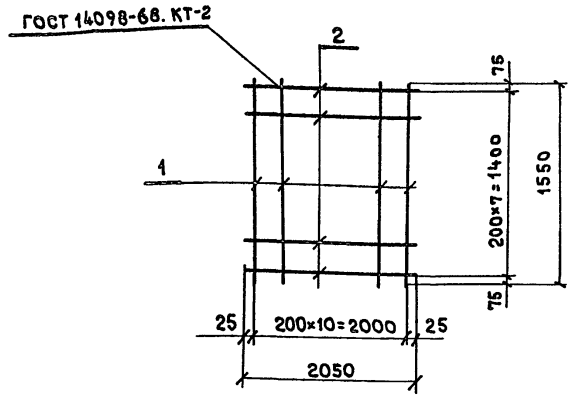


| Формат | Зона | Поз. | Обозначение | Наименование | Кол-во | Примечание |
|---|---|---|---|---|---|---|
| | | | | Документация | | |
| А4 | | | -КЖИ. ТТ | Технические требования | | |
| | | | | Детали | | |
| Б4 | | 1 | -КЖИ. 42.00.1 | А-II-10 ГОСТ 5781-82* ℓ=1550 | 11 | 0.96 кг |
| Б4 | | 2 | -КЖИ. 42.00.2 | А-II-10 ГОСТ 5781-82* ℓ=2050 | 8 | 1.26 кг |

| | | | |
|---|---|---|---|
| Н. контр. | Николаева | 409-15-100.87 -КЖИ.42.00.0 | |
| Нач. отд. | Данков | | |
| Рук. гр. | Николаева | Арматурная сетка С8 | Стадия: Р; Масса: 20,6кг; Масштаб: |
| Архитек. | Воронов | | Лист; Листов 1 |
| | | | ГИПРОКОММУНСТРОЙ г. Москва |

Инв. № подл. | Подпись и дата | Взам. инв. №





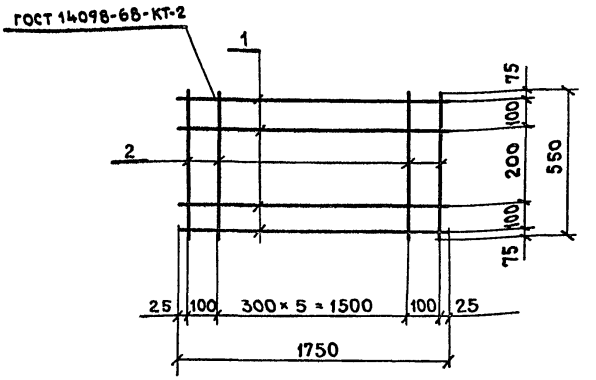


| Формат | Зона | Поз. | Обозначение | Наименование | Кол-во | Примечание |
|---|---|---|---|---|---|---|
| | | | | Документация | | |
| А4 | | | -КЖИ. ТТ | Технические требования | | |
| | | | | Детали | | |
| Б4 | | 1 | -КЖИ. 41. 00. 1 | А-III-12 ГОСТ 5781-82* ℓ=1750 | 4 | 1.6 кг. |
| Б4 | | 2 | -КЖИ. 41. 00. 2 | А-III-12 ГОСТ 5781-82* ℓ=550 | 8 | 0.49 кг |
| | | | | 22951-05 | | |

| | | | |
|---|---|---|---|
| Н. контр. | Николаева | 409-15-100.87 -КЖИ.41.00.0 | |
| Нач. отд. | Данков | | |
| Рук. гр. | Николаева | Арматурная сетка С7 | Стадия: Р; Масса: 10.3кг; Масштаб: |
| Архитек. | Воронов | | Лист; Листов 1 |
| | | | ГИПРОКОММУНСТРОЙ г. Москва |

Инв. № подл. | Подпись и дата | Взам. инв. №

Альбом V

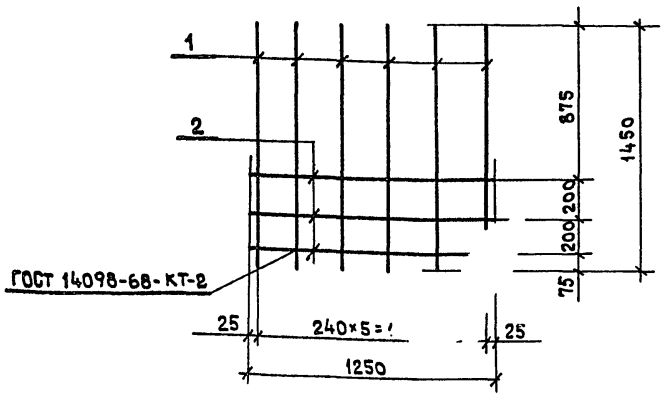


| Формат | Зона | Поз. | Обозначение | Наименование | Кол-во | Примечание |
|---|---|---|---|---|---|---|
| | | | | Документация | | |
| А4 | | | — КЖИ. ТТ | Технические требования | | |
| | | | | Детали | | |
| Б4 | | 1 | — КЖИ.-43.00.1 | А-II-12 ГОСТ 5781-82* ℓ=1450 | 6 | 1.29 кг |
| Б4 | | 2 | — КЖИ. 43.00.2 | А-I-8 ГОСТ 5781-82* ℓ=1250 | 3 | 0.49кг |

Взам. инв. № | Подпись и дата | Инв. № подл.

| | | |
|---|---|---|
| Н. контр. | Николаева | |
| Нач. отд. | Данков | |
| Рук. гр. | Николаева | |
| Архитек | Воронов | |

409-15-100.87 — КЖИ.43.00.0

Арматурная сетка С9

| Стадия | Масса | Масштаб |
|---|---|---|
| Р | 9.2 кг | |
| Лист | Листов 1 | |

ГИПРОКОММУНСТРОЙ
г. Москва

Альбом

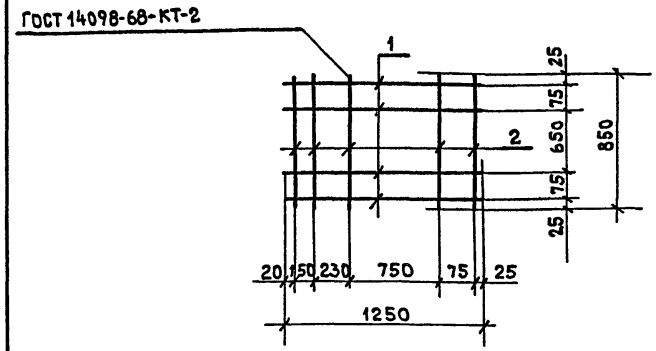


| Формат | Зона | Поз. | Обозначение | Наименование | Кол-во | Примечание |
|---|---|---|---|---|---|---|
| | | | | Документация | | |
| А4 | | | — КЖИ. ТТ | Технические требования | | |
| | | | | Детали | | |
| Б4 | | 1 | — КЖИ. 44.00.1 | А-I-8 ГОСТ 5781-82* ℓ=1250 | 4 | 0.49кг |
| Б4 | | 2 | — КЖИ. 44.00.2 | А-I-8 ГОСТ 5781-82* ℓ=850 | 5 | 0.34кг |
| | | | | 22951-05 | | |

Взам. инв. № | Подпись и дата | Инв. № подл.

| | | |
|---|---|---|
| Н. контр. | Николаева | |
| Нач. отд. | Данков | |
| Рук. гр. | Николаева | |
| Архитек | Воронов | |

409-15-100.87 — КЖИ. 44.00.0

Арматурная сетка С10

| Стадия | Масса | Масштаб |
|---|---|---|
| Р | 3.7 кг | |
| Лист | Листов 1 | |

ГИПРОКОММУНСТРОЙ
г. Москва

Альбом V

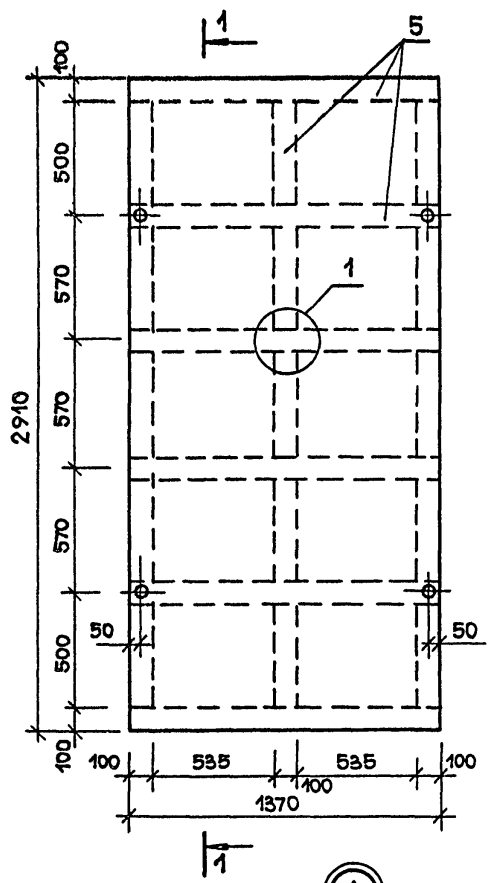


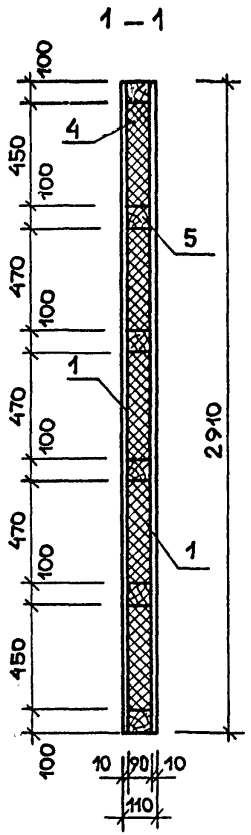


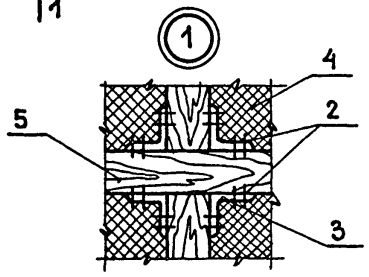


| Формат | Зона | Поз. | Обозначение | Наименование | Кол-во | Примечан. |
|---|---|---|---|---|---|---|
| | | | | | | |
| | | | | **Детали** | | |
| | | 1 | КЖИ 45.00.1 | Лист асбестоцементный | | |
| | | | | ЛП-П-2.94×1.37-10 ГОСТ18124-75* | 2 | |
| | | 2 | КЖИ 45.00.2 | Шуруп 4×40 ГОСТ1145-80* | 192 | |
| | | 3 | КЖИ 45.00.3 | Полоса -200×5 ℓ=80 ГОСТ 103-76* | 40 | |
| | | | | **Материалы** | | |
| | | 4 | КЖИ 45.00.4 | Минераловатные плиты ГОСТ 9573-82 | — | 0.21 м³ |
| | | 5 | КЖИ 45.00.5 | Брус 100×90 ℓ=16950 ГОСТ 24454-80Е | — | 0.12 м³ |

22951-05

| | | |
|---|---|---|
| Н.контр. | Пушкарев | |
| Нач.отд. | Данков | |
| Рук.гр. | Николаева | |
| Архит. | Голыгин | |

409-15-100.87 – КЖИ. 45.00.0

Щит Щ-1

| Стадия | Масса | Масштаб |
|---|---|---|
| Р | — | |
| Лист | Листов 1 | |

ГИПРОКОММУНСТРОЙ г. Москва

Инв.№ подл. | Подп. и дата | Взам.инв.№

Альбом V

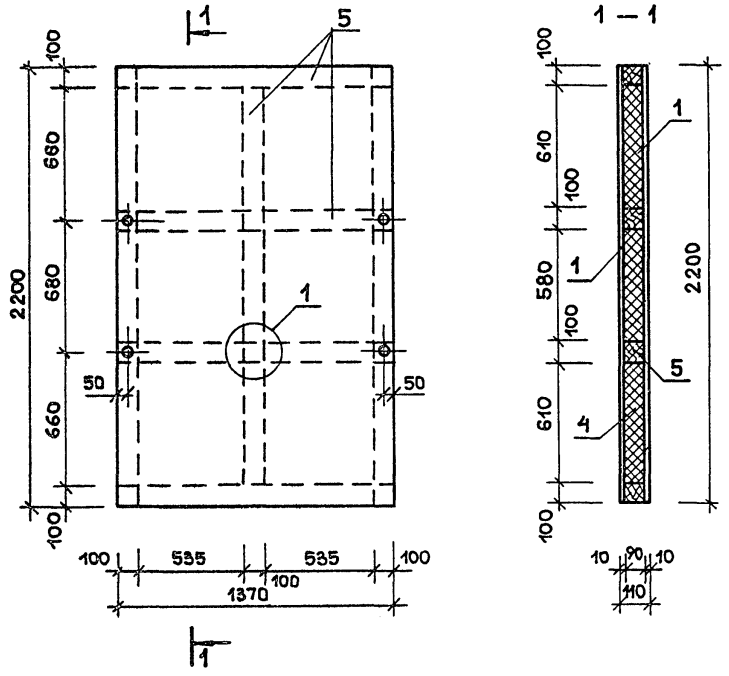


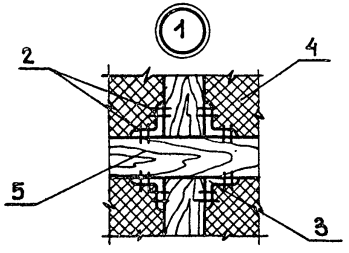


| Формат | Зона | Поз. | Обозначение | Наименование | Кол. | Примеч. |
|---|---|---|---|---|---|---|
| | | | | | | |
| | | | | **Детали** | | |
| | | 1 | КЖИ - 46.00.1 | Лист асбестоцементный | | |
| | | | | ЛП-П-2.91×1.37-10 ГОСТ18124-75* | 2 | |
| | | 2 | КЖИ - 46.00.2 | Шуруп 4×40 ГОСТ 1145-80* | 32 | |
| | | 3 | КЖИ - 46.00.3 | Полоса - 200×5 ℓ=80 | | |
| | | | | ГОСТ 103-76* | 24 | |
| | | | | **Материалы** | | |
| | | 4 | КЖИ - 46.00.4 | Минераловатные плиты ГОСТ 9573-82 | — | 0.17м³ |
| | | 5 | КЖИ - 46.00.5 | Брус 100×90 ℓ=12080 ГОСТ 24454-80Е | — | 0.07м³ |

22951-05

| | | | |
|---|---|---|---|
| Н.контр. | Пушкарев | 409-15-100.87 - КЖИ. 46.00.0 | |
| Нач.отд. | Данков | | |
| Рук.гр. | Николаева | Щит Щ-2 | Стадия: Р; Масса: —; Масштаб: |
| Архит. | Голыгин | | Лист; Листов 1 |
| | | | Гипрокоммунстрой г. Москва |

Инв.№подл. | Подп. и дата | Взам.инв.№

ЦЕНТРАЛЬНЫЙ ИНСТИТУТ ТИПОВОГО ПРОЕКТИРОВАНИЯ
ГОССТРОЯ СССР
КИЕВСКИЙ ФИЛИАЛ
г. Киев-57 ул. Эжена Потье № 12

30/13
Заказ № 1225 Инв. № 22957-05 Тираж 400
Сдано в печать 13/II 1989 Цена 3-34

gost.e-ecolog.ru