ТИПОВОЙ ПРОЕКТ
409-15-100.87

ГЛАВНЫЙ КОРПУС

С ГОДОВОЙ ПРОИЗВОДСТВЕННОЙ ПРОГРАММОЙ 0,5 МЛН. РУБ.
ПРОИЗВОДСТВЕННОЙ БАЗЫ
РЕМОНТНО-СТРОИТЕЛЬНОГО УЧАСТКА

АЛЬБОМ - II

СОСТАВ ПРОЕКТА:

Альбом I – Пояснительная записка. Технологические чертежи.
Альбом II – Архитектурные решения. Конструкции железобетонные. Конструкции металлические.
Альбом III – Внутренний водопровод и канализация. Отопление и вентиляция. Пароснабжение.
Альбом IV – Электрооборудование и электроосвещение. Связь и сигнализация. Автоматизация санитарно-технических систем.
Альбом V – Изделия заводского изготовления.
Альбом VI – Спецификации оборудования.
Альбом VII – Сметы.
Альбом VIII – Ведомости потребности в материалах.

Разработан
проектным институтом
„Гипрокоммунстрой"

Утвержден Минжилкомхозом Р.С.Ф.С.Р.
Приказ № 10-ТД от 8.10.87 г.
Введен в действие Гипрокоммунстроем
Приказ № 285 от 27.10.87 г.

Главный инженер института В.Н.Битюков
Главный инженер проекта Ю.М.Гусев

© Госстрой СССР, 1988 г.

22951-02

					Привязан	
					Инв. №	

gost.e-ecolog.ru

Альбом II

Типовой проект

Инв. N подл. | Подпись и дата | Взам. инв. N

NN п.п	Наименование	Обозначение	NN стр.
1	Обложка		
2	Титульный лист		
3	Содержание альбома		2
	Архитектурные решения		
4	Общие данные	АР-1	3
5	План на отм. 0.000 в осях 4-16	АР-2	4
6	План на отм. 0.000; 3.000. Экспликация помещений	АР-3	5
7	Планы с сантехническими отверстиями на отм. 0.000; 3.000. Ведомость отделки помещений	АР-4	6
8	Планы венткамер 2,4. Фрагменты планов N1, 2	АР-5	7
9	Планы венткамер N2 и N5. Фрагмент плана 1 $t_н$=-40°С	АР-6	8
10	Разрезы 1-1, 2-2, 3-3, 4-4	АР-7	9
11	Фасады Е-Б, 3-1; 1-3. Разрезы 1-1; 2-2. Ведомость проемов ворот и дверей	АР-8	10
12	Фасады в осях 1-16, 16-1, А-Ж	АР-9	11
13	Схема заполнения оконных проемов. Фрагмент плана t=-40°С. Спецификация заполнения проемов. Деталь 1	АР-10	12
14	План полов. План кровли. Экспликация полов	АР-11	13
15	Ведомость перемычек. Спецификация перемычек	АР-12	14
16	Схемы сборных перегородок. Схема раскладки щитов утепления бункеров. Спецификация	АР-13	15
17	Фрагменты фасады 1,2. Фрагмент плана кровли. Спецификация. Разрез 6-6.	АР-14	16
18	Планы на отм. 0.000; 3.000 с расстановкой оборудования и мебели. Подводка коммуникации к оборудованию	АР-15	17
	Конструкции железобетонные		
19	Общие данные	КЖ-1,2	18,19
20	Схема расположения фундаментов между осями 3-16	КЖ-3	20
21	Спецификация к схеме расположения фундаментов. Сечения.	КЖ-4	21
22	Узлы I-VI	КЖ-5	22
23	Узлы VII-IX	КЖ-6	23
24	Фундаменты Фм1; Фм2; Фм12. Опалубка и армирование	КЖ-7	24
25	Фундаменты Фм3; Фм4. Опалубка и армирование	КЖ-8	25
26	Фундаменты Фм5; Фм6. Опалубка и армирование	КЖ-9	26
27	Фундаменты Фм7; Фм8. Опалубка и армирование	КЖ-10	27
28	Фундаменты Фм9; Фм10. Опалубка и армирование	КЖ-11	28
29	Фундаменты Фм11; Фм14; Фм13. Опалубка и армирование.	КЖ-12	29
30	Схема расположения элементов каркаса между осями 4-16	КЖ-13	30
31	Разрезы к схеме расположения элементов каркаса между осями 4-16	КЖ-14	31
32	Схема расположения элементов покрытия между осями 4÷11	КЖ-15	32
33	Схема расположения стеновых панелей по осям "А", "Ж", "4" и "11"	КЖ-16	33
34	Спецификация к схемам расположения стеновых панелей	КЖ-17	34
35	Схема расположения плит перекрытия между осями Б-7	КЖ-18	35
36	Схемы расположения плит перекрытия в осях 10-11 и плит покрытия в осях 15-16	КЖ-19	36
37	Схема расположения перегородок между осями 10-7; А-Г	КЖ-20	37
38	Схема расположения перегородок между осями В-А	КЖ-21	38
39	Схема расположения подземного хозяйства и фундаментов под оборудование. Сечения 1-1; 2-2	КЖ-22	39
40	Схема расположения подземного хозяйства и фундаментов под оборудование. Сечения 3-3÷10-10	КЖ-23	40
41	Элемент плана N1. Сечения 1-1÷7-7	КЖ-24	41
42	Элемент плана N2. Фундамент ФОМ-3 Сечения А-А÷К-К	КЖ-25	42
43	Схема расположения подземного хозяйства и фундаментов под оборудование. Элементы плана N3, N4. Сечения 11-11, 12-12	КЖ-26	43
44	Фундамент ФОМ2. Опалубка	КЖ-27	44
45	Фундаменты ФОМ6, ФОМ7, ФОМ8, ФОМ9 Опалубка и армирование	КЖ-28	45
46	Приямок ПР-1. Армирование	КЖ-29	46
47	Приямок ПР-4. Опалубка. Разрезы 1-1; 2-2	КЖ-30	47
48	Приямок ПР-4. Разрезы 3-3÷11-11	КЖ-31	48
49	Приямок ПР-4. Армирование	КЖ-32	49
50	Схема расположения элементов молниезащиты между осями 4-16	КЖ-33	50
51	Схема раскладки элементов фундаментов в осях 1-3	КЖ-34	51
52	Развертка фундаментов по оси 3. Сечения 1-1÷7-7	КЖ-35	52
53	Схемы расположения наружных и внутренних стеновых панелей 1 и 2-го этажей в осях 1-3	КЖ-36	53
54	Схема расположения парапетных стеновых панелей. Разрезы 1-1; 2-2	КЖ-37	54
55	Разрезы 3-3, 4-4. Спецификация	КЖ-38	55
56	Схемы расположения элементов перекрытия и покрытия в осях 1-3	КЖ-39	56
57	Схема расположения элементов лестницы по оси 1	КЖ-40	57
	Конструкции металлические		
58	Общие данные	КМ-1	58
59	Техническая спецификация	КМ-2	59
60	Ведомость металлоконструкции	КМ-3	60
61	Схемы расположения подвесных путей между осями 4-10 и 10-11	КМ-4	61
62	Схема расположения подвесных путей между осями 10-11. Сечения	КМ-5	62
63	Схемы расположения элементов фахверка и прогонов кровли между осями 12-16	КМ-6	63
64	Площадки на отм. 1.500; 3.200. Лестница 5 Лестница N6	КМ-7	64
65	Схема расположения элементов лестниц 1,2	КМ-8	65
66	Схема расположения элементов лестницы N4. Узел 18	КМ-9	66
67	Схема расположения расходных бункеров. Разрезы.	КМ-10	67
68	Площадки на отм. 2.500; 4.450. Схема расположения прогонов кровли между осями А-В у оси 11. Лестница N3. Лестница ЛМ1	КМ-11	68
69	Схема расположения площадок под циклон. Лестница ЛМ2	КМ-12	69
70	Узлы 1÷5	КМ-13	70
71	Узлы 6÷12, 20	КМ-14	71
72	Узлы 13÷17, 21	КМ-15	72
73	Узлы 22÷27	КМ-16	73
74	Узлы 28÷34	КМ-17	74
75	Узлы 35÷42	КМ-18	75
76	Узлы 43÷45	КМ-19	76

Альбом II

Ведомость основных комплектов рабочих чертежей

Обозначение	Наименование	Примечание
ТХ	Технологические решения	
АР	Архитектурные решения	
КЖ	Конструкции железобетонные	
КМ	Конструкции металлические	
ВК	Водопровод и канализация	
ОВ	Отопление, вентиляция, теплоснабжение	
ЭМ, ЭО	Электрооборудование и эле-	
	ктроосвещение	
СС	Устройства связи и сигна-	
	лизации	
А	Автоматизация санитар-	
	но-технических систем	

Ведомость рабочих чертежей основного комплекта АР

Лист	Наименование	Примечание
1	Общие данные	
2	План на отм. 0.000 в осях 4-16	
3	План на отм. 0.000, 3.300. Экспликация помещений	
4	Планы с сантехническими отверстиями на отм. 0.000,	
	3.300. Ведомость отделки помещений	
5	Планы венткамер N2,4. Фрагмент планов N1,2	
6	Планы венткамер N2 и N5. Фрагмент плана 1 $t_н$=-40°С	
7	Разрезы 1-1, 2-2, 3-3, 4-4	
8	Фасады Е-Б, 3-1, 1-3. Разрезы 1-1, 2-2. Ведомость	
	проемов ворот и дверей	
9	Фасады в осях 4-16, 16-4, А-Ж	
10	Схемы заполнения оконных проемов. Фрагмент плана	
	t=-40°. Спецификация заполнения проемов. Деталь 1	
11	План полов. План кровли. Экспликация полов	
12	Ведомость перемычек. Спецификация перемычек	
13	Схемы сборных перегородок. Схема раскладки и	
	щитов утепления бункеров. Спецификация	
14	Фрагменты фасада 1,2. Фрагмент плана кровли.	
	Спецификация. Разрез 6-6	
15	План на ▽0.000, 3.300 с расстановкой технологи-	
	ческого оборудования. Подводка коммуни-	
	каций к оборудованию	

Проект соответствует действующим нормам и правилам и обеспечивает безопасную эксплуатацию здания при соблюдении предусмотренных проектом мероприятий.

Главный инженер проекта /Гусев/

Ведомость ссылочных и прилагаемых документов

Обозначение	Наименование	Примечание
	Ссылочные документы	
ГОСТ 14624-84	Двери деревянные для произ-	
	водственных зданий	
ГОСТ 24698-81	Двери деревянные наружные	
	для жилых общественных зданий	
ГОСТ 6629-74	Двери деревянные внутренние	
	для жилых и общественных зданий	
2.435-6 в 1,2	Противопожарные двери	
1.435.9-17 в 1,4	Ворота распашные	
ГОСТ 12506-81	Окна деревянные для произ-	
	водственных зданий	
ГОСТ 11214-78	Окна и балконные двери деревянные	
	для жилых и общественных зданий	
ГОСТ 16289-80	Окна и балконные двери деревянные	
	с тройным остеклением для жи-	
	лых и общественных зданий	
ГОСТ 17280-79	Доски подоконные деревянные	
2.436-17 в 1	Узлы окон с деревянными пере	
	плетами по ГОСТ 12506-81	
2.236-2 в 1	Детали примыкания оконных	
	и дверных блоков в общественных зданиях	
ГОСТ 22415-77	Шкафы деревянные для хранения	
	одежды в санитарно-бытовых помещениях	
ГОСТ 16233-77*	Листы асбестоцементные волнистые	
	унифицированного профиля	
1.431-10 в 3	Металлические сборные перегородки	
1.038.1-1 в 1	Перемычки железобетонные	
2.460-5 в 1	Архитектурные детали утеплен-	
	ных покрытий одноэтажных про-	
	мышленных зданий	
2.260-1 в 4	Детали покрытий обществ-	
	енных зданий	
2.460-13	Архитектурные детали одноэтаж-	
	ных неотапливаемых зданий про-	
	мышленных предприятий с покры-	
	тием из крупноразмерных асбесто-	
	цементноволнистых листов	
1.431-6	Кирпичные перегородки для одно	
	этажных и многоэтажных произ-	
	водственных зданий	
	Прилагаемые документы	
АР. ВМ	Ведомость потребности	
	в материалах	Альбом VII
АР. СО	Спецификация оборудования	Альбом VI

Ведомость спецификаций

Лист	Наименование	Примечание
13	Спецификация перемычек	
11	Спецификация заполнения проемов	
15	Спецификация асбестоцементных листов и эле-	
	ментов крепления	
14	Спецификация элементов сборных перегородок	

Таблица толщин стеновых панелей, кирпичных наружных стен и утеплителей

Наименование помещения	Материал ограждения	Толщина в мм (tр min град /30 на норм. влажн.)		
		от -20 до -25	от -30 до -32	от -40 до -41
Производственные помещения	Керамзитобетонные стеновые панели γ = 1000 кгс/м³	200	250	300
	Кирпичные стены КР75/1650/15 ГОСТ 530-80	380	380	510
	Утеплитель покрытия пенобетон γ = 400 кгс/м³	80	110	140
Административно-бытовые помещения	Керамзитобетонные стеновые панели γ = 1000 кгс/м³	350	350	400
	Утеплитель покрытия пенобетон γ = 400 кгс/м³	110	160	200
Воздухозаборные камеры. Входные тамбура	Утеплитель стен жесткие минераловатные плиты на синтетическом связующем γ = 300 кгс/м³	80	100	120

Общие указания

1. Типовой проект разработан в соответствии с планом типового проектирования и на основании задания утвержденного МЖКХ РСФСР.
2. Здание II степени огнестойкости. Класс ответственности здания II.
3. За условную отметку 0.000 принята отметка чистого пола производственного корпуса, что соответствует абсолютной отм. [ ].
4. Наружные стеновые панели приняты керамзитобетонные (см. таблицу на данном листе).
5. Кирпичные вставки наружных стен и перегородки выполнять из керамического кирпича КР75/1650/15 ГОСТ 530-80 на растворе М25.
6. Горизонтальную гидроизоляцию стен устраивать на ▽-0.055 из цементно-песчаного раствора состава 1:2.
7. По периметру здания выполнить асфальтовую отмостку по щебеночному основанию шириной 1000 мм.
8. Кирпичные вставки наружных стен оштукатурить и окрасить фасадной краской под цвет панелей.
9. Все столярные изделия окрасить масляной краской в 2 раза.

Основные строительные показатели

NN п.п.	Наименование	Общая площадь м²	Площадь застройки м²	Строительный объем м³
1	Производственный корпус	1717.12	1548.8	10062.0
2	Сушильное отделение	432.0	438.4	3398.0
3	Административно-бытовые помещения	564.6	317.8	1877.0

22951-02

Привязан:

Инв. N

ГИП	Гусев	
Н.контр.	Пушкарев	
Нач.отд.	Данков	
ГАП	Пушкарев	
Арх.	Бубнова	

409-15-100.87-АР

Производственная база ремонтно-строительного участка

Главный корпус

Стадия	Лист	Листов
Р	1	

Общие данные

ГИПРОКОММУНСТРОЙ г. Москва

Инв. N подл. | Подпись и дата | Взам. инв. N

Альбом II

План на отм. 0.000

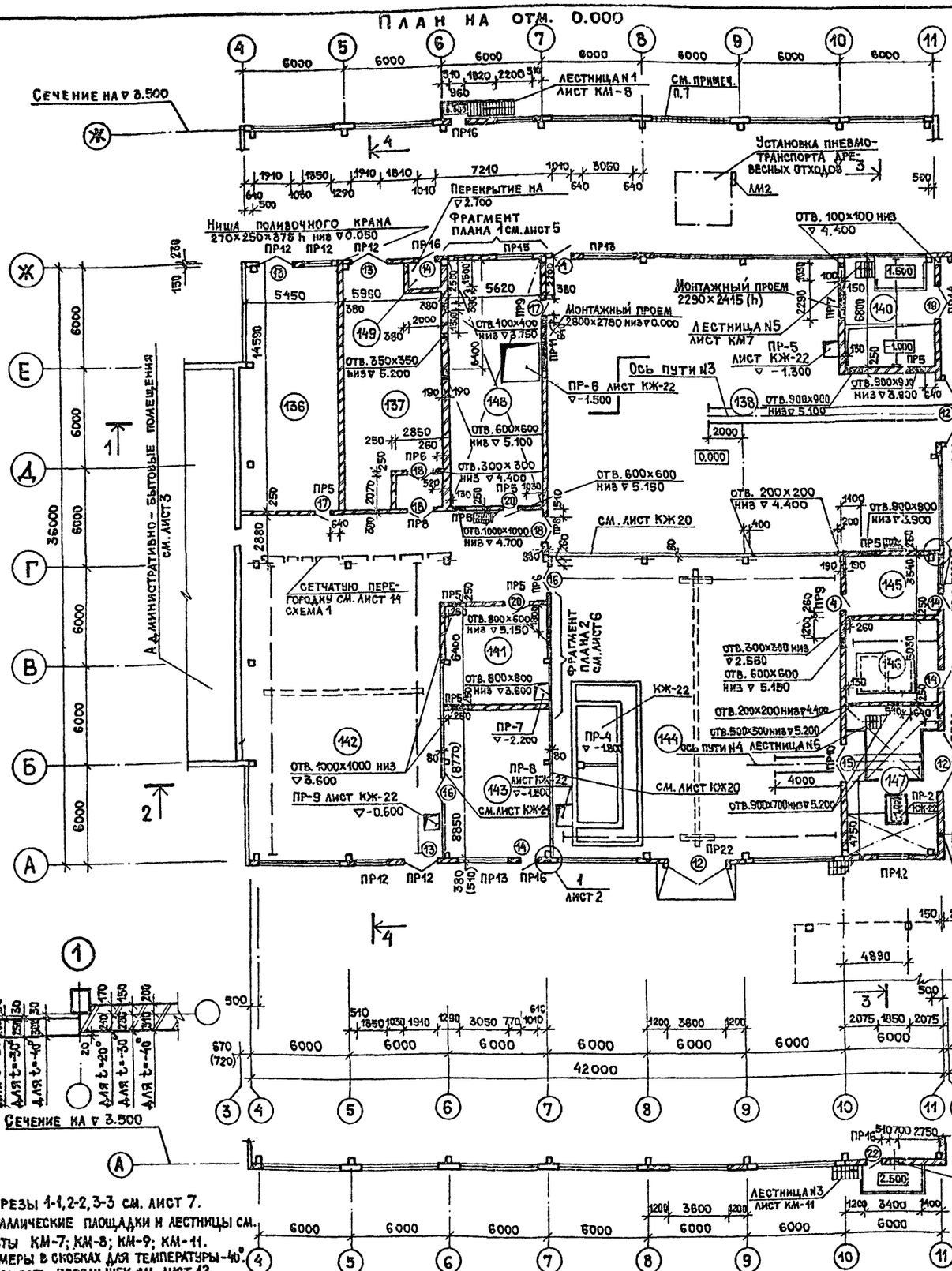

Экспликация помещений

Номер по плану	Наименование	Площадь м²	Категория производства по взрывной взрыво-пожарной и пожарной опасности
136	Материальный склад	79.8	Б
137	Краскоприготовительное отделение	84.5	А
138	Отделение деревообработки	376.5	Б
139	Сушильное отделение	432.0	Б
140	Участок антисептирования	40.0	Б
141	Венткамера N3	39.4	Д
142	Отделение сантехзаготовок	284.5	Д
143	Кузнечно-термический участок	55.0	Г
144	Отделение железобетонных изделий	324.0	Д
145	Сварочный участок	19.5	Г
146	Известегасильный участок	27.5	Д
147	Бетоносмесительный участок	52.5	Д
148	Венткамера N1	77.5	Д
149	Помещение автомат пожаротушения	3.0	Д
150	Узел управления	31.1	Д

1. Разрезы 1-1, 2-2, 3-3 см. лист 7.
2. Металлические площадки и лестницы см. листы КМ-7; КМ-8; КМ-9; КМ-11.
3. Размеры в скобках для температуры -40°.
4. Ведомость перемычек см. лист 12.
5. Ведомость проемов ворот и дверей см. лист 8.
6. Привязки под площадку для систем вентиляции уточнить при привязке проекта.
7. Оконный проем в осях 8-9 по оси Ж выполнить из стеклоблоков.

Согласовано: Группа ТХ Удовичук; Группа ОВ Опарина; Группа ВК Пушкина; Группа ТХ Шипилова

Инв. № подл. | Подп. и дата | Взам. инв. № | Инв. № дубл. | Подп. и дата

ГИП	Гусев	
Н. контр.	Пушкарев	
Нач. отд.	Данков	
Гл. конст.	Харламов	
ГАП	Пушкарев	
Архит.	Бубнова	

Привязан:

Инв. №

22951-02

409-15-100.87 – АР

Производственная база ремонтно-строительного участка

Главный корпус

Стадия	Лист	Листов
Р	2	

План на отм. 0.000 в осях 4-16

Гипрокоммунстрой г. Москва

Альбом II

План на отм. 0.000

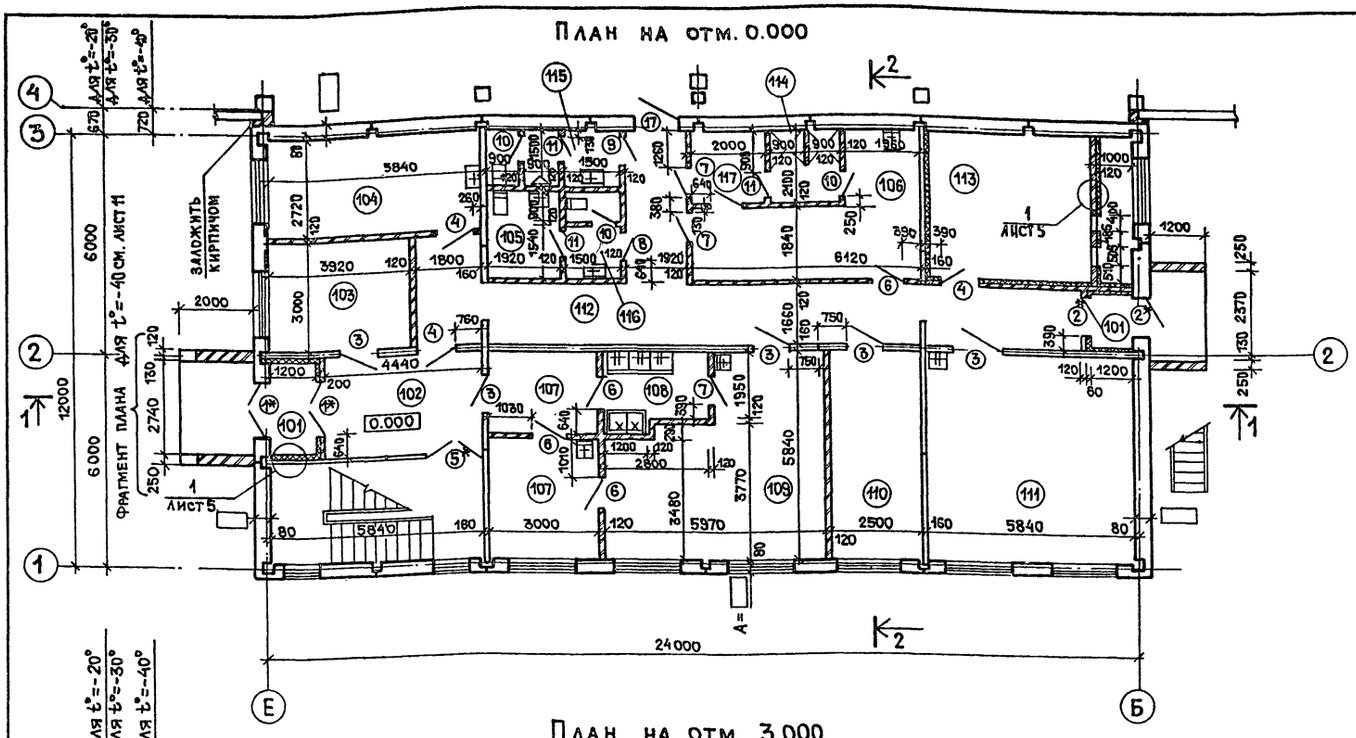

План на отм. 3.000

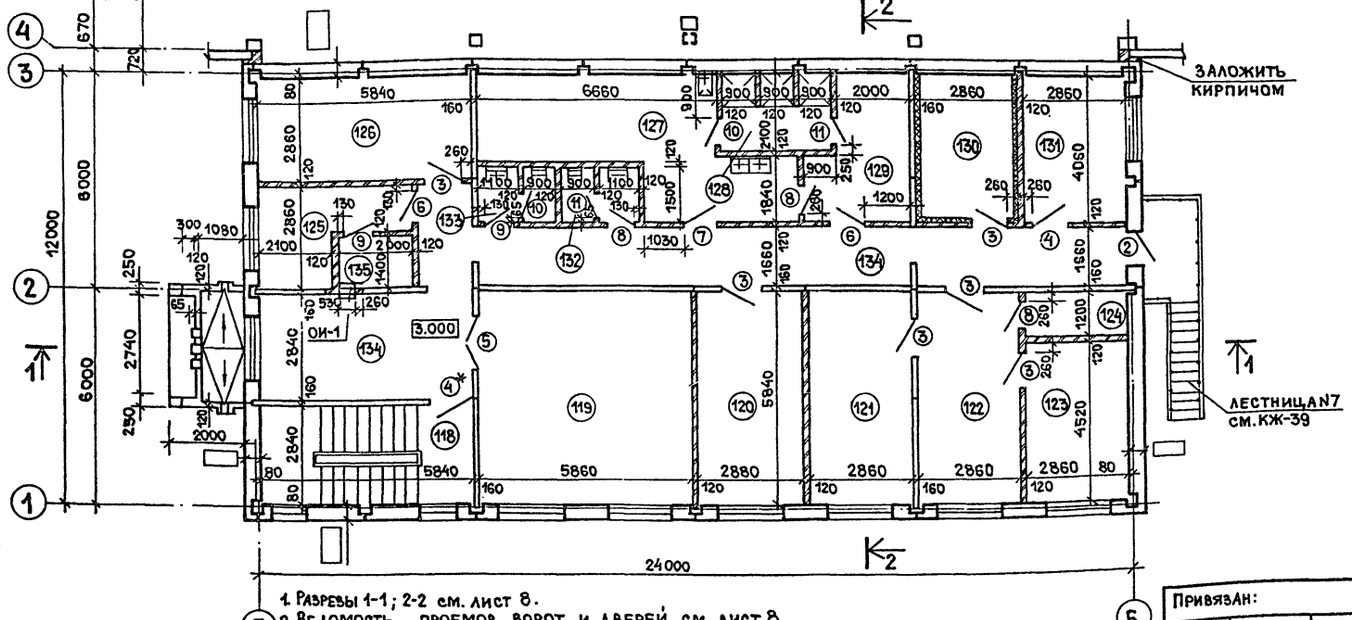

1. Разрезы 1-1; 2-2 см. лист 8.
2. Ведомость проемов ворот и дверей см. лист 8.
3. Спецификацию заполнения проемов см. лист 10.
4. Металлическую лестницу см. листы марки КЖ-39.
5. Дверные блоки, обозначенные индексом *, оборудовать дверными закрывателями и уплотняющими прокладками по ГОСТ 10174-72.

Экспликация помещений

Номер по проекту	Наименование	Площадь м²	Категория производства по взрывной и взрыво-, пожарной безопасности
101	Тамбур	4.46	
102	Вестибюль	12.61	
103	Пункт сторожевой охраны	11.76	
104	Медицинский пункт	15.88	
105	Комната личной гигиены	4.92	
106	Ж. гардероб для всех видов одежды на 12 человек	15.61	
107	Подсобное помещение	17.16	
108	Моечная посуды	5.81	
109	Зал буфета на 12 мест	28.40	
110	Комната мастеров нормировщика и кладовщика	14.60	
111	Лаборатория	34.10	Д
112	Коридор	40.98	
113	Венткамера N5	23.22	
114	Душевые	4.03	
115	М. санузел	4.95	
116	Ж. санузел	3.66	
117	Ж. гардероб спец. одежды на 4 человека	4.20	
118	Лестница		
119	Красный уголок	34.22	
120	Комната, общественных организаций	16.81	
121	Кабинет начальника участка	16.70	
122	Секретарь	16.70	
123	Кабинет гл. инженера	12.92	
124	Архив	3.43	
125	Бухгалтерия	8.85	
126	Кабинет по технике безопасности	16.70	
127	М. гардероб для всех видов одежды на 33 чел.	23.97	
128	Душевые	6.17	
129	М. гардероб спец. одежды на 7 человек	9.77	
130	Венткамера	11.61	
131	Комната технолога и механика	11.61	
132	М. сан. узел	3.00	
133	Ж. сан. узел	3.00	
134	Коридор	50.75	
135	Касса	2.80	

22951-02

Согласовано: Группа ВК Пушкина; Группа ОВ Опарина

Инв. N подл. | Подп. и дата | Взам. инв. N

Привязан:

Инв. N

ГИП	Гусев	
Н. контр.	Пушкарев	
Нач. отд.	Данков	
ГАП	Пушкарев	

409-15-100.87 – АР

Производственная база ремонтно-строительного участка

Главный корпус

Стадия	Лист	Листов
Р	3	

Планы на ▽0.000; 3.000. Экспликация помещений

Гипрокоммунстрой г. Москва

Альбом III

План на отм. 0.000

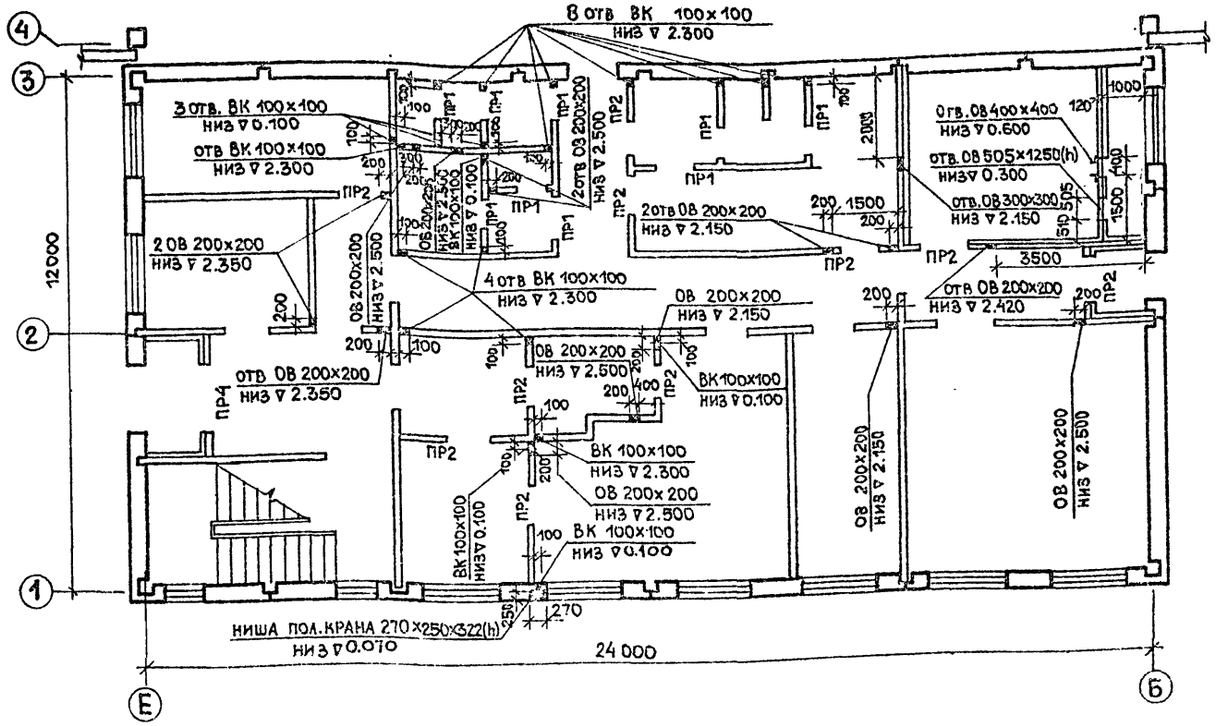

План на отм. 3.000

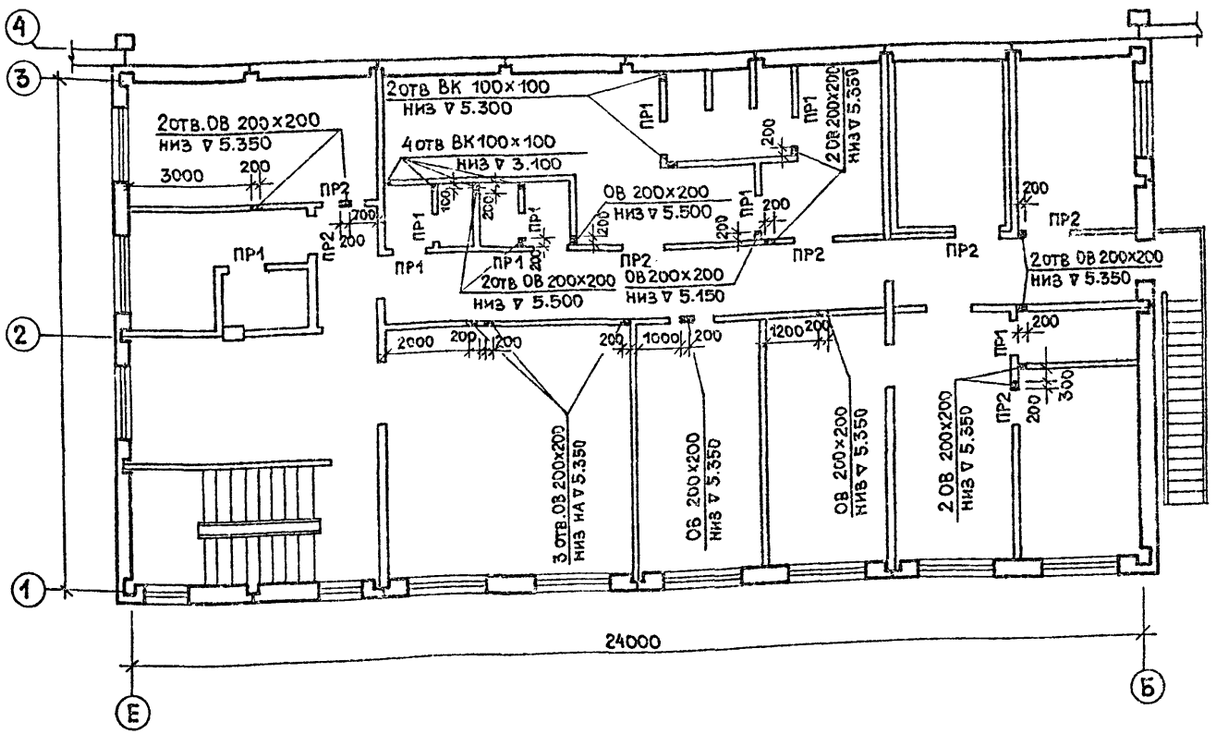

Ведомость отделки помещений

Наименование или номер помещения	Потолок		Стены или перегородки		Низ стен или перегородок (панель)			Колонна		Примечание
	Площадь	Вид отделки	Площадь	Вид отделки	Площадь	Вид отделки	Высота, мм	Площадь	Вид отделки	
Производственные помещения										
136÷138; 140; 142÷147; 150; 149		Затирка водоэмульсионная окраска		Затирка водоэмульсионная окраска	—	—	—		Водоэмульсионная окраска	простая
139; 141; 148; 151		Затирка водоэмульсионная окраска		Затирка кремнеорганическая эмаль	—	—	—		Водоэмульсионная окраска	простая
Административно-бытовые помещения										
102; 107; 109; 111; 112; 118; 134; 104; 127; 129; 103; 110; 131; 135; 119÷126		Шпаклевка клеевая окраска		Штукатурка кирпичных, шпаклевка бетонных поверхностей водоэмульсионная окраска				—	—	улучшенная
105; 108; 115÷116; 132; 133		Шпаклевка водоэмульсионная окраска		Штукатурка кирпичных, шпаклевка бетонных поверхностей водоэмульсионная окраска		глазурованная плитка	1500	—	—	простая
114; 128		Шпаклевка масляная окраска		Штукатурка масляная окраска		глазурованная плитка	1500	—	—	простая
101		Шпаклевка силикатная окраска		Штукатурка силикатная окраска	—	—	—	—	—	улучшенная
113; 130		Силикатная окраска		Силикатная окраска	—	—	—	—	—	простая

Ведомость перемычек и спецификацию перемычек см. лист 12.

22951-02

ГИП	Гусев		409-15-100.87 — АР
Н.контр.	Пушкарев		Производственная база ремонтно-строительного участка
Нач.отд.	Данков		Главный корпус — Стадия: Р; Лист: 4; Листов:
ГАП	Пушкарев		Планы с сантехническими отверстиями на ▽0.000, 3.000. Ведомость отделки помещений — Гипрокоммунстрой г. Москва
Техник	Голыгин		

Привязан:

Инв.№

Согласовано: Группа ОВ Опарина; Группа ВК Пушкина

Инв.№ подл. | Подп. и дата | Взам. инв.№

Альбом II

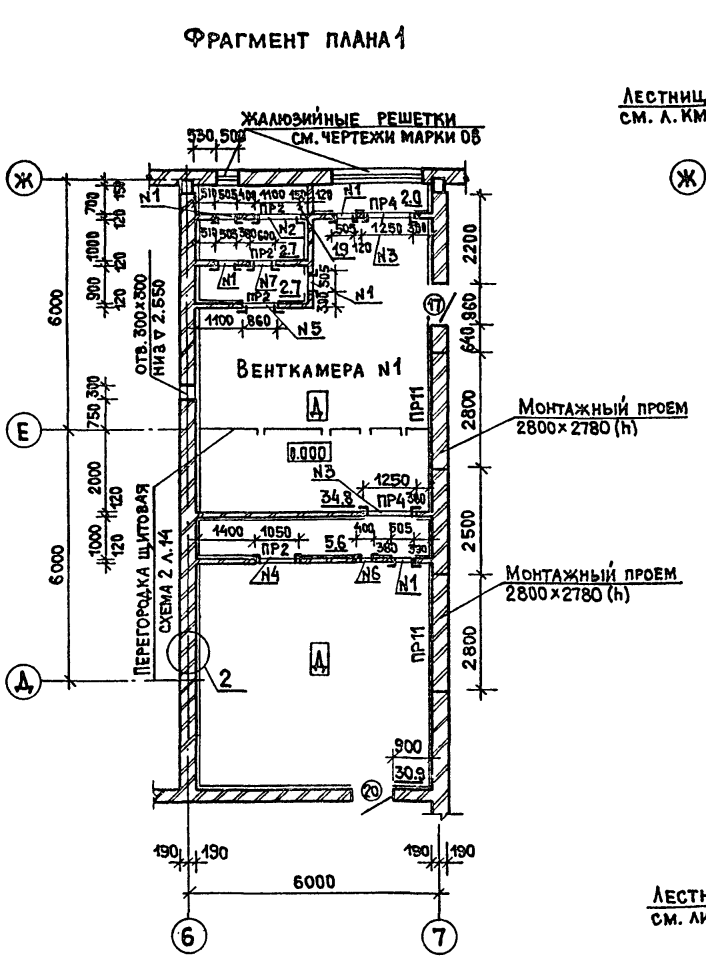
Фрагмент плана 1

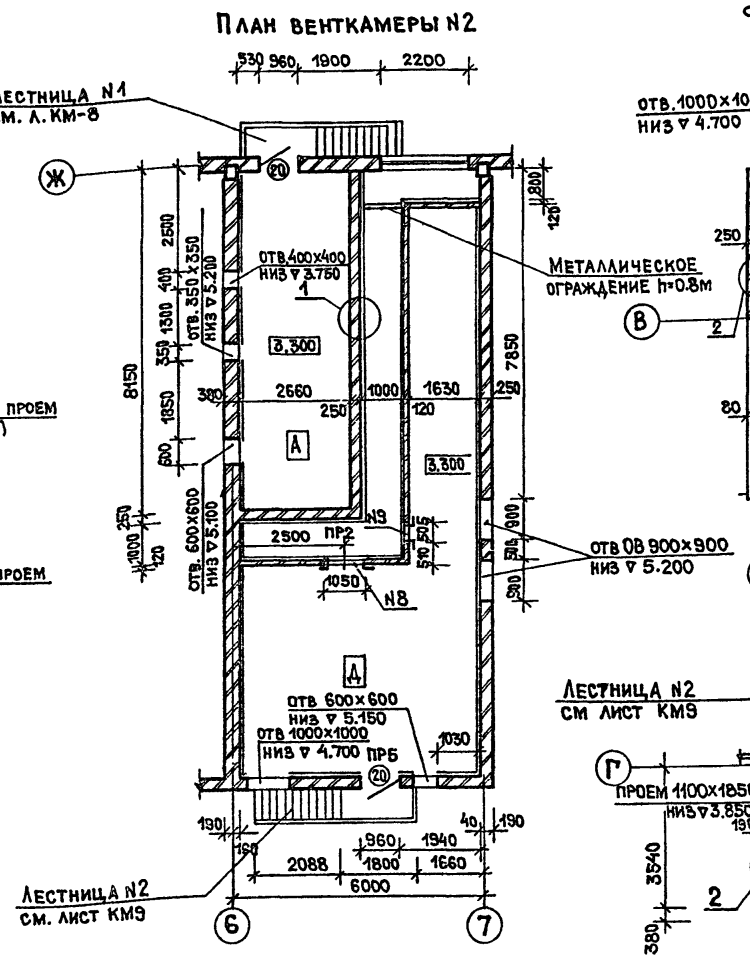
План венткамеры N2

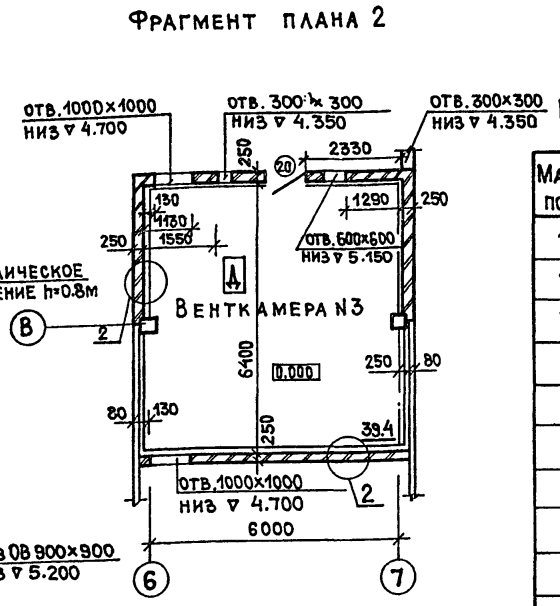
Фрагмент плана 2

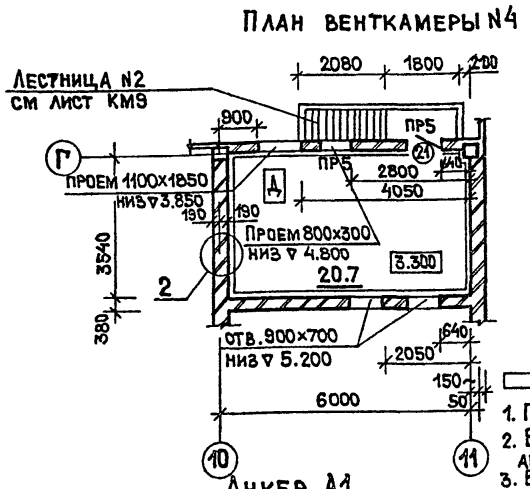
План венткамеры N4

Ведомость проемов в перегородках венткамер

Марка поз.	Размер в кладке мм	Отметка низа
1	505×1255	0.300
2	1100×700	0.300
3	1250×600	2.300
4	1050×1553	0.234
5	860×575	0.400
6	400×400	0.200
7	600×600	0.300
8	1050×1553	3.491
9	505×1255	3.600

1. Проемы в венткамерах по периметру обрамить ∠50×5.
2. Внутреннюю кладку кирпичных перегородок венткамер армировать 2 стержнями ф6А I через 5 рядов кладки по высоте.
3. Ведомость перемычек см. лист 12.
4. Монтажные проемы заложить кирпичом без перевязки швов в конце проемов.
5. Поз. 1 и 9 – проемы под герметические двери, устанавливать по чертежам ОВ.
6. Ведомость проемов ворот и дверей см. лист 8.

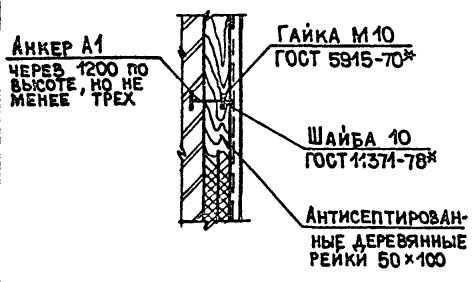

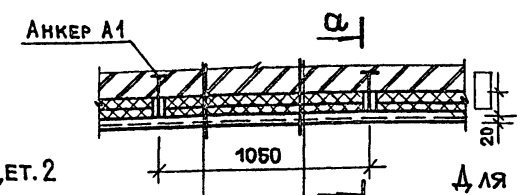

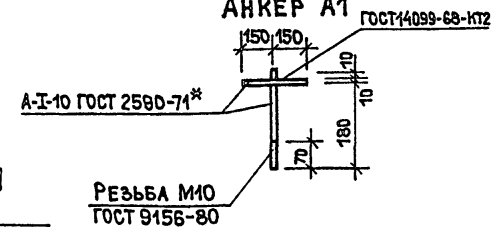
Анкер А1

Для дет. 2

кирпичная кладка
жесткие минераловатные плиты на синтетическом связующем γ=300 кгс/м³ – 50
перфорированные асбестоцем. листы / крепить шурупами к деревянным рейка

Для дет. 1

кирпичная кладка
жесткие минераловатные плиты на синтетическом связующем γ=300 кгс/м³
штукатурка по сетке
окраска силикатной краской

22951-02

ГИП	Гусев	
Н.контр.	Пушкарев	
Нач.отд.	Данков	
ГАП	Пушкарев	

409-15-100.87-АР

Производственная база ремонтно-строительного участка

Стадия	Лист	Листов
Р	5	

Планы венткамер 2,4. Фрагменты планов N 1,2

Гипрокоммунстрой г. Москва

Привязан:

Инв. N

Согласовано: Группа ОВ Опарина

Инв. N подл. | Подп. и дата | Взам. инв. N

Формат А2

Альбом II

Фрагмент плана 1

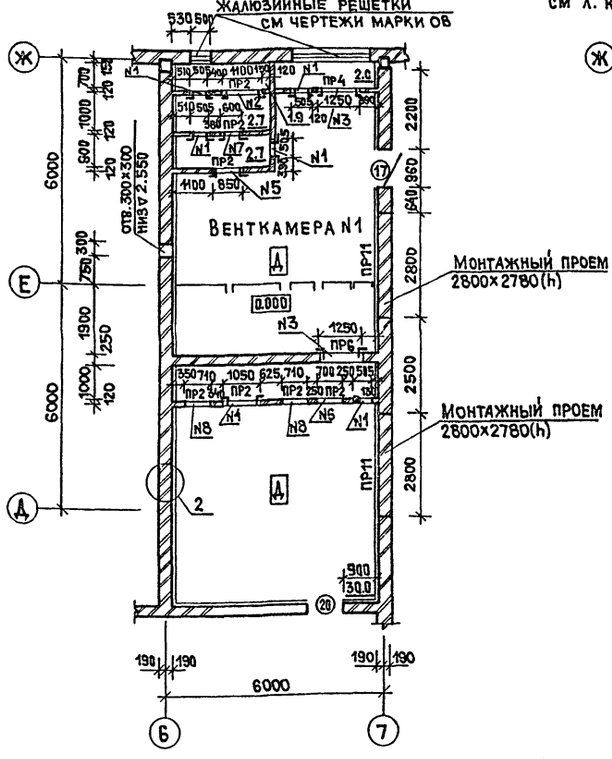

План венткамеры N2

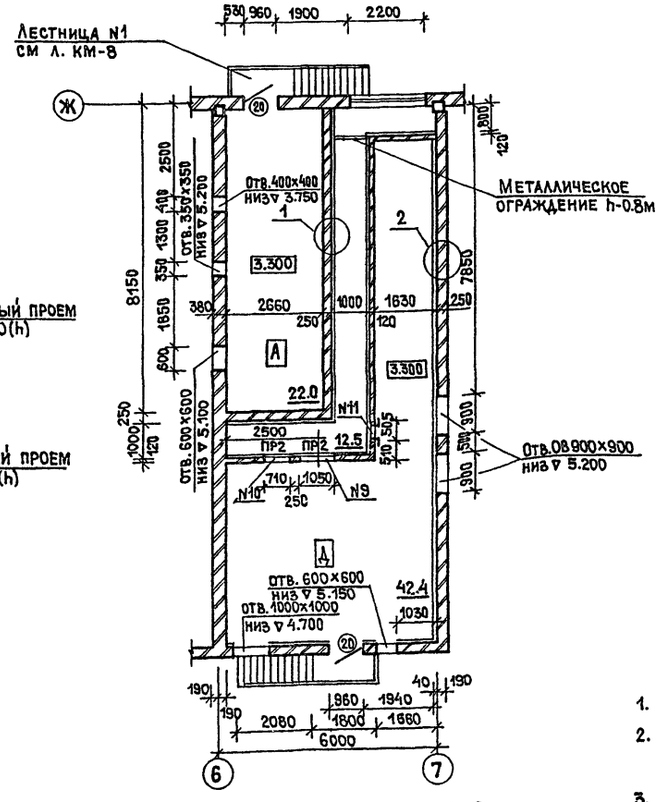

Венткамера N5

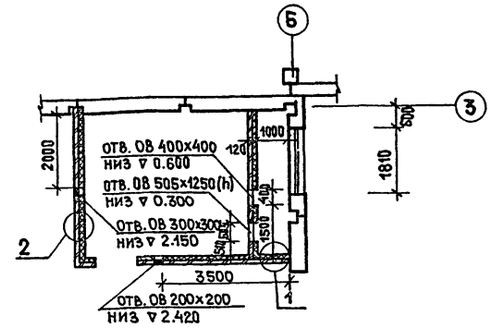

Ведомость проемов в перегородках венткамер

Марка поз.	Размер в кладке мм	Отметка низа
1	505×1255	0.300
2	1100×700	0.300
3	1250×600	2.300
4	1050×1553	0.234
5	860×575	0.400
6	700×1050	0.119

Ведомость проемов в перегородках венткамер

Марка поз.	Размер в кладке мм	Отметка низа
7	600×600	0.300
8	700×535	0.392
9	1050×1553	4.910
10	710×420	3.649
11	505×1255	3.600

1. Проемы в венткамерах по периметру обрамить уголком L50×5.
2. Внутреннюю кладку кирпичных перегородок венткамер армировать 2 стержнями ф6А-I через 5 рядов кладки по высоте.
3. Ведомость перемычек см. лист 12.
4. Монтажные проемы заложить кирпичом без перевязки швов в конце проемов.
5. Поз.5 в ведомости - проемы под герметические двери устанавливаемые по чертежам ОВ.
6. Ведомость проемов ворот и дверей см. лист 8.

Согласовано: Группа ОВ Опарина

Инв.№подл. | Подп. и дата | Взам.инв.№

22951-02

ГИП	Гусев	
Н.контр.	Пушкарев	
Нач.отд.	Данков	
ГАП	Пушкарев	

409-15-100.87 – АР

Производственная база ремонтно-строительного участка

Главный корпус

Стадия	Лист	Листов
Р	6	

Планы венткамер N2 и N5. Фрагмент плана 1 $t_н$=-40°С

Гипрокоммунстрой г. Москва

Привязан:

Инв.N

Разрез 1-1

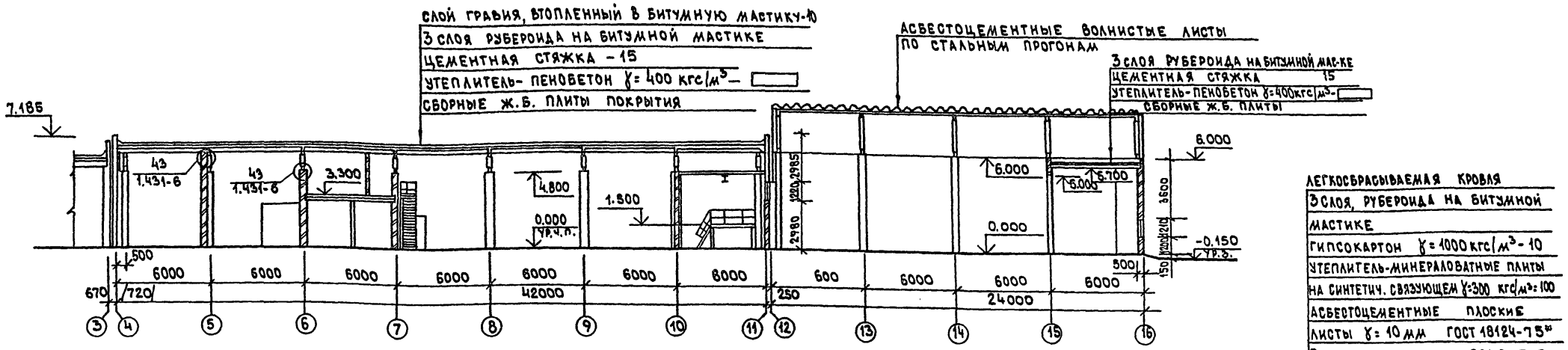

легкосбрасываемая кровля
3 слоя, рубероида на битумной мастике
гипсокартон γ = 1000 кгс/м³ - 10
утеплитель-минераловатные плиты на синтетич. связующем γ=300 кгс/м³ - 100
асбестоцементные плоские листы γ = 10 мм ГОСТ 18124-75*
сборные ж.б. плиты покрытия

Разрез 2-2

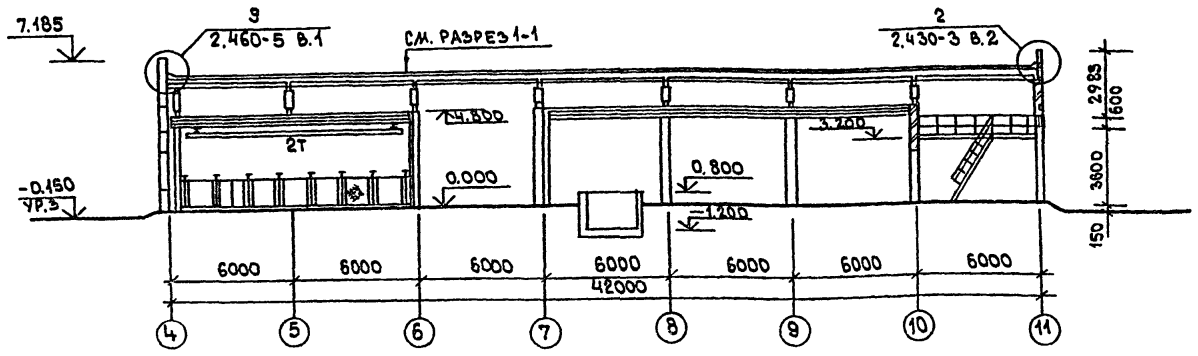

Разрез 4-4

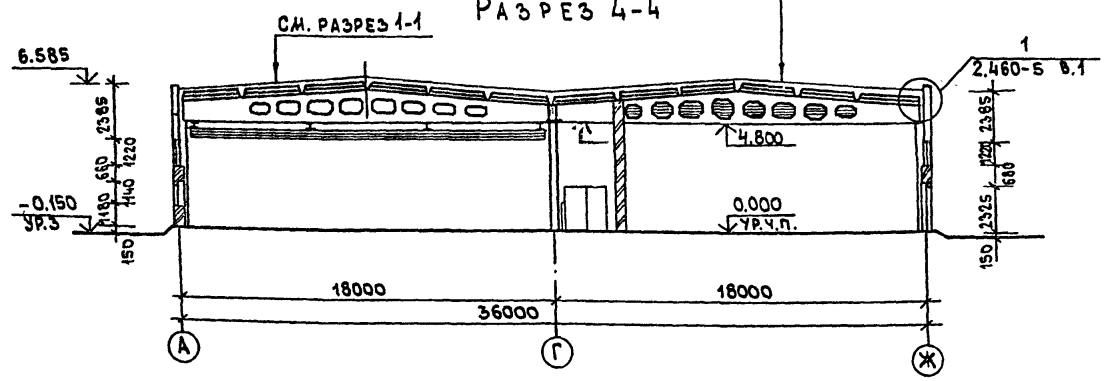

Разрез 3-3

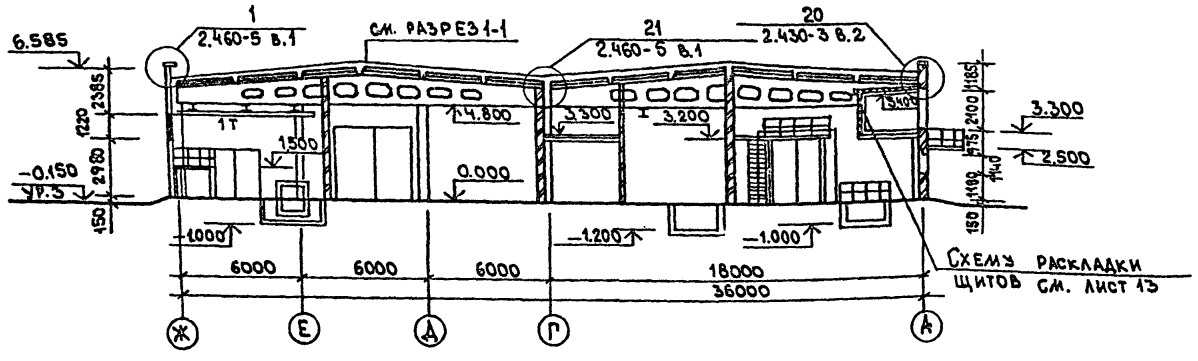

1. Проемы в балках по осям 6,7 и 8 в осях Г-Ж, а также зазоры между балками и плитами покрытия тщательно заделать кирпичом толщиной 120 мм, оштукатурить с двух сторон, не допуская образования щелей.
2. Разрезы замаркированы на листе 2.
3. Зазоры между плитами перекрытия и кирпичной перегородкой, балкой и кирпичной перегородкой у оси 6, по оси 5 и между осями 5,6 у оси Г зачеканить цементно-песчаным раствором толщиной не менее 80 мм.

Инв. № подл. | Подпись и дата | Взам. инв. №

ГИП	Гусев		
Н. контр.	Пушкарев		
Нач. отд.	Данков		
ГАП	Пушкарев		
Ст. арх.	Галактионова		

Привязан:

Инв. №

22951-02

409-15-100.87-АР

Производственная база ремонтно-строительного участка

Главный корпус

Стадия	Лист	Листов
Р	7	

Разрезы 1-1; 2-2; 3-3; 4-4

ГИПРОКОММУНСТРОЙ г. Москва

Копировал

Формат А3

Альбом III

Фасад К-Д

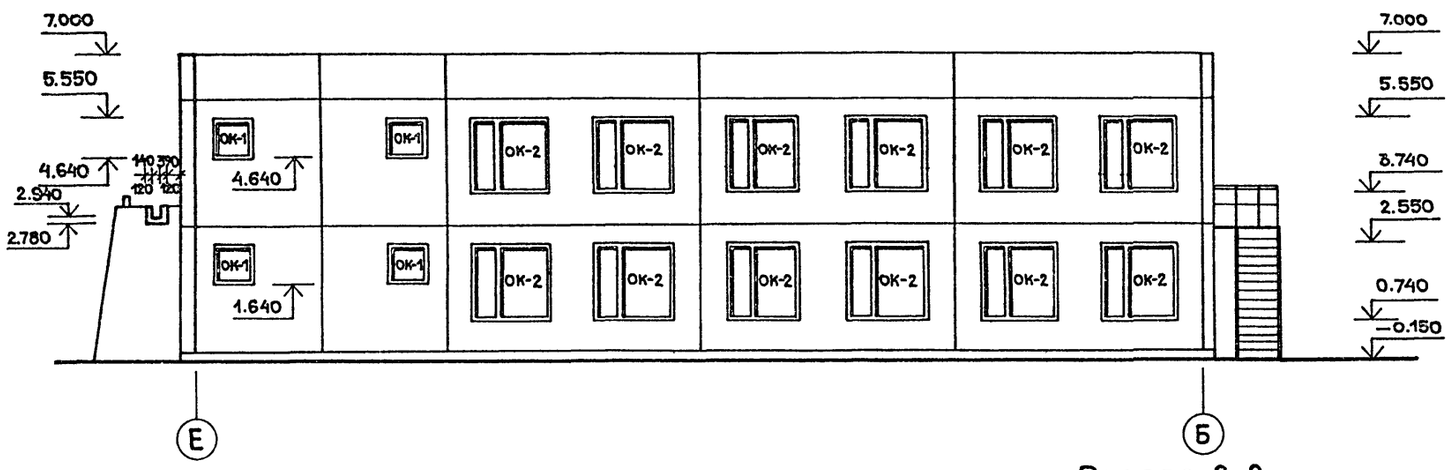

Фасад 3-1

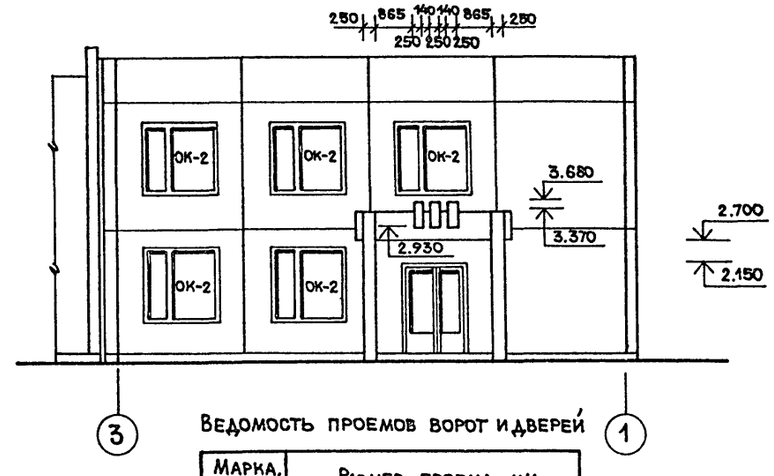

Фасад 1-3

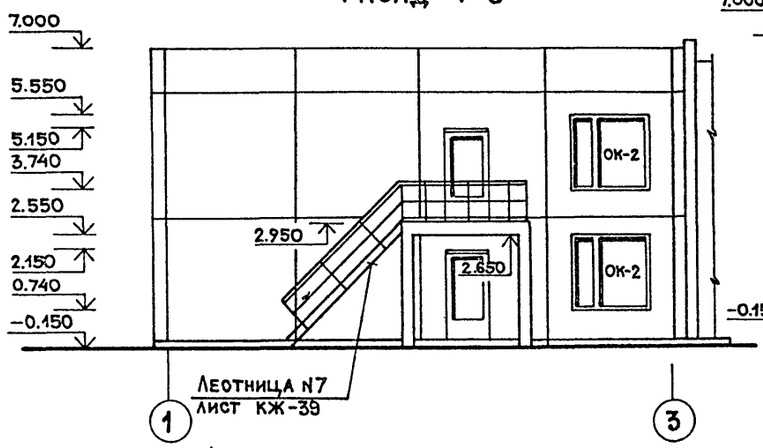

Разрез 2-2

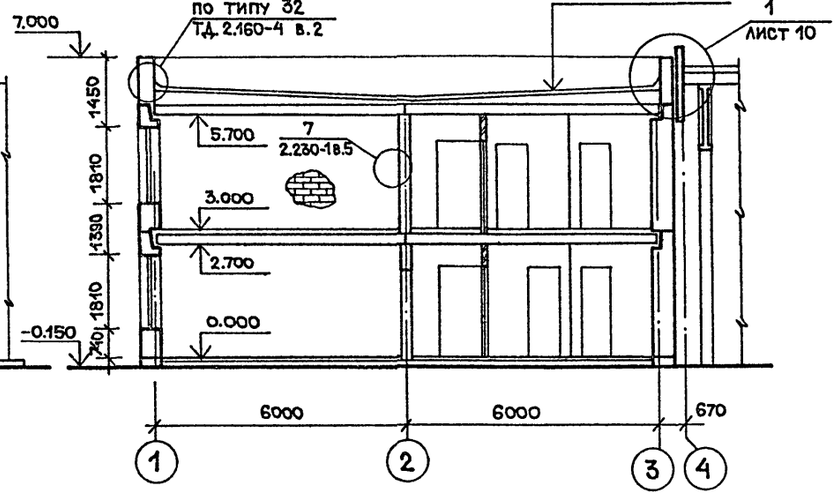

Разрез 1-1

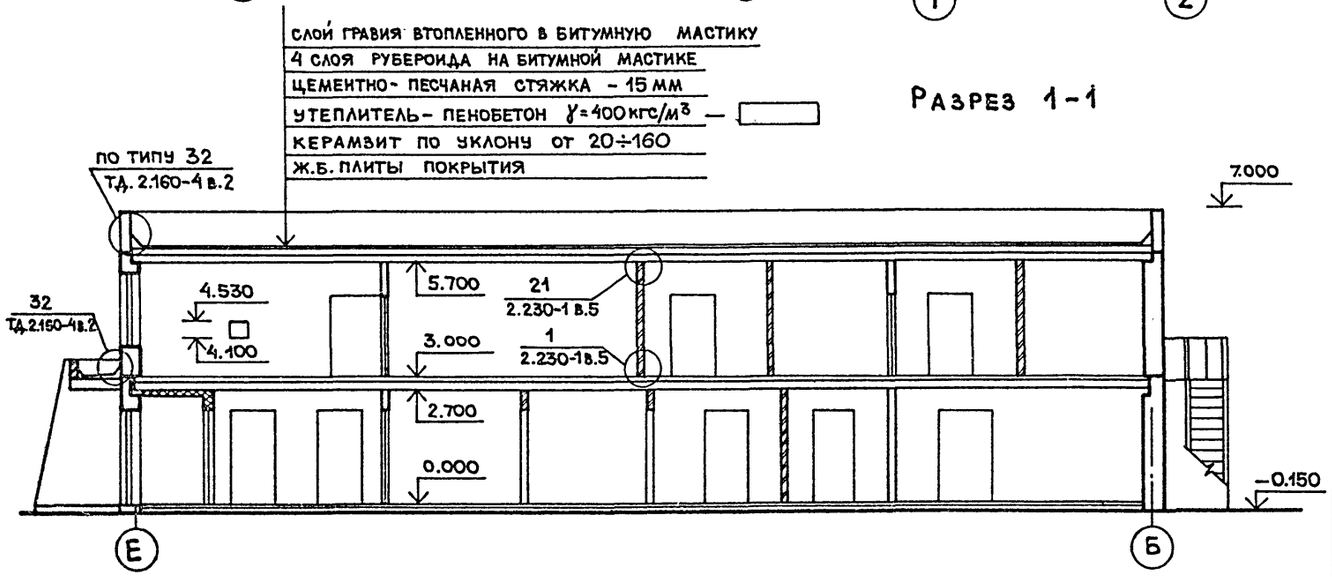

Ведомость проемов ворот и дверей

Марка, поз.	Размер проема, мм
1	1510×2100
2	1010×2100
3	1010×2100
4	1010×2100
5	1310×2100
6	910×2100
7	910×2100
8	810×2100
9	810×2100
10	710×2100
11	710×2100
12	3600×3600
13	1910×2400
14	1010×2400
15	1910×2100
16	1510×2400
17	960×2050
18	1690×2050
19	2290×2415
20	960×2050
21	960×1500
22	910×1570

1. Разрезы замаркированы на листе 4.
2. Схему заполнения оконных проемов см. лист 10.

22951-02

ГИП	Гусев	
Н.контр.	Пушкарев	
Нач.отд.	Данков	
ГАП	Пушкарев	

409-15-100.87 – АР

Производственная база ремонтно-строительного участка

Главный корпус.

Стадия	Лист	Листов
Р	8	

Фасады Е-Б; 3-1; 1-3. Разрезы 1-1, 2-2. Ведомость проемов ворот и дверей

ГИПРОКОММУНСТРОЙ г. Москва

Привязан:

Инв.N

Инв.N подл. | Подп. и дата | Взам. инв.N

Альбом II

Фасад 4-16

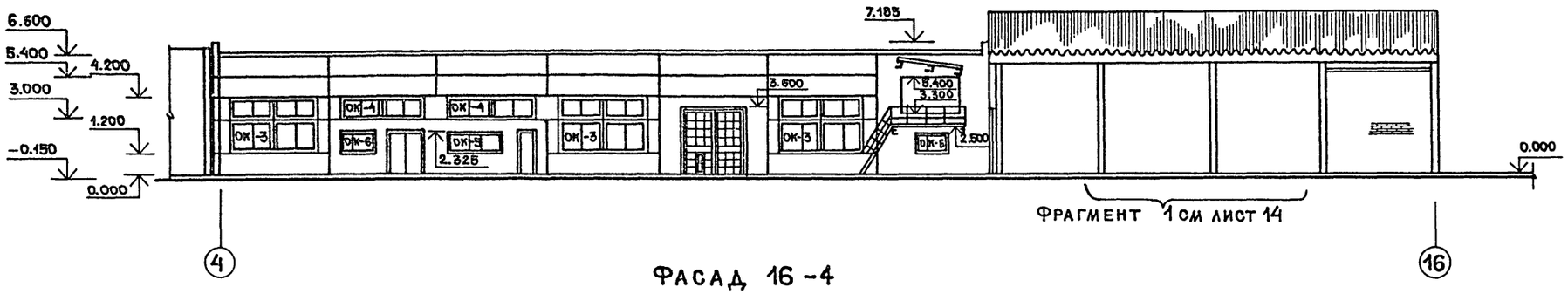

Фасад 16-4

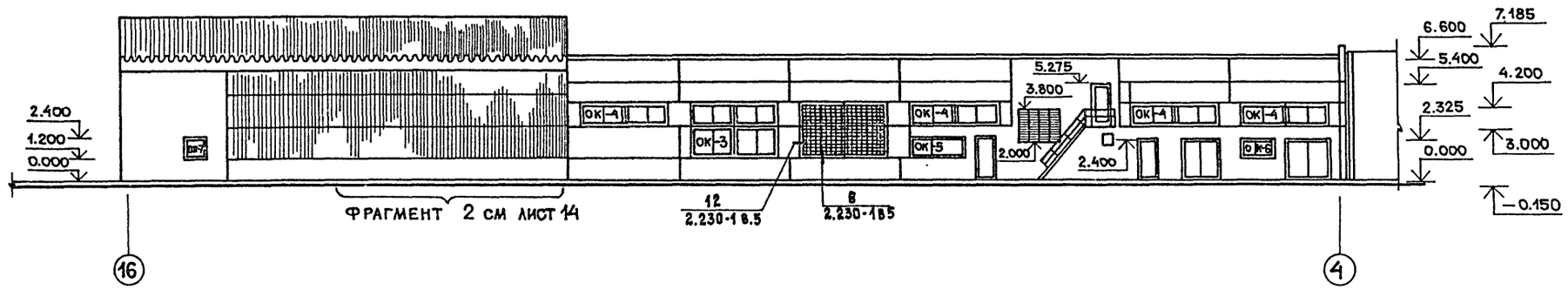

Фасад Г-Л

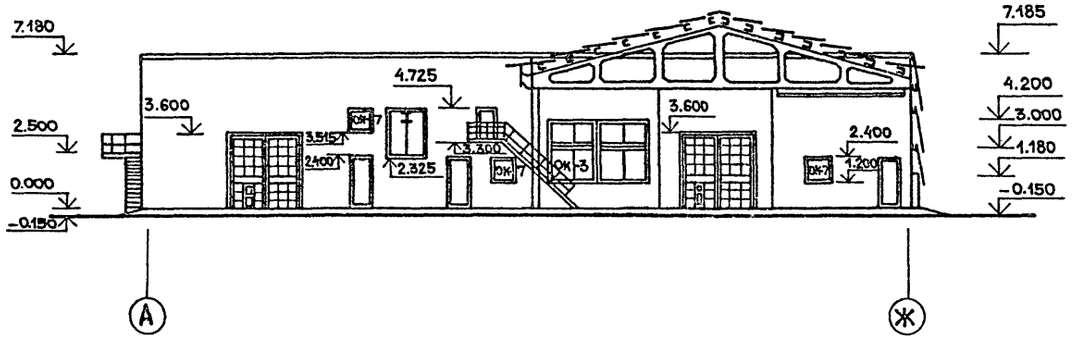

1. Схемы элементов заполнения оконных проемов см. лист-10.
2. Спецификацию на жалюзийные решетки см. листы ОВ.

Инв.№ подл. | Подп. и дата | Взам.инв.№

22.951-02

ГИП	Гусев		409-15-100.87-АР		
Н.контр.	Пушкарев		Производственная база ремонтно-строительного участка		
Нач.отд.	Данков		Главный корпус	Стадия	Лист	Листов
ГАП	Пушкарев			Р	9	
Ст.арх.	Галактионова		Фасады в осях 4-16, 16-4, А-Ж	Гипрокоммунстрой г. Москва		

Привязан:

Инв.№

Альбом III

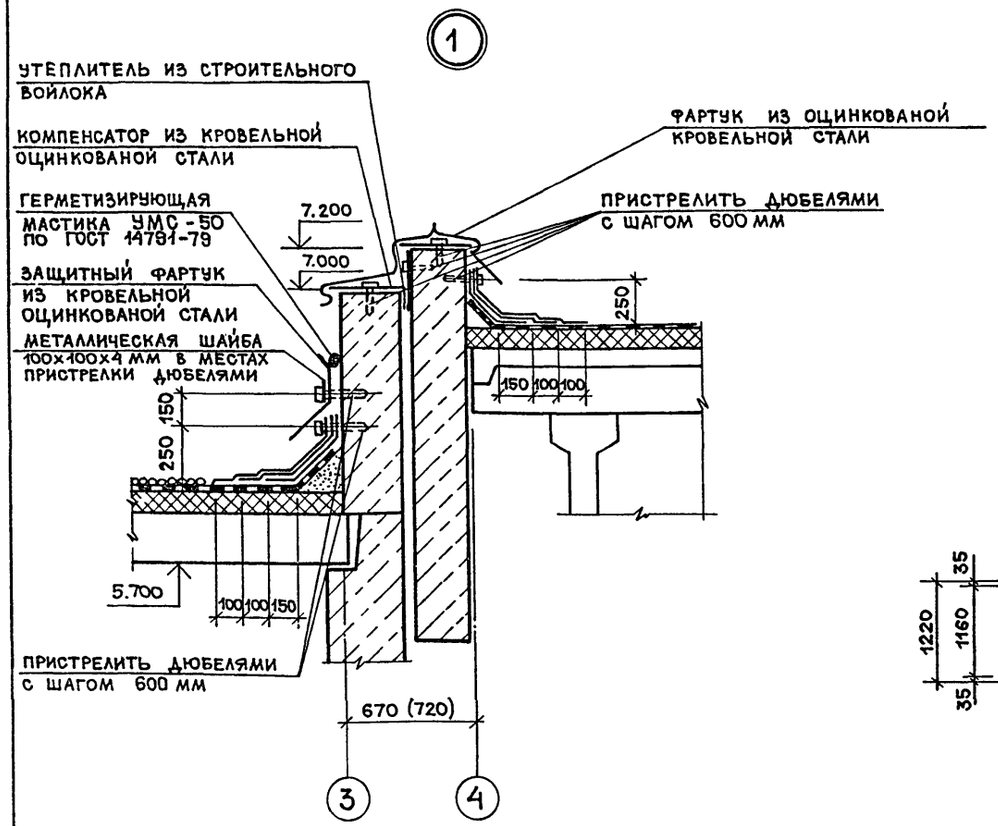

Фрагмент плана для t°=-40°С

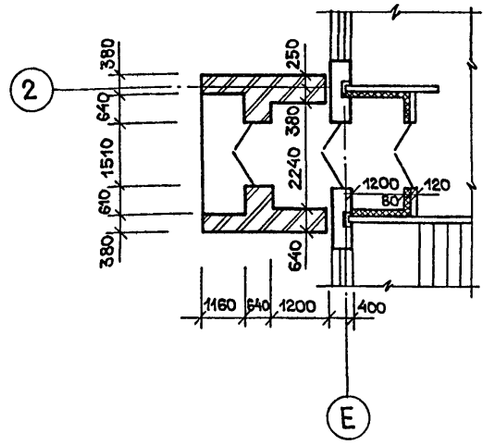

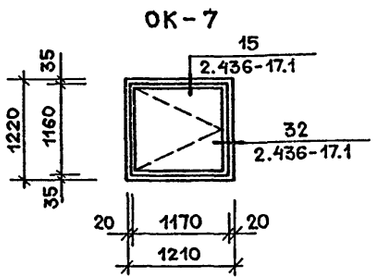

Спецификация заполнения проемов

Марка поз.	Обозначение	Наименование	Кол на эт. 1	Кол на эт. 2	Всего	Масса ед.кг	Примечание
1	ГОСТ 24698-81	ДН21-15АПЩР2	2	—	2		
2	ГОСТ 24698-81	ДН21-10ПЩР2	2	1	3		
3	ГОСТ 6629-74	ДГ21-10Л	5	6	11		
4	ГОСТ 6629-74	ДГ21-10	3	2	5		
5	ГОСТ 6629-74	ДО21-13	1	1	2		
6	ГОСТ 6629-74	ДГ21-9Л	3	2	5		
7	ГОСТ 6629-74	ДГ21-9	3	1	4		
8	ГОСТ 6629-74	ДГ21-8Л	1	3	4		
9	ГОСТ 6629-74	ДГ21-8	1	2	3		
10	ГОСТ 6629-74	ДГ21-7Л	3	2	5		
11	ГОСТ 6629-74	ДГ21-7	3	2	5		
12	1.435.9-17 в.1	ВР 36х36-Т	3	—	3	635	
13	ГОСТ 24698-81	ДН24-19В	4	—	4		
14	ГОСТ 24698-81	ДНГ24-10	7	—	7		
15	ГОСТ 14624-84	ДВГ21-18	1	—	1		
16	ГОСТ 6629-74	ДГ24-15	2	—	2		
17	2.435-6 в.1	ПД-6	2	1	3		оборудуются дверными закрывателями ЗД 1 и уплотняющими прокладками ГОСТ 10174-72
18	2.435-6 в.1	ПДИ-7	2	—	2		
19	2.435-6 в.1	ПД-5	1	—	1		
20	2.435-6 в.1	ПДУ-6	1	—	1		
21	2.435-6 в.1	ПДУ-6	2		2		
22	ГОСТ 24698-81	ДС16-9ГУ		1	1		
ЗД-1	ГОСТ 5091-78	Закрыватель дверной ЗД-1			11		см. прим. п.5 лист 3
ОК-1	ГОСТ 11214-78	ОС 9-9	2	2	4		для t° -20 -30
	ГОСТ 17280-79	ПД 10-25	2	2	4		
ОК-2	ГОСТ 11214-78	ОС 18-18Г	9	10	19		
	ГОСТ 17280-79	ПД 19-25	9	10	19		
ОК-1	ГОСТ 16289-80	ОРС 9-9	2	2	4		для t° -40
	ГОСТ 17280-79	ПД 10-25	2	2	4		
ОК-2	ГОСТ 16289-80	ОРС 18-18Г	9	10	19		
	ГОСТ 17280-79	ПД 19-25	9	10	19		
ОК-3	ГОСТ 12506-81	ПНД 12-24.1	10	—	10		
		ПНД 18-24.1	10	—	10		
ОК-4	ГОСТ 12506-81	ПНД 12-24.1	12		12		
ОК-5	ГОСТ 12506-81	ПНД 12-30.1	2	—	2		
ОК-6	ГОСТ 12506-81	ПНД 12-18.1	3	—	3		
ОК-7	ГОСТ 11214-78	ОС 12-12В	4	—	4		

Схема заполнения оконных проемов

ОК-1

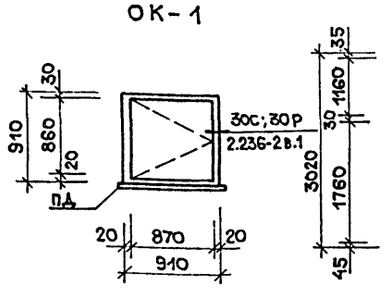

ОК-3

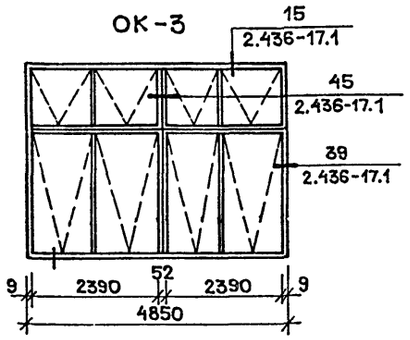

ОК-5

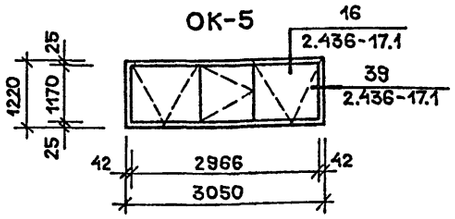

ОК-2

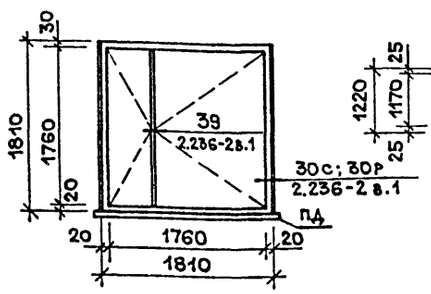

ОК-4

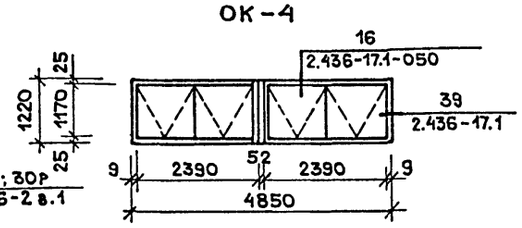

ОК-6

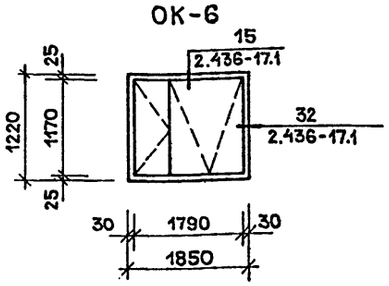

Размеры в скобках даны для t=-40°С

22951-02

ГИП	Гусев	
Н.контр.	Пушкарев	
Нач.отд.	Данков	
ГАП	Пушкарев	
Техник	Голыгин	

409-15-100.87-АР

Производственная база ремонтно-строительного участка

Главный корпус

Стадия	Лист	Листов
Р	10	

Схема заполнения оконных проемов. Фрагмент плана t=-40°С. Спецификация заполнения проемов. Деталь 1

ГИПРОКОММУНСТРОЙ г. Москва

Привязан:

Инв.N

Взам.инв.N | Подп. и дата | Инв.N подл.

Альбом II

План полов на отм. 0.000

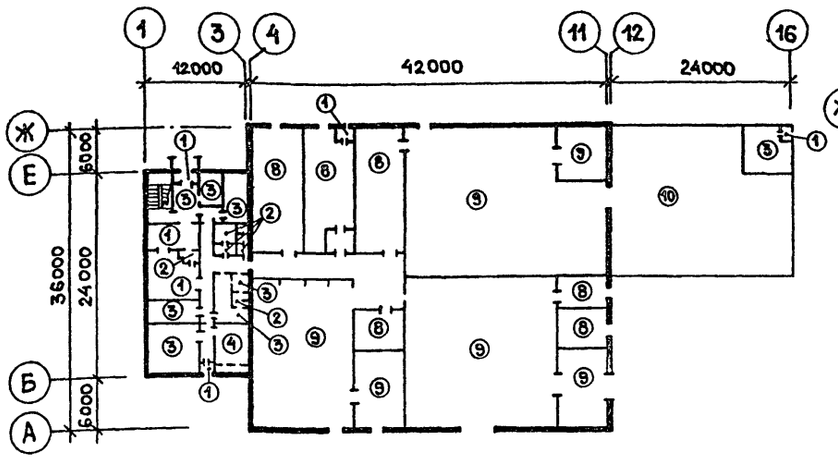

План полов венткамеры N 2

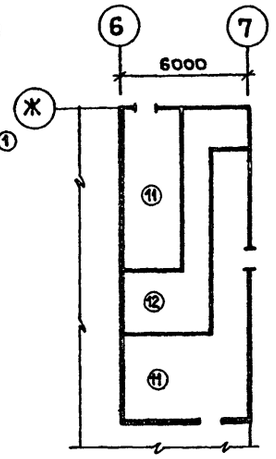

План полов венткамеры N 3

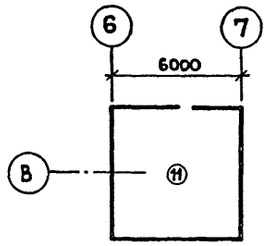

План полов венткамеры N 4

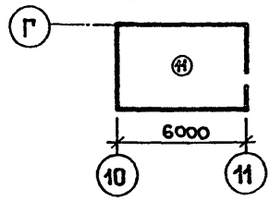

План кровли

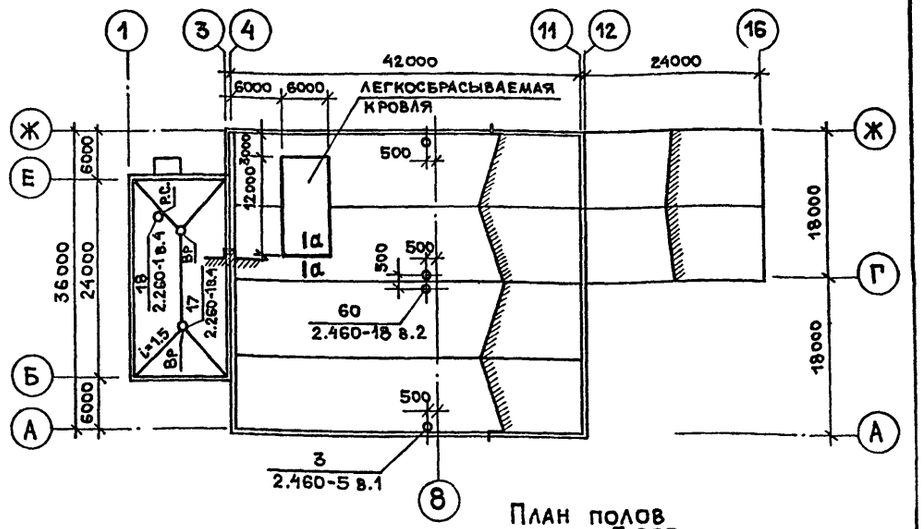

План полов на отм. 3.000

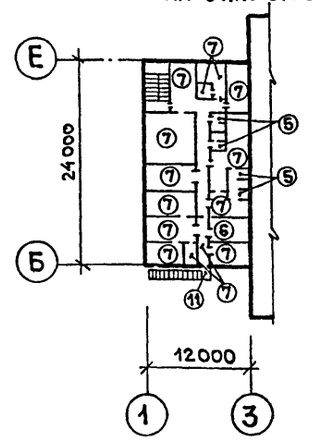

Экспликация полов

Наименование или номер помещения	Тип пола	Схема пола или номер узла по серии	Элементы пола и их толщина	Площадь пола, м²
101, 107, 109, 149	1	240 2.244-1 в.4	ПОКРЫТИЕ – КЕРАМИЧЕСКАЯ ПЛИТКА ПО ГОСТ 6787-80	54.82
108, 114, 115, 116, 105	2	250А 2.244-1 в.4	ПОКРЫТИЕ – КЕРАМИЧЕСКАЯ ПЛИТКА ПО ГОСТ 6787-80	23.37
102, 103, 104, 106, 110, 111, 112, 117, 150	3	229 2.244-1 в.4	ПОКРЫТИЕ – ЛИНОЛЕУМ ПОЛИВИНИЛХЛОРИДНЫЙ ПО ГОСТ 14632-79	178.04
113	4	245 2.244-1 в.4	ПОКРЫТИЕ – БЕТОН КЛАССА В.15	23.2
128, 132, 133	5	175 А 2.244-1 в.4	ПОКРЫТИЕ – КЕРАМИЧЕСКАЯ ПЛИТКА ПО ГОСТ 6787-80	11.61
130	6	138 2.244-1 в.4	ПОКРЫТИЕ – БЕТОН КЛАССА В.15	11.61
119, 120, 121, 122, 123, 124, 125, 126, 127, 129, 131, 134	7	78 2.244-1 в.1	ПОКРЫТИЕ – ЛИНОЛЕУМ ПОЛИВИНИЛХЛОРИДНЫЙ ПО ГОСТ 14632-79	222.43
136, 137, 148, 141, 145, 146	8		ПОКРЫТИЕ – ЦЕМЕНТНО-ПЕСЧАНЫЙ РАСТВОР М-200 – 20 ПОДСТИЛАЮЩИЙ СЛОЙ БЕТОН КЛАССА В.10 – 100 ОСНОВАНИЕ – УПЛОТНЕННЫЙ ГРУНТ С ВТРАМБОВАННЫМ ЩЕБНЕМ – 40÷60	328.5
142, 143, 144, 138, 147, 140	9		ПОКРЫТИЕ – БЕТОН КЛАССА В.25, – 25 ПОДСТИЛАЮЩИЙ СЛОЙ – БЕТОН КЛАССА В.15 – 150 ОСНОВАНИЕ – УПЛОТНЕННЫЙ ГРУНТ С ВТРАМБОВАННЫМ ЩЕБНЕМ – 40÷60	1132.5
139	10		ПОКРЫТИЕ – АСФАЛЬТОБЕТОН-40 ПОДСТИЛАЮЩИЙ СЛОЙ – БЕТОН КЛАССА В.15 – 150 ОСНОВАНИЕ – УПЛОТНЕННЫЙ ГРУНТ С ВТРАМБОВАННЫМ ЩЕБНЕМ – 40÷60	432.0

Экспликация полов

Наименование или номер помещения	Тип пола	Схема пола или номер узла по серии	Элементы пола и их толщина	Площадь пола, м²
	11	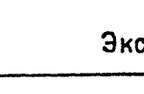	ПОКРЫТИЕ – ЦЕМЕНТНО-ПЕСЧАНЫЙ РАСТВОР М-200 – 20 ПОДСТИЛАЮЩИЙ СЛОЙ – БЕТОН КЛАССА В.10 – 60 ОСНОВАНИЕ – ЖЕЛЕЗОБЕТОННАЯ ПЛИТА – 220	73.70
	12	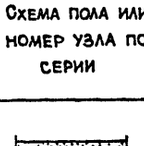	ПОКРЫТИЕ – ЦЕМЕНТНО-ПЕСЧАНЫЙ РАСТВОР М-200 – 30 УТЕПЛИТЕЛЬ – КЕРАМЗИТОВЫЙ ГРАВИЙ γ = 600 кгс/м³ – 80	22.80

Полы по грунту по периметру всего здания должны быть утеплены в зоне примыкания пола к наружным стенам шириной 0.8 м путем укладки по грунту слоя керамзита толщиной 0.25 м.

а - а

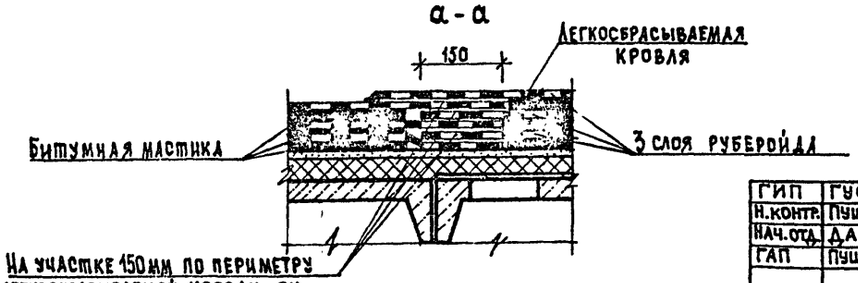

Привязан:

Инв.N

ГИП	ГУСЕВ	
Н.контр.	ПУШКАРЕВ	
Нач.отд.	ДАНКОВ	
ГАП	ПУШКАРЕВ	

22951-02

409-15-100.87-АР

Производственная база ремонтно-строительного участка

Главный корпус

Стадия	Лист	Листов
Р	11	

План полов. План кровли. Экспликация полов

ГИПРОКОММУНСТРОЙ г. Москва

Инв.N подл. | Подп. и дата | Взам.инв.N

Альбом III

Ведомость перемычек

Марка, поз.	Схема сечения
Для t°-20°; -30°; -40°	
ПР 1	
ПР 2	
ПР 3	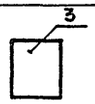
ПР 4	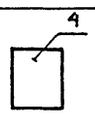
ПР 5	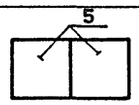
ПР 6	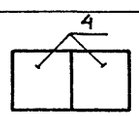
ПР 7	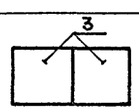
ПР 8	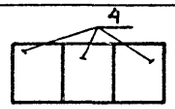
ПР 9	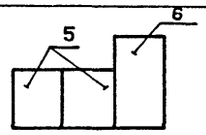
ПР 10	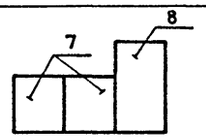
ПР 11	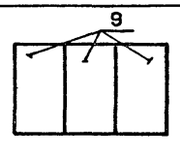

Для t° - 20°; - 30°	
ПР 12	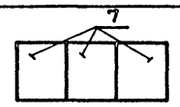
ПР 13	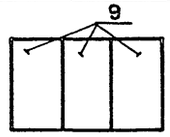
ПР 14	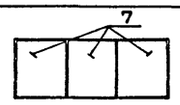
ПР 15	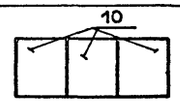
ПР 16	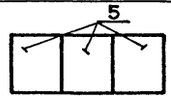
ПР 17	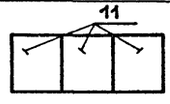
ПР 18	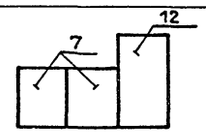
ПР 19	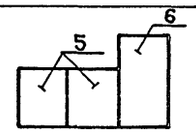
ПР 20	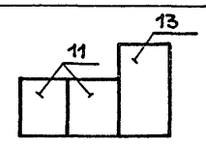
ПР 21	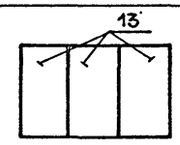
ПР 22	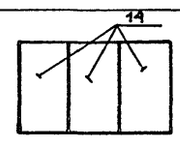

Для t° - 40°	
ПР 12	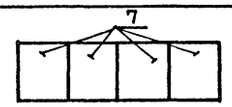
ПР 13	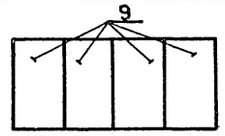
ПР 14	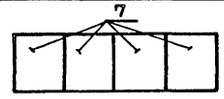
ПР 15	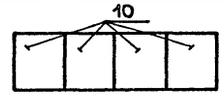
ПР 16	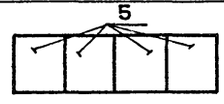
ПР 17	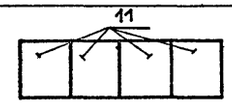
ПР 18	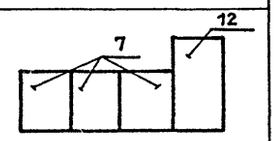
ПР 19	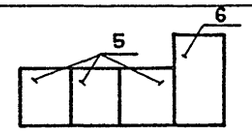
ПР 20	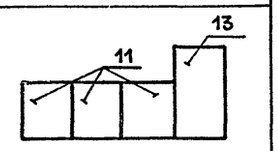
ПР 21	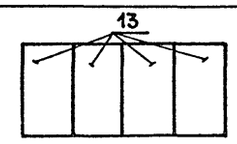
ПР-22	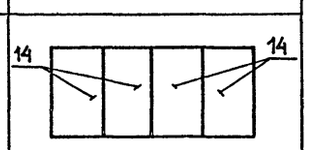

Спецификация перемычек

Марка поз.	Обозначение	Наименование	Кол. на этаж. 1	Кол. на этаж. 2	Всего	Масса ед./кг	Примеч.
	Для t° - 20°; - 30°; - 40°						
1		1ПБ 10-1	5	9	14	20	
2	1.038.1-1 в.1	1ПБ 13-1	18	9	27	25	
3		2ПБ 26-4	3		3	109	
4		2ПБ 19-3	13	3	16	81	
5		2ПБ 13-1	22	6	28	54	
6		3ПБ 16-37	2	—	2	102	
7		2ПБ 22-3	2	—	2	92	
8		3ПБ 25-8	1	—	1	162	
9		3ПБ 34-4	3	—	3	222	
	Для t° - 20°; - 30°						
5	1.038.1-1 в.1	2ПБ 13-1	12	9	21	54	
6		3ПБ 16-37	1	—	1	102	
7		2ПБ 22-3	23	—	23	92	
8		3ПБ 25-8	1	—	1	162	
9		3ПБ 34-4	6	—	6	222	
10		2ПБ 29-4		3	3	120	
11		2ПБ 16-2	7	3	10	65	
12		3ПБ 18-37	1	—	1	119	
13		3ПБ 39-8	3	—	3	257	
14		4ПБ 44-8	9	—	9	384	
	Для t° - 40°						
5	1.038.1-1 в.1	2ПБ 13-1	17	12	29	54	
6		3ПБ 16-37	1	—	1	102	
7		2ПБ 22-3	31	—	31	92	
8		3ПБ 25-8	1	—	1	162	
9		3ПБ 34-4	6	—	6	222	
10		2ПБ 29-4		4	4	120	
11		2ПБ 16-2	10	4	14	65	
12		3ПБ 18-37	1	—	1	119	
13		3ПБ 39-8	4	—	4	257	
14		4ПБ 44-8	12	—	12	384	

Маркировку типов проемов см. на листах 2; 4

Инв.№ подл. | Подп. и дата | Взам. инв.№

Привязан:

Инв.№

ГИП	Гусев	
Н.контр.	Пушкарев	
Нач.отд.	Данков	
ГАП	Пушкарев	
Рук.гр.	Николаева	
Арх.	Бубнова	
Исполн.	Голыгин	

22951-02

409-15-100.87 — АР

Производственная база ремонтно-строительного участка

Главный корпус

Стадия	Лист	Листов
Р	12	

Ведомость перемычек. Спецификация перемычек

ГИПРОКОММУНСТРОЙ г. Москва

Альбом V

Схема 1

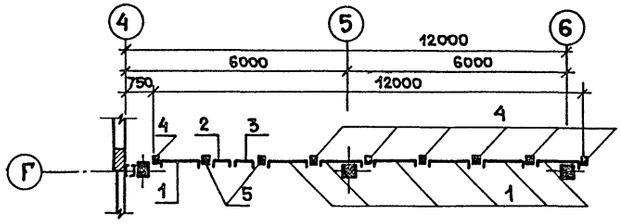

Схема 2

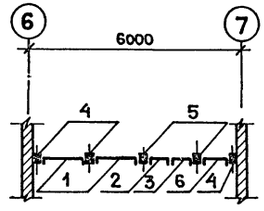

Спецификация элементов сборных перегородок

Позиция	Обозначение	Наименование	Кол. шт.	Масса ед.кг	Примеч.
	Схема 1				
1	1.431-10 в.3	Щит 1.5×1.8 Щ	7	23.6	
2	То же	Щит 0.75×1.8 ЩД-П	1	21.20	
3	"	Щит 0.75×1.8 ЩД-Л	1	21.27	
4	"	Стойка 1.8С	7	9.56	
5	"	Стойка 1.8С-А	2	9.40	
	Схема 2				
1	1.431-10 в.3	Щит 1.5×1.8 Щ	2	23.6	
2	То же	Щит 0.75×1.8 ЩД-П	1	21.20	
3	"	Щит 0.75×1.8 ЩД-Л	1	21.27	
4	"	Стойка 1.8С	3	9.56	
5	"	Стойка 1.8С-А	2	9.40	
6	"	Щит 1.0×1.8 Щ	1	19.05	

Спецификация щитов утепления бункеров

1	-КЖИ.45.00.0	Щит Щ-1	4		
2	-КЖИ.46.00.0	Щит Щ-2	4		

Вид в осях 7-8

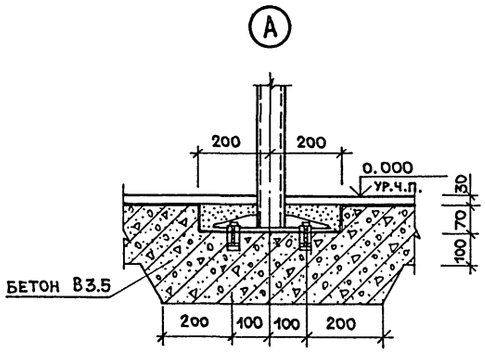

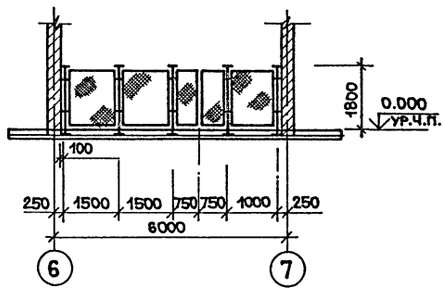

Схема раскладки щитов утепления бункеров

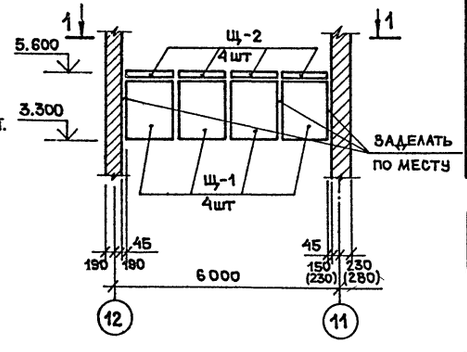

Вид в осях 7-5

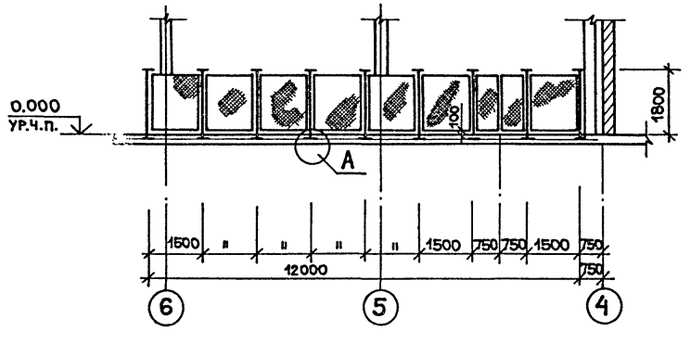

1 - 1

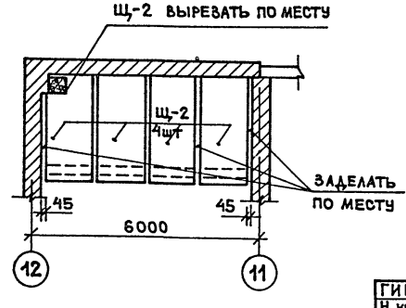

1. Анкера для крепления стоек перегородок заложить в углубление в полу во время устройства подстилающего слоя.
2. Все элементы перегородок окрасить эмалью ХВ-124 ГОСТ 10144-74.

22951-02

ГИП	Гусев		409-15-100.87-АР
Н.контр.	Пушкарев		Производственная база ремонтно-строительного участка
Нач.отд.	Данков		Главный корпус
Гл.арх.	Пушкарев		Стадия Р; Лист 13; Листов
			Схемы сборных перегородок. Схема раскладки щитов утепления бункеров. Спецификация.
			ГИПРОКОММУНСТРОЙ г. Москва

Привязан:

Инв.№

Инв.№ подл. | Подп. и дата | Взам.инв.№

Альбом II

Разрез 6-6

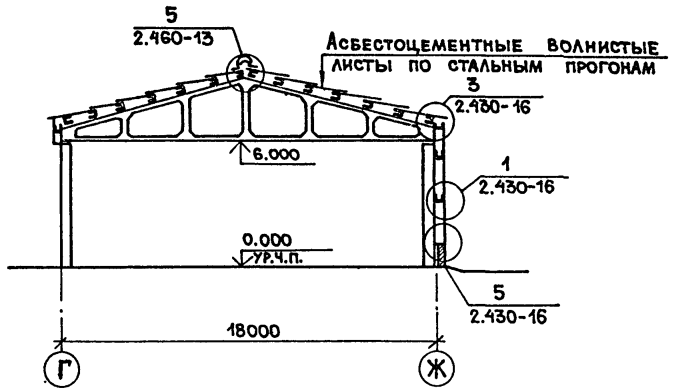

Фрагмент плана кровли

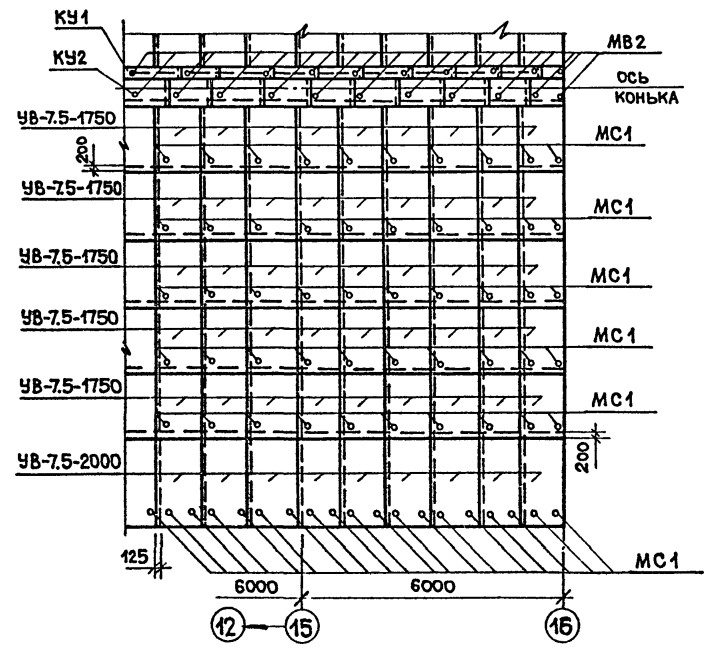

Спецификация асбестоцементных листов и элементов крепления

Марка	Обозначение	Наименование	Кол.	Примечан.
		Стены		
УВ-6-1750	ГОСТ 16233-77*	Листы асбестоцементные волнистые для стеновых ограждений и сооружений в=1750	30	
УВ-6-2000	То же	То же	36	
ГУ	"	"	42 п.м.	
МВ1	2.430-16	Прибор крепления	91	
МС2	То же	То же	72	
МС3	"	"	96	
МС4	"	"	84	
		Кровля		
УВ-7.5-1750		Листы асбестоцементные для кровель промышленных зданий	240	
УВ.7.5-2000	То же	То же	48	
КУ1	"	"	24 п.м.	
КУ2	"	"	24 п.м.	
МС1	2.430-16	Прибор крепления	576	
МВ2	То же	То же	56	

Фрагмент фасада 2

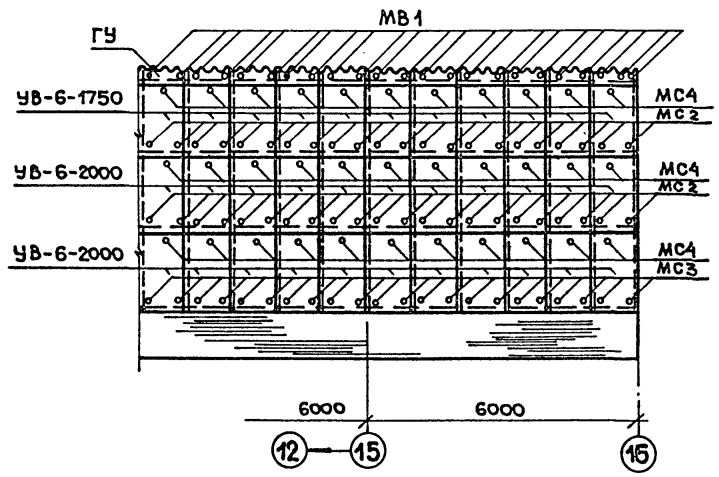

Фрагмент фасада 1

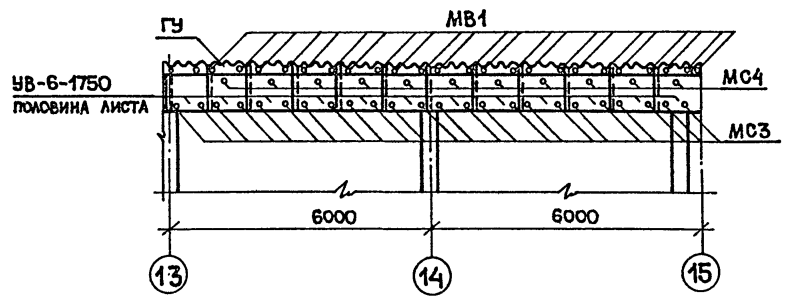

22951-02

ГИП	Гусев		409-15-100.87- АР
Н.контр.	Пушкарев		Производственная база ремонтно-строительного участка
Нач.отд.	Данков		Главный корпус. Стадия: Р; Лист: 14; Листов:
ГАП	Пушкарев		Фрагменты фасада 1,2. Фрагмент плана кровли. Спецификация. Разрез 6-6.
			Гипрокоммунстрой г. Москва

Привязан:

Инв.N

Инв.N подл. | Подп. и дата | Взам.инв.N

Альбом II

План на отм. 0.000 с расстановкой оборудования

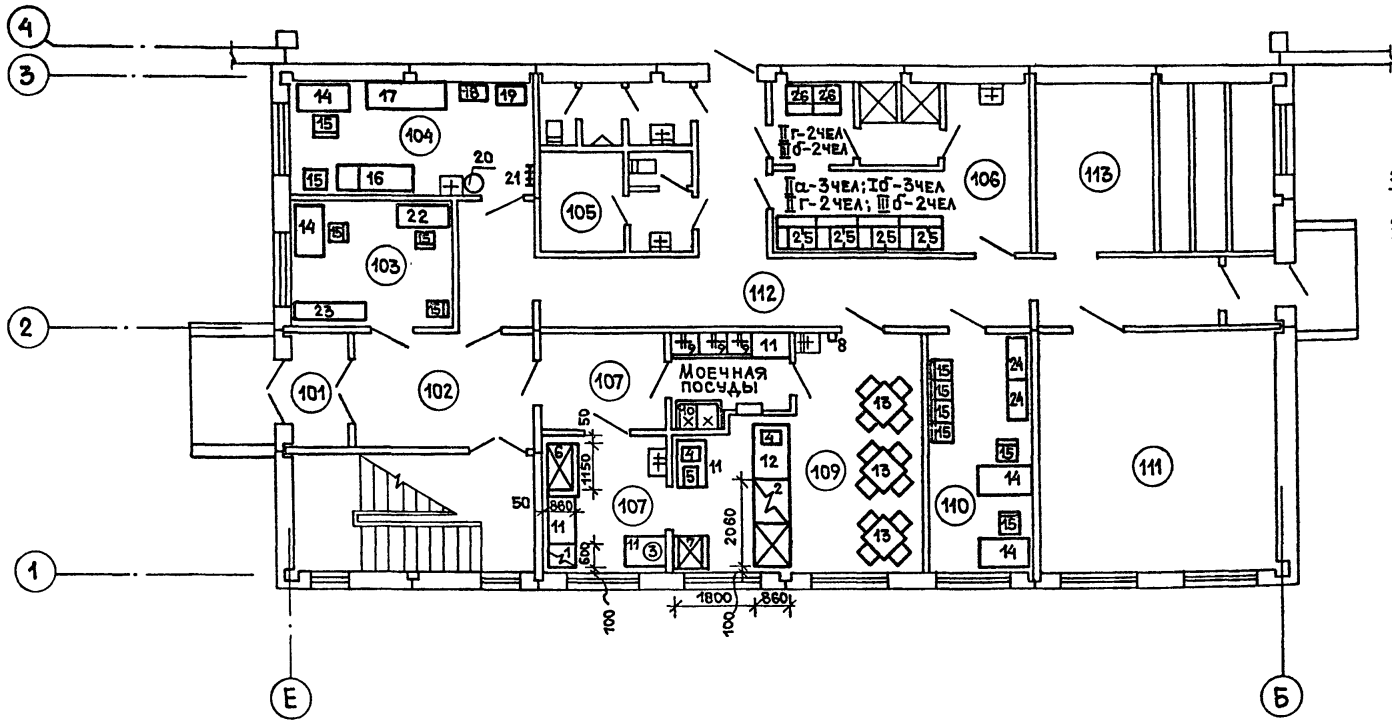

План на отм. 3.000 с расстановкой оборудования

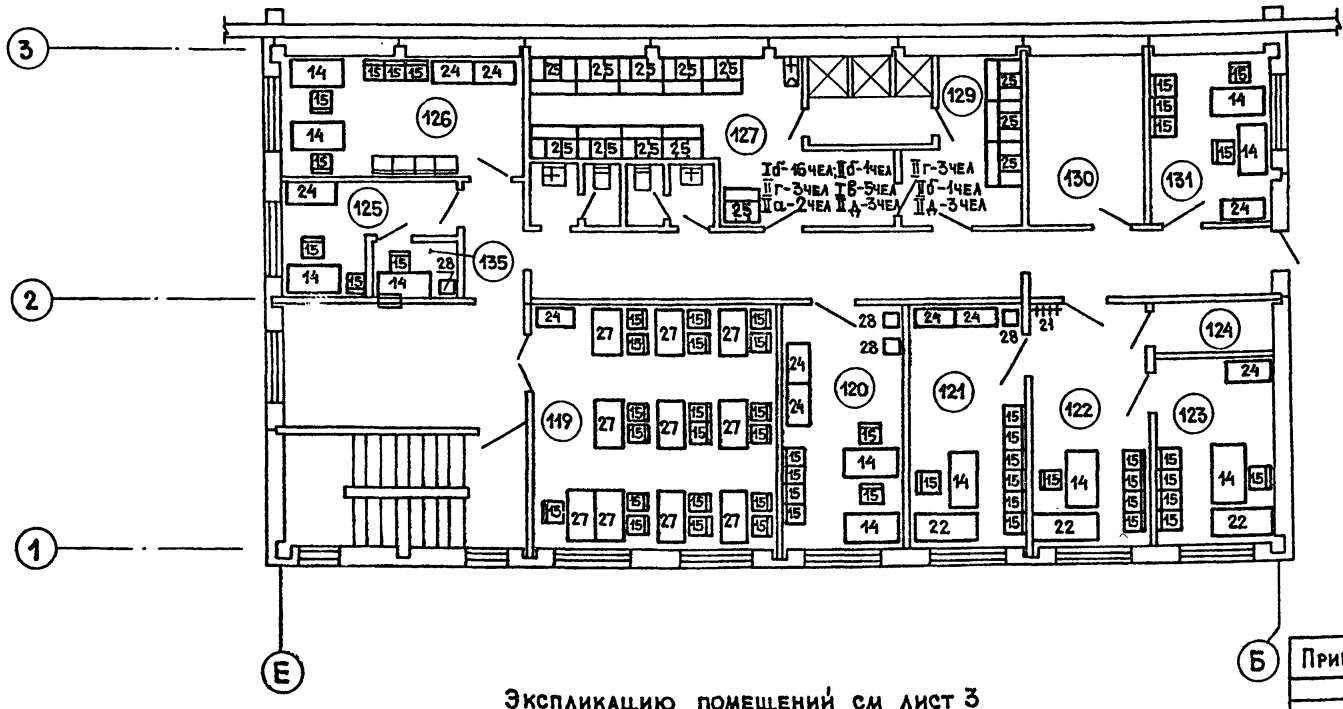

Экспликацию помещений см лист 3

Фрагмент плана на ▽ 0.000. Буфет на 12 мест. Привязка подводок коммуникаций к оборудованию

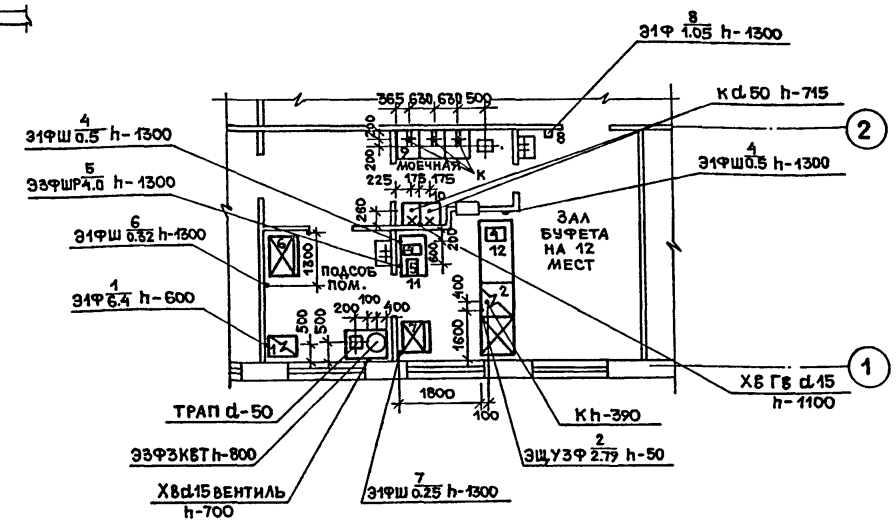

Общие данные

1. Производительность буфета — 225 блюд/сутки
   штат — 2 чел
   Режим работы — 1 смена
2. Над электроплитой /поз.1/ предусмотреть вентиляционный отсос

Условные обозначения

Э — подвод электроэнергии
Ф — фазность тока
N — номер позиции по спецификации
W — мощность тока в кВт
h — высота подводов от чистого пола, мм
d — диаметр трубопроводов в мм
Ш — штепсельная розетка
ШР — штепсельный разъем
ХвГв — подвод холодной и горячей воды
Щ.У. — щит управления
К — отвод в канализацию с разрывом струи через воронку
— трап d-100 мм
— подвод горячей и холодной воды к производственной раковине d-15 мм, h-1100 мм через смеситель
— подвод холодной и горячей воды к производственной ванне d-20, h-1100 через смеситель

22951-02

ГИП	Гусев		409-15-100.87 — АР
Н.контр.	Пушкарев		
Нач.отд.	Данков		Производственная база ремонтно-строительного участка
ГАП	Пушкарев		
Рук.гр.	Шилова		Главный корпус
Исполн.	Голыгин		

Стадия	Лист	Листов
Р	15	

Планы на ▽ 0.000; 3.300 с расстановкой оборудования и мебели. Подводка коммуникаций к оборудованию

ГИПРОКОММУНСТРОЙ г. Москва

Привязан:

Инв.N

Согласовано: Группа ВК Акимова; Группа Э Александров; Взам. инв.N; Подп. и дата; Инв.N подл.

Альбом II

Перечень рабочих чертежей основного комплекта КЖ

Лист	Наименование	Примечание
1	Общие данные (начало)	
2	Общие данные (окончание)	
3	Схема расположения фундаментов между осями „3-16"	
4	Спецификация к схеме расположения фундаментов. Сечения.	
5	Узлы I ÷ VI	
6	Узлы VII ÷ IX	
7	Фундаменты Фм1; Фм2; Фм12. Опалубка и армирование.	
8	Фундаменты Фм3; Фм4 Опалубка и армирование.	
9	Фундаменты Фм5; Фм6. Опалубка и армирование.	
10	Фундаменты Фм7; Фм8 Опалубка и армирование	
11	Фундаменты Фм9; Фм10 Опалубка и армирование	
12	Фундаменты Фм11; Фм14; Фм13 Опалубка и армирование	
13	Схема расположения элементов каркаса между осями „4-16"	
14	Разрезы к схеме расположения элементов каркаса между осями „4-16"	
15	Схема расположения элементов покрытия между осями „4÷16"	
16	Схема расположения стеновых панелей по осям „А-Ж, 4, 11"	
17	Спецификация к схемам расположения стеновых панелей	
18	Схема расположения плит перекрытия между осями „6-7"	
19	Схемы расположения плит перекрытия в осях „10-11" и плит покрытия в осях „15-16"	
20	Схема расположения перегородок между осями „10÷7, Д-Г"	
21	Схема расположения перегородок между осями „В-Д"	
22	Схема расположения подземного хозяйства и фундаментов под оборудование. Сечения 1-1; 2-2.	
23	Схема расположения подземного хозяйства и фундаментов под оборудование. Сечения 3-3 ÷ 10-10	
24	Элемент плана №1. Сечения 1-1 ÷ 7-7	
25	Элемент плана №2. Фундамент ФОм-3 Сечения А-А ÷ К-К	
26	Схема расположения подземного хозяйства и фундаментов под оборудование. Элементы плана №3.4. Сечения 11-11, 12-12	
27	Фундамент ФОм2. Опалубка	
28	Фундаменты ФОм7, ФОм8, ФОм9 Опалубка и армирование	
29	Приямок ПР1. Армирование.	
30	Приямок ПР4. Разрезы 1-1, 2-2	
31	Приямок ПР4. Разрезы 3-3 ÷ 11-11	
32	Приямок ПР4. Армирование.	
33	Схема расположения элементов молниезащиты между осями „4-16"	
34	Схема раскладки элементов фундаментов в осях „1-3"	
35	Развертка фундаментов по оси „3" Сечения 1-1 ÷ 7-7	
36	Схемы расположения наружных и внутренних стеновых панелей 1 и 2го этажей в осях „1-3"	
37	Схема расположения парапетных стеновых панелей. Разрезы 1-1, 2-2	
38	Разрезы 3-3, 4-4. Спецификация.	
39	Схемы расположения элементов перекрытия и покрытия в осях „1-3"	
40	Схема расположения элементов лестницы по оси „1"	

Ведомость ссылочных и прилагаемых документов

Обозначение	Наименование	Примечание
	Ссылочные документы	
1.415-1 в.1	Железобетонные фундаментные балки под стены производственных зданий	
3.006.1-2/82 в.1-1; 1-2	Сборные железобетонные каналы и тоннели из лотковых элементов	
1.423-3 в1;2	Железобетонные колонны прямоугольного сечения для одноэтажных производственных зданий без мостовых кранов высотой до 9.6 м	
1.427.1÷3 в.0,1,2	Железобетонные фахверковые колонны прямоугольного сечения для одноэтажных производственных зданий	
1.462-1-3/80 в.0.1.3	Железобетонные стропильные решетчатые балки для покрытий одноэтажных зданий	
1.065.1-1 в.0.1	Железобетонные стропильные фермы для покрытий зданий с уклоном асбестоцементной кровли 1:4	
ГОСТ 22701.1-77 ГОСТ 22701.2-77 ГОСТ 22701.3-77	Плиты железобетонные ребристые предварительно-напряженные размером 6х3м для покрытий производственных зданий	
1.141-1 в.64*	Панели перекрытий железобетонные многопустотные	
1.400-7	Стальные изделия для сопряжения сборных железобетонных конструкций одноэтажных промышленных зданий	
1.494-24 в.1	Стаканы для крепления крышных вентиляторов дефлекторов и зонтов	
ГОСТ 13579-78	Блоки бетонные для стен подвала	
1.030.9-2 в.0÷7	Перегородки панельные зданий промышленных и сельскохозяйственных предприятий	
1.030.1-1 в.0	Стены наружные из однослойных панелей для каркасных общественных зданий производственных зданий промышленных предприятий	
1.030.1-1 в.1-3	Панели из легких и ячеистых бетонов. Арматурные и закладные изделия	
1.030.1-1 в.3-3	Монтажные узлы стен одноэтажных производственных зданий	
1.030.1-1 в.4-1	Изделия соединительные стальные	
1.030.1-1 в.4-2	Стальные изделия элементов фахверка	
1.436.9-17	Ворота распашные	
1.038.1-1 в.1	Перемычки железобетонные для зданий с кирпичными стенами, перемычки брусковые	

Проект соответствует действующим нормам и правилам и обеспечивает безопасную эксплуатацию здания при соблюдении предусмотренных проектом мероприятий

Главный инженер проекта /Гусев/

22951-02

Привязан:

Инв. №

ГИП	Гусев	
Н. контр	Поспелова	
Нач. отд	Данков	
Гл. конс	Харламов	
Рук. гр.	Поспелова	
Исполн.	Норбекова	

409-15-100.87 — КЖ

Производственная база ремонтно-строительного участка

Главный корпус

Стадия	Лист	Листов
Р	1	40

Производственные и административно-бытовые помещения. Общие данные (начало)

Гипрокоммунстрой г. Москва

Инв. № подл. | Подпись и дата | Взам. инв. №

Ведомость ссылочных и прилагаемых документов

Обозначение	Наименование	Примечание
ГОСТ 13580-85	Плиты железобетонные ленточных фундаментов	
1.090.1-1 в.0-0/84	Сборные железобетонные конструкции межвидового применения для крупнопанельных общественных зданий и вспомогательных зданий промышленных предприятий с высотой этажа 3.0 и 3.3 м	
1.090.1-1 в. 2-1	Панели наружных стен однослойные для зданий с высотой этажа 3.3м	
1.090.1-1 в. 2-6	Панели наружных стен однослойные для зданий с высотой этажа 3.0м	
1.090.1-1 в. 4-4	Панели внутренних стен для зданий с высотой этажа 3.0м	
1.090.1-1 в. 5-1	Плиты перекрытий многопустотные и ребристые длиной 2980мм, армированные стержнями из стали кл. А-III длиной 5980мм и 7180мм, армированные предварительно напрягаемой арматурой из стали класса АтV	
1.090.1-1 в. 7-1	Монтажные узлы	
1.090.1-1 в. 8-1	Изделия соединительные стальные	
1.450.3-38. в 0,I ч 1,2 в.24.1,2	Стальные лестницы, площадки стремянка и ограждения	
1.050.1-2 в.1.2	Сборные железобетонные марши, площадки и проступи для многоэтажных общественных зданий, производственных и вспомогательных зданий промышленных предприятий	
2.420-1 в.1	Монтажные детали сборных железобетонных колонн и подкрановых балок одноэтажных промышленных зданий	
2.460-2 в.2	Монтажные детали сборных железобетонных конструкций покрытий одноэтажных промышленных зданий	
2.430-3 в.3	Типовые архитектурно-строительные детали промышленных зданий с кирпичными стенами	
3.400-6/76	Унифицированные закладные детали сборных железобетонных конструкций инженерных сооружений промышленных предприятий	
1.063.1-1 в.0	Железобетонные фермы для покрытий зданий с уклоном асбестоцементной кровли 1:4	
1.412-1/77 в.3	Монолитные железобетонные фундаменты под типовые колонны прямоугольного сечения одноэтажных промышленных зданий	
	Прилагаемые документы	
КЖИ	Изделия заводского изготовления	Альбом V
КЖ.ВМ	Ведомости потребности в материалах	Альбом VII

Ведомость спецификаций

Лист	Наименование	Примечание
4	Спецификация к схеме расположения фундаментов между осями „4-16"	
7	Спецификация к фундаментам	
8	Спецификация к фундаментам	
9	Спецификация к фундаментам	
10	Спецификация к фундаментам	
11	Спецификация к фундаментам	
12	Спецификация к фундаментам	
14	Спецификация к схеме расположения элементов каркаса между осями „4-16"	
15	Спецификация к схеме расположения элементов покрытия между осями „4-11"	
17	Спецификация к схемам расположения стеновых панелей на листе КЖ-16	
18	Спецификация к схеме расположения элементов перекрытия на ▽ 3.300 между осями „6-7"	
	Спецификация на один монолитный участок	
19	Спецификация к схеме расположения плит перекрытия. Спецификация на монолитный участок Му-1	
20	Спецификация к схеме расположения перегородок между осями „11-8; Г-Ж" „А-Г"	
21	Спецификация к схеме расположения перегородок между осями „Е-Г" „В-А"	
23	Спецификация к схеме расположения подземного хозяйства и фундаментов под оборудование	
25	Спецификация на монолитный элемент	
26	Спецификация на монолитный фундамент ФОм-1	
27	Спецификация к фундаменту ФОм-2	
28	Спецификация к фундаментам	
29	Спецификация монолитного приямка ПР-1	
30	Спецификация элементов приямка ПР-4	
32	Спецификация арматуры приямка ПР-4	
33	Спецификация к схеме расположения элементов молниезащиты между осями 4—16	
35	Спецификация к схеме расположения фундаментов	
38	Спецификация к схемам расположения наружных, внутренних и парапетных панелей	
39	Спецификация к схемам, расположенным на данном листе	
40	Спецификация к схеме расположения элементов лестницы	

Ведомость объемов сборных бетонных и железобетонных конструкций по рабочим чертежам основного комплекта КЖ

	Наименование группы элементов конструкции	Код	Кол-во м³	Примечание
1	Балки обвязочные, фундаментные и сооружений	582400	9.09	
2	Блоки фундаментов		160.3	
3	Колонны	582100	27.3	
4	Балки стропильные	582200	58.1	
5	Фермы	582600	11.0	
6	Плиты покрытий и стаканы	584100	70.2	
7	Перегородки	583300	18.8	
8	Конструкции и детали каналов	585800	9.2	
9	Панели стеновые наружные и внутренние	583100	594.4	
10	Элементы лестниц	589100	2.7	
11	Плиты перекрытий	584200	52.3	
12	Перемычки	582800	13.94	

Инв. № подл. | Подпись и дата | Взам. инв. №

Привязан:

Инв. №

ГИП	Гусев	
Н. контр.	Поспелова	
Нач. отд.	Данков	
Гл. констр.	Харламов	
Рук. гр.	Поспелова	
Исполн.	Корбекова	

22951-02

409-15-100.87 — КЖ

Производственная база ремонтно-строительного участка

Главный корпус

Стадия	Лист	Листов
Р	2	

Производственные и административно-бытовые помещения. Общие данные (окончание)

Гипрокоммунстрой г. Москва

Схема расположения элементов фундаментов между осями 3-16

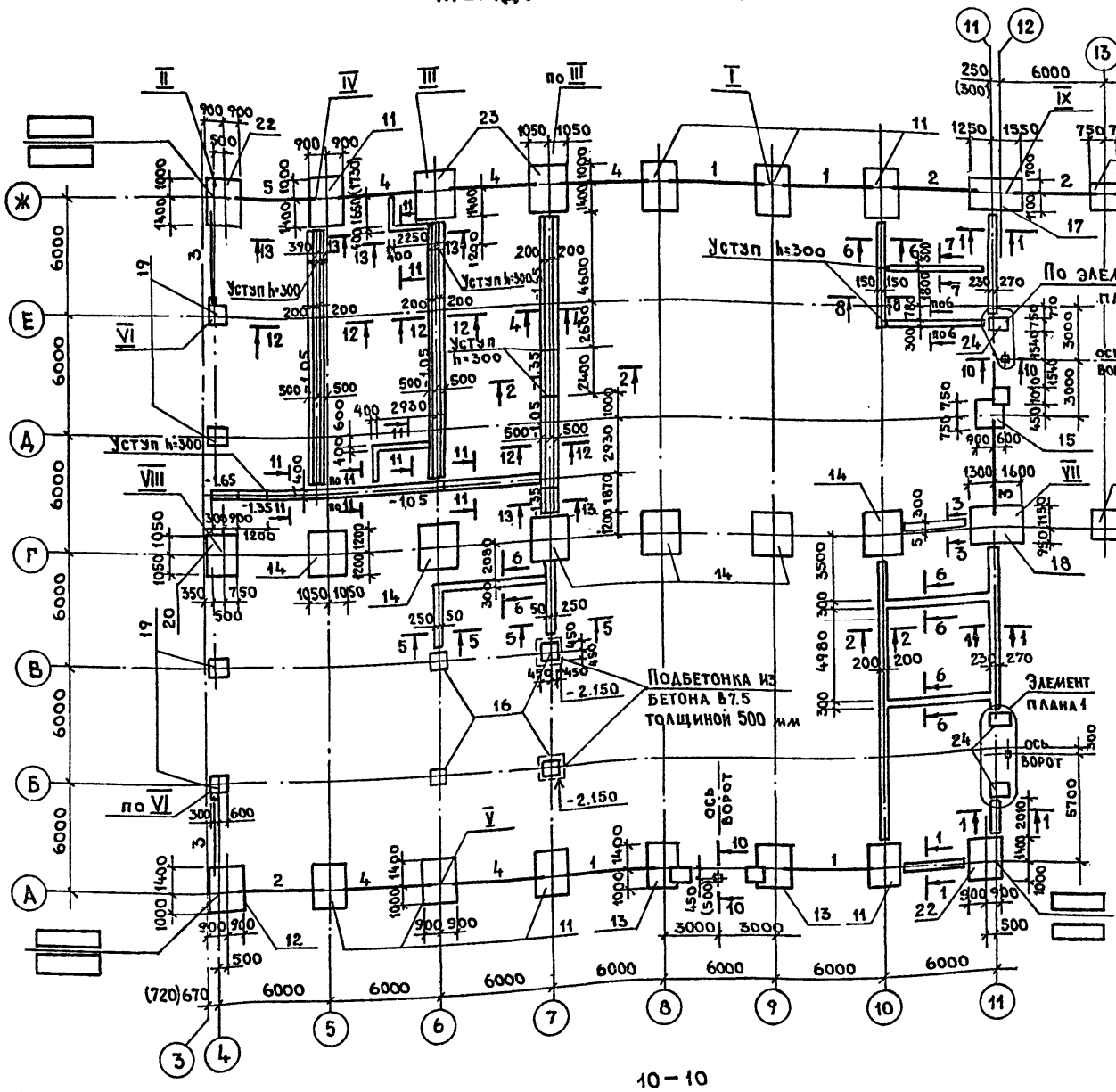

Элемент плана 1

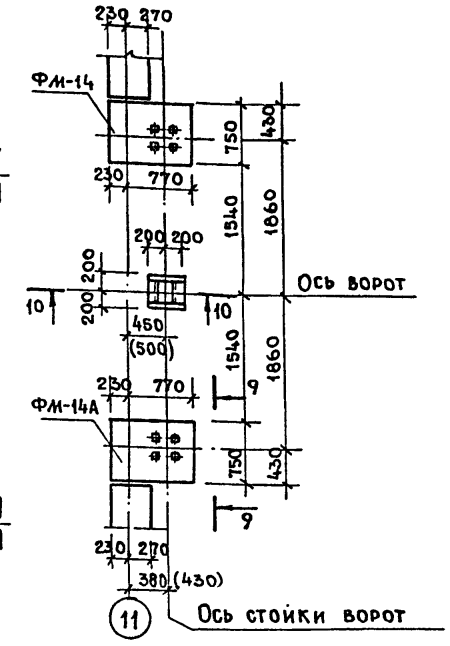

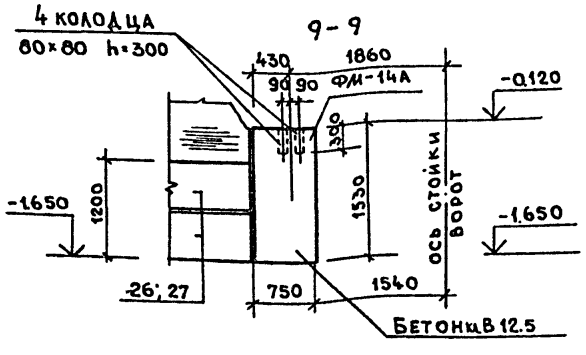

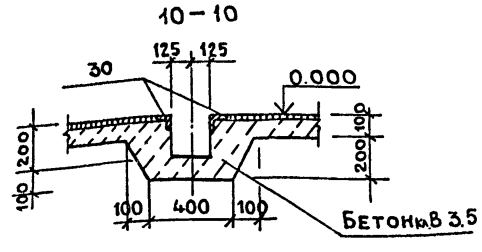

1. За относительную отметку 0.000 принят уровень чистого пола производственного корпуса, что соответствует абсолютной [ ] отметке.
2. Основанием фундаментов служат грунты непросадочные, непучинистые со следующими нормативными характеристиками $\varphi^н = 28°$; $C^н = 2$ кПа (0,02 кгс/см²); $E = 14.7$ мПа (147 кгс/см²); $\gamma = 1.8$ тс/м³; $K_г = 1$, грунтовые воды отсутствуют.
3. Под все монолитные фундаменты устраивается подготовка из бетона В 3.5 толщиной 100 мм.
4. Набетонки и бетонные столбики из бетона кл. В 12.5.
5. Сборные фундаменты и бетонные блоки устанавливаются на подготовку из среднезернистого песка толщиной 100 мм.
6. Кладку блоков вести на цементном растворе марки 50.
7. Отметка заложения фундаментов -1.650 - под колонны и наружные стены; -1.350 и -1.050 внутренние стены.
8. Спецификация и сечения к схеме даны на листе 4, узлы на листах 5,6.
9. Размеры и привязки в скобках для t=-40°С.

22951-02

ГИП	Гусев	409-15-100.87 — КЖ	
Н.контр.	Николаева		
Нач.отд.	Данков		
Гл.конст	Харламов		
Рук.гр.	Николаева		
Ст. инж.	Малютина		
Привязан:		Производственная база ремонтно-строительного участка	
		Главный корпус	Стадия: Р; Лист: 3; Листов:
Инв. №		Производственные помещения. Схема расположения фундаментов между осями „3-16"	ГИПРОКОММУНСТРОЙ г. Москва

Согласовано:
Группа ОВ Олярина
Группа ВК Пушкина
Группа ЭЛ Александров

Инв. № подл. | Подпись и дата | Взам. инв. №

Альбом III

1-1

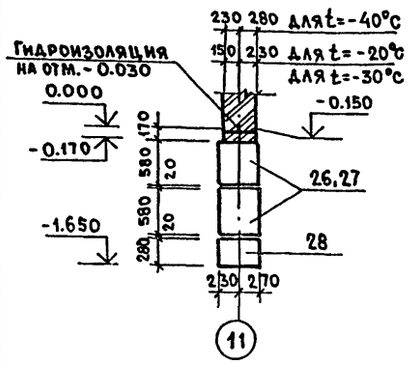

12-12

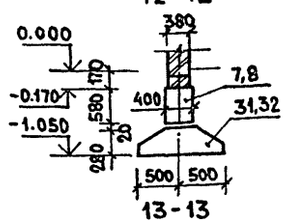

13-13

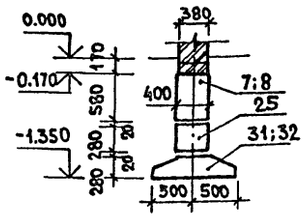

2-2

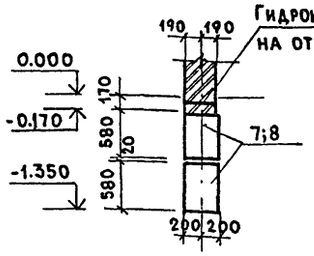

3-3

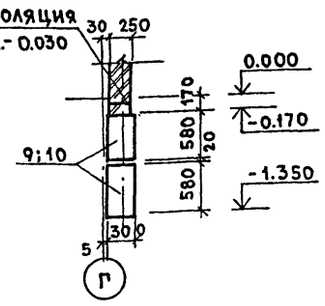

4-4

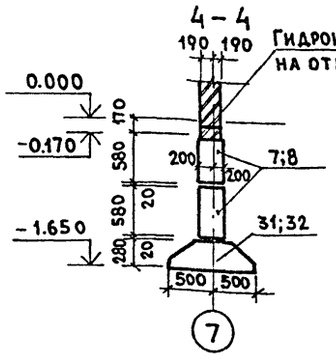

5-5

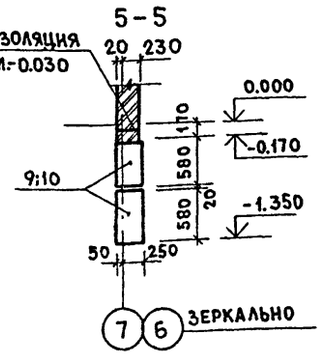

6 6

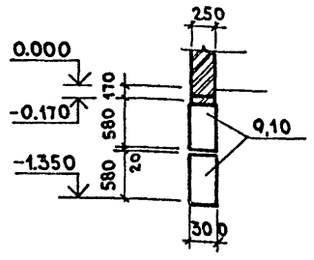

7-7

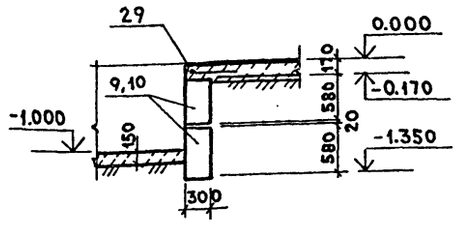

8-8

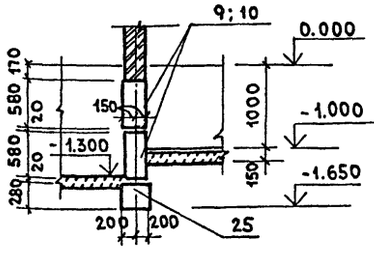

11-11

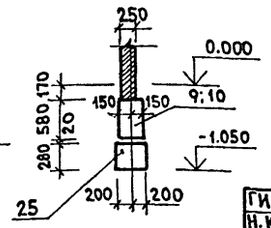

(продолжение спецификации)

Марка	Обозначение	Наименование	Кол-во	Масса ед.кг	Примечание
27	ГОСТ 13579-78	Бетонные блоки			
	"	ФБС12.5.6-Т	18	790	
28	"	" ФБС12.5.3-Т	48	380	
31	ГОСТ 13580-85	Плиты Ж.Б			
		ФЛ10.24-1	22	1380	
32	"	" ФЛ10.12-1	9	650	
		Монолитные эл-ты			
11	Лист 7	Фундамент ФМ1	8		
12	Лист 7	" ФМ2	1		
13	Лист 8	" ФМ3	2		
14	Лист 8	" ФМ4	6		
15	Лист 9	" ФМ5	1		
16	Лист 9	" ФМ6	4		
17	Лист 10	" ФМ7	1		
18	Лист 10	" ФМ8	1		
19	Лист 11	" ФМ9	4		
20	Лист 11	" ФМ10	1		
21	Лист 12	" ФМ11	8		
22	Лист 7	" ФМ12	2		
23	Лист 12	" ФМ13	2		
24	Лист 12	" ФМ14(ФМ14А)	3		
		Закладные эл-ты			
30		Уголок $\frac{5-20\times4\ ГОСТ\ 8509-72*}{Ст\ 3\ кп\ ГОСТ\ 535-79}$			
		ℓ=250	6	0.23	
29	3.400-6/76	Закладная деталь			
		МИЧ-46 ℓ=5600			

Спецификация к схеме расположения фундаментов между осями „4-16"

Марка	Обозначение	Наименование	Кол-во	Масса ед.кг	Примечание
		Сборные ж/б эл-ты			
		Для t=-20°; -30°			
1	1.415-1 в.1	Фундам.балки ФБ6-2	6	1300	
2	"	" ФБ6-4	3	1200	
3	"	" ФБ6-42	3	700	
4	"	" ФБ6-12	5	1500	
5	"	" ФБ6-14	1	1300	
	"				
		Для t=-40°			
1	1.415-1 в.1	Фундам.балки ФБ6-2	7	1300	
2	"	" ФБ6-4	3	1200	
3	"	" ФБ6-47	3	800	
4	"	" ФБ6-29	5	1900	
5	"	" ФБ6-31	1	1700	
		Для всех температур			
7	ГОСТ 13579-78	Бетонные блоки			
		ФБС24.4.6-Т	45	1300	
8	"	" ФБС12.4.6-Т	21	640	
9	"	" ФБС24.3.6-Т	36	970	
10	"	" ФБС9.3.6-Т	54	350	
25	"	" ФБС12.4.3-Т	16	310	
26	"	" ФБС24.5.6-Т	26	1630	

1. Горизонтальная гидроизоляция выполняется на отм.-0.030 из цементно-песчаного раствора состава 1:2 толщиной 30мм.
2. Наружную поверхность кирпичной кладки соприкасающуюся с грунтом окрасить горячим битумом за 2 раза.
3. В монолитных фундаментах ФМ1÷ФМ14 арматуру типовых сеток по серии 1.410-3 в.1 класса AIII заменить на арматуру класса Ат-IIIс по ГОСТ 10884-81.

22951-02

ГИП	Гусев		
Н.контр	Николаева		
Нач.отд	Данков		
Гл.конст	Харламов		
Рук.гр.	Николаева		
Ст.инж.	Малютина		

409-15-100.87 — КЖ

Производственная база ремонтно-строительного участка

Главный корпус

Стадия	Лист	Листов
Р	4	

Производственные помещения. Спецификация к схеме расположения фундаментов. Сечения

Гипрокоммунстрой г. Москва

Привязан:

Инв.№

Инв.№ подл. | Подпись и дата | Взам.инв.№

Альбом II

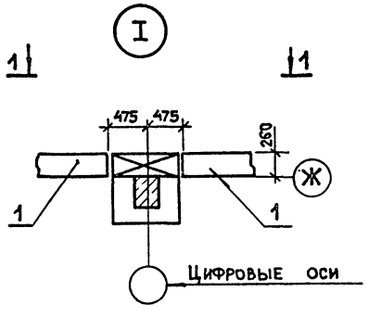

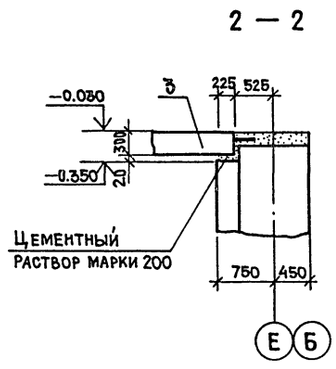

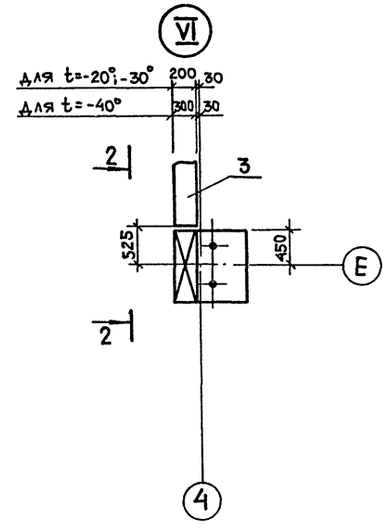

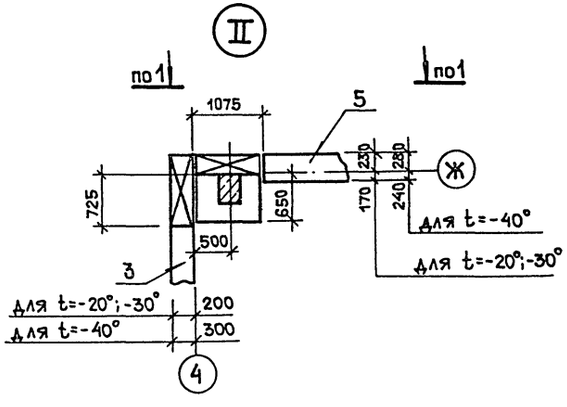

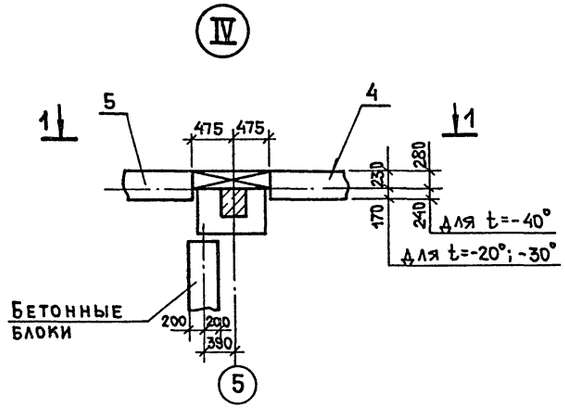

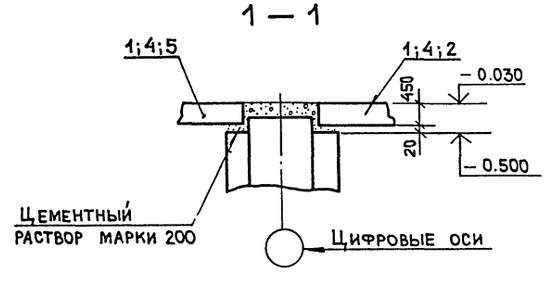

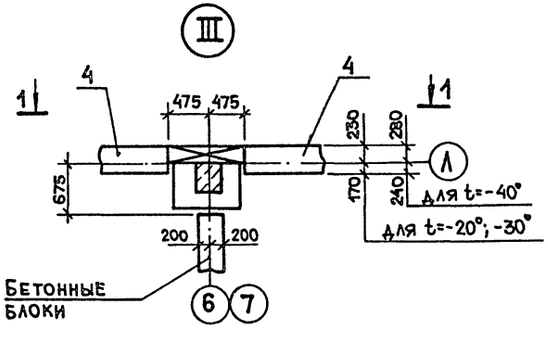

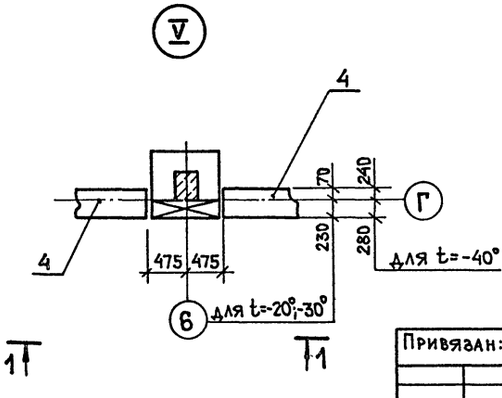

Схема расположения фундаментов на листе 3.

22951-02

ГИП	Гусев	409-15-100.87-КЖ	
Н.контр.	Николаева	Производственная база ремонтно-строительного участка	
Нач.отд.	Данков		
Гл.конст.	Харламов		
Рук.гр.	Николаева	Главный корпус	Стадия: Р; Лист: 5; Листов:
Ст.инж.	Малютина	Производственные помещения. Узлы I ÷ VI	Гипрокоммунстрой г. Москва

Привязан:

Инв.N

Инв.N подл. | Подп. и дата | Взам.инв.N

Альбом II

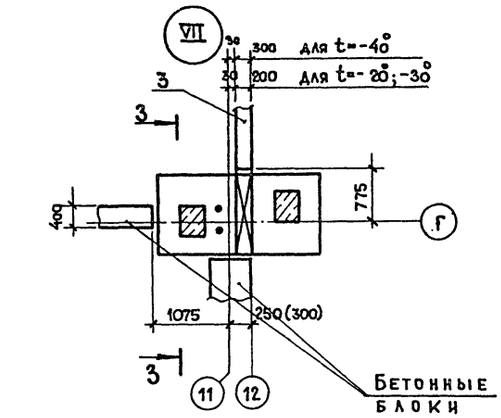

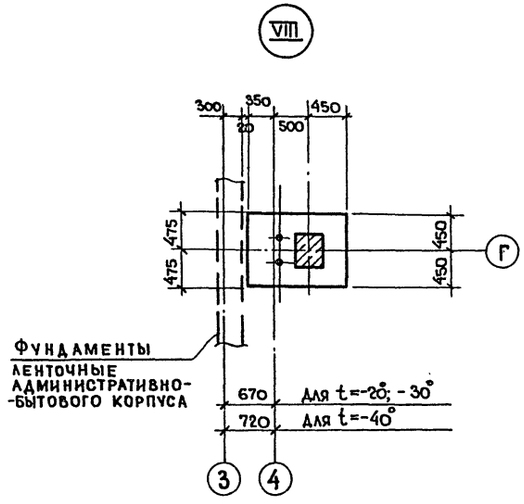

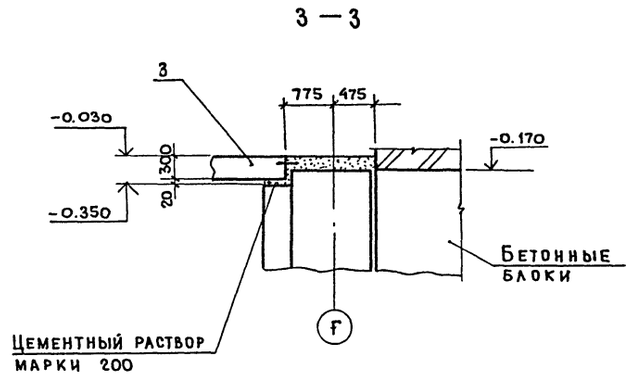

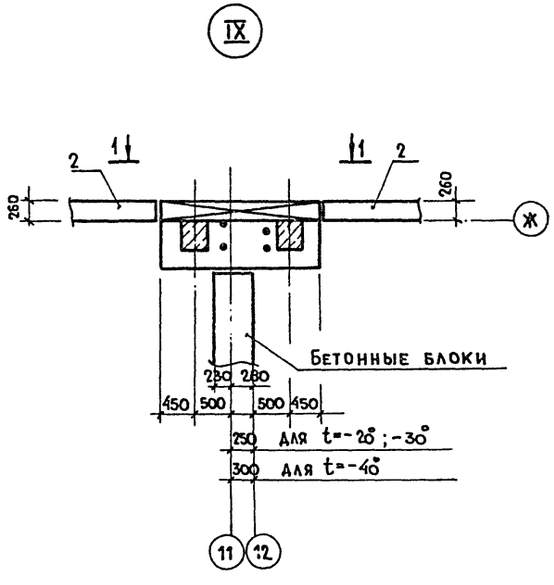

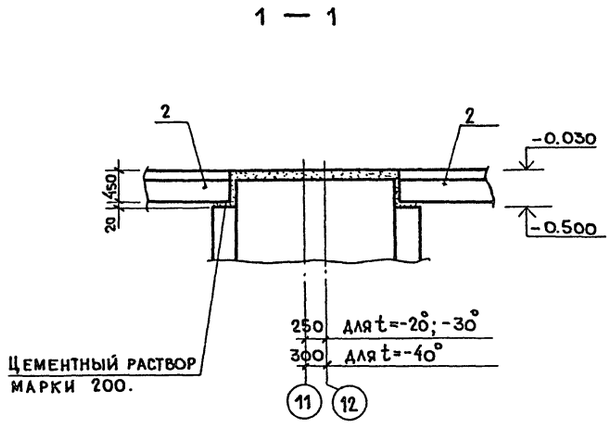

1. Схема расположения фундаментов на листе 3.
2. Сечение 2-2 на листе 5.

22951-02

Гип	Гусев	409-15-100.87— КЖ	
Н.контр.	Николаева	Производственная база ремонтно-строительного участка	
Нач.отд.	Данков		
Гл.конст.	Харламов		
Рук.гр.	Николаева		
Ст.инж.	Милютина	Главный корпус	Стадия: Р; Лист: 6; Листов:
Привязан.		Производственные помещения Узлы VII ÷ IX.	Гипрокоммунстрой г. Москва
Инв. №			

Инв.№подл. | Подп. и дата | Взам.инв.№

Альбом II

ФМ 1

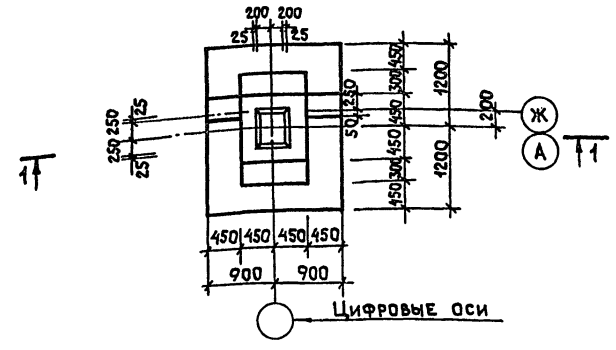

ФМ 12 (ФМ 2) ЗЕРКАЛЬНО

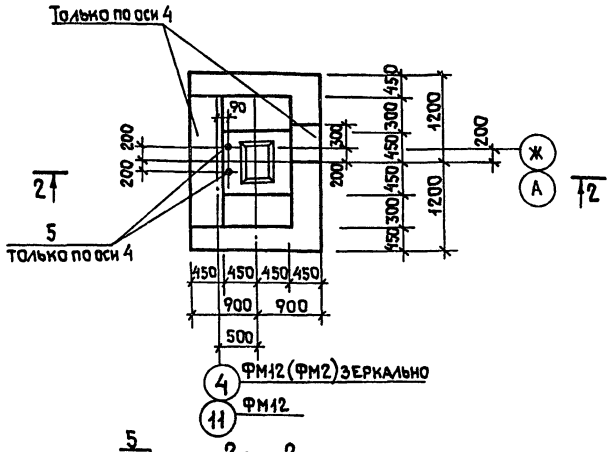

1 — 1

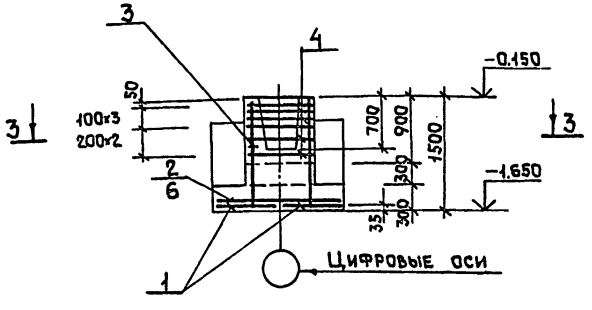

2 — 2

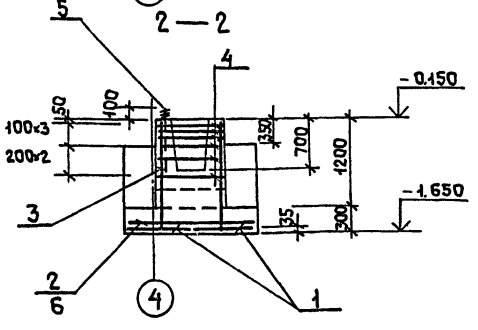

Раскладка сеток подошвы ФМ1 и ФМ12 (ФМ2)

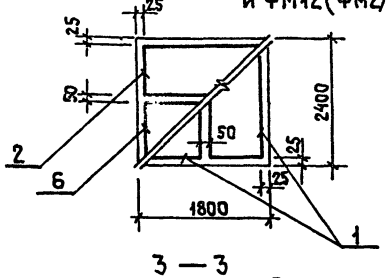

3 — 3

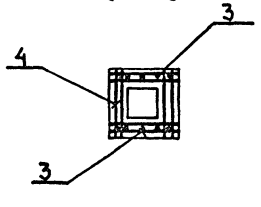

Спецификация к фундаментам

Формат	Зона	Поз.	Обозначение	Наименование	Кол.	Примечание
				ФМ 1		
				Сборочные единицы		
		1	1.410-3 вып. 1	Арм. сетка 1С $\frac{10AIII}{6AIII}$ 85×235	2	
		2	" "	" 1С $\frac{10AIII}{6AIII}$ 125×175	1	
		3	1.412-1/77 вып. 3	" СН12АII-6×15	2	
		4	" "	" СА-8АI	6	
		6	1.410-3 вып. 1	" 1С $\frac{10AIII}{6AIII}$ 105×175	1	
				Материал		
				Бетон кл В12,5		3,0 м³
				ФМ 12 (ФМ 2)		
				Сборочные единицы		
		1	1.410-3 вып. 1	Арм. сетка 1С $\frac{10AIII}{6AIII}$ 85×235	2	
		2	" "	" 1С $\frac{10AIII}{6AIII}$ 125×175	1	
		3	1.412-1/77 вып. 3	" СН12АII-6×15	2	
		4	" "	" СА-8АI	6	
		5		А-I-24 ГОСТ 5781-82* ℓ=900	2	2,9 кг
		6	1.410-3 вып. 1	Арм. сетка 1С $\frac{10AIII}{6AIII}$ 105×175	1	
				Материал		
				Бетон кл В12,5		3,0 м³

Ведомость расхода стали на элемент, кг

Марка	Арматурные изделия												Общий расход
	Арматура класса AIII ГОСТ 5781-82*				Арматура класса AII ГОСТ 5781-82*				Арматура класса AI ГОСТ 5781-82*				
	10	6		Итого	12			Итого	8	24		Итого	
ФМ1	28,7	3,1		31,8	10,4			10,4	17,8			17,8	60,0
ФМ12 (ФМ2)	28,7	3,1		31,8	10,4			10,4	17,8	5,8		23,6	65,8

Схемы нагрузок на фундаменты

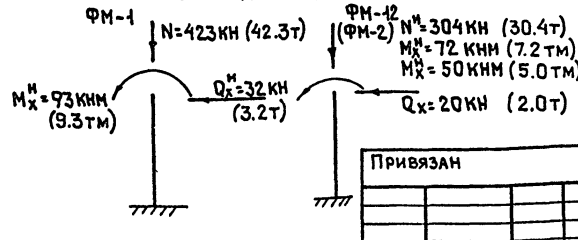

1. Схема расположения элементов фундаментов на листе 3.

Гип	Гусев		
Н. контр.	Николаева		
Начотд.	Данков		
Гл. конст.	Харламов		
Рук. гр.	Николаева		
Архитек.	Воронов		

Привязан

Инв. №

Инв. № подл. | Подп. и дата | Взам. инв. №

22951-02

409-15-100.87 — КЖ

Производственная база ремонтно-строительного участка

Главный корпус

Стадия	Лист	Листов
Р	7	

Производственные помещения Фундаменты ФМ1; ФМ2; ФМ12 Опалубка и армирование

Гипрокоммунстрой г. Москва

Альбом II

ФМ3

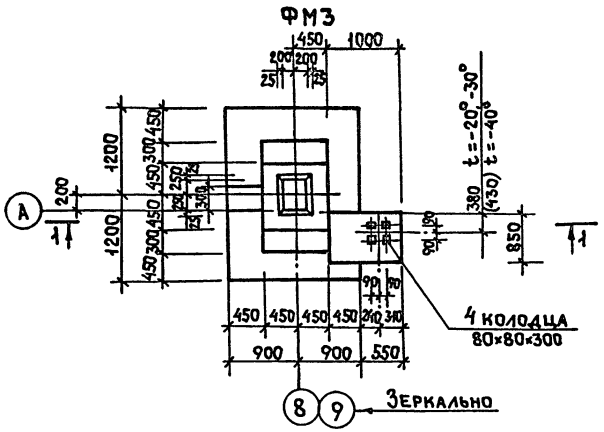

ФМ4

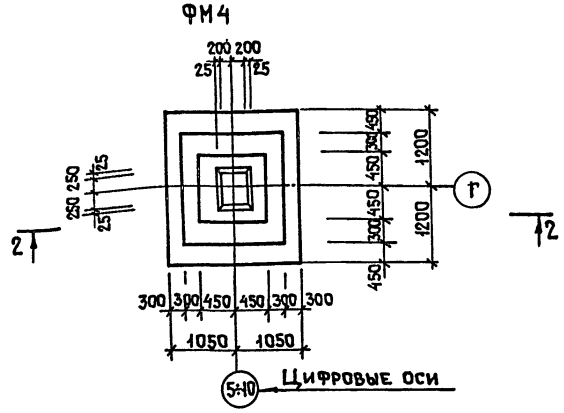

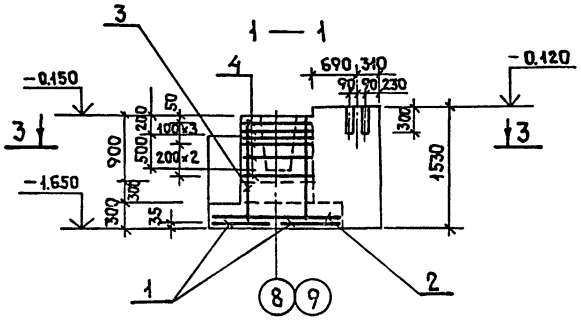

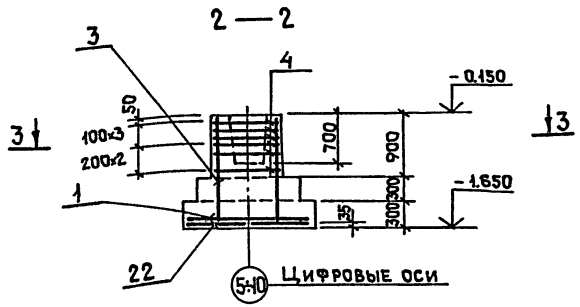

Раскладка сеток подошвы

ФМ3

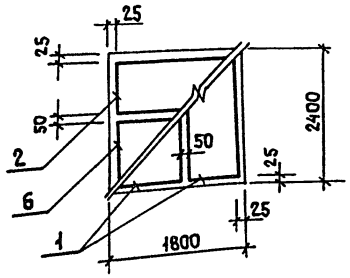

ФМ4

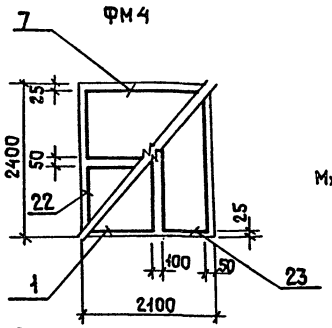

Схема нагрузок на фундаменты

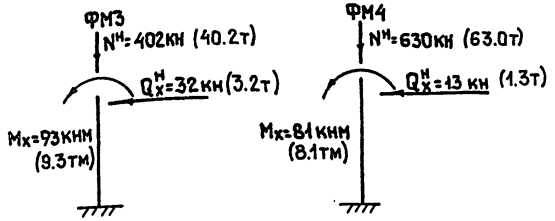

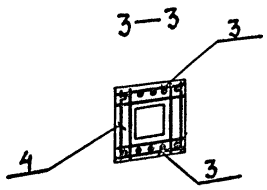

Ведомость расхода стали на элемент, кг

Марка	Арматурные изделия: Арматура класса AIII ГОСТ 5781-82* 10	6		Итого	Арматура класса AII ГОСТ 5781-82* 12			Итого	Арматура класса AI ГОСТ 5781-82* 8			Итого	Общий расход
ФМ3	28.7	3.1		31.8	10.4			10.4	17.8			17.8	60.0
ФМ4	32.4	3.8		36.2	10.4			10.4	17.8			17.8	64.4

Спецификация к фундаментам

Формат	Зона	Поз.	Обозначение	Наименование	Кол.	Примечание
				ФМ3		
				Сборочные единицы		
		1	1.410-3 в.1	Арм. сетка 1С $\frac{10AIII}{6AIII}$ 85×235	2	
		2	" "	" 1С $\frac{10AIII}{6AIII}$ 125×175	1	
		3	1.412-1/77 в.3	" СН12АII-6×15	2	
		4	" "	" СА-8АI	6	
		6	1.410-3 в.1	" 1С $\frac{10AIII}{6AIII}$ 105×175	1	
				Материал		
				Бетон кл. В 12.5		3.3м³
				ФМ4		
				Сборочные единицы		
		1	1.410-3 в. 1	Арм. сетка 1С $\frac{10AIII}{6AIII}$ 85×235	1	
		22	" "	" 1С $\frac{10AIII}{6AIII}$ 85×205	1	
		7	" "	" 1С $\frac{10AIII}{6AIII}$ 145×205	1	
		3	1.412-1/77 в.3	" СН12АII-6×15	2	
		4	" "	" СА-8АI	6	
		23	1.410-3 в.1	" 1С $\frac{10AIII}{6AIII}$ 105×235	1	
				Материал		
				Бетон кл.В 12.5		2,9м³

1. Схема расположения элементов фундаментов на листе 3.

Привязан

Инв. №

Инв.№подл. | Подп. и дата | Взам.инв.№

ГИП	Гусев	
Н.контр.	Николаева	
Нач.отд.	Данков	
Гл.констр.	Харланов	
Рук.гр.	Николаева	
Архитек	Воронов	

22951-02

409-15-100.87 – КЖ

Производственная база ремонтно-строительного участка

Главный корпус | Стадия: Р | Лист: 8 | Листов:

Производственные помещения. Фундаменты ФМ3; ФМ4. Опалубка и армирование

Гипрокоммунстрой г. Москва

Альбом II

ФМ5

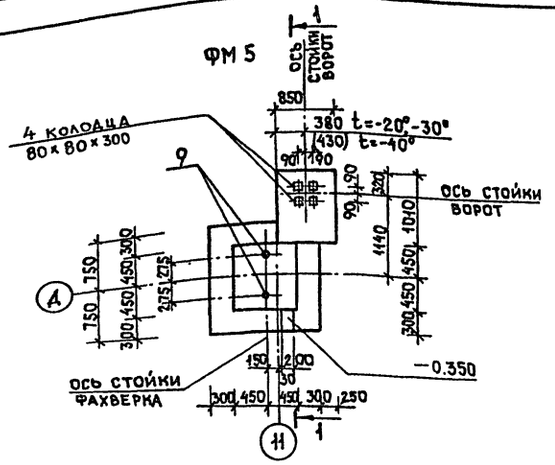

ФМ6

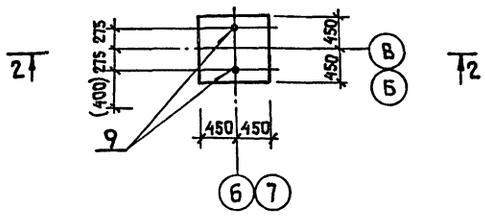

1 — 1

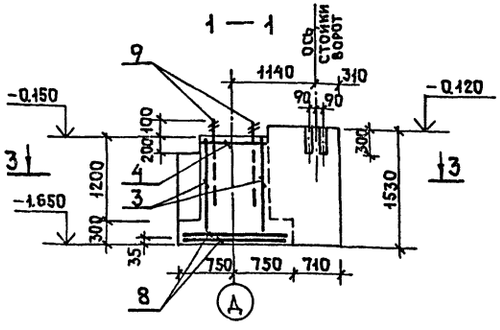

2 — 2

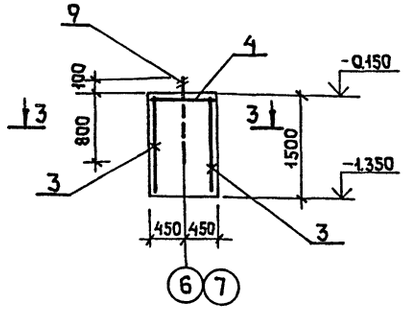

Раскладка сеток подошвы ФМ5

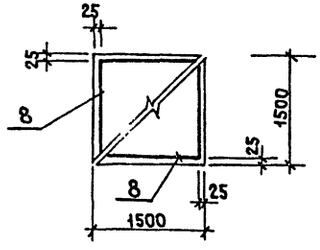

3 — 3

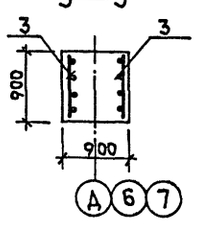

Ведомость расхода стали на элемент, кг

Марка	Арматурные изделия												Общий расход
	Арматура класса AIII ГОСТ 5781-82*				Арматура класса AII ГОСТ 5781-82*				Арматура класса AI ГОСТ 5781-82*				
	10	6		Итого	12			Итого	8	24		Итого	
ФМ5	14,4	2,0		16,4	10,4			10,4	4,3	5,8		10,1	36,9
ФМ6					10,4			10,4	4,3	5,8		10,1	20,5

Схемы нагрузок на фундаменты ФМ5, ФМ6

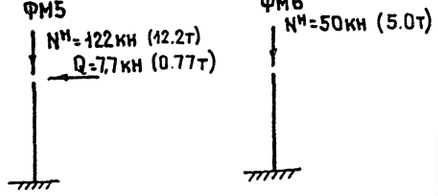

Спецификация к фундаментам

Формат	Зона	Поз.	Обозначение	Наименование	Кол.	Прим.
				ФМ5		
				Сборочные единицы		
		8	1.410-3 в.1	Арм. сетка 1С $\frac{10AII}{6AIII}$-145×145	2	
		3	1.412-1/77 в.3	" СН12AII-6×15	2	
		9		А-I-24 ГОСТ5781-82* ℓ=900	2	2,9кг
		4	1.412-1/77 в.3	Арм. сетка СА-8AI	1	
				Материал		
				Бетон кл. В12.5		2,95м³
				ФМ6		
				Сборочные единицы		
		3	1.412-1/77 в.3	Арм. сетка СН12AII-6×15	2	
		9		А-I-24 ГОСТ5781-82* ℓ=900	2	2,9кг
		4	1.412-1/77 в.3	Арм. сетка СА-8AI	1	
				Материал		
				Бетон кл. В12.5		1,21м³

1. Схема расположения элементов фундаментов на листе 3.

Взам.инв.№ | Подп. и дата | Инв.№подл.

Привязан

Инв.№

ГИП	Гусев		
Н.контр.	Николаева		
Нач.отд.	Данков		
Гл.конст.	Харламов		
Рук.гр.	Николаева		
Архитек.	Воронов		

22951-02

409-15-100.87 — КЖ

Производственная база ремонтно-строительного участка

Главный корпус

Стадия	Лист	Листов
Р	9	

Производственные помещения. Фундаменты ФМ5; ФМ6. Опалубка и армирование

Гипрокоммунстрой г. Москва

Альбом II

ФМ-7

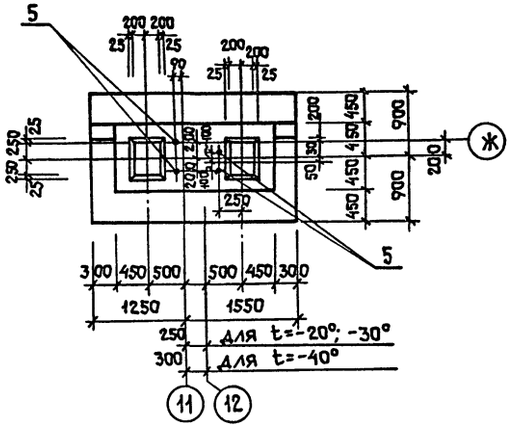

ФМ8

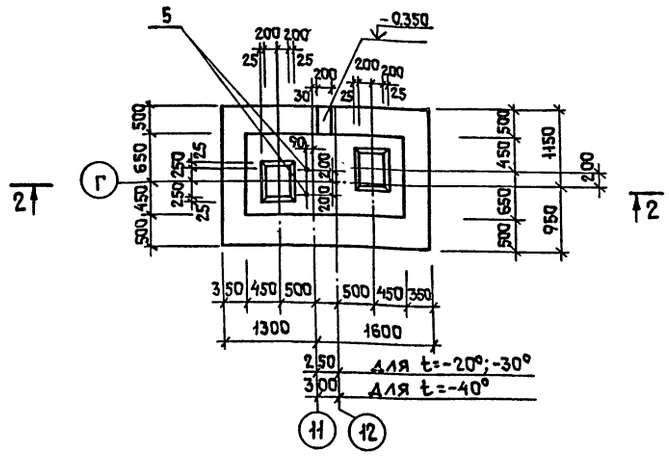

1 — 1

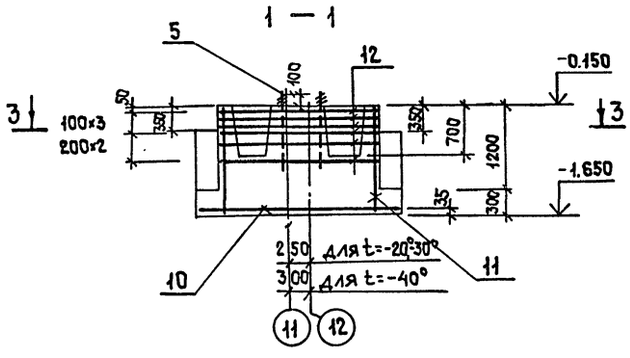

2 — 2

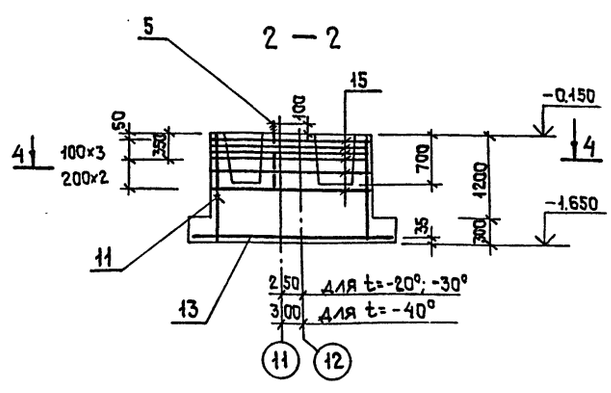

3 — 3

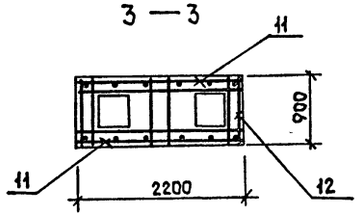

4 — 4

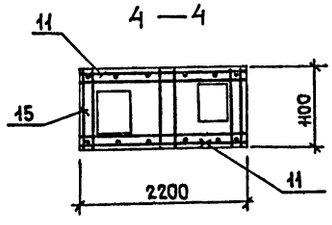

Ведомость расхода стали на элемент, кг

Марка	Изделия арматурные, арматура класса AII, ГОСТ 5781-82*				Изделия арматурные, арматура класса AI, ГОСТ 5781-82*				Общий расход
	10	12		Всего	8	24		Всего	
ФМ7	30.5	15.4		45.9	37.0	11.6		48.6	94.5
ФМ8	38.7	15.4		54.1	40.0	5.8		45.8	99.9

Схема нагрузок на фундаменты

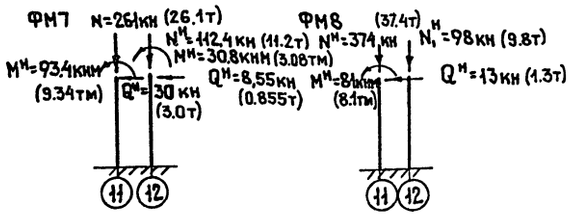

Спецификация к фундаментам

Формат	Зона	Поз.	Обозначение	Наименование	Кол.	Прим.
				ФМ7		
				Сборочные единицы		
		10	КЖИ. 35.00.0	Арм. сетка С1	1	
		11	КЖИ. 36.00.0	" С2	2	
		12	КЖИ. 37.00.0	" С3	6	
		5		А-I-24 ГОСТ 5781-82* ℓ=900	4	2.9кг
				Материал		
				Бетон кл. В 12.5		3.68м³
				ФМ8		
				Сборочные единицы		
		13	КЖИ. 38.00.0	Арм. сетка С4	1	
		11	КЖИ. 36.00.0	" С2	2	
		15	КЖИ. 39.00.0	" С5	6	
		5		А-I-24 ГОСТ 5781-82* ℓ=900	2	2.9кг
				Материал		
				Бетон кл. В 12.5		4.59м³

1. Схема расположения элементов фундаментов на листе 3.

Привязан

Инв.№

Инв.№подл. | Подп. и дата | Взам.инв.№

ГИП	Гусев		22951-02
Н.контр.	Николаева		409-15-100.87 — КЖ
Нач.отд.	Данков		Производственная база ремонтно-строительного участка
Гл.конст.	Харламов		Главный корпус — Стадия: Р; Лист: 10; Листов:
Рук.гр.	Николаева		Производственные помещения. Фундаменты ФМ7; ФМ8. Опалубка и армирование
Архитек.	Воронов		ГИПРОКОММУНСТРОЙ г. Москва

Альбом II

ФМ9

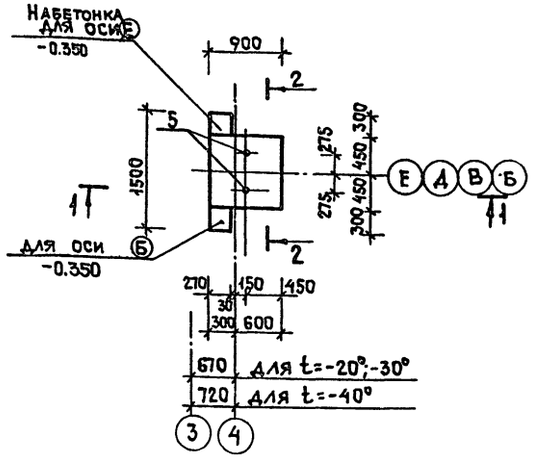

ФМ10

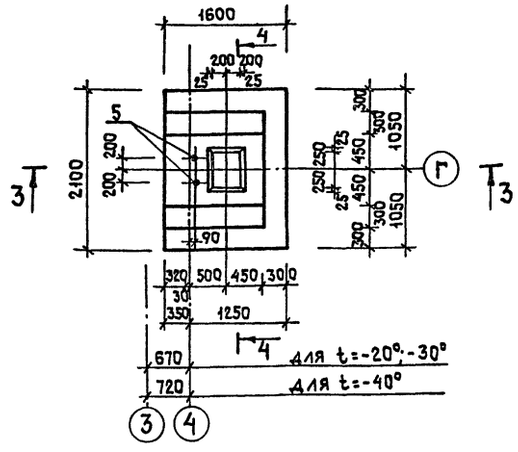

Спецификация к фундаментам

Формат	Зона	Поз.	Обозначение	Наименование	Кол.	Прим.
				ФМ9		
				Сборочные единицы		
		3	1.412-1/77 в.3	Арм. сетка СН12АII-6×15	2	
		5		А-I-24 ГОСТ 5781-82* ℓ=900	2	2,9кг
				Материал		
				Бетон кл. В 12,5		1,4м³
				ФМ10		
				Сборочные единицы		
		19	КЖИ. 42.00.0	Арм. сетка С8	1	
		20	КЖИ. 43.00.0	" С9	2	
		21	КЖИ. 44.00.0	" С10	6	
		5		А-I-24 ГОСТ 5781-82* ℓ=900	2	2,9кг
				Материал		
				Бетон кл. В 12,5		2,3м³

1—1

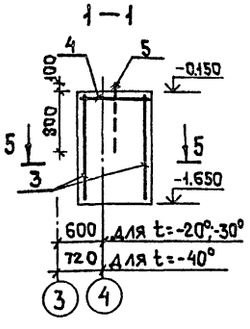

2—2

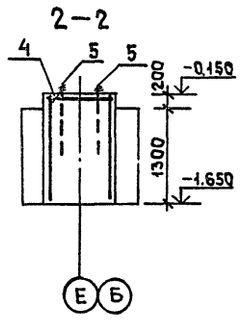

3—3

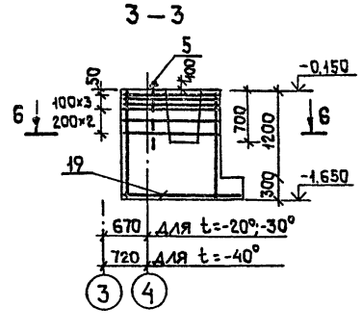

4—4

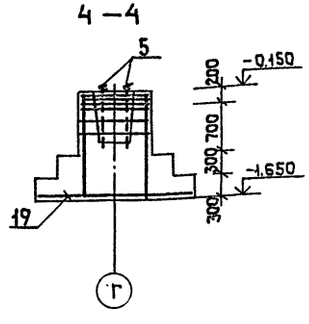

5—5

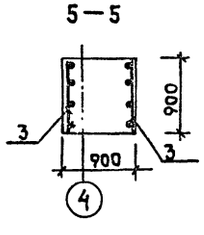

6—6

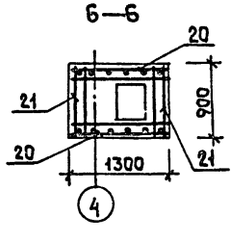

Ведомость расхода стали на элемент, кг

Марка	Арматурные изделия: Арматура класса AII ГОСТ 5781-82* 12	10		Всего	Арматура класса AI ГОСТ 5781-82* 8	24		Всего	Общий расход
ФМ9	10.4			10.4	1.6	5.8		7.4	17.8
ФМ10	7.7	20.6		28.3	5.2	5.8		11.0	39.3

Схемы нагрузок на фундаменты

ФМ9

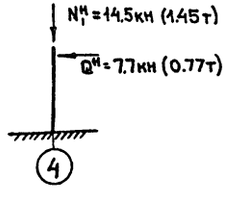

ФМ10

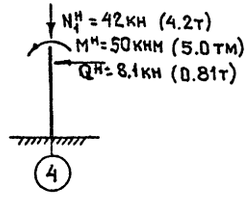

1. Схема расположения элементов фундаментов на листе 3.

Привязан

Инв. №

Взам. инв. №

Подп. и дата

Инв. № подл.

ГИП	Гусев		22951-02
Н. контр.	Николаева		409-15-100.87 — КЖ
Нач. отд.	Данков		Производственная база ремонтно-строительного участка
Гл. конст.	Харламов		Главный корпус — Стадия: Р; Лист: 11; Листов:
Рук. гр.	Николаева		Производственные помещения. Фундаменты ФМ9; ФМ10. Опалубка и армирование
Архитект.	Воронов		Гипрокоммунстрой г. Москва

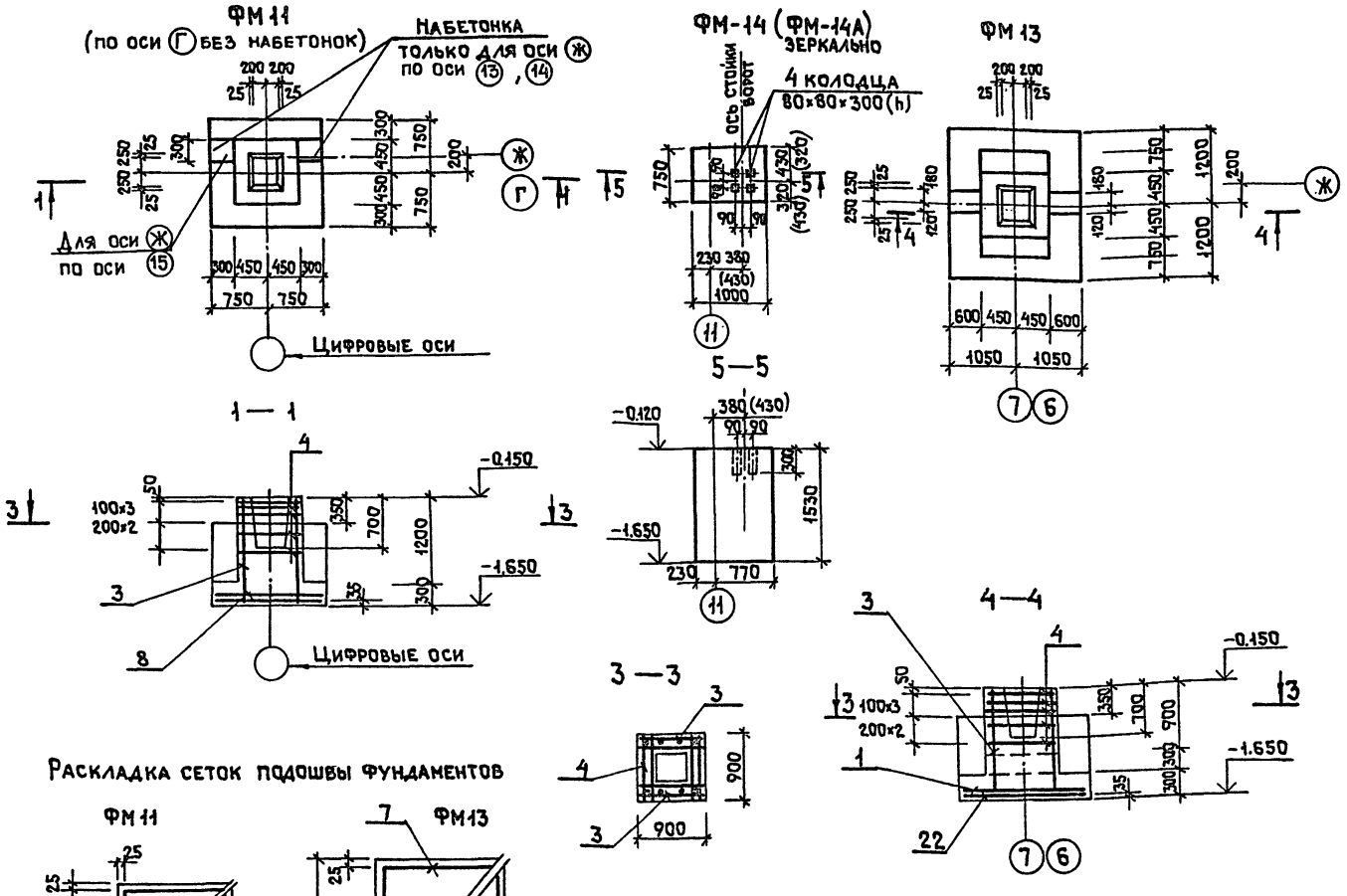

Раскладка сеток подошвы фундаментов

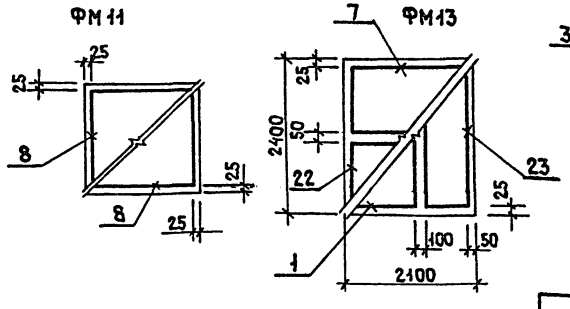

Схемы нагрузок на фундаменты ФМ11; ФМ13

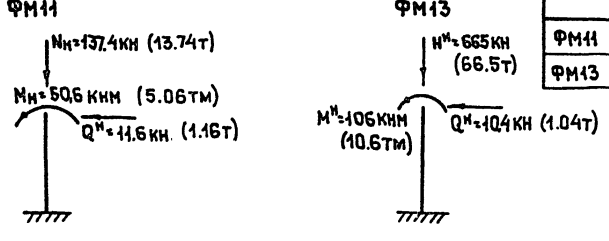

Спецификация к фундаментам

Формат	Зона	Поз.	Обозначение	Наименование	Кол.	Примечание
				ФМ 11		
				Сборочные единицы		
		8	1.410-3 в.1	Арм. сетка 1С $\frac{10АIII}{6АIII}$ 145×145	2	
		3	1.412-1/77 в.3	" " СН12АII 6×15	2	
		4	" "	" " СА-8АI	5	
				Материал		
				Бетон кл. В 12.5		1.6м³
				ФМ 14 (ФМ14А)		
				Материал		
				Бетон кл. В 12.5		1.15м³
				ФМ 13		
				Сборочные единицы		
		1	1.410-3 в.1	Арм. сетка 1С $\frac{10АIII}{6АIII}$ 85×235	1	
		22	" "	" 1С $\frac{10АIII}{6АIII}$ 85×205	1	
		7	" "	" 1С $\frac{10АIII}{6АIII}$ 145×205	1	
		3	1.412-1/77 в.3	" СН12АII-6×15	2	
		4	" "	" СА-8АI	5	
		23	1.410-3 в.1	" 1С $\frac{10АIII}{6АIII}$ 105×235	1	
				Материал		
				Бетон кл. В 12.5		2.7м³

Ведомость расхода стали на элемент, кг

Марка	Арматурные изделия												Общий расход
	Арматура класса АIII ГОСТ 5781-82*				Арматура класса АII ГОСТ 5781-82*				Арматура класса АI ГОСТ 5781-82*				
	10	6		Итого	12			Итого	8			Итого	
ФМ11	14.4	2.0		16.4	10.4			10.4	17.8			17.8	44.8
ФМ13	32.4	3.8		36.2	10.4			10.4	17.8			17.8	64.4

22951-02

Гип	Гусев	
Н.контр.	Николаева	
Нач.отд.	Данков	
Гл.конст.	Харламов	
Рук.гр.	Николаева	
Архитек	Воронов	

409-15-100.87 — КЖ

Производственная база ремонтно-строительного участка

Главный корпус

Стадия	Лист	Листов
Р	12	

Производственные помещения фундаменты ФМ11; ФМ14; ФМ13. Опалубка и армирование

Гипрокоммунстрой г. Москва

Привязан

Инв. №

Инв. № подл. | Подп. и дата | Взам. инв. №

Альбом II

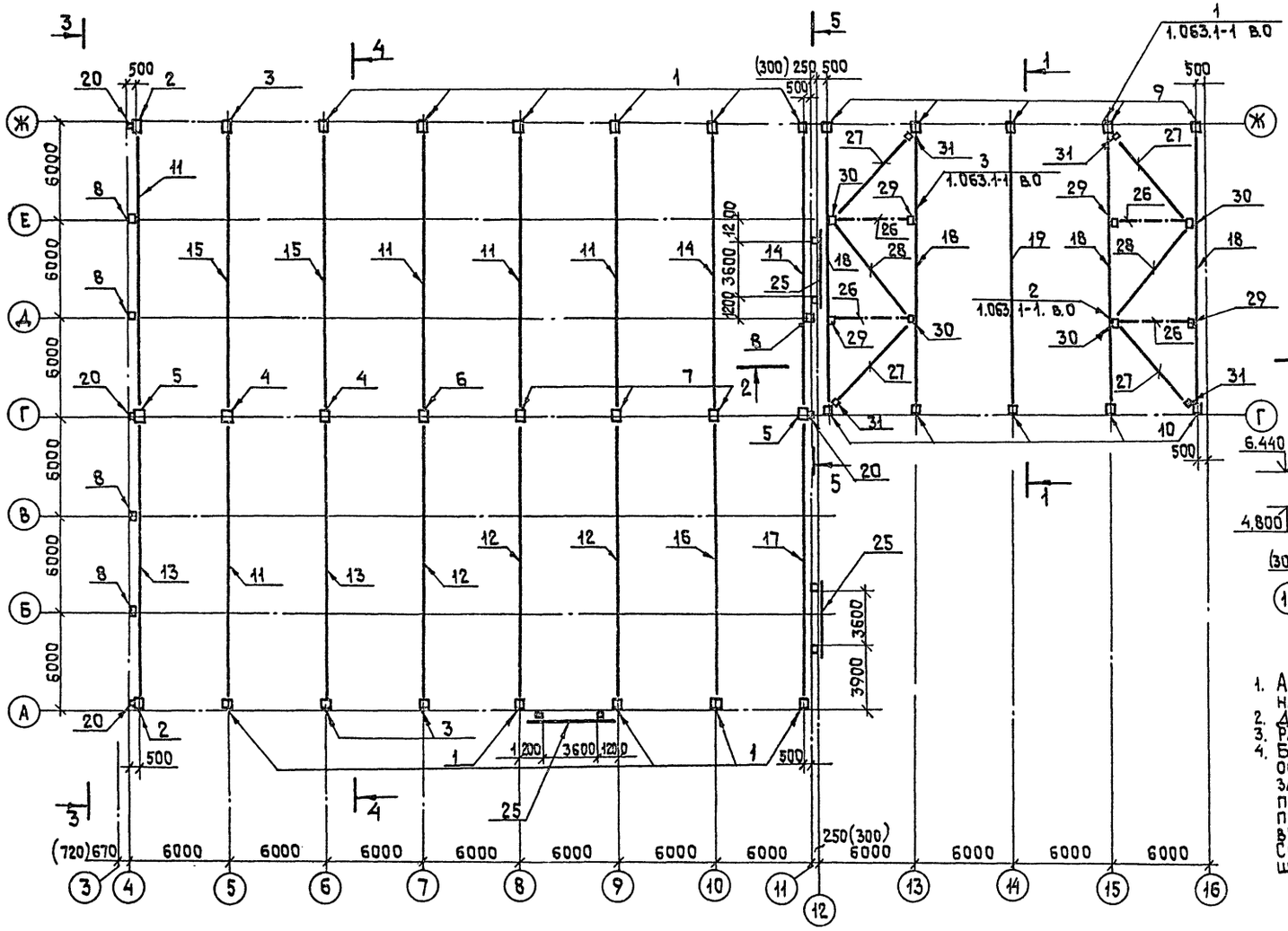

1. Антикоррозийная защита закладных деталей дана на листе 2.
2. Данный чертеж рассматривать совместно с листом 14.
3. Размеры в скобках для t=-40°С.
4. Балки покрытия в осях 5-6 между осями Ж-Г (поз.15); в осях 10-11 между осями Ж-Г (поз.14) необходимо окрасить защитным покрытием в соответствии с СНИП 2.03.11-85 по II группе химических покрытий для внутренних помещений на основе эпоксидных пленкообразующих веществ толщиной 150 мк.
Состав покрытия: лак ЭП-055, эмаль ЭП-773 или ЭП-56, шпатлевка ЭП-00-10.

22951-02

ГИП	Гусев	409-15-100.87—КЖ	
Н. контр	Николаева	Производственная база ремонтно-строительного участка	
Нач. отд	Данков	Главный корпус	Стадия: Р; Лист: 13; Листов:
Гл. конст.	Харламов	Производственные помещения. Схема расположения элементов каркаса между осями 4-16	Гипрокоммунстрой г. Москва
Рук. гр.	Николаева		

Привязан

Инв. №

Инв. № подл. | Подп. и дата | Взам. инв. №

Альбом II

4 — 4

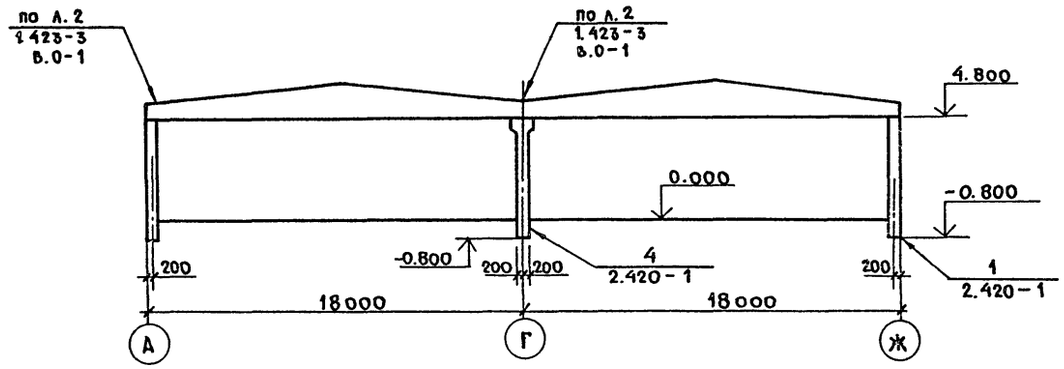

3 — 3

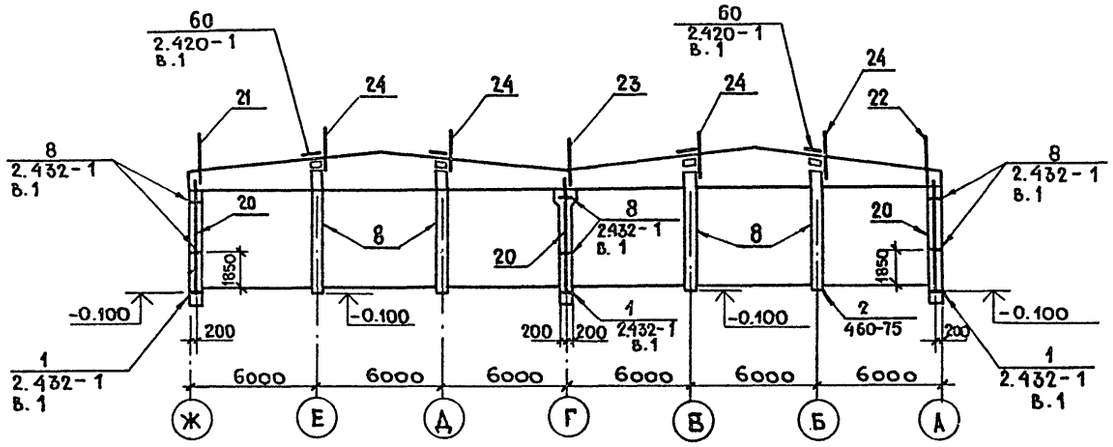

5 — 5

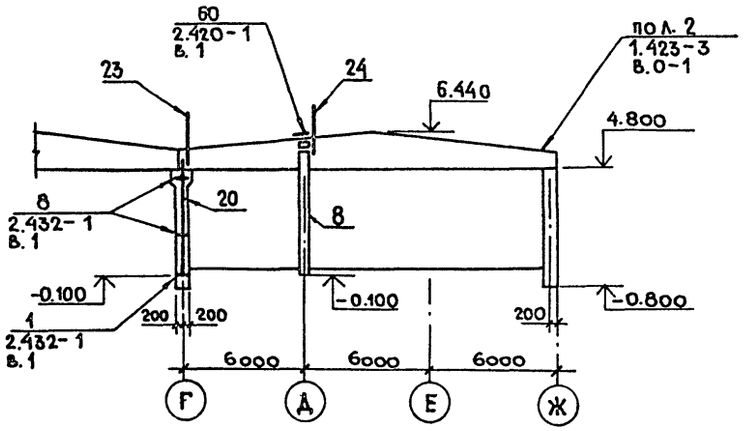

*) Поз. 11 { для t=-40°С – 1БДР18-4А IVТ-1.
для t=-20°С – 1БДР18-2А IVТ-1.

**) Поз. 14 { для t=-40°С – 2БДР18-6А IVТ-1.
для t=-20°С – 2БДР18-4А IVТ-1.

Спецификация к схеме расположения элементов каркаса между осями 4÷16

Марка поз.	Обозначение	Наименование	Кол.	Масса ед.кг.	Примечание
		Колонны			
1	– КЖИ-01.00.0	К48-15-1	11	1700	
2	– КЖИ-02.00.0	К48-15-2	2	1700	
3	– КЖИ-03.00.0	К48-15-3	3	1700	
4	1.423-3 в.1	К48-32	2	1800	
5	– КЖИ-04.00.0	К48-32-1	2	1800	
6	– КЖИ-05.00.0	К48-32-2	1	1800	
7	– КЖИ-06.00.0	К48-32-3	3	1800	
8	– КЖИ-07.00.0	1Кф61-1	5	1400	
9	1.423-3 в.1	К60-10	5	2000	
10	– КЖИ-08.00.0	К60-10-1	5	2000	
		Балки			
11*)	– КЖИ-16.00.0	1БДР18-3А IVТ-1	6	8400	
12	– КЖИ-17.00.0	1БДР18-5А IVТ-1	3	8400	
13	– КЖИ-18.00.0	1БДР18-5А IVТ-2	2	8400	
14**)	– КЖИ-19.00.0	2БДР18-5А IVТ-1	2	10400	
15	– КЖИ-16.00.0	3БДР18-4А IVТ-2	1	12100	
16	– КЖИ-20.00.0	1БДР18-3А IVТ-3	1	8400	
17	– КЖИ-21.00.0	1БДР18-5А IVТ-3	1	8400	
		Фермы			
18	– КЖИ-22.00.0	1ФТ18-2А IVТ-Н-1	4	5600	
19	– КЖИ-23.00.0	1ФТ18-2А IVТ-Н-2	1	5600	
20	1.439-2	Стойка фахверка СФ-2	4	298,7	
21	"	Насадка угловая НУ-5	1	37,2	
22	"	" " НУ-6	1	37,2	
23	"	" средняя НС-2	2	151,3	
24	1.439-2	Насадка фахверка НФ-4	5	35,2	
	1.400-7	Соединит. элемент ММ-4	7	0,5	
	"	" " ММ-20	5	6,3	
	1.400-7	Соединит. элемент ММ-14	5	10,7	
	1.439-2	" " Т-13	16	2,0	
25	1.435.9-17	Ворота в 3,6×3,6	3		
26	1.063.1-1 в.0	Вертикальная связь ВС1	4	236	
27	" "	Горизонтальная связь ГС1	4	165	
28	" "	" " ГС2	2	166	
29	" "	Соединит. элемент Ф2	4	13	
30	" "	" " Ф4	4	25	
31	" "	" " Ф5	4	11	

22951-02

ГИП	Гусев		409-15-100.87 – КЖ
Н.контр.	Николаева		Производственная база ремонтно-строительного участка
Нач.отд.	Данков		
Гл.конст.	Харламов		
Рук.гр.	Николаева		Главный корпус — Стадия: Р; Лист: 14; Листов:
Привязан:			Производственные помещения. Разрезы к схеме расположения элементов каркаса между осями 4-16. — Гипрокоммунстрой г. Москва
Инв.№:			

Инв.№ подл. | Подп. и дата | Взам.инв.№

Альбом II

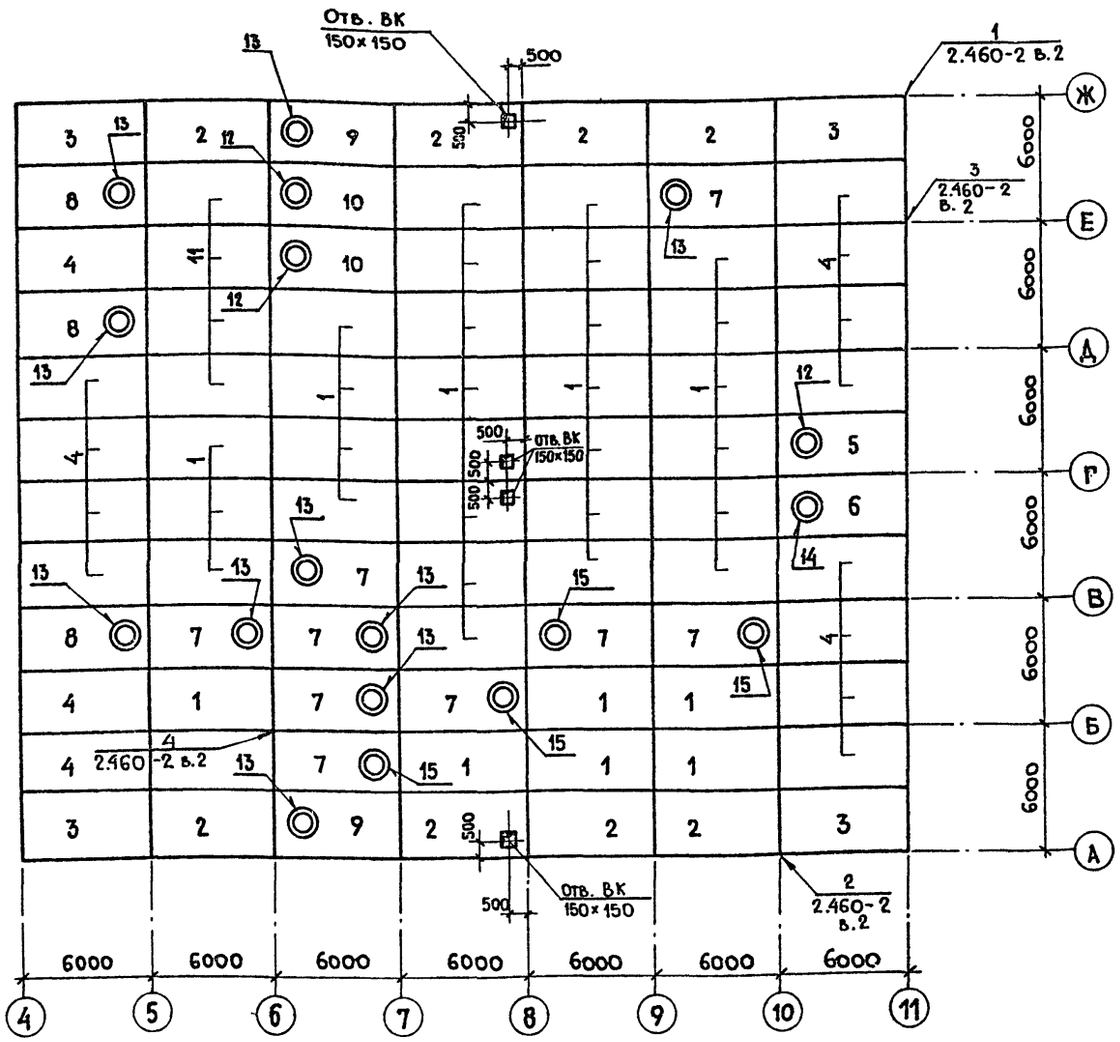

Спецификация к схеме расположения элементов покрытия между осями 4 – 11

Марка поз.	Обозначение	Наименование	Кол.	Масса ед. кг.	Примечание
	Сборные железобетонные плиты покрытия				
1		ПГ-3АIVТ ГОСТ 22701.1-77*	35	2650	
2	ГОСТ 22701.0-77* (прил.3)	ПГ-3АIVТ-а ГОСТ 22701.1-77*	8	2650	
3*)	– КЖИ.24.00.0	ПГ-3АIVТ-1	4	2650	
4*)	ГОСТ 22701.0-77* (прил.3)	ПГ-3АIVТ-Б ГОСТ 22701.1-77*	15	2650	
5	ГОСТ 22701.0-77* (прил.3)	ПВ4-4АIVТ-Б ГОСТ 22701.2-77*	1	3300	
6	ГОСТ 22701.0-77* (прил.3)	ПВ10-4АIVТ-Б ГОСТ 22701.2-77*	1	3600	
7		ПВ7-4АIVТ ГОСТ 22701.2-77*	9	3200	
8	ГОСТ 22701.0-77* (прил.3)	ПВ7-4АIVТ-Б ГОСТ 22701.2-77*	3	3200	
9	ГОСТ 22701.0-77* (прил.3)	ПВ7-4АIVТ-а ГОСТ 22701.2-77*	2	3200	
10		ПВ4-3АIVТ ГОСТ 22701.2-77*	2	3300	
11**)		ПЛ-3АIVТ ГОСТ 22701.3-77*	4	1750	
	Сборные железобетонные стаканы				
12	1.494-24 в.1	СВ4Б-1	3	160	
13	" "	СВ7Б-1	10	320	
14	" "	СВ10Б-1	1	280	
15	" "	СВ7Б-2	4	320	

*) поз. 3, 4 – в осях -Ж-10-11 для t=40°С принять плиты ПГ-4АIVТ-1; ПГ-4АIVТ-Б.

**) поз. 11 – в осях 5-6 для t=40°С принять плиты ПЛ-4АIVТ.

1. Отверстия в плитах покрытия, размером до 150 мм. выполнять по месту методом сверления, не нарушая ребер.
2. Все плиты покрытия, за исключением плит, укладываемых у торцов здания, привариваются не менее, чем по трем углам к закладным деталям железобетонных балок.
   В плитах, примыкающих к крайним продольным рядам колонн, ребра, расположенные над колоннами, должны быть приварены по обоим концам.
3. Длина сварного шва принимается по всей длине свариваемых элементов, толщина шва 6 мм.
4. Зазоры между плитами заполнить цементным раствором марки 200 или бетоном на мелком щебне класса В15.
5. При привязке проекта к конкретным условиям строительства применять комплексные плиты по серии 1.465.1-10/82 с учетом возможностей промышленности стройматериалов и заводов сборного железобетона в районе строительства.

Согласовано: Группа ОВ Опарина; Группа ВК Пушкина

Инв.№ подл. | Подп. и дата | Взам. инв.№

Привязан:

Инв.№

ГИП	Гусев	
Н.контр.	Николаева	
Нач.отд.	Данков	
Гл.конст.	Харламов	
Рук.гр.	Николаева	

22951-02

409-15-100.87 – КЖ

Производственная база ремонтно-строительного участка

Главный корпус

Стадия	Лист	Листов
Р	15	

Производственные помещения. Схема расположения элементов покрытия между осями 4÷11.

ГИПРОКОММУНСТРОЙ г. Москва

Копировал

Формат А2

Альбом II

Схема расположения стеновых панелей по оси „А"

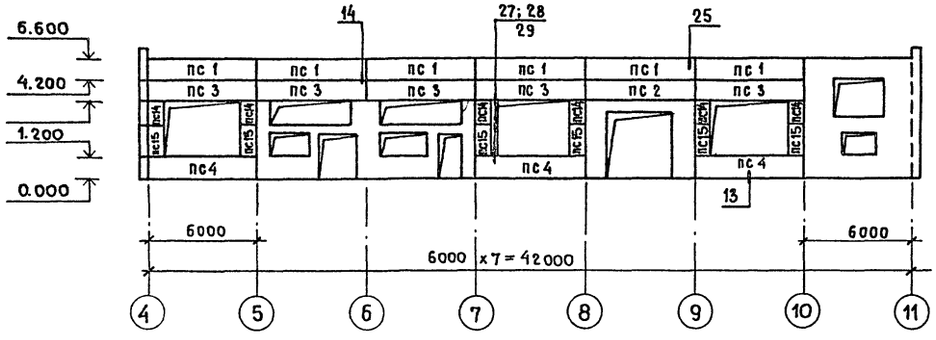

Схема расположения стеновых панелей по оси „11"

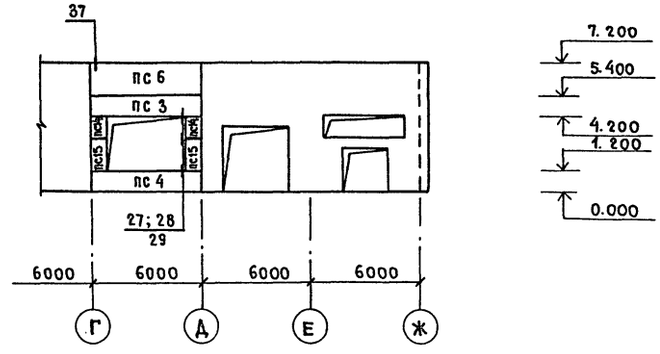

Схема расположения стеновых панелей по оси „Ж"

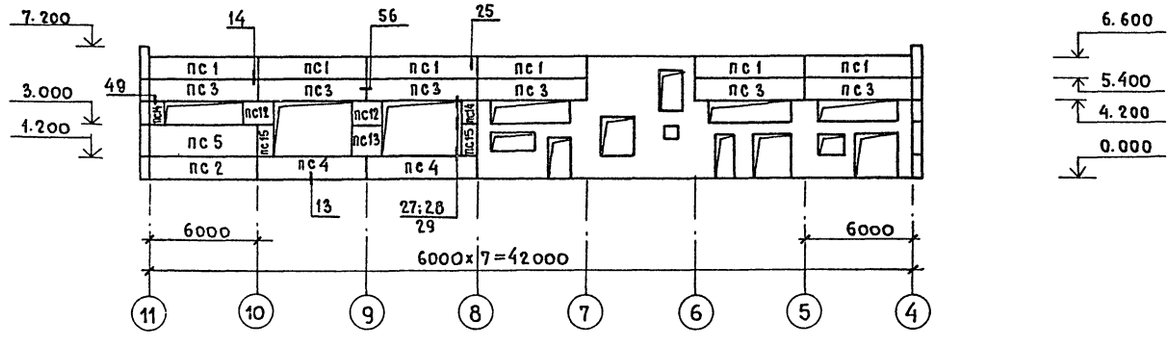

Схема расположения стеновых панелей по оси „4"

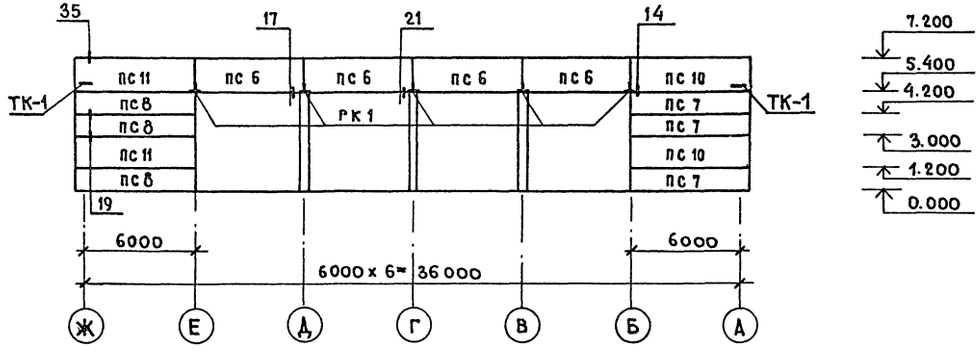

1. Общие указания по применению изделий см. серию 1.030. 1-1.
2. Монтажные узлы крепления стеновых панелей приняты по серии 1.030.1-1. 3-3.

22951-02

ГИП	Гусев			409-15-100.87 – КЖ	
Н. контр.	Поспелова			Производственная база ремонтно-строительного участка	
Нач. отд.	Данков				
Гл. конст.	Харламов				
Исполн.	Рождественский			Главный корпус.	Стадия: Р; Лист: 16; Листов:
Провер.	Поспелова			Производственные помещения. Схема расположения стеновых панелей по осям „А"; „Ж"; „4" и „11"	ГИПРОКОММУНСТРОЙ г. Москва

Привязан:

Инв. №

Инв. № подл. | Подп. и дата | Взам. инв. №

Спецификация к схемам расположения стеновых панелей на листе 16

Марка поз.	Обозначение	Наименование	Кол-во	Масса ед.кг	Примечание
		Панели наружных стен			
		$t°=-20°$			
ПС1	КЖИ-25.00.0	ПС60.12.2.0-2л-34	12	1880	
ПС2	"	ПС60.12.2.0-2л-31	1	1880	
ПС3	"	ПС60.12.2.0-2л-37	12	1880	
ПС4	"	ПС60.12.2.0-2л-36	6	1880	
ПС5	КЖИ-26.00.0	ПС60.18.2.0-1л-36	1	2820	
ПС6	КЖИ-27.00.0	ПС60.18.2.0-1л-31	5	2820	
ПС7	КЖИ-28.00.0	ПС62.5.12.2.0-2л-1.31	3	1960	
ПС8	"	ПС62.5.12.2.0-2л-2.31	3	1960	
ПС10	КЖИ-29.00.0	ПС62,5 18.2.0-1л-1.31	2	2940	
ПС11	"	ПС62,5.18.2.0-1л-2.31	2	2940	
ПС12	КЖИ-30.00.0	2ПС12.12.2.0-л-59	2	370	
ПС13	КЖИ-31.00.0	2ПС12.18.2.0-л-59	1	560	
ПС14	КЖИ-32.00.0	2ПС6.12.2.0-л-60	10	190	
ПС15	КЖИ-33.00.0	2ПС6.18.2.0-л-60	10	280	
РК1	1.030.1-1.4-1-060-06	Опорная консоль РК-4	5	10	
ТК-1	"	" ТК-4	2	12.2	
ПС1	КЖИ-25.00.0	ПС60.12.2.5-3л-34 $t°=-30°$	12	2310	
ПС2	"	ПС60.12.2.5-3л-31	2	2310	
ПС3	"	ПС60.12.2.5-3л-37	12	2310	
ПС4	"	ПС60.12.2.5-3л-36	6	2310	
ПС5	КЖИ-26.00.0	ПС60.18.2.5-2л-36	1	3460	
ПС6	КЖИ-27.00.0	ПС60.18.2.5-2л-31	6	3460	
ПС7	КЖИ-28.00.0	ПС63.12.2.5-3л-1.31	3	2420	
ПС8	"	ПС63.12.2.5-3л-2.31	3	2420	
ПС10	КЖИ-29.00.0	ПС63.18.2.5-2л-1.31	3	3630	
ПС11	"	ПС63.18.2.5-2л-2.31	2	3630	
ПС12	КЖИ-30.00.0	2ПС12.12.2.5-л-59	2	460	
ПС13	КЖИ-31.00.0	2ПС12.18.2.5-л-59	1	690	
ПС14	КЖИ-32.00.0	2ПС6.12.2.5-л-60	10	230	
ПС15	КЖИ-33.00.0	2ПС6.18.2.5-л-60	10	340	
РК1	1.030.1-1.4-1-060-04	Опорная консоль РК-3	5	13.3	
ТК-1	"	" ТК-3	2	17.6	

Марка поз.	Обозначение	Наименование	Кол-во	Масса ед.кг	Примечание
		$t°=-40°$			
ПС1	КЖИ-25.00.0	ПС60.12.3.0-3л-34	12	2730	
ПС2	"	ПС60.12.3.0-3л-31	2	2730	
ПС3	"	ПС60.12.3.0-3л-37	12	2730	
ПС4	"	ПС60.12.3.0-3л-36	6	2730	
ПС5	КЖИ-26.00.0	ПС60.18.3.0-2л-36	1	4100	
ПС6	КЖИ-27.00.0	ПС60.18.3.0-2л-31	6	4100	
ПС7	КЖИ-28.00.0	ПС63.5.12.3.0-3л-1.31	3	2900	
ПС8	"	ПС63.5.12.3.0-3л-2.31	3	2900	
ПС10	КЖИ-29.00.0	ПС63.5.18.3.0-2л-1.31	3	4350	
ПС11	"	ПС63.5.18.3.0-2л-2.31	2	4350	
ПС12	КЖИ-30.00.0	2ПС12.12.3.0-л-59	2	540	
ПС13	КЖИ-31.00.0	2ПС12.18.3.0-л-59	1	810	
ПС14	КЖИ-32.00.0	2ПС6.12.3.0-л-60	10	270	
ПС15	КЖИ-33.00.0	2ПС6.18.3.0-л-60	10	410	
РК1	1.030.1-1.4-1-060-02	Опорная консоль РК-2	5	15.6	
ТК-1	"	" ТК-2	2	20.1	
		Соединительные эл-ты			
Т-3	1.030.1-1.4-1-120	Элемент крепления Т-3	84	0.4	
Т-5	-130	" Т-5	2	0.4	
Т-8	-140	" Т-8	12	0.5	
Т-19	-220-02	" Т-19	20	0.5	
поз.19	1.030.1-1.3-2-514	" поз.19	28	0.7	
поз.22	-515	" поз.22	12	1.23	
поз.16	-511	" поз.16	2	0.94	
Т-17	1.030.1-1.4-1-220	" Т-17	6	0.3	

Схемы расположения стеновых панелей см. лист 16

Взам. инв.N | Подпись и дата | Инв.N подл.

Привязан:

Инв.№

ГИП	Гусев	
Н.контр	Поспелова	
Нач.отд	Данков	
Гл.конст	Харламов	
Исполн.	Рождественский	
Проверил	Поспелова	

22951-02

409-15-100.87 — КЖ

Производственная база ремонтно-строительного участка

Главный корпус

Стадия	Лист	Листов
Р	17	

Производственные помещения. Спецификация к схемам расположения стеновых панелей

ГИПРОКОММУНСТРОЙ г. Москва

Альбом III

Схема расположения элементов перекрытия на ▽ 3.300 между осями 6-7

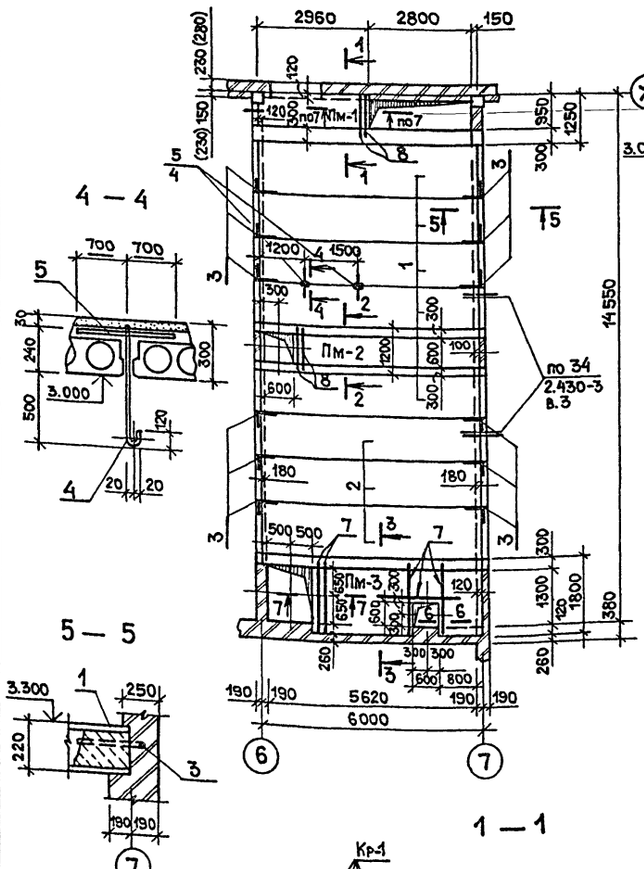

Спецификация к схеме расположения элементов перекрытия на ▽ 3.300 между осями 6-7

Марка	Обозначение	Наименование	Кол.	Масса ед. кг	Примечание
	Сборные железобетонные элементы				
1	1.141-1.64 300-01	ПК60.12-8АIV	5	2.10	
2	1.141-1.64 200-01	ПК60.15-8АIV	3	2.80	
	Монолитные железобетонные элементы				
Пм-1	лист 18	Плита Пм-1	1		
Пм-2	"	" Пм-2	1		
Пм-3	"	" Пм-3	1		
	Стальные элементы				
3	2.430-3 в.3	Монтажный элемент МК-22	12	1.05	
4	лист 18	Подвеска А-I-20 ГОСТ 5781-82* ℓ=1100	2	2.7	
5	"	Анкер А-I-20 ГОСТ 5781-82* ℓ=1700	2	4.2	

Спецификация на один монолитный элемент

Форм.	Зона	Поз.	Обозначение	Наименование	Кол.	Прим. Масса ед. кг
				Плита Пм-1		
				Сборочные единицы и детали		
		Кр-1	– КЖИ 25.00.0	Каркас Кр-1	4	
	БЧ	С-1		С 8АIII-150 / 6АI-200 1100×2900 ГОСТ 8478-81	1	12.1
	БЧ	6		А-I-6 ГОСТ 5781-82* ℓ=2900 мм	64	0.06
	БЧ	8		А-III-10 " ℓ=1170	4	0.72
	БЧ	9		С 6АI-200 / 6АI-200 250×2900 ГОСТ 8478-81	1	2.76
			Материал:	Бетон кл. В15	0.725м³	
				Плита Пм-2		
				Сборочные единицы и детали		
		Кр-1	– КЖИ. 25.00.0	Каркас Кр-1	8	
	БЧ	С-2		С 8АIII-150 / 6АI-200 1100×5100 ГОСТ 8478-81	1	21.3
	БЧ	6		А-I-6 ГОСТ 5781-82* ℓ=290	128	0.06
	БЧ	8		А-III-10 ГОСТ 5781-82* ℓ=1170	4	0.72
			Материал:	Бетон кл. В15	1.26м³	
				Плита Пм-3		
				Сборочные единицы и детали		
		Кр-1	– КЖИ 25.00.0	Каркас Кр-1	8	
	БЧ	С-3		С 8АIII-150 / 6АI-200 1600×4100 ГОСТ 8478-81	1	29.6
	БЧ	6		А-I-6 ГОСТ 5781-82* ℓ=290	128	0.06
	БЧ	7		А-III-10 ГОСТ 5781-82* ℓ=1600	10	0.99
	БЧ	10		С 6АI-200 / 6АI-200 250×4000 ГОСТ 8478-81	1	3.8
			Материал:	Бетон кл. В15	0.98м³	

Ведомость расхода стали на элемент, кг

Марка монолитного элемента	Изделия арматурные: Арматура класса AIII ГОСТ 5781-82* 20	10	8	Итого	Арматура класса AI ГОСТ 5781-82* 6	Итого	Всего
Пм-1	61.8	18.4	8.3	88.5	17.8	17.8	106.3
Пм-2	123.6	33.78	14.5	171.9	29.2	29.2	201.1
Пм-3	123.6	40.8	20.2	184.6	35.6	35.6	220.2

Ведомость деталей

Поз.	Эскиз
С-2	300 450 300, 100
С-1	100, 350 750
С-3	1080 500, 200
4	740, 210 150
5	1400, 300

1. Все размеры в скобках для t=-40°С.
2. Подчеркнутые размеры вычерчены не в масштабе.
3. Подвески (поз. 4,5) установить между плитами до заливки швов.
4. Сетки С-1, С-2, С-3 согнуть по месту.

Привязан:

Инв. N

Согласовано: Группа ОВ Опарина

Инв. N подл. | Подп. и дата | Взам. инв. N

ГИП	Гусев		409-15-100.87-КЖ
Н.контр.	Николаева		Производственная база ремонтно-строительного участка
Нач.отд.	Данков		Главный корпус
Гл.конст.	Харламов		Стадия Р; Лист 18; Листов
Рук.гр.	Николаева		Производственные помещения. Схема расположения плит перекрытия между осями 6-7

Гипрокоммунстрой г. Москва

22951-02

Альбом II

Схема расположения плит перекрытия в осях 10-11 на отм. 3.300

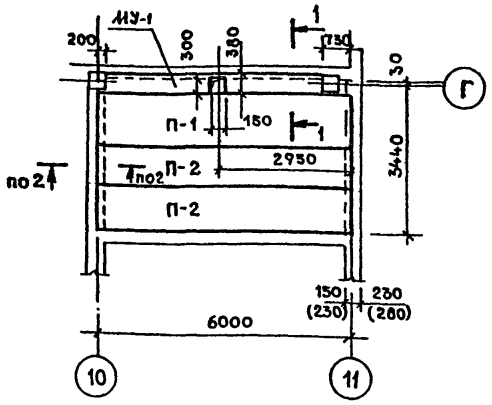

1-1

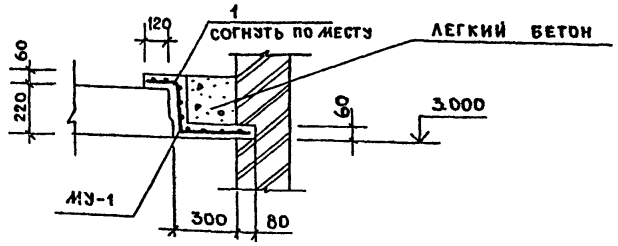

Схема расположения плит перекрытия по оси „6" на отм. 2.700

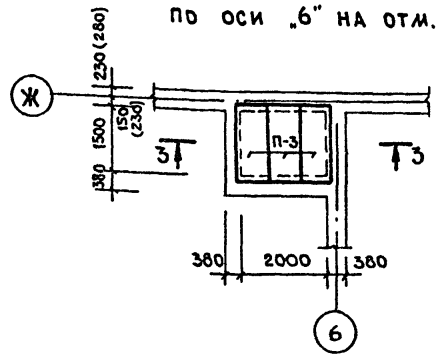

3-3

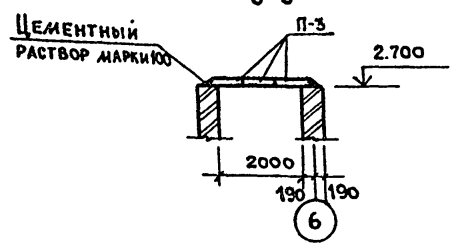

Схема расположения плит покрытия в осях 15-16

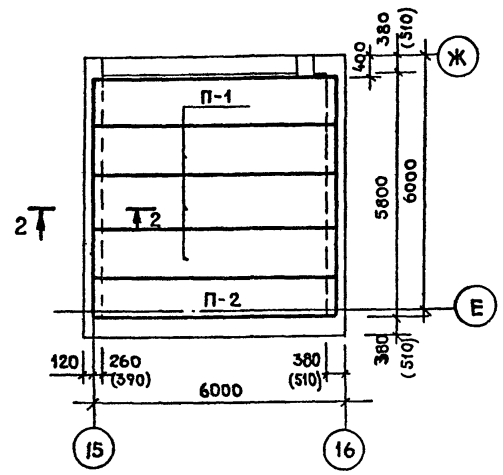

2-2

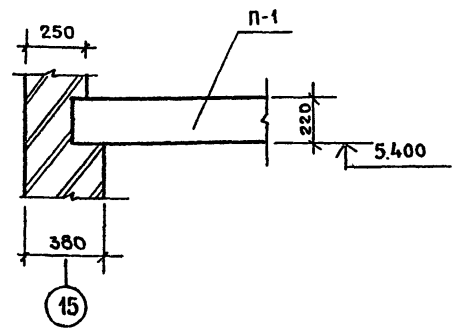

Спецификация к схемам расположения плит перекрытия

Марка	Обозначение	Наименование	Кол-во	Масса ед. кг	Примечание
		Сборные ж.б. конструкции			
П-1	1.141-1 В.14	Плита ПК10-60.12а	5		
П-2		ПК10-60.10а	3	1740	
П-3	3.006-2 В.I	П14д-3	3	310	
		Монолитные конструкции			
МУ-1	лист 19	Монолитный участок МУ-1	1		

Спецификация на монолитный участок МУ-1

Формат	Зона	Поз.	Обозначение	Наименование	Кол-во	Примечание
				Сборочные единицы		
БЧ		1		Сетка С $\frac{4ВрI-100}{8АIII-150}$ 690×5040 $\frac{45}{45}$	1	
				ГОСТ 8478-81		
				Материал		
				Бетон кл. В15		0.22 м³

1. Швы между плитами заделать бетоном кл. В15 на мелком заполнителе.

Ведомость расхода стали на элемент, кг.

Марка элемента	Изделия арматурные			Всего
	Арматура класса			
	Вр I	А III		
	ГОСТ 6727-80	ГОСТ 5781-81		
	ф4	ф8		
МУ-1	3.52	9.26		12.78

22951-02

ГИП	Гусев	
Н.контр.	Николаева	
Нач.отд.	Данков	
Гл.конст.	Харламов	
Рук.гр.	Николаева	
Инж.	Дорофеева	

409-15-100.87 – КЖ

Производственная база ремонтно-строительного участка

Главный корпус

Стадия	Лист	Листов
Р	19	

Производственные помещения. Схемы расположения плит перекрытия в осях 10-11 и плит покрытия в осях 15-16

Гипрокоммунстрой г. Москва

Привязан:

Инв. №

Согласовано: Группа ОВ Опарина

Инв. № подл. | Подпись и дата | Взам. инв. №

Альбом II

Схема расположения перегородок между осями 10-7

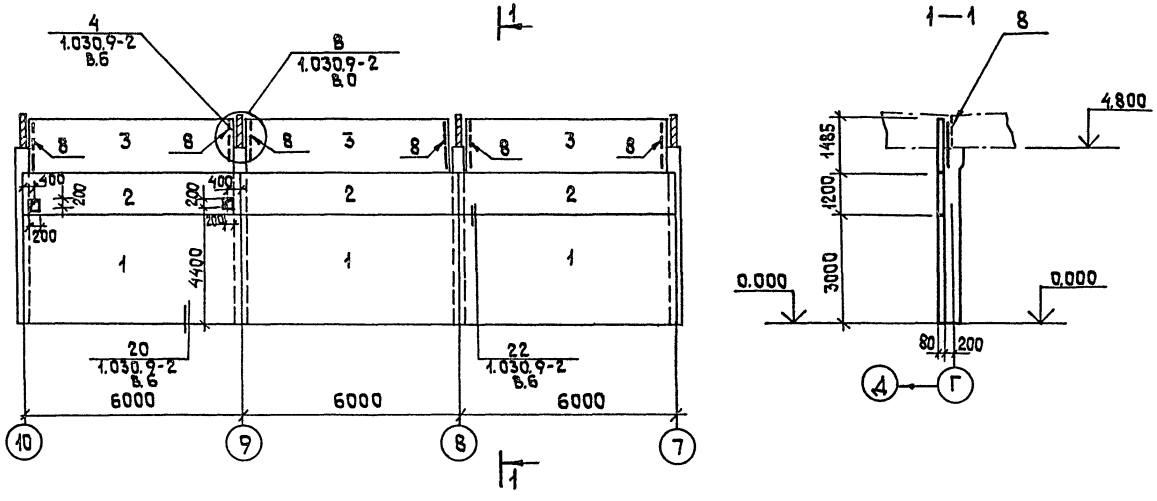

Схема расположения перегородок между осями „А-Г"

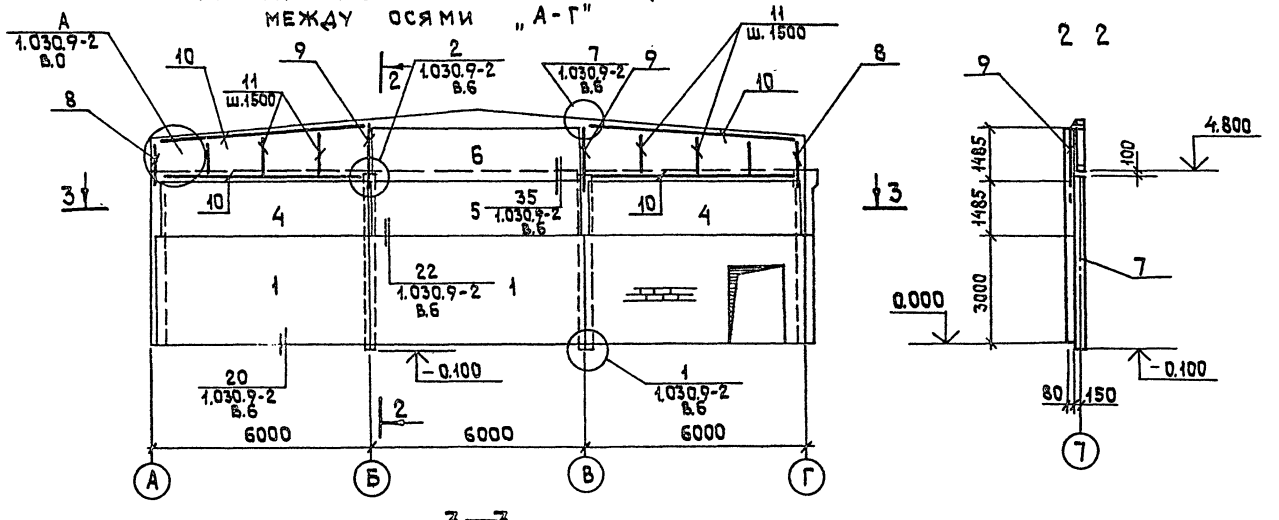

3—3

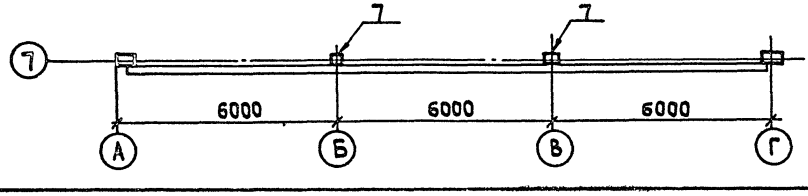

Спецификация к схеме расположения перегородок между осями 10÷7; А-Г

Марка поз.	Обозначение	Наименование	Кол-во	Масса ед.кг	Примечание
		Сборные легкобетонные элементы			
		Перегородки			
1	1.030.9-2 в.0	ПГ 60.30-1-Л	5	2290	
2	" "	ПГ 60.12-1-Л	3	910	
3	" "	ПГ 55.15-1-Л	3	1060	
4	" "	ПГ 56.15-1-Л	2	1070	
5	" "	ПГ 60.15-1-Л	1	1140	
6	" "	ПГ 58.15-1-Л	1	1090	
		Сборные ж/б элементы			
7	1.030.9-2 в.0	Колонна К65-1	2	1080	
		Стальные элементы			
8	1.030.9-2 в.4	Т8	8		
9	" "	Т7	2		
10	" "	ГНП 80×80×4 ГОСТ 8278-83	—		
11	" "	L 75×5 ГОСТ 8509-72*	—		
	1.030.9-2 в.6	МС 108	6		
		МС 98	4		
		МС 54	4		
		МС 55	4		
		МС 48	6		
		МС 35	5		
		МС 35а	5		
		МС 14	10		
		МС 4	10		
		МС 36	6		
		МС 37	8		

1. Соединительные элементы привариваются к колоннам во время монтажа перегородок.
2. Перегородку между осями 10-7 необходимо довести до предела огнестойкости 0,75 часа. Для этого все стальные элементы перегородок следует покрыть или облицевать одним из следующих специальных материалов цементно-песчаной штукатуркой толщиной 25мм или гипсокартонными листами толщиной 15мм по ГОСТ 6266-81.

22951-02

ГИП	Гусев	409-15-100.87-КЖ
Н.контр	Николаева	
Нач.отд	Данков	Производственная база ремонтно-строительного участка
Гл.конст	Харламов	
Рук.гр.	Николаева	Главный корпус
Архитект	Воронов	Стадия Р; Лист 20; Листов
Привязан		Производственные помещения. Схема расположения перегородок между осями 10÷7; А-Г
Инв.№		Гипрокоммунстрой г. Москва

Согласовано: Группа АР Пушкарев; Группа ОВ Старина

Инв.№ подл. | Подп. и дата | Взам.инв.№

Схема расположения перегородок между осями В-А

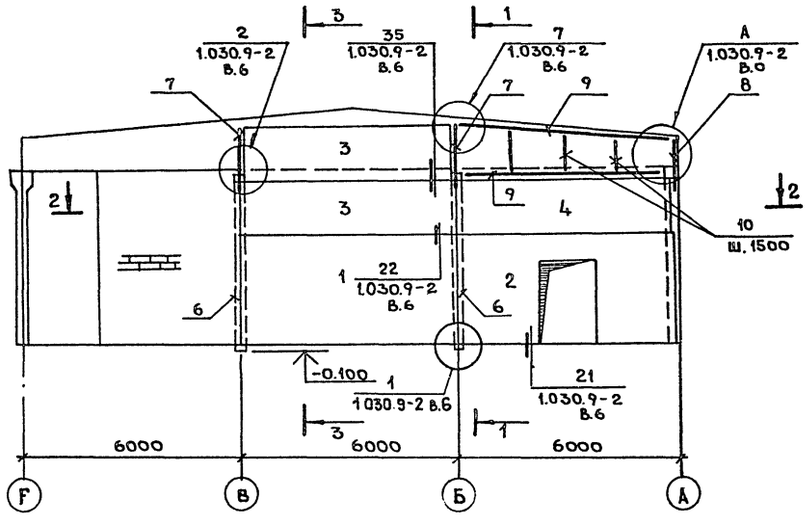

1—1

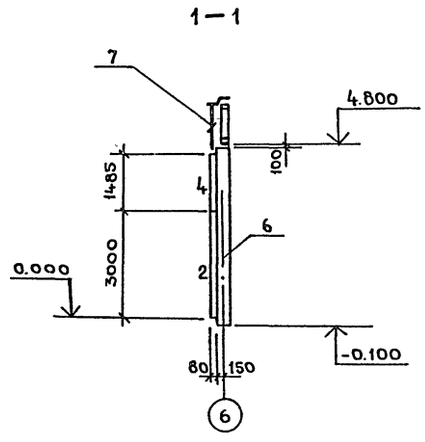

2—2

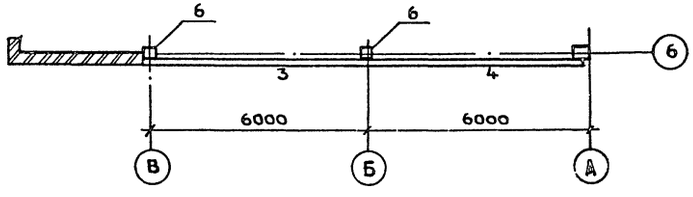

3—3

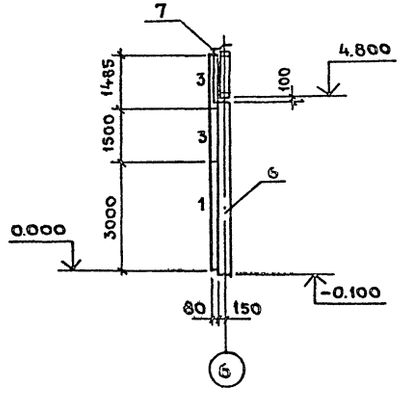

Спецификация к схеме расположения перегородок между осями В-А

Марка поз.	Обозначение	Наименование	Кол-во	Масса ед.кг	Примечание
		Сб. легкобетонные элементы			
		Перегородки			
1	1.030.9-2 В.0	ПГ60.30-1-Л	1	2290	
2	" "	ПГ60.30-1-Л-Д	1	1810	
3	" "	ПГ58.15-1-Л	2	1090	
4	" "	ПГ56.15-1-Л	1	1070	
		Сборные ж/б элементы			
6	1.030.9-2 В.0	Колонна К65-1	2	1080	
		Стальные элементы			
7	1.030.9-2 В.4	Т7	2		
8	" "	Т8	1		
9	" "	ГН ⊟ 80×80×4 ГОСТ 8278-83*	—		
10	" "	L75×5 ГОСТ 8509-72*	—		
	1.030.9-2 В.6	МС 108	5		
	" "	МС 98	3		
	" "	МС 54	3		
	" "	МС 55	3		
	" "	МС 48	5		
	" "	МС 6	4		
	" "	МС 35	2		
	" "	МС 35а	2		
	" "	МС 14	4		
	" "	МС 4	4		
	" "	МС 36	4		
	" "	МС 37	6		

Соединительные элементы привариваются к колоннам во время монтажа перегородок.

22951-02

ГИП	Гусев	
Н. контр.	Николаева	
Нач. отд	Данков	
Гл. конст	Харламов	
Рук. гр.	Николаева	
Архитек	Воронов	

409-15-100.87 — КЖ

Производственная база ремонтно-строительного участка

Главный корпус

Стадия	Лист	Листов
Р	21	

Производственные помещения. Схема расположения перегородок между осями В-А

ГИПРОКОММУНСТРОЙ г. Москва

Привязан:

Инв. №

Согласовано: Группа АР Пушкарев

Инв. № подл. | Подпись и дата | Взам. инв. №

Копировал

Формат А3

Схема расположения подземного хозяйства и фундаментов под оборудование

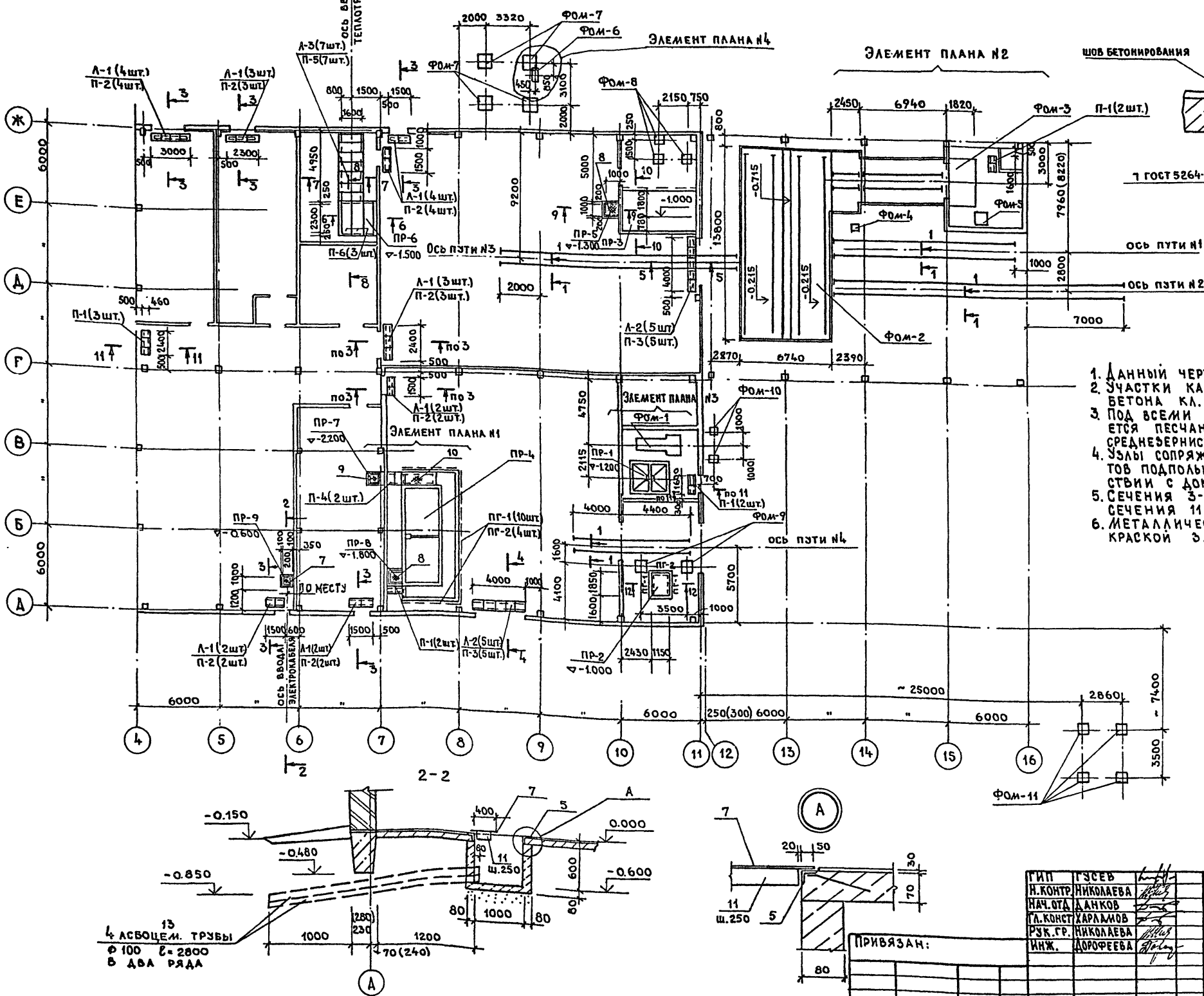

1. Данный чертеж рассматривать совместно с листом 3.
2. Участки каналов и приямки выполнять из бетона кл. В 7.5.
3. Под всеми каналами и приямками устраивается песчаная подготовка толщиной 100 мм из среднезернистого песка.
4. Узлы сопряжения сборных железобетонных элементов подпольных каналов выполнять в соответствии с документами 3.006.1-2/82.0-19-20.
5. Сечения 3-3 ÷ 10-10 даны на листе 23; сечения 11-11 ÷ 12-12 даны на листе 26.
6. Металлические элементы окрасить масляной краской за 2 раза.

Согласовано:
Группа ТехН. Шилова
Группа ТехН. Здовицкий
Группа ОВ Опарина
Группа ВК Пушкина
Группа ЭЛ Александров
Взам. инв. № | Подпись и дата | Инв. № подл.

ГИП	Гусев		
Н. контр.	Николаева		
Нач. отд.	Данков		
Гл. конст.	Харламов		
Рук. гр.	Николаева		
Инж.	Дорофеева		

22951-02

409-15-100.87-КЖ

Производственная база ремонтно-строительного участка

Главный корпус

Стадия	Лист	Листов
Р	22	

Производственные помещения. Схема расположения подземного хозяйства и фундаментов под оборудование. Сечения 1-1; 2-2

ГИПРОКОММУНСТРОЙ г. Москва

Альбом II

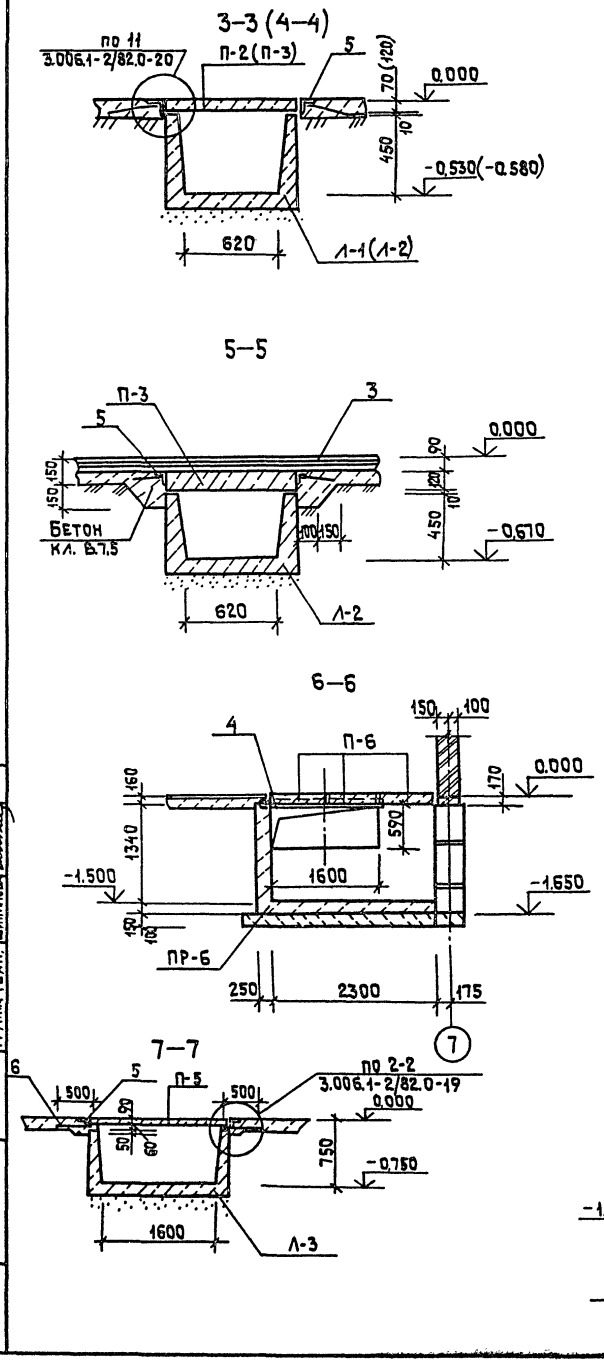

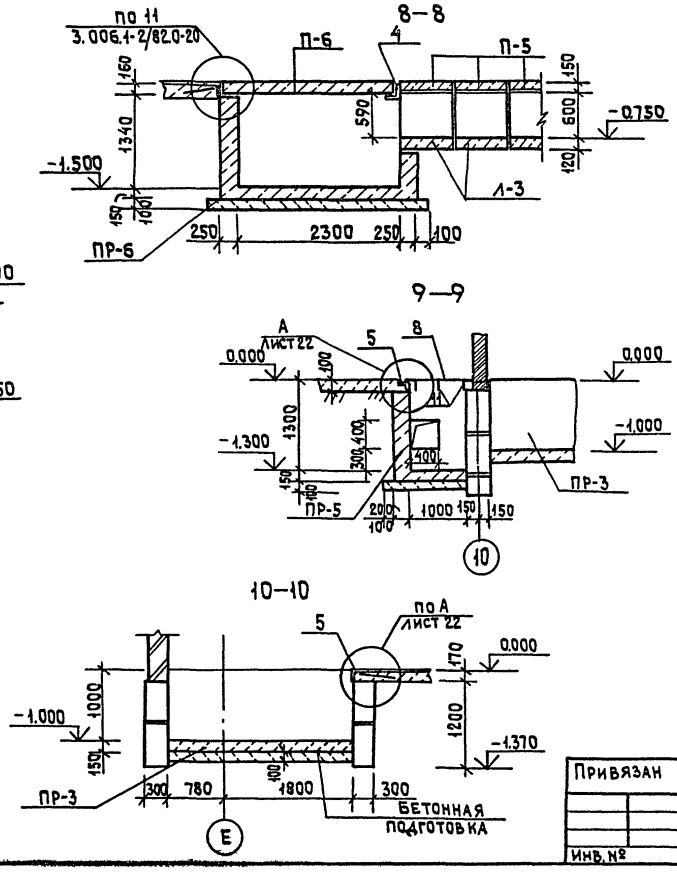

		Металлические изделия			
1	лист 22	Швеллер $\frac{12\ ГОСТ\ 8240-72*}{ВСТ3кп2\ ГОСТ\ 380-71*}$ ℓ=1500	53	15,6	
2*	"	Уголок $\frac{Б-50\times50\times5\ ГОСТ\ 8509-72*}{СТ3кп2\ ГОСТ\ 380-71*}$ $\ell_{общ}$=1196м		450,9	
3*	"	Рельс Р18 $\frac{ГОСТ\ 6368-82}{БСТ5сп-Н-ГОСТ\ 5876-82}$	$\ell_{общ}$=1196м	216,5	
4	лист 22, 23	Уголок $\frac{Б-100\times100\times8\ ГОСТ\ 8209-72}{ВСТ3сп6-1ТУ14-1-3023-80}$ ℓ=1900	1	23,18	
5*	3.400-6/76 л.39	Закладная деталь МИЧ-46	131,0 п.м	576,4	
6	лист 22, 23	Сетка С $\frac{4ВРI-200}{8АI-150}$ 500×4830 $\frac{15\ ГОСТ}{25\ 8478-81}$	2	8,05	
7	лист 22	Лист РОМБО-ПН-6,0×400×700 БСТ3СП ГОСТ 8568-77*	1	14,03	
8	"	Лист РОМБО-ПН-6,0×1050×1100 БСТ3СП ГОСТ 8568-77*	2	57,9	
9	"	Лист РОМБО-ПН-6,0×900×1050 БСТ3СП ГОСТ 8568-77*	1	47,6	
10	"	Лист РОМБО-ПН-6,0×900×2500 БСТ3СП ГОСТ 8568-77*	1	112,0	
11*	лист 22	Полоса $\frac{Б-2,5\times50\ ГОСТ\ 103-76*}{СТ3кп\ ГОСТ\ 6422-76}$ $\ell_{общ}$=23,5м		46,0	
12	лист 26	Щит деревянный 700×1450×110	6	0,3	
13	лист 22	Труба асбоцем. Ф100 ℓ=2800 ГОСТ 1839-80	4	17,5	
	лист 24	А-III-10 ГОСТ 5781-82* $\ell_{общ}$=7,2м		4,44	
	лист 22	Бетонка В7,5 на каналы и приямки ПР-2; ПР-3; ПР-5÷ПР-9		28,6	

Спецификация к схеме расположения подземного хозяйства и фундаментов под оборудование

Марка	Обозначение	Наименование	Кол-во	Масса ед.кг	Примечание
		Монолитные элементы			
ПР-1	лист 29	Приямок ПР-1	1		
ПР-2	лист 23	" ПР-2	1		
ПР-3	"	ПР-3	1		
ПР-4	лист 32	ПР-4	1		
ПР-5	лист 23	ПР-5	1		
ПР-6	"	ПР-6	1		
ПР-7	"	ПР-7	1		
ПР-8	"	ПР-8	1		
ПР-9	"	ПР-9	1		
Фом-1	лист 26	Фундамент Фом-1	1		
Фом-2	лист 27	" Фом-2	1		
Фом-3	лист 25	" Фом-3	1		
Фом-4	"	" Фом-4	1		
Фом-5	"	" Фом-5	1		
Фом-6	лист 28	" Фом-6	1		
Фом-7	"	" Фом-7	4		
Фом-8	"	" Фом-8	3		
Фом-9	"	" Фом-9	2		
Фом-10	"	" Фом-10	2		
Фом-11	лист 28	" Фом-11	4		
		Сборные ж.б. элементы			
Л-1	3.006.1-2/82.1-1	Лоток Л4д-8	20	230	
Л-2	"	" Л4д-15	10	230	
Л-3	"	" Л15д-3	7	630	
П-1	3.006.1-2/82.1-2	Плита П1-8	9	40	
П-2	"	" П5д-8б	20	100	
П-3	"	" П6д-15б	10	170	
П-4	"	" П9д-15б	2	260	
П-5	"	" П14д-3б	7	310	
П-6	"	" П23д-3б	3	820	
		Металлические изделия			
ПГ-1	1.450.3-3 в.0	Ограждение площадок ОГПМ3б-10.8	12		
ПГ-2	"	" ОГПМ3б-10.9	5		

* Металлические элементы (поз. 2, 3, 5, 11) даны в спецификации общей длиной. Разрезать по месту.

22951-02

ГИП	Гусев	
Н. контр.	Николаева	
Нач. отд.	Данков	
Гл. конст.	Харламов	
Рук. гр.	Николаева	
Инжен.	Дорофеева	

409-15-100.87—КЖ

Производственная база ремонтно-строительного участка

Главный корпус

Стадия	Лист	Листов
Р	23	

Производственные помещения. Схема расположения подземного хозяйства и фундаментов под оборудование. Сечения 3-3÷10-10

ГИПРОКОММУНСТРОЙ г. Москва

Привязан

Инв. №

Согласовано: Группа ОВ — Опарина; Группа ВК — Пушкина; Группа техн. — Шипилова

Инв. № подл. | Подп. и дата | Взам. инв. №

Коп. [signature]

Формат А2

Элемент плана N1

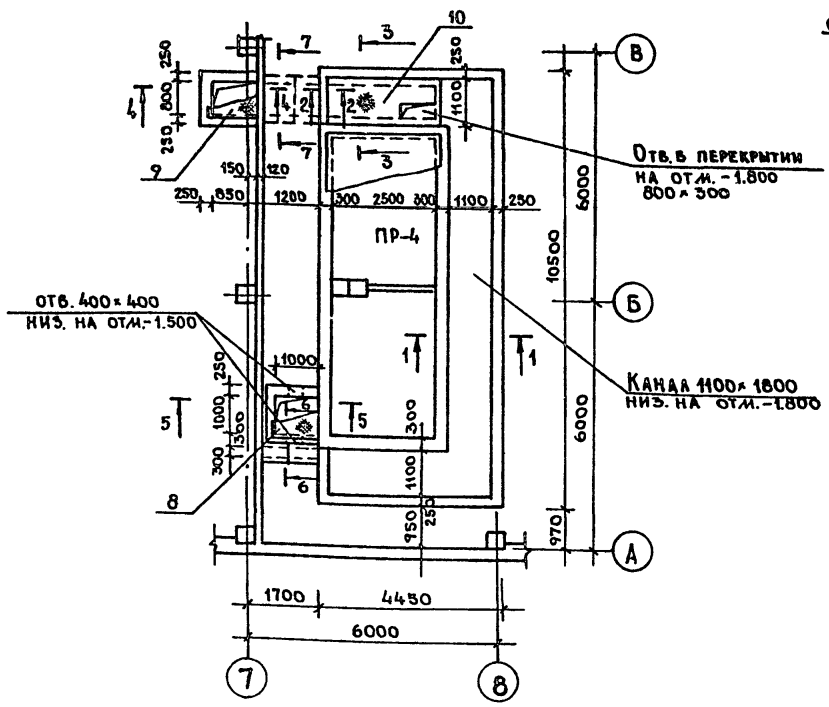

1—1

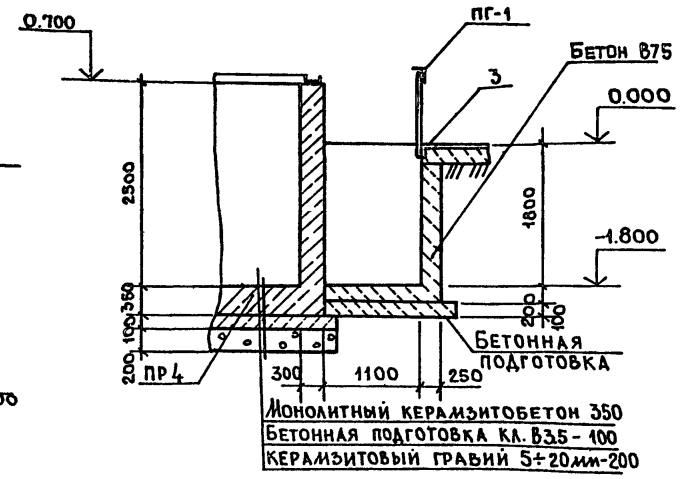

2—2

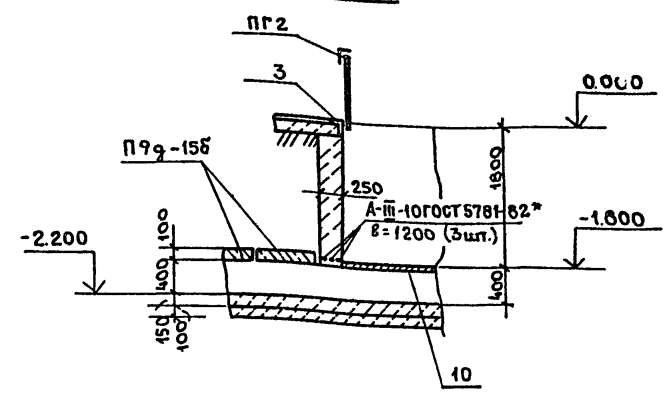

3—3

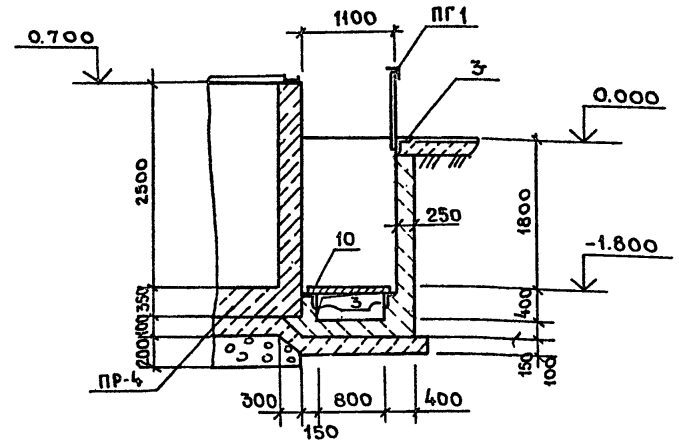

4—4

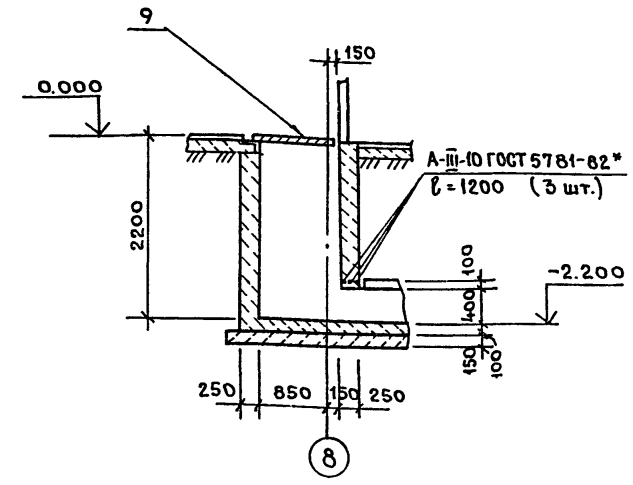

5—5

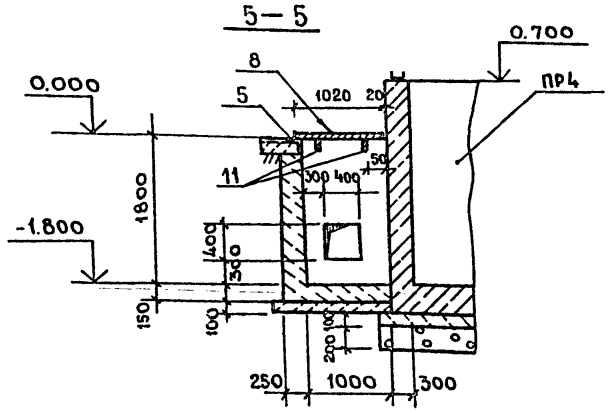

6—6

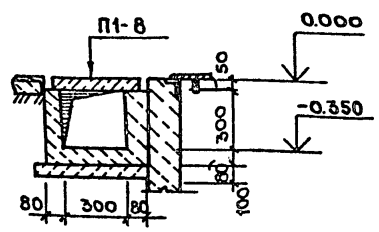

7—7

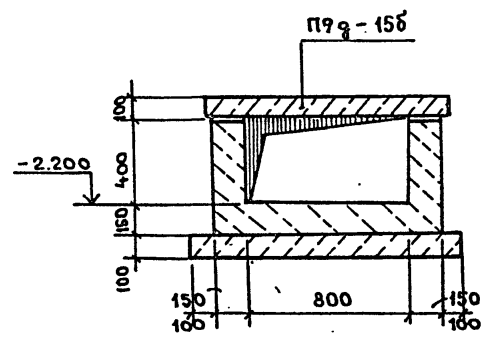

1. Данный чертеж рассматривать совместно с листом 22.
2. Под монолитным приямком и каналами устроить бетонную подготовку толщиной 100мм по уплотненному грунту из бетона кл. В3.5.
3. По днищу выполнить цементно-песчаную стяжку методом торкретирования для создания уклона. Раствор состава 1:1 с добавкой ГКЖ-94 (ГОСТ 10834-76).
4. До устройства днища уложить слой фракционированного гравия толщиной 200мм с размером зерен 5÷20мм.
5. Закладные и соединительные изделия окрасить за 2 раза масляно-битумной краской ВТ-577 ГОСТ 5631-79.

22951-02

ГИП	ГУСЕВ		409-15-100.87- КЖ
Н.КОНТР.	НИКОЛАЕВА		
НАЧ.ОТД.	ДАНКОВ		Производственная база ремонтно-строительного участка
ГЛ.КОНСТ	ХАРЛАМОВ		
РУК.ГР.	НИКОЛАЕВА		Главный корпус
АРХИТЕК	ВОРОНОВ		Стадия: Р; Лист: 24; Листов:
Привязан:			Производственные помещения. Элемент плана N1. Сечения 1-1 ÷ 7-7
Инв. №			ГИПРОКОММУНСТРОЙ г. Москва

Согласовано: Группа техн. удовлетворения

Инв. № подл. | Подпись и дата | Взам. инв. №

Кор. [signature] Формат А2

Альбом III

Элемент плана №2

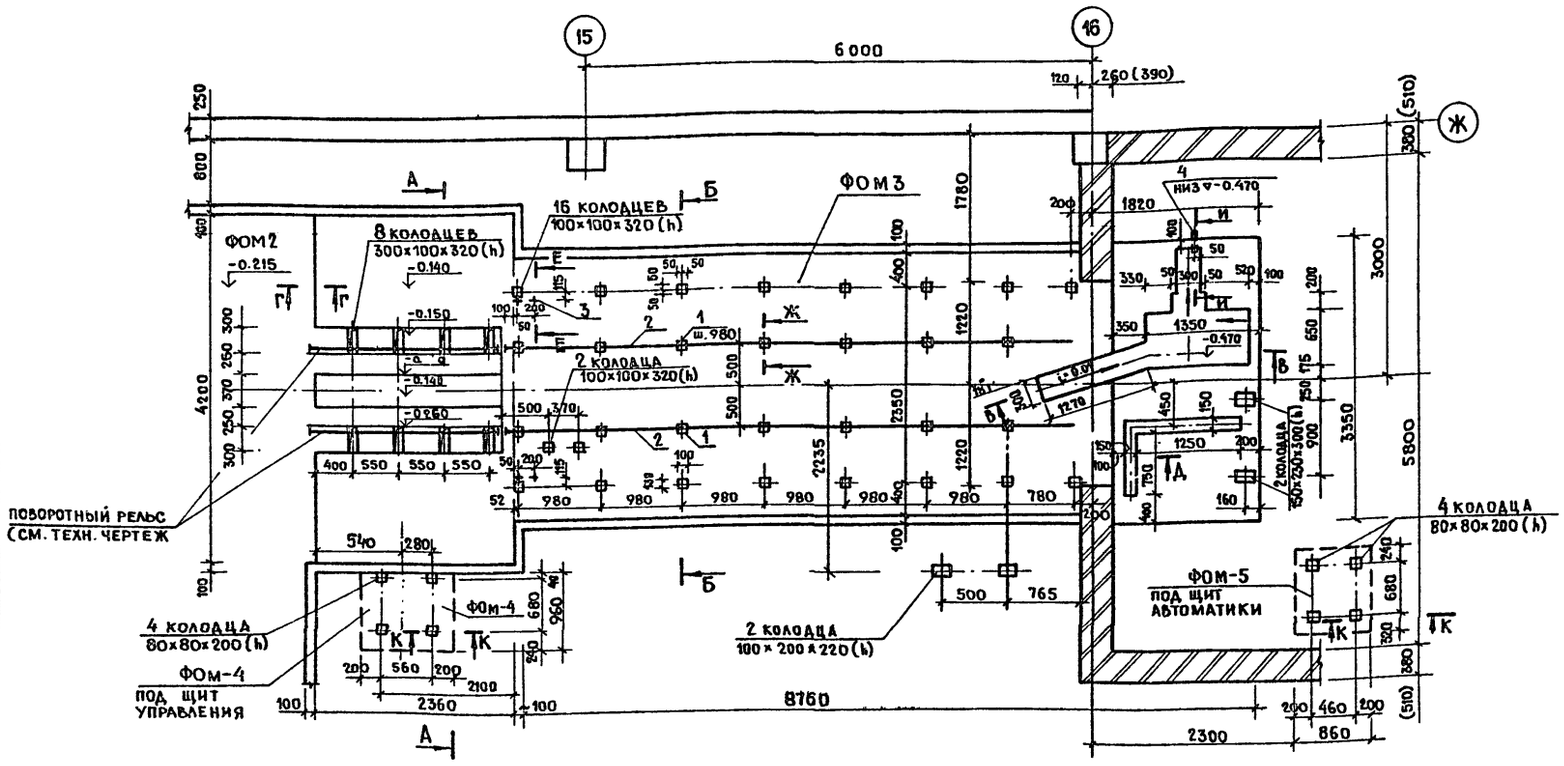

Спецификация на монолитный элемент

Формат	Зона	Поз.	Обозначение	Наименование	Кол	Прим.
				ФОМ 3		
				Сборочные единицы		
				и детали		
		1	Серия 1.400-6/76	Изделие закладное М8-4	14	
		2	ГОСТ 6368-82	Рельс Р18 ℓ=6760	2	17.924 кг.
		3		А-I-12 ГОСТ 5781-82* ℓ=440	4	0,39 кг.
		4		Труба ф50×3 ГОСТ 3262-75 ℓ=200	1	0,84 кг.
				Материал		
				Бетон кл. В22.5		18,58 м³
				Бетон кл. В 7.5		0.54 м³

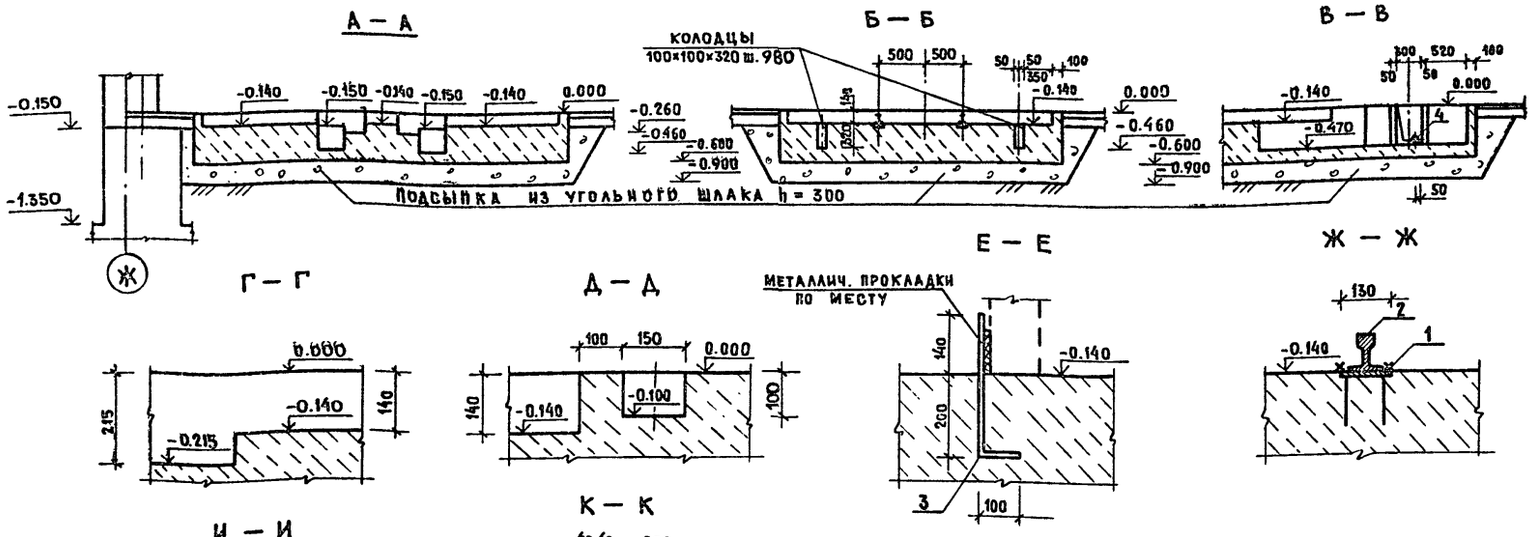

1. Схему расположения фундаментов см. л. 22.
2. Фундамент ФОм3 выполнять из бетона кл.В. 22.5; W4; F 100.
3. ФОм4 и ФОм5 - подбетонки под щит управления и автоматики выполнить из бетона кл. В 7.5
4. Колодцы заделать после установки анкерных болтов бетоном кл. В22.5 на мелком заполнителе.
5. В каналах для стока конденсата выполнить уклон i=0.01 за счет цементной стяжки.
6. Материал Р18 Ст5 по ГОСТ 380-71*.

Согласовано: Группа техн. Шипилова

Взам. инв. №

Подп. и дат а

Инв. № подл.

ГИП	Гусев	
Н.контр.	Николаева	
Нач.отд.	Данков	
Гл.конст.	Харламов	
Рук. гр.	Николаева	
Архит.	Воронов	

Привязан:

Инв. №

22951-02

409-15-100.87-КЖ

Производственная база ремонтно-строительного участка

Главный корпус

Стадия	Лист	Листов
Р	25	

Производственные помещения
Элемент плана №2.
Фундамент ФОм3. Сечения А-А÷К-К

ГИПРОКОММУНСТРОЙ г. Москва

Коп. Рейз

Формат А2

Альбом II

Элемент плана N3

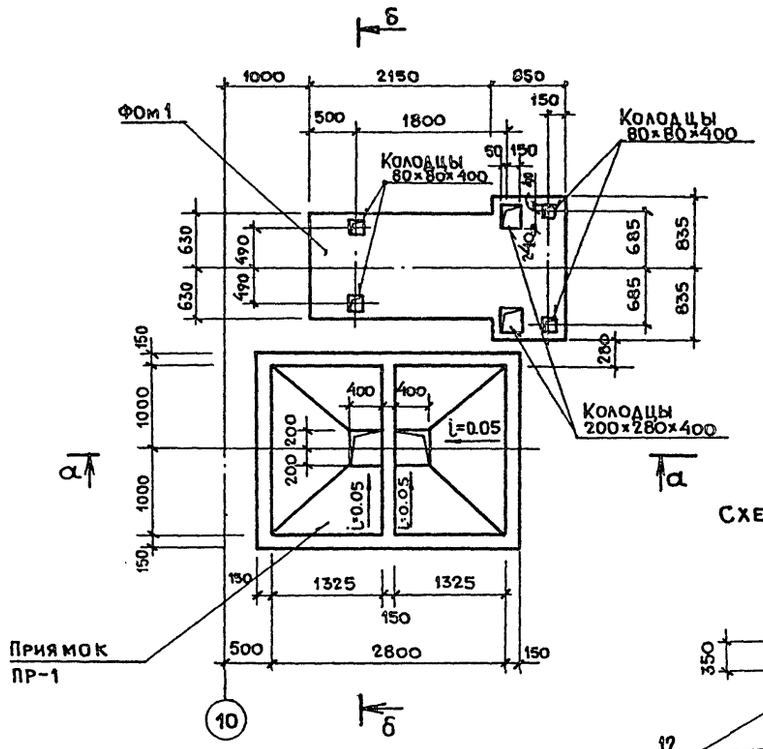

Б — Б

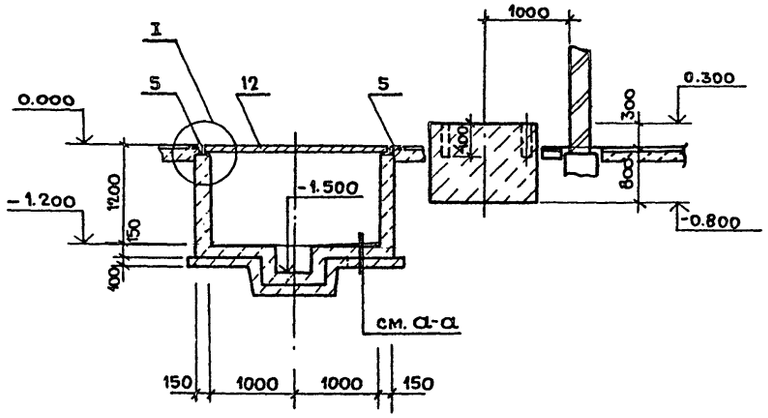

Схема расположения щитов перекрытия приямка ПР-1

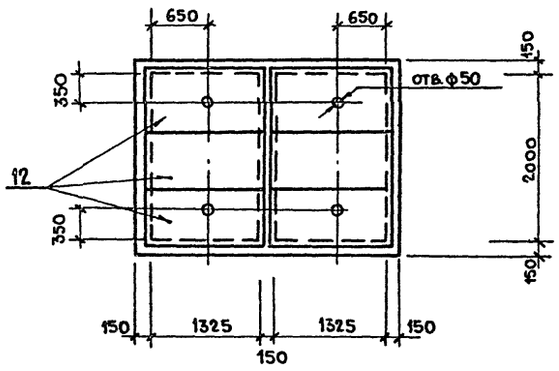

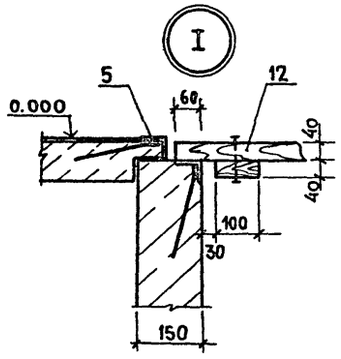

Спецификация на монолитный фундамент Фом-1

Формат	Зона	Поз.	Обозначение	Наименование	Кол.	Примеч.
				Фом-1		
				Материал		
				Бетон кл. В12.5		4,6 м³

Элемент плана N4

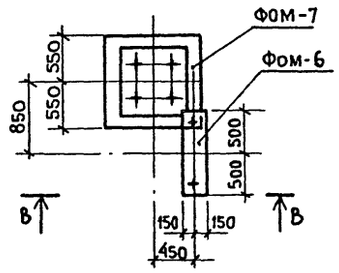

В — В

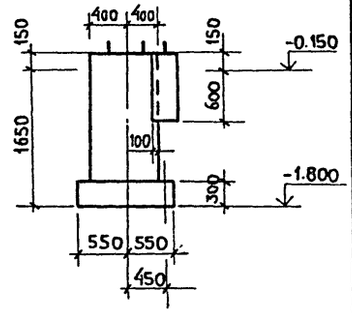

11 — 11

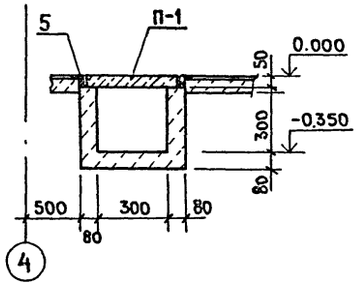

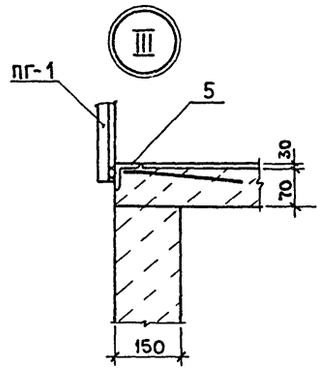

а — а

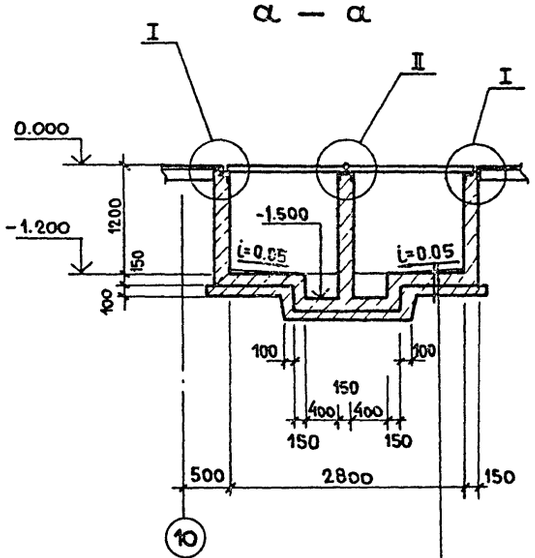

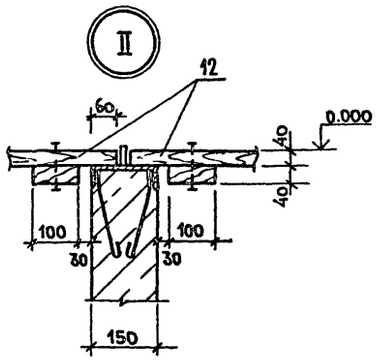

12 — 12

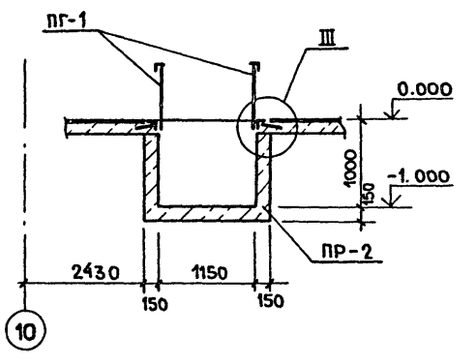

1. Данный чертеж рассматривать совместно с листом 22.
2. Приямок ПР-1 разработан на листе 29.

Цементная стяжка по уклону от 20-60
Жел. бет. днище — 150
Бетонная подготовка — 100
(бетон кл. В 7,5)

Согласовано: Группа технол. Удовицкий

Инв. № подл. | Подп. и дата | Взам. инв. №

22951-02

ГИП	Гусев	
Н.контр.	Николаева	
Нач.отд.	Данков	
Гл.конст.	Харламов	
Рук.гр.	Николаева	
Инж.	Дорофеева	

409-15-100.87 — КЖ

Производственная база ремонтно-строительного участка

Главный корпус

Стадия	Лист	Листов
Р	26	

Производственные помещения. Схема расположения подземного хозяйства и фундаментов под оборудование. Элементы плана N3, N4. Сечения 11-11, 12-12

Гипрокоммунотрой г. Москва

Привязан:

Инв. №

Коп. Дейч

Формат А2

Альбом II

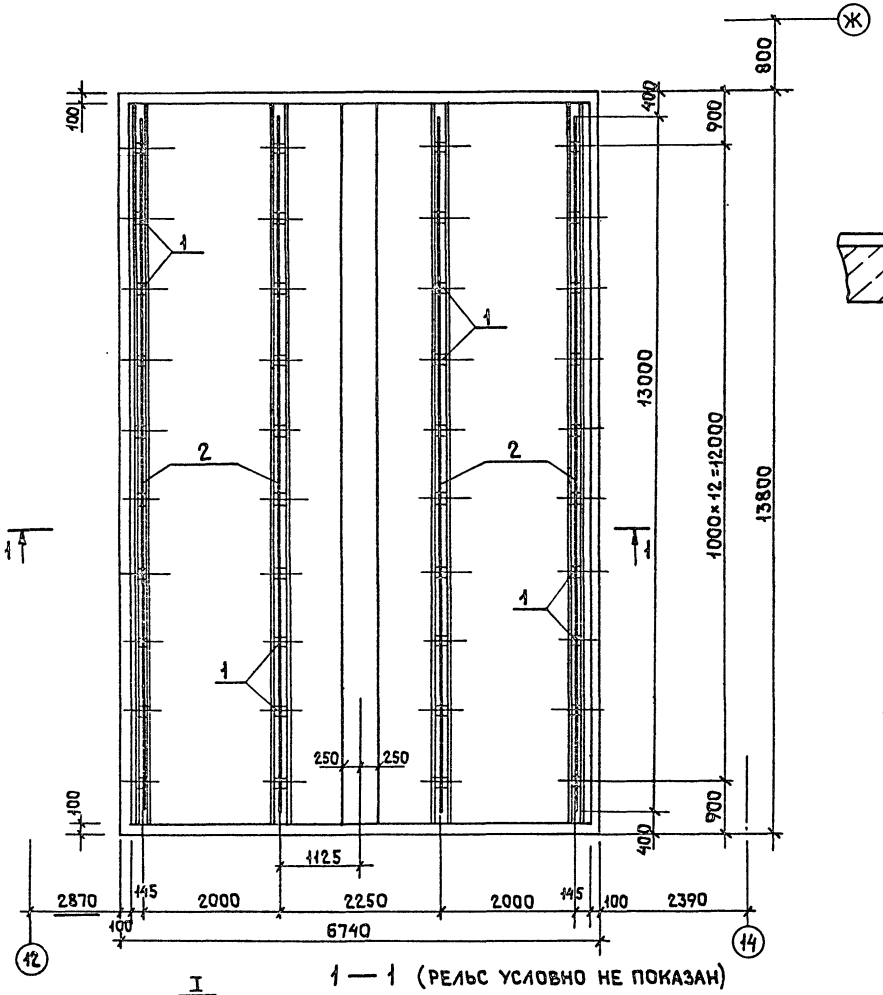

1 — 1 (РЕЛЬС УСЛОВНО НЕ ПОКАЗАН)

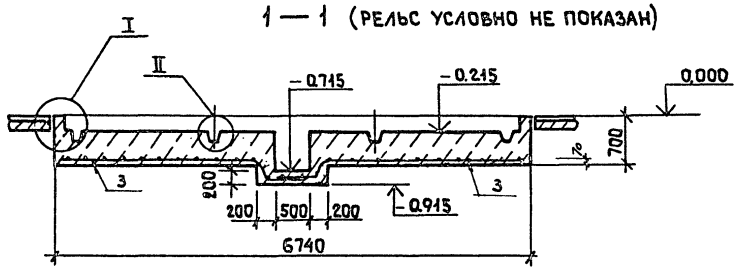

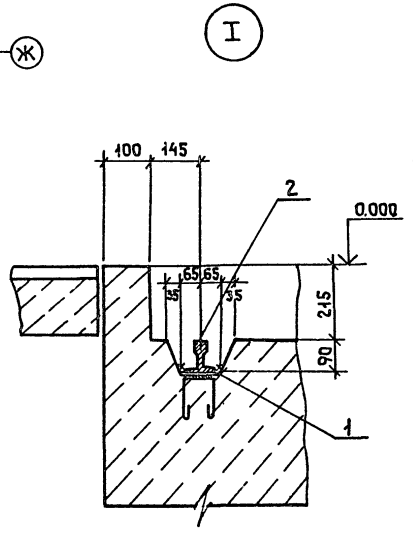

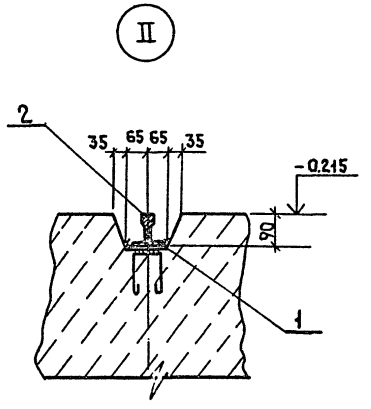

Спецификация к фундаменту ФОм-2

Формат	Зона	Поз.	Обозначение	Наименование	Кол.	Примеч.
				ФОм-2		
				Сборочные единицы		
				и детали		
		1	1.400-6/76	Изделие закладное МВ-4	52	
		2	ГОСТ 6368-82	Рельс Р18 ℓ=13000	4	233,0кг
				Ст5. ГОСТ 380-71*		
		3	ГОСТ 8478-81	$С\frac{5Вр1-200}{5Вр1-150}$ 3300×L_1	27пм	18 кг
			МАТЕРИАЛ:	Бетон кл. В7,5		45,2м³

1. Схему расположения фундамента ФОм2 см. лист 22.

Согласовано

Инв. № подл. | Подп. и дата | Взам. инв. №

Привязан	ГИП	Гусев	
	Н. контр.	Николаева	
	Нач. отд.	Данков	
	Гл. конст.	Харламов	
	Рук. гр.	Николаева	
Инв. №	Инжен.	Дорофеева	

22951-02

409-15-100.87 — КЖ

Производственная база ремонтно-строительного участка

Главный корпус

Стадия	Лист	Листов
Р	27	

Производственные помещения. Фундамент ФОм-2. Опалубка

ГИПРОКОММУНСТРОЙ г. Москва

Альбом II

ФОМ7 (ФОМ11)

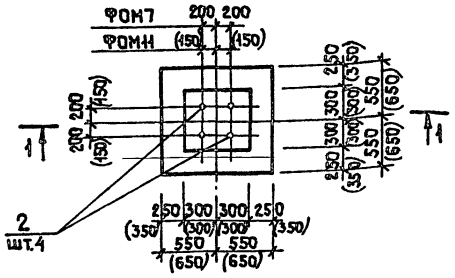

ФОМ6

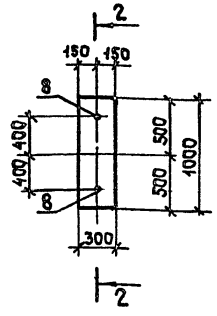

ФОМ9

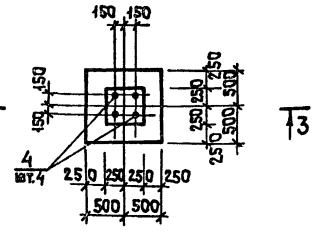

1 — 1

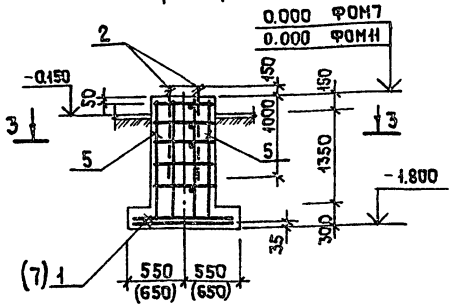

2 — 2

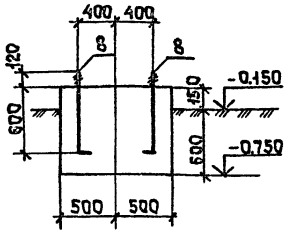

3 — 3

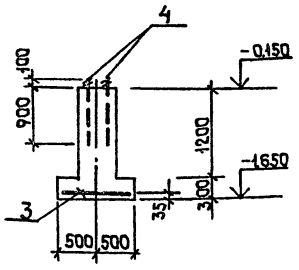

3 — 3

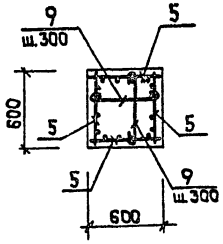

Схема сеток подошвы ФОМ7

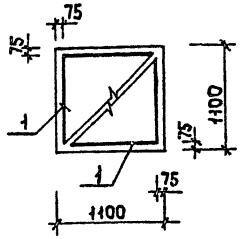

Ведомость расхода стали на элемент, кг

Марка	Арматурные изделия: Арматура класса AIII ГОСТ 5781-82* 12			Всего	Арматура класса AII ГОСТ 5781-82* 10		Всего	Арматура класса AI ГОСТ 5781-82* 20	28	8	25	Всего	Общий расход
ФОМ7	41.2			41.2	11.8		11.8		22.4	5		27.4	80.4
ФОМ8,10											7.7	7.7	7.7
ФОМ9					5.9		5.9				15.4	15.4	21.3
ФОМ11	41.2			41.2					22.4	10.2		32.6	73.8
ФОМ6								3.94				3.94	3.94

Схема сеток подошвы ФОМ11

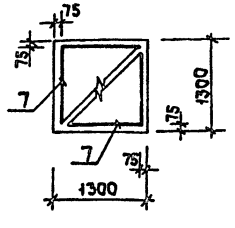

ФОМ8 ФОМ10

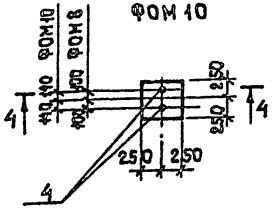

4 — 4

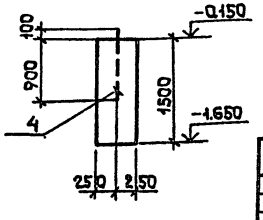

Спецификация к фундаментам

Формат	Зона	Поз.	Обозначение	Наименование	Кол.	Прим.
				ФОМ6		
				Сборочные единицы		
		8		А-I-20 ГОСТ 5781-82* ℓ=800	2	1.97
				Материал Бетон кл. В15		0.23м³
				ФОМ7		
				Сборочные единицы		
		1	КЖИ.40.00.0	Арм. сетка С6	2	
		2		А-I-28 ГОСТ 5781-82* ℓ=1150	4	5.6
		5	КЖИ.41.00.0	Арм. сетка С7	4	
		6		А-I-8 ГОСТ 5781-82* ℓ=1250	10	0.5
				Материал. Бетон кл. В15		2.31м³
				ФОМ8, ФОМ10		
				Сборочные единицы		
		4		А-I-25 ГОСТ 5781-82* ℓ=1000	2	3.85
				Материал. Бетон кл. В12,5		0.37м³
				ФОМ9		
		3	КЖИ.40.00.0	Арм. сетка С6	1	
		4		А-I-25 ГОСТ 5781-82* ℓ=1000	4	3.85
				Материал		
				Бетон кл. В 12.5		0.6м³
				ФОМ11		
				Сборочные единицы		
		5	КЖИ.41.00.0	Арм. сетка С7	4	
		2		А-I-28 ГОСТ 5781-82* ℓ=1150	4	5.6
		7	1.412-1/77 в.3	Арм. сетка СБ-8АI	2	
		9		А-I-8 ГОСТ 5781-82* ℓ=750	10	0.3
				Материал		
				Бетон кл. В 15		1.07м³

1. Схема расположения фундаментов дана на листе 22.
2. Материал поз. 2;5 сталь ВСт3сп2 ГОСТ 380-71*.

22951-02

Гип	Гусев		409-15-100.87- КЖ
Н.контр.	Николаева		
Нач.отд.	Даников		Производственная база ремонтно-строительного участка
Гл.конст.	Харламов		
Рук.гр.	Николаева		Главный корпус
Архитек	Воронов		Стадия Р; Лист 28; Листов

Производственные помещения. Фундаменты ФОМ6; ФОМ7; ФОМ8; ФОМ9; ФОМ10; ФОМ11. Опалубка и армирование

ГИПРОКОММУНСТРОЙ г. Москва

Привязан

Инв.№

Инв.№подл. | Подп. и дата | Взам.инв.№

Альбом II

План

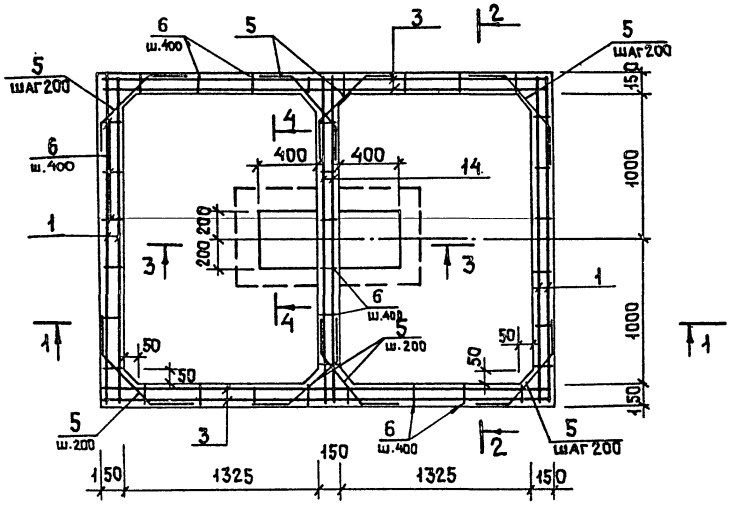

1 — 1

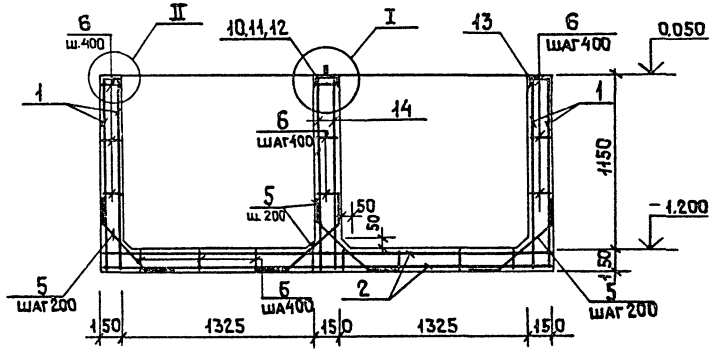

2 — 2

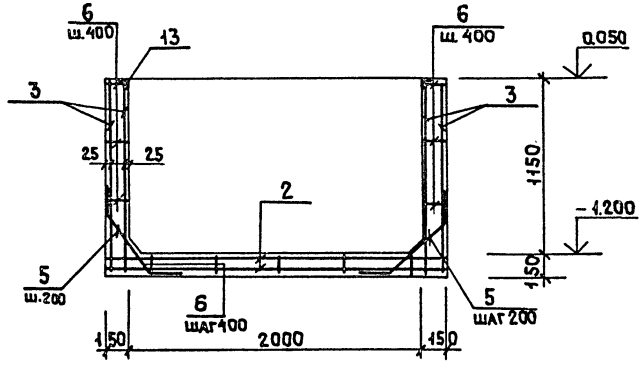

3 — 3

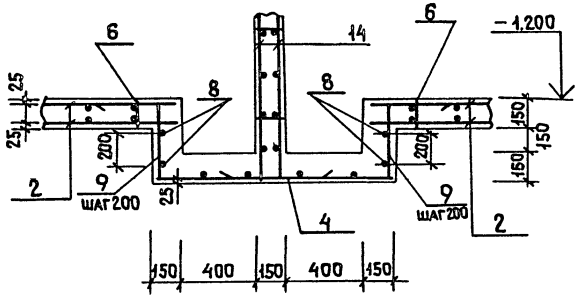

4 — 4

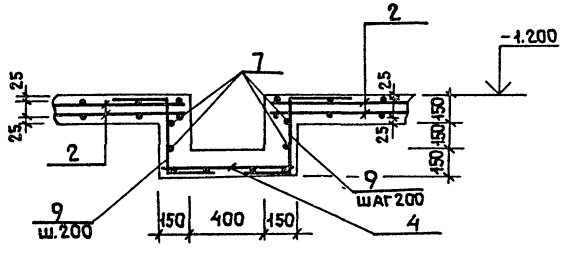

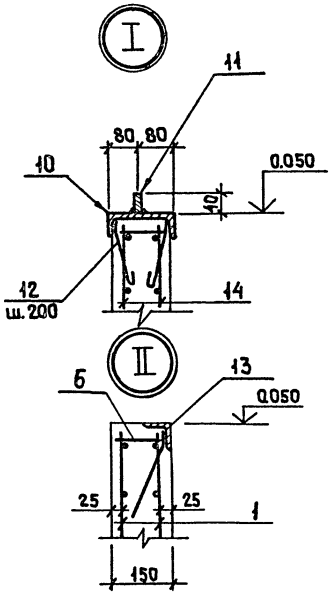

Спецификация монолитного приямка ПР-1

Формат	Зона	Поз.	Обозначение	Наименование	Кол. шт.	Прим. масса ед. кг
				Сборочные единицы		
		1		Сетка С $\frac{6АI-200}{6АI-200}$ 1280×2280		
				ГОСТ 8478-81	4	7,0
		2		С $\frac{6АI-200}{6АI-200}$ 2280×3080 ГОСТ 8478-81	2	16,3
		3		С $\frac{6АI-200}{6АI-200}$ 1280×3080 ГОСТ 8478-81	4	9,3
		4		С $\frac{6АI-200}{6АI-200}$ 680×1230 ГОСТ 8478-81	1	2,14
		14		С $\frac{6АI-200}{6АI-200}$ 1580×2280	2	8,3
				Детали		
		5*		А-I-6 ГОСТ 5781-82* ℓ=830	136	0,19
		6		А-I-6 ГОСТ 5781-82* ℓ=220	180	0,05
		7		А-I-6 ГОСТ 5781-82* ℓ=1230	4	0,27
		8		А-I-6 ГОСТ 5781-82* ℓ=680	4	0,15
		9*		А-I-6 ГОСТ 5781-82* ℓ=920	22	0,20
		10		Швеллер $\frac{16\ ГОСТ\ 8240-72}{Вст3пс5-1\ ТУ14-I-3023-80}$		
				ℓ=2000	1	28,4кг
		11		Полоса $\frac{Б-2\ 4×40\ ГОСТ\ 103-76}{Вст3кп2\ ГОСТ\ 380-71*}$ ℓ=2000	1	2,51
		12*		А-I-6 ГОСТ 5781-82* ℓ=250	22	0,06
		13	3.400-6/76 л.39	Закладная деталь МИ 4-46	7,0пм	
				Материал		
				Бетон кл. В12 5		5.2м³

*) см. ведомость деталей

Ведомость деталей

Поз.	Эскиз
5	45° 200 430 200 45°
9	250 420 250
12	50 150

Ведомость расхода стали на элемент, кг

Марка элемента	Арматурные изделия				Изделия закладные								Общий расход
	Арматура класса А-I ГОСТ 5781-82*			Всего	Арматура класса А-I ГОСТ 5781-82*		Арматура класса А-III ГОСТ 5781-82*		Прокат марки Вст3пс5-1 ГОСТ 8240-72	Прокат марки Вст3кп2 ГОСТ 8509-72*	Прокат марки Вст3кп2 ГОСТ 103-76*	Всего	
	Ф6		Итого		Ф6		Ф8		[16	∠50×5	δ4		
ПР-1	157,2			157,2	1,32		4,0		28,4	26,7	2,51	62,93	220,13

1. Рулонные сетки разрезать по месту.

22951-02

Гип	Гусев	
Н.контр.	Николаева	
Начотд.	Данков	
Гл.конст.	Харламов	
Рук.гр.	Николаева	
Инжен.	Дорофеева	

409-15-100.87 — КЖ

Производственная база ремонтно-строительного участка

Главный корпус

Стадия	Лист	Листов
Р	29	

Производственные помещения. Приямок ПР-1. Армирование

ГИПРОКОММУНСТРОЙ г. Москва

Привязан

Инв. №

Инв. № подл. | Подп. и дата | Взам. инв. №

Коп. Власий

Формат А2

Альбом V

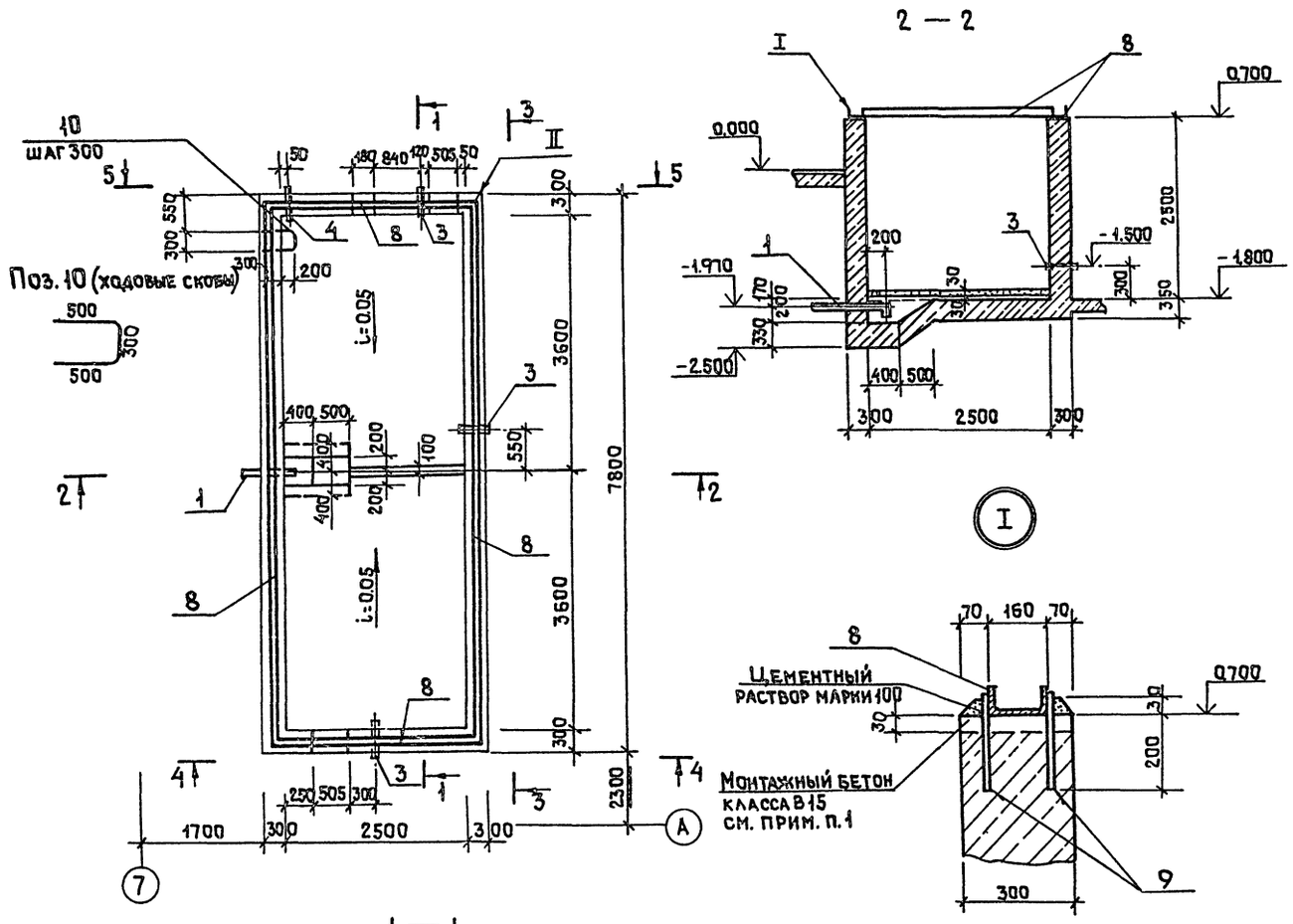

Спецификация элементов приямка ПР-4

Формат	Зона	Поз.	Обозначение	Наименование	Кол.	Прим.
				Стальные элементы		
		1	КЖИ. 10.00.0	Изделие закладное МН1	1	
		2	КЖИ. 11.00.0	" МН2	9	
		3	ГОСТ 3262-75	Труба Ф40×4 ℓ=300	3	1,3 кг
		4	ГОСТ 8732-78*	Труба Ф159×4,5 ℓ=150	1	5,6 кг
		5	КЖИ. 12.00.0	Изделие закладное МН3	1	
		6	КЖИ. 13.00.0	" МН4	1	
		7	КЖИ. 14.00.0	" МН5	1	
		8		Швеллер 16 ГОСТ 8240-72 / Вст3пс6-1 ТУ14-1-3023-80	20 пм	284,0 кг
		9		А-III 12 ГОСТ 5781-82* ℓ=230	29	0,2 кг
		10		А-I-8 ГОСТ 5781-82* ℓ=1300	8	2,4 кг
				Материал		
				Керамзитобетон класса В15		24,2 м³

1. Стены и днище выполнять из монолитного керамзитобетона класса В15 γ = 1500 кгс/м³ с добавкой ГКЖ-94 ГОСТ 10834-76.
2. Деталь I – устройство паза гидравлического затвора выполнить по периметру камеры. При установке поз. 8 (С16) особое внимание обратить на обеспечение его горизонтальности и герметичности сварных соединений. Для создания герметичности между бетоном и нижней плоскостью швеллера, бетонирование стен камеры не доводится до проектной отметки 0,700 на 30 мм. Оставшийся зазор тщательно зачеканивается пластичным бетоном класса В15 на расширяющемся цементе.
3. Данный чертеж рассматривать совместно с листами 31, 32.

22951-02

ГИП	Гусев		409-15-100.87 – КЖ
Н.контр.	Николаева		
Нач.от.А	Данков		Производственная база ремонтно-строительного участка
Гл.конст.	Харламов		
Рук.гр.	Николаева		Главный корпус

Стадия	Лист	Листов
Р	30	

Производственные помещения. Приямок ПР-4. Опалубка. Разрезы 1-1; 2-2

ГИПРОКОММУНСТРОЙ г. Москва

Привязан

Инв.№

Копировал

Формат А2

Альбом II

3 — 3

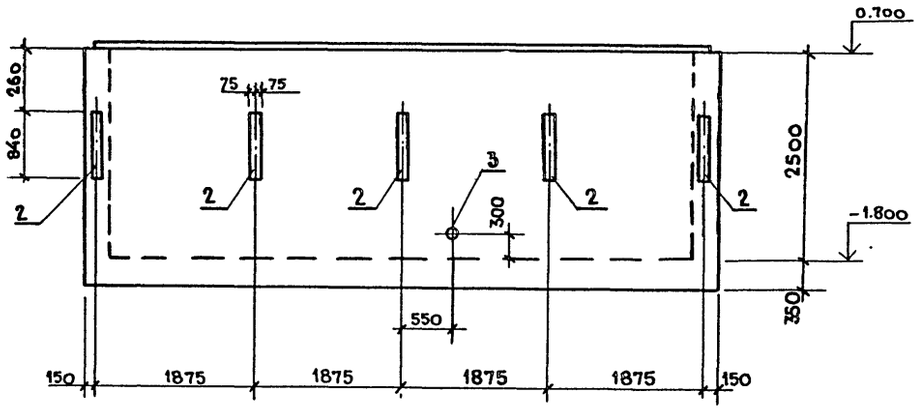

7 — 7

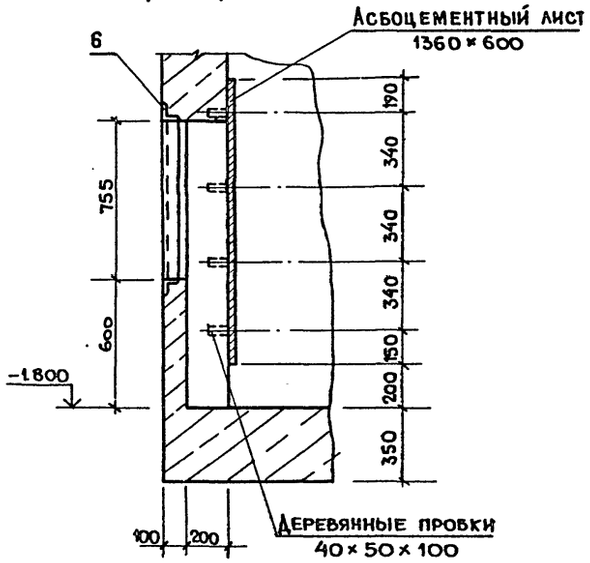

10 — 10

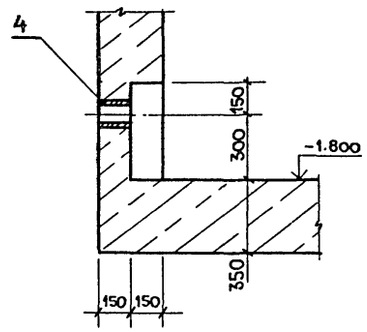

4 — 4

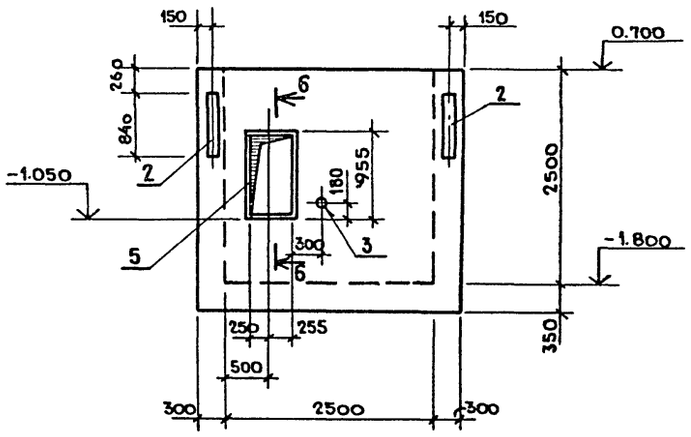

5 — 5

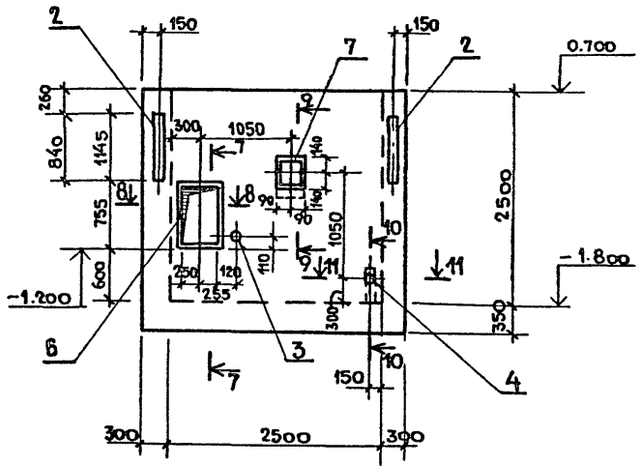

9 — 9

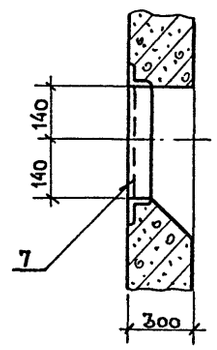

11 — 11

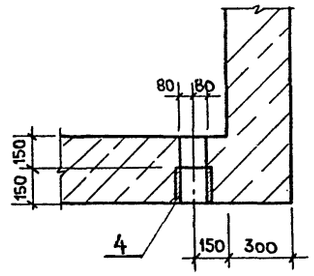

Данный чертеж рассматривать совместо с листом 30

6 — 6

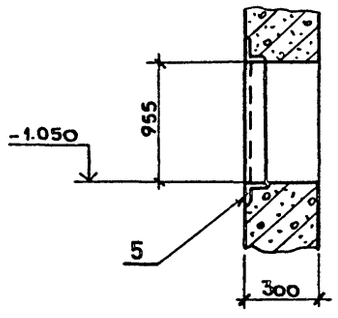

8 — 8

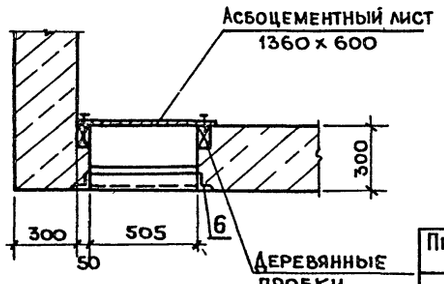

22951-02

ГИП	Гусев		409-15-100.87-КЖ
Н.контр.	Николаева		
Нач.отд.	Данков		Производственная база ремонтно-строительного участка
Гл.конст.	Харламов		
Рук.гр.	Николаева		
Инж.	Дорофеева		Главный корпус — Стадия: Р; Лист: 31; Листов:
Привязан:			Производственные помещения Приямок ПР-4. Разрезы 3-3 ÷ 11-11. — Гипрокоммунстрой г. Москва
Инв. №			

Согласовано: Группа техн. Удовицкий

Инв. № подл. | Подп. и дата | Взам. инв. №

Коп. Дейе

Формат А2

Альбом II

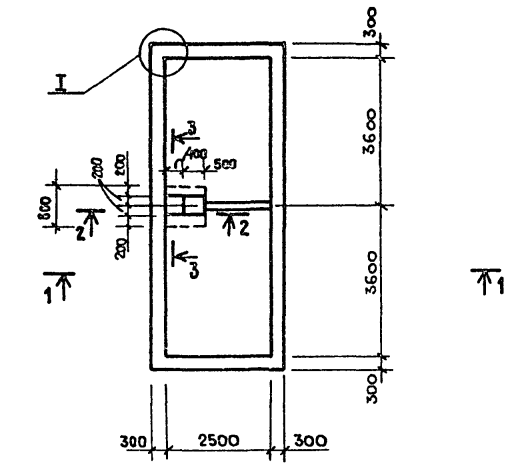

1 — 1

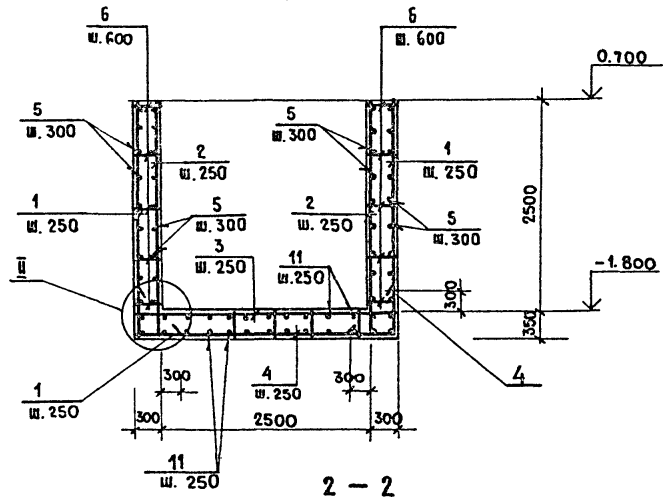

2 — 2

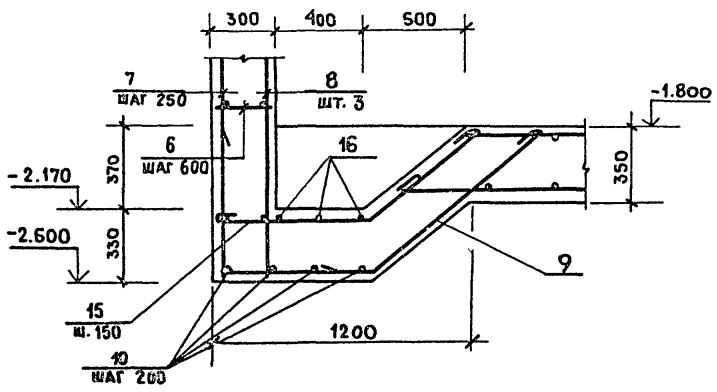

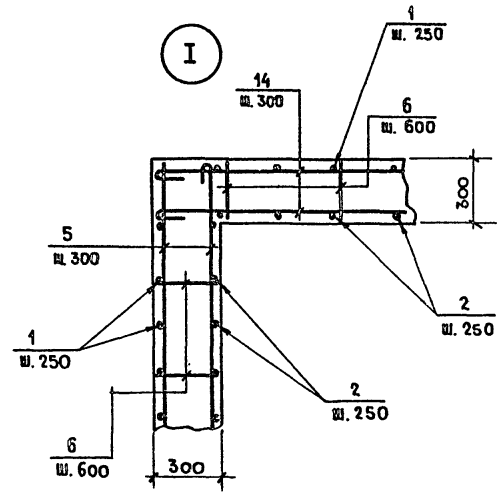

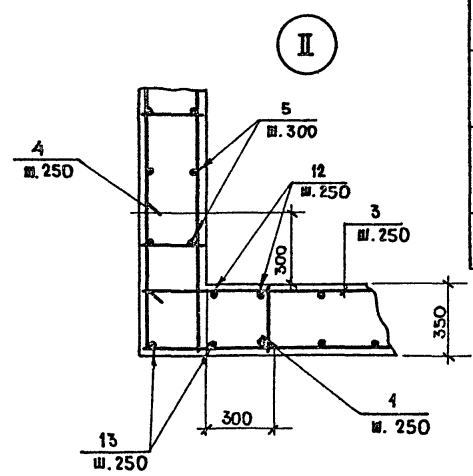

3 — 3

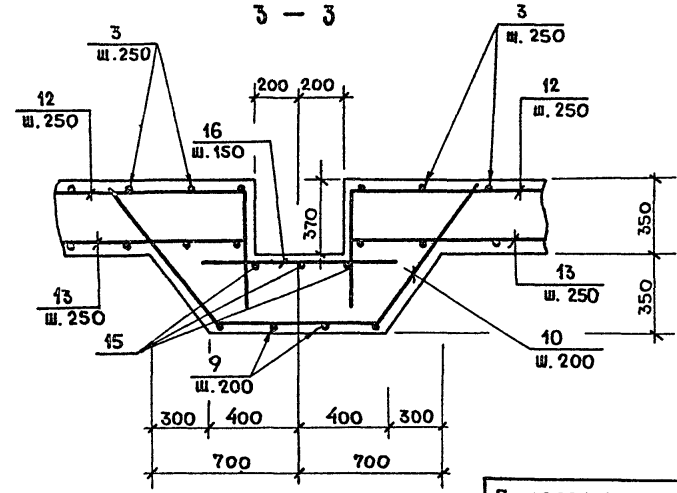

Ведомость деталей

Поз	Эскиз
1	2800, 550
4	600, 3050, 600
7	3180, 500
9	650, 650, 800, 500, 650
10	650, 1350, 650
12	3700, 500
15	700, 500

Спецификация арматуры приямка ПР-4

Формат	Зона	Поз.	Обозначение	Наименование	Кол. шт.	Прим. масса ед. кг.
				Сборочные единицы		
				Детали		
		1		А-III с 20 ГОСТ 5781-82* ℓ=3350	76	8.3
		2		А-III с 20 ГОСТ 5781-82* ℓ=2800	76	6.9
		3		А-III с 12 ГОСТ 5781-82* ℓ=3050	27	2.7
		4		А-III с 12 ГОСТ 5781-82* ℓ=4250	27	3.8
		5		А-I-8 ГОСТ 5781-82* ℓ=7900	36	3.1
		6		А-I-6 ГОСТ 5781-82* ℓ=420	180	0.09
		7		А-III с 20 ГОСТ 5781-82* ℓ=3680	6	9.1
		8		А-III с 20 ГОСТ 5781-82* ℓ=3180	6	7.9
		9		А-III с 12 ГОСТ 5781-82* ℓ=2450	8	2.2
		10		А-III с 12 ГОСТ 5781-82* ℓ=2650	7	2.4
		11		А-III с 12 ГОСТ 5781-82* ℓ=7750	14	6.8
		12		А-III с 12 ГОСТ 5781-82* ℓ=4200	8	3.7
		13		А-III с 12 ГОСТ 5781-82* ℓ=3650	8	3.2
		14		А-I-8 ГОСТ 5781-82* ℓ=3250	36	1.3
		15		А-III с 12 ГОСТ 5781-82* ℓ=1200	3	1.1
		16		А-III с 12 ГОСТ 5781-82* ℓ=600	3	0.54

Ведомость расхода стали на элемент, кг.

Марка	Арматурные изделия								Общий расход
	Арматура класса А-III с				Арматура класса А-I				
	ГОСТ 5781-82*			итого	ГОСТ 5781-82*			итого	
	20	12			8	6			
ПР4	1255.0	367.0		1622.0	159.0	16.2		175.2	1797.2

1. Арматура пересекающая отверстия в стенах приямка вырезается по месту.

22951-02

ГИП	Гусев	
Н.контр.	Николаева	
Нач.отд.	Данков	
Гл.конст.	Харламов	
Рук.гр.	Николаева	
Инжен.	Дорофеева	

409-15-100.87 — КЖ

Производственная база ремонтно-строительного участка

Главный корпус

Стадия	Лист	Листов
Р	32	

Производственные помещения Приямок ПР-4 Армирование.

ГИПРОКОММУНСТРОЙ г. Москва

Привязан:

Инв. №

Инв. № подл. | Подп. и дата | Взам. инв. №

Альбом II

Схема расположения элементов молниезащиты между осями 4-16

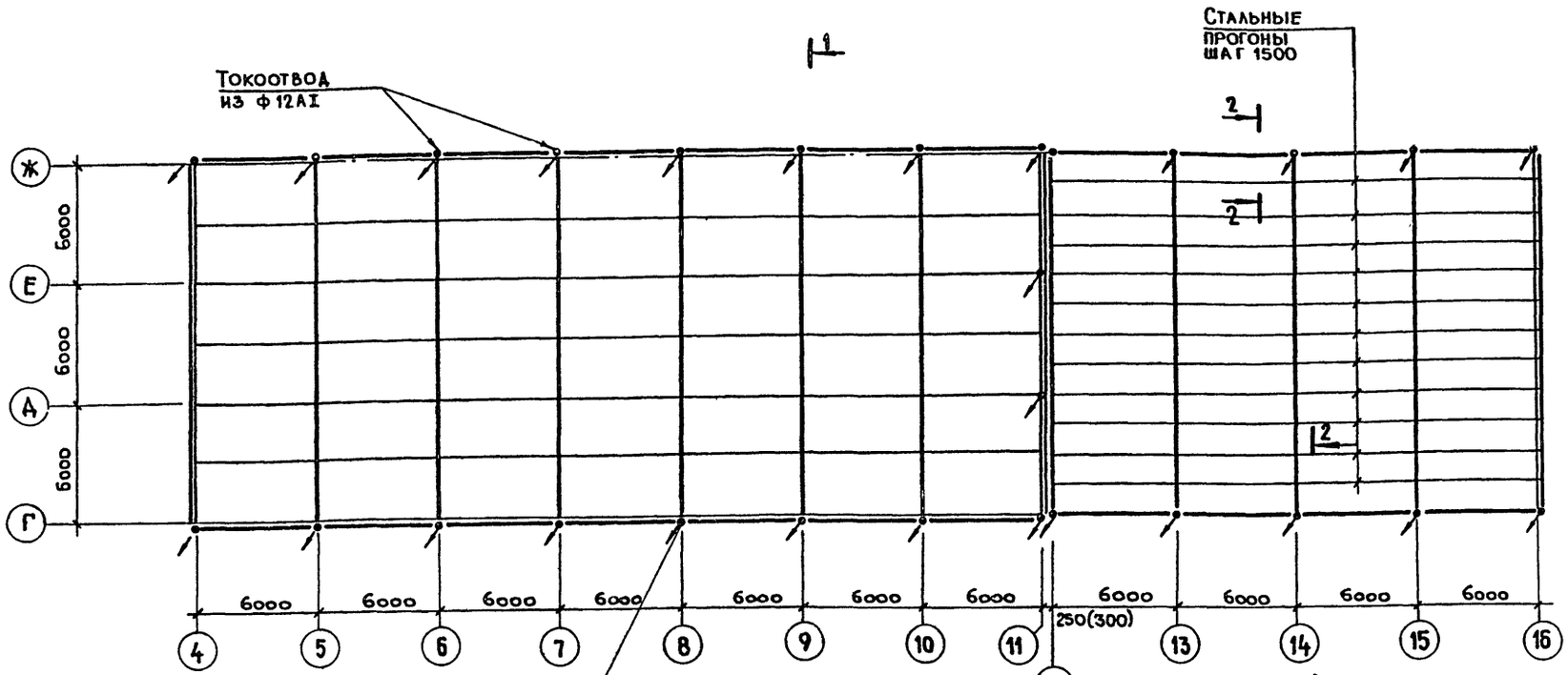

2 — 2

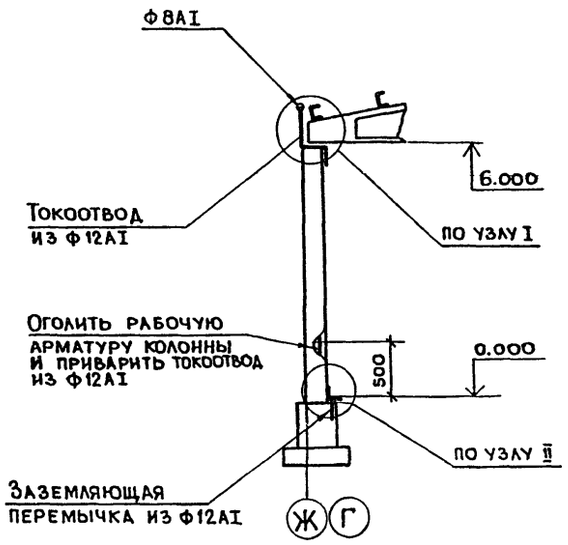

1 — 1

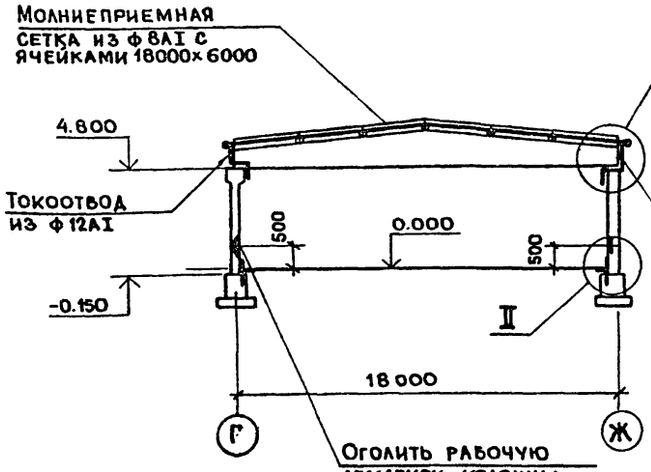

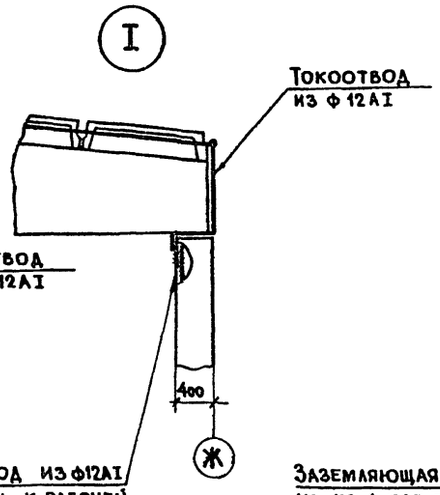

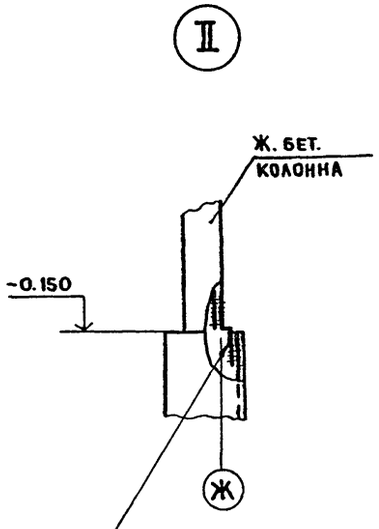

Спецификация к схеме расположения элементов молниезащиты между осями 4-16.

Марка	Обозначение	Наименование	Кол.	Масса ед.кг.	Прим.
		Детали			
1		А-I-8 ГОСТ5781-82* ℓ=315пм. общ	—	124.0	
2		А-I-12 ГОСТ5781-82* ℓ=61пм. общ	—	54.0	

1. Сварку производить электродом Э42А ГОСТ 9467-75*. Сварные швы $h_{шв}$ = 6 мм.
2. Расход арматурной стали на устройство молниезащиты-178кг.

22951-02

ГИП	Гусев		409-15-100.87-КЖ
Н.контр.	Николаева		
Нач.отд.	Данков		Производственная база ремонтно-строительного участка
Гл.конст.	Харламов		
Рук.гр.	Николаева		Главный корпус — Стадия: Р; Лист: 33; Листов:
			Производственные помещения. Схема расположения элементов молниезащиты между осями 4-16 — ГИПРОКОММУНСТРОЙ г. Москва

Привязан

Инв. №

Согласовано: Группа 3 Александр

Инв. № подл. | Подп. и дата | Взам. инв. №

Коп. Дейст

Формат А2.

Альбом II

Схема раскладки элементов фундаментов

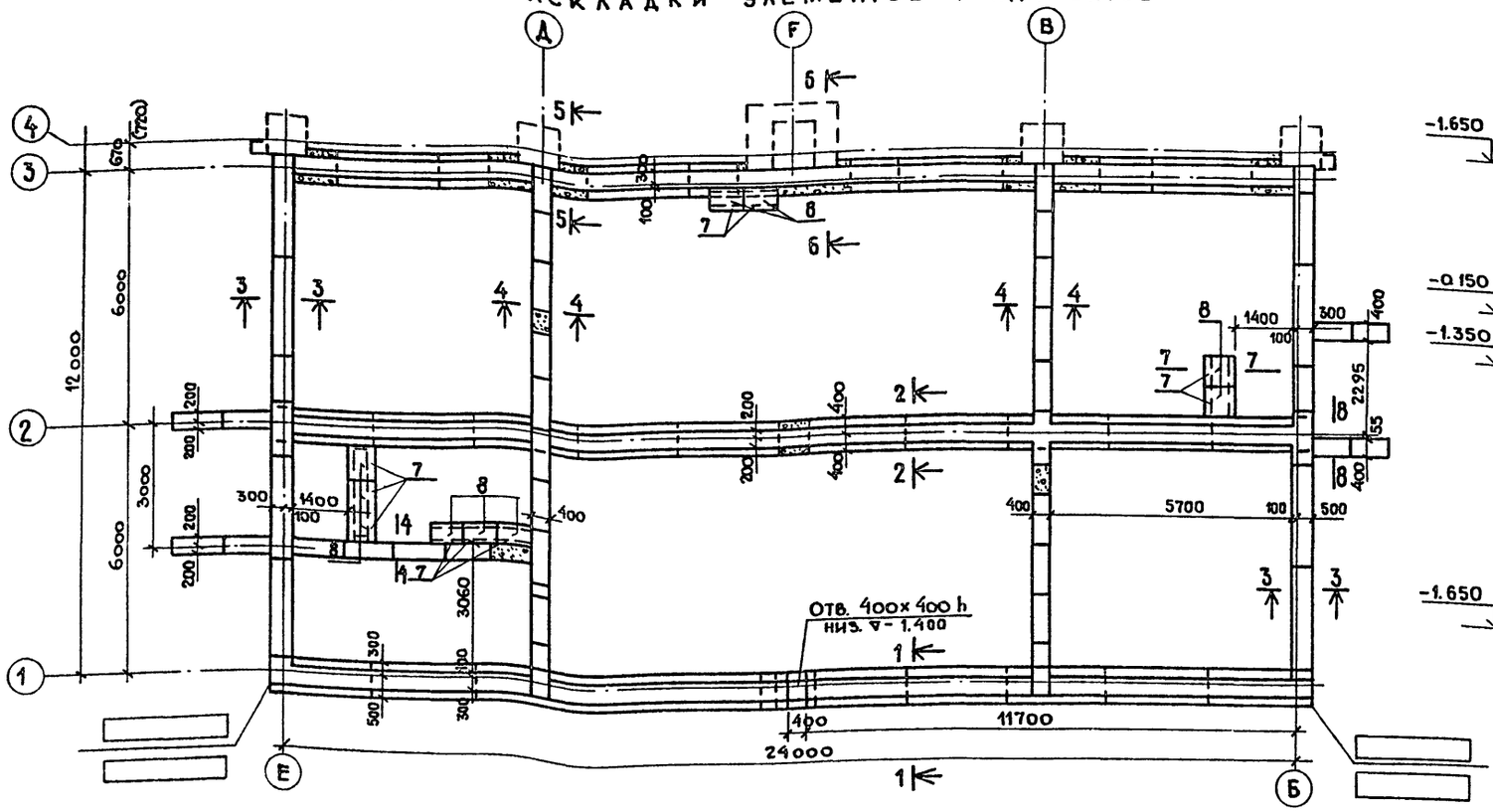

Развертка фундаментов по оси „1"



Развертка фундаментов по оси „2"

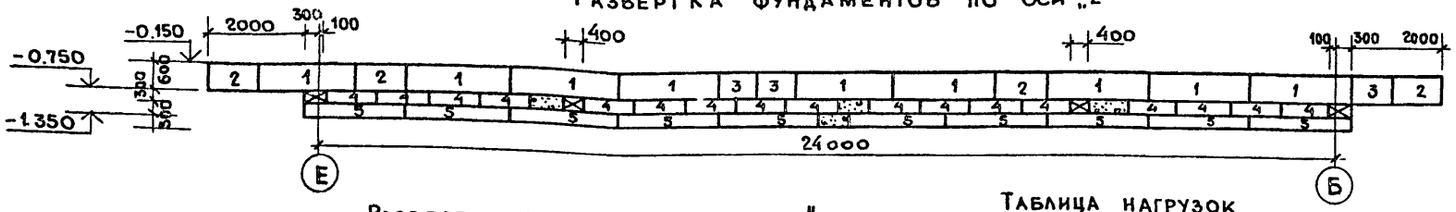

Развертка фундаментов по оси „В"

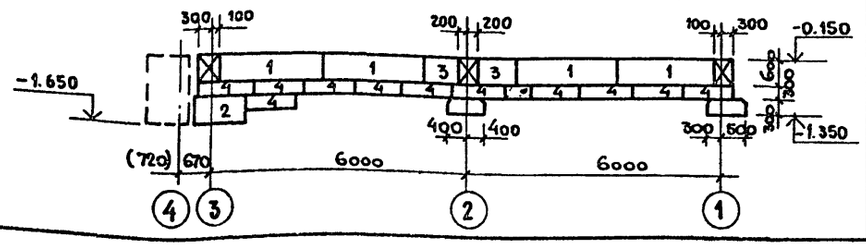

Развертка фундаментов по оси „Е"

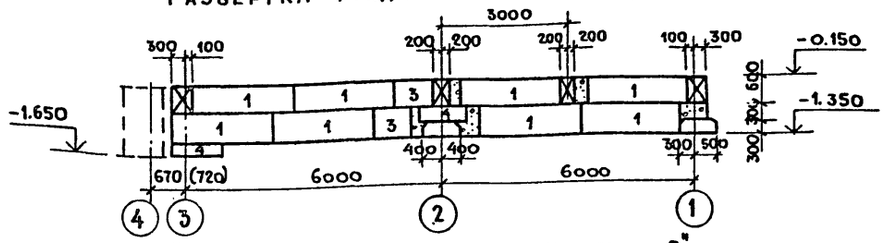

Развертка фундаментов по оси „Б"

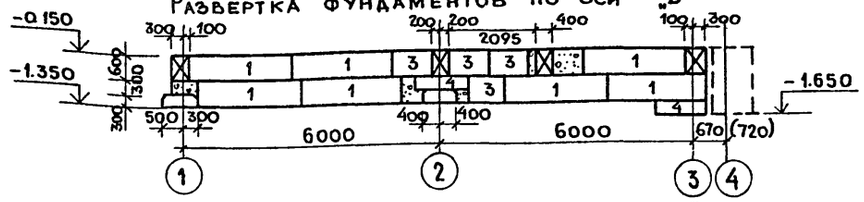

Развертка фундаментов по оси „А"

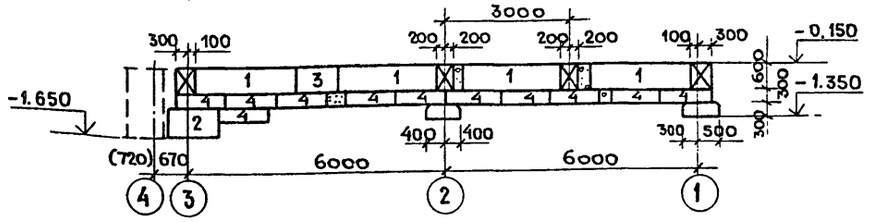

1. За относительную отметку 0.000 принята отметка чистого пола 1 этажа, соответствующая абсолютной отметке ▭.
2. Основанием фундаментов служат грунты: непучинистые, непросадочные со следующими нормативными характеристиками: $\varphi^{н}=0{,}49$ рад или 28° $C^{н}=2$ кПа (0.02 кгс/см²), $E=14{,}7$ мПа (147 кг/см²), $\gamma=1.8$ тс/м³, $K_г=1$. Грунтовые воды отсутствуют.
3. Блоки и плиты ленточных фундаментов устанавливаются на подготовку из средне-зернистого песка толщиной - 100 мм.
4. Кладку блоков ленточных фундаментов вести на цементном растворе марки 50, толщина шва не более 20 мм.
5. Горизонтальная гидроизоляция на отм. -0.055 выполняется из цементно-песчаного раствора состава 1:2, толщиной - 30 мм.
6. В углах здания проставляются отметки: в числителе - планировочные, в знаменателе - естественного уровня грунта.
7. Фундаменты разработаны для варианта $t_{н.в}=-30°C$.
8. Размеры, указанные в скобках относятся к расчетной $t_{н.в.}=-40°C$.

Таблица нагрузок

Сечение	$g^{тс}$/м. пог. при t° C	
	-20°; -30°	-40°
1 – 1	6.88	7,2
2 – 2	11.96	12,3
3 – 3	3.2	3.6
4 – 4	3,2	3.6
5 – 5	8,08	8,48
6 – 6	8,08	8,48

Согласовано: Группа ОВ — Опарина; Группа ВК — Пушкина

Инв. № подл. | Подп. и дата | Взам. инв. №

Привязан:

Инв. №

ГИП	Гусев	
Н.контр.	Поспелова	
Нач.отд.	Данков	
Гл.конст.	Харламов	
Рук.гр.	Поспелова	
Исполн.	Норбекова	

22951-02

409-15-100.87- КЖ

Производственная база ремонтно-строительного участка

Главный корпус

Стадия	Лист	Листов
Р	34	

Административно-бытовые помещения. Схема раскладки элементов фундаментов в осях „1-3"

ГИПРОКОММУНСТРОЙ г. Москва

Коп. Дейл

Формат А2

Альбом XI

Развертка фундаментов по оси „3"

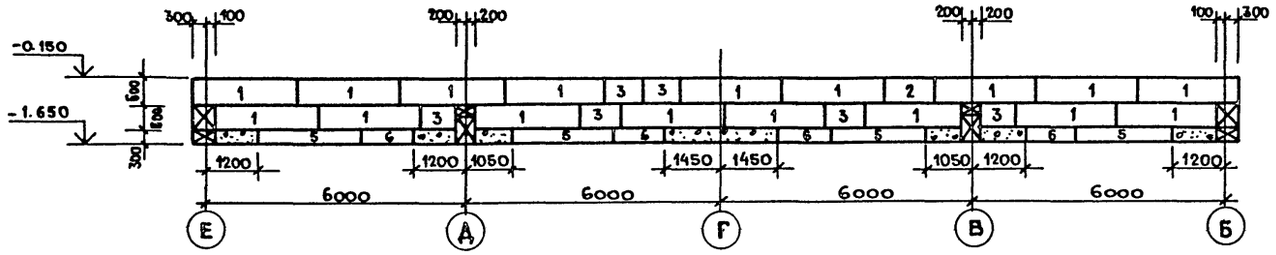

1 — 1

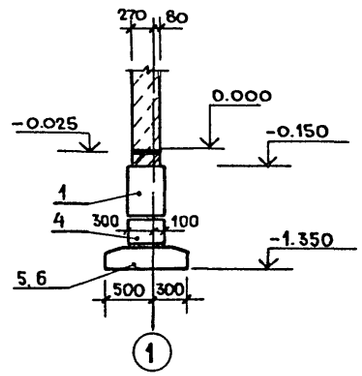

2 — 2

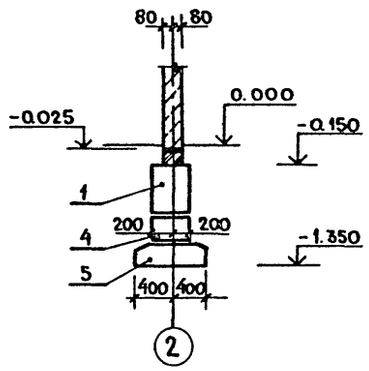

3 — 3

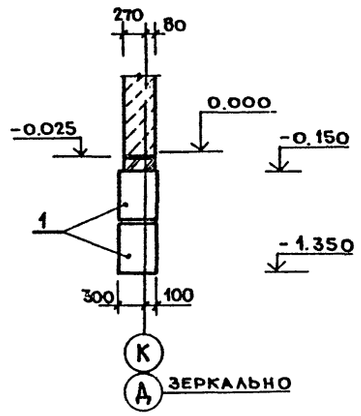

4 — 4

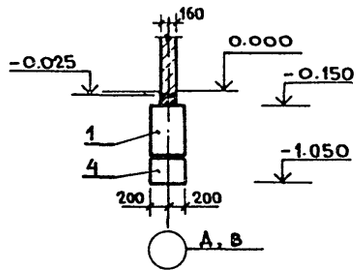

5 — 5

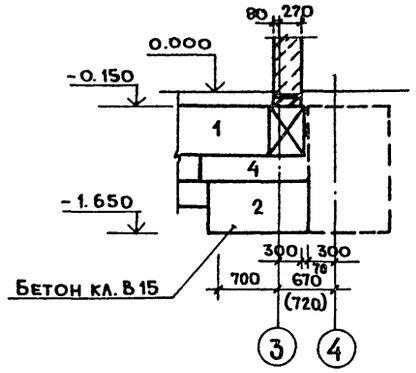

6 — 6

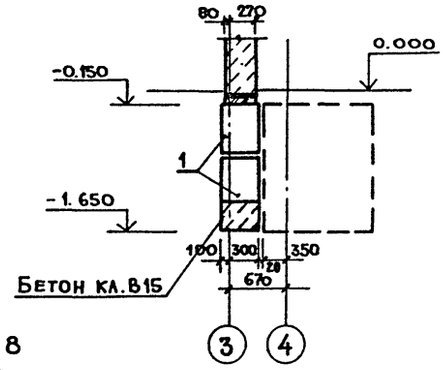

7 — 7

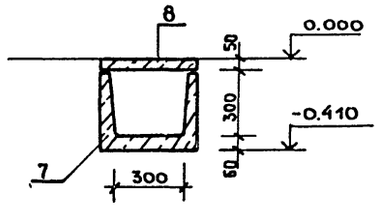

8 — 8

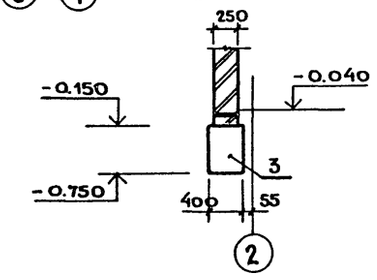

Спецификация к схеме расположения фундаментов

Марка поз.	Обозначение	Наименование	Кол.	Масса ед. кг.	Примеч.
	Для всех температур				
1	ГОСТ 13579-78	Блоки бетон. ФБС24.4.6-т	60	1300	
2	ГОСТ 13579-78	" ФБС12.4.6-т	10	640	
3	ГОСТ 13579-78	" ФБС9.4.6-т	18	470	
4	ГОСТ 13579-78	" ФБС12.4.3-т	63	310	
5	ГОСТ 13580-85	Плиты ж.б. ФЛ8.24-2	24	1395	
6	ГОСТ 13580-85	" ФЛ8.12-2	7	685	
7	3.006.1-2/82.0	Лоток Л1$_2$-8	10	110	
8	3.006.1-2/82.0	Плита П1-5	10	40	

1. Данный лист смотреть совместно с листом 34

Взам. инв. №

Подп. и дата

Инв. № подл.

ГИП	Гусев		22951-02
Н. контр.	Поспелова		409-15-100.87 — КЖ
Нач. отд.	Данков.		Производственная база ремонтно-строительного участка
Гл. конст.	Харламов		
Рук. гр.	Поспелова		Главный корпус
Исполн.	Норбекова		Стадия: Р; Лист: 35; Листов:
Привязан:			Административно-бытовые помещения. Развертка фундаментов по оси „3". Сечения 1-1 ÷ 7-7.
Инв. №			ГИПРОКОММУНСТРОЙ г. Москва

Коп. Дей

Формат А2

Альбом II

Схема расположения наружных и внутренних стеновых панелей 1-го этажа

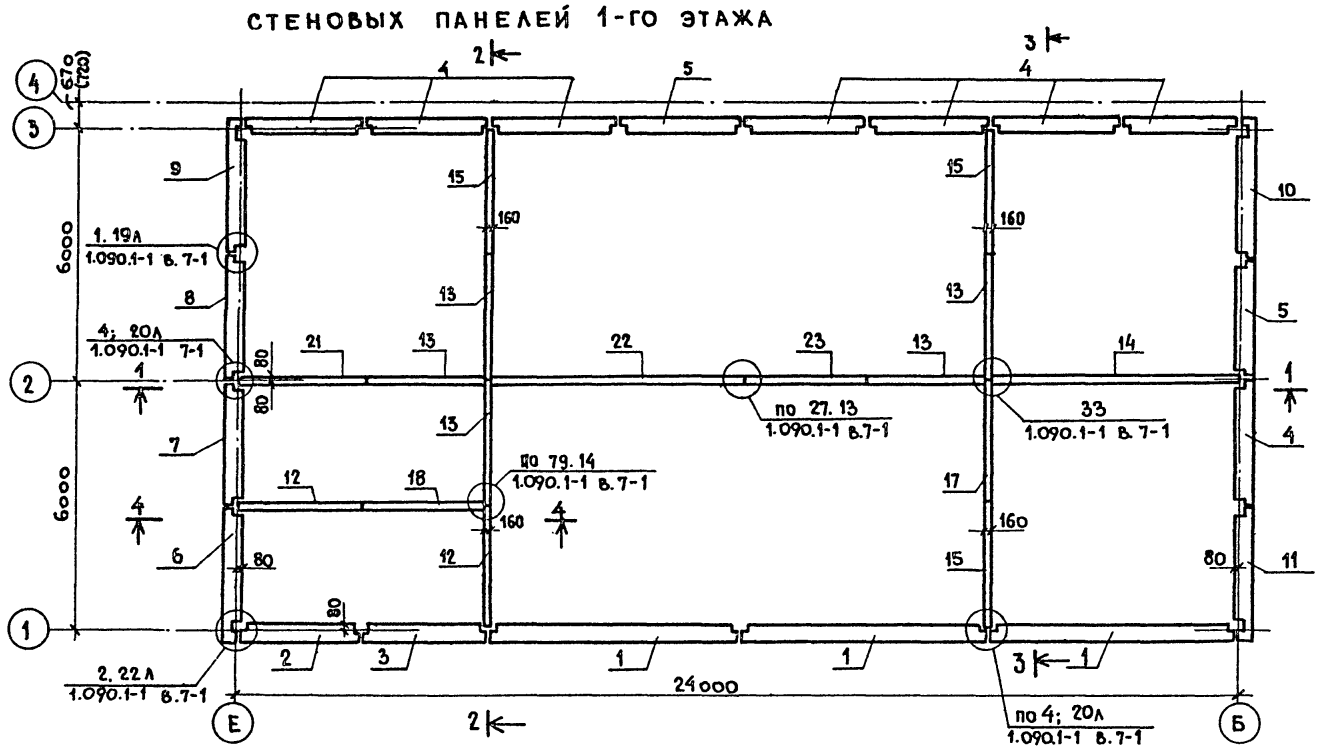

1. Разрезы 1-1, 2-2 см. лист 37.
2. Разрезы 3-3, 4-4 см. лист 38.

Схема расположения наружных и внутренних стеновых панелей 2-го этажа

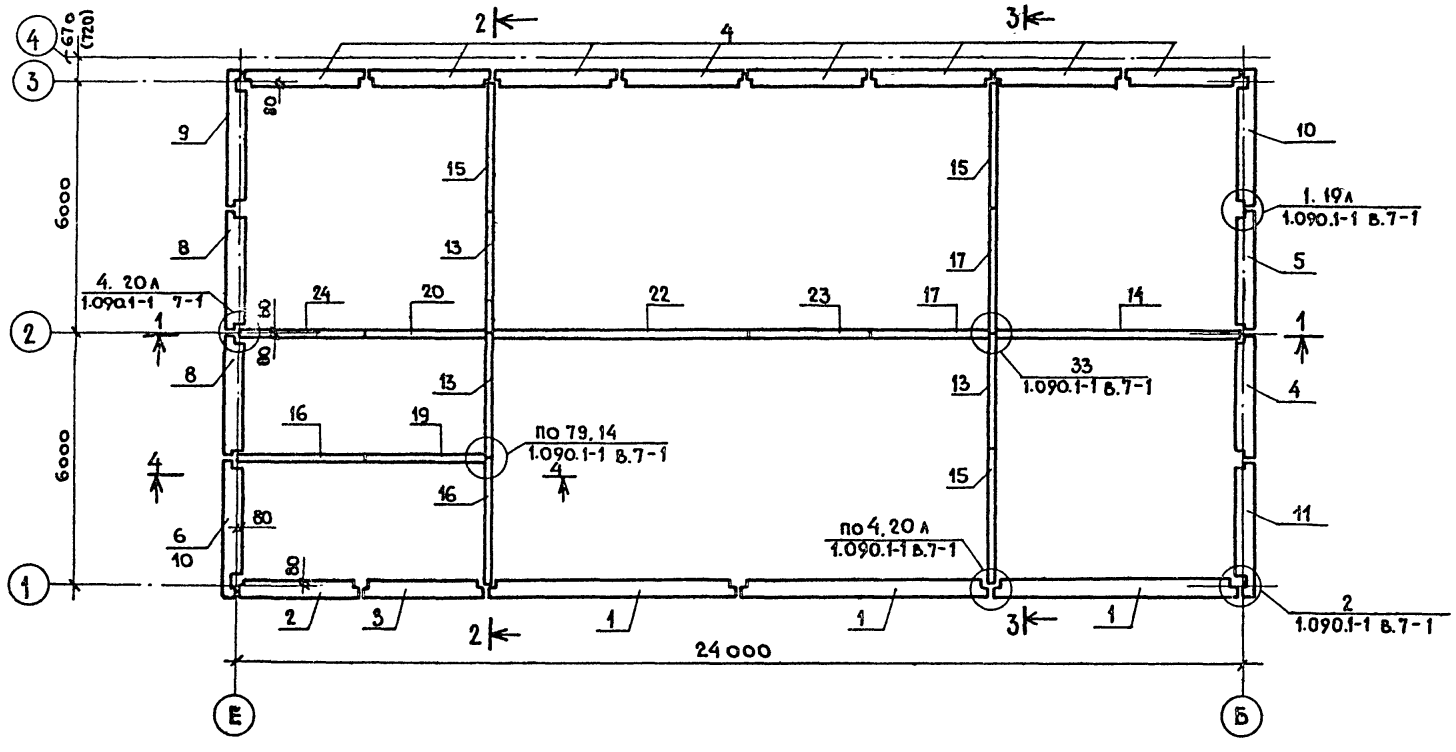

Привязан:

Инв. №

22951-02

ГИП	Гусев		409-15-100.87- КЖ
Н.контр.	Поспелова		Производственная база ремонтно-строительного участка
Нач.отд.	Данков		
Гл.конст.	Харламов		
Рук.гр.	Поспелова		Главный корпус — Стадия: Р; Лист: 36; Листов:
Исполн.	Норбекова		Административно-бытовые помещения. Схемы расположения наружных и внутренних стеновых панелей 1 и 2-го этажей в осях 1-3. — ГИПРОКОММУНСТРОЙ г. Москва

Инв. № подл. | Подп. и дата | Взам. инв. №

Коп. Дейл.

Формат А2

Альбом III

Схема расположения парапетных стеновых панелей

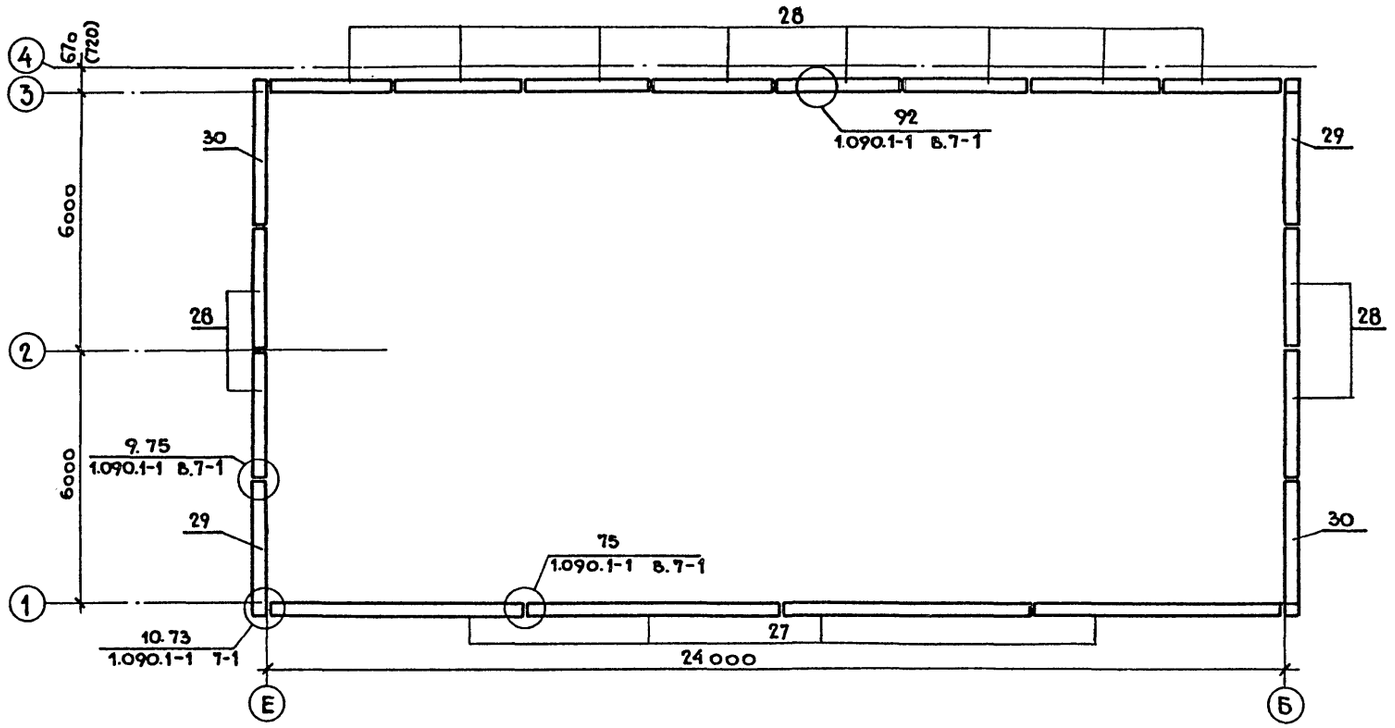

2 — 2

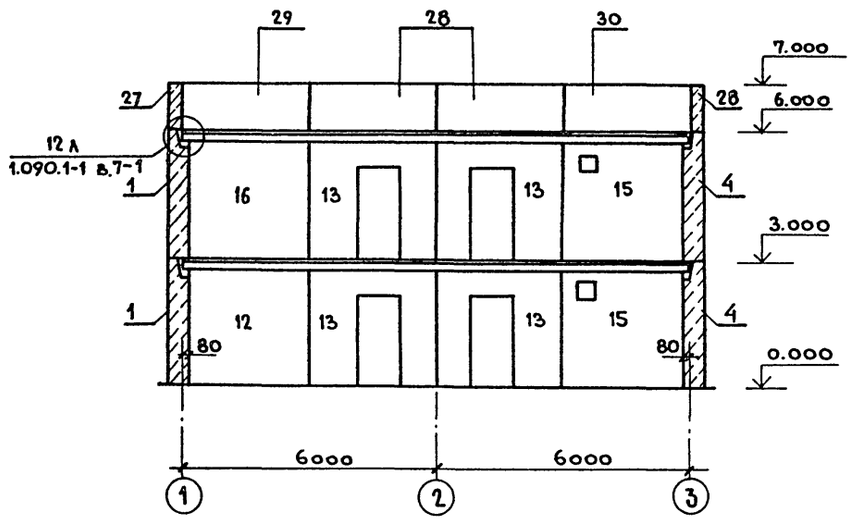

1 — 1

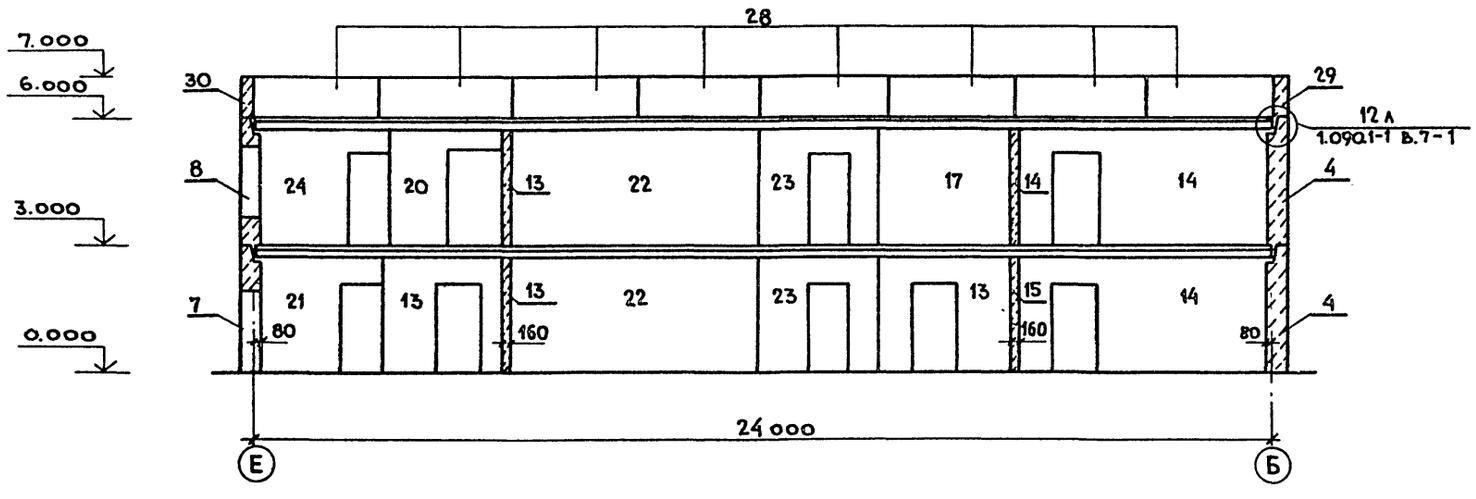

1. Данный лист смотреть совместно с листом КЖ-36

ГИП	Гусев	22951-02	
Н.контр.	Поспелова	409-15-100.87 – КЖ	
Нач.отд.	Данков	Производственная база ремонтно-строительного участка	
Гл.конст.	Харламов		
Рук.гр.	Поспелова	Главный корпус.	Стадия: Р; Лист: 37; Листов:
Исполн.	Норбекова	Административно-бытовые помещения. Схема расположения парапетных стеновых панелей. Разрезы 1-1, 2-2.	Гипрокоммунстрой г. Москва

Привязан:

Инв. №

Инв.№ подл. | Подп. и дата | Взам. инв. №

Копировал

Формат А2

Альбом II

3 — 3

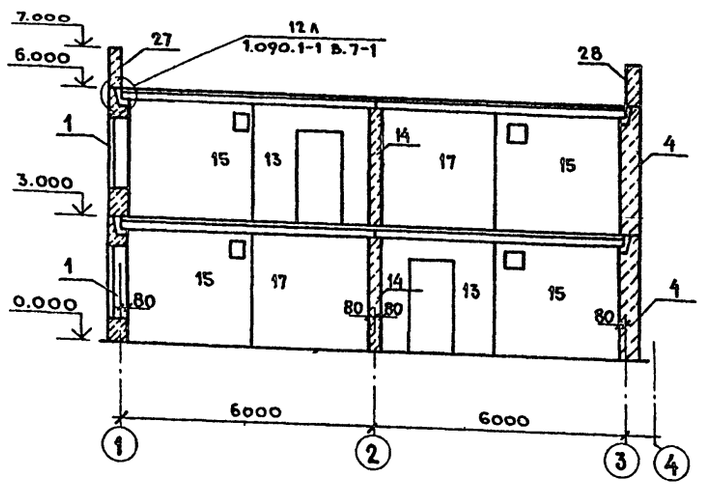

4 — 4

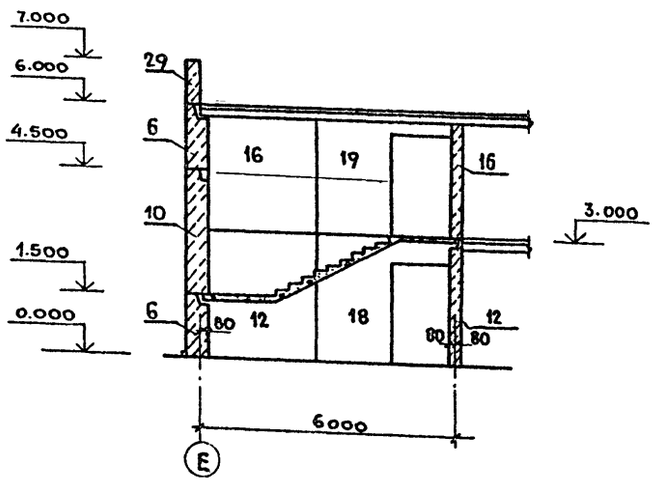

Спецификация к схемам расположения наружных, внутренних и парапетных панелей

Марка поз.	Обозначение	Наименование	Кол.	Масса ед. кг.	Примеч.
	Наружные панели для $t^{\circ}_{н.в.}=-20^{\circ};-30^{\circ}$				
1	1.090.1-1 2-6 08-01	Панель 3ПС0 60.30.3,5-П-2	6	3560	
2	1.090.1-1 2-6 09-02	" 2ПСА 30.30.3,5-П-2	2	2570	
3	1.090.1-1 2-6 09-01	" 1ПСА 30.30.3,5-П-2	2	2570	
4	1.090.1-1 2-6 20-01	" ПС 30.30.3,5-П	17	3080	
5	1.090.1-1 2-6 13-02	" 2ПСД 30.30.3,5-П-2	3	2150	
6	1.090.1-1 2-6 28-01	" 2ПС 33.15.3,5-П	2	1660	
7	1.090.1-1 2-6 13-04	" 3ПСД 30.30.3,5-П-2	1	1760	
8	1.090.1-1 2-6 02-01	" 4ПСО 30.30.3,5-П-2	3	1700	
9	1.090.1-1 2-6 06-01	" 1ПСО 33.30.3,5-П-2	2	1900	
10	1.090.1-1 2-6 06-05	" 2ПСО 33.30.3,5-П-2	3	1900	
11	1.090.1-1 2-6 23-01	" 1ПС 33.30.3,5-П	2	3090	
	Наружные панели $t^{\circ}_{н.в.}=-40^{\circ}$				
1	1.090.1-1 2-6 08-02	Панель 3ПС0 60.30.4,0-П-2	6	4040	
2	1.090.1-1 2-6 09-03	" 2ПСА 30.30.4.0-П-2	2	2950	
3	1.090.1-1 2-6 09-01	" 1ПСА 30.30.4,0-П-2	2	2950	
4	1.090.1-1 2-6 20-01	" ПС 30.30.4.0-П	17	3530	
5	1.090.1-1 2-6 13-03	" 2ПСД 30.30.4,0-П-2	3	2460	
6	1.090.1-1 2-6 28-01	" 2ПС 33.15.4,0-П	2	1920	
7	1.090.1-1 2-6 13-05	" 3ПСД 30.30.4.0-П-2	1	2020	
8	1.090.1-1 2-6 02-03	" 4ПСО 30.30.4,0-П-2	3	1940	
9	1.090.1-1 2-6 06-02	" 1ПСО 33.30.4,0-П-2	2	2180	
10	1.090.1-1 2-6 06-07	" 2ПСО 33.30.4,0-П-2	3	2180	
11	1.090.1-1 2-6 23-01	" 1ПС 33.30.4,0-П	2	3660	
	Парапетные панели $t^{\circ}_{н.в.}=-20;-30^{\circ}$				
27	1.090.1-1 2-1 8000	Панель ПСП 60.10.2,6-П	4	1560	
28	1.090.1-1 2-1 8000-02	" ПСП 30.10.2,6-П	12	780	
29	1.090.1-1 2-1 8000-10	" 1ПСП 33.10.2,6-П	2	850	
30	1.090.1-1 2-1 8000-22	" 2ПСП 33.10.2,6-П	2	850	
	Парапетные панели $t^{\circ}_{н.в.}=-40^{\circ}$				
27	1.090.1-1 2-1 8000-01	Панель ПСП 60.10.3.1-П	4	1860	
28	1.090.1-1 2-1 8000-03	" ПСП 30.10.3.1-П	12	930	
29	1.090.1-1 2-1 8000-11	" 1ПСП 33.10.3.1-П	2	1030	
30	1.090.1-1 2-1 8000-23	" 2ПСП 33.10.3.1-П	2	1030	

Марка поз.	Обозначение	Наименование	Кол.	Масса ед. кг.	Примеч.
	Для всех температур				
	Внутренние панели				
12	1.090.1-1 4-4 12-01	Панель 1ПВ 30.30-1Т	2	3540	
13	1.090.1-1 4-4 05-01	" ПВП 30.27.10-1Т	7	2440	
14	1.090.1-1 4-4 04	" 1ПВ 29.27-1ТВ	2	3180	
15	1.090.1-1 4-4 02	" 1ПВ 60.27-1Т	6	6550	
16	1.090.1-1 4-4 02-02	" 1ПВ 30.27-1Т	2	3280	
17	1.090.1-1 4-4 01-02	" ПВ 30.27-1Т	3	3280	
18	1.090.1-1 4-4 17	" 3ПВГ 29.30.13-1Т	1	2400	
19	1.090.1-1 4-4 07-03	" ПВГ 29.27.10-1Т	1	2440	
20	1.090.1-1 4-4 08-04	" 1ПВГ 29.27.13-1Т	1	2080	
21	1.090.1-1 4-4 08-03	" 1ПВГ 29.27.10-1Т	1	2440	
22	1.090.1-1 4-4 01	" ПВ 60.27-1Т	2	6550	
23	1.090.1-1 4-4 02-03	" ПВП 28.27.10-1Т	2	2240	
24	1.090.1-1 4-4 08-01	" 1ПВГ 30.27.10-1Т	1	2440	
		Соединительные элементы			
МС1	1.090.1-1 7-1	Соедин. эл-т МС1	36	0,36	
МС2	1.090.1-1 8-1	" МС2	36	0.42	
МС4	1.090.1-1 8-1	" МС4	44	0.25	
МС5	1.090.1-1 7-1	" МС5	50	0,18	
МС6	1.090.1-1 8-1	" МС6	28	0.29	
МС9	1.090.1-1 7-1	" МС9	24	0.23	
МС18	1.090.1-1 7-1	" МС18	8	0.82	
МС8	1.090.1-1 7-1	" МС8	14	0.26	
МС26	1.090.1-1 8-1	" МС26	10	1.2	
МС27	1.090.1-1 7-1	" МС27	10	0.47	
МС28	1.090.1-1 7-1	" МС28	4	1.53	

Взам. инв. №

Подп. и дата

Инв. № подл.

22951-02

ГИП	Гусев	
Н.контр.	Поспелова	
Нач.отд.	Данков	
Гл.конст.	Харламов	
Рук.гр.	Поспелова	
Исполн.	Норбекова	

409-15-100.87-КЖ

Производственная база ремонтно-строительного участка

Главный корпус

Стадия	Лист	Листов
Р	38	

Административно-бытовые помещения
Разрезы 3-3, 4-4.
Спецификация.

Гипрокоммунстрой г. Москва

Привязан:

Инв. №

Альбом II

Схема расположения элементов перекрытия 1-го этажа

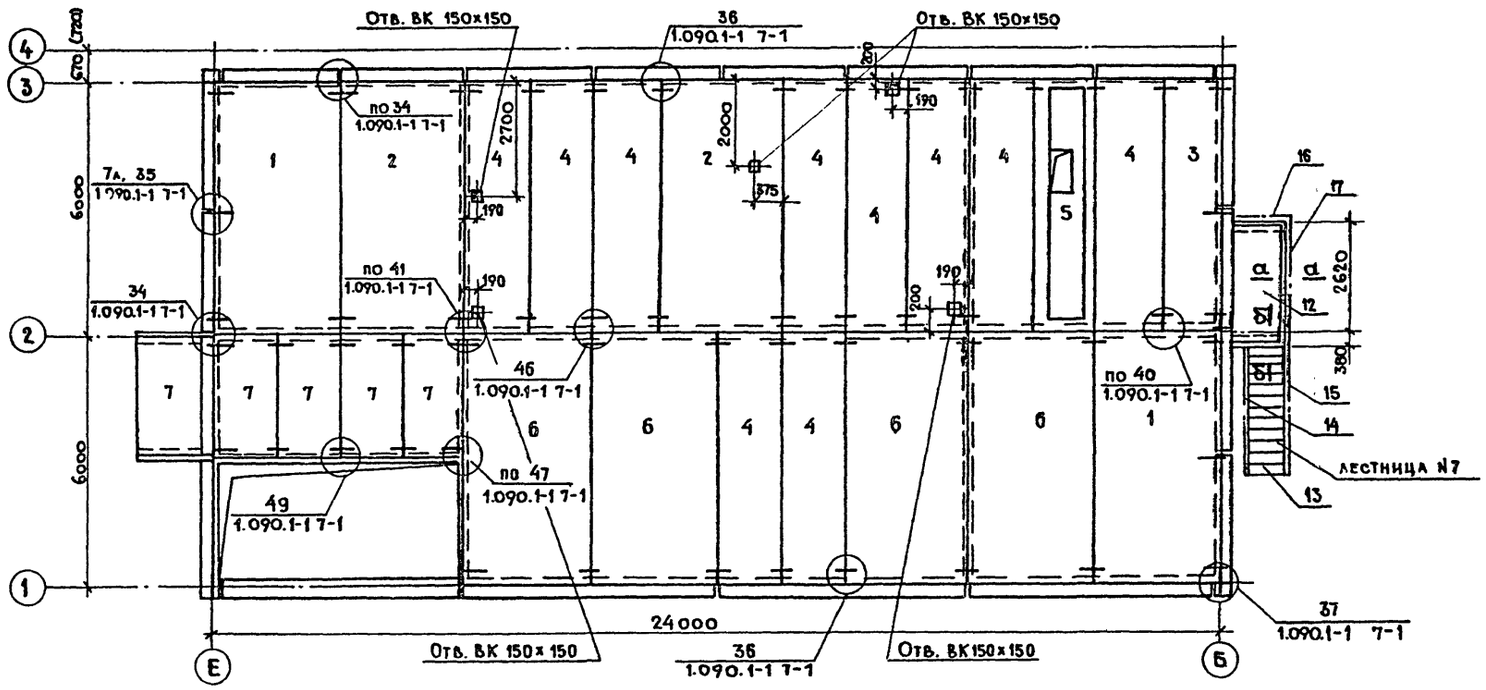

Схема расположения элементов покрытия

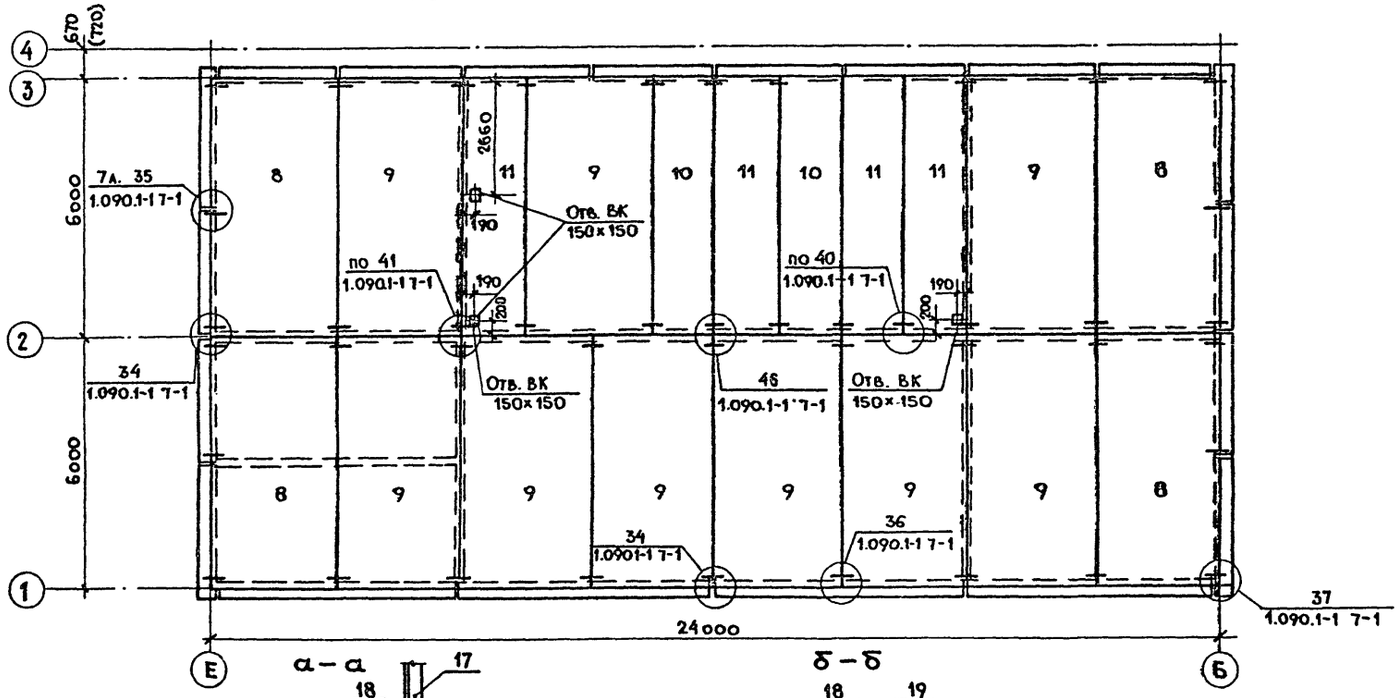

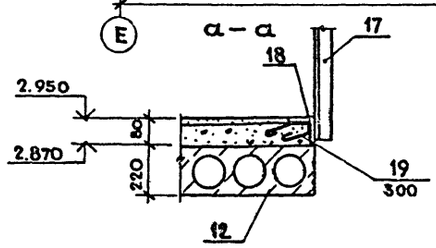

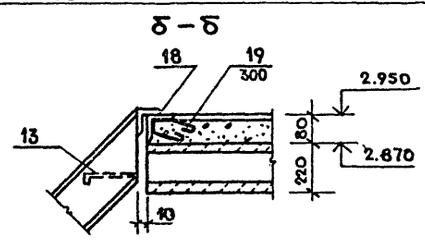

Спецификация к схемам, расположенным на данном листе.

Марка поз.	Обозначение	Наименование	Кол.	Масса ед кг.	Примеч.
		Ж.Б. плиты			
1	1.090.1-1 5-1,4000-07	ПК 60.30-6АТ V Т-1	2	5322	
2	1.090.1-1 5-1.4000-01	ПК 60.30-8АТ V Т	2	5322	
3	1.090.1-1.5-1.3000-15	ПК 60.15-8АТ V Т-1	1	2767	
4	1.090.1-1 5-1.3000-06	ПК-60.15-8АТ V Т	10	2767	
5	КЖИ-09.00.0	ПР 60.15-8АТ V-А	1	2595	
6	1.090.1-1 5-1.4000-05	ПК 60.30-6АТ V Т	4	5322	
7	1.090.1-1.5-1.3000-01	ПК 30.15-6АТ V Т	5	1380	
8	1.090.1-1.5-1.4000-06	ПК 60.30-4,5АТ V Т-1	4	5322	
9	1.090.1-1 5-1 4000	ПК 60.30-4,5АТ V Т	9	5322	
10	1.090.1-1 5-1 3000	ПК 60.15-4,5АТ V Т	2	2767	
11	1.090.1-1 5-1 3000-05	ПК 60.15-6АТ V Т	4	2767	
12	1.090.1-1 5-1 2000-05	ПК 60.12-6АТ V Т	1	2080	
13	1.450.3-3.0	Мет. марш МГЛШ 45-30.8	1	172.1	Лестница №7
		Ограждение марша			
14	1.450.3-3.0	ОГл МЛГ 45-10.30	1	38.8	
15	1.450.3-3.0	ОГп МЛГ 45-10.30	1	38.8	
		Ограждение площадки			
16	1.450.3-3.0	ОГП МГЭБ-10.12	1	20.9	
17	1.450.3-3.0	ОГП МГЭБ-10.30	1	47.3	
		Соединительные элементы			
18	Лист-39	Уголок 75×75×6 ГОСТ 8509-72* / 8СТ3СП5 ГОСТ 535-79* ℓ=54	ж –	37.2	
19	Лист-39	А-I-6-ГОСТ 5781-82* ℓ=500	20	0.11	
МС5	1.090.1-1 7-1	МС5	159	0.18	
МС17	1.090.1-1 7-1	МС17	16	0.13	
МС19	1.090.1-1 8-1	МС19	16	0.13	
МС21	1.090.1-1 8-1	МС21	9	0.30	

Согласовано:
Группа ОВ. Опарина
Группа ВК Пушкина
Взам. инв. №
Подп. и дата
Инв. № подл.

22951-02

ГИП	Гусев	
Н.контр.	Поспелова	
Нач.отд.	Данков	
Гл.конст.	Харламов	
Рук.гр.	Поспелова	
Исполн.	Норбекова	

409-15-100.87-КЖ

Производственная база ремонтно-строительного участка

Главный корпус

Стадия	Лист	Листов
Р	39	

Привязан:

Инв. №

Административно-бытовые помещения схемы расположения элементов перекрытия и покрытия в осях „1-3".

Гипрокоммунстрой г. Москва

Коп. Алей

Формат А2

Альбом II

Схема расположения элементов лестницы

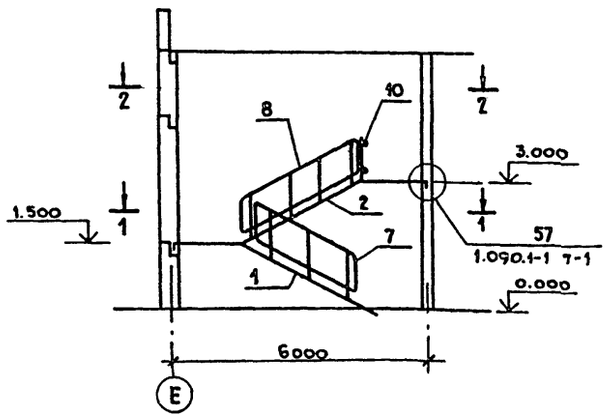

1 — 1

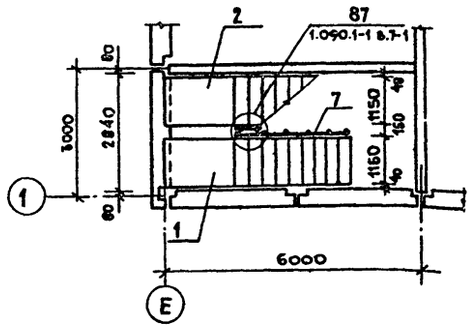

2 — 2

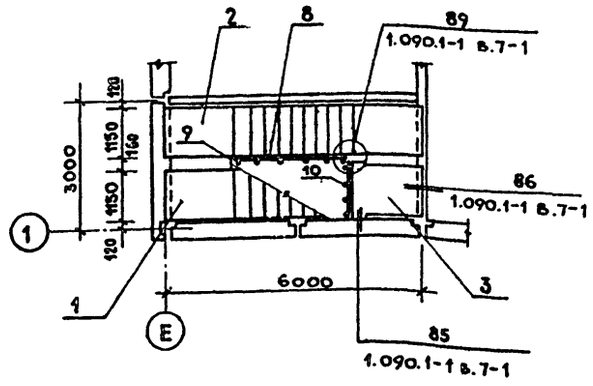

Схема расположения проступей лестничных маршей и промежуточной площадки

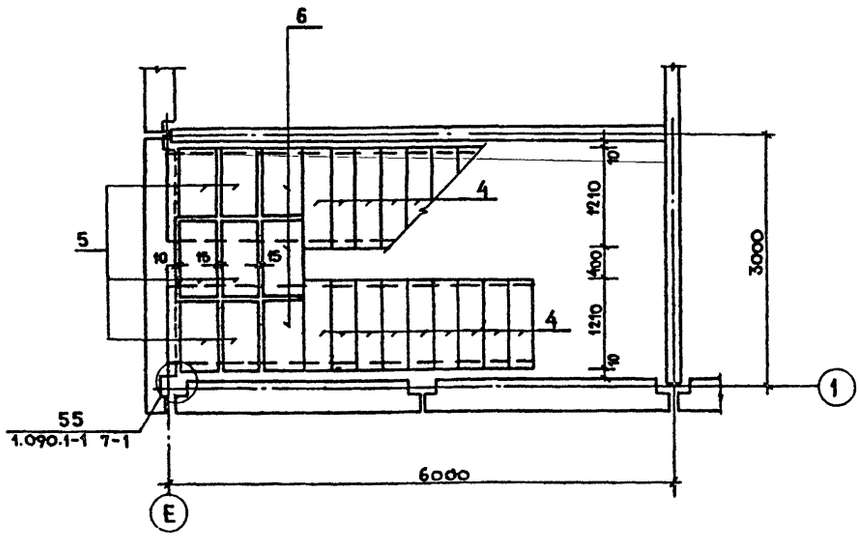

Схема расположения проступей на верхней площадке

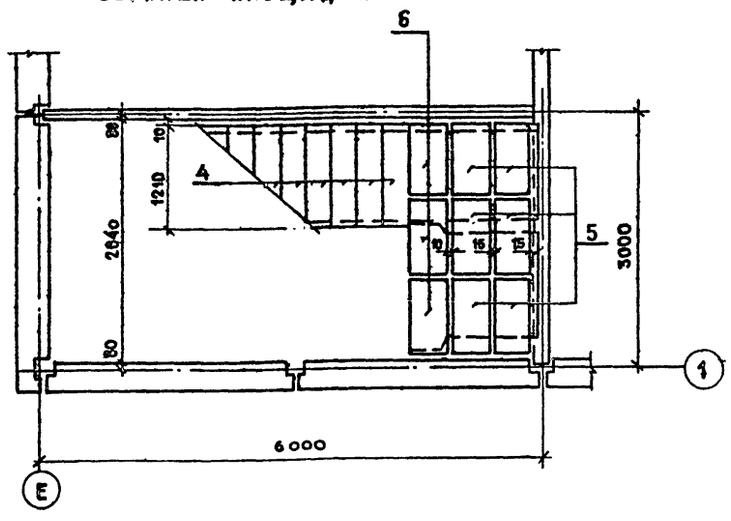

Спецификация к схеме расположения элементов лестницы

Марка поз	Обозначение	Наименование	Кол.	Масса ед. кг.	Примеч.
		Лестничный марш			
1	1.050.1-2.1 02.0.00.0	ЛМП 60.11.15-5-3	1	2000	
2	1.050.1-2.1 11.0.00.0	ЛМП 60.11.15-5	1	2500	
		Лестничная площадка			
3	1.050.1-2.1 17.0.00.0-08	ЛПП 16.15 в.	1	750	
		Накладные проступи			
4	1.050.1-2.1 18.0.00.0-01	1 ЛН-12.3	18	40	
5	-08	2 ЛН 9.5	12	40	
6	-16	2 ЛН 9.5 в	6	40	
		Ограждения			
7	1.050.1-2.2 03.0	ОМ 11-1	1	23.7	
8	1.050.1-2.2 01.0-01	ОМ 15-1	1	36.7	
9	1.050.1-2.2 10.0	ОМД-1	1	2.6	
10	1.050.1-2.2.06.0	ОМВ-14-1	1	21.1	
		Соединительные эл-ты			
МС 34	125.80.10.080.100	МС 34	1	1.1	
МС 35	1.090.1-1 8-1 12	МС 35	8	0.14	
МС 37	1.090.1-1 7-1 108	МС 37	3	0.23	
МС 5	1.090.1-1 7-1	МС 5	1	0.18	
МС 16	1.090.1-1 7-1	МС 16	1	6.30	
МС 22	1.090.1-1 8-1	МС 22	1	0.20	
МС 24	1.090.1-1 7-1	МС 24	2	0.31	

Инв.№ подл. | Подп. и дата | Взам. инв.№

ГИП	Гусев	
Н.контр.	Поспелова	
Нач.отд.	Данков	
Гл.конст.	Харламов	
Рук.гр.	Поспелова	
Исполн.	Норбекова	

Привязан:

Инв.№

22951-02

409-15-100.87-КЖ

Производственная база ремонтно-строительного участка

Главный корпус

Стадия	Лист	Листов
Р	40	

Административно-бытовые помещения. Схема расположения элементов лестницы по оси „1".

Гипрокоммунстрой г. Москва

Альбом II

Ведомость рабочих чертежей основного комплекта марки КМ

Лист	Наименование	Примечание
1	Общие данные (начало)	
2	Общие данные (продолжение). Техническая спецификация стали	
3	Общие данные (окончание). Техническая спецификация стали. Ведомость конструкций по видам профилей	
4	Схема расположения подвесных путей между осями 4-10 и 10-11, г.	
5	Схема расположения подвесных путей между осями 10-11, Ж-Е. Сечения	
6	Схемы расположения элементов фахверка и прогонов кровли между осями 12-16	
7	Площадки на отм. 1.500; 3200. Лестница №5, лестница №6	
8	Схема расположения элементов лестниц №1; 2	
9	Схема расположения элементов лестницы №4. Узел 18	
10	Схема расположения расходных бункеров. Разрезы	
11	Площадки на отм. 2.500; 4.450. Схема расположения прогонов кровли между осями А-В у оси 11 лестница №3; лестница ЛМ1	
12	Схема расположения площадок под циклоны. Лестница ЛМ2	
13	Узлы 1÷5	
14	Узлы 6÷12, 20	
15	Узлы 13÷17, 21	
16	Узлы 22÷27	
17	Узлы 28÷34	
18	Узлы 35÷42	
19	Узлы 43÷45	

Ведомость ссылочных и прилагаемых документов

Обозначение	Наименование	Примечание
1.063.1-1 в.0	Железобетонные стропильные фермы для покрытий зданий с уклоном асбестоцементной кровлей 1:4	
1.450.3-3 в.0,1 часть 1,2	Стальные лестницы, площадки стремянки и ограждения	
1.400-6/76 в.1	Унифицированные закладные детали сборных железобетонных конструкций зданий промышленных предприятий	
ТУ14-2-427-80	Технические условия на балки двутавровые для монорельсов	
ТУ14-1-3023-80	Технические условия на сталь углеродистую обыкновенную	
ГОСТ 5781-82*	Сталь горячекатанная для армирования железобетонных конструкций	
ГОСТ 8239-72*	Сталь горячекатанная. Балки двутавровые. Сортамент	
ГОСТ 8240-72*	Сталь горячекатанная. Швеллеры. Сортамент	
ГОСТ 8509-86*	Сталь прокатная угловая равнополочная. Сортамент	
ГОСТ 8510-72*	Сталь прокатная угловая неравнополочная. Сортамент	
ТУ14-2-24-72	Сталь горячекатанная. Двутавры и тавры с параллельными гранями полок	
ГОСТ 19425-74*	Балки двутавровые и швеллеры стальные специальные	
ГОСТ 19903-74*	Сталь листовая горячекатанная	
ГОСТ 8568-77*	Сталь листовая рифленая.	
ГОСТ 8706-78*	Сталь просечно-вытяжная	
5.904-26 вып. V	Циклоны ЦН-11 диаметрами 400, 500, 630, 800мм. Постаменты	
409-28-40 Альбом III ч.1	Камеры периодического действия для тепловой обработки изделий из тяжелого и легкого бетонов	

1. Проект стальных конструкций разработан в стадии „КМ".
2. Изготовление и монтаж стальных конструкций производить в соответствии с требованием главы СНиП III-18-75 „Металлические конструкции." Правила производства и приемки работ."
3. Монтаж конструкций производить на болтах нормальной точности М12, М16 по ГОСТ 7798-70* и монтажной сварке.
4. Швы монтажного стыка поясов балок монорельсов назначаются конструктивно по усилиям в таблицах элементов к монтажным схемам.
5. После окончания монтажа балок подвесных путей и монорельсов шайбы привариваются и ставятся контргайки.
6. В соответствии с СНиП 2.03.11-85 все стальные конструкции огрунтовать в один слой грунтовкой ГФ-021 по ТУ6-10-1642-77 и ГОСТ 25129-82 и окрасить масляной краской за 2 раза.

Условные обозначения

- Отверстие для болта
- Болт постоянный
- Болт временный
- Сварной шов заводской
- Сварной шов монтажный
- N / N — Номер узла на монтажной схеме / номер листа, где узел выполнен
- N / N — Номер узла / номер листа, где узел замаркирован

Проект соответствует действующим нормам и правилам и обеспечивает безопасную эксплуатацию здания при соблюдении предусмотренных проектом мероприятий.

Главный инженер проекта /Гусев/

Инв. № подл. | Подп. и дата | Взам. инв. №

22951-02

Привязан

ГИП	Гусев	
Н. контр.	Николаева	
Нач. отд.	Данков	
Гл. конст.	Харламов	
Рук. гр.	Николаева	
Архитект	Воронов	

409-15-100.87 — КМ

Производственная база ремонтно-строительного участка

Главный корпус

Стадия	Лист	Листов
Р	1	19

Производственные помещения. Общие данные (начало)

ГИПРОКОММУНСТРОЙ г. Москва

Альбом

Вид профиля и ГОСТ ТУ	Марка металла и ГОСТ	Обозначение и размер профиля	NN по порядку	Код: Марки металла	Код: Вида профиля	Код: Размера профиля	Количество, шт.	Длина мм	Масса металла по элементам конструкции, т: Подвесные пути (526235)	Площадки под циклоны (526233)	Фахверк (526112)	Рабочие площадки здания и обрамления проемов (526233)	Прогоны покрытий (526172)	Лестницы (526241)	Бункера (526593)	Общая масса	Масса потребности в металле по кварталам (заполняется изготовителем): I	II	III	IV	Заполняется ВЦ
Балки двутавровые для монорельсов ГОСТ 19425-74* ТУ14-2-427-80	ВСТ3 Гпс 5 ГОСТ 380-71*	I 24 М	1	12360	53899				0.36							0.36					
		I 36 М	2	12360	53929				8.2							8.2					
Всего профиля			3						8.56							8.56					
Балки двутавровые ГОСТ 8239-72*	ВСТ3 пс6-1 ТУ14-1-3023-80	I 16	4	14460	24147								0.1			0.1					
"	ВСТ3 сп5-1	I 20	5	12300	24511							0.55				0.55					
Всего профиля			6									0.55	0.1			0.65					
Балки двутавровые ГОСТ 26020-83	ВСТ3 пс 6-1 ТУ14-1-3023-80	I 35Б1	7	12300	24511							0.25				0.25					
Всего профиля			8									0.25				0.25					
Швеллеры ГОСТ 8240-72*	*) ВСТ3 кп2 ТУ14-1-3023-80	[12	9		26158								0.06			0.06					
		[14	10		26166				2.0	1.0	1.14	0.56				4.7					
	Итого		11	11240					2.0	1.0	1.14	0.56	0.06			4.76					
	ВСТ3 пс6-1 ТУ14-1-3023-80	[16	12		26182				0.43				5.05			5.48					
		[20	13		26239					0.52		2.3				2.82					
	Итого		14	12300					0.43	0.52		2.3	5.05			8.3					
	ВСТ3 сп5 ГОСТ 380-71*	[22	15		26255					1.05											
		[30	16		26310										0.4	0.4					
	Итого		17	14460						1.05					0.4	1.45					
Всего профиля			18						2.43	2.6	1.14	2.86	5.11		0.4	15.04					
Сталь угловая равнополочная ГОСТ 8509-86	*) ВСТ3 кп2 ГОСТ 380-71*	L 50×5	19		21113						0.08					0.08					
		L 63×5	20		21113					1.3	0.07	0.26				1.63					
	Итого		21	11240						1.3	0.15	0.26				1.71					
	ВСТ3 сп5	L 75×6	22		21113				0.2	0.12		0.23				0.55					
	Итого		23	14460					0.2	0.12		0.23				0.55					
	ВСТ3 пс6-1 ТУ14-1-3023-80	L 100×8	24		21113				0.05			0.08			0.6	0.73					
		L 140×10	25		21113							0.1				0.1					
	Итого		26	12300					0.05			0.18			0.6	0.83					
Всего профиля			27						0.25	1.42	0.15	0.67			0.6	3.09					
Сталь толстолистовая ГОСТ 19903-74*	*) ВСТ3 кп2 ГОСТ 380-71*	б=4	28												1.0	1.0					
		б=6	29						0.02			0.05			0.37	0.44					
	Итого		30	11240	71110				0.02						1.37	1.44					
	ВСТ3 пс 6-1 ТУ14-1-3023-80	б=8	31							0.41		0.35				0.76					
		б=10	32									0.13			0.03	0.16					
		б=20	33						0.05			0.23				0.28					
	Итого		34	12300	71110				0.05	0.41		0.71			0.03	1.2					
Всего профиля			35						0.07	0.41		0.76			1.4	2.64					
Сталь листовая рифленая ГОСТ 8568-77*	*) ВСТ3 кп2 ГОСТ 380-71*		36	11240	71307							1.5			0.16	1.66					
Сталь листовая просечно-вытяжная ГОСТ 8706-78	*) ВСТ3 кп2 ГОСТ 380-71*		37	11240	71404							0.3				0.3					
Сталь полосовая ГОСТ 103-76*	*) ВСТ3 кп2 ГОСТ 380-71*	-40×6	38							0.15						0.15					
		-150×8	39						0.05			0.15				0.65					
	ВСТ3 пс6-1 ТУ14-1-3023-80	-200×8	40						0.13							0.13					
		-100×10	41												0.1	0.1					
Всего профиля			42	11240	13110				0.18	0.15		0.15			0.1	0.25					

22951-02

ГИП	ГУСЕВ
Н.КОНТР	НИКОЛАЕВА
НАЧ.ОТД	ДАНКОВ
ГЛ.КОНСТ	ХАРЛАМОВ
РУК.ГР.	НИКОЛАЕВА
РУК.ГР.	ГУЗЕНКО
АРХИТ.	ВОРОНОВ

Привязан:

Инв. №

409-15-100.87 – КМ

Производственная база ремонтно-строительного участка

Главный корпус

Стадия	Лист	Листов
Р	2	

Производственные помещения
Общие данные (продолжение)
Техническая спецификация

ГИПРОКОММУНСТРОЙ г. Москва

Инв. № подл. | Подпись и дата | Взам. инв. №

Альбом III

Вид профиля и ГОСТ ТУ	Марка металла и ГОСТ	Обозначение и размер профиля мм	№ по порядку	Код: Марки металла	Код: Вида профиля	Код: Размера профиля	Количество, шт.	Длина мм	Масса металла по элементам конструкции, т: Подвесные пути	Площадки под циклоны	Фахверк	Рабочие площадки здания и ограждения проемов	Прогоны покрытий	Лестницы	Бункера	Общая масса т	Масса потребности в металле по кварталам (заполняется изготовителем) т: I	II	III	IV	Заполняется ВЦ
									Код элемента конструкции: 526235	526233	526112	526233	526172	526241	526593						
Сталь круглая	Вст3кп2 ГОСТ 380-71*	⌀12	43								0.03					0.03					
		⌀18	44							0.05						0.05					
Всего профиля			45	11240	11002											0.08					
Разные профили в малых количествах	Вст3кп2		46	11240					0.01	0.15					0.05	0.21					
В том числе по маркам	*) Вст.3кп2								2.17	2.65	1.32	2.82	0.06		1.58	10.60					
	Вст.3Гпс5								8.56	—	—	—	—		—	8.56					
	Вст.3сп5-1								—	—	—	0.55	—		—	0.55					
	Вст3пс6-1								0.61	0.93	—	3.44	5.15		0.73	10.86					
	Вст3сп5								0.2	1.17	—	0.23	—		0.4	2.00					
Лестницы **)	1.450.3-3													0.70		0.70					
Площадки														0.32		0.32					
Ограждения														1.04		1.04					
Всего металла:									11.54	4.75	1.32	7.04	5.21	2.06	2.71	34.63					
Масса поставки элементов по кварталам, т (заполняется заказчиком)		I																			
		II																			
		III																			
		IV																			

Ведомость металлоконструкций по видам профилей

Наименование конструкций по номенклатуре прейскуранта №01-09	Позиции по ГПКБ КУРАНТУ №01-09		Код конструкций	Масса конструкций, т: Всего стали повышенной и высокой прочн.	По видам профилей стали: Балки и швеллера	Крупносортная сталь	Среднесортная сталь	Мелкосортная сталь	Толстолистовая сталь	Универсальная сталь	Тонколистовая сталь	Гнутые и гнутосварные	Трубы	Прочие	Всего	Количество шт.	Серия типовых конструкций
Подвесные пути	18	1	526235		10.99	0.44			0.07						11.54		
Площадки под циклоны	704	2	526233		2.57	1.77			0.41						4.75		
Фахверк	171	3	526112		1.14	0.18									1.32		
Рабочие площадки здания и ограждения проемов	704	4	526233		3.66	2.62			0.76						7.73		
Прогоны покрытия	401	5	526172		5.21										5.21		
Лестницы **)	699	6	526241												2.06		
Бункера	497	7	526593		0.4	0.91			1.4						2.71		
Итого		8			23.97	5.76			2.49						34.34		
Контрольная сумма																	

*) При строительстве в районах расчетной температурой от -30° до -40° металлические конструкции выполнять из стали Вст.3пс6.

**) Лестницы, площадки и ограждения по серии 1.450.3-3 в.1÷4 выполнены в стадии КМД. Общий расход стали - 2.08т.

22951-02

ГИП	Гусев	
Н.контр	Николаева	
Нач.отд.	Данков	
Гл.конс	Харламов	
Рук.гр.	Николаева	
Рук.гр.	Гузенко	
Архит.	Воронов	

409-15-100.87 — КМ

Производственная база ремонтно-строительного участка

Главный корпус

Стадия	Лист	Листов
Р	3	

Производственные помещения. Общие данные (окончание). Ведомость металлоконструкций

ГИПРОКОММУНСТРОЙ г. Москва

Привязан:

Инв.№

Инв.№ подл. | Подпись и дата | Взам.инв.№

Кап. 1983г.

Формат А2

Альбом II

Схема расположения подвесных путей между осями 4-10

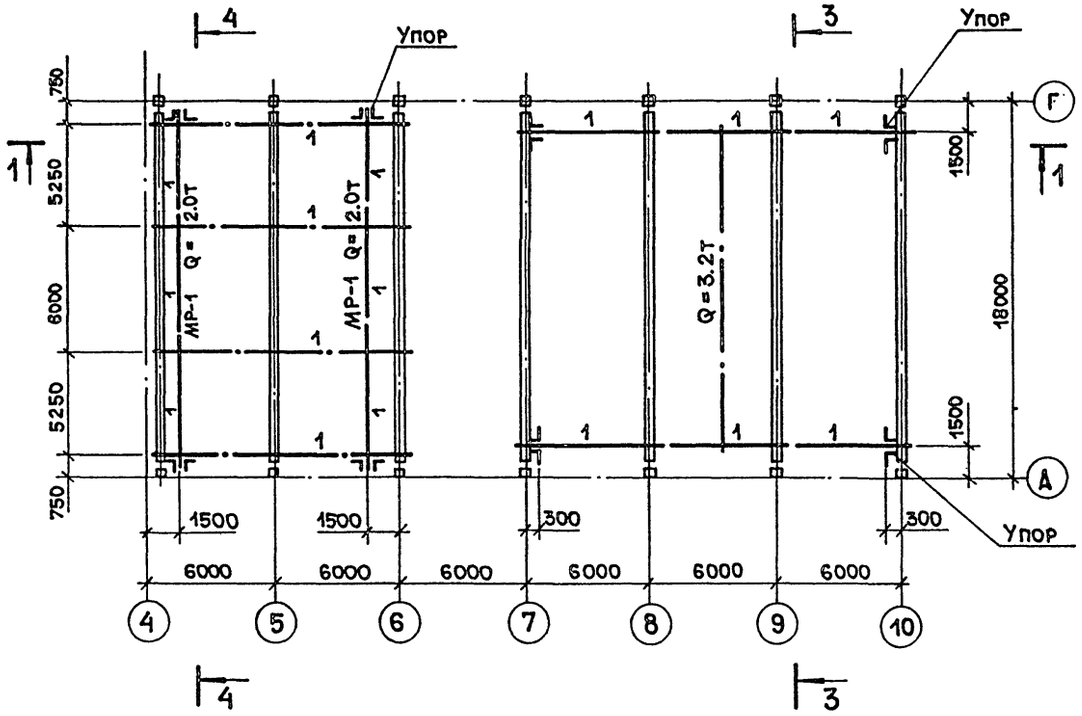

2 — 2

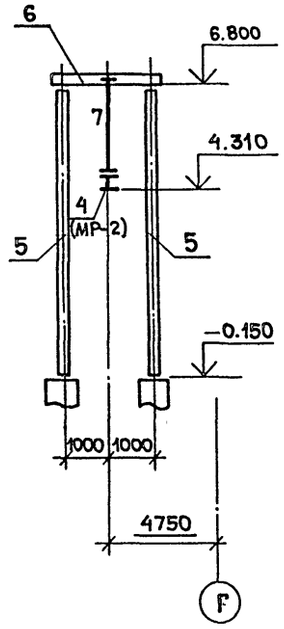

Ведомость элементов

Марка	Сечение: Эскиз	Поз.	Состав	Опорные усилия: M кнм	N кн	Q кн	Группа констр.	Марка металла	Примечание
1	I		I 36М	68	—	44.5		ВСт3Гпс5	
2	⊏		⊏ 14	—	—			ВСт3кп2	Констр.
3	⌊⌊		2L75×6	—	—			ВСт3сп5	Констр.
4	I		I 24М	6.8	—	44.5		То же	
5	⊏ 160		2⊏16 -150×6					ВСт3пс6	-150×6 ℓ=120 шаг 700
6	⊏		⊏16	16.8	—	10.8		То же	
7	✛		ϕ 16	констр.				ВСт3кп2	

Схема расположения подвесных путей между осями 10-11

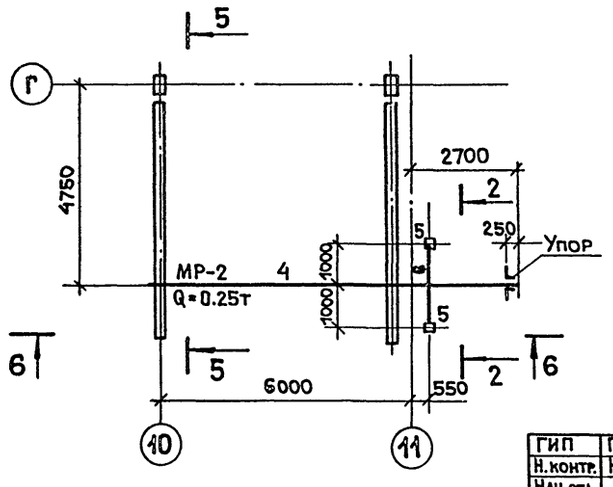

1 — 1

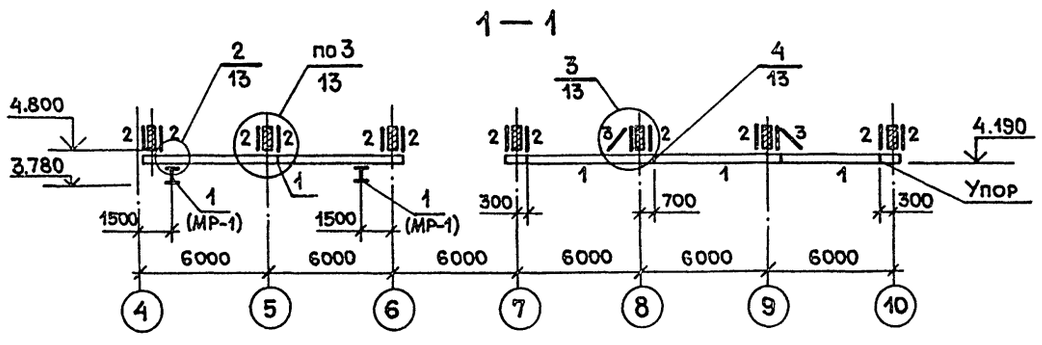

1. Сварку производить электродом типа Э42 ГОСТ 9467-75.
2. Сварные швы $h_{шв.}$ = 6 мм.
3. Данный лист см. совместно с КМ-5.
4. В стойках, состоящих из 2^х швеллеров / коробочкой / во внутренних полостях выполнить антикоррозийное покрытие и верх закрыть заглушкой для предоотвращения попадания внутрь влаги.
5. Подвесные пути и элементы крепления окрасить масляной краской по огрунтованной поверхности. Ездовые поверхности путей не окрашивать.

Согласовано: Группа Т Удовицкий

Инв.№ подл. | Подп. и дата | Взам.инв.№

ГИП	Гусев		22951-02
Н.контр.	Николаева		409-15-100.87-КМ
Нач.отд.	Данков		Производственная база ремонтно-строительного участка
Гл.конст.	Харламов		
Рук.гр.	Николаева		Главный корпус — Стадия: Р; Лист: 4; Листов:
Архитек.	Воронов		Производственные помещения. Схемы расположения подвесных путей между осями 4-10 и 10-11 — Гипрокоммунстрой г. Москва
Провер.	Гузенко		

Привязан:

Инв.№

Альбом III

Схема расположения подвесных путей между осями 10–11

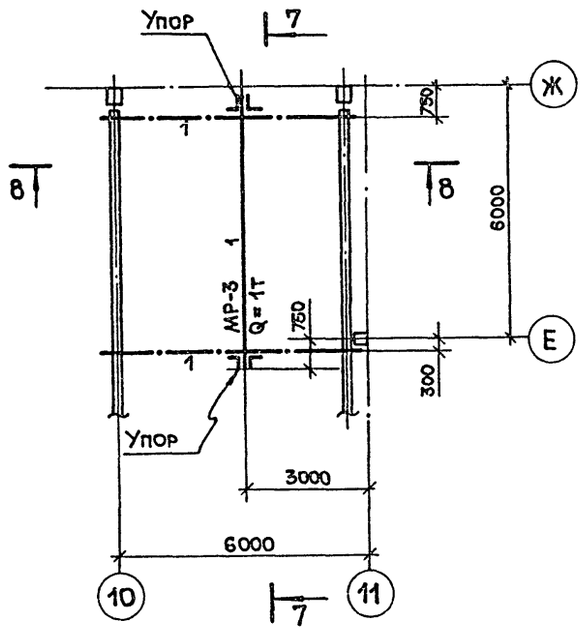

8 — 8

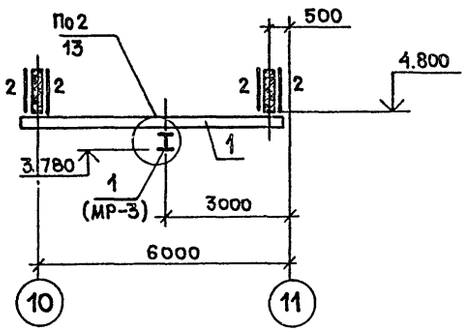

4 — 4

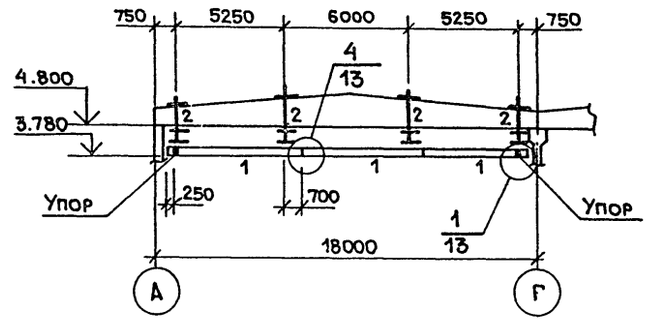

6 — 6

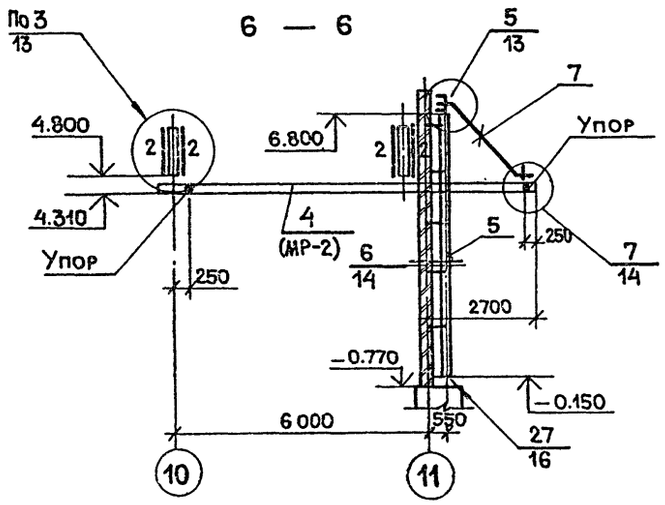

3 — 3

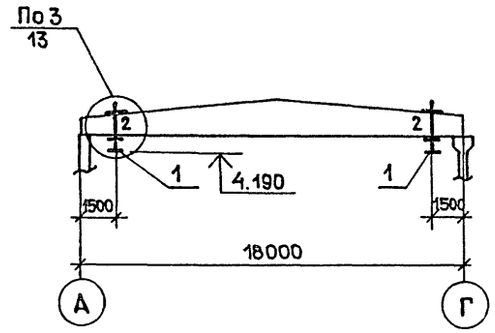

7 — 7

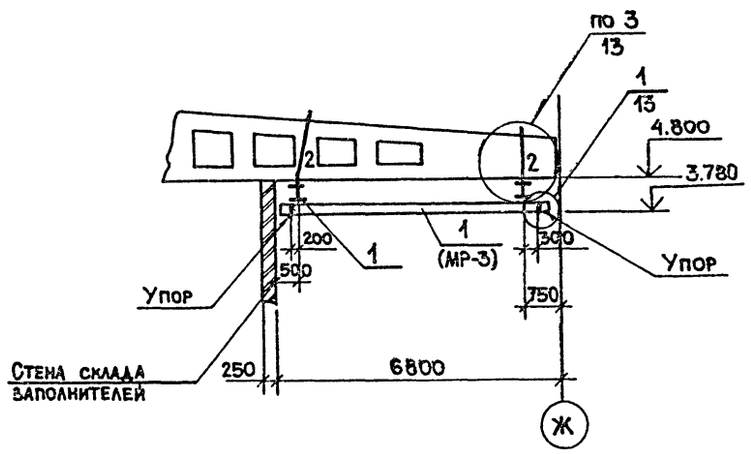

5 — 5

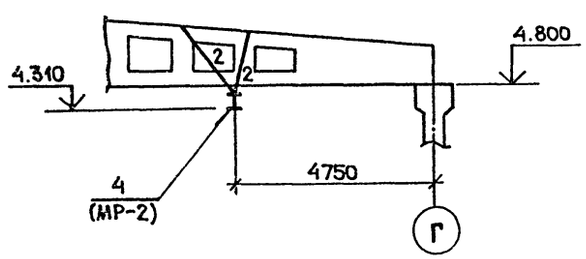

1. Сварку производить электродом типа Э42 ГОСТ 9467-75.
2. Сварные швы $h_{шв.}$ = 6 мм.
3. Данный лист см. совместно с листом 4.

Согласовано: Группа Т Удовицкая

Взам. инв. N			
Подп. и дата			
Инв. N подл.			

Привязан:

Инв. N

ГИП	Гусев	
Н. контр.	Николаева	
Нач. отд.	Данков	
Гл. конст.	Харламов	
Рук. гр.	Николаева	
Архитек	Воронов	
Провер.	Гузенко	

22951-02

409-15-100.87-КМ

Производственная база ремонтно-строительного участка

Главный корпус

Стадия	Лист	Листов
Р	5	

Производственные помещения. Схема расположения подвесных путей между осями 10–11. Сечения.

ГИПРОКОММУНСТРОЙ г. Москва

Альбом II

Схема расположения элементов фахверка между осями 16 – 12

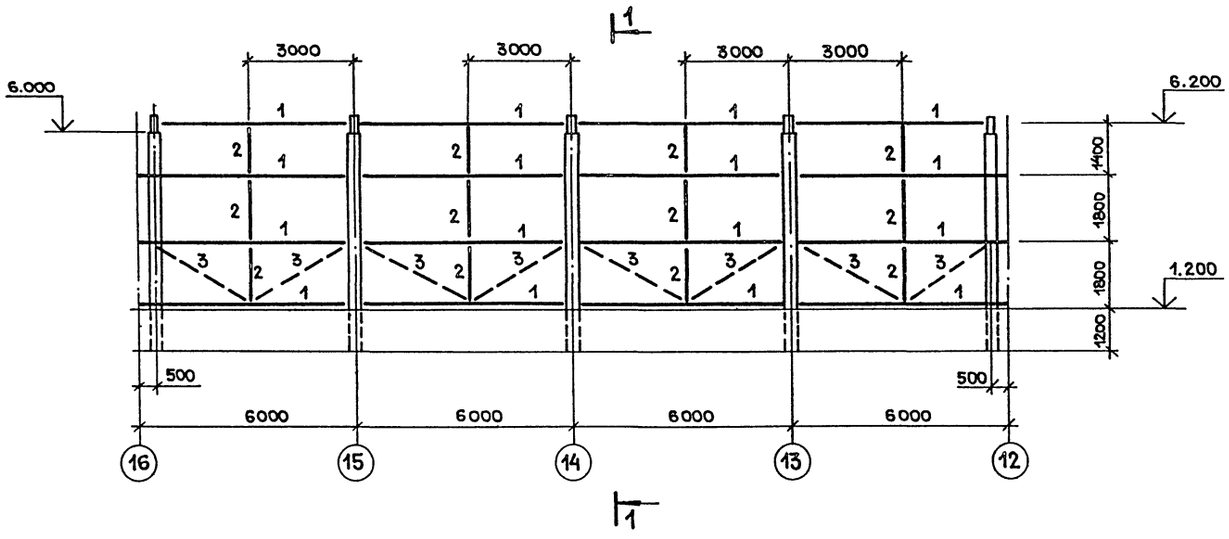

Ведомость элементов

Марка	Сечение: Эскиз	Поз.	Состав	Опорные усилия: M кнм.	N кн	Q кн	Группа констр.	Марка металла	Примеч.
1	⊏		⊏14	—	—	—	4	Вст3кп2	констр.
2	L		L50×5	—	—	—	4	То же	То же
3	●		ф12	—	—	—	4	"	"
4	⊏		⊏16	0.11	—	—	4	Вст3пс6-1	"

2 — 2

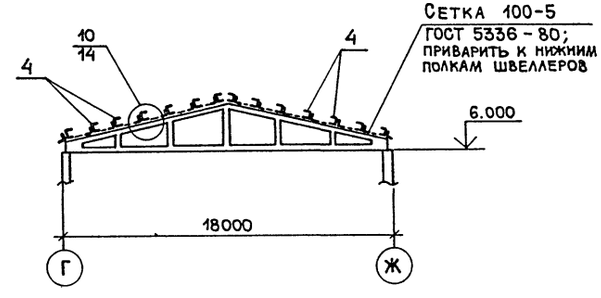

Схема расположения прогонов кровли между осями 12 – 16

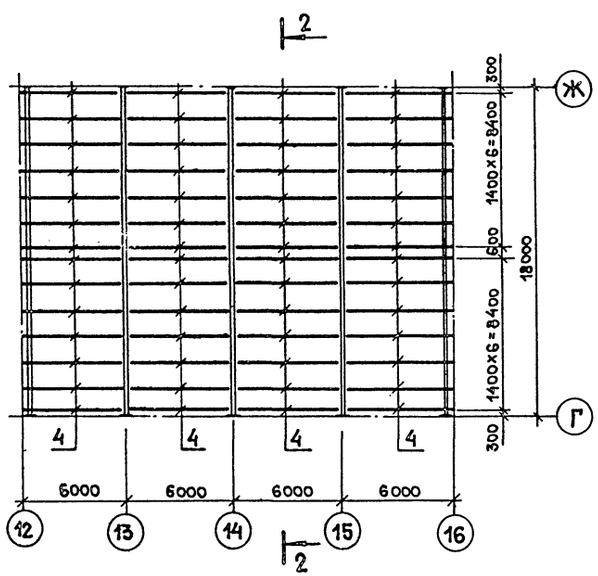

1 — 1

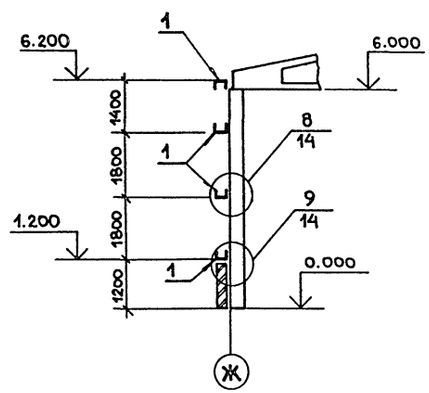

1. Сварку производить электродом Э42 ГОСТ 9467-75.
2. Сварные швы $h_{шв}$ = 6 мм.

22951-02

ГИП	Гусев	409-15-100.87 – КМ	
Н.контр.	Николаева		
Нач.отд.	Данков	Производственная база ремонтно-строительного участка	
Гл.конст.	Харламов		
Рук.гр.	Николаева		
Архитек.	Воронов	Главный корпус	Стадия: Р; Лист: 6; Листов:
Провер.	Гузенко		
Привязан:		Производственные помещения. Схемы расположения элементов фахверка и прогонов кровли между осями 12–16	ГИПРОКОММУНСТРОЙ г. Москва
Инв.№			

Инв.№подл. | Подп. и дата | Взам.инв.№

Альбом

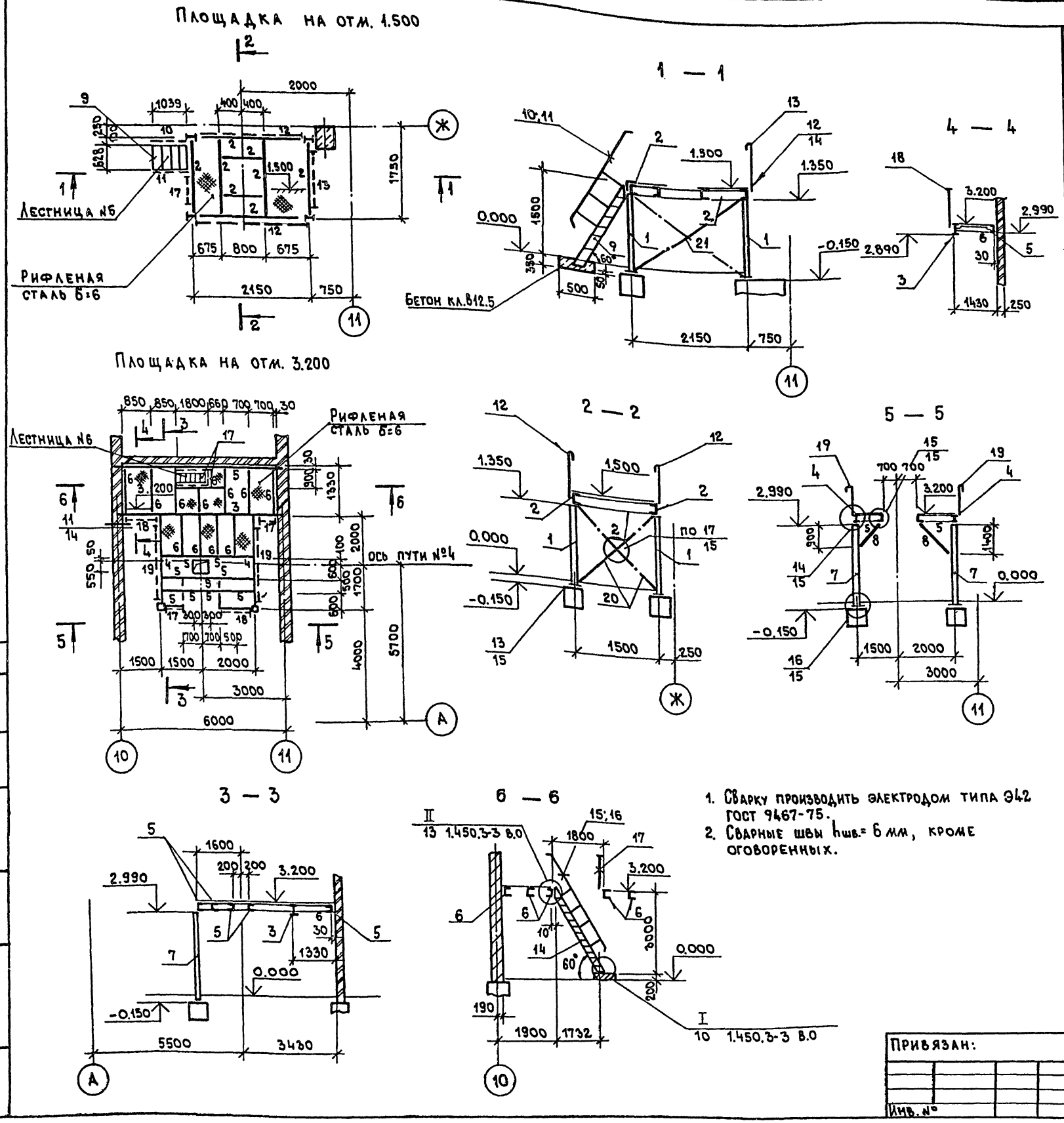

1. Сварку производить электродом типа Э42 ГОСТ 9467-75.
2. Сварные швы $h_{шв.}$ = 6 мм, кроме оговоренных.

Ведомость элементов

Марка	Сечения: Эскиз	Поз.	Состав	Опорные усилия: M кнм	N кн	Q кн	Группа констр.	Марка металла	Примечание
1	I		I16	—	50	—		ВСт3пс6-I	
2	[		[14	12	—	4.5		Вст3кп2	
3	I		I35Б1	8.5	—	57		ВСт3пс6-1	
4	I		I20	33.2	—	30		Вст3сп5-1	
5	[		[20	30	—	25		ВСт3пс6-1	
6	[		[14	—	—	—		ВСт3кп2	Констр.
7	140		2[14 / -100×6	—	30	—		То же	-100×6 ℓ=110 ш.700
8	L		L75×6	—	—	—		Вст3пс6	Констр.
20	L		L63×5	—	—	—		Вст3пс6	Констр.
21	150		2L75×6 / -150×6	—	—	—		" Вст3кп2	Констр.

Спецификация элементов к площадкам на ▽1.500; 3.200

Марка поз.	Обозначение	Наименование	Кол-во	Масса ед.кг	Примечание
9	1.450.3-3 В.1	Лестничный марш МЛХШ60-18.8	1	56.8	
10	То же	Ограждение ОГЛМЛХ60-10.18	1	7.8	
11	"	Ограждение ОГПМЛХ60-10.18	1	7.8	
12	"	Ограждение ОГПМХЭБ-10.21	2	20.8	
13	"	Ограждение ОГПМХЭБ-10.12	1	12.5	
14	"	Лестничный марш МЛХШ60-30.8	1	95.3	
15	"	Ограждение ОГЛМХ60-10.30	1	14.4	
16	"	Ограждение ОГПМЛХ60-10.30	1	14.4	
17	"	Ограждение ОГПМХЭБ-10.9	5	10.5	
18	"	Ограждение ОГПМХЭБ-10.15	2	16.7	
19	"	Ограждение ОГПМХЭБ-10.36	2	33.1	

22951-02

ГИП	Гусев	
Н.контр.	Николаева	
Нач.отд.	Данков	
Гл.конст.	Харламов	
Рук.гр.	Николаева	
Архитек.	Воронов	
Провер.	Гузенко	

409-15-100.87 — КМ

Производственная база ремонтно-строительного участка

Главный корпус

Стадия	Лист	Листов
Р	7	

Производственные помещения
Площадки на отм. 1.500; 3.200.
Лестница №5. Лестница №6

ГИПРОКОММУНСТРОЙ г. Москва

Привязан:

Инв. №

Согласовано: Группа Т Шилова; Группа Т Удовицкий

Инв. № подл. | Подпись и дата | Взам. инв. №

Альбом

Схема расположения элементов лестницы №1

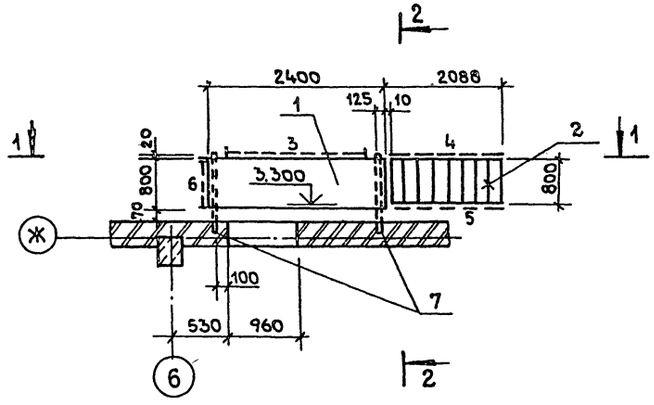

1 — 1

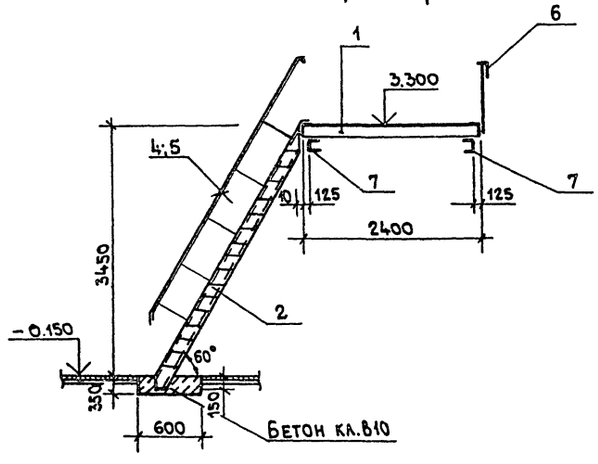

2 — 2

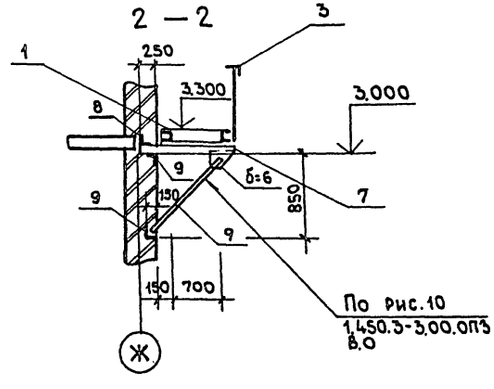

Спецификация к схеме расположения элементов лестницы №1

Марка поз.	Обозначение	Наименование	Кол-во	Масса ед. кг	Примечание
		Стальные элементы			
1	1.450.3-3 В.О	Площадка ПМГВ - 24.8	1	117.8	
2	То же	Лестничный марш МЛГВ 60-36.8	1	178.6	
3	"	Ограждение ОГПМГЭб - 10.24	1	37.0	
4	"	Ограждение ОГПМЛГ 60 - 10.36	1	34.2	
5	"	Ограждение ОГАМЛГ 60 - 10.36	1	34.2	
6	"	Ограждение ОГПМГЭб - 10.9	2	17.5	
7	ГОСТ 8240-72*	С 14 ℓ = 1100	2	13.5	
8	ГОСТ 8509-72*	L 63×5 ℓ общ.	25.0		кг
9	ГОСТ 8509-72*	L 100×8 ℓ общ.	80.5		кг

1. Сварку выполнять электродом типа Э42 ГОСТ 9467-75.
2. Сварные швы $h_{шв.}$ = 6мм, кроме оговоренных.

Согласовано: Группат Удовиченко

Инв. № подл. | Подпись и дата | Взам. инв. №

22951-02

ГИП	Гусев	409-15-100.87-КМ	
Н.контр.	Николаева	Производственная база ремонтно-строительного участка	
Нач.отд.	Данков		
Гл.конст	Харламов		
Рук.гр.	Николаева		
Архитек.	Воронов	Главный корпус	Стадия: Р; Лист: 8; Листов:
Провер.	Гусенко	Производственные помещения. Схема расположения элементов лестницы №1	Гипрокоммунстрой г. Москва

Привязан:

Инв. №

Альбом

Схема расположения элементов лестницы №2 (повернуто на 90°)

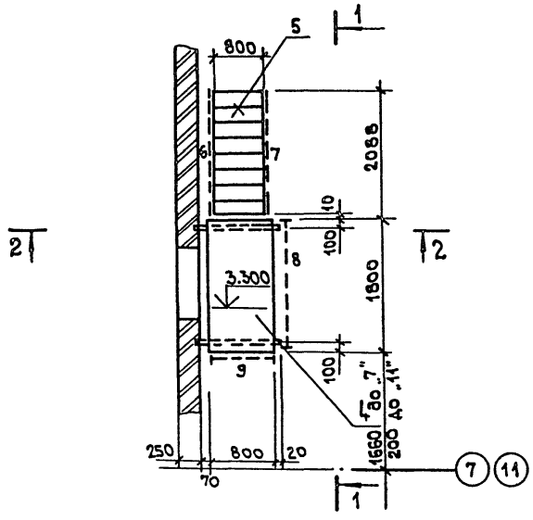

1 — 1

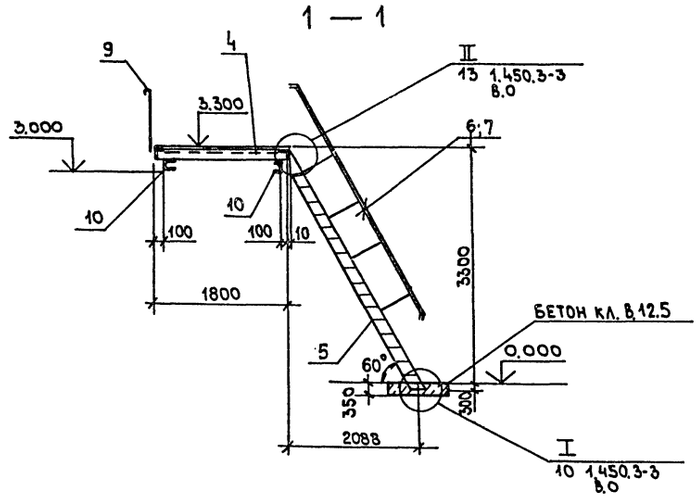

2 — 2

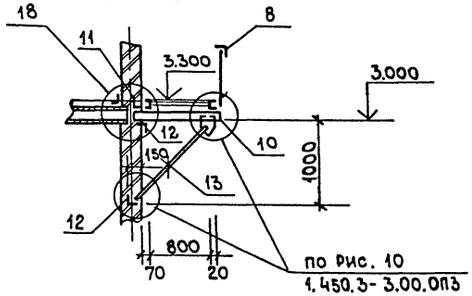

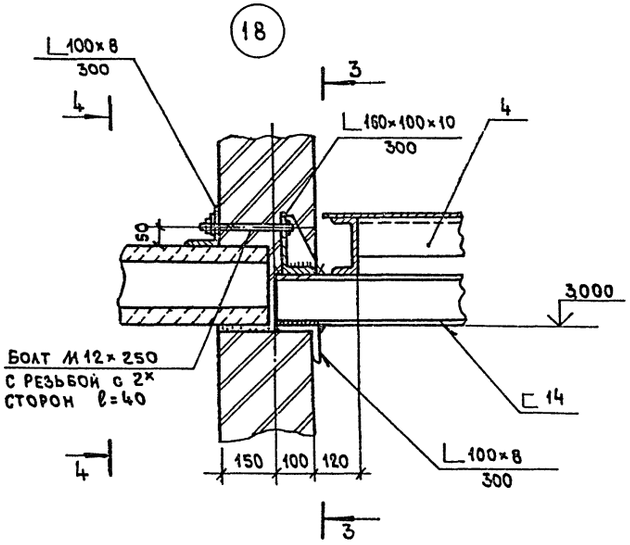

3 — 3

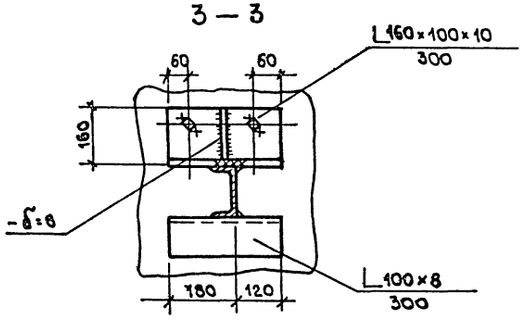

4 — 4

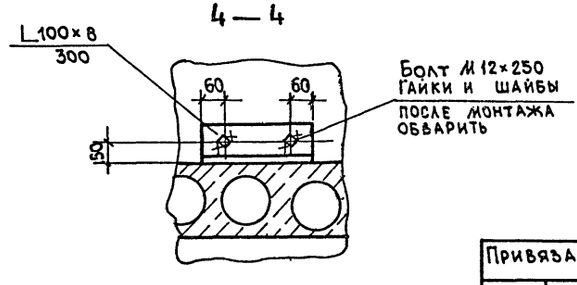

Спецификация к схеме расположения элементов лестницы №2 (2 шт.)

Марка	Обозначение	Наименование	Кол во	Масса ед.кг	Приме чание
		Стальные эл-ты			
4	1.450.3-3 в.1	Площадка ПМХШ-18.8	1	67.1	
5	То же	Лестничный марш МЛХШ 60-36.8	1	114.8	
6	"	Ограждение ОГЛМЛХ60-10.36	1	17.5	
7	"	Ограждение ОГПМЛХ60-10.36	1	17.5	
8	"	Ограждение ОГПМХЭ6-10.18	1	18.7	
9	"	Ограждение ОГПМХЭ6-10.9	1	10.5	
10	ГОСТ 8240-72*	⊏14 ℓ=1100	2	13.5	
11	ГОСТ 8510-72*	L160×100×10 ℓ=300	2	5.9	
12	ГОСТ 8509-72*	L100×8 ℓ=300	6	3.7	
13	То же	L 100×8 ℓ=1350	2	16.8	

1. Сварку производить электродом типа Э42 ГОСТ 9467-75. Высота сварных швов $h_{шв.}$=6 мм, кроме оговоренных.
2. В спецификации расход дан на одну лестницу.

Инв.№ подл. | Подпись и дата | Взам.инв.№

Привязан:

Инв.№

ГИП	Гусев		
Н.контр.	Николаева		
Нач.отд	Данков		
Гл.конст	Харламов		
Рук.гр.	Николаева		
Архитек	Воронов		
Провер.	Гузенко		

22951-02

409-15-100.87 — КМ

Производственная база ремонтно-строительного участка

Главный корпус

Стадия	Лист	Листов
Р	9	

Производственные помещения. Схема расположения элементов лестницы №2 Узел 18

ГИПРОКОММУНСТРОЙ г. Москва

Альбом II

Схема расположения расходных бункеров

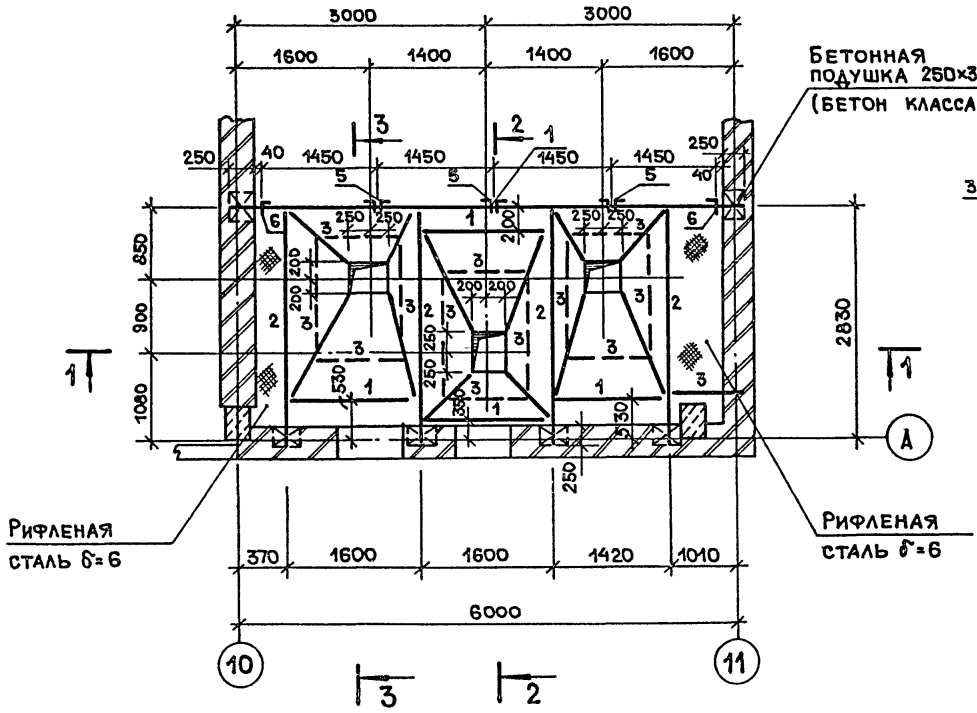

1 — 1

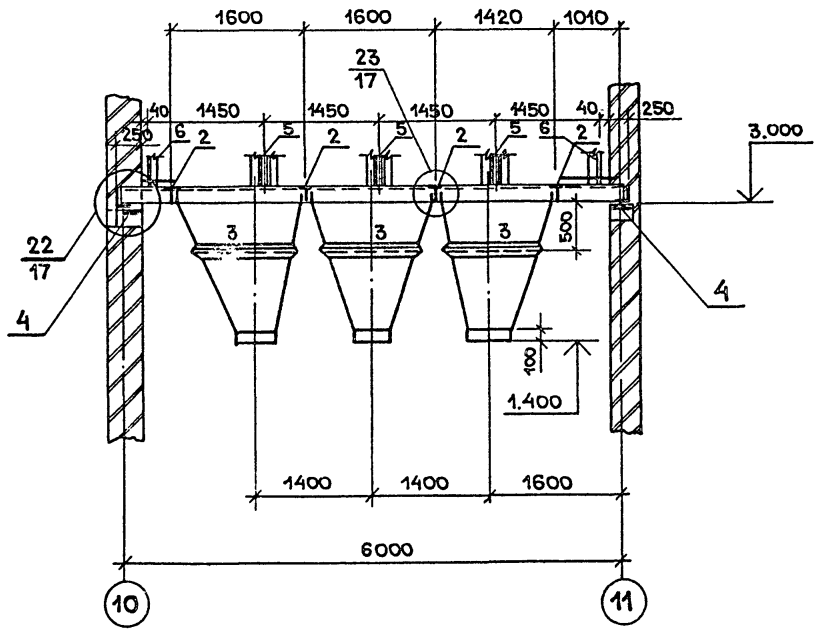

2 — 2

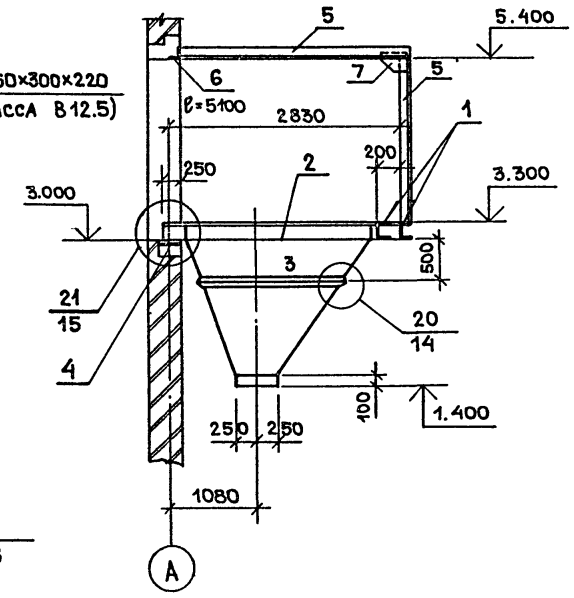

3 — 3

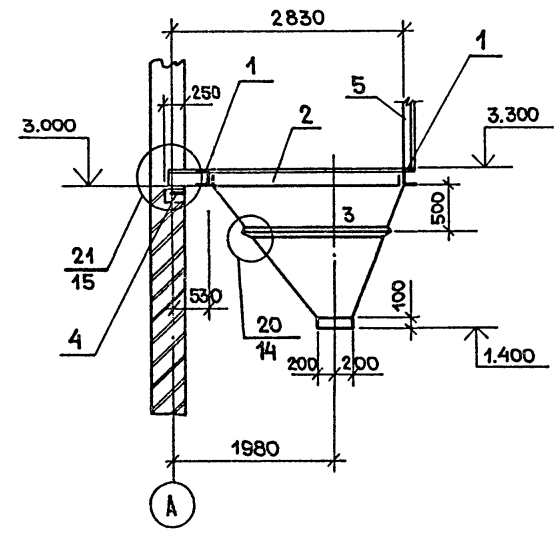

Ведомость элементов

Марка	Сечение: Эскиз	Поз.	Состав	Опорные усилия: M тм	N т	Q т	Группа констр.	Марка металла	Примечан.
1	[		[30	5.0	—	3.2		ВСт3сп5	
2	T 100 300		-100×10 -300×6	0.55	—	0.35		ВСт3кп2	
3	L		L75×6					ВСт3сп5	констр.
5	⊥L		L100×8					ВСт3пс61	
6	L		L100×8					ВСт3пс6-1	
7			-250×10					ВСт3пс6-1	

Спецификация к схеме расположения расходных бункеров

Марка	Обозначение	Наименование	Кол.	Масса ед.кг	Примеч.
		Детали			
4	1.400-6/76	Закл. издел. М1-11-5	6	6.2	

1. Монтаж конструкций бункера производить на сварке и болтах нормальной точности М16, шаг 250.
2. После установки бункера монтажные болты обварить.
3. Сварку производить электродом типа Э42 ГОСТ 9467-75. Сварные швы $h_{шв.}$ = 6 мм.
4. Расход стали δ=4 мм на стенки бункеров дан в технической спецификации стали на листе 2.

Согласовано:
Группа Т Ковшикин

Инв.N подл. | Подп. и дата | Взам.инв.N

22951-02

ГИП	Гусев	409-15-100.87-КМ	
Н.контр.	Николаева	Производственная база ремонтно-строительного участка	
Нач.отд.	Данков	Главный корпус	Стадия Р; Лист 10; Листов
Гл.конст.	Харламов		
Рук.гр.	Николаева		
Архитек	Воронов		
Провер.	Гузенко	Производственные помещения. Схема расположения расходных бункеров. Разрезы.	ГИПРОКОММУНСТРОЙ г. Москва

Привязан:

Инв.N

Альбом II

Площадка на отм. 2.500

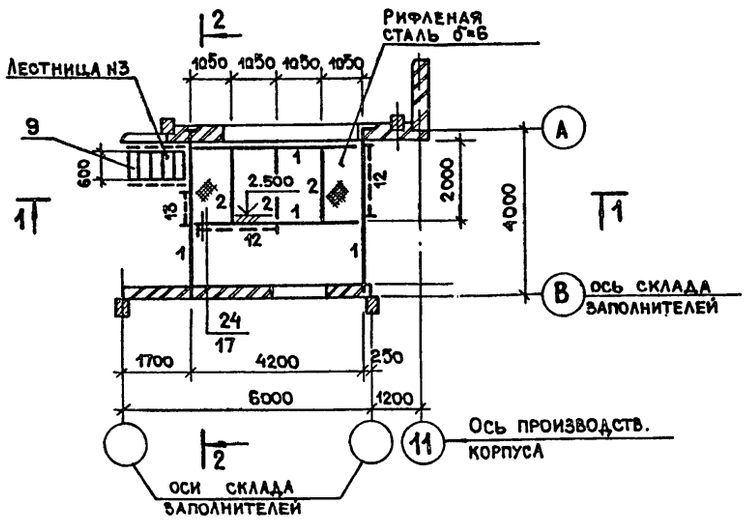

Площадка на отм. 4.450

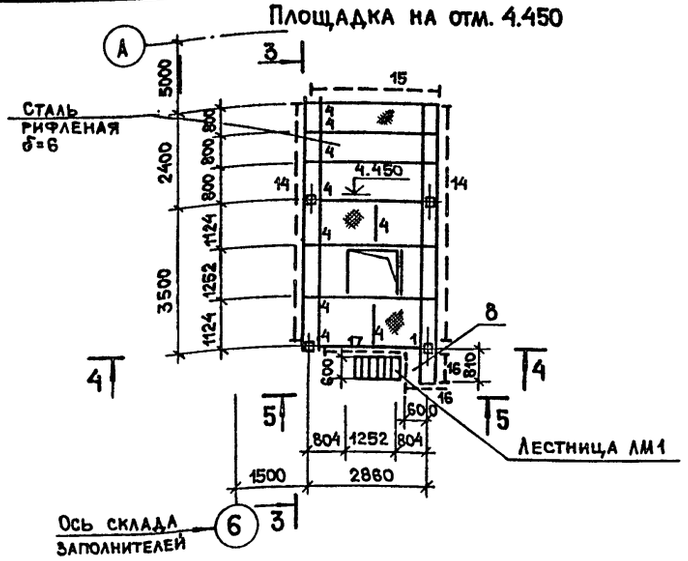

Схема расположения прогонов кровли

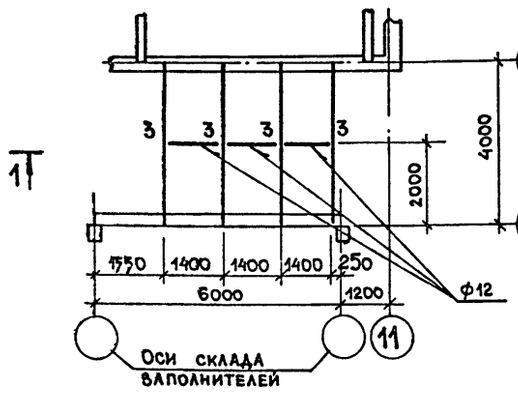

1 — 1

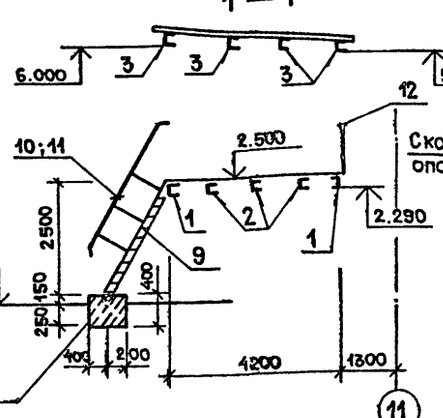

2 — 2

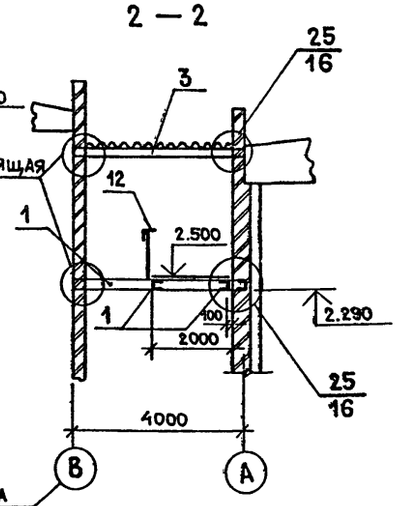

3 — 3

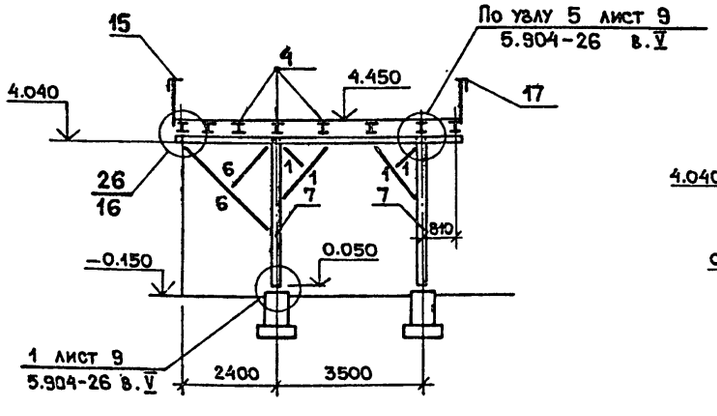

4 — 4

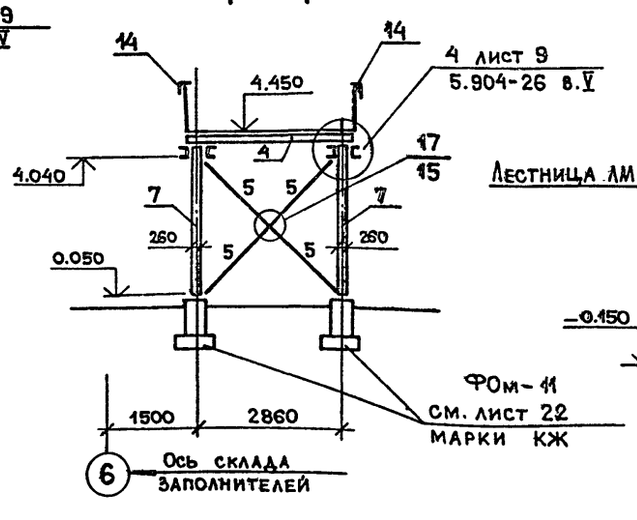

5 — 5



Ведомость элементов

Марка	Сечение: Эскиз	Поз.	Состав	Опорные усилия: M кНм	N кН	Q кН	Группа констр.	Марка металла	Примечание
1	[		[20	30	—	25		ВСт3пс6-1	
2	[		[12					ВСт3кп2	констр.
3	[		[16	16.8	—	10		ВСт3пс6-I	
4	I		I20	34	—	28		ВСт3сп5-1	
5	L		L63×5					ВСт3кп2	констр.
6	⊥L		2L75×6					ВСт3сп5	констр.
7	260		2[20 -100×8	—	70	—		ВСт3пс6-1	-100×8 ℓ=220 шаг 800

Спецификация к площадкам на отм. 2.500 ; 4.450

Марка	Обозначение	Наименование	Кол.	Масса ед.кг	Примечание
8	1.450.3-3 в.0	Площадка ПМГВ - 9.8	1	49.7	
9	1.450.3-3 в.0	Лестничный марш МЛГВ 60-24.8	1	117.6	
10	То же	Ограждение ОГЛМЛГ 60-10.24	1	21.8	
11	"	Ограждение ОГПМЛГ 60-10.24	1	21.8	
12	"	Ограждение ОГПМГЭб - 10.21	2	34.0	
13	"	Ограждение ОГПМГЭб - 10.12	1	20.9	
14	1.450.3-3 в.0	Ограждение ОГПМГЭб - 10.60	2	89.3	
15	То же	Ограждение ОГПМГЭб - 10.30	1	47.3	
16	"	Ограждение ОГПМГЭб - 10.9	2	17.5	
17	"	Ограждение ОГПМГЭб - 10.24	1	37.0	
	5.904-26 в.V лист 16	Лестница ЛМ1	1		

1. Монтаж конструкций производить на болтах нормальной точности М12 и на сварке.
2. Сварку производить электродом типа Э42 ГОСТ 9467-75. Сварные швы $h_{шв.}$ = 6 мм, кроме оговоренных.

22951-02

Согласовано: Группа ОВ Опарина

Инв.№ подл. | Подп. и дата | Взам. инв.№

ГИП	Гусев	
Н.контр.	Николаева	
Нач.отд.	Данков	
Гл.конст.	Харламов	
Рук.гр.	Николаева	
Архитек	Воронов	
Провер.	Гузенко	

Привязан:

Инв.№

409-15-100.87-КМ

Производственная база ремонтно-строительного участка

Главный корпус

Стадия	Лист	Листов
Р	11	

Производственные помещения. Площадки на отм. 2.500; 4.450. Схема расположения прогонов кровли между осями А-В у оси 11. Лестница №3; Лестница ЛМ1.

ГИПРОКОММУНСТРОЙ г. Москва

Альбом II

4 — 4

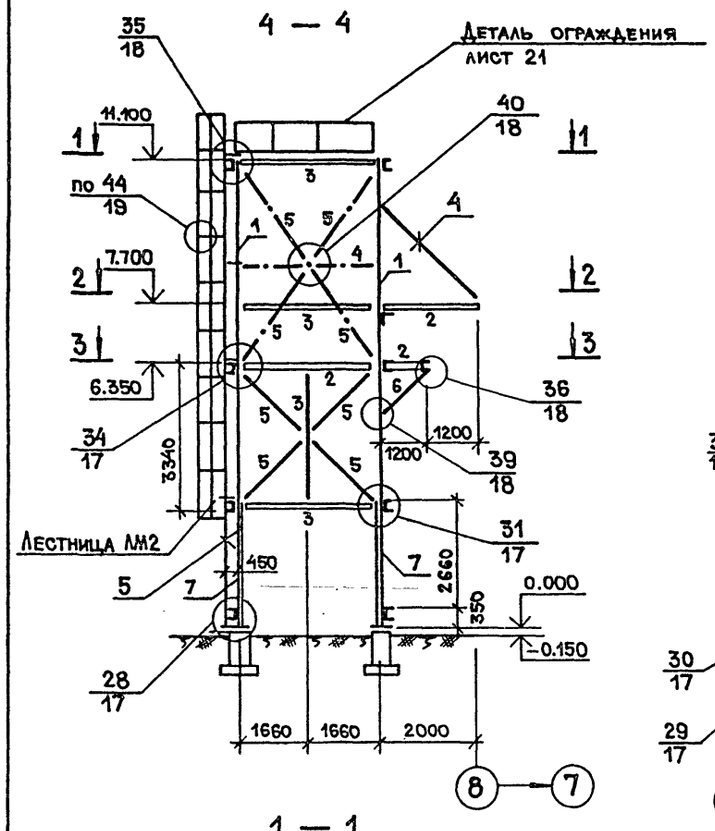

5 — 5

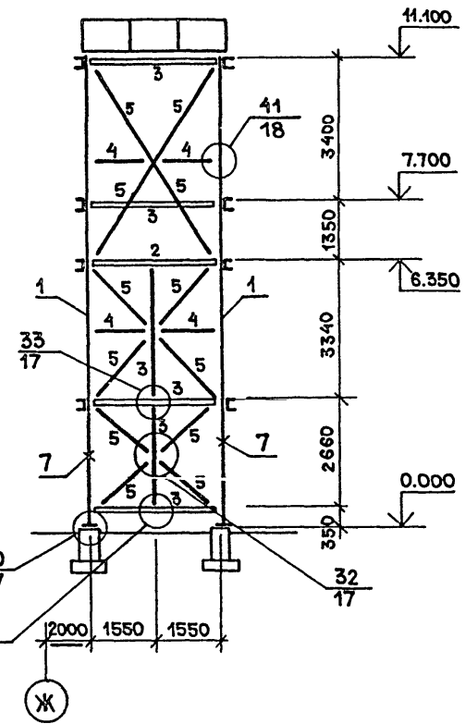

6 — 6

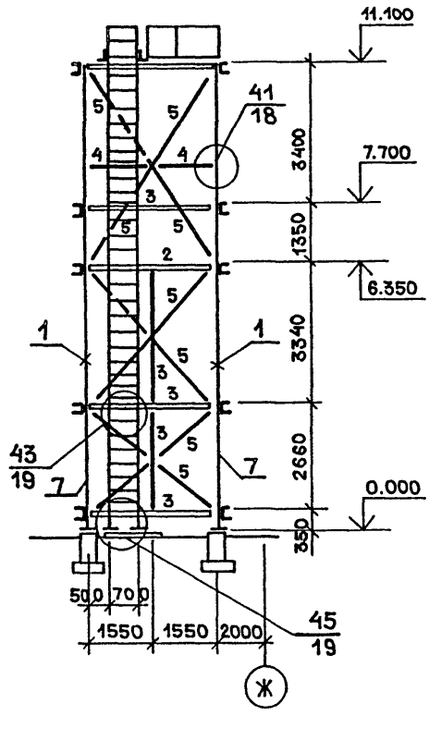

1 — 1

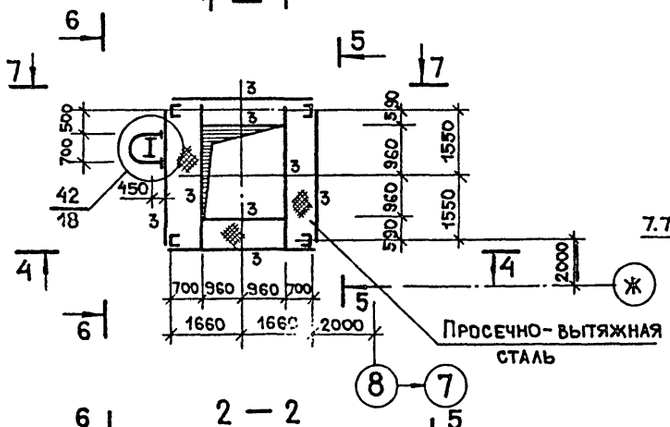

7 — 7

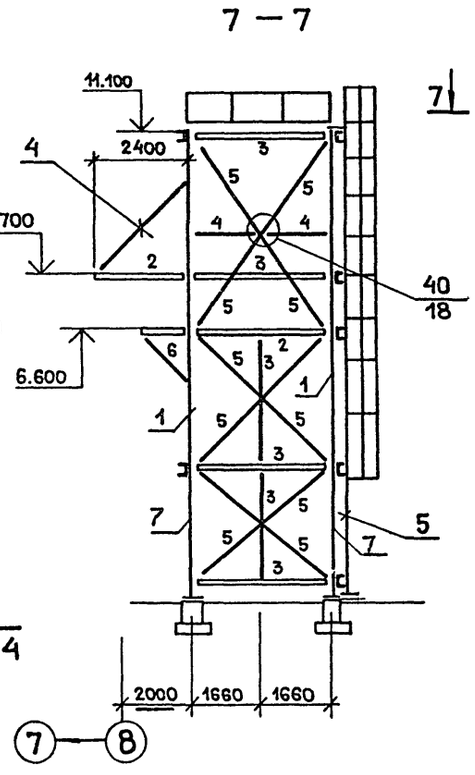

3 — 3

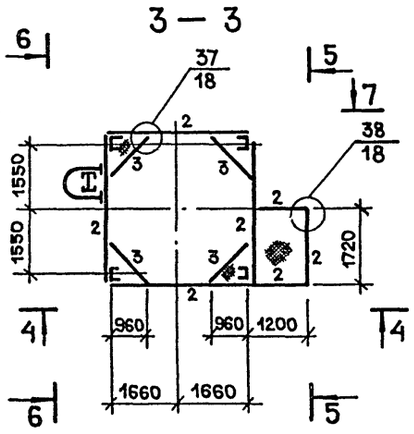

2 — 2

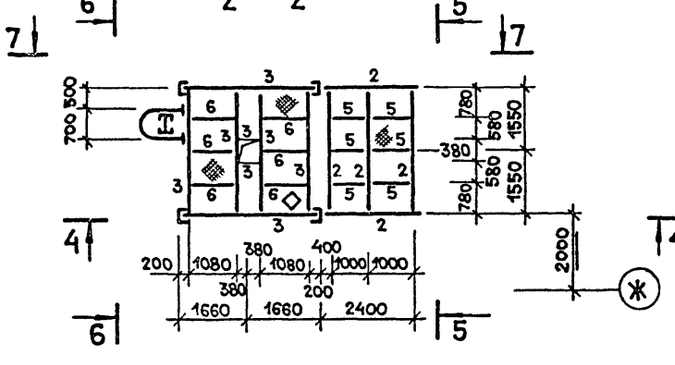

Ведомость элементов

Марка	Сечение Эскиз	Поз.	Состав	Опорные усилия M кнм	N кн	Q кн	Группа констр.	Марка металла	Примечание
1	[		[22	—	50	—		ВСт3сп5	
2	[		[20	30	—	25		ВСт3псGI	
3	[		[14	—	—	—		ВСт3кп2	констр.
4	⊥		2L 63×5	—	—	—		ВСт3кп2	констр.
5	L		L 63×5	—	—	—		ВСт3кп2	по гибкости
6	L		L 75×6					ВСт3сп5	констр.
7	▯		2[22		50			ВСт3сп5	

1. Расположение балок площадки уточнить по оборудованию.
2. После установки стальных колонн, базы колонн обетонить бетоном кл.В 7.5.
3. В стойках состоящих из 2[швеллеров /коробочкой/ во внутренних полостях выполнить антикоррозийное покрытие и верх закрыть заглушкой для предоотвращения попадания внутрь влаги.
4. На маркировочных схемах опор циклонов привязка стоек опор и балок площадок дана по граням элементов. Допуски на расстояния между балками для установки циклонов и бункеров плюсовые, для размеров бункеров в плане минусовые.
5. В узлах опор под циклоны центровка элементов вертикальных связей дана по осям, проходящим через центры тяжести.
6. Перекрытие обслуживающих площадок листами просечно-вытяжной стали производить по месту согласно монтажной схеме. На опорах листы приварить.
7. Отверстия в балках для установки циклонов и бункеров сверлить по месту.
8. Монтажные болты М16 нормальной точности.

Согласовано: Группа ОВ Опарина

Инв.№подл. | Подп. и дата | Взам.инв.№

ГИП	Гусев	22951-02	
Н.контр.	Николаева	409-15-100.87 — КМ	
Нач.отд.	Данков	Производственная база ремонтно-строительного участка	
Гл.конст.	Харламов		
Рук.гр.	Николаева		
Архитек.	Воронов	Главный корпус	Стадия: Р; Лист: 12; Листов:
Провер.	Гузенко	Производственные помещения. Схема расположения площадок под циклон. Лестница ЛМ2.	ГИПРОКОММУНСТРОЙ г. Москва

Привязан:

Инв.N

Альбом II

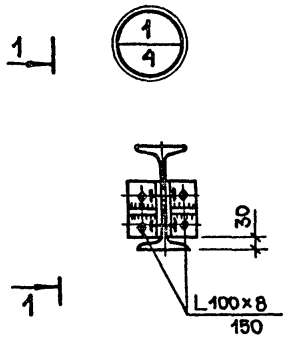

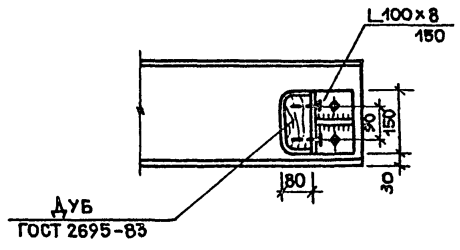

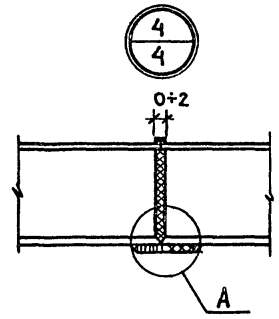

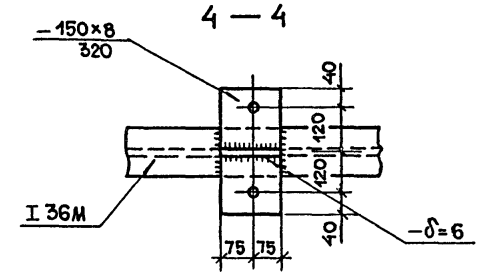

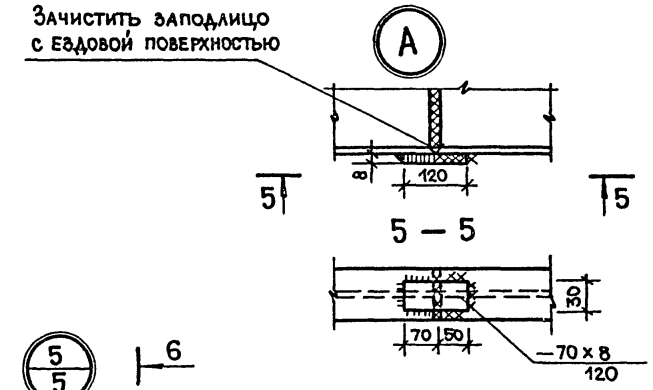

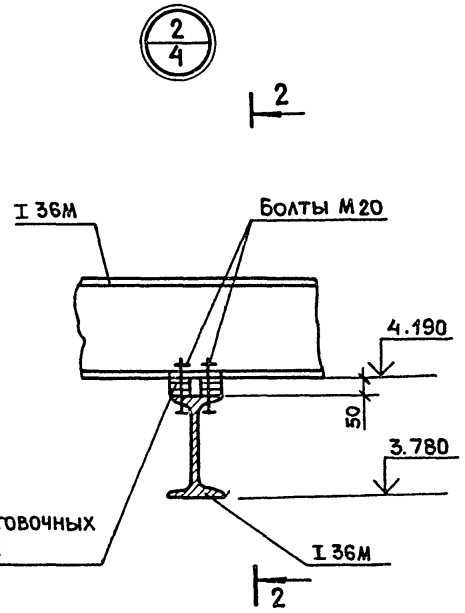

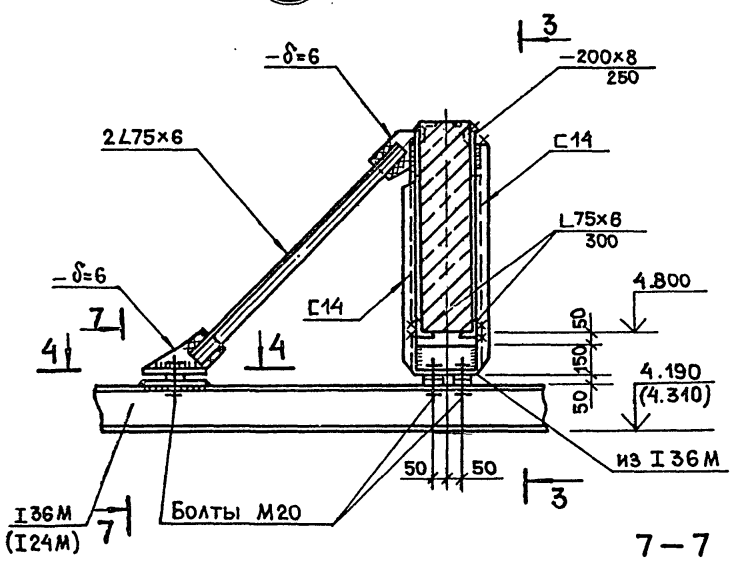

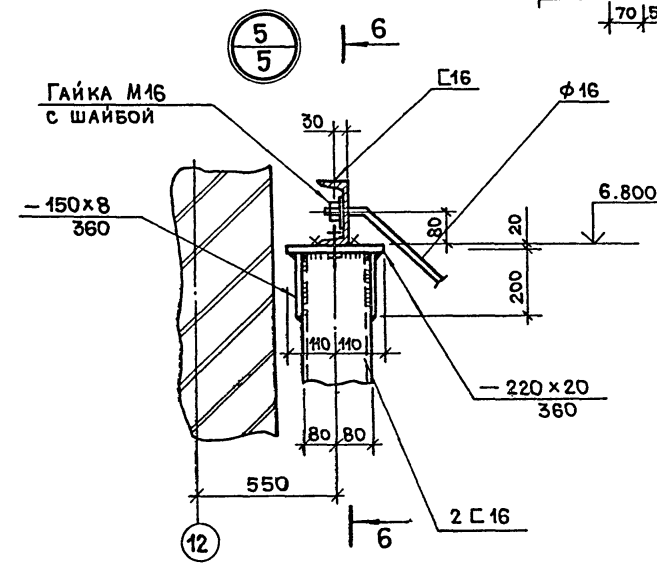

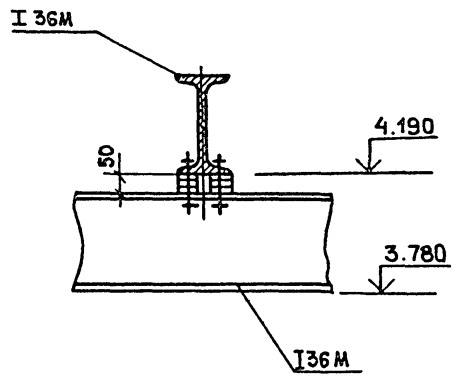

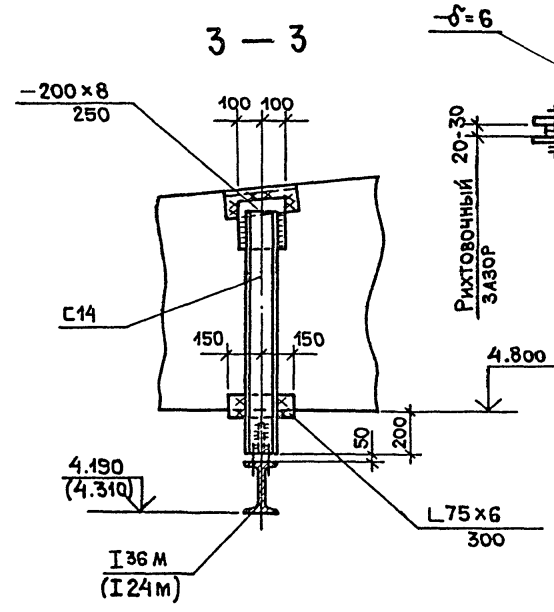

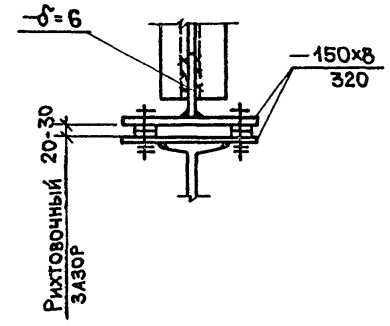

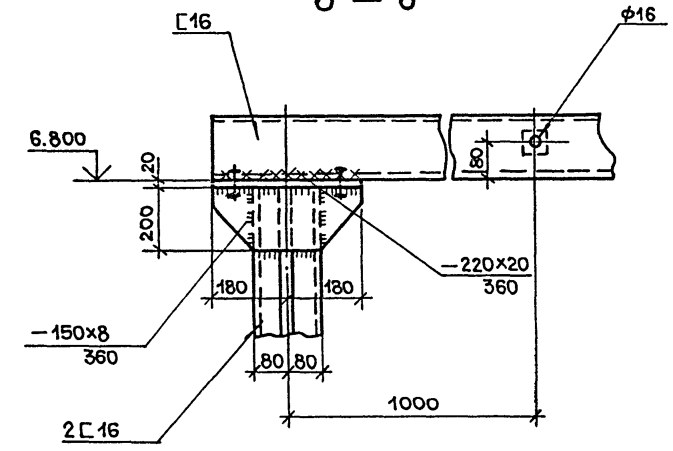

22951-02

ГИП	Гусев	409-15-100.87 — КМ	
Н.контр.	Николаева	Производственная база ремонтно-строительного участка	
Нач.отд.	Данков	Главный корпус	Стадия: Р; Лист: 13; Листов:
Гл.констр.	Харламов	Производственные помещения. Узлы 1÷5	ГИПРОКОММУНСТРОЙ г. Москва
Рук.гр.	Николаева		
Архитек.	Воронов		
Проект.	Гузенко		

Привязан:

Инв.N

Взам.инв.N | Подп. и дата | Инв.N подл.

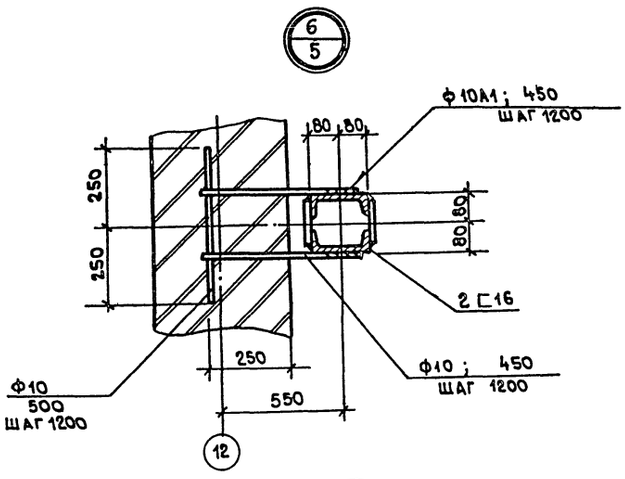

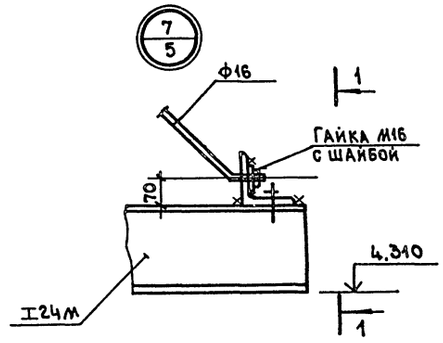

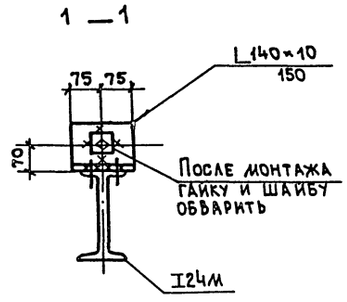

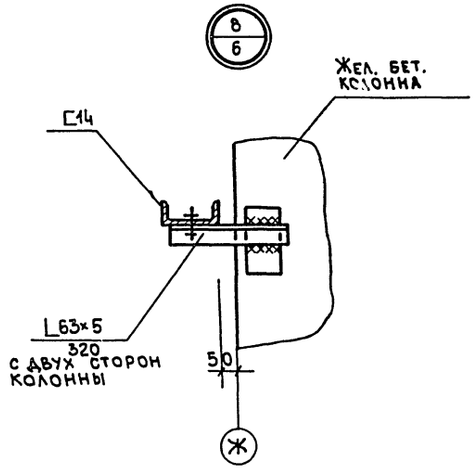

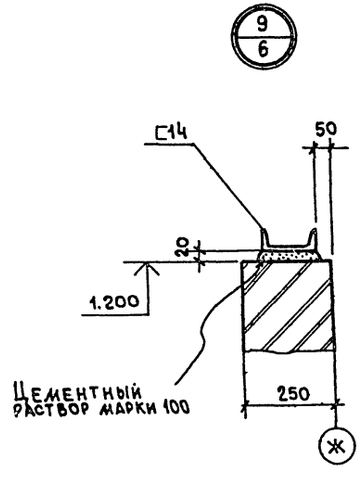

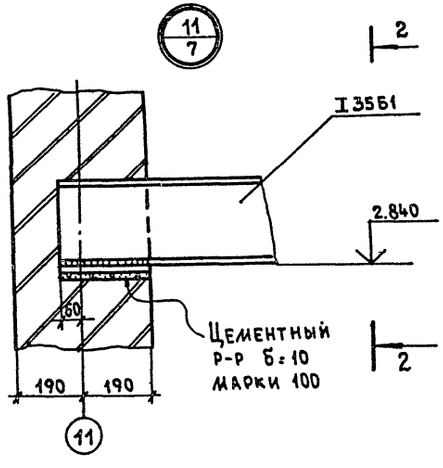

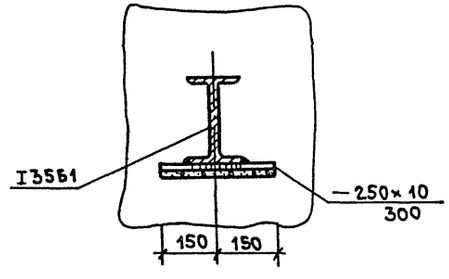

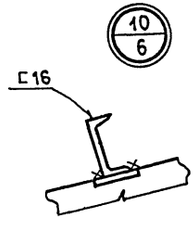

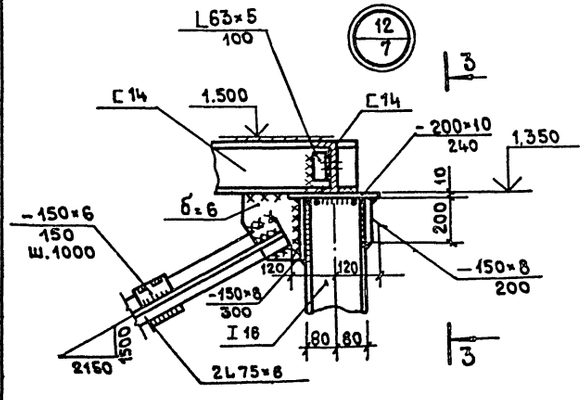

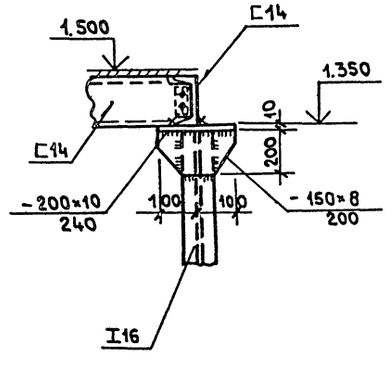

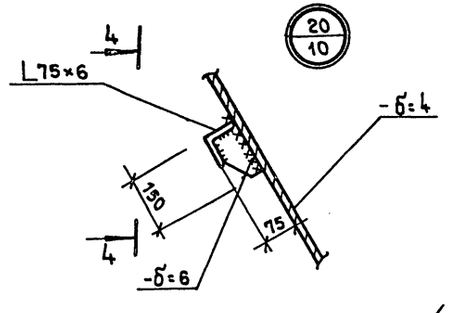

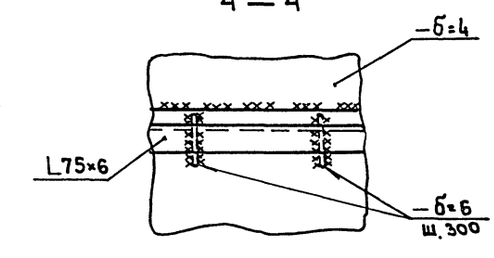

ГИП	Гусев		409-15-100.87 — КМ		
Н.контр.	Николаева		Производственная база ремонтно-строительного участка		
Нач.отд.	Данков				
Гл.конст	Харламов				
Рук.гр.	Николаева				
Архитект	Воронов		Главный корпус	Стадия: Р	Лист: 14	Листов:
Провер	Гузенко				
Привязан:			Производственные помещения Узлы 6÷12; 80	Гипрокоммунстрой г. Москва		
Инв.№						

22951-02

Инв.№ подл. | Подпись и дата | Взам. инв.№

Альбом III

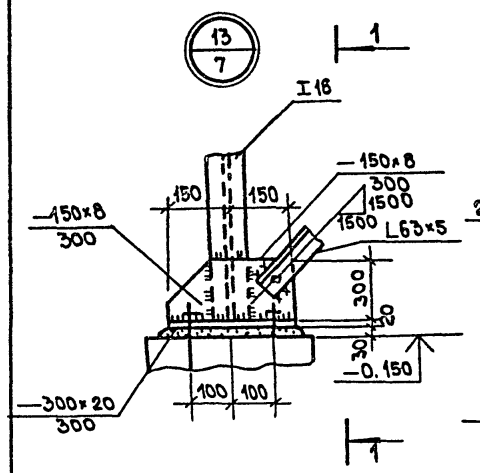

1 — 1

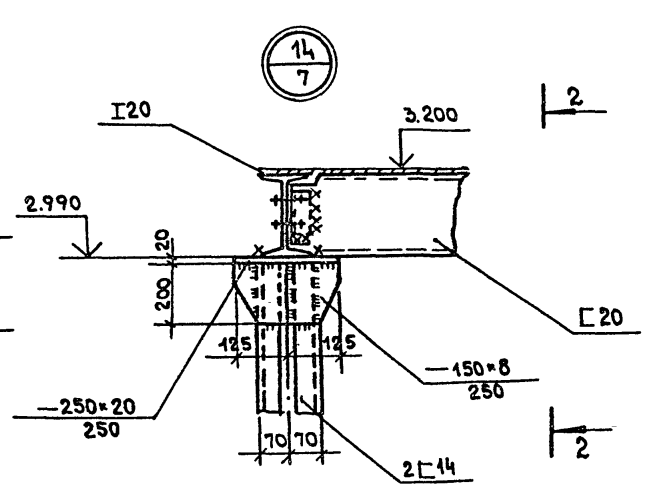

2 — 2

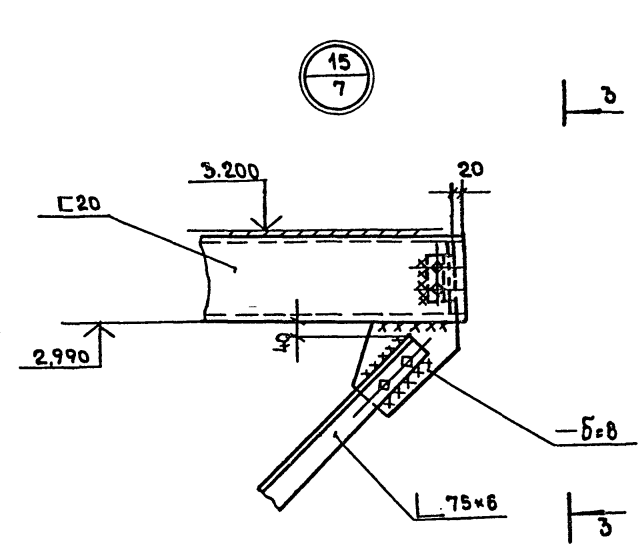

3 — 3

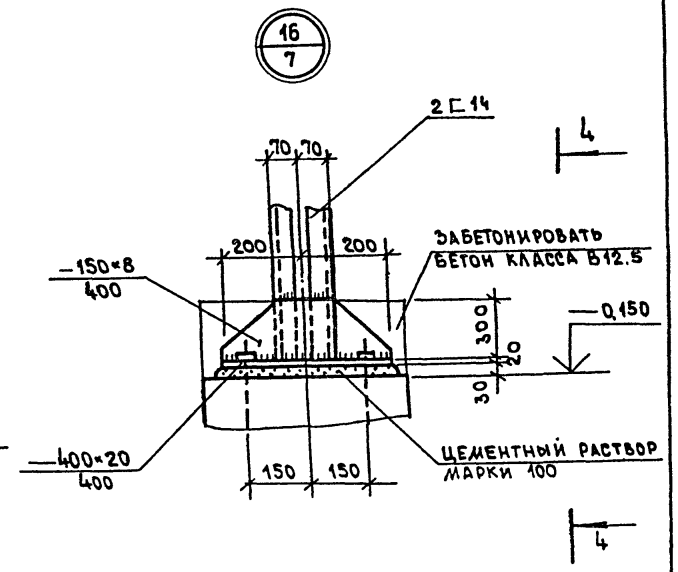

4 — 4

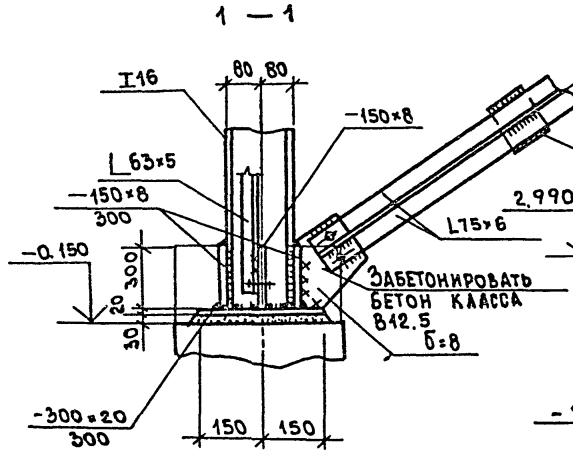

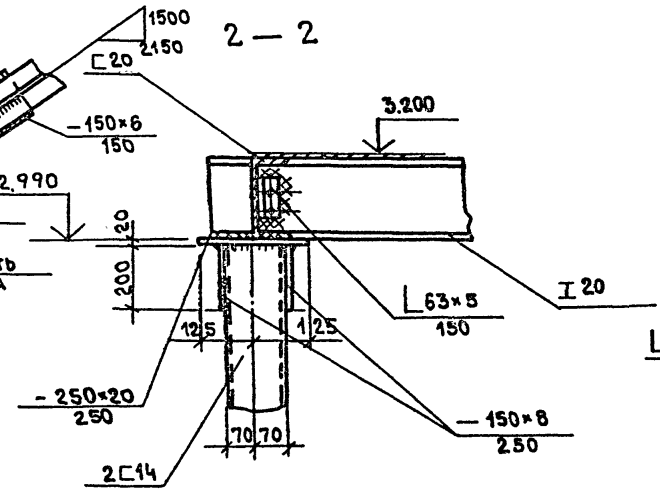

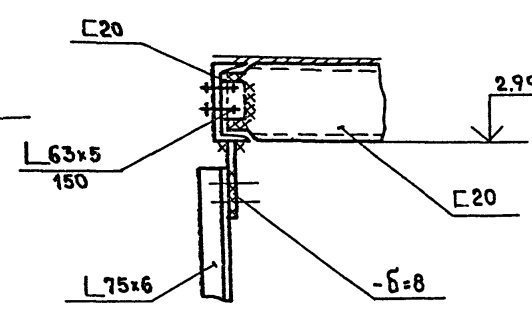

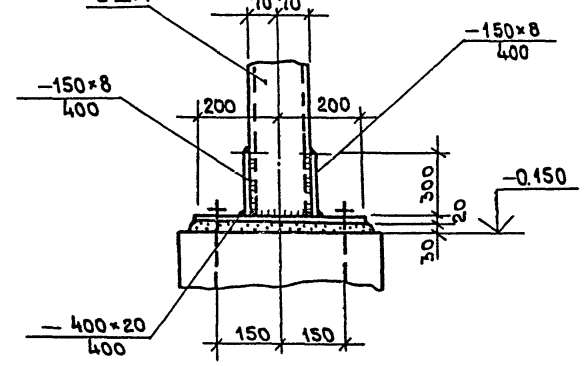

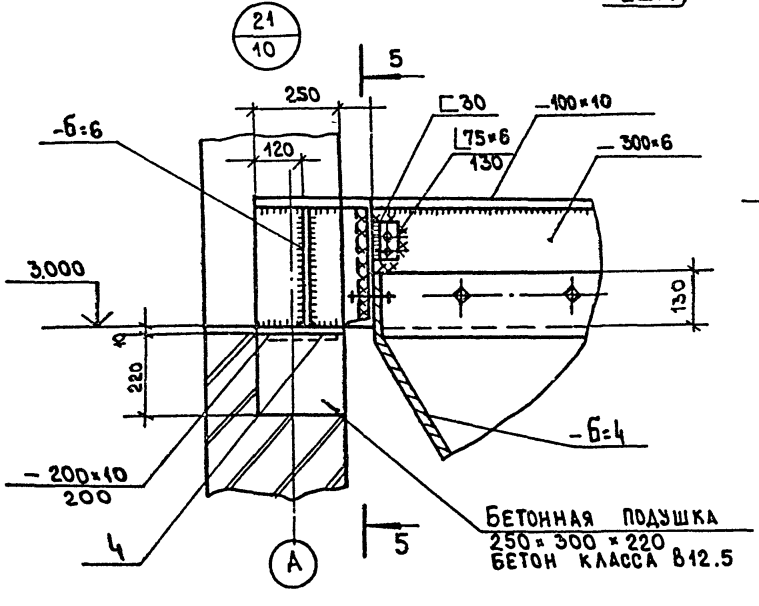

5 — 5

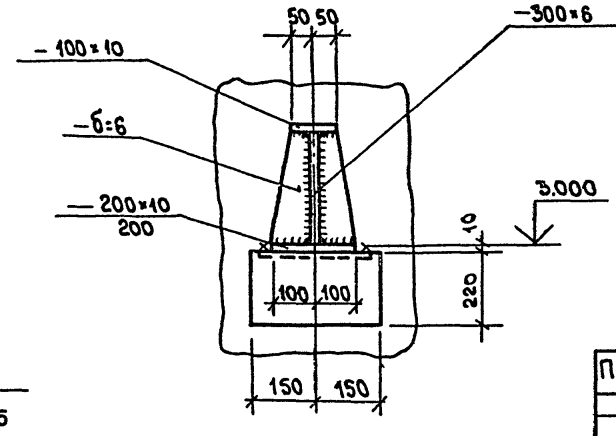

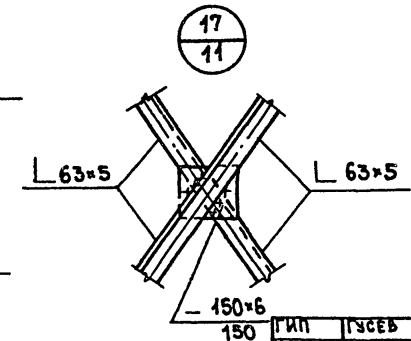

82951-02

ГИП	ГУСЕВ		
Н. КОНТР.	НИКОЛАЕВА		
НАЧ. ОТД.	ДАНКОВ		
ГЛ. КОНСТ.	ХАРЛАМОВ		
РУК. ГР.	НИКОЛАЕВА		
АРХИТЕК	ВОРОНОВ		
ПРОВЕР.	ГУЗЕНКО		

Привязан:

Инв. №

409-15-100.87-КМ

Производственная база ремонтно-строительного участка

Главный корпус

Стадия	Лист	Листов
Р	15	

Производственные помещения
Узлы 13÷17; 21

ГИПРОКОММУНСТРОЙ
г. Москва

Инв. № подл. | Подпись и дата | Взам. инв. №

Альбом II

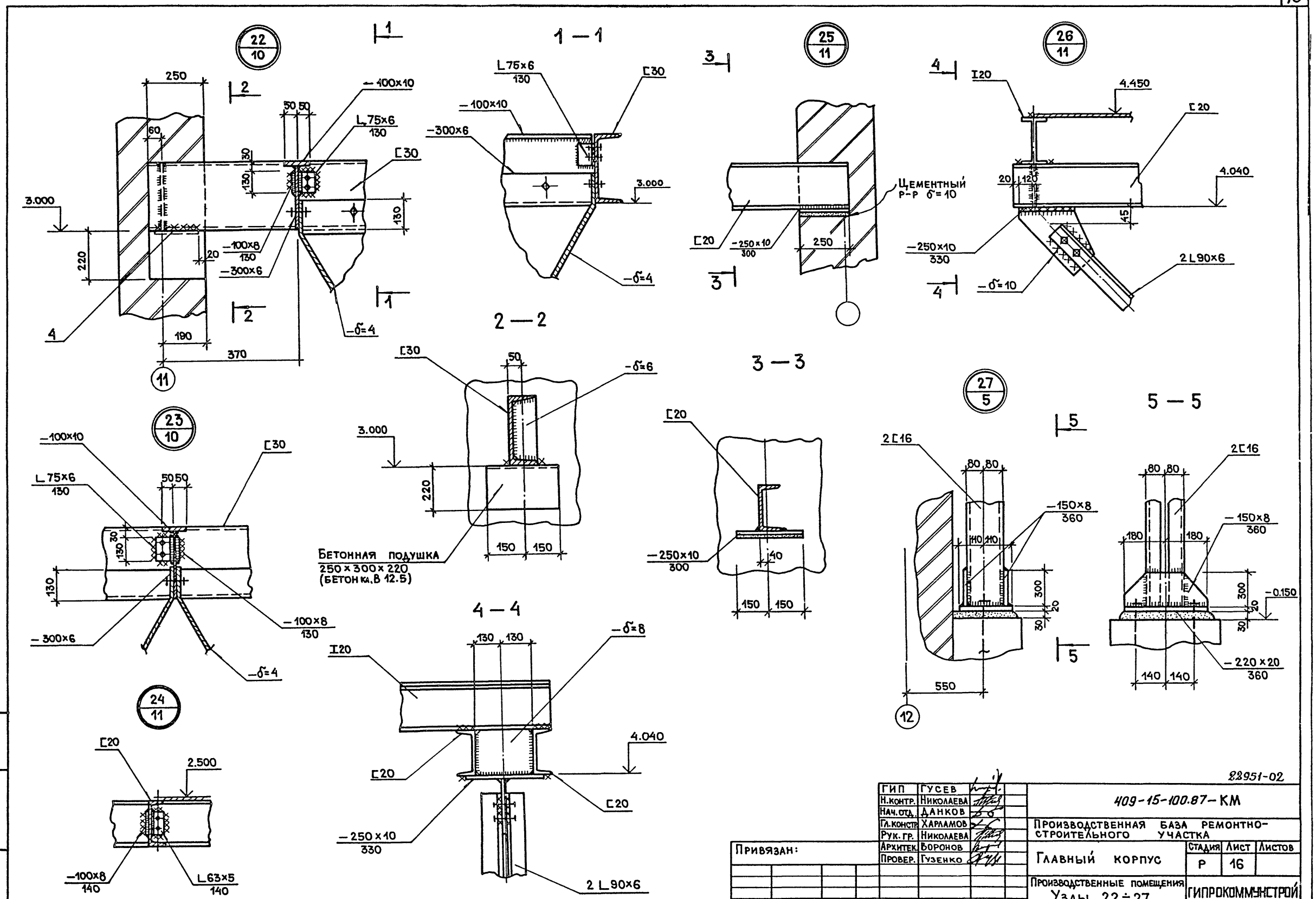

22951-02

ГИП	Гусев	
Н.контр.	Николаева	
Нач.отд.	Данков	
Гл.констр.	Харламов	
Рук.гр.	Николаева	
Архитек.	Воронов	
Провер.	Гузенко	

409-15-100.87-КМ

Производственная база ремонтно-строительного участка

Главный корпус

Стадия	Лист	Листов
Р	16	

Производственные помещения
Узлы 22÷27

ГИПРОКОММУНСТРОЙ
г. Москва

Привязан:

Инв.N

Инв.N подл. | Подп. и дата | Взам.инв.N

Альбом II

28

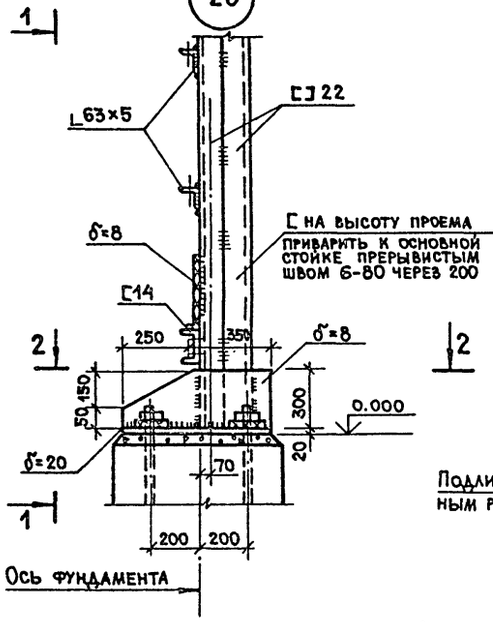

1 — 1

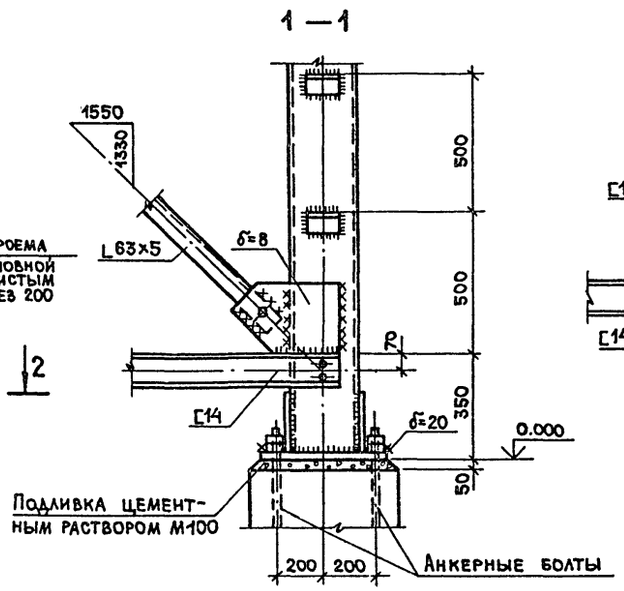

29

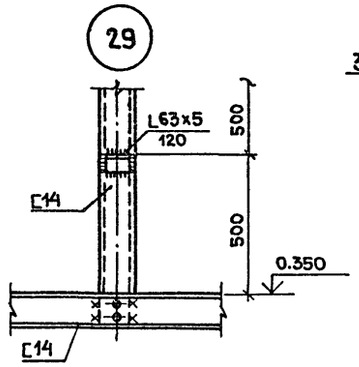

30

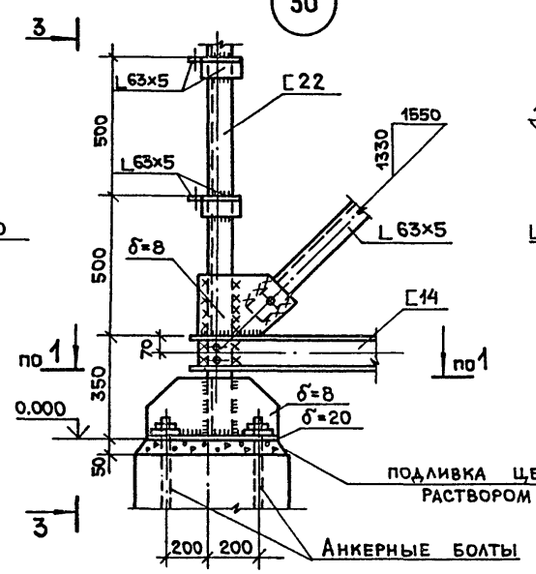

3 — 3

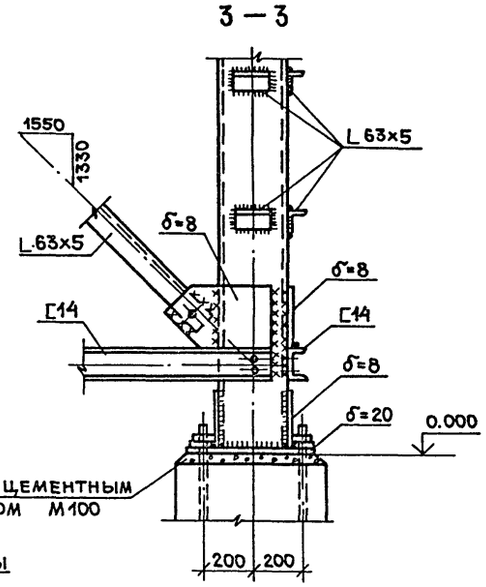

2 — 2

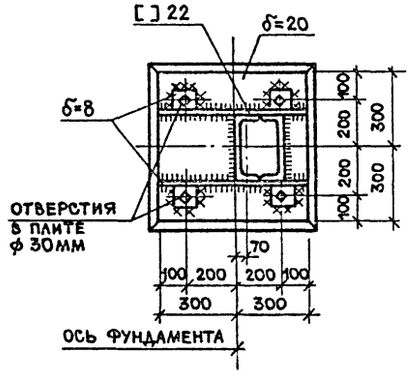

31

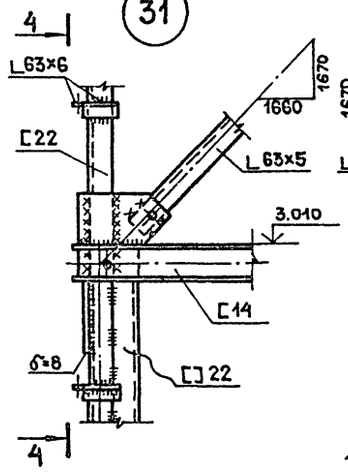

4 — 4

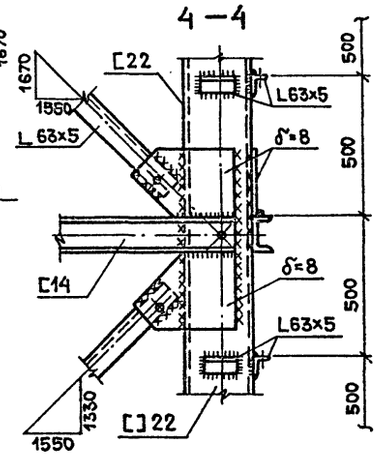

32

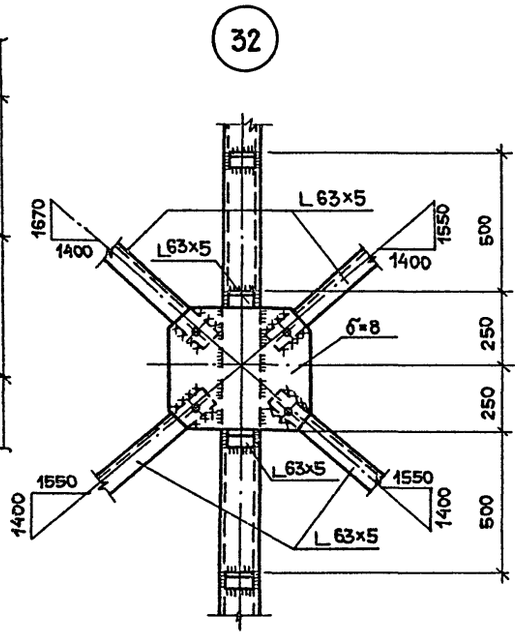

33

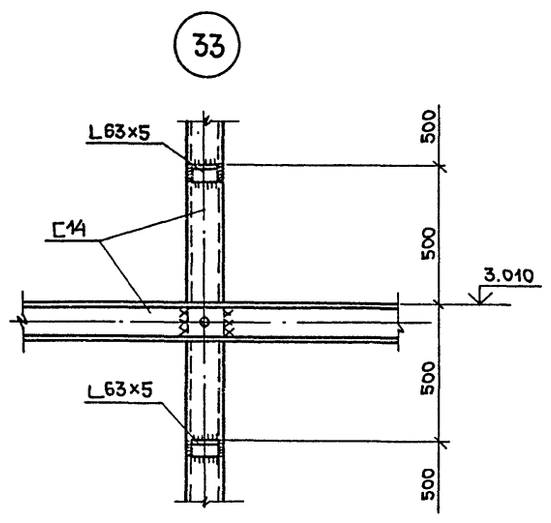

Узлы замаркированы на листе 12.

34

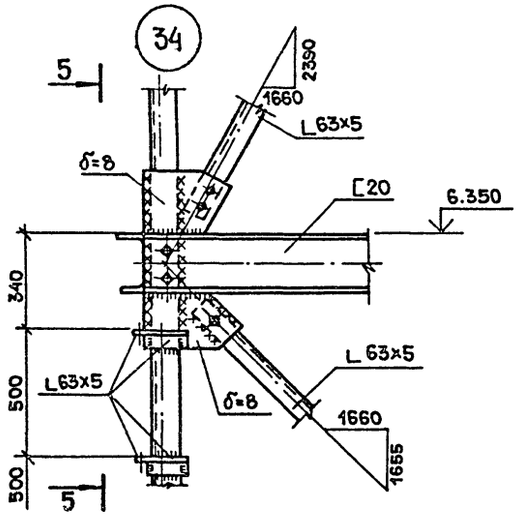

5 — 5

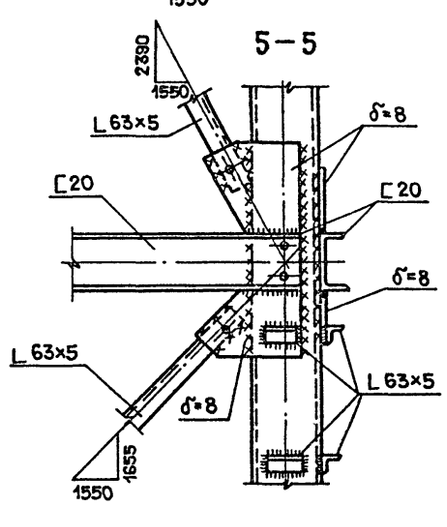

Привязан:

Инв.N

Взам.инв.N | Подп. и дата | Инв.N подл.

ГИП	Гусев	
Н.контр.	Николаева	
Нач.отд.	Данков	
Гл.конст.	Харламов	
Рук.гр.	Николаева	
Архитек.	Воронов	
Провер.	Гузенко	

22951-02

409-15-100.87 — КМ

Производственная база ремонтно-строительного участка

Главный корпус

Стадия	Лист	Листов
Р	17	

Производственные помещения

Узлы 28 ÷ 34

ГИПРОКОММУНСТРОЙ г. Москва

Альбом III

35

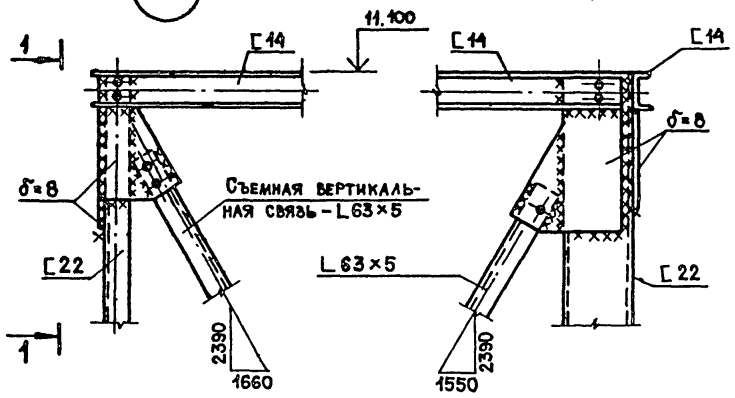

36

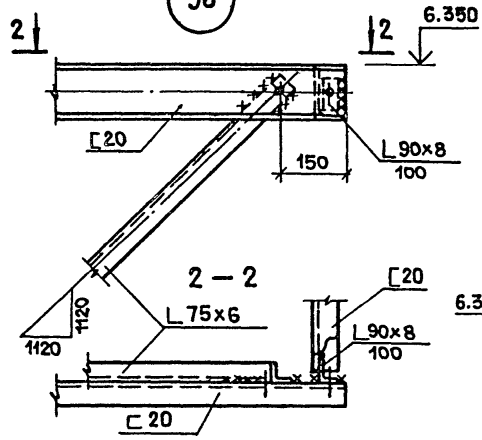

37

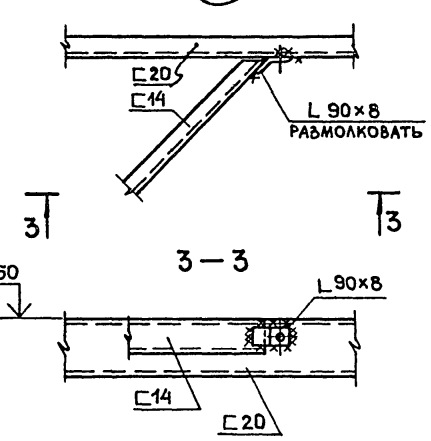

38

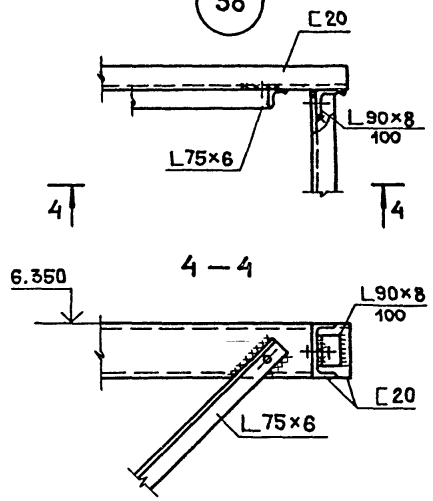

39

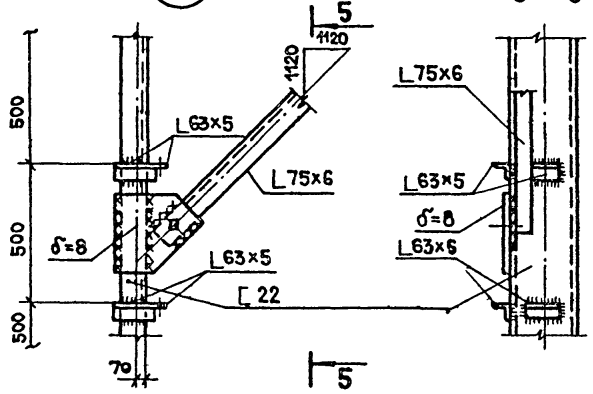

42

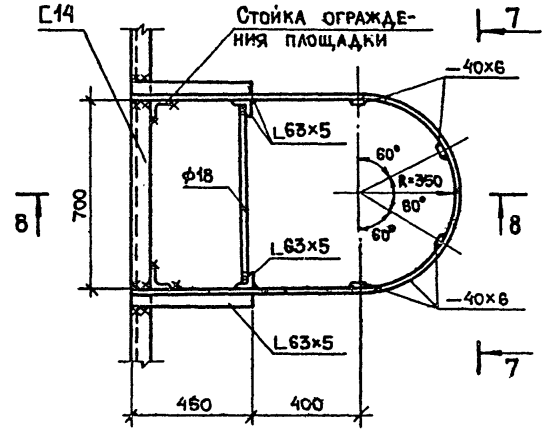

7 — 7

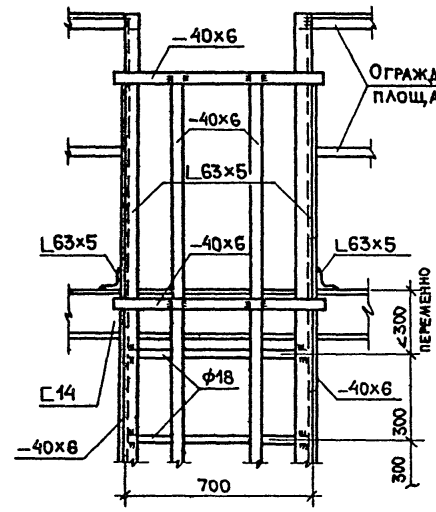

8 — 8

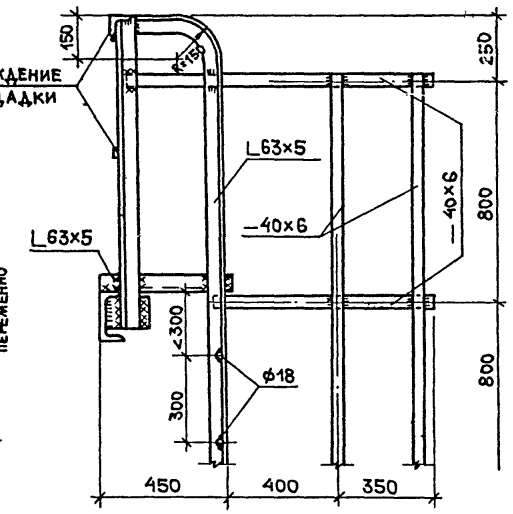

40

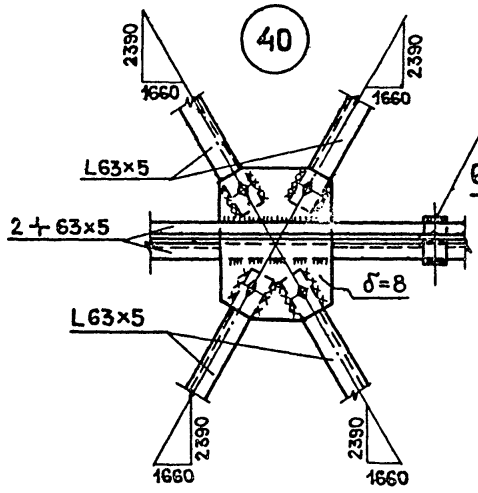

41

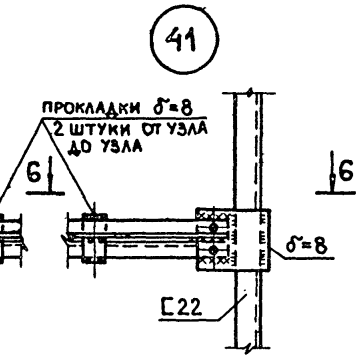

6 — 6

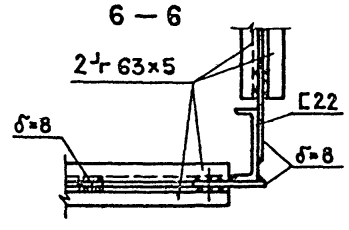

Узлы замаркированы на листе 12.

Инв.N подл. | Подп. и дата | Взам. инв.N

ГИП	Гусев		22951-02
Н.контр.	Николаева		409-15-100.87 – КМ
Нач.отд.	Данков		Производственная база ремонтно-строительного участка
Гл.конст.	Харламов		
Рук.гр.	Николаева		Главный корпус
Архитект	Воронов		Производственные помещения. Узлы 35 ÷ 42
Провер.	Гузенко		Гипрокоммунстрой г. Москва

Стадия	Лист	Листов
Р	18	

Привязан:

Инв.N

Альбом II

43

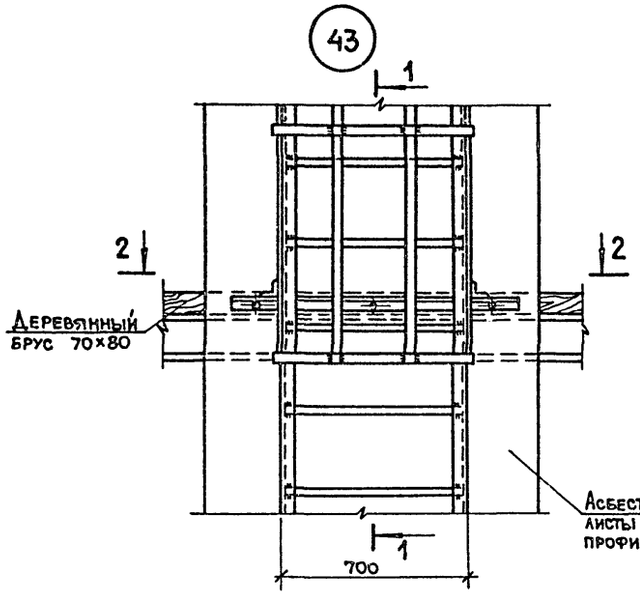

1 — 1

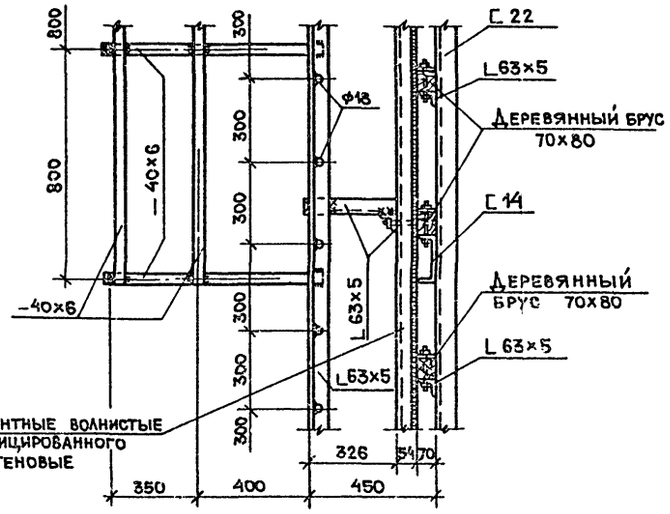

2 — 2

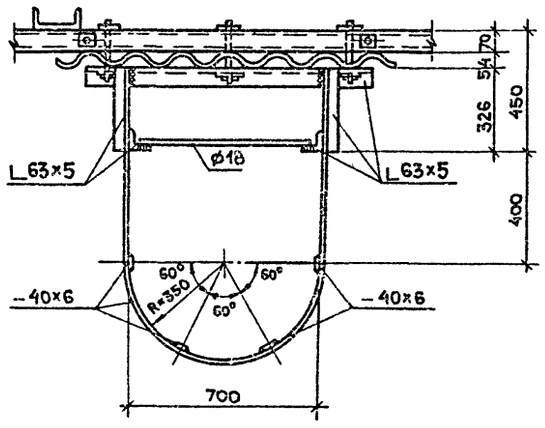

44

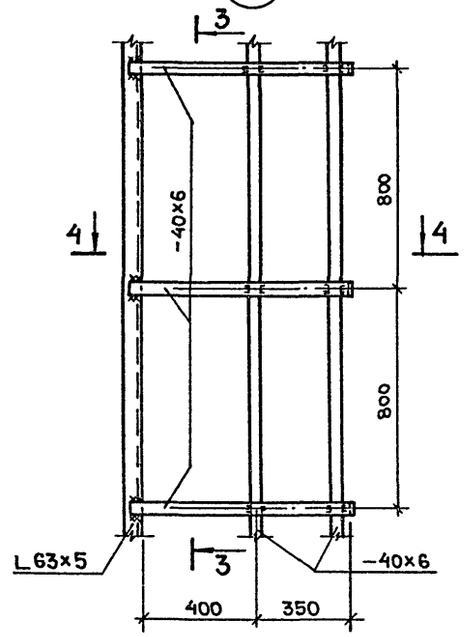

3 — 3

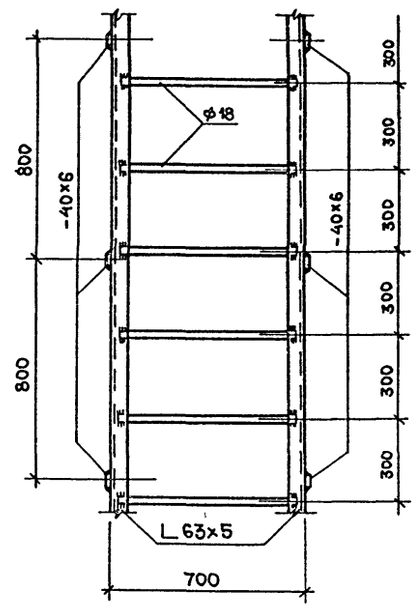

45

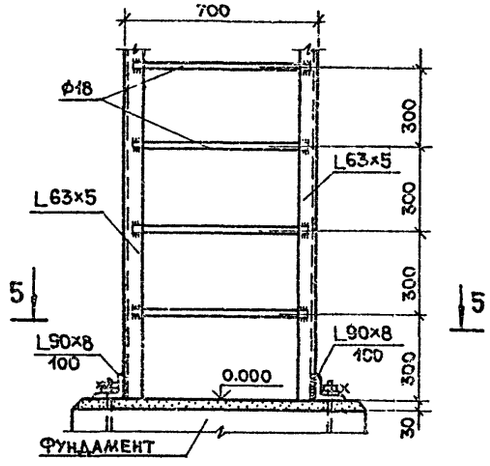

4 — 4

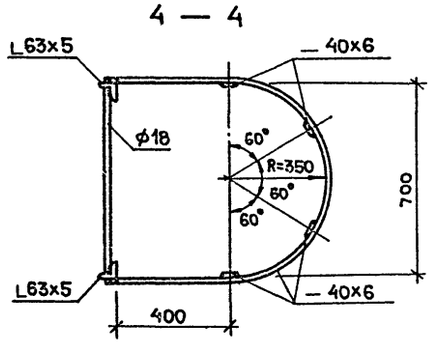

Деталь ограждения площадок

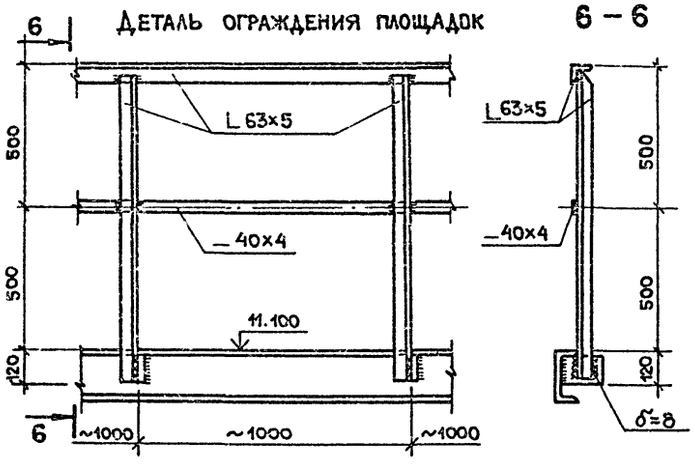

6 — 6

5 — 5

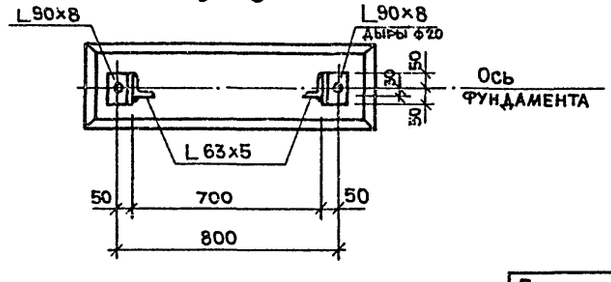

Узлы замаркированы на листе 12.

Привязан:	ГИП	Гусев	409-15-100.87-КМ
	Н.контр.	Николаева	Производственная база ремонтно-строительного участка
	Нач.отд.	Данков	
	Гл.конст.	Харламов	
	Рук.гр.	Николаева	
	Архитек.	Воронов	Главный корпус — Стадия: Р; Лист: 19; Листов:
	Провер.	Гузенко	Производственные помещения. Узлы 43÷45 — Гипрокоммунстрой, г. Москва
Инв.N			

22951-02

Взам. инв.№ | Подп. и дата | Инв.№ подл.

gost.e-ecolog.ru