# ТИПОВОЙ ПРОЕКТ

## 409-15-93 с.86

# Главный корпус со складом заполнителей производственной базы ремстройучастка с годовой программой 200 тыс.руб.

(для районов сейсмичностью 7,8,9 баллов)

## АЛЬБОМ III

**Конструкции железобетонные.**

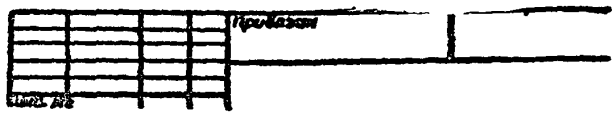

gost.e-ecolog.ru

25665-03

# ТИПОВОЙ ПРОЕКТ

## 409-15-93 с.86

# ГЛАВНЫЙ КОРПУС СО СКЛАДОМ ЗАПОЛНИТЕЛЕЙ ПРОИЗВОДСТВЕННОЙ БАЗЫ РЕМСТРОЙУЧАСТКА С ГОДОВОЙ ПРОГРАММОЙ 200 ТЫС. РУБ.

## (ДЛЯ РАЙОНОВ СЕЙСМИЧНОСТЬЮ 7,8,9 БАЛЛОВ)

# АЛЬБОМ III

## Состав проекта

Альбом I Общая пояснительная записка. Технологические решения.
Альбом II Архитектурно-строительные решения. Конструкции металлические.
Альбом III Конструкции железобетонные.
Альбом IV Внутренний водопровод и канализация. Отопление и вентиляция.
Альбом V Силовое электрооборудование. Электрическое освещение. Автоматизация. Связь и сигнализация. Охранно-пожарная сигнализация.
Альбом VI Сметы. Книга 1. Книга 2
Альбом VII Сметы.
Альбом VIII Ведомости потребности в материалах.
Альбом IX Спецификации оборудования.

На основании акта от 11.05.89г. № 4 в альбом III внесены изменения:
1. Скорректированы – стр. 2, стр. 5; 6; 77; 3
2. Заменены – стр. 40; 41

11.05.89 г. зав. сектором Позднякова Н.А.

Разработан
Проектным институтом
„КАЗГИПРОНИКТИБЫТ"
Директор института А.Б. Бекеев
Главный инженер проекта В.П. Сущих

Рабочий проект
Утвержден Госстроем Каз. ССР
Приказ № 258 от 28.11.86 г.
Рабочие чертежи введены в действие КАЗГИПРОНИКТИБЫТ
Приказ № 67 от 05.12.86г.

# Содержание альбома III (начало)


| Лист, Марка | Наименование | Стр. |
|---|---|---|
| КЖ – 1.1 | Общие данные (начало) | 5 |
| КЖ – 2.1 | Общие данные (продолжение) | 6 |
| КЖ – 3 | Общие данные (окончание) | 7 |
| КЖ – 4 | Схемы расположения элементов фундаментов в осях 1-3 (R=2,0 и 2,5 кгс/см²; сейсм 7÷9 баллов; $t^н$=-30°С и $t^н$=-20° с) | 8 |
| КЖ – 5 | Спецификация элементов фундаментов в осях 1-3, расположенных на листе 4 (R=2,0 и 2,5 кгс/см²; сейсм. 7÷9 баллов; $t^н$=-30°С и $t^н$=-20°С) | 9 |
| КЖ – 6 | Схема расположения элементов фундаментов в осях 4-13 (R=2,0 и 2,5 кгс/см²; сейсм. 7÷9 баллов; $t^н$=-30°С и $t^н$=-20°С) | 10 |
| КЖ – 7 | Схема расположения элементов фундаментов (R=1,5 кгс/см², сейсм. 7÷9 баллов; $t^н$=-30°С и $t^н$=-20°С) | 11 |
| КЖ – 8 | Спецификация элементов фундаментов, расположенных на листе 7 (R=1,5 кгс/см²; сейсм. 7÷9 баллов; $t^н$=-30°С и $t^н$=-20°С) | 12 |
| КЖ – 9 | Узлы 1÷3 | 13 |
| КЖ – 10 | Узлы 4÷6 | 14 |
| КЖ – 11 | Узлы 7÷9 | 15 |
| КЖ – 12 | Узлы 10÷12 | 16 |
| КЖ – 13 | Узлы 13÷16 | 17 |
| КЖ – 14 | Фундаменты монолитные ФМ1; ФМ2 | 18 |
| КЖ – 15 | Фундамент монолитный ФМ3 | 19 |
| КЖ – 16 | Фундаменты монолитные ФМ3А÷ФМ5А | 20 |
| КЖ – 17 | Фундамент монолитный ФМ4 | 21 |
| КЖ – 18 | Фундаменты монолитные ФМ5; ФМ5А | 22 |
| КЖ – 19 | Фундаменты монолитные ФМ6÷ФМ8 | 23 |
| КЖ – 20 | Фундамент монолитный ФМ9 | 24 |
| КЖ – 21 | Фундамент монолитный ФМ10. Стенка СТМ1. | 25 |
| КЖ – 22 | Схема расчетных нагрузок на фундаменты (сейсмичность 7÷9 баллов) | 26 |
| КЖ – 23 | Схема расположения элементов подземных конструкций | 27 |
| КЖ – 24 | Фундаменты под оборудование ФОМ1÷ФОМ4 | 28 |
| КЖ – 25 | Фундаменты под оборудование ФОМ5÷ФОМ11 | 29 |
| КЖ – 26 | Фундаменты под оборудование ФОМ12÷ФОМ18 | 30 |
| КЖ – 27 | Фундаменты под оборудование ФОМ19÷ФОМ21 | 31 |
| КЖ – 28 | Камеры ПРМ1; ПРМ2 | 32 |
| КЖ – 29 | Камеры ПРМ1; ПРМ2; Сечения 5-5÷8-8; А-А; Б-Б; В-В; Г-Г | 33 |
| КЖ – 30 | Армирование камер ПРМ1; ПРМ2. | 34 |
| КЖ – 31 | Схема расположения элементов каркаса (сейсмичность 7; 8 баллов) | 35 |
| КЖ – 32 | Схема расположения элементов связей по осям А и Г. Схема расположения элементов лестницы Л-1 | 36 |
| КЖ – 33 | Спецификация элементов каркаса к схеме, расположенной на листе 31 (сейсм 7; 8 баллов) | 37 |
| КЖ – 34 | Схема расположения элементов каркаса (сейсмичность 9 баллов) | 38 |
| КЖ – 35 | Спецификация элементов каркаса к схеме расположенной на листе 34 (сейсм. 9 баллов). Узел 1 | 39 |
| КЖ – 36.1 | Схемы расположения элементов перекрытия и покрытия (сейсм. 7; 8; 9 баллов) | 40 |
| КЖ – 37.1 | Спецификация элементов перекрытия и покрытия (сейсм. 7; 8; 9 баллов) | 41 |
| КЖ – 38 | Схемы расположения панелей стен по осям А; 1; Г; 3 (сейсмичность 7; 8 баллов) | 42 |
| КЖ – 39 | Спецификация элементов панелей стен к схемам, расположенным на листе 38 (сейсм. 7. 8 баллов) | 43 |
| КЖ – 40 | Схемы расположения панелей стен (сейсмичность 9 баллов) | 44 |
| КЖ – 41 | Спецификация элементов панелей стен к схемам расположенным на листе 40 (сейсм. 9 баллов) | 45 |
| КЖ – 42 | Площадки монолитные ПМ1 и ПМ2 в осях 4 – 5 и 6 – 7 | 46 |
| КЖ – 43 | Площадки монолитные ПМ3 и ПМ4 в осях 12-13 по оси А. | 47 |
| КЖ – 44 | Площадка монолитная ПМ5 в осях 12-13 между осями А-Б. | 48 |
| КЖ – 45 | Схема расположения элементов перегородок | 49 |
| КЖ – 46 | Узлы крепления перегородок | 50 |
| КЖ – 47 | Фрагмент перегородок 1 | 51 |
| КЖ – 48 | Схемы расположения элементов армирования кирпичных стен | 52 |
| КЖ – 49 | Козырек монолитный КРМ1 | 53 |
| КЖ – 50 | Козырек монолитный КРМ1. Сечения 3-3 ÷ 6-6; Узел 1 | 54 |


В настоящий лист внесены изменения на основании акта от 11.05.89 г №4

Зав. сектором Позднякова

Привязан

Инв. № подл. | Подпись и дата | Взам. инв. №

Инв. №

# Содержание альбома III (окончание)


| Лист, марка | Наименование | Стр. |
|---|---|---|
| КЖИ К2-7,8; К3-7,8; | Колонна | |
| К4-7,8; К5-7,8; | | |
| К6-7,8; К7-7,8; | | |
| К2-9; К3-9, К6-9; | | |
| К7-9 | | 55 |
| КЖИ-К8-7,8; К9-7,8; | Колонна | |
| К10-7,8; К8-9; | | |
| К9-9; К10-9 | | 56 |
| КЖИ-К11-7, К11-8; К11-9; | Колонна | |
| К12-7; К12-8; К12-9; | | |
| К13-7; К13-8; К13-9; | | |
| К14-7; К14-8; К14-9; | | |
| К15-7; К15-8; К15-9; | | |
| К16-7; К16-8; К16-9; | | 57 |
| КЖИ-К17-7; К17-8, К18; К19 | Колонна | 58 |
| КЖИ-К21 | Колонна | 59 |
| КЖИ-МС3; МС4а | Изделие соединительное | 59 |
| КЖИ-Б1÷Б4 | Балка | 60 |
| КЖИ-Б5÷Б6 | Балка | 61 |
| КЖИ-ПФ1; ПФ2 | Плита фундаментная | 62 |
| КЖИ-БФ1; БФ9÷БФ12 | Балка фундаментная | 62 |
| КЖИ-П4÷П14 | Плита покрытия | 63 |
| КЖИ-ПС1-20; ПС1-25; ПС2-20 | Панель стеновая | |
| ПС2-25; ПС3-20; ПС3-25 | | |
| ПС25-20; ПС25-25; | | |
| ПС35-20; ПС35-25 | | 64 |
| КЖИ-ПС4-20; ПС4-25; | Панель стеновая | |
| ПС7-20; ПС7-25; | | |
| ПС8-20; ПС8-25; | | |
| ПС9-20; ПС9-25; | | |
| ПС10-20; ПС10-25 | | 65 |
| КЖИ-ПС5-20; ПС5-25; | Панель стеновая | |
| ПС6-20; ПС6-25; | | |
| ПС11-20; ПС11-25; | | |
| ПС12-20; ПС12-25; | | 66 |
| КЖИ-ПС23-20; ПС23-25; | Панель стеновая | |
| ПС24-20; ПС24-25; | | |
| ПС26-20; ПС26-25; | | |
| ПС27-20; ПС27-25 | | 66 |
| КЖИ-ПС13-25.7, ПС13-25.8; | Панель стеновая | |
| ПС13-25.9; ПС13-30.7,8,9; | | |
| ПС13-1-25.7; ПС13-1-25.8; | | |
| ПС13-1-25.9; ПС13-1-30.7,8,9 | | |
| ПС13-2-25.7; ПС13-2-25.8; | | |
| ПС13-2-25.9; ПС13-2-30.7,8,9; | | |
| ПС13-3-25.7; ПС13-3-25.8; | | |
| ПС13-3-25.9; ПС13-3-30.7,8,9 | | 67 |

| Лист, марка | Наименование | Стр. |
|---|---|---|
| КЖИ-ПС14-25.7; ПС14-25.8,9 | Панель стеновая | |
| ПС14-30.7,8; ПС14-30.9 | | |
| ПС14-1-25.7; ПС14-1-25.8,9 | | |
| ПС14-1-30.7,8; ПС14-1-30.9; | | |
| ПС14-2-25.7; ПС14-2-25.8,9; | | |
| ПС14-2-30.7,8; ПС14-2-30.9 | | 68 |
| КЖИ-ПС14-3-25.7; ПС14-3-25.8,9; | Панель стеновая | |
| ПС14-3-30.7,8; ПС14-3-30.9 | | |
| ПС14-4-25.7; ПС14-4-25.8,9; | | |
| ПС14-4-30.7,8; ПС14-4-30.9 | | |
| ПС14-5-25.7; ПС14-5-25.8,9; | | |
| ПС14-5-30.7,8; ПС14-5-30.9 | | |
| ПС14-6-25.7; ПС14-6-25.8,9 | | |
| ПС14-6-30.7,8; ПС14-6-30.9 | | 69 |
| КЖИ-ПС15-25.7; ПС15-25.8; | Панель стеновая | |
| ПС15-25.9; ПС15-30.7,8,9; | | |
| ПС16-25; ПС16-30; | | |
| ПС17-25; ПС17-30 | | 70 |
| КЖИ-ПС18-25; ПС18-30; | Панель стеновая | |
| ПС18-1-25; ПС18-1-30; | | |
| ПС18-2-25; ПС18-2-30; | | |
| ПС19-25; ПС19-30; | | |
| ПС20-25; ПС20-30; | | |
| ПС21-25; ПС21-30; | | |
| ПС22-25; ПС22-30 | | 71 |
| КЖИ-ПС28-20; ПС28-25; | Панель стеновая | |
| ПС29-20; ПС29-25 | | |
| ПС30-20; ПС30-25 | | |
| ПС31-20; ПС31-25 | | |
| ПС32-20; ПС32-25; | | |
| ПС33-20; ПС33-25; | | |
| ПС34-20; ПС34-2 | | 72 |
| КЖИ-ПГ7; ПГ8; ПГ8-1 | Панель перегородки | 73 |
| КЖИ-ПГ9; ПГ10; ПГ9-1 | То же | 73 |
| КЖИ-ПГ11÷ПГ14 | " | 74 |
| КЖИ-Т1÷Т3; МН6 | Насадка | 75 |
| КЖИ-Т4; 75 | То же | 75 |
| КЖИ-МН1 | Изделие закладное | 76 |
| КЖИ-МН2 | То же | 76 |
| КЖИ-МН3 | " | 76 |
| КЖИ-МН4 | " | 76 |
| КЖИ-МН5 | " | 77 |
| КЖИ-МН7; МН8 | " | 77 |
| КЖИ-П23÷П25 | Плита покрытия | 77 |

| Лист, марка | Наименование | Стр. |
|---|---|---|
| КЖИ-КР1 | Каркас плоский | 78 |
| КЖИ-С1; С2 | Сетка арматурная | 78 |
| КЖИ-С3 | То же | 78 |
| КЖИ-С4; С8 | " | 78 |
| КЖИ-С12; С13 | " | 78 |
| КЖИ-С5 | " | 79 |
| КЖИ-С6 | " | 79 |
| КЖИ-С7 | " | 79 |
| КЖИ-С9; С10 | " | 80 |
| КЖИ-С11 | " | 80 |
| КЖИ-МС5÷МС7 | " | 80 |
| КЖИ-ПМ1 | Петля монтажная | 81 |
| КЖИ-МС1; МС2 | Изделие соединительное | 81 |
| КЖИ-КР2÷КР4 | То же | 82 |
| КЖИ-С14; С15 | " | 82 |
| КЖИ-Щ1 | Щит металлический | 82 |
| КЖИ-КРМ1 | Крышка металлическая | 83 |


Типовой проект 409-15-93 с.86 Альбом III

Инв.№ подл. | Подпись и дата | Взам.инв.№

Привязан

Инв.№

Типовой проект 409-15-93 с. 86 Альбом III

## Ведомость чертежей основного комплекта (начало)

| Лист | Наименование | Примечание |
|---|---|---|
| 1.1 | Общие данные (начало) | с изм. 1 КАЗГИПРОНИКТИБЫТ |
| 2.1 | Общие данные (продолжение) | с изм. 1 КАЗГИПРОНИКТИБЫТ |
| 3 | Общие данные (окончание) | |
| 4 | Схемы расположения элементов фундаментов в осях 1-3 (R=2,0 и 2,5 кгс/см²; сейсм. 7÷9 баллов; $t^н$=-30°С и $t^н$=-20°С) | |
| 5 | Спецификация элементов фундаментов в осях 1-3, расположенных на листе 4 (R=2,0 и 2,5 кгс/см²; сейсм. 7÷9 баллов; $t^н$=-30°С и $t^н$=-20°С) | |
| 6 | Схема расположения элементов фундаментов в осях 4-13 (R=2,0 и 2,5 кгс/см²; сейсм 7÷9 баллов; $t^н$=-30°С и $t^н$=-20°С) | |
| 7 | Схема расположения элементов фундаментов (R=1,5 кгс/см²; сейсм. 7÷9 баллов; $t^н$=-30°С и $t^н$=-20°С) | |
| 8 | Спецификация элементов фундаментов расположенных на листе 7 (R=1,5 кгс/см²; сейсмичность 7÷9 баллов; $t^н$=-30°С и $t^н$=-20°С) | |
| 9 | Узлы 1÷3 | |
| 10 | Узлы 4÷6 | |
| 11 | Узлы 7÷9 | |
| 12 | Узлы 10÷12 | |
| 13 | Узлы 13÷16. | |
| 14 | Фундаменты монолитные ФМ1; ФМ2 | |
| 15 | Фундамент монолитный ФМ3 | |
| 16 | Фундаменты монолитные ФМ3А÷ФМ5А | |
| 17 | Фундамент монолитный ФМ4 | |
| 18 | Фундаменты монолитные ФМ5; ФМ5А | |
| 19 | Фундаменты монолитные ФМ6÷ФМ8 | |
| 20 | Фундамент монолитный ФМ9 | |
| 21 | Фундамент монолитный ФМ10. Стенка СТМ1. | |
| 22 | Схема расчетных нагрузок на фундаменты (сейсмичность 7÷9 баллов) | |
| 23 | Схема расположения элементов подземных конструкций | |

Привязка настоящего типового проекта выполнена в соответствии с действующими нормами и правилами.

Главный инженер проекта

Проект разработан в соответствии с действующими нормами и правилами и предусматривает мероприятия обеспечивающие взрыво- и пожаробезопасность здания при эксплуатации

Главный инженер проекта Сущих В.П.

## Ведомость чертежей основного комплекта (окончание)

| Лист | Наименование | Примечание |
|---|---|---|
| 24 | Фундаменты под оборудование ФОМ1÷ФОМ4 | |
| 25 | Фундаменты под оборудование ФОМ5÷ФОМ11 | |
| 26 | Фундаменты под оборудование ФОМ12÷ФОМ18 | |
| 27 | Фундаменты под оборудование ФОМ19÷ФОМ21 | |
| 28 | Камеры ПРМ1; ПРМ2 | |
| 29 | Камеры ПРМ1; ПРМ2; Сечения 5-5÷8-8; А-А; Б-Б; В-В; Г-Г. | |
| 30 | Армирование камер ПРМ1; ПРМ2 | |
| 31 | Схема расположения элементов каркаса (сейсмичность 7; 8 баллов) | |
| 32 | Схема расположения элементов связей по осям А и Г. Схема расположения элементов лестницы Л1 | |
| 33 | Спецификация элементов каркаса к схеме, расположенной на листе 31 (сейсм. 7; 8 баллов) | |
| 34 | Схема расположения элементов каркаса (сейсмичность 9 баллов) | |
| 35 | Спецификация элементов каркаса к схеме расположенной на листе 34 (сейсм. 9 баллов) Узел 1. | |
| 36.1 | Схемы расположения элементов перекрытия и покрытия (сейсм. 7; 8; 9 баллов) | с изм. 1 КАЗГИПРОНИКТИБЫТ |
| 37.1 | Спецификация элементов перекрытия и покрытия (сейсмичность 7; 9 баллов) | с изм. 1 КАЗГИПРОНИКТИБЫТ |
| 38 | Схемы расположения панелей стен по осям А; 1; Г; 3 (сейсмичность 7; 8 баллов) | |
| 39 | Спецификация элементов панелей стен к схемам, расположенным на листе 38 (сейсм. 7; 8 баллов) | |
| 40 | Схемы расположения панелей стен сейсмичность 9 баллов) | |
| 41 | Спецификация элементов панелей стен к схемам, расположенным на листе 40 (сейсм. 9 баллов) | |
| 42 | Площадки монолитные ПМ1 и ПМ2 в осях 4-5 и 6-7 | |
| 43 | Площадки монолитные ПМ3 и ПМ4 в осях 12-13 по оси А. | |
| 44 | Площадка монолитная ПМ5 в осях 12-13 между осями А и Б. | |
| 45 | Схема расположения элементов перегородок | |
| 46 | Узлы крепления перегородок | |
| 47 | Фрагмент перегородок 1 | |
| 48 | Схемы расположения элементов армирования кирпичных стен. | |
| 49 | Козырек монолитный КРМ1 | |
| 50 | Козырек монолитный КРМ1. Сечения 3-3÷6-6; Узел 1; | |

В настоящий лист внесены изменения на основании акта от 11.05.89 г. № 4.

Зав. сектором Позднякова Н.А.

Согласовано:

| | | |
|---|---|---|
| Нач. ТО | Белов | |
| Нач. ОТО | Пестриков | |
| Нач. ЭТО | Логунов | |

Взам. инв. №

Подпись и дата

Инв. № подл.

| | | |
|---|---|---|
| Инженер | Хегай | |
| Рук. гр. | Позднякова | |
| Гл. конст. | Нищета | |
| Нач. отд. | Кузнецов | |
| Гип | Сущих | |
| Н. контр. | Нищета | |

Привязан

Инв. №

ТП 409-15-93 с. 86 - КЖ

Производственная база ремстройучастка с годовой программой 200 тыс. руб. (для районов с сейсмичностью 7, 8, 9 баллов)

| Главный корпус со складом заполнителей | Стадия | Лист | Листов |
|---|---|---|---|
| | РП | 1.1 | 50 |

Общие данные (начало)

Мин быт Каз. ССР КАЗГИПРОНИКТИБЫТ г. Алма-Ата

25665-03 5

Формат А2

Типовой проект 409-15-93 с. 86 Альбом III

## Ведомость ссылочных и прилагаемых документов /начало/

| Обозначение | Наименование | Примечание |
|---|---|---|
| | Ссылочные документы | |
| ГОСТ 6266-81 | Листы гипсокартонные | |
| ГОСТ 22701.1-77 | Плиты ж.-б. ребристые преднапряж. | |
| ГОСТ 22701.2-77 | разм. 6×3м для покрытий произв. зданий | |
| ГОСТ 23279-85 | Сетки сварные из стержневой арматуры диаметром до 40мм | |
| 1.020-1/83 | Конструкции каркаса межвидового | |
| Вып. 1-1 | применения для многоэтажных общ., | |
| | зданий произв. зданий промышленных предприятий. | |
| 1.020.1-2с | Конструкции каркаса межвидового | |
| вып. 2-5 ч.1 | применения многоэтажных общ. зда- | |
| 3-1; 6-1 | ний, произв. и вспомогат. зданий пром. | |
| | предприятий для строительства в | |
| | районах сейсмичностью 7, 8 и 9 баллов | |
| 1.041.1-2 вып.1; 6 | Сб. ж.б многопустотные плиты | |
| | перекрытий многоэтажных обществ. | |
| | зданий, производственных и вспомо- | |
| | гательных зданий промышленных | |
| | предприятий | |
| 1.030.1-1 вып. 0-3; | Стены наружные из однослойных | |
| 1-1; 1-3; 3-1; 3-3; | панелей для каркасных общест- | |
| 4-1 | венных зданий, производствен- | |
| | ных и вспомогательных зданий | |
| | промышленных предприятий | |
| 1.050.1-2 | Сб. ж.-б. марши, площадки и про- | |
| вып.1; 2 | ступи для многоэтажных общест- | |
| | венных зданий, производственных и | |
| | вспомогательных зданий промыш- | |
| | ленных предприятий. | |
| 1.400-6/76 вып. 1 | Унифицированные закл. изделия | |
| | ж.-б. конструкций для крепления | |
| | техн. коммуникаций и устройств. | |
| 1.400-7 | Стальные изделия для сопряжения | |
| | сб. ж.-б. констр. одноэтажных пром. зданий | |
| 1.400-8с | Стальные изделия для ж.-б. конструк- | |
| | ций пром. зданий с расчетной | |
| | сейсмичностью 7 и 8 баллов | |
| 1.400-9 | Унифицированные строповочные | |
| | петли для подъема сб. ж.-б. конст- | |
| | рукций зданий пром. предприятий | |
| 1.400-15 вып. 1 | Унифицированные закл. изделия | |
| | ж.-б. конструкций для крепления | |
| | технолог. коммуникаций и устройств. | |
| 1.412-1/77 вып.3 | Монолитные ж.-б. фундаменты | |
| | под типовые колонны прямоу- | |
| | гольного сечения одноэтажных | |
| | промышленных зданий | |

## Ведомость ссылочных и прилагаемых документов /продолжение/

| Обозначение | Наименование | Примечание |
|---|---|---|
| 1.415-1 вып.1 | Ж.-б. фундаментные балки для | |
| | стен производственных зданий | |
| 1.423-3 вып. 1.2 | Ж.-б. колонны прямоугольного | |
| | сечения для одноэтажных произв. | |
| | зданий без мостовых кранов | |
| | высотой до 9,6 м | |
| 1.427.1-3 вып. 1; 2 | Колонны ж.-б. прямоугольного | |
| | сечения для продольного и торцово- | |
| | го фахверка одноэтажных произв. | |
| | зданий высотой 3,0-14,4 м | |
| 1.030.9-2 | Перегородки панельные зданий про- | |
| | мышл. и сельскохозяйств. предприятий | |
| 1.462.1-3/80 вып. 1 | Ж.-б. преднапряженные двускатные | |
| | решетчатые балки для покры- | |
| | тий промышленных зданий | |
| 1.462-12с вып.2; 3 | Типовые ж.-б. балки в покрытиях | |
| | одноэтажных зданий с расчет- | |
| | ной сейсмичностью 7; 8; 9 баллов | |
| 1.465.1-7/84 вып. 1 | Плиты покрытий ж.-б. преднапряжен- | |
| | ные ребристые размером 1,5×6м | |
| | для одноэтажных зданий | |
| | | |
| 1.465-8с вып. 1 | Покрытия одноэтажных про- | |
| | мышленных зданий с расчетно- | |
| | ной сейсмичностью 7; 8; 9 баллов | |
| 1.494-24 вып.1 | Стаканы для крепления крышных | |
| | вентиляторов дефлекторов и зонт | |
| 2.250-1 вып.3 | Детали лестниц общественных | |
| | зданий | |
| 2.420-5 вып.2 | Типовые детали каркасов | |
| | унифицированных одноэтажных | |
| | промышленных зданий | |
| 2.460-7с вып.2 | Монтажные детали сборных | |
| | ж.-б. конструкций покрытий одно- | |
| | этажных промышленных зданий | |
| | с расчетной сейсмичностью 7 и 8 бал. | |
| 3.006.1-2/82 | Сб. ж.-б. каналы и тоннели | |
| Вып. 1-1; 1-2 | из лотковых элементов. | |
| | | |
| 4.402-9 вып. 5 | Типовые узлы и детали зда- | |
| | ний и сооружений нефте- | |
| | перерабатывающих и нефте- | |
| | химических заводов. | |

## Ведомость ссылочных и прилагаемых документов /продолжение/

| Обозначение | Наименование | Примечание |
|---|---|---|
| | Прилагаемые документы | |
| КЖИ-К2-7,8; К3-7,8; | Колонна | |
| К4-7,8; К5-7,8; | | |
| К6-7,8; К7-7,8; | | |
| К2-9; К3-9; К6-9; | | |
| К7-9 | | |
| КЖИ-К8-7,8; К9-7,8; | Колонна | |
| К10-7,8; К8-9; | | |
| К9-9; К10-9 | | |
| КЖИ-К11-7; К11-8; К11-9 | Колонна | |
| К12-7; К12-8; К12-9 | | |
| К13-7; К13-8; К13-9; | | |
| К14-7; К14-8; К14-9; | | |
| К15-7; К15-8; К15-9; | | |
| К16-7; К16-8; К16-9; | | |
| КЖи-К17-7; К17-8; К18; К19 | Колонна | |
| КЖи-К21 | Колонна | |
| КЖИ-Б1÷Б4 | Балка | |
| КЖИ-Б5÷Б6 | Балка | |
| КЖИ-ПФ1; ПФ2 | Плита фундаментная | |
| КЖИ-БФ1; БФ3÷БФ12 | Балка фундаментная | |
| КЖИ-П4÷П14 | Плита покрытия | |
| КЖИ-П23÷П25 | Панель покрытия | с изм. 1 КАЗГИПРОНИКТИБЫТ |
| КЖИ-ПС1-20; ПС1-25; ПС2-20 | Панель стеновая | |
| ПС2-25; ПС3-20; ПС3-25 | | |
| ПС25-20; ПС25-25; | | |
| ПС35-20; ПС35-25 | | |
| КЖИ-ПС4-20; ПС4-25; | Панель стеновая | |
| ПС7-20; ПС7-25; | | |
| ПС8-20; ПС8-25; | | |
| ПС9-20; ПС9-25; | | |
| ПС10-20; ПС10-25 | | |

В настоящий лист внесены изменения на основании акта от 11.05.89 г. № 4.

Зав. сектором Поздякова Н.А.

Привязан

Инв. №

Подпись и дата | Взам. инв. №

| | | | |
|---|---|---|---|
| Инженер | Хегай | | ТП 409-15-93с.86 - КЖ |
| Рук. гр. | Позднякова | | Производственная база ремстройучастка с годовой программой 600 тыс. руб. (для районов с сейсмичностью 7, 8, 9 баллов) |
| Гл. констр. | Ищета | | |
| Нач. отд. | Кузнецов | | Главный корпус со складом заполнителей |
| Гип | Сущих | | Общие данные (продолжение) |
| Н. контр. | Ищета | | Стадия: РП; Лист: 2.1; Листов: |
| | | | Мин. быт. Каз. ССР КАЗГИПРОНИКТИБЫТ г. Алма-Ата |

25665-03 6 Формат А2

Типовой проект 409-15-93с.86 Альбом III

## Ведомость ссылочных и прилагаемых документов (продолжение)

| Обозначение | Наименование | Примеч. |
|---|---|---|
| КЖИ-ПС5-20; ПС5-25; | Панель стеновая | |
| ПС6-20; ПС6-25; | | |
| ПС11-20; ПС11-25; | | |
| ПС12-20; ПС12-25; | | |
| КЖИ-ПС13-25,7; ПС13-25,8; | Панель стеновая | |
| ПС13-25,9; ПС13-30,7,8,9; | | |
| ПС13-1-25,7; ПС13-1-25,8; | | |
| ПС13-1-25,9; ПС13-1-30,7,8,9; | | |
| ПС13-2-25,7; ПС13-2-25,8; | | |
| ПС13-2-25,9; ПС13-2-30,7,8,9; | | |
| ПС13-3-25,7; ПС13-3-25,8; | | |
| ПС13-3-25,9; ПС13-3-30,7,8,9 | | |
| КЖИ-ПС14-25,7; ПС14-25,8,9; | Панель стеновая | |
| ПС14-30,7,8; ПС14-30,9 | | |
| ПС14-1-25,7; ПС14-1-25,8,9 | | |
| ПС14-1-30,7,8; ПС14-1-30,9 | | |
| ПС14-2-25,7; ПС14-2-25,8,9 | | |
| ПС14-2-30,7,8; ПС14-2-30,9 | | |
| КЖИ-ПС14-3-25,7; ПС14-3-25,8,9; | Панель стеновая | |
| ПС14-3-30,7,8; ПС14-3-30,9 | | |
| ПС14-4-25,7; ПС14-4-25,8,9; | | |
| ПС14-4-30,7,8; ПС14-4-30,9 | | |
| ПС14-5-25,7; ПС14-5-25,8,9 | | |
| ПС14-5-30,7,8; ПС14-5-30,9 | | |
| ПС14-6-25,7; ПС14-6-25,8,9; | | |
| ПС14-6-30,7,8; ПС14-6-30,9 | | |
| КЖИ-ПС15-25,7; ПС15-25,8; | Панель стеновая | |
| ПС15-25,9; ПС15-30,7,8,9; | | |
| ПС16-25; ПС16-30; | | |
| ПС17-25, ПС17-30 | | |
| КЖИ-ПС18-25; ПС18-30; | Панель стеновая | |
| ПС18-1-25; ПС18-1-30; | | |
| ПС18-2-25; ПС18-2-30; | | |
| ПС19-25; ПС19-30; | | |
| ПС20-25; ПС20-30; | | |
| ПС21-25; ПС21-30; | | |
| ПС22-25; ПС22-30 | | |
| КЖИ-ПС23-20; ПС23-25; | Панель стеновая | |
| ПС24-20; ПС24-25; | | |
| ПС26-20; ПС26-25; | | |
| ПС27-20; ПС27-25 | | |

## Ведомость ссылочных и прилагаемых документов (окончание)

| Обозначение | Наименование | Примеч. |
|---|---|---|
| КЖИ-ПС28-20; ПС28-25; | Панель стеновая | |
| ПС29-20; ПС29-25 | | |
| ПС30-20; ПС30-25 | | |
| ПС31-20; ПС31-25 | | |
| ПС32-20; ПС32-25; | | |
| ПС33-20; ПС33-25; | | |
| ПС34-20; ПС34-25 | | |
| КЖИ-ПГ7; ПГ8; ПГ8-1 | Панель перегородки | |
| КЖИ-ПГ9; ПГ10; ПГ9-1 | То же | |
| КЖИ-ПГ11 ÷ ПГ14 | " | |
| КЖИ-Т1÷Т3; МН6 | Насадка | |
| КЖИ-Т4; Т5 | То же | |
| КЖИ-МН1 | Изделие закладное | |
| КЖИ-МН2 | То же | |
| КЖИ-МН3 | " | |
| КЖИ-МН4 | " | |
| КЖИ-МН5 | " | |
| КЖИ-МН7; МН8 | " | |
| КЖИ-КР1 | Каркас плоский | |
| КЖИ-КР2 ÷ КР4 | То же | |
| КЖИ-С1; С2 | Сетка арматурная | |
| КЖИ-С3 | То же | |
| КЖИ-С4; С8 | " | |
| КЖИ-С5 | " | |
| КЖИ-С6 | " | |
| КЖИ-С7 | " | |
| КЖИ-С9; С10 | " | |
| КЖИ-С11 | " | |
| КЖИ-С12; С13 | " | |
| КЖИ-С14; С15 | " | |
| КЖИ-Щ1 | Щит металлический | |
| КЖИ-КРМ1 | Крышка металлическая | |
| КЖИ-ПМ1 | Петля монтажная | |
| КЖИ-МС1; МС2 | Изделие соединительное | |
| КЖИ-МС3; МС4а | То же | |
| КЖИ-МС5 ÷ МС7 | " | |

## Ведомость спецификаций

| Лист | Наименование | Примеч. |
|---|---|---|
| 5 | Спецификация элементов фундаментов в осях 1÷3, расположенных на листе 4. | |
| 6 | Спецификация элементов фундаментов в осях 4÷13. | |
| 8 | Спецификация элементов фундаментов, расположенных на листе 7. | |
| 23 | Спецификация элементов подземных конструкций | |
| 32 | Спецификация лестницы Л1 | |
| 33 | Спецификация элементов каркаса к схеме расположенной на листе 34. | |
| 37 | Спецификация элементов перекрытия и покрытия. | |
| 39 | Спецификация элементов панелей стен к схемам, расположенным на листе 38 | |
| 41 | Спецификация элементов панелей стен к схемам, расположенным на листе 40 | |
| 45 | Спецификация элементов перегородок. | |

Привязан

Инв. №

Инв. № подл. | Подпись и дата | Взам. инв. №

| | | | |
|---|---|---|---|
| Инженер | Хегай | | ТП 409-15-93с.86 - КЖ |
| Рук. гр. | Позднякова | | производственная база ремстроучастка с р/воротом, прорабской, обогрев. рубка, для рабочих с сепарированием т.в.з. 3 автомоб. |
| Гл. констр. | Ищета | | |
| Нач. отд. | Кузнецов | | Главный корпус со складом заполнителей |
| Гип | Сущих | | Общие данные (окончание) |
| Н. контр. | Ищета | | |

| Стадия | Лист | Листов |
|---|---|---|
| РП | 3 | |

Мин. быт. Каз.ССР КАЗГИПРОНИКТИБЫТ г. Алма-Ата

Типовой проект 409-15-93 с. 86 Альбом III

## Схема расположения элементов фундаментов в осях 1-3 (R=2,0 и 2,5 кгс/см²; сейсмичность 9 баллов; температура -30°с и -20°с)
## Схема 1

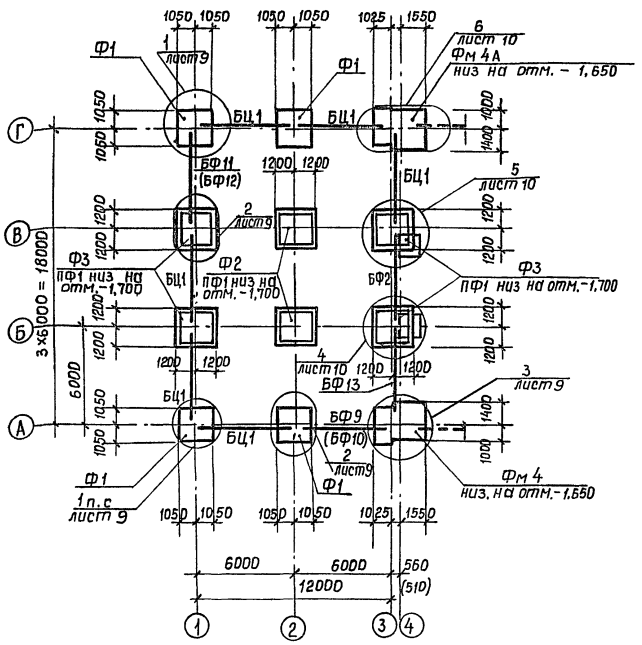


1. За относительную отм. 0,000 принята отметка чистого пола производственного корпуса, что соответствует абсолютной отметке [ ]

2. Основанием фундаментов служат грунты непросадочные, непучинистые с расчетным давлением на грунт основания [ ] кгс/см². Грунтовые воды отсутствуют.

3. Отметка заложения всех фундаментов, кроме оговоренных -1,400

4. Марки элементов и размеры в скобках даны для температуры -20°С

5. Под сборные фундаменты выполнить подготовку из песка средней крупности толщиною 100мм, под монолитные - подготовку из бетона марки 50 толщиною 100мм., на схемах и узлах подготовки условно не показаны. Фундаменты Ф2 и Ф3 установить на плиты ПФ1; ПФ2 по слою цементного раствора М 100. толщ. 20мм., отметка низа подошвы Ф2 и Ф3-1,400

6. Цокольные балки БЦ1 установить на фундаменты по узлу 52 серии 1.030; 1-1 вып. 3-1.

## Схема расположения элементов фундаментов в осях 1-3 (R=2,0; сейсмичность 7 и 8 баллов; температура -30° и -20°с)
## Схема 2

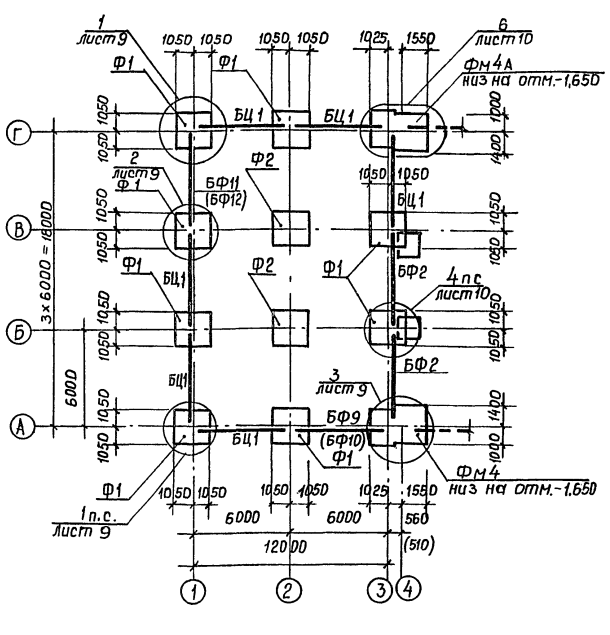


7. По фундаментам между торцами фундаментных балок выполнить набетонки под стены из бетона марки 200. Набетонки выполнить после монтажа колонн и стоек

8. По верху фундаментных балок на отм.-0,030 выполнить гидроизоляцию толщиною 30мм из цементного раствора состава 1:2

9. Фундаменты монолитные Фм7 установить в соответствии с ориентирующими метками.

10. Обратную засыпку пазух фундаментов произвести местным, непучинистым грунтом с тщательным послойным трамбованием и доведением $\gamma_{ск} \geq 1,6$ т/м³

11. Анкерные болты А1 установить до обетонирования фундаментов.

12. Схему расположения элементов фундаментов в осях 4-13 см. лист 6.

13. Спецификацию элементов фундаментов см. лист 5

## Схема расположения элементов фундаментов в осях 1-3 (R=2,5 кгс/см²); сейсмичность 7 и 8 баллов; температура -30°с и -20°с)
## Схема 3

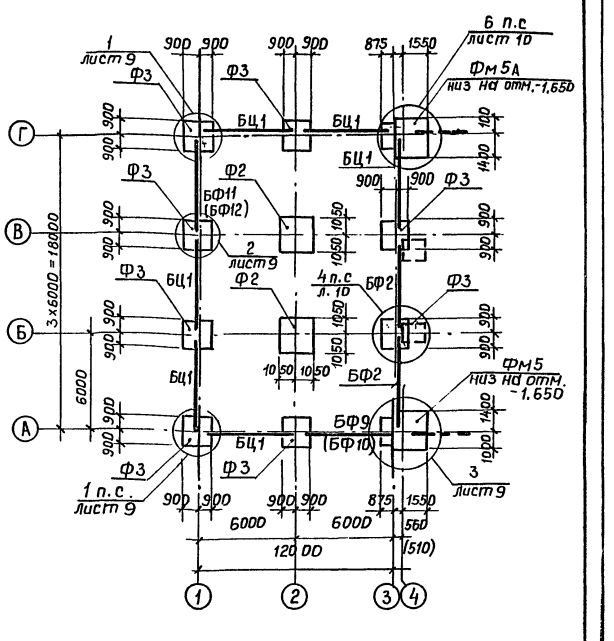


| | | | |
|---|---|---|---|
| Инженер | Горобченко | | |
| Рук. гр. | Позднякова | | |
| Гл. констр. | Нищета | | |
| Нач. отд. | Кузнецов | | |
| Рук. гр. | Сущих | | |
| Н. контр. | Нищета | | |

Привязан

Инв. №

ТП 409-15-93с.86 - КЖ

Производственная база ремстройучастка с гаражом программ-ра для районов с сейсмичностью 7, 8, 9 баллов.

Главный корпус со складом заполнителей

| Стадия | Лист | Листов |
|---|---|---|
| РП | 4 | |

Схемы расположения элементов фундаментов в осях 1-3. (R=2,0; 2,5 кгс/см², сейсмичность 7, 8 баллов, t°=-30°с, t°=-20°с)

Мин. быт. каз. ССР КАЗГИПРОНИКТИБУТ г. Алма Ата

25665-03 8

Формат А2

Инв.№ подл. | Подпись и дата | Взам. инв.№

## Спецификация элементов фундаментов в осях 1-3 расположенных на листе 4 (начало)

| Марка, поз. | Обозначение | Наименование | Кол-во на схему tн=-30° | Кол-во на схему tн=-20° | Масса ед.,кг | Примеч. |
|---|---|---|---|---|---|---|
| | | Схема 1 | | | | |
| | | Фундаменты сварные | | | | |
| Ф1 | 1.020-1/83 вып.1-1 | 2Ф21.9-1 | 4 | 4 | 5300 | |
| Ф2 | То же | 2Ф21.9-2 | 2 | 2 | 5300 | |
| Ф3 | " | 2Ф18.9-1 | 4 | 4 | 4000 | |
| | | Плиты фундаментные | | | | |
| ПФ1 | КЖИ-ПФ1; ПФ2 | ПФ1 | 6 | 6 | | |
| | | Балки цокольные | | | | |
| БЦ1 | 1.030.1-1 вып.1-14.I | БЦ60.5.2,5-1 | 6 | 6 | 1040 | |
| | | Балки фундаментные | | | | |
| БФ2 | 1.415-1 вып.1 | ФБ 6-11 | 1 | 1 | 1800 | |
| БФ9 | КЖИ-БФ1; БФ9÷БФ12 | БФ 9 | 1 | | 2200 | |
| БФ10 | То же | БФ-10 | | 1 | 1800 | |
| БФ11 | " | БФ11 | 1 | | 2200 | |
| БФ12 | " | БФ12 | | 1 | 1800 | |
| БФ13 | 1.415-1 вып.1 | ФБ6-12 | 1 | 1 | 1500 | |
| | | Фундаменты монол. | | | | |
| ФМ4 | лист 17 | ФМ4 | 1 | 1 | | |
| ФМ4А | то же | ФМ4А | 1 | 1 | | |
| | | Анкерные болты | | | | |
| А1 | 4.402-9 вып.5 | Болт М24х780 тип.1 | 12 | 12 | | |
| | | Изделия закладные | | | | |
| МС21 | 1.020.1-2с 7-1 110 | МС21 | 2 | 2 | | |
| | | Сетки арматурные | | | | |
| С1 | КЖИ-С1; С2 | С1 | 3 | 3 | | |
| С2 | То же | С2 | 14 | 14 | | |
| | | Схемы 2 и 3 | | | | |
| | | R=2,0 кгс/см²; | | | | |
| | | сейсм. 7 и 8 баллов | | | | |
| | | Фундаменты сборные | | | | |
| Ф1 | 1.020-1/83 вып.1-1 | 2Ф21.9-1 | 8 | 8 | 5300 | |
| Ф2 | То же | 2Ф21.9-2 | 2 | 2 | 5300 | |

## Спецификация элементов фундаментов в осях 1-3 расположенных на лист 24 (окончание)

| Марка, поз. | Обозначение | Наименование | Кол-во на схему tн=-30° | Кол-во на схему tн=-20° | Масса ед.,кг | Примеч. |
|---|---|---|---|---|---|---|
| | | Фундаменты монолит. | | | | |
| ФМ4 | лист 17 | ФМ4 | 1 | 1 | | |
| ФМ4А | то же | ФМ4А | 1 | 1 | | |
| | | R=2,5 кгс/см² | | | | |
| | | сейсм. 7 и 8 баллов | | | | |
| | | Фундаменты сборн. | | | | |
| Ф2 | 1.020-1/83 вып.1-1 | 2Ф21.9-2 | 2 | 2 | 5300 | |
| Ф3 | То же | 2Ф18.9-1 | 8 | 8 | 4000 | |
| | | Фундаменты монолит. | | | | |
| ФМ5 | лист 18 | ФМ5 | 1 | 1 | | |
| ФМ5А | то же | ФМ5А | 1 | 1 | | |
| | | R=20 кгс/см²; R=2,5 кгс/см² | | | | |
| | | сейсм. 7 и 8 баллов | | | | |
| | | Балки фундаментные | | | | |
| БФ2 | 1.415-1 вып.1 | ФБ6-11 | 2 | 2 | 1800 | |
| БФ9 | КЖИ-БФ1; БФ9÷БФ12 | БФ-9 | 1 | | 2200 | |
| БФ10 | то же | БФ10 | | 1 | 1800 | |
| БФ11 | " | БФ11 | 1 | | 2200 | |
| БФ12 | " | БФ12 | | 1 | 1800 | |
| | | Балки цокольные | | | | |
| БЦ1 | 1.030.1-1 вып.1-14.III | БЦ60.5-2,5-1 | 6 | 6 | 1040 | |
| | | Болты анкерные | | | | |
| А1 | 4.402-9 вып.5 | Болт М24х780 тип 1 | 8 | 8 | | |
| | | Изделия закладные | | | | |
| МС21 | 1.020.1-2с 7-1 110 | МС21 | 2 | 2 | | |
| | | Сетки арматурные | | | | |
| С1 | КЖИ-С1; С2 | С1 | 3 | 3 | | |
| С2 | то же | С2 | 14 | 14 | | |

Спецификацию элементов фундаментов в осях 4-13 см. лист 6

Типовой проект 409-15-93с.86 Альбом III

Инв.№ подл. | Подпись и дата | Взам.инв.№

Привязан

Инв.№

| | | |
|---|---|---|
| Инженер | Горбченко | |
| Рук.гр. | Позднякова | |
| Гл.констр. | Нищета | |
| Нач.отд. | Кузнецов | |
| Гип | сущих | |
| Н.контр. | Нищета | |

ТП 409-15-93с.86-КЖ

Производственная база ремонтно-механического и строительного управления с административно-бытовым корпусом на 25 автомобилей

| Стадия | Лист | Листов |
|---|---|---|
| Р П | 5 | |

Главный корпус со складом электрозаправщиков

Спецификация элементов фундаментов в осях 1-3 расположенных на листе 4 (начало) и на листе 24 (окончание); Схемы 1, 2 и 3; R=2,0 кгс/см²; сейсм. 7 и 8 баллов; tн=-30°

Минмыт каз.ССР КАЗГИПРОНИКТИБЫТ г. Алма-Ата

25665-03 12

Формат А2

Типовой проект 409-15-93 с. 86 Альбом III

## Схема расположения элементов фундаментов в осях 4-13 (R = 2,0 и 2,5 кгс/см²; сейсмичность 7÷9 баллов; температура -30°С и -20°С)

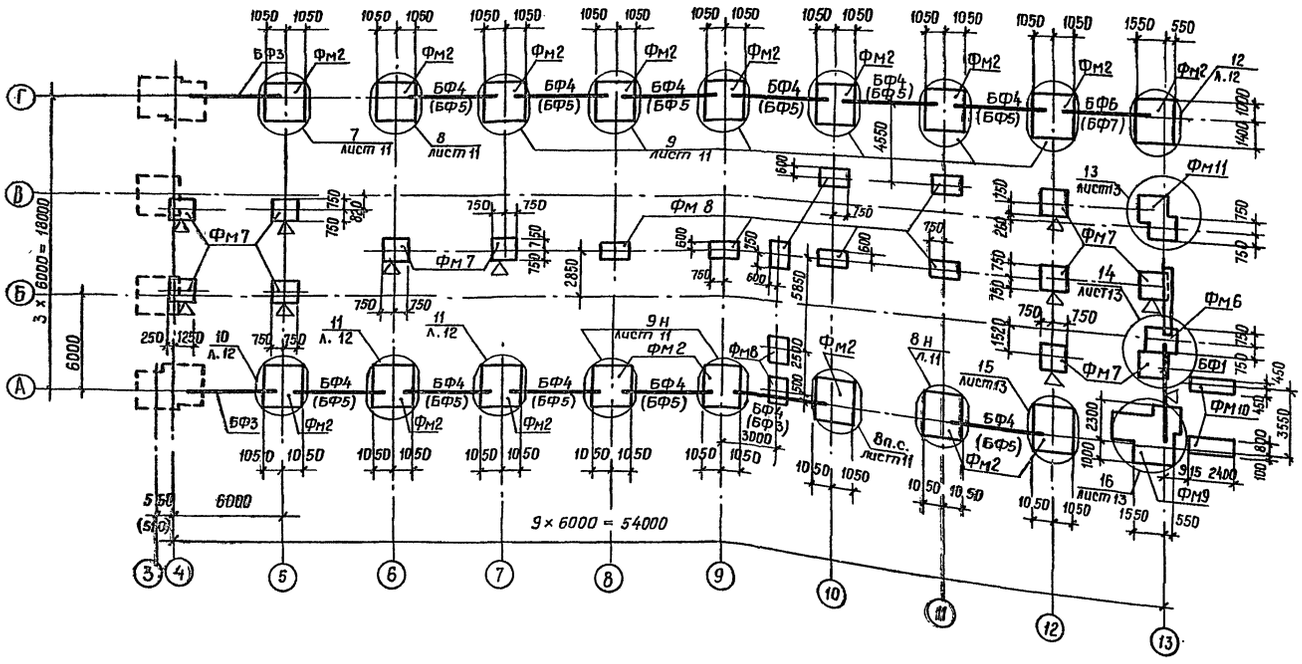


1. Схему расположения элементов фундаментов в осях 1-3 см. лист 4
2. Отметка заложения всех фундаментов — 1,650
3. Общие указания см. лист 1
4. Стенка монолитная ж.-б. замаркирована на узле 16
5. Марки элементов и размеры в скобках даны для температуры -20°С

## Спецификация элементов фундаментов в осях 4-13

| Марка, поз. | Обозначение | Наименование | Колич. на схему $t^н$ = -30°С | $t^н$ = -20°С | | Масса ед. кг | Примечан. |
|---|---|---|---|---|---|---|---|
| | | | | | | | |
| | | Балки фундаментные | | | | | |
| БФ1 | КЖИ-БФ1, БФ9÷БФ12 | БФ1 | 1 | 1 | | 1800 | |
| БФ3 | 1.415-1 вып.1 | ФБ6-14 | 2 | 2 | | 1300 | |
| БФ4 | то же | ФБ6-46 | 12 | | | 900 | |
| БФ5 | " | ФБ6-41 | | 12 | | 700 | |
| БФ6 | " | ФБ6-48 | 1 | | | 800 | |
| БФ7 | " | ФБ6-43 | | 1 | | 600 | |
| | | | | | | | |
| | | | | | | | |
| | | Фундаменты монолитные | | | | | |
| Фм2 | лист 14 | Фм2 | 17 | 17 | | | |
| Фм6 | лист 19 | Фм6 | 1 | 1 | | | |
| Фм7 | то же | Фм7 | 11 | 11 | | | |
| Фм8 | " | Фм8 | 9 | 9 | | | |
| Фм9 | лист 20 | Фм9 | 1 | 1 | | | |
| Фм10 | лист 21 | Фм10 | 2 | 2 | | | |
| Фм11 | лист 19 | Фм11 | 1 | 1 | | | |
| СТм1 | лист 21 | стенка монол. СТм1 | 1 | 1 | | | |
| | | | | | | | |
| | | Болты анкерные | | | | | |
| А1 | 4.402-9 вып.5 | Болт М24 × 780 тип 1 | 24 | 24 | | | |
| А2 | То же | М16 × 520 тип 1 | 32 | 32 | | | |
| | | Анкер ф2АIII ГОСТ 5781-82 | | | | | |
| А3 | | $L^{550}_{100}$ $\ell$ = 650 | 48 | 48 | | | |
| | | Сетки арматурные | | | | | |
| С1 | КЖИ-С1; С2 | С1 | 20 | 7 | | | |
| С2 | То же | С2 | | 19 | | | |
| | | | | | | | |

Инв.№ подл. | Подпись и дата | Взам.инв.№

Привязан

Инв.№

| | | | |
|---|---|---|---|
| Инженер | Горобченко | | |
| Рук.гр. | Позднякова | | |
| Н.контр. | Нищета | | |
| Нач.отд. | Кузнецов | | |
| Гип | Сущих | | |
| Н.контр. | Нищета | | |

ТП 409-15-93с.86-КЖ

Производственная база ремстройучастка с годовой программой 200 тыс. руб. (для районов с сейсмичностью 7, 8, 9 баллов)

Главный корпус со складом заполнителей

| Стадия | Лист | Листов |
|---|---|---|
| РП | 6 | |

Схема расположения элементов фундаментов в осях 4-13 ($R$ = 2,0 и 2,5 кгс/см²; сейсмичность 7÷9 баллов, $t^н$ = -30°С и -20°С)

Мин. быт. Каз. ССР
КАЗГИПРОНИКТИБЫТ
г. Алма-Ата

25665-03 10

Формат А2

Типовой проект 409-15-93 с. 86 Альбом III

## Схема расположения элементов фундаментов (R=1,5 кгс/см²; сейсмичность 7÷9 баллов; расчетная температура −30°с и −20°с)

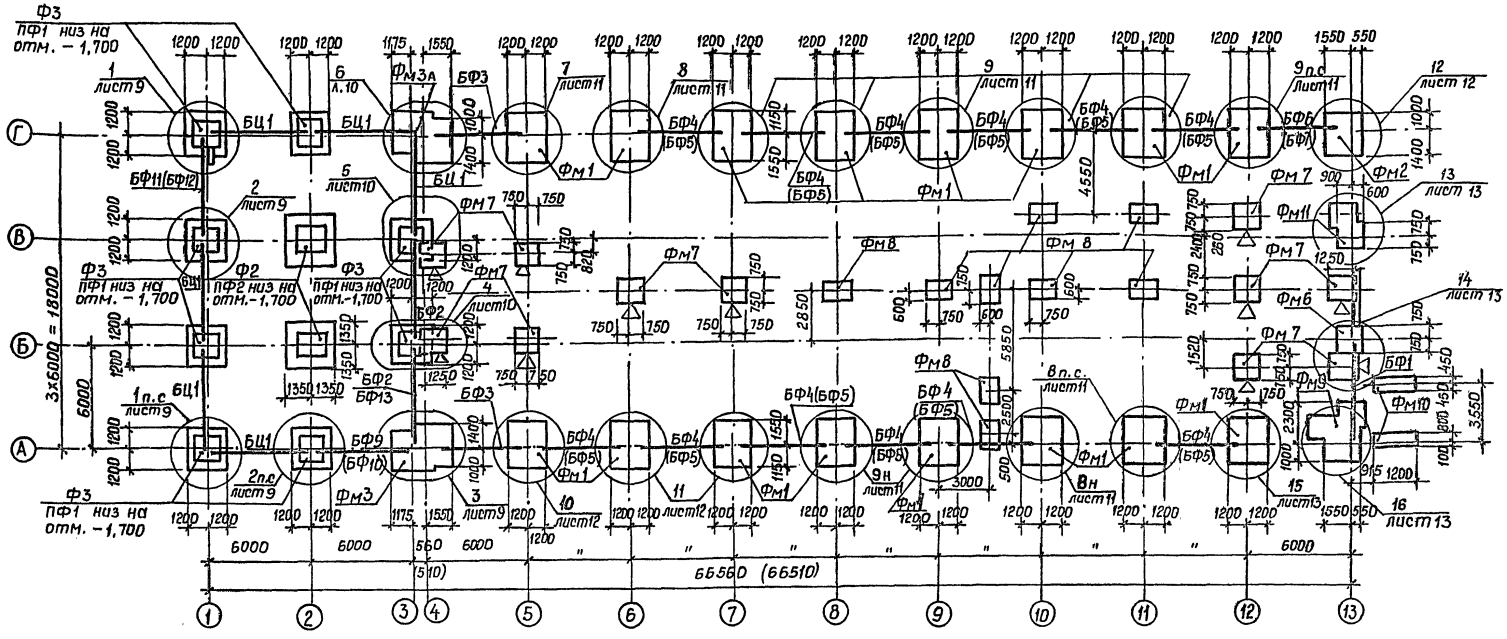


1. За относительную отм. 0,000 принята отметка чистого пола производственного корпуса, что соответствует абсолютной отметке ▭

2. Основанием фундаментов служат грунты непросадочные, непучинистые, с расчетным давлением на грунт основания R=1,5 кгс/см². Грунтовые воды отсутствуют.

3. Отметка заложения всех фундаментов, кроме оговоренных, −1,650

4 Марки элементов и размеры в скобках даны для температуры −20°С

5. Под сборные фундаменты выполнить подготовку из песка средней крупности толщиною 100 мм, под монолитные − подготовку из бетона марки 50 толщиной 100мм, на схеме и узлах подготовки условно не показаны.

6. Фундаменты Ф2; Ф3 установить на плиты ПФ1; ПФ2 по слою цементного раствора м 100 толщиной 20мм. Отметка низа фундаментов Ф2 и Ф3 − 1,400

7. По фундаментам между торцами фундаментных балок выполнить набетонки под стены из бетона марки 200. Набетонки выполнить после монтажа колонн и стоек.

8. По верху фундаментных балок на отм. −0,030 выполнить гидроизоляцию толщиною 30 мм из цементного раствора состава 1:2

9. Стенка монолитная ж-б. замаркирована на узле 16

Продолжение см. лист 8

| | | | |
|---|---|---|---|
| Инженер | Горобченко | | |
| Рук. гр. | Позднякова | | |
| Гл. констр. | Нищета | | |
| Нач. отд. | Кузнецов | | |
| Гип | Сущих | | |
| Н. контр. | Нищета | | |

Привязан

Инв. №

ТП 409-15-93 с. 86 − КЖ

Производственная база реметрогучастка с годовой программой 200 тыс. руб. для районов с сейсмичностью 7, 8, 9 баллов

Главный корпус со складом заполнителей

| Стадия | Лист | Листов |
|---|---|---|
| РП | 7 | |

Схема расположения элементов фундаментов (R=1,5 кгс/см², сейсмичность 7÷9 баллов, $t^н$=−30°; −20°С)

Мин. быт. Каз. ССР КАЗГИПРОНИКТИБЫТ г. Алма-Ата

Формат А2

25665-03 11

Инв. № подл. | Подпись и дата | Взам. инв. №

## Спецификация элементов фундаментов, расположенных на листе 7 /начало/

| Марка поз. | Обозначение | Наименование | Кол. на схему $t^н=30°C$ | Кол. на схему $t^н=20°C$ | Масса ед., кг | Примеч. |
|---|---|---|---|---|---|---|
| | | Фундаменты сборные | | | | |
| Ф2 | 1.020-1/83 вып.1-1 | 2Ф21.9-2 | 2 | 2 | 5300 | |
| Ф3 | То же | 2Ф18.9-1 | 8 | 8 | 4000 | |
| | | Плиты фундаментные | | | | |
| ПФ1 | КЖИ-ПФ1; ПФ2 | ПФ1 | 8 | 8 | | |
| ПФ2 | То же | ПФ2 | 2 | 2 | | |
| | | Балки фундаментные | | | | |
| БФ1 | КЖИ-БФ1; БФ9÷БФ12 | БФ1 | 1 | 1 | 1800 | |
| БФ2 | 1.415-1 вып.1 | ФБ6-11 | 2 | 2 | 1800 | для 7,8 баллов |
| БФ2 | То же | ФБ6-11 | 1 | 1 | 1800 | для 9 баллов |
| БФ3 | " | ФБ6-14 | 2 | 2 | 1300 | |
| БФ4 | " | ФБ6-46 | 12 | | 900 | |
| БФ5 | " | ФБ6-41 | | 12 | 700 | |
| БФ6 | " | ФБ6-48 | 1 | | 800 | |
| БФ7 | " | ФБ6-43 | | 1 | 600 | |
| БФ9 | КЖИ-БФ1; БФ9÷БФ12 | БФ9 | 1 | | 2200 | |
| БФ10 | То же | БФ10 | | 1 | 1800 | |
| БФ11 | " | БФ11 | 1 | | 2200 | |
| БФ12 | " | БФ12 | | 1 | 1800 | |
| БФ13 | 1.415-1 вып.1 | ФБ6-12 | 1 | 1 | 1500 | для 9 баллов |
| | | | | | | |
| | | | | | | |
| | | Балка цокольная | | | | |
| БЦ1 | 1.030.1-1 вып.1-1ч III | БЦ60.5.2,5-1 | 6 | 6 | 1040 | |
| | | | | | | |
| | | | | | | |
| | | | | | | |
| | | Фундаменты монолитные | | | | |
| ФМ1 | лист 14 | ФМ1 | 16 | 16 | | |
| ФМ2 | то же | ФМ2 | 1 | 1 | | |
| ФМ3 | лист 15 | ФМ3 | 1 | 1 | | |
| ФМ3А | листы 15,16 | ФМ3А | 1 | 1 | | |
| ФМ6 | лист 19 | ФМ6 | 1 | 1 | | |
| ФМ7 | то же | ФМ7 | 11 | 11 | | |
| ФМ8 | " | ФМ8 | 9 | 9 | | |
| ФМ9 | лист 20 | ФМ9 | 1 | 1 | | |
| ФМ10 | лист 21 | ФМ10 | 2 | 2 | | |
| ФМ11 | лист 19 | ФМ11 | 1 | 1 | | |
| СТМ1 | лист 21 | Стенка монол. СТМ1 | 1 | 1 | | |

## Спецификация элементов фундаментов, расположенных на листе 7 /окончание/

| Марка поз. | Обозначение | Наименование | Кол. на схему $t^н=30°C$ | Кол. на схему $t^н=20°C$ | Масса ед., кг | Примеч. |
|---|---|---|---|---|---|---|
| | | Анкерные болты | | | | |
| А1 | 4.402-9 вып.5 | Болт М24×780 тип1 | 32 | 32 | | для 7,8 баллов |
| А1 | То же | Болт М24×780 тип1 | 36 | 36 | | для 9 баллов |
| А2 | " | Болт М16×520 тип1 | 24 | 24 | | |
| | | | | | | |
| | | Сетки арматурные | | | | |
| С1 | КЖИ-С1; С2 | С1 | 23 | 7 | 7,0 | |
| С2 | То же | С2 | 14 | 33 | 5,4 | |
| | | | | | | |
| | | Изделия закладные | | | | |
| МС21 | 1.020.1-2с 7-1 110 | МС21 | 2 | 2 | | |
| | | | | | | |
| | | | | | | |
| А3 | | Анкер ф12А II ГОСТ 5781-82 | | | | |
| | | 550 ⌊100 $l=650$ | 48 | 48 | 0,6 | |
| | | | | | | |

10. Фундаменты монолитные ФМ7 установить в соответствии с ориентирующими метками.

11. Обратную засыпку пазух фундаментов производить местным непучинистым грунтом с тщательным послойным трамбованием и доведением $\gamma_{ск} \geq 1,6$ т/м³

12. Анкерные болты А1 установить до обетонирования монолитных фундаментов.

13. Цокольные балки БЦ1 установить на фундаменты по узлу 52 серии 1.030.1-1 вып.3-1

Типовой проект 409-15-93 с. 86 Альбом III

Инв.№ подл. | Подпись и дата | Взам. инв.№

| | | |
|---|---|---|
| Инженер | Ревина | |
| Рук.гр. | Позднякова | |
| Гл.констр. | Нищета | |
| Нач.отд. | Кузнецов | |
| Гип | Сущих | |
| Н.контр. | Нищета | |

Привязан

Инв.№

ТП 409-15-93 с.86 - КЖ

Производственная база ремстройучастка с годовой программой 200 тыс. руб. (для районов с сейсмичностью 7,8,9 баллов)

Главный корпус со складом заполнителей

| Стадия | Лист | Листов |
|---|---|---|
| РП | 8 | |

Спецификация элементов фундаментов расположенных на листе 7 (R=1,5 кгс/см²; сейсмичность 7÷9 баллов; $t^н=-30°C$ и $t^н=-20°C$

Мин. быт. Каз. ССР КАЗГИПРОНИКТИБЫТ г. Алма-Ата

Формат А2

25665-03 12

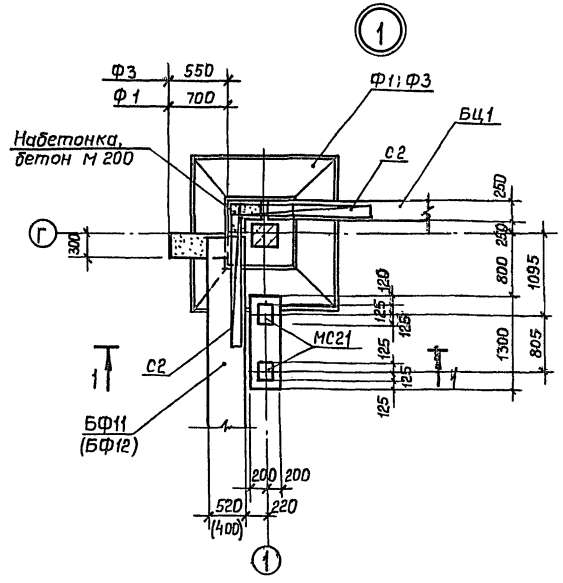


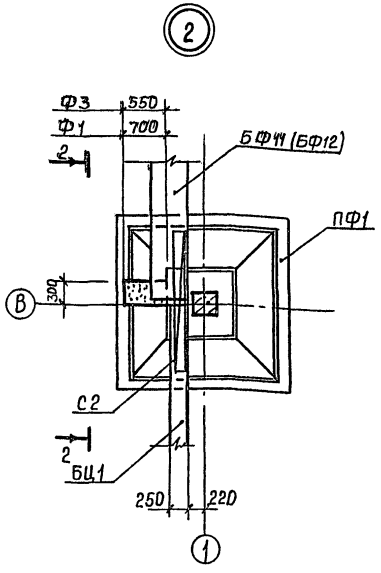


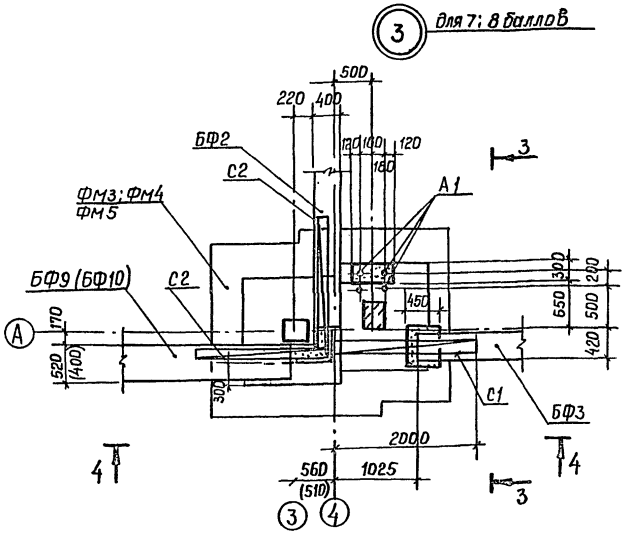


1 1

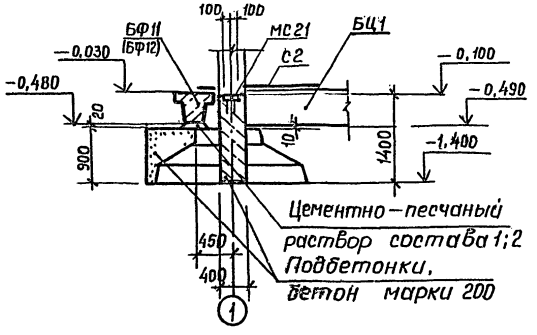


2 2

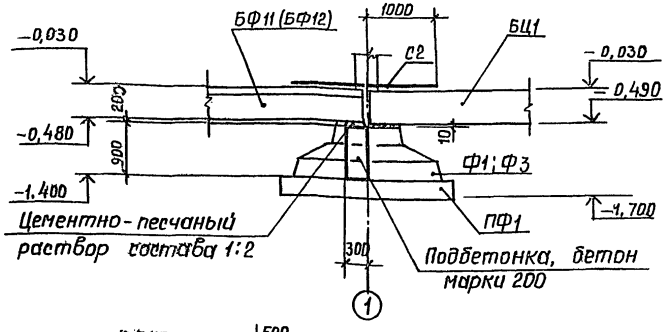


3 3

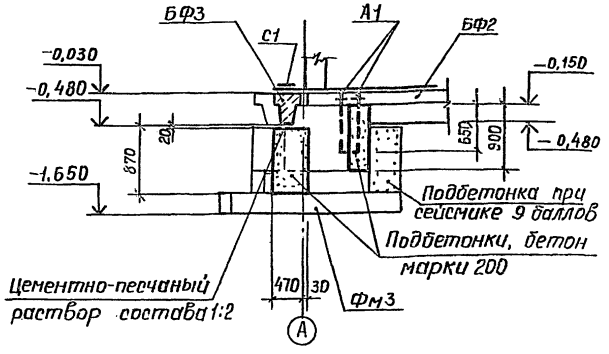


Примечания см. лист 11.

4 4

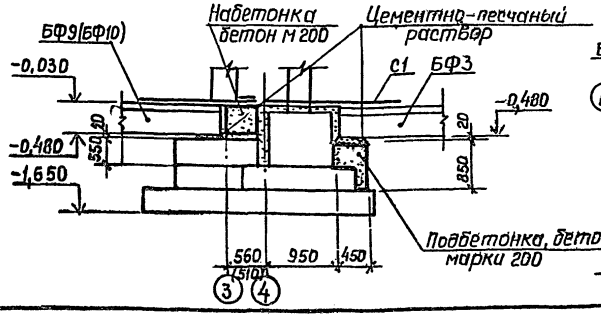


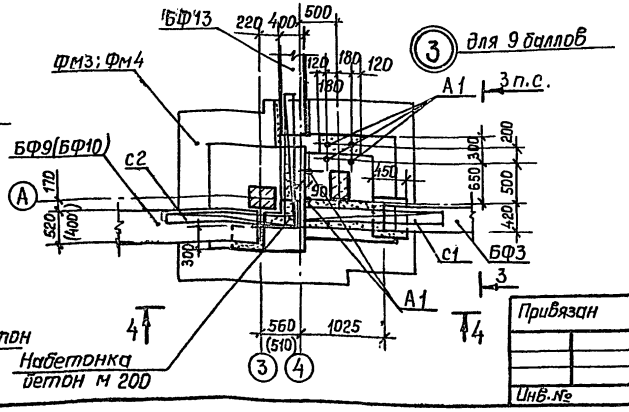


| | | | |
|---|---|---|---|
| Привязан | | | |
| Инв.№ | | | |
| Инженер | Горобченко | | |
| Рук.гр. | Позднякова | | |
| Гл.констр. | Ищета | | |
| Нач.отд. | Кузнецов | | |
| Гип | Сущих | | |
| Н.контр. | Ищета | | |

ТП 409-15-93с.86 – КЖ

Производственная база ремстройучастка с гаражом программный 200 тыс. руб. (для районов с сейсмичностью 7, 8, 9 баллов)

Главный корпус со складом заполнителей

Узлы 1÷3

| Стадия | Лист | Листов |
|---|---|---|
| РП | 9 | |

Мин. быт. Каз. ССР КАЗГИПРОНИКТИБЫТ г. Алма-Ата

25665-03 13 Формат А2

Инв.№ подл. | Подпись и дата | Взам. инв.№

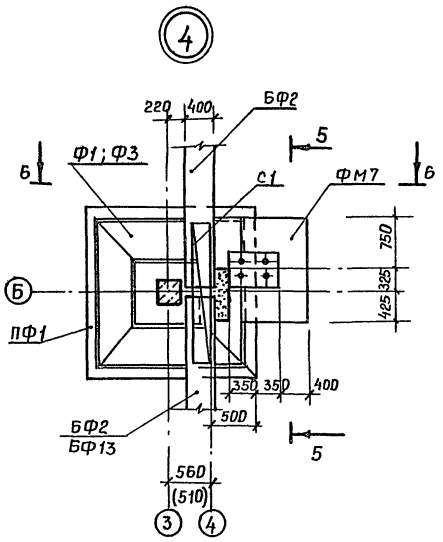


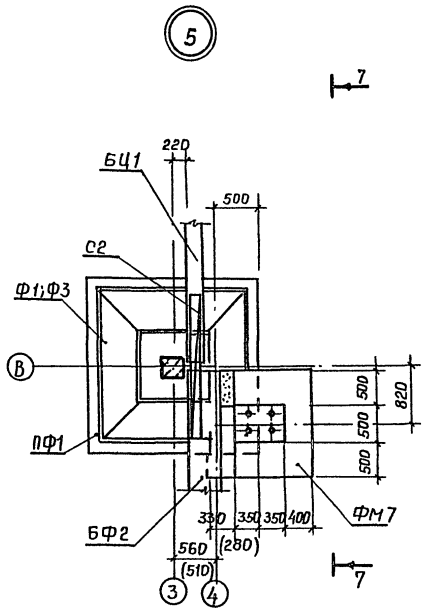


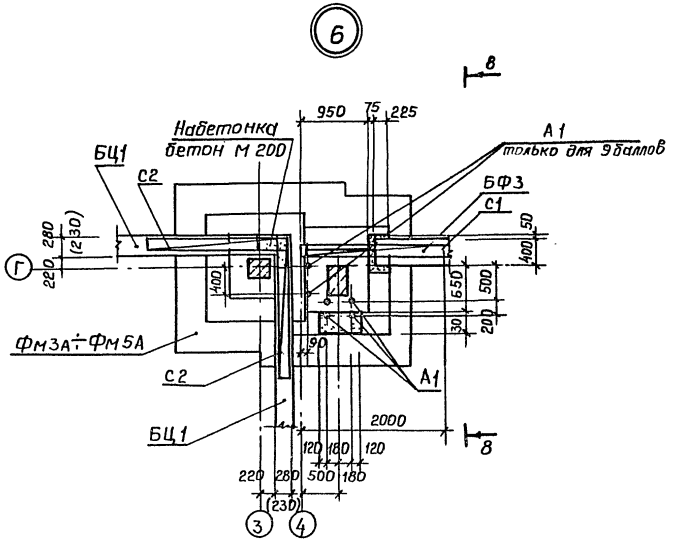


## 5-5

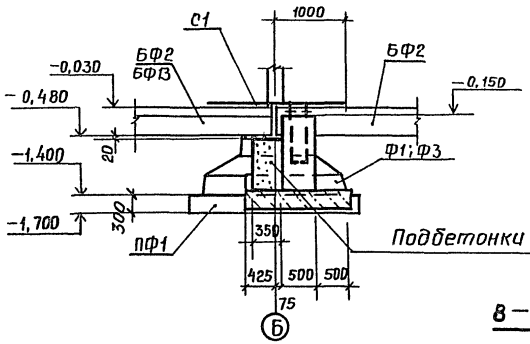


## 6-6

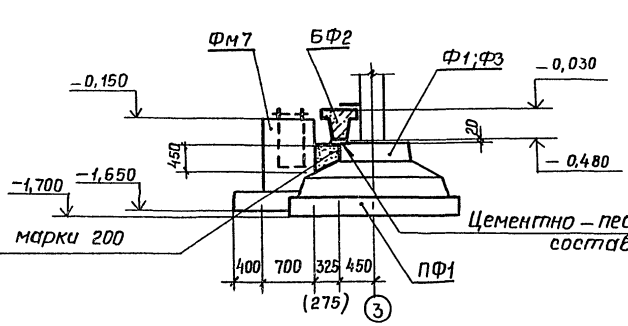


## 7-7

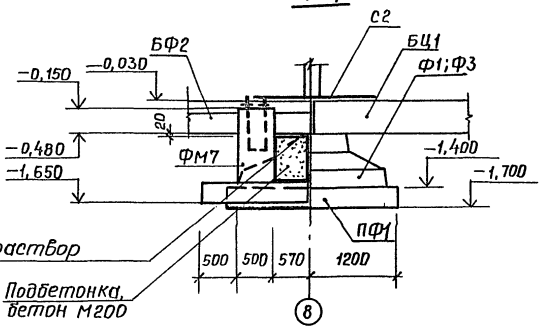


Цементно-песчаный раствор состава 1:2

Подбетонки бетон марки 200

Подбетонка, бетон М200

Примечания см. лист 11.

## 8-8

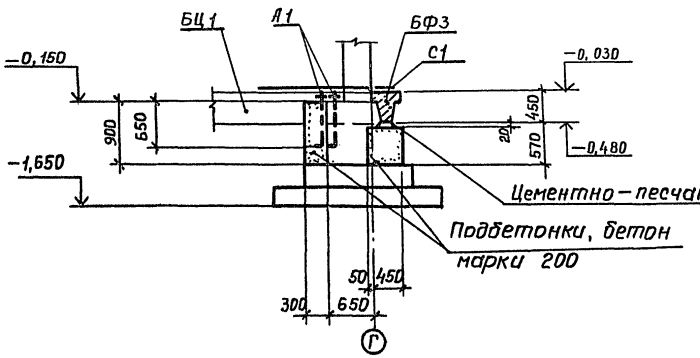


Цементно-песчаный раствор состава 1:2

Подбетонки, бетон марки 200

Привязан

Инв. №

| | | |
|---|---|---|
| Инженер | Городченко | |
| Рук. гр. | Позднякова | |
| Гл. констр. | Нищета | |
| Нач. отд. | Кузнецов | |
| Гип | Сущих | |
| Н. контр. | Нищета | |

ТП 409-15-93 с. 86 - КЖ

Производственная база ремстройучастка с гаражом, профилакторием, столовой и АЗС для районов с сейсмичностью 7, 8, 9 баллов

Главный корпус со складом заполнителей

Стадия: РП | Лист: 10 | Листов:

Узлы 4 ÷ 6

Мин. быт. Каз. ССР
КАЗГИПРОНИКТИБЫТ
г. Алма-Ата

25665-03 14 Формат А2

Инв. № подл. | Подпись и дата | Взам. инв. №

Альбом III

Типовой проект 409-15-93 с. 86

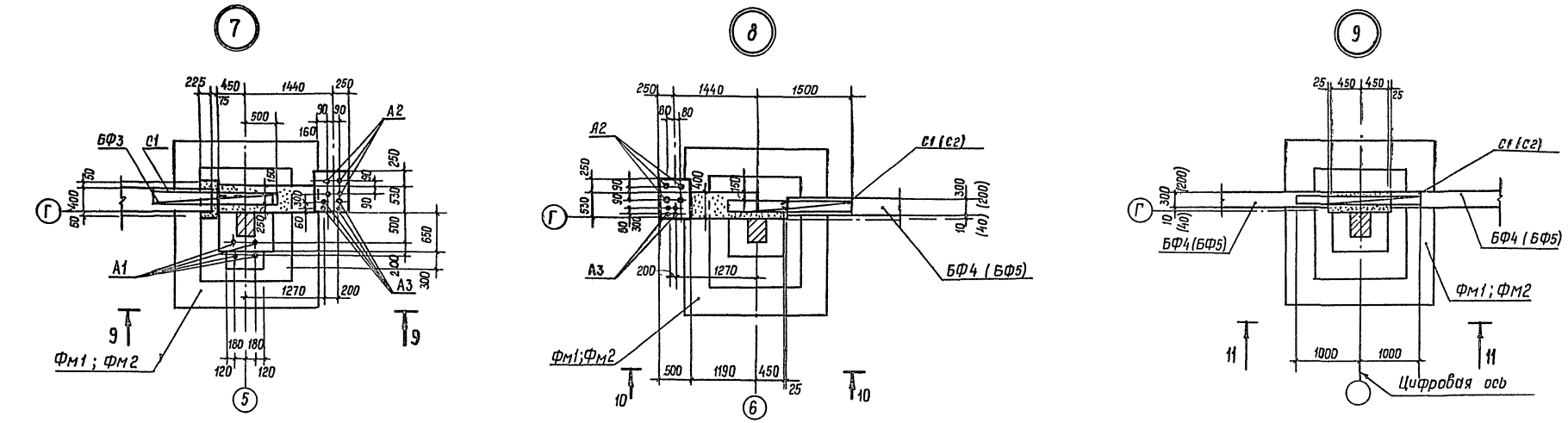


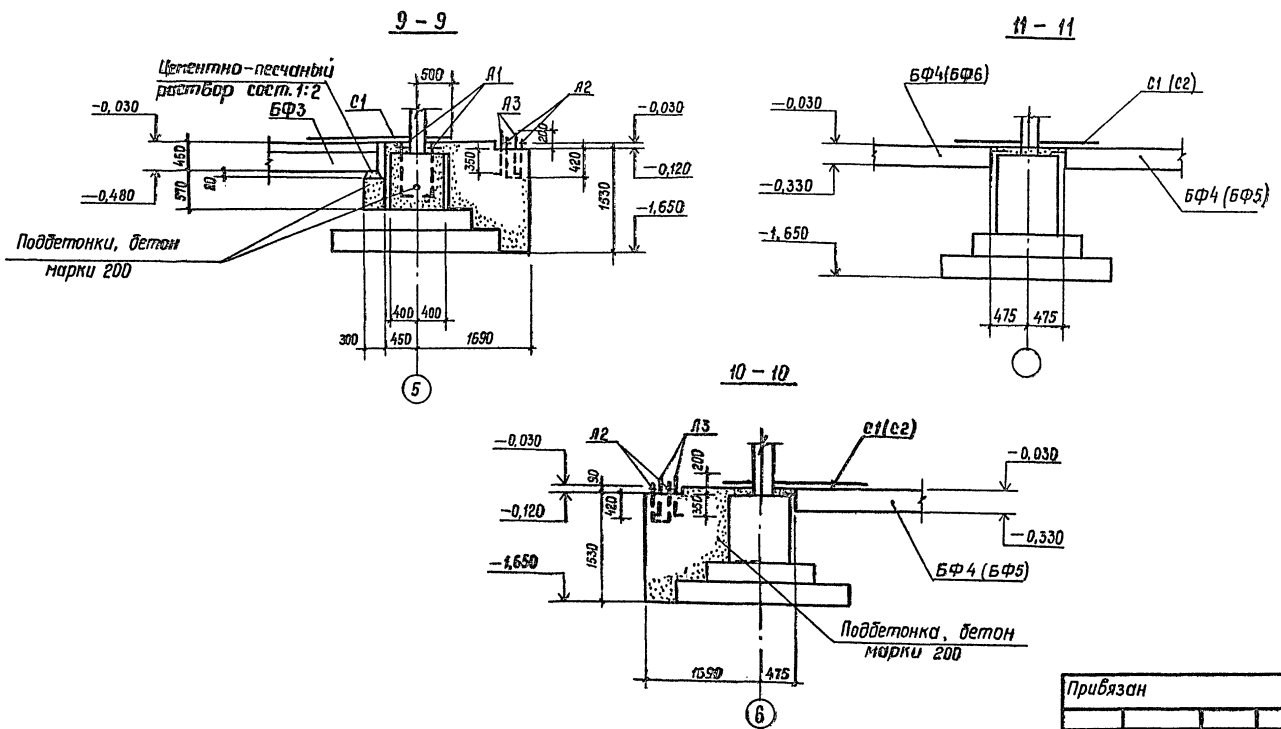


1. Марки элементов и размеры в скобках даны для температуры – 20°С
2. Выпуски арматуры балок обмазать горячим битумом.

| | | | | |
|---|---|---|---|---|
| Инженер | Горойченко | | ТП 409-15-93.с. 86 – КЖ | |
| Рук. гр. | Позднякова | | Производственная база ремстройучастка с годовой программой 200 тыс. руб. (для районов с сейсмичностью 7; 8; 9 баллов) | |
| Гл. констр. | Нищета | | Главный корпус со складом заполнителей | Стадия: РП; Лист: 11; Листов: |
| Нач. отд. | Кузнецов | | | |
| Гип | Сущих | | Узлы 7÷9 | Минбыт Каз. ССР КАЗГИПРОНИКТИБЫТ г. Алма-Ата |
| Н.контр. | Нищета | | | |

Привязан

Инв. №

Инв. № подл. | Подпись и дата | Взам. инв. №

25665-03 15

Формат А2

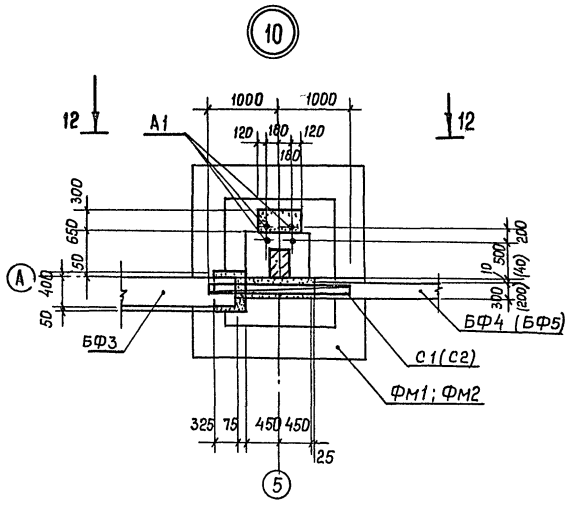


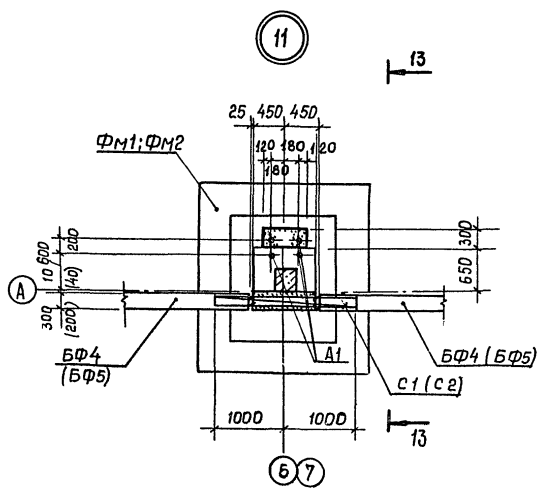


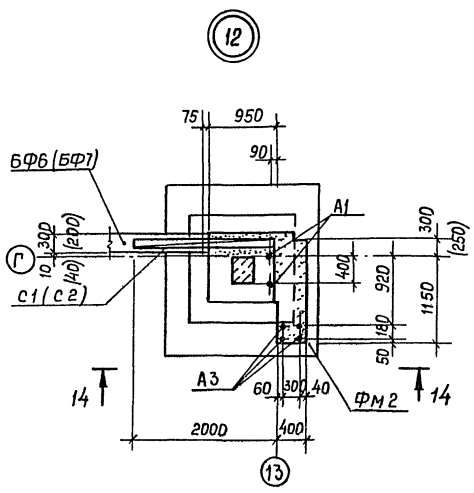


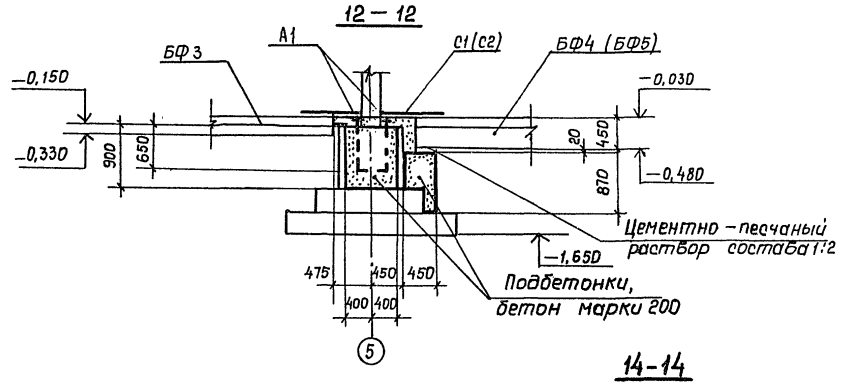


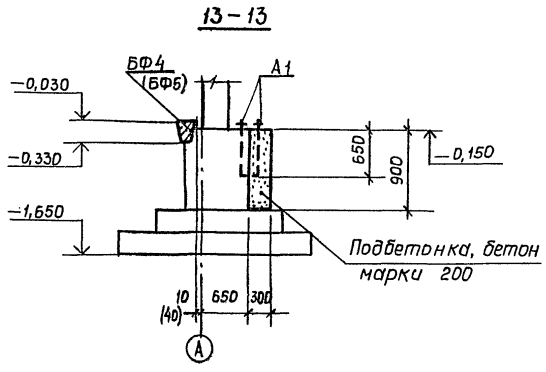


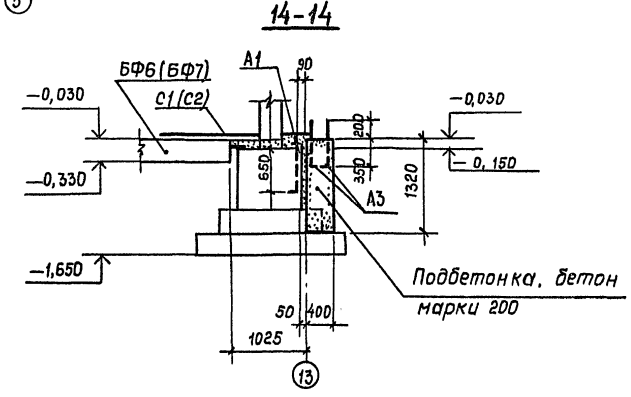


Примечания см. лист 11.

| | | | | | |
|---|---|---|---|---|---|
| | | | | ТП 409-15-93с.86 –КЖ | |
| Инженер | Горобченко | | | Производственная база ремстройучастка с годовой программой 200 тыс. руб. (для районов с сейсмичностью 7, 8, 9 баллов) | |
| Рук. гр. | Позднякова | | | | |
| Гл. констр. | Нищета | | | | |
| Нач. отд. | Кузнецов | | | Главный корпус со складом заполнителей | Стадия: РП; Лист: 12; Листов: |
| Гип | Аущих | | | Узлы 10 ÷ 12 | Мин быт. каз. ССР КАЗГИПРОНИКТИБЫТ г. Алма-Ата |
| Н. контр. | Нищета | | | | |

Привязан

Инв. №

Инв. № подл. | Подпись и дата | Взам. инв. №

25665-03 16

Формат А2

Типовой проект 409-15-93с. 86 Альбом III

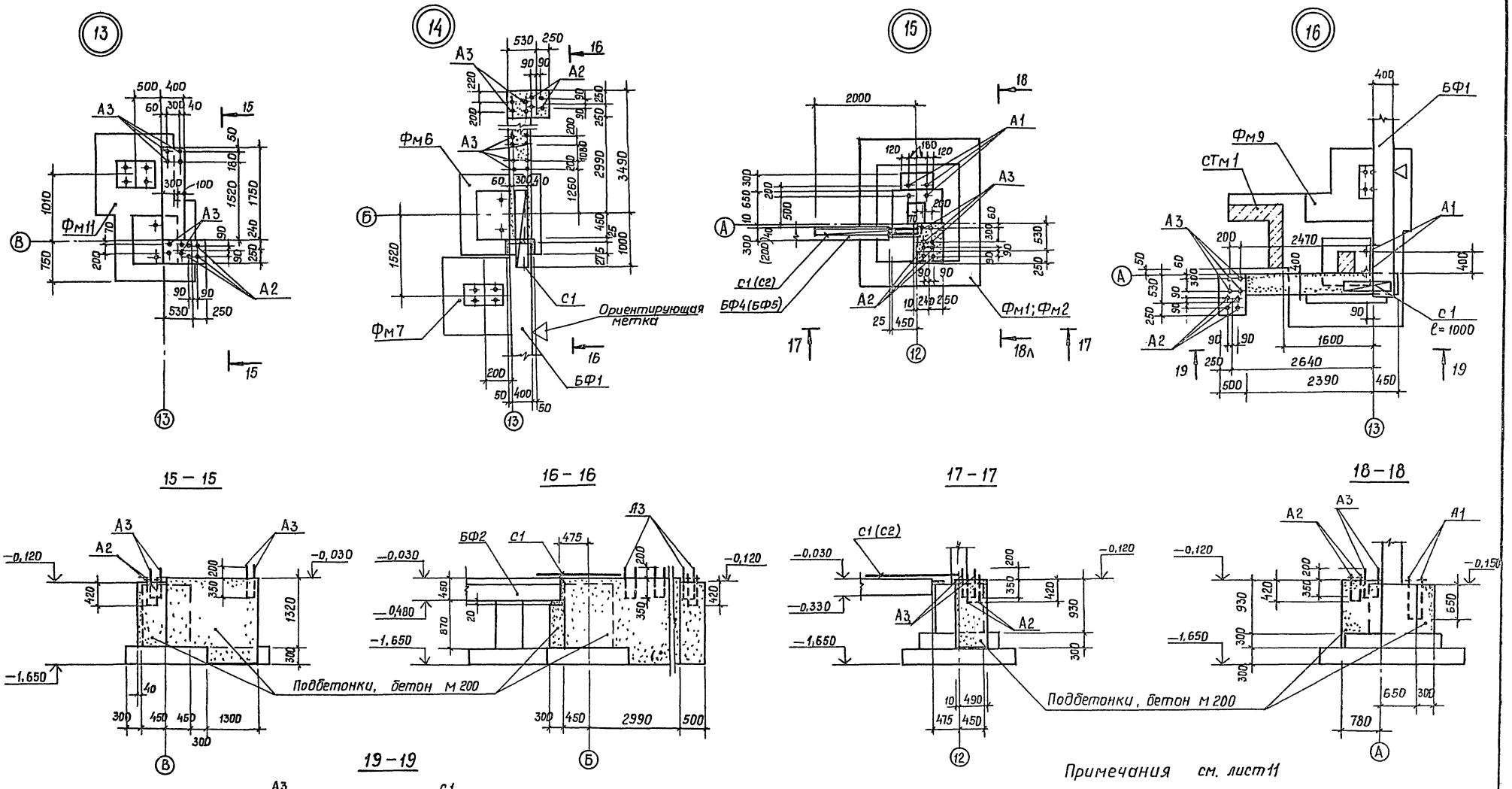


Примечания см. лист 11

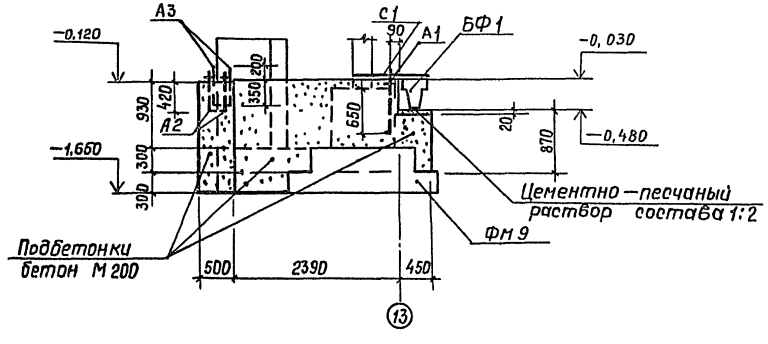


| | | | | |
|---|---|---|---|---|
| Инженер | Горобченко | | | ТП 409-15-93с.86 – КЖ |
| Рук. гр. | Позднякова | | | Производственная база ремстройучастка с годовой программой 200 тыс. руб. (для районов с сейсмичностью 7, 8, 9 баллов) |
| Гл. констр. | Нищета | | | Главный корпус со складом заполнителей |
| Нач. отд. | Кузнецов | | | Стадия: Р п; Лист: 13; Листов: |
| Гип | Сущих | | | Узлы 13÷16 |
| Н. контр. | Нищета | | | Минбыт. Каз. ССР КАЗГИПРОНИКТИБЫТ г. Алма-Ата |

Привязан

Инв. №

Инв. № подл. | Подпись и дата | Взам. инв. №

25665-03 17

Формат А2

Типовой проект 409-15-93с.86 Альбом III

## Фм1; Фм2

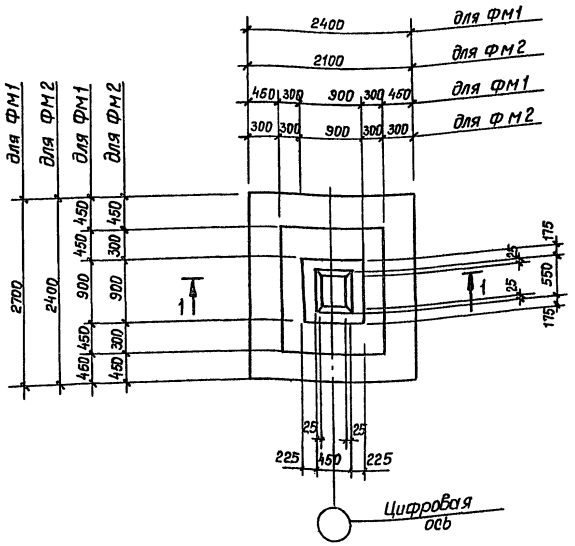


## 2-2

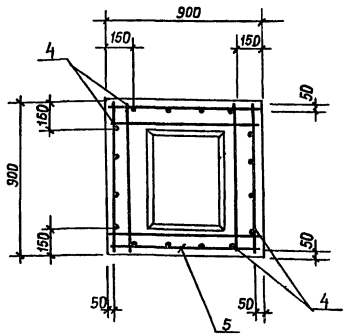


## Спецификация ФМ1 и ФМ2

| Формат | Зона | Поз. | Обозначение | Наименование | Кол. на фундам. ФМ1 | ФМ2 | | Примеч. |
|---|---|---|---|---|---|---|---|---|
| | | | | Сборочные единицы | | | | |
| | | | | Сетки арматурные | | | | |
| | | 1 | ГОСТ 23279-85 | 1с $\frac{12АII-200}{8АI-600}$ 1450×2650 $\frac{125}{25}$ | 1 | | | |
| | | 2 | То же | 1с $\frac{12АII-200}{8АI-600}$ 850×2650 $\frac{125}{25}$ | 1 | | | |
| | | 3 | " | 1с $\frac{12АII-200}{8АI-600(400)}$ 850×2350 $\frac{75}{25}$ | 3 | | | |
| | | 4 | 1.412-1/77 вып.3 | СН 14АIII-6×15 | 4 | 4 | | |
| | | 5 | То же | СА — 10АII | 5 | 5 | | |
| | | 6 | ГОСТ 23279-85 | 4с $\frac{10АII-200}{6АI-400(300)}$ 850×2450 $\frac{75}{25}$ | | 1 | | |
| | | 7 | То же | 4с $\frac{10АII-200}{6АI-400(200)}$ 1050×2350 $\frac{75}{25}$ | | 1 | | |
| | | 8 | " | 4с $\frac{10АII-200}{6АI-400(200)}$ 850×2050 $\frac{125}{25}$ | | 1 | | |
| | | 9 | " | 4с $\frac{10АII-200}{6АI-400(200)}$ 1450×2050 $\frac{125}{25}$ | | 1 | | |
| | | | | Материалы | | | | |
| | | | | Бетон марки 200 | 3,33 | 2,76 | | м³ |

## Схемы раскладки сеток подошвы Фм1; Фм2;

### Фм1

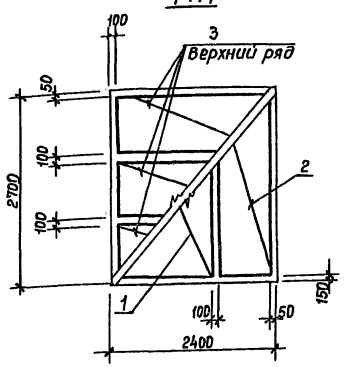


### Фм2

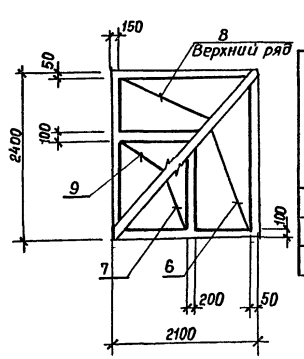


## Ведомость расхода стали на один элемент, кг

| Марка элемента | Изделия арматурные. Арматура класса А-III ГОСТ 5781-82 ⌀14 | | А-II ГОСТ 5781-82 ⌀12 | ⌀10 | | Итого | А-I ГОСТ 5781-82 ⌀8 | ⌀6 | | Итого | Общий расход |
|---|---|---|---|---|---|---|---|---|---|---|---|
| ФМ1 | 28,0 | | 61,9 | 21,0 | | 82,9 | 13,8 | | | 13,8 | 124,7 |
| ФМ2 | 28,0 | | | 53,4 | | 53,4 | 3,2 | 4,6 | | 7,8 | 89,2 |

## 1-1

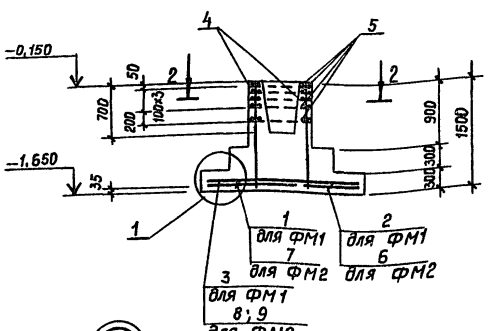


1. До бетонирования фундаментов заложить анкерные болты А1 по узлам 7; 10; 11; 12; 15 листы 11; 12; 13
2. Расчетные схемы ФМ1 и ФМ2 см. лист 22

## А-А

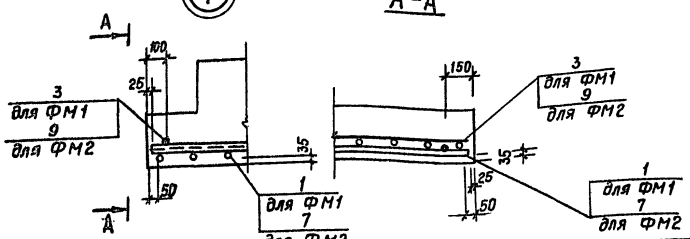


| | | | |
|---|---|---|---|
| Инженер | Горобченко | | |
| Рук. гр. | Позднякова | | |
| Гл. конст. | Нищета | | |
| Нач. отд. | Кузнецов | | |
| Гип | Сущих | | |
| Н. контр. | Нищета | | |

Привязан

Инв. №

ТП 409-15-93с.86 -КЖ

Производственная база ремстройучастка с годовой программой 200 тыс. руб. (для районов с сейсмичностью 7, 8, 9 баллов)

Главный корпус со складом заполнителей

| Стадия | Лист | Листов |
|---|---|---|
| РП | 14 | |

Фундаменты монолитные ФМ1; ФМ2

Минбыт Каз. ССР КАЗГИПРОНИКТИБЫТ г. Алма-Ата

25665-03 18

Формат А2

Инв. № подл. | Подпись и дата | Взам. инв. №

Типовой проект 409-15-93 с. 86 Альбом III

## ФМ3

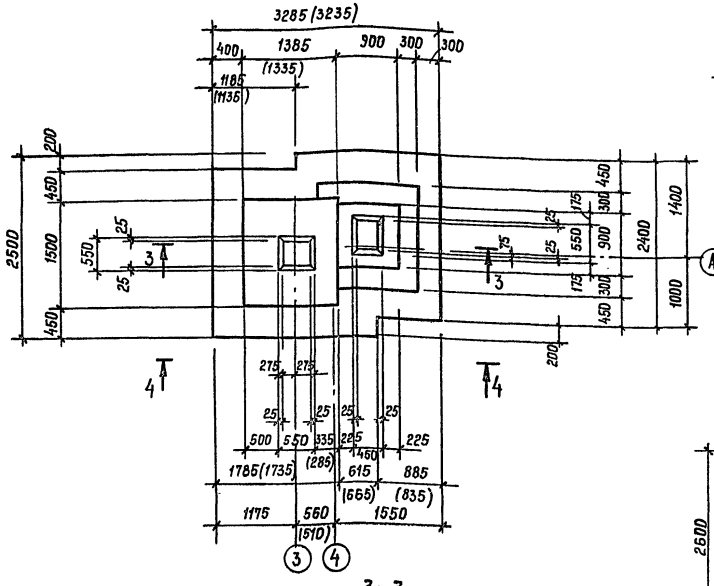


## 4-4

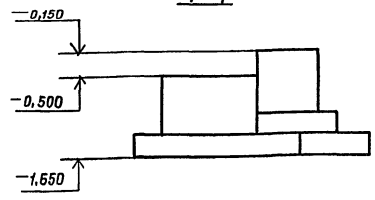


## Схема раскладки нижних сеток подошвы ФМ3

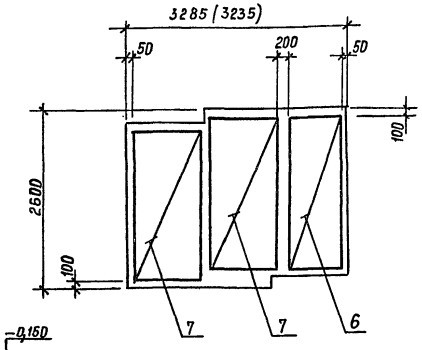


## 3-3

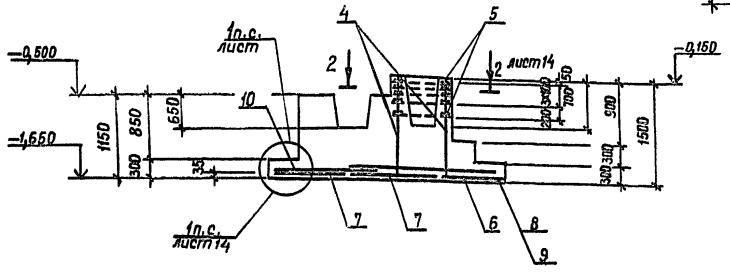


## Схема раскладки верхних сеток подошвы ФМ3

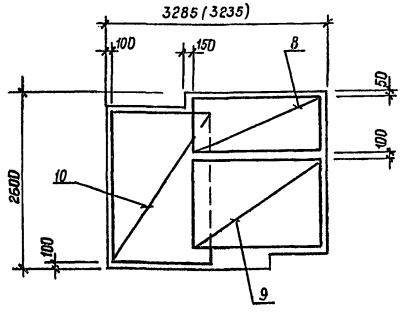


## Спецификация ФМ3; ФМ3А

| Формат | Зона | Поз. | Обозначение | Наименование | Количество на элем. ФМ3 | Количество на элем. ФМ3А | Примеч. |
|---|---|---|---|---|---|---|---|
| | | | | | | | |
| | | | | Сборочные единицы | | | |
| | | | | Сетки арматурные | | | |
| | | 4 | 1.412-1/77 вып.3 | СН 14 АIII-6×15 | 4 | 4 | |
| | | 5 | То же | СА-10 АII | 5 | 5 | |
| | | 6 | ГОСТ 23279-85 | 4С $\frac{10\,АII-200}{6\,АI-400(200)}$ 850×2450 $\frac{75}{25}$ | 1 | 1 | |
| | | 7 | То же | 4С $\frac{10\,АII-200}{6\,АI-400(200)}$ 1050×2350 $\frac{75}{25}$ | 2 | 2 | |
| | | 8 | " | 4С $\frac{10\,АII-200}{6\,АI-400(200)}$ 850×2050 $\frac{125}{25}$ | 1 | 1 | |
| | | 9 | " | 4С $\frac{10\,АII-200}{6\,АI-400(200)}$ 1450×2050 $\frac{125}{25}$ | 1 | 1 | |
| | | 10 | " | 4С $\frac{10\,АII-200}{6\,АI-400}$ 2250×1450 $\frac{125}{25}$ | 1 | 1 | |
| | | | | Материалы | | | |
| | | | | Бетон марки 200 | 5,1 | 5,1 | м³ |

1. Размеры в скобках даны для $t^{н} = -20°C$
2. Расчетную схему см. лист 22
3. До бетонирования фундамента заложить анкерные болты по узлу 3 лист 9
4. Фундамент ФМ3А смотри лист 16.

## Ведомость расхода стали на один элемент, кг

| Марка элемента | Изделия арматурные | | | | | | | Всего |
|---|---|---|---|---|---|---|---|---|
| | Арматура класса | | | | | | | |
| | A-III | A-I | | | | A-II | | |
| | ГОСТ 5781-82 | ГОСТ 5781-82 | | | | ГОСТ 5781-82 | | |
| | Ø14 | Ø8 | Ø6 | | Итого | Ø10 | | |
| ФМ3 | 28,0 | 3,2 | 7,5 | | 10,7 | 72,8 | | 111,5 |
| ФМ3А | 28,0 | 3,2 | 7,5 | | 10,7 | 72,8 | | 111,5 |

Привязан

Инв. №

Взам. инв. №

Подпись и дата

Инв. № подл.

| | | |
|---|---|---|
| Инженер | Гордиченко | |
| Рук. гр. | Позднякова | |
| Гл. констр. | Ищета | |
| Нач. отд. | Кузнецов | |
| Гип | Сущих | |
| Н. контр. | Ищета | |

ТП 409-15-93с.86-КЖ

Производственная база ремстройучастка с годовой программой 200 тыс. руб. (для районов с сейсмичностью 7, 8, 9 баллов)

Главный корпус со складом заполнителей

Фундамент монолитный ФМ3

| Стадия | Лист | Листов |
|---|---|---|
| РП | 15 | |

Минбыт Каз. ССР КАЗГИПРОНИКТИБЫТ г. Алма-Ата

25665-03 19

Формат А2

## Фм 3А

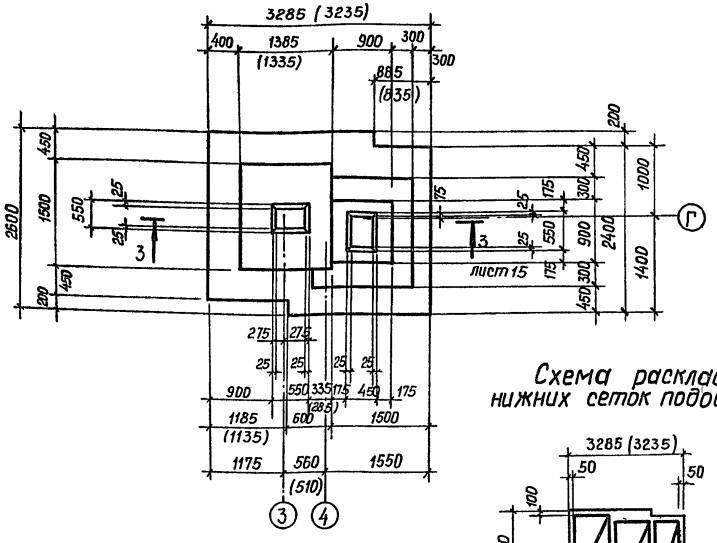


## Фм 4А

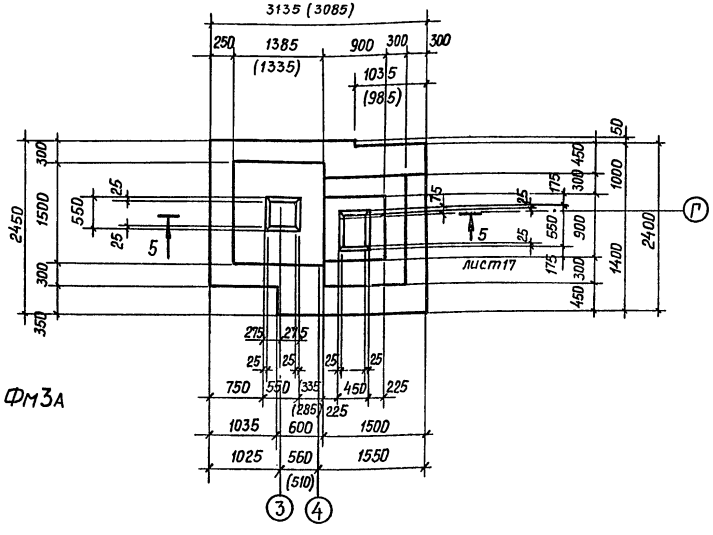


## Схема раскладки нижних сеток подошвы Фм4А

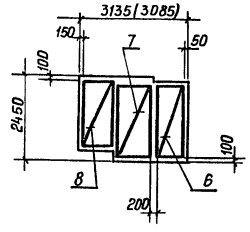


## Схема раскладки верхних сеток подошвы Фм4А

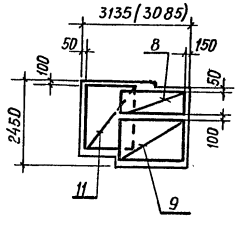


## Схема раскладки нижних сеток подошвы Фм3А

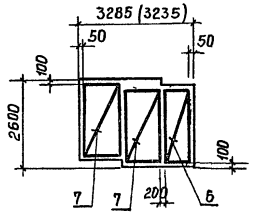


## Схема раскладки верхних сеток подошвы Фм3А

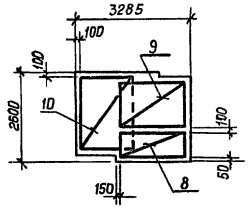


## Фм 5А

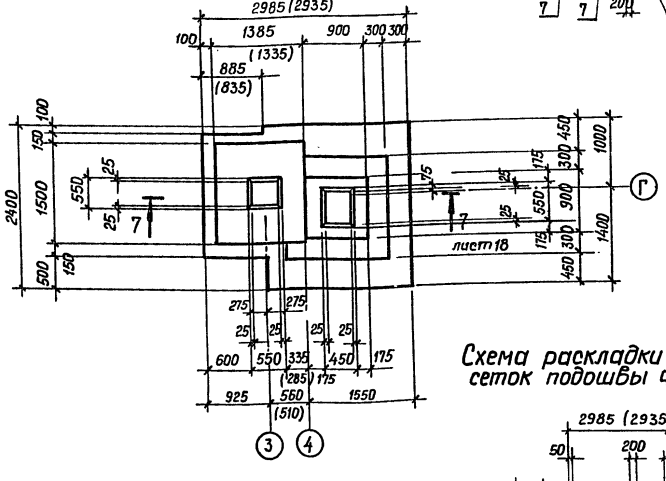


## Схема раскладки нижних сеток подошвы Фм 5А

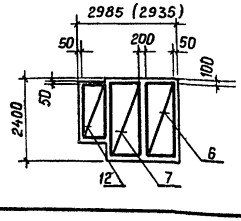


## Схема раскладки верхних сеток подошвы Фм5А

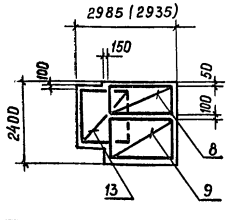


1. Спецификации и ведомости расхода стали фундаментов монолитных Фм3А ÷ Фм5А см. листы – 15; 17; 18
2. До бетонирования фундаментов заложить анкерные болты по узлу 6 лист 10
3. Размеры в скобках даны для температуры –20°С.

| | | | |
|---|---|---|---|
| Инженер | Городченко | | |
| Рук. гр. | Позднякова | | |
| Гл.констр. | Нищета | | |
| Нач. отд. | Кузнецов | | |
| Гип | Сущих | | |
| Н.контр. | Нищета | | |

Привязан

Инв.№

ТП 409-15-93с.86 – КЖ

Производственная база ремстройучастка с гаражом грузовых автомобилей, сборных ремонтно-механической мастерской и складом для рабочих с административно-бытовыми помещениями г. Б. Зайсан

Главный корпус со складом заполнителей

Фундаменты монолитные Фм 3А ÷ Фм5А

| Стадия | Лист | Листов |
|---|---|---|
| РП | 16 | |

Мин. быт. Каз. ССР
КАЗГИПРОНИКТИБЫТ
г. Алма – Ата

25665-03 20

Формат А2

Инв.№ подл. | Подпись и дата | Взам. инв.№

Типовой проект 409-15-93 с. 86 Альбом III

Инв. № подл. | Подпись и дата | Взам. инв. №

## Фм4

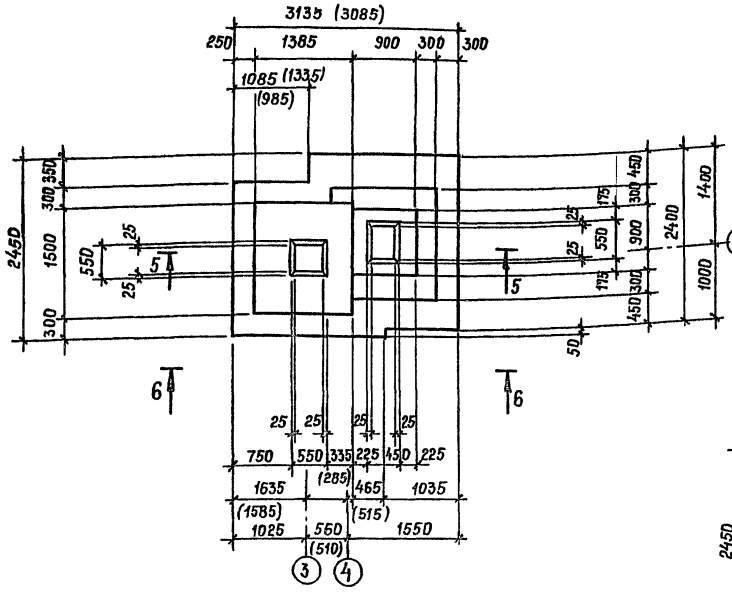


## 6-6

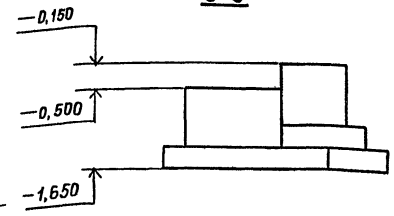


## Схема раскладки нижних сеток подошвы Фм4

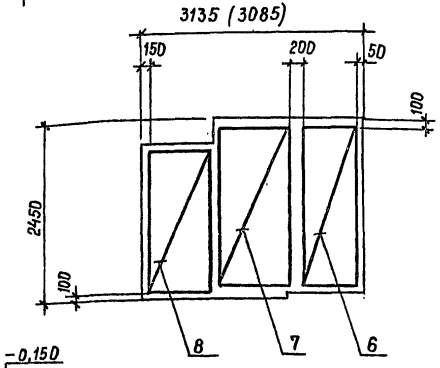


## 5-5

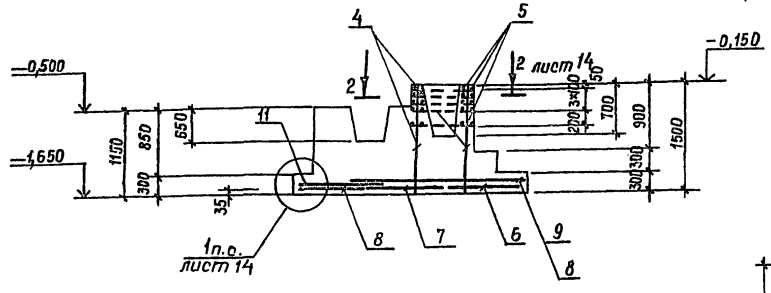


## Схема раскладки верхних сеток подошвы Фм4

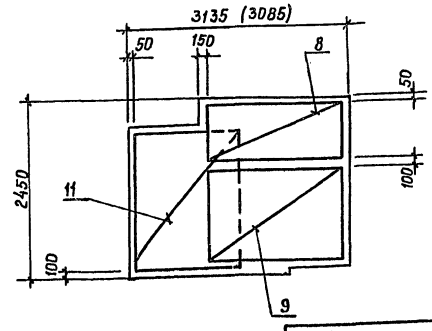


## Спецификация Фм4; Фм4А

| Формат | Зона | Поз. | Обозначение | Наименование | Кол. на фундам. Фм4 | Кол. на фундам. Фм4А | Примеч. |
|---|---|---|---|---|---|---|---|
| | | | | | | | |
| | | | | Сборочные единицы | | | |
| | | | | Сетки арматурные | | | |
| | | 4 | 1.412-1/77 Вып.3 | СН 14 А III - 6×15 | 4 | 4 | |
| | | 5 | То же | СА-10 А II | 5 | 5 | |
| | | 6 | ГОСТ 23279-85 | 4С $\frac{10\,А\,II-200}{6\,А\,I-400(300)}$ 850×2450 $\frac{75}{25}$ | 1 | 1 | |
| | | 7 | То же | 4С $\frac{10\,А\,II-200}{6\,А\,I-400(200)}$ 1050×2350 $\frac{75}{25}$ | 1 | 1 | |
| | | 8 | " | 4С $\frac{10\,А\,II-200}{6\,А\,I-400(200)}$ 850×2050 $\frac{125}{25}$ | 2 | 2 | |
| | | 9 | " | 4С $\frac{10\,А\,II-200}{6\,А\,I-400(200)}$ 1450×2050 $\frac{125}{25}$ | 1 | 1 | |
| | | 11 | " | 4С $\frac{10\,А\,II-200}{6\,А\,I-400}$ 2050×1450 $\frac{125}{25}$ | 1 | 1 | |
| | | | | Материалы | | | |
| | | | | Бетон марки 200 | 4,9 | 4,9 | $м^3$ |

1. Размеры в скобках даны для $t^н = -20°С$.
2. Расчетную схему см. лист 22
3. План фундамента Фм4 я см. лист 4
4. До бетонирования фундамента заложить анкерные болты по узлу 3 лист 9

## Ведомость расхода стали на один элемент, кг

| Марка элемента | Изделия арматурные | | | | | | | | |
|---|---|---|---|---|---|---|---|---|---|
| | Арматура класса | | | | | | | | Всего |
| | A-III | | A-I | | | A-II | | | |
| | ГОСТ 5781-82 | | ГОСТ 5781-82 | | | ГОСТ 5781-82 | | | |
| | ф14 | | ф8 | ф6 | Итого | ф10 | | | |
| Фм4 | 28,0 | | 3,2 | 6,7 | 9,9 | 69,6 | | | 107,5 |
| Фм4А | 28,0 | | 3,2 | 6,7 | 9,9 | 69,6 | | | 107,5 |

| | | |
|---|---|---|
| Инженер | Городченко | |
| Рук. гр. | Поздняков | |
| Гл. конст. | Нищета | |
| Нач. отд. | Кузнецов | |
| Гип | Сущих | |
| Н. контр. | Нищета | |

ТП 409-15-93 с. 86 - К Ж

Производственная база ремстройучастка с гаражом программой 200 тыс. руб. для районов с сейсмичностью 7; 8; 9 баллов

Главный корпус со складом заполнителей

Фундаменты монолитные Фм4; Фм4А

| Стадия | Лист | Листов |
|---|---|---|
| Р П | 17 | |

Мин быт Каз. ССР КАЗГИПРОНИКТИБЫТ г. Алма-Ата

Привязан

Инв. №

25665-03 21.

Формат А2

Типовой проект 409-15-93 с. 86 Альбом III

Инв. № подл. | Подпись и дата | Взам. инв. №

## ФМ5

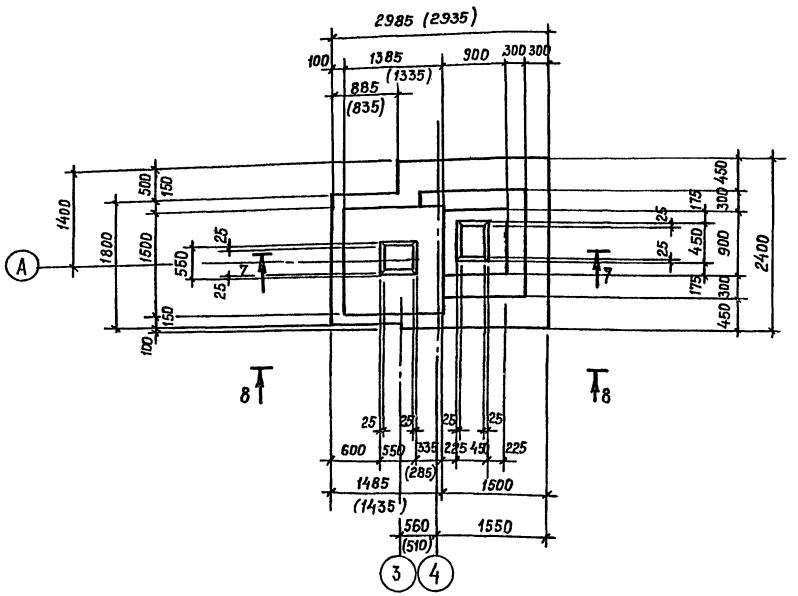


## 7-7

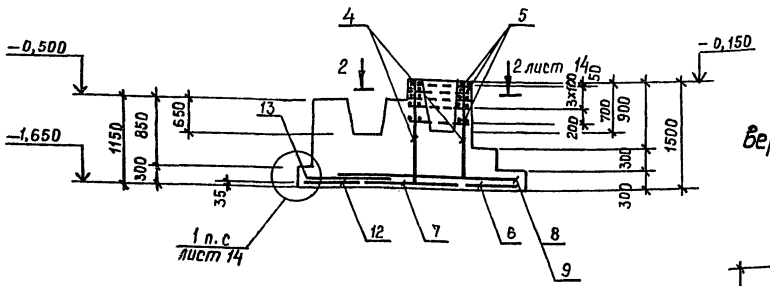


## 8-8

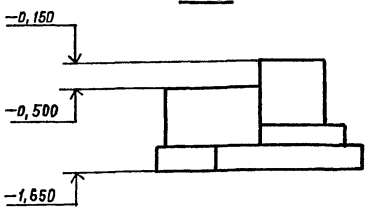


## Схема раскладки нижних сеток подошвы ФМ5

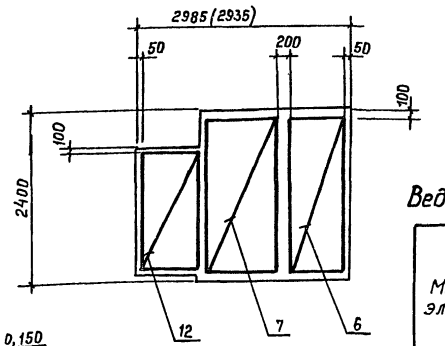


## Схема раскладки верхних сеток подошвы ФМ5

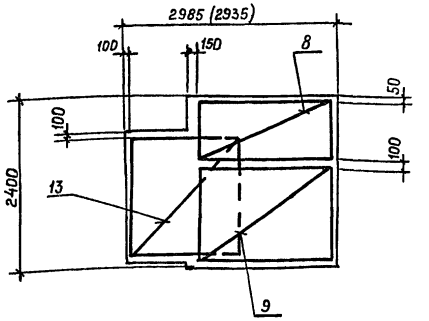


## Спецификация ФМ5; ФМ5А

| Форм. | Зона | Поз. | Обозначение | Наименование | Кол-во на фундамент ФМ5 | Кол-во на фундамент ФМ5А | Примеч. |
|---|---|---|---|---|---|---|---|
| | | | | **Сборочные единицы** | | | |
| | | | | Сетки арматурные | | | |
| | | 4 | 1.412-1/77 вып.3 | СН 14 А III − 6×15 | 4 | 4 | |
| | | 5 | То же | СА − 10 А II | 5 | 5 | |
| | | 6 | ГОСТ 23279-85 | 4С $\frac{10\,AII-200}{6\,AI-400(300)}$ 850×2450 $\frac{75}{25}$ | 1 | 1 | |
| | | 7 | То же | 4С $\frac{10\,AII-200}{6\,AI-400(300)}$ 1050×2360 $\frac{75}{25}$ | 1 | 1 | |
| | | 8 | " | 4С $\frac{10\,AII-200}{6\,AI-400(200)}$ 850×2050 $\frac{125}{25}$ | 1 | 1 | |
| | | 9 | " | 4С $\frac{10\,AII-200}{6\,AI-400(200)}$ 1450×2050 $\frac{125}{25}$ | 1 | 1 | |
| | | 12 | " | 4С $\frac{10\,AII-200}{6\,AI-400}$ 850×1750 $\frac{75}{25}$ | 1 | 1 | |
| | | 13 | " | 4С $\frac{10\,AII-200}{6\,AI-400}$ 1650×1450 $\frac{125}{25}$ | 1 | 1 | |
| | | | | **Материалы** | | | |
| | | | | Бетон марки 200 | 4,8 | 4,8 | м³ |

## Ведомость расхода стали на элемент, кг

| Марка элемента | Изделия арматурные | | | | | | | Всего |
|---|---|---|---|---|---|---|---|---|
| | Арматура класса | | | | | | | |
| | A III | | A I | | | A II | | |
| | ГОСТ 5781-82 | | ГОСТ 5781-82 | | | ГОСТ 5781-82 | | |
| | ф14 | Итого | ф6 | ф8 | Итого | ф10 | Итого | |
| ФМ5 | 28,0 | 28,0 | 3,2 | 6,6 | 9,8 | 66,8 | 66,8 | 104,6 |
| ФМ5А | 28,0 | 28,0 | 3,2 | 6,6 | 9,8 | 66,8 | 66,8 | 104,6 |

1. План фундамента ФМ5А см. лист 4
2. Размеры в скобках даны для $t^н = -20°C$
3. Расчетную схему см. лист 22
4. До бетонирования фундамента заложить анкерные болты по узлам 3; 6 листы 9; 10

| | | | |
|---|---|---|---|
| Инженер | Городченко | | ТП 409-15-93 с. 86 − КЖ |
| Рук. гр. | Позднякова | | Производственная база ремстройучастка с выдачей программы 200 тыс. руб. для районов с сейсмичностью 7,8,9 баллов) |
| Гл. констр. | Нищета | | |
| Нач. отд. | Кузнецов | | Главный корпус со складом заполнителей |
| Гип | Сущих | | Фундаменты монолитные ФМ5; ФМ5А |
| Н. контр. | Нищета | | |

| Стадия | Лист | Листов |
|---|---|---|
| Р п | 18 | |

Мин. Быт. Каз. ССР
КАЗГИПРОНИКТИБЫТ
г. Алма-Ата

Привязан

Инв. №

25685-03 22

Формат А2

Типовой проект 409-15-93с.86 Альбом III

Инв.№ подл. | Подпись и дата | Взам.инв.№

## ФМ6

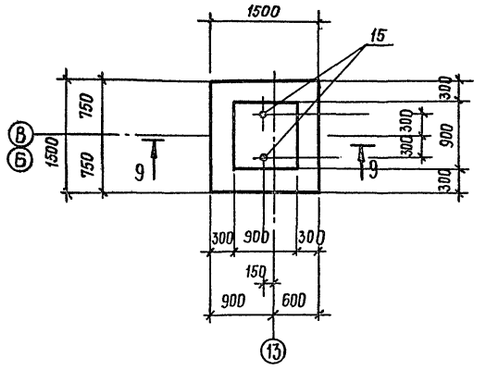


## ФМ7

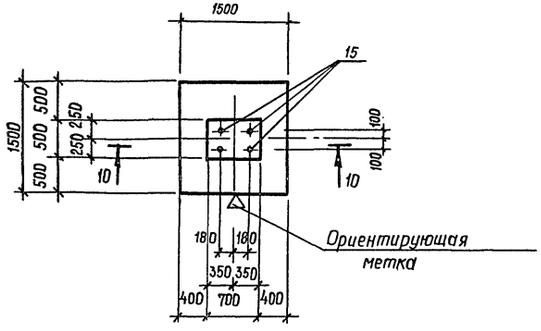


## Спецификация ФМ6 ÷ ФМ8; ФМ11

| Формат | Зона | Поз. | Обозначение | Наименование | Кол. на фундамент ФМ6 | ФМ7 | ФМ8 | ФМ11 | Примеч. |
|---|---|---|---|---|---|---|---|---|---|
| | | | | | | | | | |
| | | | | Сборочные единицы | | | | | |
| | | | | Сетки арматурные | | | | | |
| | | 14 | ГОСТ 23279-85 | $4С\frac{10Вп-200}{6АI-400}$ 1450×1450 $\frac{12Б}{25}$ | 2 | 2 | | 4 | |
| | | | | | | | | | |
| | | | | Анкерные болты | | | | | |
| | | 15 | 4.402-9 вып.5 | Болт М24×960 тип1 | 2 | 4 | 2 | 6 | |
| | | | | | | | | | |
| | | | | Материалы | | | | | |
| | | | | Бетон марки 200 | 1,65 | 1,2 | 1,44 | 2,68 | м³ |

## 9-9

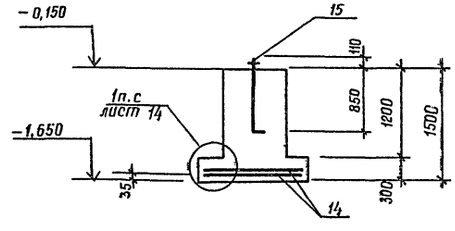


## 10-10

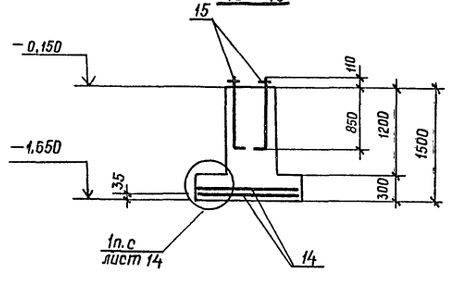


## ФМ8

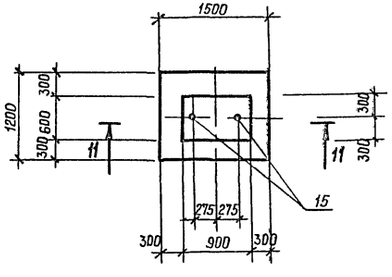


## Ведомость расхода стали на один элемент, кг

| Марка элемента | Изделия арматурные | | | | Всего | Изделия закладные | | Общий расход |
|---|---|---|---|---|---|---|---|---|
| | Армат. класса A-I | | Армат. класса A-II | | | Арм. класса A-I | | |
| | ГОСТ 5781-82 | | ГОСТ 5781-82 | | | ГОСТ 2590-71 | | |
| | Ø6 | | Ø10 | | | Ø24 | | |
| ФМ 6 | 1,9 | | 14,3 | | 16,2 | 7,5 | | 23,7 |
| ФМ 7 | 1,9 | | 14,3 | | 16,2 | 15,1 | | 31,3 |
| ФМ 8 | | | | | | 7,5 | | 7,5 |
| ФМ 11 | 3,8 | | 28,6 | | 32,4 | 22,6 | | 55,0 |

## ФМ11

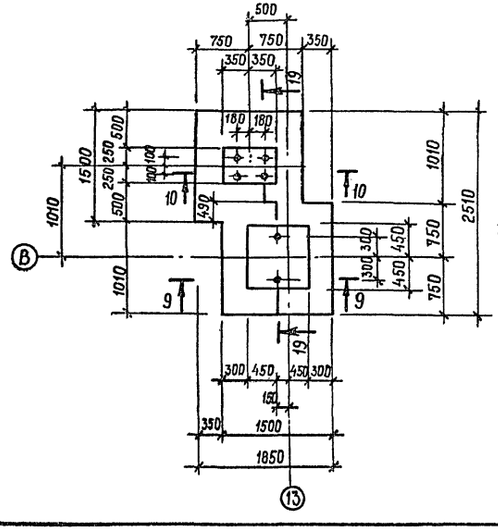


## 19-19

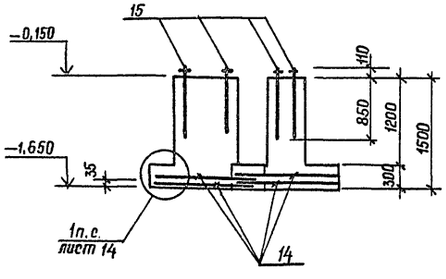


## 11-11

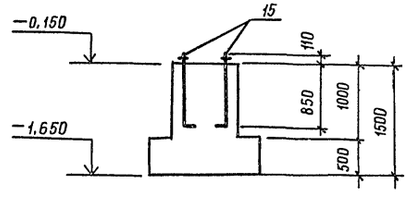


| | | | |
|---|---|---|---|
| Привязан | | | |
| Инв.№ | | | |

| | | | |
|---|---|---|---|
| Инженер | Горбаченко | | |
| Рук. гр. | Позднякова | | |
| Гл.констр. | Нищета | | |
| Нач. отд. | Кузнецов | | |
| Гип | Сущих | | |
| Н.контр. | Нищета | | |

ТП 409-15-93с.86 – КЖ

Производственная база ремстройучастка с годовой программой 200тыс.руб. Для районов с сейсмичностью 7, 8, 9 баллов)

Главный корпус со складом заполнителей

Стадия: Р П | Лист: 19 | Листов:

Фундаменты монолитные ФМ6 ÷ ФМ8; ФМ11

Мин. быт. Каз. ССР
КАЗГИПРОНИКТИБЫТ
г. Алма-Ата

## Фм9

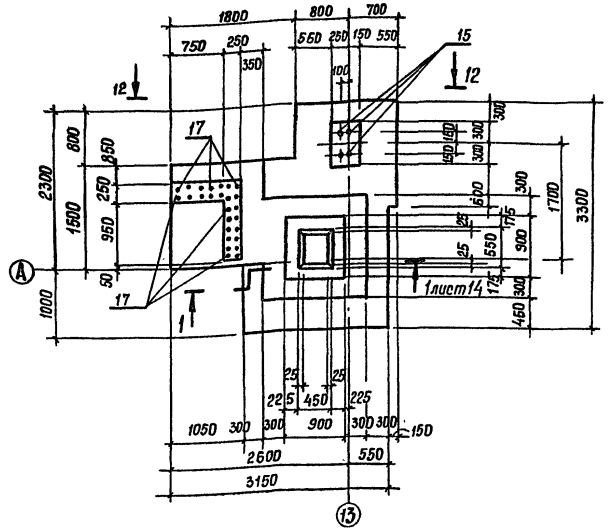


## 13–13

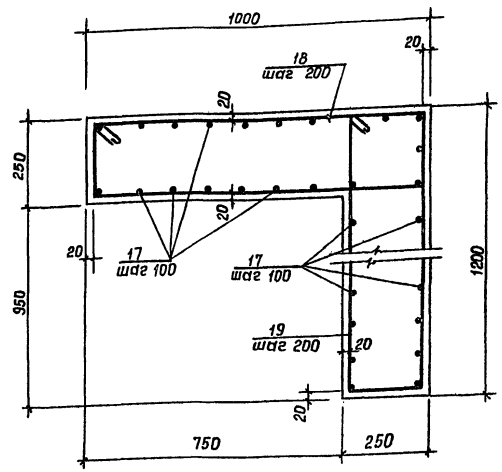


## 12–12

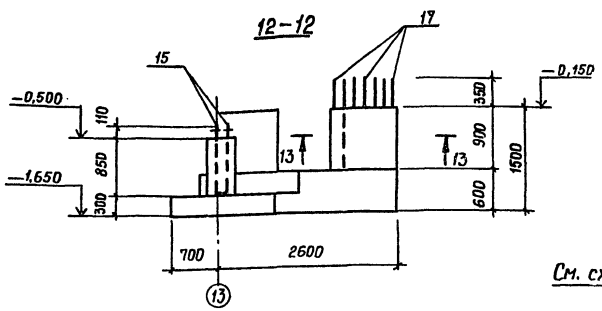


## Схема раскладки сеток подошвы Фм9

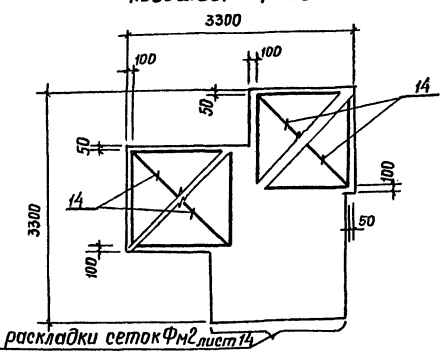


См. схему раскладки сеток Фм2 лист 14

## Спецификация Фм9

| Формат | Зона | Поз. | Обозначение | Наименование | Кол. | Примеч. |
|---|---|---|---|---|---|---|
| | | | | **Сборочные единицы** | | |
| | | | | Сетка арматурная | | |
| | | 4 | 1.412–1/77 Вып.3 | СН 14 АIII–6×15 | 4 | |
| | | 5 | то же | СА–10 АII | 5 | |
| | | 6 | ГОСТ 23279–85 | 4С $\frac{10\,AII-200}{6\,AI-400\,(300)}$ 850×2450 $\frac{75}{25}$ | 1 | |
| | | 7 | то же | 4С $\frac{10\,AII-200}{6\,AI-400\,(200)}$ 1050×2350 $\frac{75}{25}$ | 1 | |
| | | 8 | " | 4С $\frac{10\,AII-200}{6\,AI-400\,(200)}$ 850×2050 $\frac{125}{25}$ | 1 | |
| | | 9 | " | 4С $\frac{10\,AII-200}{6\,AI-400\,(200)}$ 1460×2050 $\frac{125}{25}$ | 1 | |
| | | 14 | " | 4С $\frac{10\,AII-200}{6\,AI-400}$ 1450×1450 $\frac{125}{25}$ | 4 | |
| | | | | **Детали** | | |
| | | | | Ф12 АII ГОСТ 5781–82 | | |
| | | 17 | | $\ell$ = 1800 | 38 | 1,6кг |
| | | | | Ф6 АI ГОСТ 5781–82 | | |
| | | 18* | | $\ell$ = 2420 | 7 | 0,56кг |
| | | 19* | | $\ell$ = 2820 | 7 | 0,64кг |
| | | | | **Анкерные болты** | | |
| | | 15 | 4.402–9 Вып.5 | Болт М24×960 тип1 | 4 | |
| | | | | **Материалы** | | |
| | | | | Бетон марки 200 | | 4,9м³ |

1. Расчетную схему Фм9 см. лист 22
2.* Поз. 18; 19 смотри ведомость деталей.

## Ведомость расхода стали на один элемент, кг

| Марка элемента | Изделия арматурные | | | | | | | | | | Изделия закладные | | Общий расход |
|---|---|---|---|---|---|---|---|---|---|---|---|---|---|
| | Арматура класса | | | | | | | | | Всего | Арм. класса | | |
| | A–III | A–II | | | Итого | A–I | | | Итого | | A–I | | |
| | ГОСТ 5781-82 | ГОСТ 5781–82 | | | | ГОСТ 5781–82 | | | | | ГОСТ 2590-71 | | |
| | Ф14 | Ф12 | Ф10 | | | Ф8 | Ф6 | | | | Ф24 | | |
| Фм9 | 28,0 | 60,7 | 82,0 | | 142,7 | 3,2 | 16,9 | | 20,1 | 190,8 | 15,1 | | 205,9 |

## Ведомость деталей

| поз. | Эскиз |
|---|---|
| 18 | 1000, 210, 1210 |
| 19 | 1200, 210, 1410 |
| 21 | 600, 260, 860 |
| 22 | 880 |

Привязан

Инв. №

| | | |
|---|---|---|
| Инженер | Городченко | |
| Рук. гр. | Позднякова | |
| Гл. констр. | Ницета | |
| Нач. отд. | Кузнецов | |
| Гип | Сущих | |
| Н. контр. | Ницета | |

ТП 409-15-93с.86–КЖ

Производственная база ремонтно-механического участка с гаражом пожарной охраны, столовой, пристройкой и навесом

Главный корпус со складом заполнителей

Фундамент монолитный Фм9

| Стадия | Лист | Листов |
|---|---|---|
| РП | 20 | |

Мин быт. Каз. ССР КАЗГИПРОНИКТИБЫТ г. Алма-Ата

25665-03 24

Формат А2

Инв.№ подл. | Подпись и дата | Взам.инв.№

Типовой проект 409-15-93 с. 86 Альбом III

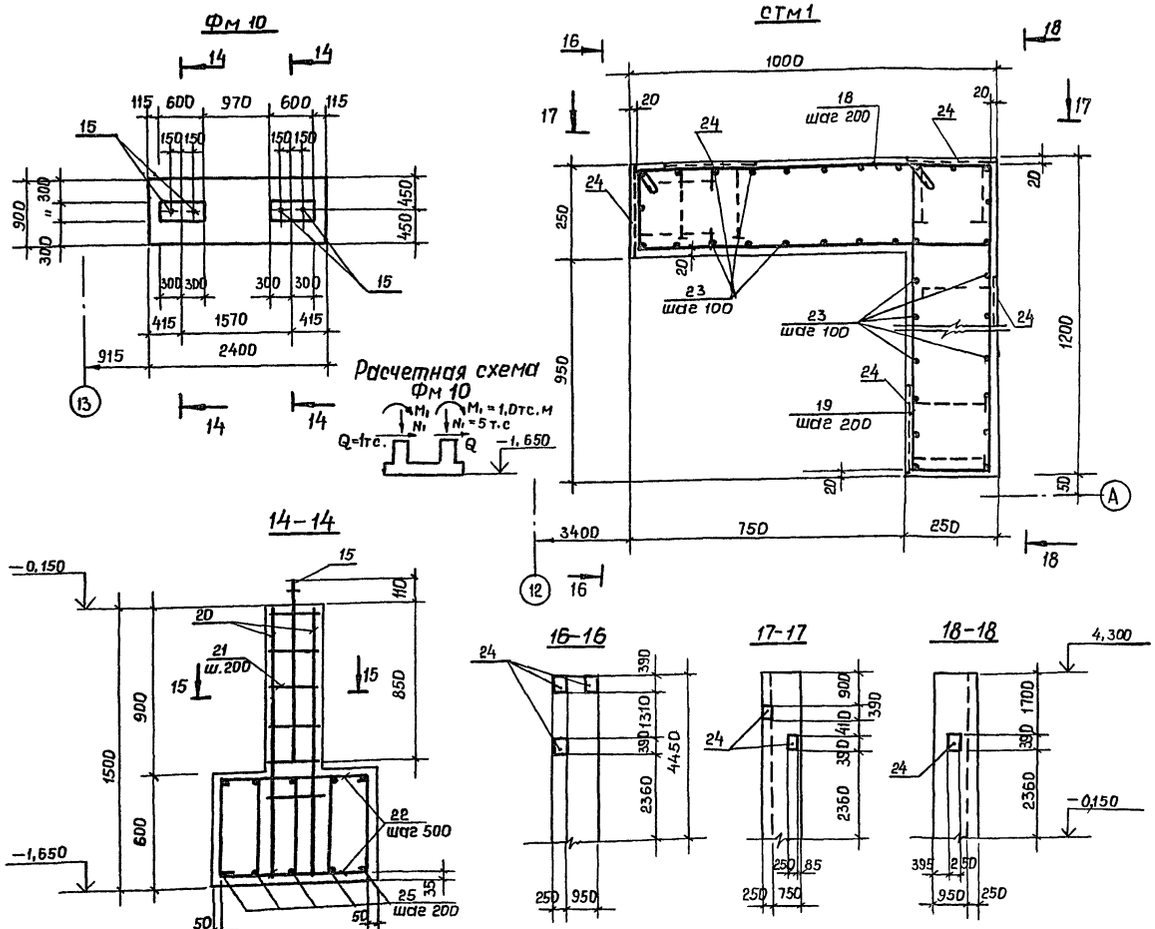


## Спецификация Фм 10 и СТм 1

| Форм. | Зона | Поз | Обозначение | Наименование | Кол. на эл-т Фм10 | Кол. на эл-т СТм1 | | Примеч. |
|---|---|---|---|---|---|---|---|---|
| | | | | Сборочные единицы | | | | |
| | | | | Детали | | | | |
| | | | | ф 6 А-I ГОСТ 5781-82 | | | | |
| | | 18* | | ℓ = 2420 | | 23 | | 0,56 кг |
| | | 19* | | ℓ = 2820 | | 23 | | 0,64 кг |
| | | 21* | | ℓ = 1720 | 12 | | | 0,4 кг |
| | | 22* | | ℓ = 880 | 12 | | | 0,2 кг |
| | | | | ф 16 А-II ГОСТ 5781-82 | 6 | | | |
| | | 20 | | ℓ = 1450 | 12 | | | 2,3 кг |
| | | | | ф 12 А-II ГОСТ 5781-82 | | | | |
| | | 23 | | ℓ = 4300 | | 38 | | 3,82 кг |
| | | | | Изделия закладные | | | | |
| | | 24 | 1,400-6/76 вып. 1 | М1-4-9 | | 6 | | |
| | | | | Каркас | | | | |
| | | 25 | КЖИ-КР1 | КР1 | 5 | | | |
| | | | | Анкерные болты | | | | |
| | | 15 | 4.402-9 вып.5 | Болт М 24×960 тип1 | 4 | | | |
| | | | | Материалы | | | | |
| | | | | Бетон марки 200 | 1,61 | 2,17 | | $м^3$ |

1. Рабочую арматуру СТм1 (поз.23) сварить с выпусками арматуры Фм9 в нахлестку, по СН 393-78-тб1-14-Δ8-250.
2.* Поз. 18; 19; 21; 22 см. ведомость деталей на листе 20

## Ведомость расхода стали на один элемент, кг

| Марка элемента | Изделия арматурные: Арматура класса А-II ГОСТ 5781-82 ф16 | ф12 | Итого | А-I ГОСТ 5781-82 ф6 | | Всего | Изделия закладные: Арм. класса А-III ГОСТ 5781-82 ф12 | | А-I ГОСТ 2590-71 ф24 | | Прокат марки Вст3 сп5 ГОСТ 103-76 -50×8 | | ГОСТ 82-70* -250×10 | | Всего | Общий расход |
|---|---|---|---|---|---|---|---|---|---|---|---|---|---|---|---|---|
| Фм 10 | 27,5 | 20,9 | 48,4 | 15,4 | | 64,0 | | | 15,1 | | | | | | 15,1 | 79,1 |
| СТм1 | | 145,0 | 145,0 | 27,7 | | 172,7 | 7,2 | | | | 6,0 | | 46,2 | | 59,4 | 232,1 |

Привязан

Инв. №

| | | |
|---|---|---|
| Инженер | Горобченко | |
| Рук. гр. | Позднякова | |
| Гл. конст. | Нищета | |
| Нач. отд. | Кузнецов | |
| Гип | Сущих | |
| Н. контр. | Нищета | |

ТП 409-15-93с.86 - КЖ

Производственная база реметрой участка с ездовой программой 200 тыс. руб. для районов с сейсмичностью 7, 8, 9 баллов

Главный корпус со складом заполнителей

Фундамент монолитный Фм 10; стенка СТм1

| Стадия | Лист | Листов |
|---|---|---|
| РП | 21 | |

Мин быт Каз. ССР КАЗГИПРОНИКТИБЫТ г. Алма-Ата

Инв. № подл. | Подпись и дата | Взам. инв. №

25665-03 25

Формат А2

Типовой проект 409-15-93с. 86 Альбом III

## Схема расчетных нагрузок на фундаменты (сейсмика 7÷9 баллов)

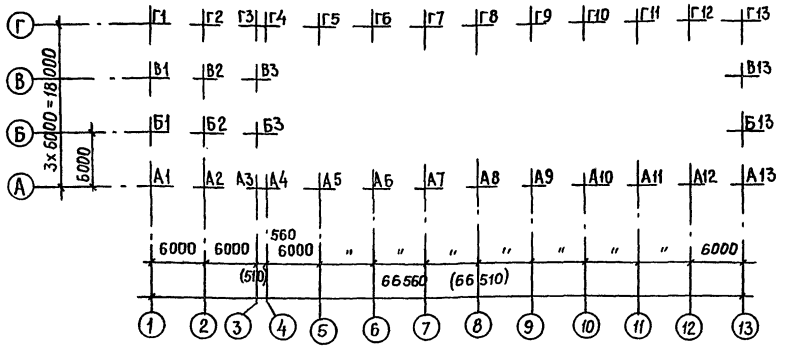


1. Расчетная ось X дана вдоль рам каркаса, ось Y поперек. В осях 1–3 рамы каркаса см. по буквенным осям, в осях 4–13 по цифровым осям.
2. Рабочие марки фундаментов см. на схемах элементов фундаментов, листы 4; 6; 7
3. Усилия в таблице нагрузок даны: N и Q – тс; M – тс, м.

## Таблица расчетных нагрузок на фундаменты

| Условные марки фундаментов | Усилия приходящиеся на фундаменты каркаса при основных и особых сочетаниях нагрузок | | | | | | | | | | | | | | | | | | | | Примечания |
|---|---|---|---|---|---|---|---|---|---|---|---|---|---|---|---|---|---|---|---|---|---|
| | Основные сочетания нагрузок | | | | | Особые сочетания нагрузок | | | | | | | | | | | | | | | |
| | | | | | | Сейсмичность 7 баллов | | | | | Сейсмичность 8 баллов | | | | | Сейсмичность 9 баллов | | | | | |
| | $M_x$ | $Q_y$ | N | $M_y$ | $Q_x$ | $M_x$ | $Q_y$ | N | $M_y$ | $Q_x$ | $M_x$ | $Q_y$ | N | $M_y$ | $Q_x$ | $M_x$ | $Q_y$ | N | $M_y$ | $Q_x$ | |
| А1; А3; Г1; Г3 | 1,95 | 1,38 | 24,04 | 0,47 | 0,25 | 4,85 | 2,51 | 22,47 | 4,02 | 1,72 | 8,7 | 4,24 | 24,1 | 8,2 | 3,57 | 16,58 | 7,72 | 27,35 | 16,54 | 7,26 | |
| Б1; Б3 | 3,67 | 2,57 | 41,6 | 0,58 | 0,27 | 3,42 | 3,67 | 36,93 | 4,60 | 2,25 | 11,9 | 5,9 | 39,78 | 9,3 | 4,48 | 22,14 | 10,53 | 43,93 | 18,61 | 8,94 | |
| А2 | 0,85 | 0,42 | 40,7 | 1,8 | 1,3 | 4,40 | 2,17 | 39,60 | 5,1 | 2,16 | 8,84 | 4,31 | 41,67 | 10,56 | 4,58 | 17,68 | 8,62 | 45,84 | 21,42 | 9,4 | |
| В1; В3 | 3,67 | 2,57 | 41,6 | 0,58 | 0,27 | 3,42 | 3,67 | 36,93 | 4,60 | 2,25 | 11,9 | 5,9 | 39,78 | 9,3 | 4,48 | 22,14 | 10,53 | 43,96 | 18,61 | 8,94 | |
| Б2 | 1,7 | 0,84 | 70,76 | 1,3 | 0,65 | 5,7 | 2,8 | 60,51 | 6,1 | 2,9 | 11,54 | 5,65 | 60,51 | 12,14 | 5,85 | 23,09 | 11,3 | 60,51 | 24,22 | 11,66 | |
| В2 | 1,7 | 0,84 | 70,76 | 1,3 | 0,65 | 5,7 | 2,8 | 60,51 | 6,1 | 2,9 | 11,54 | 5,65 | 60,51 | 12,14 | 5,85 | 23,09 | 11,3 | 60,51 | 24,22 | 11,66 | |
| Г2 | 0,85 | 0,42 | 40,7 | 1,8 | 1,3 | 4,40 | 2,17 | 39,6 | 5,1 | 2,16 | 8,84 | 4,31 | 41,67 | 10,56 | 4,58 | 17,68 | 8,62 | 45,84 | 21,42 | 9,4 | |
| А4; Г4; А13; Г13 | 6,0 | 1,8 | 35,0 | 0,1 | 0,1 | 4,0 | 1,0 | 35,0 | 3,9 | 1,0 | 5,2 | 1,5 | 35,0 | 7,0 | 1,2 | 7,5 | 2,1 | 20,0 | 7,0 | 1,5 | |
| А5÷А12; Г5÷Г12 (7, 8 баллов) | 11,8 | 3,7 | 65,15 | 0,1 | 0,1 | 6,1 | 2,0 | 42,3 | 7,8 | 1,0 | 10,2 | 2,7 | 42,3 | 13,5 | 2,1 | — | — | — | — | — | |
| Б13; В13 | — | — | 4,0 | — | 0,77 | — | — | 4,0 | — | 0,64 | — | — | 4,0 | — | 1,3 | — | — | 4,0 | — | 2,56 | |
| А5÷А12; Г5÷Г12 (9 баллов) | 59 | 1,7 | 30,0 | — | — | — | — | — | — | — | — | — | — | — | — | 13,5 | 3,6 | 26,3 | 13,4 | 2,3 | |
| | | | | | | | | | | | | | | | | | | | | | |

Инв. № подл. | Подпись и дата | Взам. инв. №

Привязан

Инв. №

| | | |
|---|---|---|
| Инженер | Горобченко | |
| Рук. гр. | Позднякова | |
| Гл. констр. | Нищета | |
| Нач. отд. | Кузнецов | |
| Гип | Сущих | |
| Н. контр | Нищета | |

ТП 409-15-93с.86 – КЖ

Производственная база ремстройучастка с годовой программой 200 тыс. руб. (для районов с сейсмичностью 7, 8, 9 баллов)

Главный корпус со складом заполнителей

Схема расчетных нагрузок на фундаменты (сейсмичность 7÷9 баллов)

| Стадия | Лист | Листов |
|---|---|---|
| РП | 22 | |

Мин. быт. Каз. ССР КАЗГИПРОНИКТИБЫТ г. Алма-Ата

25665-03 26

Формат А2

Типовой проект 409-15-93 с. 86 Альбом III

## Схема расположения элементов подземных конструкций

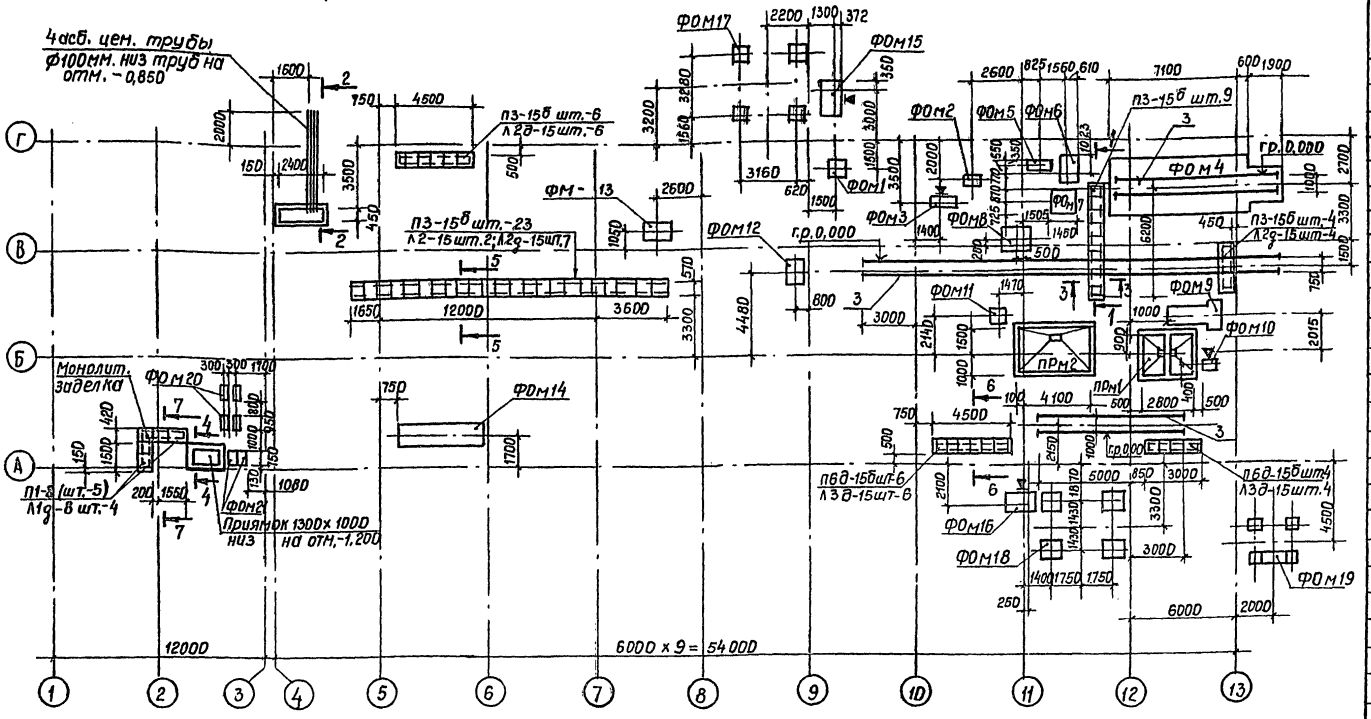


## Спецификация элементов подземных конструкций (начало)

| Марка, поз. | Обозначение | Наименование | Кол. | Масса ед. кг. | Прим. |
|---|---|---|---|---|---|
| | | Фундаменты под оборудование | | | |
| ФОМ1 | КЖ-24 | ФОМ1 | 1 | | |
| ФОМ2 | То же | ФОМ2 | 1 | | |
| ФОМ3 | " | ФОМ3 | 1 | | |
| ФОМ4 | " | ФОМ4 | 1 | | |
| ФОМ5 | КЖ-25 | ФОМ5 | 1 | | |
| ФОМ6 | То же | ФОМ6 | 1 | | |
| ФОМ7 | " | ФОМ7 | 1 | | |
| ФОМ8 | " | ФОМ8 | 1 | | |
| ФОМ9 | " | ФОМ9 | 1 | | |
| ФОМ10 | " | ФОМ10 | 1 | | |
| ФОМ11 | " | ФОМ11 | 1 | | |
| ФОМ12 | КЖ-26 | ФОМ12 | 1 | | |
| ФОМ13 | То же | ФОМ13 | 1 | | |
| ФОМ14 | " | ФОМ14 | 1 | | |
| ФОМ15 | " | ФОМ15 | 1 | | |
| ФОМ16 | " | ФОМ16 | 1 | | |
| ФОМ17 | " | ФОМ17 | 4 | | |
| ФОМ18 | " | ФОМ18 | 4 | | |
| ФОМ19 | КЖ-27 | ФОМ19 | 1 | | |
| ФОМ20 | То же | ФОМ20 | 4 | | |
| ФОМ21 | " | ФОМ21 | 2 | | |
| | | | | | |
| ПРМ1 | КЖ-28÷30 | Приямок ПРМ1 | 1 | | |
| ПРМ2 | То же | То же ПРМ2 | 1 | | |
| | | | | | |
| Л1д-8 | 3.006.1-2/82 вып.1-1 | Лоток Л1д-8 | 4 | 110 | |
| Л2д-15 | То же | То же Л2д-15 | 17 | 110 | |
| Л3д-15 | " | " Л3д-15 | 10 | 190 | |
| Л2-15 | " | " Л2-15 | 2 | 900 | |
| | ГОСТ 1839-80 | Асб.-ц. тр. БНТ100 ℓ=3000 | 8 | 18.0 | |
| | То же | Муфта БНМ140 ℓ=150 | 4 | 1.0 | |
| | | | | | |

Общие указания и сеч. 5-5÷7-7 см. лист 24

## Спецификация элементов подземных конструкций (окончание)

| Марка, поз. | Обозначение | Наименование | Кол. | Масса ед. кг | Примеч. |
|---|---|---|---|---|---|
| П1-8 | 3.006.1-2/82 вып.1-2 | Плита П1-8 | 5 | 40 | |
| П3-15б | То же | То же П3-15б | 42 | 50 | |
| П6д-15б | " | " П6д-15б | 10 | 170 | |
| | | | | | |
| Щ1 | КЖИ-Щ1 | Щит Щ1 | 1 | 76 | |
| МН54В | 1.400-15 вып.1 | Изделие закл. МН54В | 18,4 | | п.м |
| 1 | ГОСТ 8240-72 | С12 ℓ=1250 | 64 | 13,0 | |
| 2 | ГОСТ 8509-72 | ∠40×3 | 82,0 | 151,7 | п.м |
| 3 | ГОСТ 6368-82 | Рельс Р18 | 82,0 | 1525,2 | п.м |

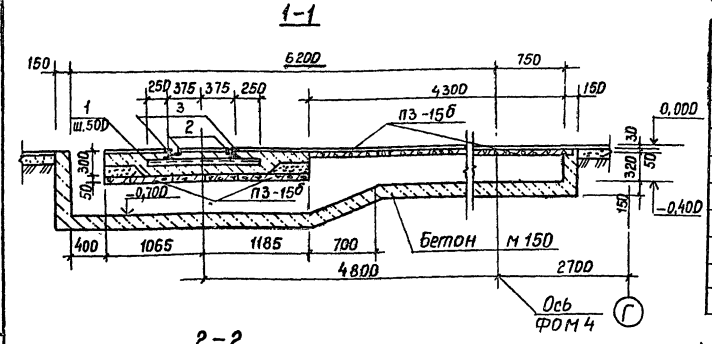


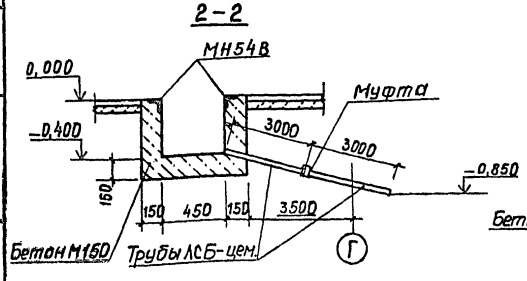


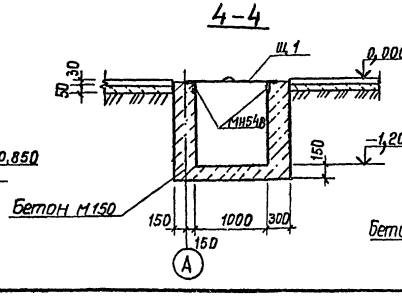


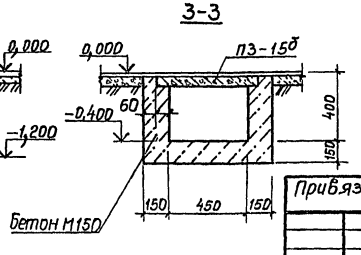


Привязан

Инв. №

| | | |
|---|---|---|
| Инженер | Хегай | |
| Рук. гр. | Позднякова | |
| Гл. констр. | Нищета | |
| Нач. отд. | Кузнецов | |
| Гип | Сущих | |
| Н. контр. | Нищета | |

ТП 409-15-93 с. 86 - КЖ

Производственная база ремстройучастка с годовой программой 200 тыс. руб. (для районов с сейсмичностью 7, 8, 9 баллов.)

Главный корпус со складом заполнителей

| Стадия | Лист | Листов |
|---|---|---|
| РП | 23 | |

Схема расположения элементов подземных конструкций.

Минбыт Каз. ССР КАЗГИПРОНИКТИБЫТ г. Алма-Ата

Инв. № подл. | Подпись и дата | Взам. инв. №

25665-03 27

Формат А2

Типовой проект 409-15-93 с. 86 Альбом III

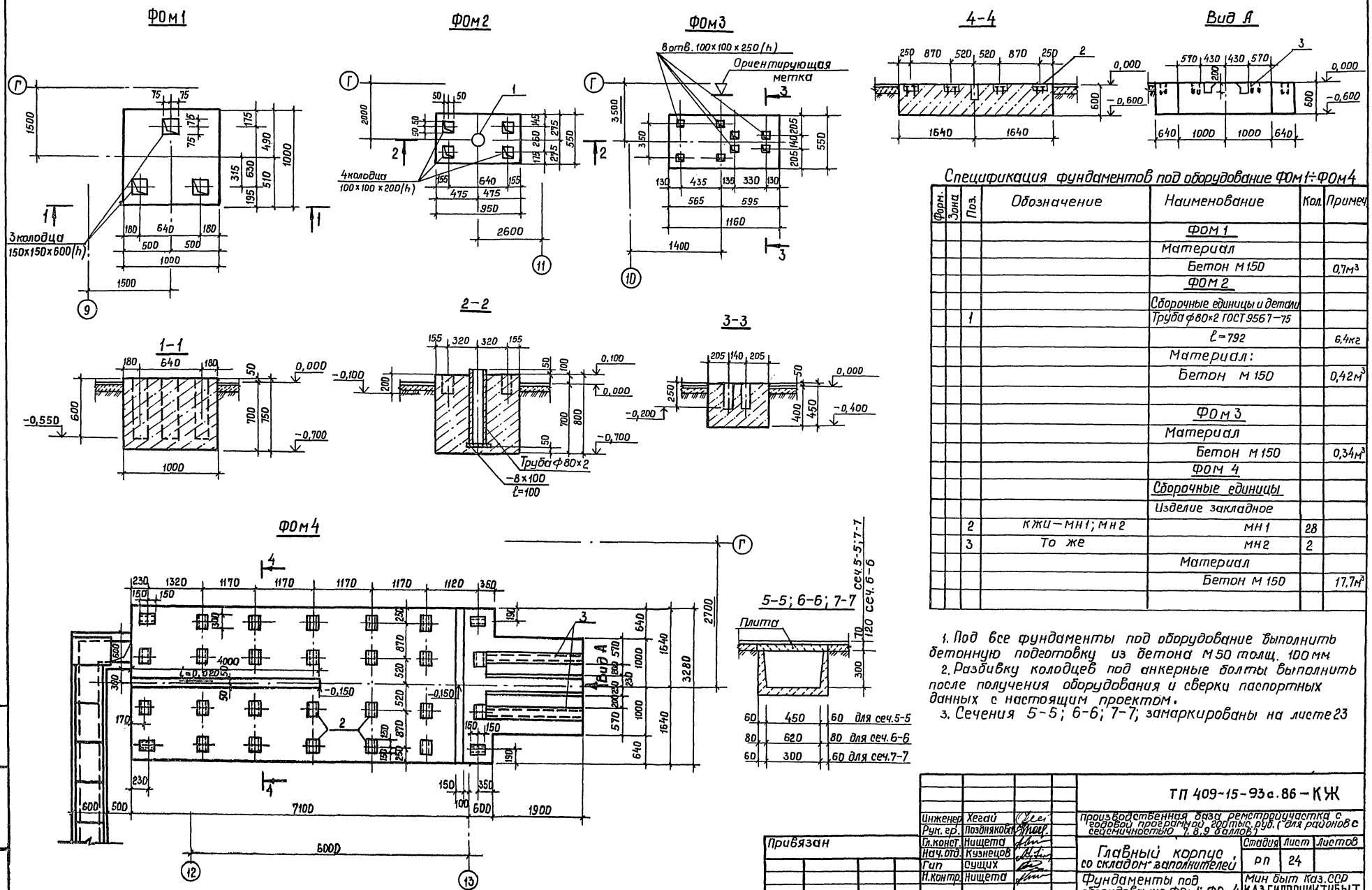


Спецификация фундаментов под оборудование ФОм1÷ФОм4

| Форм. | Зона | Поз. | Обозначение | Наименование | Кол. | Примеч. |
|---|---|---|---|---|---|---|
| | | | | ФОм 1 | | |
| | | | | Материал | | |
| | | | | Бетон М150 | | 0,7м³ |
| | | | | ФОм 2 | | |
| | | | | Сборочные единицы и детали | | |
| | | 1 | | Труба ф80x2 ГОСТ 9567-75 | | |
| | | | | ℓ=792 | | 6,4кг |
| | | | | Материал: | | |
| | | | | Бетон М150 | | 0,42м³ |
| | | | | | | |
| | | | | ФОм 3 | | |
| | | | | Материал | | |
| | | | | Бетон М150 | | 0,34м³ |
| | | | | ФОм 4 | | |
| | | | | Сборочные единицы | | |
| | | | | Изделие закладное | | |
| | | 2 | КЖИ-МН1; МН2 | МН1 | 28 | |
| | | 3 | То же | МН2 | 2 | |
| | | | | Материал | | |
| | | | | Бетон М150 | | 17,7м³ |

1. Под все фундаменты под оборудование выполнить бетонную подготовку из бетона М50 толщ. 100мм
2. Разбивку колодцев под анкерные болты выполнить после получения оборудования и сверки паспортных данных с настоящим проектом.
3. Сечения 5-5; 6-6; 7-7; замаркированы на листе 23

| | | | |
|---|---|---|---|
| Инженер | Хегай | | ТП 409-15-93 с. 86 - КЖ |
| Рук. гр. | Позднякова | | Производственная база ремстройучастка с годовой программой 200 тыс. руб. (для районов с сейсмичностью 7, 8, 9 баллов) |
| Гл. конст. | Нищета | | Главный корпус со складом заполнителей |
| Нач. отд. | Кузнецов | | Стадия: РП; Лист: 24; Листов: |
| Гип | Сущих | | Фундаменты под оборудование ФОм1÷ФОм4 |
| Н. контр. | Нищета | | Мин быт Каз. ССР КАЗГИПРОНИКТИБЫТ г. Алма-Ата |

Привязан

Инв. №

25665-03 28

Формат А2

Инв. № подл. | Подпись и дата | Взам. инв. №

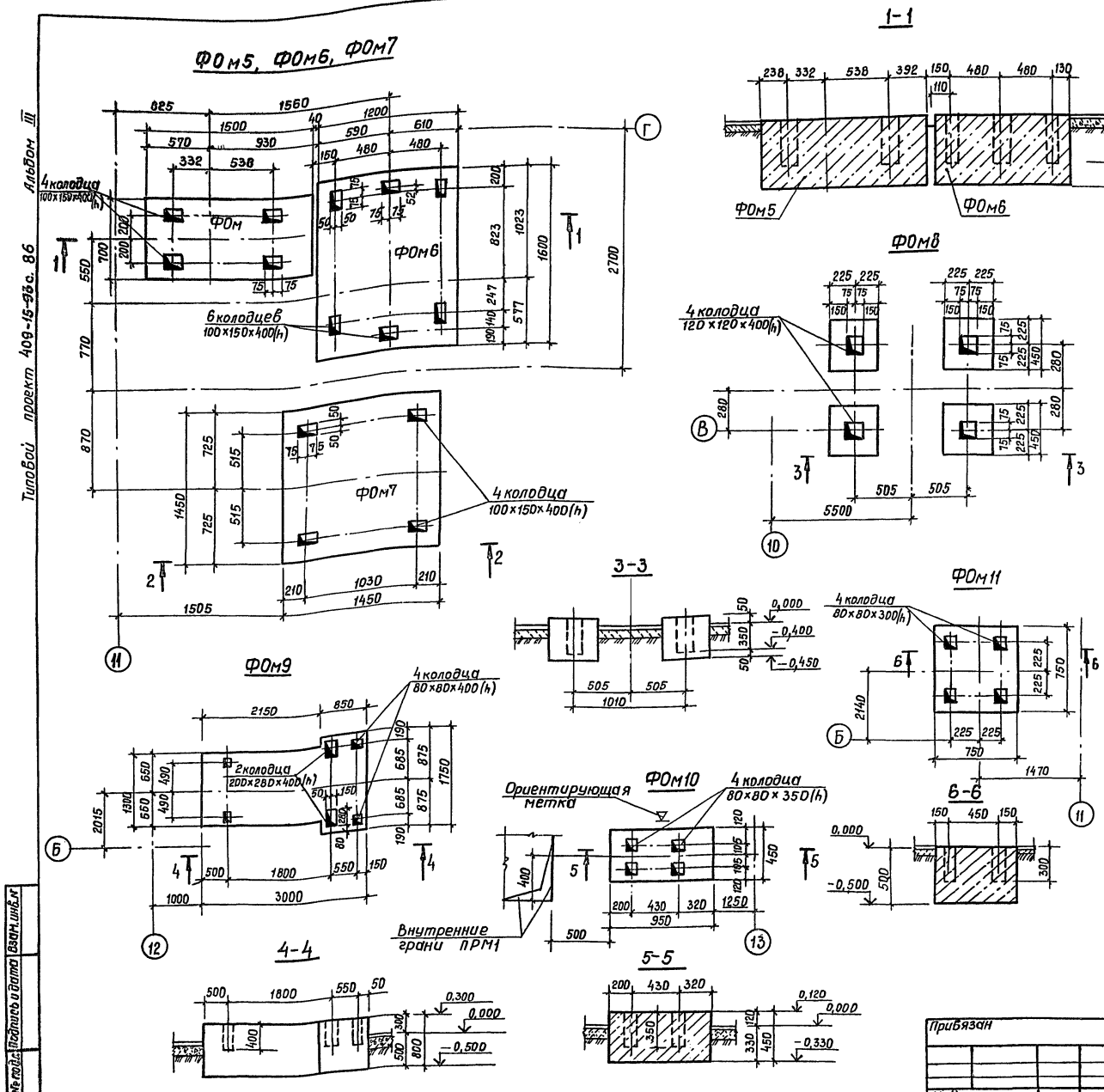


Спецификация фундаментов под оборудование ФОм5÷ФОм11

| Форма | Зона | Поз. | Обозначение | Наименование | Кол. | Примеч. |
|---|---|---|---|---|---|---|
| | | | | ФОМ 5 | | |
| | | | | Материал: | | |
| | | | | Бетон М 150 | | 0,63м³ |
| | | | | ФОМ 6 | | |
| | | | | Материал: | | |
| | | | | Бетон М 150 | | 1,15м³ |
| | | | | ФОМ 7 | | |
| | | | | Материал: | | |
| | | | | Бетон М150 | | 1,26м³ |
| | | | | ФОМ 8 | | |
| | | | | Материал: | | |
| | | | | Бетон М150 | | 0,4м³ |
| | | | | ФОМ 9 | | |
| | | | | Материал: | | |
| | | | | Бетон М 150 | | 3,44м³ |
| | | | | ФОМ 10 | | |
| | | | | Материал: | | |
| | | | | Бетон М150 | | 0,20м³ |
| | | | | ФОМ 11 | | |
| | | | | Материал: | | |
| | | | | Бетон М150 | | 0,23м³ |

Общие указания см. лист 24

Типовой проект 409-15-93с. 86 Альбом III

| | | | |
|---|---|---|---|
| Инженер | Хегай | | ТП 409-15-93с.86 – КЖ |
| Рук. гр. | Позднякова | | Производственная база реметрой участка с годовой программой 200 тыс. руб. (для районов с сейсмичностью 7,8,9 баллов) |
| Гл. констр. | Нищета | | Стадия: Р П; Лист: 25; Листов: |
| Нач. отд. | Кузнецов | | Главный корпус со складом заполнителей |
| Гип | Сущих | | Фундаменты под оборудование ФОМ5÷ФОМ11 |
| Н. контр. | Нищета | | Минбыт Каз. ССР КАЗГИПРОНИКТИБЫТ г. Алма-Ата |

Привязан

Инв. №

Инв. № подл. | Подпись и дата | Взам. инв. №

25665-03 29

Формат А2

ФОМ 12

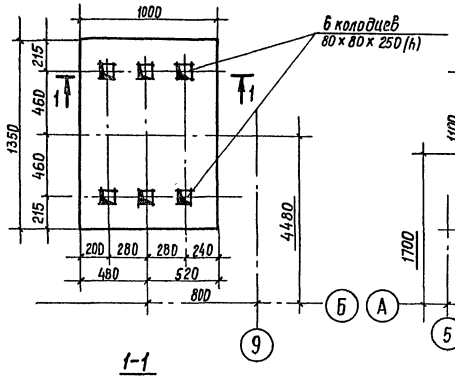


ФОМ 14

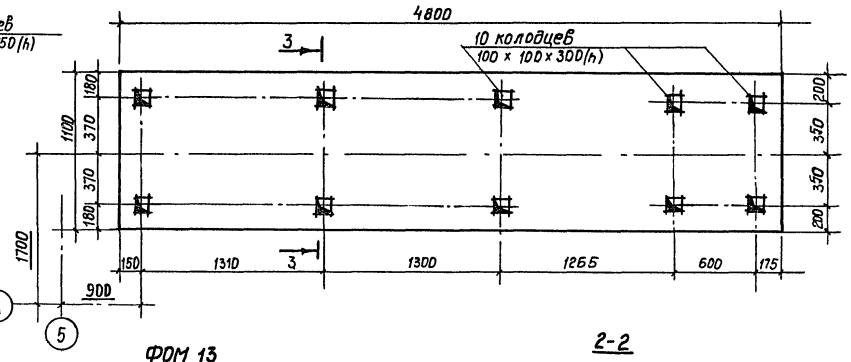


ФОМ 13

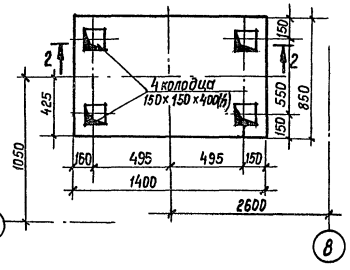


2-2

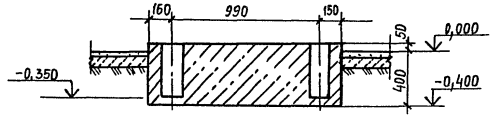


3-3

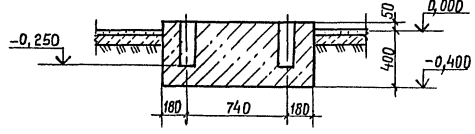


ФОМ 15

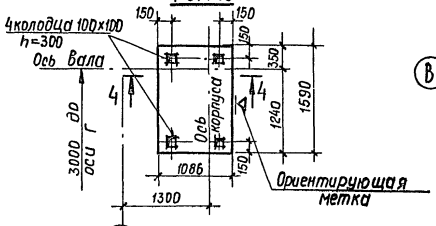


ФОМ 16

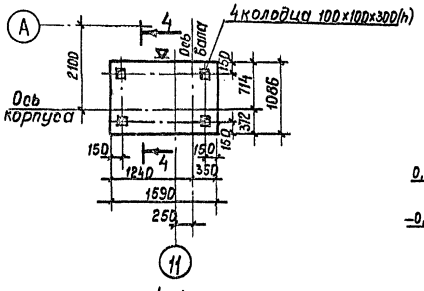


ФОМ 17

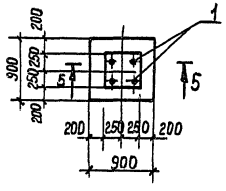


ФОМ 18

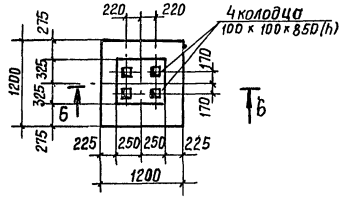


5-5

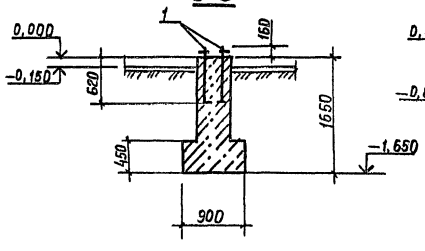


6-6

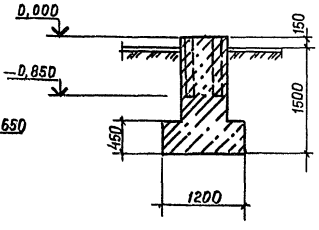


4-4

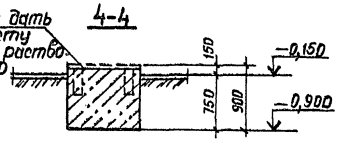


Спецификация фундаментов под оборудование ФОМ12÷ФОМ18

| Форм. | Зона | Поз. | Обозначение | Наименование | Кол. | Примеч. |
|---|---|---|---|---|---|---|
| | | | | ФОМ 12 | | |
| | | | | Материал: | | |
| | | | | Бетон М150 | | 0,4м³ |
| | | | | ФОМ 13 | | |
| | | | | Материал; | | |
| | | | | Бетон М150 | | 0,54м³ |
| | | | | ФОМ14 | | |
| | | | | Материал | | |
| | | | | Бетон М150 | | 2,1м³ |
| | | | | ФОМ 15 | | |
| | | | | Материал: | | |
| | | | | Бетон М150 | | 2,7м³ |
| | | | | ФОМ16 | | |
| | | | | Материал; | | |
| | | | | Бетон М150 | | 2,7м³ |
| | | | | ФО М17 | | |
| | | | | Сборочные единицы | | |
| | | | | Изделие закладное | | |
| | | 1 | 4.402-9 вып.5 | Болт М24×780 тип 1 | 4 | 3,1кг |
| | | | | Материал: | | |
| | | | | Бетон М150 | | 0,66м³ |
| | | | | ФОМ 18 | | |
| | | | | Материал; | | |
| | | | | Бетон М150 | | 1,01м³ |

Общие указания см. лист 24

Привязан

Инв. №

| | | |
|---|---|---|
| Инженер | Хегай | |
| Рук. гр. | Позднякова | |
| Гл. констр. | Ницета | |
| Нач. отд. | Кузнецов | |
| Гип | Сущих | |
| Н. контр. | Ницета | |

ТП 409-15-93 с. 86 – КЖ

производственная база ремстройуправления с годовой программой 200 тыс. руб. для районов с сейсмичностью 7, 8, 9 баллов

Главный корпус со складом заполнителей

Фундаменты под оборудование ФОМ12÷ФОМ18

| Стадия | Лист | Листов |
|---|---|---|
| РП | 26 | |

Минвым Каз. ССР
КАЗГИПРОНИКТИБЫТ
г. Алма-Ата

25665-03 30

Формат А2

Инв. № подл. | Подпись и дата | Взам. инв. №

Типовой проект 409-15-93 с. 86 Альбом III

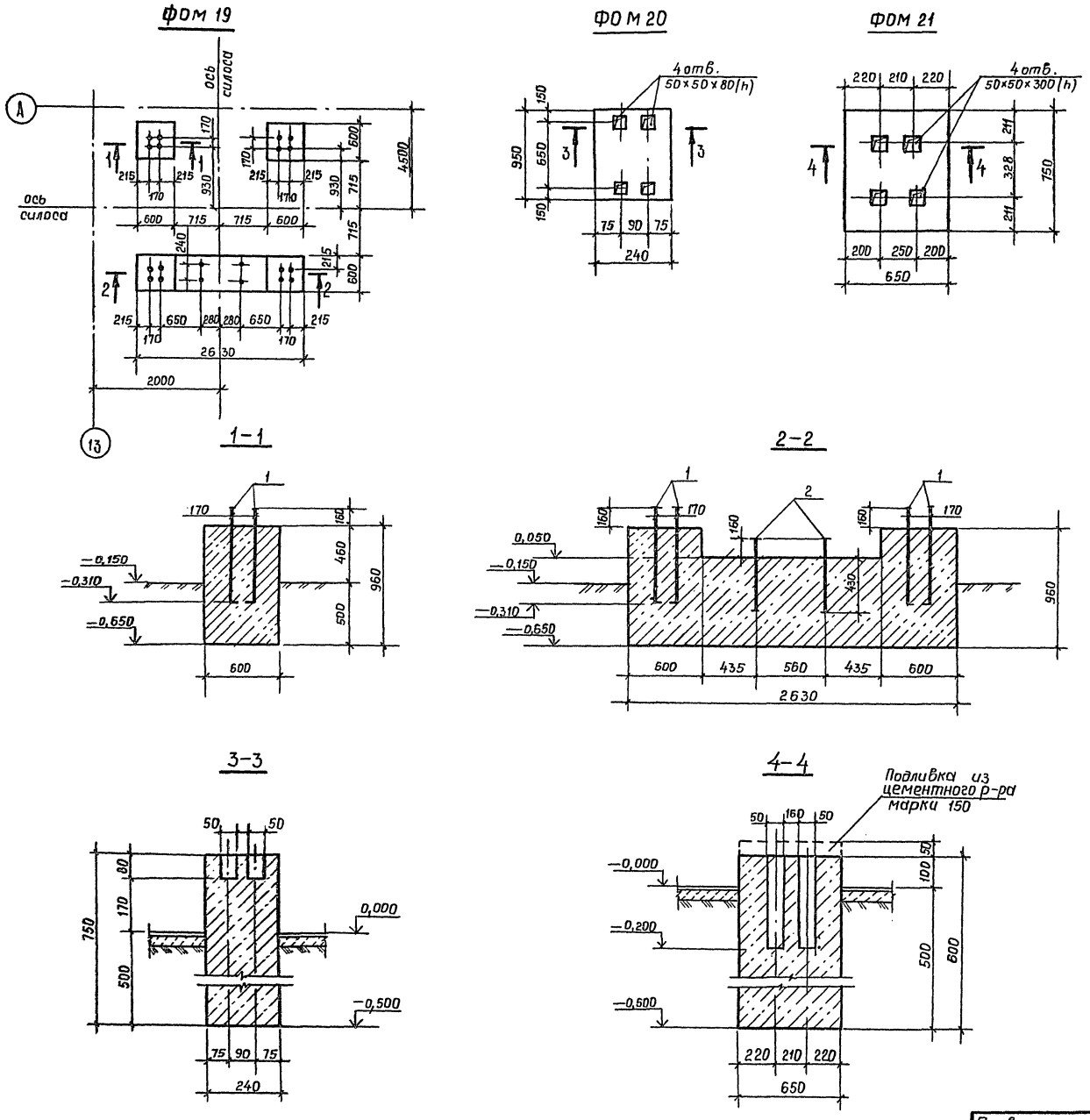


Спецификация фундаментов под оборудование ФОМ19÷ФОМ21

| Форм. | Зона | Поз. | Обозначение | Наименование | Кол. | Примеч. |
|---|---|---|---|---|---|---|
| | | | | ФОМ 19 | | |
| | | | | Сборочные единицы | | |
| | | | | Изделия закладные | | |
| | | 1 | 4.402-9 вып.5 | Болт М24×780 тип 1 | 16 | 3,1 кг |
| | | 2 | то же | Болт М24×590 тип 3 | 4 | 3,9 кг |
| | | | | Материал: | | |
| | | | | Бетон М150 | | 1,9 м³ |
| | | | | ФОМ 20 | | |
| | | | | Материал: | | |
| | | | | Бетон М150 | | 0,17 м³ |
| | | | | ФОМ 21 | | |
| | | | | Материал: | | |
| | | | | Бетон М150 | | 0,29 м³ |

Общие указания см. лист 24

| | | | |
|---|---|---|---|
| Инженер | Хегай | | ТП 409-15-93 с.86 — КЖ |
| Рук. гр. | Позднякова | | Производственная база ремстройучастка с годовой программой 200 тыс. руб. (для районов с сейсмичностью 7; 8; 9 баллов) |
| Гл. конст. | Нищета | | Главный корпус со складом заполнителей |
| Нач. отд. | Кузнецов | | Стадия: РП; Лист: 27; Листов: |
| Гип | Сущих | | Фундаменты под оборудование ФОМ19÷ФОМ21 |
| Н. контр. | Нищета | | Мин быт Каз. ССР КАЗГИПРОНИКТИБЫТ г. Алма-Ата |

Привязан

Инв. №

Инв. № подл. | Подпись и дата | Взам. инв. №

25665-03 31

Формат А2

Типовой проект 409-15-93с. 86 Альбом III

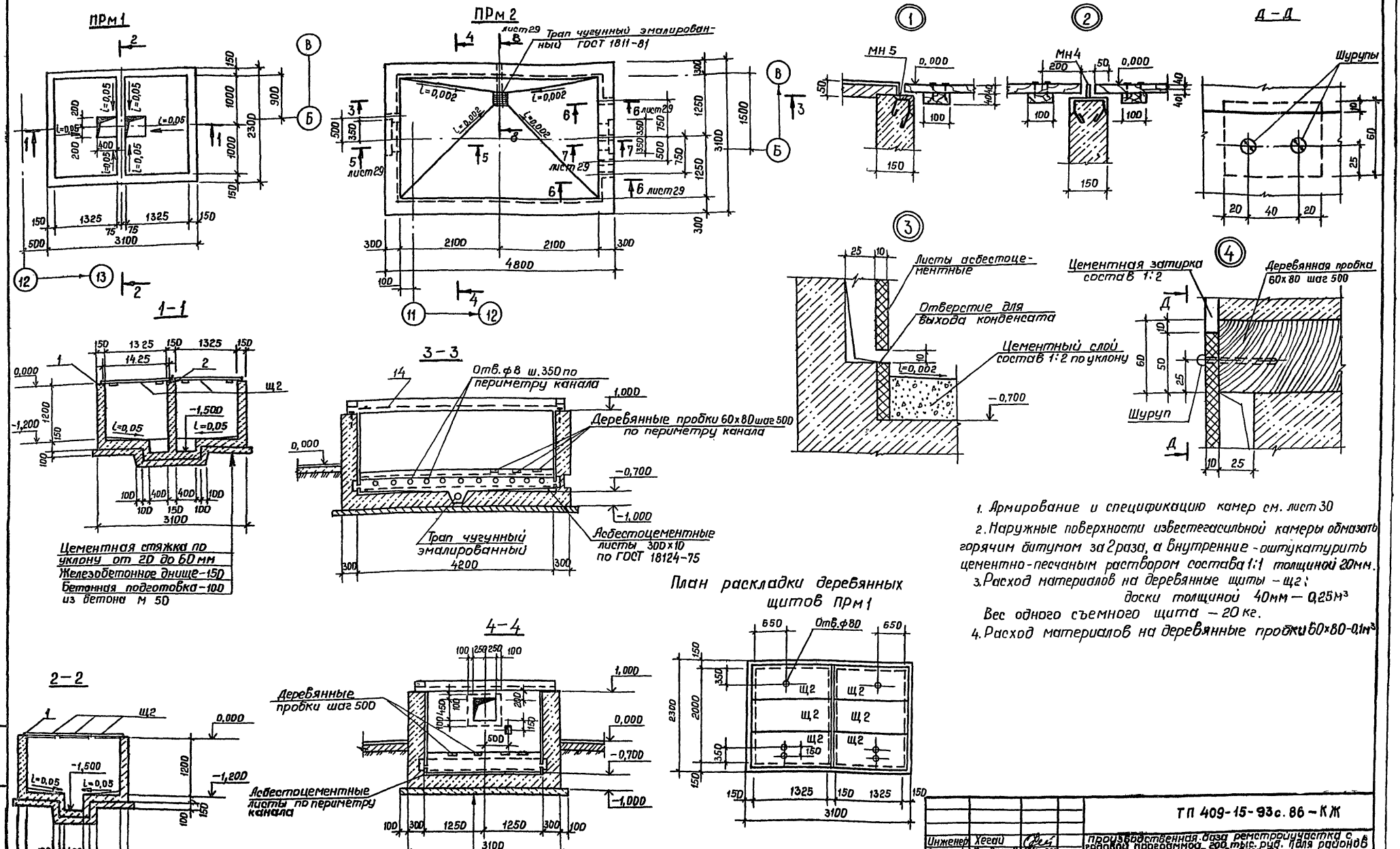


1. Армирование и спецификацию камер см. лист 30
2. Наружные поверхности известегасильной камеры обмазать горячим битумом за 2 раза, а внутренние - оштукатурить цементно-песчаным раствором состава 1:1 толщиной 20мм.
3. Расход материалов на деревянные щиты - щ2:
доски толщиной 40мм — 0,25м³
Вес одного съемного щита — 20 кг.
4. Расход материалов на деревянные пробки 60х80-0,1м³

| | | | |
|---|---|---|---|
| Инженер | Хегай | | ТП 409-15-93с. 86 - КЖ |
| Рук. гр. | Поздняков | | Производственная база реметройучастка с годовой программой, год тыс. руб. (для районов с сейсмичностью 7, 8, 9 баллов) |
| Гл. конст. | Нищета | | Главный корпус со складом заполнителей |
| Нач. отд. | Кузнецов | | Стадия: РП; Лист: 28; Листов: |
| Гип | Сущих | | Камеры ПРм1; ПРм2 |
| Н. контр. | Нищета | | Мин быт Каз.ССР КАЗГИПРОНИКТИБЫТ г. Алма-Ата |

Привязан

Инв. №

Инв. № подл. | Подпись и дата | Взам. инв. №

25665-03 32

Формат А2

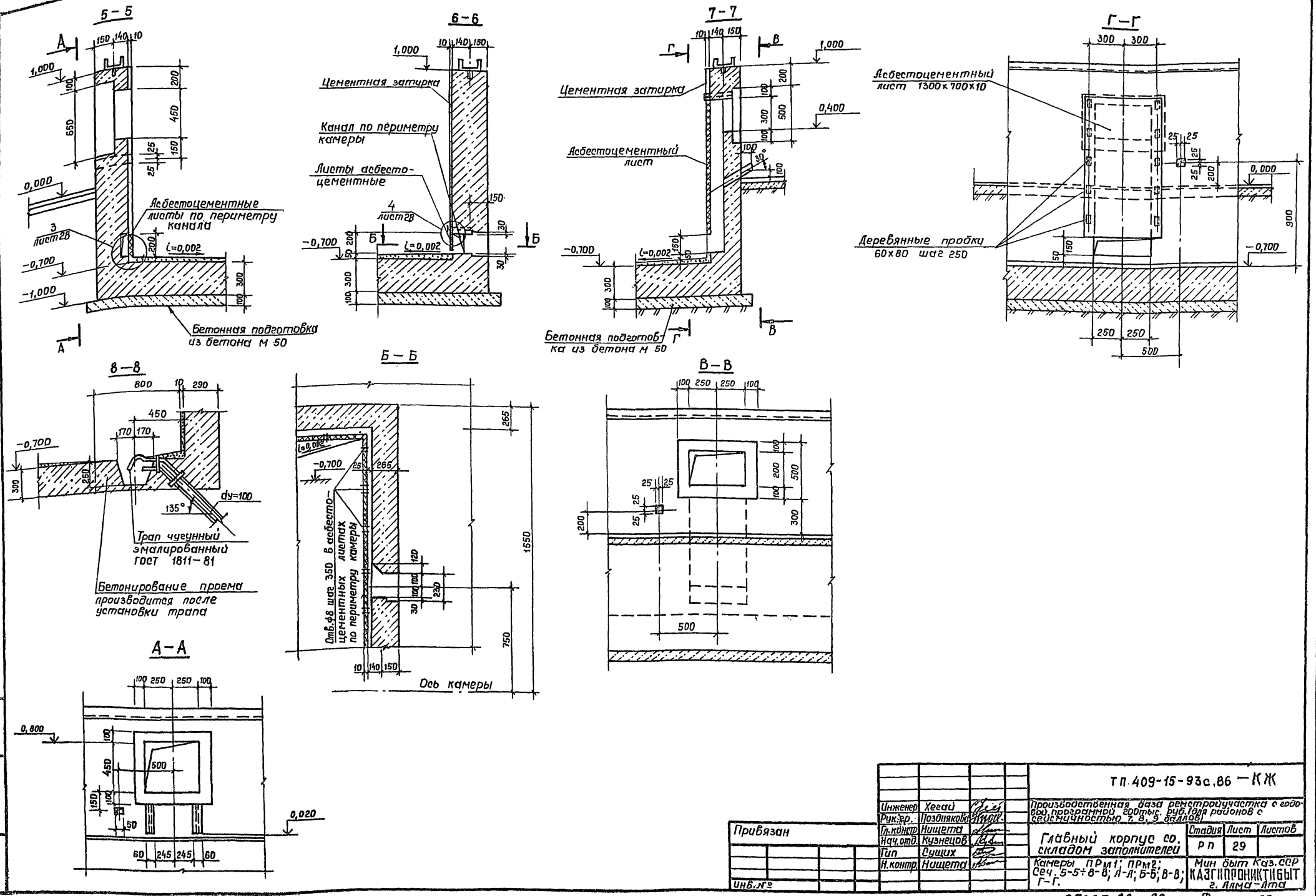
5-5
6-6
7-7
Г-Г
8-8
Б-Б
В-В
А-А
Цементная затирка
Канал по периметру камеры
Листы асбесто-цементные
Асбестоцементные листы по периметру канала
Асбестоцементный лист
Асбестоцементный лист 1300×700×10
Деревянные пробки 60×80 шаг 250
Бетонная подготовка из бетона М 50
Трап чугунный эмалированный ГОСТ 1811-81
Бетонирование проема производится после установки трапа
Отв.ф8 шаг 350 в асбесто-цементных листах по периметру камеры
Ось камеры
Типовой проект 409-15-93с.86 Альбом III
Инв.№ подл. | Подпись и дата | Взам.инв.№
Привязан
Инженер Хегай
Рук.гр. Позднякова
Гл.контр. Нищета
Нач.отд. Кузнецов
Гип Сущих
Н.контр. Нищета
ТП 409-15-93с.86 — КЖ
Производственная база ремстройучастка с годовой программой 200тыс. руб. для районов с сейсмичностью 7, 8, 9 баллов
Главный корпус со складом заполнителей
Стадия Р П
Лист 29
Листов
Камеры ПРм1; ПРм2; Сеч. 5-5÷8-8; А-А; Б-Б; В-В; Г-Г.
Мин быт Каз.ССР КАЗГИПРОНИКТИБЫТ г. Алма-Ата
25665-03 33
Формат А2

Альбом III

Типовой проект 409-15-93с.86

Инв.№ подл. | Подпись и дата | Взам.инв.№

## Армирование камеры ПРм1

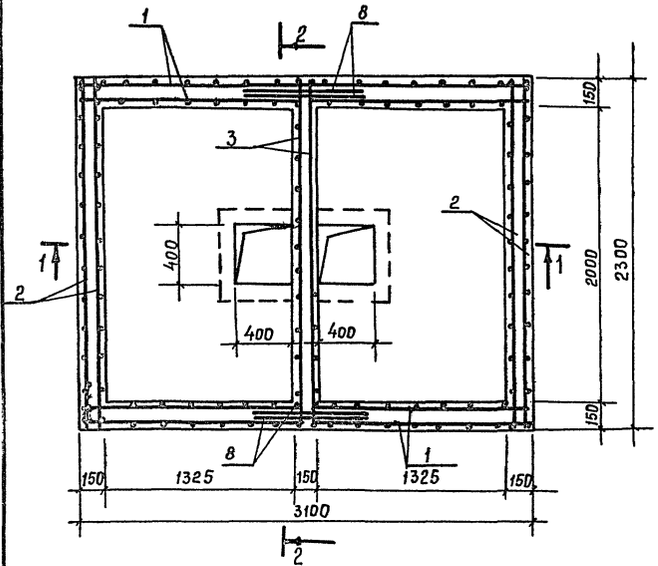


## 1-1

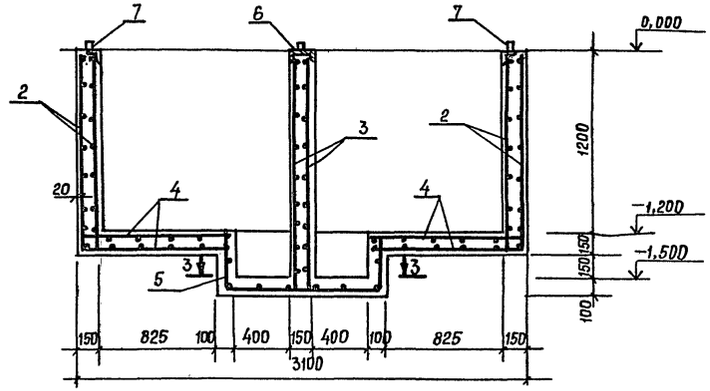


## 2-2

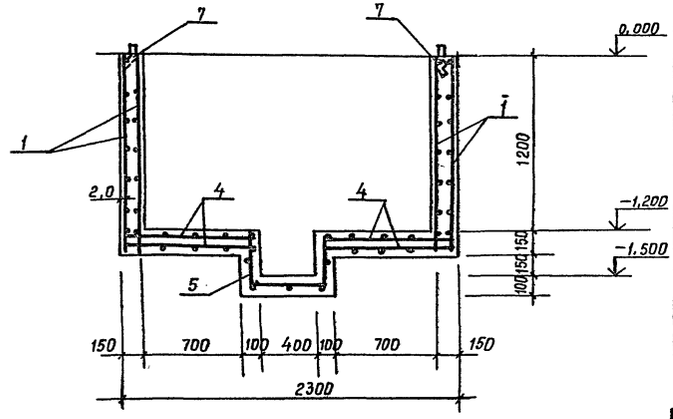


## Армирование камеры ПРм2

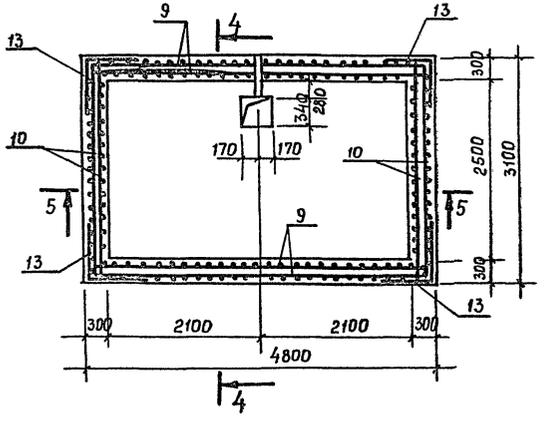


## 4-4

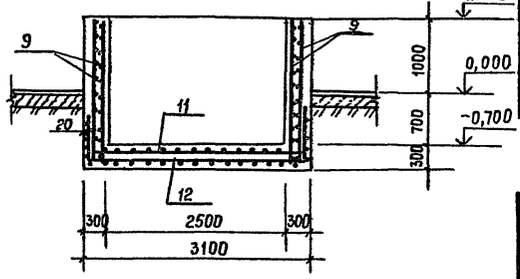


## 5-5

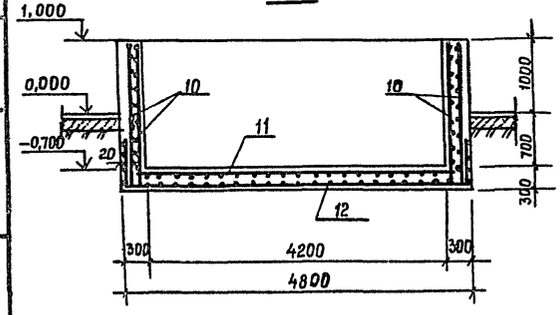


## 3-3

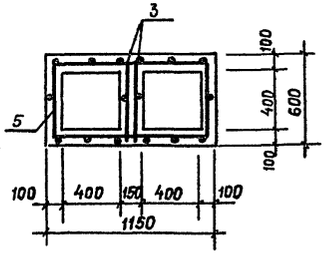


## Спецификация камер ПРм1; ПРм2

| Форм. | Зона | Поз. | Обозначение | Наименование | Кол. | Примеч. |
|---|---|---|---|---|---|---|
| | | | | ПРм 1 – шт1 | | |
| | | | | Сборочные единицы | | |
| | | | | Сетки арматурные | | |
| | | 1 | КЖИ-С3 | С3 | 8 | |
| | | 2 | КЖИ-С4 | С4 | 4 | |
| | | 3 | КЖИ-С5 | С5 | 2 | |
| | | 4 | КЖИ-С6 | С6 | 4 | |
| | | 5 | КЖИ-С7 | С7 | 1 | |
| | | | | Изделия закладные | | |
| | | 6 | КЖИ-МН4 | МН4 | 20 | п.м |
| | | 7 | КЖИ-МН5 | МН5 | 11,0 | п.м |
| | | | | Детали | | |
| | | | | ф6 AI ГОСТ 5781-82 | | |
| | | 8 | | ℓ=700 | 32 | |
| | | | | Материалы | | |
| | | | | Бетон марки 150 | | 3,14 м³ |
| | | | | ПРм2 – шт.1 | | |
| | | | | Сборочные единицы | | |
| | | | | Сетки арматурные | | |
| | | 9 | КЖИ-С8 | С8 | 4 | |
| | | 10 | КЖИ-С9 | С9 | 4 | |
| | | 11 | КЖИ-С10 | С10 | 1 | |
| | | 12 | КЖИ-С11 | С11 | 1 | |
| | | | | Детали | | |
| | | | | ф8 AIII ГОСТ 5781-82 | | |
| | | 13 | | ℓ=600 | 44 | |
| | | 14 | КЖИ-КРМ1 | Крышка металлич. КРм1 | 1 | |
| | | | | Материалы | | |
| | | | | Бетон марки 150 | | 16,7 м³ |

## Ведомость расхода стали на элемент, кг.

| Марка элемента | Изделия арматурные | | | | | Изделия закладные | | | | | | Всего |
|---|---|---|---|---|---|---|---|---|---|---|---|---|
| | Арматура класса | | | | | Ар-ра класса | | | Прокат. марки | | | |
| | AI | | AIII | | | AIII | | | Вст 3 кп2 | | | |
| | ГОСТ 5781-82 | | | | | ГОСТ 5781-82 | | | ГОСТ 8240-72 | ГОСТ 8509-72 | ГОСТ 103-76 | |
| | ф6 | Итого | ф8 | | Итого | ф8 | | Итого | [ 16 | L63×6 | -50×4 | |
| ПРм1 | 159,3 | 159,3 | | | | 3,0 | | 3,0 | L8,4 | 55,0 | 18,2 | 263,9 |
| ПРм2 | | | 525,0 | | 525,0 | | | | | | | 525,0 |

* поз. 14 замаркирована на листе 2В

Привязан

Инв. №

| | | | |
|---|---|---|---|
| Инженер | Хегай | | |
| Рук. гр. | Позднякова | | |
| Гл. констр. | Ницета | | |
| Нач. отд. | Кузнецов | | |
| Гип | Сущих | | |
| Н. контр. | Ницета | | |

ТП 409-15-93с.86 – КЖ

производственная база ремстройучастка с годовой программой 200 тыс. руб/год для районов с сейсмичностью 7, 8, 9 баллов

Главный корпус со складом заполнителей

| Стадия | Лист | Листов |
|---|---|---|
| РП | 30 | |

Армирование камер ПРм1, ПРм2.

мин быт Каз. сар КАЗГИПРОНИКТИБЫТ г. Алма-Ата

25665-03 34

Формат А2

## Схема расположения элементов каркаса на отм. 3,300 и 4,800

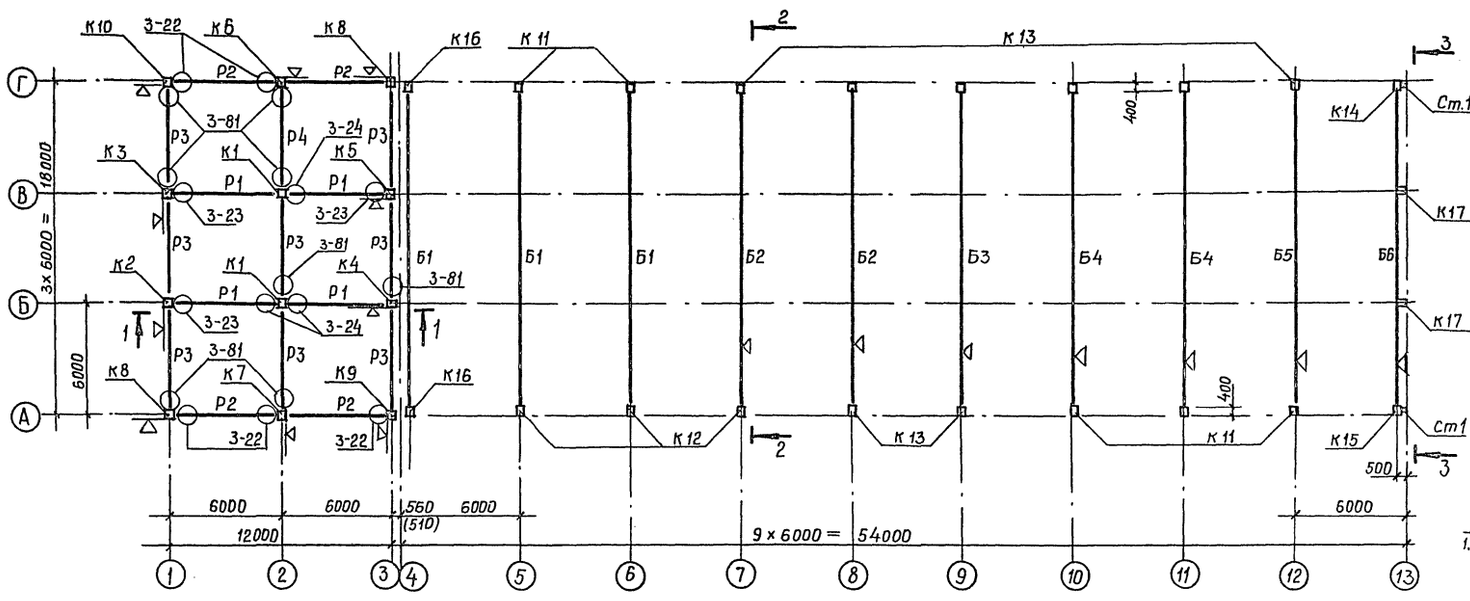


## 2 – 2

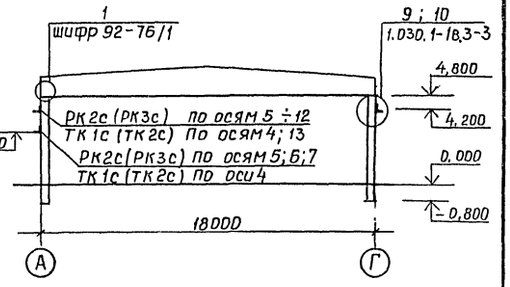


## 3 – 3

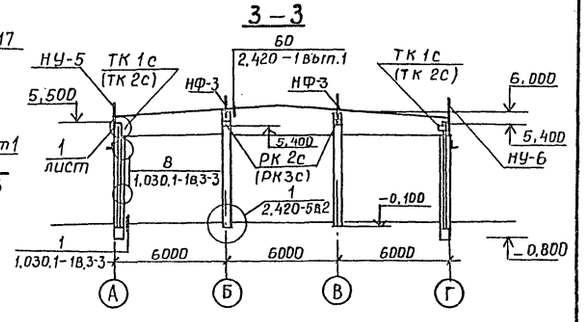


## Схема расположения элементов каркаса на отм. 6,600

## 1 – 1

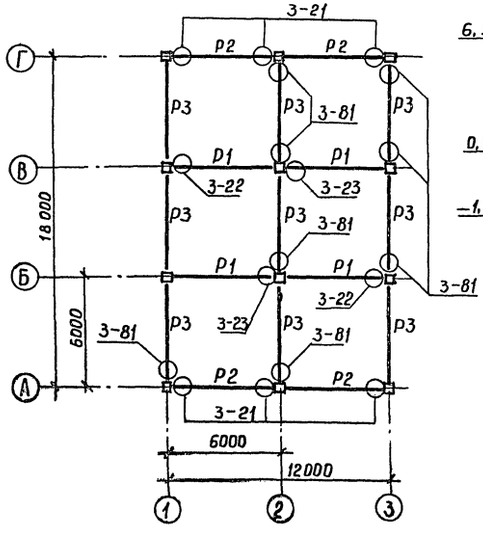


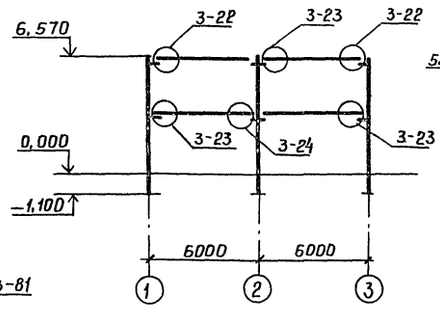


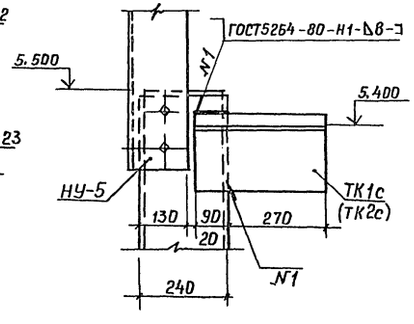


1. Схему расположения связей для варианта сейсмичности 8 баллов см. лист 32
2. Все неоговоренные узлы приняты по серии 1.020.1-2с вып.6-1
3. Спецификацию элементов каркаса см. лист 33
4. В скобках даны консоли для панелей толщиной 200 мм.
5. Металлические насадки крепить к колоннам по серии 1.030.1-1 вып. 3-3 Узлы 3; 7
6. Расход материалов на узлы каркаса в осях 1-3 см. серию 1.020.1-2с вып.6-1 Д.39

| | | | | | |
|---|---|---|---|---|---|
| | | | | ТП 409-15-93с.86 – КЖ | |
| Рук.гр. | Позднякова | | | Производственная база реконструктивного участка с авторской мастерской, здание гаражей с ремонтными постами (3 блока) | |
| Гл.констр. | Нищета | | | | |
| Нач.отд. | Кузнецов | | | Главный корпус со складом заполнителей | Стадия: РП; Лист: 31; Листов: |
| Тип | Сущих | | | | |
| Н.контр. | Нищета | | | Схема расположения элементов каркаса (сейсмичность 7,8 баллов) | Мин. быт. Каз. ССР КАЗГИПРОНИИБЫТ г. Алма-Ата |
| Привязан | | | | | |
| Инв.№ | | | | | |



Инв.№ подл. | Подпись и дата | Взам. инв.№

## Схема расположения элементов связей по осям А и Г (только для районов с сейсмичностью 8 баллов)

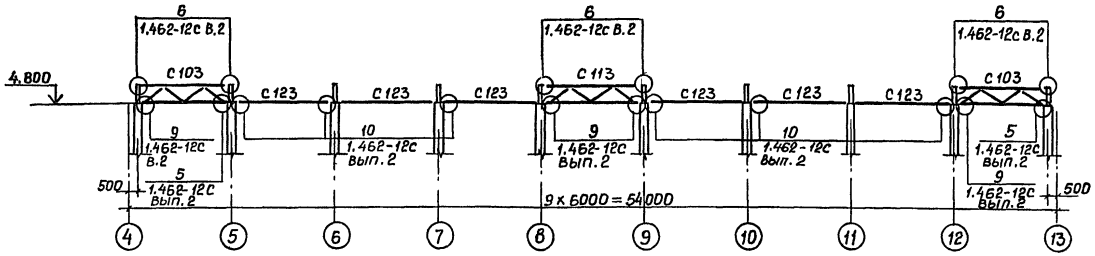


## Схема расположения элементов лестницы Л1

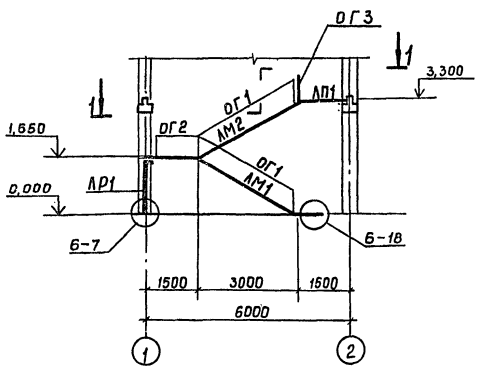


## 1 – 1

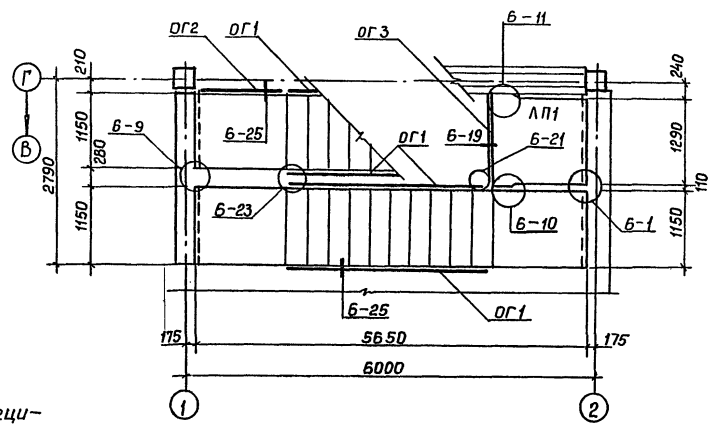


1. Элементы связей по осям А и Г учтены в спецификации на листе 33.
2. Расход поручней поливинилхлоридных тип II ГОСТ 19111-77 на лестницу Л1 — 14,5 м.
3. Металлические ограждения лестницы окрасить эмалью ПФ-115 ГОСТ 6465-76.
4. Узлы, замаркированные на листе, кроме оговоренных, приняты по серии 1.020.1-2с вып. 6-1.
5. Схему раскладки накладных проступей лестницы Л1 см. серию 1.020.1-2с вып. 0-1 докум. 12 тип 1.
6. Расход материалов на узлы лестницы см. серию 1.020.1-2с вып. 6-1 докум. 39.

## Спецификация элементов лестницы Л1

| Марка, поз | Обозначение | Наименование | Кол. | Масса ед. кг | Примеч. |
|---|---|---|---|---|---|
| | | Марш лестничный | | | |
| ЛМ1 | 1.050.1-2 вып.1 | ЛМП 57.11.17-5-3с | 1 | 2100 | |
| ЛМ2 | 1.050.1-2 вып.1 | ЛМП 57.11.17-5-С | 1 | 2400 | |
| | | Площадка лестн. | | | |
| ЛП1 | То же | ЛПП 14.13 В-С | 1 | 600 | |
| | | Рама лестничная | | | |
| ЛР1 | " | ЛР 14 | 1 | 930 | |
| | | Проступь накладн. | | | |
| 2ЛН12.5 | " | 2 ЛН 12.5 | 10 | 60 | |
| 2ЛН125В | " | 2 ЛН 12.5 В | 2 | 60 | |
| 1ЛН12.3 | " | 1 ЛН 12.3 | 20 | 40 | |
| | | Ограждение метал. | | | |
| ОГ1 | 1.050.1-2 вып. 2 | ОМ 17-1 | 4 | 38,2 | |
| ОГ2 | То же | ОМВ 17-1 | 1 | 15,8 | |
| ОГ3 | " | ОП 12-1 | 1 | 18,3 | |
| | | Изделие соедин. | | | |
| МС19 | 1.020.1-2с вып.7-1 | МС 19 | 1 | 5,1 | |
| МС21 | То же | МС 21 | 1 | 4,7 | |
| МС28 | " | МС 28 | 1 | 0,1 | |
| МС30 | " | МС 30 | 4 | 0,8 | |
| | | ф10 А1 ГОСТ 5781-82 ℓ=140 | 1 | 0,1 | |
| | | –10х100 ГОСТ 103-76 Ст3пс6-2 ТУ14-1-3023-80 ℓ=10 | 2 | 0,1 | |
| | | ℓ=70 | 22 | 0,55 | |
| | | ∠100х12 ГОСТ 8509-72 ℓ=70 | 2 | 1,3 | |
| | | –8х80 ГОСТ 103-76 Ст3пс6-2 ТУ14-1-3023-80 ℓ=200 | 2 | 1,0 | |

Прибязан

Инв. №

| | | | |
|---|---|---|---|
| Рук.гр. | Позднякова | | |
| Гл.констр. | Ищета | | |
| Нач.отд. | Кузнецов | | |
| Гип | Сущих | | |
| Н.контр. | Ищета | | |

ТП 409-15-93с.86 – КЖ

Производственная база ремстройучастка с автобазой программой 200 тыс. руб. для районов с сейсмичностью 7,8,9 баллов

Главный корпус со складом заполнителей

| Стадия | Лист | Листов |
|---|---|---|
| РП | 32 | |

Схема расположения элементов связей по осям А и Г. Схема расположения элементов лестницы Л1

Мин. быт. Каз. ССР КАЗГИПРОНИКТИБЫТ г. Алма-Ата

25665-03 36

Формат А2

Инв. № подл. | Подпись и дата | Взам. инв. №

Типовой проект 409-15-93 с. 86 Альбом III

Спецификация элементов каркаса к схеме, расположенной на листе 31 /начало/

| Марка, поз. | Обозначение | Наименование | Кол. | Масса ед., кг | Примеч. |
|---|---|---|---|---|---|
| | | $t°=-20°C;-30°C$ | | | |
| | | Сейсм. 7; 8 баллов | | | |
| | | Колонны | | | |
| К1 | 1.020.1-2с вып. 2-54.1 | 2КБ 33.77-1-С | 2 | 3,067 | |
| К2 | КЖИ — К2-7,8; К3-7,8; К4-7,8; К5-7,8; К6-7,8; К7-7,8; К2-9; К3-9; К6-9; К7-9 | К2-7,8 | 1 | 3067 | |
| К3 | То же | К3-7,8 | 1 | 3067 | |
| К4 | " | К4-7,8 | 1 | 3067 | |
| К5 | " | К5-7;8 | 1 | 3067 | |
| К6 | " | К6-7,8 | 1 | 3067 | |
| К7 | " | К7-7,8 | 1 | 3067 | |
| К8 | КЖИ — К8-7,8; К9-7,8 К10-7;8; К8-9 К9-9, К10-9 | К8-7,8 | 2 | 3067 | |
| К9 | То же | К9-7,8 | 1 | 3067 | |
| К10 | " | К10-7,8 | 1 | 3067 | |
| К11 | КЖИ-К11-7; К11-8; К11-9; К12-7 К12-8, К12-9; К13-7; К13-8; К13-9, К14-7, К14-8, К14-9, К15-7; К15-8, К15-9 К16-7; К16-8, К16-9 | К11-7; К11-8 | 5 | 1700 | |
| К12 | То же | К12-7; К12-8 | 3 | 1700 | |
| К13 | " | К13-7; К13-8 | 8 | 1700 | |
| К14 | " | К14-7; К14-8 | 1 | 1700 | |
| К15 | " | К15-7; К15-8 | 1 | 1700 | |
| К16 | " | К16-7; К16-8 | 2 | 1700 | |
| К17 | КЖИ-К17-7; К17-8; К18; К19 | К17-7; К17-8 | 2 | 1400 | |
| | | | | | |
| СТ1 | 1.030.1 — 1 вып. 4-2 | СФ2 | 2 | 300 | |
| | | | | | |
| | | Ригели | | | |
| Р1 | 1.020.1-2с вып. 3-1 | 2Р4.53 - 2-С | 8 | 2200 | |
| Р2 | То же | 1Р4.53 - 1-С | 8 | 2000 | |
| Р3 | " | РП4.53 - 1-С | 17 | 1800 | |
| Р4 | " | 1РП4.53-2-С | 1 | 2000 | |
| | | | | | |
| | | | | | |
| | | Балки | | | |
| Б1 | КЖИ — Б1 ÷ Б4 | Б1 | 3 | 104,00 | |
| Б2 | То же | Б2 | 2 | 10400 | |
| Б3 | " | Б3 | 1 | 10400 | |
| Б4 | " | Б4 | 2 | 10400 | |
| Б5 | КЖИ — Б5; Б6 | Б5 | 1 | 10400 | |
| Б6 | То же | Б6 | 1 | 10400 | |

Спецификация элементов каркаса к схеме, расположенной на листе 31 /продолжение/

| Марка, поз. | Обозначение | Наименование | Кол. | Масса ед. кг | Примеч. |
|---|---|---|---|---|---|
| | | Насадки | | | |
| НУ5 | 1.030.1-1 вып. 4-1 | НУ5 | 1 | 37 | |
| НУ6 | То же | НУ6 | 1 | 37 | |
| НФ3 | " | НФ3 | 2 | 42 | |
| | | | | | |
| | | | | | |
| | | Изделия соединит. | | | |
| Т24 | 1.030.1-1 вып. 4-1 | Т24 | 8 | | |
| ММ8 | 1.400-7 | ММ8 | 2 | | |
| ММ19 | То же | ММ19 | 2 | | |
| МС1 | 2.420-5 вып. 2 | МС1 | 2 | 22 | |
| МС23 | 1.020.1-2с вып. 7-1 | МС23 | 204 | | |
| | Гост 5781-82 | $\phi 20$ A III $\ell = 1600$ | 88 | 4,0 | |
| | То же | $\phi 25$ A III $\ell = 1600$ | 24 | 6,2 | |
| | " | $\phi 28$ A III $\ell = 1600$ | 16 | 7,7 | |
| | " | $\phi 32$ A III $\ell = 1600$ | 8 | 10,1 | |
| | | | | | |
| | | | | | |
| | | | | | |
| | | | | | |
| | | | | | |
| | | $t°_{нв}=-20°C;-30°C$ | | | |
| | | сейсм. 8 баллов | | | |
| | | | | | |
| | | Связи металлич. | | | |
| С103 | 1.462-12с вып 3 | С103 | 2 | 374 | |
| С113 | То же | С113 | 1 | 539 | |
| С123 | " | С123 | 6 | 155 | |
| | | | | | |
| | | | | | |
| | | | | | |
| | | | | | |
| | | | | | |
| | | Изделия соединит. | | | |
| ММС1 | 1.462-12с вып.2 | ММС-1 | 4 | | |
| ММС-6 | То же | ММС-6 | 16 | | |
| | | | | | |
| | | | | | |
| | | | | | |
| | | | | | |
| | | | | | |

Спецификация элементов каркаса к схеме, расположенной на листе 31 /окончание/

| Марка, поз. | Обозначение | Наименование | Кол. | Масса ед. кг | Примеч. |
|---|---|---|---|---|---|
| | | $t°_{нв}=-20°C$ | | | |
| | | сейсм. 7; 8 баллов | | | |
| РК3с | 1.030.1-1 вып. 4-1 | РК3с | 21 | 12,5 | |
| ГК2с | То же | ТК2с | 7 | 15 | |
| | | | | | |
| | | $t°_{нв}=-30°C$ | | | |
| | | сейсм. 7; 8 баллов | | | |
| РК2с | 1.030.1-1 вып. 4-1 | РК2с | 21 | 16 | |
| ТК1с | То же | ТК1с | 7 | 17,5 | |
| | | | | | |
| | | | | | |
| | | | | | |
| | | | | | |
| | | | | | |
| | | | | | |
| | | | | | |

Привязан

Инв.№

| | | | |
|---|---|---|---|
| Инженер | Хегай | | |
| Рук. гр. | Позднякова | | |
| Гл. констр. | Нищета | | |
| Нач. отд. | Кузнецов | | |
| Гип | Сущих | | |
| Н. контр. | Нищета | | |

ТП 409-15-93 с. 86 — КЖ

Производственная база реконструируемого участка с годовой программой 200 тыс. руб (для районов с сейсмичностью 7; 8; 9 баллов)

Главный корпус со складом заполнителей

| Стадия | Лист | Листов |
|---|---|---|
| РП | 33 | |

Спецификация элементов каркаса к схеме, расположенной на листе 31 (сейсмичность 7; 8 баллов)

Мин. быт. Каз. ССР КАЗГИПРОНИКТИБЫТ г. Алма-Ата

Инв.№ подл. | Подпись и дата | Взам. инв.№

Типовой проект 409-15-93с.86 Альбом III

## Схема расположения элементов каркаса на отм. 3,300 и 4,800

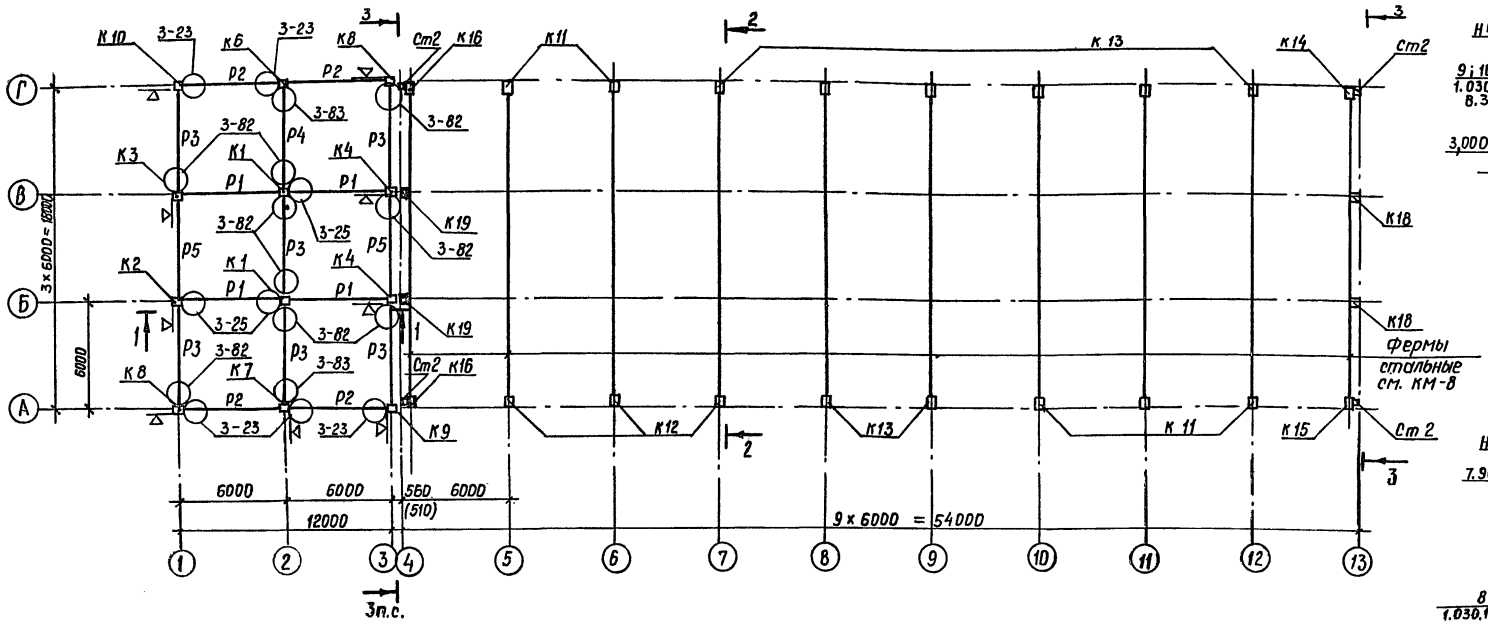


## 2-2

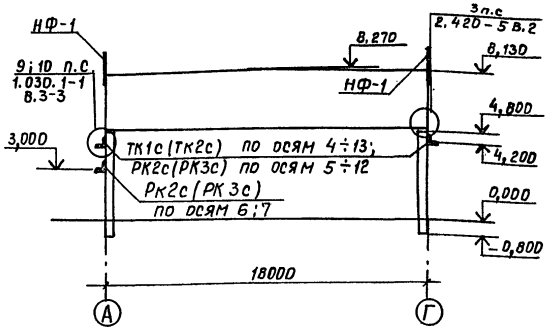


## 3-3

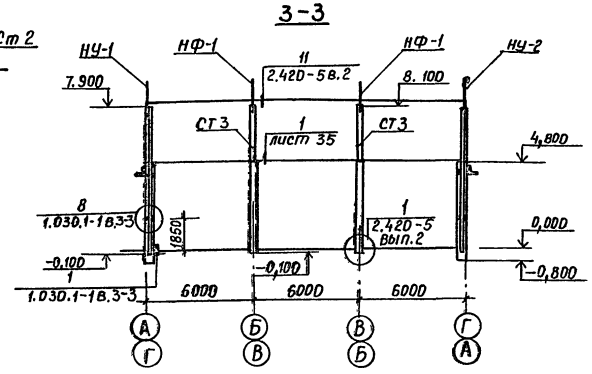


## Схема расположения элементов каркаса на отм. 6,600

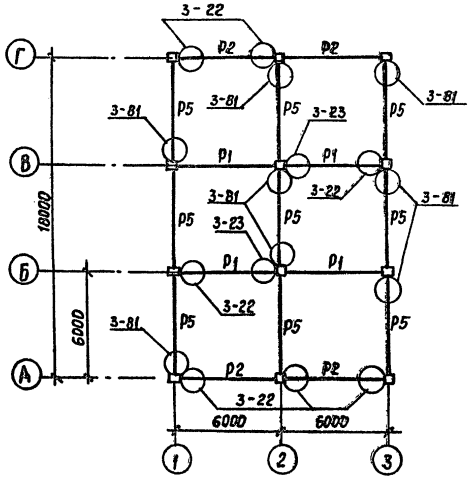


## 1-1

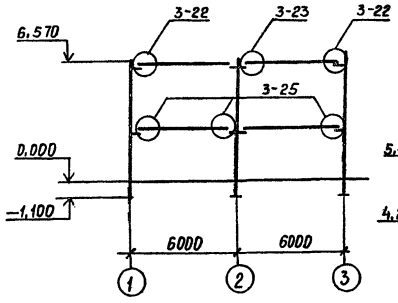


## Схема расположения опорных консолей по осям 4 и 13

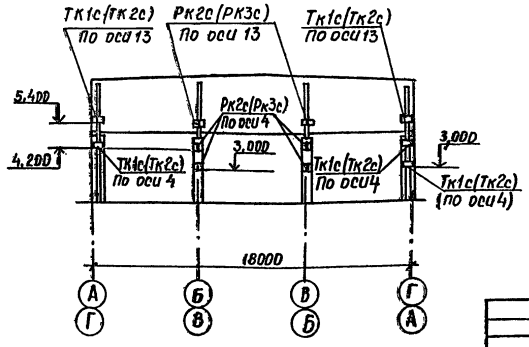


1. Стальные фермы и связи см. листы КМ
2. Спецификацию элементов каркаса см. лист 35
3. В скобках даны консоли для панелей толщиной 200 мм.
4. Металлические насадки крепить по серии 1.030.1-1 вып. 3-3 Узлы 3; 6
5. Все неоговоренные узлы приняты по серии 1.020.1-2с вып.6-1
6. Расход материалов на узлы каркаса в осях 1-3 см. серию 1.020.1-2с вып 6-1 д.39

Привязан

Инв.№

| | | |
|---|---|---|
| Инженер | Хегай | |
| Рук. гр. | Позднякова | |
| Гл. констр. | Нищета | |
| Нач. отд. | Кузнецов | |
| Гип | Сущих | |
| Н. контр. | Нищета | |

ТП 409-15-93с.86-КЖ

Производственная база ремстроучастка с кадровой программой; фундаменты под оборудование; здание склада заполнителей; здание компрессорной; здание трансформаторной подстанции (для районов с сейсмичностью 7, 8, 9 баллов)

Главный корпус со складом заполнителей

Схема расположения элементов каркаса (сейсмичность 9 баллов)

| Стадия | Лист | Листов |
|---|---|---|
| Р п | 34 | |

Минбыт. Каз. ССР КАЗГИПРОНИКТИБЫТ г. Алма-Ата

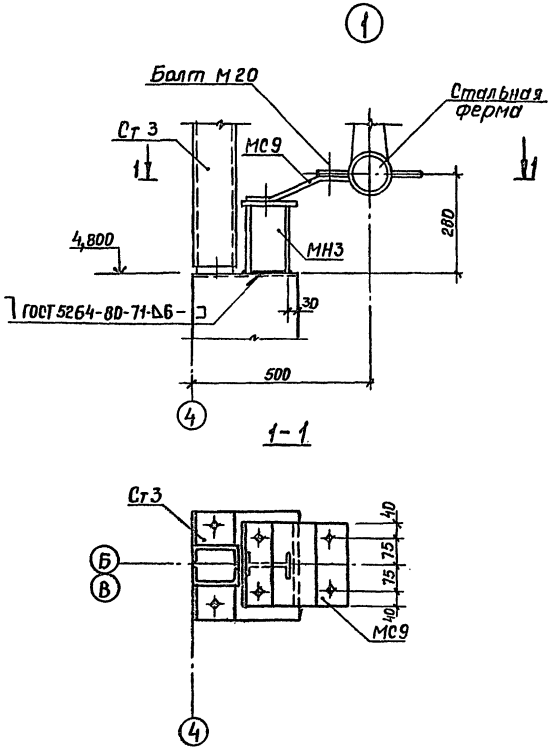


## Спецификация элементов каркаса к схеме, расположенной на листе 34 /начало/

| Марка, поз. | Обозначение | Наименование | Кол. | Масса ед. кг | Примеч. |
|---|---|---|---|---|---|
| | | $t^{н}=-20°C;-30°C$ | | | |
| | | Сейсм. 9 баллов | | | |
| | | Колонны | | | |
| К1 | 1.020.1-2с вып.2-54.1 | 2К6 33-77-4-с | 2 | 3067 | |
| К2 | К2-7,8; К3-7,8; К4-7,8; К5-7,8; КБ-7,8; К7-7,8; КЖИ-К2-9; К3-9; КБ-9; К7-9 | К2-9 | 1 | 3067 | |
| К3 | То же | К3-9 | 1 | 3067 | |
| К4 | 1.020.1-2с вып.2-54.1 | 3К633-77-2-с | 2 | 3067 | |
| | | | | | |
| К6 | К2-7,8; К3-7,8; К4-7,8; КЖИ-К5-7,8; К6-7,8; К7-7,8; К2-9; К3-9; К6-9; К7-9 | К6-9 | 1 | 3067 | |
| К7 | | К7-9 | 1 | 3067 | |
| К8 | К8-7,8; К9-7,8; К10-7,8; КЖИ-К8-9; К9-9; К10-9 | К8-9 | 2 | 3067 | |
| К9 | То же | К9-9 | 1 | 3067 | |
| К10 | | К10-9 | 1 | 3067 | |
| К11 | К11-7; К11-8; К11-9; К12-7; К12-8; К12-9; К13-7; К13-8; К13-9 КЖИ-К14-7; К14-8; К14-9; К15-7; К15-8; К15-9; К16-7; К16-8; К16-9 | К11-9 | 5 | 1700 | |
| К12 | То же | К12-9 | 3 | 1700 | |
| К13 | " | К13-9 | 8 | 1700 | |
| К14 | " | К14-9 | 1 | 1700 | |
| К15 | " | К15-9 | 1 | 1700 | |
| К16 | " | К16-9 | 2 | 1700 | |
| К18 | КЖИ-К17-7; К17-8; К18; К19 | К18 | 2 | 1100 | |
| К19 | То же | К19 | 2 | 1100 | |
| | | | | | |
| | | | | | |
| Ст2 | 1.030.1-1 вып.4-2 | СФ7 | 4 | 418 | |
| Ст3 | 1.427.1-3 вып.2 | 1СФ33 | 4 | 72.5 | |
| | | | | | |
| | | | | | |
| | | Ригели | | | |
| Р1 | 1.020.1-2с вып.3-1 | 2Р4.53-2-С | 8 | 2200 | |
| Р2 | То же | 1Р4.53-1-С | 8 | 2000 | |
| Р3 | " | РП4.53-2-С | 6 | 1800 | |
| Р4 | " | 1РП4.53-2-С | 1 | 2000 | |
| Р5 | " | РП4.53-1-С | 11 | 1800 | |

## Спецификация элементов каркаса к схеме, расположенной на листе 34 /окончание/

| Марка, поз. | Обозначение | Наименование | Кол. | Масса ед., кг | Примеч. |
|---|---|---|---|---|---|
| | | | | | |
| | | Насадки | | | |
| | | | | | |
| НФ1 | 1.030.1-1 вып.4-1 | НФ1 | 22 | 30 | |
| НУ1 | То же | НУ1 | 2 | 25 | |
| НУ2 | " | НУ2 | 2 | 25 | |
| | | | | | |
| | | | | | |
| | | | | | |
| | | | | | |
| | | Изделия соединит. | | | |
| МС 23 | 1.020.1-2с вып.7-1 | МС23 | 204 | | |
| | ГОСТ 5781-82 | Ф 20 А III $\ell$ = 1600 | 36 | 4,0 | |
| | То же | Ф 25 А III $\ell$ = 1600 | 56 | 6,2 | |
| | " | Ф 28 А III $\ell$ = 1600 | 24 | 7.7 | |
| | " | Ф 36 А III $\ell$ = 1600 | 16 | 12,8 | |
| МС1 | 2.420-5 вып.2 | МС1 | 4 | 22 | |
| МС4 | То же | МС4 | 4 | 2.2 | |
| МС6 | " | МС6 | 4 | 2.2 | |
| МС9 | " | МС9 | 4 | 5.4 | |
| Т24 | 1.030.1-1 вып.4-1 | Т24 | 16 | | |
| МН3 | КЖИ — МН3 | МН3 | 4 | 4,4 | |
| | | | | | |
| | | $t^{н}=-20°C$ | | | |
| РК3с | 1.030.1-1 вып4-1 | Рк 3с | 24 | 12,5 | |
| ТК2с | То же | Тк 2с | 9 | 15 | |
| | | | | | |
| | | $t^{н}=-30°C$ | | | |
| РК2с | 1.030.1-1 вып.4-1 | РК 2с | 24 | 16 | |
| ТК1с | То же | ТК 1с | 9 | 17,5 | |
| | | | | | |
| | | | | | |

Привязан

Инв. №

Инв. № подл. | Подпись и дата | Взам. инв. №

| | | |
|---|---|---|
| Инженер | Хегай | |
| Рук. гр. | Позднякова | |
| Гл. констр. | Нищета | |
| Нач. отд. | Кузнецов | |
| Гип | Сущих | |
| Н. контр. | Нищета | |

ТП 409-15-93с.86 – КЖ

Производственная база ремонтно-участковая с ограждением территории, 6 боксовой профилактической работы, 2 поста ТО-1, 1 пост ТО-2, 1 пост ТР, 1 пост ЕО, 1 пост мойки, 1 пост сушки, 1 пост смазки, 1 пост шиномонтажа, 1 пост регулировки, 1 пост ремонта, 1 пост ремонта, 1 пост ремонта

Альбом III

Типовой проект 409-15-93с.86

## Схема расположения элементов покрытия /сейсмичность 9 баллов/

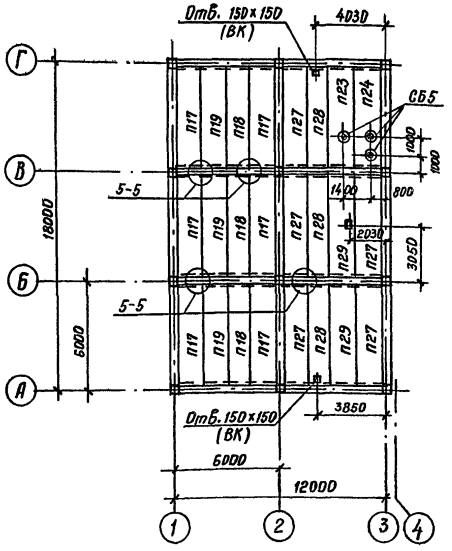


## Схема расположения элементов покрытия /сейсмичность 7; 8 баллов/

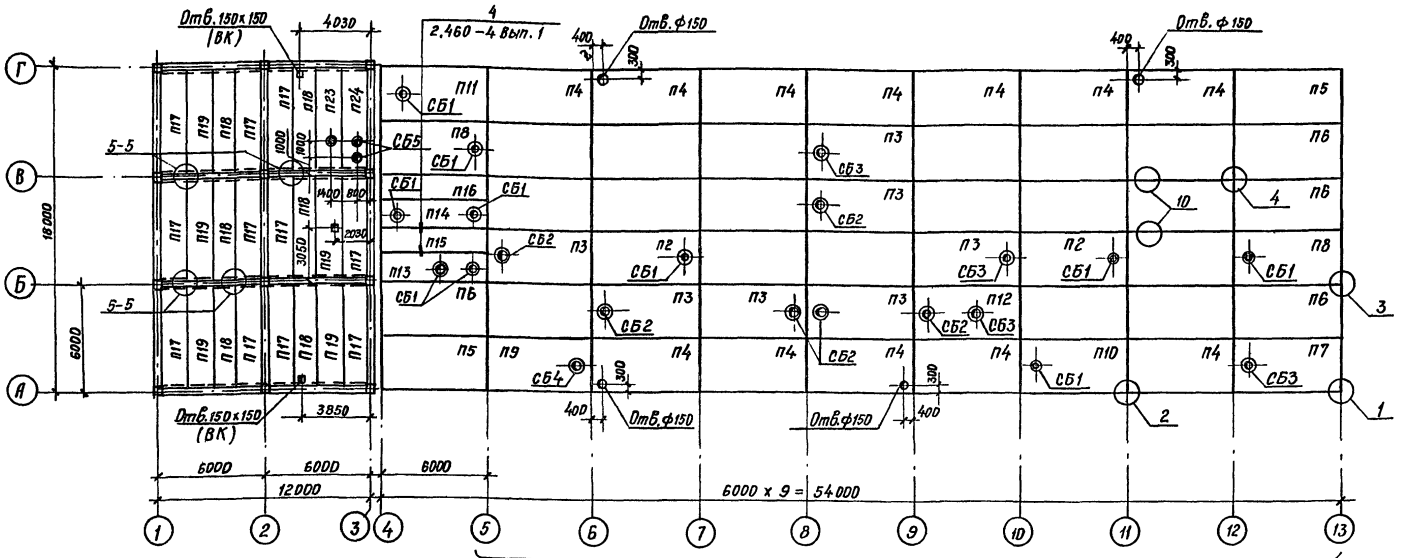


## Схема расположения элементов перекрытия на отм. 3.300 /сейсмичность 7; 8; 9 баллов/

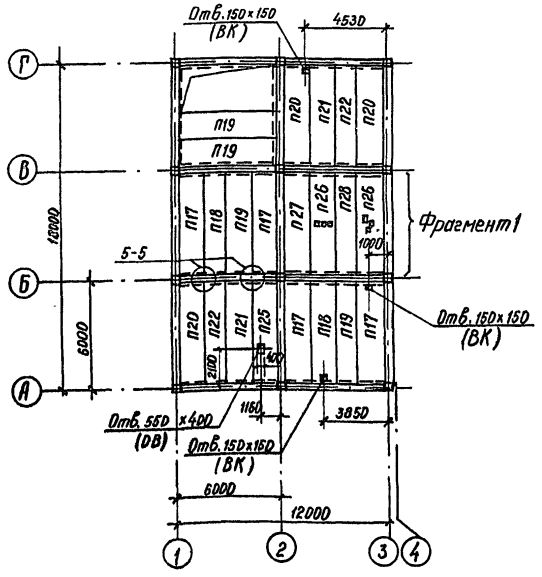


## Фрагмент 1

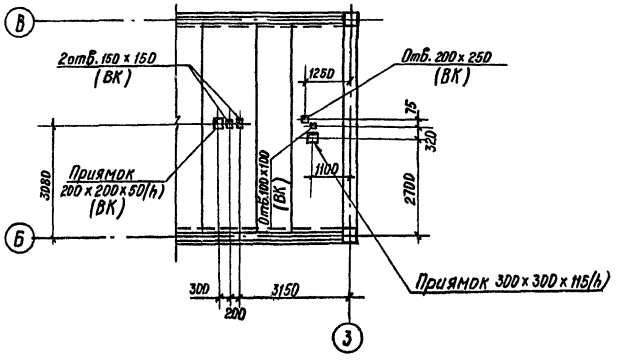


1. Схему расположения элементов покрытия в осях 4-13 для районов с сейсмичностью 9 баллов см. лист КМ-10.
2. Спецификацию элементов перекрытий и покрытий см. лист 37.2
3. Монтажные узлы производственного корпуса, замаркированные на данном листе, приняты по серии 2.460-7с Вып. 2; административно-бытового корпуса - по серии 1.020.1-2 с Вып. 6-1.
4. Разбивку закладных деталей для крепления железобетонных стаканов см. лист 37.1.

Настоящий лист выпущен взамен аннулированного на основании акта от 11.05.89г. № 4

Зав. сектором Позднякова Н.А.

| | | | |
|---|---|---|---|
| Инженер | Хегай | | ТП 409-15-93 с. 86-КЖ |
| Рук. гр. | Позднякова | | Производственная база ремстройучастка с годовой программой 200 тыс. руб. (для районов с сейсмичностью 7; 8; 9 баллов) |
| Гл. констр. | Кузнецов | | Главный корпус со складом заполнителей |
| Нач. отд. | Аргенчиев | | Стадия: РП; Лист: 38.1; Листов: |
| Гип | Сущих | | Схема расположения элементов перекрытия, покрытия. /сейсмичность 7; 8; 9 баллов/ |
| Н. контр. | Кузнецов | | Минбыт Каз. ССР КАЗГИПРОНИКТИБЫТ г. Алма-Ата |

Привязан

Инв. №

Инв. № подл. | Подпись и дата | Взам. инв. №

25665-03 40 Формат А2

Альбом III

Типовой проект 409-15-93 с. 86

## Спецификация элементов перекрытия и покрытия /начало/

| Марка | Обозначение | Наименование | Кол. | Масса ед. кг | Примечание |
|---|---|---|---|---|---|
| | | Покрытие сейсмичн. 7; 8 баллов | | | |
| | | Панели | | | |
| П1 | ГОСТ 22701.1-77 | ПГ-3АIVт-с | 18 | 2650 | |
| П2 | То же | ПВ4-4АIVт-с | 2 | 2150 | |
| П3 | " | ПВ7-4АIVт-с | 7 | 2150 | |
| П4 | КЖИ-П4÷П14 | П4 | 12 | 2650 | |
| П5 | То же | П5 | 2 | 2650 | |
| П6 | " | П6 | 4 | 2660 | |
| П7 | " | П7 | 1 | 2150 | |
| П8 | " | П8 | 2 | 2150 | |
| П9 | " | П9 | 1 | 2150 | |
| П10 | " | П10 | 1 | 2150 | |
| П11 | " | П11 | 1 | 2650 | |
| П12 | " | П12 | 1 | 2150 | |
| П13 | " | П13 | 1 | 2000 | |
| П14 | " | П14 | 1 | 2000 | |
| П15 | 1.465.1-7/84 Вып.1 | 2ПЛ6-3АIVт-с | 1 | 1200 | |
| П16 | То же | 2ПГ6-3АIVт-с | 1 | 1500 | |
| П17 | 1.041.1-2 Вып.1 | ПК56.15-4АтIVСт-И | 11 | 2600 | |
| П18 | То же | ПК56.12-4АтIVСт | 6 | 2000 | |
| П19 | " | ПК56.15-4АтIVСт | 5 | 2600 | |
| П23 | КЖИ-П23÷П25 | П23 | 1 | 2890 | |
| П24 | То же | П24 | 1 | 2890 | |
| | | | | | |
| | | Стаканы железобет. | | | |
| СБ1 | 1.494-24 Вып.1 | СБ4Б-1 | 10 | 160 | |
| СБ2 | 1.494-24 Вып.1 | СБ7Б-1 | 6 | 320 | |
| СБ3 | То же | СБ7Б-2 | 4 | 320 | |
| СБ4 | " | СБ10Б-1 | 1 | 290 | |
| СБ5 | " | СБ4А-1 | 3 | 150 | |
| | | | | | |
| | | Изделия соединит. | | | |
| ММ15 | 1.400-80 | ММ15 | 10 | | |
| ММ17 | То же | ММ17 | 2 | | |
| МК1 | " | МК1 | 40 | | |
| МС3 | 1.020.1-2с Вып.7-1 | МС3 | 24 | | |
| | | | | | |
| поз.7 | 2.460-4 Вып.1 | Каркас С-6000 | 2 | 1,2 | |
| Сетка | ГОСТ 8478-81 | С 5ВрI-200 / 5ВрI-200 1680×6000 | 1 | 15,2 | |
| Асб. цем. вол. лист | ГОСТ 18233-77 | УВ-7,5-1760 | 6 | 35,0 | |
| | | | | | |
| | | Изделие закладное | | | |
| МН106-6 | 1.400-15 Вып.1 | МН108-6 | 11 | | |

## Спецификация элементов перекрытия и покрытия /окончание/

| Марка | Обозначение | Наименование | Кол. | Масса ед. кг | Примечание |
|---|---|---|---|---|---|
| | | Покрытие сейсмичн. 9 баллов | | | |
| | | Панели | | | |
| П17 | 1.041.1-2 Вып.1 | ПК56.15-4АтIVСт-И | 6 | 2600 | |
| П18 | То же | ПК56.12-4АтIVСт | 3 | 2000 | |
| П19 | " | ПК56.15-4АтIVСт | 3 | 2600 | |
| П23 | КЖИ-П23÷П25 | П23 | 1 | 2890 | |
| П24 | То же | П24 | 1 | 2890 | |
| П27 | 1.041.1-2 Вып.1 | ПК56.15-8АтIVСт-И | 5 | 2600 | |
| П28 | То же | ПК56.12-8АтIVСт | 3 | 2000 | |
| П29 | " | ПК56.15-8АтIVСт | 2 | 2600 | |
| | | | | | |
| | | Стаканы железобет. | | | |
| СБ5 | 1.494-24 Вып.1 | СБ4А-1 | 3 | 150 | |
| | | | | | |
| | | Изделия соединит. | | | |
| МС3 | 1.020.1-2с Вып.7-1 | МС3 | 24 | | |
| МН106-6 | 1.400-15 Вып.1 | Изделие закладн. МН106-6 | 11 | | |
| | | | | | |
| | | Перекрытие сейсмичн. 7, 8, 9 баллов | | | |
| | | Панели | | | |
| П17 | 1.041.1-2 Вып.1 | ПК56.15-4АтIVСт-И | 4 | 2600 | |
| П18 | То же | ПК56.12-4АтIVСт | 2 | 2000 | |
| П19 | " | ПК56.15-4АтIVСт | 4 | 2600 | |
| П20 | " | ПК56.15-6АтIVСт-И | 3 | 2600 | |
| П21 | " | ПК56.15-6АтIVСт | 2 | 2600 | |
| П22 | " | ПК56.12-6АтIVСт | 2 | 2000 | |
| П25 | КЖИ-П23÷П25 | П25 | 1 | 2890 | |
| П26 | 1.041.1-2 Вып.6 | ПРС56.15-4АIVт | 2 | 2890 | |
| П27 | 1.041.1-2 Вып.1 | ПК56.15-8АтIVСт-И | 1 | 2600 | |
| П28 | То же | ПК56.12-8АтIVСт | 1 | 2000 | |
| | | | | | |
| | | Изделия соединит. | | | |
| МС3 | 1.020.1-2с Вып.7-1 | МС3 | 22 | | |

### Разбивка закладных деталей для крепления ж.б. стаканов

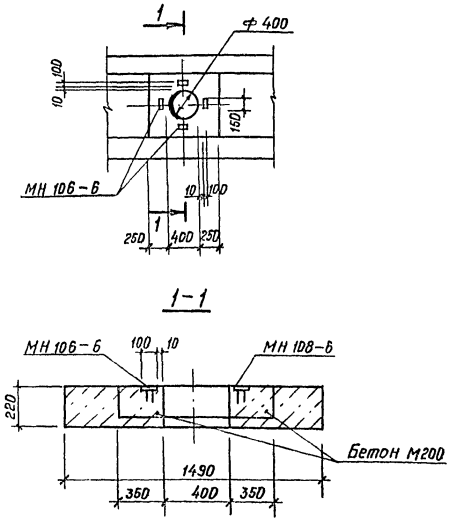


Настоящий лист выпущен взамен аннулированного на основании акта от 11.05.89г. № 4

Зав. сектором Позднякова Н.Н.

Привязан

Инв. №

Взам. инв. №

Подпись и дата

Инв. № подл.

| | | | |
|---|---|---|---|
| | | | ТП 409-15-93 с. 86-КЖ |
| Инженер | Хегай | | Производственная база реностроительного участка с годовой программой 200 тыс. руб. (для районов с сейсмичностью 7; 8; 9 баллов) |
| Рук. гр. | Позднякова | | |
| Гл. констр. | Кузнецов | | Главный корпус со складом заполнителей |
| Нач. отд. | Арегничев | | Стадия: РП; Лист: 37.1; Листов: |
| Гип | Сущих | | |
| Н. контр. | Кузнецов | | Спецификация элементов перекрытия и покрытия /Сейсмичность 7, 8, 9 баллов/ |
| | | | Минздрав Каз. ССР КАЗГИПРОНИКТИБЦИТ г. Алма-Ата |

25665-03 41

Формат А2

Типовой проект 409-15-93 с. 86 Альбом III

## Схема расположения панелей стен по оси А

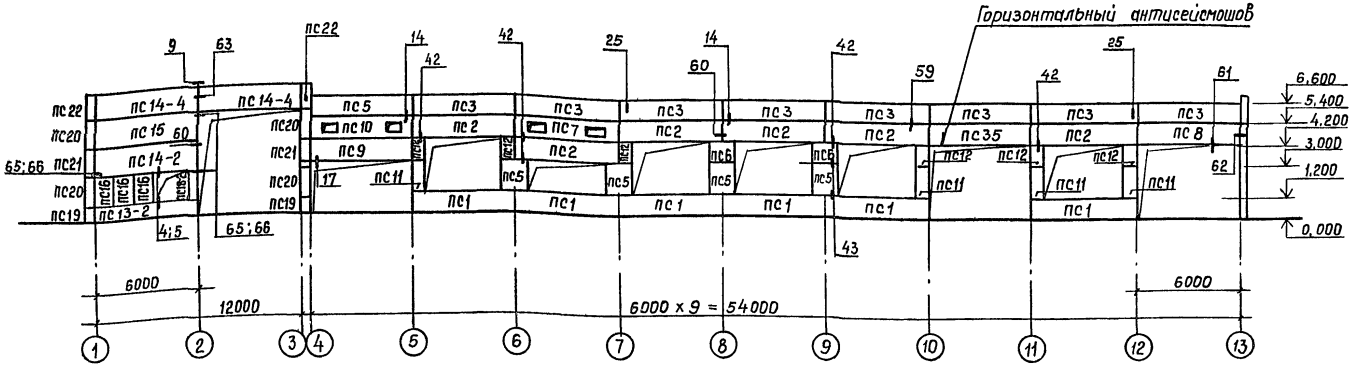


## Схема расположения панелей стен по оси 1

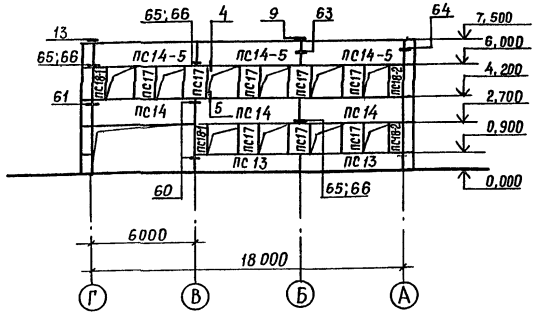


## Схема расположения панелей стен по оси Г

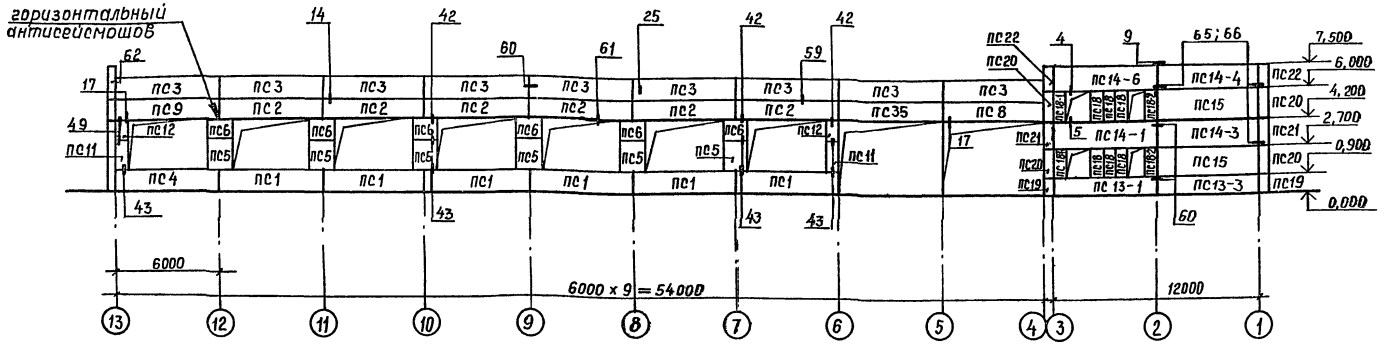


## Схема расположения панелей стен по оси 3

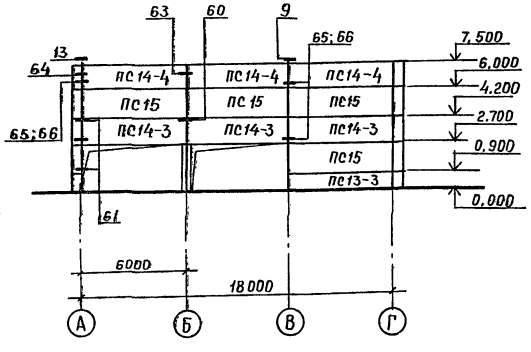


## Схема расположения панелей стен по оси 13

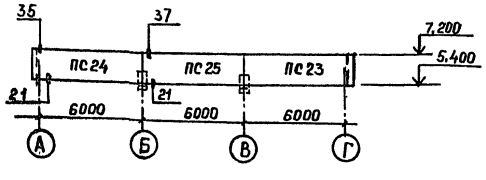


Узлы производственной части главного корпуса (в осях 4–13) приняты по серии 1.030.1-1 вып. 3-3;) административно-бытовой части (в осях 1-3) по серии 1.030.1-1 вып. 3-1.

| | | | |
|---|---|---|---|
| Инженер | Хегай | | ТП 409-15-93с.86 – КЖ |
| Рук. гр. | Позднякова | | Производственная база ремстройучастка с годовой программой 200 тыс. руб (для районов с сейсмичностью 7, 8, 9 баллов) |
| Гл. констр. | Нищета | | |
| Нач. отд. | Кузнецов | | Главный корпус со складом заполнителей |
| Гип | Сущих | | Схемы расположения панелей стен по осям А; 1; Г; 3 (сейсм. 7, 8 баллов) |
| Н. контр. | Нищета | | |

| Стадия | Лист | Листов |
|---|---|---|
| РП | 38 | |

Мин. быт. Каз. ССР
КАЗГИПРОНИКТИБЫТ
г. Алма-Ата

Привязан

Инв. №

Инв. № подл. | Подпись и дата | Взам. инв. №

25665-03 42 Формат А2

Альбом III

409-15-93с. 86

Типовой проект

## Спецификация элементов панелей стен к схемам, расположенным на листе 38 /начало/

| Марка, поз. | Обозначение | Наименование | Кол | Масса ед. кг | Примеч. |
|---|---|---|---|---|---|
| | | Сейсмичность 7; 8 баллов | | | |
| | | для $t°_{н.в}=-20°c$ | | | |
| | | Панели стеновые | | | |
| ПС1 | КЖИ-ПС1-20; ПС1-25; ПС2-20; ПС2-25; ПС3-20; ПС3-25 ПС25-20; ПС25-25; ПС35-20; ПС35-25 | ПС1-20 | 12 | 1740 | |
| ПС2 | | ПС2-20 | 12 | 1740 | |
| ПС3 | | ПС3-20 | 18 | 1740 | |
| ПС5 | КЖИ-ПС5-20; ПС5-25; ПС6-20; ПС6-25; ПС11-20; ПС11-25; ПС12-20; ПС12-25 | ПС5-20 | 10 | 520 | |
| ПС6 | | ПС6-20 | 8 | 340 | |
| ПС4 | КЖИ-ПС4-20; ПС4-25 | ПС4-20 | 1 | 1740 | |
| ПС7 | КЖИ-ПС7-20; ПС7-25; | ПС7-20 | 1 | 1740 | |
| ПС8 | КЖИ-ПС8-20; ПС8-25; | ПС8-20 | 2 | 1740 | |
| ПС9 | ПС9-20; ПС9-25; | ПС9-20 | 2 | 1740 | |
| ПС10 | ПС10-20; ПС10-25 | ПС10-20 | 1 | 1740 | |
| ПС11 | КЖИ-ПС5-20; ПС5-25; ПС6-20; ПС6-25; ПС11-20; ПС11-25; ПС12-20; ПС12-25 | ПС11-20 | 6 | 260 | |
| ПС12 | | ПС12-20 | 8 | 170 | |
| ПС15 / ПС16 | КЖИ-ПС15-25,7; ПС15-25,8; ПС15-25,9; ПС15-30,7,8,9 ПС16-25; ПС16-30 | ПС15-25,7 / ПС16-25 | 7 / 3 | 4070 / 790 | |
| ПС17 | ПС17-25; ПС17-30 | ПС17-25 | 8 | 790 | |
| ПС18 | КЖИ-ПС18-25; ПС18-30; | ПС18-25 | 6 | 390 | |
| ПС18-1 | ПС18-1-25; ПС18-1-30; | ПС18-1-25 | 4 | 390 | |
| ПС18-2 | ПС18-2-25; ПС18-2-30; | ПС18-2-25 | 5 | 390 | |
| ПС19 | ПС19-25; ПС19-30; | ПС19-25 | 4 | 230 | |
| ПС20 | ПС20-25; ПС20-30; | ПС20-25 | 8 | 460 | |
| ПС21 | ПС21-25; ПС21-30; | ПС21-25 | 4 | 380 | |
| ПС22 | ПС22-25; ПС22-30 | ПС22-25 | 4 | 380 | |
| ПС23 | КЖИ-ПС23-20; ПС23-25; ПС24-20; ПС24-25; ПС26-20; ПС26-25; ПС27-20; ПС27-25 | ПС23-20 | 1 | 2740 | |
| ПС24 | | ПС24-20 | 1 | 2740 | |
| ПС25 | КЖИ-ПС1-20; ПС1-25; ПС2-20; ПС2-25; ПС3-20; ПС3-25; ПС25-20; ПС25-25; ПС35-20; ПС35-25 | ПС25-20 | 1 | 2620 | |
| ПС35 | | ПС35-20 | 2 | 1740 | |
| | | для $t°_{н.в}=-30°c$ | | | |
| | | Панели стеновые | | | |
| ПС1 | КЖИ-ПС1-20; ПС1-25; | ПС1-25 | 12 | 2120 | |
| ПС2 | КЖИ-ПС2-20; ПС2-25; ПС3-20; ПС3-25; | ПС2-25 | 12 | 2120 | |
| ПС3 | ПС25-20; ПС25-25; ПС35-20; ПС35-25 | ПС3-25 | 18 | 2120 | |
| ПС5 | КЖИ-ПС5-20; ПС5-25; ПС6-20; ПС6-25; ПС11-20; ПС11-25; ПС12-20; ПС12-25 | ПС5-25 | 10 | 630 | |
| ПС6 | | ПС6-25 | 8 | 420 | |
| ПС4 | КЖИ-ПС4-20; ПС4-25; | ПС4-25 | 1 | 2120 | |
| ПС7 | КЖИ-ПС7-20; ПС7-25; | ПС7-25 | 1 | 2120 | |
| ПС8 | КЖИ-ПС8-20; ПС8-25; | ПС8-25 | 2 | 2120 | |
| ПС9 | ПС9-20; ПС9-25; | ПС9-25 | 2 | 2120 | |
| ПС10 | ПС10-20; ПС10-25 | ПС10-25 | 1 | 2120 | |
| ПС11 | КЖИ-ПС5-20; ПС5-25; ПС6-20; ПС6-25; ПС11-20; ПС11-25; ПС12-20; ПС12-25 | ПС11-25 | 6 | 320 | |
| ПС12 | | ПС12-25 | 8 | 210 | |
| ПС13 | КЖИ-ПС13-25,7; ПС13-25,8; ПС13-25,9; ПС13-30,7,8,9 ПС13-1-25,7; ПС13-1-25,8; ПС13-1-25,9; ПС13-1-30,7,8,9 | ПС13-30,7,8,9 | 2 | 2020 | |
| ПС13-1 | | ПС13-1-30,7,8,9 | 1 | 2020 | |

## Спецификация элементов панелей стен к схемам, расположенным на листе 38 /продолжение/

| Марка, поз. | Обозначение | Наименование | Кол. | Масса ед., кг | Примеч. |
|---|---|---|---|---|---|
| ПС13-2 | ПС13-2-25,7; ПС13-2-25,8; ПС13-2-25,9; ПС13-2-30,7,8,9 | ПС13-2-30,7,8,9 | 1 | 2020 | |
| ПС13-3 | ПС13-3-25,7; ПС13-3-25,8; ПС13-3-25,9; ПС13-3-30,7,8,9 | ПС13-3-30,7,8,9 | 2 | 2020 | |
| ПС14 | КЖИ-ПС14-25,7; ПС14-25,8,9; ПС14-30,7,8; ПС14-30,9. | ПС14-30,7,8 | 3 | 3390 | |
| ПС14-1 | КЖИ-ПС14-1.25,7; ПС14-1-25,8,9; ПС14-1-30,7,8; ПС14-1-30,9 | ПС14-1-30,7,8 | 1 | 3390 | |
| ПС14-2 | ПС14-2-25,7; ПС14-2-25,8,9 ПС14-2,30,7,8; ПС14-2-30,9 | ПС14-2-30,7,8 | 1 | 3390 | |
| ПС14-3 | КЖИ-ПС14-3-25,7; ПС14-3-25,8,9; ПС14-3-30,7,8; ПС14-3-30,9 | ПС14-3-30,7,8 | 4 | 3390 | |
| ПС14-4 | ПС14-4-25,7; ПС14-4-25,8,9; ПС14-4-30,7,8; ПС14-4-30,9 | ПС14-4-30,7,8 | 6 | 3390 | |
| ПС14-5 | ПС14-5-25,7; ПС14,5-25,8,9; ПС14-5-30,7,8; ПС14-5-30,9 | ПС14-5-30,7,8 | 3 | 3390 | |
| ПС14-6 | ПС14-6-25,7; ПС14-6-25,8,9; ПС14-6-30,7,8; ПС14-6-30,9 | ПС14-6-30,7,8 | 1 | 3390 | |
| ПС15 | КЖИ-ПС15-25,7; ПС15-25,8; ПС15-25,9; ПС15-30,7,8,9; ПС16-25; ПС16-30; ПС17-25; ПС17-30 | ПС15-30,7,8,9 | 7 | 4070 | |
| ПС16 | | ПС16 | 3 | 740 | |
| ПС17 | | ПС17-30 | 8 | 790 | |
| ПС18 | КЖИ-ПС18-25; ПС18-30; ПС18-1-25; ПС18-1-30; ПС18-2-25; ПС18-2-30; ПС19-25; ПС19-30; ПС20-25; ПС20-30; ПС21-25; ПС21-30; ПС22-25; ПС22-30 | ПС18-30 | 6 | 390 | |
| ПС18 1 | | ПС18-1-30 | 4 | 390 | |
| ПС18 2 | | ПС18-2-30 | 5 | 390 | |
| ПС19 | | ПС19-30 | 4 | 230 | |
| ПС20 | | ПС20-30 | 8 | 460 | |
| ПС21 | | ПС21-30 | 4 | 380 | |
| ПС22 | | ПС22-25 | 4 | 380 | |
| ПС23 | КЖИ-ПС23-20; ПС23-25; ПС24-20; ПС24-25; ПС26-20; ПС26-25; ПС27-20; ПС27-25 | ПС23-25 | 1 | 3350 | |
| ПС24 | | ПС24-25 | 1 | 3350 | |
| ПС25 | КЖИ-ПС1-20; ПС1-25; ПС2-20; ПС2-25; ПС3-20; ПС3-25; ПС25-20; ПС25-25; ПС35-20; ПС35-25 | ПС25-25 | 1 | 3190 | |
| ПС35 | | ПС35-25 | 2 | 2120 | |
| | | Сейсм. 7 баллов $t°_{н.в}=-20°c$ | | | |
| ПС13 | КЖИ-ПС13-25,7; ПС13-25,8; ПС13-25,9; ПС13 | ПС13-25,7 | 2 | 2020 | |
| ПС13-1 | КЖИ-ПС13-1-25,7; ПС13-1-25,8; ПС13-1-25,9; ПС13-1-30,7,8,9 | ПС13-1-25,7 | 1 | 2020 | |
| ПС13-2 | КЖИ-ПС13-2-25,7; ПС13-2-25,8 ПС13-2-25,9; ПС13-2-30,7,8,9 | ПС13-2-25,7 | 1 | 2020 | |
| ПС13-3 | КЖИ-ПС13-3-25,7; ПС13-3-25,8 ПС13-3-25,9; ПС13-3-30,7,8,9 | ПС13-3-25,7 | 2 | 2020 | |
| ПС14 | КЖИ-ПС14-25,7; ПС14-25,8,9; ПС14-30,7,8; ПС14-30,9 | ПС14-25,7 | 3 | 3390 | |
| ПС14-1 | КЖИ-ПС14-1-25,7; ПС14-1-25,8,9; ПС14-1-30,7,8; ПС14-1-30,9 | ПС14-1-25,7 | 1 | 3390 | |
| ПС14-2 | КЖИ-ПС14-2-25,7; ПС14-2-25,8,9; ПС14-2-30,7,8; ПС14-2-30,9 | ПС14-2-25,7 | 1 | 3390 | |
| ПС14-3 | КЖИ-ПС14-3-25,7; ПС14-3-25,8,9; ПС14-3-30,7,8; ПС14-3-30,9 | ПС14-3-25,7 | 4 | 3390 | |
| ПС14-4 | КЖИ-ПС14-4-25,7; ПС14-4-25,8,9; ПС14-4-30,7,8; ПС14-4-30,9 | ПС14-4-25,7 | 6 | 3390 | |
| ПС14-5 | КЖИ-ПС14-5-25,7; ПС14-5-25,8,9; ПС14-5-30,7,8; ПС14-5-30,9 | ПС14-5-25,7 | 3 | 3390 | |
| ПС14-6 | КЖИ-ПС14-6-25,7; ПС14-6-25,8,9; ПС14-6-30,7,8; ПС14-6-30,9 | ПС14-6-25,7 | 1 | 3390 | |
| ПС15 | КЖИ-ПС15-25,7; ПС15-25,8; ПС15-25,9; ПС15-30,7,8,9; ПС16-25; ПС16-30; ПС17-25; ПС17-30 | ПС15-25,7 | 7 | 4070 | |
| | | Сейсм. 8 баллов $t°_{н.в}=-20°c$ | | 2020 | |
| ПС13 | КЖИ-ПС13-25,7; ПС13-25,8; ПС13-25,9; ПС13-30,7,8,9 | ПС13-25,8 | 2 | 2020 | |
| ПС13-1 | ПС13-1-25,7; ПС13-1-25,8; ПС13-1-25,9 ПС13-1-30,7,8,9 | ПС13-1-25,8 | 1 | 2020 | |

## Спецификация элементов панелей стен с схемам, расположенным на листе 38 /окончание/

| Марка, поз. | Обозначение | Наименование | Кол. | Масса ед. кг. | Примеч. |
|---|---|---|---|---|---|
| ПС13-2 | ПС13-2-25,7; ПС13-2-25,8; ПС13-2-25,9; ПС13-2-30,7,8,9 | ПС13-2-25,8 | 1 | 2020 | |
| ПС13-3 | ПС13-3-25,7; ПС13-3-25,8; ПС13-3-25,6; ПС13-3-30,7,8,9 | ПС13-3-25,8 | 2 | 2020 | |
| ПС14 | КЖИ-ПС14-25,7; ПС14-25,8,9; ПС14-30,7,8; ПС14-30,9 | ПС14-25,8 | 3 | 3390 | |
| ПС14-1 | ПС14-1-25,7; ПС14-1-25,8,9; ПС14-1-30,7,8; ПС14-1-30,9 | ПС14-1-25,8 | 1 | 3390 | |
| ПС14-2 | ПС14-2-25,7; ПС14-2-25,8,9; ПС14-2-30,7,8; ПС14-2-30,9 | ПС14-2-25,8 | 1 | 3390 | |
| ПС14-3 | КЖИ-ПС14-3-25,7; ПС14-3-25,8,9; ПС14-3-30,7,8; ПС14-3-30,9 | ПС14-3-25,8 | 4 | 3390 | |
| ПС14-4 | ПС14-4-25,7; ПС14-4-25,8,9; ПС14-4-30,7,8; ПС14-4-30,9 | ПС14-4-25,8 | 6 | 3390 | |
| ПС14-5 | ПС14-5-25,7; ПС14-5-25,8,9; ПС14-5-30,7,8; ПС14-5-30,9 | ПС14-5-25,8 | 3 | 3390 | |
| ПС14-6 | ПС14-6-25,7; ПС14-6-25,8,9 ПС14-6-30,7,8; ПС14-6-30,9 | ПС14-6-25,8 | 1 | 3390 | |
| ПС15 | КЖИ-ПС15-25,7; ПС15-25,8; ПС15-25,9; ПС15-30,7,8,9; ПС16-25; ПС16-30; ПС17-25; ПС17-30 | ПС15-26,8 | 7 | 4070 | |
| | | Сейсм. 7; 8 баллов | | | |
| | | $t°_{н.в}=-20°C; -30°C$ | | | |
| | | Изделия соединит. | | | |
| Т3 | 1.030.1-1.4-1-120 | Т3 | 34 | | |
| Т5 | То же -130 | Т5 | 2 | | |
| Т7 | " -250 | Т7 | 69 | | |
| Т8 | " -140 | Т8 | 12 | | |
| Т17 | " -220 | Т17 | 40 | | |
| Т19 | " -220-02 | Т19 | 36 | | |
| Т23 | " -230 | Т23 | 69 | | |
| | 1.030.1-1.3-3 | -10×20 $\ell$=60 ГОСТ 19903-74 | 6 | 0.09 | |
| МС-2 | 1.030.1-1.3-1 44 | Полоса $\frac{6\times70\ \text{ГОСТ}\ 103\text{-}76}{\text{Вст3пс ГОСТ}\ 535\text{-}79}$ $\ell$=80 | 36 | 0,28 | |
| МС-6 | То же | ГОСТ 5781-82 ф12AI $\ell$=300 | 14 | 0,26 | |
| МС-2 | " | ГОСТ 5781-82 ф6AI $\ell$=150 | 36 | 0,032 | |
| МС-29 | 1.030.1-1.4-1-340 | МС-29 | 28 | | |
| МС-30 | 1.030.1-1.4-1-350 | МС-30 | 27 | | |
| | 1030.1-1.3-1 44 | Полоса $\frac{\text{Б}12\times30\ \text{ГОСТ}\ 103\text{-}76}{\text{Вст3пс ГОСТ}\ 535\text{-}79}$ $\ell$=250 | 27 | 0.70 | |
| | То же | Полоса $\frac{\text{Б}8\times80\ \text{ГОСТ}\ 103\text{-}76}{\text{Вст3пс ГОСТ}\ 535\text{-}79}$ $\ell$=100 | 24 | 0.50 | |
| РК5С | 1.030.1-1; 4-1-330-03 | РК5С | 28 | | $t°_{н.в}=-20°c$ |
| РК6С | 1.030.1-1. 4-1-330-02 | РК6С | 28 | | $t°_{н.в}=-30°c$ |

Привязан

Инв. №

| | | |
|---|---|---|
| Инженер | Хегай | |
| Рук.гр. | Позднякова | |
| Гл.констр. | Нищета | |
| Нач.отд. | Кузнецов | |
| Гип | Сущих | |
| Н.контр. | Нищета | |

ТП 409-15-93с.86 - КЖ

Производственная база ремстройучастка с годовой программой 200тыс.руб.(для районов с сейсмичностью 7, 8, 9 баллов)

Главный корпус со складом заполнителей

| Стадия | Лист | Листов |
|---|---|---|
| РП | 39 | |

Спецификация элементов панелей стен к схемам, расположенным на листе (сейс. 7, 8 бал.)

Минбыт Каз.ССР КАЗГИПРОНИКТИБЫТ г. Алма-Ата

25665-03 43

Формат А2

Инв. № подл. | Подпись и дата | Взам. инв. №

Типовой проект 409-15-93с. 86 Альбом III

## Схема расположения панелей стен по оси А

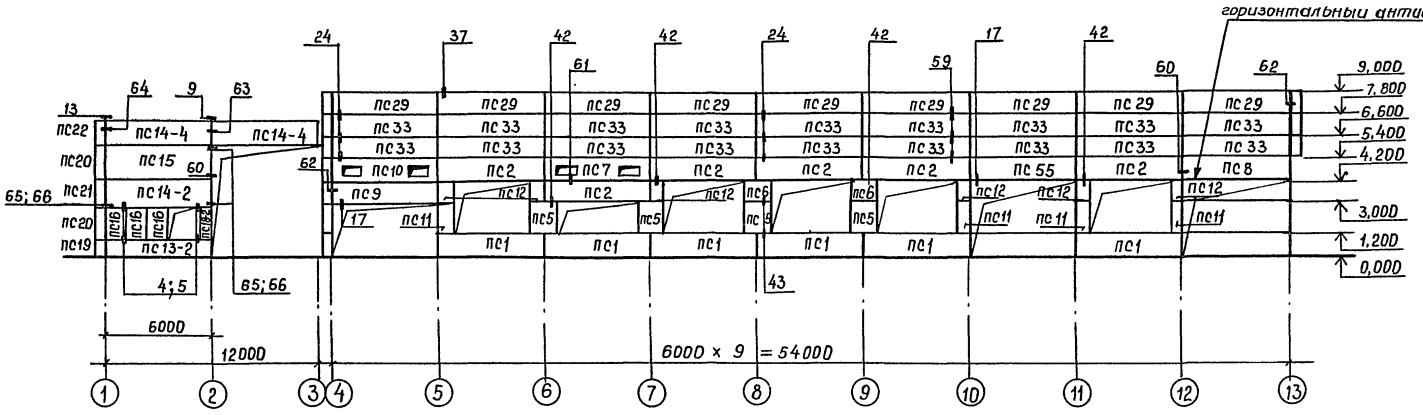


## Схема расположения панелей стен по оси 1

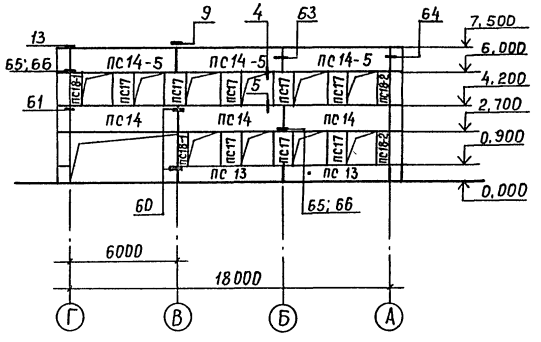


## Схема расположения панелей стен по оси Г

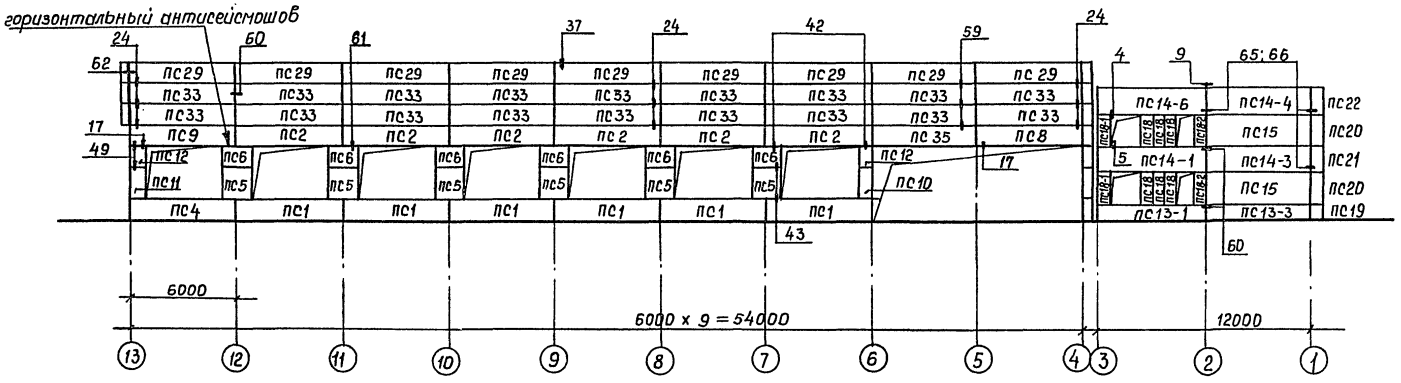


## Схема расположения панелей стен по оси 4

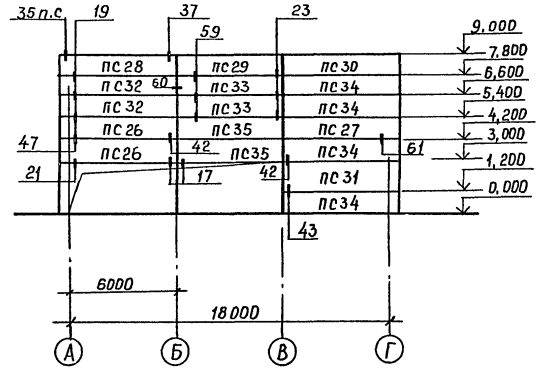


## Схема расположения панелей стен по оси 13

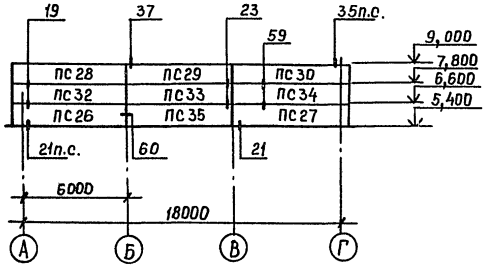


Примечание см. лист 38

| | | | |
|---|---|---|---|
| Инженер | Хегай | | |
| Рук.гр. | Позднякова | | |
| Гл.констр. | Нищета | | |
| Нач.отд. | Кузнецов | | |
| Гип | Сущих | | |
| Н.контр. | Нищета | | |

Привязан

Инв.№

ТП 409-15-93с.86 – КЖ

Производственная база ремстройучастка с годовой программой 200тыс.руб.(для районов с сейсмичностью 7,8,9 баллов)

Главный корпус со складом заполнителей

Схемы расположения панелей стен (сейсмичность 9 баллов)

| Стадия | Лист | Листов |
|---|---|---|
| РП | 40 | |

Мин.быт.Каз.ССР КАЗГИПРОНИКТИБЫТ г. Алма-Ата

25665-03 44 Формат А2

Инв.№ подл. | Подпись и дата | Взам. инв.№

Типовой проект 409-15-93 с. 86 Альбом III

## Спецификация элементов панелей стен к схемам расположенным на листе 40 /начало/

| Марка, поз. | Обозначение | Наименование | Кол. | Масса ед. кг. | Примеч. |
|---|---|---|---|---|---|
| | | Сейсмичность 9 баллов | | | |
| | | для $t°_{н.в}$ = -20° С | | | |
| | | Панели стеновые | | | |
| ПС1 | КЖИ-ПС1-20; ПС1-25; ПС2-20; ПС2-25; ПС3-20; ПС3-25; ПС25-20; ПС25-25 ПС35-20; ПС35-25 | ПС1-20 | 12 | 1740 | |
| ПС2 | | ПС2-20 | 12 | 1740 | |
| ПС5 | КЖИ-ПС5-20; ПС5-25; ПС6-20; ПС6-25; ПС11-20; ПС11-25; ПС12-20; ПС12-25 | ПС5-20 | 10 | 520 | |
| ПС6 | | ПС6-20 | 8 | 340 | |
| ПС4 | КЖИ-ПС4-20; ПС4-25; ПС7-20 ПС7-25; ПС8-20; ПС8-25; ПС9-20; ПС9-25; ПС10-20; ПС10-25 | ПС4-20 | 1 | 1740 | |
| ПС7 | | ПС7-20 | 1 | 1740 | |
| ПС8 | | ПС8-20 | 2 | 1740 | |
| ПС9 | | ПС9-20 | 2 | 1740 | |
| ПС10 | | ПС10-20 | 1 | 1740 | |
| ПС11 | КЖИ-ПС5-20; ПС5-25; ПС6-20; ПС6-25; ПС11-20; ПС11-25; ПС12-20; ПС12-25 | ПС11-20 | 6 | 260 | |
| ПС12 | | ПС12-20 | 8 | 170 | |
| ПС13 | КЖИ-ПС13-25.7; ПС13-25.8; ПС13-25.9; ПС13-30.7,8,9 ПС13-1-25.7; ПС13-1-25.8; ПС13-1-25.9; ПС13-1-30.7,8,9 ПС13-2-25.7; ПС13-2-25.8; ПС13-2-25.9; ПС13-2-30.7,8,9 ПС13-3-25.7; ПС13-3-25.8; ПС13-3-25.9; ПС13-3-30.7,8,9 | ПС13-25.9 | 2 | 2020 | |
| ПС13-1 | | ПС13-1-25.9 | 1 | 2020 | |
| ПС13-2 | | ПС13-2-25.9 | 1 | 2020 | |
| ПС13-3 | | ПС13-3-25.9 | 1 | 2020 | |
| ПС14 | КЖИ-ПС14-25.7; ПС14-25.8,9; ПС14-30.7,8; ПС14-30.9 ПС14-1-25.7; ПС14-1-25.8,9; ПС14-1-30.7,8; ПС14-1-30.9; ПС14-2-25.7; ПС14-2-25.8,9; ПС14-2-30.7,8; ПС14-2-30.9 | ПС14-25.9 | 3 | 3390 | |
| ПС14-1 | | ПС14-1-25.9 | 1 | 3390 | |
| ПС14-2 | | ПС14-2-25.9 | 1 | 3390 | |
| ПС14-3 | КЖИ-ПС14-3-25.7; ПС14-3-25.8,9; ПС14-3-30.7,8; ПС14-3-30.9; ПС14-4-25.7; ПС14-4-25.8,9; ПС14-4-30.7,8; ПС14-4-30.9; ПС14-5-25.7; ПС14-5-25.8,9; ПС14-5-30.7,8; ПС14-5-30.9 ПС14-6-25.7; ПС14-6-25.8,9; ПС14-6-30.7,8; ПС14-6-30.9 | ПС14-3-25.9 | 1 | 3390 | |
| ПС14-4 | | ПС14-4-25.9 | 3 | 3390 | |
| ПС14-5 | | ПС14-5-25.9 | 3 | 3390 | |
| ПС14-6 | | ПС14-6-25.9 | 1 | 3390 | |
| ПС15 | КЖИ-ПС15-25.7; ПС15-25.8; ПС15-25.9; ПС15-30.7,8,9; ПС16-25; ПС16-30; ПС17-25; ПС17-30 | ПС15-25.9 | 3 | 4070 | |
| ПС16 | | ПС16-25, | 3 | 790 | |
| ПС17 | | ПС17-25 | 8 | 790 | |
| ПС18 | КЖИ-ПС18-25; ПС18-30; ПС18-1-25; ПС18-1-30; ПС18-2-25; ПС18-2-30; ПС19-25; ПС19-30; ПС20-25; ПС20-30; ПС22-25; ПС22-30 | ПС18-25 | 6 | 390 | |
| ПС18-1 | | ПС18-1-25 | 4 | 390 | |
| ПС18-2 | | ПС18-2-25 | 5 | 390 | |
| ПС19 | | ПС19-25 | 2 | 230 | |
| ПС20 | | ПС20-25 | 4 | 460 | |
| ПС21 | | ПС21-25 | 2 | 380 | |
| ПС22 | | ПС22-25 | 2 | 380 | |
| ПС26 | КЖИ-ПС23-20; ПС23-25; ПС24-20; ПС24-25; ПС26-20; ПС26-25; ПС27-20; ПС27-25 | ПС26-20 | 3 | 1810 | |
| ПС27 | | ПС27-20 | 2 | 1810 | |
| ПС28 | КЖИ-ПС28-20; ПС28-25; ПС29-20; ПС29-25; ПС30-20; ПС30-25; ПС31-20; ПС31-25; ПС32-20; ПС32-25; ПС33-20; ПС33-25; ПС34-20; ПС34-25 | ПС28-20 | 2 | 1840 | |
| ПС29 | | ПС29-20 | 20 | 1760 | |
| ПС30 | | ПС30-20 | 2 | 1840 | |
| ПС31 | | ПС31-20 | 1 | 2740 | |
| ПС32 | | ПС32-20 | 3 | 1810 | |
| ПС33 | | ПС33-20 | 39 | 1740 | |
| ПС34 | | ПС34-20 | 5 | 1810 | |

## Спецификация элементов панелей стен к схемам, расположенным на листе 40 /продолжение/

| Марка, поз. | Обозначение | Наименование | Кол. | Масса ед. кг | Примеч. |
|---|---|---|---|---|---|
| ПС35 | КЖИ-ПС1-20; ПС1-25; ПС2-20; ПС2-25; ПС3-20; ПС3-25; ПС25-20; ПС25-25; ПС35-20; ПС35-25 | ПС35-20 | 5 | 1740 | |
| | | для $t°_{н.в}$ = -30° С | | | |
| ПС1 | КЖИ-ПС1-20; ПС1-25; ПС2-20; ПС2-25; ПС3-20; ПС3-25; ПС25-20; ПС25-25; ПС35-20; ПС35-25 | ПС1-25 | 12 | 2120 | |
| ПС2 | | ПС2-25 | 12 | 2120 | |
| ПС5 | КЖИ-ПС5-20; ПС5-25; ПС6-20; ПС6-25; ПС11-20; ПС11-25; ПС12-20; ПС12-25 | ПС5-25 | 10 | 630 | |
| ПС6 | | ПС6-25 | 8 | 420 | |
| ПС4 | КЖИ-ПС4-20; ПС4-25; ПС7-20; ПС7-25; ПС8-20; ПС8-25; ПС9-20; ПС9-25; ПС10-20; ПС10-25 | ПС4-25 | 1 | 2120 | |
| ПС7 | | ПС7-25 | 1 | 2120 | |
| ПС8 | | ПС8-25 | 2 | 2120 | |
| ПС9 | | ПС9-25 | 2 | 2120 | |
| ПС10 | | ПС10-25 | 1 | 2120 | |
| ПС11 | КЖИ-ПС5-20; ПС5-25; ПС6-20; ПС6-25; ПС11-20; ПС11-25; ПС12-20; ПС12-25 | ПС11-25 | 6 | 320 | |
| ПС12 | | ПС12-25 | 8 | 210 | |
| ПС13 | КЖИ-ПС13-25.7; ПС13-25.8; ПС13-25.9; ПС13-30.7,8,9; ПС13-1-25.7; ПС13-1-25.8; ПС13-1-25.9; ПС13-1-30.7,8,9; ПС13-2-25.7; ПС13-2-25.8; ПС13-2-25.9; ПС13-2-30.7,8,9; ПС13-3-25.7; ПС13-3-25.8; ПС13-3-25.9; ПС13-3-30.7,8,9; | ПС13-30.7,8,9 | 2 | 2410 | |
| ПС13-1 | | ПС13-1-30.7,8,9 | 1 | 2410 | |
| ПС13-2 | | ПС13-2-30.7,8,9 | 1 | 2410 | |
| ПС13-3 | | ПС13-3-30.7,8,9 | 1 | 2410 | |
| ПС14 | КЖИ-ПС14-25.7; ПС14-25.8,9; ПС14-30.7,8; ПС14-30.9; ПС14-1-25.7; ПС14-1-25.8,9; ПС14-1-30.7,8; ПС14-1-30.9; ПС14-2-25.7; ПС14-2-25.8,9; ПС14-2-30.7,8; ПС14-2-30.9; | ПС14-30.9 | 3 | 4010 | |
| ПС14-1 | | ПС14-1-30.9 | 1 | 4010 | |
| ПС14-2 | | ПС14-2-30.9 | 1 | 4010 | |
| ПС14-3 | КЖИ-ПС14-3-25.7; ПС14-3-25.8,9; ПС14-3-30.7,8; ПС14-3-30.9; ПС14-4-25.7; ПС14-4-25.8,9; ПС14-4-30.7,8; ПС14-4-30.9; ПС14-5-25.7; ПС14-5-25.8,9; ПС14-5-30.7,8; ПС14-5-30.9; ПС14-6-25.7; ПС14-6-25.8,9; ПС14-6-30.7,8; ПС14-6-30.9; | ПС14-3-30.9 | 1 | 4010 | |
| ПС14-4 | | ПС14-4-30.9 | 3 | 4010 | |
| ПС14-5 | | ПС14-5-30.9 | 3 | 4010 | |
| ПС14-6 | | ПС14-6-30.9 | 1 | 4010 | |
| ПС15 | КЖИ-ПС15-25.7; ПС15-25.8; ПС15-25.9; ПС15-30.7,8,9; ПС16-25; ПС16-30; ПС17-25; ПС17-30 | ПС15-30.7,8,9 | 3 | 4830 | |
| ПС16 | | ПС16-30 | 3 | 940 | |
| ПС17 | | ПС17-30 | 8 | 940 | |
| ПС18 | КЖИ-ПС18-25; ПС18-30; ПС18-1-25; ПС18-1-30; ПС18-2-25; ПС18-2-30; ПС19-25; ПС19-30; ПС20-25; ПС20-30; ПС22-25; ПС22-30 | ПС18-30 | 6 | 460 | |
| ПС18-1 | | ПС18-1-30 | 4 | 460 | |
| ПС18-2 | | ПС18-2-30 | 5 | 460 | |
| ПС19 | | ПС19-30 | 2 | 290 | |
| ПС20 | | ПС20-30 | 4 | 580 | |
| ПС21 | | ПС21-30 | 2 | 490 | |
| ПС22 | | ПС22-30 | 2 | 490 | |
| ПС26 | КЖИ-ПС23-20; ПС23-25; ПС24-20; ПС24-25; ПС26-20; ПС26-25; ПС27-20; ПС27-25 | ПС26-25 | 3 | 2230 | |
| ПС27 | | ПС27-25 | 2 | 2230 | |
| ПС28 | КЖИ-ПС28-20; ПС28-25; ПС29-20; ПС29-25; ПС30-20; ПС30-25; ПС31-20; ПС31-25; ПС32-20; ПС32-25; ПС33-20; ПС33-25; ПС34-20; ПС34-25 | ПС28-25 | 2 | 2240 | |
| ПС29 | | ПС29-25 | 20 | 2130 | |
| ПС30 | | ПС30-25 | 2 | 2240 | |

## Спецификация элементов панелей стен к схемам, расположенным на листе 40 /окончание/

| Марка, поз. | Обозначение | Наименование | Кол. | Масса ед. кг | Примеч. |
|---|---|---|---|---|---|
| ПС31 | То же | ПС31-25 | 1 | 3350 | |
| ПС32 | " | ПС32-25 | 3 | 2230 | |
| ПС33 | " | ПС33-25 | 39 | 2120 | |
| ПС34 | " | ПС34-25 | 5 | 2230 | |
| ПС35 | КЖИ-ПС1-20; ПС1-25; ПС2-20; ПС2-25; ПС3-20; ПС3-25; ПС25-20; ПС25-25; ПС35-20; ПС35-25 | ПС35-25 | 5 | 2120 | |
| | | для $t°_{н.в}$ = -20°с; -30°с | | | |
| | | Изделия соединит. | | | |
| Т3 | 1.030.1-1 вып. 4-1 | Т3 | 150 | | |
| Т5 | То же | Т5 | 2 | | |
| Т7 | " | Т7 | 77 | | |
| Т8 | " | Т8 | 96 | | |
| Т17 | " | Т17 | 47 | | |
| Т23 | " | Т23 | 77 | | |
| | | −10×20×60 ГОСТ 19903-74 | 7 | 0,09 | |
| | | [18 ГОСТ 8240-72 ℓ = 100 | 32 | 1,63 | |
| | | L 160×100×10 ГОСТ 8510-72 | | | |
| | | ℓ = 200 | 108 | 3,96 | |
| | | −10×30×60 ГОСТ 19903-74 | 2 | 0,14 | |
| МС2 | 1.030.1-1 3-1 44 | Полоса $\frac{6\times70\ ГОСТ\ 103-76}{Вст3пс\ ГОСТ\ 535-79}$ ℓ=80 | 36 | 0,28 | |
| МС6 | То же | Гост 5781-82 ф12 AI ℓ = 300 | 4 | 0,26 | |
| МС2 | " | Гост 5781-82 ф6 AI ℓ = 150 | 36 | 0,032 | |
| МС29 | 1.030.1-1 4-1-340 | МС29 | 76 | | |
| МС30 | 1.030.1-1 4-1-350 | МС30 | 12 | | |
| | 1.030.1-1 3-1 44 | Полоса $\frac{6\times30\ ГОСТ\ 103-76}{Вст3пс\ ГОСТ\ 535-79}$ ℓ=250 | 16 | 0,7 | |
| | То же | Полоса $\frac{6\times80\ ГОСТ\ 103-76}{Вст3пс\ ГОСТ\ 535-79}$ ℓ=100 | 14 | 0,5 | |
| | | | | | |
| Рк5с | 1.030.1-1.4-1-330-03 | Рк5с | 19 | | $t°_{н.в.}$ = -20°с |
| Рк6с | 1.030.1-1.4-1-330-02 | Рк6с | 19 | | $t°_{н.в.}$ = -30°с |

Привязан

Инв. №

| | | | |
|---|---|---|---|
| Инженер | Хегай | | |
| Рук. гр. | Позднякова | | |
| Гл. конст | Нищета | | |
| Нач. отд. | Кузнецов | | |
| Гип | Сущих | | |
| Н. контр | Нищета | | |

ТП 409-15-93 с. 86 - КЖ

Производственная база ремстройучастка с годовой программой 200 тыс. руб. для районов с сейсмичностью 7, 8, 9 баллов

Главный корпус со складом заполнителей

| Стадия | Лист | Листов |
|---|---|---|
| РП | 41 | |

Спецификация элементов панелей стен к схемам расположенным на листе 41 (сейсмичность 9 баллов)

Мин. быт. Каз. ССР КАЗГИПРОНИКТИБЫТ г. Алма-Ата

25665-03 45 Формат А2

Инв. № подл. | Подпись и дата | Взам. инв. №

Типовой проект 409-15-93 с. 86 Альбом III

## Площадка монолитная Пм1 в осях 4-5

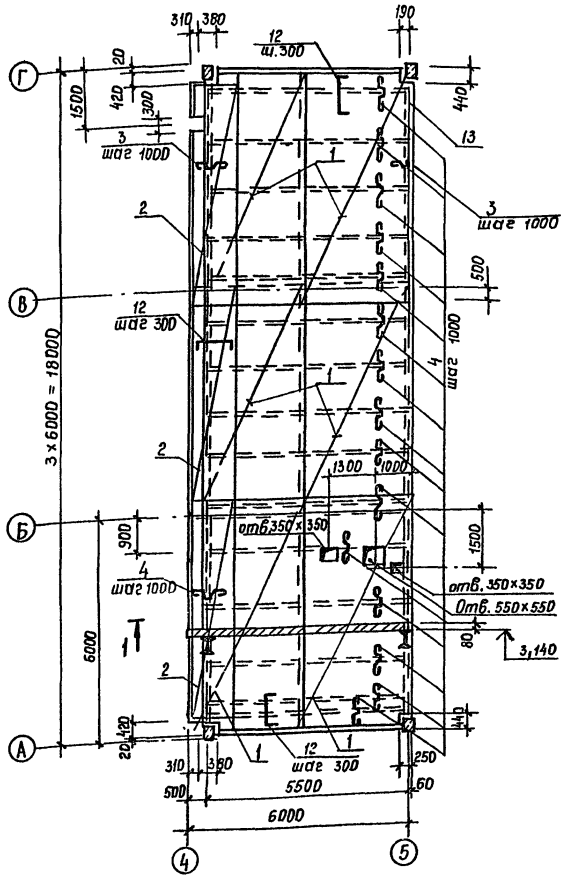


## Площадка монолитная Пм2 в осях 6-7

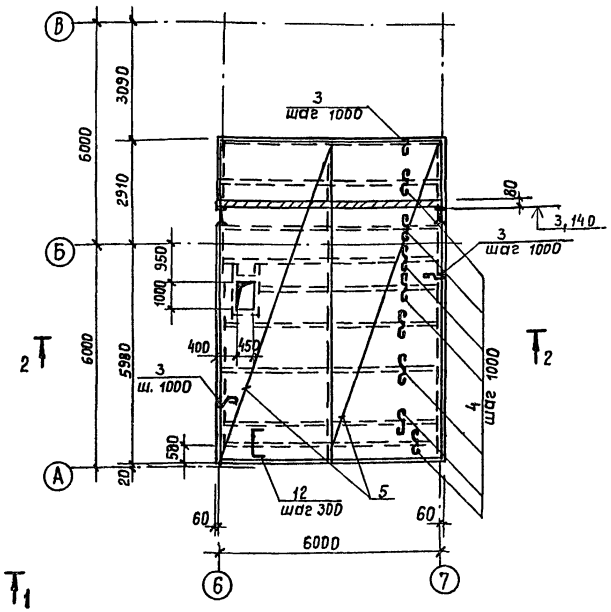


## Спецификация площадок монолитных Пм1 и Пм2

| Форм. | Зона | Поз | Обозначение | Наименование | Кол. на площадку Пм1 | Кол. на площадку Пм2 | | Примеч. |
|---|---|---|---|---|---|---|---|---|
| | | | | **Сборочные единицы** | | | | |
| | | | | Сетки арматурные | | | | |
| | | 1 | ГОСТ 8478-81 | С 6А-III-100 100 / 4Вр1-200 25 2850×6200 | 12 | | | |
| | | 2 | То же | С 4Вр1-200 50 / 6А-III-100 20 1040×6100 | 3 | | | |
| | | 5 | " | С 6А-III-100 30 / 4Вр1-200 20 2940×8860 | | 4 | | |
| | | | | **Детали** | | | | |
| | | | | Ф10 А-I ГОСТ 5781-82 | | | | |
| | | 3* | лист 44 | ℓ = 520 | 18 | 25 | | 0,32 кг |
| | | 4* | то же | ℓ = 650 | 108 | 56 | | 0,4 кг |
| | | 12* | " | ℓ = 1060 | 95 | 21 | | 0,65 кг |
| | | 13 | 1.400-15 вып. 1 | Изделие закладное МН 518 | 6,0 | | | п.м |
| | | | | **Материалы** | | | | |
| | | | | Бетон марки 200 | 8,8 | 4,35 | | м³ |

## Ведомость расхода стали на один элемент, кг

| Марка элемента | Изделия арматурные | | | | | | | Изделия закладные | | | | | Общий расход |
|---|---|---|---|---|---|---|---|---|---|---|---|---|---|
| | Арматура класса | | | | | | Всего | Арматура класса | | Прокат марки | | Всего | |
| | А-I ГОСТ 5781-82 | | А-III ГОСТ 5781-82 | | Вр-I ТУ 14-4-65-91 | | | А III ГОСТ 5781-82 | | Вст3кп2 ГОСТ 8509-72 | | | |
| | Ф10 | | Ф6 | | Ф4 | | | Ф8 | | 1,75×6 | | | |
| Пм1 | 111,2 | | 522,7 | | 117,9 | | 751,8 | 7,3 | | 41,3 | | 48,6 | 800,4 |
| Пм2 | 44,2 | | 236,0 | | 51,8 | | 332,0 | | | | | | 332,0 |
| | | | | | | | | | | | | | |

1. Арматуру в пределах отверстий вырезать по месту
2.* Позиции 3; 4; 12 см. ведомость деталей на листе 44
3. Ограждение площадки Пм1 по оси 5 в осях В-Г дано на листе КМ-20

## 1 - 1

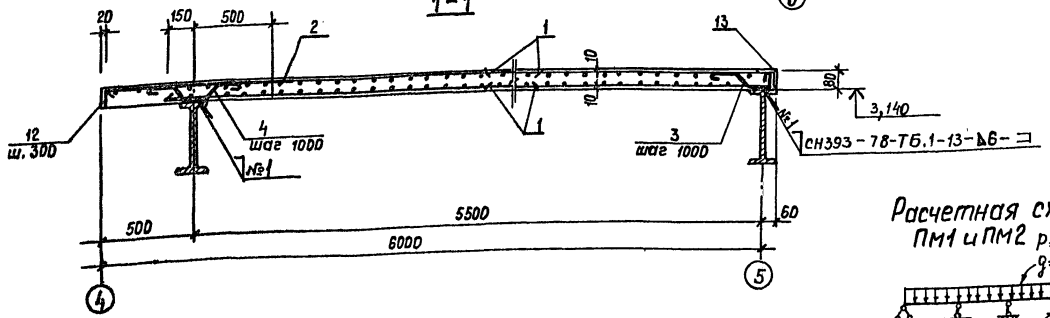


## Расчетная схема Пм1 и Пм2

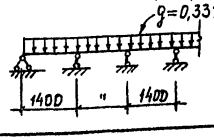


Привязан

Инв. №

| | | | |
|---|---|---|---|
| Инженер | Горобченко | | ТП 409-15-93 с.86 - К Ж |
| Рук. гр. | Позднякова | | Производственная база ремонтно-участка с годовой программой 200 тыс. руб. (для районов с сейсмичностью 7,8,9 баллов) |
| Гл. констр. | Нищета | | Главный корпус со складом заполнителей |
| Нач. отд. | Кузнецов | | Стадия: Р П; Лист: 42; Листов: |
| Гип | Сущих | | Площадки монолитные Пм1 и Пм2 в осях 4-5 и 6-7 |
| Н. контр. | Нищета | | Минобыт каз. сер. КАЗГИПРОНИКТИБЫТ г. Алма-Ата |

25665-03 46 Формат А2

Инв. № подл. | Подпись и дата | Взам. инв. №

## Площадка монолитная ПМ3 в осях 12-13 по оси В

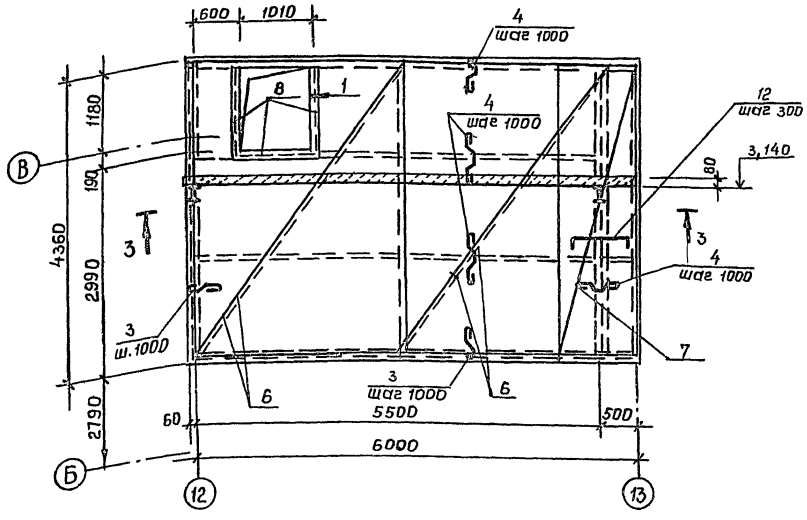


## Расчетная схема ПМ3

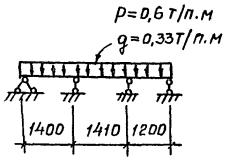


## Расчетная схема ПМ4

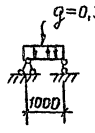


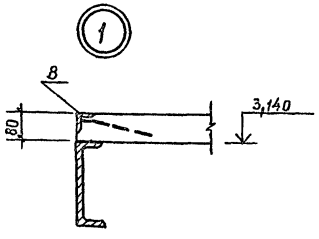


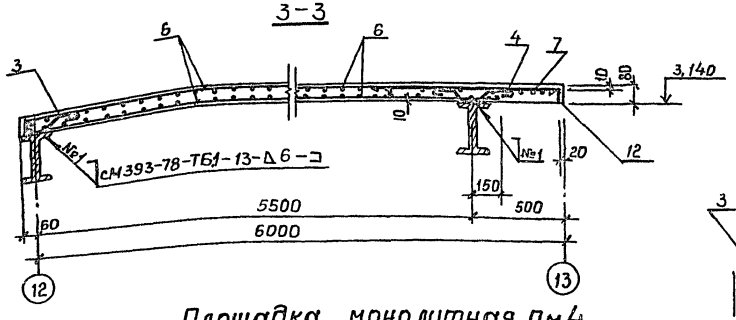


## Площадка монолитная ПМ4 по оси А в осях 12-13

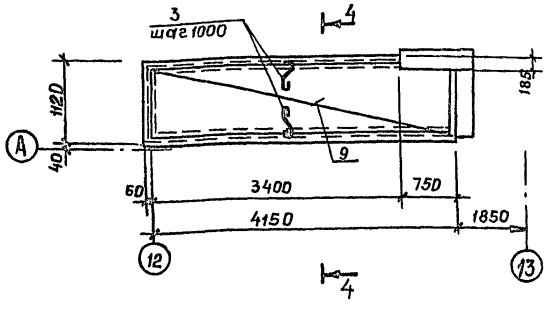


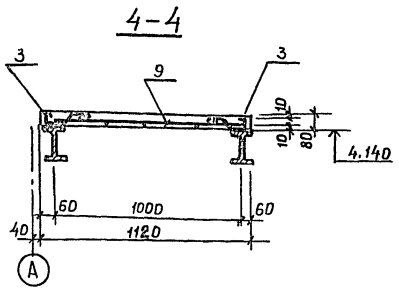


## Спецификация площадок монолитных ПМ3 и ПМ4

| Форм. | Зона | Поз. | Обозначение | Наименование | Кол. на площад. ПМ3 | Кол. на площад. ПМ4 | | Примечание |
|---|---|---|---|---|---|---|---|---|
| | | | | **Сборочные единицы** | | | | |
| | | | | **Детали** | | | | |
| | | | | Ф10 А-I ГОСТ 5781-82 | | | | |
| | | 3* | лист 44 | $\ell$ = 520 | 12 | 9 | | 0,32кг |
| | | 4* | то же | $\ell$ = 650 | 24 | | | 0,4 кг |
| | | 12* | " | $\ell$ = 1060 | 15 | | | 0,65кг |
| | | | | Сетки арматурные | | | | |
| | | 6 | ГОСТ 8478 81 | $\frac{6\,A\text{-}III\text{-}100}{4\,Bp\text{-}I\text{-}200}\,2850\times4340\,\frac{50}{25}$ | 4 | | | |
| | | 7 | то же | $\frac{4\,Bp\text{-}I\text{-}200}{8\,A\text{-}III\text{-}100}\,1040\times4340\,\frac{50}{20}$ | 1 | | | |
| | | 9 | " | $\frac{4\,Bp\text{-}I\text{-}(4\times200)+100}{6\,A\text{-}III\text{-}100}\,1140\times4000\,\frac{50}{20}$ | | 1 | | |
| | | | | **Изделия закладные** | | | | |
| | | 8 | 1,400-15 вып.1 | МН548 | | 3,4 | | м.п |
| | | | | **Материалы** | | | | |
| | | | | Бетон марки 200 | 1,9 | 0,24 | | $м^3$ |

## Ведомость расхода стали на один элемент. кг

| Марка элемента | Изделия арматурные | | | | | | | Изделия закладные | | | | | | Общий расход |
|---|---|---|---|---|---|---|---|---|---|---|---|---|---|---|
| | Арматура класса | | | | | | Всего | Прокат. марки | | | Армиров. класса | | Всего | |
| | A-I ГОСТ 5781-82 | | A-III ГОСТ 5781-82 | | Bp-I ТУ14-4-659-75 | | | Вст3кп2 ГОСТ 8509-72 | | | A-III ГОСТ 5781-82 | | | |
| | Ф10 | | Ф6 | | Ф4 | | | L50 x5 | | | Ф8 | | | |
| ПМ3 | 23,2 | | 121,9 | | 27,5 | | 172,6 | | | | | | | 172,6 |
| ПМ4 | 2,9 | | 10,2 | | 4,0 | | 17,1 | 13,0 | | | 1,4 | | 14,4 | 31,5 |

1. Арматуру в пределах отверстия вырезать по месту
2.* Поз. 3; 4; 12 см. Ведомость деталей на листе 44

Привязан

Инв. №

| | | |
|---|---|---|
| Инженер | Горобченко | |
| Рук. гр. | Позднякова | |
| Гл. конст | Нищета | |
| Нач. отд. | Кузнецов | |
| Гип | Сущих | |
| Н. контр. | Нищета | |

ТП 409-15-93с.86 - К Ж

Производственная база ремонтно-участка с годовой программой 200 тыс. руб (для 7, 8, 9 баллов) сейсмичностью

Главный корпус со складом заполнителей

Площадки монолитные ПМ3 и ПМ4 В осях 12-13 по оси В и по оси А

| Стадия | Лист | Листов |
|---|---|---|
| Р.П | 43 | |

Мин быт каз.ССР КАЗГИПРОНИКТИБЫТ г. Алма-Ата

25665-03 47

Формат А2

Типовой проект 409-15-93с. 86 Альбом III

## Площадка монолитная ПМ5 в осях 12-13 между осями А-Б

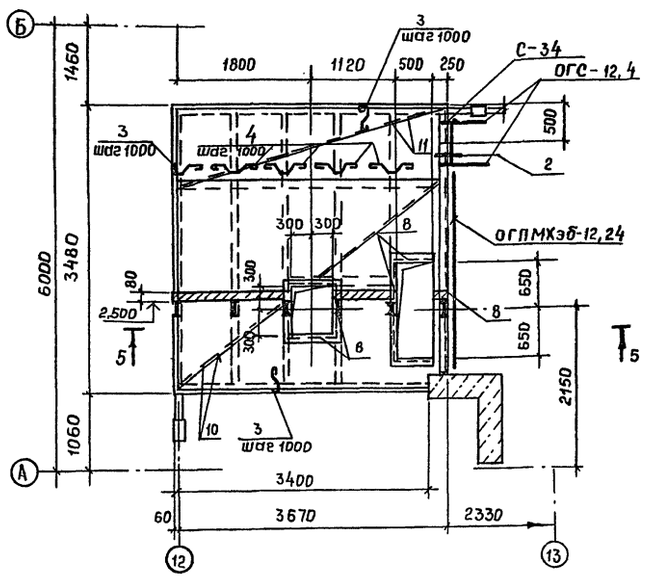


## Расчетная схема ПМ5

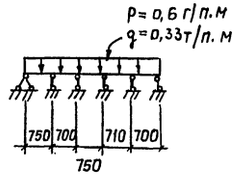


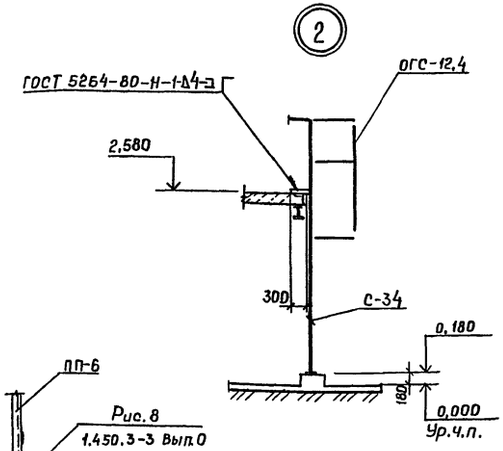


## 5-5

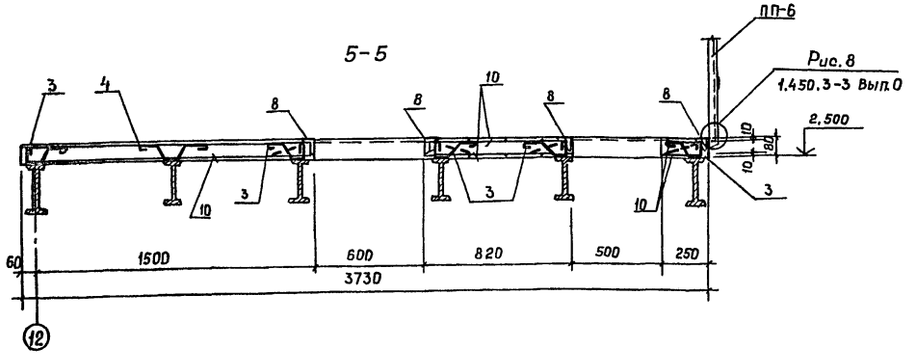


## Ведомость деталей

| Поз. | Эскиз |
|---|---|
| 3 | 70 120 100 100 |
| 4 | 100 100 120 100 100 |
| 12 | 70 920 70 |

## Спецификация площадки монолитной ПМ5

| Форм. | Зона | Поз. | Обозначение | Наименование | Кол. | Примеч. |
|---|---|---|---|---|---|---|
| | | | | Сборочные единицы | | |
| | | | | Детали | | |
| | | | | Ф10 А-I ГОСТ 5781-82 | | |
| | | 3* | Лист 44 | ℓ=520 | 23 | 0,32 кг |
| | | 4* | То же | ℓ=650 | 16 | 0,4 кг |
| | | | | Сетки арматурные | | |
| | | 10 | ГОСТ 8478-81 | С $\frac{6А-III-100}{4Вр I-200}$ 2850×3700 $\frac{50}{25}$ | 2 | |
| | | 11 | То же | С $\frac{6А-III-100}{4Вр I-200}$ 1040×3700 $\frac{50}{20}$ | 2 | |
| | | | | Изделия закладные | | |
| | | 8 | 1.400-15 вып.1 | МН548 | 8,0 | м.п. |
| | | | | Материалы на ПМ5 | | |
| | | | | Бетон марки 200 | 1,1 | м³ |

## Спецификация элементов площадки ПМ5

| Марка, поз. | Обозначение | Наименование | Кол. | Масса ед, кг | Примеч. |
|---|---|---|---|---|---|
| | | Стремянка | | | |
| С-34 | 1.450, 3-3 вып.2 | С-34 | 1 | 56,4 | |
| | | Ограждение | | | |
| ОГС-12,4 | 1.450, 3-3 вып.2 | ОГС-12,4 | 1 | 14,0 | |
| ОГПМХэб-12,24 | То же | ОГПМХэб-12,24 | 1 | 39,0 | |

*Позиции 3; 4 см. ведомость деталей

## Ведомость расхода стали на один элемент, кг

| Марка элемента | Изделия арматурные | | | | | | | Изделия закладные | | | | | Общий расход |
|---|---|---|---|---|---|---|---|---|---|---|---|---|---|
| | Арматура класса | | | | | | Всего | Прокат марки | | Арм. класса | | Всего | |
| | А-I | | А-III | | Вр-I | | | Вст3хП2 | | А-III | | | |
| | ГОСТ 5781-82 | | ГОСТ 5781-82 | | ТУ-14-4-659-75 | | | ГОСТ 8509-72 | | ГОСТ 5781-82 | | | |
| | Ф10 | | Ф6 | | Ф4 | | | L50×5 | | Ф8 | | | |
| ПМ5 | 14,2 | | 65,7 | | 14,5 | | 94,4 | 30,2 | | 3,2 | | 33,4 | 127,8 |

| | | | |
|---|---|---|---|
| Инженер | Горобченко | | |
| Рук. гр. | Позднякова | | |
| Гл. конст. | Нищета | | |
| Нач. отд. | Кузнецов | | |
| Гип | Сущих | | |
| Н. контр. | Нищета | | |

Привязан

Инв. №

ТП 409-15-93с.86-КЖ

Производственная база ремстройучастка с годовой программой 200 тыс. руб. (для районов с сейсмичностью 7, 8, 9 баллов)

Главный корпус со складом заполнителей

| Стадия | Лист | Листов |
|---|---|---|
| РП | 44 | |

Площадка монолитная ПМ5 в осях 12-13 между осями А-Б

Мин. быт. каз. ССР КАЗГИПРОНИКТИБЫТ г. Алма-Ата

25665-03 48

Формат А2

Инв. № подл. | Подпись и дата | Взам. инв. №

Типовой проект 409-15-93с.86 Альбом III

Инв. № подл. | Подпись и дата | Взам. инв. №

## Схема расположения элементов перегородок

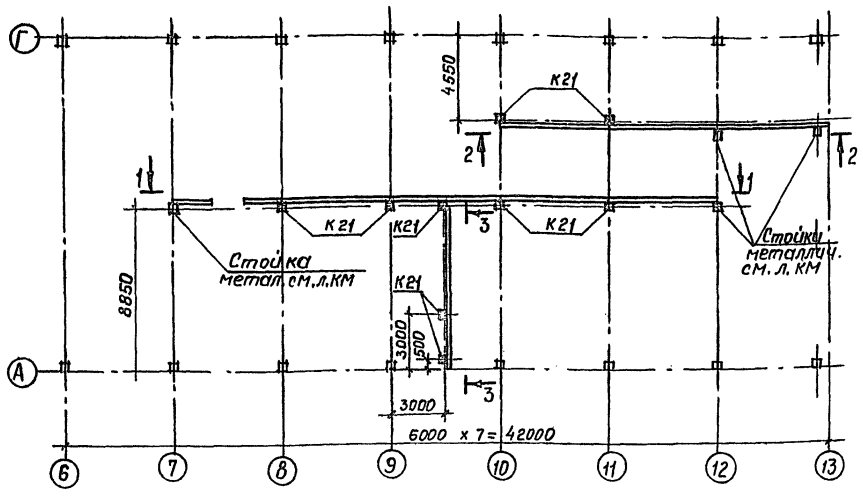


## 2-2

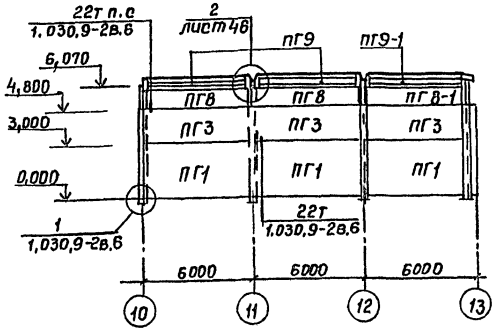


## 1-1

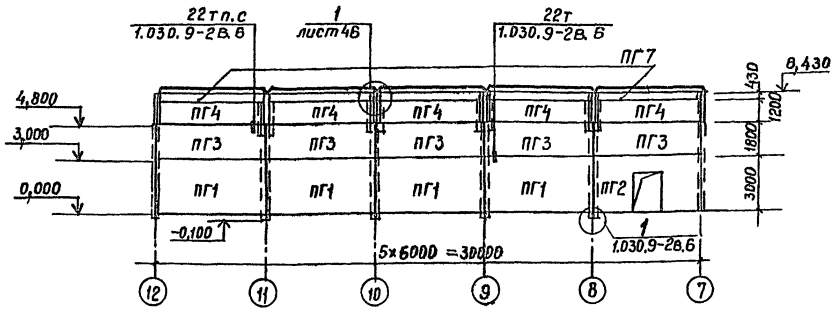


## 3-3

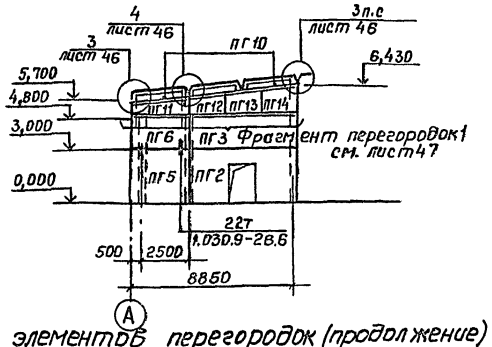


## Спецификация элементов перегородок (начало)

| Марка, поз. | Обозначение | Наименование | Кол. | Масса ед. кг. | Примечание |
|---|---|---|---|---|---|
| | | Колонна | | | |
| К21 | КЖИ – К21 | К21 | 9 | 1080 | |
| | | | | | |
| | | Панели перегородок | | | |
| ПГ1 | 1.030.9 -2 вып.1 | ПГ60.30-2-Т | 6 | 343.0 | |
| ПГ2 | То же | ПГ60.30-2-Т-Д | 1 | 271.0 | |
| ПГ3 | " | ПГ60.18-2-А | 8 | 136.0 | |
| ПГ4 | " | ПГ57.15-2-А | 5 | 109.0 | |
| ПГ5 | " | ПГ30.30-2-Т | 1 | 170.0 | |
| ПГ6 | " | ПГ30.18-2-Т | 1 | 103.0 | |
| ПГ7 | КЖИ-ПГ7; ПГ8; ПГ8-1 | ПГ7 | 5 | 137.3 | |
| ПГ8 | То же | ПГ8 | 2 | 323.0 | |
| ПГ8-1 | " | ПГ8-1 | 1 | 272.1 | |

## Спецификация элементов перегородок (продолжение)

| Марка, поз. | Обозначение | Наименование | Кол. | Масса ед. кг. | Примечание |
|---|---|---|---|---|---|
| ПГ9 | КЖИ-ПГ9; ПГ9-1; ПГ10 | ПГ9 | 2 | 169.0 | |
| ПГ9-1 | То же | ПГ9-1 | 1 | 131.4 | |
| ПГ10 | " | ПГ10 | 3 | 77.0 | |
| ПГ11 | КЖИ – ПГ11 ÷ ПГ14 | ПГ11 | 1 | 91.1 | |
| ПГ12 | То же | ПГ12 | 1 | 82.0 | |
| ПГ13 | " | ПГ13 | 1 | 106.4 | |
| ПГ14 | " | ПГ14 | 1 | 122.0 | |

## Спецификация элементов перегородок (окончание)

| Марка, поз. | Обозначение | Наименование | Кол. | Масса ед. кг. | Примеч. |
|---|---|---|---|---|---|
| | | Изделия соединит. | | | |
| Т1 | КЖИ – Т1 ÷ Т3; МН6 | Накладка Т1 | 8 | 4.2 | |
| Т2 | То же | То же Т2 | 4 | 3.4 | |
| Т3 | " | " Т3 | 1 | 3.8 | |
| Т4 | КЖИ – Т4; 75 | " Т4 | 1 | 8.6 | |
| Т5 | То же | Т5 | 1 | 10.2 | |
| МН6 | КЖИ – Т1 ÷ Т3; МН6 | Изделие соед. МН6 | 12 | 4.4 | |
| МС4 | 1.030.9 – 2 вып.7 ч.2 | То же МС4 | 40 | 0.3 | |
| МС14 | То же | " МС14 | 40 | 0.2 | |
| МС35 | " | " МС35 | 20 | 0.6 | |
| МС35а | " | " МС35а | 20 | 0.6 | |
| МС38 | " | " МС38 | 9 | 22.0 | |
| МС3 | КЖИ МС3; МС4а | " МС3 | 2 | 8.5 | |
| МС4а | То же | " МС4а | 1 | 22.6 | |
| МС5 | КЖИ МС5 ÷ МС7 | " МС5 | 4 | 9.0 | |
| МС6 | То же | " МС6 | 1 | 9.2 | |
| МС7 | " | " МС7 | 1 | 9.8 | |
| | | | | | |
| 1 | ГОСТ 8510-72 | L125×80×12 ℓ=250 | 14 | 4.9 | |
| 2 | ГОСТ 8639-82 | Тр.80×80×4 ℓ=5540 | 8 | 53.0 | |
| 3 | То же | То же ℓ=5700 | 3 | 54.4 | |
| 4 | ГОСТ 8509-72 | L50×5 ℓ=50 | 10 | 0.2 | |
| 5 | ГОСТ 8240-72 | [8 ℓ=330 | 4 | 2.8 | |
| 6 | ГОСТ 8276-63 | Гн. L50×4 ℓ=50 | 10 | 0.2 | |
| 7 | То же | То же ℓ=550 | 4 | 1.6 | |
| 8 | ГОСТ 103-76 | -60×4 ℓ=200 | 20 | 0.4 | |
| 9 | ГОСТ 8639-82 | Тр.80×80×4 ℓ=2720 | 1 | 26.0 | |
| 10 | То же | То же ℓ=6270 | 1 | 60.0 | |
| 11 | " | " ℓ=2800 | 1 | 26.7 | |
| 12 | " | " ℓ=6450 | 1 | 61.5 | |
| 13 | ГОСТ 103-76 | -100×10 ℓ=400 | 10 | 3.1 | |

Материал панелей перегородок – легкий бетон на пористых заполнителях марки 75 с объемным весом $\gamma$ = 1600 кг/м³

Привязан

Инв. №

| | | |
|---|---|---|
| Рук. гр. | Позднякова | |
| Гл. конст. | Нищета | |
| Нач. отд. | Кузнецов | |
| Гип | Сущих | |
| Н. контр. | Нищета | |

ТП 409-15-93с.86 – КЖ

Производственная база ремтрест/участка с годовой программой 600 тыс. руб. (для районов с сейсмичностью 7,8,9 баллов)

Главный корпус со складом заполнителей

Схема расположения элементов перегородок

| Стадия | Лист | Листов |
|---|---|---|
| Р П | 45 | |

Минбыт Каз. ССР КАЗГИПРОНИКТИБЫТ г. Алма-Ата

Типовой проект 409-15-93 с. 86 Альбом III

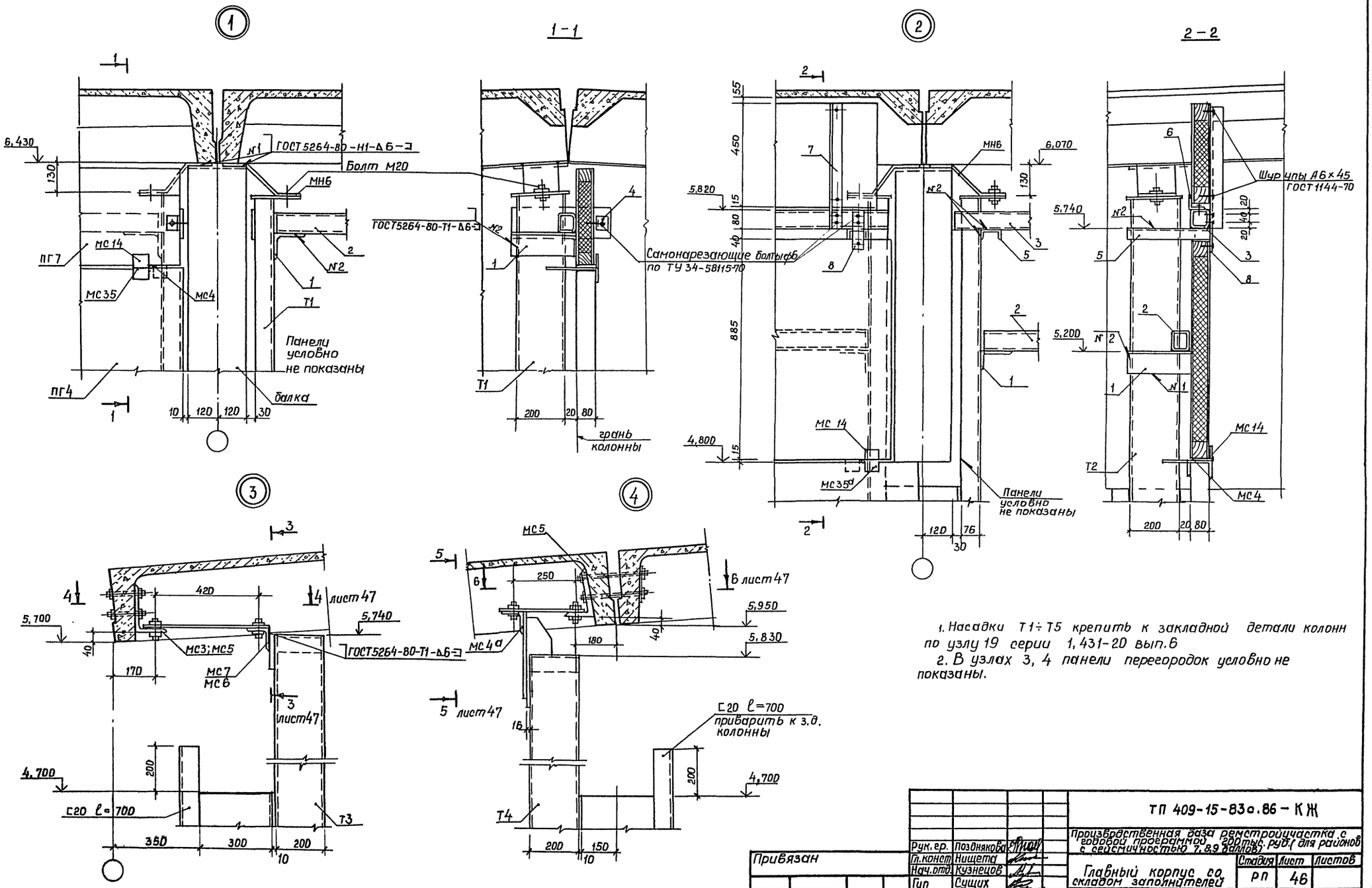


1. Насадки Т1÷Т5 крепить к закладной детали колонн по узлу 19 серии 1,431-20 вып.6
2. В узлах 3, 4 панели перегородок условно не показаны.

| | | | | |
|---|---|---|---|---|
| Рук. гр. | Позднякова | | ТП 409-15-83 с.86 – КЖ | |
| Гл. конст. | Нищета | | Производственная база ремстройучастка с годовой программой 200 тыс. руб. (для районов с сейсмичностью 7, 8, 9 баллов) | |
| Нач. отд. | Кузнецов | | Главный корпус со складом заполнителей | Стадия: РП; Лист: 46; Листов: |
| Гип | Сущих | | Узлы крепления перегородок. | Мин быт Каз. ССР КАЗГИПРОНИКТИБЫТ г. Алма-Ата |
| Н. контр. | Нищета | | | |

Привязан

Инв. №

Инв. № подл. | Подпись и дата | Взамен инв. №

25665-03 50 Формат А2

# Фрагмент перегородок 1

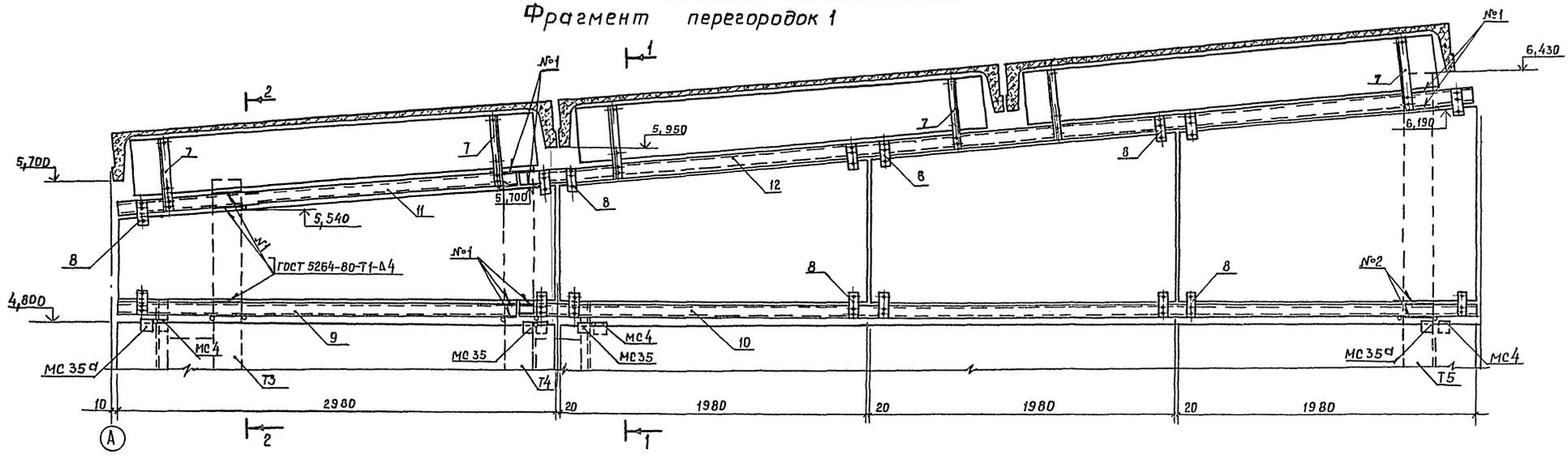


## 1 — 1

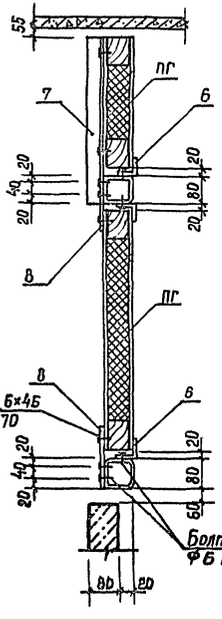


## 2 — 2

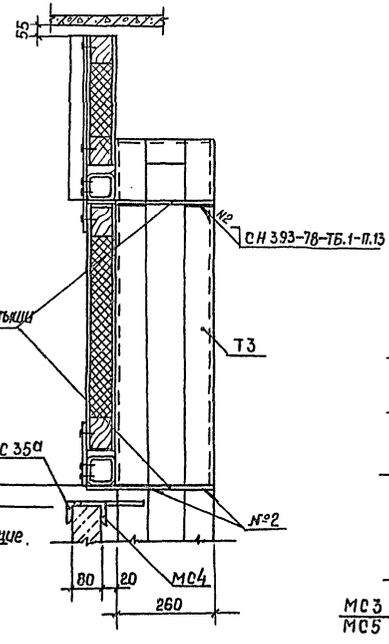


## 3 — 3

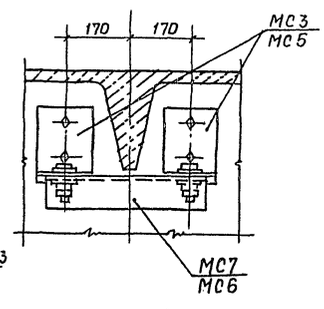


## 4 — 4

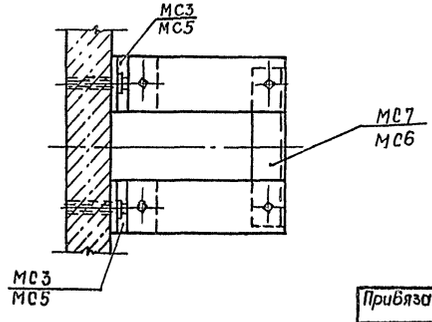


## 5 — 5

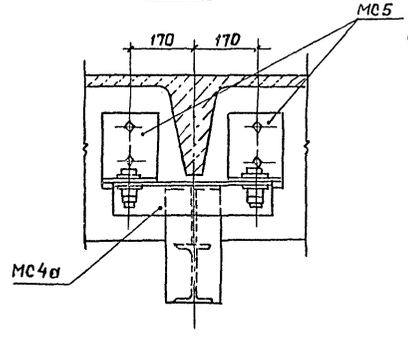


## 6 — 6

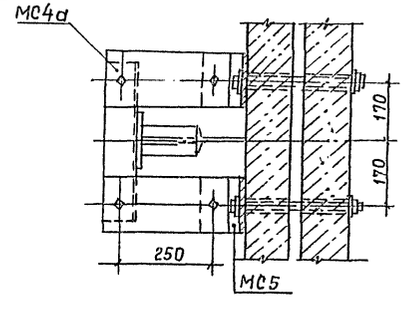


Перед установкой тр.80×80×4 в проектное положение к насадкам Т3÷Т5 приварить монтажные коротыши ф18 AI на отм. указанных на фрагменте 1.

| | | | | | |
|---|---|---|---|---|---|
| Привязан | | | | ТП 409-15-93с.86 - КЖ | |
| Инв.№ | | | | Производственная база ремстройучастка, с годовой программой 200 тыс. руб. для районов с сейсмичностью 7, 8, 9 баллов | |
| | Рук.гр. | Позднякова | | Главный корпус со складом заполнителей | Стадия: Р П; Лист: 47; Листов: |
| | Гл.констр. | Нищета | | | |
| | Нач.отд. | Кузнецов | | | |
| | Гип | Сущих | | | |
| | Н.контр. | Нищета | | Фрагмент перегородок 1 | Мин быт Каз.ССР КАЗГИПРОНИИТБЫТ г. Алма-Ата |

Инв.№ подл. | Подпись и дата | Взам.инв.№

Типовой проект 409-15-93 с. 86 Альбом III

## Схемы расположения элементов армирования кирпичных стен по оси 13 по оси Г по оси 3

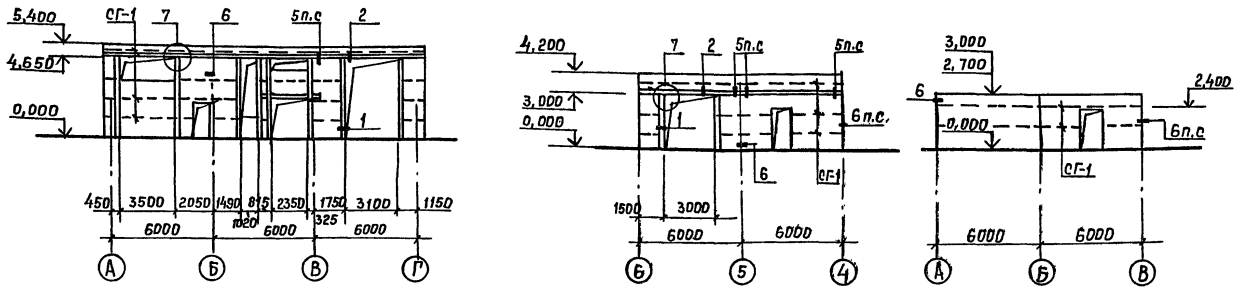


## Схемы расположения элементов армирования кирпичных стен по оси А по оси 1 по оси А

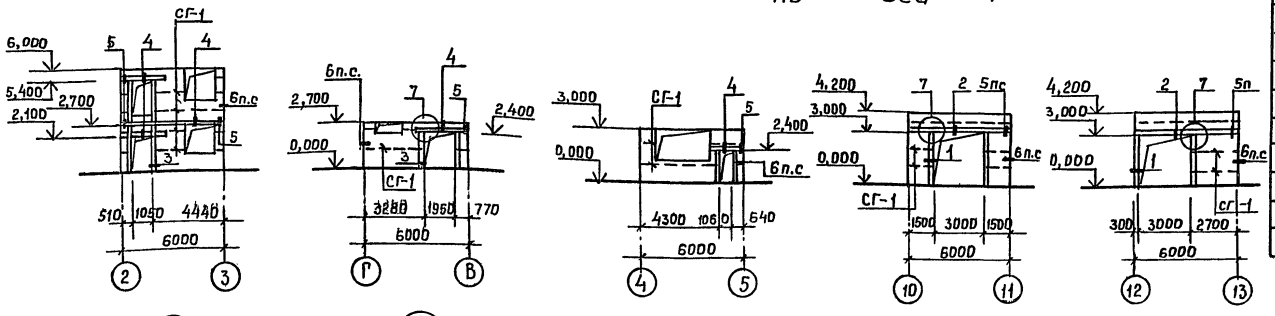


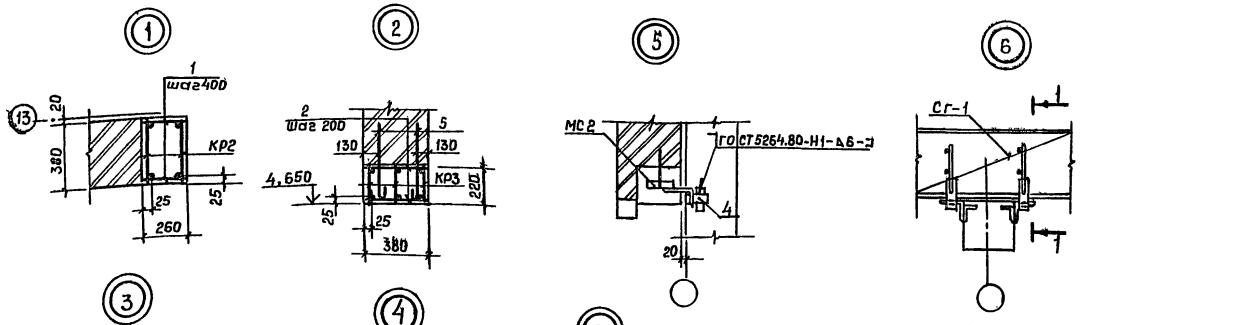


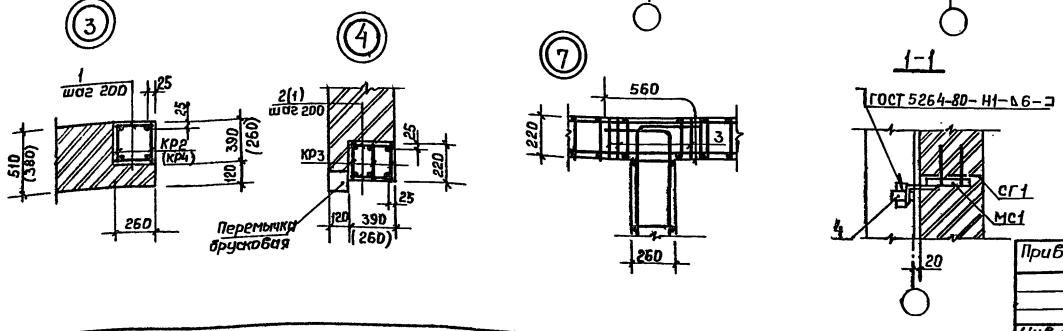


## Спецификация элементов армирования кирпичных стен

| Марка поз. | Обозначение | Наименование | Кол. при t°=20°С | Кол. при t°=30°С | Масса ед., кг | Примечание |
|---|---|---|---|---|---|---|
| | | Сетка арматурная | | | | п.м |
| СГ-1 | 2.130 – 6с вып. 1 | СГ-1 | 132,0 | 132,0 | | |
| | | | | | | |
| | | Каркас арматурный | | | | |
| КР2 | КЖИ-КР2 ÷ КР4; | КР2 | 151,8 | 120,0 | | п.м |
| КР3 | то же | КР3 | 127,1 | 127,1 | | п.м |
| КР4 | " | КР4 | | 31,8 | | п.м |
| | | | | | | |
| | | Отдельные стержни | | | | |
| | | ГОСТ 5781-82 ф6АI | | | | |
| 1 | | ℓ = 250 | 590 | 500 | 0,06 | |
| 2 | | ℓ = 370 | 348 | 412 | 0,08 | |
| 3 | | ℓ = 210 | 160 | 160 | 0,05 | |
| 5 | | 700 ⌊ ℓ = 740 | 62 | 62 | 0,16 | |
| | | Изделия соединительн. | | | | |
| МС1 | КЖИ-МС1; МС2; | МС1 | 70 | 70 | 1,7 | |
| 4 | | L100 x 8 ГОСТ 8509-72 ℓ=60 | 73 | 73 | 0,73 | |
| МС2 | КЖИ-МС1; МС2 | МС2 | 19 | 19 | 1,3 | |
| | | | | | | |
| | | | | | | |
| | | Бетон М 150 | 10,2 | 11,1 | | м³ |

1. Выпуски поз.5 установить в шахматном порядке.
2. Сетку арматурную СГ-1 установить с шагом по высоте 1200мм.

| | | |
|---|---|---|
| Инженер | Хегай | |
| Рук.гр. | Позднякова | |
| Гл.конст. | Нищета | |
| Нач.отд. | Кузнецов | |
| Гип | Сущих | |
| Н.контр. | Нищета | |

Привязан

Инв. №

ТП 409-15-93с.86 – КЖ

Производственная база ремстройучастка с годовой программой 200 тыс.руб. для районов с сейсмичностью 7,8,9 баллов

Главный корпус со складом заполнителей

| Стадия | Лист | Листов |
|---|---|---|
| РП | 48 | |

Схемы расположения элементов армирования кирпичных стен.

Мин быт Каз.ССР КАЗГИПРОНИКТИБЫТ г.Алма-Ата

Инв.№ подл. | Подпись и дата | Взам.инв.№

Типовой проект 409-15-93с. 86 Альбом III

## КРм1

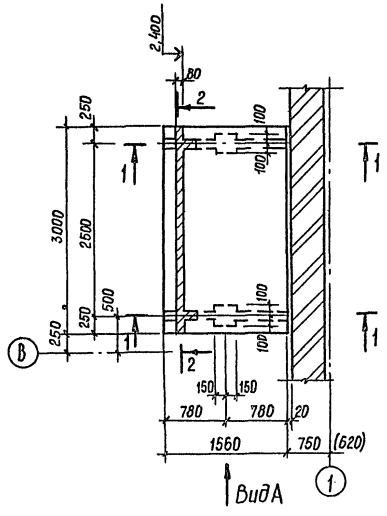


## Вид А

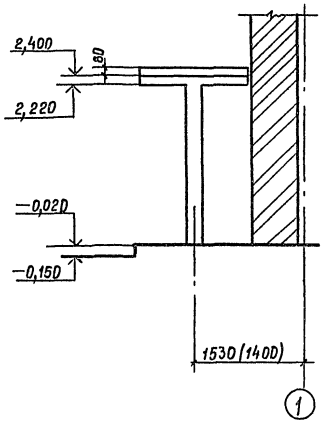


## Схема расположения элементов КРм1 (по Виду А)

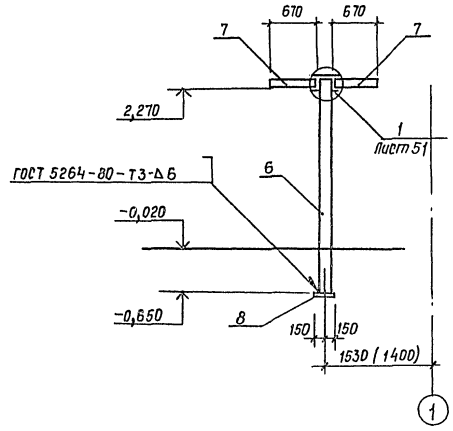


## 1-1

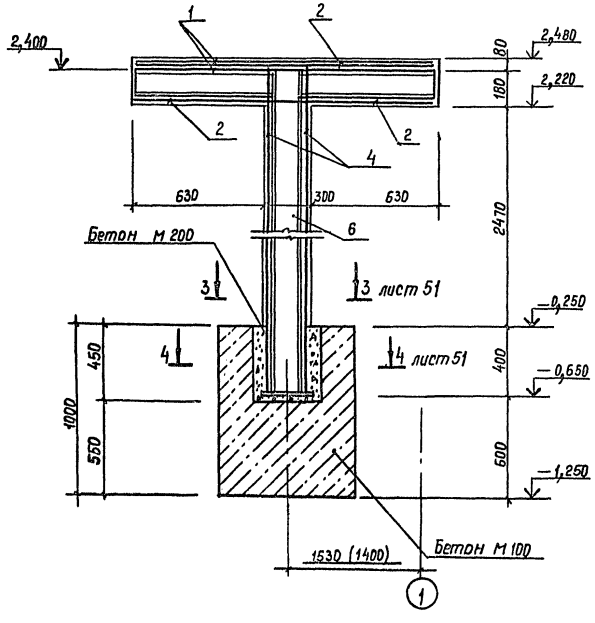


## 2-2

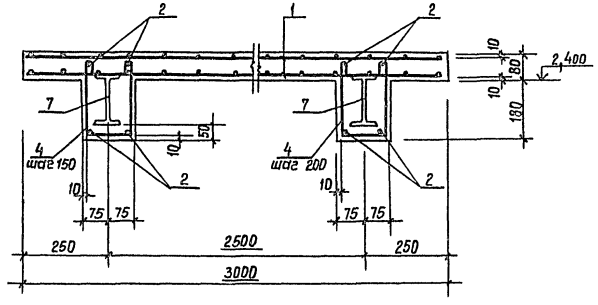


1. Размеры в скобках даны для температуры – 20°с
2. Спецификацию элементов КРм1 смотри лист 51

| | | | | |
|---|---|---|---|---|
| Инженер | Симоненко | | ТП 409-15-93с.86 – КЖ | |
| Рук. гр. | Позднякова | | Производственная база реметройучастка, с годовой программой 200 тыс. руб. (для районов с сейсмичностью 7,8,9 баллов) | |
| Гл. конст. | Нищета | | Главный корпус со складом заполнителей | Стадия: РП; Лист: 49; Листов: |
| Нач. отд. | Кузнецов | | | |
| Гип | Сущих | | Козырек монолитный КРм1 | Минбыт Каз. ССР КАЗГИПРОНИКТИБЫТ г. Алма-Ата |
| Н. контр. | Нищета | | | |

Привязан

Инв. №

Инв. № подл. | Подпись и дата | Взам. инв. №

25665-03 53

Формат А2

Типовой проект 409-15-93 с. 86 Альбом III

Инв.№подл. | Подпись и дата | Взам. инв.№

## 3–3

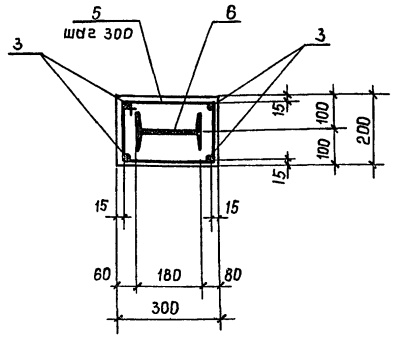


## 4–4

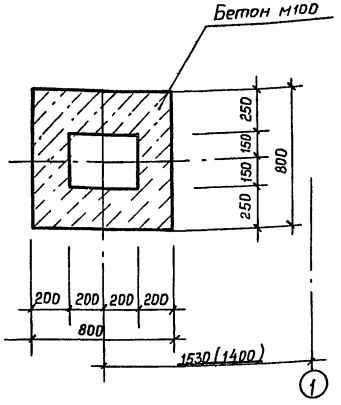


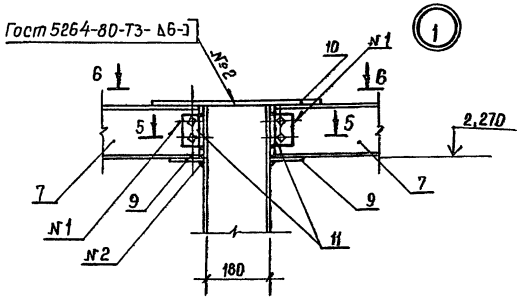


## 6–6

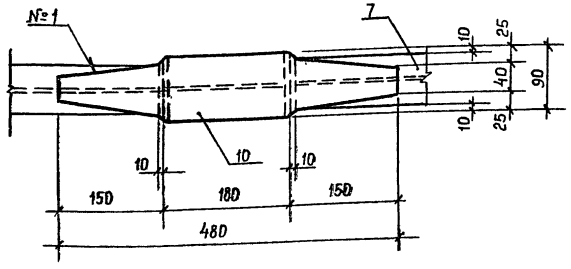


## 5–5

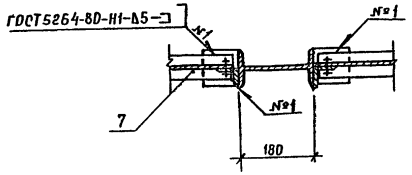


## Спецификация на КРМ 1

| Форм. | Зона | Поз. | Обозначение | Наименование | Кол. | Примеч. |
|---|---|---|---|---|---|---|
| | | | | Сборочные единицы | | |
| | | | | Сетка арматурная | | |
| | | 1 | ГОСТ 8478-81 | 5ВрI-100 / 5ВрI-100 1540×2980 20/20 | 2 | 13,5кг |
| | | | | Детали | | |
| | | | | ф 12АIII ГОСТ 5781-82 | | |
| | | 2 | | ℓ = 1540 | 4 | 1,36кг |
| | | 3 | | ℓ = 3160 | 8 | 2,8кг |
| | | | | ф6АI ГОСТ 5781-82 | | |
| | | 4 | | 75 75 / 120 / 210 ℓ = 690 | 20 | 0,15кг |
| | | 5 | | 320 / 170 / 500 ℓ = 990 | 20 | 0,22кг |
| | | 6 | ГОСТ 8239-72 | I 18 ℓ = 2746 | 2 | 50,5 кг |
| | | 7 | ГОСТ 8239-72 | I 14 ℓ = 670 | 4 | 9,1 кг |
| | | 8 | ГОСТ 103-76 | −180×20 ℓ = 300 | 2 | 8,48кг |
| | | 9 | ГОСТ 103-76 | −90×12 ℓ = 120 | 4 | 1,0 кг |
| | | 10 | ГОСТ 103-76 | −90×12 ℓ = 480 | 2 | 4,07кг |
| | | 11 | ГОСТ 8509-72 | L 63×5 ℓ = 90 | 4 | 0,43кг |
| | | | | Материал на КРМ1 | | |
| | | | | Бетон М200 | 0,77 | м³ |
| | | | | Бетон М100 | 1,2 | м³ |

## Ведомость расхода стали на элемент, кг.

| Марка элемента | Арматурные изделия | | | | | | | | | | | | | | | | Всего | Общий расход |
|---|---|---|---|---|---|---|---|---|---|---|---|---|---|---|---|---|---|---|
| | Арматура класса | | | | | | | Прокат марки | | | | | | | | | | |
| | Вр1 | | | АТ | | АIII | | Вст3кп2 | | | | | | | | | | |
| | ТУ14-4-659-75 | | | ГОСТ 5781-82 | | | | ГОСТ 8239-72 | | | ГОСТ 103-57 | | | ГОСТ 8509-72 | | | | |
| | ф5 | | Итого | ф6 | Итого | ф12 | Итого | I 18 | I 14 | Итого | S=12 | S=20 | Итого | L63×5 | | Итого | | |
| КРМ1 | 27,0 | | 27,0 | 7,4 | 7,4 | 27,8 | 27,8 | 101,0 | 36,4 | 142 | 12,1 | 17,0 | 29,1 | 1,7 | | 1,7 | 230,4 | 230,4 |

Привязан

Инв.№

| | | | |
|---|---|---|---|
| Инженер | Симоненко | | |
| Рук.гр. | Позднякова | | |
| Гл.конст | Нищета | | |
| Нач.отд. | Кузнецов | | |
| Гип | Сущих | | |
| Н.контр | Нищета | | |

ТП 409-15-93с.86 – КЖ

Производственная база ремстройучастка с годовой программой 200 тыс. руб. (для районов сейсмичностью 7, 8, 9 баллов)

Главный корпус со складом заполнителей

| Стадия | Лист | Листов |
|---|---|---|
| РП | 50 | |

Козырек монолитный КРМ1
Сечение 3-3 ÷ 6-6;
Узел 1;

Мин. быт Каз. ССР
КАЗГИПРОНИКТИБЫТ
г. Алма-Ата

К2-7.8; К2-9; К3-7.8; К3-9; К6-7.8; К6-9; 2-2 для К4-7.8; К5-7.8

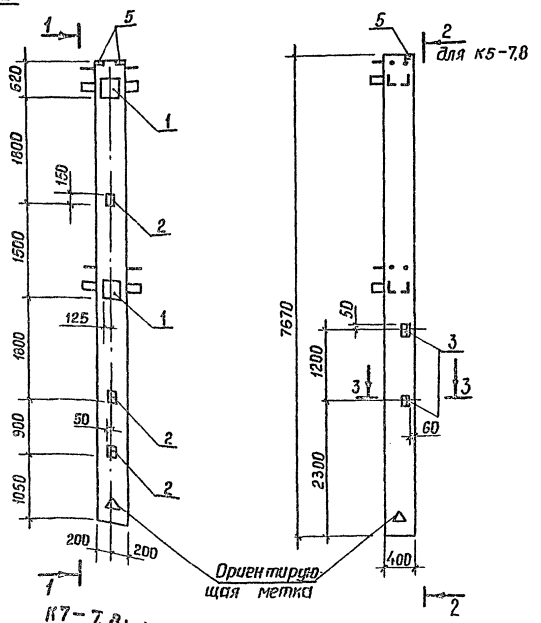


1-1 К5-7.8; К5-9; для К3-7.8; К3-9




К4-7.8

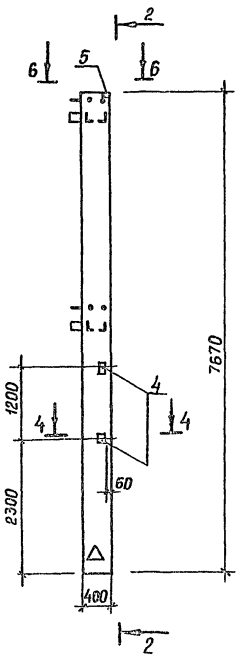


К7-7.8; К7-9

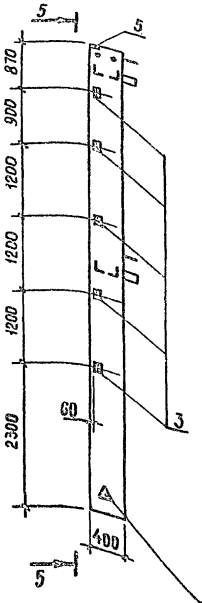


5-5

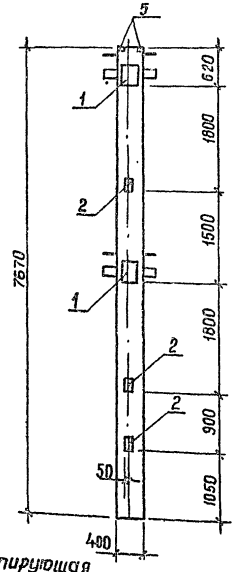


3-3 для К5-7.8; К5-9

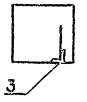


6-6

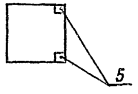


4-4

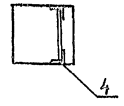


| Форм. | Зона | Поз. | Обозначение | Наименование | Количество на колонну К2-7.8 | К3-7.8 | К4-7.8 | К5-7.8 | К6-7.8 | К7-7.8 | К2-9 | К3-9 | К6-9 | К7-9 | Примеч. |
|---|---|---|---|---|---|---|---|---|---|---|---|---|---|---|---|
| | | | | Документация | | | | | | | | | | | |
| | | | | Сборочный чертеж | | | | | | | | | | | |
| | | | 1.020.1-2с вып 2-54.1 | Пояснительная записка | | | | | | | | | | | |
| | | | | Колонны | | | | | | | | | | | |
| | | | 1.020.1-2с вып 2-54.1 | 4 КБ 33.77-1-с | X | X | X | X | | | | | | | |
| | | | То же | 3 КБ 33.77-1-с | | | | | X | X | | | | | |
| | | | " | 4 КБ 33.77-2-с | | | | | | | X | X | | | |
| | | | " | 3 КБ 33.77-4-с | | | | | | | | | X | X | |
| | | | | Дополнительные сборочные единицы | | | | | | | | | | | |
| | | 1 | 1.020.1-2с Вып.2-16 | Изделие закл. мн 11 | 2 | 2 | 2 | 2 | 2 | 2 | 2 | 2 | 2 | 2 | |
| | | 2 | То же | То же мн 15 | 3 | 3 | 3 | 3 | 3 | 3 | 3 | 3 | 3 | 3 | |
| | | 3 | 1.400-6/76 вып.1 | " М8-6 | | 2 | | 2 | | 5 | | 2 | | 5 | |
| | | 4 | 1.423-3 вып.2 | " М1-13 | | | 2 | | | | | | | | |
| | | 5 | 1.020.1-2с вып.2-16 | " МН 14 | 2 | 2 | 2 | 2 | 2 | 2 | 2 | 2 | 2 | 2 | |

Ведомость расхода стали на дополнительные сборочные единицы кг.

| Марка элемента | Изделия закладные: Арматура класса AIII ГОСТ 5781-82 ф8 | ф10 | ф12 | ф14 | Итого | Прокат марки Ст3 кп2 ГОСТ 103-76 -10×100 | -10×200 | -10×120 | Итого | ГОСТ 8509-72 L63×5 | L63×6 | Итого | Всего |
|---|---|---|---|---|---|---|---|---|---|---|---|---|---|
| К2-7.8; К6-7.8 К2-9; К6-9 | | 3,04 | 5,9 | | 8,94 | 3,6 | 13,2 | 2,3 | 19,1 | | | | 28,04 |
| К3-7.8; К5-7.8; К3-9 | 0,4 | 3,04 | 5,9 | 0,2 | 9,54 | 3,6 | 13,2 | 2,3 | 19,1 | | 1,2 | 1,2 | 29,8 |
| К4-7.8 | | 3,04 | 6,3 | | 9,34 | 3,6 | 13,2 | 2,3 | 19,1 | 2,8 | | 2,8 | 31,2 |
| К7-7.8; К7-9 | 1,0 | 3,1 | 5,9 | 0,5 | 10,5 | 3,5 | 13,2 | 2,3 | 19,0 | | 3,0 | 3,0 | 32,5 |

Ориентирующие метки нанести несмываемой краской

Привязан

Инв. №

| | | |
|---|---|---|
| Инженер | Хегай | |
| Рук. гр. | Позднякова | |
| Нач. отд. | Кузнецов | |
| Н.контр. | Пищета | |

К2-7.8; К3-7.8; К4-7.8; К5-7.8; кжи — К6-7.8; К7-7.8; К2-9; К3-9; К6-9; К7-9

Колонна

| Стадия | Масса | Масштаб |
|---|---|---|
| РП | | |
| Лист | Листов | |

Мин выт Каз. ССР КАЗГИПРОНИКТИБЫТ г. Алма-Ата

Формат А2

К8-7,8; К8-9
2-2 для К9-7,8;
К10-7,8; К10-9

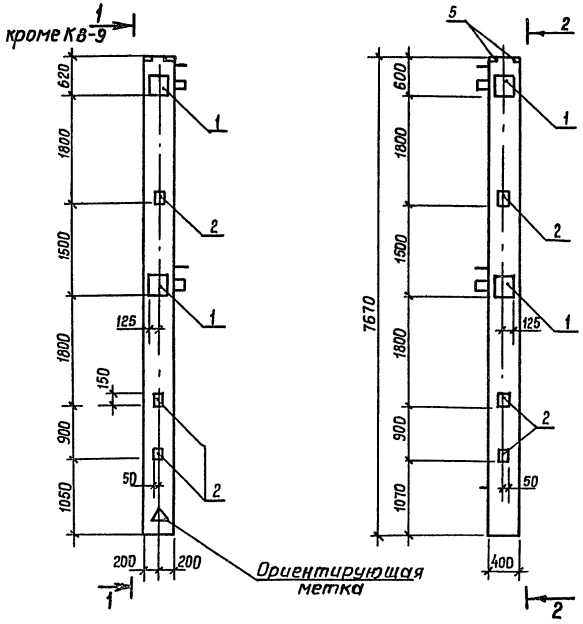


К9-7,8; К9-9

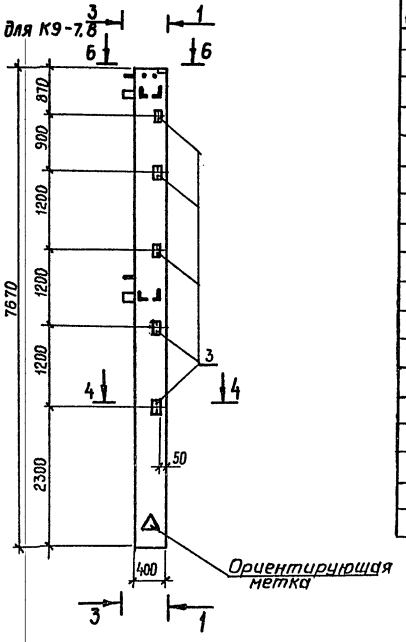


К10-7,8; К10-9
3-3 для К9-7,8;

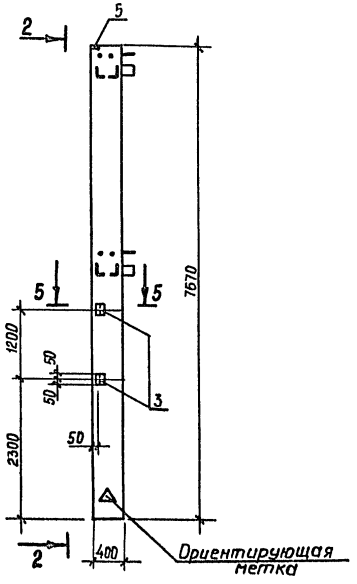


4-4

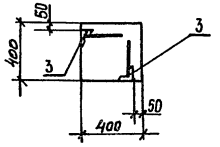


5-5

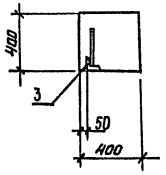


6-6

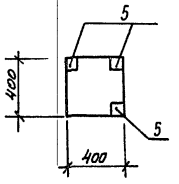


| Форм. | Зона | Поз. | Обозначение | Наименование | Количество на колонну К8-7,8 | К9-7,8 | К10-7,8 | К8-9 | К9-9 | К10-9 | | | Примеч. |
|---|---|---|---|---|---|---|---|---|---|---|---|---|---|
| | | | | | | | | | | | | | |
| | | | | Документация | | | | | | | | | |
| | | | | Сборочный чертеж | | | | | | | | | |
| | | | 1.020. 1-2с вып.2-54.1 | Пояснительная записка | | | | | | | | | |
| | | | | Колонна | | | | | | | | | |
| | | | 1.020.1-2с вып.2-5 ч.1 | 5КБ33.77-1-С-Н | X | | | | | | | | |
| | | | То же | 5КБ33.77-2-С-Н | | | | X | | | | | |
| | | | " | 5КБ 33.77-1-С | | X | X | | | | | | |
| | | | | 5КБ 33.77-2-С | | | | | X | X | | | |
| | | | | Дополнительные | | | | | | | | | |
| | | | | сборочные единицы | | | | | | | | | |
| | | 1 | 1.020.1-2с вып. 2-16 | МН 11 | 4 | 4 | 2 | 2 | 2 | 4 | | | |
| | | 2 | То же | МН 13 | 6 | 6 | 3 | 3 | 3 | 6 | | | |
| | | 3 | 1.400-6/76 вып.1 | М8-6 | | 8 | 2 | | 5 | 2 | | | |
| | | 5 | 1.020.1-2с вып. 2-16 | МН 14 | 3 | 3 | 3 | | | | | | |

Ведомость расхода стали на дополнительные сборочные единицы, кг

| Марка элемента | Изделия закладные | | | | | | | | | | | | | | | Всего |
|---|---|---|---|---|---|---|---|---|---|---|---|---|---|---|---|---|
| | Арматура класса A III ГОСТ 5781-82 | | | | | | Прокат марки Вст3кп2 ГОСТ 103-76 | | | | | ГОСТ 8509-72 | | | | |
| | ф8 | ф10 | ф12 | ф14 | | Итого | -10х х100 | -10х х280 | -10х х120 | | Итого | L63х3 | L63х6 | | | Итого | |
| К8-7,8 | | 5,7 | 11,7 | | | 17,4 | 7,1 | 26,4 | 3,4 | | 36,9 | | | | | | 54,3 |
| К9-7,8 | 1,6 | 5,7 | 11,7 | 0,8 | | 19,8 | 7,1 | 26,4 | 3,4 | | 36,9 | | 4,8 | | | 4,8 | 61,5 |
| К10-7,8 | 0,4 | 3,4 | 5,9 | 0,2 | | 9,9 | 3,5 | 13,2 | 3,4 | | 20,1 | | 1,2 | | | 1,2 | 31,2 |
| К8-9 | | 2,3 | 5,9 | | | 8,2 | 3,5 | 13,2 | | | 16,7 | | | | | | 24,9 |
| К9-9 | 1,0 | 2,3 | 5,9 | 0,5 | | 9,7 | 3,5 | 13,2 | | | 16,7 | | 3,0 | | | 3,0 | 29,4 |
| К10-9 | 0,4 | 4,6 | 11,7 | 0,2 | | 21,9 | 7,1 | 26,4 | | | 33,5 | | 1,2 | | | 1,2 | 56,6 |
| | | | | | | | | | | | | | | | | | |

Ориентирующие метки нанести неемываемой краской

Инв.№ подл. | Подпись и дата | Взам. инв.№

| | | | |
|---|---|---|---|
| Привязан | | КЖИ — К8-7,8; К9-7,8; К10-7,8; К8-9; К9-9; К10-9 | |
| | Инженер Хегай | Колонна | Стадия: РП; Масса; Масштаб |
| | Рук. гр. Позднякова | | |
| | Нач. отд. Кузнецов | | Лист; Листов |
| | Н. контр. Ищета | Мин. быт. Каз. ССР КАЗГИПРОНИКТИБЫТ г. Алма-Ата | |
| Инв.№ | | | |

Типовой проект 409-15-93 с. 86 Альбом III

1-1

К11-7; К12-7
К11-8; К12-8
К11-9; К12-9

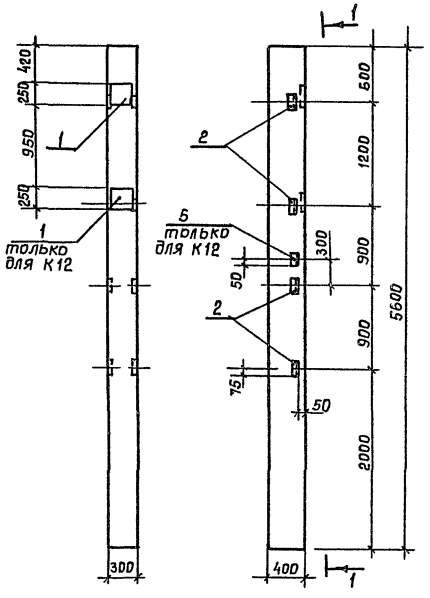


К13-7
К13-8
К13-9

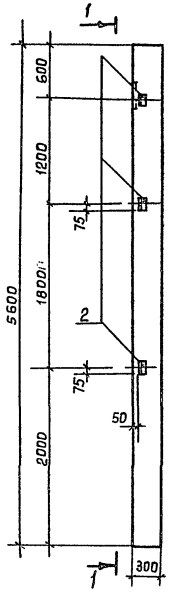


| Форм. | Зона | Поз. | Обозначение | Наименование | К11-7 | К11-8 | К11-9 | К12-7 | К12-8 | К12-9 | К13-7 | К13-8 | К13-9 | К13-7 К14-7 | К15-8 К14-8 | К15-9 К14-9 | К16-7 | К16-8 | К16-9 | Примечан |
|---|---|---|---|---|---|---|---|---|---|---|---|---|---|---|---|---|---|---|---|---|
| | | | | | Количество на колонну | | | | | | | | | | | | | | | |
| | | | | Документация | | | | | | | | | | | | | | | | |
| | | | | Сборочный чертеж | | | | | | | | | | | | | | | | |
| | | | 1.423-3 вып. 1 | Пояснительная записка | X | X | X | X | X | X | X | X | X | X | X | X | X | X | X | |
| | | | | Колонны | | | | | | | | | | | | | | | | |
| | | | 1.423-3 вып.1 | К48-17 | X | | | X | | | X | | | X | | | X | | | |
| | | | То же | К48-18А | | X | | | X | | | X | | | X | | | X | | |
| | | | " | К48-18С | | | X | | | X | | | X | | | X | | | X | | |
| | | | | Дополнительные сборочные единицы | | | | | | | | | | | | | | | | |
| | | 1 | 1.423-3 вып. 2 | НМ1-5 | 1 | 1 | 1 | 2 | 2 | 2 | 1 | 1 | 1 | | | | | | | |
| | | 2 | То же | М1-13 | 4 | 4 | 4 | 4 | 4 | 4 | 3 | 3 | 3 | 4 | 4 | 4 | 4 | 4 | 4 | |
| | | 3 | " | М1-12 | | | | | | | | | | 2 | 2 | 2 | | | | |
| | | 4 | 1.400-15 вып. 1 | МН150-5 | | | | | | | | | | 1 | 1 | 1 | 2 | 2 | 2 | |
| | | 5 | 1.400-6/76 вып.1 | М8-6 | | | | 1 | 1 | 1 | | | | | | | | | | |

Ведомость расхода стали на дополнительные сборочные единицы, кг

| Марка элемента | Изделия закладные | | | | | | | | | | | | | | | | Всего |
|---|---|---|---|---|---|---|---|---|---|---|---|---|---|---|---|---|---|
| | Арматура класса | | | | | | | Прокат марки | | | | | | | | | |
| | AI | | | AIII | | | | Вст 3 кп 2 | | | | | | | | | |
| | ГОСТ 5281-82 | | | | | | | ГОСТ 82-70 | | | ГОСТ 103-76 | | | ГОСТ 8509-72 | | | |
| | ф6 | | Итого | ф8 | ф12 | ф14 | ф22 | Итого | -300х8 | -250х10 | Итого | -200х10 | 50х10 | Итого | L63х5 | L65х6 | Итого | |
| К11-7; К11-8; К11-9 | 0,2 | | 0,2 | | 1,0 | 2,8 | 1,4 | 5,2 | | 5,7 | 5,7 | | | | 5,8 | | 5,8 | 16,9 |
| К12-7; К12-8; К12-9 | 0,4 | | 0,4 | 0,2 | 1,0 | 5,7 | 2,8 | 9,7 | | 11,4 | 11,4 | | | | 5,8 | 0,6 | 6,4 | 27,9 |
| К13-7; К13-8; К13-9 | 0,2 | | 0,2 | | 0,7 | 2,8 | 1,4 | 4,9 | | 5,7 | 5,7 | | | | 4,3 | | 4,3 | 15,1 |
| К15-7; К15-8; К15-9 К14-7; К14-8; К14-9 | | | | | 5,4 | | | 5,4 | 5,7 | | 5,7 | 9,2 | 1,6 | 10,8 | 5,8 | | 5,8 | 27,7 |
| К16-7; К16-8; К16-9 | | | | | 4,2 | | | 4,2 | 11,4 | | 11,4 | | 3,2 | 3,2 | 5,8 | | 5,8 | 24,6 |

1. Узлы установки закладных деталей даны в серии 1.423-3 вып. 1 лист 71.
2. Ориентирующие метки нанести несмываемой краской.

К14-7
К14-8
К14-9

2-2

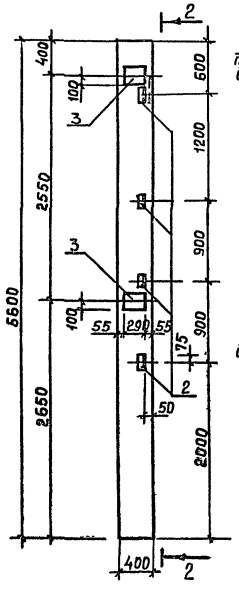


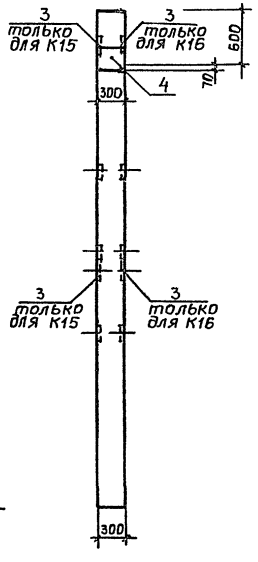


К16-7
К16-8
К16-9

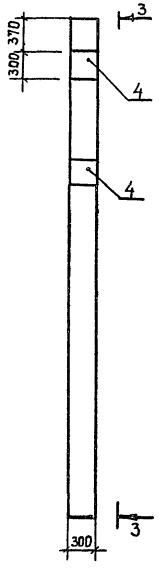


К15-7
К15-8
К15-9

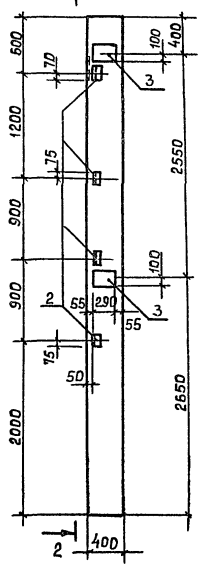


3-3

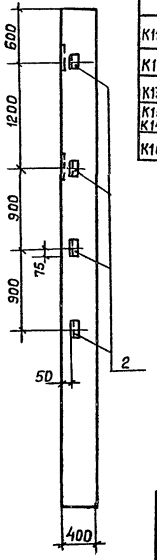


Привязан

Инв. № подл. | Подпись и дата | Взам. инв. №

Инв. №

| | | | |
|---|---|---|---|
| Инженер | Хегай | | |
| Рук. гр. | Позднякова | | |
| Нач. отд | Кузнецов | | |
| Н. контр | Нищета | | |

КЖИ-К11-7; К11-8; К11-9; К12-7; К12-8; К12-9; К13-7; К13-8; К13-9; К14-7; К14-8; К14-9; К15-7; К15-8; К15-9; К16-7; К16-8; К16-9

Колонна

| Стадия | Масса | Масштаб |
|---|---|---|
| РП | | |
| Лист | Листов | |

Мин. быт. Каз. ССР
КАЗГИПРОНИКТИБЫТ
г. Алма-Ата

К17-7
К17-8

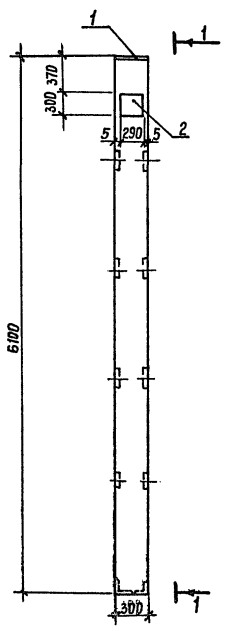


1-1

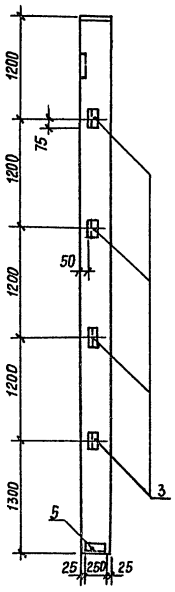


К18

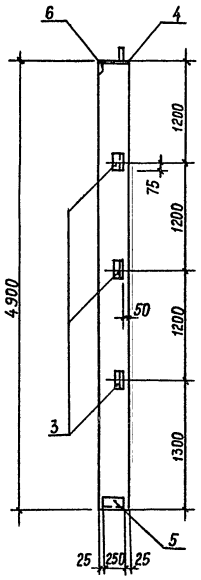


К19

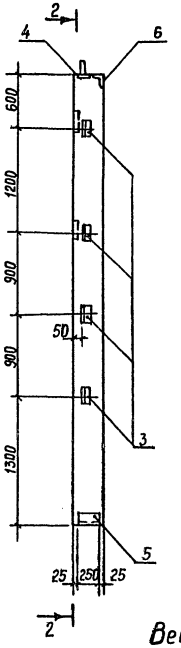


2-2

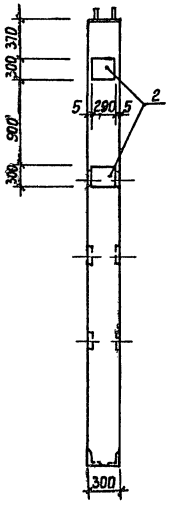


| Фор. | Зона | Поз. | Обозначение | Наименование | Кол. на колонну К17-7 | К17-8 | К 18 | К 19 | | | Примеч. |
|---|---|---|---|---|---|---|---|---|---|---|---|
| | | | | | | | | | | | |
| | | | | Документация | | | | | | | |
| | | | | Сборочный чертеж | | | | | | | |
| | | | 1.427.1-3 вып. 1 | Пояснительная записка | X | X | X | X | | | |
| | | | То же | Колонна 1КФ61-1 | X | | | | | | |
| | | | " | То же 1КФ6 1-2 | | X | | | | | |
| | | | " | " 1КФ49-2 | | | X | X | | | |
| | | | | | | | | | | | |
| | | | | Дополнительные | | | | | | | |
| | | | | сборочные единицы | | | | | | | |
| | | 1 | 1.427.1-3 вып. 2 | МН1 | 1 | 1 | | | | | |
| | | 2 | То же | МН21 | 1 | 1 | | 2 | | | |
| | | 3 | " | МН28 | 4 | 4 | 3 | 4 | | | |
| | | 4 | " | МН4 | | | 1 | 1 | | | |
| | | 5 | | МН7 | 1 | 1 | 1 | 1 | | | |
| | | 6 | 1.400-15 вып. 1 | МН540 | | | 0,3 | 0,3 | | | п.м. |
| | | | | | | | | | | | |

Ведомость расхода стали на дополнительные сборочные единицы, кг

| Марка элемента | Изделия закладные | | | | | | | | | | | | | | | | | | | |
|---|---|---|---|---|---|---|---|---|---|---|---|---|---|---|---|---|---|---|---|---|
| | Арматура класса AIII ГОСТ 5781-82 | | | | | Прокат марки Вст3кп2-1 ГОСТ 82-70 | | | | ГОСТ 103-76 | | | ГОСТ 8509-72 | | | | Вст3кп2 ГОСТ 8510-72 | | | |
| | ф8 | ф10 | ф12 | ф14 | Итого | -300×8 | -290×10 | | Итого | -200×8 | | Итого | L63×5 | L90×6 | | Итого | L100×63×6 | | Итого | |
| К17-7; К17-8 | | 3,2 | 0,8 | 3,2 | 7,2 | 5,7 | 4,8 | | 10,5 | | | | 5,6 | 4,2 | | 9,8 | | | | 27,5 |
| К18 | 0,4 | 2,0 | 0,6 | | 3,0 | | | | | 3,8 | | 3,8 | 4,2 | 4,2 | | 8,4 | 2,3 | | 2,3 | 17,5 |
| К19 | 0,4 | 2,0 | 0,8 | 3,2 | 6,4 | | 9,6 | | 9,6 | 3,8 | | 3,8 | 5,6 | 4,2 | | 9,8 | 2,3 | | 2,3 | 31,9 |
| | | | | | | | | | | | | | | | | | | | | |

Инв.№ подл. | Подпись и дата | Взам. инв.№

Привязан

Инв.№

| | | |
|---|---|---|
| Инженер | Ревина | |
| Рук. гр. | Позднякова | |
| Нач.отд. | Кузнецов | |
| Н.контр. | Нищета | |

КЖИ-К17-7; К17-8; К18; К19

Колонна

| Стадия | Масса | Масштаб |
|---|---|---|
| РП | | |
| Лист | Листов | |

Минвыт Каз.ССР
КАЗГИПРОНИКТИБЫТ
г. Алма-Ата

25665-03 58

Формат А2

К21

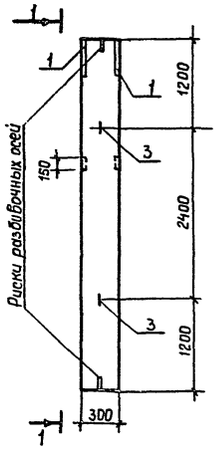


1-1

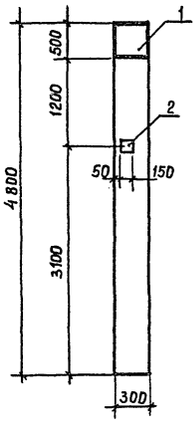


| Формат | Зона | Поз. | Обозначение | Наименование | Кол. | Примеч. |
|---|---|---|---|---|---|---|
| | | | | Документация | | |
| | | | | Сборочный чертеж | | |
| | | | | Пояснительная записка | | |
| | | | | Колонна | | |
| | | | 1.030.9-2 вып.5 | КБ5-1 | | |
| | | | | | | |
| | | | | Дополнительные | | |
| | | | | сборочные единицы | | |
| | | 1 | 1.030.9-2 вып.7 ч.2 | МН13 | 1 | |
| | | 2 | 1.400-15 в.1 | МН201-4 | 1 | |
| | | 3 | 1.400-9 | УП2-2 | 2 | |

Ведомость расхода стали на дополнительные сборочные единицы, кг

| Марка элемента | Изделия закладные | | | | | | | | Всего |
|---|---|---|---|---|---|---|---|---|---|
| | Арматура класса | | | | | | | Прокат марки | |
| | AI | | | AIII | | | | Вст3 кп2 | |
| | ГОСТ 5781-82 | | | | | | | ГОСТ 103-76 | |
| | ф10 | | Итого | ф10 | ф12 | | Итого | -150х10 -50х8 500х8 | Итого |
| К21 | 1,2 | | 1,2 | 1,4 | 1,04 | | 2,84 | 3,6 0,8 7,9 | 12,3 | 16,3 |

Закладную деталь МН29 установить по данному чертежу.

| | | | |
|---|---|---|---|
| Привязан | Инженер | Хегай | КЖИ-К21 |
| | Рук.гр. | Позднякова | Колонна |
| | Нач.отд. | Кузнецов | Стадия: Р П; Масса; Масштаб |
| | Н.контр. | Нищета | Лист; Листов |
| Инв.№ | | | Мин быт Каз.ССР КАЗГИПРОНИКТИБЫТ г. Алма-Ата |

МС3

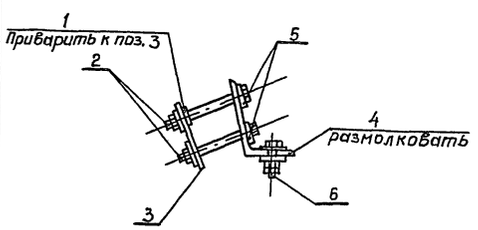


поз.4

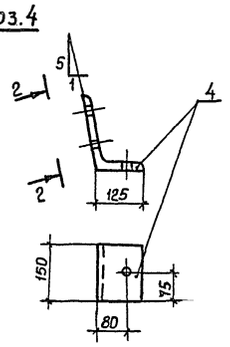


МС4а

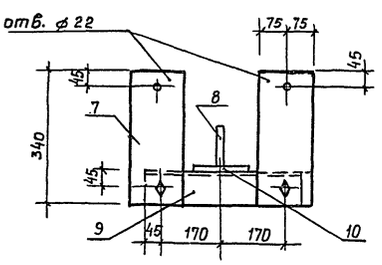


2-2

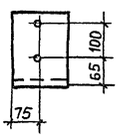


| Марка | Масса ед. кг |
|---|---|
| МС3 | 8,5 |
| МС4а | 22,6 |

| Формат | Зона | Поз. | Обозначение | Наименование | Кол. | Примечание |
|---|---|---|---|---|---|---|
| | | | | Детали | | |
| | | | | МС3 | | |
| | | 1 | | -50х15 ГОСТ 103-76 ℓ=50 | 1 | 0,3 кг |
| | | 2 | ГОСТ 7798-70 | Болт М20 ℓ=420 | 2 | 0,6 кг |
| | | 3 | | -60х8 ГОСТ 103-76 ℓ=190 | 1 | 0,7 кг |
| | | 4 | | ∠200х125х16 ГОСТ 8510-72 ℓ=150 | 1 | 5,9 кг |
| | | 5 | | Шайба 20.01 ГОСТ 10906-68 | 2 | |
| | | 6 | ГОСТ 7798-70 | Болт М20 ℓ=80 | 1 | 0,3 кг |
| | | | | Гайка М20.5 ГОСТ 5915-70 | 2 | |
| | | | | Шайба 20.01 ГОСТ 11371-78 | 2 | |
| | | | | МС4а | | |
| | | 6 | ГОСТ 7798-70 | Болт М20 ℓ=160 | 1 | 0,6 кг |
| | | | | Гайка М20.5 ГОСТ 5915-70 | 2 | |
| | | | | Шайба 20.01 ГОСТ 11371-78 | 2 | |
| | | 7 | ГОСТ 103-76 | -150х8 ℓ=360 | 2 | 3,2 кг |
| | | 8 | То же | -100х10 ℓ=150 | 1 | 1,2 кг |
| | | 9 | | ∠90х8 ГОСТ 8509-72 ℓ=430 | 1 | 4,7 кг |
| | | 10 | | -150х10 ГОСТ 103-76 ℓ=320 | 1 | 3,8 кг |
| | | 11 | | ∠200х125х16 ГОСТ 8510-72 ℓ=150 | 1 | 5,9 кг |

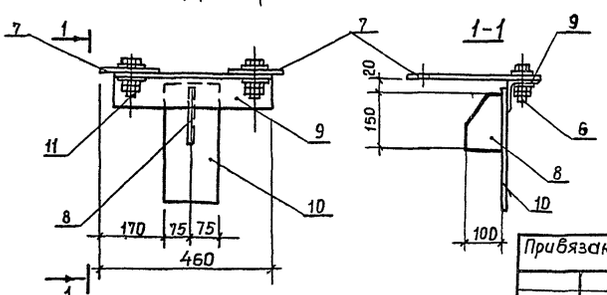


1-1




9866/3

| | | | |
|---|---|---|---|
| Привязан | Инженер | Хегай | КЖИ-МС3; МС4а |
| | Рук.гр. | Позднякова | Изделие соединительное |
| | Нач.отд. | Кузнецов | Стадия: Р П; Масса: см.тб.; Масштаб |
| | Н.контр. | Нищета | Лист; Листов |
| Инв.№ | | | Мин быт Каз.ССР КАЗГИПРОНИКТИБЫТ г. Алма-Ата |

Типовой проект 409-15-93 с. 86 Альбом III

Б1

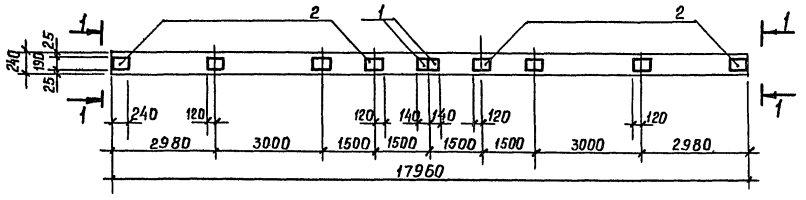


Б2

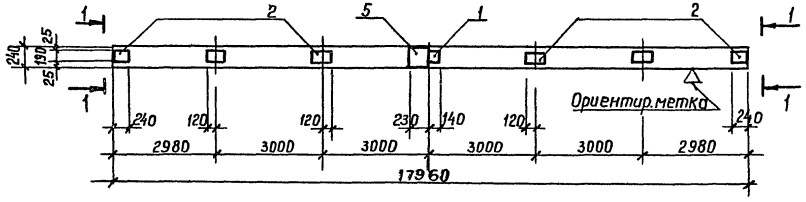


Б3; Б4

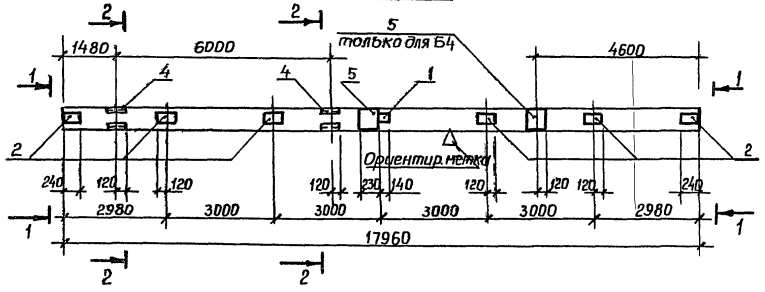


1-1

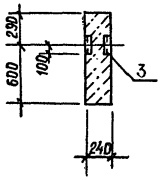


2-2

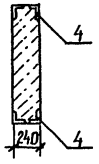


| Форм. | Зона | Поз. | Обозначение | Наименование | Кол. на исполнение Б1 | Б2 | Б3 | Б4 | | Примеч. |
|---|---|---|---|---|---|---|---|---|---|---|
| | | | | Документация | | | | | | |
| | | | | сборочный чертеж | | | | | | |
| | | | 1.462.1-3/80 вып.1 | Пояснительная записка | X | X | X | X | | |
| | | | то же | Балка 2БДР18-4А IV Т | | | X | X | | |
| | | | " | " 2БДР18-3А IV Т | X | X | | | | |
| | | | | | | | | | | |
| | | | | Дополнительные | | | | | | |
| | | | | сборочные единицы | | | | | | |
| | | 1 | 1.400-6/76 вып. 1 | М4-1-3 | 2 | 1 | 1 | 1 | | |
| | | 2 | то же | М4-3-4 | 8 | 6 | 6 | 6 | | |
| | | 3 | " | М4-10-1 | 2 | 2 | 2 | 2 | | |
| | | 4 | " | М4-22-1 | | | 4 | 4 | | |
| | | 5 | " | М4-4-1 | | 1 | 1 | 2 | | |
| | | | | | | | | | | |

## Ведомость расхода стали на дополнительные сборочные единицы, кг

| Марка элемента | Изделия закладные | | | | | | | | | | | | | | | | Всего |
|---|---|---|---|---|---|---|---|---|---|---|---|---|---|---|---|---|---|
| | Арматура класса А III | | | | Прокат марки В ст 3 кп 2 | | | | | | | | | | | | |
| | ГОСТ 5781-82 | | | | ГОСТ 8509-72 | | | ГОСТ 8510-72 | | | ГОСТ 103-76 | | | ГОСТ 82-70 | | | |
| | ф 8 | ф 10 | | Итого | L80×7 | | Итого | L110×11×8 | | Итого | -140×6 | -190×6 | Итого | -230×6 | | Итого | |
| Б1 | 2,6 | 0,4 | | 3,0 | 6,8 | | 6,8 | | | | 2,6 | 17,6 | 20,2 | | | | 30,0 |
| Б2 | 2,3 | 0,4 | | 2,7 | 6,8 | | 6,8 | | | | 1,3 | 13,2 | 14,5 | 2,6 | | 2,6 | 26,6 |
| Б3 | 3,9 | 1,2 | | 6,1 | 6,8 | | 6,8 | 20,8 | | 20,8 | 1,3 | 13,2 | 14,5 | 2,6 | | 2,6 | 50,0 |
| Б4 | 4,1 | 1,2 | | 5,3 | 6,8 | | 6,8 | 20,8 | | 20,8 | 1,3 | 13,2 | 14,5 | 5,2 | | 5,2 | 52,6 |

Ориентирующую метку нанести несмываемой краской

| | | | | | |
|---|---|---|---|---|---|
| Инженер | Хегай | | КЖИ-Б1÷Б4 | | |
| Рук. гр. | Позднякова | | Балка | Стадия | Масса | Масштаб |
| Нач. отд. | Кузнецов | | | РП | | |
| Н. контр. | Нищета | | | Лист | Листов | |
| Привязан | | | | Мин. быт. Каз. ССР КАЗГИПРОНИКТИБЫТ г. Алма-Ата | | |
| Инв. № | | | | | | |

Инв. № подл. | Подпись и дата | Взам. инв. №

25665-03 60 Формат А2

Типовой проект 409-15-93 с. 86 Альбом III

Инв.№ подл. | Подпись и дата | Взам. инв.№

Б5

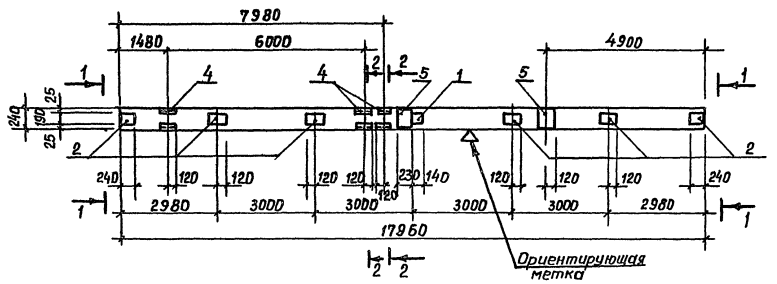


Б6

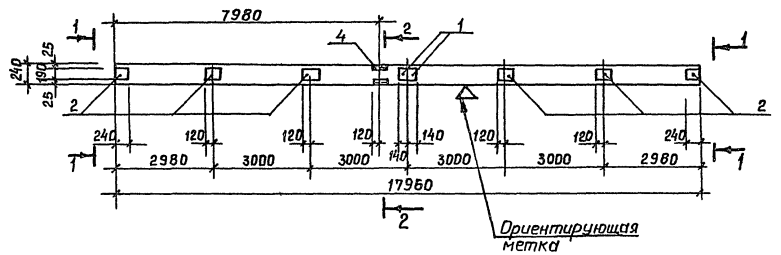


1-1

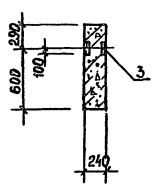

2-2

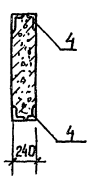

| Форм. | Зона | Поз. | Обозначение | Наименование | Кол. на балку Б5 | Кол. на балку Б6 | | | Примеч. |
|---|---|---|---|---|---|---|---|---|---|
| | | | | Документация | | | | | |
| | | | | Сборочный чертеж | | | | | |
| | | | 1.462.1-3/80 вып. 1 | Пояснительная записка | | | | | |
| | | | То же | Балка 2БДР18-4АIVТ | | | | | |
| | | | " | " 2БДР18-3АIVТ | | | | | |
| | | | | Дополнительные сборочные единицы | | | | | |
| | | 1 | 1.400-6/76 вып. 1 | М4-1-3 | 1 | 2 | | | |
| | | 2 | То же | М4-3-4 | 6 | 6 | | | |
| | | 3 | " | М4-10-1 | 2 | 2 | | | |
| | | 4 | " | М4-22-1 | 6 | 2 | | | |
| | | 5 | " | М4-4-1 | 2 | | | | |

Ведомость расхода стали на дополнительные сборочные единицы, кг

| Марка элемента | Изделия закладные | | | | | | | | | | | | | | | | Всего |
|---|---|---|---|---|---|---|---|---|---|---|---|---|---|---|---|---|---|
| | Арматура класса AIII | | | | Прокат марки Вст3кп2 | | | | | | | | | | | | |
| | ГОСТ 5781-82 | | | | ГОСТ 8509-72 | | | ГОСТ 8510-72 | | | ГОСТ 103-76 | | | | ГОСТ 82-70 | | |
| | ф8 | ф10 | ф12 | Итого | L80×7 | | Итого | L110×70×8 | | Итого | -140×6 | -190×6 | -100×8 | Итого | -230×6 | Итого | |
| Б5 | 4,9 | 1,6 | | 6,5 | 6,8 | | 6,8 | 31,2 | | 31,2 | 1,3 | 13,2 | | 14,5 | 5,2 | 5,2 | 64,2 |
| Б6 | 3,0 | 0,8 | | 3,8 | 6,8 | | 6,8 | 10,4 | | 10,4 | 2,6 | 13,2 | | 15,8 | | | 36,8 |

Ориентирующие метки нанести несмываемой краской

| | | | | | |
|---|---|---|---|---|---|
| | | | | КЖИ-Б5; Б6 | |
| Инженер | Ребина | | | Балка | Стадия: РП; Масса; Масштаб |
| Рук. гр. | Поздняков | | | | Лист; Листов |
| Нач. отд. | Кузнецов | | | | МИН быт Каз. ССР КАЗГИПРОНИКТИБЫТ г. Алма-Ата |
| Н. контр. | Нищета | | | | |
| Привязан | | | | | |
| Инв.№ | | | | | |

## БФ1; БФ9÷БФ12

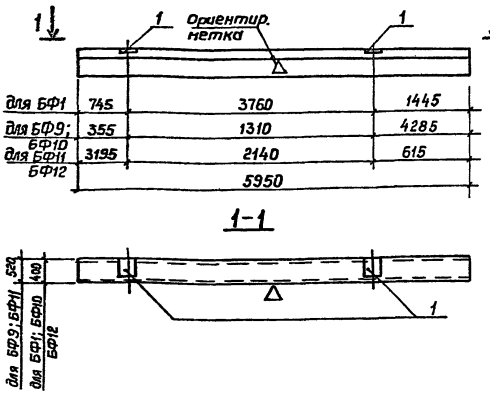


| Формат | Зона | Поз. | Обозначение | Наименование | Количество на балку БФ1 | БФ9 | БФ10 | БФ11 | БФ12 | Примеч. |
|---|---|---|---|---|---|---|---|---|---|---|
| | | | | Документация | | | | | | |
| | | | | Сборочный чертеж | | | | | | |
| | | | 1.415-1 вып.1 | Пояснительная записка | X | X | X | X | X | |
| | | | | Балки фундаментные | | | | | | |
| | | | | ФБ6-11 | X | | X | | X | |
| | | | | ФБ6-28 | | X | | X | | |
| | | | | Дополнительные | | | | | | |
| | | | | Сборочные единицы | | | | | | |
| | | 1 | 1.400-15 вып.1 | Закладная деталь МН144-3 | 2 | 2 | 2 | 2 | 2 | |

**Ведомость расхода стали на дополнительные сборочные единицы, кг.**

| Марка элемента | Изделия закладные: Арматура класса A III ГОСТ 5781-82 Ф12 | Итого | Прокат марки ВСт3кп2 ГОСТ 82-70 δ=8 | Итого | Всего |
|---|---|---|---|---|---|
| БФ1, БФ9÷БФ12 | 2,9 | 2,9 | 15,0 | 15,0 | 17,9 |

Ориентирующие метки нанести несмываемой краской.

| | | | |
|---|---|---|---|
| Инженер | Ребина | | КЖИ-БФ1; БФ9÷БФ12 |
| Рук.гр. | Позднякова | | Балка фундаментная |
| Нач.отд | Кузнецов | | Стадия: РП; Масса: –; Масштаб: |
| Н.контр. | Нищета | | Лист; Листов |
| Привязан | | | Мин. быт. Каз. ССР КАЗГИПРОНИКТИБЫТ г. Алма-Ата |
| Инв. № | | | |

## ПФ2

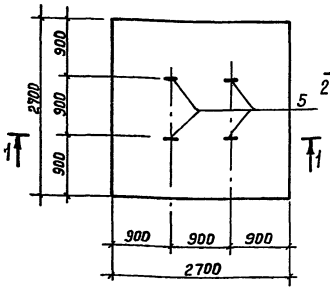


## ПФ1

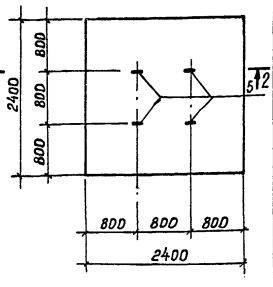


| Формат | Зона | Поз | Обозначение | Наименование | Кол. на изд. ПФ1 | ПФ2 | Примеч. |
|---|---|---|---|---|---|---|---|
| | | | | Документация | | | |
| | | | | Сборочный чертеж | | | |
| | | | | Сборочные единицы | | | |
| | | | | Сетка арматурная | | | |
| | | 1 | КЖИ-С12;С13 | С12 | 1 | | |
| | | 2 | то же | С13 | 1 | | |
| | | 3 | КЖИ-С14;С15 | С14 | | 1 | |
| | | 4 | то же | С15 | | 1 | |
| | | | | Детали | | | |
| | | 5 | КЖИ-П1 | Петля монтажная П1 | 4 | 4 | |
| | | | | Материалы | | | |
| | | | | Бетон марки 200 | 1,7 | 2,2 | |

## 1-1

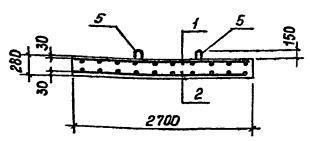


## 2-2

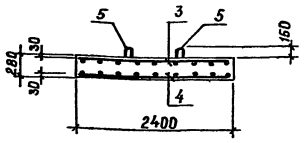


| Марка эл-та | Масса ед. кг. |
|---|---|
| ПФ1 | 400 |
| ПФ2 | 510 |

**Ведомость расхода стали на элемент, кг**

| Марка элемента | Изделия арматурные: Арматура класса A-I ГОСТ 5781-82 Ф18 | Итого | A-III ГОСТ 5781-82 Ф6 | Ф10 | Итого | Всего |
|---|---|---|---|---|---|---|
| ПФ1 | 14,2 | 14,2 | 12,5 | 35,0 | 47,5 | 61,7 |
| ПФ2 | 14,2 | 14,2 | 15,8 | 45,9 | 62,7 | 76,9 |

9866/3

| | | | |
|---|---|---|---|
| Инженер | Солнцева | | КЖИ-ПФ1; ПФ2 |
| Рук.гр. | Позднякова | | Плита фундаментная |
| Нач.отд | Кузнецов | | Стадия: РП; Масса: см. табл.; Масштаб: |
| Н.контр. | Нищета | | Лист; Листов |
| Привязан | | | Мин. быт. Каз. ССР КАЗГИПРОНИКТИБЫТ г. Алма-Ата |
| Инв. № | | | |

Типовой проект 409-5-93с. 86 Альбом III

П4



П10



П5

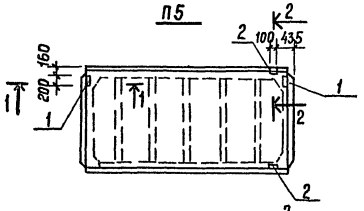

П11

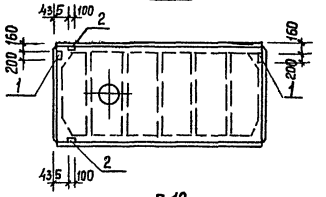

П6

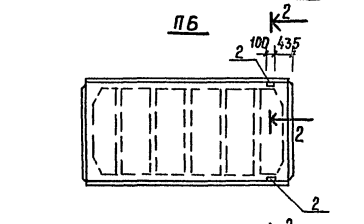

П12

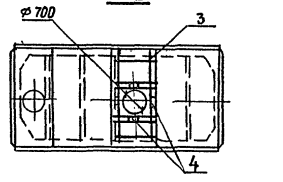

П7

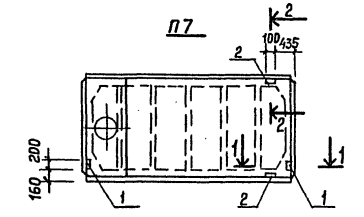

П13

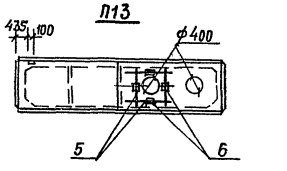

П8

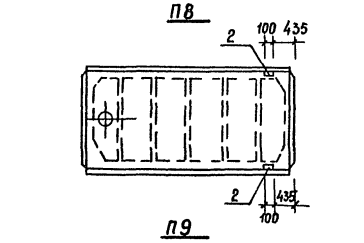

П14

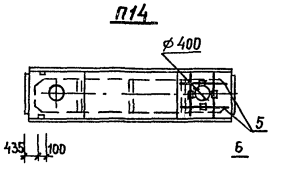

П9

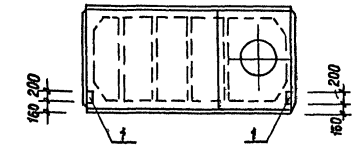

1-1

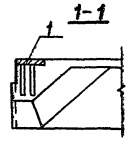

2-2

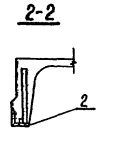

| Формат | Зона | Поз | Обозначение | Наименование | Количество на плиту П4 | П5 | П6 | П7 | П8 | П9 | П10 | П11 | П12 | П13 | П14 | Примеч. |
|---|---|---|---|---|---|---|---|---|---|---|---|---|---|---|---|---|
| | | | | Документация | | | | | | | | | | | | |
| | | | | Сборочный чертеж | | | | | | | | | | | | |
| | | | ГОСТ 22701.0-77 | Пояснительная записка | X | X | X | X | X | X | X | X | X | | | |
| | | | 1.465-8с вып.1 | Пояснительная записка | | | | | | | | | | X | X | |
| | | | | Плита покрытия | | | | | | | | | | | | |
| | | | ГОСТ 22.701.1-77 | ПГ-3АIVт-С | X | X | X | | | | | | | | | |
| | | | ГОСТ 22.701.2-77 | ПВ7-5АIVт-С | | | | X | | | | | | | | |
| | | | То же | ПВ4-4АIVт-С | | | | | X | | X | X | | | | |
| | | | " | ПВ10-5АIVт-С | | | | | | X | | | | | | |
| | | | " | ПВ7-6АIVт-С | | | | | | | | | X | | | |
| | | | 1.465.1-7/84 вып.1 | 2ПВ6-3АIVт-4С | | | | | | | | | | X | X | |
| | | | | Дополнительные сборочные единицы | | | | | | | | | | | | |
| | | 1 | ГОСТ 22701.5-77 | М8 | 2 | 2 | | 2 | | 2 | 2 | 2 | | | | 1,7 кг |
| | | 2 | То же | М9 | | 2 | 2 | 2 | 2 | | | 2 | | | | 1,25 кг |
| | | 3 | " | КП2 | | | | | | | | | 1 | | | 25,6 кг |
| | | 4 | " | М6 | | | | | | | | | 4 | — | | 1,3 кг |
| | | 5 | 1.465.1-7/84 вып.2 | КП1 | | | | | | | | | | 1 | 1 | 30,0 кг |
| | | 6 | То же | М2 | | | | | | | | | | 4 | 4 | 1,0 кг |

Ведомость расхода стали на дополнительные сборочные единицы, кг.

| Марка элемента | Изделия арматурные: Арматура класса AIII ГОСТ 5781-82 ⌀12 | | | Итого | Всего | Изделия закладные: Арматура класса AIII ГОСТ 5781-82 ⌀10 | ⌀14 | Итого | Прокат марки ВСт3кп2 ГОСТ 8509-72 -70×8 | Итого | ГОСТ 103-76 -100×6 | -100×8 | -110×8 | Итого | Всего | Общий расход |
|---|---|---|---|---|---|---|---|---|---|---|---|---|---|---|---|---|
| П4; П9; П10 | | | | | | 0,8 | | 0,8 | | | | 2,6 | | 2,6 | 3,4 | 3,4 |
| П5; П7; П11 | | | | | | 1,4 | 0,2 | 1,6 | 1,7 | 1,7 | | 2,6 | | 2,6 | 4,2 | 4,2 |
| П6, П8 | | | | | | 0,6 | 0,2 | 0,8 | 1,7 | 1,7 | | | | | 0,8 | 0,8 |
| П12 | 25,6 | | | 25,6 | 25,6 | 1,6 | | 1,6 | | | | | 3,6 | 3,6 | 5,2 | 30,8 |
| П13; П14 | 29,7 | | | 29,7 | 29,7 | 1,6 | | 1,6 | | | 2,4 | | | 2,4 | 4,0 | 33,7 |

| | | | |
|---|---|---|---|
| Инженер | Ревина | | |
| Рук. гр. | Позднякова | | |
| Нач. отд. | Кузнецов | | |
| Н. контр. | Нищета | | |

Привязан

Инв. N

КЖИ-П4÷П14

Плиты покрытия

| Стадия | Масса | Масштаб |
|---|---|---|
| РП | — | |

Лист Листов

Мин быт. Каз. ССР КАЗГИПРОНИКТИБЫТ г. Алма-Ата

Инв. № подл. | Подпись и дата | Взам. инв. №

Типовой проект 409-15-93 с. 86 Альбом III

### ПС1-20; ПС1-25

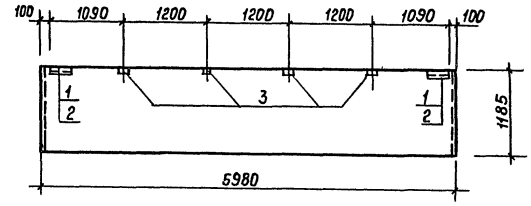


### ПС2-20; ПС2-25

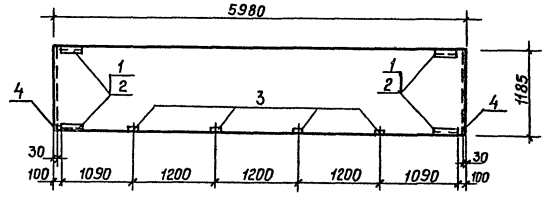


### ПС3-20; ПС3-25

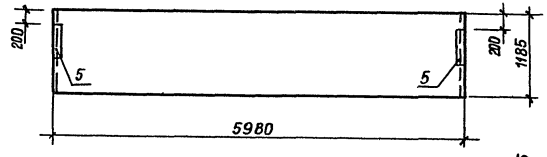


### ПС25-20; ПС25-25; ПС35-20; ПС35-25

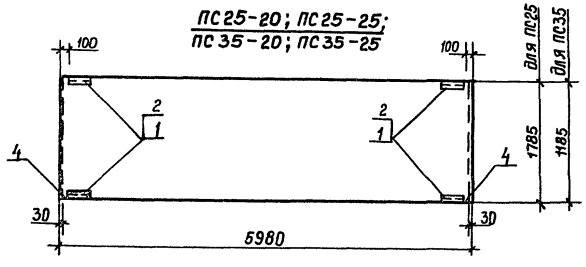


| Форм. | Зона | Поз. | Обозначение | Наименование | Количество на панель ПС1-20 | ПС1-25 | ПС2-20 | ПС2-25 | ПС3-20 | ПС3-25 | ПС25-20 | ПС25-25 | ПС35-20 | ПС35-25 | Примеч. |
|---|---|---|---|---|---|---|---|---|---|---|---|---|---|---|---|
| | | | | Документация | | | | | | | | | | | |
| | | | | Сборочный чертеж | | | | | | | | | | | |
| | | | 1.030.1-1 вып. 0-3 | Пояснительная записка | X | X | X | X | X | X | X | X | X | X | |
| | | | 1.030.1-1 вып 1-1 | Панель ПС60.12.2,0-2.А-41 | X | | | | | | | | | | |
| | | | То же | То же ПС60.12.2,5-3.А-41 | | X | | | | | | | | | |
| | | | " | " ПС60.12.2,0-2.А-42 | | | X | | | | | | | | |
| | | | " | " ПС60.12.2,5-3.А-42 | | | | X | | | | | | | |
| | | | " | " ПС60.12.2,0-2.А-34 | | | | | X | | | | | | |
| | | | " | " ПС60.12.2,5-3.А-34 | | | | | | X | | | | | |
| | | | " | " ПС60.18.2,0-3.А-32 | | | | | | | X | | | | |
| | | | " | " ПС60.18.2,5-2.А-32 | | | | | | | | X | | | |
| | | | " | " ПС60.12.2,0-2.А-32 | | | | | | | | | X | | |
| | | | " | " ПС60.12.2,5-3.А-32 | | | | | | | | | | X | |
| | | | " | | | | | | | | | | | | |
| | | | | Дополнительные сборочные единицы | | | | | | | | | | | |
| | | 1 | 1.030.1-1 вып. 0-3 | Закл. деталь МС1 | 2 | | 4 | | | | 4 | | 4 | | |
| | | 2 | То же | то же МС2 | | 2 | | 4 | | | | 4 | | 4 | |
| | | 3 | 1.030.1-1 вып. 1-3 | " М9 | 4 | 4 | 4 | 4 | | | | | | | |
| | | 4 | То же | " М6 | | | | | | | | | | | |
| | | 5 | " | " М14 | | | | | 2 | 2 | | | | | |

### Ведомость расхода стали на дополнительные сборочные единицы, кг

| Марка элемента | Изделия закладные: Арматура класса AIII ГОСТ 5781-82 Ø10 | Итого | Прокат марки Вст3кп2 ГОСТ 19903-74* -100×8 | -60×8 | -100×60×6 | -60×6 | Итого | ГОСТ 8509-72 L63×6 | Итого | Всего | Общий расход |
|---|---|---|---|---|---|---|---|---|---|---|---|
| ПС1-20 | 1,86 | 1,86 | 4,0 | | 1,1 | | 5,1 | 3,2 | 3,2 | 10,2 | 10,2 |
| ПС1-25 | 2,0 | 2,0 | 4,0 | | 1,1 | | 5,1 | 3,2 | 3,2 | 10,3 | 10,3 |
| ПС2-20 | 2,2 | 2,2 | 4,0 | | 2,2 | | 6,2 | 6,4 | 6,4 | 14,8 | 14,8 |
| ПС2-25 | 2,5 | 2,5 | 4,0 | | 2,2 | | 6,2 | 6,4 | 6,4 | 15,1 | 15,1 |
| ПС3 | 0,7 | 0,7 | 6,2 | | | 1,4 | 7,6 | | | 8,3 | 8,3 |
| ПС25-20; ПС35-20 | 0,72 | 0,72 | | | 2,2 | | 2,2 | 6,4 | 6,4 | 9,3 | 9,3 |
| ПС25-25; ПС35-25 | 1,0 | 1,0 | | | 2,2 | | 2,2 | 6,4 | 6,4 | 9,6 | 9,6 |

Инв.№ подл. | Подпись и дата | Взам. инв.№

Привязан

Инв. №

| | | |
|---|---|---|
| Инженер | Хегай | |
| Рук. гр. | Позднякова | |
| Нач. отд. | Кузнецов | |
| Н. контр. | Нищета | |

КЖИ — ПС1-20; ПС1-25; ПС2-20; ПС2-25; ПС3-20; ПС3-25; ПС25-20; ПС25-25; ПС35-20; ПС35-25

Панель стеновая

| Стадия | Масса | Масштаб |
|---|---|---|
| РП | | |
| Лист | Листов | |

Минбыт Каз. ССР КАЗГИПРОНИКТИБЫТ г. Алма-Ата

Типовой проект 409-15-93 с. 86 Альбом III

### ПС4-20 ; ПС4-25

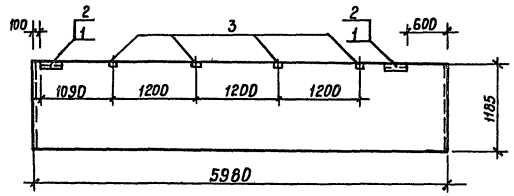


### ПС7-20 ; ПС7-25

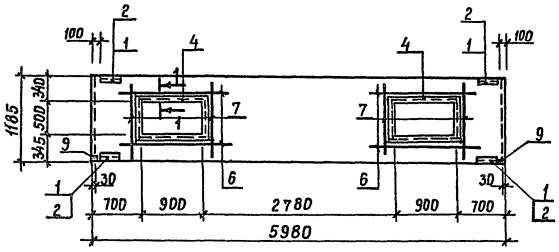


1-1

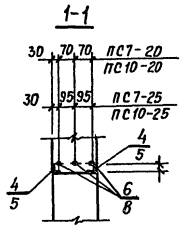


### ПС8-20 ; ПС8-25

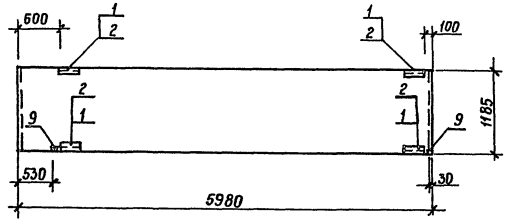


### ПС9-20 ; ПС9-25

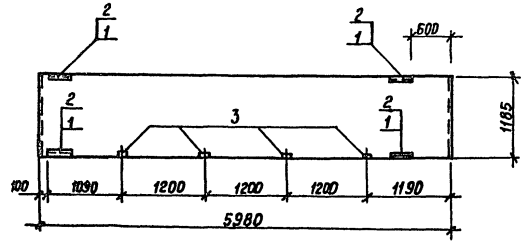


### ПС10-20 ; ПС10-25

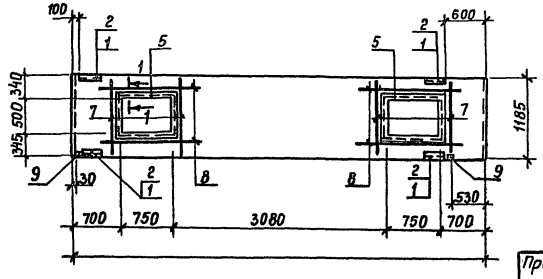


| Форм. | Зона | Поз. | Обозначение | Наименование | Количество на панель | | | | | | | | | | Примеч. |
|---|---|---|---|---|---|---|---|---|---|---|---|---|---|---|---|
| | | | | | ПС4-20 | ПС4-25 | ПС7-20 | ПС7-25 | ПС8-20 | ПС8-25 | ПС9-20 | ПС9-25 | ПС10-20 | ПС10-25 | |
| | | | | Документация | | | | | | | | | | | |
| | | | | Сборочный чертеж | | | | | | | | | | | |
| | | | 1.030.1-1 вып. 0-3 | Пояснительная записка | | | | | | | | | | | |
| | | | 1.030.1-1 вып. 1-1 | Панель ПС60.12.2,0-2.Л | | | | | | | | | | | |
| | | | То же | ПС60.12.2,5-3Л | | | | | | | | | | | |
| | | | | ПС60.12.2,0-2Л-32 | | | | | | | | | | | |
| | | | | ПС60.12.2,5-3Л-32 | | | | | | | | | | | |
| | | | | Дополнительные сборочные единицы | | | | | | | | | | | |
| | | 1 | 1.030.1-1 вып. 0-3 | Закладная деталь МС1 | 2 | | 4 | | 4 | | 4 | | 4 | | |
| | | 2 | То же | То же МС2 | | 2 | | 4 | | 4 | | 4 | | 4 | |
| | | 3 | 1.030.1-1 вып. 1-3 | " М9 | 4 | 4 | | | | | 4 | 4 | | | |
| | | 4 | КЖИ-МН7; МН8 | Рама металлич. МН8 | | | 2 | 2 | | | | | | | |
| | | 5 | То же | То же МН7 | | | | | | | | | 2 | 2 | |
| | | | | Стержни одиночные | | | | | | | | | | | |
| | | | | ф 12 AIII ГОСТ 5781-82 | | | | | | | | | | | |
| | | 6 | | ℓ = 1470 | | | 4 | 4 | | | | | | | 1,3 кг |
| | | 7 | | ℓ = 1160 | | | 4 | 4 | | | | | 4 | 4 | 1,0 кг |
| | | 8 | | ℓ = 1620 | | | | | | | | | 4 | 4 | 1,4 кг |
| | | 9 | 1.030.1-1 вып. 1-3 | Закл. деталь М6 | | | 2 | 2 | 2 | 2 | | | 2 | 2 | |

### Ведомость расхода стали на дополнительные сборочные единицы, кг

| Марка элемента | Изделия арматурные | | | | Изделия закладные | | | | | | | | | | | Общий расход |
|---|---|---|---|---|---|---|---|---|---|---|---|---|---|---|---|---|
| | Арматура класса | | | Всего | Арматура класса | | | Прокат марки Вст3кп2 | | | | | | | Всего | |
| | A III | | | | A III | | | | | | | | | | | |
| | ГОСТ 5781-82 | | | | ГОСТ 5781-82 | | | ГОСТ 19903-74 | | | | ГОСТ 8509-72 | | | | |
| | ф12 | Итого | | | ф8 | ф10 | Итого | -100×60×6 | -100×8 | -60×8 | Итого | L63×6 | L50×5 | Итого | | |
| ПС4-20 | | | | | | 2,2 | 2,2 | 2,2 | 4,0 | | 6,2 | 6,4 | | 6,4 | 14,8 | 14,8 |
| ПС4-25 | | | | | | 2,5 | 2,5 | 2,2 | 4,0 | | 6,2 | 6,4 | | 6,4 | 15,1 | 15,1 |
| ПС7-20 | 9,2 | 9,2 | 9,2 | 12,6 | 1,7 | 14,3 | 2,2 | | 1,3 | 3,5 | 6,4 | 20,4 | | 26,8 | 44,6 | 53,8 |
| ПС7-25 | 9,2 | 9,2 | 9,2 | 12,6 | 2,0 | 14,6 | 2,2 | | 1,3 | 3,5 | 6,4 | 20,4 | | 26,8 | 44,9 | 57,5 |
| ПС8-20 | | | | | 2,4 | 2,4 | 4,4 | | 1,3 | 5,7 | 12,4 | | | 12,4 | 20,5 | 20,5 |
| ПС8-25 | | | | | 3,1 | 3,1 | 4,4 | | 1,3 | 5,7 | 12,4 | | | 12,4 | 21,2 | 21,2 |
| ПС9-20 | | | | | 2,9 | 2,9 | 4,4 | 4,0 | | 8,4 | 12,4 | | | 12,4 | 23,7 | 23,7 |
| ПС9-25 | | | | | 3,6 | 3,6 | 4,4 | 4,0 | | 8,4 | 12,4 | | | 12,4 | 24,4 | 24,4 |
| ПС10-20 | 9,6 | 9,6 | 9,6 | 12,6 | 1,7 | 14,3 | 2,2 | | 1,3 | 3,5 | 6,4 | 22,8 | | 29,2 | 47,0 | 59,6 |
| ПС10-25 | 9,6 | 9,6 | 9,6 | 12,6 | 2,0 | 14,6 | 2,2 | | 1,3 | 3,5 | 6,4 | 22,8 | | 29,2 | 47,3 | 59,9 |

Привязан

Инв. № подл. | Подпись и дата | Взам. инв. №

Инв. №

| | | |
|---|---|---|
| Инженер | Хегай | |
| Рук. гр. | Позняков | |
| Нач. отд. | Кузнецов | |
| Н. контр. | Ищета | |

КЖИ – ПС4-20; ПС4-25; ПС7-20; ПС7-25; ПС8-20; ПС8-25; ПС9-20; ПС9-25; ПС10-20; ПС10-25

Панель стеновая

| Стадия | Масса | Масштаб |
|---|---|---|
| РП | | |
| Лист | Листов | |

Минбыт Каз. ССР КАЗГИПРОНИКТИБЫТ г. Алма-Ата

ПС5-20; ПС5-25

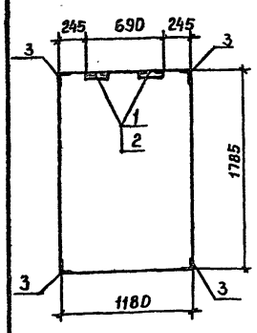


ПС11-20; ПС11-25

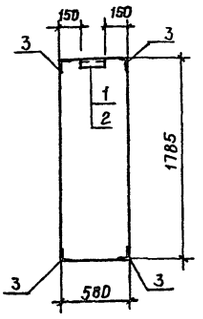


ПС6-20; ПС6-25

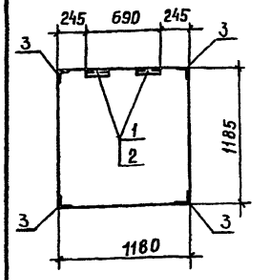


ПС12-20; ПС12-25

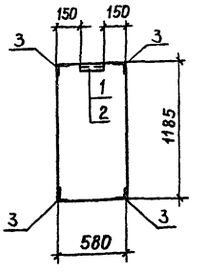


| Форм. | Зона | Поз. | Обозначение | Наименование | Количество на панель: ПС5-20 | ПС5-25 | ПС6-20 | ПС6-25 | ПС11-20 | ПС11-25 | ПС12-20 | ПС12-25 | Примеч. |
|---|---|---|---|---|---|---|---|---|---|---|---|---|---|
| | | | | Документация | | | | | | | | | |
| | | | | Сборочный чертеж | | | | | | | | | |
| | | | 1.030.1-1. вып. 0-3 | Пояснительная записка | × | × | × | × | × | × | × | × | |
| | | | 1.030.1-1 вып. 1-1 | Панель 2ПС12.18.2,0-А-59 | × | | | | | | | | |
| | | | То же | То же 2ПС12.18.2,5-А-59 | | × | | | | | | | |
| | | | " | " 2ПС12.12.2,0-А-59 | | | × | | | | | | |
| | | | " | " 2ПС12.12.2,5-А-59 | | | | × | | | | | |
| | | | " | " 2ПС6.18.2,0-А-60 | | | | | × | | | | |
| | | | " | " 2ПС6.18.2,5-А-60 | | | | | | × | | | |
| | | | " | " 2ПС6.12.2,0-А-60 | | | | | | | × | | |
| | | | " | " 2ПС6.12.2,5-А-60 | | | | | | | | × | |
| | | | | Дополн. сборочные единицы | | | | | | | | | |
| | | 1 | 1.030.1-1 вып. 0-3 | Закладная деталь МС1 | 2 | | 2 | | 1 | | 1 | | |
| | | 2 | То же | То же МС2 | | 2 | | 2 | | 1 | | 1 | |
| | | 3 | 1.030.1-1 вып.1-3 | " М11 | 4 | 4 | 4 | 4 | 4 | 4 | 4 | 4 | |

Ведомость расхода стали на дополнительные сборочные единицы кг

| Марка элемента | Изделия закладные: Арматура класса A III, ГОСТ 5781-82, ф 10 | Итого | Прокат марки Ст3 кп2, ГОСТ 1990 3-74*, -100×60×6 | Итого | ГОСТ 8509-72, L 63×6 | Итого | Всего | Общий расход |
|---|---|---|---|---|---|---|---|---|
| ПС5-20; ПС6-20 | 0,4 | 0,4 | 1,1 | 1,1 | 7,0 | 7,0 | 8,5 | 8,5 |
| ПС5-25; ПС6-25 | 0,5 | 0,5 | 1,1 | 1,1 | 7,0 | 7,0 | 8,6 | 8,6 |
| ПС11-20; ПС12-20 | 0,2 | 0,2 | 0,6 | 0,6 | 5,3 | 5,3 | 6,1 | 6,1 |
| ПС11-25; ПС12-25 | 0,3 | 0,3 | 0,6 | 0,6 | 5,3 | 5,3 | 6,2 | 6,2 |

КЖИ — ПС5-20; ПС5-25; ПС6-20; ПС6-25; ПС11-20; ПС11-25; ПС12-20; ПС12-25

Привязан

Инв. №

| | | |
|---|---|---|
| Инж. | Хегай | |
| Рук. гр. | Позднякова | |
| Нач. отд | Кузнецов | |
| Н. контр | Нищета | |

Панель стеновая

| Стадия | Масса | Масштаб |
|---|---|---|
| Р П | | |

Лист | Листов

Мин. быт Каз. ССР
КАЗГИПРОНИКТИБЫТ
г. Алма-Ата

ПС23-20; ПС23-25
ПС27-20; ПС27-25

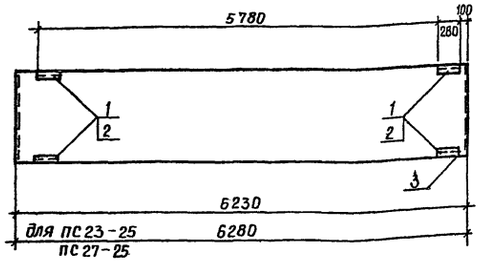


ПС24-20; ПС24-25
ПС26-20; ПС26-25

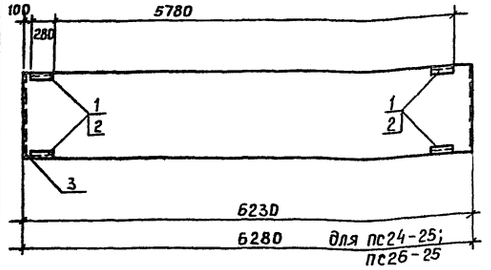


| Форм. | Зона | Поз. | Обозначение | Наименование | Кол-во на панель: ПС23-20 | ПС23-25 | ПС24-20 | ПС24-25 | ПС26-20 | ПС26-25 | ПС27-20 | ПС27-25 | Примеч. |
|---|---|---|---|---|---|---|---|---|---|---|---|---|---|
| | | | | Документация | | | | | | | | | |
| | | | | Сборочный чертеж | | | | | | | | | |
| | | | 1.030.1-1 вып. 0-3 | Пояснительная записка | × | × | × | × | × | × | × | × | |
| | | | 1.030.1-1 вып. 1-1 | Панель ПС62.5.18.2,0-3А-1,33 | × | | | | | | | | |
| | | | То же | ПС63.18.2,5-2А-1,33 | | × | | | | | | | |
| | | | " | ПС62,5.18.2,0-3А-2,33 | | | × | | | | | | |
| | | | " | ПС63.18.2,5-2А-2,33 | | | | × | | | | | |
| | | | " | ПС62,5.12.2,0-2А-2,33 | | | | | × | | | | |
| | | | " | ПС63.12.2,5-3,А-2,33 | | | | | | × | | | |
| | | | " | ПС62,5.12.2,0-2.А-1,33 | | | | | | | × | | |
| | | | " | ПС63.12.2,5-3.А-1,33 | | | | | | | | × | |
| | | | | Дополн. сборочные единицы | | | | | | | | | |
| | | 1 | 1.030.1-1 вып. 0-3 | Закл. деталь МС1 | 4 | | 4 | | 4 | | 4 | | |
| | | 2 | То же | То же МС2 | | 4 | | 4 | | 4 | | 4 | |
| | | 3 | 1.050.1-1 вып. 1-3 | " М6 | 2 | 2 | 2 | 2 | 2 | 2 | 2 | 2 | |

Ведомость расхода стали на дополнительные сборочные единицы кг.

| Марка элемента | Изделия закладные: Арматура класса A III, ГОСТ 5781-82, ф 10 | Итого | Прокат марки Ст3 кп2, ГОСТ 1990 3-74*, -100×60×6 | -60×8 | Итого | ГОСТ 8509-72, L 63×6 | Итого | Всего | Общий расход |
|---|---|---|---|---|---|---|---|---|---|
| ПС23-20; ПС24-20; ПС26-20; ПС27-20 | 1,2 | 1,2 | 2,2 | 1,3 | 3,5 | 6,4 | 6,4 | 11,1 | 11,1 |
| ПС23-25; ПС24-25; ПС26-25; ПС27-25 | 1,3 | 1,3 | 2,2 | 1,3 | 3,5 | 6,4 | 6,4 | 11,2 | 11,1 |

9866/3

КЖИ — ПС23-20; ПС23-25; ПС24-20; ПС24-25; ПС26-20; ПС26-25; ПС27-20; ПС27-25

Привязан

Инв. №

| | | |
|---|---|---|
| Инж. | Хегай | |
| Рук. гр. | Позднякова | |
| Нач. отд | Кузнецов | |
| Н. контр | Нищета | |

Панель стеновая

| Стадия | Масса | Масштаб |
|---|---|---|
| Р П | | |

Лист | Листов

Мин. быт Каз. ССР
КАЗГИПРОНИКТИБЫТ
г. Алма-Ата

Типовой проект 409-15-93 с. 86 Альбом VII

### ПС13-25,7; ПС13-25,8; ПС13-25,9; ПС13-30,7,8,9

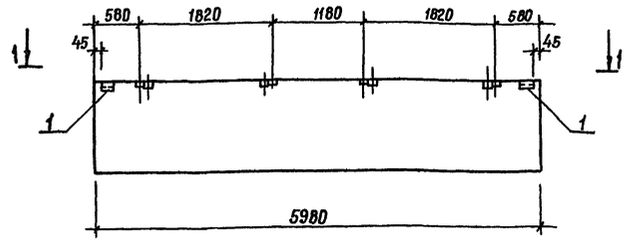


### 1-1; 2-2

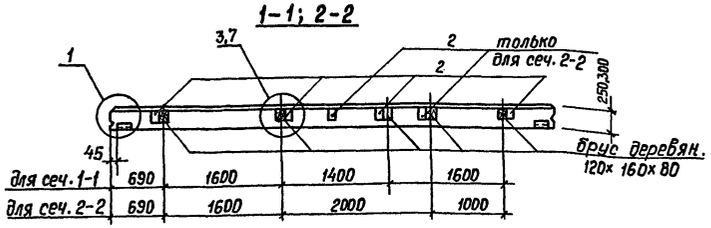


### ПС13-1-25,7; ПС13-1-25,8; ПС13-1-25,9, ПС13-1-30,7,8,9

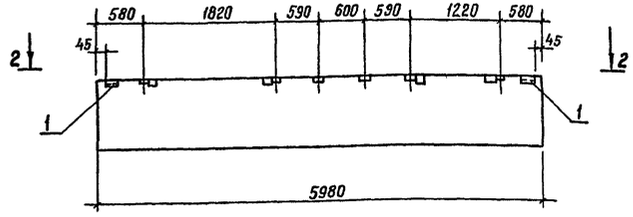


### 4-4

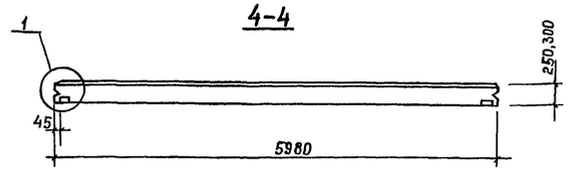


### ПС13-2-25,7; ПС13-2-25,8; ПС13-2-25,9; ПС13-2-30,7,8,9

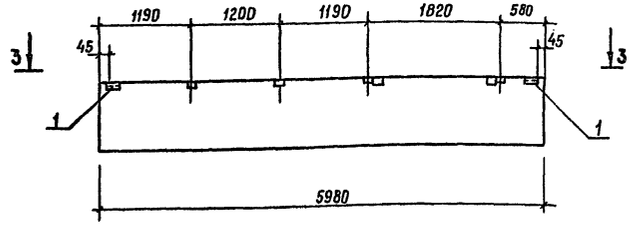


### 3-3

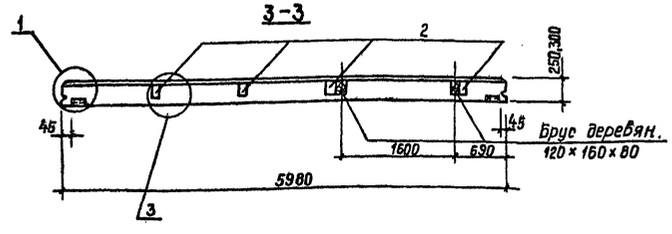


### ПС13-3-25,7, ПС13-3-25,8; ПС13-3-25,9; ПС13-3-30,7,8,9

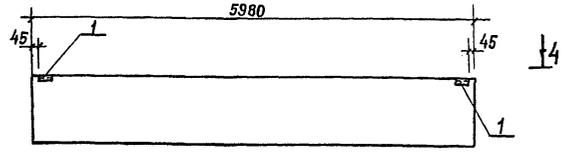


| Формат | Зона | Поз. | Обозначение | Наименование | Количество на панель: ПС13 25,7 | ПС13 25,8 | ПС13 25,9 | ПС13-1 30,7,8,9 | ПС13-1 25,7 | ПС13-1 25,8 | ПС13-1 25,9 | ПС13-1 30,7,8,9 | ПС13-2 25,7 | ПС13-2 25,8 | ПС13-2 25,9 | ПС13-2 30,7,8,9 | ПС13-3 25,7 | ПС13-3 25,8 | ПС13-3 25,9 | ПС13-3 30,7,8,9 | Примечание |
|---|---|---|---|---|---|---|---|---|---|---|---|---|---|---|---|---|---|---|---|---|---|
| | | | | | | | | | | | | | | | | | | | | | |
| | | | | Документация | | | | | | | | | | | | | | | | | |
| | | | | Сборочный чертеж | | | | | | | | | | | | | | | | | |
| | | | 1.030.1-1 Вып. 0-1 | Пояснительная записка | × | × | × | × | × | × | × | × | × | × | × | × | × | × | × | × | |
| | | | То же Вып. 1-14.I | Панель ПС 60.9.2,5-2л-6 | × | | | | × | | | | × | | | | × | | | | |
| | | | " | То же ПС 60.9.25-4л-6 | | × | | | | × | | | | × | | | | × | | | |
| | | | " | " ПС 60.9.2,5-6л-6 | | | × | | | | × | | | | × | | | | × | | |
| | | | " | " ПС 60.9.3,0-6л-6 | | | | × | | | | × | | | | × | | | | × | |
| | | | | Дополнительные | | | | | | | | | | | | | | | | | |
| | | | | Сборочные единицы | | | | | | | | | | | | | | | | | |
| | | | | Изделия закладные | | | | | | | | | | | | | | | | | |
| | | 1 | 1.030.1-1 вып. 1-3 | м1 | 2 | 2 | 2 | 2 | 2 | 2 | 2 | 2 | 2 | 2 | 2 | 2 | 2 | 2 | 2 | 2 | |
| | | 2 | То же | м9 | 4 | 4 | 4 | 4 | 6 | 6 | 6 | 6 | 4 | 4 | 4 | 4 | | | | | |

### Ведомость расхода стали на дополнительные сборочные единицы, кг

| Марка элемента | Изделия закладные: Арматура класса AIII, ГОСТ 5781-82: ⌀10 | | Итого | Прокат марки Вст3кп2, ГОСТ 8509-72: ∠63×6 | | Итого | ГОСТ 19903-74: -60×6 | -100×6 | Итого | Всего | Общий расход |
|---|---|---|---|---|---|---|---|---|---|---|---|
| ПС13-25,7; ПС13-25,8; ПС13-25,9; ПС13-30,7,8,9 | 2,1 | | 2,1 | 2,1 | | 2,1 | 1,1 | 4,0 | 5,1 | 9,3 | 9,3 |
| ПС13-1-25,7; ПС13-1-25,8 ПС13-1-25,9; ПС13-1-30,7,8,9 | 3,4 | | 3,4 | 2,1 | | 2,1 | 1,1 | 5,0 | 7,1 | 12,6 | 12,6 |
| ПС13-2-25,7; ПС13-2-25,8 ПС13-2-25,9; ПС13-2-30,7,8,9 | 2,1 | | 2,1 | 2,1 | | 2,1 | 1,1 | 4,0 | 5,1 | 9,3 | 9,3 |
| ПС13-3-25,7; ПС13-3-25,8 ПС13-3-25,9; ПС13-3-30,7,8,9 | 0,5 | | 0,5 | 2,1 | | 2,1 | 1,1 | | 1,1 | 3,7 | 3,7 |

1. Замаркированные на листе узлы приняты по серии 1.030.1-1 вып. 0-1

| | | | | | |
|---|---|---|---|---|---|
| Ст. инж. | Лизунова | | ПС13-25,7; ПС13-25,8; ПС13-25,9; ПС13-30,7,8,9; КЖИ ПС13-1-25,7; ПС13-1-25,8; ПС13-1-25,9; ПС13-1-30,7,8,9 КЖИ ПС13-2-25,7; ПС13-2-25,8; ПС13-2-25,9; ПС13-2-30,7,8,9 ПС13-3-25,7; ПС13-3-25,8; ПС13-3-25,9; ПС13-3-30,7,8,9 | | |
| Рук. гр. | Позднякова | | | | |
| Гл. конст. | Нищета | | Панель стеновая | Стадия: РП | Масса | Масштаб |
| Нач. отд. | Кузнецов | | | Лист | Листов | |
| Н. контр. | Нищета | | | Мин. быт. Каз. ССР КАЗГИПРОНИКТИБЫТ г. Алма-Ата | | |

Привязан

Инв. №

Инв. № подл. | Подпись и дата | Взам. инв. №

25665-03 67

Формат А2

## ПС14-25.7; ПС14-25.8,9; ПС14-30.7,8; ПС14-30.9

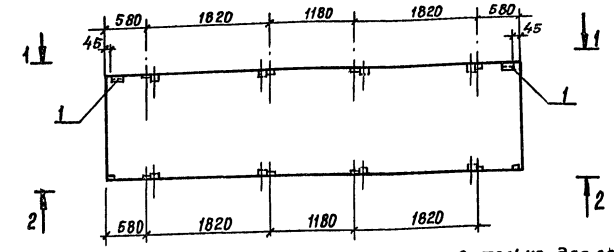


### 1-1; 3-3

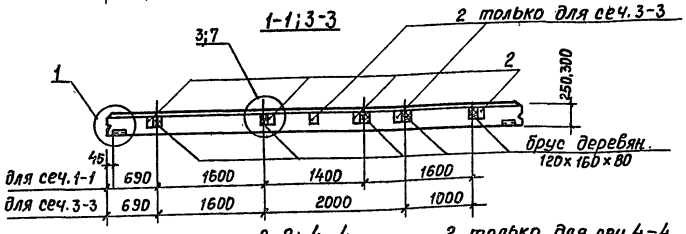


### 2-2; 4-4

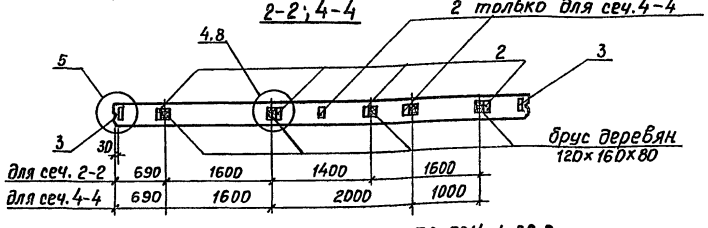


### 5-5

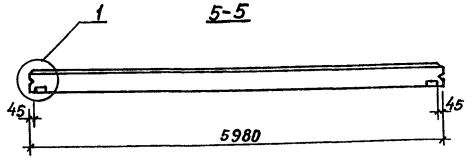


## ПС14-1-25.7; ПС14-1-25.8,9; ПС14-1-30.7,8; ПС14-1-30.9

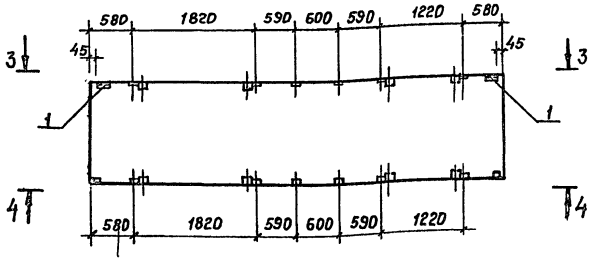


## ПС14-2-25.7; ПС14-2-25.8,9; ПС14-2-30.7,8; ПС14-2-30.9

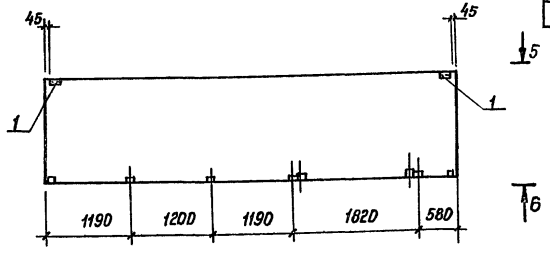


### 6-6

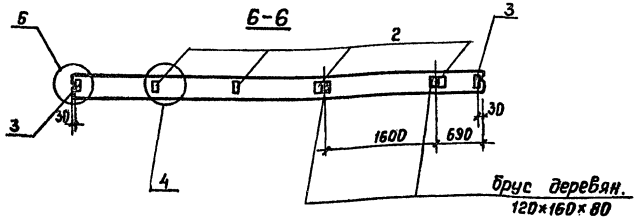


| Формат | Зона | Поз. | Обозначение | Наименование | Количество на панель: ПС14-25.7 | ПС14-25.8,9 | ПС14-30.7,8 | ПС14-30.9 | ПС14-1-25.7 | ПС14-1-25.8,9 | ПС14-1-30.7,8 | ПС14-1-30.9 | ПС14-2-25.7 | ПС14-2-25.8,9 | ПС14-2-30.7,8 | ПС14-2-30.9 | Примечание |
|---|---|---|---|---|---|---|---|---|---|---|---|---|---|---|---|---|---|
| | | | | Документация | | | | | | | | | | | | | |
| | | | | Сборочный чертеж | | | | | | | | | | | | | |
| | | | 1.030.1-1 Вып.1-3 | Пояснительная записка | X | X | X | X | X | X | X | X | X | X | X | X | |
| | | | То же Вып.1-14.Т | Панель ПС60.15.2.5-2.л-21 | X | | | | X | | | | X | | | | |
| | | | " | то же ПС60.15.2.5-5.л-21 | | X | | | | X | | | | X | | | |
| | | | " | " ПС60.15.3.0-3.л-21 | | | X | | | | X | | | | X | | |
| | | | " | " ПС60.15.3.0-6.л-21 | | | | X | | | | X | | | | X | |
| | | | | Дополнительные | | | | | | | | | | | | | |
| | | | | сборочные единицы | | | | | | | | | | | | | |
| | | | | Изделия закладные | | | | | | | | | | | | | |
| | | 1 | 1.030.1-1 Вып.1-3 | М1 | 2 | 2 | 2 | 2 | 2 | 2 | 2 | 2 | 2 | 2 | 2 | 2 | |
| | | 2 | то же | М9 | 8 | 8 | 8 | 8 | 12 | 12 | 12 | 12 | 4 | 4 | 4 | 4 | |
| | | 3 | " | М6 | 2 | 2 | 2 | 2 | 2 | 2 | 2 | 2 | 2 | 2 | 2 | 2 | |

### Ведомость расхода стали на дополнительные сборочные единицы

| Марка элемента | Изделия закладные: Арматура класса AIII ГОСТ 5781-82 ф10 | Итого | Прокат марки Вст3 кп2 ГОСТ 8509-72 L63×6 | Итого | ГОСТ 19903-74 -60×6 | -60×8 | -100×3 | Итого | Всего | Общий расход |
|---|---|---|---|---|---|---|---|---|---|---|
| ПС14-25.7; ПС14-25.8,9 ПС14-30.7,8; ПС14-30.9 | 4,6 | 4,6 | 2,1 | 2,1 | 1,1 | 1,3 | 8,0 | 10,4 | 17,1 | 17,1 |
| ПС14-1-25.7; ПС14-1-25.8,9 ПС14-1-30.7,8; ПС14-1-30.9 | 6,1 | 6,1 | 2,1 | 2,1 | 1,1 | 1,3 | 12,0 | 14,4 | 22,6 | 22,6 |
| ПС14-2-25.7; ПС14-2-25.8,9 ПС14-2-30.7,8; ПС14-2-30.9 | 3,0 | 3,0 | 2,1 | 2,1 | 1,1 | 1,3 | 4,0 | 6,4 | 11,5 | 11,5 |

1. Замаркированные на листе узлы приняты по серии 1.030.1-1 вып. 0-1.

Привязан

Инв. №

| | | |
|---|---|---|
| Ст. инж. | Лизунова | |
| Рук. гр. | Позднякова | |
| Гл. конст. | Ницета | |
| Нач. отд. | Кузнецов | |
| Н. контр | Ницета | |

КЖИ- ПС14-25.7; ПС14-25.8,9; ПС14-30.7,8; ПС14-30.9; ПС14-1-25.7; ПС14-1-30.7,8; ПС14-1-30.8; ПС14-1-25.8,9; ПС14-2-25.7; ПС14-2-25.8,9; ПС14-2-30.7,8; ПС14-2-30.9

Панель стеновая

| Стадия | Масса | Масштаб |
|---|---|---|
| РП | | |
| Лист | Листов | |

Минбыт Каз.ССР КАЗГИПРОНИКТИБЫТ г. Алма-Ата



Формат А2

Инв. № подл. | Подпись и дата | Взам. инв. №

Типовой проект 409-15-93с. 86 Альбом III

## ПС14-3-25.7; ПС14-3-25.8.9; ПС14-3-30.7.8; ПС14-3-30.9
## ПС14-4-25.7; ПС14-4-25.8.9; ПС14-4-30.7.8; ПС14-4-30.9

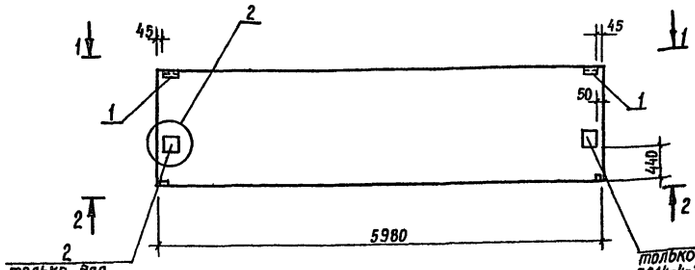


### 1-1

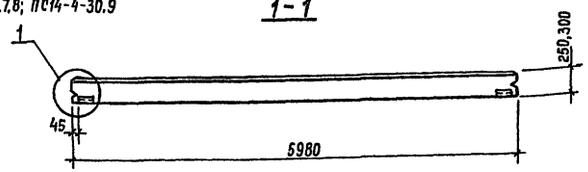


### 2-2

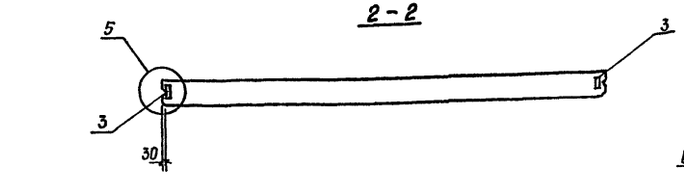


### 4-4

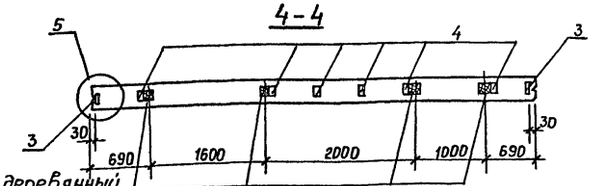


Брус деревянный 120×160×80

| Формат | Зона | Поз. | Обозначение | Наименование | Количество на панель | | | | | | | | | | | | | | | | Примечание |
|---|---|---|---|---|---|---|---|---|---|---|---|---|---|---|---|---|---|---|---|---|---|
| | | | | | ПС14-3-25.7 | ПС14-3-25.8.9 | ПС14-3-30.7.8 | ПС14-3-30.9 | ПС14-4-25.7 | ПС14-4-25.8.9 | ПС14-4-30.7.8 | ПС14-4-30.9 | ПС14-5-25.7 | ПС14-5-25.8.9 | ПС14-5-30.7.8 | ПС14-5-30.9 | ПС14-6-25.7 | ПС14-6-25.8.9 | ПС14-6-30.7.8 | ПС14-6-30.9 | |
| | | | | Документация | | | | | | | | | | | | | | | | | |
| | | | | Сборочный чертеж | | | | | | | | | | | | | | | | | |
| | | | 1.030.1-1 вып. 0-1 | Пояснительная записка | X | X | X | X | X | X | X | X | X | X | X | X | X | X | X | X | |
| | | | То же вып. 1-1.4.I | Панель ПС60.15.2,5-2л-16 | X | | | | X | | | | X | | | | X | | | | |
| | | | " | То же ПС60.15.2,5-5л-16 | | X | | | | X | | | | X | | | | X | | | |
| | | | " | " ПС60.15.3.0-3л-16 | | | X | | | | X | | | | X | | | | X | | |
| | | | " | " ПС60.15.3,0-6л-16 | | | | X | | | | X | | | | X | | | | X | |
| | | | | Дополнительные сборочные единицы | | | | | | | | | | | | | | | | | |
| | | | | Изделия закладные | | | | | | | | | | | | | | | | | |
| | | 1 | 1.030.1-1 вып. 1-3 | М1 | 2 | 2 | 2 | 2 | 2 | 2 | 2 | 2 | 2 | 2 | 2 | 2 | 2 | 2 | 2 | 2 | |
| | | 2 | То же | М5 | | | | | 2 | 2 | 2 | 2 | 2 | 2 | 2 | 2 | 2 | 2 | 2 | 2 | |
| | | 3 | " | М6 | 2 | 2 | 2 | 2 | 2 | 2 | 2 | 2 | 2 | 2 | 2 | 2 | 2 | 2 | 2 | 2 | |
| | | 4 | " | М9 | | | | | | | | | 4 | 4 | 4 | 4 | 6 | 6 | 6 | 6 | |

## ПС14-5-25.7; ПС14-5-25.8.9; ПС14-5-30.7.8; ПС14-5-30.9

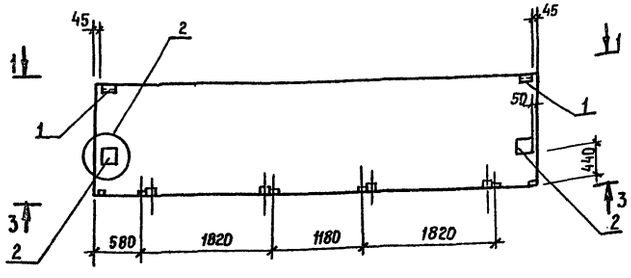


### 3-3

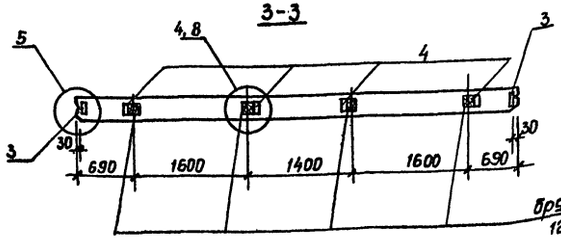


Брус деревян. 120×160×80

## ПС14-6-25.7; ПС14-6-25.8.9; ПС14-6-30.7.8; ПС14-6-30.9

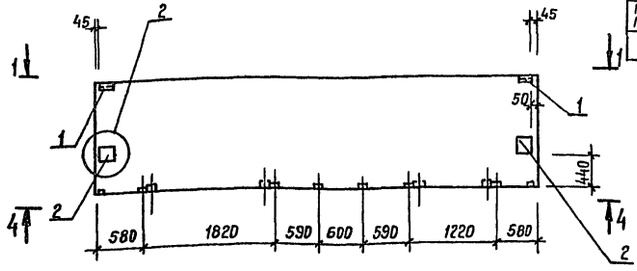


## Ведомость расхода стали на дополнительные сборочные единицы

кг

| Марка элемента | Изделия закладные | | | | | | | | | | Всего | Общий расход |
|---|---|---|---|---|---|---|---|---|---|---|---|---|
| | Арматура класса AIII | | | Прокат марки Вст3кп2 | | | | | | | | |
| | ГОСТ 5781-82 | | | ГОСТ 8509-72 | ГОСТ 19903-74 | | | | | | | |
| | ф10 | | Итого | L63×6 | Итого | -60×6 | -60×8 | -100×8 | -100×10 -200×6 | Итого | | |
| ПС14-3-25.7; ПС14-3-25.8.9 ПС14-3-30.7.8; ПС14-3-30.9 | 1,5 | | 1,5 | 2,1 | 2,1 | 1,1 | 1,3 | | | 2,4 | 6,0 | 6,0 |
| ПС14-4-25.7; ПС14-4-25.8.9 ПС14-4-30.7.8; ПС14-4-30.9 | 2,4 | | 2,4 | 2,1 | 2,1 | 1,1 | 1,3 | | 6,3 / 7,6 | 16,3 | 20,8 | 20,8 |
| ПС14-5-25.7; ПС14-5-25.8.9 ПС14-5-30.7.8; ПС14-5-30.9 | 3,9 | | 3,9 | 2,1 | 2,1 | 1,1 | 1,3 | 4,0 | 6,3 / 7,6 | 20,3 | 26,3 | 26,3 |
| ПС14-6-25.7; ПС14-6-25.8.9 ПС14-6-30.7.8; ПС14-6-30.9 | 5,3 | | 5,3 | 2,1 | 2,1 | 1,1 | 1,3 | 6,0 | 6,3 / 7,6 | 22,3 | 29,7 | 29,7 |

1. Замаркированные на листе узлы приняты по серии 1.030.1-1 вып. 0-1

Привязан

Инв. №

| | | |
|---|---|---|
| Ст. инж. | Лизунова | |
| Рук. гр. | Позднякова | |
| Гл. конст | Нищета | |
| Нач. отд | Кузнецов | |
| Н. контр. | Нищета | |

КЖИ ПС14-3-25.7; ПС14-3-25.8.9; ПС14-3-30.7.8; ПС14-3-30.9; ПС14-4-25.7; ПС14-4-25.8.9; ПС14-4-30.7.8; ПС14-4-30.9; ПС14-5-25.7; ПС14-5-25.8.9; ПС14-5-30.7.8; ПС14-5-30.9; ПС14-6-25.7; ПС14-6-25.8.9; ПС14-6-30.7.8; ПС14-6-30.9

Панель стеновая

| Стадия | Масса | Масштаб |
|---|---|---|
| Р П | | |
| Лист | Листов | |

Минвыт Каз. ССР КАЗГИПРОНИКТИБЫТ г. Алма-Ата

Инв. № подл. | Подпись и дата | Взам. инв. №

ПС15-25.7; ПС15-25.8; ПС15-25.9; ПС15-30.7.8.9

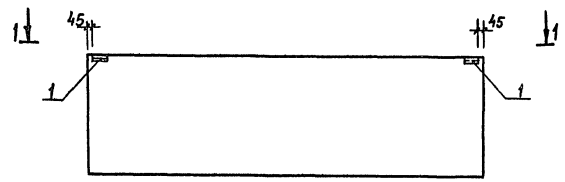


1-1

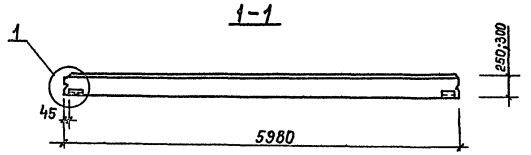


ПС16-25; ПС16-30

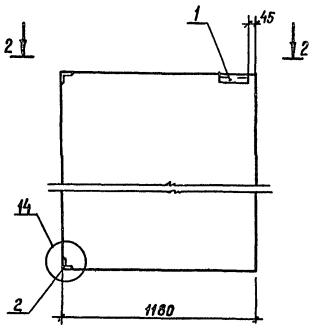


ПС17-25; ПС17-30

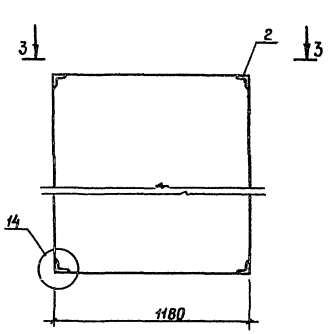


2-2

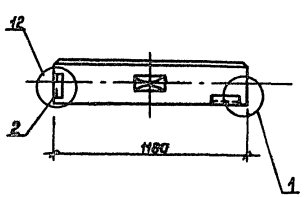


3-3

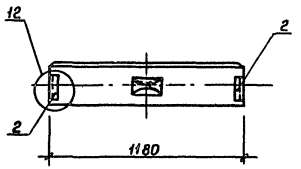


| Формат | Зона | Поз. | Обозначение | Наименование | Количество на панель | | | | | | | | Примеч. |
|---|---|---|---|---|---|---|---|---|---|---|---|---|---|
| | | | | | ПС15-25.7 | ПС15-25.8 | ПС15-25.9 | ПС15-30.7.8.9 | ПС-16-25 | ПС-16-30 | ПС-17-25 | ПС-17-30 | |
| | | | | Документация | | | | | | | | | |
| | | | | Сборочный чертеж | | | | | | | | | |
| | | | 1.030.1-1 вып. 0-1 | Пояснительная записка | X | X | X | X | X | X | X | X | |
| | | | То же вып. 1-1 ч. I | Панель ПС 60.18.2,5-2А-1 | X | | | | | | | | |
| | | | " | То же ПС60.18.2,5-4А-1 | | X | | | | | | | |
| | | | " | " ПС60.18.2,5-6А-1 | | | X | | | | | | |
| | | | " | " ПС60.18.3,0-6А-1 | | | | X | | | | | |
| | | | " вып. 1-1 ч. II | " 2ПС12.18.2,5-А-2 | | | | | X | | | | |
| | | | " | " 2ПС12.18.3,0-А-2 | | | | | | X | | | |
| | | | " | " 2ПС12.18.2,5-А-4 | | | | | | | X | | |
| | | | " | " 2ПС12.18.3,0-А-4 | | | | | | | | X | |
| | | | | Дополнительные сборочные единицы | | | | | | | | | |
| | | | | Изделия закладные | | | | | | | | | |
| | | 1 | 1.030.1-1 вып. 1-3 | М1 | 2 | 2 | 2 | 2 | 1 | 1 | | | |
| | | 2 | то же | М11 | | | | | 2 | 2 | 4 | 4 | |

Ведомость расхода стали на дополнительные сборочные единицы, кг

| Марка элемента | Изделия закладные | | | | | | | | Всего | Общий расход |
|---|---|---|---|---|---|---|---|---|---|---|
| | Арматура класса | | | Прокат марки | | | | | | |
| | A III | | | Вст3 кп2 | | | | | | |
| | ГОСТ 5781-82 | | | ГОСТ 8509-72 | | | ГОСТ 19903-74 | | | |
| | Ø10 | | Итого | L63×6 | | Итого | -60×6 | Итого | | |
| ПС15-25.7; ПС15-25.8; ПС15-25.9; ПС15-30.7.8.9 | 0,5 | | 0,5 | 2,1 | | 2,1 | 1,1 | 1,1 | 3,7 | 3,7 |
| 2ПС16-25; 2ПС16-30 | 1,2 | | 1,2 | 2,5 | | 2,5 | 0,6 | 0,6 | 4,3 | 4,3 |
| 2ПС17-25; 2ПС17-30 | 1,8 | | 1,8 | 3,0 | | 3,0 | | | 4,8 | 4,8 |

1. Замаркированные на листе узлы приняты по серии 1.030.1-1 вып. 0-1.

КЖИ — ПС15-25.7; ПС15-25.8; ПС15-25.9; ПС15-30.7.8.9; ПС16-25; ПС16-30; ПС17-25; ПС17-30

Панель стеновая

| Ст. инж. | Лагунова | |
|---|---|---|
| Рук. гр. | Позднякова | |
| Гл. констр. | Нищета | |
| Нач. отд. | Кузнецов | |
| Н. контр. | Нищета | |

| Стадия | Масса | Масштаб |
|---|---|---|
| РП | | |
| Лист | Листов | |

Минвуз Каз. ССР КАЗГИПРОНИКТИБЫТ г. Алма-Ата

Прибязан

Инв. №

Взам. инв. № | Подпись и дата

25665-03 70

Формат А2

Типовой проект 409-15-93с.86 Альбом III

ПС18-25; ПС18-30

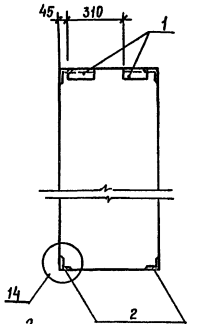


ПС18-1-25; ПС18-1-30

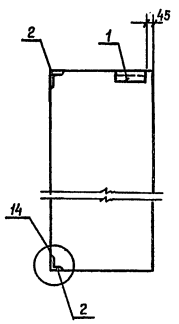


ПС18-2-25; ПС18-2-30

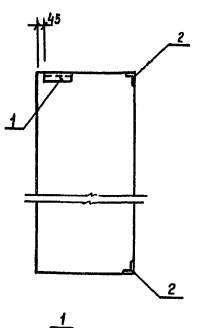


ПС19-25; ПС19-30; ПС20-25; ПС20-30; ПС21-25; ПС21-30

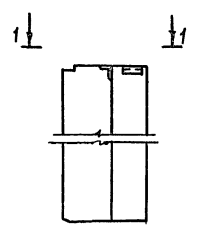


1-1

ПС22-25; ПС22-30

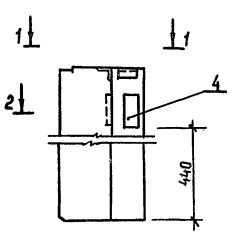


2-2

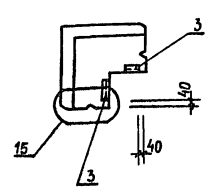


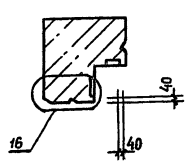


| Формат | Зона | Поз | Обозначение | Наименование | Количество на панель: ПС18-25 | ПС18-30 | ПС18-1 25 | ПС18-1 30 | ПС18-2-25 | ПС18-2-30 | ПС19-25 | ПС19-30 | ПС20-25 | ПС20-30 | ПС21-25 | ПС21-30 | ПС22-25 | ПС22-30 | Примечание |
|---|---|---|---|---|---|---|---|---|---|---|---|---|---|---|---|---|---|---|---|
| | | | | Документация | | | | | | | | | | | | | | | |
| | | | | Сборочный чертеж | | | | | | | | | | | | | | | |
| | | | 1.030.1-1 | вып. 0-1 Пояснительная записка | × | × | × | × | × | × | × | × | × | × | × | × | × | × | |
| | | | То же | вып. 1-1ч.II Панель 2ПС6 18.2.5-А-1 | × | | | | | | | | | | | | | | |
| | | | " | То же 2ПС6.18.3.0-А-1 | | × | | | | | | | | | | | | | |
| | | | " | " 2ПС6.18.2,5-А-2 | | | × | | | | | | | | | | | | |
| | | | " | " 2ПС6.18.3,0-А-2 | | | | × | | | | | | | | | | | |
| | | | " | " 2ПС6.18.2,5-А-3 | | | | | × | | | | | | | | | | |
| | | | " | " 2ПС6.18.3,0-А-3 | | | | | | × | | | | | | | | | |
| | | | " | " 3ПС46.90.25-А-1 | | | | | | | × | | | | | | | | |
| | | | " | " 3ПС51.90.30-А-1 | | | | | | | | × | | | | | | | |
| | | | " | " 3ПС46.180.25-А-1 | | | | | | | | | × | | | | | | |
| | | | " | " 3ПС51.180.30-А-1 | | | | | | | | | | × | | | | | |
| | | | " | " 3ПС46.150.25-А-1 | | | | | | | | | | | × | | | | |
| | | | " | " 3ПС51.150.30-А-1 | | | | | | | | | | | | × | | | |
| | | | " | " 3ПС46.150.25-А-2 | | | | | | | | | | | | | × | | |
| | | | " | " 3ПС51.150.30-А-2 | | | | | | | | | | | | | | × | |
| | | | | Дополнительные сборочные единицы | | | | | | | | | | | | | | | |
| | | | | Изделия закладные | | | | | | | | | | | | | | | |
| | | 1 | 1.030.1-1 | вып. 1-3 М11 | 2 | 2 | 1 | 1 | 1 | 1 | | | | | | | | | |
| | | 2 | То же | М11 | 4 | 4 | 2 | 2 | 2 | 2 | | | | | | | | | |
| | | 3 | " | М18 | | | | | | | 2 | 2 | 2 | 2 | 2 | 2 | 2 | 2 | |
| | | 4 | " | М19 | | | | | | | | | | | | | 2 | 2 | |

Ведомость расхода стали на дополнительные сборочные единицы, кг.

| Марка элемента | Изделия закладные: Арматура класса AIII ГОСТ 5781-82 ф8 | ф10 | Итого | Прокат марки Ст 3 кп 2 ГОСТ 8509-72 ∠63×6 | Итого | ГОСТ 19903-74 -60×6 | -100×8 | Итого | Всего | Общий расход |
|---|---|---|---|---|---|---|---|---|---|---|
| ПС18-25; ПС18-30 | | 2,3 | 2,3 | 5,1 | 5,1 | 1,1 | | 1,1 | 8,5 | 8,5 |
| ПС18-1-25; ПС18-1-30 ПС18-2-25; ПС18-2-30 | | 1,1 | 1,1 | 2,5 | 2,5 | 0,6 | | 0,6 | 4,2 | 4,2 |
| ПС19-25; ПС19-30 ПС20-25; ПС20-30; ПС21-25; ПС21-30 | | 0,4 | 0,4 | 1,4 | 1,4 | 1,2 | | 1,2 | 3,0 | 3,0 |
| ПС22-25; ПС22-30 | 0,4 | 0,4 | 0,8 | 1,4 | 1,4 | 1,9 | 2,5 | 4,4 | 6,8 | 6,8 |
| | | | | | | | | | | |

1. Замаркированные на листе узлы приняты по серии 1.030.1-1 вып. 0-1

Привязан

Инв.№

| | | |
|---|---|---|
| Ст. инж. | Лизунова | |
| Рук. гр. | Лозинякова | |
| Гл. конст. | Нищета | |
| Нач. отд. | Кузнецов | |
| Н. контр. | Нищета | |

КЖИ – ПС18-25; ПС18-30; ПС18-1-25; ПС18-1-30; ПС18-2-25; ПС18-2-30; ПС19-25; ПС19-30; ПС20-25; ПС20-30; ПС21-25; ПС21-30; ПС22-25; ПС22-30

Панель стеновая

| Стадия | Масса | Масштаб |
|---|---|---|
| Р П | | |
| Лист | Листов | |

Минбыт каз. ССР КАЗГИПРОНИКТИБЫТ г. Алма-Ата

25665-03 71 Формат А2

Инв.№ подл. | Подпись и дата | Взам. инв.№

**ПС28-20; ПС28-25; ПС32-20; ПС32-25**

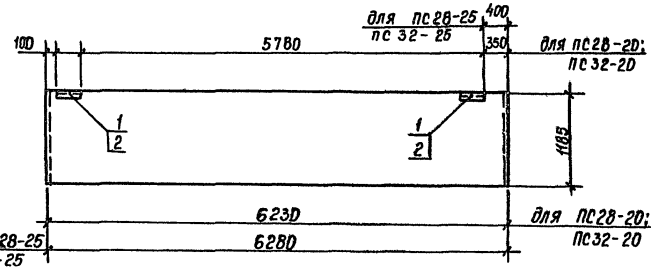


**ПС29-20; ПС29-25 ПС33-20; ПС33-25**

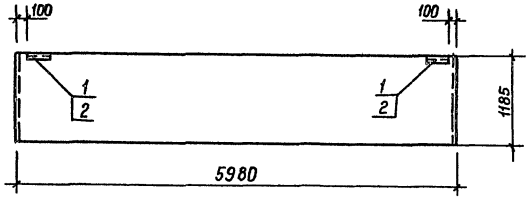


**ПС30-20; ПС30-25 ПС34-20; ПС34-25**

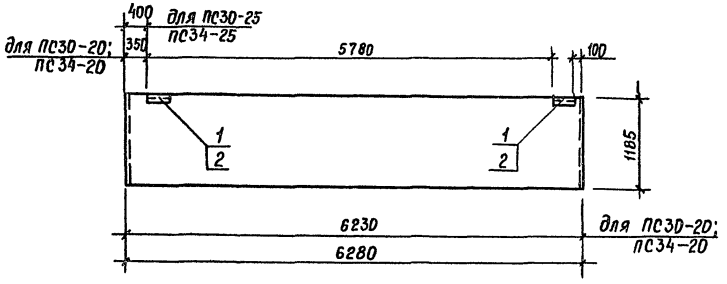


**ПС31-20; ПС31-25**

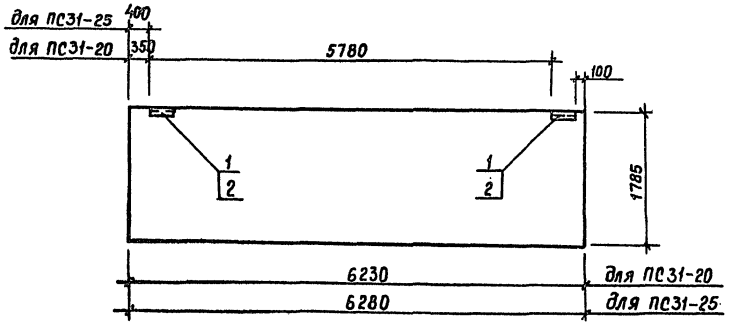


| Форм. | Зона | Поз. | Обозначение | Наименование | ПС28-20 | ПС28-25 | ПС29-10 | ПС29-25 | ПС30-20 | ПС30-25 | ПС31-20 | ПС31-25 | ПС32-20 | ПС32-25 | ПС33-20 | ПС33-25 | ПС34-20 | ПС34-25 | Примеч. |
|---|---|---|---|---|---|---|---|---|---|---|---|---|---|---|---|---|---|---|---|
| | | | | | | | | | | | | | | | | | | | |
| | | | | Документация | | | | | | | | | | | | | | | |
| | | | | Сборочный чертеж | | | | | | | | | | | | | | | |
| | | | 1.030.1-1 вып.0-3 | Пояснительная записка | X | X | X | X | X | X | X | X | X | X | X | X | X | X | |
| | | | 1.030.1-1 вып.1-1 | Панель ПС62.5.12.2,0-4л-2,31 | X | | | | | | | | | | | | | | |
| | | | То же | То же ПС63.12.2,5-5.л-2,31 | | X | | | | | | | | | | | | | |
| | | | " | " ПС60.12.2,0-4.л-31 | | | X | | | | | | | | | | | | |
| | | | " | " ПС60.12.2,5-5.л-31 | | | | X | | | | | | | | | | | |
| | | | " | " ПС62,5.2.2,0-4л-1,31 | | | | | X | | | | | | | | | | |
| | | | " | " ПС63,12,2,5-5л-1,31 | | | | | | X | | | | | | | | | |
| | | | " | " ПС62,5.18,2,0-3л-1,31 | | | | | | | X | | | | | | | | |
| | | | " | " ПС63.18.2,5-2.л-1,31 | | | | | | | | X | | | | | | | |
| | | | " | " ПС62,5.12,2,0-2л-2,31 | | | | | | | | | X | | | | | | |
| | | | " | " ПС63.12,2,5-3.л-2,31 | | | | | | | | | | X | | | | | |
| | | | " | " ПС60.12,2,0-2.л-31 | | | | | | | | | | | X | | | | |
| | | | " | " ПС60.12.2,5-5.л-31 | | | | | | | | | | | | X | | | |
| | | | " | " ПС62,5.12,2,0-2л-1,31 | | | | | | | | | | | | | X | | |
| | | | " | " ПС63,12,2,5-3л-1,31 | | | | | | | | | | | | | | X | |
| | | | | | | | | | | | | | | | | | | | |
| | | | | Дополнительные | | | | | | | | | | | | | | | |
| | | | | Сборочные единицы | | | | | | | | | | | | | | | |
| | | | 1.030.1-1 вып.1-3 | Закладная деталь МС1 | 2 | | 2 | | 2 | | 2 | | 2 | | 2 | | 2 | | |
| | | | То же | МС2 | | 2 | | 2 | | 2 | | 2 | | 2 | | 2 | | 2 | |

**Ведомость расхода стали на дополнительные сборочные единицы, кг**

| Марка элемента | Изделия закладные | | | | | | | | Всего | Общий расход |
|---|---|---|---|---|---|---|---|---|---|---|
| | Арматура класса A III | | | Прокат марки Вст3 кп2 | | | | | | |
| | ГОСТ 5781-82 | | | ГОСТ 19903-74 | | | ГОСТ 8509-72 | | | |
| | ф10 | | Итого | 100×60×6 | | Итого | L63×6 | Итого | | |
| ПС-28-20; ПС29-20; ПС30-20; ПС31-20; ПС32-20; ПС33-20; ПС34-20 | 0,4 | | 0,4 | 1,1 | | 1,1 | 3,2 | 3,2 | 4,7 | 4,7 |
| ПС28-25; ПС29-25; ПС30-25; ПС31-25; ПС32-25; ПС33-25; ПС34-25 | 0,5 | | 0,5 | 1,1 | | 1,1 | 3,2 | 3,2 | 4,8 | 4,8 |

| | | | | | |
|---|---|---|---|---|---|
| | | | КЖИ — | ПС28-20; ПС28-25; ПС29-20; ПС29-25; ПС30-20; ПС30-25; ПС31-20; ПС31-25; ПС32-20; ПС32-25; ПС33-20; ПС33-25; ПС34-20; ПС34-25 | |
| Инженер | Хегай | | | Стадия | Масса | Масштаб |
| Рук. гр. | Позднякова | | Панель стеновая | Р | П | |
| Нач. отд | Кузнецов | | | Лист | Листов | |
| Н. контр. | Ниццета | | | Минбыт Каз. ССР КАЗГИПРОНИКТИБЫТ г. Алма-Ата | | |

Привязан

Инв. №

Взам. инв. № | Подпись и дата | Инв. № подл.



Формат А2

ПГ7;

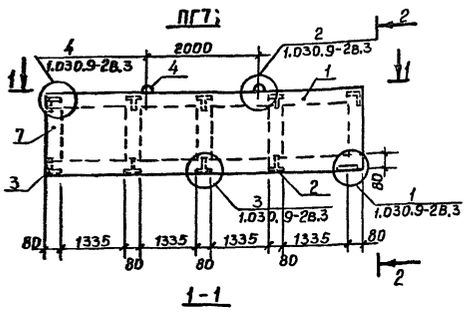


2-2

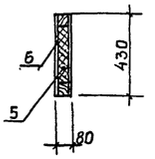


1-1

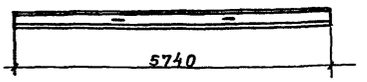


ПГ8; (ПГ8-1)

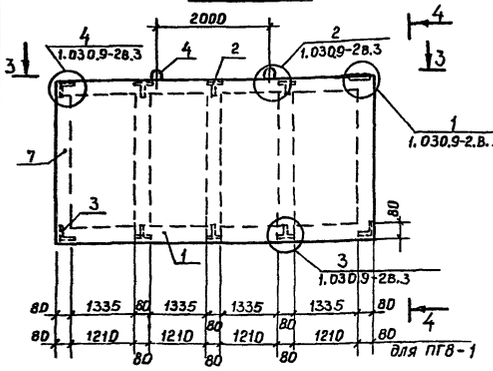


4-4

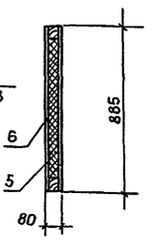


3-3

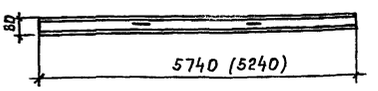


| Форм. | Зона | Поз. | Обозначение | Наименование | Кол-во на панель ПГ7 | ПГ8 | ПГ8-1 | Примеч. |
|---|---|---|---|---|---|---|---|---|
| | | | | Документация | | | | |
| | | | | Сборочный чертеж | | | | |
| | | | 1.030.9-2 вып. 3 | Пояснительная записка | | | | |
| | | | | Детали | | | | |
| | | 1 | ГОСТ 8486-66 | Брусок 80 х 80 | 0,07 | 0,07 | 0,06 | м³ |
| | | 2 | ГОСТ 19904-74 | S = 2,5 | 12 | 12 | 12 | 0,46 кг |
| | | 3 | То же | S = 2,5 | 8 | 8 | 8 | 0,45 кг |
| | | 4 | ГОСТ 5781-82 | Ф10 АI ℓ=500 | 2 | 2 | 2 | 0,31 кг |
| | | 5 | ГОСТ 9573-82 | Минвата γ=300 кг/м³ | 0,1 | 0,4 | 0,3 | м³ |
| | | 6 | ГОСТ 6266-81 | Асбестоцементный лист S=10 | 4,9 | 10,2 | 9,2 | м² |
| | | 7 | ГОСТ 8486-66 | Брусок 80×60 | 0,01 | 0,02 | 0,02 | м³ |
| | | | ГОСТ 5915-70 | Гайка М10 | 4 | 4 | 4 | |
| | | | ГОСТ 103-76 | −60×6 ℓ=160 | 2 | 2 | 2 | 0,45 кг |
| | | | ГОСТ 1145-80 | Шуруп Ф4 ℓ=30 | 264 | 264 | 264 | |

| Марка | Масса кг |
|---|---|
| ПГ7 | 131,3 |
| ПГ8 | 316,7 |
| ПГ8-1 | 266,1 |

Привязан

Инв.№

| | | |
|---|---|---|
| Инженер | Хегай | |
| Рук. гр. | Позднякова | |
| Нач. отд | Кузнецов | |
| Н. контр. | Нищета | |

КЖИ-ПГ7; ПГ8; ПГ8-1

Панель перегородки

| Стадия | Масса | Масштаб |
|---|---|---|
| Р П | см. ТБ | |
| Лист | Листов | |

Мин. быт. Каз. ССР
КАЗГИПРОНИКТИБЫТ
г. Алма-Ата

ПГ9; (ПГ9-1)

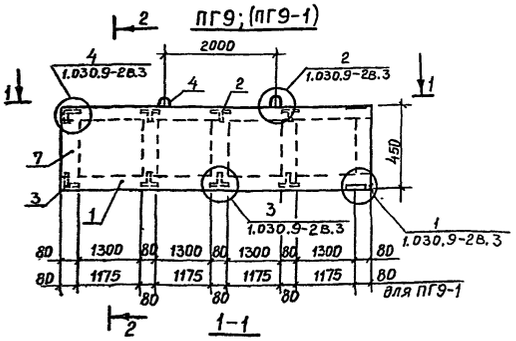


2-2

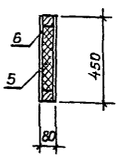


1-1

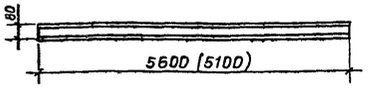


ПГ10

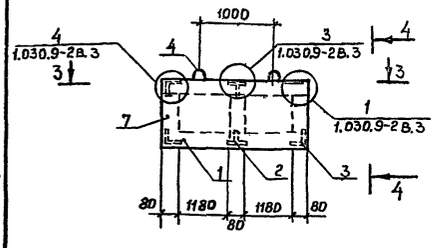


4-4

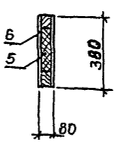


3-3

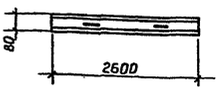


| Формат | Зона | Поз. | Обозначение | Наименование | Кол-во на панель ПГ9 | ПГ10 | ПГ9-1 | Примечан. |
|---|---|---|---|---|---|---|---|---|
| | | | | Документация | | | | |
| | | | | Сборочный чертеж | | | | |
| | | | 1.030.9-2 вып. 3 | Пояснительная записка | | | | |
| | | | | Детали | | | | |
| | | 1 | ГОСТ 8486-66 | Брусок 80×80 | 0,07 | 0,04 | 0,06 | м³ |
| | | 2 | ГОСТ 19904-74 | S=2,5 | 12 | 4 | 12 | 0,46 кг |
| | | 3 | То же | S=2,5 | 8 | 8 | 8 | 0,45 кг |
| | | 4 | ГОСТ 5781-82 | Ф10 АI ℓ=500 | 2 | 2 | 2 | 0,31 кг |
| | | 5 | ГОСТ 9573-82 | Минвата γ=300 кг/м³ | 0,2 | 0,1 | 0,1 | м³ |
| | | 6 | ГОСТ 6266-81 | Асбестоцементный лист S=10 | 5,0 | 2,0 | 4,6 | м² |
| | | 7 | ГОСТ 8486-66 | Брусок 80×60 | 0,01 | 0,01 | 0,01 | м³ |
| | | | ГОСТ 5915-70 | Гайка М10 | 4 | 4 | 4 | |
| | | | ГОСТ 103-76 | −60×6 ℓ=160 | 2 | 2 | 2 | 0,45 кг |
| | | | ГОСТ 1145-80 | Шуруп Ф4 ℓ=30 | 264 | 208 | 264 | |

| Марка | Масса кг |
|---|---|
| ПГ9 | 163 |
| ПГ9-1 | 126,6 |
| ПГ10 | 71,0 |

Привязан

Инв.№

| | | |
|---|---|---|
| Инженер | Хегай | |
| Рук. гр. | Позднякова | |
| Нач. отд | Кузнецов | |
| Н. контр. | Нищета | |

КЖИ − ПГ9; ПГ10; ПГ9-1

Панель перегородки

| Стадия | Масса | Масштаб |
|---|---|---|
| Р П | см. ТБ | |
| Лист | Листов | |

Мин быт Каз. ССР
КАЗГИПРОНИКТИБЫТ
г. Алма-Ата

Типовой проект 409-15-93с.86 Альбом III

ПГ11

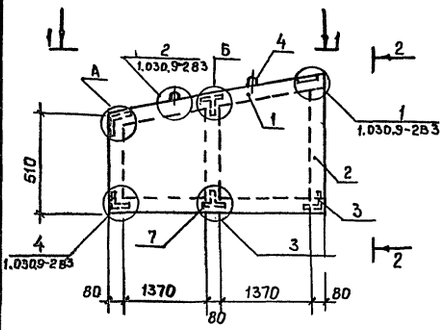


2-2

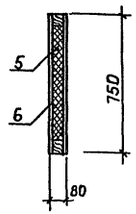


ПГ13

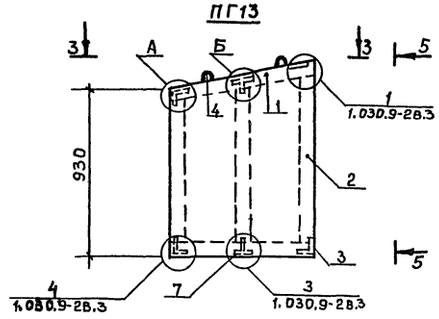


5-5

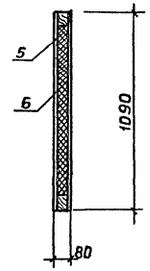


1-1

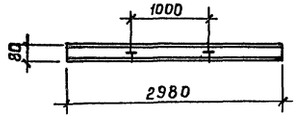


3-3

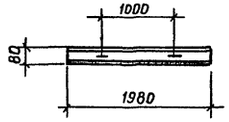


ПГ14

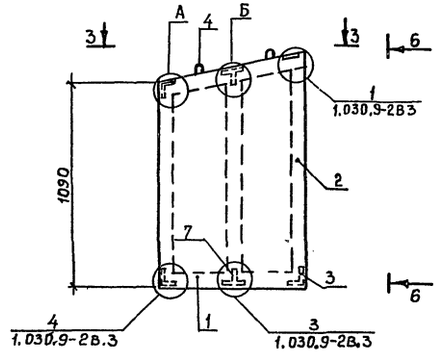


6-6

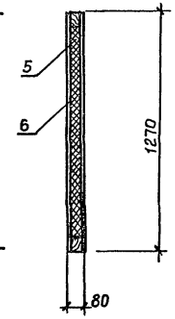


ПГ12

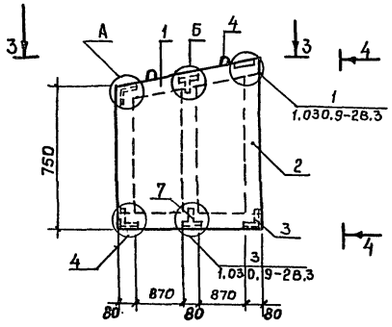


4-4

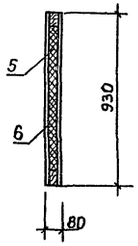


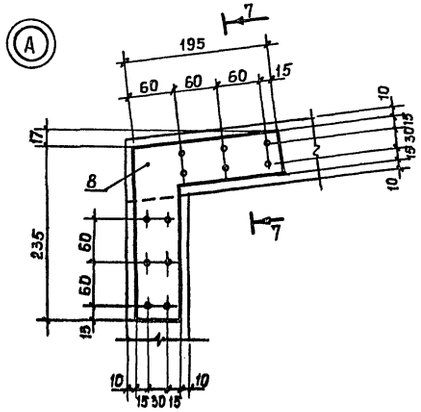


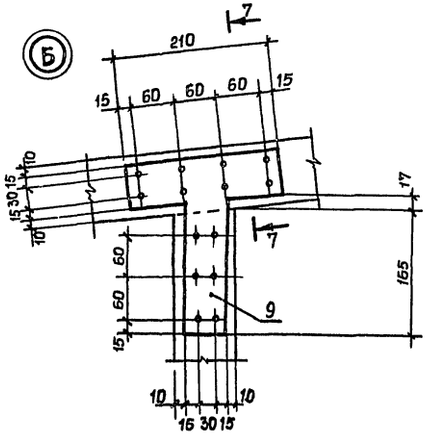


7-7

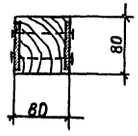


| Формат | Зона | Поз | Обозначение | Наименование | Кол-во на панель ПГ11 | ПГ12 | ПГ13 | ПГ14 | Примеч. |
|---|---|---|---|---|---|---|---|---|---|
| | | | | Документация | | | | | |
| | | | | сборочный чертеж | | | | | |
| | | | 1.030.9-2 вып.3 | Пояснительная записка | | | | | |
| | | | | Детали | | | | | |
| | | 1 | ГОСТ 8486-66** | Брусок 80×80 | 0,04 | 0,02 | 0,02 | 0,02 | м³ |
| | | 2 | То же | Брусок 80×60 | 0,01 | 0,01 | 0,01 | 0,02 | м³ |
| | | 3 | ГОСТ 19904-74 | -60×2,5 | 4 | 4 | 4 | 4 | 0,45 кг |
| | | 4 | ГОСТ 5781-82 | ф10 AI l=500 | 2 | 2 | 2 | 2 | |
| | | 5 | ГОСТ 9573-82 | Минвата γ=300 кг/м³ | 0,04 | 0,04 | 0,08 | 0,09 | м³ |
| | | 6 | ГОСТ 6266-81 | Асбестоцементный | | | | | |
| | | | | лист S=10 | 3,8 | 3,3 | 4,0 | 4,7 | м² |
| | | 7 | ГОСТ 19904-74 | -60×2,5 | 2 | 2 | 2 | 2 | 0,46 кг |
| | | 8 | То же | -60×2,5 | 4 | 4 | 4 | 4 | 0,45 кг |
| | | 9 | " | -60×2,5 | 2 | 2 | 2 | 2 | 0,46 кг |
| | | | ГОСТ 5915-40* | Гайка М10 | 4 | 4 | 4 | 4 | |
| | | | ГОСТ 103-76 | -60×6 l=160 | 2 | 2 | 2 | 2 | 0,45 кг |
| | | | ГОСТ 1145-80 | Шуруп ф4 l=30 | 152 | 152 | 152 | 152 | |

| Марка | Масса кг |
|---|---|
| ПГ11 | 87,5 |
| ПГ12 | 78,2 |
| ПГ13 | 102,8 |
| ПГ14 | 118,4 |

Инв.№подл. | Подпись и дата | Взам.инв.№

Привязан

Инв.№

| | | |
|---|---|---|
| Инженер | Хегай | |
| Рук.гр. | Подняковой | |
| Нач.отд. | Кузнецов | |
| Н.контр. | Нищета | |

КЖИ-ПГ11 ÷ ПГ14

Панель перегородки

| Стадия | Масса | Масштаб |
|---|---|---|
| РП | см.ТБ | |
| Лист | Листов | |

Мин быт Каз.ССР
КАЗГИПРОНИКТИБЫТ
г. Алма-Ата

25665-03 74

Формат А2

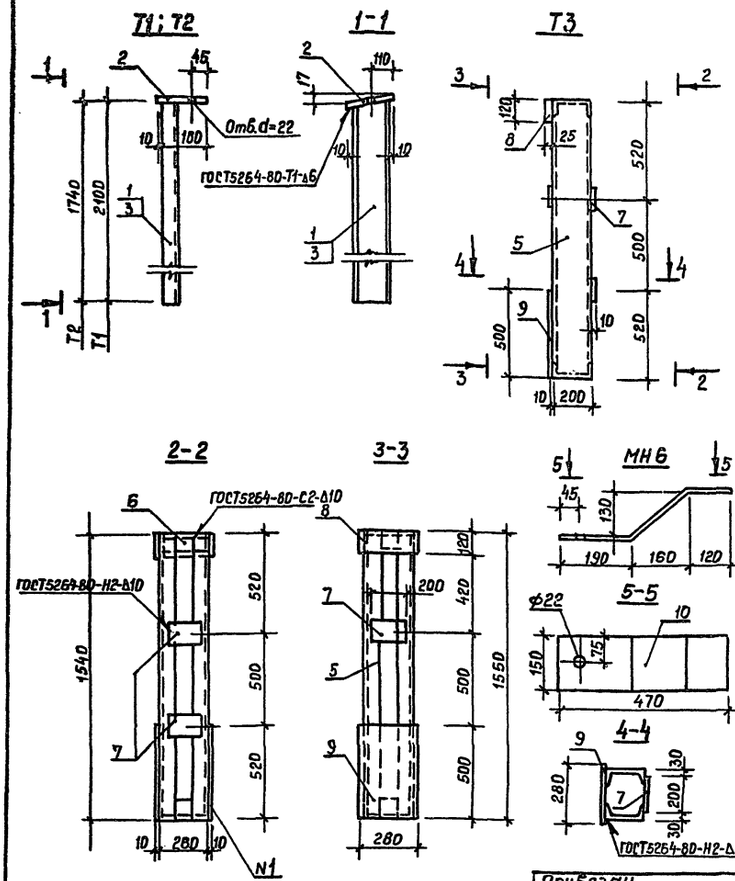


| Форм. | Зона | Поз. | Обозначение | Наименование | Кол. | Примеч. |
|---|---|---|---|---|---|---|
| | | | | Детали | | |
| | | | | Т1 | | |
| | | 1 | | [20 ГОСТ 8240-72 ℓ=2100 | 1 | 38,6кг |
| | | 2 | | -180×10 ГОСТ 103-76 ℓ=220 | 1 | 3,1кг |
| | | | | Т2 | | |
| | | 3 | | [20 ГОСТ 8240-72 ℓ=1740 | 1 | 31,3кг |
| | | 4 | | -180×10 ГОСТ 103-76 ℓ=220 | 1 | 3,1кг |
| | | | | Т3 | | |
| | | 5 | | [20 ГОСТ 8240-72 ℓ=1540 | 2 | 28,3кг |
| | | 6 | | [20 ГОСТ 8240-72 ℓ=250 | 2 | 4,6кг |
| | | 7 | | -120×8 ГОСТ 103-76 ℓ=200 | 3 | 1,5кг |
| | | 8 | | -120×25 ГОСТ 103-76 ℓ=280 | 1 | 8,8кг |
| | | 9 | | -280×10 ГОСТ 8270 ℓ=500 | 1 | 10,7кг |
| | | | | МН6 | | |
| | | 10 | | -150×8 ГОСТ 103-76 ℓ=470 | 1 | 4,4кг |

| Марка | Масса кг |
|---|---|
| Т1 | 41.7 |
| Т2 | 34,4 |
| Т3 | 89,8 |

КЖИ-Т1÷Т3; МН6

Насадка

| | | | |
|---|---|---|---|
| Инженер | Хегай | Стадия | Масса | Масштаб |
| Рук.гр. | Позднякова | Р П | см.тб | |
| Нач.отд. | Кузнецов | Лист | Листов | |
| Н.контр. | Нищета | Минбыт Каз.ССР КАЗГИПРОНИКТИБЫТ г. Алма-Ата | | |

Привязан

Инв. №

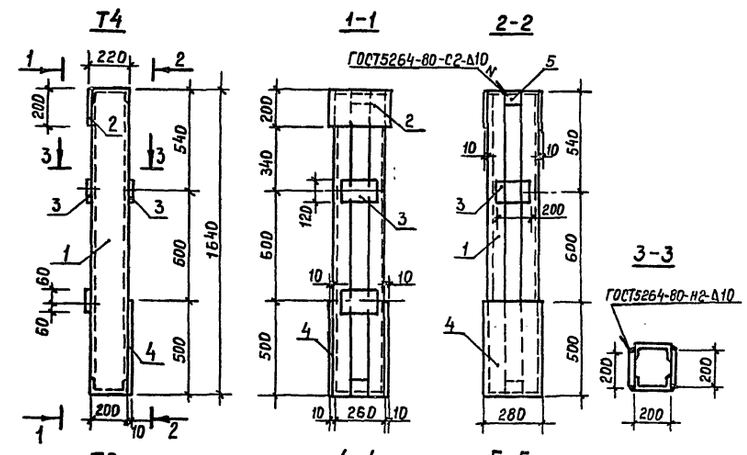


| Форм. | Зона | Поз. | Обозначение | Наименование | Кол. | Примеч. |
|---|---|---|---|---|---|---|
| | | | | Детали | | |
| | | | | Т4 | | |
| | | 1 | | [20 ГОСТ 8240-72 ℓ=1640 | 2 | 30,2 кг |
| | | 2 | | -200×16 ГОСТ 103-76 ℓ=280 | 1 | 7,0 кг |
| | | 3 | | -120×8 ГОСТ 103-76 ℓ=200 | 3 | 1,5 кг |
| | | 4 | | -280×10 ГОСТ 82-70 ℓ=500 | 1 | 10,9кг |
| | | 5 | | [20 ГОСТ 8240-72 ℓ=250 | 2 | 4,6кг |
| | | | | Т5 | | |
| | | 4 | | -280×10 ГОСТ 82-70 ℓ=500 | 1 | 10,9кг |
| | | 6 | | [18 ГОСТ 8240-72 ℓ=2250 | 2 | 36,7кг |
| | | 7 | | [18 ГОСТ 8240-72 ℓ=240 | 2 | 3,9кг |
| | | 8 | | -120×10 ГОСТ 103-76 ℓ=200 | 5 | 1,9кг |

| Марка | Масса кг |
|---|---|
| Т4 | 92,0 |
| Т5 | 101,6 |

Привязан

Инв. №

КЖИ-Т4; Т5

Насадка

| | | | |
|---|---|---|---|
| Инженер | Хегай | Стадия | Масса | Масштаб |
| Рук.гр. | Позднякова | Р П | см.тб | |
| Нач.отд. | Кузнецов | Лист | Листов | |
| Н.контр. | Нищета | Минбыт Каз.ССР КАЗГИПРОНИКТИБЫТ г. Алма-Ата | | |

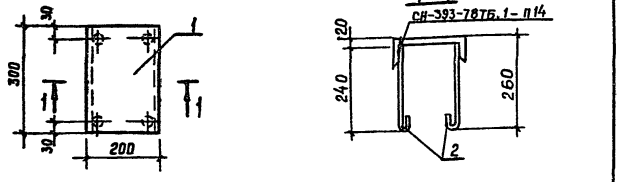


| Форм. | Зона | Поз | Обозначение | Наименование | Кол. | Примеч. |
|---|---|---|---|---|---|---|
| | | | | Детали | | |
| | | | | МН1 | | |
| | | | | Г 20 Гост 8240-72 | | |
| | | 1 | | $\ell$=300 | 1 | 5,5кг |
| | | | | ф8 AI Гост 5781-82 | | |
| | | 2 | | $\ell$=300 | 4 | 0,12кг |

Привязан

Инв.№

КЖИ-МН1

| | | | |
|---|---|---|---|
| Инженер | Хегай | | |
| Рук.гр. | Позднякова | | |
| Нач.отд. | Кузнецов | | |
| Н.контр. | Нищета | | |

Изделие закладное

| Стадия | Масса | Масштаб |
|---|---|---|
| Р П | 6,0кг | |
| Лист | Листов | |

Мин быт Каз. ССР
КАЗГИПРОНИКТИБЫТ
г. Алма-Ата

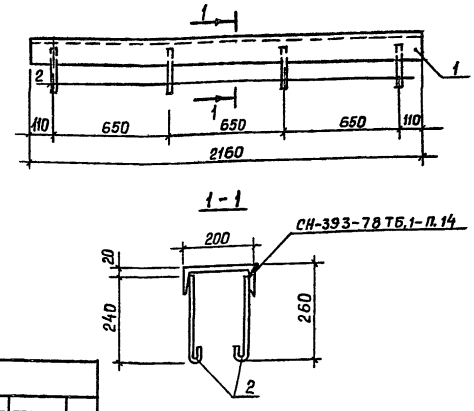


Привязан

Инв.№

| Форм. | Зона | Поз. | Обозначение | Наименование | Кол. | Прим. |
|---|---|---|---|---|---|---|
| | | | | Детали | | |
| | | | | МН2 | | |
| | | | | Г 20 Гост 8240-72 | | |
| | | 1 | | $\ell$=2160 | 1 | 39,7кг |
| | | | | ф8 AI Гост 5781-82 | | |
| | | 2 | | $\ell$=300 | 8 | 0,12кг |

КЖИ-МН2

| | | | |
|---|---|---|---|
| Инженер | Хегай | | |
| Рук.гр. | Позднякова | | |
| Нач.отд. | Кузнецов | | |
| Н.контр. | Нищета | | |

Изделие закладное

| Стадия | Масса | Масштаб |
|---|---|---|
| Р П | 40,7кг | |
| Лист | Листов | |

Мин быт Каз. ССР
КАЗГИПРОНИКТИБЫТ
г. Алма-Ата

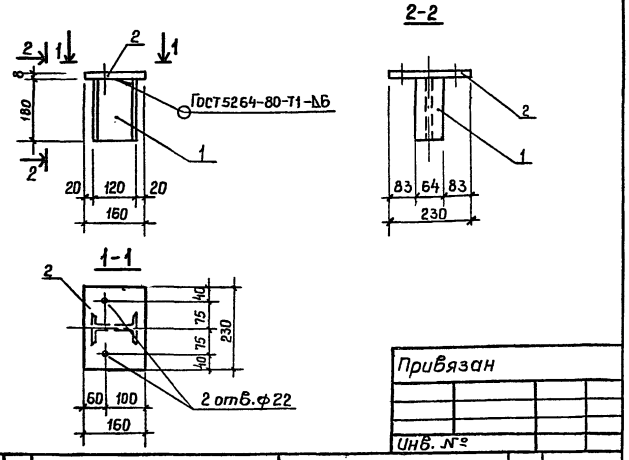


Привязан

Инв.№

| Форм. | Зона | Поз. | Обозначение | Наименование | Кол. | Примеч. |
|---|---|---|---|---|---|---|
| | | | | Детали | | |
| | | | | МН3 | | |
| | | 1 | | I 12 ГОСТ 8239-72 | | |
| | | | | $\ell$=180 | 1 | 2,1кг |
| | | 2 | | -8×160 ГОСТ 103-76 | | |
| | | | | $\ell$=230 | 1 | 2,3кг |

КЖИ-МН3

| | | | |
|---|---|---|---|
| Инженер | Ребина | | |
| Рук.гр. | Позднякова | | |
| Нач.отд. | Кузнецов | | |
| Н.контр. | Нищета | | |

Изделие закладное

| Стадия | Масса | Масштаб |
|---|---|---|
| Р П | 4,4кг | |
| Лист | Листов | |

Мин быт Каз. ССР
КАЗГИПРОНИКТИБЫТ
г. Алма-Ата

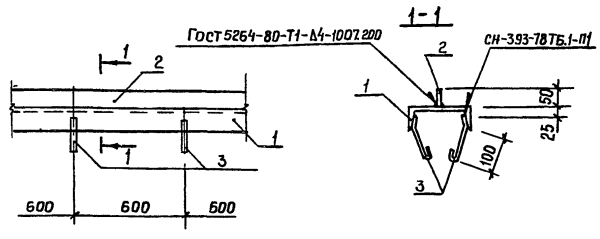


| Форм. | Зона | Поз. | Обозначение | Наименование | Кол. | Прим. |
|---|---|---|---|---|---|---|
| | | | | Детали | | |
| | | | | МН4 | | |
| | | | | Г 16 ГОСТ 8240-72 | | |
| | | 1 | | $\ell$=1000 | 1 | 14,2кг |
| | | | | -50×4 ГОСТ 103-76 | | |
| | | 2 | | $\ell$=1000 | 1 | 1,6кг |
| | | | | ф6 AI ГОСТ 5781-82 | | |
| | | 3 | | $\ell$=190 | 4 | 0,04кг |

Привязан

Инв.№

КЖИ-МН4

| | | | |
|---|---|---|---|
| Инженер | Хегай | | |
| Рук.гр. | Позднякова | | |
| Нач.отд. | Кузнецов | | |
| Н.контр. | Нищета | | |

Изделие закладное

| Стадия | Масса | Масштаб |
|---|---|---|
| Р П | 16,0кг | |
| Лист | Листов | |

Мин быт Каз. ССР
КАЗГИПРОНИКТИБЫТ
г. Алма-Ата

Инв.№ подл. | Подпись и дата | Взам. инв.№

Типовой проект 409-15-93 с. 86 Альбом

П23

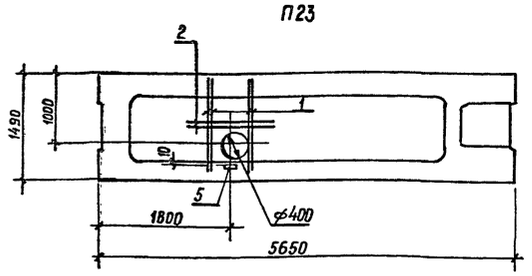


П24

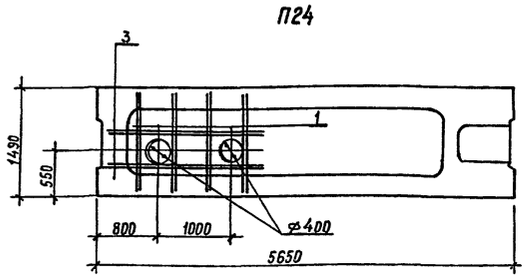


П25

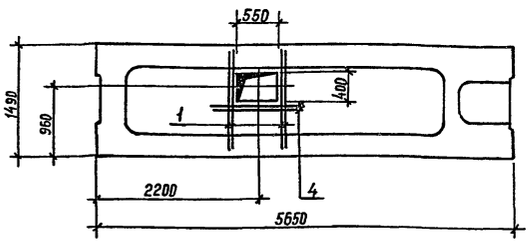


| Формат | Зона | Поз. | Обозначение | Наименование | Кол. на плиту П23 | Кол. на плиту П24 | Кол. на плиту П25 | Примеч. |
|---|---|---|---|---|---|---|---|---|
| | | | | Документация | | | | |
| | | | | Сборочный чертеж | | | | |
| | | | 1.041.1-2 вып.6 | Пояснительная записка | X | X | X | |
| | | | | Плита покрытия | | | | |
| | | | 1.041.1-2 вып.6 | ПРС 56.15-8/4АIVт | X | X | | |
| | | | то же | ПРС 56.15-6АIVт | | | X | |
| | | | | Дополнительные | | | | |
| | | | | сборочные единицы | | | | |
| | | | | Изделия закладные | | | | |
| | | 5 | 1.400-15 вып.1 | МН 106-6 | 1 | — | — | 1,2кг |
| | | | | Детали | | | | |
| | | | | ф6АIII ГОСТ 5781-82 | | | | |
| | | 1 | | ℓ=1400 | 4 | 8 | 4 | 0,31кг |
| | | 2 | | ℓ=900 | 2 | — | — | 0,20кг |
| | | 3 | | ℓ=2200 | — | 4 | — | 0,49кг |
| | | 4 | | ℓ=1050 | — | — | 2 | 0,23кг |

Ведомость расхода стали на дополнительные сборочные единицы, кг.

| Марка элемента | Арматурные изделия: Арматура класса AIII ГОСТ 5781-82 ф6 | Итого | Изделия закладные: Арматура класса AIII ГОСТ 5781-82 ф8 | Итого | Прокат марки Вст3кп2 ГОСТ 103-76 S=6 | S=8 | Итого | Всего |
|---|---|---|---|---|---|---|---|---|
| П23 | 1,6 | 1,6 | 0,1 | 0,1 | 0,7 | 0,4 | 1,1 | 2,8 |
| П24 | 4,4 | 4,4 | — | — | — | — | — | 4,4 |
| П25 | 2,2 | 2,2 | — | — | — | — | — | 2,2 |

В настоящий лист внесены изменения на основании акта от 11.05.89г. №4.
Зав. сектором отд. Позднякова Н.А.

Привязан

Инв.№

| | | |
|---|---|---|
| Инженер | Солнцева | |
| Рук.гр. | Позднякова | |
| Нач.отд. | Кузнецов | |
| Н.контр. | Нищета | |

КЖИ — П23÷П25

Плита покрытия

| Стадия | Масса | Масштаб |
|---|---|---|
| РП | | |
| Лист | Листов | |

Мин. быт. Каз. ССР
КАЗГИПРОНИКТИБЫТ
г. Алма-Ата

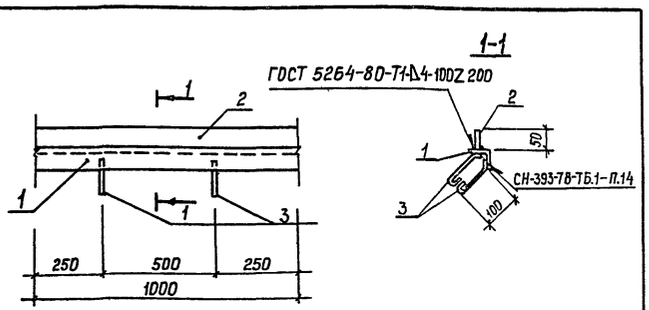


| Форм. | Зона | Поз. | Обозначение | Наименование | Кол. | Примеч. |
|---|---|---|---|---|---|---|
| | | | | Детали | | |
| | | 1 | | ∠63×6 ГОСТ 8509-72 ℓ=1000 | 1 | 5,7кг |
| | | 2 | | −50×4 ГОСТ 103-76 ℓ=1000 | 1 | 1,6кг |
| | | 3 | | ф6АI ГОСТ 5781-82 ℓ=550 | 2 | 0,12кг |

Привязан

Инв.№

| | | |
|---|---|---|
| Инженер | Хегай | |
| Рук.гр. | Позднякова | |
| Нач.отд. | Кузнецов | |
| Н.контр. | Нищета | |

КЖИ — МН5

Изделие закладное

| Стадия | Масса | Масштаб |
|---|---|---|
| РП | 7,5кг | |
| Лист | Листов | |

Мин. быт. Каз. ССР
КАЗГИПРОНИКТИБЫТ
г. Алма-Ата

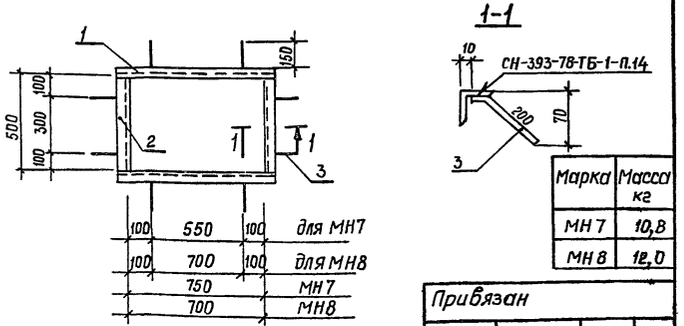


| Марка | Масса кг |
|---|---|
| МН7 | 10,8 |
| МН8 | 12,0 |

Привязан

Инв.№

| Форм. | Зона | Поз. | Обозначение | Наименование | Кол. | Примеч. |
|---|---|---|---|---|---|---|
| | | | | Детали | | |
| | | | | МН7 | | |
| | | 1 | | ∠50×5 ГОСТ 8509-72 ℓ=850 | 2 | 3,2кг |
| | | 2 | | ℓ=500 | 2 | 1,9кг |
| | | 3 | | ф8АIII ГОСТ 5781-82 ℓ=200 | 8 | 0,08кг |
| | | | | МН8 | | |
| | | 1 | | ∠50×5 ГОСТ 8509-72 ℓ=1000 | 2 | 3,8кг |
| | | 2 | | ℓ=500 | 2 | 1,9кг |
| | | 3 | | ф8АIII ГОСТ 5781-82 ℓ=200 | 8 | 0,08кг |

| | | |
|---|---|---|
| Инженер | Хегай | |
| Рук.гр. | Позднякова | |
| Нач.отд. | Кузнецов | |
| Н.контр. | Нищета | |

КЖИ — МН7; МН8

Изделие закладное

| Стадия | Масса | Масштаб |
|---|---|---|
| РП | см. табл. | |
| Лист | Листов | |

Мин. быт. Каз. ССР
КАЗГИПРОНИКТИБЫТ
г. Алма-Ата

25665-03

77

77

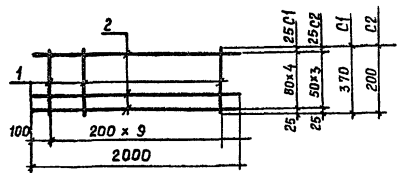


| Марка | Масса кг |
|---|---|
| С1 | 6,8 |
| С2 | 5,2 |

| Форм. | Зона | Поз. | Обозначение | Наименование | Кол. | Примеч. |
|---|---|---|---|---|---|---|
| | | | | Детали | | |
| | | | | С1 | | |
| | | 1 | | ф10 А-II ℓ=2000 | 5 | 1,2кг |
| | | 2 | | ф6 А-I ℓ=370 | 10 | 0,08кг |
| | | | | С2 | | |
| | | 1 | | ф10 А-II ℓ=2000 | 4 | 1,2кг |
| | | 2 | | ф6 А-I ℓ=200 | 10 | 0,04кг |

1. Изготовление вести в соответствии с требованиями ГОСТ 10922-75
2. Контактная точечная сварка КТ-2 ГОСТ 14098-68 во всех пересечениях в соответствии с СН 393-78

Привязан

Инв.№

КЖИ-С1; С2

| | | | Стадия | Масса | Масштаб |
|---|---|---|---|---|---|
| Инж. | Горобченко | Сетки арматурные | Р П | см. табл. | Б. м. |
| Рук. гр. | Позднякова | | Лист | Листов | |
| Нач. отд | Кузнецов | | Мин быт Каз. ССР | | |
| Н. контр. | Нищета | Сталь арматурная ГОСТ 5781-82 | КАЗГИПРОНИКТИБЫТ г. Алма-Ата | | |

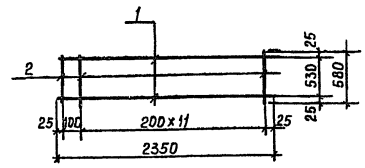


| Форм. | Зона | Поз. | Обозначение | Наименование | Кол. | Примеч. |
|---|---|---|---|---|---|---|
| | | | | Детали | | |
| | | | | КР1 | | |
| | | 1 | | ф 12 А-II ℓ=2350 | 2 | 2,1кг |
| | | 2 | | ф 6 А-I ℓ=580 | 13 | 0,13кг |

1. Изготовление вести в соответствии с требованиями ГОСТ 10922-75.
2. Контактная точечная сварка КТ-2 ГОСТ 14098-68 во всех пересечениях в соответствии с СН 393-78

Привязан

Инв.№

КЖИ - КР1

| | | | Стадия | Масса | Масштаб |
|---|---|---|---|---|---|
| Инж. | Горобченко | Каркас арматурный плоский | Р П | 5,9кг | Б.М |
| Рук. гр. | Позднякова | | Лист | Листов | |
| Нач. отд | Кузнецов | | Мин быт Каз. ССР | | |
| Н. контр. | Нищета | Сталь арматурная ГОСТ 5781-82 | КАЗГИПРОНИКТИБЫТ г. Алма-Ата | | |

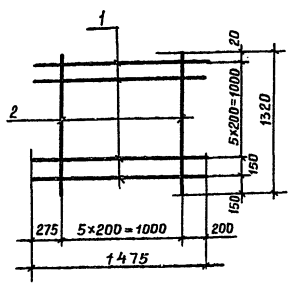


| Форм. | Зона | Поз. | Обозначение | Наименование | Кол. | Примеч. |
|---|---|---|---|---|---|---|
| | | | | Детали | | |
| | | | | С3 | | |
| | | | | ф6АI ГОСТ 5781-82 | | |
| | | 1 | | ℓ = 1475 | 7 | 0,33кг |
| | | 2 | | ℓ = 1320 | 6 | 0,29кг |

1. Изготовление вести в соответствии с требованиями ГОСТ 10922-15
2. Контактная точечная сварка КТ-2 ГОСТ 14098-68 во всех пересечениях в соответствии с СН 393-78

Привязан

Инв.№

КЖИ-С3

| | | | Стадия | Масса | Масштаб |
|---|---|---|---|---|---|
| Инж. | Хегай | Сетка арматурная | Р П | 4,0кг | |
| Рук. гр. | Позднякова | | Лист | Листов | |
| Нач. отд | Кузнецов | | Мин быт Каз. ССР | | |
| Н. контр | Нищета | | КАЗГИПРОНИКТИБЫТ г. Алма-Ата | | |

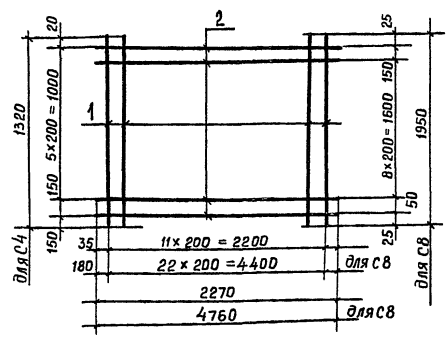


| Марка | Масса кг |
|---|---|
| С4 | 8,0 |
| С8 | 60,4 |

| Форм. | Зона | Поз | Обозначение | Наименование | Кол. | Примеч. |
|---|---|---|---|---|---|---|
| | | | | Детали | | |
| | | | | С4 | | |
| | | 1 | | ф6АI ГОСТ 5781-82 ℓ = 1320 | 7 | 0,29 кг |
| | | 2 | | ℓ = 2270 | 12 | 0,50кг |
| | | | | С8 | | |
| | | 1 | | ф8А III ГОСТ 5781-82 ℓ=3060 | 2,5 | 1,2кг |
| | | 2 | | ℓ=4760 | 16 | 1,9кг |

1. Изготовление вести в соответствии с требованиями ГОСТ 10922-75
2. Контактная точечная сварка КТ-2 ГОСТ 14098-68 во всех пересечениях в соответствии с СН 393-78

Привязан

Инв.№

КЖИ-С4; С8

| | | | Стадия | Масса | Масштаб |
|---|---|---|---|---|---|
| Инж. | Хегай | Сетка арматурная | Р П | см табл. | |
| Рук. гр. | Позднякова | | Лист | Листов | |
| Нач. отд | Кузнецов | | Мин быт Каз. ССР | | |
| Н. контр | Нищета | | КАЗГИПРОНИКТИБЫТ г. Алма-Ата | | |

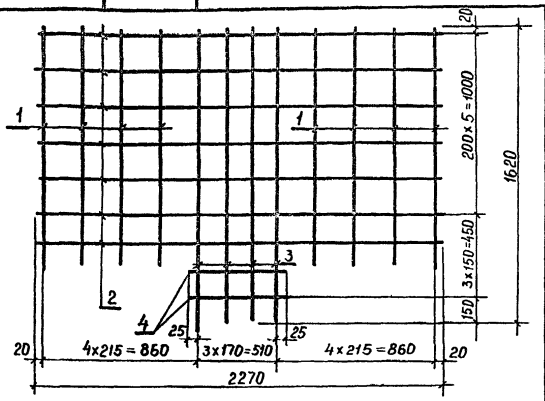


| Форм. | Зона | Поз. | Обозначение | Наименование | Кол. | Примеч. |
|---|---|---|---|---|---|---|
| | | | | Детали | | |
| | | | | С5 | | |
| | | | | ф6 AI ГОСТ 5781-82 | | |
| | | 1 | | ℓ=1320 | 8 | 0,29кг |
| | | 2 | | ℓ=2270 | 7 | 0,50кг |
| | | 3 | | ℓ=1620 | 4 | 0,36кг |
| | | 4 | | ℓ=560 | 2 | 0,12кг |

Привязан

Инв. №

| | | |
|---|---|---|
| Инж. | Хегай | |
| Рук. гр. | Позднякова | |
| Нач. отд | Кузнецов | |
| Н. контр. | Нищета | |

1. Изготовление вести в соответствии с требованиями ГОСТ 10922-75
2. Контактная точечная сварка КТ-2 ГОСТ 14098-68 во всех пересечениях в соответствии с СН 393-78

КЖИ-С5

Сетка арматурная

| Стадия | Масса | Масштаб |
|---|---|---|
| РП | 7,5кг | |
| Лист | Листов | |

Мин. быт. Каз. ССР
КАЗГИПРОНИКТИБЫТ
г. Алма-Ата

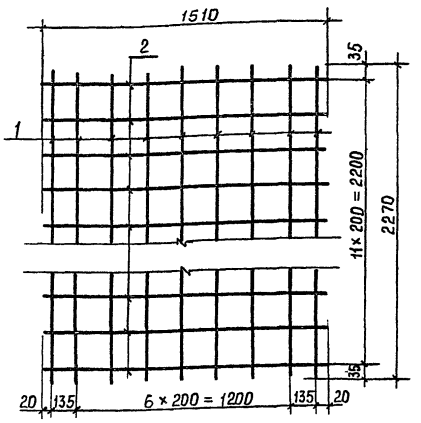


| Форм. | Зона | Поз. | Обозначение | Наименование | Кол | Примеч. |
|---|---|---|---|---|---|---|
| | | | | Детали | | |
| | | | | С6 | | |
| | | 1 | | ф6 AI ГОСТ 5781-82 ℓ=1510 | 12 | 0,34кг |
| | | 2 | | ℓ=2270 | 9 | 0,50кг |

Привязан

Инв. №

| | | |
|---|---|---|
| Инж. | Хегай | |
| Рук. гр. | Позднякова | |
| Нач. отд | Кузнецов | |
| Н. контр. | Нищета | |

1. Изготовление вести в соответствии с требованиями ГОСТ 10922-75
2. Контактная точечная сварка КТ-2 ГОСТ 14098-68 во всех пересечениях в соответствии с СН 393-78

КЖИ-С6

Сетка арматурная

| Стадия | Масса | Масштаб |
|---|---|---|
| РП | 8,6кг | |
| Лист | Листов | |

Мин. быт. Каз. ССР
КАЗГИПРОНИКТИБЫТ
г. Алма-Ата

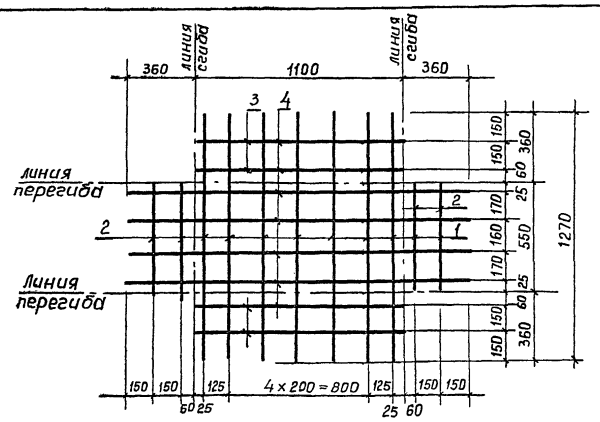


| Формат | Зона | Поз. | Обозначение | Наименование | Кол. | Примеч. |
|---|---|---|---|---|---|---|
| | | | | Детали | | |
| | | | | С7 | | |
| | | 1 | | ф6 AI Гост 5781-82 ℓ=1270 | 7 | 0,28 кг |
| | | 2 | | ℓ=550 | 4 | 0,12кг |
| | | 3 | | ℓ=1100 | 4 | 0,24 кг |
| | | 4 | | ℓ=1820 | 4 | 0,40 кг |

Привязан

Инв. №

| | | |
|---|---|---|
| Инж. | Хегай | |
| Рук. гр. | Позднякова | |
| Нач. отд | Кузнецов | |
| Н. контр. | Нищета | |

1. Изготовление вести в соответствии с требованиями ГОСТ 10922-75
2. Контактная точечная сварка КТ-2 ГОСТ 14098-68 во всех пересечениях в соответствии с СН 393-78.

КЖИ-С7

Сетка арматурная

| Стадия | Масса | Масштаб |
|---|---|---|
| РП | 5,0кг | |
| Лист | Листов | |

Мин. быт. Каз. ССР
КАЗГИПРОНИКТИБЫТ
г. Алма-Ата

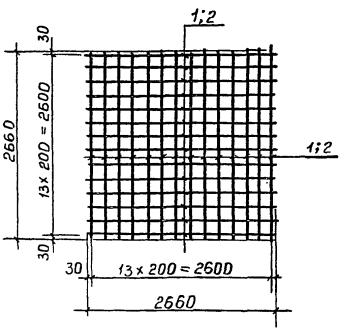


1. Изготовление вести в соответствии с требованиями ГОСТ 10922-75
2. Контактная точечная сварка КТ-2 ГОСТ 14098-68 во всех пересечениях в соответствии с СН 393-78

| Марка эл-та | Масса ед. кг |
|---|---|
| С12 | 16,8 |
| С13 | 45,9 |

| | | | Обозначение | Наименование | Кол. | Примеч. |
|---|---|---|---|---|---|---|
| | | | | Детали | | |
| | | | | С12 | | |
| | | | | ф6 A-III ГОСТ 5781-82 | | |
| | | 1 | | ℓ=2660 | 28 | 0,6кг |
| | | | | С13 | | |
| | | | | ф10 A-III ГОСТ 5781-82 | | |
| | | 2 | | ℓ=2660 | 28 | 1,64кг |

Привязан

Инв. №

| | | |
|---|---|---|
| Инж. | Солнцева | |
| Рук. гр. | Позднякова | |
| Нач. отд | Кузнецов | |
| Н. контр. | Нищета | |

КЖИ — С12; С13

Сетки арматурные

| Стадия | Масса | Масштаб |
|---|---|---|
| РП | см. табл. | |
| Лист | Листов | |

Мин. быт. Каз. ССР
КАЗГИПРОНИКТИБЫТ
г. Алма-Ата

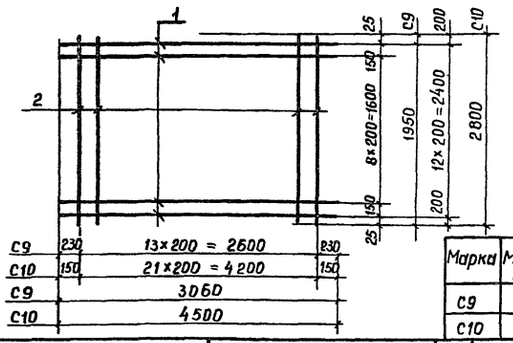


| Марка | Масса кг |
|---|---|
| С9 | 24,0 |
| С10 | 47,6 |

| Форм. | Зона | Поз. | Обозначение | Наименование | Кол. | Прим. |
|---|---|---|---|---|---|---|
| | | | | Детали | | |
| | | | | С9 | | |
| | | | | ф8AIII ГОСТ 5781-82 | | |
| | | 1 | | ℓ=3060 | 11 | 1,2кг |
| | | 2 | | ℓ=1950 | 14 | 0,77кг |
| | | | | С10 | | |
| | | | | ф8AIII ГОСТ 5781-82 | | |
| | | 1 | | ℓ=4500 | 13 | 1,8кг |
| | | 2 | | ℓ=2800 | 22 | 1,1кг |

Привязан

Инв. №

| | | |
|---|---|---|
| Инж. | Хегай | |
| Рук.гр. | Позднякова | |
| Нач.отд | Кузнецов | |
| Н.контр | Нищета | |

1. Изготовление вести в соответствии с требованиями ГОСТ 10922-75
2. Контактная точечная сварка КТ-2 ГОСТ 14098-68 во всех пересечениях в соответствии с СН 393-78

КЖИ-С9; С10

Сетка арматурная

| Стадия | Масса | Масштаб |
|---|---|---|
| РП | см. табл. | |
| Лист | Листов | |

Мин. быт Каз. ССР
КАЗГИПРОНИКТИБЫТ
г. Алма-Ата

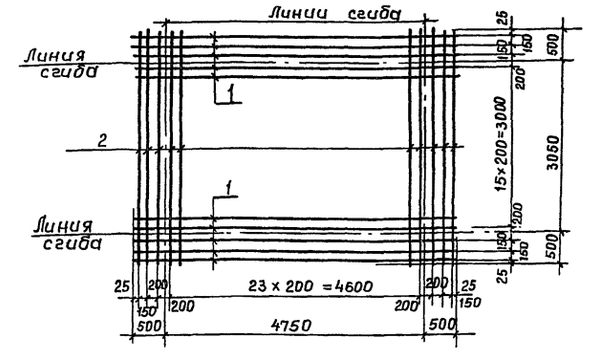


| Форм. | Зона | Поз. | Обозначение | Наименование | Кол. | Прим. |
|---|---|---|---|---|---|---|
| | | | | Детали | | |
| | | | | С11 | | |
| | | | | ф8AIII ГОСТ 5781-82 | | |
| | | 1 | | ℓ=5750 | 22 | 2,3кг |
| | | 2 | | ℓ=4050 | 30 | 1,6кг |

1. Изготовление вести в соответствии с требованиями ГОСТ 10922-75

2. Контактная точечная сварка КТ-2 ГОСТ 14098-68 во всех пересечениях в соответствии с СН 393-78.

Привязан:

Инв. №

| | | |
|---|---|---|
| Инж. | Хегай | |
| Рук.гр. | Позднякова | |
| Нач.отд | Кузнецов | |
| Н.контр | Нищета | |

КЖИ-С11

Сетка арматурная

| Стадия | Масса | Масштаб |
|---|---|---|
| РП | 98,6 кг | |
| Лист | Листов | |

Мин. быт Каз. ССР
КАЗГИПРОНИКТИБЫТ
г. Алма-Ата

МС5

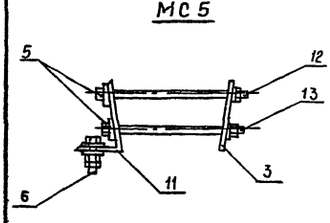


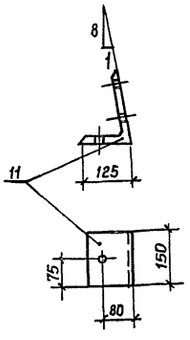


поз.11

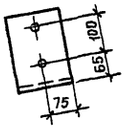


МС6; МС7

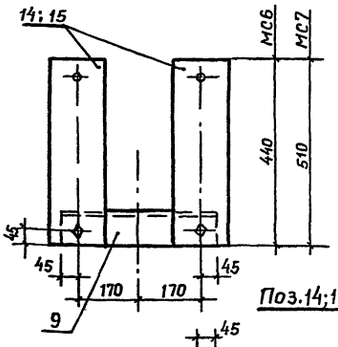


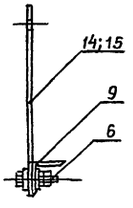


Поз.14;15

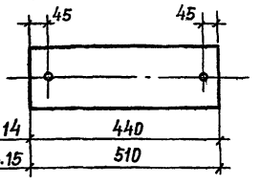


| Марка | Масса ед, кг |
|---|---|
| МС5 | 9,0 |
| МС6 | 9,2 |
| МС7 | 9,8 |

| Формат | Зона | Поз. | Обозначение | Наименование | Кол. | Примечание |
|---|---|---|---|---|---|---|
| | | | | Детали | | |
| | | | | МС5 | | |
| | | 3 | | -60×8 ГОСТ 103-76 ℓ=190 | 1 | 0,7кг |
| | | 5 | | Шайба 20.01 ГОСТ 10906-66 | 2 | |
| | | 6 | ГОСТ 7798-70 | Болт М20 ℓ=80 | 1 | 0,3кг |
| | | | | Шайба 20.01 ГОСТ 11371-78 | 2 | |
| | | | | Гайка М20.5 ГОСТ 5915-70 | 2 | |
| | | 11 | | L 200×125×16 ГОСТ 8510-72 ℓ=150 | 1 | 5,9кг |
| | | 12 | ГОСТ 7798-70 | Болт М20 ℓ=400 | 1 | 1,1кг |
| | | 13 | То же | То же ℓ=350 | 1 | 1,0кг |
| | | | | МС6 | | |
| | | 6 | " | Болт М20 ℓ=80 | 1 | 0,3кг |
| | | | | Шайба 20.01 ГОСТ 11371-78 | 2 | |
| | | | | Гайка М20.5 ГОСТ 5915-70 | 2 | |
| | | 9 | | L 90×8 ГОСТ 8509-72 ℓ=430 | 1 | 4,7кг |
| | | 14 | | -150×8 ГОСТ 103-76 ℓ=440 | 2 | 2,1кг |
| | | | | МС7 | | |
| | | 6 | | Болт М20 ℓ=80 | 1 | 0,3кг |
| | | | | Шайба 20.01 ГОСТ 11371-78 | 2 | |
| | | | | Гайка М20.6 ГОСТ 5915-70 | 2 | |
| | | 9 | | L 90×8 ГОСТ 8509-72 ℓ=430 | 1 | 4,7кг |
| | | 15 | | -150×8 ГОСТ 103-76 ℓ=510 | 1 | 4,8кг |

Привязан

Инв. №

| | | |
|---|---|---|
| Инж. | Хегай | |
| Рук.гр. | Позднякова | |
| Нач.отд | Кузнецов | |
| Н.контр | Нищета | |

КЖИ-МС5÷МС7

Изделие соединительное

| Стадия | Масса | Масштаб |
|---|---|---|
| РП | см.ТБ | |
| Лист | Листов | |

Мин. быт Каз. ССР
КАЗГИПРОНИКТИБЫТ
г. Алма-Ата

МС 1

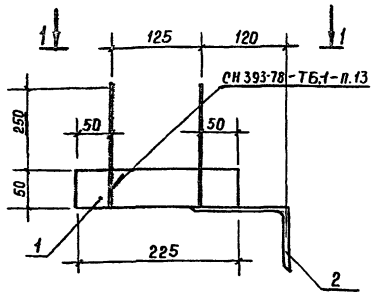


1-1

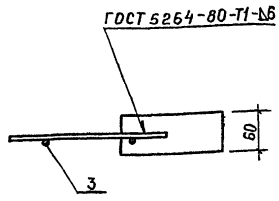


МС 2

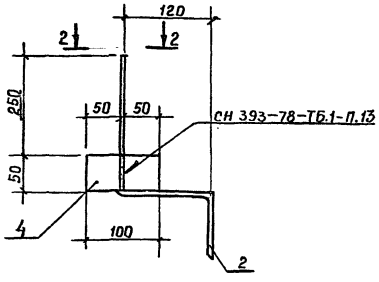


2-2

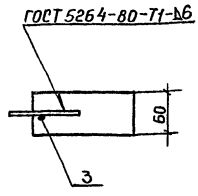


| Форм. | Зона | Поз | Обозначение | Наименование | Кол. | Примеч. |
|---|---|---|---|---|---|---|
| | | | | | | |
| | | | | Детали | | |
| | | | | МС1 | | |
| | | | | -50 х 8 ГОСТ 103-76 | | |
| | | 1 | | ℓ = 225 | 1 | 0,71 кг |
| | | | | L 140х90х8 ГОСТ 8510-72 | | |
| | | 2 | | ℓ = 60 | 1 | 0,85 кг |
| | | | | ф 8 АI ГОСТ 5781-82 | | |
| | | 3 | | ℓ = 300 | 2 | 0,12 кг |
| | | | | МС2 | | |
| | | | | L 140х90х8 ГОСТ 8510-72 | | |
| | | 2 | | ℓ = 60 | 1 | 0,85 кг |
| | | | | ф 8 АI ГОСТ 5781-82 | | |
| | | 3 | | ℓ = 300 | 1 | 0,12 кг |
| | | | | -50 х 8 ГОСТ 103-76 | | |
| | | 4 | | ℓ = 100 | 1 | 0,31 кг |

Изделие подвергнуть металлизации распылением S = 120 мкм

| Марка | Масса |
|---|---|
| МС1 | 1,8 |
| МС2 | 1,3 |

КЖИ - МС1; МС2

| | | |
|---|---|---|
| Инж. | Хегай | |
| Рук.гр. | Позднякова | |
| Нач.отд | Кузнецов | |
| Н.контр | Нищета | |

Изделие соединительное

| Стадия | Масса | Масштаб |
|---|---|---|
| РП | см. табл. | |
| Лист | Листов | |

Мин. быт. Каз. ССР
КАЗГИПРОНИКТИБЫТ
г. Алма-Ата

Привязан

Инв.№

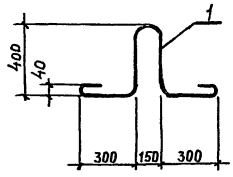


| Форм. | Зона | Поз. | Обозначение | Наименование | Кол. | Примеч. |
|---|---|---|---|---|---|---|
| | | | | | | |
| | | | | Детали | | |
| | | | | ф 18 АI ГОСТ 5781-82 | | |
| | | | | ℓ = 1775 | 1 | 3,54 кг |

25665-03 81

Привязан

Инв.№

КЖИ — ПМ1

| | | |
|---|---|---|
| Инж. | Сапцева | |
| Рук.гр. | Позднякова | |
| Нач.отд | Кузнецов | |
| Н.контр | Нищета | |

Петля монтажная

| Стадия | Масса | Масштаб |
|---|---|---|
| РП | 3,54кг | |
| Лист | Листов | |

Мин. быт. Каз. ССР
КАЗГИПРОНИКТИБЫТ
г. Алма-Ата

КР2

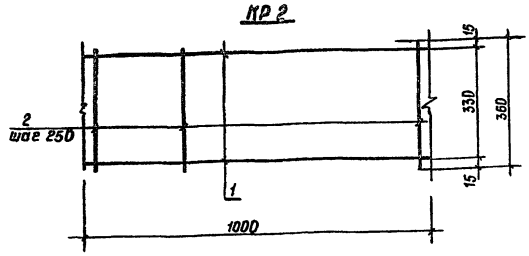


КР3

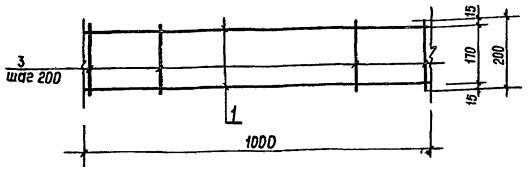


КР4

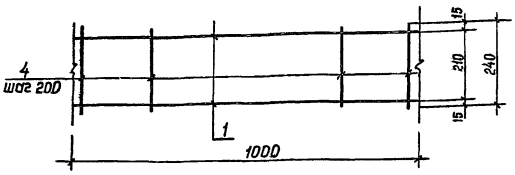


| Формат | Зона | Поз. | Обозначение | Наименование | Кол. | Примеч. |
|---|---|---|---|---|---|---|
| | | | | Детали | | |
| | | | | КР2 | | |
| | | | | ф12 А II ГОСТ 5781-82 | | |
| | | 1 | | ℓ=1000 | 2 | 0,9кг |
| | | | | ф6 А I ГОСТ 5781-82 | | |
| | | 2 | | ℓ=360 | 5 | 0,08кг |
| | | | | КР3 | | |
| | | | | ф12 А II ГОСТ 5781-82 | | |
| | | 1 | | ℓ=1000 | 2 | 0,9кг |
| | | | | ф6 А I ГОСТ 5781-82 | | |
| | | 3 | | ℓ=200 | 6 | 0,04кг |
| | | | | КР4 | | |
| | | | | ф12 А II ГОСТ 5781-82 | | |
| | | 1 | | ℓ=240 | 2 | 0,2кг |
| | | | | ф6 А I ГОСТ 5781-82 | | |
| | | 4 | | ℓ=240 | 6 | 0,05кг |

1. Изготовление вести в соответствии с требованиями ГОСТ 10922-75
2. Контактная точечная сварка КТ2 ГОСТ 14098-68 во всех пересечениях в соответствии с СН 393-78

| Марка | Масса кг |
|---|---|
| КР2 | 2,2 |
| КР3 | 2,0 |
| КР4 | 0,7 |

Привязан

Инв. №

| | | |
|---|---|---|
| Инженер | Хегай | |
| Рук.гр. | Позднякова | |
| Нач.отд. | Кузнецов | |
| Н.контр. | Ищета | |

КЖИ – КР2 ÷ КР4

Каркас плоский

| Стадия | Масса | Масштаб |
|---|---|---|
| РП | см.ТБ | |
| Лист | Листов | |

Мин. быт. Каз. ССР
КАЗГИПРОНИКТИБЫТ
г. Алма-Ата

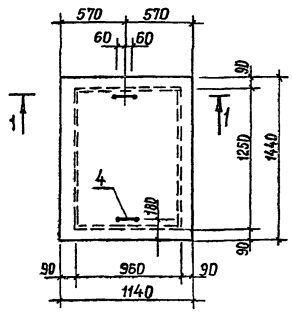


1-1
ГОСТ 5264-80-Т3-Δ5

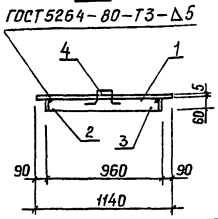


Привязан

Инв. №

| Формат | Зона | Поз. | Обозначение | Наименование | Кол. | Примеч. |
|---|---|---|---|---|---|---|
| | | | | Детали | | |
| | | | | Щ1 | | |
| | | 1 | | S=5 ГОСТ 8568-77 ℓ=1440 | 1 | 53,5 кг |
| | | 2 | | -60×5 ГОСТ 103-76 ℓ=1260 | 2 | 3,1 кг |
| | | 3 | | ℓ=950 | 2 | 2,3 кг |
| | | | | ф16 А I ГОСТ 5781-82 | | |
| | | 4 | | 100 120 100 100 ℓ=520 | 2 | 0,8кг |

Антикоррозийную защиту выполнить в соответствии с СНиП 2.03.11-85 эмалью ПФ 1189 (ТУ6-10-1710-79)

КЖИ – Щ1

Щит металлический

| Стадия | Масса | Масштаб |
|---|---|---|
| РП | 76кг | |
| Лист | Листов | |

Мин. быт. Каз. ССР
КАЗГИПРОНИКТИБЫТ
г. Алма-Ата

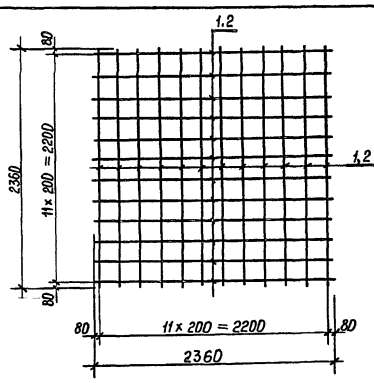


1. Изготовление вести в соответствии с требованиями ГОСТ 10922-75.
2. Контактная точечная сварка КТ-2 ГОСТ 14098-68 во всех пересечениях в соответствии с СН 393-78

| Марка эл-та | Масса ед. кг |
|---|---|
| С14 | 12,5 |
| С15 | 35,0 |

| Формат | Зона | Поз. | Обозначение | Наименование | Кол. | Примеч. |
|---|---|---|---|---|---|---|
| | | | | Детали | | |
| | | | | С14 | | |
| | | | | ф6 А-III ГОСТ 5781-82 | | |
| | | 1 | | ℓ=2360 | 24 | 0,52кг |
| | | | | С15 | | |
| | | | | ф10 А-III ГОСТ 5781-82 | | |
| | | 2 | | ℓ=2360 | 24 | 1,46 кг |

Привязан

Инв. №

КЖИ – С14; С15

Сетки арматурные

| Стадия | Масса | Масштаб |
|---|---|---|
| РП | см. табл. | |
| Лист | Листов | |

Мин. быт. Каз. ССР
КАЗГИПРОНИКТИБЫТ
г. Алма-Ата

25665-03 82

Формат А2

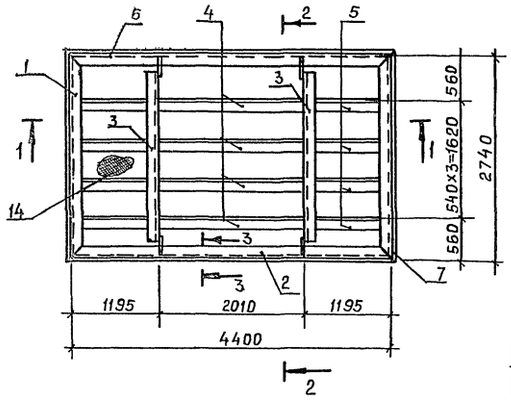


1-1

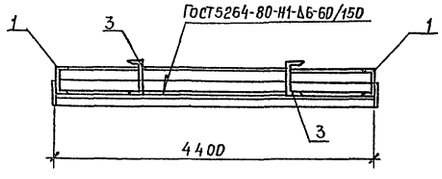


2-2

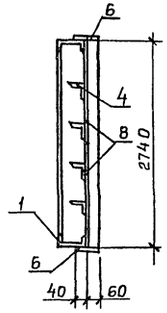


3-3

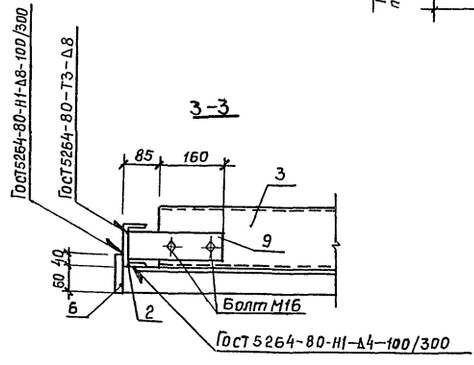


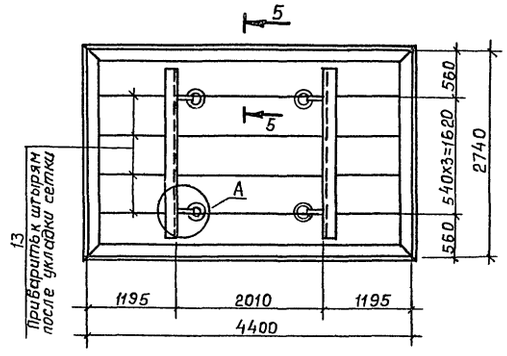


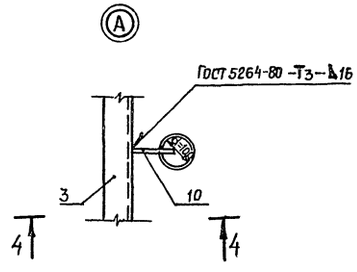


4-4

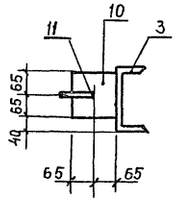


5-5

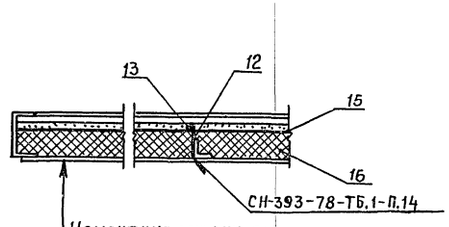


Цементная стяжка по стальной сетке - 20 мм
Гидроизоляция - один слой толя; маты из минваты γ=300 кг/м³ - 80 мм
Подшивка - стальной лист S=4 мм

| Форм. | Зона | Поз. | Обозначение | Наименование | Кол. | Примеч. |
|---|---|---|---|---|---|---|
| | | | | Детали | | |
| | | 1 | | [12 ГОСТ 8240-72 ℓ=2740 | 2 | 28,5 кг |
| | | 2 | | ℓ=4400 | 2 | 45,8 кг |
| | | 3 | | [18 ГОСТ 8240-72 ℓ=2570 | 2 | 42,4 кг |
| | | 4 | | L75х50х6 ГОСТ 8510-72 ℓ=2010 | 4 | 11,5 кг |
| | | 5 | | ℓ=1195 | 8 | 6,84 кг |
| | | 6 | | -100х8 ГОСТ 103-76 ℓ=4420 | 2 | 27,7 кг |
| | | 7 | | ℓ=2740 | 2 | 17,2 кг |
| | | 8 | | -1370х4 ГОСТ 19903-74 ℓ=4400 | 2 | 194,6 кг |
| | | 9 | ГОСТ 103-76 | -90х8 ℓ=240 | 4 | 1,4 кг |
| | | 10 | То же | -130х16 ℓ=130 | 4 | 2,1 кг |
| | | 11 | ГОСТ 5781-82 | ф24 AI ℓ=320 | 4 | 1,1 кг |
| | | 12 | То же | ф6 AI ℓ=100 | 40 | 0,02 кг |
| | | 13 | " | ℓ=4380 | 4 | 0,9 кг |
| | | 14 | | Сетка РЗ-1,2 ГОСТ 5336-80 м² | 12,0 | 7,8 кг |
| | | 15 | | Толь ГОСТ 10999-76 м² | 12,0 | |
| | | 16 | ГОСТ 10140-80 | Минвата γ=300 кг/м³ | | 1,0 м³ |

| | | | |
|---|---|---|---|
| Инженер | Хегай | | КЖИ - КРМ1 |
| Рук.гр. | Поздняков | | |
| Нач.отд | Кузнецов | | Крышка металлическая |
| Н.контр. | Нищета | | |

| Стадия | Масса | Масштаб |
|---|---|---|
| Р П | 1500 кг | |
| Лист | Листов | |

Мин быт Каз.ССР
КАЗГИПРОНИКТИБЫТ
г. Алма-Ата

Привязан

Инв.№

Подпись и дата | Взам. инв.№ | Инв.№

25665-03



Формат А2

gost.e-ecolog.ru