ТИПОВОЙ ПРОЕКТ

409-15-93с.86

Главный корпус со складом заполнителей производственной базы ремстройучастка с годовой программой 200 тыс.руб.

(для районов сейсмичностью 7,8,9 баллов)

АЛЬБОМ II

Архитектурно-строительные решения. Конструкции металлические.

25665-02



gost.e-ecolog.ru

ТИПОВОЙ ПРОЕКТ

409-15-93 с.86

Главный корпус со складом заполнителей производственной базы ремстройучастка с годовой программой 200 тыс. руб.

(для районов сейсмичностью 7,8,9 баллов)

АЛЬБОМ II

Состав проекта

Альбом I Общая пояснительная записка. Технологические решения.
Альбом II Архитектурно-строительные решения. Конструкции металлические.
Альбом III Конструкции железобетонные.
Альбом IV Внутренний водопровод и канализация. Отопление и вентиляция.
Альбом V Силовое электрооборудование. Электрическое освещение. Автоматизация. Связь и сигнализация. Охранно-пожарная сигнализация.
Альбом VI Сметы. Книга 1. Книга 2
Альбом VII Сметы.
Альбом VIII Ведомости потребности в материалах.
Альбом IX Спецификации оборудования.

Разработан
Проектным институтом
"КАЗГИПРОНИКТИБЫТ"
Директор института А.Б. Бекеев
Главный инженер проекта В.П. Сущих

Рабочий проект
Утвержден Госстроем Каз. ССР
Приказ №258 от 28.11.86 г
Рабочие чертежи введены в действие КАЗГИПРОНИКТИБЫТ
Приказ №67 от 05.12.86 г.

Содержание альбома II

Марка лист	Наименование	стр.
АР-1	Общие данные (начало)	4
АР-2	Общие данные (продолжение)	5
АР-3	Общие данные (окончание)	6
АР-4	План на отм.0,000 и отм.3300 в осях 1-3. Фрагмент 1	7
АР-5	План на отм.0,000 в осях 3-13. Схемы 1; 2; 3.	8
АР-6	Фрагмент 2; 3; 4 и отм.0,000 Фрагмент 5-7 на отм.3300	
	Фрагмент 6 на отм. 2,600	9
АР-7	Разрезы 1-1÷3-3 (7; 8 баллов)	10
АР-8	Разрезы 1-1; 3-3 (9 баллов) Сечения 11-11÷13-13	11
АР-9	Фасады 1-13, Г-А по оси 3; А-Г по оси 13 (7-8 баллов)	12
АР-10	Фасады 13-1 (7-8 баллов)	13
АР-11	Фасады 1-13; 13-1; А-Г; Г-А по оси 1; Г-А; по оси 3 (9баллов)	14
АР-12	План полов, отверстий, перегородок на отм.0,000 и	
	отм. 3,300 в осях 1-3	15
АР-13	План полов, отверстий на отм.0,000 в осях 3-13.	
	План полов на отм. 2,600 и отм. 3,300	16
АР-14	Сечения 1-1÷10-10; 14-14; Узлы 1÷3	17
АР-15	Монолитные пандусы ПДМ1; ПДМ2. Крыльца КР-1;	
	КР-2.	18
АР-16	Узлы крепления перегородок 1-5	19
АРЦ-РМ-2	Рама металлическая РМ-2	20
АРЦ-РМ3, РМ-4	Рама металлическая РМ-3, РМ-4	20
АРЦ-РМ-5, РМ-7	Рама металлическая РМ-5, РМ-7	20
АРЦ-РМ-1; РМ-6	Рама металлическая РМ 1, РМ-6	20
АРЦ-К -10	Кронштейн К -10	21
АРЦ-ВР-1÷3	Вентиляционные решетки	21
	Конструкции металлические	
КМ-1	Общие данные.	22
КМ-2	Техническая спецификация металла.	
	Сейсмичность 7, 8 баллов (начало)	23
КМ-3	Техническая спецификация металла.	
	Сейсмичность 7, 8 баллов. (окончание)	24
КМ-4	Техническая спецификация металла.	
	Сейсмичность 9 баллов (начало)	25
КМ-5	Техническая спецификация металла.	
	Сейсмичность 9 баллов (продолжение)	26
КМ-6	Техническая спецификация металла.	
	Сейсмичность 9 баллов (окончание)	27
КМ-7	Ведомость металлоконструкций по	
	видам профилей.	28
КМ-8	Схема расположения стропильных ферм	
	и подвесных путей между осями 4÷13	
	Сейсмичность 9 баллов	29
КМ-9	Схемы расположения элементов подвес-	
	ных путей (сейсмичность 7, 8 баллов)	30
КМ-10	Схема расположения прогонов, связей и	
	профнастила по верхним поясам	
	стропильных ферм между осями 4÷13	
	Сейсмичность 9 баллов.	31
КМ-11	Схема расположения связей по нижним	
	поясам стропильных ферм между осями	
	4÷13 (сейсмичность 9 баллов)	32
КМ-12	Схемы расположения элементов пло-	
	щадок на отм. 3,300 в осях 4-5; 6-7; 12-13	
	между осями А-Г; А-В; Б-Г.	33
КМ-13	Разрезы 2-2 ÷ 9-9	34
КМ-14	Схемы расположения элементов	
	площадок на отм. 2,600 и 3,300 в осях 12-13	
	между осями А-Б	35
КМ-15	Схема расположения элементов площад-	
	ки по оси 13 между осями А-Б	
	Разрезы 12-12 ÷ 15-15	36
КМ-16	Разрезы 16-16 ÷ 22-22. Узел 1	37
КМ-17	Узлы 2; 3	38
КМ-18	Узлы 4; 5; 6	39
КМ-19	Узлы 7; 8; 9	40
КМ-20	Схемы расположения элементов лестниц	
	по осям 5; 6; 12; А Узел 10	41
	Склад заполнителей	
АС-1	Общие данные	42
АС-2	План на отм. 0,000. Разрезы 1-1, 2-2. Фасады.	43
АС-3	Схема расположения элементов фундамент.	
	Узлы 1÷3.	44
АС-4	Узлы 4÷8 Фундаменты ФМ4; ФМ4А	45
АС-5	Фундаменты монолитные ФМ1 ÷ ФМ3	46
АС-6	Схемы расположения элементов каркаса	
	и панелей стен.	47
АС-7	Схемы расположения элементов покрытия	
	и стен.	48
АСЦ-К1-К4	Колонна	49
АСЦ-К5-К8	Колонна	50
АСЦ-ФС1, ФС2	Ферма	51
	Конструкции металлические	
КМ-1	Общие данные	52
КМ-2	Схема расположения подвесных путей	
	и тормозных балок, прогонов покрытия и стен	53
КМ-3	Узлы 1÷5	54
КМ-4	Схема расположения стоек закромов	(55)

Альбом II

Типовой проект 409-15-93с.86

Инв.№ подл. | Подпись и дата | Взам. инв.№

Привязан

Инв.№

Типовой проект 409-15-93с.86 Альбом II

Ведомость рабочих чертежей основного комплекта

Лист	Наименование	Примечание
1	Общие данные (начало)	
2	Общие данные (продолжение)	
3	Общие данные (окончание)	
4	План на отм. 0.000 и отм.3.300 в осях 1-3 Фрагмент 1	
5	План на отм. 0.000 в осях 3-13; Схемы 1; 2; 3	
6	Фрагмент 2; 3; 4 на отм.0.000 Фрагмент 5; 7 на отм.3.300	
	Фрагмент 6 на отм. 2.600	
7	Разрезы 1-1÷3-3/7; 8 баллов/	
8	Разрезы 1-1; 3-3/9 баллов) Сечения 11-11÷13-13	
9	Фасады 1-13, Г-А по оси 1; Г-А по оси 3; А-Г по оси 13/7-8 баллов)	
10	Фасад 13-1 (7, 8 баллов)	
11	Фасады 1-13; 13-1; А-Г; Г-А по оси 1; Г-А; по оси 3 (9 баллов)	
12	План полов, отверстий, перегородок на отм.0.000 и отм.3.300 в осях 1-3	
13	План полов, отверстий на отм.0.000 в осях 3-13. План	
	полов на отм. 2.600 и отм. 3.300	
14	Сечения 1-1÷10-10; 14-14. Узлы 1÷3	
15	Монолитные пандусы ПД м1; ПДм2. Крыльца КР-1; КР-2	
16	Узлы крепления перегородок 1-5	

Ведомость прилагаемых и ссылочных документов начало

Обозначение	Наименование	Примечание
	Ссылочные документы	
ГОСТ 14624-84	Двери деревянные для зданий промышленных предприятий	
ГОСТ 6629-74	Двери деревянные для жилых и общественных зданий	
ГОСТ 12506-81	Окна деревянные для зданий промышленных предприятий	
ГОСТ 11214-78	Окна и балконные двери деревянные для жилых и общественных зданий	
ГОСТ 24698-81	Двери деревянные наружные, для жилых и общественных зданий	
ГОСТ 6785-80	Плиты подоконные железобетонные	
ГОСТ 22415-77	Шкафы дерев. для хранения одежды в санитарно-бытовых помещениях	
1.038.1-1 в.1	Перемычки железобетонные для зданий с кирпичными стенами	
1.431-10 в.2,3	Перегородки консольные сетчатые стальные	
2.436-14 в: 0;1	Узлы окон с деревянными переплетами по ГОСТ 12506-81	

Ведомость прилагаемых и ссылочных документов окончание

Обозначение	Наименование	Примечание
2.460-4 в1	Архитектурно-строительные детали легкосбрасываемых покрытий одноэтажных промышленных зданий со взрывоопасными производствами	
2.460-14 в.1	Типовые узлы покрытий промышленных зданий в местах пропуска вентиляц. шахт	
2.244-1 в3	Детали полов общественных зданий	
2.460-18 в.2	Архитектурные детали утепленных покрытий одноэтажных промыш. зданий	
1.431-18 с	Перегородки многоэтажных зданий с каркасом по серии ИИС-04	
1.030.9-2 в0; 1; 2	Перегородки панельные зданий промышл. и сельскохозяйств. предприятий	
2.236-2 в1	Детали примыкания оконных и дверных блоков общественных зданий	
	Прилагаемые документы	
-АРИ-РМ1-РМ6	Рама металлическая РМ1; РМ-6	
-АРИ-РМ2	Рама металлическая РМ2	
-АРИ-РМ3-РМ4	Рама металлическая РМ3; РМ4	
-АРИ-РМ5-РМ7	Рама металлическая РМ6; РМ7	
-АРИ-КР-10	Кронштейн КР-10	
-АРИ-ВР1÷3	Вентиляционные решетки ВР1÷3	

Спецификация элементов заполнения проемов начало

Марка поз.	Обозначение	Наименование	Кол. на эт. 1	Кол. на эт. 2	Всего	Масса ед. кг	Примеч.
1	1.435.9-17.2-2000-02	Ворота ВР.3.0×3.0-С	3	–	3		
2	1.435.9-17.3-4000	Ворота ВР 2.4×2.4-К	2	–	2		
3	ГОСТ 14624-84	Дверной блок ДНГ24-10	3	–	3		
4	то же	Дверной блок ДВГ19-9	4	3	7		
5	"	Дверной блок ДВГ21-15	3	–	3		
6	2.435-6 в.1	Дверной блок ПД-3	5	–	5		
7	то же	Дверной блок ПД-6	–	3	3		
8	5.904-4	Дверной блок ДУ1.25-0.5	–	–	9		см. ОВ
9	ГОСТ 24698-81	Люк ДЛ 10×10	–	–	1		
10	то же	Дверной блок ДН24-19	1	–	1		
11	"	Дверной блок ДН24-15	1	–	1		
12	"	Дверной блок ДН 21-10	3	1	4		
13	ГОСТ 6629-74	Дверной блок ДГ21-12	3	3	6		

Ведомость проемов ворот и дверей

Марка поз	Размер проема, мм
1	3000×3000
2	2400×2400
3	1010×2370
4	910×1870
5	1610×2070
6	1490×2415
7	950×2050
8	510×1250
9	1010×1010
10	1950×2370
11	1550×2370
12	1010×2070
13	1210×2070
14	1310×2070
15,16	1010×2070
17;18	710×2070
19	1160×2415

Условные обозначения

1 – тип отделки элементов фасадов

Привязка настоящего типового проекта выполнена в соответствии с действующими нормами и правилами

Главный инженер проекта привязки

Проект разработан в соответствии с действующими нормами и правилами и предусматривают мероприятия, обеспечивающие взрыво и пожаро-безопасность здания при эксплуатации

Главный инженер проекта Сущих В.П.

Таблица ограждающих конструкций

Наименование частей здания	Наименование ограждающей конструкции	t° -20°С	t° -30°С
Производственная часть	Керамзитобетонная панель γ_0=900 кг/м³	200	250
	Кирпичная наружная стена γ_0=1800 кг/м³	380	380
	Пенобетон γ_0=500 кг/м³ (для 7; 8 баллов)	200	260
	Жесткие минераловатные плиты γ_0=200 кг/м³ (для 9 баллов)	120	160
Административно-бытовая часть	Керамзитобетонная панель γ_0=900 кг/м³	250	300
	Кирпичная наружная стена γ_0=1800 кг/м³	380	610
	Пенобетон γ_0=500 кг/м³	240	260
Венткамеры	Минераловатные плиты γ_0=100 кг/м³	80	80

Согласовано

Нач. отд. ГП	Кокшина	
Нач. отд. ТХ	Белов	
Нач. отд. СТО	Пестриков	

Взам. инв. №

Инв. № подл.

Подпись и дата

Инв. №

Ст. арх.	Зимина	
Нач. отд.	Кузнецов	
Гип	Сущих	
Н. контр.	Юсупова	

Привязан

ТП 409-15-93с.86 — АР

Производственная база ремстройучастка с годовой программой 200 тыс. руб. (для районов с сейсмичностью 7, 8, 9 баллов)

	Стадия	Лист	Листов
Главный корпус со складом заполнителей	РП	1	16
Общие данные (начало)	Минбыт Каз.ССР КАЗГИПРОНИКТИБЫТ г. Алма-Ата		

25665-02 4 Формат А2

Типовой проект 409-15-93 с. 86 Альбом II

Спецификация элементов заполнения проемов (окончание)

Марка, поз.	Обозначение	Наименование	Кол. на эл. 1	Кол. на эл. 2	Всего	Масса ед. кг	Примеч.
14	то же	Дверной блок ДО21-13	1	1	2		
15	"	Дверной блок ДГ21-10А	2		2		
16	"	Дверной блок ДГ21-10	1	7	8		
17	"	Дверной блок ДГ21-7А	6	3	8		
18	"	Дверной блок ДГ21-7	3	1	4		
19	2.435-6 в.1	Дверной блок ПД-2А	2	–	2		
ОК-1	ГОСТ 12506-81	Окно ПНД12-24.1	24	–	24		
	то же	Окно ПНД18-24.1	24	–	24		
ОК-2	"	Окно ПНД18-24.1	2	–	2		
ОК-3	"	Окно ПНД 12-24.1	2	–	2		
ОК-4	ГОСТ 11214 78	Оконный блок ОС18-18.в	7	8	15		
по 19.35.45-Т-д	1.136.1-136.1	Плита подоконная	7	8	15		
ОК-6	ГОСТ 11214-78	Оконный блок ОС18-12в	1	1	2		
по 13.35.45-Т-д	1.136.1-13 в.1	Плита подоконная	1	1	2		
ОК-6	ГОСТ 11214-78	Оконный блок ОС18-9г	1	–	1		

Спецификация перемычек

Марка поз.	Обозначение	Наименование	Кол. на эт. 1	Кол. на эт. 2	Всего	Масса ед. кг.	Примеч.
1	1.038.1-1 в.1	2ПБ13-1-П	10	4	15	54	
2	1.038.1-1 в.1	2ПБ16-2-П	20	6	34	65	В перем. в вентканал.
3	1.038.1-1 в.1	2ПБ17-2-П	2	—	2	71	
4	1.038.1-1 в.1	2ПБ19-3-П	1	1	4	81	2 перем в вентканал
5	1.038.1-1 в.1	2ПБ22-3-П	12	–	12	92	
6	1.038.1-1 в.1	2ПБ25-3-П	1	—	1	103	
7	1.038.1-1 в.1	2ПБ17-2-П	2	—	2	120	

Ведомость спецификаций

Лист	Наименование	Примечание
1-2	Спецификация элементов заполнения проемов	
2	Спецификация перемычек	
2	Спецификация перегородок	
10	Спецификация элементов заполнения оконных проемов	
14-15	Спецификация элементов на лист	
2	Спецификация сборных перегородок	

Спецификация перегородок

Марка поз.	Обозначение	Наименование	Кол. на эл. 1	Кол. на эл. 2	Всего	Масса ед. кг.	Примеч.
		Сейсмичность 9 баллов					
П-1	1.030.9-2.в.0	ПГ 56.27-2-Л	–	2	2		
П-2	1.030.9-2.в.0	ПГ 60.30-2-Л-В2-Д	–	2	2		
П-3	1.030.9-2.в.0	ПГ 30.30-2-Л-В1-Д1	1	1	2		
П-4	1.030.9-2.в.0	ПГ 30.27-2-Л-Д1	–	2	2		
П-5	1.030.9-2.в.0	ПГ 30.30-2-Л-В1	1	–	1		
П-6	1.030.9-2.в.0	ПГ 30.30-2-Л	2	–	2		
П-7	1.030.9-2.в.0	ПГ 30.27-2-Л	1	–	1		
П-8	1.030.9-2.в.0	ПГ 60.30-2-Л-В2	1	–	1		
П-9	1.030.9-2.в.0	ПГ 56.27-2-Л	1	–	1		
П-10	1.030.9-2.в.0	ПГ 56.27-2-Л-2Д	1	–	1		

для районов с сейсмичностью 7,8 баллов применяются перегородки из гипсобетона

Спецификация гардеробного оборудования

Марка поз.	Обозначение	Наименование	Кол.	Масса ед. кг	Примеч.
ДО-33.2	ГОСТ 22415-77	Шкаф деревянный для хранения спецодежды	28		

Спецификация сборных перегородок

Марка поз	Обозначение	Наименование	Кол.	Масса ед. кг	Примеч.
Щ-1	1.431-10. в.2.3	1,5×2,4 ЩСК	2		
Щ-2	то же	1,5×2,4 ЩСК-А	2		
Щ-3	"	0,7×2,4 ДСК-П	1		
Щ-4	"	0,7×2,4 ДСК-Л	1		
СК-1		2,4 ДСК-Л	1		
СК-2		2,4 ДСК-П	1		

Ведомость перемычек

Марка поз	Схема сечения
ПБ-1 ПБ-2	2 для ПБ-1; 5 для ПБ-2
ПБ-3 ПБ-4 ПБ-10	7 для ПБ-3; 5 для ПБ-4; 2 для ПБ-10
ПБ-7 ПБ-9	6 для ПБ-7; 2 для ПБ-9; см. черт. КЖ
ПБ-5 ПБ-6	5 для ПБ-5; 2 для ПБ-6
ПБ-8 ПБ-11	4 для ПБ-8; 1 для ПБ-11

Ст. арх	Зимина		
Нач. отд	Кузнецов		
Гип	Сущих		
Н. контр.	Юсупова		

Привязан

Инв. №

ТП 409-15-93с.86 – АР

Производственная база реметройучастка с годовой программой 200 тыс. руб. (для районов с сейсмичностью 7, 8, 9 баллов

Главный корпус со складом заполнителей

Стадия	Лист	Листов
РП	2	

Общие данные (продолжение)

Минбыт Каз. ССР КАЗГИПРОНИКТИБЫТ г. Алма-Ата

Инв. № подл. | Подпись и дата | Взам. инв. №

25665-02 5 Формат А2

Типовой проект 409-15-93с.86 Альбом II

Ведомость отделки помещений

Наименование или номер помещения	Потолок		Стены или перегородки		Низ стен или перегородок			Примечание
	Площадь м²	Вид отделки	Площадь м²	Вид отделки	Площадь м²	Вид отделки	Высота, мм	
Отделения: ремонтно-механическое изготовления железобетонных изделий деревообрабатывающее; Участки: кузнечный, бетоносмесительный, известегасильный, заточный-сушильный тепловой пункт, венткамеры: электрощитовая; инструментально раздаточная кладовая	1036,66	Затирка, известковая побелка	3052,0	Затирка, штукатурка кирпичных участков стен известковая побелка	—	—	—	для варианта 9баллов исключить 974,88м² отделки потолка
Гардеробная для спецодежды на 9шк. охранно-пожарная сигнализация, клад. белья клад. уборочн. инвентаря, вестибюль, респираторная; комната уборочного инвентаря коридоры, тамбуры	150,1	то же	417,2	Затирка, штукатурка кирпичных участков стен водоэмальсион. окраска 2 слоя	—	—	—	
Краскоприготовительное отделение клеепригоотовительный и окрасочный участок подсобное помещение буфета, участок мойки рук в буфете-моечная.	67,1	Затирка, водоэмульсионная окраска	86,1	Затирка, мокрая штукатурка кирпичных участков, стен, водоэмульс. окраска в 2 слоя	155,0	Алкидная эмаль в 2 слоя	1800	
Комната мастера нормировщика, комната общественных организаций, бухгалтерия гардеробные помещения, лестн. клетка	105,0	то же	400,6	Затирка, штукатурка кирпичных участков стен, водоэмульс. окраска в 2 слоя	—	—	—	
Буфет на 12 мест красный уголок, кабинет заведующего стройдвора, приемная	60,7	то же	219,2	то же	146,0			
Санузлы, комната гигиены женщины	10,8	то же	23,0	то же	23,0	Керамическая глазурованная плитка	1500	
Душевые	7,3	то же	10,8	то же	16,2	то же	1800	

План кровли

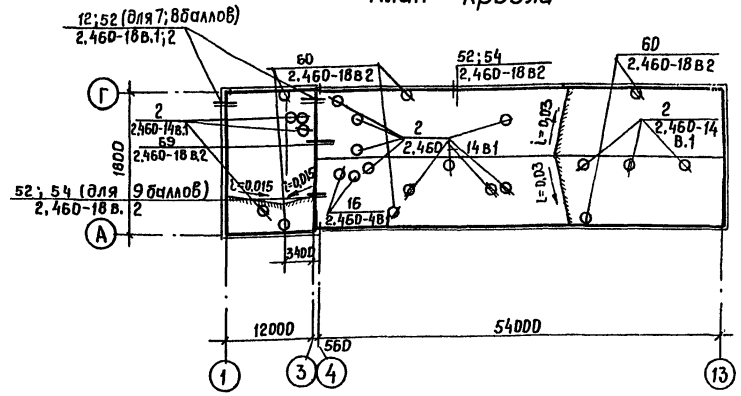

Общие указания

1. За условную отметку 0.000 принята отметка чистого пола производственной части и чистого пола первого этажа административно-бытовой части, что соответствует абсолютной отметке ▭
2. Здание - второго класса; второй степени огнестойкости.
3. Наружные стены из керамзитобетонных панелей $\gamma = 900^{кг}/м^3$ с частичным заполнением из кирпича М 75 на растворе М25. Внутренние кирпичные перегородки армировать 3ф3ВрI через 600 мм по высоте.
4. Вокруг здания устроить асфальтобетонную отмостку шириной 500мм и глубиной 150мм с уклоном 2% от здания.
5. В местах примыкания кровли к парапетам, ендовам, стаканам и другим выступающим элементам, конструкцию кровли усилить тремя слоями рубероида на битумной мастике МБК-Г-65 на ширину 500мм.
6. Область применения типового проекта приведена в пояснительной записке к проекту
7. За основной вариант в проекте принята температура наружного воздуха -30°С
8. Все деревянные элементы антисептировать и подвергнуть глубокой пропитке антипиренами.

Архит.	Аскаров		ТП 409-15-93с.86 -АР	
Нач.отд	Кузнецов		Производственная база ремстройучастка с годовой программой 200тыс. руб в год (для районов с сейсмичностью 7, 8, 9 баллов)	
Гип	Сущих		Главный корпус со складом заполнителей	Стадия: РП; Лист: 3; Листов:
Н.контр.	Юсупова	05.86		
Привязан			Общие данные (окончания)	Мин. быт. Каз.ССР КАЗГИПРОНИКТИБЫТ г. Алма-Ата
Инв.№				

25665-02 6 Формат А2

Инв.№ подл. | Подпись и дата | Взам.инв.№

Типовой проект 409-15-93с. 86 Альбом II

План на отм. 0,000

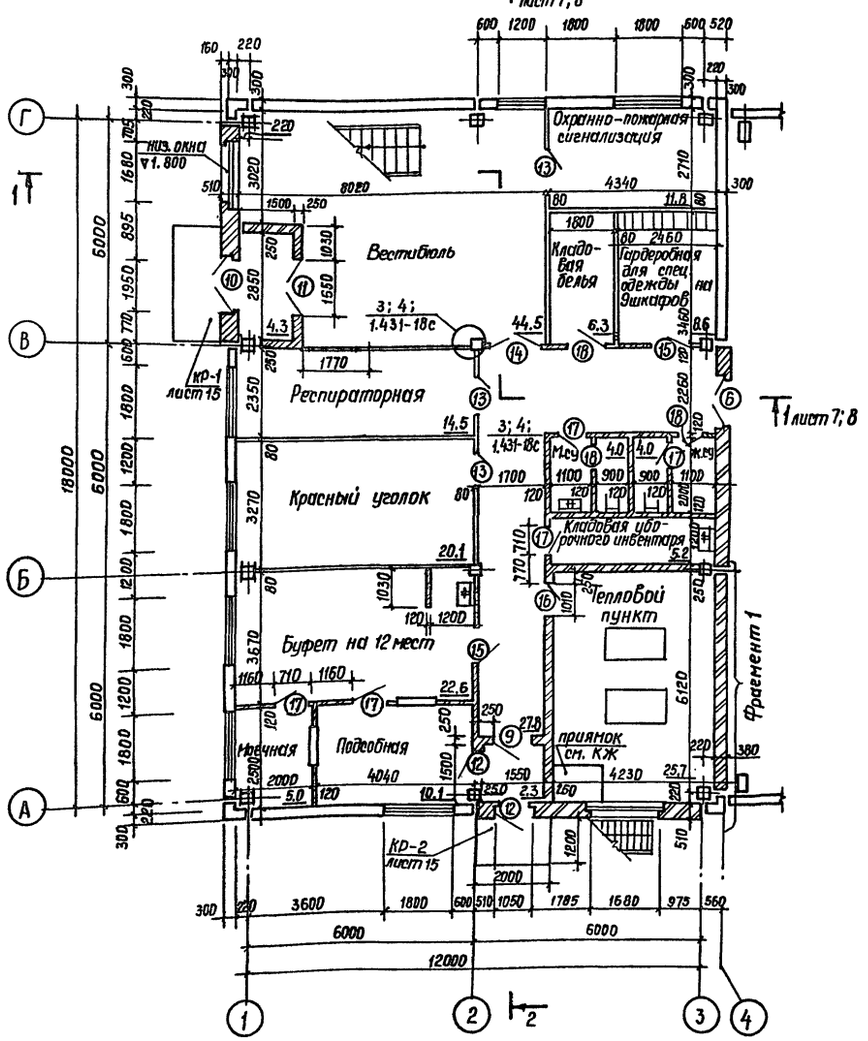

План на отм. 3,300

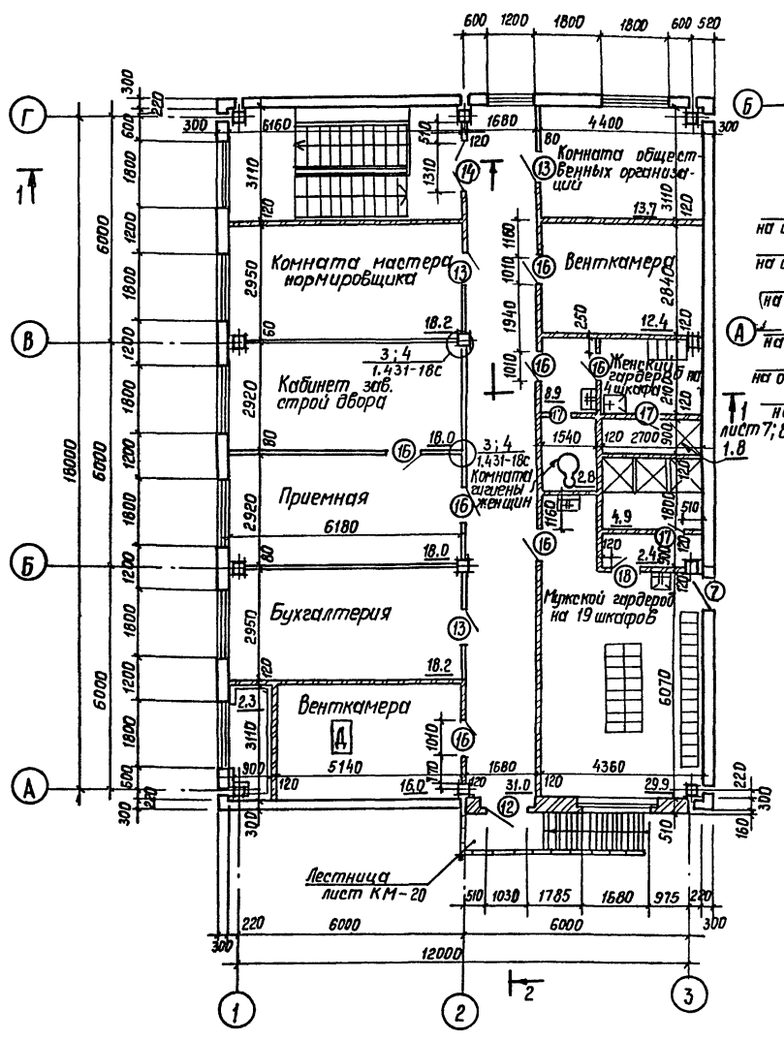

Фрагмент 1

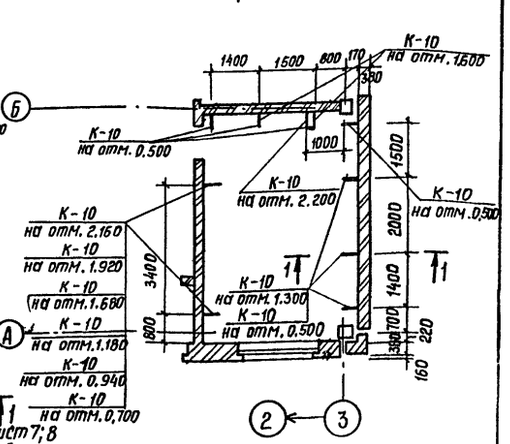

1-1

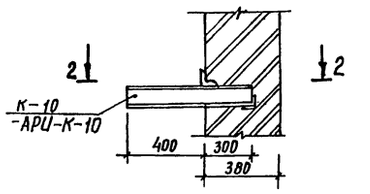

2-2

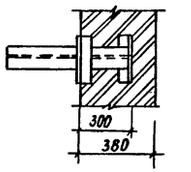

1. Толщина наружных стен на планах дана для основного варианта.
2. Ведомость проемов ворот и дверей лист 1
3. Кронштейн К-10-15шт.
4. В помещении подсобной проемы размером 900×600 обшить столярной доской и окрасить белой эмалью в два слоя

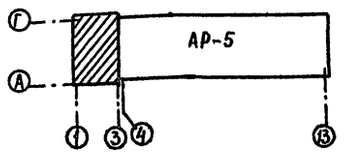

Ст. арх.	Зимина		
Нач. отд.	Кузнецов		
Гип	Сущих		
Н. контр.	Юсупова		

Привязан

Инв. №

ТП 409-15-93с.86 — АР

Производственная база реметроучастка с годовой программой 20 тыс. руб. (для районов с сейсмичностью 7, 8, 9 баллов

Главный корпус со складом заполнителей

Стадия	Лист	Листов
РП	4	

План на отм. 0,000 и отм. 3,300 в осях 1-3. Фрагмент 1

Минбыт Каз. ССР КАЗГИПРОНИКТИБЫТ г. Алма-Ата

25665-02 7 Формат А1

Инв. № подл. | Подпись и дата | Взам. инв. №

Типовой проект 409-15-93с.86 Альбом II

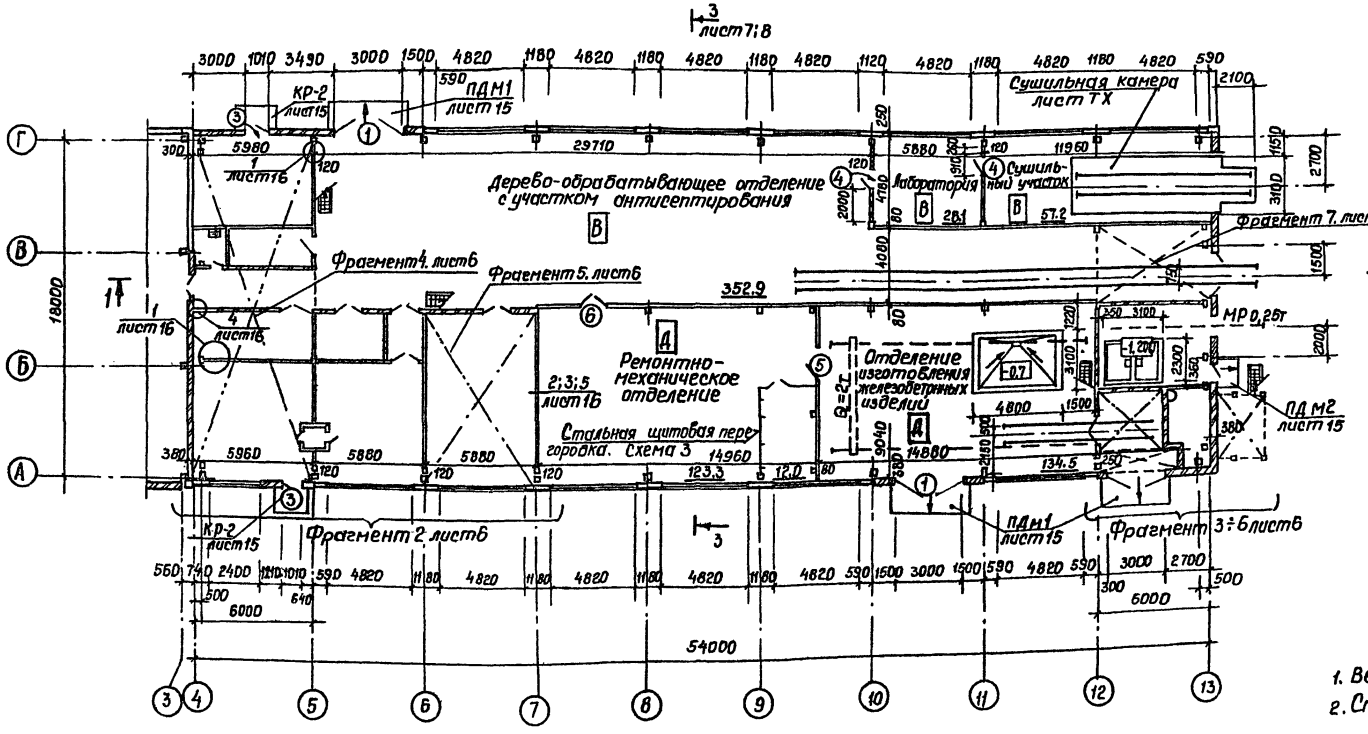

Схема 1 для 9 баллов

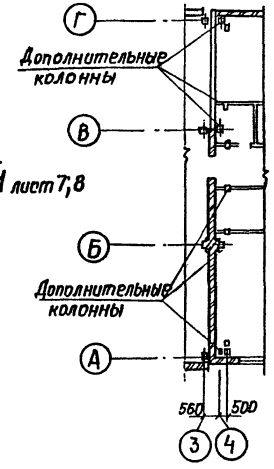

Схема 2 для 9 баллов

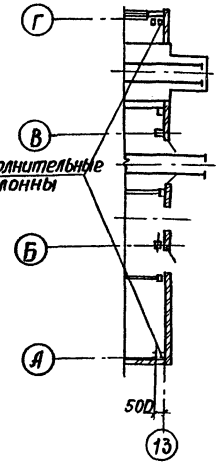

1. Ведомость проемов ворот и дверей см. лист 1
2. Спецификация сборных перегородок к схеме 3 см. лист 2

Схема 3

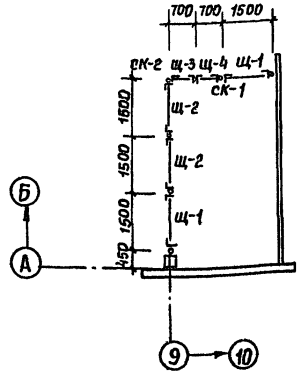

Ст. арх.	Зинина		
Нач. отд.	Кузнецов		
Гип	Сущих		
Н. контр.	Юсупова		

Привязан

Инв. №

ТП 409-15-93с.86 — АР

Производственная база реконструируемого участка с годовой программой 200 тыс. руб для районов с сейсмичностью 7, 8, 9 баллов

Главный корпус со складом заполнителей

План на отм. 0.000 в осях 3-13. Схемы 1, 2, 3

Стадия	Лист	Листов
РП	5	

Минобщ Каз. ССР КАЗГИПРОНИКТИБУТ г. Алма-Ата

Инв. № подл. | Подпись и дата | Взам. инв. №

Типовой проект 409-15-93 с. 86 Альбом II

Фрагмент 2 на отм. 0.000

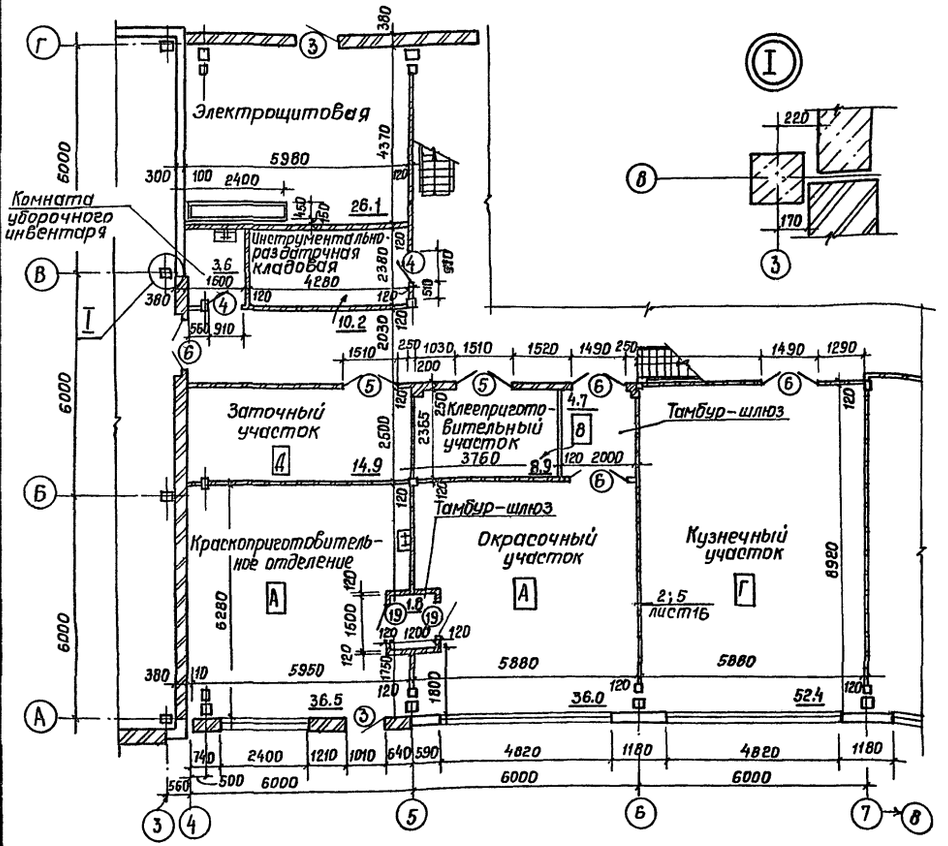

Фрагмент 3 на отм. 0,000

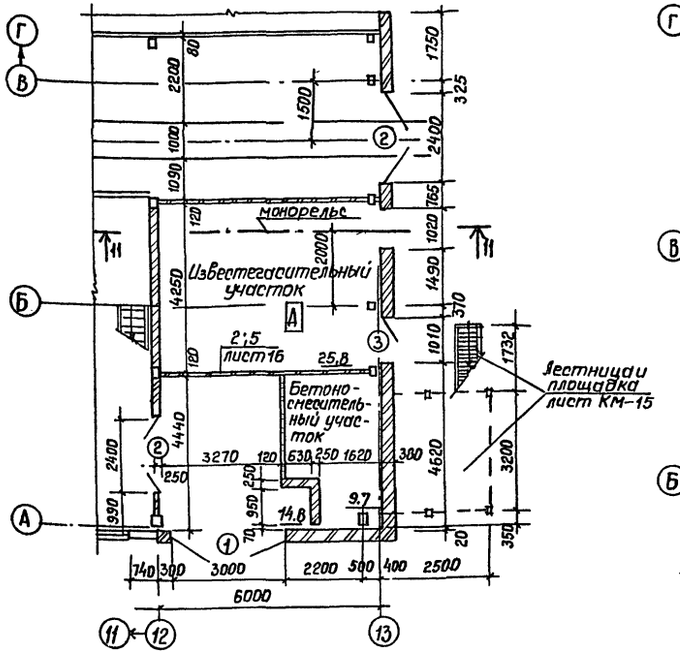

Фрагмент 4 на отм. 3.300

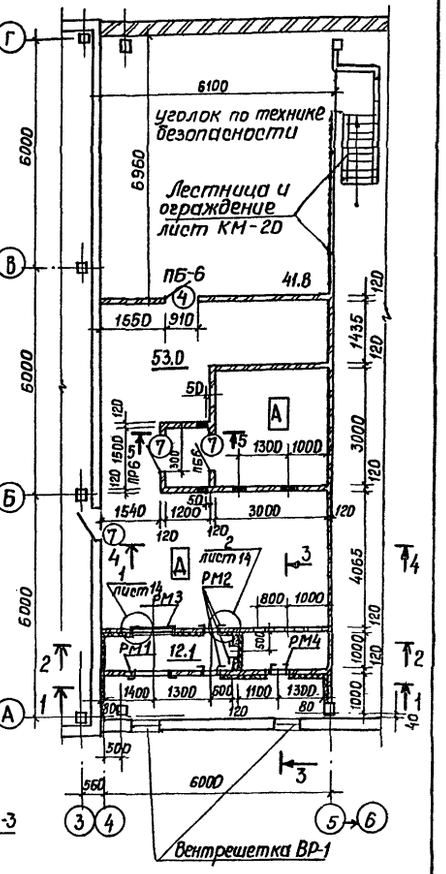

Фрагмент 7 на отм. 3.300

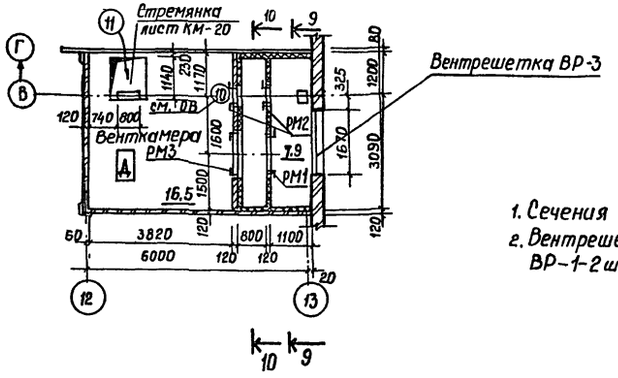

Фрагмент 5 на отм. 3.300

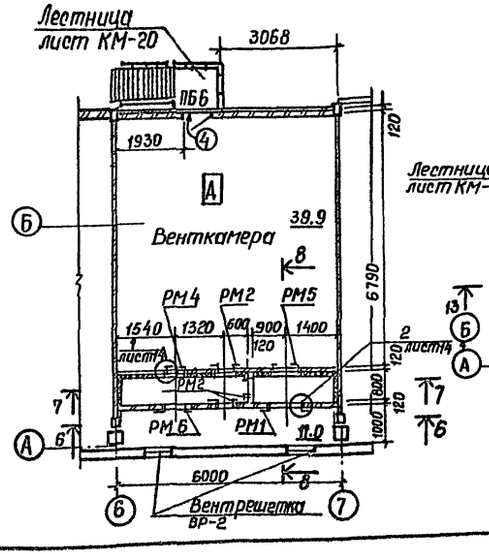

Фрагмент 6 на отм. 2600

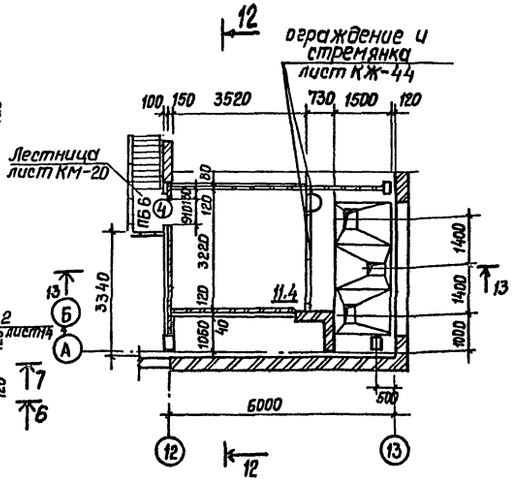

1. Сечения 1-1 ÷ 10 на листе 14; 11 ÷ 13 на листе 8
2. Вентрешетки привязываются лист — АРИВР1÷3
ВР-1-2 шт. ВР-2-2 шт. ВР-3-1 шт.

					ТП 409-15-93 с. 86 — АР
		Ст. арх.	Зимина		Производственная база реконструктучастка, с годовой программой 2 тыс. руб. (для районов с сейсмичностью 7, 8, 9 баллов)
		Нач. отд.	Кузнецов		
Привязан		Гип	Сущих		Стадия: Р П; Лист: 6; Листов:
		Н. контр.	Юсупова		Главный корпус со складом заполнителей
Инв. N					Фрагмент 2; 3; 4 на отм. 0,000 Фрагмент 5; 7 на отм. 3.300 Фрагмент 6 на отм. 2.600
					Минбыт Каз. ССР КАЗГИПРОНИКТИБЫТ г. Алма-Ата

Инв. № подл. | Подпись и дата | Взам. инв. №

Типовой проект 409-15-93с.86 Альбом II

Разрез 1-1

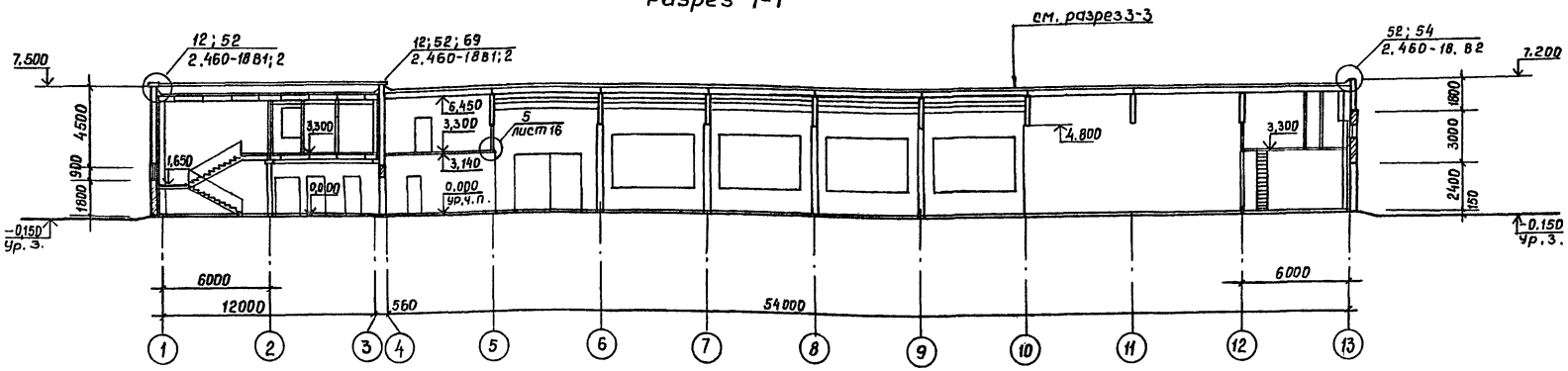

Слой гравия ГОСТ 8268-74 на антисептированной битумной мастике МБК-Г-55 ГОСТ 2889-80 — 10

4 слоя рубероида РКМ-350 Б ГОСТ 10923-82 на битумной мастике МБК-Г-55 ГОСТ 2889-80	
Цементно-песчаная стяжка М50	— 15
Утеплитель — пенобетон γ_0 = 500 кг/м³	— см. табл. лист 1
Керамзит для уклона	0 ÷ 50
Обмазка горячим битумом МБК-Г-55 в 1 слой	
Сборные железобетонные плиты	

Разрез 2-2

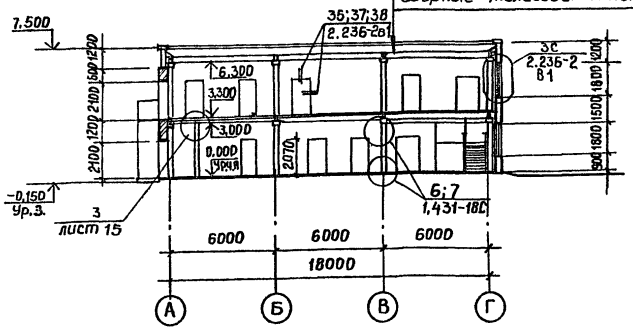

Слой гравия ГОСТ 8268-74 на антисептированной битум. мастике МБК-Г-55 ГОСТ 2889-80

3 слоя рубероида РКМ-350Б ГОСТ 10923-82 на битумной мастике МБК-Г-55 ГОСТ 2889-80	
цементно-песчаная стяжка М50	— 15
Утеплитель пенобетон γ_0 = 500 кг/м³	— см. табл. лист 1
пароизоляция 1 слой рубероида РКМ-350 ГОСТ 10923-82 на битумн. мастике МБК-Г-55	
огрунтовка р-ром битума М5 в керосине в соотношении 1:2	
сборная ж/б плита	

Разрез 3-3

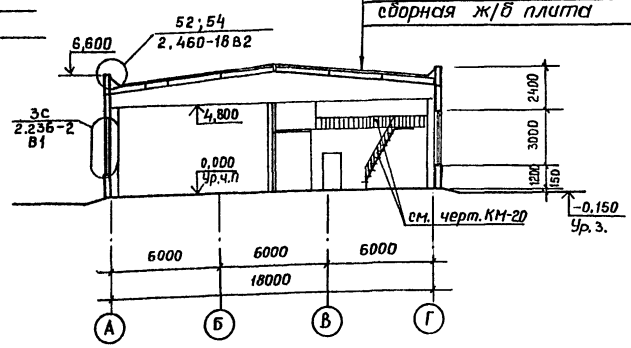

Ст. арх.	Зимина		05.86	ТП 409-15-93с.86 -АР
Нач. отд.	Кузнецов			Производственная база ремстройучастка с годовой программой 200 тыс. руб. в год (для районов с сейсмичностью 7, 8, 9 баллов)
Гип	Сущих			Главный корпус со складом заполнителей
Н. контр.	Юсупова		05.86	Разрез 1-1÷3-3/7; 8 баллов

Стадия	Лист	Листов
РП	7	

Мин. быт. Каз. ССР
КАЗГИПРОНИКТИБЫТ
г. Алма-Ата

Привязан

Инв. №

Инв. № подл. | Подпись и дата | Взам. инв. №

25665-02 10 Формат А2

Типовой проект 409-15-93с.86 Альбом II

Разрез 1-1

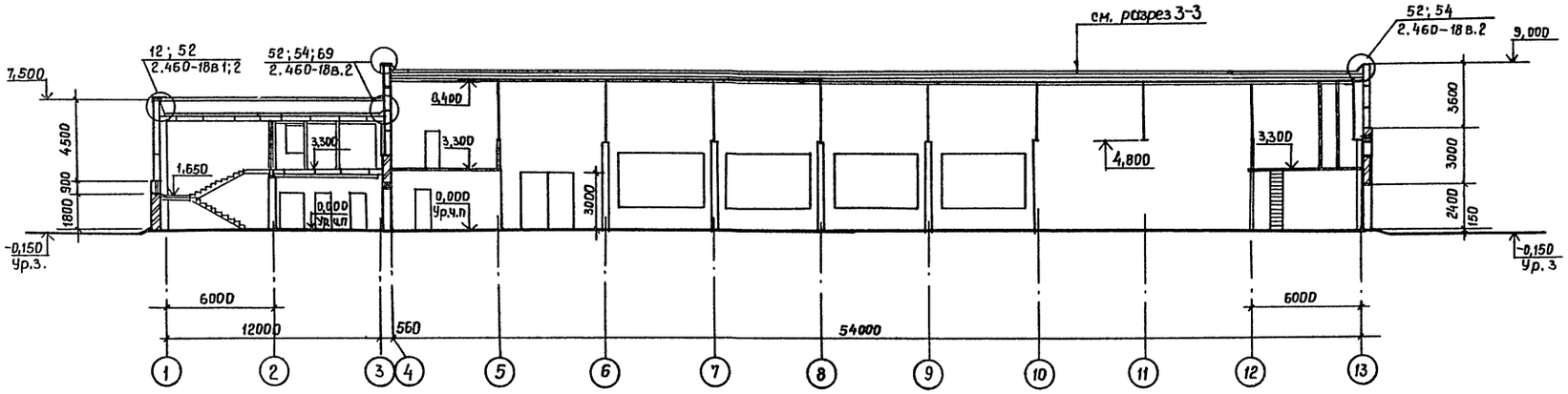

11-11

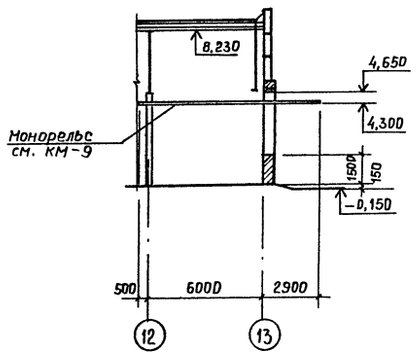

Слой гравия ГОСТ 8268-74 на антисептированной битум. мастике МБК-Г-55 ГОСТ 2889-80-10

Зслоя рубероида РКМ-350 Б ГОСТ 10923-82 на битумн. мастике МБК-Г-55 ГОСТ 2889-80

Утеплитель-жесткие минераловатные плиты γ_0 200 кг/м³ — см. табл. лист-1

Стальной оцинкованный профилированный настил — см. КМ-60

Разрез 3-3

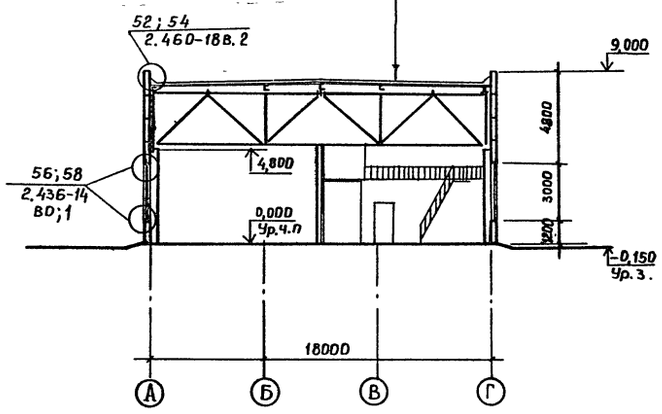

12-12

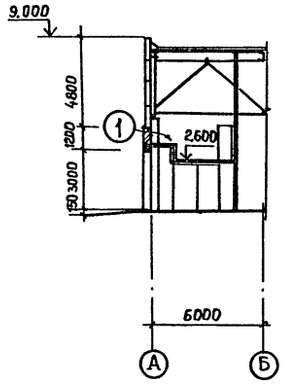

13-13

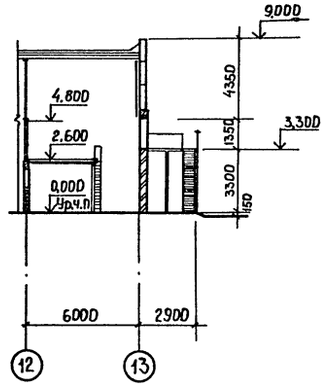

1

Штукатурка по метал. сетке
ГОСТ 5336-80 — N20×1,6 — 12,5 кг
Минераловатные плиты
ГОСТ 9573-82/δ=80мм-13м²
Монолитный железобетон.

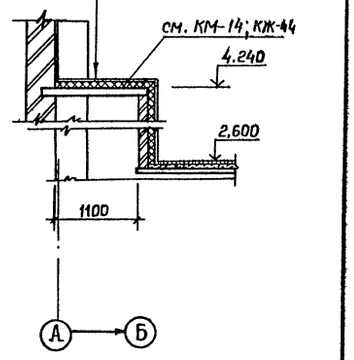

Архит.	Аскаров			ТП 409-15-93с.86 — АР
Нач. отд.	Кузнецов			Производственная база ремстройучастка с годовой программой 200 тыс. руб. (для районов с сейсмичностью 7, 8, 9 баллов)
Гип.	Сущих			Главный корпус со складом заполнителей
Н. контр.	Юсупова		05.86	Стадия: РП; Лист: 8; Листов:
				Разрезы 1-1; 3-3 (9 баллов) Сечения 11-11 ÷ 13-13
				Мин. быт. каз. ССР КАЗГИПРОНИКТИБЫТ г. Алма-Ата

Привязан:

Инв. №

Инв. № подл. | Подпись и дата | Взам. инв. №

25665-02 11 Формат А2

Фасад 1-13

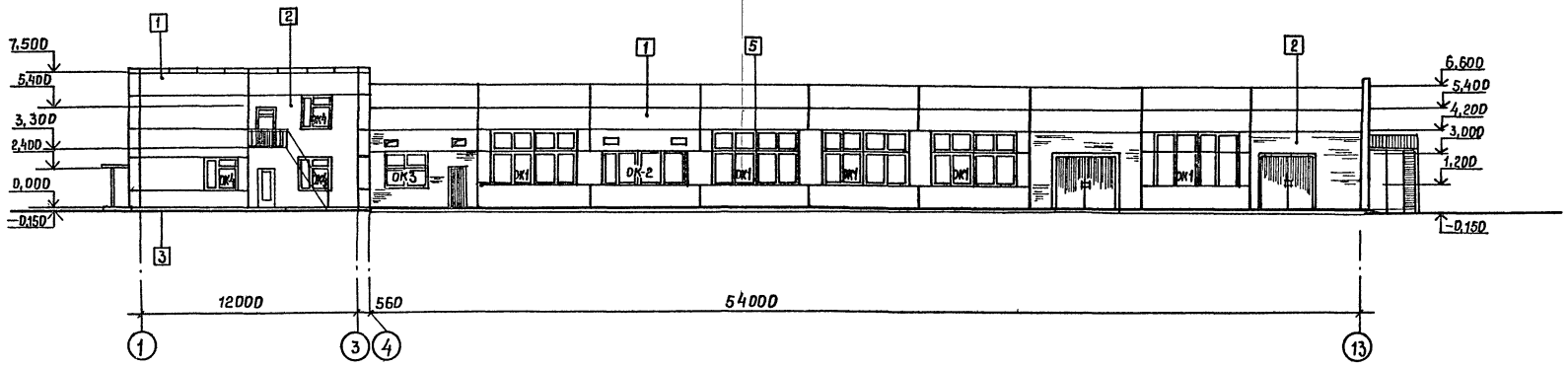

Фасад Г-А по оси 1

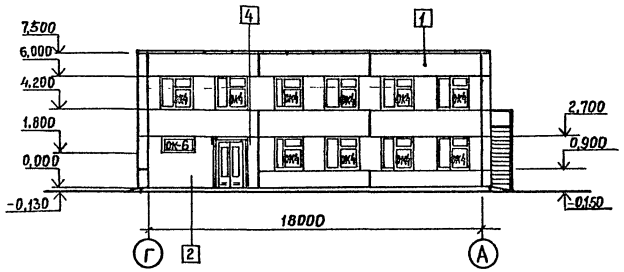

Фасад Г-А по оси 3

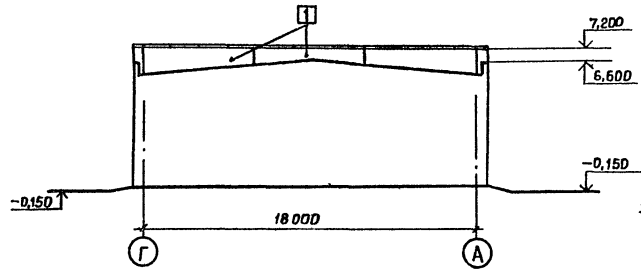

Фасад А-Г по оси 13

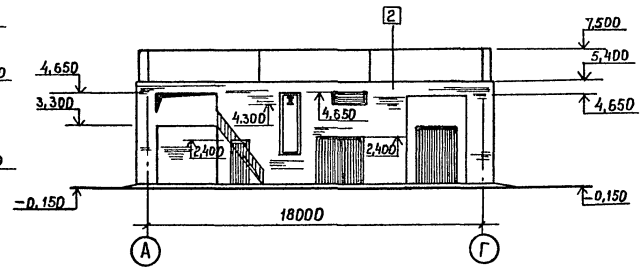

Ведомость отделки фасадов

Тип отделки	Элемент фасада	Отделка	№ образца цвета	Примечание
1	Стеновые панели	Цементно-песчаный раствор М100 с мраморной крошкой мелкой фракции	естеств.	
2	Кирпичные участки стен	Декоративная штукатурка цементно-песчаным раствором, под фактуру панелей	естеств.	
3	Цоколь	Затирка цементно-песчаный раствором М100	естеств.	
4	Козырьки	Затирка цементно-известковым раствором	белый	
5	Оконные и дверные блоки, импосты	Окраска эмалью ПФ-115 в два слоя	белый	

1. Схемы заполнения оконных проемов см. лист 10

					ТП 409-15-93с.86 -АР	
Ст.арх.	Зимина				Производственная база реконструкции участка с водозаборными скважинами, воротным пунктом, пунктом для разворотов с сейсмичностью 7, 8, 9 баллов	
Нач.отд.	Кузнецов					
Гип	Сущих				Главный корпус со складом заполнителей	Стадия: РП; Лист: 9; Листов:
Н.контр.	Юсупова				Фасады 1-13; Г-А по оси 1; Г-А по оси 3 А-Г по оси 13 (7, 8 баллов)	Мин. быт. Каз. ССР КАЗГИПРОНИКТИБЫТ г. Алма-Ата

Привязан

Инв.№

Взам.инв.№ | Подпись и дата | Инв.№подл.

Фасад 13-1

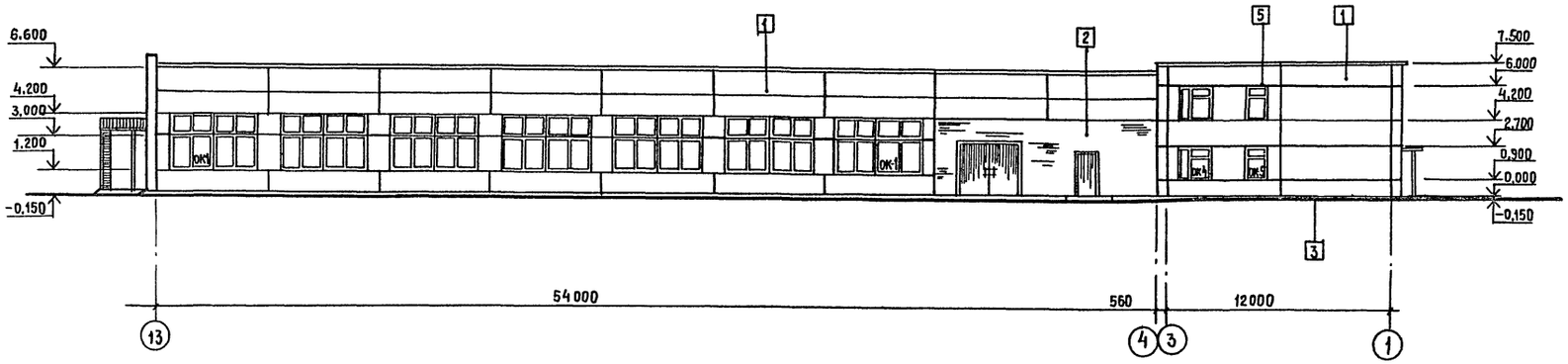

Спецификация элементов заполнения оконных проемов

Марка, поз	Обозначение	Наименование	Кол.	Масса ед.кг	Примеч.
		проем ОК-1			
ПНД12-24.1	ГОСТ 12506-81	Оконный блок	2		
ПНД18-24.1	ГОСТ 12506-81	Оконный блок	2		
ИМ-1	ГОСТ 7897-83	Дерев. брус 4800×100×30	1		
		проем ОК-2			
ПНД18-24.1	ГОСТ 12506-81	Оконный блок	2		
		проем ОК-3			
ПНД12-24.1	ГОСТ 12506-81	Оконный блок	2		
ИМ-2	ГОСТ 7897-83	Дерев. брус 2400×100×30	1		
		проем ОК-4			
ОС18-18В	ГОСТ 11214-78	Оконный блок	1		
ПО13.35.45Т-3	1.136.1-13 в.1	плита подоконная	1		
		проем ОК-5			
ОС18-12В	ГОСТ 11214-78	Оконный блок	1		
ПО13.35.45Т-3	1.136.1-13 в.1	Плита подоконная	1		
		проем ОК-6			
ОС18-9Г	ГОСТ 11214-78	Оконный блок	1		

ОК-1

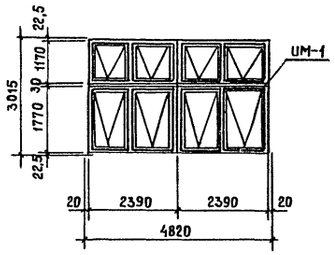

ОК-2

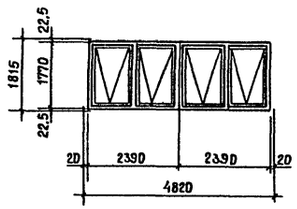

ОК-3

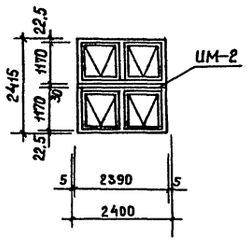

ОК-4

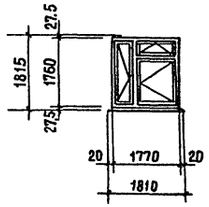

ОК-5

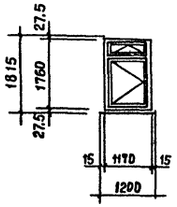

ОК-6

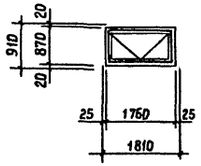

Привязан:

Инв.№ подл. | Подпись и дата | Взам.инв.№

Инв.№

Архит.	Аскаров			ТП 409-15-93с.86 — АР
Нач.отд	Кузнецов			Производственная база ремстройучастка с годовой программой 200 тыс. руб. для районов с сейсмичностью 7,8,9 баллов)
Гип	Сущих			
Н.контр.	Юсупова			Главный корпус со складом заполнителей
				Фасад 13-1/7-8 баллов)

Стадия	Лист	Листов
Р.П	10	

Мин.быт. Каз. ССР
КАЗГИПРОНИКТИБЫТ
г. Алма-Ата

Типовой проект 409-15-93с. 86 Альбом II

Фасад 1-13

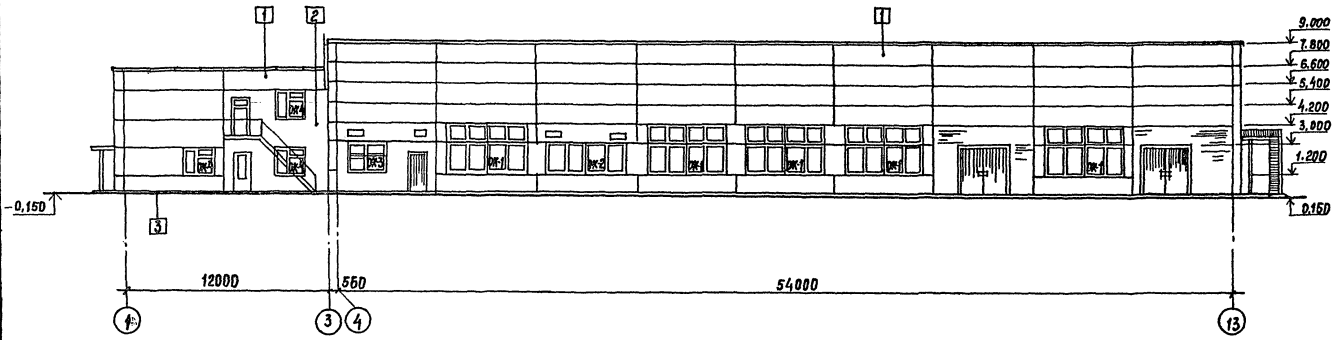

Фасад Г-А по оси 1

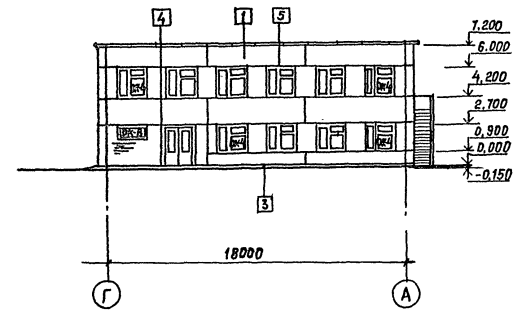

Фасад 13-1

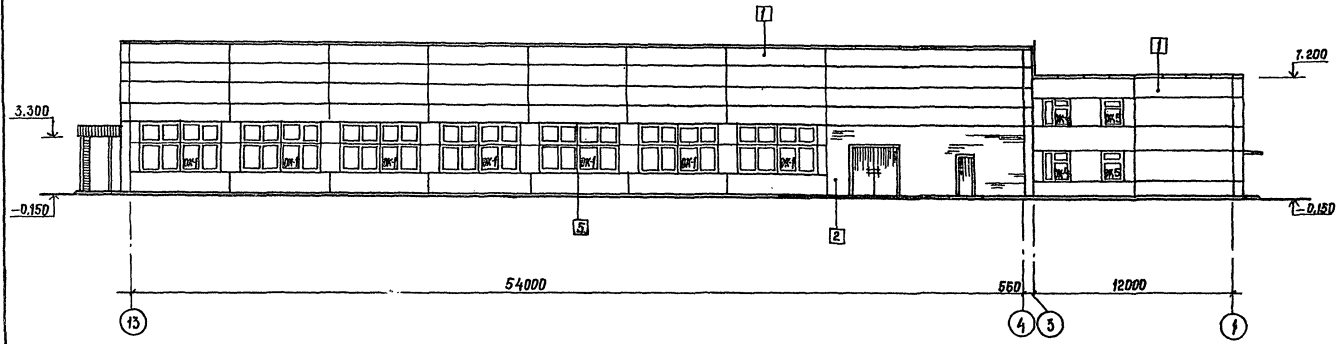

Фасад Г-А по оси 4

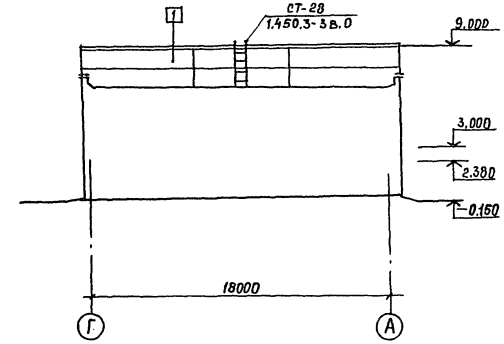

Фасад А-Г по оси 13

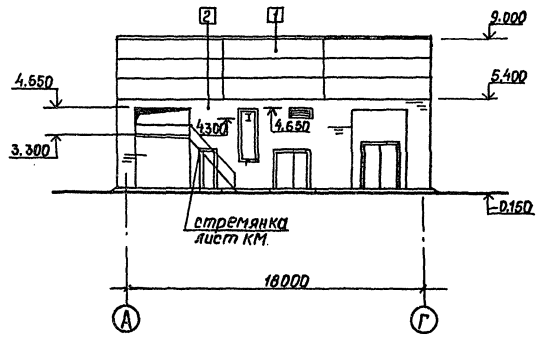

1. Ведомость отделки фасадов - лист 9
2. Схемы заполнения оконных проемов см. лист 10

Архитек	Яскаров		ТП 409-15-93с 86 - АР
Нач.отд	Кузнецов		Производственная база ремстройучастка с годовой программой 200 тыс. руб. для районов с сейсмичностью 7,8,9 баллов
Гип	Сущих		Главный корпус со складом заполнителей
Н.контр.	Юсупова		Стадия / Лист 11 / Листов
Привязан			Фасады 1-13; 13-1, А-1; Г-А по оси 1; Г-А по оси 3 (9 баллов)
Инв.№			Мин. быт. Каз. ССР КАЗГИПРОНИКТИБЫТ г. Алма-Ата

Инв.№ подл. | Подпись и дата | Взам. инв.№

25665-02 14 Формат А2

Типовой проект 409-15-93с.86 Альбом II

План полов, отверстий, перегородок на отм.0,000

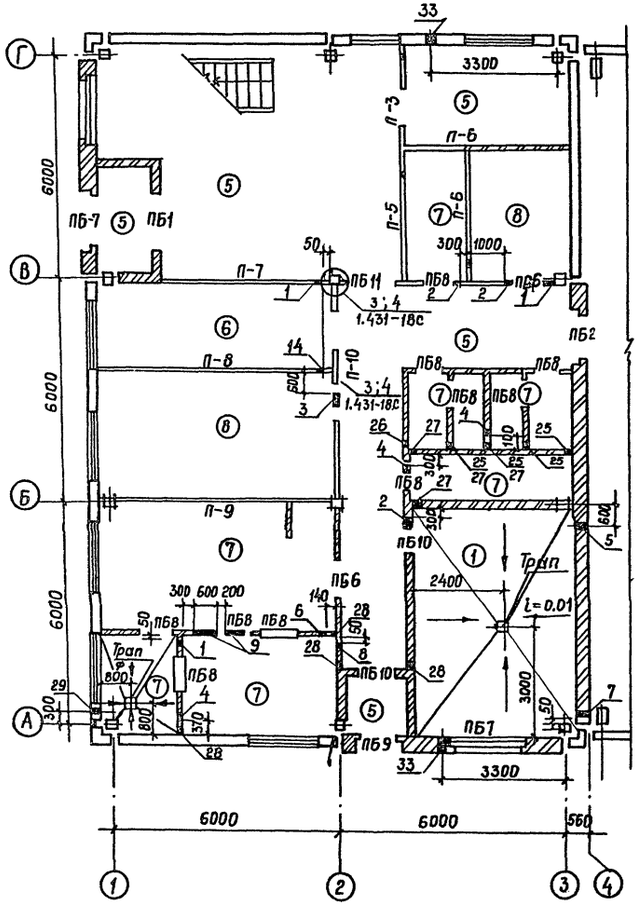

План полов, отверстий, перегородок на отм.3,300

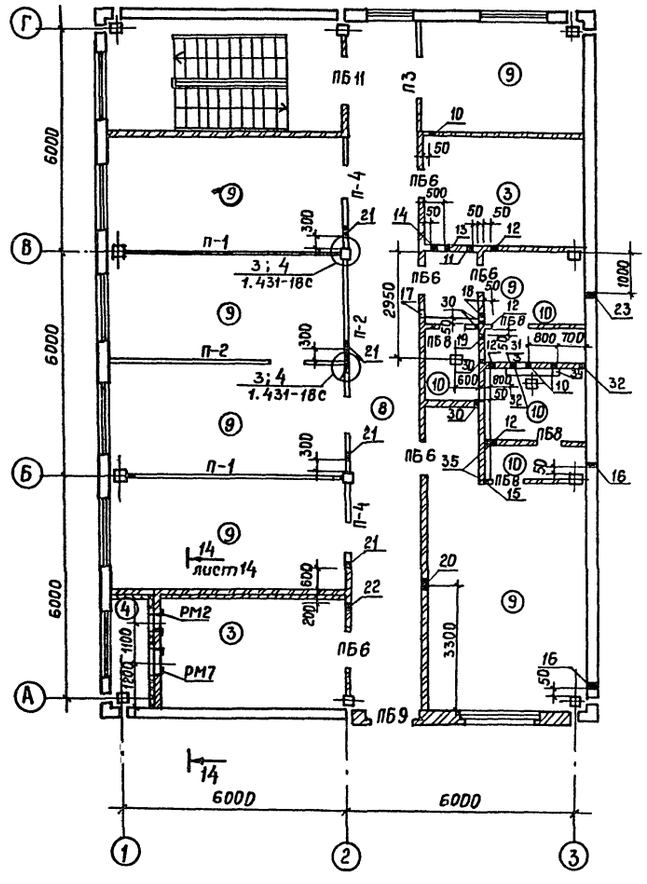

Экспликация отверстий

начало

Марка поз.	Размер проема в кладке, в мм
ОВ	
1	отв. 200×200 низ на отм. 2.450
2	отв. 200×200 низ на отм. 2.500
3	отв. 200×200 низ на отм. 2,100
4	отв. 200×200 низ на отм. 2,650
5	отв. 200×300 низ на отм. 2.550
6	отв. 550×350 низ на отм. 2,650
7	отв. 200×300 низ на отм. 0,000
8	отв. 300×350 низ на отм. 2,450
9	отв. 600×200 низ на отм. 2,450
10	отв. 200×200 низ на отм. 5.750
11	отв. 250×300 низ на отм. 5.700
12	отв. 250×350 низ на отм. 5,750
13	отв. 300×300 низ на отм. 3,550
14	отв. 250×300 низ на отм. 5.750
15	отв. 400×200 низ на отм. 5,750
16	отв. 200×300 низ на отм. 4.650
17	отв. 250×300 низ на отм. 6.000
18	отв. 200×200 низ на отм. 6.000
19	отв. 600×200 низ. на отм 5,750

продолжение

Марка, поз.	Размер проема в кладке в мм.
20	отв. 400×200 низ на отм. 6.000
21	отв. 200×200 низ на отм. 5.800
22	отв. 300×350 низ на отм. 5.800
23	отв. 200×300 низ на отм. 3.400
24	отв. 400×350 низ на отм 2.150
ВК	
25	отв. 200×300 низ на отм. 0.100
26	отв. 150×150 низ на отм. 0.000
27	отв. 200×200 низ на отм. 2.150
28	отв. 100×150 низ на отм. 2.150
29	Ниша для поливочного крана 270×250×375 низ на отм. 0,350 от земли
30	отв. 150×300 низ на отм. 3.300
31	отв. 50×50 низ на отм. 3.700
32	отв. 100×100 низ на отм. 5.000
33	отв. 200×200 низ на отм. 0.590
34	лоток 200×1500 водонепроницаемый, начало заглубления 50мм i=0,02
35	отв. 100×150 низ на отм. 5,450

1. Ведомость перемычек, спецификация перегородок – лист 2
2. Над отверстиями более 250 мм заложить арматуру 3ф10АI Общий расход приведен на листе 14
3. Соединительные детали крепления перегородок – лист 16

Архит.	Аскаров		
Нач. отд.	Кузнецов		
Гип	Сущих		
Н. контр.	Юсупова		

Привязан

Инв. №

ТП 409-15-93с.86 – АР

Производственная база ремстройучастка с годовой программой 200 тыс. руб. (для районов с сейсмичностью 7, 8, 9 баллов)

Главный корпус со складом заполнителей

Стадия	Лист	Листов
РП	12	

План полов, отверстий и перегородок на отм. 0,000 и отм. 3.300 в осях 1-3

Минбыт Каз. ССР КАЗГИПРОНИКТИБЫТ г. Алма-Ата

25665-02 15 Формат А2

Инв. № подл. | Подпись и дата | Взам. инв. №

Типовой проект 409-15-93с.86 Альбом II

План полов, отверстий на отм. 0,000 в осях 3-13

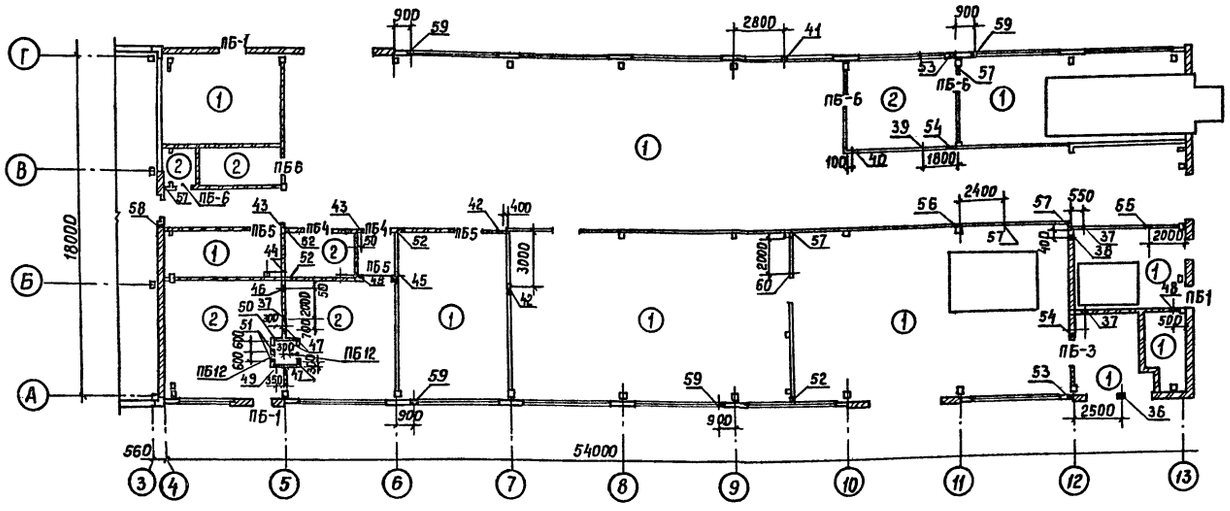

План полов на отм. 3.300

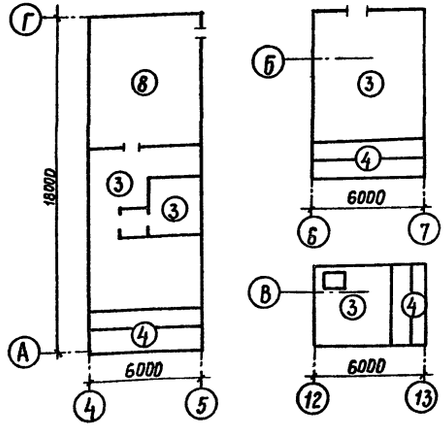

План полов на отм. 2.600

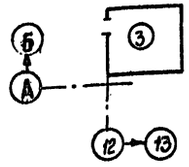

Экспликация помещений (продолжение)

Марка, поз.	Размер проема в кладке
ОВ	
36	отв. 600×600 низ на отм. 4.250
37	отв. 780×780 низ на отм. 4.000
38	отв. 700×700 низ на отм. 4.100
39	отв. 300×300 низ на отм. 2.600
40	отв. 400×200 низ на отм. 2.550
41	отв. 600×600 низ на отм. 3.600
42	отв. 550×550 низ на отм. 4.050
43	отв. 350×350 низ на отм. 4.300
44	отв. 200×200 низ на отм. 2.550
45	отв. 350×350 низ на отм. 4.400
46	отв. 550×800 низ на отм. 2.300
47	отв. 550×550 низ на отм. 2.450
48	отв. 300×300 низ на отм. 4.400

(окончание)

Марка поз	Размер проема в кладке
49	отв. 450×450 низ на отм. 2.550
50	отв. 550×780 низ на отм. 2.250
51	отв. 500×250 низ на отм. 2.600
ВК	
52	отв. 50×50 низ на отм. 0.300
53	Ниша 250×355 низ на отм. 0340 от земли
54	отв. 100×150 низ на отм. 2.800
55	отв. 50×50 низ на отм. 2.800
56	отв. 100×100 низ на отм. 2.700
57	отв. 100×100 низ на отм. 2.800
58	отв. 200×250 низ на отм. 2.800
59	отв. 200×200 низ на отм. 0.500
60	отв. 100×100 низ на отм. 1.350

Экспликация полов

Наименование или номер помещения по проекту	Тип пола по проекту	Схема пола и номер узла по серии 2.244-16.3	Элементы пола и их толщина	Площадь пола м²
1	2	3	4	5
см. планы	1		Бетон М 300 — 25 Бетон М 150 — 100 Грунт основания уплотненный щебнем	827.7
То же	2		Керамическая плитка ГОСТ 6787-80-10 Цементно-песчаный раствор М 300-25 Бетон М 150 — 100 Грунт основания, уплотненный щебнем	131.0
"	3		Цементно-песчаный раствор М 200 с железнением — 30 Керазитобетон М 75 — 50 Плита перекрытия	149.2
"	4		Цементно-песчаный раствор М 200 — 30 Пенобетон γ = 500 кг/м³ — 50 Плита перекрытия	33.3
"	5		Мозаичные плитки — 20 Цементно-песчаный раствор М 200 — 20 Бетон М 150 — 80 Грунт основания уплотненный щебнем	90.7
"	6		Линолеум ГОСТ 14632-79 — 5 Прослойка из холодной мастики на водостойких вяжущих — 1 Цементно-песчаная стяжка М 150-20 Бетон М 150 — 80 Грунт основания уплотненный щебнем	34.3
"	7		Керамическая плитка ГОСТ 6787-80-10 Прослойка и заполнение швов из битумной мастики Гидроизоляционный слой Бетон М 150 — 100 Уплотненный грунт основания	65.8
"	8		Мозаичные плитки — 20 цементно-песчаный раствор М 150 — 20 Песок — 40 Плита перекрытия	72.6
"	9		Линолеум ГОСТ 14632-79 — 5 Прослойка из холодной мастики на водостойких вяжущих Цементно-песчаный раствор М 150-40 Песок — 35 Плита перекрытия	124.9
"	10		Керамическая плитка ГОСТ 6787-80-10 Прослойка и заполнение швов из битумной мастики Гидроизоляционный слой — 3 Бетон М 200 — 47 Плита перекрытия	12.53

1. На отм. 0,000 по наружному контуру здания в конструкции пола выполнить утепление из керамзита на ширину 1.5м толщиной 0,15м. Полы в санузлах в душевых выполнить на 20мм. ниже отм. полов смежных помещений.
2. Над отверстиями 260мм и более заложить 3 ⌀10 AI. Расход арматуры на здание составляет 61,3 кг.
3. Ведомость перемычек – лист 2

Привязан

Инв. №

Архит.	Акаров		ТП 409-15-93с.86 – АР
Нач. отд.	Кузнецов		Производственная база реемонтно-участка с гаражом, проходной, гаражом-стоянкой для 8,9 автомобилей
Гип	Сущих		Главный корпус со складом заполнителей
Н. контр.	Юсупова		Стадия: РП; Лист: 13; Листов:
			План полов, отверстий на отм. 0,000 в осях 3-13; План полов на отм. 2.600 и отм. 3.300
			Минбыт Каз. ССР КАЗГИПРОНИКТИБЫТ г. Алма-Ата

Подпись и дата | Взам. инв. №

25665-02 16 Формат А2

Типовой проект 409-15-93с. 86 Альбом III

1-1

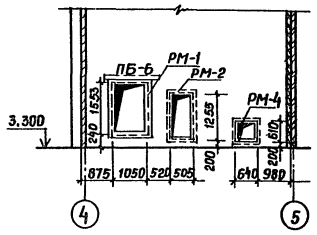

2-2

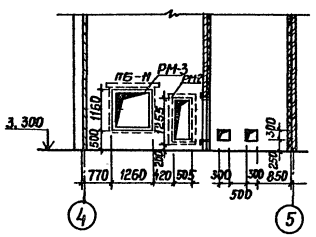

3-3

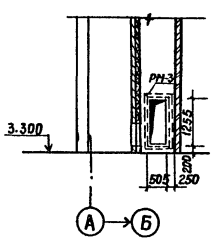

4-4

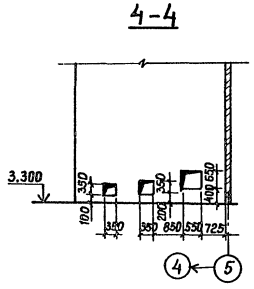

5-5

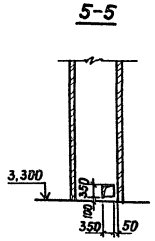

6-6

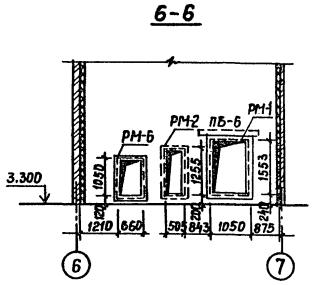

7-7

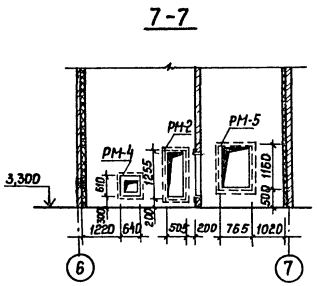

8-8

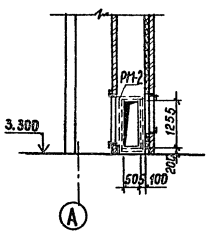

9-9

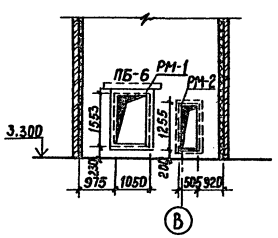

10-10

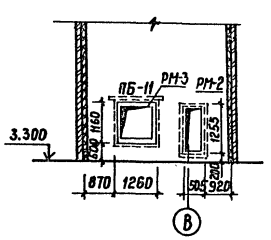

14-14
(лист 12)

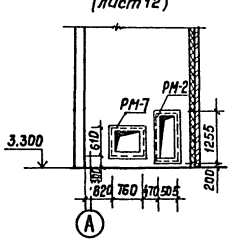

Спецификация элементов, замаркированных на листе

Марка, поз.	Обозначение	Наименование	Кол.	Масса ед. кг.	Примеч.
РМ-1	-АРИ-РМ-1РМ-6	Рама металлическая РМ1	3	21.6	
РМ-2	-АРИ-РМ-2	Рама металлическая РМ-2	9	15.5	
РМ-3	-АРИ-РМ-3; РМ-4	Рама металлическая РМ-3	2	18.7	
РМ-4	-АРИ-РМ-3; РМ-4	Рама металлическая РМ-4	2	9.7	
РМ-5	-АРИ-РМ-6; РМ-7	Рама металлическая РМ-5	1	14.9	
РМ-6	-АРИ-РМ-1; РМ-6	Рама металлическая РМ-6	1	14.7	
РМ-7	-АРИ-РМ-5; РМ-7	Рама металлическая РМ-7	1	10.9	
1	ГОСТ 5781-82	ф6 АI; ℓ=250	828		шт.
2	ГОСТ 9573-82	Минераловатные плиты γ0=100 кг/м³, δ=60	138		м²

1. Анкера поз.1 в кирпичных перегородках располагаются с шагом 500мм через пять рядов кладки по высоте в шахматном порядке.
2. На проемами шириной более 250мм заложить 3 ф10 АI ГОСТ 5781-82 Расход арматуры венткамеры – 37,7 кг

1

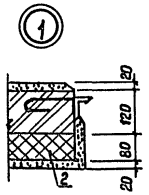

2

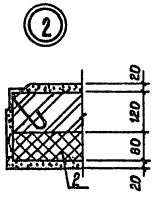

3

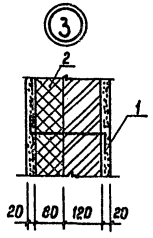

Инв.№ подл. | Подпись и дата | Взам. инв.№

Привязан:

Инв.№

Архитект	Лекаров		
Нач.отд	Кузнецов		
Гип	Сущих		
Н.контр	Юсупова		

ТП 409-15-93с. 86 – АР

Производственная база реконструктора, с гаповой программой 200 тыс. руб. (для районов с сейсмичностью 7, 8, 9 баллов)

Главный корпус со складом заполнителей

Сечения 1-1 ÷ 10-10; 14-14
Узлы 1 ÷ 3

Стадия	Лист	Листов
РП	14	

Минобыт Каз. ССР
КАЗГИПРОНИКТИБЫТ
г. Алма-Ата

Типовой проект 409-15-93с. 86 Альбом II

ПДМ1; ПДМ2

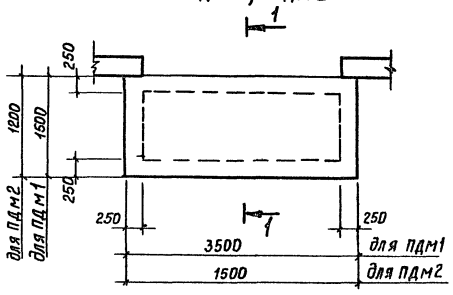

1-1

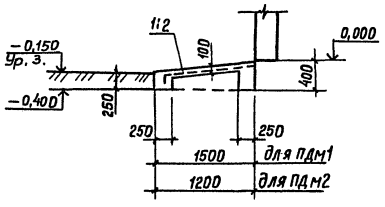

КР-1; КР-2

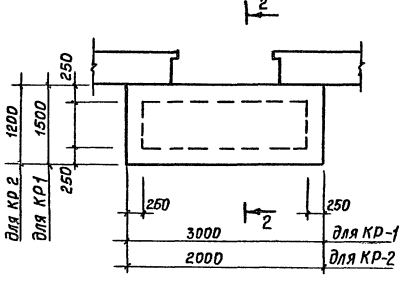

2-2

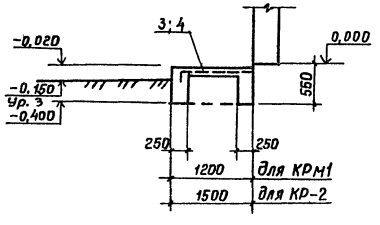

Спецификация на пандусы ПДМ1 и ПДМ2; крыльца КР-1; КР-2

Формат	Зона	Поз	Обозначение	Наименование	Кол-во на массу ПДМ1	ПДМ2	КР-1	КР-2	Примеч.
				Сборочные единицы					
				Сетки арматурные					
		1	ГОСТ 8478-81	$\frac{6AI\times100}{6AI\times100}$ 1640×3440 $\frac{20}{20}$	1				25,6 кг
		2	то же	$\frac{6AI\times100}{6AI\times100}$ 1340×1440 $\frac{20}{20}$		1			10.8 кг
		3	"	$\frac{6AI\times100}{6AI\times100}$ 1540×2940 $\frac{20}{20}$			1		23,7 кг
		4	"	$\frac{6AI\times100}{6AI\times100}$ 1240×1940 $\frac{20}{20}$				1	13,9 кг
				Материалы на марку					
				Бетон марки 200	1	0,5	1,4	0,9	м³

1. Конструкцию пандусов, крылец и отмостки выполнить на предварительно уплотненном грунте

Ведомость расхода стали на один элемент, кг.

Марка элемента	Изделия арматур. Арм. класса AI ГОСТ 5781-82 ⌀6		Всего	Изделия закладные Арм. класса AIII ГОСТ 5781-82 ⌀8		Прокат марок Вст 3 кп 2 ГОСТ 8509-72		Всего	Общий расход
ПДМ1	25,6		25,6						25,6
ПДМ2	10,8		10,8						10,8
Кр-1	23,7		23,7						23,7
Кр-2	13,9		13,9						13,9

Инв. № подл. | Подпись и дата | Взам. инв. №

Ст. арх.	Зимина		
Нач. отд.	Кузнецов		
Гип	Сущих		
Н. контр.	Юсупова		

Привязан

Инв. №

ТП 409-15-93с.86 — АР

Производственная база ремстройучастка с годовой программой 200 тыс. руб. (для районов с сейсмичностью 7, 8, 9 баллов)

Главный корпус со складом заполнителей

Стадия	Лист	Листов
Р П	15	

Монолитные пандусы ПДМ1; ПДМ2; Крыльца КР-1; КР-2

Минбыт Каз. ССР КАЗГИПРОНИКТИБЫТ г. Алма-Ата

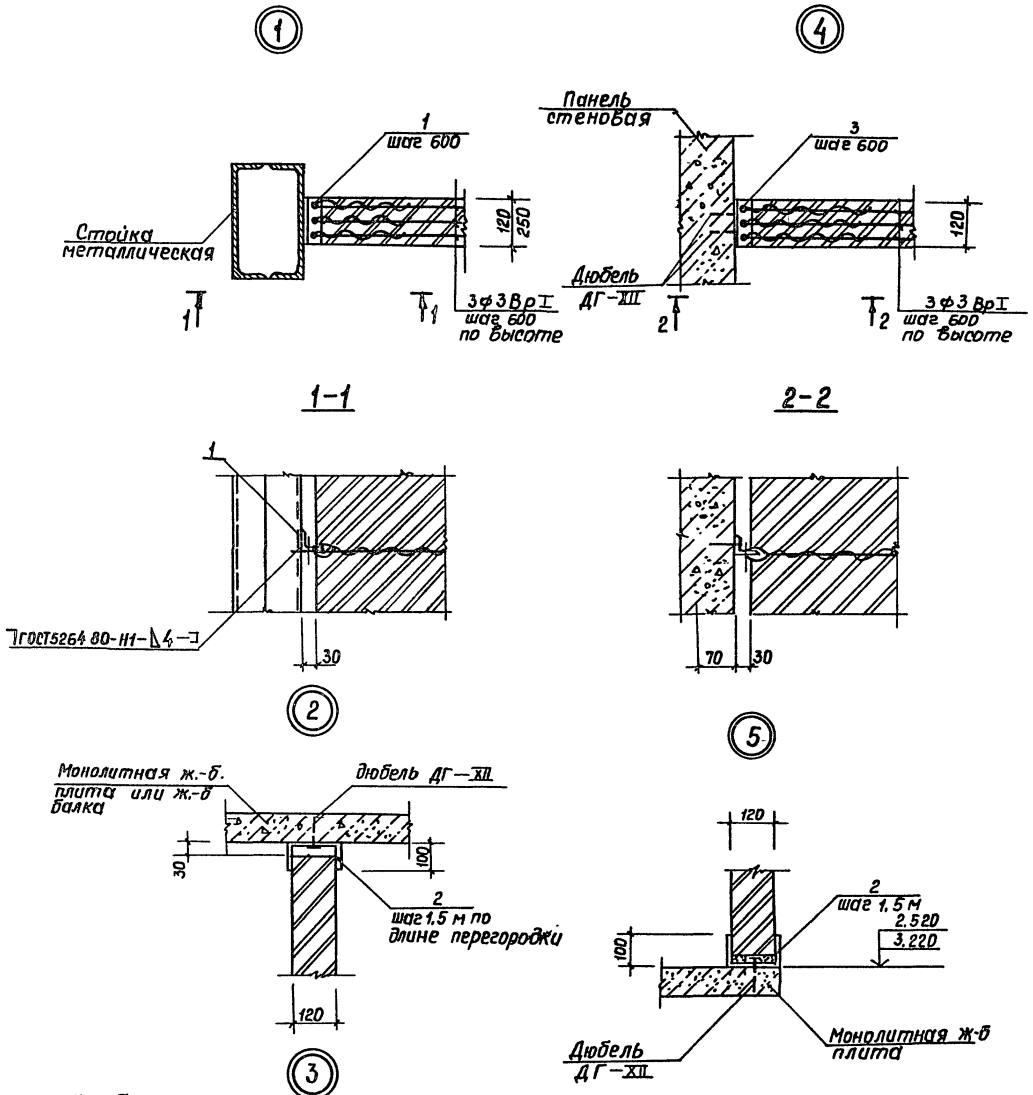

Спецификация элементов крепления перегородок

Марка. поз.	Обозначение	Наименование	Кол.	Масса ед.кг	Примеч.
	Соединительные детали для крепления кирпичных перегородок				
1	ГОСТ 8509-72	∟50×5; ℓ=120	310	0,45	
2	ГОСТ 103-76	–200×5; ℓ=320	241	2,510	
3	То же	ℓ=450	35	3,53	
	Соединительные детали для крепления сборных перегородок				
		Сборочный чертеж АР7.12			
	1.431-18с	Документация			
		детали			
МС-1		Соединительная деталь №1	56	0,5	
МС-10		то же МС-10	92	1,3	
МС-20		" МС-20	56	1,76	
МС-21		" МС-21	56	0,83	
МС-22		" МС-22	56	0,2	
МС-23		" МС-23	56	0,34	

1. Зазоры между перегородками и несущими конструкциями тщательно проконопатить паклей смоченной в цементном растворе.

Привязан

Инв. N

Архитек.	Аскаров		ТП 409-15-93с. 86 — АР
Нач. отд.	Кузнецов		Производственная база ремстройучастка с гробовой программой 200 тыс. руб. Для районов с сейсмичностью 7, 8, 9 баллов
Гип	Сущих		Стадия: — Лист: — Листов: —
Н. контр.	Юсупова		Главный корпус со складом заполнителей. Стадия: — Лист: 16
			Узлы крепления перегородок 1-5
			Минбыт Каз. ССР КАЗГИПРОНИИТИБЫТ г. Алма-Ата

Инв. N подл. | Подпись и дата | Взам. инв. N

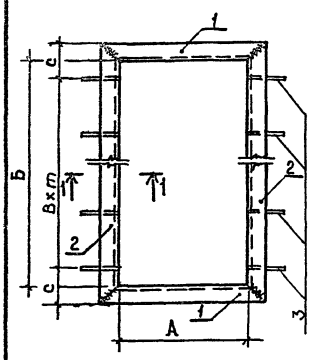

1-1

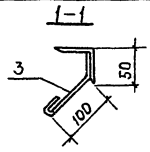

Марка	Размеры, мм А	Б	В	С	т		Масса кг
РМ-1	1050	1553	250	72	6		21.6
РМ-6	660	1050	250	70	4		14,7

Формат	Зона	Поз.	Обозначение	Наименование	Кол.	Примеч.
				Детали РМ-1		
		1	ГОСТ 8509-72	L 50×50×5, ℓ=1140	2	8,6кг
		2	ГОСТ 8509-72	L 50×50×5, ℓ=1643	2	12,4кг
		3	ГОСТ 5781-82	ф6 AI ℓ=200	14	0,62кг
				Детали РМ-6		
		1	ГОСТ 8509-72	L 50×50×5 ℓ=750	2	5,66кг
		2	ГОСТ 8509-72	L 50×50×5; ℓ=1140	2	8,6кг
		3	ГОСТ 5781-22	ф6 AI ℓ=200	10	0,444кг

Сварку производить в соответствии СН 393-78 электродами Э-42А ГОСТ 9467-75 h шва = 5мм.

АРИ РМ 1 РМ 3

Ст. арх.	Зимина			
Нач. отд.	Кузнецов			
Н. контр.	Юсупова		05.86	

Рама металлическая РМ-1; РМ-6

Стадия	Масса	Масштаб
РП		
Лист	Листов 1	

Мин. быт. Каз. ССР
КАЗГИПРОНИКТИБЫТ
г. Алма-Ата

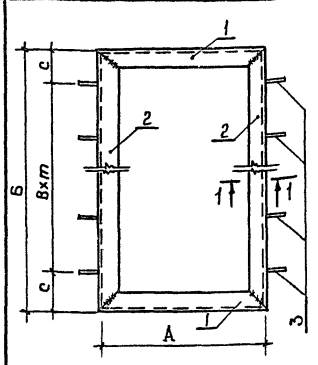

1-1

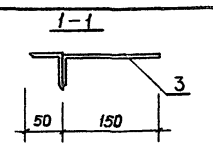

Марка	Размеры мм А	Б	В	С	т		Масса кг
РМ-3	1260	1160	250	130	4		18,7
РМ-4	610	610	250	70	2		9,67

Формат	Зона	Поз	Обозначение	Наименование	Кол.	Примеч.
				Детали РМ-3		
		1	ГОСТ 8509-72	L 50×50×5, ℓ=1260	2	9,5кг
		2	ГОСТ 8509-72	L 50×50×5 ℓ=1169	2	8,8кг
		3	ГОСТ 5781-82	ф6 AI ℓ=200	10	0,44кг
				Детали РМ-4		
		1	ГОСТ 8509-72	L 50×50×5, ℓ=640	2	4,8кг
		2	ГОСТ 8509-72	L 50×50×5, ℓ=610	2	4,6кг
		3	ГОСТ 5781-82	ф6 AI ℓ=200	6	0,27кг

Сварку производить в соответствии с СН 393-78 электродами Э-42А ГОСТ 9467-75 h шва = 5мм

АРИ-РМ-3; РМ-4

Ст. арх.	Зимина			
Нач. отд.	Кузнецов			
Н. контр.	Юсупова		05.86	

Рама металлическая РМ-3; РМ-4

Стадия	Масса	Масштаб
РП		
Лист	Листов 1	

Мин. быт. Каз. ССР
КАЗГИПРОНИКТИБЫТ
г. Алма-Ата

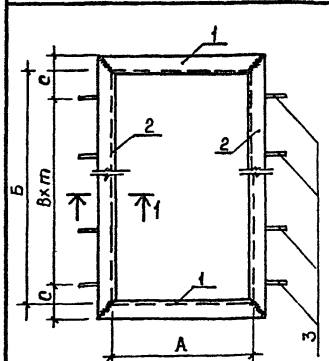

1-1

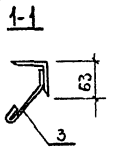

Марка	Размеры, мм А	Б	В	С	т		Масса кг
РМ-2	505	1255	250	185	4		15,5

Формат	Зона	Поз	Обозначение	Наименование	Кол.	Примеч.
				Детали		
		1	ГОСТ 8509-72	L 63×63×5, ℓ=623	2	4,7кг
		2	ГОСТ 8509-72	L 63×63×5; ℓ=1373	2	10,4кг
		3	ГОСТ 5781-82	ф6 AI ℓ=200	10	0,44

Сварку производить в соответствии с СН 393-78 электродами Э-42А ГОСТ 9467-75 h шва = 5мм

АРИ-РМ-2

Ст. арх.	Зимина		05.86	
Нач. отд.	Кузнецов			
Н. контр.	Юсупова		05.86	

Рама металлическая РМ-2

Стадия	Масса	Масштаб
РП		
Лист	Листов 1	

Мин. быт. Каз. ССР
КАЗГИПРОНИКТИБЫТ
г. Алма-Ата

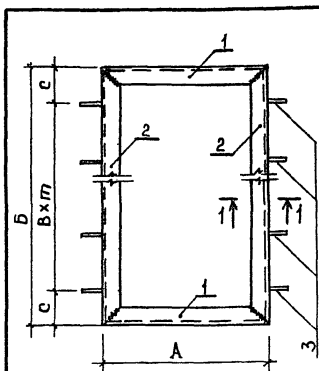

1-1

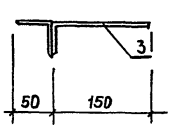

Марка	Размеры, мм А	Б	В	С	т		Масса кг
РМ-5	765	1160	250	135	2		14,87
РМ-7	760	660	250	130	2		10,9

Формат	Зона	Поз.	Обозначение	Наименование	Кол.	Примеч.
				Детали РМ-5		
		1	ГОСТ 8509-72	L 50×50×5; ℓ=765	2	5,8кг
		2	ГОСТ 8509-72	L 50×50×5; ℓ=1160	2	8,8кг
		3	ГОСТ 5781-82	ф6 AI ℓ=200	6	0,27кг
				Детали РМ-7		
		1	ГОСТ 8509-72	L 50×50×5, ℓ=760	2	5,7кг
		2	ГОСТ 8509-72	L 50×50×5, ℓ=660	2	5,0кг
		3	ГОСТ 5781-82	ф6 AI, ℓ=200	6	0,27кг

Сварку производить в соответствии с СН 393-78 электродами Э-42А ГОСТ 9467-75; h шва = 5мм

АРИ-РМ-5; РМ-7

Ст. арх.	Зимина		05.86	
Нач. отд.	Кузнецов			
Н. контр.	Юсупова		05.86	

Рама металлическая РМ5; РМ-7

Стадия	Масса	Масштаб
РП		
Лист	Листов 1	

Мин. быт. Каз. ССР
КАЗГИПРОНИКТИБЫТ
г. Алма-Ата

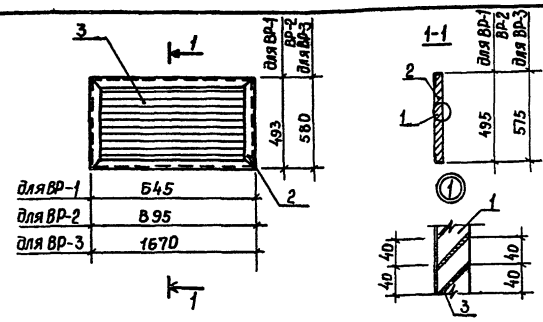

Формат	Зона	Поз	Обозначение	Наименование	Кол.	Примеч. (кг)
				Детали ВР-1		
		1	ГОСТ 8509-72	L 50×50×5 ℓ=645	2	2,4
		2	ГОСТ 8509-72	L 50×50×5 ℓ=495	2	1,9
			ГОСТ 103-76	-56×5 ℓ=635	11	1,4
				Детали ВР-2		
		1	ГОСТ 8509-72	L 50×50×5, ℓ=895	2	3,4
		2	ГОСТ 8509-72	L 50×50×5, ℓ=495	2	1,9
		3	ГОСТ 103-76	-56×5, ℓ=885	11	2,0
				Детали ВР-3		
		1	ГОСТ 8509-72	L 50×50×5, ℓ=1670	2	6,3
		2	ГОСТ 8509-72	L 50×50× , ℓ=580	2	2,2
		3	ГОСТ 103-76	-56×5 ; ℓ=1660	13	3,6

Сварку производить в соответствии с СН 393-78 электродами Э-42А ГОСТ 9467-75 h шва -5мм

Ст.арх.	Зимина		05.86	-АРИ-ВР-1÷3
Нач.отд.	Кузнецов			Вентиляционные решетки ВР-1÷3
Н.контр.	Юсупова		05.86	

Стадия	Масса	Масштаб
Лист	Листов	

Мин быт. Каз.ССР КАЗГИПРОНИКТИБЫТ г. Алма-Ата

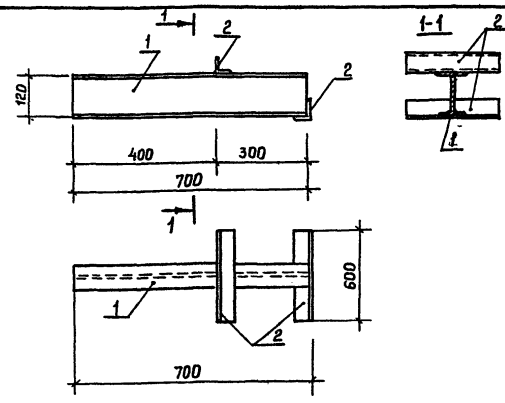

Формат	Зона	Кол	Обозначение	Наименование	Кол.	Примеч.
				Детали К-10		
		1	ГОСТ 8239-72	I 12, ℓ=700	1	8,05
		2	ГОСТ 8509-72	L 63×63×6 ℓ=600	2	3,53

Сварку производить в соответствии с СН 393-78 электродами Э-42А ГОСТ 9467-75 h шва = 5мм

9866/2

Ст.арх.	Зимина		05.86	-АРИ-К-10
Нач.отд.	Кузнецов			Кронштейн К-10
Н.контр.	Юсупова		05.86	

Стадия	Масса	Масштаб
РП	15,1 кг	
Лист	Листов 1	

Мин. быт. Каз.ССР КАЗГИПРОНИКТИБЫТ г. Алма-Ата

25665-02 21

Типовой проект 409-15-93с.86 Альбом II

Ведомость рабочих чертежей основного комплекта КМ /начало/

Лист	Наименование	Примечание
1	Общие данные	
2	Техническая спецификация металла. Сейсмичность 7, 8 баллов (начало)	
3	Техническая спецификация металла. Сейсмичность 7, 8 баллов. (окончание)	
4	Техническая спецификация металла Сейсмичность 9 баллов (начало)	
5	Техническая спецификация металла. Сейсмичность 9 баллов (продолжение).	
6	Техническая спецификация металла. Сейсмичность 9 баллов (окончание)	
7	Ведомость металлоконструкций по видам профилей.	
8	Схема расположения стропильных ферм и подвесных путей между осями 4÷13 (сейсмичность 9 баллов)	
9	Схемы расположения элементов подвесных путей (сейсмичность 7, 8 баллов)	
10	Схема расположения прогонов, связей и профнастила по верхним поясам стропильных ферм между осями 4÷13 (сейсмичность 9 баллов).	
11	Схема расположения связей по нижним поясам стропильных ферм между осями 4÷13 (сейсмичность 9 баллов).	
12	Схемы расположения элементов площадок на отм. 3,300 в осях 4—5; 6—7; 12—13 между осями А—Г; А—В; Б—Г.	
13	Разрезы 2—2 ÷ 9—9	
14	Схемы расположения элементов площадок на отм. 2,600 и 3,300 в осях 12—13 между осями А—Б	

Ведомость рабочих чертежей основного комплекта КМ /окончание/

Лист	Наименование	Примечание
15	Схема расположения элементов площадки по оси 13 между осями А—Б. Разрезы 12—12 ÷ 15—15	
16	Разрезы 16—16 ÷ 22—22. Узел 1.	
17	Узлы 2; 3	
18	Узлы 4; 5; 6	
19	Узлы 7; 8; 9	
20	Схемы расположения элементов лестниц по осям 5; 6; 12; А. Узел 10.	

Ведомость ссылочных и прилагаемых документов

Обозначение	Наименование	Примечание
	Ссылочные документы	
2.440—1 вып. 1	Узлы стальных конструкций производственных зданий	
1.459-2 вып. 1; 2	Стальные лестницы переходные площадки и ограждения	
1.426—1 вып. 3	Стальные подкрановые балки	
1.460. 3-17	Стальные конструкции покрытий одноэтажных производств. зданий с применением круглых труб.	
1.494—24	Стаканы для крепления крышных вентиляторов Дефлекторов и зонтов	
1.460—5 вып. 2	Стальные конструкции покрытия производственных зданий с применением круглых труб.	

Общие указания

1. Разработку деталировочных чертежей металлоконструкций выполнить согласно СНиП II-23-80 „Стальные конструкции. Нормы проектирования"

2. Соединение стальных элементов предусмотрено ручной электродуговой сваркой электродами Э42А ГОСТ 9467-75.

3. Антикоррозийную защиту металлоконструкций после монтажа выполнить по следующей технологии: покрыть эмалью ПФ-115 ГОСТ 6465-76 По грунтовке ГФ-0119 ГОСТ 23343-78

Привязка настоящего типового проекта выполнена в соответствии с действующими нормами и правилами.

Главный инженер проекта

Типовой проект разработан в соответствии с действующими нормами и правилами.

Главный инженер проекта Сущих В.П.

Согласовано: Нач.отд. Т.Х. Белов

Инв.№ подл. | Подпись и дата | Взам. инв.№

Привязан

Инв. №

ТП 409-15-93с.86 — КМ

Инж.	Городченко	
Рук.гр.	Позднякова	
Гл.конст.	Нищета	
Нач.отд.	Кузнецов	
Гип	Сущих	
Н.контр.	Нищета	

Производственная база ремтрест участка с заводом прокатных труб. руд. для районов с сейсмичностью 7, 8, 9 баллов

Главный корпус со складом заполнителей

Стадия	Лист	Листов
РП	1	20

Общие данные

Мин быт каз. сор КАЗГИПРОНИКТИБЫТ г. Алма-Ата

Альбом II

Типовой проект 409-15-93с.86

Вид профиля и ГОСТ, ТУ	Марка металла и ГОСТ	Обозначение и размер профиля, мм.	№ п.п	Код: Марки металла	Код: Вида профиля	Код: Размера профиля	Количество, шт.	Длина, мм	Масса металла по элементам конструкций, т: Фермы стропильные	Прогоны	Щиты покрытия	Связи покрытия	Стойки рабочих площадок, козырек	Балки и щиты рабочих площадок	Бункера	Монорельсовые пути	Стаканы под дефлект	Общая масса, т	Масса потребности в металле по кварталам (заполняется изготовителем), т: I	II	III	IV	Выполняется ВЦ
									Код элемента конструкций: 526131	526170	526211	526164	526111	526153	526231	526235							
1	2	3	4	5	6	7	8	9															
Балки с параллельными гранями полок ТУ 14-2-24-72	Вст3 пс 6-1 ТУ14-1-3023-80	I 40 Б1	1											0,8				0,8					
		I 35 Б1	2											0,3				0,3					
		I30 Б1	3											1,4				1,4					
		I 26 Б1	4											3,0	0,3			3,3					
		I 23 Б2	5											1,3				1,3					
Всего профиля:			6		24007									6,8	0,3			7,1					
Швеллеры ГОСТ 8240-72	Вст3 пс6 ГОСТ 380-71	С 30	7										4,5					4,5					
		С 24	8											0,5				0,5					
	Итого:		9	12300									4,5	0,5				5,0					
	Вст3 пс6-1 ТУ 14-1-3023-80	С 20	10										0,6					0,6					
		С 16	11										0,2					0,2					
	Итого:		12										0,8					0,8					
Всего профиля:			13		26108								5,3	0,5				5,8					
Балки двутавровые ГОСТ 19425-74	Вст3 Гпс5 ГОСТ 380-71	I 24м	14													1,5		1,5					
Всего профиля;			15	12360	53805											1,5		1,5					
Балки двутавровые ГОСТ 8239-72	Вст3сп5-1 ТУ 14-1-3023-80	I 18	16										0,4					0,4					
		I 14	17										0,1	0,1				0,2					
Всего профиля:			18		24007								0,5	0,1				0,6					
Сталь уголовая Равнополочная ГОСТ 8509-72	Вст3 пс6-1 ТУ14-1-3023-80	L 100×80	19										0,1	0,1				0,2					
		L 90×6	20												0,2			0,2					
	Итого:		21											0,2				0,2					
	Вст 3 пс6 ГОСТ 380-71	L 75×6	22																				
		L 70×5	23											0,2				0,2					
	Итого:		24	12360										0,2	0,2			0,4					
	Вст 3 кп2 ГОСТ 380-71	L 63×5	25										0,1	0,1	0,2	0,2		0,6					
		L 50×5	26													0,1		0,1					
	Итого:		27	11240									0,1	0,1	0,2	0,3		0,7					

Привязан

Инв.№

Инв.№ подл. | Подпись и дата | Взам. инв.№

Инженер	Городченко	
Рук. гр.	Поздняков	
Гл. констр.	Нищета	
Нач. отд.	Кузнецов	
Гип	Сущих	
Н. контр.	Нищета	

ТП 409-15-93с.86 — КМ

Производственная база рем-строительного участка с годовой программой 200тыс.руб. (для районов с сейсмичностью 7, 8, 9 баллов)

Главный корпус со складом заполнителей

Стадия	Лист	Листов
Р П	2	

Техническая спецификация металла. Сейсмичность 7, 8 баллов (начало)

Минвуз Каз.ССР КАЗГИПРОНИКТИБУТ г. Алма-Ата

Вид профиля и ГОСТ, ТУ	Марка металла и ГОСТ	Обозначение и размер профиля, мм	№ п.п	Код марки металла	Код вида профиля	Код размера профиля	Количество, шт.	Длина, мм	Масса металла по элементам конструкций, т: Фермы стропильные (526131)	Прогоны (526170)	Щиты покрытия (526211)	Связи покрытия (526164)	Стойки рабочих площадок козырек (526111)	Балки и щиты рабочих площадок (526153)	Бункера (526231)	Монорельсовые пути (526235)	Стаканы под дефлект.	Общая масса, т	Масса потребности в металле по кварталам (заполняется изготовителем), т: I	II	III	IV	Заполняется ВЦ
1	2	3	4	5	6	7	8	9															
Всего профиля:			28		21113								0,2	0,4	0,4	0,3		1,3					
Сталь уголовая неравнополочная ГОСТ 8510 – 72	Вст 3пс 6-1 ТУ 14-1-3023-80	L 100×63×8	29											0,5				0,5					
Всего профиля:			30	14460										0,5				0,5					
Сталь прокатная широкополосная универсальная ГОСТ 82 – 70	Вст 3 пс 6-1 ТУ 14-1-3023-80	S 20	31										0,9					0,9					
		S 14	32													0,2		0,2					
		S 12	33											0,2				0,2					
		S 10	34												0,1			0,1					
	Итого:		35										0,9	0,2	0,1	0,2		1,4					
	Вст 3 кп 2	S 8	36										0,2	0,3		0,1		0,6					
	ГОСТ 380-71	S 6	37										0,1	0,1	1,7	0,1		2,0					
	Итого:		38	11240									0,3	0,4	1,7	0,2		2,6					
Всего профиля:			39		71100								1,2	0,6	1,8	0,4		4,0					
Сталь листовая рифленая ГОСТ 8568-77	Вст 3 кп 2 ГОСТ 380-71	S 6	40											0,4				0,4					
Всего профиля:			41	11240	71129									0,4				0,4					
Швеллеры стальные гнутые равнополочные ГОСТ 8278-83	Вст 3Гпс 5-1 ТУ 14-1-3023-80	⊏60×50×3	42													0,1		0,1					
Всего профиля:			43		73007											0,1		0,1					
Сталь арматурная ГОСТ 5781-82	Класс А-II	ф12	44												0,2			0,2					
Всего арматуры:			45												0,2			0,2					
Итого масса металла:			46										7,2	9,3	2,7	2,3		21,5					
Лестницы; перила; площадки	Лист №15; 20		47															0,91					
Всего масса металла:			48															22,4					
В том числе по маркам:	Вст 3пс 6-1		49										1,8	7,6	0,4	0,2		10,0					
	Вст 3 пс 6		50	12300									4,5	0,7	0,2			5,4					
	Вст 3Г пс 5		51	12360												1,5		1,5					
	Вст 3Гпс 5-1		52													0,1		0,1					
	Вст 3 кп 2		53	11240									0,4	0,9	1,9	0,5		3,7					
	Вст 3 сп 5-1		54										0,5	0,1				0,6					
	Арм. класса А-II		55												0,2			0,2					

Альбом II

Типовой проект 409-15-93с.86

Инв.№ подл. | Подпись и дата | Взам.инв.№

Привязан

Инв. №

Инженер	Городченко	
Рук. гр.	Позднякова	
Гл. констр.	Нищета	
Нач. отд.	Кузнецов	
Гип	Сущих	
Н. контр.	Нищета	

ТП 409-15-93с.86 – КМ

Производственная база реметрий участка с годовой программой 200 тыс. руб. для районов с сейсмичностью 7, 8, 9 баллов)

Главный корпус со складом заполнителей

Техническая спецификация металла. Сейсмичность 7,8 бал. (окончание)

Стадия	Лист	Листов
РП	3	

Мин быт Каз. ССР КАЗГИПРОНИКТИБЫТ г. Алма-Ата

Вид профиля и ГОСТ, ТУ	Марка металла и ГОСТ	Обозначение и размер профиля, мм	№ п.п.	Код: Марки металла	Код: Вида профиля	Код: размера профиля	Количество, шт.	Длина, мм	Масса металла по элементам конструкций, т: Фермы стропильные	Прогоны	Щиты покрытия	Связи покрытия	Стойки рабочих площадок	Балки и щиты рабочих площадок	Бункера	Монорельсовые пути		Стаканы под дифлект	Общая масса, т	Масса потребности в металле по кварталам (заполняется изготовителем), т: I	II	III	IV	Заполняется ВЦ
									Код элемента конструкций: 526131	326170	526211	526164	526111	526153	526231	526235							
1	2	3	4	5	6	7	8	9															
Балки с параллельными гранями полок ТУ 14-2-24-72	Вст3пс 6-1 ТУ14-1-3023-80	I 40 Б1	1											0,8					0,8				
		I 35Б1	2											0,3					0,3				
		I30 Б1	3											1,4					1,4				
		I 26 Б1	4											3,0	0,3				3,3				
		I 23 Б2	5											1,3					1,3				
		I 20 К4	6						3,7										3,7				
Всего профиля			7		24007				3,7					6,8	0,3				10,8				
Швеллеры ГОСТ 8240-72	Вст3пс 6 ГОСТ 380-71	[30	8										4,5						4,5				
		[24	9											0,5					0,5				
		[22	10							11,4									11,4				
	Итого:		11	12300						11,4			4,5	0,5					16,4				
	Вст3пс 6-1 ТУ14-1-3023-80	[20	12										0,6						0,6				
		[18	13													0,3			0,3				
		[16	14										0,2						0,2				
	Итого:		15										0,8			0,3			1,1				
	Вст3 кп2 ГОСТ 380-71	[12	16	11240						0,5						0,8			1,3				
			17		26108					11,9			5,3	0,5		1,1			18,8				
Всего профиля:													0,4						0,4				
Балки двутавровые ГОСТ 8239-72	Вст3сп5-1 ТУ14-1-3023-80	I 18	18										0,1	0,1					0,2				
		I 14	19										0,5	0,1					0,6				
Всего профиля			20		24007											1,6			1,6				
Балки двутавровые ГОСТ 19425-74	Вст3Гпс5 ГОСТ 380-71	I 24м	21																				
																1,6			1,6				
Всего профиля			22	12360	53905							0,3							0,3				
Сталь угловая равнополочная ГОСТ 8509-72	Вст3пс 6-1 ТУ-14-1-3023-80	L 160×10	23										0,1	0,1				0,2	0,4				
		L 100×8	24																				
		L 90×6	25									0,3	0,1	0,1					0,7				
	Итого:		26																				

Альбом II

Типовой проект 409-15-93с. 86

Инв.№ подл. | Подпись и дата | Взам.инв.№

Привязан

Инв. №

Инж.	Городченко	
Рук.гр.	Позднякова	
Гл.констр.	Нищета	
Нач.отд.	Кузнецов	
Гип	Сущих	
Н.контр.	Нищета	

ТП 409-15-93с.86 – КМ

Производственная база реконструируемого участка с годовой программой 200 тыс. руб. для районов с сейсмичностью 7, 8, 9 баллов

Главный корпус со складом заполнителей

Стадия	Лист	Листов
РП	4	

Техническая спецификация металла. Сейсмичность 9 баллов. (начало)

Мин быт Каз. ССР. КАЗГИПРОНИКТИБЫТ г. Алма-Ата

Типовой проект 409-15-93с. 86 Альбом II

Вид профиля и гост, ту	Марка металла и гост	Обозначение и размер профиля, мм	№ п.п.	Код: марки металла	Код: вида профиля	Код: размера профиля	Количество, шт.	Длина, мм	Масса металла по элементам конструкций, т: Фермы стропильные	Прогоны	Щиты покрытия	Связи покрытия	Стойки рабочих площадок козырек	Балки и щиты рабочих площадок	Бункера	Монорельсовые пути		Стаканы под дифлект.	Общая масса, т	Масса потребности в металле по кварталам (заполняется изготовителем), т: I	II	III	IV	Заполняется ВЦ
									Код элемента конструкций: 526131	526170	526211	526164	526111	526153	526231	526235								
1	2	3	4	5	6	7	8	9																
	Вст 3 пс 6 гост 380-71	L 75×6	27												0,2				0,2					
		L 70×5	28											0,2					0,2					
	Итого:		29	12360										0,2	0,2				0,4					
	Вст 3 кп2 гост 380-71	L 63×5	30	11240								0,1	0,1	0,1	0,2	0,2		0,2	0,8					
Всего профиля:			31		21113							0,4	0,2	0,4	0,4	0,2		0,4	1,9					
Сталь угловая неравнополочная гост 8510-72	Вст 3 пс 6-1 ту 14-1-3023-80	L 100×63×8	32											0,5					0,5					
Всего профиля:			33		22004									0,5					0,5					
Трубы сварные стальные гост 10704-76	Вст 3 кп2 гост 380-71	○ 1020×5	34															0,1	0,1					
		○ 720×5	35															0,5	0,5					
		○ 402×4	36															0,2	0,2					
	Итого:		37	11240														0,8	0,8					
	Вст 3 пс 6 гост 380-71	○ 168×4	38									2,9							2,9					
		○ 127×3	39									2,6							2,6					
		○ 114×5	40						5,2			0,8							6,0					
		○ 114×3	41									0,4							0,4					
		○ 102×4,5	42						3,2										3,2					
		○ 83×3	43									0,4							0,4					
	Итого:		44	12300					8,4			7,1							15,5					
Всего профиля:			45		94285				8,4			7,1						0,8	16,3					
Сталь широкополосная универсальная гост 82-70	14 Г2 АФ-12 гост 19282-73	S 25	46						0,4										0,4					
	Вст 3 пс 6-1 ту 14-1-3023-80	S 20	47						1,1				0,9						2,0					
		S 14	48													0,2			0,2					
		S 12	49						0,4					0,2					0,6					
		S 10	50						1,0			1,5			0,1				2,6					
	Итого:		51						2,5			1,5	0,9	0,2	0,1	0,2			5,4					
	Вст 3 кп2 гост 380-71	S 8	52						0,3				0,2	0,3		0,1			0,9					
		S 6	53						0,1				0,1	0,1	1,7	0,1			2,1					
	Итого:		54						0,4				0,3	0,4	1,7	0,2			3,0					

Инв.№ подл. | Подпись и дата | Взам.инв.№

Привязан.

Инв. №

Инж.	Гробченко	
Рук. гр.	Позднякова	
Гл. конст.	Нищета	
Нач. отд.	Кузнецов	
Гип	Сущих	
Н. контр.	Нищета	

ТП 409-15-93с. 86 — КМ

Производственная база ремстройучастка с годовой программой 200 тыс. рублей (для районов с сейсмичностью 7, 8, 9 баллов)

Главный корпус со складом заполнителей

Техническая спецификация металла. Сейсмичность 9 баллов. (продолжение)

Стадия	Лист	Листов
РП	5	

Мин. быт. Каз. ССР КАЗГИПРОНИИТИБЫТ г. Алма-Ата

Альбом III

Типовой проект 409-15-93с.86

Вид профиля и ГОСТ, ТУ	Марка металла и ГОСТ	Обозначение и размер профиля, мм	№ п.п.	Код: Марки металла	Код: Вида профиля	Код: Размера профиля	Количество, шт.	Длина, мм	Масса металла по элементам конструкций, т: Фермы стропильные	Прогоны	Щиты покрытия	Связи покрытия	Стойки рабочих площадок козырек	Балки и щиты рабочих площадок	Бункера	Монорельсовые пути		Стаканы под дифлект.	Общая масса, т	Масса потребности в металле по кварталам (заполняется изготовителем), т: I	II	III	IV	Заполняется ВЦ
									Код элемента конструкций															
1	2	3	4	5	6	7	8	9	526131	526170	526211	526164	526111	526153	526231	526235								
Всего проката:			55		71100				3,3			1,5	1,2	0,6	1,8	0,4			8,8					
Сталь толстолистовая горячекатанная ГОСТ 19903-74	Вст3кп2 ГОСТ 380-71	S 1,6	56															0,2	0,2					
Всего проката			57	11240	71100													0,2	0,2					
Сталь листовая рифленая ГОСТ 8568-77	Вст3кп2 ГОСТ 380-71	S 6	58											0,4					0,4					
Всего проката:			59											0,4					0,4					
Сталь холодногнутая оцинкованная гофрированная ГОСТ 24045-80	Вст3кп ГОСТ 380-71	Н 60-845-0,8	60								11,0								11,0					
Всего профиля:			61	11240							11,0								11,0					
Швеллеры стальные гнутые равнополочные ГОСТ 8278-83	Вст3Гпс5-1 ТУ 14-1-3023-80	Гн С200х50х10	62													0,1			0,1					
Всего профиля:			63													0,1			0,1					
Сталь арматурная ГОСТ 5781-82	Класс А-II	Ф12	64												0,2				0,2					
Всего арматуры:			65												0,2				0,2					
Итого масса металла:			66						15,4	11,9	11,0	9,0	7,2	9,3	2,7	3,3		1,4	71,21					
Лестницы, перила; площадки	Лист №15; 20		67																0,9					
Всего масса металла:			68																72,1					
В том числе по маркам:	Вст3пс6-1		69						6,2			1,8	1,8	7,6	0,4	0,5		0,2	18,5					
	Вст3пс6		70						8,4	11,4		7,1	4,5	0,7	0,2				32,3					
	Вст3кп2		71						0,4	0,5		0,1	0,4	0,9	1,9	1,1		1,2	6,5					
	Вст3сп5-1		72										0,5	0,1		0,1			0,7					
	Вст3Гпс5		73													1,6			1,6					
	14Г2АФ-12		74						0,4										0,4					
	Бст3кп		75								11,0								11,0					
	Арм. класса А-II		76												0,2				0,2					

Инв.№ подл. | Подпись и дата | Взам. инв.№

Привязан

Инв. №

Инженер	Горобченко	
Рук. гр.	Позднякова	
Гл. констр	Нищета	
Нач. отд.	Кузнецов	
Гип	Сущих	
Н. контр.	Нищета	

тп 409-15-93с.86 — КМ

Производственная база ремстройучастка, с годовой программой работы рублей для районов с сейсмичностью 7, 8, 9 баллов

Главный корпус со складом заполнителей

Стадия	Лист	Листов
РП	6	

Техническая спецификация металла. Сейсмичность 9 баллов. (Окончание)

Мин быт Каз. ССР
КАЗГИПРОНИКТИБЫТ
г. Алма-Ата

Сейсмика 7; 8 баллов

Наименование конструкций по номенклатуре прейскуранта №01-09	Позиции по прейскуранту №01-09	№ п.п.	Код конструкции	Масса конструкций, т												Количество, шт.	Серия типовых конструкций
				Всего стали повышенной и высокой прочности	По видам профильной стали										Всего		
					Балки и швеллеры	Крупносортная сталь	Среднесортная сталь	Мелкосортная сталь	Толстолистовая сталь	Универсальная сталь	Тонколистовая сталь	Гнутые и гнутосварные	Трубы	Прочие			
1	2	3	4	5	6	7	8	9	10	11	12	13	14	15	16	17	18
Типовые конструкции																	1.450.3-3 вып. 0,1ч. 1.2
Лестницы, площадки, перила		1	526240			0,09		0,06	0,03		0,11	0,62			0,91		
Нетиповые конструкции																	
Стойки рабочих площадок и козырек.		2	526111		5,8	0,2			1,2						7,2		
Балки и щиты рабочих площадок		3	526153		7,4	0,9			1,0						9,3		
Бункера		4	526231		0,3	0,4			1,8					0,2	2,7		
Монорельсовые пути		5	526235		1,5	0,3			0,4			0,1			2,3		
Лестницы; перила, площадки		6	526240		0,1	0,2									0,3		
Итого:		7			15,1	2,1		0,06	4,43			0,7		0,2	22,7		
Контрольная сумма		8			15,3	2,1		0,06	4,5			0,7		0,2	23,0		

Сейсмика 9 баллов

Наименование конструкций по номенклатуре прейскуранта №01-09	Позиции по прейскуранту №01-09	№ п.п.	Код конструкции	Масса конструкций, т												Количество, шт.	Серия типовых конструкций
				Всего стали повышенной и высокой прочности	По видам профильной стали										Всего		
					Балки и швеллеры	Крупносортная сталь	Среднесортная сталь	Мелкосортная сталь	Толстолистовая сталь	Универсальная сталь	Тонколистовая сталь	Гнутые и гнутосварные	Трубы	Прочие			
1	2	3	4	5	6	7	8	9	10	11	12	13	14	15	16	17	18
Типовые конструкции																	
Фермы стропильные		1	526131	0,4	3,7				2,9				8,4		15,4	10	1.460.3-17в.1
Лестницы; площадки, перила		2	526240			0,06		0,08	0,03		0,11	0,62			0,91		1.450.3-3 вып. 0,1ч.1.2
Стаканы		3				0,4					0,2		0,8		1,4	18	1.494-24 вып.2
Нетиповые конструкции																	
Прогоны		4	526170		11,9										11,9		
Щиты покрытия		5	526211									11,0			11,0		
Связи покрытия		6	526164			0,4			1,5				7,1		9,0		
Стойки рабочих площадок, козырек		7	526111		5,8	0,2			1,2						7,2		
Балки и щиты рабочих площадок		8	526153		7,4	0,9			1,0						9,3		
Бункера		9	526231		0,3	0,4			1,8					0,2	2,7		
Монорельсовые пути		10	526235		2,7	0,1	0,4								3,3		
Лестницы, площадки.		11	526240		0,1	0,1									0,2		
Итого:		12		0,4	31,9	2,6	0,4	0,1	8,4		0,3	11,7	16,3	0,2	72,3		
Контрольная сумма		13		0,4	32,5	2,6	0,4	0,1	8,5		0,3	11,8	16,4	0,2	73,1		

Привязан

Инв. №

Инженер	Горобченко		
Рук.гр.	Позднякова		
Гл.констр.	Нищета		
Нач.отд.	Кузнецов		
Гип	Сущих		
Н.контр	Нищета		

ТП 409-15-93с.86 — КМ

Производственная база ремстроучастка с ковочной программой горпромкомбината для районов с сейсмичностью 7, 8, 9 баллов

Главный корпус со складом заполнителей

Стадия	Лист	Листов
	7	

Ведомость металлоконструкций по видам профилей.

Мин быт каз.ССР КАЗГИПРОНИКТИБЫТ г. Алма-Ата

Формат А2

Типовой проект 409-15-93с. 86 Альбом II

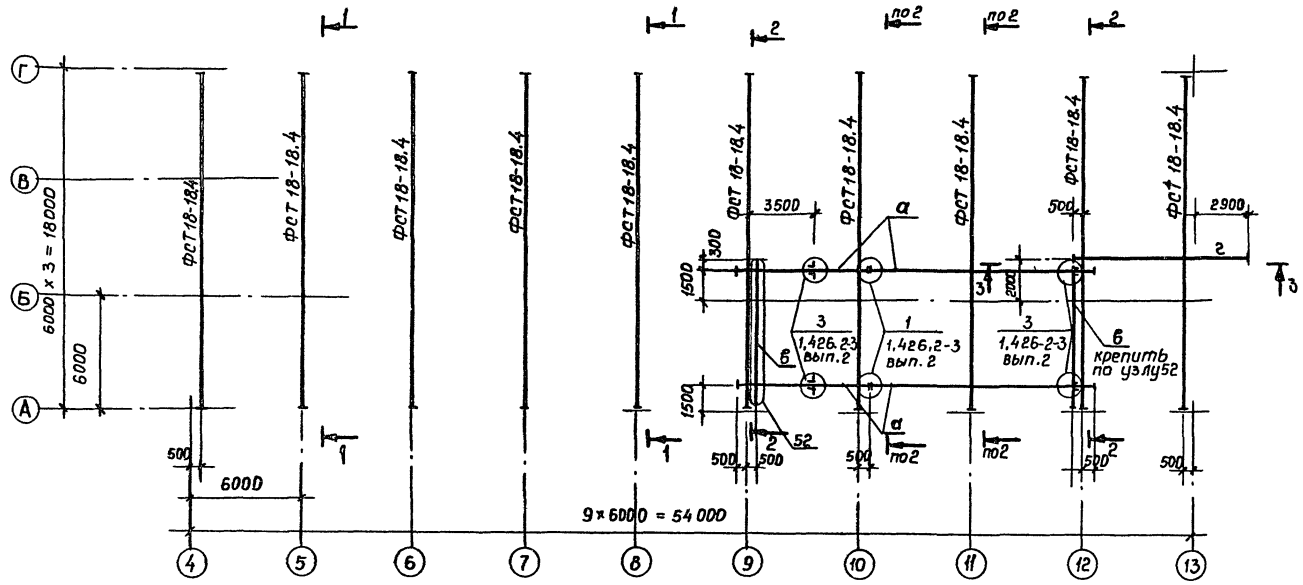

Ведомость элементов									
Марка	Сечение			Опорные усилия			Группа конструк.	Марка металла	Примеч.
	Эскиз	Поз	Состав	M, тс м	N, тс	Q, тс			
а	I		I 24 м	6,7	–	3,9	Стропильные фермы и подвесные пути	Вст3Гпс5	
б	120		2 [12					Вст3кп2	
в	[		[18					Вст3пс6-1	
г	I		I 26 Б1	1,4	–	0,93		Вст3пс6-1	
ФСТ 18-18,4	1,460.3-17 Вып. 1								шт.10
СК-1*	то же				15				шт.20

1. Узлы, замаркированные на данном листе, кроме оговоренных, приняты по серии 1,460.3-17 вып.1
2. Разбивку отверстий в опорных столиках стропильных ферм см. на листе 64 серии 1,460.3-17 вып.1
3. Стойку СК-1* выполнить в соответствии с узлом А, см. лист 11.

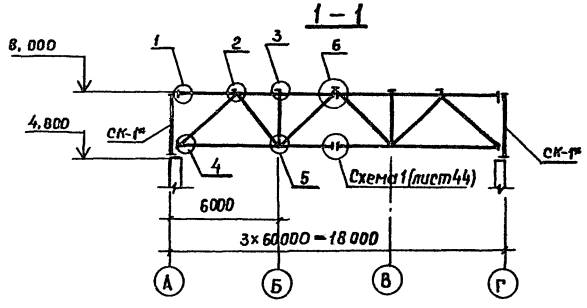

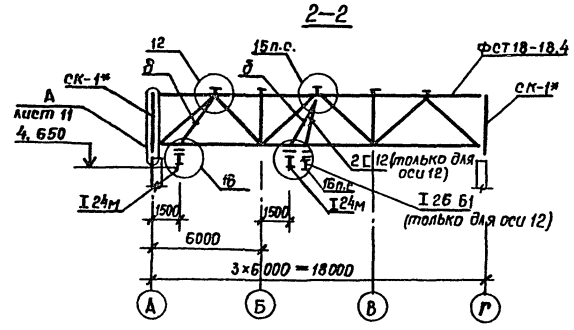

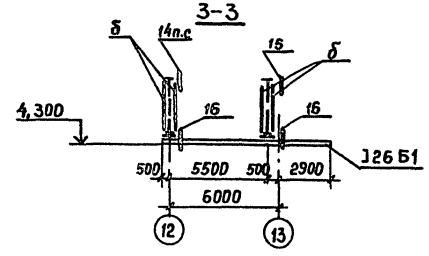

Инж.	Горобченко			ТП 409-15-93с.86 – КМ
Рук. гр.	Позднякова			Производственная база ремстройучастка с годовой программой 200 тыс. руб. (для районов с сейсмичностью 7, 8, 9 баллов)
Гл. констр.	Нищета			
Нач. отд.	Кузнецов			Главный корпус со складом заполнителей
Гип	Сущих			
Н. контр.	Нищета			Схема расположения стропильных ферм и подвесных путей между осями 4-13 (сейсмичность 9 баллов).

Стадия	Лист	Листов
РП	8	

Мин быт Каз. ССР КАЗГИПРОНИКТИБЫТ г. Алма-Ата

Привязан

Инв. №

Инв. № подл. | Подпись и дата | Взам. инв. №

Типовой проект 409-15-93с. 86 Альбом II

Схема расположения элементов подвесных путей (сейсмичность 7;8 баллов)

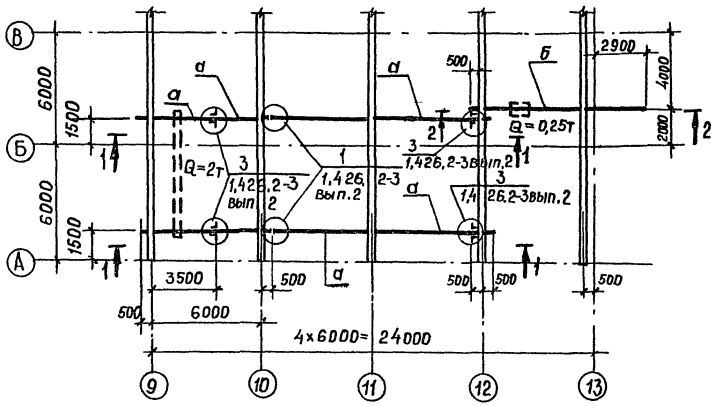

2-2

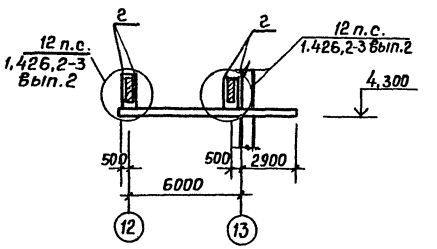

1-1

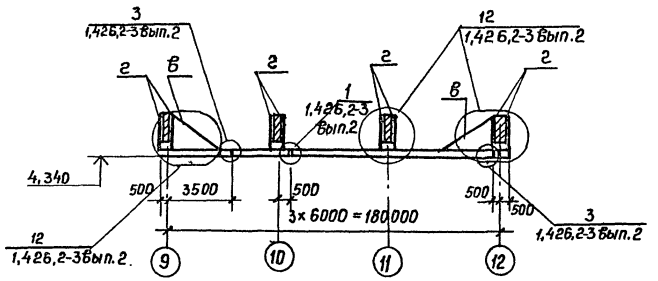

Ведомость элементов

Марка	Сечение			Опорные усилия				Марка металла	Примеч.
	Эскиз	Поз	Состав	M, тс,м	N, тс	Q, тс			
а	I		I 24 м	6,7	—	3,9	Подвесные пути	Вст3Пс5	
б	I		I 26 Б1	1,4	—	0,93		Вст3Пс6-1	
в	L		L63×5					Вст3кп2	
г	256 1 60	1	Гнутый профиль 2[60×50×3		4,1				

1. Неоговоренную в узле 12 серии 1,426.2-3 вып.2 толщину пластины принять δ = 12 мм, болты М12

				ТП 409-15-93с.86 — КМ			
Инж.	Горобченко			Производственная база ремстройучастка с годовой программой 200 тыс. руб. (для районов с сейсмичностью 7, 8, 9 баллов)			
Рук.гр.	Позднякова						
Гл.констр.	Нищета			Главный корпус со складом заполнителей	Стадия	Лист	Листов
Нач.отд.	Кузнецов				РП	9	
Гип	Сущих						
Н.контр.	Нищета			Схемы расположения элементов подвесных путей (сейсмичность 7;8 баллов)	Мин быт. Каз. ССР КАЗГИПРОНИКТИБЫТ г. Алма-Ата		

Привязан

Инв. №

Инв. № подл. | Подпись и дата | Взам. инв. №

Типовой проект 409-15-93с. 86 Альбом II

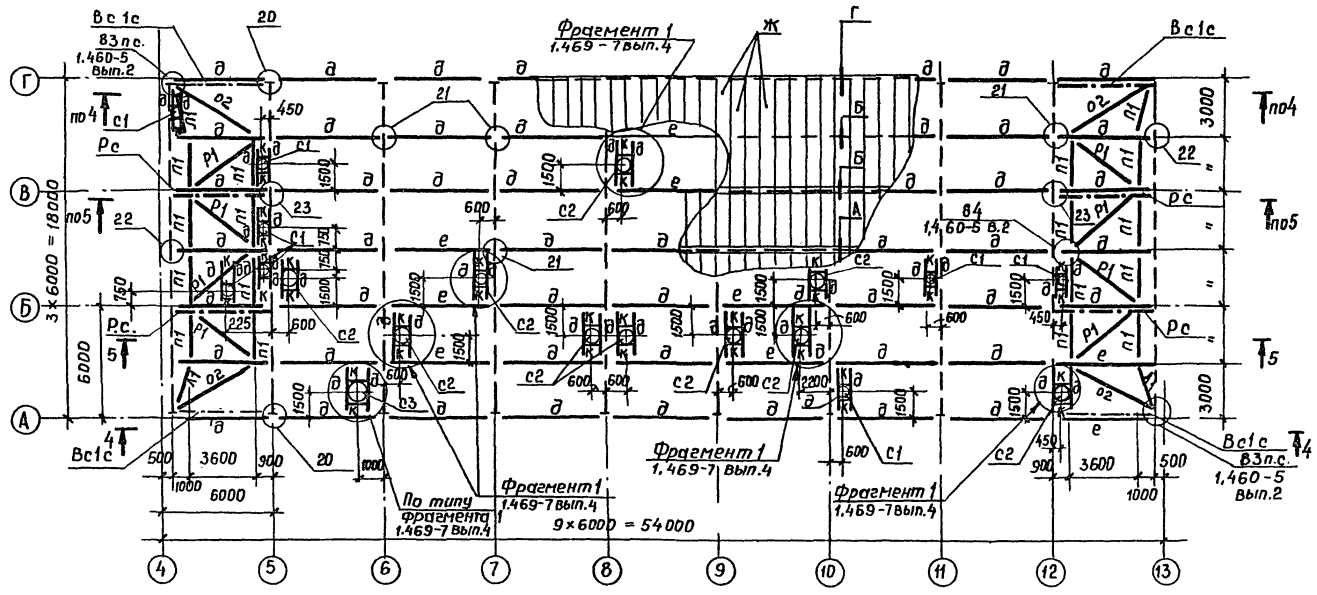

4-4

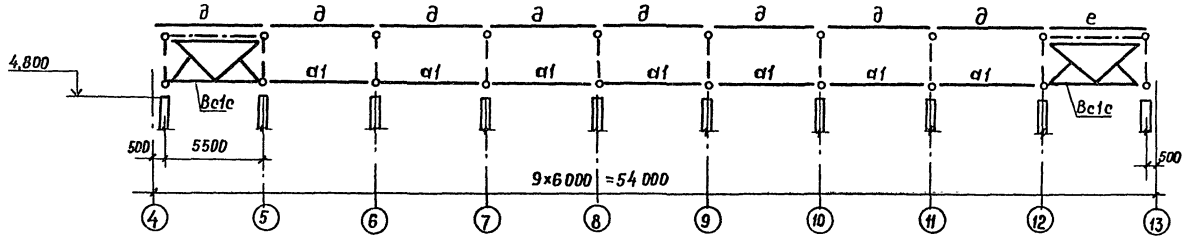

5-5

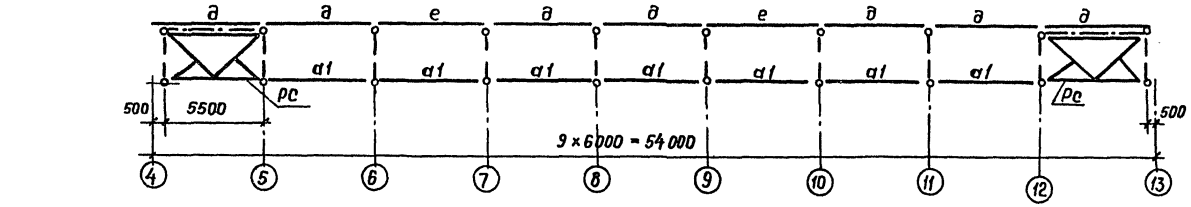

Ведомость элементов

Марка	Сечение: Эскиз	Поз	Состав	Опорные усилия: M, тс·м	N, тс	Q, тс	Группа конструк.	Марка металла	Примеч.
д	С		С22	—	—	2,4	Прогоны, связи и профнастил	Вст3пс6	
е	Т		2С22			2,6			по ГОСТ 24045-80
ж			Н60-845-0,8					Вст3кп2	
п1	○		тр.114×3	—	15,8	—			
л1	○		тр.114×3	—	5,6	—			
о2	○		тр.127×3	—	9,6	—		Вст3пс6	
р1	○		тр.114×3	—	8,5	—			
Вс1с	1.460-5 вып.2								шт.4
Рс	то же								шт.4
с1	1.494-24							Вст3кп2	шт.8
с2	вып.2								шт.10
с3									шт.1
К	С		С12					Вст3пс6	

Узлы, замаркированные на данном листе, кроме оговоренных, приняты по серии 1.460.3-17 вып.1

Привязан

Инв.№

Инженер	Горобченко	
Рук.гр.	Позднякова	
Гл.констр.	Нищета	
Нач.отд.	Кузнецов	
Гип	Сущих	
Н.контр.	Нищета	

ТП 409-15-93с.86 — КМ

Производственная база ремстройучастка с годовой программой 200 тыс. рублей для районов с сейсмичностью 7, 8, 9 баллов

Главный корпус со складом заполнителей

Стадия	Лист	Листов
РП	10	

Схема расположения прогонов, связей и профнастила поверхностям поясам стропильных ферм между осями 4-13 (сейсмичность 9 баллов)

Мин быт каз.ССР
КАЗГИПРОНИКТИБЫТ
г. Алма-Ата

25665-02 31 Формат А2

Инв.№ подл. | Подпись и дата | Взам.инв.№

Типовой проект 409-15-93с.86 Альбом II

Инв.№ подл. | Подпись и дата | Взам. инв.№

Ведомость элементов

Марка	Сечение			Опорные усилия			Группа конст.	Марка металла	Примеч.
	Эскиз	Поз.	Состав	M тс.м	N, тс	Q тс			
а1	○		Тр.127×3	—	3,9	—	Связи	Вст3пс6	
Б1	○		Тр.168×4	—	1,48	—			
Р2	○		Тр.168×4	—	1,48	—			

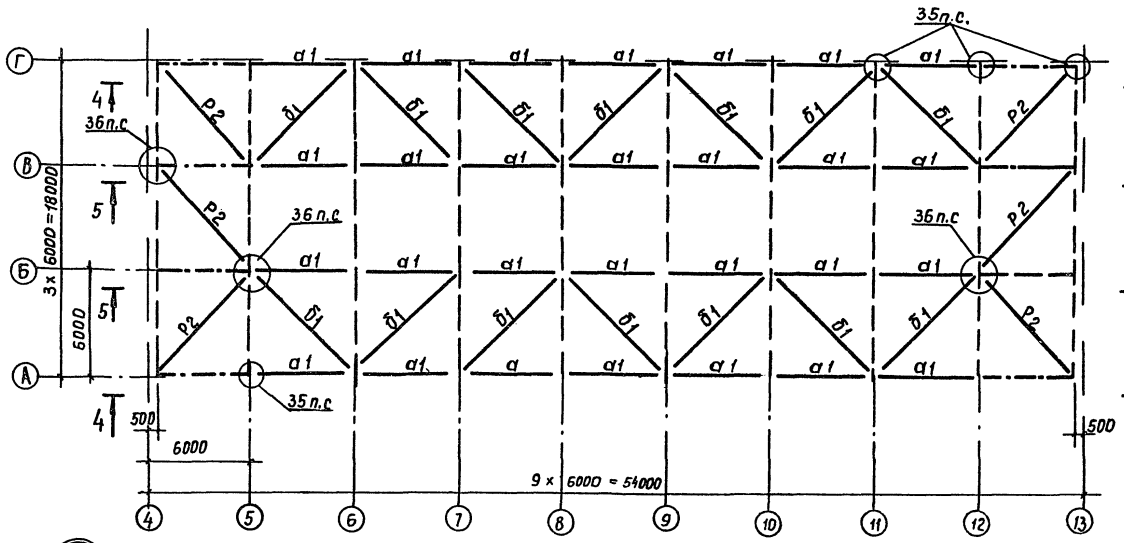

1. Узлы, замаркированные на данном листе, приняты по серии 1.460-5 вып.1
2. Разбивку отверстий и опорную плиту в стойке СК-1* выполнить в соответствии с узлом А

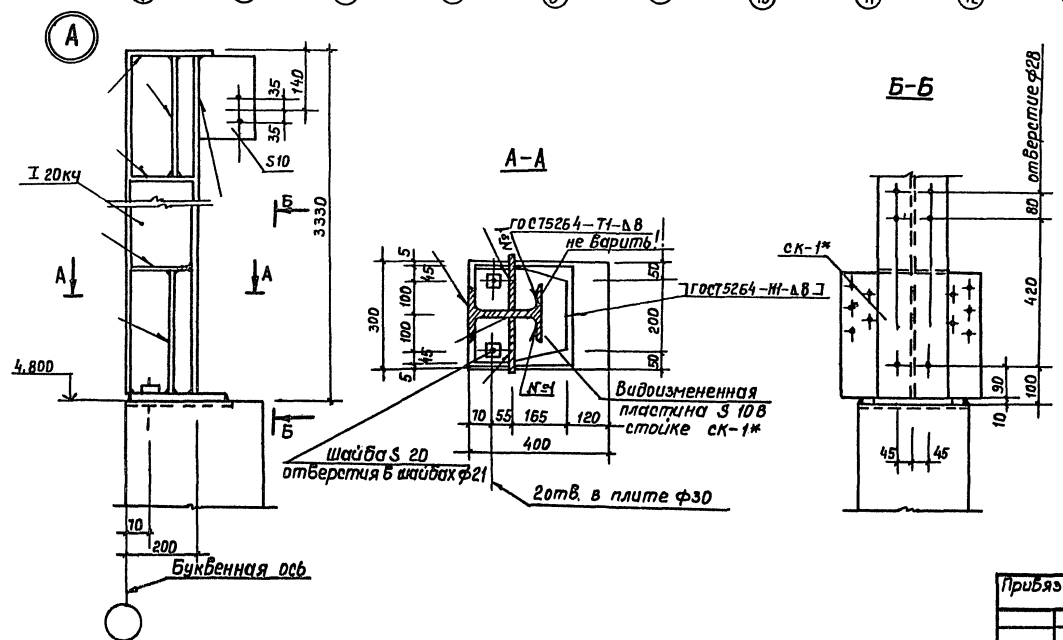

Инженер	Воробченко		ТП 409-15-93с.86 КМ
Рук. гр.	Позднякова		Производственная база реконструкции с гаражом программой 600 тыс. руб. (для районов с сейсмичностью 7, 8, 9 баллов)
Гл. констр.	Нищета		Главный корпус со складом заполнителей
Нач. отд.	Кузнецов		Схема расположения связей по нижним поясам стропильных ферм между осями 4-13 (сейсмичность 9 баллов).
Гип	Сущих		Стадия: Р П; Лист: 11; Листов:
Н.контр.	Нищета		Минбыт Каз.ССР КАЗГИПРОНИКТИБЫТ г. Алма-Ата

Привязан

Инв. №

25665-02 32 Формат А2

Типовой проект 409-15-93с. 86 Альбом II

Схема расположения элементов площадки на отм. 3,300 в осях 4–5 между осями А–Г

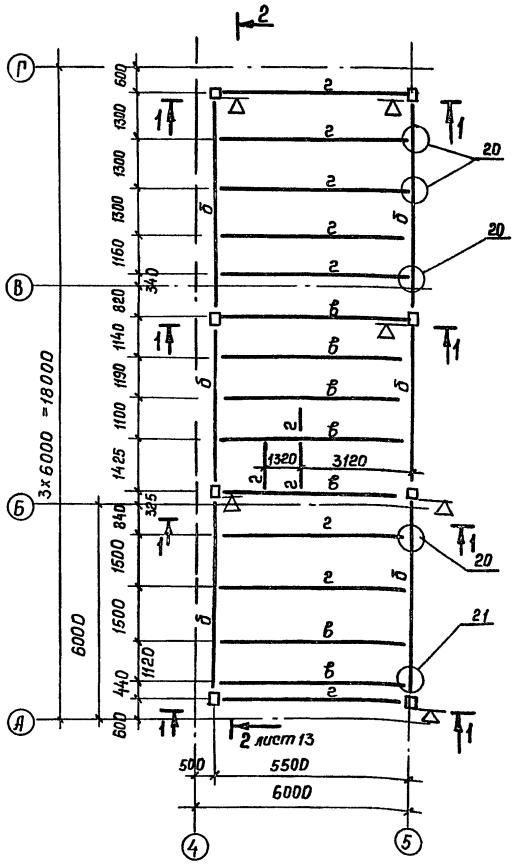

Схема расположения элементов площадки на отм. 3,300 в осях 6–7 между осями А–В

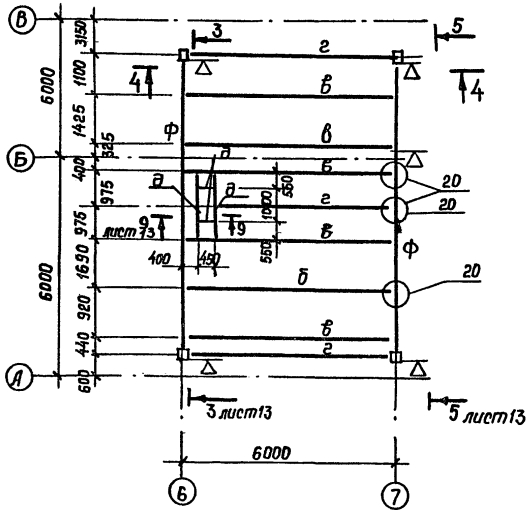

Схема расположения элементов площадки на отм. 3,300 в осях 12–13 между осями Б–Г

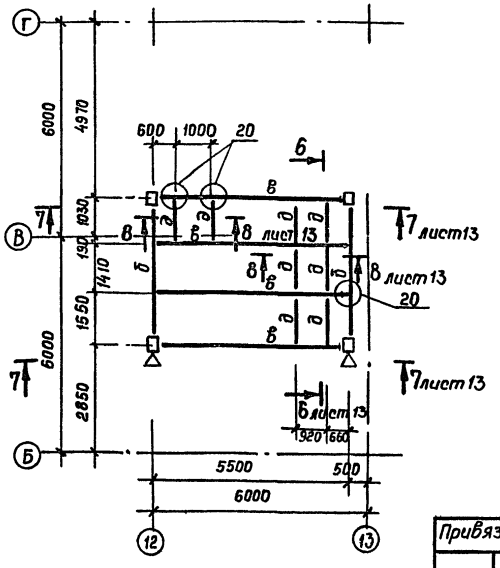

1 – 1

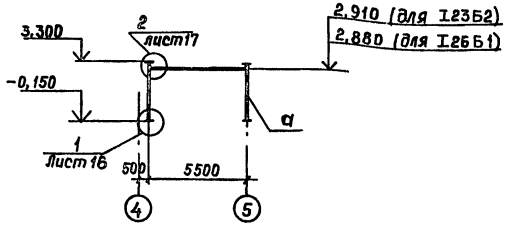

Ведомость элементов									
Марка	Сечение			Опорные усилия			Группа констр.	Марка металла	Примеч.
	Эскиз	Поз.	Состав	M, тс м	N, тс	Q тс			
а	1 ориент. метка 200	1	2 [30		16,6		Стойки	Вст3пс6	
ф	I		I 40 Б1	14,0		13,6	Балки	Вст3пс6-1	
б	I		I 30 Б1	10		13			
в	I		I 26 Б1	6,80		7,5			
г	I		I 23 Б2	3,00		3,0			
д	[		[24	1,8		1,5		Вст3пс6	
е	12,8 2	2	2 [16		0,6	–	Стойки	Вст3пс6-1	См. лист 13 Разрез 5-5; 7-7

1. Узлы, замаркированные на данном листе, кроме оговоренных, приняты по серии 2,440-1 вып. 1
2. Стойки установить в соответствии с ориентирующей меткой.
3. Лестницы к площадкам см. лист 20.

Инж.	Горобченко		
Рук. гр.	Позднякова		
Гл. констр.	Нищета		
Нач. отд.	Кузнецов		
Гип	Сущих		
Н. контр.	Нищета		

Привязан

Инв. №

ТП 409-15-93с.86 – КМ

Производственная база реметрой участка с годовой программой 200 тыс. руб. для районов с сейсмичностью 7, 8, 9 баллов

Главный корпус со складом заполнителей

Стадия	Лист	Листов
РП	12	

Схемы расположения элементов площадок на отм. 3,300 в осях 4-5; 6-7; 12-13 между осями А-Г; А-В; Б-Г

Мин быт Каз. ССР КАЗГИПРОНИКТИБЫТ г. Алма-Ата

Инв. № подл. | Подпись и дата | Взам. инв. №

2-2

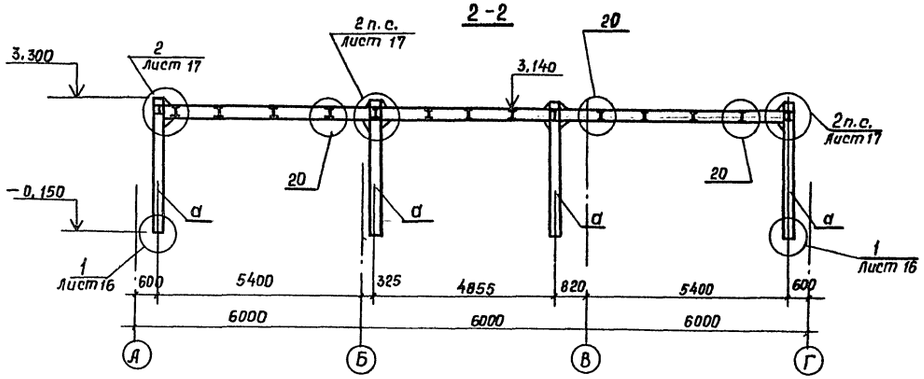

4-4

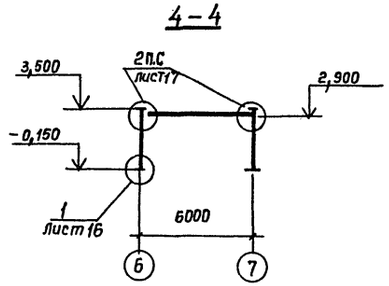

6-6

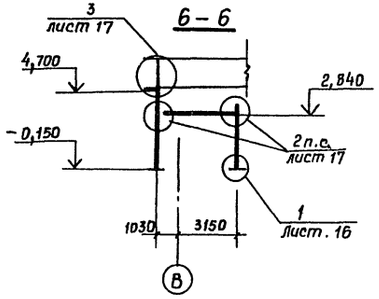

3-3

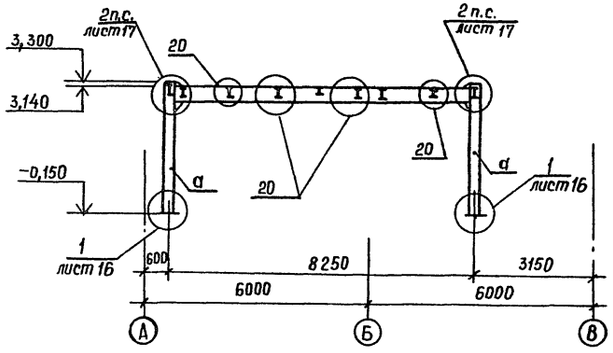

5-5

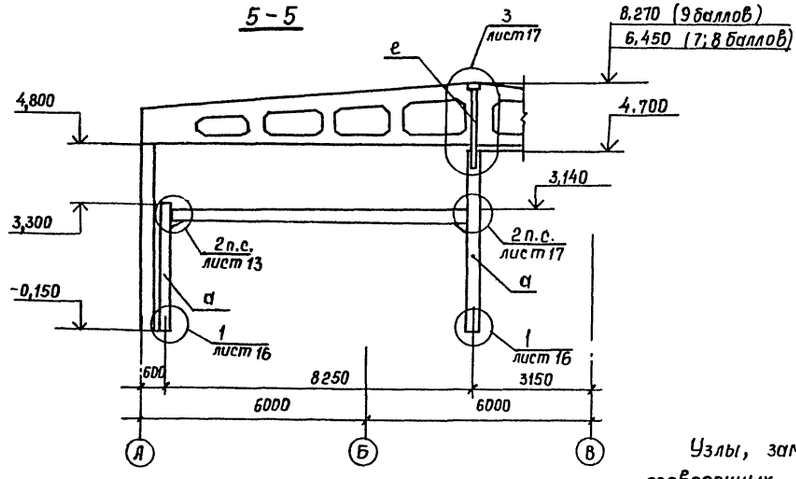

7-7

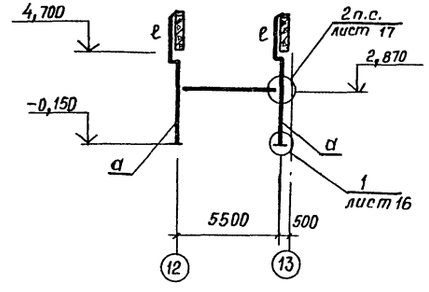

Узлы, замаркированные на данном листе, кроме оговоренных, приняты по серии 2.440-1 вып.1

8-8

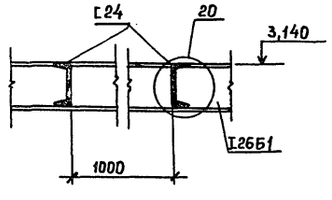

9-9

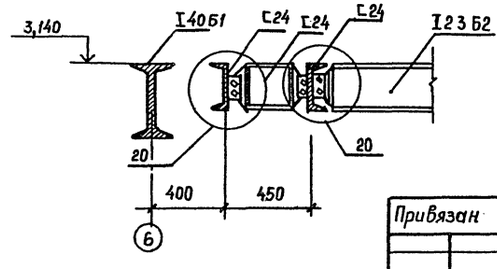

Привязан

Инв. №

Инж.	Горобченко		
Рук. гр.	Позднякова		
Гл.констр	Нищета		
Нач.отд	Кузнецов		
Гип	Сущих		
Н.контр	Нищета		

тп 409-15-93с.86 — КМ

Производственная база реконструкция с годовой программой 200 тыс. руб. для районов с сейсмичностью 7, 8, 9 баллов.)

Главный корпус со складом заполнителей

Стадия	Лист	Листов
РП	13	

Разрезы 2-2÷9-9

мин быт Каз.ССР
КАЗГИПРОНИКТИБЫТ
г. Алма-Ата

Инв.№ подл. | Подпись и дата | Взам. инв.№

Типовой проект 409-15-93с. 86 Альбом II

Схема расположения элементов площадки на отм. 2,600 в осях 12-13 между осями А-Б

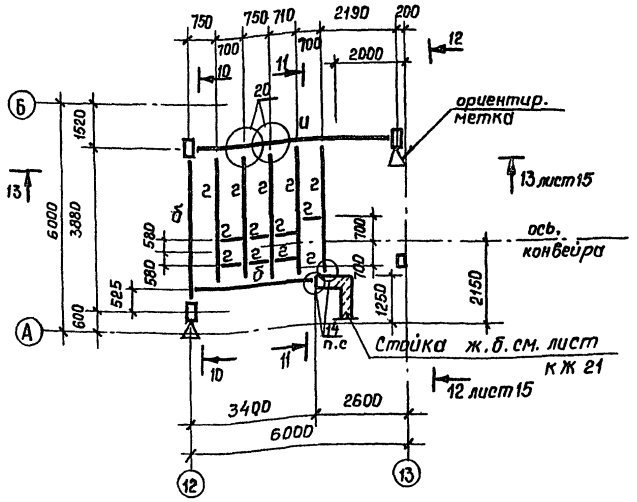

Схема расположения элементов площадки на отм. 3,300 в осях 12-13 между осями А-Б

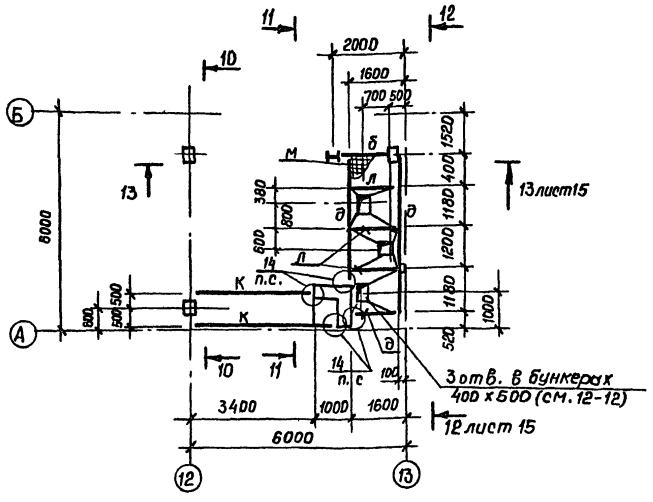

Ведомость элементов

Марка	Сечение: Эскиз	Поз	Состав	Опорные усилия: M, тс.м	N, тс	Q, тс	Группа конструкции	Марка металла	Примечание
а		1	2 [30		21,0	3,0	Стойки	Вст3пс6	
ж	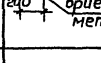	2	2 L 100х8	—	4,0		Стойки	Вст3пс6-1	
							Стойки	Вст3псВ-1	
г	I		I 23Б2			5,7	Балки		
д	I		[24			4,0	Балки	Вст3пс6	
и	I		I 35 Б1	6,6		10	Балки	Вст3псВ-1	
к	I		I 14			0,4	Балки	Вст3кп2	
л	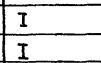	3	-160 х 10			2,3	Балки	Вст3кп2	
		4	-230 х 6						
б	I		I 30 Б1	2,6		11,1	Балки	Вст3псВ-1	
М	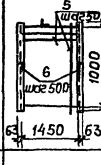	5	ф 12 AII				Сетка покрытия		штук 4. Съемные
		6	L 63х5 ℓ=1080				Сетка покрытия	Вст3кп2	
Н			S6				Бункер	Вст3кп2	
с	L		L 75х6				Бункер	Вст3пс6	
Кр1	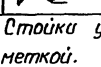	7	I 14		1,5	1,5	Кронштейн	Вст3кп2	
		8	L 63х5		2,0		Кронштейн	Вст3кп2	

1. Стойки установить в соответствии с ориентирующей меткой.
2. Лестницу к площадке см. лист 20
3. Узлы замаркированные на данном листе, кроме оговоренных, приняты по серии 2,440-1 вып. 1.

10—10

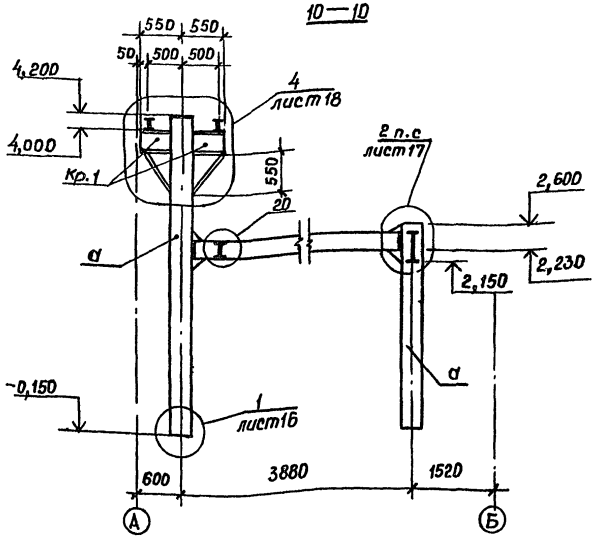

11—11

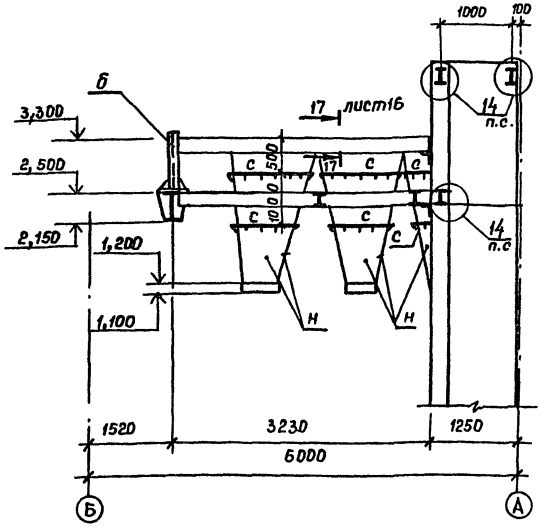

Привязан

Инв. №

Ин женер	Горобченко		
Рук. гр.	Позднякова		
Гл. констр.	Ищета		
Нач. отд.	Кузнецов		
Гип	Сущих		
Н. контр.	Ищета		

ТП 409-15-93с. 86 — КМ

Производственная база ремстройучастка с заводской программой 200 тыс. руб. для районов с сейсмичностью 7, 8, 9 баллов.

Главный корпус со складом заполнителей

Стадия	Лист	Листов
РП	14	

Схемы расположения элементов площадок на отм. 2,600 и 3,300 в осях 12-13 между осями А-Б

Мин. быт Каз. ССР
КАЗГИПРОНИКТИБЫТ
г. Алма-Ата

Инв. № подл. | Подпись и дата | Взам. инв. №

Типовой проект 409-15-93с. 86 Альбом II

Схема расположения элементов площадки по оси 13 между осями А-Б

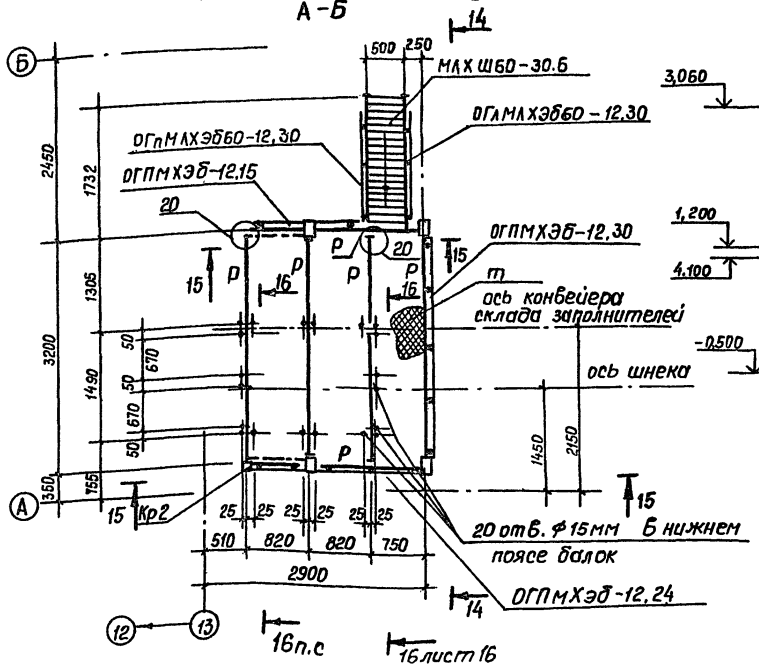

12-12

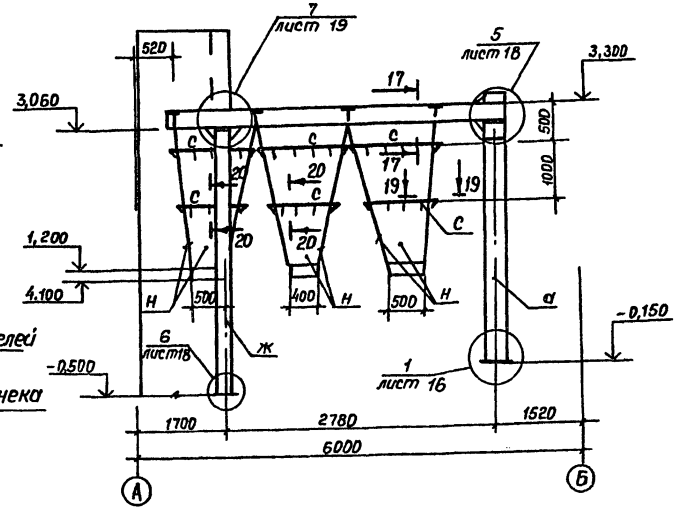

13-13

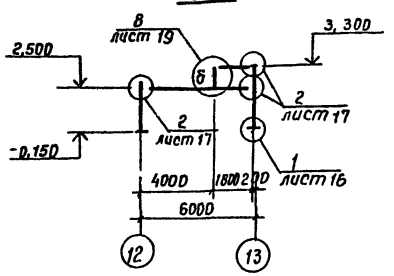

14-14

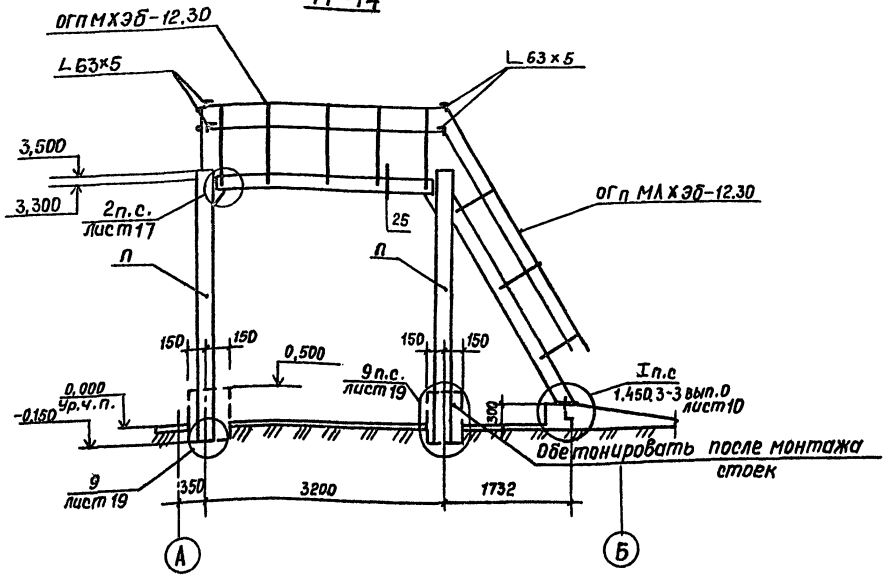

15-15

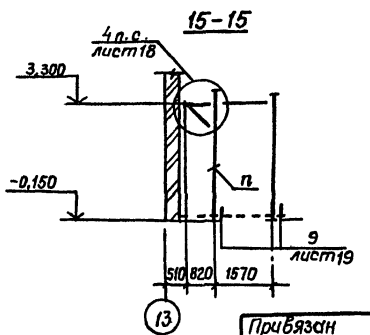

Ведомость элементов

Марка	Сечение: Эскиз	Поз	Состав	Опорные усилия: M, тсм	N, тс	Q тс	Группа констр.	Марка металла	Примеч.
р	I		I 18			2,5	Балки	Вст3сп5-1	
Кр2	750	1	I 18		2,0	2,0	Кронштейн		
		2	⊥L 70×5		2,15			Вст3пс6	
п	200 152	1	2 [20		4,0		Стойки	Вст3пс6-1	
МАХШ60-30.6	1.450,3-3 вып1,ч1						Лестница	Вст3кп2	1шт
ОГлМАХЭ-12,30	б60 1.450,3-3 вып1,ч2								1шт
ОГпМАХЭб-12,30	60 то же								1шт
ОГПМХЭб-12,15	"								1шт
ОГПМХЭб-12,24	"								1шт
ОГПМХЭб 12,30	"								1шт
m	S6		S6				Покрытие	Вст3кп2	Сталь листовая рифленая по ГОСТУ 8568-77

Сечения 17-17 ÷ 20-20 смотри лист 16

Инженер	Горовченко		
Рук.гр.	Позднякова		
Гл.конст.	Нищета		
Нач.отд.	Кузнецов		
Гип	Сущих		
Н.контр.	Нищета		

Привязан

Инв. №

ТП 409-15-93с.86 – КМ

Производственная база ремстройучастка с годовой программой 200тыс.руб. (для районов с сейсмичностью 7,8,9 баллов)

Главный корпус со складом заполнителей

Стадия	Лист	Листов
РП	15	

Схема расположения элементов площадки по оси 13 между осями А-Б. Разрезы 12-12 ÷ 15-15

Минбыт Каз.ССР КАЗГИПРОНИКТИБЫТ г. Алма-Ата

25665-02 36 Формат А2

Инв. № подл. | Подпись и дата | Взам. инв. №

16—16

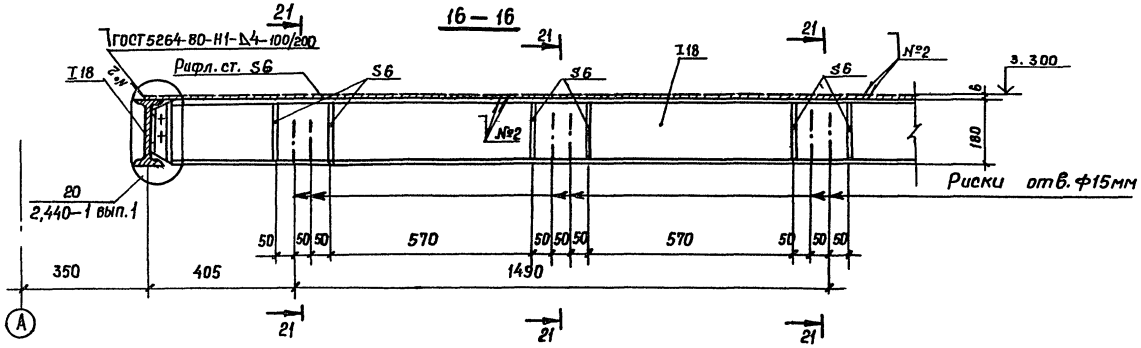

22—22

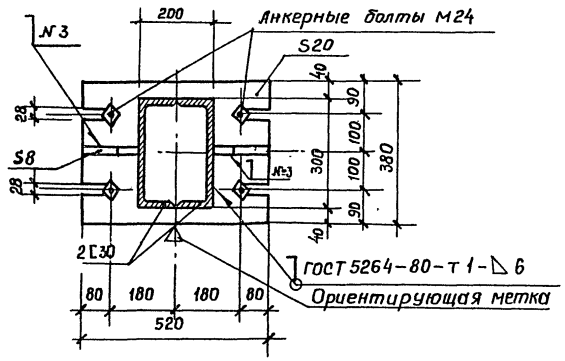

17—17

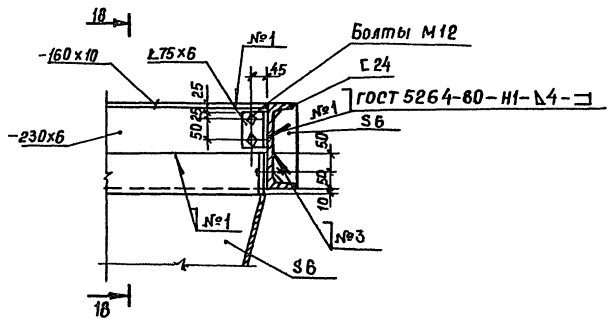

18—18

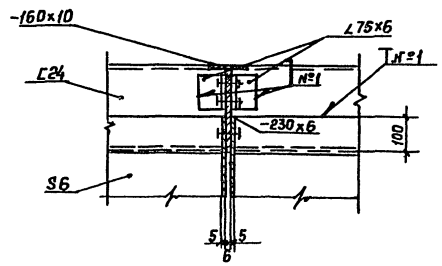

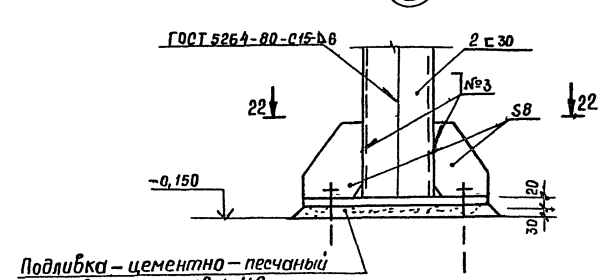

Подливка — цементно — песчаный раствор состава 1:2

19—19

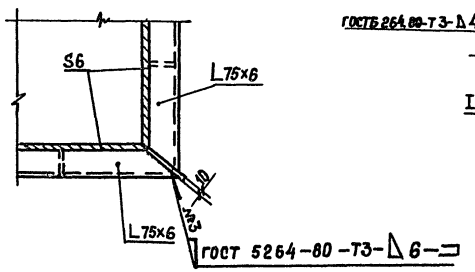

21—21

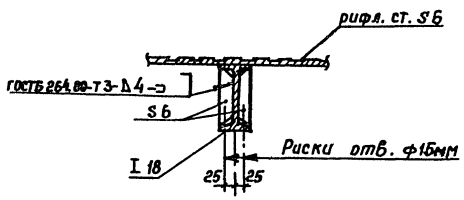

20—20

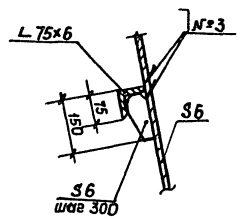

Инженер	Горобченко		
Рук.гр.	Позднякова		
Гл.констр.	Нищета		
Нач.отд.	Кузнецов		
Гип	Сущих		
Н.контр.	Нищета		

Привязан

Инв.№

ТП 409-15-93с.86 — КМ

Производственная база реметстроиучастка с гаражом программы работы рудников районов с сейсмичностью 7,8,9 баллов

Главный корпус со складом заполнителей

Разрезы 16-16÷22-22 Узел 1.

Стадия	Лист	Листов
РП	16	

Ниипромстройиндустрии Каз.ССР
КАЗГИПРОНИКТИБЫТ
г. Алма-Ата

Инв.№ подл. | Подпись и дата | Взам.инв.№

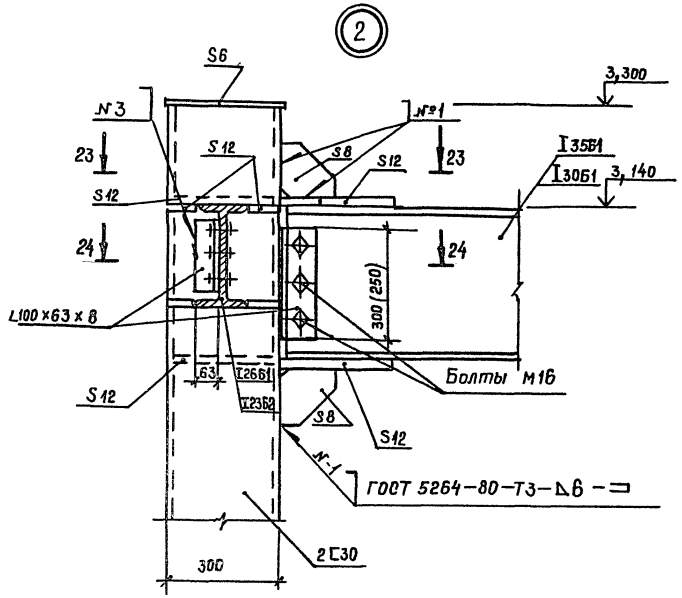

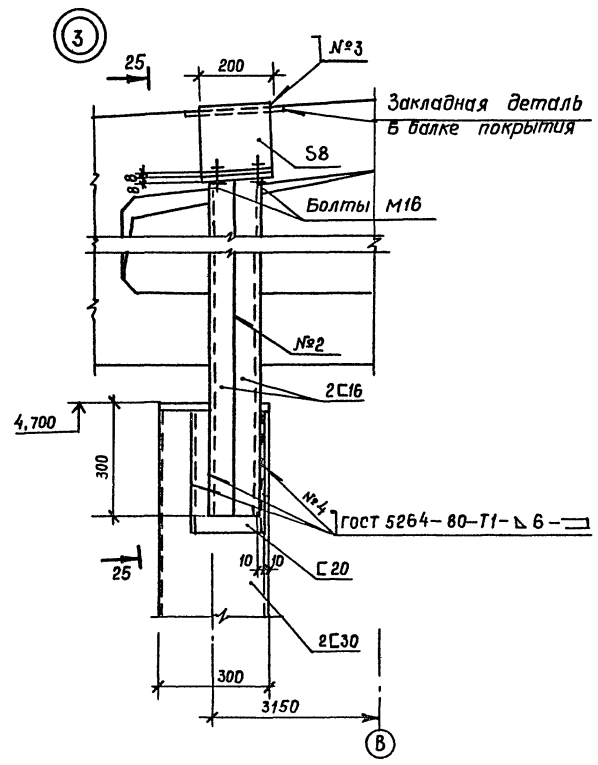

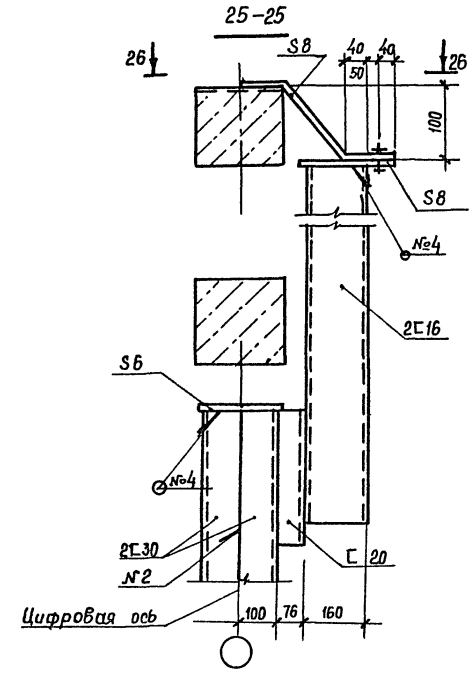

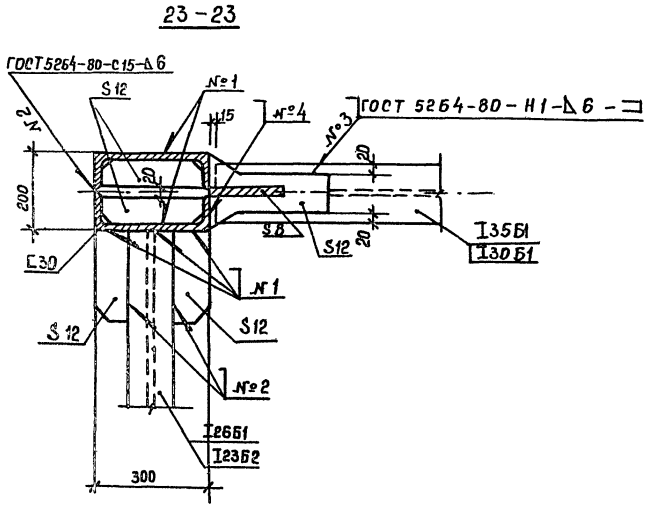

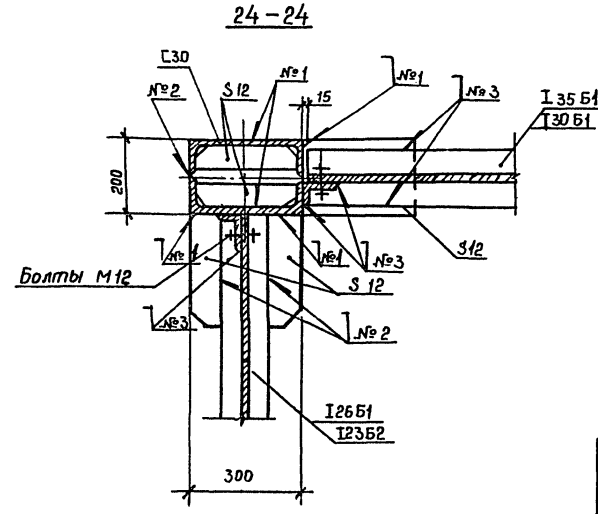

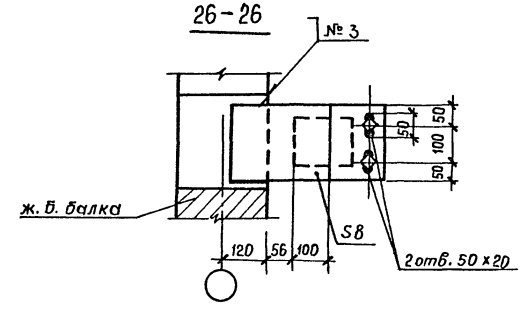

Типовой проект 409-15-93с. 86 Альбом II

Инженер	Горобченко			тп 409-15-93с. 86 — КМ
Рук.гр.	Позднякова			Производственная база ремстройучастка с годовой программой 200 тыс. руб. (для районов с сейсмичностью 7, 8, 9 баллов)
Гл.констр.	Нищета			Главный корпус со складом заполнителей
Нач.отд.	Кузнецов			Стадия: РП; Лист: 17; Листов:
Гип	Сущих			Узлы 2; 3
Н.контр.	Нищета			Мин быт Каз.ССР КАЗГИПРОНИКТИБЫТ г.Алма-Ата

Привязан

Инв.№

Инв.№ подл. | Подпись и дата | Взам.инв.№

4

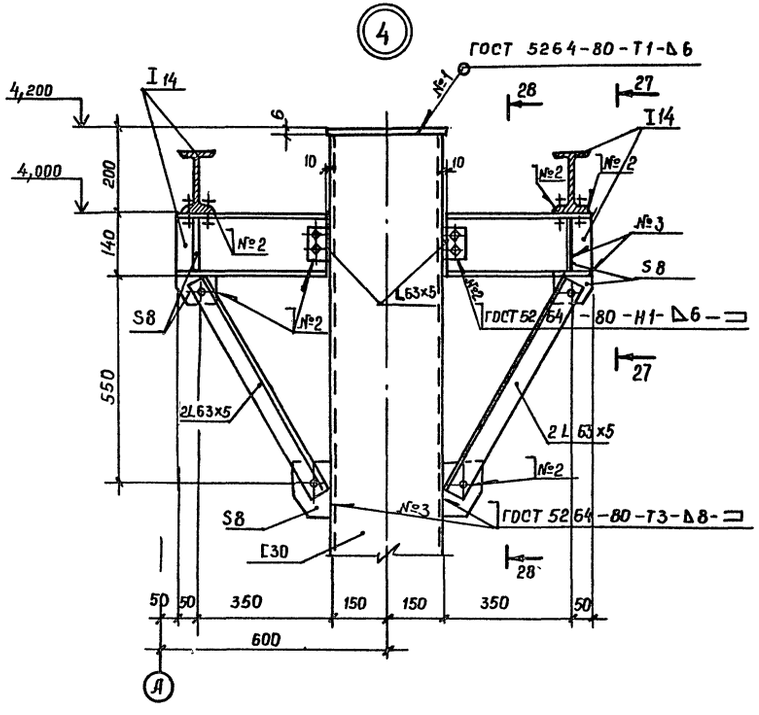

27–27

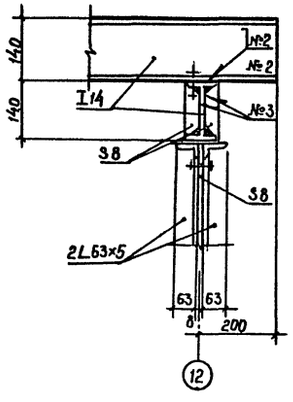

28–28

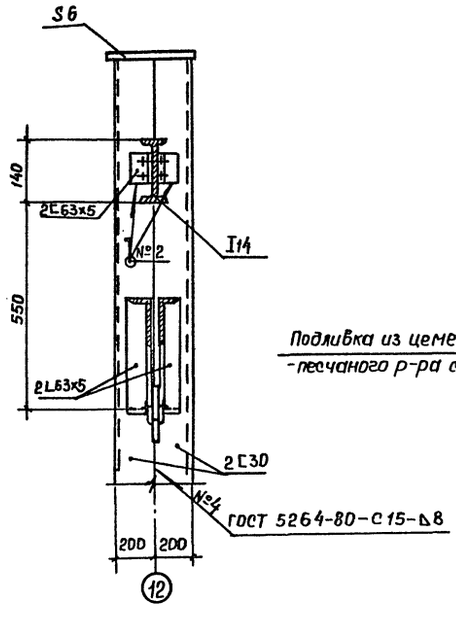

6

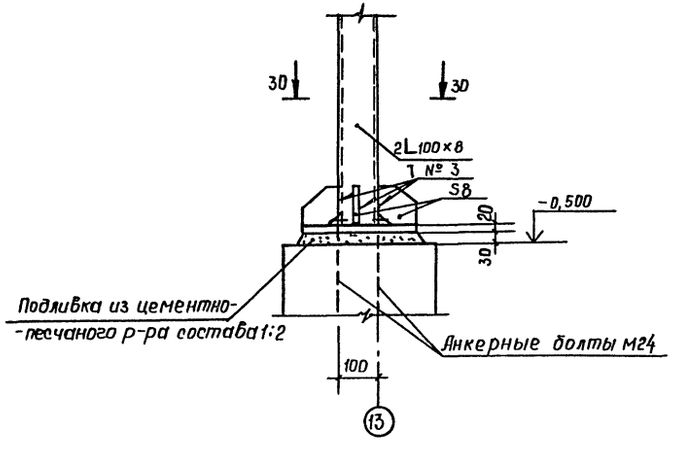

30–30

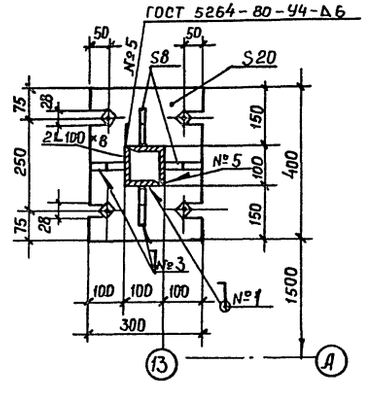

5

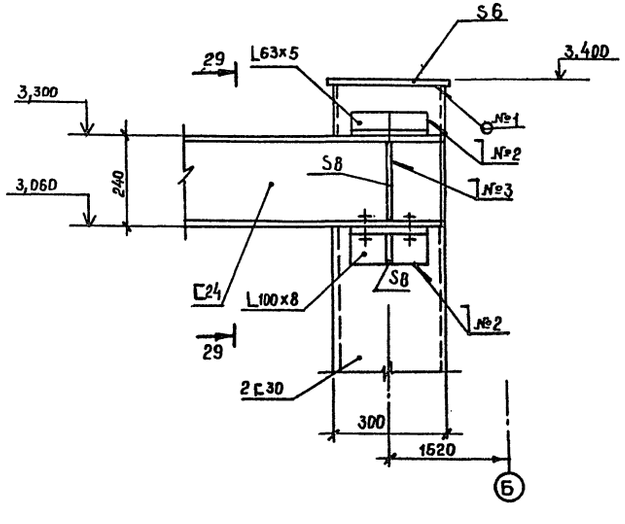

29–29

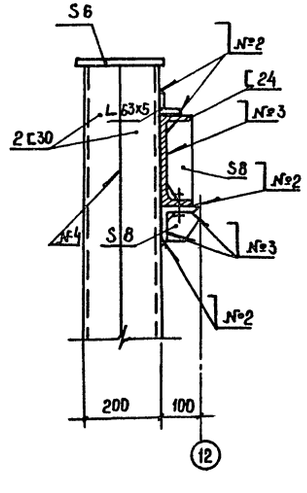

Монтаж конструкций вести на болтах М12, кроме оговоренных.

Инж.	Горобченко			ТП 409-15-93с.86 – КМ	
Рук.гр.	Позднякова			Производственная база ремстройучастка с гаражом, программой 200 тыс. рублей районов с сейсмичностью 7; 8; 9 баллов	
Гл.констр.	Нищета				
Нач.отд.	Кузнецов			Главный корпус со складом заполнителей	Стадия: РП; Лист: 18; Листов:
Гип	Сущих			Узлы 4; 5; 6	Мин. быт. Каз. ССР КАЗГИПРОНИКТИБЫТ г. Алма-Ата
Н.контр.	Нищета				

Привязан

Инв. №

Инв.№ подл. | Подпись и дата | Взам. инв.№

25665-02 39 Формат А2

Типовой проект 409-15-93с.86 Альбом II

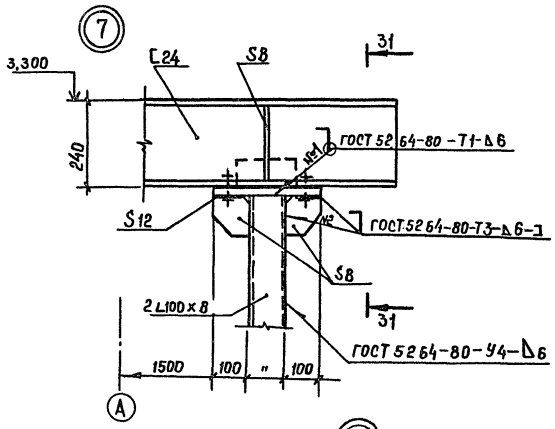

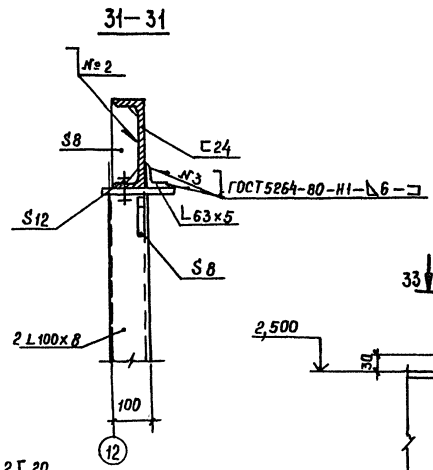

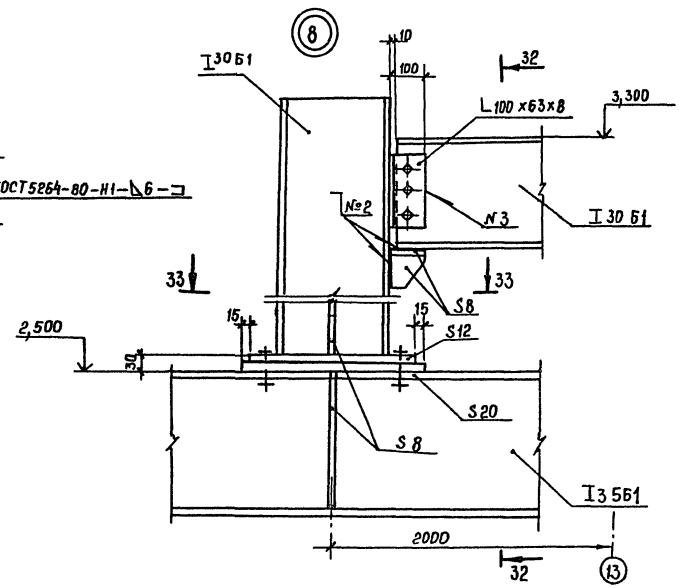

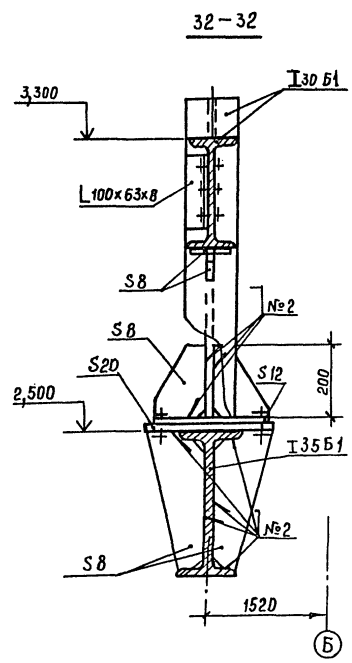

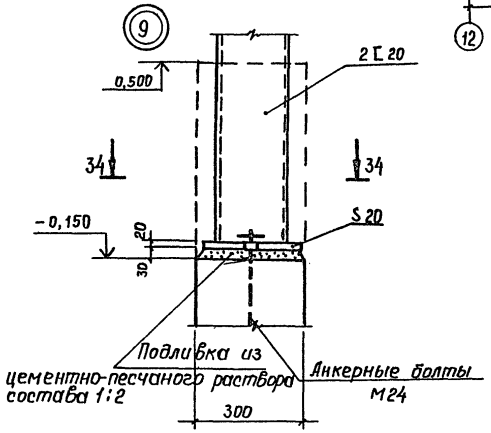

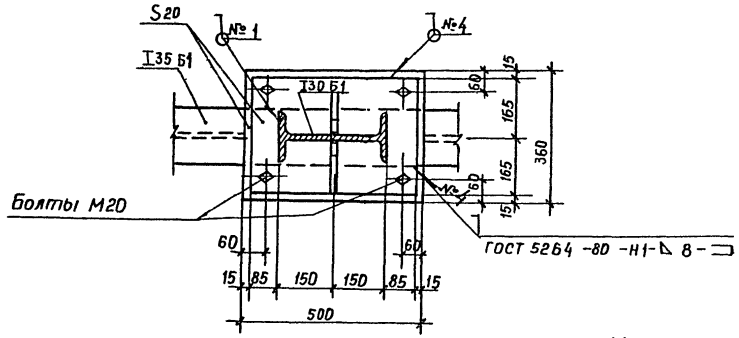

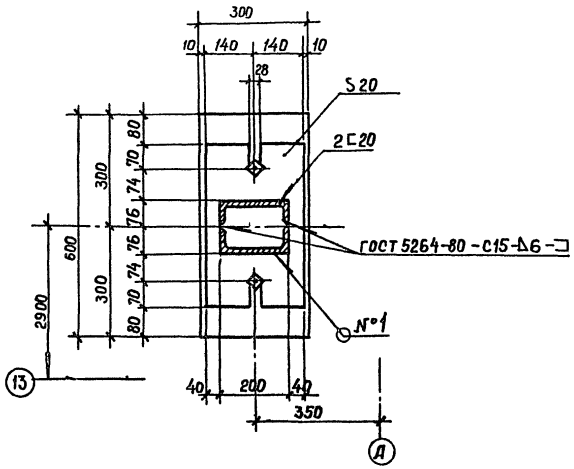

Монтаж конструкций вести на болтах М12

Привязан

Инв. №

Инж.	Горобченко	
Рук. гр.	Позднякова	
Гл. констр.	Нищета	
Нач. отд.	Кузнецов	
Гип	Сущих	
Н. контр.	Нищета	

ТП 409-15-93с.86 — КМ

Производственная база ремстройучастка с годовой программой 200 тыс. рублей для районов с сейсмичностью 7; 8 и 9 баллов

Главный корпус со складом заполнителей

Узлы 7; 8; 9

Стадия	Лист	Листов
РП	19	

Мин быт Каз. ССР КАЗГИПРОНИКТИБЫТ г. Алма-Ата

25665-02 40 Формат А2

Инв. № подл. | Подпись и дата | Взам. инв. №

Типовой проект 409-15-93с. 86 Альбом II

Схема расположения элементов лестницы в осях В-Г по оси 5

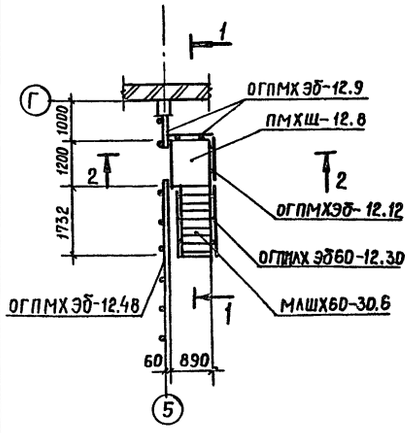

1-1; 4-4

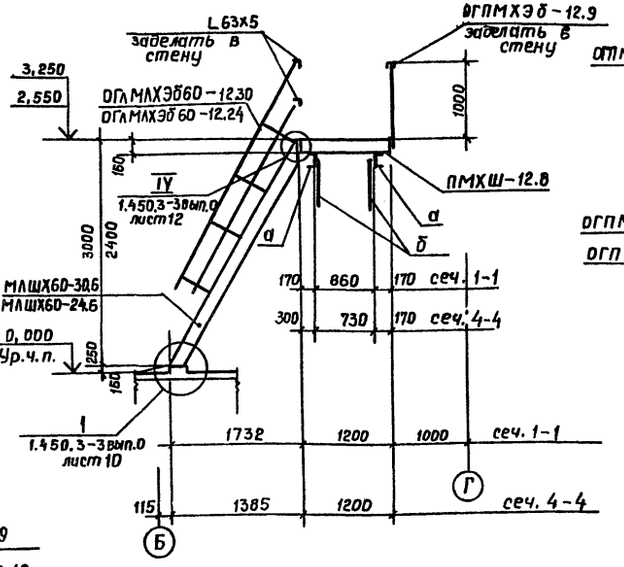

Схема расположения элементов лестницы по оси 12 в осях А-Б

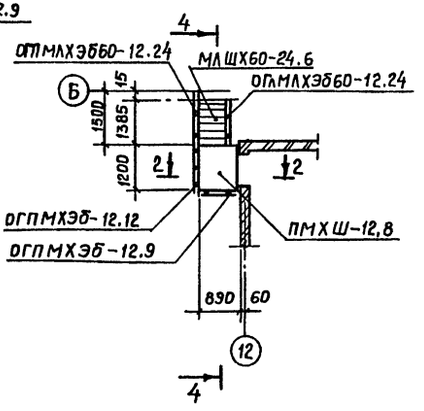

Ведомость элементов

	Сечение			Опорные усилия			Группа констр.	Марка металла	Примеч.
	Эскиз	Поз	Состав	M, тс.м	N, тс	Q, тс			
ПМХШ-12.8	1.450.3-3 Вып.1 ч.2						Лестницы	ВСт3кп2	шт.4
ОГЛМАХЭб60-12.30	То же								шт.3
ОГЛМАХЭб60-12.30	"								шт.3
ОГЛМАХЭб60-12.24	"								шт.1
ОГЛМАХЭб60-12.24	"								шт.1
ОГПМХЭб-12.9	"								шт.4
ОГПМХЭб-12.12	"								шт.4
СХ-34	"								шт.1
ОГС-12,4	"								шт.2
МЛШХ60-30.6	1.450.3-3 Вып. 1ч.1								шт.3
МЛШХ60-24.6	То же								шт.1
ОГПМХЭб-12.48	"								шт.1
а	С		С 16					ВСт3пс61	
б	L		L 63х5					ВСТ3кп 2	

2-2

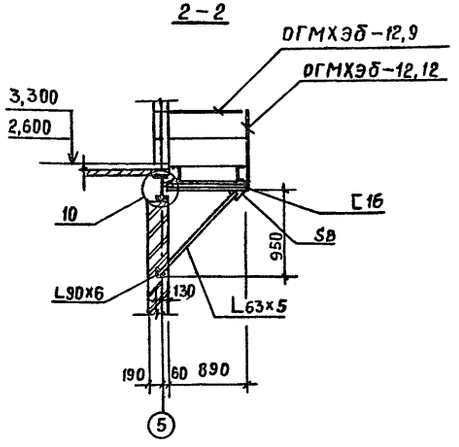

Схема расположения элементов лестницы в осях Б-В по оси 6

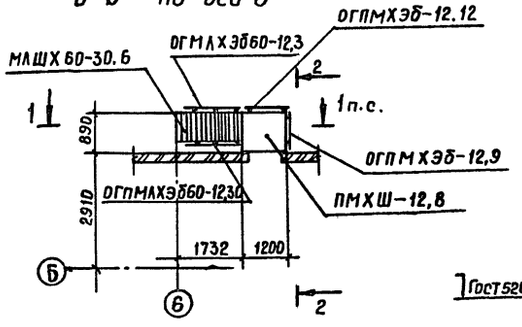

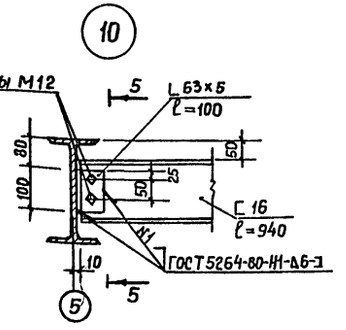

Схема расположения элементов лестницы по оси А в осях 2-3

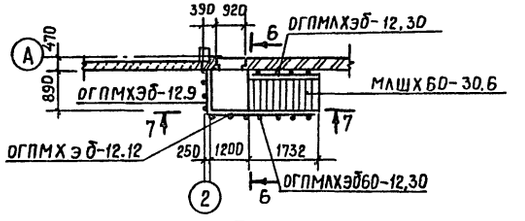

7-7

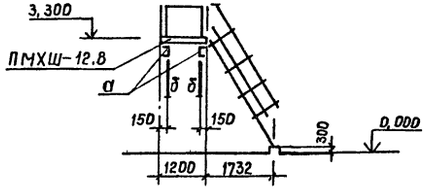

5-5

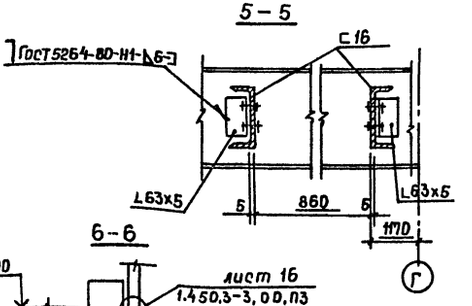

3-3

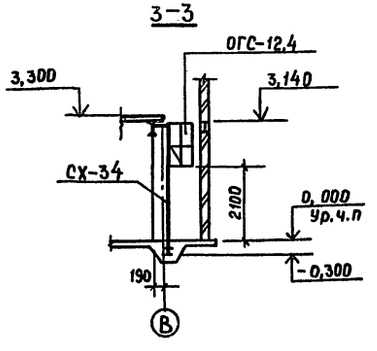

6-6

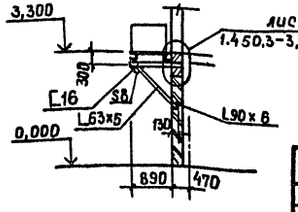

Схема расположения стремянки по оси 12

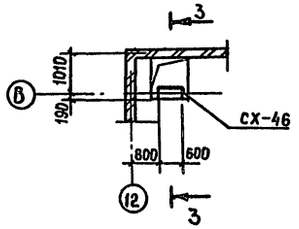

Привязан

Инв.№

Инженер	Городченко	
Рук.гр.	Позднякова	
Гл.конст.	Нищета	
Нач.отд.	Кузнецов	
Гип	Сущих	
Н.контр.	Нищета	

ТП 409-15-93с. 86 КМ

Производственная база ремстройучастка с годовой программой 200тыс. руб. для районов с сейсмичностью 7; 8; 9 баллов)

Главный корпус со складом заполнителей

Стадия	Лист	Листов
РП	20	

Схемы расположения элементов лестниц по осям 5, 6, 12 А. Узел 10

Мин быт Каз.ССР КАЗГИПРОНИКТИБЫТ г. Алма-Ата

Инв.№подл. | Подпись и дата | Взам.инв.№

Типовой проект 409-15-93с 86 Альбом II

Ведомость рабочих чертежей основного комплекта АС.

Лист	Наименование	Примечание
1	Общие данные	
2	План на отм. 0,000. Разрезы 1-1; 2-2. Фасады.	
3	Схема расположения элементов фундаментов	
	Узлы 1÷3.	
4	Узлы 4÷8. Фундаменты Фм4; Фм4а	
5	Фундаменты монолитные Фм1 – Фм3	
6	Схемы расположения элементов каркаса	
	и панелей стен	
7	Схемы расположения элементов покрытия	
	и стен.	

Ведомость ссылочных и прилагаемых документов (начало)

Обозначение	Наименование	Примечание
	Ссылочные документы	
ГОСТ 16233-77	Листы асбестоцементные волнистые унифицированного профиля 54/200 и детали к ним. Технические условия	
ГОСТ 23279-85	Сетки сварные из стержневой арматуры диаметром до 40мм Общие технические условия	
ГОСТ 8486-66	Пиломатериалы хвойных пород Технические условия	
Серия 1.063.1-1 вып. 0,1, 2	Железобетонные стропильные фермы для покрытий зданий с уклоном асбестоцементной кровли 1:4	
Серия 1.400-6/76 вып. 1	Унифицированные закладные детали сборных железобетонных конструкций зданий промышленных предприятий.	
Серия 1.400-7	Стальные изделия для сопряжения сборных железобетонных конструкций одноэтажных промышленных зданий.	

Привязка настоящего типового проекта выполнена в соответствии с действующими нормами и правилами

Главный инженер проекта

Типовой проект разработан в соответствии с действующими нормами и правилами

Главный инженер проекта Сущих В.П

Ведомость ссылочных и прилагаемых документов (окончание)

Обозначение	Наименование	Примечание
Серия 1.42-1/77 вып. 2,3	Монолитные железобетонные фундаменты под типовые колонны прямоугольного сечения одноэтажных промышленных зданий	
Серия 1.415-1 вып. 1	Железобетонные фундаментные балки для стен производственных зданий	
Серия 1.423-3 вып. 1.2	Железобетонные колонны прямоугольного сечения для одноэтажных производственных зданий без мостовых кранов высотой до 9,6м.	
Серия 1.427.1-3 вып. 0,1,2	Колонны железобетонные прямоугольного сечения для продольного и торцового фахверка одноэтажных производственных зданий высотой 3,0 – 14,4м	
Серия 1.431-20 вып. 7.4.2	Перегородки одноэтажных производственных зданий	
Серия 1.063.1-1 вып. 1	Ж-б. стропильные фермы для покрытий зданий с уклоном асбестоцементной кровли 1:4	
Серия 1.432-15 вып 1.2	Стеновые панели неотапливаемых производственных зданий с шагом колонн 6 м.	
Серия 1.439-2	Стальные изделия креплений панельных стен одноэтажных производственных зданий с железобетонным каркасом.	
Серия 2.420-1 вып. 1	Монтажные детали сборных железобетонных колонн и подкрановых балок одноэтажных промышленных зданий.	
Серия 2.430-16	Архитектурные детали одноэтажных неотапливаемых зданий промышленных предприятий со стенами из крупноразмерных асбестоцементных волнистых листов.	
Серия 2.432-2 вып. 1	Монтажные узлы панельных стен неотапливаемых одноэтажных производственных зданий с железобетонным каркасом	
Серия 2.460-13	Архитектурные детали одноэтажных неотапливаемых зданий промышленных предприятий с покрытиями из крупноразмерных асбестоцементных волнистых листов	
Серия 4.402-9 вып. 5	Типовые узлы и детали зданий сооружений нефтеперерабатывающих и нефтехимических заводов.	
Шифр 719-73	Изделия для крепления крупноразмерных асбестоцементных листов.	

	Прилагаемые документы	
АСИ-К1÷К4	Колонна	
АСИ-К5÷К8	Колонна	
АСИ-ФС1; ФС2	Ферма	

Ведомость спецификаций

Лист	Наименование	Примечан.
3	Спецификация элементов фундаментов	
6	Спецификация элементов каркаса и панелей	
	стен.	
7	Спецификация элементов покрытия и стен	

Общие указания.

Типовой проект склада заполнителей разработан для следующих условий строительства:

1. Площадка строительства со спокойным рельефом;
2. Грунтовые воды отсутствуют;
3. Основанием под фундаменты служат грунты непучинистые, непросадочные с расчетным давлением на грунт основания $R=2{,}0$ кг/см^2; $R=2{,}5$ кг/см^2 (I вариант основное решение) $R=1{,}5$ кг/см^2 (II вариант);
4. Вес снегового покрова для III географического района по СНиП II-6-74-100 кг/м^2
5. Скоростной напор ветра для III географического района по СНиП II-6-74-45 кг/м^2
6. Расчетная зимняя температура наружного воздуха -30°с; -20°с
7. Район строительства сейсмический, здание склада заполнителей разработано без учета сейсмических воздействий в соответствии со СНиП II-7-81 табл. 5 п.3
8. Здание не расчитано для строительства на подрабатываемых территориях.
9. Склад заполнителей запроектирован в одноэтажном однопролетном здании с размерами в плане 12,0×18,0м высотой до низа балок 6,0м, решен в унифицированных сборных конструкциях со стенами и кровлей из волнистых асбестоцементных листов. Здание неотапливаемое.
10. Антикоррозийную защиту строительных конструкций выполнить в соответствии со СНиП 2. 03.11-85
11. Значения расчетных характеристик c''; φ''; γ'' см. общую пояснительную записку ал. 1.

Согласовано: Нач. ТО Белов; Нач. ГП Кожшина; Нач. ЭТО Логунов

Инв. № подл. | Подпись и дата | Взам. инв. №

Привязан

Инв. №

ТП 409-15-93с.86 – АС

Инженер	Ревина	
Рук. гр.	Позднякова	
Гл. конст.	Нищета	
Нач. отд.	Кузнецов	
Гип	Сущих	
Н. контр.	Нищета	

Производственная база ремстройучастка с годовой программой 200 тыс. руб. (для районов с сейсмичностью 7, 8, 9 баллов)

	Стадия	Лист	Листов
Склад заполнителей	РП	1	7
Общие данные	Минбыт Каз. ССР КАЗГИПРОНИКТИБЫТ г. Алма-Ата		

План на отм. 0.000

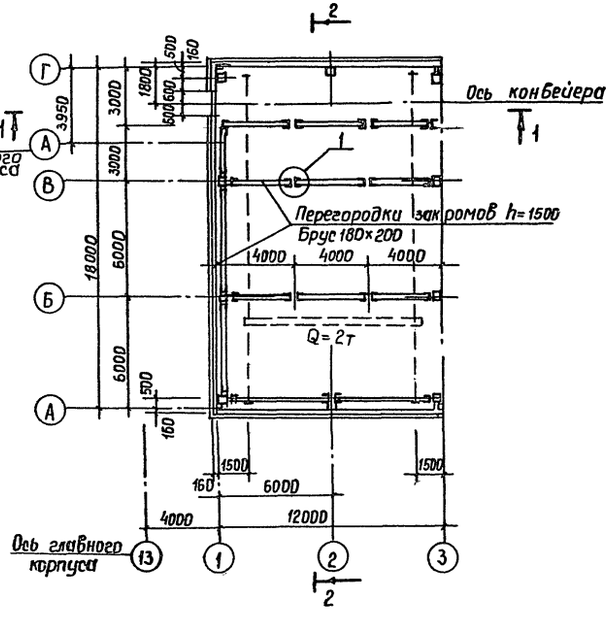

Разрез 2-2

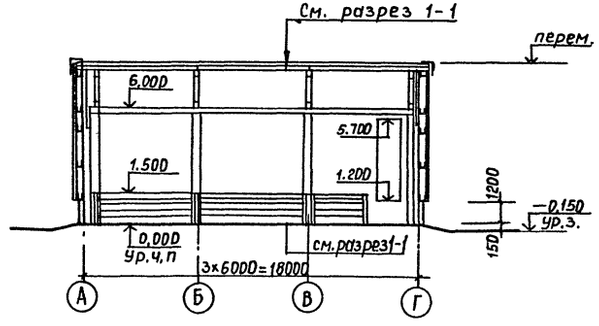

Фасад 1-3; 3-1

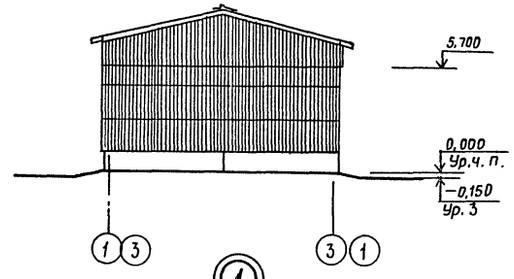

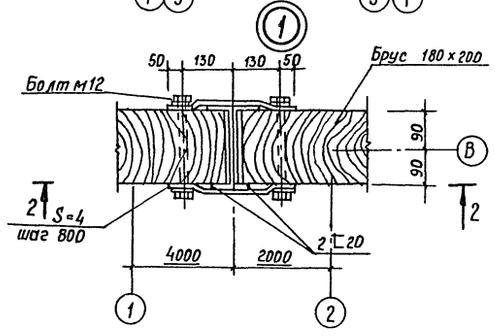

Фасад А-Г

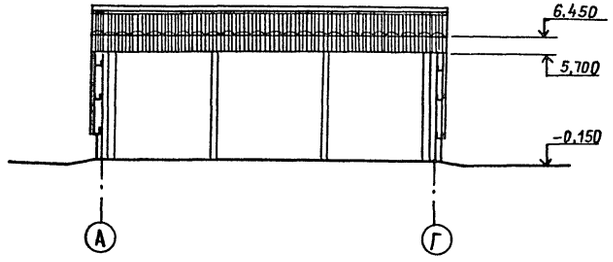

Разрез 1-1

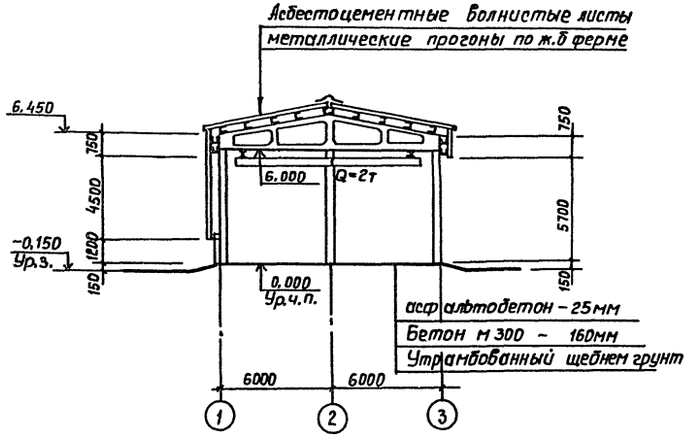

Фасад Г-А

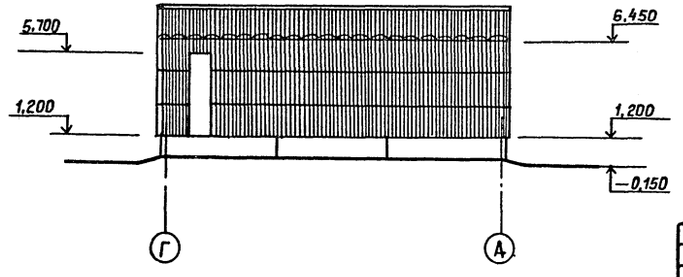

1. За относительную отметку 0,000 принята отметка чистого пола склада, что соответствует абсолютной отметке ▭ по ГП.

2. Схему расположения стоек закромов см. лист КМ 4. Расход древесины на перегородки закромов;

Брус 180×200 (ГОСТ 8486-66) — 15,7 м³

3. Вокруг здания устроить асфальтобетонную отмостку шириной 750мм и глубиной 150мм с уклоном от здания

Привязан

Инв. №

Взам. инв.№ | Подпись и дата | Инв.№ подл.

Инженер	Ребина		
Рук.гр.	Позднякова		
Н.контр.	Нищета		
Нач.отд.	Кузнецов		
Гип	Сущих		
Н.контр.	Нищета		

ТП 409-15-93с.86 — АС

Производственная база реконструктора с годовой программой 200тыс. руб. (для районов с сейсмичностью 7, 8, 9 баллов)

Склад заполнителей

Стадия	Лист	Листов
Р П	2	

План на отм. 0,000
Разрезы 1-1; 2-2
Фасады

Минвыт Каз. ССР
КАЗГИПРОНИКТИБЫТ
г. Алма-Ата

Типовой проект 409-15-93с.86 Альбом II

Инв.№ подл. | Подпись и дата | Взам.инв.№

Схема расположения элементов фундаментов
Вариант I (R=2,0кгс/см²; R=2,5 кгс/см²) Вариант II (R=1,5кгс/см²)

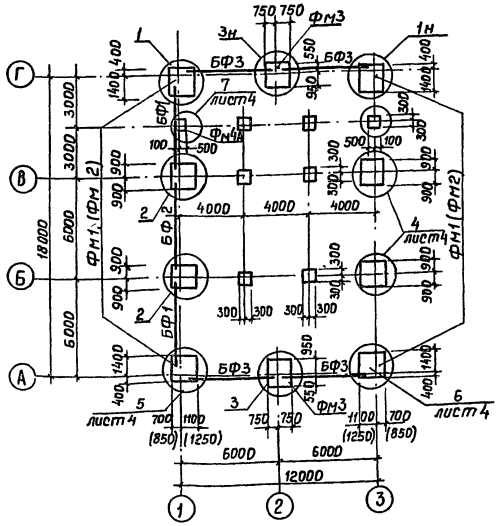

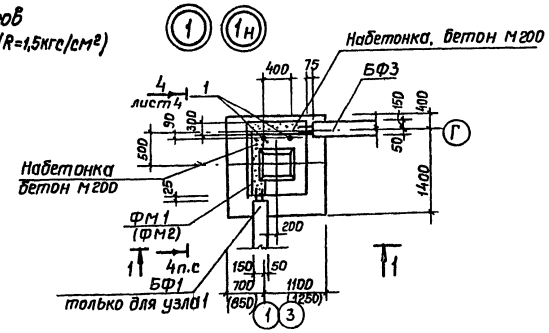

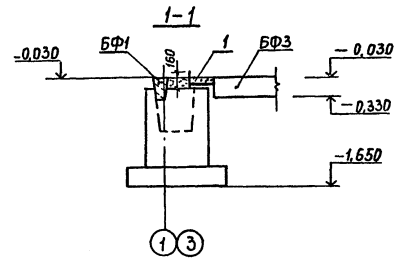

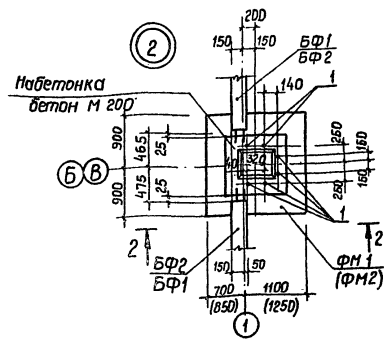

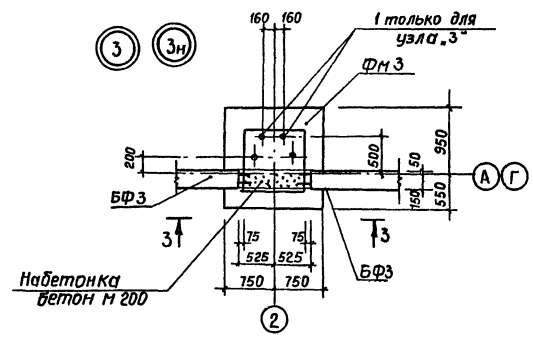

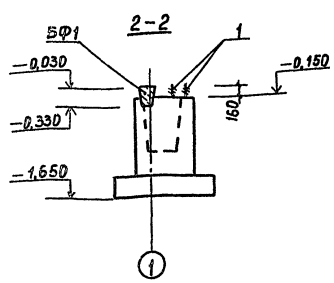

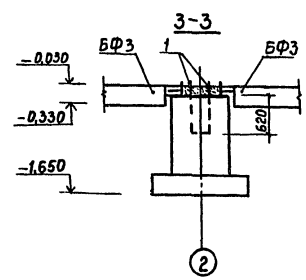

Спецификация элементов фундаментов

Марка поз.	Обозначение	Наименование	Кол. на вариант I	Кол. на вариант II		Масса ед.кг	Примеч.
		Фундаменты монол.					
ФМ1	Лист 5	ФМ1	8				
ФМ2	То же	ФМ2		8			
ФМ3	"	ФМ3	2	2			
ФМ4	Лист 4	ФМ4	7	7			
ФМ4А	То же	ФМ4А	1	1			
		Балки фундаментные					
БФ1	1.415-1 вып. 1	ФБ 6-43	2	2		600	
БФ2	То же	ФБ 6-41	1	1		700	
БФ3		ФБ 6-42	4	4		700	
		Болт анкерный					
1	4.402-9 вып. 5	Болт М24х780 тип 1	32	32		3,1	

1. За относительную отметку 0,000 принята отметка чистого пола склада, что соответствует абсолютной отметке ____ по ГП.
2. Основанием фундаментов служат грунты непросадочные, непучинистые с расчетным давлением на грунт основания 2,0 кгс/см², 2,5 кгс/см² (I вариант) 1,5 кгс/см² (II вариант). Грунтовые воды отсутствуют. Глубина промерзания принята 1,4 м.
4. Марки элементов и размеры в скобках даны для варианта II.
5. Под фундаменты выполнить бетонную подготовку толщиной 100мм из бетона М50, которая на чертежах условно не показана.
6. Все незамаркированные фундаменты ФМ4
7. Отметка низа фундаментов — 1.650

продолжение см. лист 4.

Привязан

Инв.№

Инженер	Ревина		
Рук.гр.	Назнякова		
Гл.конст.	Ницета		
Нач.отд.	Кузнецов		
Гип	Сущих		
Н.контр.	Ницета		

ТП 409-15-93с.86 — АС

Производственная база ремстройучастка с гаражом проектной грузоподъемностью 600 тыс. руб. (для районов с сейсмичностью 7, 8, 9 баллов)

Склад заполнителей

Стадия	Лист	Листов
РП	3	

Схема расположения элементов фундаментов. Узлы 1÷3

Минвуз Каз. ССР КАЗГИПРОНИКТИБЫТ г. Алма-Ата

Типовой проект 409-15-93с.86 Альбом II

Спецификация фундамента ФМ4; ФМ4А

Форм.	Зона	Поз.	Обозначение	Наименование	Кол.	Примеч.
				Документация		
				Сборочный чертеж		
				Сборочные единицы и детали		
		1	4.402-9 вып.5	Болт М24х780 тип1	4	3,13 кг
				Материалы		
				Бетон М 200		0,54 м³

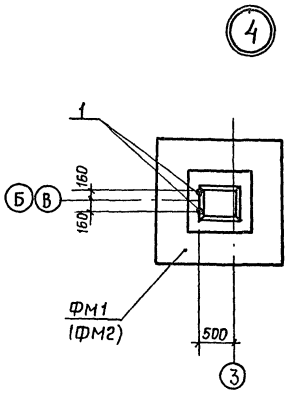

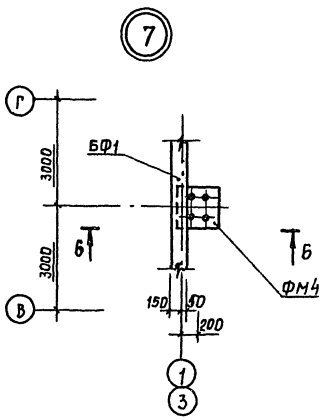

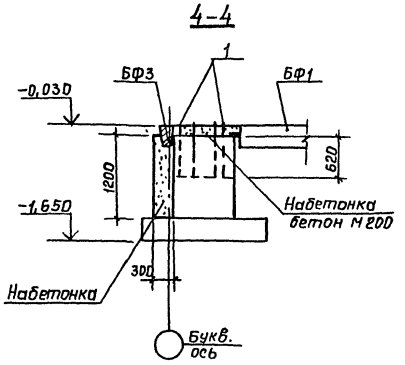

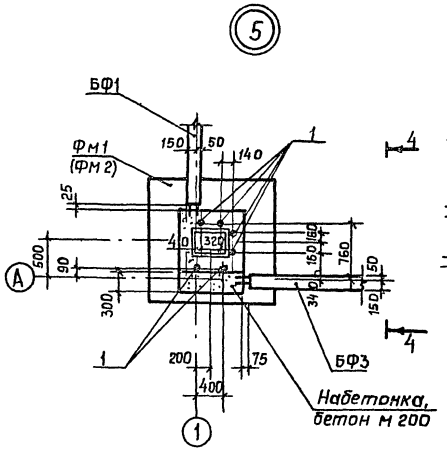

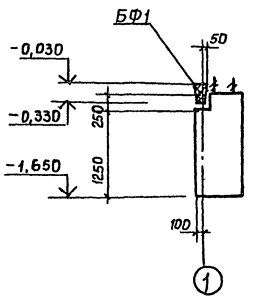

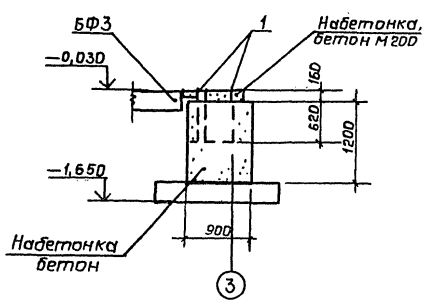

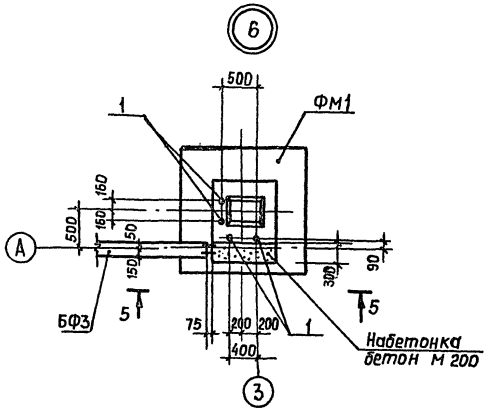

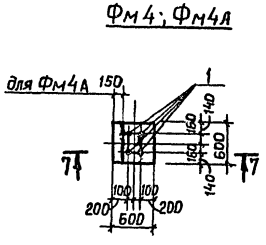

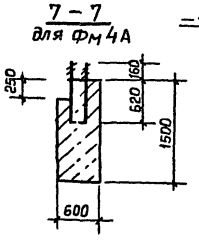

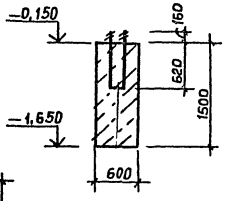

8. Анкерные болты поз. 1 установить до начала бетонирования фундаментов.

9. По верху фундаментных балок на отм. -0,030 выполнить гидроизоляцию из слоя цементно-песчаного раствора состава 1:2 толщиной 30мм

10. Выпуски арматуры балок обмазать горячим битумом

11. Обратную засыпку пазух фундаментов производить местным непучинистым грунтом с тщательным послойным трамбованием и доведением $\gamma_{ск} \geq 1,6$ т/м³

Инженер	Ревина		
Рук. гр.	Позднякова		
Гл. констр	Нищета		
Нач. отд	Кузнецов		
Гип	Сущих		
Н. контр	Нищета		

Привязан

Инв. №

ТП 409-15-93с.86 — АС

Производственная база рем-строй участка с годовой программой 200 тыс. усл. т для районов с сейсмичностью 7, 8, 9 баллов

Склад заполнителей

Стадия	Лист	Листов
РП	4	

Узлы 4 ÷ 8
Фундамент ФМ4; ФМ4А

Мин быт каз. ССР
КАЗГИПРОНИКТИБЫТ
г. Алма-Ата

Инв. № подл. | Подпись и дата | Взам. инв. №

Типовой проект 409-15-93с.86 Альбом II

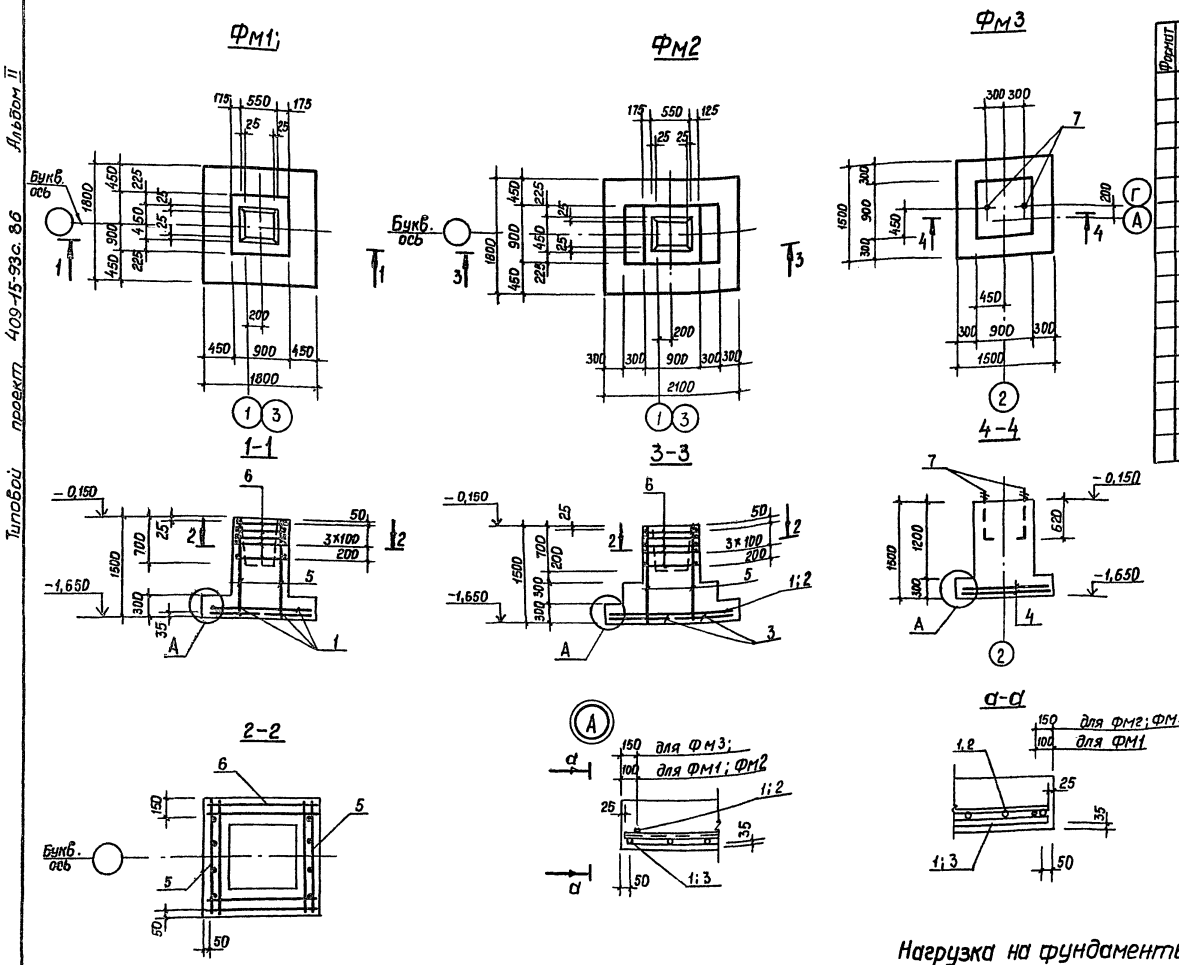

Спецификация фундаментов ФМ1÷ФМ3

Формат	Зона	Поз.	Обозначение	Наименование	Кол. на фундам. Фм1	Фм2	Фм3		Примеч.
				Документация					
			1.412-1/77 вып. 2	Сборочный чертеж					
				Сборочные единицы и детали					
		1	ГОСТ 23279-85	4с $\frac{10АII-200}{6АI-400}$ 850×1750 $\frac{75}{25}$	4	1			6,4кг
		2	То же	4с $\frac{10АII-200}{6АI-400}$ 1050×1750 $\frac{75}{25}$		1			7,6кг
		3	"	4с $\frac{10АII-200}{6АI-400(200)}$ 850×2050 $\frac{125}{25}$		2			7,07кг
		4	"	4с $\frac{10АII-200}{6АI-400}$ 1450×1450 $\frac{125}{25}$			2		8,13кг
		5	1.412-1/77 вып. 3	СН12АII-6×15	2	2			6,0кг
		6	То же	СА-8АI	5	5			2,7кг
		7	4.402-9 вып. 5	Болт М24×780 тип 1			2		3,1кг
				Материалы					
				Бетон М 200	1,84	2,14	1,65		м³

Ведомость расхода стали на арматурные изделия в кг.

Марка элемента	Изделия арматурные							Всего
	Арматура класса							
	АI				АII			
	ГОСТ 5781-82				ГОСТ 5781-82			
	⌀6	⌀8		Итого	⌀10	⌀12	Итого	
ФМ1	3,9	15,1		19,0	21,6	10,4	32,0	51,0
ФМ2	3,6	15,1		13,0	24,5	10,4	34,9	53,6
ФМ3;	1,9			1,9	14,3		14,3	16,2

1. До бетонирования фундаментов установить анкерные болты по узлам 1÷7
2. Привязку анкерных болтов на фундаментах ФМ1÷ФМ3 и их количество см. листы 3;4

Схемы раскладки сеток подошвы фундаментов ФМ1; ФМ2 ФМ3

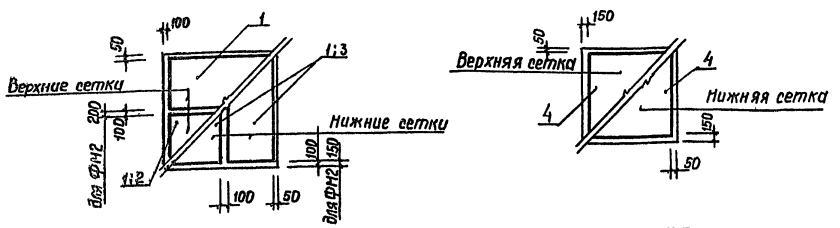

Нагрузка на фундаменты ФМ1; ФМ2

Схема	Нагрузки	M тм	N т	Q т
	Нормативные	5,0	12,2	15
	Расчетные	5,8	14	1,75

Привязан

Инв. №

Инженер	Ревина	
Рук. гр.	Позднякова	
Гл. контр.	Нищета	
Нач. отд.	Кузнецов	
Гип	Сущих	
Н. контр.	Нищета	

ТП 409-15-93с.86 — АС

Производственная база реметрогучастка с годовой программой 200 тыс. руб. (для районов с сейсмичностью 7,8,9 баллов)

Склад заполнителей

Стадия	Лист	Листов
РП	5	

Фундаменты монолитные ФМ1÷ФМ3

Минбыт Каз. ССР КАЗГИПРОНИКТИБЫТ г. Алма-Ата

Инв. № подл. | Подпись и дата | Взам. инв. №

Типовой проект 409-15-93с.86 Альбом II

Схема расположения элементов каркаса

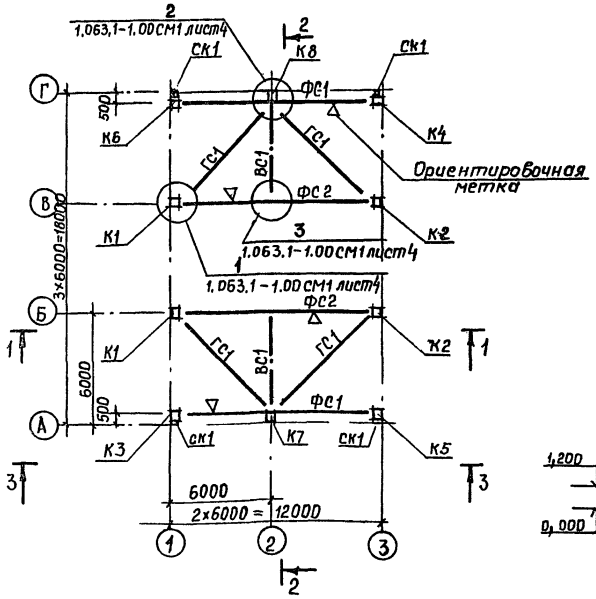

2-2

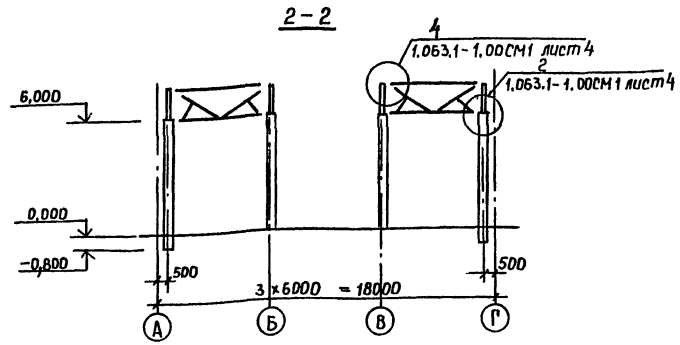

Схема расположения панелей стен по оси 1

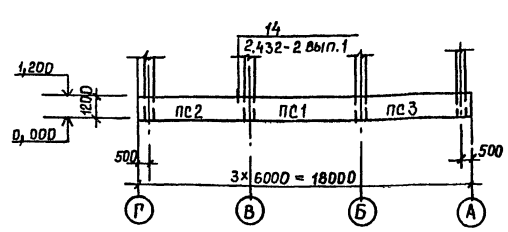

Схема расположения панелей стен по осям А; Г

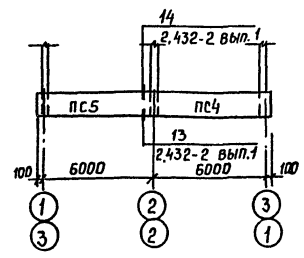

1-1

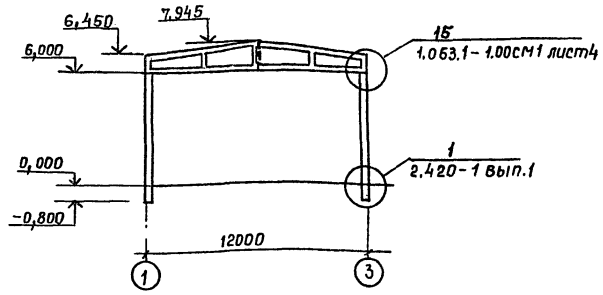

3-3

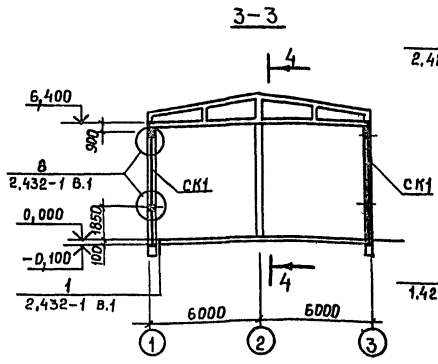

4-4

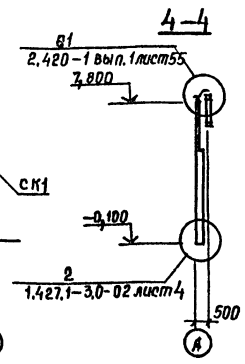

Спецификация элементов каркаса и панелей стен (начало)

Марка поз	Обозначение	Наименование	Кол.	Масса ед. кг	Примечание
		Колонны			
К1	АСИ – К1÷К4	К1	2	2000	
К2	То же	К2	2	2000	
К3	"	К3	1	2000	
К4	"	К4	1	2000	
К5	АСИ – К5÷К6	К5	1	2000	
К6	То же	К6	1	2000	
К7	"	К7	1	2150	
К8	"	К8	1	2150	
		Фермы			
ФС1	АСИ – ФС1; ФС2	ФС1	2	2700	
ФС2	То же	ФС2	2	2700	

Спецификация элементов каркаса и панелей стен (окончание)

Марка поз	Обозначение	Наименование	Кол.	Масса ед. кг.	Примечание
		Стеновые панели			
ПС1	1.432-15 вып. 1. 2	ПС 600. 12-1АIV-Т-1	1	1220	
ПС2	То же	ПС 600. 12-1АIV-Т-11	1	1220	
ПС3	"	ПС 600. 12-1АIV-Т-12	1	1220	
ПС4	"	ПС 610. 12-1АIV-Т-11	2	1250	
ПС5	"	ПС 610. 12-1АIV-Т-12	2	1250	
		Стойка фахверка			
СК1	1.439-2	СФ3	4	343	
		Связи			
ВС1	1.063.1-1 вып. 0	ВС1	2	236	
ГС1	То же	ГС1	4	165	
		Соединительные эл-ты			
МС19	1.431-20 вып. 7. ч 2	МС 19	2	22,0	
ММ9	1.400-7	ММ9	2	2,0	
ММ23	то же	ММ23	2	4,0	
ММ24	"	ММ24	2	4,0	
Т1	1.439-2	Т1	14	0,5	
Т13	то же	Т13	16	2,0	
Ф1	1.063.1-1 вып. 0	Ф1	4	3,0	
Ф2	то же	Ф2	2	13,0	
Ф3	"	Ф3	2	25,0	
Ф5	"	Ф5	4	11,0	

Фермы ФС1, ФС2 устанавливать по ориентировочной метке ▽

Привязан

Инв. №

Взам. инв. №

Подпись и дата

Инв. № подл.

Инженер	Ребина	
Рук. гр	Позднякова	
Гл. констр	Нищета	
Нач. отд	Кузнецов	
Гип	Сущих	
Н. контр	Нищета	

ТП 409-15-93с.86 – АС

Производственная база ремстройучастка с годовой программой 200 тыс. руб. для районов с сейсмичностью 7, 8, 9 баллов

Склад заполнителей

Стадия	Лист	Листов
РП	6	

Схема расположения элементов каркаса и панелей стен.

Мин быт Каз.ССР КАЗГИПРОНИКТИБЫТ г. Алма-Ата

Типовой проект 409-15-93с.86 Альбом II

Схема расположения элементов покрытия

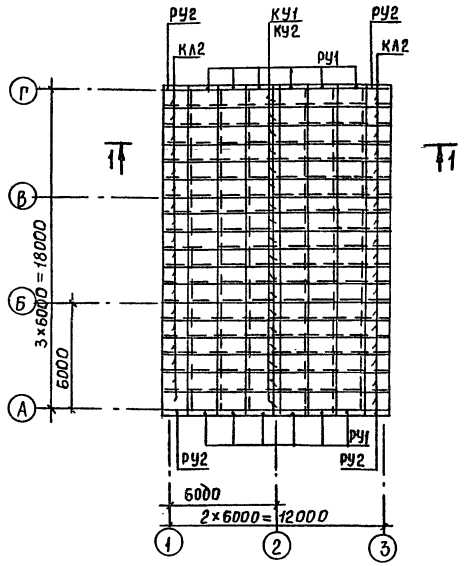

Схема расположения элементов стены по оси 1

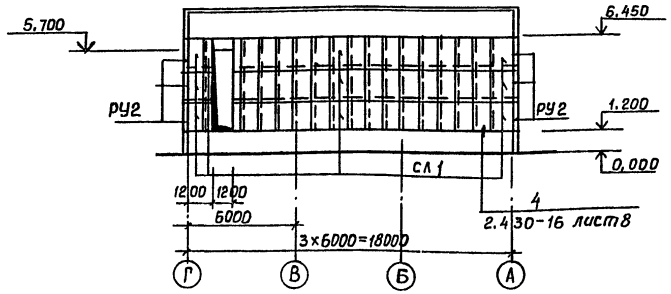

Схема расположения элементов стены по оси 3

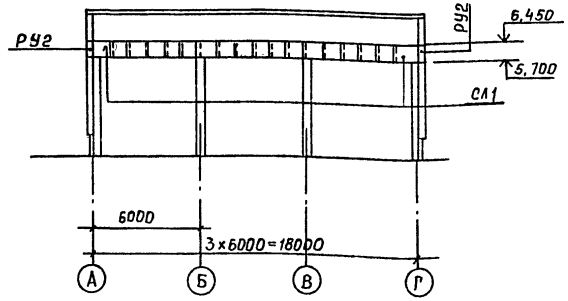

Схема расположения элементов стены по осям А, Г

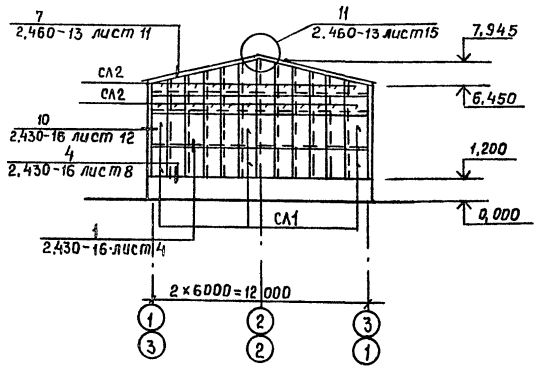

1-1

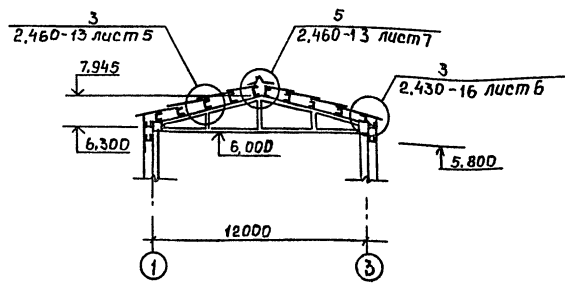

Спецификация элементов покрытия и стен

Марка	Обозначение	Наименование	Кол.	Масса ед.кг.	Примеч.
		Кровельные листы			
КЛ1	ГОСТ 16233-77	УВ-7,5-1750	108	35	
КЛ2	То же	УВ-7,5-2000	36	40	
		Коньковая деталь			
КУ-1		КУ-1	18	8	
КУ-2	"	КУ-2	18	8	
		Угловая деталь			
РУ-1	"	РУ-1	14	14,7	
РУ-2	"	РУ-2	10	16,8	
		Гребенка			
ГУ	"	ГУ	36	3,1	
		Стеновые листы			
СЛ1	"	УВ-6-2000	109	32	
СЛ2	"	УВ-6-2500	36	39	
		Крепленные изделия			
МС1	719-73	МС1	144		
МС2	То же	МС2	218		
МС3	"	МС3	84		
МС4	"	МС4	151		
МВ1	"	МВ1	88		
МВ2	"	МВ2	38		

1. Монтаж кровельных и асбестоцементных листов выполнять согласно указаний серий 2,460-13, 2,430-16.
2. Листы СЛ2 перед установкой в торцевых стенах на отм. 4.800; 5,800 разрезать пополам
3. Незамаркированные кровельные листы КЛ1

Инженер	Ревина		ТП 409-15-93с.86 — АС
Рук.гр.	Позднякова		Производственная база реметройучастка с годовой программой 200тыс. руб. (для районов с сейсмичностью 7, 8, 9 баллов)
Гл.констр	Нищета		Склад заполнителей
Нач.отд	Кузнецов		Стадия: Р П; Лист: 7; Листов:
Гип	Сущих		Схемы расположения элементов покрытия и стен.
Н.контр.	Нищета		Мин быт Каз. ССР КАЗГИПРОНИКТИБЫТ г.Алма-Ата

Привязан

Инв. №

Инв. № подл. | Подпись и дата | Взам. инв. №

25665-02 48 Формат А2

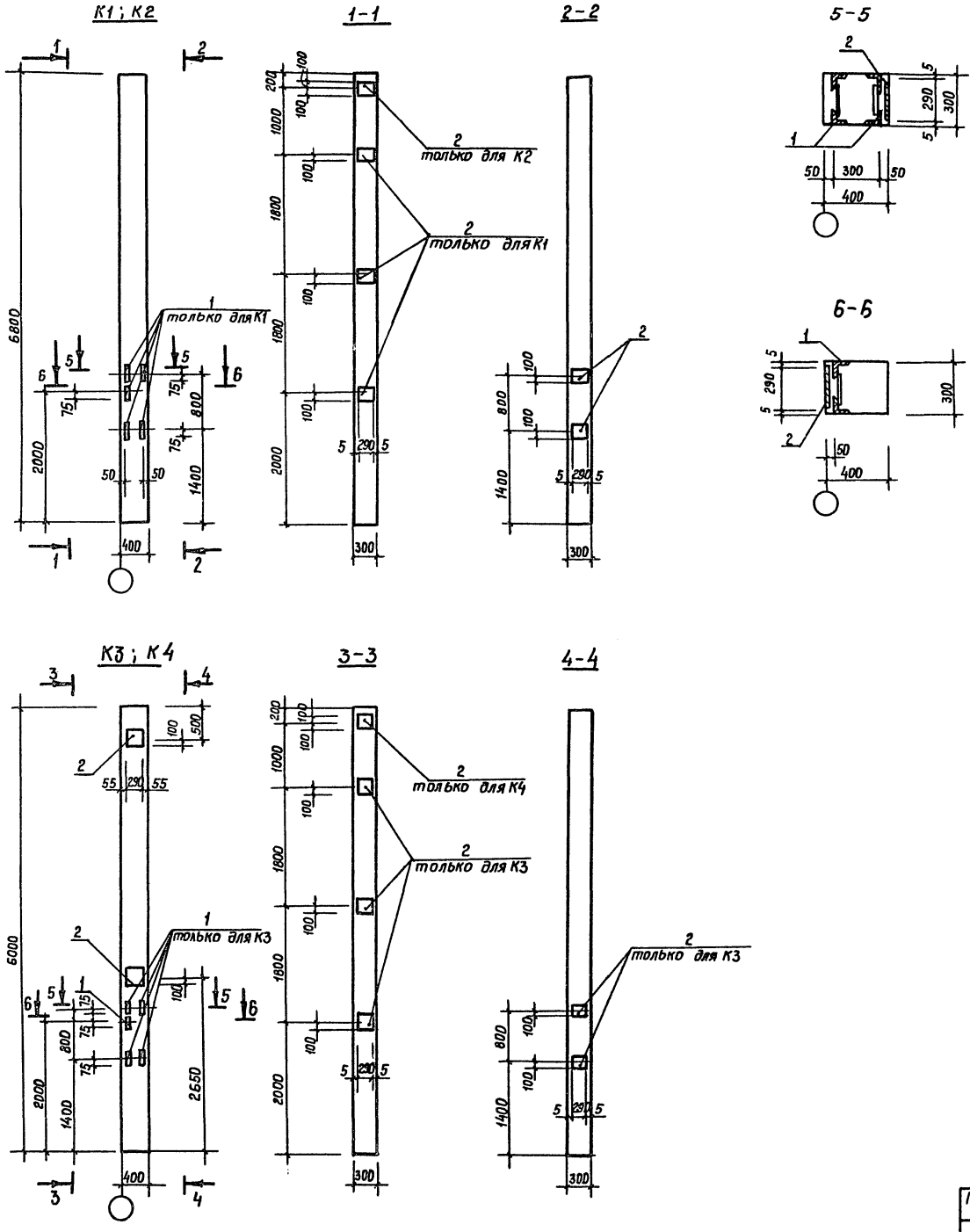

Формат	Зона	Поз.	Обозначение	Наименование	Кол. на колонну К1	К2	К3	К4		Примечан.
				Документация						
				Сборочный чертеж						
			1.423-3 вып. 1	Пояснительная записка						
			То же	Колонна К60-7А						
				Изделие закладное						
		1	1.423-3 вып.2	М1-13	5	—	5	1		
		2	То же	М1-12	5	3	7	3		

Ведомость расхода стали на дополнительные сборочные единицы, кг.

Марка элемента	Изделия закладные									Всего
	Арматура класса			Прокат марки						
	A III			Вст3 кп2						
	ГОСТ 5781-82			ГОСТ 8509-72			ГОСТ 103-76			
	ф12		Итого	L63×5		Итого	-200×10		Итого	
К1	8,2		8,2	7,2		7,2	23,0		23,0	38,4
К2	4,2		4,2			—	13,8		13,8	18,0
К3	11,0		11,0	7,2		7,2	32,2		32,2	50,4
К4	4,4		4,4	1,4		1,4	13,8		13,8	19,6

Инв.№ подл. | Подпись и дата | Взам. инв.№

Привязан

Инв.№

Инженер	Ребина	
Рук.гр.	Позднякова	
Гл.констр	Нищета	
Н.контр	Нищета	

АСИ — К1÷К4

Колонна

Стадия	Масса	Масштаб
РП	—	—
Лист	Листов	

Минвыт Каз.ССР
КАЗГИПРОНИКТИБЫТ
г. Алма-Ата

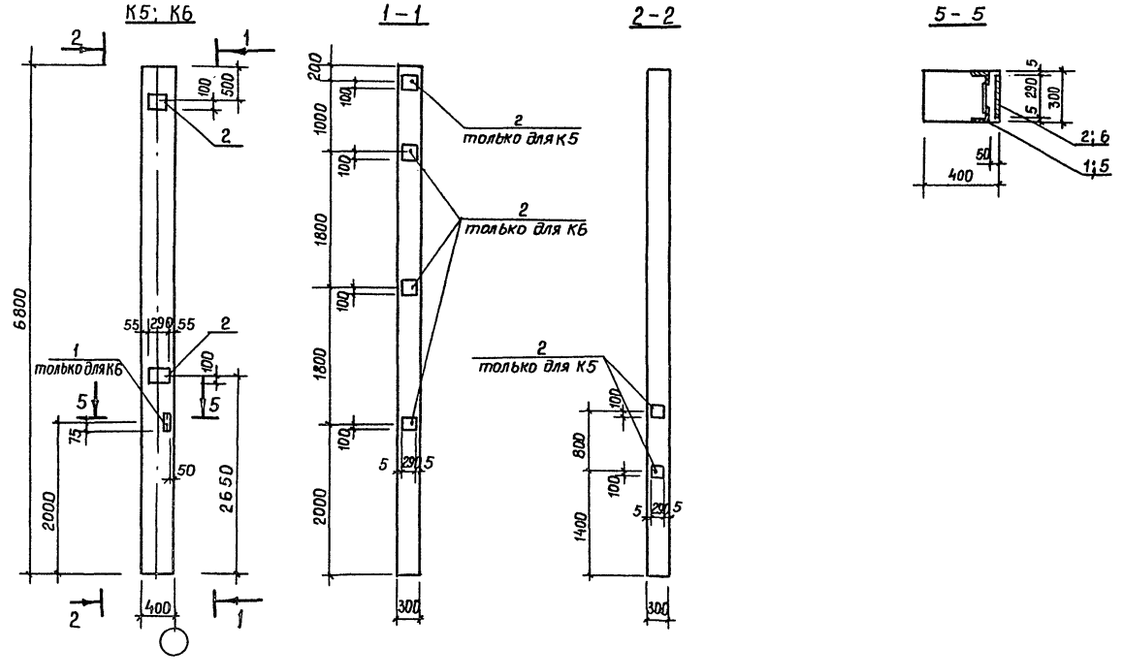

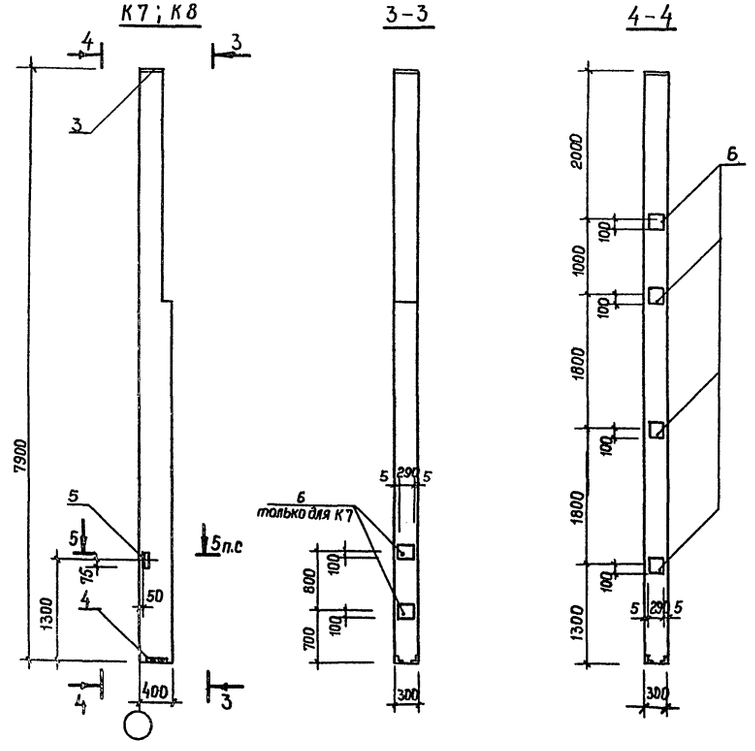

Формат	Зона	Поз	Обозначение	Наименование	Кол. на колонну К5	К6	К7	К8		Примеч.
				Документация						
				Сборочный чертеж						
			1.423-3 вып.1	Пояснительная записка	X	X				
			1.427.1-3 вып.1	То же			X	X		
			1.423-3 вып.1	Колонна К60-7А	X	X				
			1.427.1-3 вып.1	Колонна 6Кф-7А-2			X	X		
				Дополнительные сборочные единицы						
		1	1.423-3 вып.2	Изделие закладное М1-13	—	1				
		2	То же	То же М1-12	5	5				
		3	1.427.1-3 вып.2	" МН2			1	1		
		4	То же	" МН7			1	1		
		5	"	" МН28			1	1		
		6	"	" МН19			6	4		

Ведомость расхода стали на дополнительные сборочные единицы, кг

Марка элемента	Изделия закладные											Всего
	Арматура класса AIII				Прокат марки В ст.3 кп2							
	ГОСТ 5781-82				ГОСТ 8509-72			ГОСТ 103-76				
	ф10	ф12	ф14	Итого	L63×5	L90×6	Итого	-200×10	-300×10	-290×10	Итого	
К5		7,0		7,0				23,0			23,0	30,0
К6		7,2		7,2	1,4		1,4	23,0			23,0	31,6
К7	1,1	11,6	2,0	14,7	1,4	4,2	5,6		4,7	18,6	23,3	43,6
К8	1,1	7,8	2,0	10,8	1,4	4,2	5,6		4,7	12,4	17,1	33,5

Инв.№подл. | Подпись и дата | Взам.инв.№

Привязан

Инв. №

Инженер	Ревина	
Рук. гр.	Позднякова	
Гл. констр.	Нищета	
Н. контр.	Нищета	

АСИ-К5÷К8

Колонна

Стадия	Масса	Масштаб
РП	—	—
Лист	Листов	

Мин быт каз. ССР
КАЗГИПРОНИКТИБЫТ
г. Алма-Ата

ФС1

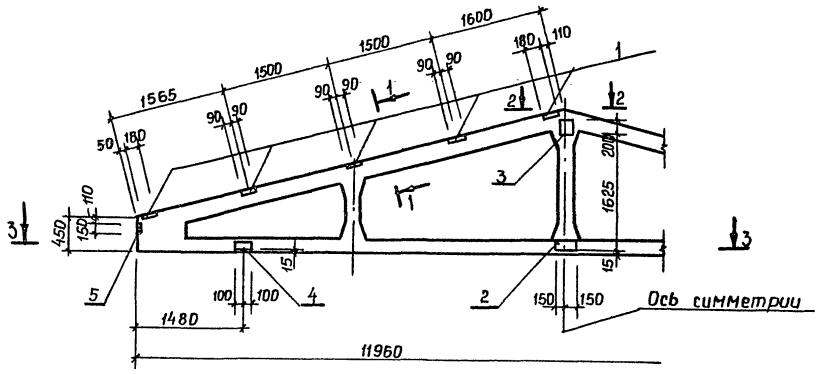

1-1

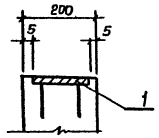

2-2

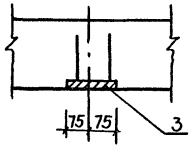

3-3

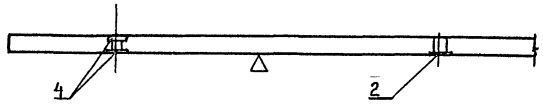

ФС2

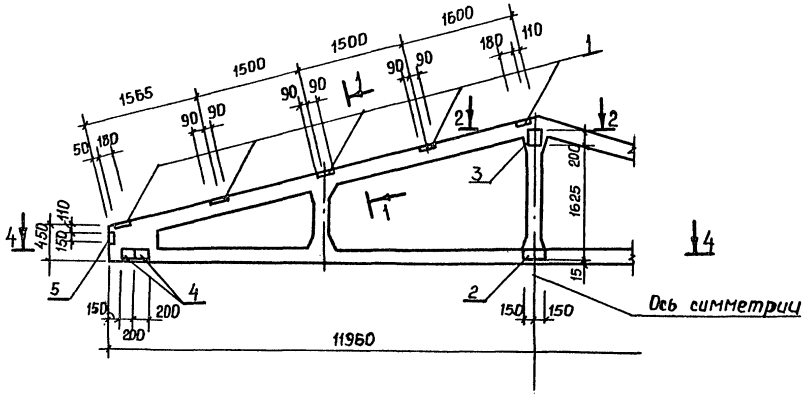

4-4

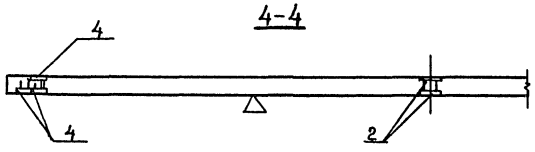

Формат	Зона	Поз.	Обозначение	Наименование	Кол. на ферму ФС1	Кол. на ферму ФС2		Примеч.
				Документация				
				Сборочный чертеж				
			1.063.1-1 вып.1	Пояснительная записка	X	X		
			1.063.1-1 вып.1	Ферма 1ФТ12-5АIVТ-Н	X	X		
				Дополнительные сборочные единицы				
		1	1.063.1-1 вып.2	Изделие закладное М4	10	10		
		2	то же	То же М6	1	2		
		3	"	" М7	1	1		
		4	1.400-6/76 вып.1	" М4-29	4	6		
		5	то же	" М4-31	2	2		

Ведомость расхода стали на дополнительные сборочные единицы, кг

Марка элемента	Изделия закладные									Всего
	Арматура класса			Прокат марки						
	AIII			Вст3кп2			Вст3пс6			
	ГОСТ 5781-82			ГОСТ 103-76			ГОСТ 103-76			
	ф12	ф14	Итого	-8х180	-8х150	Итого	-10х150	-8х150	Итого	
ФС1	9,5	1,3	10,8	22,0	3,6	25,6	2,4	10,0	12,4	48,8
ФС2	11,6	1,3	12,9	22,0	3,6	25,6	2,4	16,4	18,8	57,3

Инженер	Ревина		
Рук. гр.	Позднякова		
Гл. конст	Нищета		
Н. контр	Нищета		

Привязан

Инв. №

АСИ-ФС1; ФС2

Ферма

Стадия	Масса	Масштаб
РП	—	—
Лист	Листов	

Мин быт Каз. ССР
КАЗГИПРОНИКТИБЫТ
г. Алма-Ата

Инв. № подл. | Подпись и дата | Взам. инв. №

Альбом III

Типовой проект 409-15-93с.86

Ведомость рабочих чертежей основного комплекта КМ

Лист	Наименование	Примечание
1	Общие данные	
2	Схемы расположения подвесных путей и тормозных балок, прогонов покрытия и стен	
3	Узлы 1÷5	
4	Схема расположения стоек закромов	

Ведомость ссылочных и прилагаемых документов.

Обозначение	Наименование	Примечан.
	Ссылочные документы	
Серия 1.063.1-1 вып. 0	Железобетонные стропильные фермы покрытий зданий с уклоном асбестоцементной кровли 1:4	
Серия 2.430-16	Архитектурные детали одноэтажных неотапливаемых зданий промышленных предприятий стенами из крупноразмерных асбестоцементных волнистых листов	

Техническая спецификация металла

Вид профиля и ГОСТ	Марка металла и ГОСТ	Обозначение и размер профиля мм	№ п.п.	Код: Марки металла	Код: Вид профиля	Код: Размера профиля	Количество, шт	Длина, мм	Масса металла по элементам конструкций, т: Подвесные пути	Ограждающие констр.	Закрома	Общая масса, т
									Код элемента констр			
1	2	3	4	5	6	7	8	9				
Двутавр	Вст3Гпс5	I 24М	1						1,5			1,5
ГОСТ 19425-74	ГОСТ 380-71											
Швеллер	Вст3пс6	[27	2						0,7			0,7
ГОСТ 8240-72	ГОСТ 380-71											
	Вст3пс6-1	[20	3								0,7	0,7
	ТУ14-1-3023-80	[16	4							6,0		6,0
Швеллер гнутый	Вст3 пс6	[60х50х3	5						0,1			0,1
ГОСТ 8278-83	ГОСТ 380-71											
Уголок неравнобокий	Вст3пс6-1	L140х90х8	6							0,1		0,1
ГОСТ 8510-72	ТУ14-1-3023-80											
Уголок равнобокий	Вст3пс6-1	L100х8	7						0,1	0,1		0,2
ГОСТ 8509-72	ТУ14-1-3023-80											
Сталь полосовая	Вст3пс6-1	S 20	8						0,2			0,2
ГОСТ 103-76	ТУ-14-1-3023-80	S 16	9								0,3	0,3
	Вст3пс6	S 10	10						0,1			0,1
		S 8	11						0,1		0,1	0,2
	Вст3кп2	S 4	12								0,1	0,1
	ГОСТ 380-71											
Сталь арматурная	Вст3кп2	⌀ 18 AI	13							0,1		0,1
ГОСТ 5781-82	ГОСТ 380-71											
		Всего:	14						2,8	6,3	1,2	10,3

Общие указания.

1. Разработку деталировочных чертежей металлоконструкций выполнить согласно СНиП-23-80„ Стальные конструкции. Нормы проектирования".

2. Соединение стальных элементов предусмотрено ручной электродуговой сваркой электродами Э42А ГОСТ 9467-75. $h_ш$=6мм, кроме оговоренных.

3. Антикоррозионную защиту металлоконструкций после монтажа выполнить по следующей технологии: покрыть эмалью ПФ 115 ГОСТ 6465-76 по грунтовке ГФ-0119 ГОСТ 23343-78

4. Монтажное соединение конструкций выполнить на болтах М12, кроме оговоренных.

Привязка настоящего типового проекта выполнена в соответствии с действующими нормами и правилами.

Главный инженер проекта

Типовой проект разработан в соответствии с действующими нормами и правилами.

Главный инженер проекта Сущих

Инв.№ подл. | Подпись и дата | Взам.инв.№

Инв.№

Привязан

ТП 409-15-93с.86 — КМ

Инженер	Ревина	
Рук.гр.	Позднякова	
Гл.конст	Нищета	
Нач.отд	Кузнецов	
Гип	Сущих	
Н.контр	Нищета	

Производственная база ремстройучастка с годовой программой 200тыс.руб для районов с сейсмичностью 7,8,9 баллов

Склад заполнителей

Общие данные

Стадия	Лист	Листов
Р П	1	4

Мин быт Каз.ССР КАЗГИПРОНИКТИБЫТ г. Алма-Ата

Типовой проект 409-15-93с.86 Альбом II

Схема расположения подвесных путей и тормозных балок

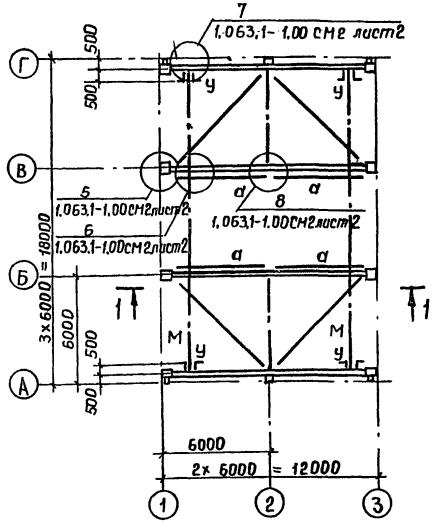

Схема расположения прогонов покрытия

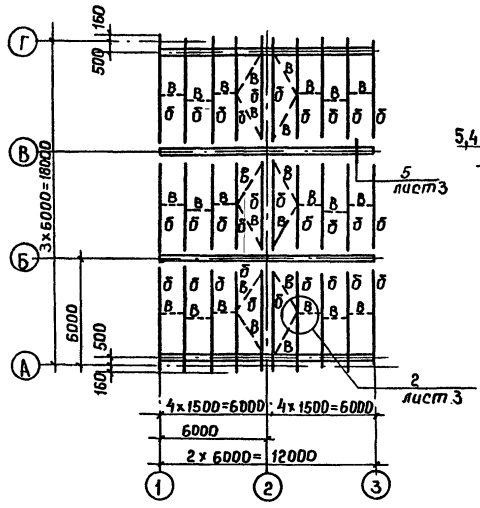

1-1

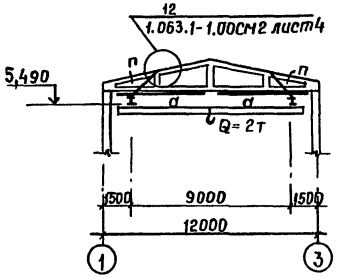

Ведомость элементов

Марка	Сечение			Опорные усилия			Группа конструкций	Марка металла	Примечание
	Эскиз	Поз	Состав	M тс.м	N т	Q т			
а	⊓		[27		8,0		IV	Вст3пс6	
б	[		[16	по гибкости			IV	Вст3пс6-1	
в	•		ф18АI				IV	Вст3кп2	
м	I		I 24 М			4,45	II	Вст3Гпс5	
п	]C		⊏60х50х3	0,21		4,45	II	Вст3пс6	
у	L		L100х8	Конструктивно			II	Вст3пс6-1	
мс1	1.063.1-1 вып2								шт. 16
мс2	то же								шт. 8

Схема расположения прогонов стен по оси 1

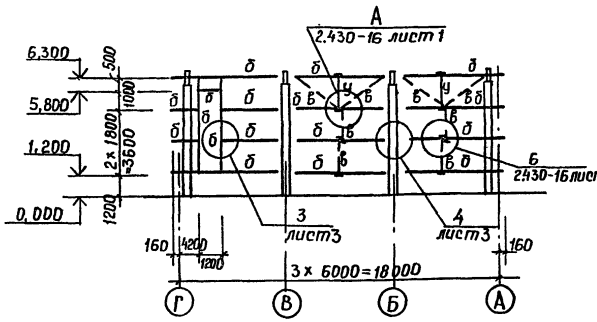

Схема расположения прогонов стен по осям А; Г

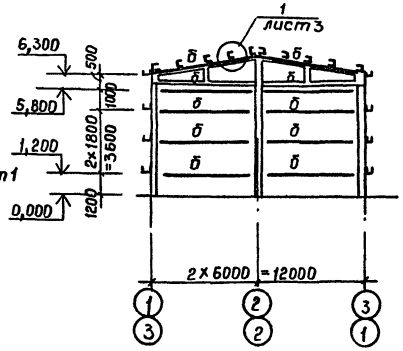

Схема расположения прогонов стен по оси 3

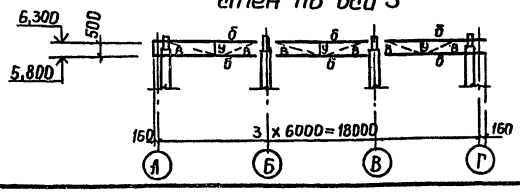

Привязан

Инв. №

Инженер	Ревина	
Рук. гр.	Позняков	
Гл. конст	Нищета	
Нач. отд.	Кузнецов	
Гип	Сущих	
Н. контр	Нищета	

ТП 409-15-93с.86 — КМ

Производственная база ремонтно-участка с годовой программой 200 тыс. рублей районов сейсмичностью 7, 8, 9 баллов)

Склад заполнителей

Стадия	Лист	Листов
Р П	2	

Схема расположения подвесных путей и тормозных балок, прогонов покрытия и стен.

Мин быт каз. ССР КАЗГИПРОНИКТИБЫТ г. Алма-Ата

Инв. № подл. | Подпись и дата | Взам. инв. №

Типовой проект 409-15-93с.86 Альбом II

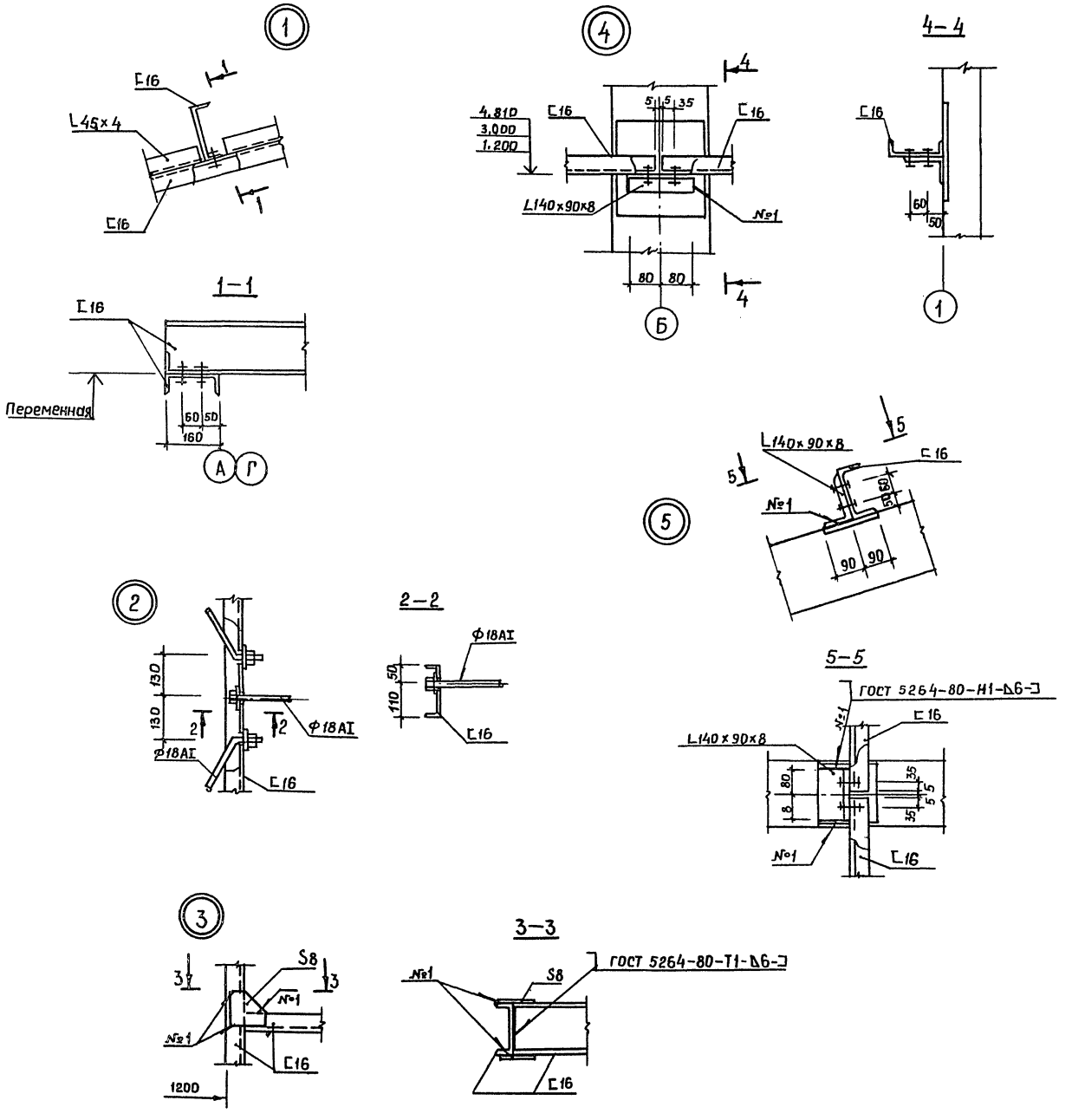

Монтажное соединение конструкций выполнить на болтах М16.

Инженер	Ревина		ТП 409-15-93с.86 — КМ		
Рук.гр.	Позднякова		Производственная база ремстройучастка с годовой программой 200тыс.руб (для районов с сейсмичностью 7, 8, 9 баллов)		
Гл.конст	Нищета		Склад заполнителей	Стадия	Лист	Листов
Нач.отд	Кузнецов			РП	3	
Гип	Сущих		Узлы 1÷5	Мин быт Каз.ССР КАЗГИПРОНИКТИБЫТ г. Алма-Ата	
Н.контр	Нищета				

Прибязан

Инв. №

Инв. № подл. | Подпись и дата | Взам. инв. №

Типовой проект 409-15-93с.86 Альбом II

Схема расположения стоек закромов

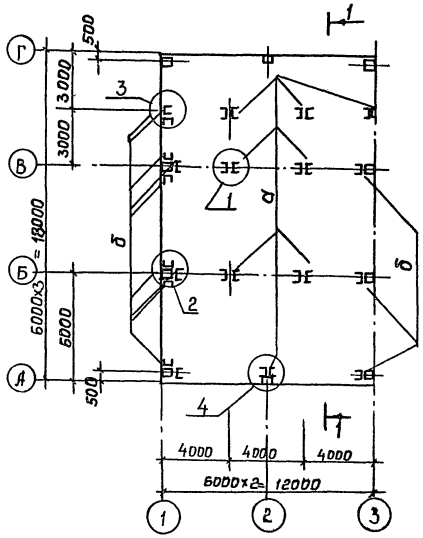

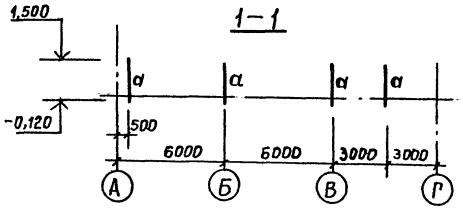

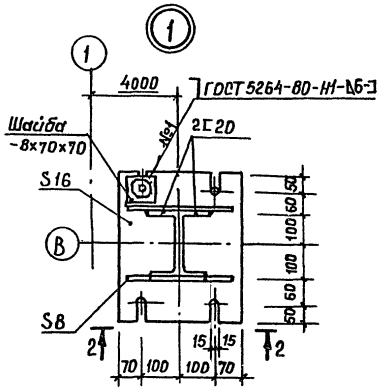

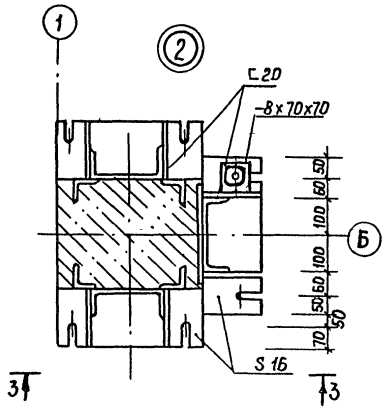

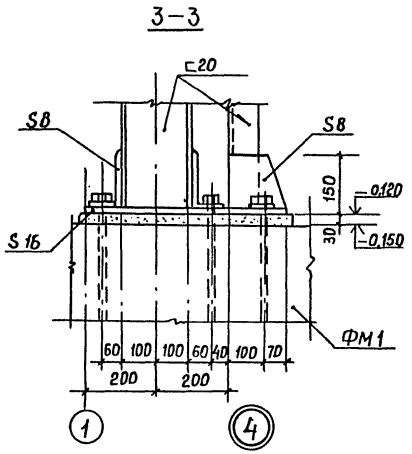

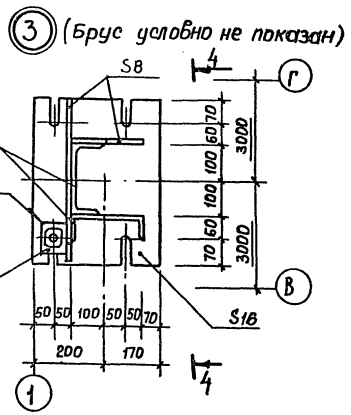

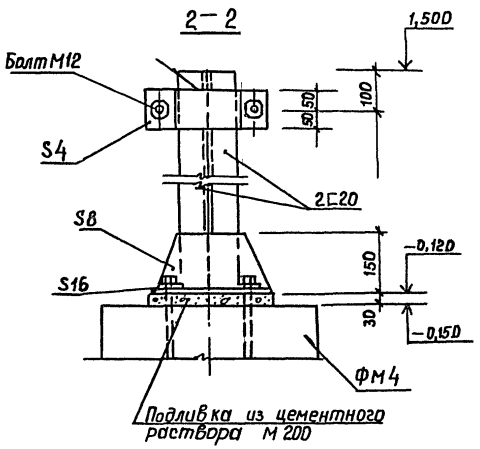

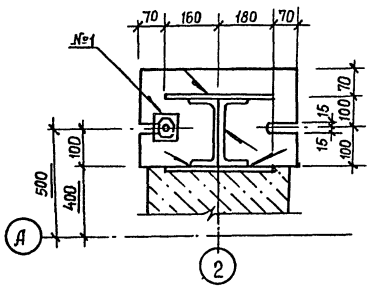

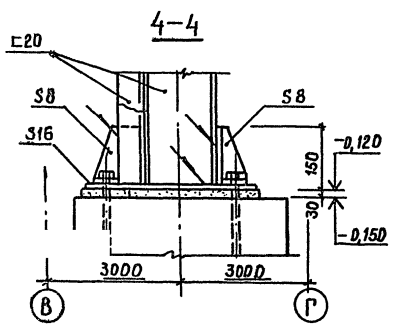

Ведомость элементов									
Марка	Сечение			Опорные усилия			группа констр.	Марка металла	Примечание
	Эскиз	Поз.	Состав	M тс.м	N т	Q т			
а	][	—	2 [20	конструктивно			IV	Вст3пс6-1	шов 86-250/75
б	[	—	[20	Конструктивно			IV	Вст3пс6-1	

Расход древесины см. лист АС2.

Инженер	Ревина		
Рук.гр.	Позднякова		
Гл.констр.	Нищета		
Нач.отд.	Кузнецов		
Гип	Сущих		
Н.контр.	Нищета		

Привязан

Инв.№

ТП 409-15-93с.86 — КМ

Производственная база ремстройучастка с годовой программой 200 тыс. руб. (для районов с сейсмичностью 7, 8, 9 баллов)

Склад заполнителей

Стадия	Лист	Листов
РП	4	

Схема расположения стоек закромов

Мин быт Каз. ССР КАЗГИПРОНИКТИБЫТ г. Алма-Ата

25665-02 (55) Формат А2

30.11.93 Кожух

Инв.№ подл. | Подпись и дата | Взам. инв.№

gost.e-ecolog.ru