ТИПОВОЙ ПРОЕКТ

416-7-316.89

ГЛАВНЫЙ КОРПУС
РЕМОНТНО-ПРОИЗВОДСТВЕННОЙ БАЗЫ
НА 100 СПЕЦМАШИН ПО УБОРКЕ ГОРОДОВ

АЛЬБОМ 6

КЖИ Строительные изделия

23541-06

цена 4·72

gost.e-ecolog.ru

ТИПОВОЙ ПРОЕКТ

416-7-316.89

ГЛАВНЫЙ КОРПУС
РЕМОНТНО-ПРОИЗВОДСТВЕННОЙ БАЗЫ
НА 100 СПЕЦМАШИН ПО УБОРКЕ ГОРОДОВ

АЛЬБОМ 6

КЖИ Строительные изделия

Разработан
Гипрокоммунстроем

Утвержден и введен в действие
Минжилкомхозом РСФСР
Приказ от 18.10.88 г. № 267

Главный инженер института В.Н. Битюкоз
Главный инженер проекта Г.И. Марков

23541-06

Альбом 5

Обозначение	Наименование	Примечание
— КЖИ. П	Перечень чертежей	2
— КЖИ. ТУ	Технические условия	4
— КЖИ. 01.00.0	Плита(ПР60.15-6Ат$\overline{V}$т-1; ПР30.15-6Ат$\overline{V}$т-2	
	ПР60.15-6Ат$\overline{V}$т-3)	5
— КЖИ.02.00.0	Плита(ПР60.15-8Ат$\overline{V}$т-1; ПР60.15-8Ат$\overline{V}$т-2;	
	ПР60.15-8Ат$\overline{V}$т-3; ПР60.15-8Ат$\overline{V}$т-4)	6
— КЖИ.03.00.0	Плита(ПР60.15-8Ат$\overline{V}$т-5; ПР60.15-8Ат$\overline{V}$т-6;	
	ПР60.15-8Ат$\overline{V}$т-7; ПР60.15-8Ат$\overline{V}$т-8)	7
— КЖИ.04.00.0	Плита(ПР60.15-8Ат$\overline{V}$т-9; ПР60.15-8Ат$\overline{V}$т-10;	
	ПР60.15-8Ат$\overline{V}$т-11; ПР60.15-8Ат$\overline{V}$т-12;	
	ПР60.15-8Ат$\overline{V}$т-13)	8
— КЖИ.05.00.0	Плита(ПР60.15-8Ат$\overline{V}$т-3-1; ПР60.15-8Ат$\overline{V}$т-3-2;	
	ПР60.15-8Ат$\overline{V}$т-3-3)	9
— КЖИ.06.00.0	Плита(ПР60.15-8Ат$\overline{V}$т-3-4; ПР60.15-8Ат$\overline{V}$т-3-5;	
	ПР60.15-8Ат$\overline{V}$т-3-6)	10
— КЖИ.07.00.0	Панель ПР60.15-8Ат$\overline{V}$т-1-1	11
— КЖИ.08.00.0	Панель(ПВГ30.30.13-1т-1; 1ПВГ30.30.10-1т-1;	
	1ПВГ60.30.15-1т-1; 1ПВГ60.30.15-1т-2;	
	1ПВГ30.30.10-1т-2)	12
— КЖИ.09.00.0	Панель(ПВГ30.30.10-1т-1; ПВГ30.30-10-1т-2;	
	ПВГ30.30.10-1т-3; ПВГ29.30.13-1т-1	
	ПВГ60.30.10-1т-1; ПВГ60.30.10-1т-2	13
— КЖИ.10.00.0	Панель(ПВ30.30-1т-1; ПВ30.30-1т-2;	
	ПВ30.30-1т-3; ПВ30.30-1т-4; ПВ30.30-1т-5;	
	1ПВ30.30-1т-1; ПВ59.30-1т-1)	14
— КЖИ.11.00.0	Панель(ПВР60.30.42-3т-1; ПВП60.30.10-1т-1	
	ПВП30.30.10-1т-1)	15

Обозначение	Наименование	Примечание
— КЖИ.12.00.0	Панель(1ПС033.33.3,5-П-1а; 1ПС033.33.4,0-П-1а)	16
— КЖИ. 13.00.0	Панель(9ПС033.33.3,5-П-2а; 9ПС030.33.4,5-П-2а)	17
— КЖИ. 14.00.0	Панель(8ПС030.33.3,5-П-2а; 8ПС030.33.4,0-П-2а)	18
— КЖИ. 15.00.0	Панель(ПС430.33.3,5-П-2а; ПС430.33.4,0-П-2а)	19
— КЖИ. 16.00.0	Панель(9ПС030.33.3,5-П-2б; 9ПС030.33.4,0-2б)	20
— КЖИ. 17.00.0	Панель(ПС60.12.3,0-6А-I; ПС60.12.3,5-6А-I)	21
— КЖИ. 18.00.0	Панель(ПС68.12.3,0-6А-1-I; ПС66,5.12.3,5-6А-1-I;	
	ПС66.12.3,0-6А-2-I; ПС66,5.12.3,5-6А-2-I)	22
— КЖИ. 19.00.0	Панель перегородки(ПГ60.15-1-Т-1);	
	ПГ60.15-1-Т-2; ПГ60.18-1-Т-1; ПГ60.15-1-Т-2)	23
— КЖИ. 20.00.0	Панель перегородки(ПГ60.27-1-Т-Д1-1;	
	ПГ60.30-1-Т-Д1-1; ПГ58.18-1-Т-1)	24
— КЖИ. 21.00.0	Панель перегородки(ПГ60.12-1-Т-1;	
	ПГ60.12-1-Т-2; ПГ60.12-1-Т-3; ПГ60.12-1-Т-4)	25
— КЖИ. 22.00.0	Панель перегородки(ПГ55.9-1-Т-1;	
	ПГ55.9-1-Т-2; ПГ55.9-1-Т-3; ПГ60.9-1-Т-1)	26
— КЖИ. 23.00.0	Каркас КР-1	27
— КЖИ. 24.00.0	Каркас КР-2	27
— КЖИ. 25.00.0	Каркас(КР1; КР2; КР3; КР4; КР8)	28
— КЖИ. 26.00.0	Каркас(КР5; КР6; КР7)	29
— КЖИ. 27.00.0	Сетка(С1; С2; С3; С4; С10; С11)	30
— КЖИ. 28.00.0	Сетка(С5; С6; С7; С8; С9)	31
— КЖИ. 29.00.0	Сетка С-1	32
— КЖИ. 30.00.0	Сетка С-2	32

Инв.№подл. | Подп. и дата | Взам. инв.№

Обозначение	Наименование	Примечание
—КЖИ.31.00.0	Закладная деталь ЗД-1	33
—КЖИ. 32.00.0	Сетка СП1	33
—КЖИ. 33.00.0	Сетка С-1	34
—КЖИ. 34.00.0	Сетка С-2	34
—КЖИ. 35.00.0	Сетка С-3	35
—КЖИ. 36.00.0	Соединительный элемент МС1	35
—КЖИ. 37.00.0	Закладная деталь МН1	36
—КЖИ. 38.00.0	Закладная деталь МН2	36
—КЖИ. 39.00.0	Закладная деталь МН3	37
—КЖИ. 40.00.0	Закладная деталь МН4	37
—КЖИ. 41.00.0	Закладная деталь МН5	38
—КЖИ. 42.00.0	Закладная деталь МН6	38
—КЖИ. 43.00.0	Закладная деталь МН7	39
—КЖИ. 44.00.0	Закладная деталь МН8	39
—КЖИ. 45.00.0	Закладная деталь МН9	40
—КЖИ. 46.00.0	Закладная деталь МН10	40
—КЖИ. 47.00.0	Закладная деталь МН11	41
—КЖИ. 48.00.0	Закладная деталь МН12	41
—КЖИ. 49.00.0	Закладная деталь МН14	42
—КЖИ. 50.00.0	Закладная деталь МН13	42
—КЖИ. 51.00.0	Закладная деталь МН15	43
—КЖИ. 52.00.0	Закладная деталь МН16	43
—КЖИ. 53.00.0	Закладная деталь МН17	44
—КЖИ. 54.00.0	Закладная деталь МН18	44
—КЖИ. 55.00.0	Закладная деталь МН19	45
—КЖИ. 56.00.0	Закладная деталь МН20	45
—КЖИ. 57.00.0	Закладная деталь МН21	46

Обозначение	Наименование	Примечание
—КЖИ.58.00.0	Закладная деталь МН 22	46
—КЖИ. 59.00.0	Закладная деталь МН 23	47
—КЖИ. 60.00.0	Закладная деталь МН 24	47
—КЖИ. 61.00.0	Закладной элемент МН 25	48
—КЖИ. 62.00.0	Решетка МР-4	48
—КЖИ. 63.00.0	Решетка МР-1	49
—КЖИ. 64.00.0	Решетка МР-2	49
—КЖИ. 65.00.0	Решетка МР-3	50
—КЖИ. 66.00.0	Скоба	50
—КЖИ. 67.00.0	Щит МЩ-1	51
—КЖИ. 68.00.0	Щит МЩ-2	52
—КЖИ. 69.00.0	Решетка жалюзийная	52
—КЖИ. 69.00.1	Балка	53
—КЖИ. 69.00.2	Перо	53
—КЖИ. 70.00.0	Окно с жалюзийными решетками ОЖН 20.18	54
—КЖИ. 71.00.0	Решетка для задержания краски	55
—КЖИ. 71.00.1	Ручка	55
—КЖИ. 72.00.0	Закладное изделие М1	56
—КЖИ. 73.00.0	Закладной элемент М-2	56
—КЖИ. 74.00.0	Сетка (С-4, С-5)	57
—КЖИ. 75.00.0	Плоский каркас (К-1, К-2)	57
—КЖИ. 76.00.0	Каркас пространственный КП-1	58
—КЖИ. 77.00.0	Каркас пространственный КП-2	58
—КЖИ. 78.00.0	Плоский каркас	59
—КЖИ. 79.00.0	Сетка (С-6, С-7)	59
—КЖИ. 80.00.0	Сетка С-8	60

Инв. № подл. | Подп. и дата | Взам. инв. №

Альбом 6

Технические условия к изготовлению арматурных и закладных изделий

Арматурные изделия следует изготавливать при помощи точечной сварки по ГОСТ 14098-85, сварку каркасов и сеток производить во всех пересечениях двух крайних рядов, в остальной зоне допускаются несваренные пересечения в количестве не более 2* на 1м².

При изготовлении закладных деталей руководствоваться СН 393-78 и ГОСТ 19292-73. Ручную дуговую сварку производить электродами типа Э-42 по ГОСТ 9467-75.

Закладные и соединительные изделия защитить антикоррозийным покрытием-эмалью ПФ-115 по грунтовке ПФ-020 по ГОСТ 6465-76

Инв.N подл. | Подп. и дата | Взам.инв.N

Н.контр.	Мазур		ТП 416-7-316.89 КЖИ.ТУ
Нач.отд.	Данков		
Рук.гр.	Гузенко		
Инжен.	Никитина		Технические условия

Стадия	Лист	Листов
Р	1	

ГИПРОКОММУНСТРОЙ г. Москва

Коп. В.Фур

Формат А4.

23541-06

Альбом 6

Рис.1

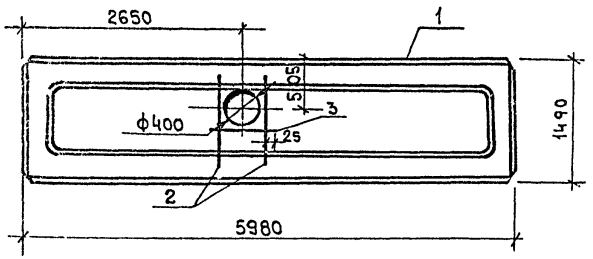

Рис.2

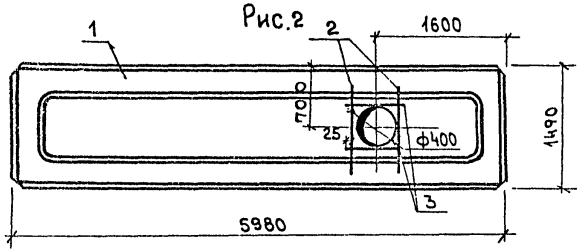

Рис.3

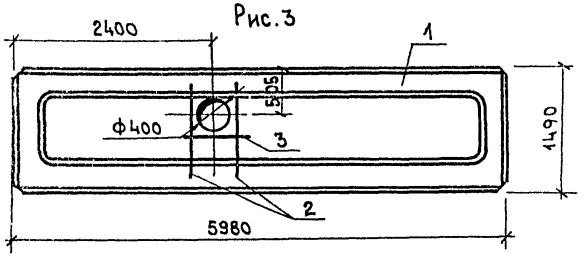

Формат	Зона	Позиц.	Обозначение	Наименование	Кол-во т.л. исполнение -КЖИ.01.00.0				Примечание
					–	01	02		
				Сборочные единицы					
А3		1	1.090.1-1 5-1 5000-02	Плита ПР60.15-6АтVт	1	1	1		
				Детали					
БЧ		2	-КЖИ.01.00.1	А-III-10 ГОСТ 5781-82* ℓ=1230	2	2	2		0.75 кг
БЧ		3	-КЖИ.01.00.2	А-III-10 ГОСТ 5781-82* ℓ=490	1	2	1		0.30 кг

Ведомость расхода стали на дополнит. арматурные изделия, кг

Обозначение	Марка	Рис
-КЖИ.01.00.0	ПР60.15-6АтVт-1	1
-01	ПР60.15-6АтVт-2	2
-02	ПР60.15-6АтVт-3	3

Марка элемента	Изделия арматурные: Арматура класса А-III ГОСТ 5781-82* ф10		Всего
ПР60.15-6АтVт-1	1.82		1.82
ПР60.15-6АтVт-2	2.12		2.12
ПР60.15-6АтVт-3	1.82		1.82

Привязан:

Инв. №

Инв. № подл. | Подпись и дата | Взам. инв. №

Н.контр.	Мазур		
Нач.отд.	Данков		
Рук.гр.	Гузенко		
Ст. инж.	Рафеенко		
Инженер.	Никитина		

ТП 416-7-316.89 КЖИ.01.00.0

Плита (ПР60.15-6АтVт-1, ПР60.15-6АтVт-2; ПР60.15-6АтVт-3)

Стадия	Масса	Масштаб
Р	2595	1:50
Лист	Листов 1	

ГИПРОКОММУНСТРОЙ г. Москва

Альбом 8

Рис.1

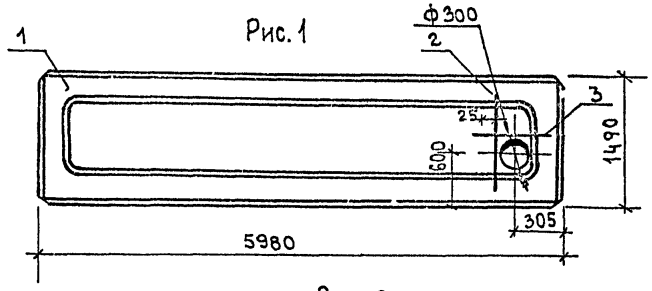

Рис.2

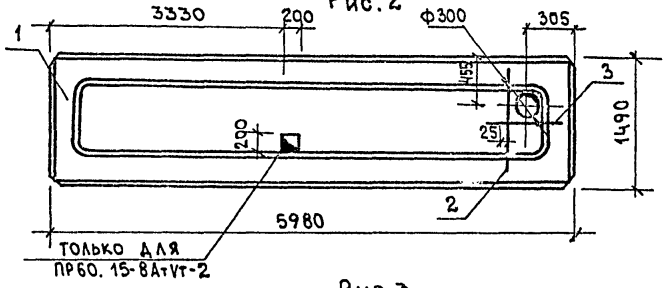

ТОЛЬКО ДЛЯ ПР60.15-8АтVт-2

Рис.3

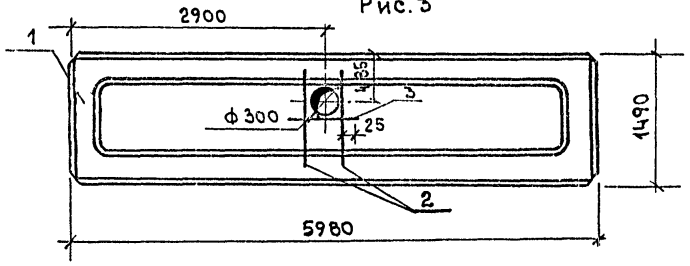

Рис.4

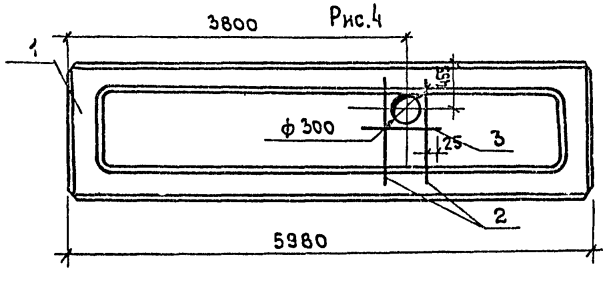

Формат	Зона	Позиц.	Обозначение	Наименование	Кол-во на использование -КЖИ.02.00.0					Примечание
					–	01	02	03	04	
				Сборочные единицы						
А3		1	1.090.1-1 5-1 5000-03	Плита ПР60.15-8АтVт	1	1	1	1	1	
				Детали						
БЧ		2	-КЖИ.02.00.1	А-III-10 ГОСТ 5781-82* l=1230	1	1	2	2	2	0.76 кг
БЧ		3	-КЖИ.02.00.2	А-III-10 ГОСТ 5781-82* l=390	1	1	1	1	1	0.24 кг

Ведомость расхода стали на дополнит. арматурные изделия, кг

Обозначение	Марка	Рис.	Марка элемента	Изделия арматурные: Арматура класса А-III ГОСТ 5781-82* ф10		Всего
-КЖИ.02.00.0	ПР60.15-8АтVт-1	1	ПР60.15-8АтVт-1	1.0		1.0
-01	ПР60.15-8АтVт-2	2	ПР60.15-8АтVт-2	1.0		1.0
-02	ПР60.15-8АтVт-3	3	ПР60.15-8АтVт-3	1.76		1.76
-03	ПР60.15-8АтVт-4	4	ПР60.15-8АтVт-4	1.76		1.76
-04	ПР60.15-8АтVт-14	2	ПР60.15-8АтVт-14	1.76		1.76

Н.контр	Мазур	
Нач.отд	Данков	
Рук.гр.	Гузенко	
Ст.инж	Рафенко	
Инж.	Никитина	

ТП 416-7-316.89 КЖИ.02.00.0

Плита (ПР60.15-8АтVт-1; ПР60.15-8АтVт-2; ПР60.15-8АтVт-3; ПР60.15-8АтVт-4) ПР60.15-8АтVт-14

Стадия	Масса	Масштаб
Р	2595	1:50
Лист	Листов 1	

ГИПРОКОММУНСТРОЙ г. Москва

Привязан:

Инв. №

Взам. инв. № | Подпись и дата | Инв. № подл.

23541-06

Коп.

Формат А3

Альбом 6

Рис.1

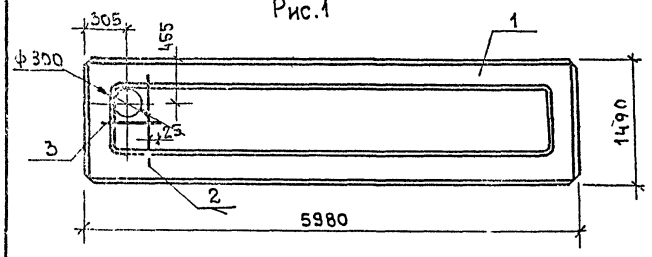

Рис.2

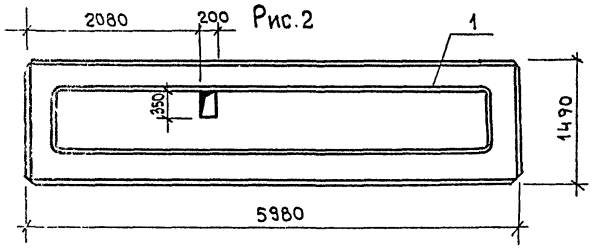

Рис.3

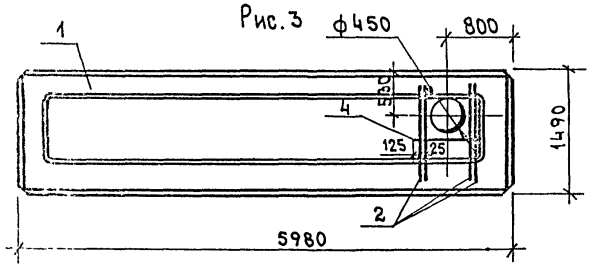

Рис.4

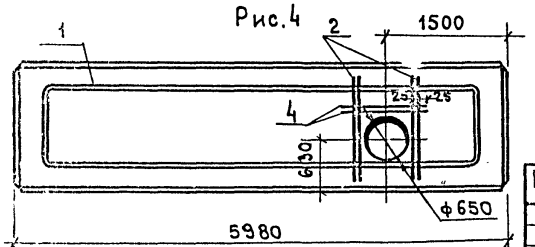

Формат	Зона	Позиция	Обозначение	Наименование	Кол-во на исполнен. - КЖИ.03.00.0				Примечание
					-	01	02	03	
				Сборочные единицы					
А3		1	1.090.1-1 5-1 5000-03	Плита ПР60.15-8АтVт	1	1	1	1	
				Детали					
Бч		2	-КЖИ.03.00.1	А-III-10 ГОСТ 5781-82* ℓ=1230	1		4	4	0,76 кг
Бч		3	-КЖИ.03.00.2	А-III-10 ГОСТ 5781-82* ℓ=390	1				0,24 кг
Бч		4	-КЖИ.03.00.3	А-III-10 ГООТ 5781-82* ℓ=790			1	2	0,49 кг

Ведомость расхода стали на дополнит. арматурные изделия, кг

Обозначение	Марка	Рис.	Марка элемента	Арматурные изделия: Арматура класса А-III ГОСТ 5781-82* ф10		Всего
КЖИ.03.00.0	ПР60.15-8АтVт-5	1				
-01	ПР60.15-8АтVт-6	2				
-02	ПР60.15-8АтVт-7	3	ПР60.15-8АтVт-5	1.0		1.0
-03	ПР60.15-8АтVт-8	4	ПР60.15-8АтVт-7	3,53		3,53
			ПР60.15-8АтVт-8	4,02		4,02

Н.контр	Мазур		
Нач.отд	Данков		
Рук.гр.	Гузенко		
Ст.инж	Рафеенко		
Инжен.	Никитина		

Привязан:

Инв.№

ТП 416-7-316.89 КЖИ.03.00.0

Плита (ПР60.15-8АтVт-5; ПР60.15-8АтVт-6 ПР60.15-8АтVт-7; ПР60.15-8АтVт-8)

Стадия	Масса	Масштаб
Р	2595	1:50
Лист	Листов 1	

ГИПРОКОММУНСТРОЙ г. Москва

Инв.№подл. | Подпись и дата | Взам.инв.№

23341-06

Рис.1

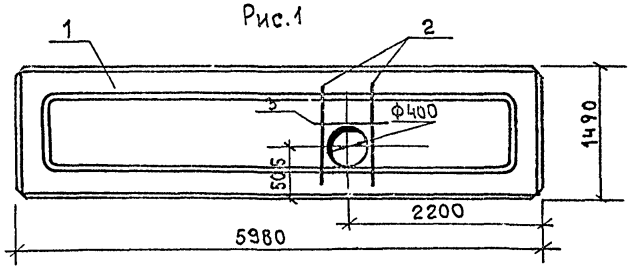

Рис.2

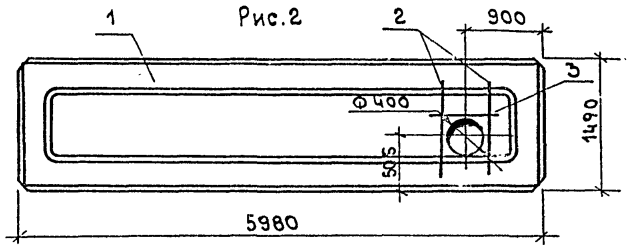

Рис.3

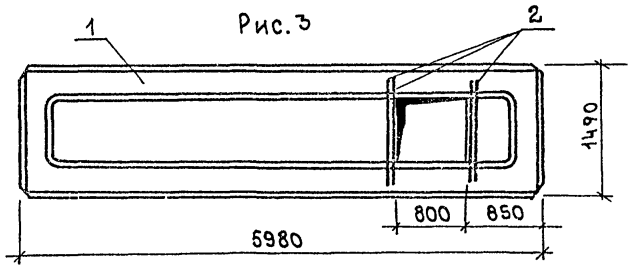

Рис.4

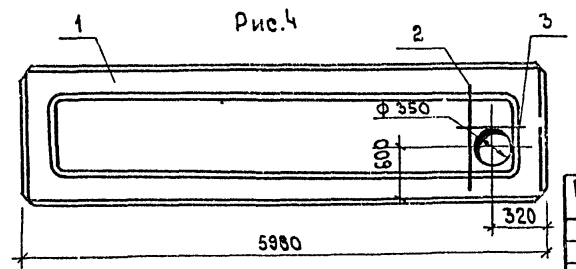

Рис.5

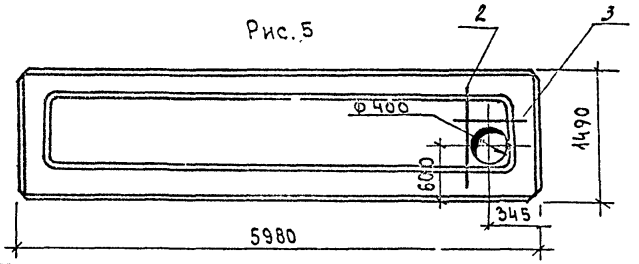

Формат	Зона	Позиц.	Обозначение	Наименование	Количество на исполнение -КЖИ.04.00.0					Примечание
					-	01	02	03	04	
				Сборочные единицы						
А3		1	1.090.1-1 5-1 5000-03	Плита ПР60.15-8АтVт	1	1	1	1	1	
				Детали						
БЧ		2	-КЖИ.04.00.1	А-III-10 ГОСТ 5781-82* ℓ=1230	2	2	4	1	1	0.76 кг
БЧ		3	-КЖИ.04.00.2	А-III-10 ГОСТ 5781-82* ℓ=490	1	1		1	1	0.30 кг

Ведомость расхода стали на дополнительные арматурные изделия, кг

Обозначение	Марка	Рис.	Марка элемента	Арматурные изделия: Арматура класса А-III ГОСТ 5781-82* Ф10		Всего
КЖИ.04.00.0	ПР60.15-8АтVт-9	1				
-01	ПР60.15-8АтVт-10	2	ПР60.15-8АтVт-9	1.82		1.82
-02	ПР60.15-8АтVт-11	3	ПР60.15-8АтVт-10	1.82		1.82
-03	ПР60.15-8АтVт-12	4	ПР60.15-8АтVт-11	3.04		3.04
-04	ПР60.15-8АтVт-13	5	ПР60.15-8АтVт-12	1.82		1.82
			ПР60.15-8АтVт-13	1.82		1.82

Н.контр.	Мазур	
Нач.ОТА	Данков	
Рук.гр.	Гузенко	
Ст.инж.	Рафеенко	
Инжен.	Никитина	

ТП 416-7-316.89 КЖИ.04.00.0

Плита (ПР60.15-8АтVт-9, ПР60.15-8АтVт-10 ПР60.15-8АтVт-11, ПР60.15-8АтVт-12, ПР60.15-8АтVт-13)

Стадия	Масса	Масштаб
Р	2595	1:50
Лист	Листов 1	

ГИПРОКОММУНЭНЕРГОСТРОЙ г. Москва

Привязан:

Инв.№ подл. | Подпись и дата | Взам. инв.№

Инв.№

23541-06

Коп.

Формат А3

Альбом 6

Рис.1

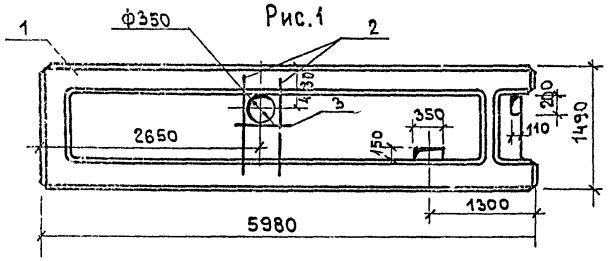

Рис.2

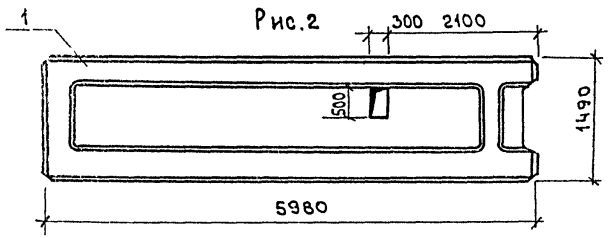

Рис.3

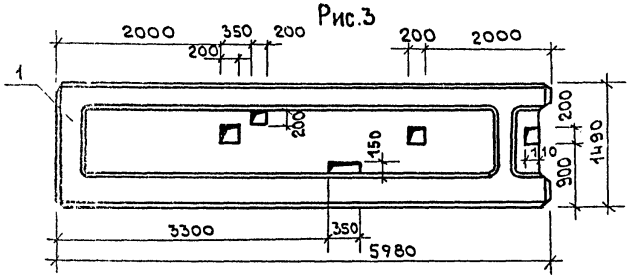

Формат	Зона	Позиц.	Обозначение	Наименование	Кол-во на исполнение -КЖИ.05.00.0					Примечание
					–	01	02	03		
				Сборочные единицы						
А3		1	1.090.1-1 5-1 7000-03	Плита ПР60.15-8АтVт-3	1	1	1	1		
				Детали						
Б4		2	– КЖИ.05.00.1	А-III-10 ГОСТ 5781-82* ℓ = 1230	2					0.76 кг
Б4		3	– КЖИ.05.00.2	А-III-10 ГОСТ 5782-82* ℓ = 440	1					0.27 кг

Ведомость расхода стали на дополнительные арматурные изделия

Обозначение	Марка	Рис.	Марка элемента	Арматурные изделия			Всего
				Арматура класса			
				А-III			
				ГОСТ 5781-82*			
				ф10			
КЖИ.05.00.0	ПР60.15-8АтVт-3-1	1	ПР60.15-8АтVт-3-1	1.79			1.79
-01	ПР60.15-8АтVт-3-2	2					
-02	ПР60.15-8АтVт-3-3	3					

Н. контр	Мазур		
Нач. отд	Данков		
Рук. гр.	Гузенко		
Ст. инж	Рафеенко		
Инжен.	Никитина		

ТП 416-7-316.89 КЖИ.05.00.0

Плита (ПР60.15-8АтVт-3-1; ПР60.15-8АтVт-3-2 ПР60.15-8АтVт-3-3)

Стадия	Масса	Масштаб
Р	2572	1:50
Лист	Листов 1	

ГИПРОКОММУНСТРОЙ г. Москва

Привязан:

Инв. №

Инв. № подл. | Подпись и дата | Взам. инв. №

23541-06

Альбом 6

Рис.1

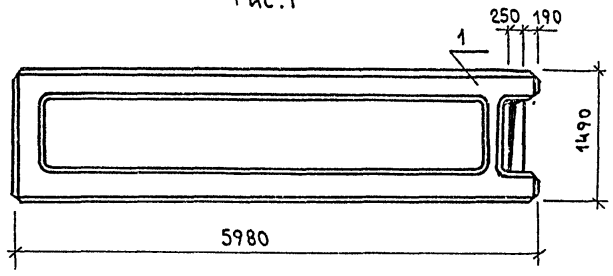

Рис.2

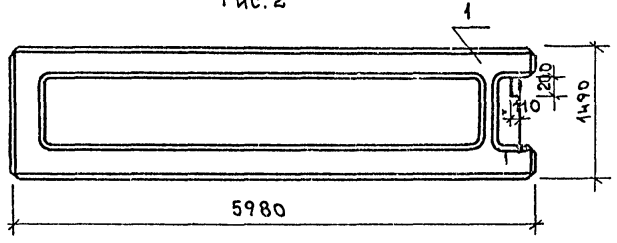

Рис.3

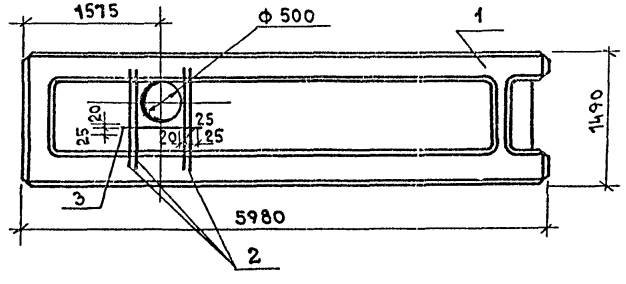

Ведомость расхода стали на дополнительн. арматурн. изделия, кг

Марка элемента	Арматурные изделия: Арматура класса А-III ГОСТ 5781-82* Ф10		Всего
ПР60.15-8АтV т-3-6	3.44		3.44

Формат	Зона	Позиц.	Обозначение	Наименование	Кол-во на исполнение - кжи.06.00.0: –	01	02		Примечание
				Сборочные единицы					
А3		1	1.090.1-1 5-1 7000-03	Плита ПР60.15-8АтV т-3	1	1	1		
				Детали					
БЧ		2	-кжи.06.00.1	А-III-10 ГОСТ 5781-82* ℓ=1230			4		0.76 кг
БЧ		3	-кжи.06.00.2	А-III-10 ГОСТ 5781-82* ℓ=640			1		0.40 кг

Обозначение	Марка	Рис.
-кжи.06.00.0	ПР60.15-8АтV т-3-4	1
-01	ПР60.15-8АтV т-3-5	2
-02	ПР60.15-8АтV т-3-6	3

Н.контр	Мазур	
Нач.отд	Данков	
Рук.гр.	Гузенко	
Ст.инж	Рафеенко	
Инжен.	Никитина	

ТП 416-7-316.89 кжи.06.00.0

Плита (ПР60.15-8АтV т-3-4; ПР60.15-8АтV т-3-5; ПР60.15-8АтV т-3-6)

Стадия	Масса	Масштаб
Р	2572	1:50

Лист | Листов 1

ГИПРОКОММУНСТРОЙ г. Москва

Привязан:

Инв. №

Инв. № подл. | Подпись и дата | Взам. инв. №

23541-06

Коп. В.Фур

Формат А3

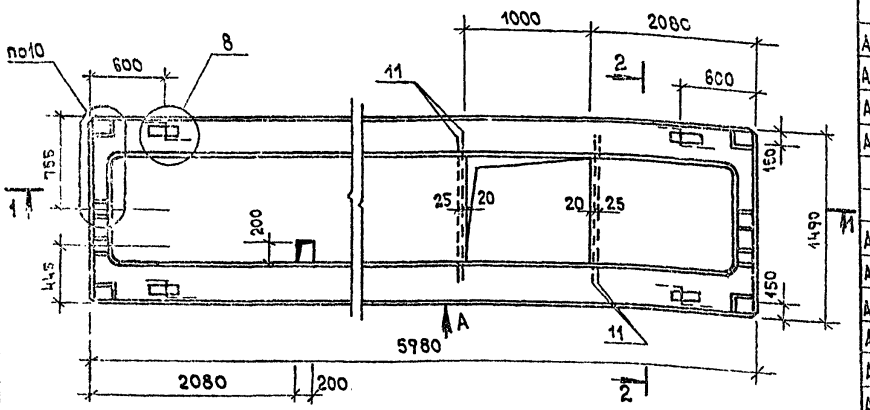

Ведомость расхода стали на элемент, кг

Марка элемента	Напрягаемая арматура класса				Изделия арматурные						
	Ат-V				А-III			Вр-I			
	ГОСТ 10884-81			Всего	ГОСТ 5781-82*			ГОСТ 6727-80			Всего
	ф12	ф14	Итого		ф8	ф10	Итого	ф4	ф5	Итого	
ПР60.15-8АтVт-1-1	21.23	14.44	35.67	35.67	9.40	3.04	12.44	8.31	17.63	25.94	38.38

Изделия закладные					Общий расход
Арматура класса		Прокат марки		Всего	
А-I		Вст3 кп2			
ГОСТ 5781-82*		ГОСТ 103-76*			
ф12	Итого	-6×100	Итого		
6.95	6.95	2.26	2.26	9.24	83.29

Формат	Зона	Позиц.	Обозначение	Наименование	Кол-во	Примечание
				Документация		
А3			1.090.1-1 5-1 0000 ПЗ	Пояснительная записка		
А3			1.090.1-1 5-1 5000 СБ л.1	Сечение 1-1; 2-2		
А3			1.090.1-1 5-1 5000 СБ л.3	Схема армирования		
А3			1.090.1-1 5-1 0000 У	Узлы 8; 10; Вида		
				Сборочные единицы		
АЧ		1	1.090.1-1 5-1 0100-02	Каркас пр. КП-3	2	4,95кг
АЧ		2	1.090.1-1 5-1 0010-13	Сетка С39	4	0.466кг
АЧ		3	1.090.1-1 5-1 0040-09	Каркас КР10	4	0.491кг
АЧ		4	1.090.1-1 5-1 0010-05	Сетка С31	1	9.762кг
АЧ		5	1.090.1-1 5-1 0070	Изделие закладное МН4	2	1.771кг
АЧ		6	1.090.1-1 5-1 0070-01	Изделие закладное МН5	2	1.771кг
АЧ		7	1.090.1-1 5-1 0080	Изделие закладное МН6	4	1.452кг
				Детали		
АЧ		8	1.090.1-1 5-1 0002-01	Стержень напр. СН2	4	5.319кг
АЧ		9	1.090.1-1 5-1 0002-06	Стержень напр. СН7	2	7.222кг
АЧ		10	1.090.1-1 5-1	Петля строповочная СП5	4	0.905кг
БЧ		11	-КЖИ.07.00.1	А-III-10 ГОСТ 5781-82* L=1230	4	0.76кг
				Материалы		
				Бетон класса В25	1.04	м³

Привязан:

Инв. №

Н.контр.	Мазур	
Нач.отд.	Данков	
Рук.гр.	Гузенко	
Ст.инж.	Рафеенко	
Инж.ен.	Никитина	

ТП 416-7-316.89 КЖИ.07.00.0

Панель

ПР60.15-8АтVт-1-1

Стадия	Масса	Масштаб
Р	2595	—
Лист	Листов 1	

Гипрокоммунстрой г. Москва

Инв.№ подл. | Подп. и дата | Взам. инв.№

23541-06

Альбом 6

Рис.1 только для -КЖИ.08.00.0-01

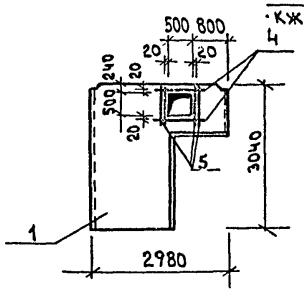

Рис.2 только для -КЖИ.08.00.0-04

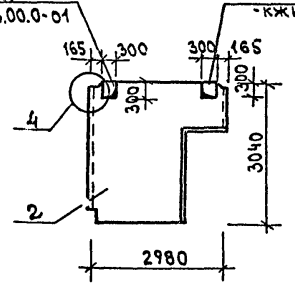

Рис.3

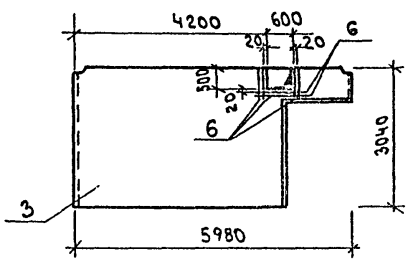

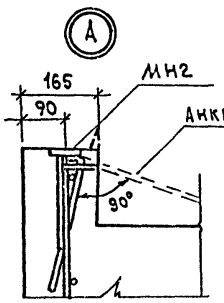

Рис.4

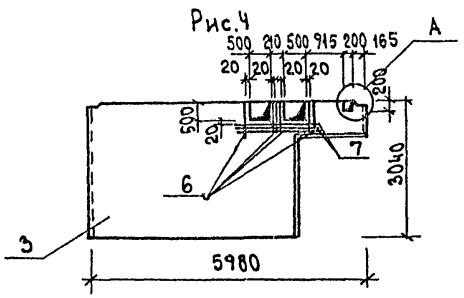

Формат	Зона	Позиц.	Обозначение	Наименование	Кол-во на исполнение КЖИ.08.00.0 –	С1	02	03	04	Примечание
				Сборочные единицы						
А3		1	1.090.1-1 4-1 3000-04	Панель ПВГ30.30.13-1т	1					
А3		2	1.090.1-1 4-1 3000-07	Панель 1ПВГ30.30.10-1Т		1			1	
А3		3	1.090.1-1 4-1 3000-06	Панель 1ПВГ60.30.15-1Т			1	1		
				Детали						
БЧ		4	— КЖИ.08.00.1	А-III-10 ГОСТ 5781-82* ℓ=1200	2					0.76 кг
БЧ		5	— КЖИ.08.00.2	Вр-I-4 ГОСТ 6727-80 ℓ=850	4					0.09 кг
БЧ		6	— КЖИ.08.00.3	Вр-I-4 ГОСТ 6727-80 ℓ=1200			3			0.12 кг
БЧ		7	— КЖИ.08.00.4	Вр-I-4 ГОСТ 6727-80 ℓ=1900				3		0.19 кг
БЧ		8	— КЖИ.08.00.5	Вр-I-5 ГОСТ 6727-80 ℓ=510			4	5		0.09 кг

Ведомость расхода стали на дополнительные арматурные изделия, кг

Обозначение	Марка	Масса ед. кг	Рис.	Марка элемента	Изделия арматурные: Арматура класса A-III ГОСТ 5781-82* Ф10	Итого	Вр-I ГОСТ 6727-80 Ф4	Ф5	Итого	Всего
-КЖИ.08.00.0	ПВГ30.30.13-1т-1	2330	1	ПВГ30.30.13-1т-1	1.52	1.52	0.36		0.36	1.88
-01	1ПВГ30.30.10-1т-1	2670	2	1ПВГ60.30.15-1т-1			0.36	0.36	0.72	0.72
-02	1ПВГ60.30.15-1т-1	5630	3	1ПВГ60.30.15-1т-2			0.57	0.45	1.02	1.02
-03	1ПВГ60.30.15-1т-2	5630	4							
-04	1ПВГ30.30.10-1т-2	2670	2							

Привязан:

Инв.№

Н.контр	Мазур	
Нач.отд	Данков	
Рук.гр.	Гузенко	
Ст.инж	Рафеенко	
Инжен	Никитина	

ТП 416-7-316.89 КЖИ.08.00.0

Панель (ПВГ30.30.13-1т-1; 1ПВГ30.30.10-1т-1; 1ПВГ60.30.15-1т-1; 1ПВГ60.30.15-1т-2; 1ПВГ30.30.10-1т-2)

Стадия	Масса	Масштаб
Р	См. табл.	1:100
Лист	Листов 1	

Гипрокоммунстрой г. Москва

Инв.№ подл. | Подпись и дата | Взам.инв.№

23541-05

Коп. В.Фуф

Формат А3

Рис.1

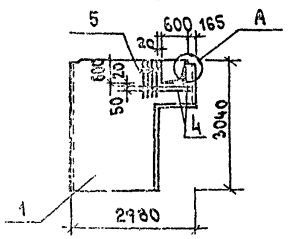

Рис.2

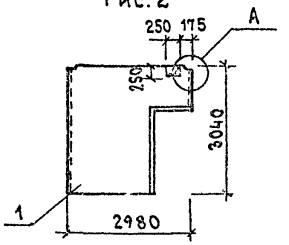

Рис.3

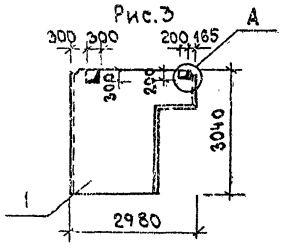

Рис.4

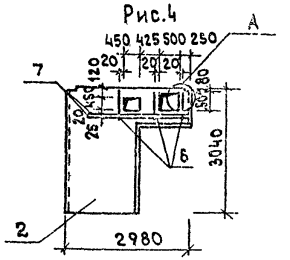

Рис.5

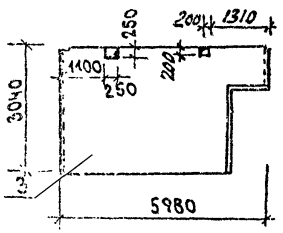

Рис.6

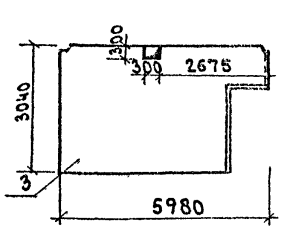

Формат	Зона	Позиц.	Обозначение	Наименование	Количество на исполнение КЖИ09.00.0 –	01	02	03	04	05	Примечание
				Документация							
А3			–КЖИ.09.00.0	Узел А	X	X	X	X			
				Сборочные единицы							
А3		1	1.090.1-1 к-1 3000-03	Панель ПВГ30.30.10-1т	1	1	1				
А3		2	1.090.1-1 к-1 3000-04	Панель ПВГ29.30.13-1т				1			
А3		3	1.090.1-1 к-1 3000-05	Панель ПВГ60.30.10-1т					1	1	
				Детали							
БЧ		4	–КЖИ.09.00.1	А-III-10 ГОСТ 5781-82* ℓ=1300	2						0.81кг
БЧ		5	–КЖИ.09.00.2	Вр-I-4 ГОСТ 6727-80 ℓ=850	4						0.09кг
БЧ		6	–КЖИ.09.00.3	А-III-6 ГОСТ 5781-82* ℓ=800				3			0.18кг
БЧ		7	–КЖИ.09.00.4	А-III-18 ГОСТ 5781-82* ℓ=2400				2			4.80кг

Обозначение	Марка	Масса ед.,кг	Рис.
–КЖИ.09.00.0	ПВГ30.30.10-1т-1	2670	1
–01	ПВГ30.30.10-1т-2	2670	2
–02	ПВГ30.30.10-1т-3	2670	3
–03	ПВГ29.30.13-1т-1	2330	4
–04	ПВГ60.30.10-1т-1	6180	5
–05	ПВГ60.30.10-1т-2	6180	6

Ведомость расхода стали на дополнительные арматурные изделия, кг

Марка элемента	Изделия арматурные						Всего
	Арматура класса						
	A-III				Вр-I		
	ГОСТ 5781-82*				ГОСТ 6727-80		
	ф18	ф10	ф6	Итого	ф4		
ПВГ30.30.10-1т-1		1.62		1.62	0.36		1.98
ПВГ60.30.10-1т-1	9.60		0.54	10.14			10.14

Н.контр.	Мазур		
Нач.отд.	Данков		
Рук.гр.	Гузенко		
Ст.инж.	Рафеенко		
Инжен.	Никитина		

ТП 416-7-316.89 КЖИ.09.00.0

Панель (ПВГ30.30.10-1т-1; ПВГ30.30.10-1т-2; ПВГ30.30.10-1т-3; ПВГ29.30.13-1т-1; ПВГ60.30.10-1т-1; ПВГ60.30.10-1т-2)

Стадия	Масса	Масштаб
Р	см. табл.	—
Лист	Листов 1	

Гипрокоммунстрой г. Москва

Привязан:

Инв. №

Инв. № подл. | Подпись и дата | Взам. инв. №

23541-06

Альбом 6

Рис.1

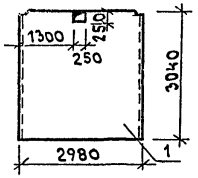

Рис.2

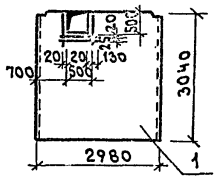

Рис.3

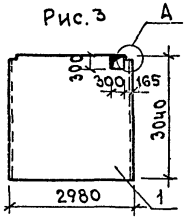

Рис.4

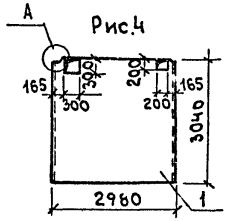

Рис.5

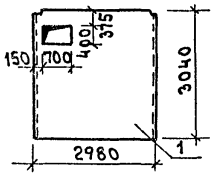

Рис.6

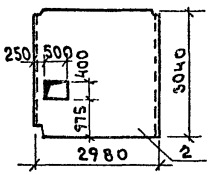

Рис.7

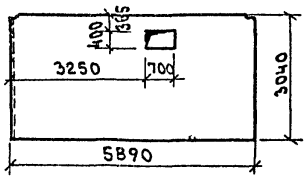

Формат	Зон.А	Позиц.	Обозначение	Наименование	Количество на исполнение КЖИ.10.00.0 –	01	02	03	04	05	06	Примечание
				Документация								
А3			– КЖИ.08.00.0	Узел А			X	X				
				Сборочные единицы								
А3		1	1.090.1-1 4-1 1000-02	Панель ПВ30.30-1Т	1	1	1	1	1			
А3		2	1.090.1-1 4-1 1000-10	Панель 1ПВ30.30-1Т						1		
А3		3	1.090.1-1 4-1 1000-09	Панель ПВ30.30-1Т							1	
				Детали								
Б4		4	– КЖИ.10.00.1	Вр-I-4 ГОСТ6727-80 ℓ=800		4						0.08кг

Обозначение	Марка	Масса ед.кг	Рис.
– КЖИ.10.00.0	ПВ30.30-1Т-1	3480	1
-01	ПВ30.30-1Т-2	3480	2
-02	ПВ30.30-1Т-3	3480	3
-03	ПВ30.30-1Т-4	3480	4
-04	ПВ30.30-1Т-5	3480	5
-05	1ПВ30.30-1Т-1	3480	6
-06	ПВ59.30-1Т-1	6880	7

Инв.№ подл. | Подпись и дата | Взам. инв.№

Н.контр.	Мазур		
Нач.отд.	Данков		
Рук.гр.	Гузенко		
Ст.инж.	Рафеенко		
Кн.жен.	Никитина		

Привязан:

Инв.№

ТП 416-7-316.89 КЖИ.10.00.0

Панель (ПВ30.30-1Т-1; ПВ30.30-1Т-2; ПВ30.30-1Т-3; ПВ30.30-1Т-4; ПВ30.30-1Т-5; 1ПВ30.30-1Т-1; ПВ59.30-1Т-1)

Стадия	Масса	Масштаб
Р	см. табл.	1:100
Лист	Листов 1	

ГИПРОКОММУНСТРОЙ г. Москва

23541-06

Коп. Б.Ф.

Формат А3

Альбом 6

Рис.1

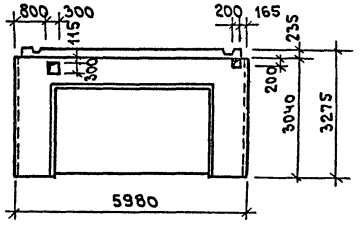

Рис.2

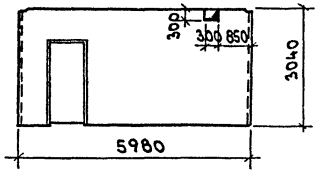

Рис.3

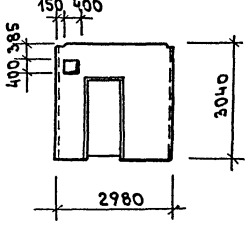

Формат	Зона	Позиц.	Обозначение	Наименование	Кол-во на исполнен. -КЖИ.11.00.0				Примечание
					-	01	02		
				Сборочные единицы					
А3		1	1.090.1-1 4-1 7000-01	Панель ПВР 60.30.42-3т	1				
А3		2	1.090.1-1 4-1 2000	Панель ПВП 60.30.10-1т		1			
А3		3	1.090.1-1 4-1 2000-02	Панель ПВП 30.30.10-1т			1		

Обозначение	Марка	Масса ед.кг	Рис
-КЖИ.11.00.0	ПВР 60.30.42-3Т-1	3460	1
-01	ПВП 60.30.10-1Т-1	6180	2
-02	ПВП 30.30.10-1т-1	2670	3

Привязан:

Инв. №

Н.контр	Мазур	
Нач.отд	Данков	
Рук.гр	Гузенко	
Ст.инж	Рафеенко	
Инжен	Никитина	

ТП 416-7-316.89 КЖИ.11.00.0

Панель (ПВР 60.30.42-3Т-1; ПВП 60.30.10-1Т-1 ПВП 30.30.10-1Т-1)

Стадия	Масса	Масштаб
Р	см. табл.	1:100
Лист	Листов 1	

Гипропромстройпроект г. Москва

23541-06

Альбом 6

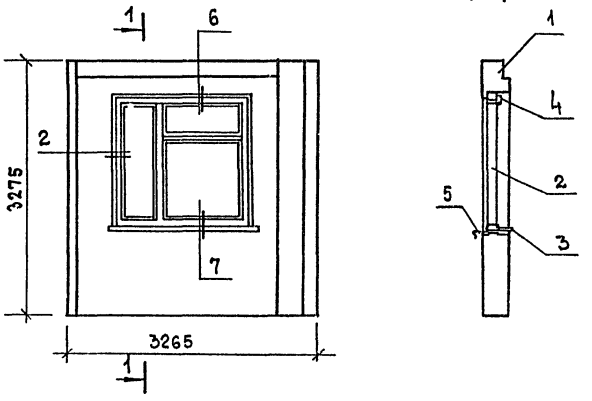

Формат	Зона	Позиц.	Обозначение	Наименование	Кол-во на исполн. -КЖИ.12.000 —	Кол-во на исполн. -КЖИ.12.000 01	Примечание
				Документация			
А3			1.090.1-1 2-1 0000 УО	Узлы 2; 6; 7	✕	✕	
				Сборочные единицы			
А3		1	1.090.1-1 2-1 1000-54	Панель 1ПСО33.33.3,5-П-1	1		
			1.090.1-1 2-1 1000-56	Панель 1ПСО33.33.4,0-П-1		1	
—		2	ГОСТ 11214-78	Оконный блок ОС 18-18В	1		
			ГОСТ 16289-80	Оконный блок ОРС 18-18В		1	
А3		3	1.136.1-13	Подоконная доска ПОГ19.20.45-Т	1		
			1.136.1-13	Подоконная доска ПОГ19.25.45-Т		1	
				Стандартные изделия			
		4.		Наличник тип 2 ГОСТ 8242-75	5,4	5,4	м
				Материалы			
		5		Слив сталь кровельная ГОСТ 19903-74	0,18	0,18	$м^2$

Обозначение	Марка	Масса ед., кг
-КЖИ.12.000	1ПСО 33.33.3,5-П-1а	2270
-01	1ПСО 33.33.4,0-П-1а	2720

Инв. № подл. | Подпись и дата | Взам. инв. №

Привязан:

Инв. №

Н. контр.	Мазур	
Нач. отд.	Данков	
Рук. гр.	Гузенко	
Ст. инж.	Рафеенко	
Инжен.	Никитина	

ТП 416-7-316.89 КЖИ.12.00.0

Панель (1ПСО 33.33.3,5-П-1а, 1ПСО 33.33.4,0-П-1а)

Стадия	Масса	Масштаб
Р	см. табл.	1:50
Лист	Листов 1	

Гипрокоммунстрой г. Москва

23541-06

Коп. Формат А3

Альбом 6

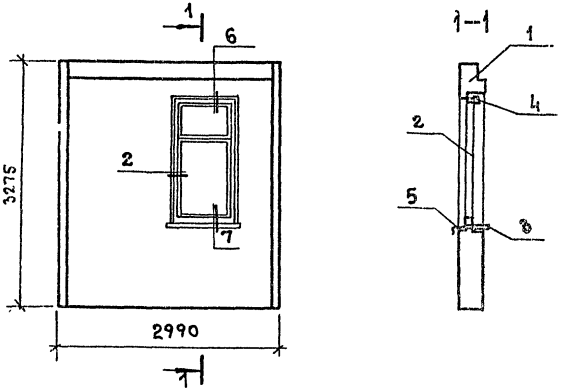

Формат	Зона	Позиц.	Обозначение	Наименование	Кол. на изд. -КЖИ.13.00.0	-01	Примечание
					—	01	
				Документация			
А3			1.090.1-1 2-1 0000 УП	Узлы 2; 6; 7	✕	✕	
				Сборочные единицы			
А3		1	1.090.1-1 2-1 1000-28	Панель 9ПСО 30.33.3,5-П-2	1		
			1.090.1-1 2-1 1000-29	Панель 9ПСО 30.33.4,0-П-2		1	
		2	ГОСТ 11214-78	Оконный блок ОС 18-9	1		
			ГОСТ 16289-80	Оконный блок ОРС 18-9		1	
А3		3	1.136.1-13	Подоконная доска ПОГ 10.20.45-т	1		
			1.136.1-13	Подоконная доска ПОГ 10.25.45-т		1	
				Стандартные изделия			
		4		Наличник тип 2 ГОСТ 8242-75	4,5	4,5	м
				Материалы			
		5		Слив сталь кровельная ГОСТ 19904-74	0,09	0,09	м²

Обозначение	Марка	Масса ед., кг
-КЖИ.13.00.0	9ПСО 30.33.3,5-П-2а	2680
-01	9ПСО 30.33.4,0-П-2а	3080

Инв. № подл. | Подпись и дата | Взам. инв. №

Н. контр.	Мазур	
Нач. отд.	Данков	
Рук. гр.	Гузенко	
Ст. инж.	Рафеенко	
Инжен.	Никитина	

Привязан:

Инв. №

ТП 416-7-316.89 КЖИ.13.00.0

Панель (9ПСО 30.33.3,5-П-2а; 9ПСО 30.33.4,5-П-2а)

Стадия	Масса	Масштаб
Р	см. табл.	1:50
Лист	Листов 1	

ГИПРОКОММУНСТРОЙ г. Москва

23541-06

Альбом 6

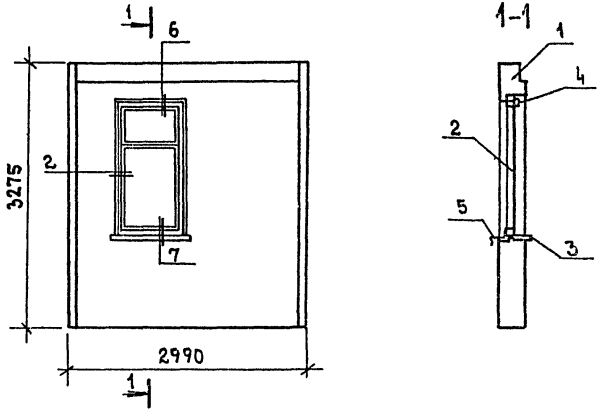

Формат	Зона	Позиц.	Обозначение	Наименование	Кол-во на исполнение КЖИ.14.000 —	Кол-во на исполнение КЖИ.14.000 -01	Примечание
				Документация			
А3			1.090.1-1 2-1 0000 УО	Узлы 2; 6; 7	X	X	
				Сборочные единицы			
А3		1	1.090.1-1 2-1 1000-26	Панель 8ПСО 30.33.3,5-П-2	1		
			1.090.1-1 2-1 1000-27	Панель 8ПСО 30.33.4,0-П-2		1	
-		2	ГОСТ 11214-78	Оконный блок ОС 18-9	1		
			ГОСТ 16289-80	Оконный блок ОРС 18-9		1	
А3		3	1.136.1-13	Подоконная доска ПОГ10.20.45-т	1		
			1.136.1-13	Подоконная доска ПОГ10.25.45-т		1	
				Стандартные изделия			
		4		Наличник тип2 ГОСТ 8242-75	4,5	4,5	м
				Материалы			
		5		Слив сталь кровельная ГОСТ 19904-74	0,09	0,09	$м^2$

Обозначение	Марка	Масса ед. кг
- КЖИ.14.000	8ПСО 30.33.3,5-П-2а	2680
-01	8ПСО 30.33.4,0-П-2а	3080

Инв. № подл. | Подпись и дата | Взам. инв. №

Н. контр.	Мазур		
Нач. отд.	Данков		
Рук. гр.	Гузенко		
Ст. инж.	Рафеенко		
Исполн.	Никитина		

Привязан:

Инв. №

ТП 416-7-316.89 КЖИ.14.000

Панель (8ПСО 30.33.3,5-П-2а; 8ПСО 30.33.4,0-П-2а)

Стадия	Масса	Масштаб
Р	См. табл.	1:50
Лист	Листов 1	

Гипрокоммунстрой г. Москва

23341-06

Кол. В. Фур

Формат А2

Альбом 6

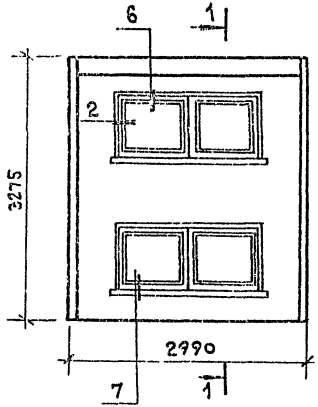

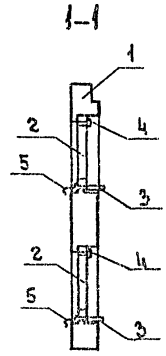

Формат	Зона	Позиц.	Обозначение	Наименование	Кол-во на испол. -КЖИ.15.00.0	Кол-во на испол. -01	Примечание
				Документация			
А3			1.090.1-1 2-1 0000 УО	Узлы 2; 6; 7			
				Сборочные единицы			
А3		1	1.090.1-1 2-1 4000	Панель ПСЛ 30.30.3,5-П-2	1		
			1.090.1-1 2-1 4000-01	Панель ПСЛ 30.30.4,0-П-2		1	
		2	ГОСТ 11214-78	Оконный блок ОС9-9	2		
			ГОСТ 16289-80	Оконный блок ОРС9-9		2	
А3		3	1.136.1-13	Подоконная доска ПОГ19.20.45-Т	1		
			1.136.1-13	Подоконная доска ПОГ19.25.45-Т		1	
				Стандартные изделия			
		4		Наличник тип 2 ГОСТ 8242-75	7.2	7.2	м
				Материалы			
		5		Слив сталь кровельная ГОСТ 19904-72	0.36	0.36	$м^2$

Обозначение	Марка	Масса ед., кг
-КЖИ.15.00.0	ПСЛ 30.33.3,5-П-2а	2100
-01	ПСЛ 30.33.4,0-П-2а	2430

Н. контр.	Мазур		
Нач. отд.	Данков		
Рук. гр.	Гузенко		
Ст. инж.	Рафеенко		
Инжен.	Никитина		

Привязан:

Инв. №

ТП 416-7-316.89 КЖИ.15.00.0

Панель (ПСЛ 30.33.3,5-П-2а; ПСЛ 30.33.4,0-П-2а)

Стадия	Масса	Масштаб
Р	см. табл.	1:50
Лист	Листов 1	

Гипрокоммунстрой г. Москва

23541-06

Альбом 6

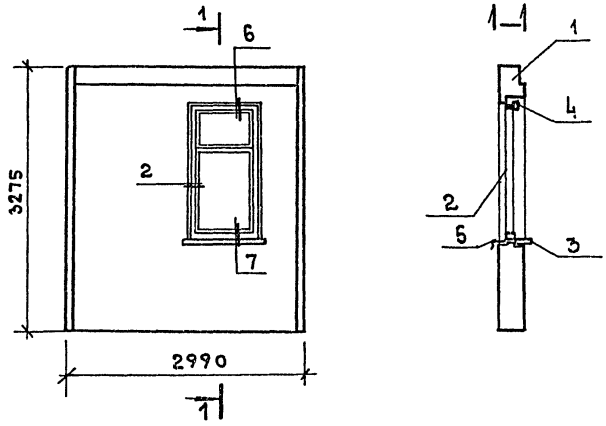

Формат	Зона	Позиц.	Обозначение	Наименование	Кол-во на исполнение кжи.16.00.0 —	01	Примечание
				Документация			
А3			1.090.1-1 2-1 0000 У0	Узлы 2; 6; 7	X	X	
				Сборочные единицы			
А3		1	1.090.1-1 2-1 1000-28	Панель 9ПСО 30.33.3.5-П-2	1		
			1.090.1-1 2-1 1000-29	Панель 9ПСО 30.33.4.5-П-2		1	
		2	ГОСТ 11214-78	Оконный блок ОС 18-9	1		без стекла
			ГОСТ 16289-80	Оконный блок ОРС 18-9		1	без стекла
А3		3	1.136.1-13	Подоконная доска ПОГ 10.20.45-Т	1		
			1.136.1-13	Подоконная доска ПОГ 10.25.45-Т		1	
				Стандартные изделия			
		4		Наличник тип 2 ГОСТ 8242-75	4.5	4.5	м
				Материалы			
		5		Слив сталь кровельная ГОСТ 19904-74	0.09	0.09	м²

Обозначение	Марка	Масса ед. кг
- кжи.16.00.0	9ПСО 30.33.3.5-П-2б	2680
-01	9ПСО.30.33.4.0-П-2б	3080

Инв. N подл. | Подпись и дата | Взам. инв. N

Н. контр.	Мазур		
Нач. отд.	Данков		
Рук. гр.	Губенко		
Ст. инж.	Рафеенко		
Инжен.	Никитина		

Привязан:

Инв. N°

ТП 416-7-316.89 кжи.16.00.0

Панель (9ПСО 30.33.3.5-П-2б; 9ПСО 30.33.4.0-П-2б)

Стадия	Масса	Масштаб
Р	см. табл.	1:50
Лист	Листов 1	

Гипрокоммунэлектромонтаж г. Москва

23541-06

Коп. Ф. Ф.

Формат А3

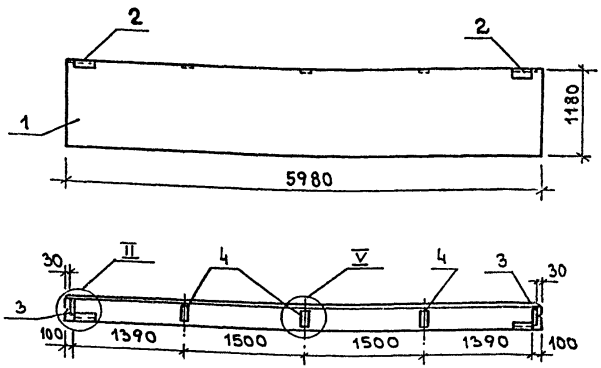

Формат	Зона	Позиц.	Обозначение	Наименование	Кол. на испол. КЖИ.17.00.0 –	Кол. на испол. КЖИ.17.00.0 -01	Примечание
				Документация			
А3			1.030.1-1. 1-1 ООТО	Техническое описание			
А3			1.030.1-1. 03 0100	Узел II, V			
				Сборочные единицы			
А3		1	1.030.1-1 1-1 05-07	Панель ПС 60.12.3,0-6А	1		
			1.030.1-1 1-1 05-08	Панель ПС 60.12.3,5-6А		1	
А4		2	1.030.1-1 1-3 30-01	Изделие закладное М2	2	2	2.14 кг
А4		3	1.030.1-1 1-3 33	Изделие закладное М6	2	2	1.14 кг
А4		4	1.030.1-1 1-3 33-02	Изделие закладное М15	3	3	2.13 кг

Обозначение	Марка	Масса ед., кг
КЖИ.17.00.0	ПС 60.12.3,0-6А-I	2520
-01	ПС 60.12.3,5-6А-I	2900

Ведомость расхода стали на дополнительные закладные детали, кг

Марка элемента	Изделия закладные								
	Арматура класса А-III		Прокат марки						Всего
	ГОСТ 5781-82*		ГОСТ 19903-74				ГОСТ 8509-86		
	Ф10	Итого	-60×6	-60×8	-100×8	Итого	L63×6	Итого	
ПС60.12.3,0-6А-I	4.58	4.58	1.12	1.28	3.21	5.61	2.74	2.74	12.93
ПС60.12.3,5-6А-I	4.58	4.58	1.12	1.28	3.21	5.61	2.74	2.74	12.93

Привязан:

Инв. №

Н.контр	Мазур	
Нач.отд	Данков	
Рук.гр	Гузенко	
Инжен	Никитина	

ТП 416-7-316.89 КЖИ.17.00.0

Панель (ПС 60.12.3,0-6А-I; ПС60.12.3,5-6А-I)

Стадия	Масса	Масштаб
Р	См. табл.	—
Лист	Листов 1	

ГИПРОКОММУНСТРОЙ г. Москва

23541-06

Альбом 6

Рис.1

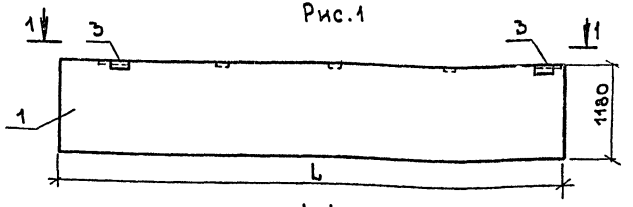

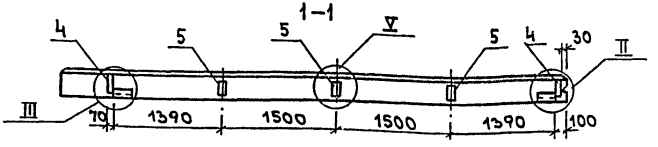

Рис.2

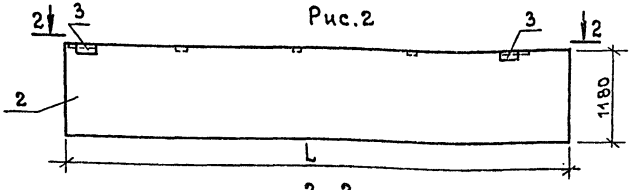

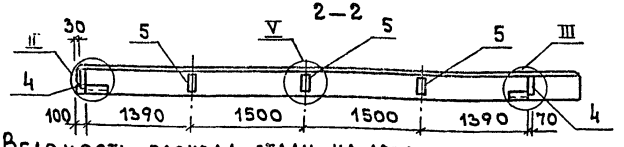

Формат	Зона	Позиц.	Обозначение	Наименование	Кол-во на исполнение -КЖИ.18.00.0 –	01	02	03	Примечание
				Документация					
А3			1.030.1-1.1-1 00ТО	Техническое описание					
А3			1.030.1-1.0-3 0100	Узел II, III, V					
				Сборочные единицы					
А3		1	1.030.1-1 1-1 21-02	Панель ПС 66.12.3,0-6А-1	1				
А3			1.030.1-1.1-1 22-01	Панель ПС 66,5.12.3,5-6А-1		1			
А3		2	1.030.1-1.1-1 29-02	Панель ПС 66.12.3,0-6А-2			1		
А3			1.030.1-1 1-1 30-01	Панель ПС 66,5.12.3,5-6А-2				1	
А4		3	1.030.1-1.1-3 30-01	Изделие закладное М2	2	2	2	2	2.14кг
А4		4	1.030.1-1.1-3 33	Изделие закладное М6	2	2	2	2	1.14кг
А4		5	1.030.1-1.1-3 33-02	Изделие закладное М15	3	3	3	3	2.13кг

Обозначение	Марка	L мм	Масса ед.кг	Рис.
КЖИ.18.00.0	ПС 66.12.3,0-6А-1-Т	6580	2780	2
-01	ПС 66,5.12.3,5-6А-1-Т	6630	3220	
-02	ПС 66.12.3,0-6А-2-Т	6580	2780	1
-03	ПС 66,5.12.3,5-6А-2-Т	6630	3220	

Ведомость расхода стали на дополнительные закладные детали, кг

Марка элемента	Изделия закладные								
	Арматура класса А-III		Прокат марки						Всего
	ГОСТ 5781-82		ГОСТ 19903-74				ГОСТ 8509-86		
	ф10	Итого	-60×6	-60×8	-100×8	Итого	L63×6	Итого	
ПС 66.12.3,0-6А-1-Т	4.58	4.58	1.12	1.28	3.21	5.61	2.74	2.74	12.93
ПС 66,5.12.3,5-6А-1-Т	4.58	4.58	1.12	1.28	3.21	5.61	2.74	2.74	12.93
ПС 66.12.3,0-6А-2-Т	4.58	4.58	1.12	1.28	3.21	5.61	2.74	2.74	12.93
ПС 66,5.12.3,5-6А-2-Т	4.58	4.58	1.12	1.28	3.21	5.61	2.74	2.74	12.93

Инв.№ подл. | Подпись и дата | Взам.инв.№

Привязан:

Инв.№

Н.контр.	Мазур	
Нач.отд.	Данков	
Рук.гр.	Гузенко	
Инжен.	Никитина	

ТП 416-7-316.89 КЖИ.18.00.0

Панель (ПС 66.12.3,0-6А-1-Т; ПС 66,5.12.3,5-6А-1-Т; ПС 66.12.3,0-6А-1-Т; ПС 66,5.12.3,5-6А-2-Т)

Стадия	Масса	Масштаб
Р	См. табл.	—
Лист	Листов 1	

Гипрокоммунстрой г. Москва

23541-06

Коп. Формат А3

Альбом 6

Рис.1

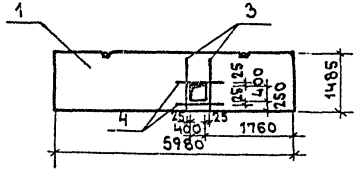

Рис.2

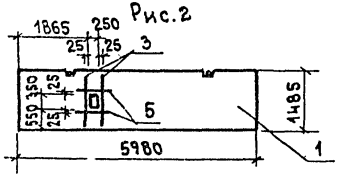

Рис.3

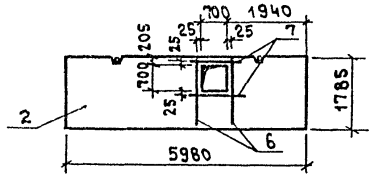

Рис.4

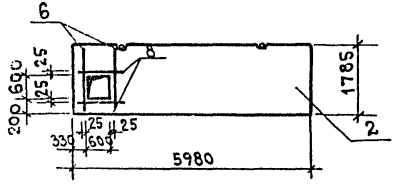

Формат	Зона	Позиц.	Обозначение	Наименование	Кол-во на исполнение КЖИ.19.00.0 –	01	02	03	Примечание
				Сборочные единицы					
А4		1	1.030.9-2.1-05.0-099	Панель перегородки ПГ60.15-1-Т	1	1			
А4		2	1.030.9-2.1-05.0-094	Панель перегородки ПГ60.18-1-Т			1	1	
				Детали					
БЧ		3	– КЖИ.19.00.1	А-III-10 ГОСТ 5781-82* ℓ=1460	2	2			0.91 кг
БЧ		4	– КЖИ.19.00.2	А-III-10 ГОСТ 5781-82* ℓ=900	2				0.56 кг
БЧ		5	– КЖИ.19.00.3	А-III-10 ГОСТ 5781-82* ℓ=750		2			0.47 кг
БЧ		6	– КЖИ.19.00.4	А-III-10 ГОСТ 5781-82* ℓ=1760			2	2	1.09 кг
БЧ		7	– КЖИ.19.00.5	А-III-10 ГОСТ 5781-82* ℓ=1500			2		0.93 кг
БЧ		8	– КЖИ.19.00.6	А-III-10 ГОСТ 5781-82* ℓ=1300				2	0.81 кг

Обозначение	Марка	Масса ед. кг	Рис.
– КЖИ.19.000	ПГ60.15-1-Т-1	1700	1
-01	ПГ60.15-1-Т-2	1700	2
-02	ПГ60.18-1-Т-1	2040	3
-03	ПГ60.18-1-Т-2	2040	4

Ведомость расхода стали на дополнительные арматурные изделия кг

Марка элемента	Изделия арматурные			Всего
	Арматура класса А-III ГОСТ 5781-82*			
	ф10		Итого	
ПГ60.15-1-Т-1	2.94		2.94	2.94
ПГ60.15-1-Т-2	2.76		2.76	2.76
ПГ60.18-1-Т-1	4.04		4.04	4.04
ПГ60.18-1-Т-2	3.80		3.80	3.80

Н.контр	Мазур	
Нач.отд	Данков	
Рук.гр	Гузенко	
Инжен	Никитина	

ТП 416-7-316.89 КЖИ.19.00.0

Панель перегородки (ПГ60.15-1-Т-1; ПГ60.15-1-Т-2; ПГ60.18-1-Т-1; ПГ60.18-1-Т-2

Стадия	Масса	Масштаб
Р	См. табл.	—
Лист	Листов 1	

ГИПРОКОММУНСТРОЙ г. Москва

Привязан:

Инв.№

Инв.№ подл. | Подпись и дата | Взам.инв.№

23541-06

Альбом 6

Рис.1

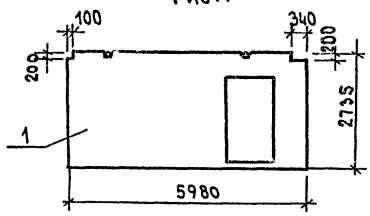

Рис.2

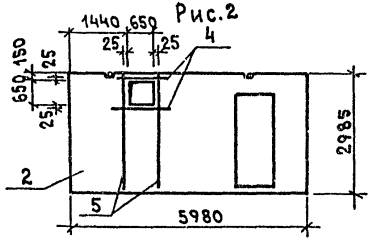

Рис.3

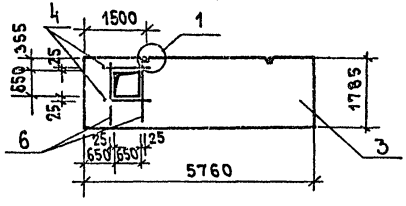

Формат	Зона	Позиц.	Обозначение	Наименование	Кол-во на исполнение КЖИ. 000 ..	01	02	Примечание
				Документация				
А4			1.030.9-2.1-00.1	Узел 1			X	
				Сборочные единицы				
А4		1	1.030.9-2.1-03.0-32	Панель перегородки ПГ60.27-1-Т-Д1	1			
А4		2	1.030.9-2.1-03.0-28	Панель перегородки ПГ60.30-1-Т-Д1		1		
А4		3	1.030.9-2.1-05.0-095	Панель перегородки ПГ58.18-1-Т			1	
				Детали				
БЧ		4	– КЖИ.20.00.1	А-III-10 ГОСТ 5781-82* ℓ=1050		2	2	0.65кг
БЧ		5	– КЖИ.20.00.2	А-III-10 ГОСТ 5781-82* ℓ=2960		2		1.84кг
БЧ		6	– КЖИ.20.00.3	А-III-10 ГОСТ 5781-82* ℓ=1760			2	1.09кг

Обозначение	Марка	Масса ед.кг	Рис.
– КЖИ.20.00.0	ПГ60.27-1-Т-Д1-1	2740	1
-01	ПГ60.30-1-Т-Д1-1	2960	2
-02	ПГ58.18-1-Т-1	1970	3

Ведомость расхода стали на дополнительные арматурные изделия, кг

Марка элемента	Арматурные изделия: Арматура класса А-III ГОСТ 5781-82* ф10		Итого	Всего
ПГ60.30-1-Т-Д1-1	4.98		4.98	4.98
ПГ58.18-1-Т-1	3.48		3.48	3.48

Н.контр.	Мазур		
Нач.отд.	Данков		
Рук.гр.	Гузенко		
Инжен.	Никитина		

ТП 416-7-316.89 КЖИ. 20.00.0

Панель перегородки (ПГ60.27-1-Т-Д1-1; ПГ60.30-1-Т-Д1-1; ПГ58.18-1-Т-1)

Стадия	Масса	Масштаб
Р	см. табл.	–

Лист | Листов 1

ГИПРОКОММУНСТРОЙ г. Москва

Привязан:

Инв. №

Инв.№ подл. | Подпись и дата | Взам.инв.№

23541-06

Кол. 8

Формат А3

Альбом 6

Рис.1

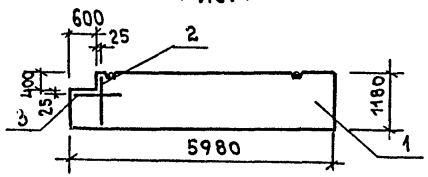

Рис.2

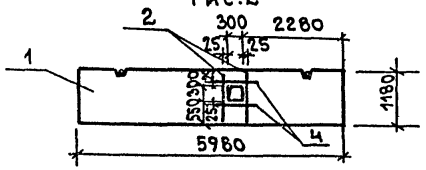

Рис.3

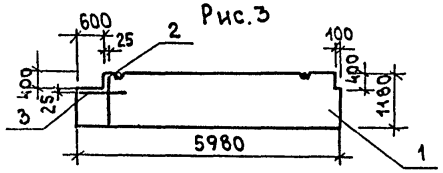

Рис.4

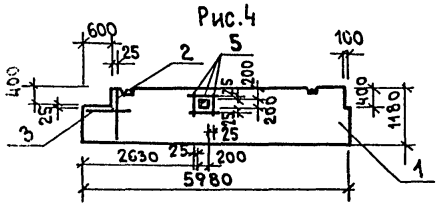

Формат	Зона	Позиция	Обозначение	Наименование	Кол-во на исполнение -КЖИ. .00.0				Примечание
					-	01	02	03	
				Сборочные единицы					
А3		1	1.030.9-2 1-05.0-108	Панель перегородки ПГ60.12-1-I	1	1	1	1	
				Детали					
БЧ		2	— КЖИ.21.00.1	А-III-10 ГОСТ 5781-82* ℓ=1160	1	2	1	1	0.72кг
БЧ		3	— КЖИ.21.00.2	А-III-10 ГОСТ 5781-82* ℓ=1000	1		1	1	0.62кг
БЧ		4	— КЖИ.21.00.3	А-III-10 ГОСТ 5781-82* ℓ=1100		2			0.68кг
БЧ		5	— КЖИ.21.00.4	А-III-10 ГОСТ 5781-82* ℓ=300				4	0.19кг

Обозначение	Марка	Рис.
-КЖИ.21.00.0	ПГ60.12-1-Т-1	1
-01	ПГ60.12-1-Т-2	2
-02	ПГ60.12-1-Т-3	3
-03	ПГ60.12-1-Т-4	4

Ведомость расхода стали на дополнительные арматурные изделия, кг

Марка элемента	Изделия арматурные. Арматура класса А-III ГОСТ 5781-82* ф10			Итого	Всего
ПГ60.12-1-Т-1	1.34			1.34	1.34
ПГ60.12-1-Т-2	2.80			2.80	2.80
ПГ60.12-1-Т-3	1.44			1.44	1.44
ПГ60.12-1-Т-4	2.10			2.10	2.10

Инв.№ подл. | Подпись и дата | Взам. инв.№

Привязан:

Инв.№

Н.контр	Мазур	
Нач.отд	Данков	
Рук.гр.	Гузенко	
Инжен	Никитина	

ТП 416-7-316.89 КЖИ. 21.00.0

Панель перегородки (ПГ60.12-1-Т-1; ПГ60.12-1-Т-2; ПГ60.12-1-Т-3; ПГ60.12-1-Т-4)

Стадия	Масса	Масштаб
Р	1370	—
Лист	Листов 1	

ГИПРОКОММУНСТРОЙ г. Москва

23541-06

Альбом 6

Рис.1

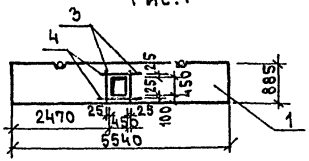

Рис.2

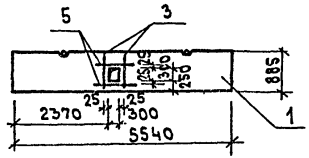

Рис.3

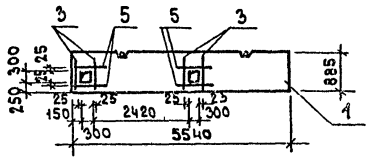

Рис.4

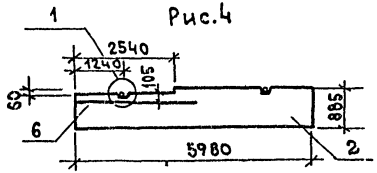

Формат	Зона	Позиц	Обозначение	Наименование	Кол-во на исполнение -КЖИ.22.00.0 —	01	02	03	
				Документация					
А4			1.030.9-2.1-00.1	Узел 1				X	
				Сборочные единицы					
А4		1	1.030.8-2.1-06.0-24	Панель перегородки ПГ55.9-1-Т	1	1	1		
А4		2	1.030.9-2.1-06.0-22	Панель перегородки ПГ60.9-1-Т				1	
				Детали					
Б4		3	— КЖИ.22.00.1	А-III-10 ГОСТ 5781-82* ℓ=860	2	2	2		0.53кг
Б4		4	— КЖИ.22.00.2	А-III-10 ГОСТ 5781-82* ℓ=950	2				0.59кг
Б4		5	— КЖИ.22.00.3	А-III-10 ГОСТ 5781-82* ℓ=800		2	2		0.50кг
Б4		6	— КЖИ.22.00.4	А-III-10 ГОСТ 5781-82* ℓ=3040				1	1.88кг

Обозначение	Марка	Масса ед.кг	Рис.
— КЖИ.22.00.0	ПГ 55.9-1-Т-1	940	1
-01	ПГ 55.9-1-Т-2	940	2
-02	ПГ 55.9-1-Т-3	940	3
-03	ПГ 60.9-1-Т-1	1010	4

Ведомость расхода стали на дополнительные арматурные изделия, кг

Марка элемента	Изделия арматурные			Всего
	Арматура класса A-III ГОСТ 5781-82*			
	ф10		Итого	
ПГ 55.9-1-Т-1	2.24		2.24	2.24
ПГ 55.9-1-Т-2	2.06		2.06	2.06
ПГ 55.9-1-Т-3	2.06		2.06	2.06
ПГ 60.9-1-Т-1	1.88		1.88	1.88

Н.контр	Мазур	
Нач.отд	Данков	
Рук.гр.	Гузенко	
Инжен	Никитина	

ТП 416-7-316.89 КЖИ.22.00.0

Панель перегородки (ПГ 55.9-1-Т-1; ПГ 55.9-1-Т-2; ПГ 55.9-1-Т-3; ПГ 60.9-1-Т-1)

Стадия	Масса	Масштаб
Р	См. табл.	—
Лист	Листов	

ГИПРОКОММУНСТРОЙ г. Москва

Привязан:

Инв. №

Инв.№ подл. | Подпись и дата | Взам.инв.№

23541-06

Коп. ВВф

Формат А3

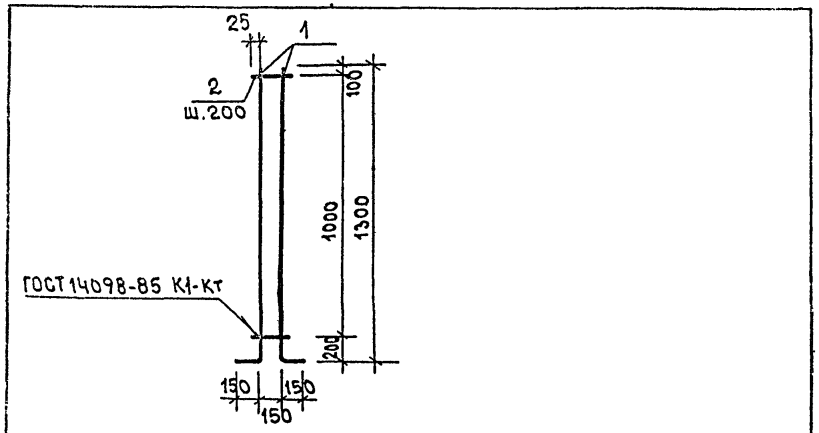

Формат	Зона	Позиц.	Обозначение	Наименование	Кол-во	Примечание
				Документация		
А4			— КЖИ.ТУ	Технические условия		
				Детали		
Б4		1	— КЖИ.23.00.1	А-III-18 ГОСТ 5781-82* ℓ=1450	2	2.90 кг
Б4		2	— КЖИ.23.00.2	А-III-8 ГОСТ 5781-82* ℓ=200	6	0.08 кг

Н.контр.	Мазур		ТП 503-4-62.88 — КЖИ.23.00.0
Нач.отд.	Данков		Каркас КР-1
Рук.гр.	Гузенко		Стадия: Р; Масса: 6.28; Масштаб: —
Инжен.	Никитина		Лист; Листов 1
			Гипрокоммунстрой г. Москва

Инв.№ подл. | Подпись и дата | Взам.инв.№

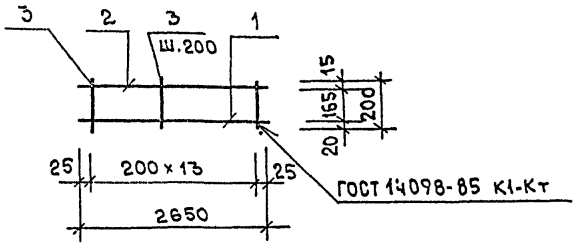

Формат	Зона	Позиц.	Обозначение	Наименование	Кол-во	Примечание
				Документация		
А4			— КЖИ.ТУ	Технические условия		
				Детали		
Б4		1	— КЖИ.24.00.1	А-III-18 ГОСТ 5781-82* ℓ=2650	1	5.3 кг
Б4		2	— КЖИ.24.00.2	А-III-10 ГОСТ 5781-82* ℓ=2650	1	1.64 кг
Б4		3	— КЖИ.24.00.3	А-III-8 ГОСТ 5781-82* ℓ=200	14	0.2 кг

Н.контр.	Мазур		ТП 416-7-316.89 КЖИ.24.00.0
Нач.отд.	Данков		Каркас КР-2
Рук.гр.	Гузенко		Стадия: Р; Масса: 9.74; Масштаб: —
			Лист; Листов 1
			Гипрокоммунстрой г. Москва

Взам.инв.№ | Подпись и дата | Инв.№ подл.

23541-ОС

Альбом 6

Рис.1

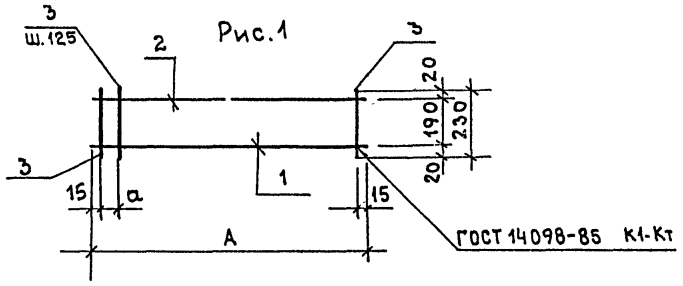

Рис.2

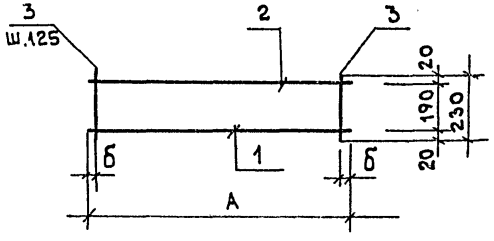

Формат	Зона	Позиц	Обозначение	Наименование	Количество на исполнение - .25.00.0					Примечание
					-	01	02	03	04	
				Документация						
А4			– КЖИ.ТУ	Технические условия	X	X	X	X	X	
				Детали						
Б4		1	– КЖИ.25.00.1	А-III-25 ГОСТ 5781-82* ℓ=6370	1					24.52кг
			– КЖИ.25.00.2	ℓ=5880		1				22.64кг
			– КЖИ.25.00.3	ℓ=6050			1			23.23кг
			– КЖИ.25.00.4	ℓ=6280				1		24.11кг
			– КЖИ.25.00.5	ℓ=6480					1	24.94кг
Б4		2	– КЖИ.25.00.6	А-I-16 ГОСТ 5781-82* ℓ=6370	1					10.05кг
			– КЖИ.25.00.7	ℓ=5880		1				9.28кг
			– КЖИ.25.00.8	ℓ=6050			1			9.55кг
			– КЖИ.25.00.9	ℓ=6280				1		9.90кг
			– КЖИ.25.00.10	ℓ=6480					1	10.21кг
Б4		3	– КЖИ.25.00.11	А-I-12 ГОСТ 5781-82* ℓ=230	52	48	49	51	53	0.204кг

Обозначение	Марка	А мм	а мм	Б мм	Масса ед.кг	Рис.
КЖИ.25.00.0	КР1	6370	90	—	45.90	1
–01	КР2	5880	100	—	41.72	1
–02	КР3	6050	—	25	42.79	2
–03	КР4	6280	—	15	44.41	2
–04	КР8	6480	75	—	45.96	1

Н.контр.	Мазур		ТП 416-7-316.89 – КЖИ.25.00.0
Нач.отд	Данков		
Рук.гр.	Гузенко		Каркас (КР1, КР2, КР3, КР4, КР8)
Ст.инж	Рафеенко		

Стадия	Масса	Масштаб
Р	См. табл.	—
Лист	Листов 1	

Гипрокоммунстрой г. Москва

Инв.№ подл. | Подпись и дата | Взам.инв.№

23541-06

Коп. | Формат А3

Альбом 6

Рис.1

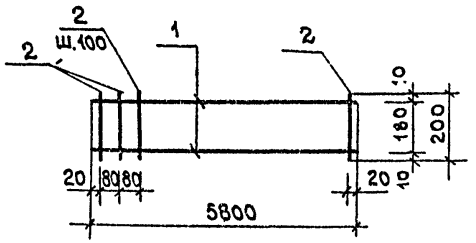

Рис.2

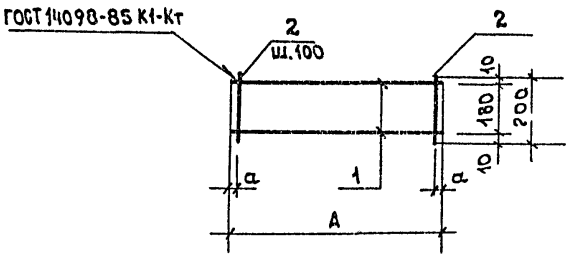

Формат	Зона	Позиц.	Обозначение	Наименование	Кол-во на исполнение КЖИ.26.00.0 —	01	02			Примечание
				Документация						
А4			—КЖИ. ТУ	Технические условия	X	X	X			
				Детали						
Б4		1	—КЖИ.26.00.1	А-III-12 ГОСТ 5781-82* ℓ=5880	2					5.15кг
			—КЖИ. 26.00.2	ℓ=6380		2				5.66кг
			—КЖИ. 26.00.3	ℓ=3440			2			3.05кг
Б4		2	—КЖИ. 26.00.4	А-I-6 ГОСТ 5781-82* ℓ=200	59	64	35			0.04кг

Обозначение	Марка	А мм	а мм	Масса ед.кг	Рис.
КЖИ-26.00.0	Кр 5	—	—	12.66	1
-01	Кр 6	6380	40	15.28	2
-02	Кр 7	3440	20	7.50	2

Н.контр.	Мазур		ТП 416-7-316.89 КЖИ.26.00.0
Нач.отд.	Данков		
Рук.гр.	Гузенко		Каркас (Кр5, Кр6; Кр7)
Ст.инж.	Рафеенко		

Стадия	Масса	Масштаб
Р	см. табл.	—
Лист	Листов 1	

Гипрокоммунстрой г. Москва

Инв. N подл. | Подпись и дата | Взам. инв. N

23541-06

Альбом 6

Рис.1

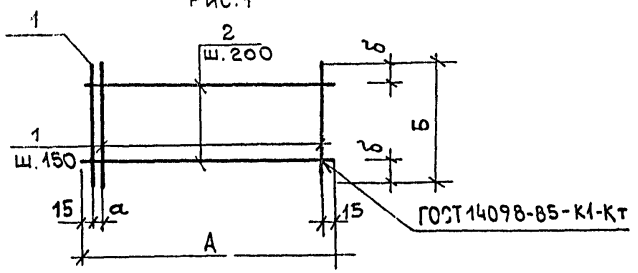

Рис.2

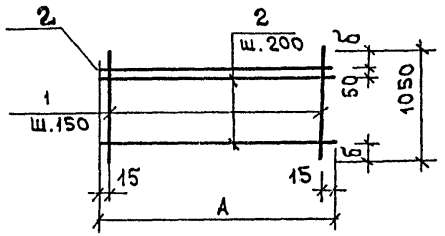

Рис.3

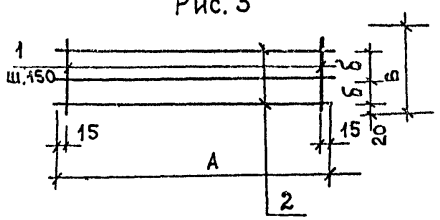

Формат	Зона	Позиц.	Обозначение	Наименование	Количество на исполнение КЖИ.27.00.0 –	01	02	03	04	05	Примечание
				Документация							
А4			-КЖИ ТУ	Технические условия	X	X	X	X	X	X	
				Детали							
Б4		1	КЖИ 27.00.1	А-III-8 ГОСТ 5781-82* ℓ=1200	44						0.47кг
			КЖИ.27.00.2	ℓ=1050		40			44		0.41кг
			КЖИ.27.00.3	ℓ=1250			43				0.49кг
			-КЖИ.27.00.4	ℓ=640				42			0.25кг
			-КЖИ.27.00.5	ℓ=540						44	0.21кг
Б4		2	КЖИ.27.00.6	А-I-6 ГОСТ 5781-82* ℓ=6370	5						1.41кг
			-КЖИ.27.007	ℓ=5880		5					1.31кг
			-КЖИ.27.00.9	ℓ=6280			7	3			1.39кг
			-КЖИ.27.00.10	ℓ=6480					3	3	1.44кг

Обозначение	Марка	А мм	Б мм	а мм	б мм	Масса ед.кг	Рис.
КЖИ.27.00.0	С1	6370	1200	50	200	27.93	1
-01	С2	5880	—	—	200	23.14	2
-02	С3	6280	1250	100	25	30.96	1
-03	С4	6280	640	—	170	16.18	3
-04	С10	6480	—	—	300	22.36	2
-05	С11	6480	540	—	120	13.56	3

Н.контр	Мазур	
Нач.отд	Данков	
Рук.гр.	Гузенко	
Ст.инж.	Рафеенко	

ТП 416-7-316.89 КЖИ.27.00.0

Сетка (С1, С2, С3, С4, С10, С11)

Стадия	Масса	Масштаб
Р	см. табл.	—
Лист	Листов 1	

ГИПРОКОММУНСТРОЙ г. Москва

Инв.№подл. | Подпись и дата | Взам.инв.№

23541-06

Коп. Ф.Фф

Формат А3

Альбом 6

Развертка

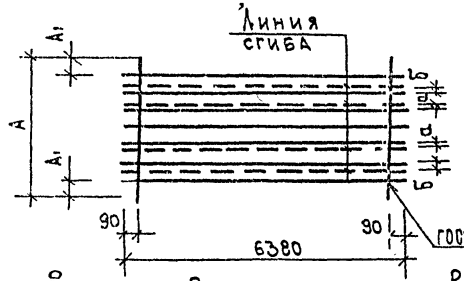

Рис.1

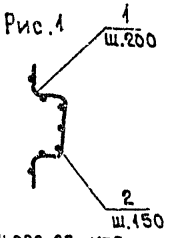

Развертка

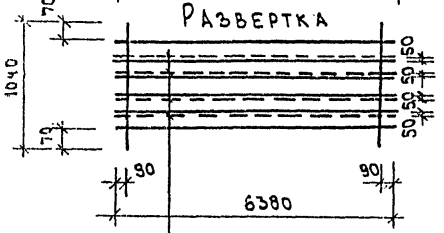

Рис.2

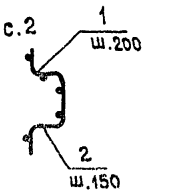

Линия сгиба

Развертка

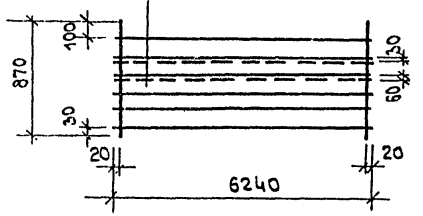

Рис.3

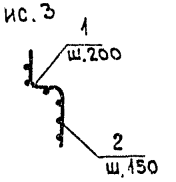

ГОСТ 14098-85-К1-Кт

Развертка

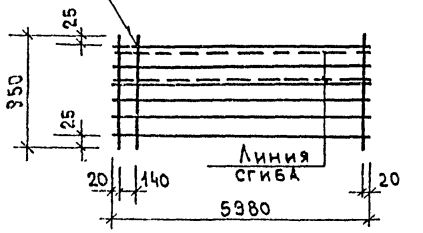

Рис.4

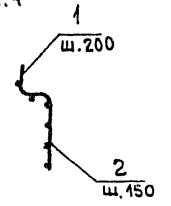

Формат	Зона	Поз.	Обозначение	Наименование	Количество на исполнение 28.00.0 —	01	02	03	04	Примечание
				Документация						
А4			КЖИ-ТУ	Технические условия	X	X	X	X	X	
				Детали						
Б4		1	—КЖИ.28.00.1	А-I-6 ГОСТ 5781-82* ℓ=1140	32					0.23кг
			—КЖИ.28.00.2	ℓ=1190		32				0.26кг
			—КЖИ.28.00.3	ℓ=1040			32			0.23кг
			—КЖИ.28.00.4	ℓ=870				32		0.19кг
			—КЖИ.28.00.5	ℓ=950					31	0.21кг
Б4		2	—КЖИ.28.00.6	А-III-16 ГОСТ 5781-82* ℓ=6380	7	7	6			10.07кг
			—КЖИ.28.00.7	ℓ=6240				6		9.85кг
			—КЖИ.28.00.8	ℓ=5980					6	9.44кг

Обозначение	Марка	n мм	A, мм	a мм	б мм	Масса ед.кг	Рис.
КЖИ.28.00.0	С5	1140	120	30	80	78.57	1
-01	С6	1190	145	70	30	78.92	1
-02	С7	—	—	—	—	67.81	2
-03	С8	—	—	—	—	75.10	3
-04	С9	—	—	—	—	63.16	4

Н.контр	Мазур	
Нач.отд	Данков	
Рук.гр.	Гузенко	
Ст.инж	Рафеенко	

ТП 416-7-316.89 КЖИ.28.00.0

Сетка (С5, С6, С7, С8, С9)

Стадия	Масса	Масштаб
Р	См. табл.	—
Лист	Листов 1	

ГИПРОКОММУНСТРОЙ г. Москва

Инв.№ подл. | Подпись и дата | Взам.инв.№

Альбом 6

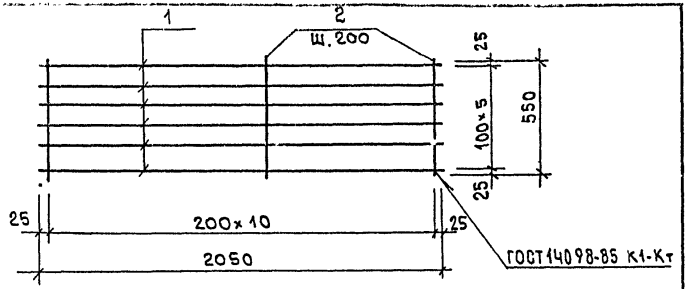

Формат	Зона	Позиц.	Обозначение	Наименование	Кол-во	Примечание
				Документация		
А4			— КЖИ.ТУ	Технические условия		
				Детали		
Б4		1	— КЖИ.29.00.1	А-III-18 ГОСТ 5781-82* ℓ=2050	6	4.1кг
Б4		2	— КЖИ.29.00.2	А-III-8 ГОСТ 5781-82* ℓ=550	11	0.22кг

Взам.инв.N | Подпись и дата | Инв.N подл.

Н.контр.	Мазур		ТП 416-7-316.89 КЖИ. 29.00.0
Нач.отд.	Данков		
Рук.гр.	Гузенко		

Сетка С-1

Стадия	Масса	Масштаб
Р	27.0	—
Лист	Листов 1	

ГИПРОКОММУНСТРОЙ г. Москва

Формат А4

Альбом 6

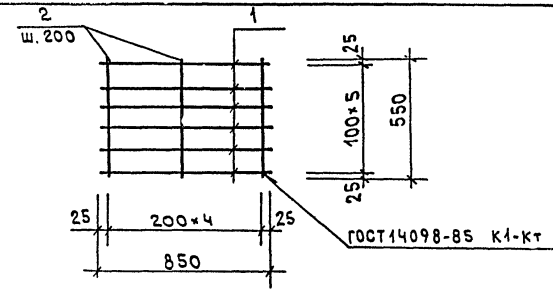

Формат	Зона	Позиц.	Обозначение	Наименование	Кол-во	Примечание
				Документация		
А4			— КЖИ.ТУ	Технические условия		
				Детали		
Б4		1	— КЖИ. 30.00.1	А-III-18 ГОСТ 5781-82* ℓ=850	5	1.7кг
Б4		2	— КЖИ. 30.00.2	А-III-8 ГОСТ 5781-82* ℓ=550	5	0.22кг

Взам.инв.N | Подпись и дата | Инв.N подл.

Н.контр.	Мазур		ТП 416-7-316.89 КЖИ. 30.00.0
Нач.отд.	Данков		
Рук.гр.	Гузенко		

Сетка С-2

Стадия	Масса	Масштаб
Р	9.6	—
Лист	Листов 1	

ГИПРОКОММУНСТРОЙ г. Москва

23541-06

Коп.

Формат А4

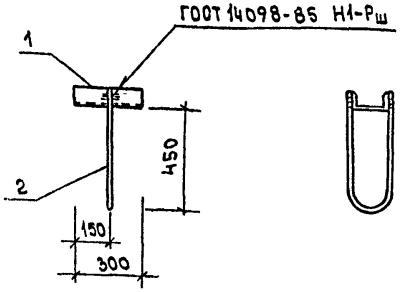

Формат	Зона	Позиц	Обозначение	Наименование	Кол-во	Примечание
				Документация		
А4			— КЖИ.ТУ	Технические условия		
				Детали		
Б4		1	— КЖИ.31.00.1	Швеллер 16 ГОСТ 8240-72* / Ст3 кп2 ГОСТ 535-79* ℓ=300	1	4.23кг
Б4		2	— КЖИ.31.00.2	А-I-16 ГОСТ 5781-82* ℓ=1100.	1	1.0кг

Инв.№ подл. | Подпись и дата | Взам.инв.№

Н.контр	Мазур		ТП 416-7-316.89 КЖИ.31.00.0
Нач.отд	Данков		Закладная деталь ЗД-1
Рук.гр.	Гузенко		Стадия: Р; Масса: 5.23; Масштаб: 1:20
Ст.инж.	Рафеенко		Лист; Листов 1
Инжен.	Никитина		Гипрокоммунстрой г. Москва

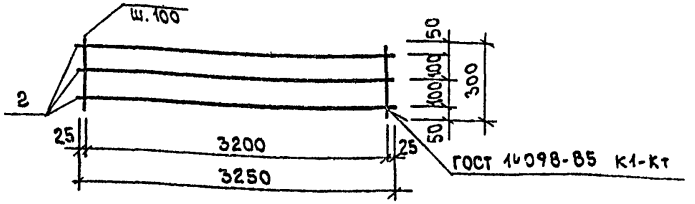

Формат	Зона	Позиц	Обозначение	Наименование	Кол-во	Примечание
				Документация		
А4			— КЖИ.ТУ	Технические условия		
				Детали		
Б4		1	— КЖИ.32.00.1	Вр-I-5 ГОСТ 6727-80 ℓ=300	33	0.05кг
Б4		2	— КЖИ.32.00.2	Вр-I-5 ГОСТ 6727-80 ℓ=3250	3	0.50кг

Инв.№ подл. | Подпись и дата | Взам.инв.№

Н.контр	Мазур		ТП 416-7-316.89 КЖИ.32.00.0
Нач.отд	Данков		Сетка СП1
Рук.гр.	Гузенко		Стадия: Р; Масса: 16.5; Масштаб: —
Ст.инж.	Рафеенко		Лист; Листов 1
Инжен.	Никитина		Гипрокоммунстрой г. Москва

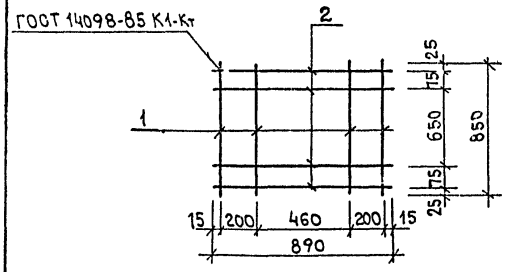

Формат	Зона	Позиц	Обозначение	Наименование	Кол-во	Примечание
				Документация		
А4			КЖИ.ТУ	Технические условия		
				Детали		
Б4			— КЖИ.33.00.1	А-I-8 ГОСТ 5781-82* ℓ=850	4	0,34 кг
Б4			— КЖИ.33.00.2	А-I-8 ГОСТ 5781-82* ℓ=890	4	0,36 кг

Н.контр	Гузенко		ТП 416-7-316.89 КЖИ.33.00.0
Нач.отд	Данков		
Рук.гр.	Мазур		Сетка С-1
Инжен.	Никитина		Стадия: Р; Масса: 2.80; Масштаб: —
			Лист; Листов 1
			ГИПРОКОММУНСТРОЙ г. Москва

Инв.№ подл. | Подпись и дата | Взам.инв.№

Формат А4

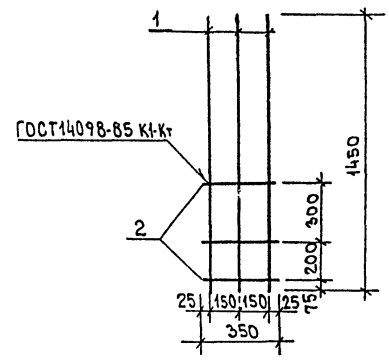

Формат	Зона	Позиц	Обозначение	Наименование	Кол-во	Примечание
				Документация		
А4			КЖИ.ТУ	Технические условия		
				Детали		
Б4		1	— КЖИ.34.00.1	А-III-10 ГОСТ 5781-82* ℓ=1450	3	0.90
Б4		2	— КЖИ.34.00.2	А-I-8 ГОСТ 5781-82* ℓ=350	3	0,14

Н.контр	Мазур		ТП 416-7-316.89 КЖИ.34.00.0
Нач.отд	Данков		
Рук.гр	Мазур		Сетка С-2
Инжен.	Никитина		Стадия: Р; Масса: 3.12; Масштаб: —
			Лист; Листов 1
			ГИПРОКОММУНСТРОЙ г. Москва

Инв.№ подл. | Подпись и дата | Взам.инв.№

23541-06

Коп. Б.Эф

Формат А4

Альбом 6

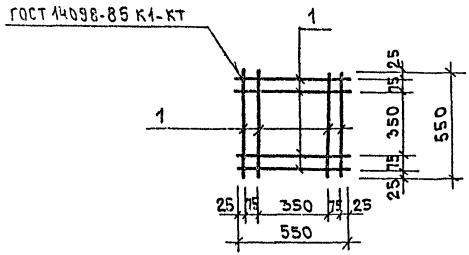

Формат	Зона	Позиц.	Обозначение	Наименование	Кол-во	Примечание
				Документация		
А4			КЖИ.ТУ	Технические условия		
				Детали		
Б4		1	КЖИ.35.00.1	А-I-8 ГОСТ 5781-82* ℓ=550	4	0.22кг

Н.контр.	Гузенко		ТП 416-7-316.89 КЖИ.35.00.0
Нач.отд.	Данков		
Рук.гр.	Мазур		Сетка С-3
Инжен.	Никитина		Стадия: Р; Масса: 0.88; Масштаб: —
			Лист; Листов 1
			Гипрокоммунстрой г. Москва

Инв.№ подл. | Подпись и дата | Взам. инв.№

Альбом 6

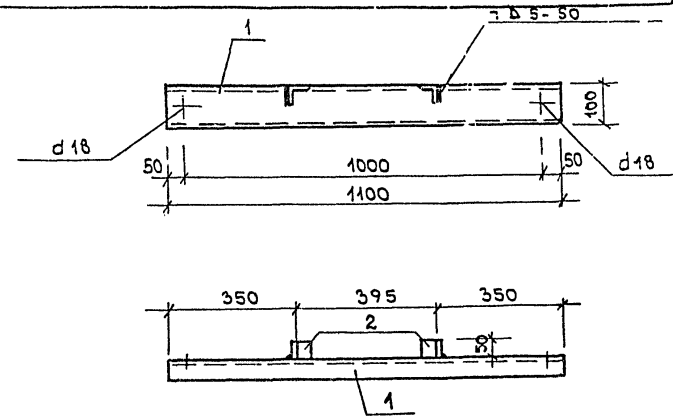

Формат	Зона	Позиц.	Обозначение	Наименование	Кол-во	Примечание
				Документация		
А4			КЖИ.ТУ	Технические условия		
				Детали		
Б4		1	КЖИ.36.00.1	Швеллер 10 ГОСТ 8240-72* / Ст.3 ГОСТ 535-79* ℓ=1100	1	9.4 кг
Б4		2	КЖИ.36.00.2	Угол. 6-50×5 ГОСТ 8509-86 / Ст.3 ГОСТ 535-79* ℓ=50	2	0.2кг

Н.контр.	Мазур		ТП 416-7-316.89 КЖИ.36.00.0
Нач.отд.	Данков		
Рук.гр.	Гузенко		Соединительный элемент МС1
			Стадия: Р; Лист: 9.80; Масштаб: —
			Лист; Листов 1
			Гипрокоммунстрой г. Москва

Инв.№ подл. | Подпись и дата | Взам. инв.№

23541-06

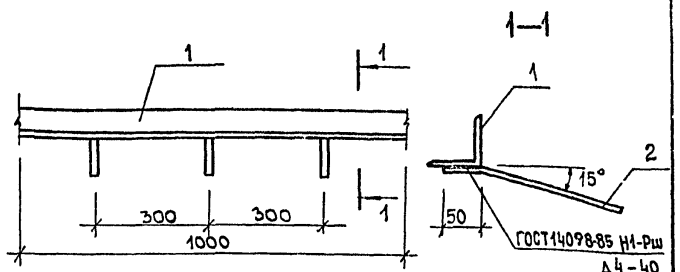

Формат	Зона	Позиц	Обозначение	Наименование	Кол-во	Примечание
				Документация		
А4			КЖИ.ТУ	Технические условия		
				Детали		
Б4		1	— КЖИ.37.00.1	Угол. 5-70×5 ГОСТ 8509-72* / Ст.3 ГОСТ 535-79* ℓ=1000	1	5.38 кг
Б4		2	— КЖИ.37.00.2	А-III-8 ГОСТ 5781-82* ℓ=250	3	0.1 кг

Инв.№ подл. | Подпись и дата | Взам. инв.№

Н.контр	Мазур		ТП 416-7-316.89 КЖИ.37.00.0
Нач.отд	Данков		Закладная деталь МН-1
Рук.гр.	Гузенко		Стадия: Р; Масса: 5.68; Масштаб: —
			Лист; Листов 1
			Гипрокоммунстрой г. Москва

Формат А4

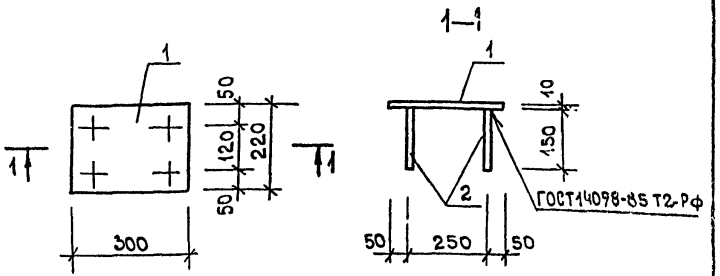

Формат	Зона	Позиц	Обозначение	Наименование	Кол-во	Примечание
				Документация		
А4			КЖИ.ТУ	Технические условия		
				Детали		
Б4		1	— КЖИ.38.00.1	Полоса 10×300 ГОСТ 19903-74 / Ст.5 ГОСТ 380-71* ℓ=220	1	5.2 кг
Б4		2	— КЖИ.38.00.2	А-III-12 ГОСТ 5781-82* ℓ=150	4	0.13 кг

Инв.№ подл. | Подпись и дата | Взам. инв.№

Н.контр	Мазур		ТП 416-7-316.89 КЖИ.38.00.0
Нач.отд	Данков		Закладная деталь МН-2
Рук.гр.	Гузенко		Стадия: Р; Масса: 5.72; Масштаб: —
			Лист; Листов 1
			Гипрокоммунстрой г. Москва

23541-06

Коп. В.Дн

Формат А4

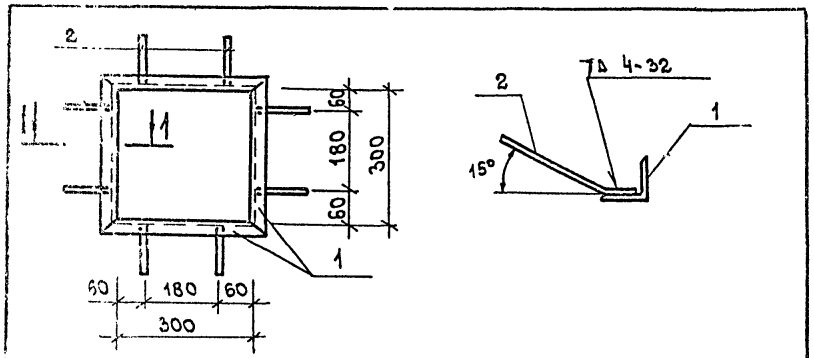

Формат	Зона	Позиц.	Обозначение	Наименование	Кол-во	Примечание
				Документация		
А4			КЖИ.ТУ	Технические условия		
				Детали		
Б4		1	— КЖИ.39.00.1	Угол $\frac{Б\text{-}50\times5\ ГОСТ\ 8509\text{-}72^{*}}{Ст3\ ГОСТ\ 535\text{-}79^{*}}$ ℓ=400	4	1,51 кг
Б4		2	— КЖИ.39.00.2	А-III-8 ГОСТ 5781-82* ℓ=200	8	0,08

Н.контр.	Мазур		ТП 416-7-316.89 КЖИ.39.00.0
Нач.отд.	Данков		Закладная деталь МН 3
Рук.гр.	Гузенко		Стадия: Р; Масса: 6,68; Масштаб: —
			Лист; Листов 1
			ГИПРОКОММУНСТРОЙ г. Москва

Инв.№ подл. | Подпись и дата | Взам.инв.№

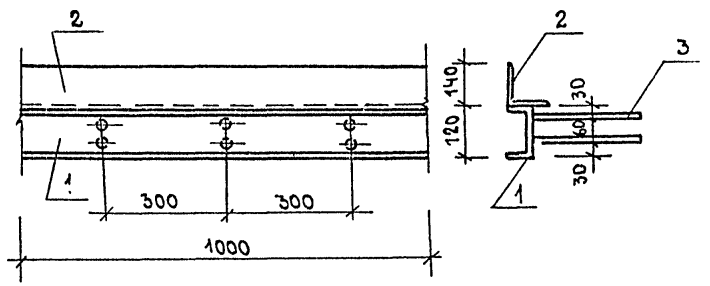

Формат	Зона	Позиц.	Обозначение	Наименование	Кол-во	Примечание
				Документация		
А4			КЖИ.ТУ	Технические условия		
				Детали		
Б4		1	— КЖИ-40.00.1	Швеллер $\frac{12\ ГОСТ\ 8240\text{-}72^{*}}{Ст3\ ГОСТ\ 535\text{-}79^{*}}$ ℓ=1000	1	10,4 кг
Б4		2	— КЖИ.40.00.2	Угол. $\frac{100\times100\times10\ ГОСТ\ 8509\text{-}72^{*}}{Ст3\ ГОСТ\ 535\text{-}79^{*}}$ ℓ=1000	1	15,1 кг
Б4		3	— КЖИ.40.00.3	А-III-10 ГОСТ 5781-82 ℓ=300	3	0,19

Н.контр.	Мазур		ТП 416-7-316.89 КЖИ.40.00.0
Нач.отд.	Данков		Закладная деталь МН4
Рук.гр.	Гузенко		Стадия: Р; Масса: 26,07; Масштаб: —
			Лист; Листов 1
			ГИПРОКОММУНСТРОЙ г. Москва

Инв.№ подл. | Подпись и дата | Взам.инв.№

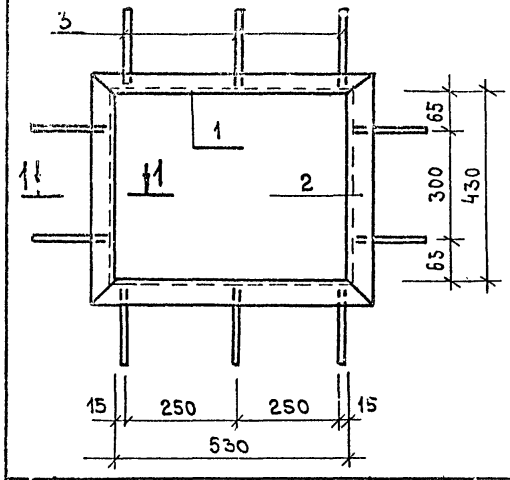

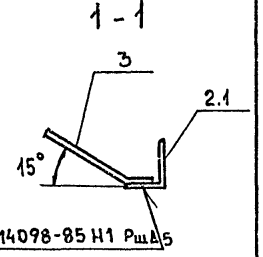

Формат	Зона	Позиц	Обозначение	Наименование	Кол-во	Примечание
				Документация		
А4			— КЖИ. ТУ	Технические условия		
				Детали		
Б4		1	— КЖИ. 41.00.1	Угол. $\frac{Б\text{-}50\times5\ ГОСТ\ 8509\text{-}72^*}{Ст3\ ГОСТ\ 535\text{-}79^*}$ ℓ=630	2	2.38
Б4		2	— КЖИ. 41.00.2	То же ℓ=530	2	2.0
Б4		3	— КЖИ. 41.00.3	А-III-8 ГОСТ 5781-82* ℓ=200	10	0.08

Взам. инв. N | Подпись и дата | Инв. N подл.

Н. контр.	Мазур	
Нач. отд	Данков	
Рук. гр.	Гузенко	

ТП 416-7-316.89 КЖИ.41.00.0

Закладная деталь МН5

Стадия	Масса	Масштаб
Р	9.56	—
Лист	Листов 1	

ГИПРОКОММУНСТРОЙ г. Москва

Формат А4

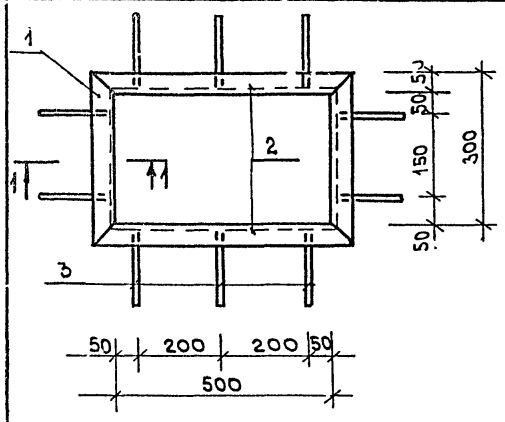

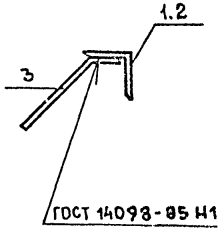

Формат	Зона	Позиц	Обозначение	Наименование	Кол-во	Примечание
				Документация		
А4			— КЖИ. ТУ	Технические условия		
				Детали		
Б4		1	— КЖИ. 42.00.1	Угол. $\frac{Б\text{-}50\times5\ ГОСТ\ 8509\text{-}72^*}{Ст3\ ГОСТ\ 535\text{-}79^*}$ ℓ=350	2	1.32
Б4		2	— КЖИ. 42.00.2	То же ℓ=600	2	2.26
Б4		3	— КЖИ. 42.00.3	А-III-8 ГОСТ 5781-82* ℓ=200	10	0.08

Взам. инв. N | Подпись и дата | Инв. N подл.

Н. контр.	Мазур	
Нач. отд	Данков	
Рук. гр.	Гузенко	

ТП 416-7-316.89 КЖИ.42.00.0

Закладная деталь МН6

Стадия	Масса	Масштаб
Р	8.1	—
Лист	Листов 1	

ГИПРОКОММУНСТРОЙ г. Москва

23541-06

Кол. В. Буф

Формат А4

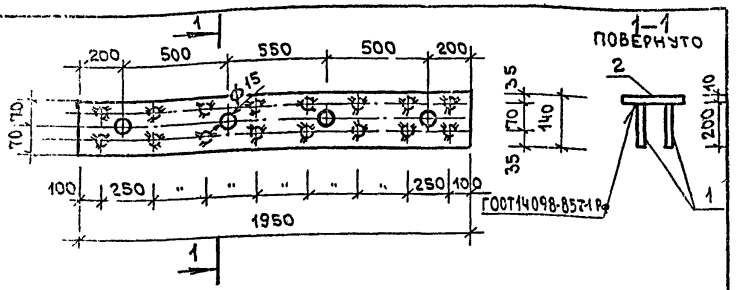

Формат	Зона	Позиц	Обозначение	Наименование	Кол-во	Примечание
				Документация		
А4			-КЖИ.ТУ	Технические условия		
				Детали		
Б4		1	-КЖИ.43.00.1	А-III-10 ГОСТ 5781-82* ℓ=200	16	0.12кг
Б4		2	-КЖИ.43.00.2	Пластина 1950×140×6 Вст3кп2 ГОСТ 535-79*	1	12.85кг

Н.контр	Мазур		ТП 416-7-316.89 КЖИ.43.00.0
Нач.отд	Данков		Закладная деталь МН7
Рук.гр	Гузенко		Стадия: Р; Масса: 14.77; Масштаб:
Инжен.	Никитина		Лист; Листов 1
			ГИПРОКОММУНСТРОЙ г. Москва

Инв.№ подл. | Подпись и дата | Взам.инв.№

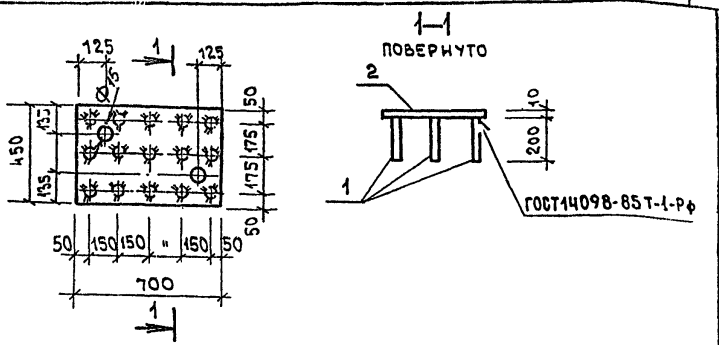

Формат	Зона	Позиц	Обозначение	Наименование	Кол-во	Примечание
				Документация		
А4			-КЖИ.ТУ	Технические условия		
				Детали		
Б4		1	-КЖИ.44.00.1	А-III-10 ГОСТ 5781-82* ℓ=200	15	0.12кг
Б4		2	-КЖИ.44.00.2	Пластина 700×450×6 Вст3кп2 ГОСТ 535-79*	1	14.84кг

Н.контр	Мазур		ТП 416-7-316.89 КЖИ.44.00.0
Нач.отд	Данков		Закладная деталь МН8
Рук.гр	Гузенко		Стадия: Р; Масса: 16.64; Масштаб: 1:20
Инжен.	Никитина		Лист; Листов 1
			ГИПРОКОММУНСТРОЙ г. Москва

Инв.№ подл. | Подпись и дата | Взам.инв.№

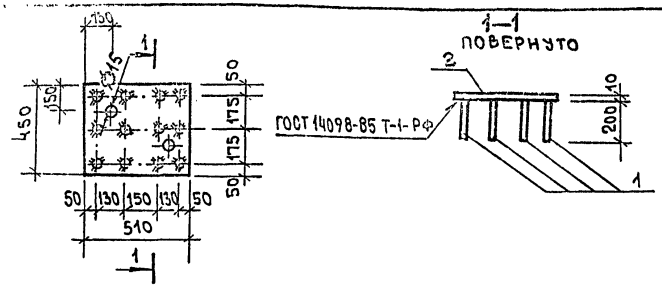

Формат	Зона	Позиц	Обозначение	Наименование	Кол-во	Примечание
				Документация		
А4			—КЖИ.ТУ	Технические условия		
				Детали		
Б4		1	—КЖИ.45.00.1	А-III-10 ГОСТ 5781-82 ℓ=200	12	0.12кг
Б4		2	—КЖИ.45.00.2	Пластина 510×450×6 Вст3кп2 ГОСТ 535-79*	1	10.81кг

Н.контр.	Мазур		
Нач.отд.	Данков		
Рук.гр.	Гузенко		
Инжен.	Никитина		

ТП 416-7-316.89 КЖИ.45.00.0

Закладная деталь МН9

Стадия	Масса	Масштаб
Р	12.25	1:10
Лист	Листов 1	

ГИПРОКОММУНСТРОЙ г. Москва

Инв.№подл. | Подпись и дата | Взам.инв.№

Формат А4

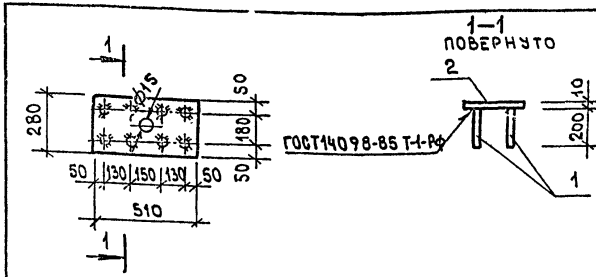

Формат	Зона	Позиц	Обозначение	Наименование	Кол-во	Примечание
				Документация		
А4			—КЖИ.ТУ	Технические условия		
				Детали		
Б4		1	—КЖИ.46.00.1	А-III-10 ГОСТ 5781-82* ℓ=200	8	0.12кг
Б4		2	—КЖИ.46.00.2	Пластина 510×280×6 Вст3кп2 ГОСТ 535-79*	1	6.73кг

Н.контр.	Мазур		
Нач.отд.	Данков		
Рук.гр.	Гузенко		
Инжен.	Никитина		

ТП 416-7-316.89 КЖИ.46.00.0

Закладная деталь МН10

Стадия	Масса	Масштаб
Р	7.69	1:10
Лист	Листов 1	

ГИПРОКОММУНСТРОЙ г. Москва

Инв.№подл. | Подпись и дата | Взам.инв.№

23541-05

Коп.

Формат А4

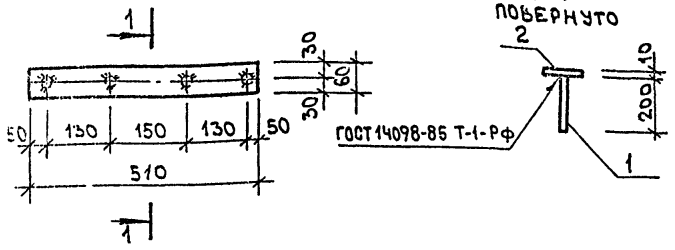

Формат	Зона	Позиц	Обозначение	Наименование	Кол-во	Примечание
				Документация		
А4			— КЖИ.ТУ	Технические условия		
				Детали		
Б4		1	— КЖИ.47.00.1	А-III-10 ГОСТ 5781-82* ℓ=200	4	0.12 кг
Б4		2	— КЖИ.47.00.2	Пластина 510×60×6 Вст3кп2 ГОСТ 535-79*	1	1.44 кг

Н.контр.	Мазур		ТП 416-7-316.89 КЖИ.47.00.0
Нач.отд.	Данков		Закладная деталь МН 11
Рук.гр.	Гузенко		Стадия: Р; Масса: 1.92; Масштаб: 1:10
Инжен.	Никитина		Лист; Листов 1
			Гипрокоммунстрой г. Москва

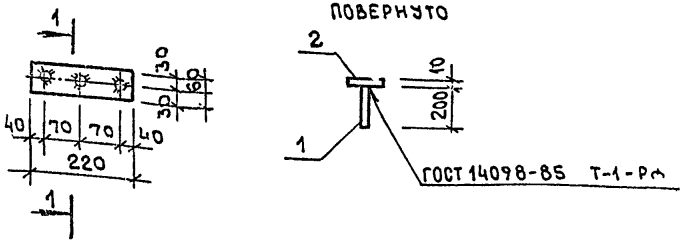

Формат	Зона	Позиц	Обозначение	Наименование	Кол-во	Примечание
				Документация		
А4			— КЖИ.ТУ	Технические условия		
				Детали		
Б4		1	— КЖИ.48.00.1	А-III-10 ГОСТ 5781-82* ℓ=200	3	0.12 кг
Б4		2	— КЖИ.48.00.2	Пластина 220×60×6 Вст3кп2 ГОСТ 535-79*	1	0.62 кг

Н.контр.	Мазур		ТП 416-7-316.89 КЖИ.48.00.0
Нач.отд.	Данков		Закладная деталь МН 12
Рук.гр.	Гузенко		Стадия: Р; Масса: 0.98; Масштаб: 1:10
Инжен.	Никитина		Лист; Листов 1
			Гипрокоммунстрой г. Москва

Инв.№ подл. | Подпись и дата | Взам. инв.№

Альбом 6

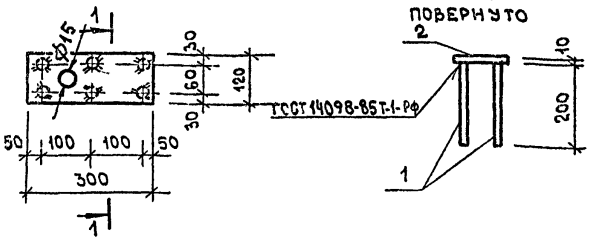

Формат	Зона	Позиц.	Обозначение	Наименование	Кол-во	Примечание
				Документация		
А4			— КЖИ.ТУ	Технические условия		
				Детали		
Б4		1	— КЖИ.49.00.1	А-III-10 ГОСТ 5781-82* ℓ=200	6	0.12 кг
Б4		2	— КЖИ.49.00.2	Пластина 120×300×6 Ст3кп2 ГОСТ 535-79*	1	1.20 кг

Н.контр	Мазур		ТП 416-7-316.89 КЖИ.49.00.0
Нач.отд	Данков		Закладная деталь МН14
Рук.гр.	Гузенко		Стадия: Р; Масса: 1.92; Масштаб: 1:10
Инжен.	Никитина		Лист; Листов 1
			Гипрокоммунстрой г. Москва

Инв.№ подл. | Подпись и дата | Взам.инв.№

Формат А4

Альбом 6

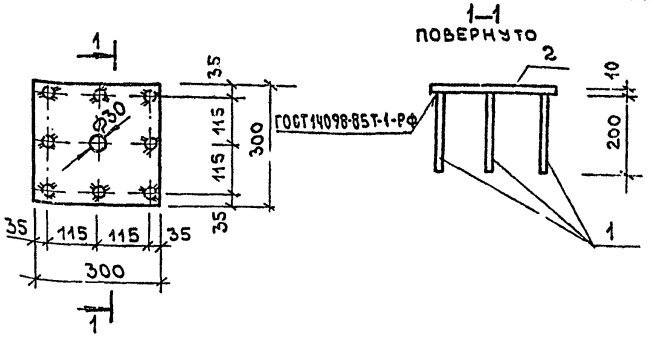

Формат	Зона	Позиц.	Обозначение	Наименование	Кол-во	Примечание
				Документация		
А4			— КЖИ.ТУ	Технические условия		
				Детали		
Б4		1	— КЖИ.50.00.1	А-III-10 ГОСТ 5781-82* ℓ=200	8	0.12 кг
Б4		2	— КЖИ.50.00.2	Пластина 300×300×6 Ст3кп2 ГОСТ 535-79*	1	4.24 кг

Н.контр	Мазур		ТП 416-7-316.89 КЖИ 50.00.0
Нач.отд	Данков		Закладная деталь МН15
Рук.гр.	Гузенко		Стадия: Р; Масса: 5.20; Масштаб: 1:10
Инжен.	Никитина		Лист; Листов 1
			Гипрокоммунстрой г. Москва

Инв.№ подл. | Подпись и дата | Взам.инв.№

23541-06

Коп. В.Фу

Формат А4

Альбом 6

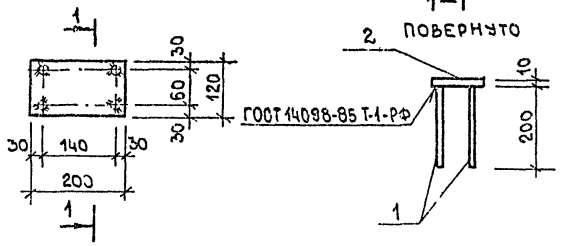

Формат	Зона	Позиц.	Обозначение	Наименование	Кол-во	Примечание
				Документация		
А4			-КЖИ.ТУ	Технические условия		
				Детали		
Б4		1	-КЖИ. 51.00.1	А-III-10 ГОСТ 5781-82* ℓ=200	4	0.12 кг
Б4		2	-КЖИ. 51.00.2	Пластина 120×200×6 Ст3кп2 ГОСТ 535-79*	1	1.13 кг

Взам. инв. №

Подпись и дата

Инв. № подл.

Н.контр.	Мазур		
Нач.отд.	Данков		
Рук.гр.	Гузенко		
Инжен.	Никитина		

ТП 416-7-316.89 КЖИ. 51.00.0

Закладная деталь МН 15

Стадия	Масса	Масштаб
Р	16.1	1:10
Лист	Листов 1	

ГИПРОКОММУНСТРОЙ г. Москва

Альбом 6

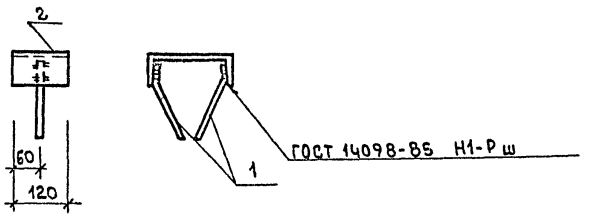

Формат	Зона	Позиц.	Обозначение	Наименование	Кол-во	Примечание
				Документация		
А4			-КЖИ.ТУ	Технические условия		
				Детали		
Б4		1	-КЖИ. 52.00.1	А-III-8 ГОСТ 5781-82* ℓ=200	2	0.08 кг
Б4		2	-КЖИ. 52.00.2	Швеллер 20 ГОСТ 8240-72* Ст3кп2 ГОСТ 535-79* ℓ=120	1	2.21 кг

Взам. инв. №

Подпись и дата

Инв. № подл.

Н.контр.	Мазур		
Нач.отд.	Данков		
Рук.гр.	Гузенко		
Инжен.	Никитина		

ТП 416-7-316.89 КЖИ. 52.00.0

Закладная деталь МН16

Стадия	Масса	Масштаб
Р	2.37	1:10
Лист	Листов 1	

ГИПРОКОММУНСТРОЙ г. Москва

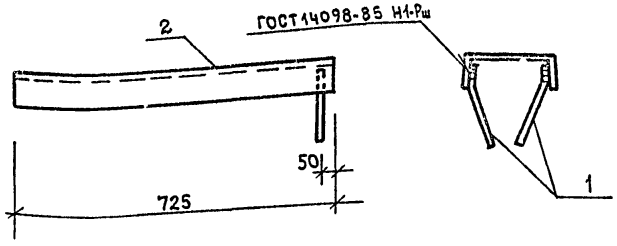

Формат	Зона	Позиц.	Обозначение	Наименование	Кол-во	Приме-чание
				Документация		
А4			— КЖИ.ТУ	Технические условия		
				Детали		
Б4		1	— КЖИ.53.00.1	А-III-В ГОСТ 5781-82* ℓ=200	2	0.08кг
Б4		2	— КЖИ.53.00.2	Швеллер 20 ГОСТ 8240-72* Вст3кп2 ГОСТ 535-79*		
				ℓ=725	1	13,34кг

Н.контр.	Мазур	
Нач.отд.	Данков	
Рук.гр.	Гузенко	
Инжен.	Никитина	

ТП 416-7-316.89 КЖИ.53.00.0

Закладная деталь МН17

Стадия	Масса	Масштаб
Р	13,50	1:10
Лист	Листов 1	

ГИПРОКОММУНСТРОЙ г. Москва

Инв.№ подл. | Подпись и дата | Взам.инв.№

Формат А4

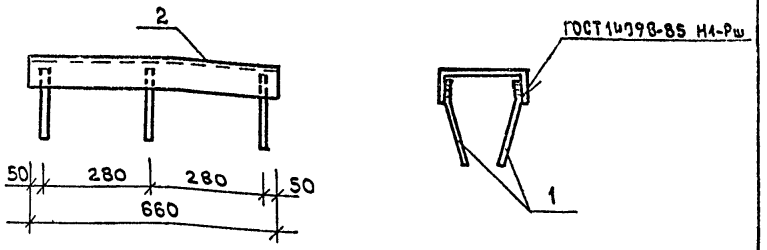

Формат	Зона	Позиц.	Обозначение	Наименование	Кол-во	Приме-чание
				Документация		
А4			— КЖИ.ТУ	Технические условия		
				Детали		
Б4		1	— КЖИ.54.00.1	А-III-В ГОСТ 5781-82* ℓ=200	6	0.08кг
Б4		2	— КЖИ.54.00.2	Швеллер 20 ГОСТ 8240-72* Вст3кп2 ГОСТ 535-79*		
				ℓ=660	1	10.30кг

Н.контр.	Мазур	
Нач.отд.	Данков	
Рук.гр.	Гузенко	
Инжен.	Никитина	

ТП 416-7-316.89 КЖИ.54.00.0

Закладная деталь МН18

Стадия	Масса	Масштаб
Р	10.78	1:10
Лист	Листов 1	

ГИПРОКОММУНСТРОЙ г. Москва

Инв.№ подл. | Подпись и дата | Взам.инв.№

23541-06

Кол. Д.Дуд

Формат А4

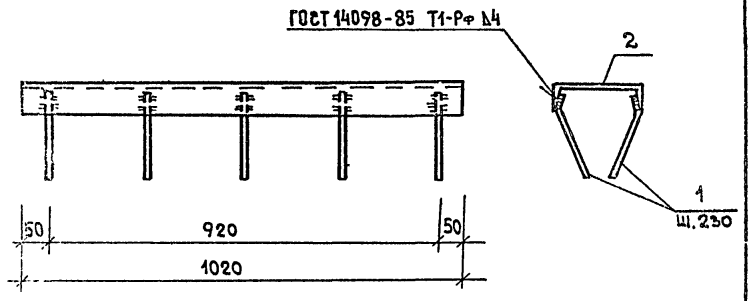

Формат	Зона	Поз.	Обозначение	Наименование	Кол-во	Примечание
				Документация		
А4			-КЖИ.ТУ	Технические условия		
				Детали		
Б4		1	-КЖИ.55.00.1	А-III-8 ГОСТ 5781-82* ℓ=200	10	0,88кг
Б4		2	-КЖИ.55.00.2	Швеллер 20 ГОСТ 8240-72* / Ст3 кп2 ГОСТ 535-79*		
				ℓ=1020	1	18,77кг

Гл.констр.	Мазур		ТП 416-7-316.89 КЖИ.55.00.0
Нач.отд.	Данков		Закладная деталь МН19
Рук.гр.	Гузенко		Стадия: Р; Масса: 19,57; Масштаб: 1:10
Инжен.	Никитина		Лист; Листов 1
			Гипрокоммунстрой г. Москва

Инв.№подл. | Подпись и дата | Взам.инв.№

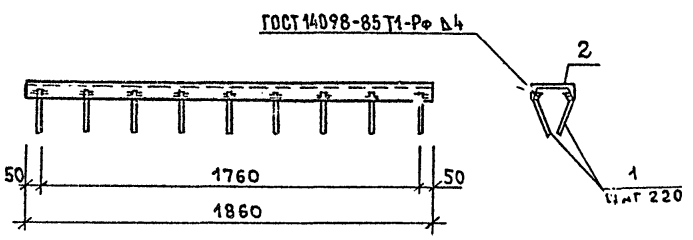

Формат	Зона	Позиц.	Обозначение	Наименование	Кол-во	Примечание
				Документация		
А4			-КЖИ.ТУ	Технические условия		
				Детали		
Б4		1	-КЖИ.56.00.1	А-III-8 ГОСТ 5781-82* ℓ=200	18	0,08кг
Б4		2	-КЖИ.56.00.2	Швеллер 20 ГОСТ 8240-72* / Ст3 кп2 ГОСТ 535-79*		
				ℓ=1860	1	34,22кг

Н.контр.	Мазур		ТП 416-7-316.89 КЖИ.56.00.0
Нач.отд.	Данков		Закладная деталь МН20
Рук.гр.	Гузенко		Стадия: Р; Масса: 35,66; Масштаб: 1:20
Инжен.	Никитина		Лист; Листов 1
			Гипрокоммунстрой г. Москва

23541-06

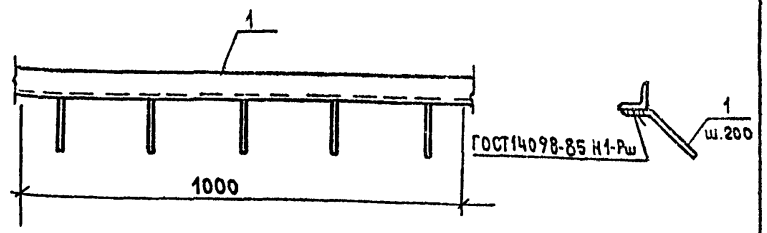

Формат	Зона	Позиц.	Обозначение	Наименование	Кол-во	Примечание
				Документация		
А4			- КЖИ.ТУ	Технические условия		
				Детали		
Б4		1	- КЖИ. 57.00.1	А-III-10 ГОСТ 5781-82* ℓ=200	5	0.12кг
Б4		2	- КЖИ. 57.00.2	Уголок 5-65×80×5 ГОСТ 8509-86 / Ст3кп2 ГОСТ 535-79* ℓ=1пм	—	4.81кг

Н.контр.	Мазур		ТП 416-7-316.89 КЖ 1.57.00.0
Нач.отд	Данков		Закладная деталь МН 21
Рук.гр.	Гузенко		Стадия: Р; Масса: 5.43; Масштаб: 1:10; Лист; Листов 1
Инжен.	Никитина		Гипрокоммунстрой г. Москва

Инв.№подл. | Подпись и дата | Взам.инв.№

Формат А4

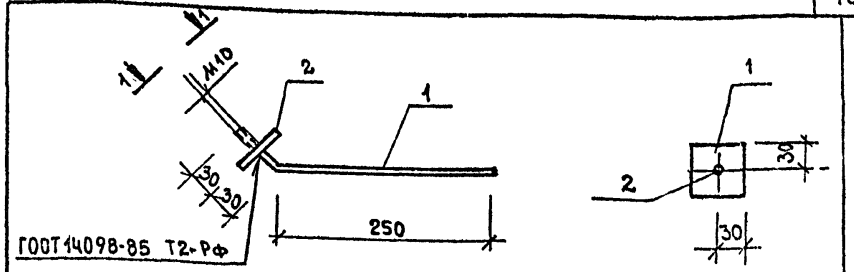

Формат	Зона	Позиц.	Обозначение	Наименование	Кол-во	Примечание
				Документация		
А4			- КЖИ.ТУ	Технические условия		
				Детали		
Б4		1	- КЖИ. 58.00.1	А-I-10 ГОСТ 5781-82* ℓ=310	1	0.2кг
Б4		2	- КЖИ. 58.00.2	Полоса -60×6 ГОСТ 103-76* / Ст.3 ГОСТ 380-71* ℓ=60	1	0.2кг

Н.контр.	Мазур		ТП 416-7-316.89 КЖИ.58.00.0
Нач.отд	Данков		Закладная деталь МН 22
Рук.гр.	Гузенко		Стадия: Р; Масса: 0.4; Масштаб: —; Лист; Листов 1
			Гипрокоммунстрой г. Москва

Инв.№подл. | Подпись и дата | Взам.инв.№

23541-06

Коп. Ф

Формат А4

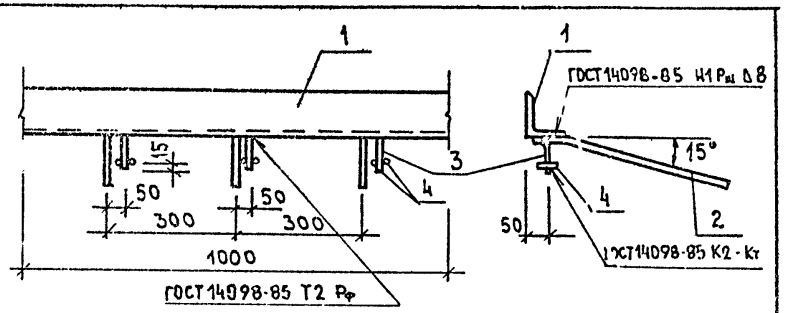

Формат	Зона	Позиц.	Обозначение	Наименование	Кол-во	Примечание
				Документация		
А4			- КЖИ.ТУ	Технические условия		
				Детали		
Б4		1	- КЖИ.59.00.1	Угол. 6-100×10 ГОСТ 8509-72* / Ст.3 ГОСТ 535-79* ℓ=1000	1	15.1кг
Б4		2	- КЖИ.59.00.2	А-III-8 ГОСТ 5781-82* ℓ=250	3	0.1кг
Б4		3	- КЖИ.59.00.3	То же ℓ=80	3	0.03кг
Б4		4	- КЖИ.59.00.4	А-III-12 ГОСТ 5781-82* ℓ=20	6	0.02кг

Инв.№ подл. | Подпись и дата | Взам. инв.№

Н.контр	Мазур		ТП 416-7-316.89 КЖИ.59.00.0
Нач.отд	Данков		Закладная деталь МН 23
Рук.гр.	Гузенко		Стадия: Р; Масса: 15.6; Масштаб: —
			Лист; Листов 1
			ГИПРОКОММУНСТРОЙ г. Москва

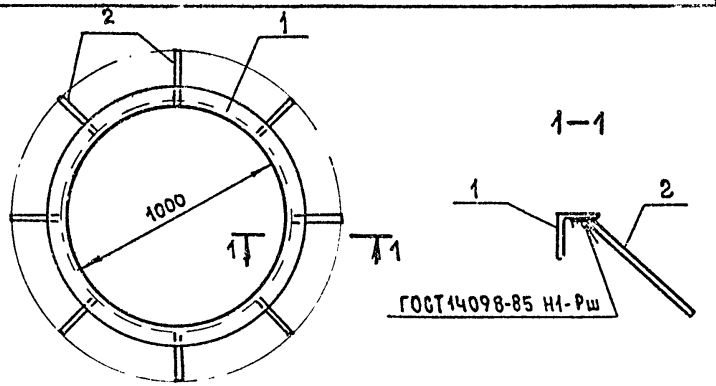

Формат	Зона	Позиц.	Обозначение	Наименование	Кол-во	Примечание
				Документация		
А4			- КЖИ.ТУ	Технические условия		
				Детали		
Б4		1	- КЖИ.60.00.1	Угол. 50×5 ГОСТ 8509-72* / Ст.3 ГОСТ 535-79* ℓ=3450	1	13.02
Б4		2	- КЖИ.60.00.2	А-III-8 ГОСТ 5781-82* ℓ=200	8	0.08

Инв.№ подл. | Подпись и дата | Взам. инв.№

Н.контр	Мазур		ТП 416-7-316.89 КЖИ.60.00.0
Нач.отд	Данков		Закладная деталь МН 24
Рук.гр.	Гузенко		Стадия: Р; Масса: 13.66; Масштаб: —
			Лист; Листов 1
			ГИПРОКОММУНСТРОЙ г. Москва

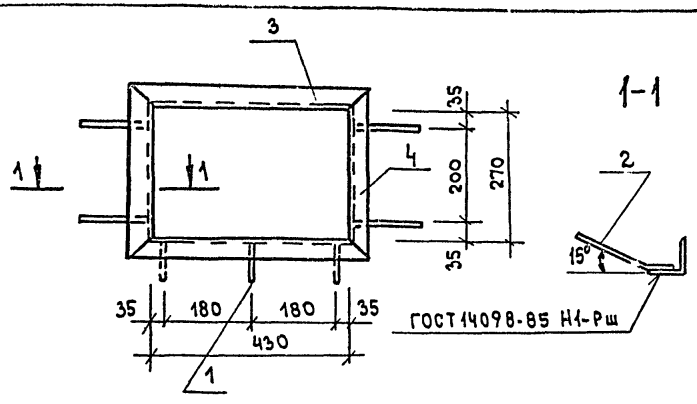

Формат	Зона	Поз.	Обозначение	Наименование	Кол-во	Примечание
				Документация		
А4			КЖИ.ТУ	Технические условия		
				Детали		
Б4		1	- КЖИ.61.00.1	А-III-8 ГОСТ 5781-82* ℓ=200	4	0.08 кг
Б4		2	- КЖИ.61.00.2	То же ℓ=100	3	0.04 кг
Б4		3	- КЖИ.61.00.3	Уголок $\frac{5-50\times5\ ГОСТ\ 8509-86}{Ст.3\ ГОСТ\ 535-79*}$ ℓ=530	2	2.00 кг
Б4		4	- КЖИ.61.00.4	Уголок $\frac{5-50\times5\ ГОСТ\ 8509-86}{Ст.3\ ГОСТ\ 535-79*}$ ℓ=370	2	1.40 кг

Инв.№ подл. | Подпись и дата | Взам. инв.№

Н.контр.	Мазур	
Нач.отд.	Данков	
Рук.гр.	Гузенко	
Ст.инж.	Рафеенко	

ТП 416-7-316.89 КЖИ.61.00.0

Закладной элемент МН-25

Стадия	Масса	Масштаб
Р	7.24	
Лист	Листов 1	

ГИПРОКОММУНСТРОЙ г. Москва

Формат А4

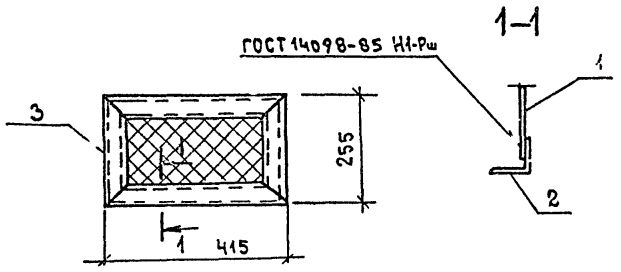

Формат	Зона	Позиц.	Обозначение	Наименование	Кол-во	Примечание
				Документация		
А4			КЖИ.ТУ	Технические условия		
				Детали		
Б4		1	- КЖИ.62.00.1	Сетка №20×1.6 ГОСТ 5336-80*		0.16 кг
Б4		2	- КЖИ.62.00.2	Уголок $\frac{50\times5\ ГОСТ\ 8509-86}{Ст.3\ ГОСТ\ 535-79*}$ ℓ=415	2	1.56 кг
Б4		3	- КЖИ.62.00.3	Уголок $\frac{50\times5\ ГОСТ\ 8509-86}{Ст.3\ ГОСТ\ 535-79*}$ ℓ=255	2	0.96 кг

Инв.№ подл. | Подпись и дата | Взам. инв.№

Н.контр.	Мазур	
Нач.отд.	Данков	
Рук.гр.	Гузенко	
Ст.инж.	Рафеенко	

ТП 416-7-316.89 КЖИ.62.00.0

Решетка МР-4

Стадия	Масса	Масштаб
Р	5.21	
Лист	Листов 1	

ГИПРОКОММУНСТРОЙ г. Москва

23541-06

Коп. 89

Формат А4

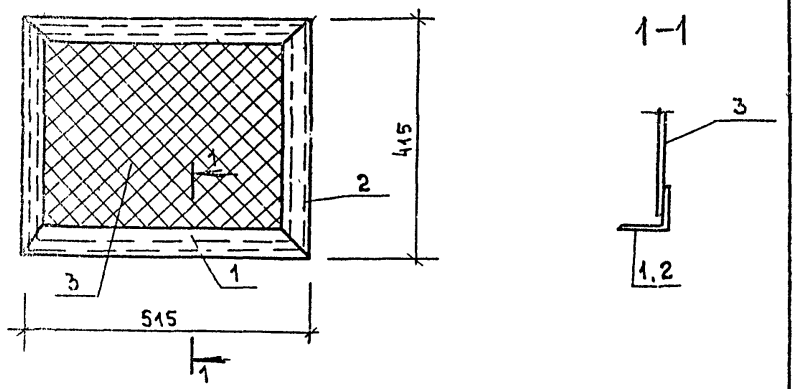

Формат	Зона	Позиц.	Обозначение	Наименование	Кол-во	Примечание
				Документация		
А4			- КЖИ.ТУ	Технические условия		
				Детали		
Б4		1	- КЖИ.63.00.1	Угол. $\frac{Б\text{-}50\times5\ ГОСТ\ 8509\text{-}72^*}{Ст.3\ ГОСТ\ 535\text{-}79^*}$ ℓ=515	2	1.95
Б4		2	- КЖИ.63.00.2	То же ℓ=415	2	1.56
Б4		3	- КЖИ.63.00.3	Сетка N°20×1.6 ГОСТ 5336-80*	—	0.32

Н.контр.	Мазур		ТП 416-7-316.89 КЖИ.63.00.0
Нач.отд.	Данков		
Рук.гр.	Гузенко		Решетка МР-1

Стадия	Масса	Масштаб
Р	7.34	—
Лист	Листов 1	

ГИПРОКОММУНСТРОЙ г. Москва

Инв.N подл. | Подпись и дата | Взам.инв.N

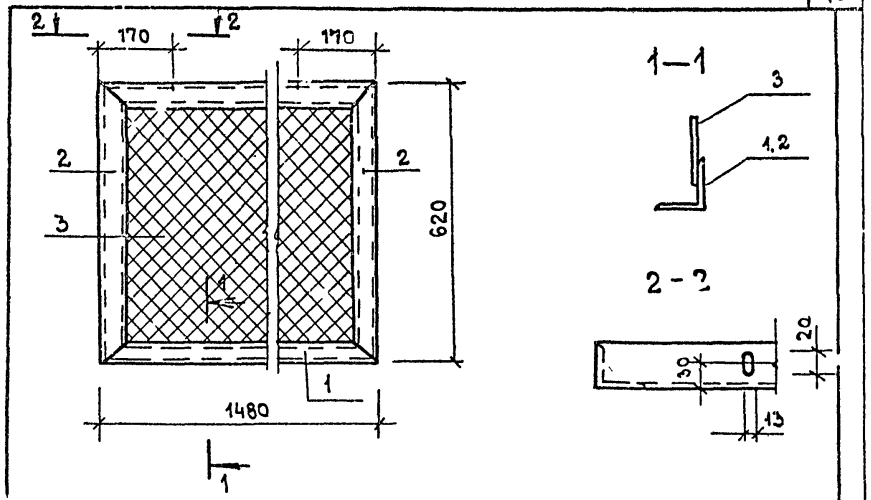

Формат	Зона	Позиц.	Обозначение	Наименование	Кол-во	Примечание
				Документация		
А4			- КЖИ.ТУ	Технические условия		
				Детали		
Б4		1	- КЖИ.64.00.1	Угол. $\frac{Б\text{-}50\times5\ ГОСТ\ 8509\text{-}72^*}{Ст.3\ ГОСТ\ 535\text{-}79^*}$ ℓ=1480	2	5.58
Б4		2	- КЖИ.64.00.2	То же ℓ=620	2	2.33
Б4		3	- КЖИ.64.00.3	Сетка N20×1.6 ГОСТ 5336-80*	—	1.4 кг

Н.контр.	Мазур		ТП 416-7-316.89 КЖИ.64.00.0
Нач.отд.	Данков		
Рук.гр.	Гузенко		Решетка МР-2

Стадия	Масса	Масштаб
Р	17.22	—
Лист	Листов 1	

ГИПРОКОММУНСТРОЙ г. Москва

Инв.N подл. | Подпись и дата | Взам.инв.N

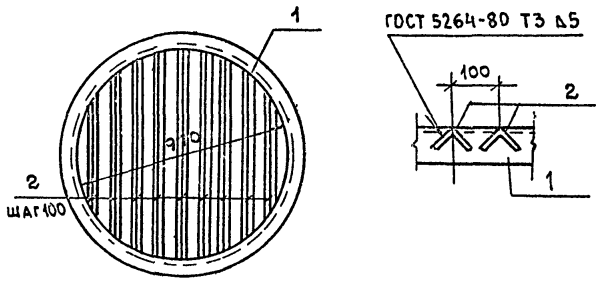

Формат	Зона	Позиц	Обозначение	Наименование	Кол-во	Примечание
				Документация		
А4			-КЖИ.ТУ	Технические условия		
				Детали		
Б4		1	-КЖИ.65.00.1	Угол. 75×6 ГОСТ 8509-86 / Ст.3 ГОСТ 535-79* — ℓ=3520	1	24.3
Б4		2	-КЖИ.65.00.2	Угол. 50×5 ГОСТ 8509-86 / Ст.3 ГОСТ 535-79* — ℓср=750	9	2.82

Инв.№ подл. | Подпись и дата | Взам. инв.№

Н.контр.	Мазур		ТП 416-7-316.89 КЖИ.65.00.0
Нач.отд	Данков		
Рук.гр.	Гузенко		
			Решетка МР-3

Стадия	Масса	Масштаб
Р	49.7	—
Лист	Листов 1	

ГИПРОКОММУНСТРОЙ г. Москва

Формат А4

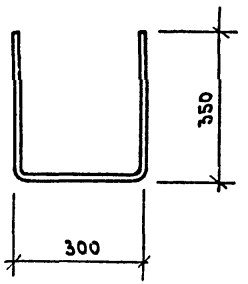

Инв.№ подл. | Подпись и дата | Взам. инв.№

Н.контр.	Мазур		ТП 416-7-316.89 КЖИ.66.00.0
Нач.отд	Данков		
Рук.гр	Гузенко		
Инжен.	Никитина		Скоба
			А-I-20 ГОСТ 5781-82* ℓ=1000

Стадия	Масса	Масштаб
Р	2.47	1:10
Лист	Листов 1	

ГИПРОКОММУНСТРОЙ г. Москва

23541-06

Коп. [illegible]

Формат А4

Альбом 6

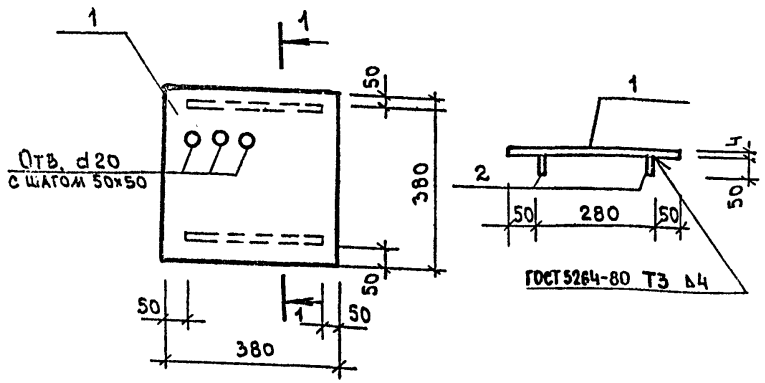

Формат	Зона	Позиц.	Обозначение	Наименование	Кол-во	Примечание
				Документация		
А4			- КЖИ.ТУ	Технические условия		
				Детали		
Б4		1	- КЖИ.67.00.1	Лист $\frac{-380\times4\ ГОСТ\ 19903\text{-}74}{Ст3\ ГОСТ\ 380\text{-}71^{*}}$ ℓ=380	1	4,53кг
Б4		2	- КЖИ.67.00.2	Полоса $\frac{-50\times4\ ГОСТ\ 103\text{-}76}{Ст3\ ГОСТ\ 380\text{-}71^{*}}$ ℓ=280	2	0.44

Инв.№подл. | Подпись и дата | Взам.инв.№

Н.контр.	Мазур		ТП 416-7-316.89 КЖИ.67.00.0
Нач.отд.	Данков		Щит МЩ-1
Рук.гр.	Гузенко		Стадия: Р; Масса: 5.41; Масштаб: —
			Лист; Листов 1
			ГИПРОКОММУНСТРОЙ г. Москва

Альбом 6

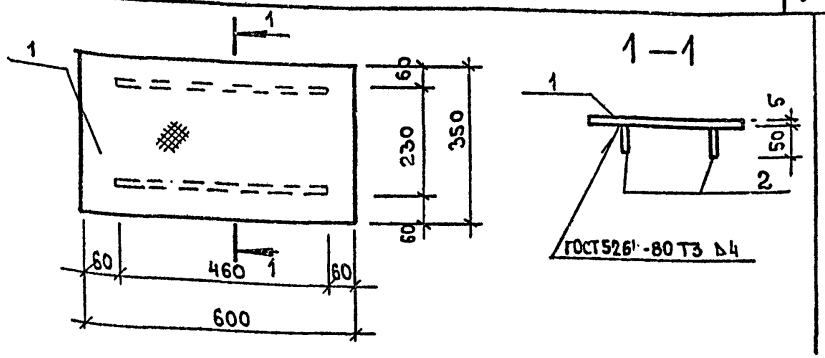

Формат	Зона	Позиц.	Обозначение	Наименование	Кол-во	Примечание
				Документация		
А4			- КЖИ.ТУ	Технические условия		
				Детали		
Б4		1	- КЖИ.68.00.1	Ст.рифл. 5=5 ГОСТ 8568-77		9.1кг
Б4		2	- КЖИ.68.00.2	Полоса $\frac{50\times5\ ГОСТ\ 103\text{-}76^{*}}{Ст3\ ГОСТ\ 380\text{-}71^{*}}$ ℓ=460	2	0.72кг

Инв.№подл. | Подпись и дата | Взам.инв.№

Н.контр.	Мазур		ТП 416-7-316.89 КЖИ.68.00.0
Нач.отд.	Данков		Щит МЩ-2
Рук.гр.	Гузенко		Стадия: Р; Масса: 10.54; Масштаб: —
			Лист; Листов 1
			ГИПРОКОММУНСТРОЙ г. Москва

Альбом 6

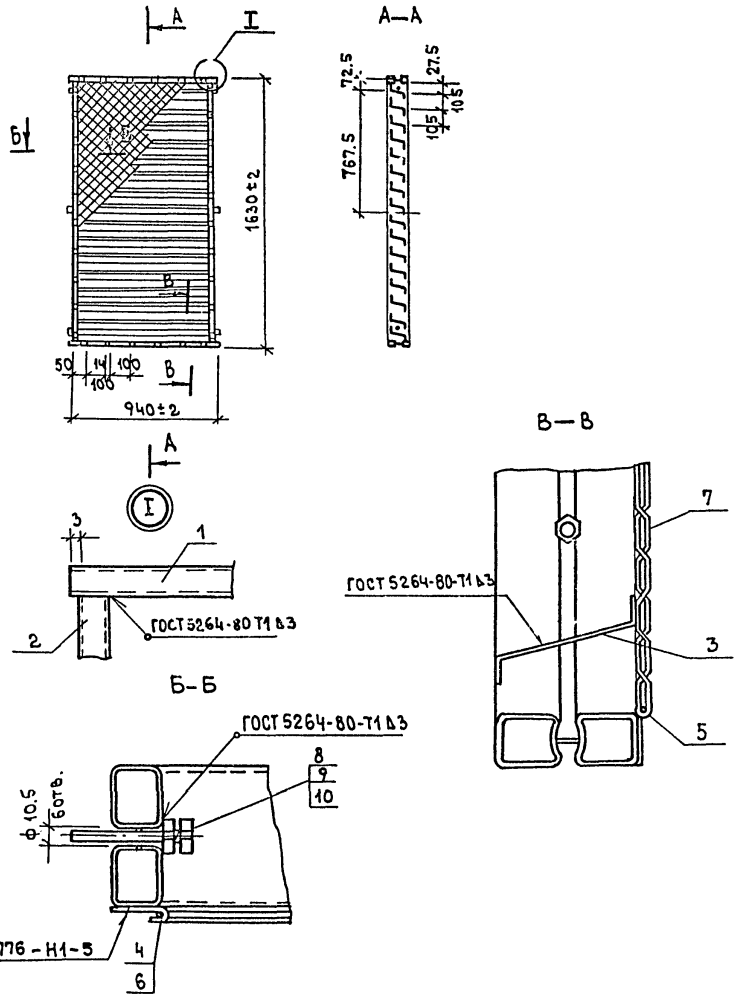

Формат	Зона	Позиц.	Обозначение	Наименование	Кол-во	Примечание
				Документация		
			125-80.2.0000 ТТ	Технические требования		
				Детали		
АЧ		1	- КЖИ.69.00.1	Балка	2	2,84кг
АЧ		2	125-80.2.2211-15	Балка	2	4,89кг
АЧ		3	- КЖИ.69.00.2	Перо	16	1,60кг
				Проволока 3 ГОСТ 3282-74		
БЧ		4	- КЖИ.69.00.3	Кант ℓ=1630	2	0,093кг
БЧ		5	- КЖИ.69.00.4	Кант ℓ=940	2	0,054кг
БЧ		6	- КЖИ.69.00.5	Планка		
				Лента 10пс ПН-НТ-4-0-1.8×14		
				ГОСТ 503-71*		
				(14×40)	50	0,007кг
				Сетка Р20-1.6-0		
				ГОСТ 5336-80		
БЧ		7	- КЖИ.69.00.6	Сетка (890×1630)	1	3,10кг
				Стандартные изделия		
		8		Болт М10×50.58.09 ГОСТ 7798-70*	6	
		9		Гайка М10.5.09 ГОСТ 6915-70*	6	
		10		Шайба 10.65Г.029 ГОСТ 6402-70*	6	

Н.контр.	Мазур		
Нач.отд.	Данков		
Рук.гр.	Гузенко		
Инжен.	Никитина		

ТП 416-7-316.89 КЖИ.69.00.0

Решетка жалюзийная

Стадия	Масса	Масштаб
Р	32.8	—

Лист | Листов 1

ГИПРОКОММУНСТРОЙ г. Москва

Инв.№ подл. | Подпись и дата | Взам.инв.№

23541-06

Коп. В. Дуз

Формат А3

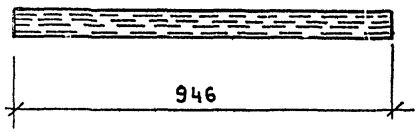

Формат	Зона	Позиц.	Обозначение	Наименование	Кол-во	Примечание
				Детали		
А4		1	125-80.2. 2210	Трубный профиль Т		
				ℓ=946	1	2.84кг

Н.контр.	Мазур		ТП 416-7-316.89 КЖИ. 69.00.1
Нач.отд	Данков		Балка
Рук.гр.	Гузенко		Стадия: Р; Масса: 2.84; Масштаб: —
Инж.	Никитина		Лист; Листов 1
			ГИПРОКОММУНСТРОЙ г. Москва

Инв.№подл. | Подпись и дата | Взам.инв.№

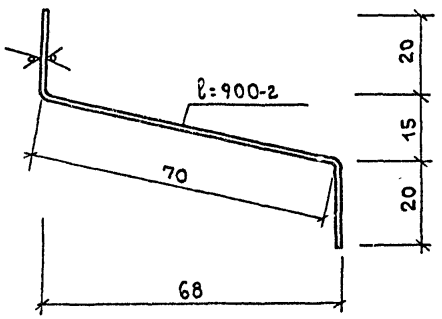

1. Радиусы гиба R=1.2 δ
2. Предельные отклонения размеров $\pm\frac{IT14}{2}$.

Н.контр.	Мазур		ТП 416-7-316.89 КЖИ. 69.00.2
Нач.отд	Данков		Перо
Рук.гр.	Гузенко		Стадия: Р; Масса: 1.6; Масштаб: 1:1
Инжен	Никитина		Лист; Листов 1
			Лист 6-ПН-1.8 ГОСТ 19903-74 / 4-III-Н-10кп ГОСТ 16523-70
			ГИПРОКОММУНСТРОЙ г. Москва

Инв.№подл. | Подпись и дата | Взам.инв.№

Альбом 6

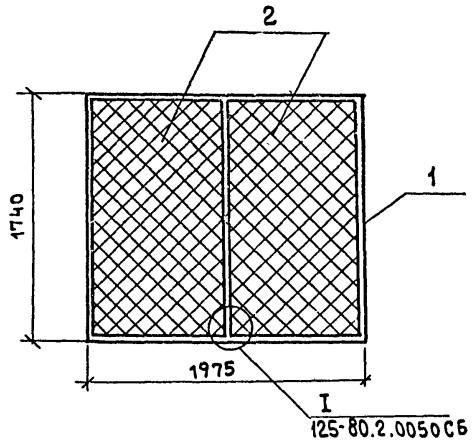

Формат	Зона	Позиц.	Обозначение	Наименование	Кол-во	Приме-чание
				Документация		
А4			125-80.2.0000 ТТ	Технические требования		
А4			125-80.2.0050СБ	Окна с жалюзийными решетками ОЖН Сборочный чертеж		
				Сборочные единицы		
А4		1	125-80.2.1520	Переплет П20.18	1	27.0кг
А4		2	-КЖИ.69.00.0	Решетка жалюзийная	2	32.8кг

Н.контр.	Мазур		
Нач.отд.	Данков		
Рук.гр.	Гузенко		
Инженер	Никитина		

ТП 416-7-316.89 КЖИ 71.00.0

Окно с жалюзийными решетками ОЖН 20.18

Стадия	Лист	Листов
Р	9[illegible]	—

ГИПРОКОММУНСТРОЙ г. Москва

Привязан:

Инв. №

Инв.№ подл. | Подпись и дата | Взам.инв.№

23541-06

Коп. В.Фф

Формат А3

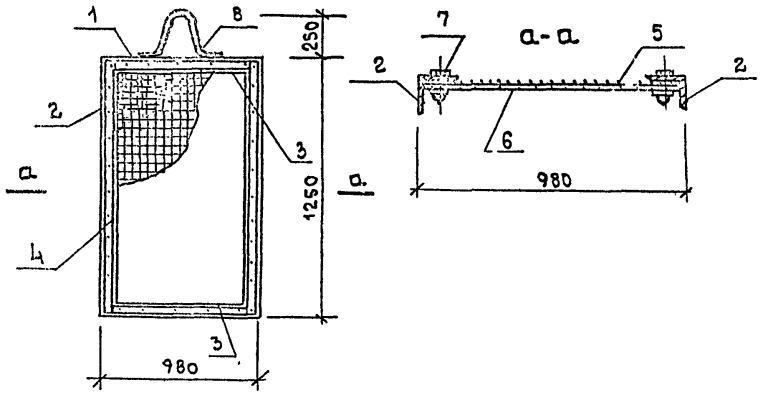

Формат	Зона	Позиц.	Обозначение	Наименование	Кол-во	Примечание
				Детали		
БЧ		1		Уголок 50×5 ГОСТ 8509-86 ВСт3кп2 ГОСТ 535-79* ℓ=980	2	3.7кг
БЧ		2		то же ℓ=1250	2	4.7кг
БЧ		3		Полоса 4×30 ГОСТ 103-76* ВСт3кп2 ГОСТ 535-79* ℓ=880	2	0.8кг
БЧ		4		то же ℓ=1230	2	1.2кг
БЧ		5	ГОСТ 3826-82	Сетка-проволока ф1.0мм с ячейками 4.5×4.5 960×1230	1	4.8кг
БЧ		6	ГОСТ 3826-82	Сетка-проволока ф1.0мм с ячейками 20×20 960×1230	1	1.1кг
БЧ		7	ГОСТ 17475-80*	Винт М8-16	30	
				Гайка М8	30	
АЧ		8	КЖИ.71.00.1	Ручка	1	1.6кг

Н.контр.	Мазур		
Нач.отд	Данков		
Рук.гр.	Гузенко		
Ст.инж.	Рафеенко		

ТП 416-7-316.89 КЖИ.71.00.0

Решетка для задержания краски

Стадия	Масса	Масштаб
Р	28.30кг	—
Лист	Листов 1	

ГИПРОКОММУНСТРОЙ г. Москва

Инв.№ подл. | Подпись и дата | Взам.инв.№

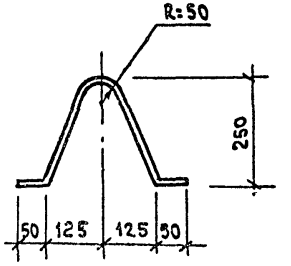

Длина заготовки ℓ=650

Н.контр.	Мазур		
Нач.отд	Данков		
Рук.гр.	Гузенко		
Ст.инж.	Рафеенко		

ТП 416-7-316.89 КЖИ.71.00.1

Ручка

Стадия	Масса	Масштаб
Р	1.6кг	1:10
Лист	Листов 1	

А-I-20 ГОСТ 5781-82*

ГИПРОКОММУНСТРОЙ г. Москва

Инв.№ подл. | Подпись и дата | Взам.инв.№

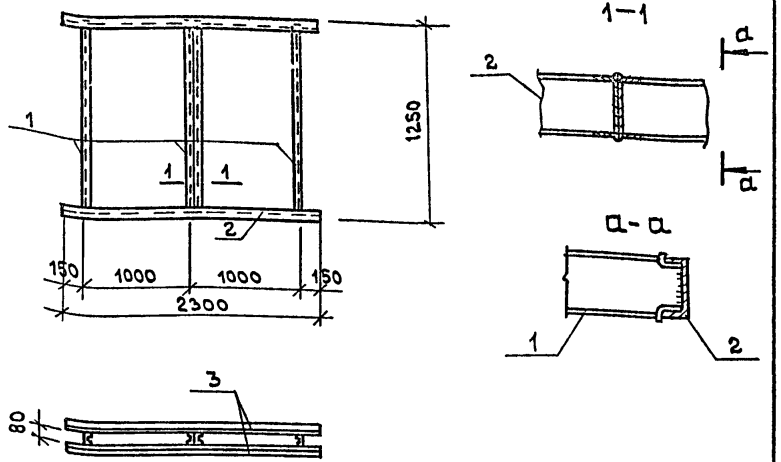

Формат	Зона	Позиц.	Обозначение	Наименование	Кол-во	Примечание
				Документация		
А4			КЖИ.ТУ	Технические условия		
				Детали		
БЧ		1	КЖИ.72.00.1	Швеллер 8 ГОСТ 8240-72* / Ст3кп2 ГОСТ 535-79* ℓ=1200	4	8.46кг
БЧ		2	КЖИ.72.00.2	ℓ=2300	1	16.22кг
БЧ		3	КЖИ.72.00.3	Уголок L45×5 ГОСТ 8509-86 / Ст3кп2 ГОСТ 535-79* ℓ=2300	2	7.75кг

Высота сварных швов $h_w = 4$мм

Н.контр	Мазур	
Нач.отд	Данков	
Рук.гр.	Гузенко	
Ст.инж	Рафеенко	

ТП 416-7-316.89 КЖИ.72.00.0

Закладное изделие М-1

Стадия	Масса	Масштаб
Р	65.56кг	—
Лист	Листов 1	

ГИПРОКОММУНСТРОЙ г. Москва

Инв.№подл. | Подпись и дата | Взам.инв.№

Формат А2

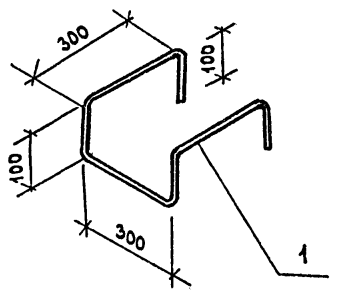

Длина заготовки ℓ = 1300

Н.контр	Мазур	
Нач.отд	Данков	
Рук.гр.	Гузенко	
Ст.инж.	Рафеенко	

ТП 416-7-316.89 КЖИ.72.00.0

Закладной элемент М-2

Стадия	Масса	Масштаб
Р	3.10кг	—
Лист	Листов 1	

А-I-20 ГОСТ 5781-82*

ГИПРОКОММУНСТРОЙ г. Москва

Инв.№дубл. | Подпись и дата | Взам.инв.№

23541-06

Коп. ВФ

Формат А2

Альбом 6

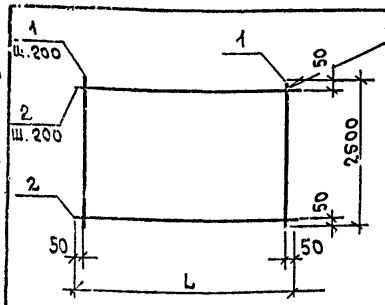

Обозначение	Марка	L мм	Масса, кг
КЖИ.74.00.0	С-4	3500	88.95
-01	С-5	500	14.45

Формат	Зона	Поз.	Обозначение	Наименование	Кол-во на исполнен. КЖИ.74.00.0 –	-01	Примечание
				Документация			
А4			КЖИ.ТУ	Технические условия			
				Детали			
Б4		1	КЖИ.74.00.1	А-Ⅲ-16 ГОСТ 5781-82* ℓ=2500	18	3	3.95кг
Б4		2	КЖИ.74.00.2	А-Ⅲ-8 ГОСТ 5781-82* ℓ=3500	13		1.38кг
Б4		3	КЖИ.74.00.3	А-Ⅲ-8 ГОСТ 5781-82* ℓ=500		13	0.20кг

Н.контр.	Мазур	
Нач.отд	Данков	
Рук.гр.	Гузенко	
Ст.инж.	Рафеенко	

ТП 416-7-316.89 КЖИ.74.00.0

Сетка (С-4; С-5)

Стадия	Масса	Масштаб
Р	см. табл.	—
Лист	Листов 1	

ГИПРОКОММУНСТРОЙ г. Москва

Альбом 6

Развертка

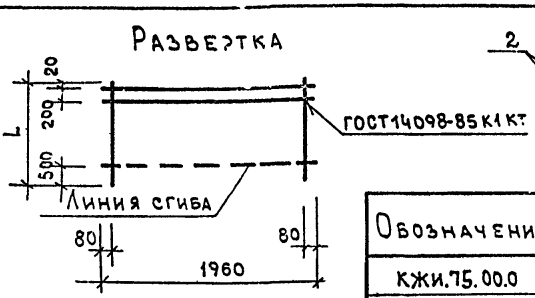

Обозначение	Марка	L. мм	Масса кг
КЖИ.75.00.0	К-1	1600	26.74
-01	К-2	1300	6.64

Формат	Зона	Поз.	Обозначение	Наименование	Кол-во на исполн. КЖИ.75.00.0 –	-01	Примечание
				Документация			
А4			КЖИ.ТУ	Технические условия			
				Детали			
Б4		1	КЖИ.75.00.1	А-Ⅲ-16 ГОСТ 5781-82* ℓ=1600	10		2.52кг
Б4		2	КЖИ.75.00.2	А-Ⅲ-8 ГОСТ 5781-82* ℓ=1300		10	0.51кг
Б4		3	КЖИ.75.00.3	А-Ⅲ-8 ГОСТ 5781-82* ℓ=1960	2	2	0.77кг

Н.контр.	Мазур	
Нач.отд	Данков	
Рук.гр	Гузенко	
Ст.инж	Рафеенко	

ТП 416-7-316.89 КЖИ.75.00.0

Плоский каркас (К-1; К-2)

Стадия	Масса	Масштаб
Р	см. табл.	—
Лист	Листов 1	

ГИПРОКОММУНСТРОЙ г. Москва

Инв.№ подл. | Подпись и дата | Взам. инв.№

23541-06

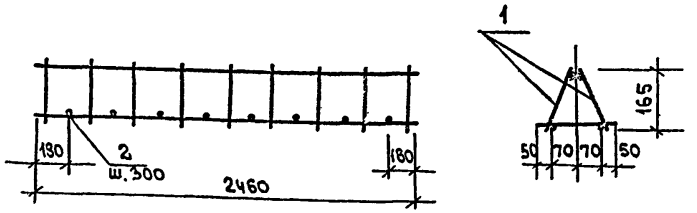

Формат	Зона	Позиц.	Обозначение	Наименование	Кол-во	Примечание
				Документация		
А4			КЖИ.ТУ	Технические условия		
				Детали		
А4		1	КЖИ.78.00.0	Плоский каркас К-3	2	8.66кг
Б4		2	КЖИ.76.00.1	А-I-В ГОСТ 5781-82* ℓ=240	8	0.09кг

Взам.инв.№ | Подпись и дата | Инв.№ подл.

Н.контр.	Мазур	
Нач.отд	Данков	
Рук.гр.	Гузенко	
Ст.инж	Рафеенко	

ТП 416-7-316.89 КЖИ.76.00.0

Каркас пространственный КП-1

Стадия	Масса	Масштаб
Р	18.04кг	—
Лист	Листов 1	

ГИПРОКОММУНСТРОЙ г. Москва

Формат А4

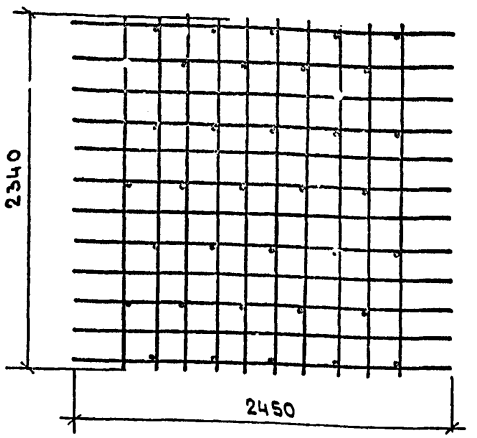

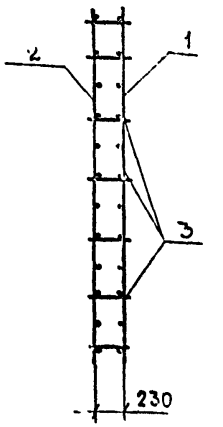

Формат	Зона	Позиц.	Обозначение	Наименование	Кол-во	Примечание
				Документация		
А4			КЖИ. ТУ	Технические условия		
				Детали		
А4		1	КЖИ.79.00.0	Сетка С-6	1	48.51кг
А4		2	КЖИ.79.00.-01	Сетка С 7	1	20.81кг
Б4		3	КЖИ.77.00.1	А-I-В ГОСТ 5781-82* ℓ=280	35	0.11кг

Взам.инв.№ | Подпись и дата | Инв.№ подл.

Н.контр.	Мазур	
Нач.отд	Данков	
Рук.гр.	Гузенко	
Ст.инж	Рафеенко	

ТП 416-7-316.89 КЖИ.77.00.0

Каркас пространственный КП-2

Стадия	Масса	Масштаб
Р	73.17кг	—
Лист	Листов 1	

ГИПРОКОММУНСТРОЙ г. Москва

23541-06

Кол. В.Фур

Формат А4

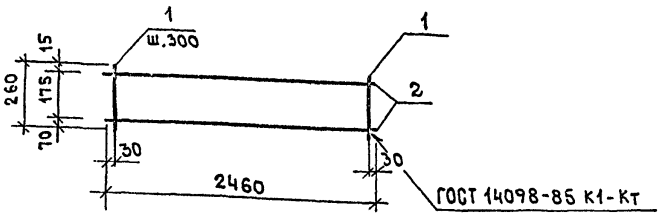

Формат	Зона	Позиц.	Обозначение	Наименование	Кол-во	Примечание
				Документация		
А4			КЖИ.ТУ	Технические условия		
				Детали		
Б4		1	КЖИ.78.00.1	А-III-16 ГОСТ 5781-82* ℓ=2460	2	3.88кг
Б4		2	КЖИ.78.00.2	А-III-8 ГОСТ 5781-82* ℓ=260	9	0.10кг

Н.контр.	Мазур		ТП 416-7-316.89 КЖИ.78.00.0
Нач.отд	Данков		
Рук.гр.	Гузенко		Плоский каркас К-3
Ст.инж	Рафеенко		

Стадия	Масса	Масштаб
Р	8.66кг	—
Лист	Листов 1	

ГИПРОКОММУНСТРОЙ г. Москва

Инв.№ подл. | Подпись и дата | Взам.инв.№

Формат А4

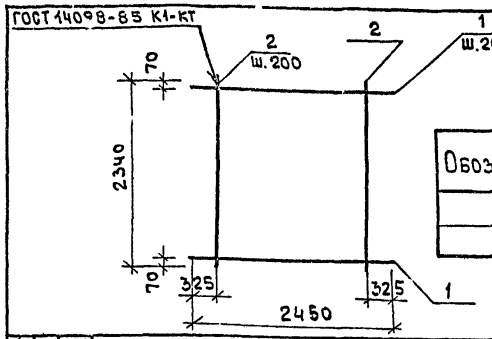

Обозначение	Марка	Масса кг
КЖИ.79.00.0	С-6	48.51
-01	С-7	20.81

Формат	Зона	Позиц.	Обозначение	Наименование	Кол-во	Примечание
				Документация		
А4			КЖИ.ТУ	Технические условия		
				Детали		
Б4		1	КЖИ.79.00.1	А-III-8 ГОСТ 5781-82* ℓ=2450	12	0.97кг
				Переменные данные		
				для исполнений		
				С-6		
				Детали		
Б4		2	КЖИ.79.00.2	А-III-16 ГОСТ 5781-82* ℓ=2340	10	3.69кг
				С-7		
				Детали		
Б4		2	КЖИ.79.00.3	А-III-8 ГОСТ 5781-82* ℓ=2340	10	0.92кг

Н.контр.	Мазур		ТП 416-7-316.89 КЖИ.79.00.0
Нач.отд	Данков		
Рук.гр.	Гузенко		Сетка (С-6; С-7)
Ст.инж	Рафеенко		

Стадия	Масса	Масштаб
Р	См. табл.	—
Лист	Листов 1	

ГИПРОКОММУНСТРОЙ г. Москва

Инв.№ подл. | Подпись и дата | Взам.инв.№

23541-06

Коп. В.Фуф

Формат А4

Альбом 6

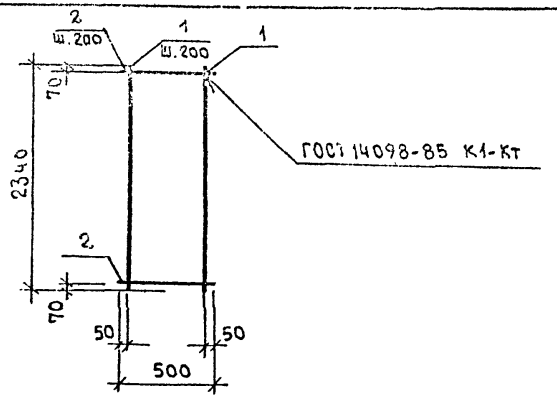

Формат	Зона	Позиц.	Обозначение	Наименование	Кол во	Приме-чание
				Документация		
А4			КЖИ.ТУ	Технические условия		
				Детали		
Б4		1	КЖИ.80.00.1	А-III-16 ГОСТ 5781-82* ℓ=2340	3	3.69кг
Б4		2	КЖИ.80.00.2	А-III-8 ГОСТ 5781-82* ℓ=500	12	0.20кг

Н.контр	Мазур		ТП 416-7-316.89 КЖИ-80.00.0
Нач.отд	Данков		
Рук.гр.	Губенко		Сетка С-8
Ст.инж	Рафеенко		

Стадия	Масса	Масштаб
Р	13.47кг	—
Лист	Листов 1	

ГИПРОКОММУНСТРОЙ г. Москва

Инв.№подл. | Подпись и дата | Взам.инв.№

Инв.№подл. | Подпись и дата | Взам.инв.№

23541-06

Коп. В.Ф

Формат А4

ГОССТРОЙ СССР
ЦЕНТРАЛЬНЫЙ ИНСТИТУТ ТИПОВОГО ПРОЕКТИРОВАНИЯ
МИНСКИЙ ФИЛИАЛ

220600, г.Минск, ул.К.Маркса, 32

Сдано в печать 20.09 1990 г.
Заказ № 8.11 Тираж 40 экз.
Инв.№ 23541/6

gost.e-ecolog.ru