ТИПОВОЙ ПРОЕКТ
416-7-316.89
ГЛАВНЫЙ КОРПУС

РЕМОНТНО-ПРОИЗВОДСТВЕННОЙ БАЗЫ НА 100 СПЕЦМАШИН ПО УБОРКЕ ГОРОДОВ

АЛЬБОМ 2

АР Архитектурные решения стр. 3÷22

КЖ Конструкции железобетонные стр. 23÷76

gost.e-ecolog.ru

ГОССТРОЙ СССР
ЦЕНТРАЛЬНЫЙ ИНСТИТУТ ТИПОВОГО ПРОЕКТИРОВАНИЯ
МИНСКИЙ ФИЛИАЛ
220600, г.Минск, ул.К.Маркса, 32

Сдано в печать 19.04 1990 г.
Заказ № 8.11 Тираж 40 экз.
Инв.№ 23544/2

ТИПОВОЙ ПРОЕКТ
416-7-316.89
ГЛАВНЫЙ КОРПУС

РЕМОНТНО-ПРОИЗВОДСТВЕННОЙ БАЗЫ НА 100 СПЕЦМАШИН ПО УБОРКЕ ГОРОДОВ

АЛЬБОМ 2

ПЕРЕЧЕНЬ АЛЬБОМОВ

Альбом	1	ПЗ	Пояснительная записка
		ТХ	Технологические чертежи
Альбом	2	АР	Архитектурные решения
		КЖ	Конструкции железобетонные
Альбом	3	КМ	Конструкции металлические
Альбом	4	ВК	Внутренний водопровод и канализация
		ОВ	Отопление и вентиляция
		ТС	Тепловой пункт
		ВС	Воздухоснабжение
Альбом	5	ЭМ.ЭО	Электрооборудование и электроосвещение
		СС	Устройства связи и сигнализации
		АОВ	Автоматизация санитарно-технических систем
Альбом	6	КЖИ	Строительные изделия
Альбом	7	СО	Спецификации оборудования
Альбом	8	ВМ	Ведомости потребности в материалах
Альбом	9	С	Сметы ч.1; ч.2

Разработан
Гипрокоммунстроем

Главный инженер института — В.Н.Битюков
Главный инженер проекта — Г.И. Марков

Утвержден и введен в действие
Минжилкомхозом РСФСР
Приказ от 18.10.88 г. N 267

Содержание альбома №2

NN листов	Наименование листа	Страница
	Обложка	
	Титульный лист	
	Содержание альбома	2
	Архитектурные решения	
1÷3	Общие данные	3÷5
4	План на отм. 0.000 в осях 1-12	6
5	План на отм. 0.000 в осях А-М; фрагменты 7; 8	7
6	План на отм. 3.300 в осях А-М. Фрагмент 1	8
7	Разрезы 1-1; 2-2	9
8	Фасады А-М, 1-16; 16-1	10
9	Фасад М-А. Схема заполнения оконных проемов	11
10	План ЦУП на отм. 4.000. Кассовое окно К01; сеч. 1-1; 2-2. Узел А	12
11	План кровли; детали 1; 2	13
12	План полов на отм. 0.000 и 3.300; сечение 1-1	14
13	Планы полов венткамер на отм. 4.200 Фрагменты плана полов 1÷7. Детали А, В	15
14	Экспликация полов	16
15	Фрагменты 2÷6	17
16	Планы на отм. 0.000 и 3.300 с сантехническими отверстиями	18
17	Схемы расположения трехслойных панелей	19
18	Узлы I, II, III	20
19	Схемы резки трехслойных стеновых панелей	21
20	План расположения буфета и девкамеры	22
	Конструкции железобетонные	
1÷3	Общие данные	23÷25
4	Схема расположения элементов фундаментов между осями 1-12; В-К	26
5	Узлы 1, 2, 3	27
6	Узлы 4÷7	28
7	Узлы 8, 9	29
8	Узлы 10, 11. Сечения 1-1÷6-6	30
9	Монолитные фундаменты ФМ1÷ФМ-3	31
10	Монолитные фундаменты ФМ-4÷ФМ-7; ФМ-20	32
11	Монолитные фундаменты ФМ-8÷ФМ-11	33
12	Монолитные фундаменты ФМ-12÷ФМ-15	34
13	Монолитные фундаменты ФМ-16÷ФМ-19; ФМ-21	35
14	Схема расположения элементов подземного хозяйства	36
15	Приямок ПРМ1. Планы приямка на отм. -0.900 и 0.000	37
16	Приямок ПРМ1. Разрезы. Детали.	38
17	Приямок ПРМ2. План и разрез 1-1	39
18	Приямок ПРМ2. Разрезы 2-2÷10-10	40
19	Схемы элементов каналов КЛ1, КЛ2, КЛ3	41
20	Схемы элементов каналов КЛ4÷КЛ11. Приямки ПР3 и ПР4	42
21	Фундаменты под оборудование ФОМ1÷÷ФОМ7	43
22	Фундаменты под оборудование ФОМ6-1ТН ФОМ8÷ФОМ10. Колодец К1	44
23	Осмотровая канава СК-1. План на отм. 0.000	45
24	Осмотровая канава СК1. План канавы ниже отм. 0.000. Разрезы 2-2÷4-4	46
25	Осмотровая канава СК1. Разрез 1-1	47
26	Осмотровая канава СК2. Планы, разрезы	48
27	Осмотровая канава СК3. Планы, разрезы 1-1 и 2-2	49
28	Осмотровая канава СК3. Разрезы 3-3, 4-4; 5-5	50
29	Осмотровая канава СК4. Планы на отм. 0.000 и -0.500	51
30	Осмотровая канава СК4. Разрезы 1-1÷÷8-8	52
31	Схемы элементов перекрытий площадок N1, N2, N3, N5. Сечения 1-1; 2-2	53
32	Схемы элементов перекрытий площадок N4, N6. Сечения 3-3÷10-10	54
33	Монтажные участки Ум1÷Ум5	55
34	Монолитные участки Ум6, Ум7	56
35	Монолитные участки Ум8, Ум9	57
36	Спецификация монолитных участков ведомость расхода стали на элемент	58
37	Схема расположения элементов ж.б перегородок между осями 1-12, В-К	59
38	Схемы расположения панелей перегородок по осям 2, Е и по 1-1	60
39	Схема расположения панелей перегородок по осям 3 и 4	61
40	Схемы расположения панелей перегородок по осям: 5, Д, Е м/о 5 и 6. Узел 2	62
41	Схемы расположения панелей перегородок по осям: 6, по 2-2. Вид по 3-3	63
42	Схемы расположения панелей перегородок по оси 7, по 4-4, по оси Д м/о 6 и 7	64
43	Схемы расположения панелей перегородок по осям И, 10 и 11	65
44	Схемы расположения панелей перегородок по осям: Г, 9 и 10 м/о В-Г, по 5-5	66
45	Узлы крепления перегородок 5÷7	67
46	Схема расположения элементов, фундаментов между осями 13-16, А-М. Сечения 1-1÷7-7	68
47	Схема расположения элементов подземного хозяйства между осями 13-16; А-М	69
48	Схема расположения стеновых панелей наружных стен по осям 13, 16, А, М	70
49	Схема расположения стеновых панелей внутренних стен по осям 14, 15, В, Г, И, Л	71
50	Схемы расположения плит перекрытия и покрытия между осями 13÷16, А÷М	72
51	Лестницы N1, 2	73
52	Узлы I÷IV	74
53	Очистное сооружение участка окраски. Опалубка	75
54	Очистное сооружение участка окраски Армирование	76

Типовой проект 416-7-316.89

Инв. № подл. | Подп. и дата | Взам. инв. №

23541-02

Коп. [signature]

Формат А2

Альбом 2

Ведомость рабочих чертежей основного комплекта АР

Лист	Наименование	Примечание
1	Общие данные /начало/	
2	Общие данные /продолжение/	
3	Общие данные /окончание/	
4	План на отм. 0.000 в осях 1-12	
5	План на отм. 0.000 в осях А-М	
	Фрагменты 7; 8	
6	План на отм. 3.300 в осях А-М;	
	фрагмент 1	
7	Разрезы 1-1; 2-2	
8	Фасады А-М; 1-16; 16-1	
9	Фасад М-А; Схемы заполнения	
	оконных проемов	
10	План ЦУП на отм. 4.000. Кассовое окно	
	К01; сечения 1-1; 2-2; Узел А	
11	План кровли; Детали 1; 2	
12	План полов на отм. 0.000 и 3.300;	
	сечение 1-1.	
13	Планы полов венткамер на отм. 4.200; Фраг-	
	менты планов полов 1÷7; Детали А; Б.	
14	Экспликация полов	
15	Фрагменты 2÷6	
16	Планы на отм. 0.000 и 3.300 с	
	сантехническими отверстиями	
17	Схемы расположения трехслойных панелей	
18	Узлы I; II; III; IV; V; В, сеч. 6-6	
19	Схемы резки трехслойных стеновых па-	
	нелей.	
20	План расположения буфета и дезкамеры	

Ведомость ссылочных и прилагаемых документов

Обозначение	Наименование	Примечание
	Ссылочные документы	
ГОСТ 6629-74	Двери деревянные внутренние	
	для жилых и общественных	
	зданий	

Проект соответствует действующим нормам и правилам и обеспечивает безопасную эксплуатацию здания при соблюдении предусмотренных проектом мероприятий

Главный инженер проекта /Марков/

Ведомость ссылочных и прилагаемых документов

Обозначение	Наименование	Примечание
ГОСТ 14624-84	Двери деревянные для	
	производственных зданий	
	Типы, конструкция и размеры	
ГОСТ 24698-81	Двери деревянные наружные	
	для жилых и общественных	
	зданий. Типы, конструкция	
	и размеры	
ГОСТ 22414-77	Шкафы металлические	
	для хранения одежды в сани-	
	тарно-бытовых помеще-	
	ниях промышленных	
	предприятий	
1.038.1-1	Перемычки железобетонные	
вып.1	для зданий с кирпичными	
	стенами. Перемычки брусковые	
	для жилых и общественных	
	зданий. Рабочие чертежи	
1.231.9-10	Унифицированные перегородки	
вып.2	из листовых материалов для	
	общественных зданий. Перего-	
	родки поэлементной сборки из	
	гипсокартонных листов на метал-	
	лическом каркасе. Рабочие чертежи.	
1.436.2-15	Окна с переплетами из спа-	
вып.1	ренных прямоугольных труб и	
	механизмы открывания. Техни-	
	ческое описание. Материалы	
	для проектирования	
1.436.2-15	То же. Окна, детали	
вып.2	сопряжения стен и окон.	
	Рабочие чертежи	
1.435.9-17	Ворота распашные с ручным	
вып.0	механизмом открывания	
	Материалы для проектирования	
1.435.9-17	То же. Ворота из трубчатого	
вып.1	профиля.	
1.436.3-19	Двери с применением гну-	
вып.0	тых профилей из тонколис-	
	товой стали. Материалы	
	для проектирования	
1.436.3-19 вып.1	Тоже. Рабочие чертежи	
ГОСТ 6629-74	Двери деревянные внутренние	
	для жилых и общественных	
	зданий	
1.450-3-3 вып.0.1	Стальные лестницы, площадки	
	стремянки и ограждения	

Ведомость ссылочных и прилагаемых документов

Обозначение	Наименование	Примечание
1.444-1	Конструкции полов	
вып.1	производственных зданий	
	автомобильной промышленности	
	Конструкции полов.	
2.230-1 вып.5	Детали стен и перегородок	
	общественных зданий.	
	Перегородки из мелкоштучных	
	материалов гипсобетонные и	
	столярные	
2.230-1	Детали стен и перегородок	
вып.9	общественных зданий	
	Входы каркасно-панельных	
	зданий	
2.244-1	Детали полов обществен-	
вып.4	ных зданий. Полы.	
	Рабочие чертежи.	
2.260-1	Детали покрытий общест-	
вып.5	венных зданий. Бесчердачные	
	невентилируемые покрытия	
	каркасно-панельных зданий	
	в конструкциях серии	
	1.020-1/83. Рабочие чертежи	
2.435-6	Противопожарные двери и	
вып.1,3	ворота промышленных зда-	
	ний. Материалы для проек-	
	тирования	
2.435-6	То же. Противопожарные	
вып.2	двери искронедающие.	
2.436-11	Узлы окон со стальными	
вып.1	переплетами по серии	
	1.436.2-15. Узлы крепления	
	окон и сопряжения со стена-	
	ми. Рабочие чертежи	

Привязан:

Инв. №

ГИП	Марков	
Н.контр.	Мелихова	
Нач.ота	Данков	
ГАП	Филиппов	
Вед.арх.	Мелихова	
Архит.	Листошенкова	

тп 416-7-316.89 АР

Главный корпус ремонтно-производственной базы на 100 спецмашин по уборке городов

Стадия	Лист	Листов
Р	1	20

Общие данные /начало/

ГИПРОКОММУНСТРОЙ г. Москва

Инв. № подл. | Подпись и дата | Взам. инв. №

23541-02

Коп. Формат А2

Ведомость ссылочных и прилагаемых документов/продолжение/

Обозначение	Наименование	Примечание
2.460-17	Узлы покрытий одноэтаж-	
вып.1	ных производственных зданий	
	с рулонными кровлями и	
	стальными профилированны-	
	ми настилами. Узлы.	
шифр 172 КМ5	Панели стеновые трех-	
	слойные с обшивками из	
	стальных профилированных	
	листов толщ. 0.7 мм и мине-	
	раловатным утеплителем	
	для производственных	
	зданий	
	Прилагаемые материалы	
АР.СО-1	Спецификации оборудования	Альбом
АР.СО-2	То же	
АР. ВМ	Ведомость потребности	
	в материалах	Альбом

Ведомость основных комплектов рабочих чертежей

Обозначение	Наименование	Примечание
ТХ	Технологические решения	
АР	Архитектурные решения	
КЖ	Конструкции	
	железобетонные	
КМ	Конструкции металлические	
ОВ	Отопление, вентиляция	
ВК	Водопровод, канализация	
ЭМ, ЭО	Электрооборудование и	
	электроосвещение	
СС	Связь и сигнализация	
А	Автоматизация	

Ведомость спецификаций

Лист	Наименование	Примечание
9	Спецификация заполнения проемов	
10	Спецификация на кассовое окно К01	
10	Спецификация перегородок поэлемент-	
	ной сборки	
10	Спецификация заполнения проемов	
	и перемычек	
19	Спецификация к схемам расположения	
	трехслойных стеновых панелей	

Таблица подбора толщин стен и утеплителя в зависимости от расчетной зимней температуры

Наименование помещений	Материал ограждения	t°C/при влажности воздуха в помещении до 60%/		
		-20°C	-30°C	-40°C
Производственные помещения	Трехслойные стеновые панели с обшивками из стальных профилированных листов и минераловатным утеплителем	110 (до -36°C)	130 (до -40°C)	130 (до -40°C)
	Утеплитель кровли и стен венткамер - минераловатные плиты на синтетическом связующем γ=200 кг/м³ ГОСТ 9573-82	60 (до -26°C)	80 (до -30°C)	100 (до -48°C)
	Утеплитель пола венткамер ячеистый бетон γ=400 кг/м³	100	140	180
Административно-бытовые помещения	Стеновые панели из керамзитобетона γ=1000 кг/м³	350 (до -34°C)	350 (до -34°C)	400 (до -40°C)
	Утеплитель кровли и пола венткамер-ячеистый бетон γ=400 кг/м³	120 (до -27°C)	160 (до -38°C)	200 (до -48°C)
	Утеплитель стен венткамер и тамбуров входов - минераловатные плиты на синтетическом связующем γ=200 кг/м³ ГОСТ 9573-82	60 (до -26°C)	80 (до -38°C)	100 (до -48°C)

1. Ведомость отделки помещений, общие указания — лист 3

Основные технико - экономические показатели:

Площадь застройки	—	3149.0 м²
Производственной части	—	2471.8 м²
Административно-бытовой части	—	677.2 м²
Строительный объем	—	26055.0 м³
производственной части	—	21504.0 м³
административно-бытовой части	—	4551.0 м³
Общая площадь	—	3726.0 м²
производственной части	—	2453.10 м²
административно-бытовой части	—	1274.90 м²

ГИП	Марков	
Н.контр	Мелихова	
Нач.отд	Данков	
ГАП	Филиппов	
Вед.арх	Мелихова	
Проект.	Листошенкова	

Привязан:

Инв. №

Инв. № подл. | Подпись и дата | Взам. инв. №

тп 416-7-316.89 АР

Главный корпус. Ремонтно-производственной базы на 100 спецмашин по уборке городов

Стадия	Лист	Листов
Р	2	

Общие данные /продолжение/

ГИПРОКОММУНСТРОЙ г. Москва

23541-02

Кол. В.Д.

Формат А2

Альбом 2

Ведомость отделки помещений

Наименование или номер помещения	Потолок		Стены или перегородки		Низ стен или перегородок /панель/			Колонны		Примечание
	Вид отделки	Площадь	Вид отделки	Площадь	Площадь	Вид отделки	Высота, мм	Вид отделки	Площадь	
2; 14÷16; 12; 19; 20; 24÷26; 30; 3; 8; 9; 13; кладовые; венткамеры 7	Известковая окраска		Известковая окраска на всю высоту							
1; 22; 27; 29	То же		Известковая окраска			Керамические плитки	1800	—		
4; 10; 11; 18	Водоэмульсионная окраска		Водоэмульсионная окраска			Керамические плитки	3000	—		
23	Известковая окраска		Известковая окраска			Водоэмульсионная окраска	1800			
Осмотровые канавы	—		Керамические плитки			—		—		
21	Известковая окраска		Известковая окраска			Керамические кислотоупорные плитки на кислотоупорном растворе	1800			
17; предушевая; с/у; умывальная	Водоэмульсионная окраска		Водоэмульсионная окраска			Керамические плитки глазурованные	1500	—		
28; кабинеты; служебные помещения; зал буфета	Побелка клеевая		Окраска водоэмульсионной краской на всю высоту			—		—		
Вестибюль; тамбуры; коридоры; ЦУП	Водоэмульсионная окраска		Водоэмульсионная окраска на всю высоту			—		—		
Душевая; кат; моечная посуды; чистое и грязное отд; дезкамеры	Затирка масляная окраска		Штукатурка масляная окраска			Штукатурка Керамические плитки глазурованные	1800			
5; 6	Масляная окраска		Масляная окраска			То же	1800			
Курительная; касса; медкомната; партком; гардеробные; диспетчерская; красный уголок; отдел кадров.	Побелка клеевая		Окраска водоэмульсионной краской на всю высоту			—				

Общие указания

1. Типовой проект разработан в соответствии с планом типового проектирования и на основании задания, утвержденного МЖКХ РСФСР.
2. Степень огнестойкости здания: производственной части - IIа, административной части - II
3. За относительную отметку 0.000 условно принята отметка чистого пола производственной части здания, что соответствует абсолютной отметке [ ]
4. Указания о наружных стенах даны в таблице на листе 2
5. Внутренние стены и перегородки:
   а) панельные из тяжелого бетона марки 150 толщиной 80 мм и марок 150 и 250 толщиной 160 мм.
   б) кирпичные из кирпича керамического рядового полнотелого обыкновенного Кр 100/1650/35 ГОСТ 530-80 на растворе марки 25.
   в) панели позлементной сборки из гипсокартонных листов толщиной 121 мм и 93 мм.
6. При кладке перегородок тамбуров и воздухозаборных камер, для крепления утеплителя, заложить анкер А1 (смотри детали А и Б лист 13.)
7. Вентшахты выполнять из кирпича Кр 100/1650/25 ГОСТ 530-80 на цементно-песчаном растворе марки 50.
8. Горизонтальную гидроизоляцию выполнять из цементно-песчаного раствора состава 1:2 толщиной 30 мм.
9. По периметру здания выполнить асфальтовую отмостку по щебеночному основанию шириной 1000 мм.
10. Проект выполнен для условий производства работ в летнее время. Строительные работы в зимних условиях должны производиться с соблюдением требований соответственно разделов СНиП 111-15-76, 111-16-80, 111-17-78.
11. Керамзитобетонные панели и цоколь снаружи окрасить кремнеорганическими эмалями.
    Трехслойные металлические панели приняты полной заводской готовности.
    Кирпичные участки стен и цоколя перед окраской оштукатурить.
    Цветовое решение фасадов принимается при привязке проекта.
    Оконные деревянные блоки окрашиваются масляной краской.
    Наружные дверные блоки покрыть лаком.
12. Металлические оконные блоки, двери, ворота, лестницы, колонны, стойки, вентрешетки окрасить нитроэмалью.
13. При производстве строительно-монтажных работ должны быть разработаны мероприятия по противопожарной защите и контролю за выполнением правил пожарной безопасности и правил техники безопасности.

Инв. № подл. | Подпись и дата | Взам. инв. №

ГИП	Марков		тп 416-7-316.89 АР
Н. контр.	Филиппов		
Нач. отд.	Данков		
Г А П	Филиппов		
Вед. арх.	Мелихова		
Проект.	Листошенкова		

Привязан:

Инв. №

Главный корпус ремонтно-производственной базы на 100 спецмашин по уборке городов

Стадия	Лист	Листов
Р	3	

Общие данные /окончание/

ГИПРОКОММУНСТРОЙ г. Москва

23541-02

Кор. Д.Ф.

Формат А2

Альбом 2

План на отм. 0.000 в осях 1-12

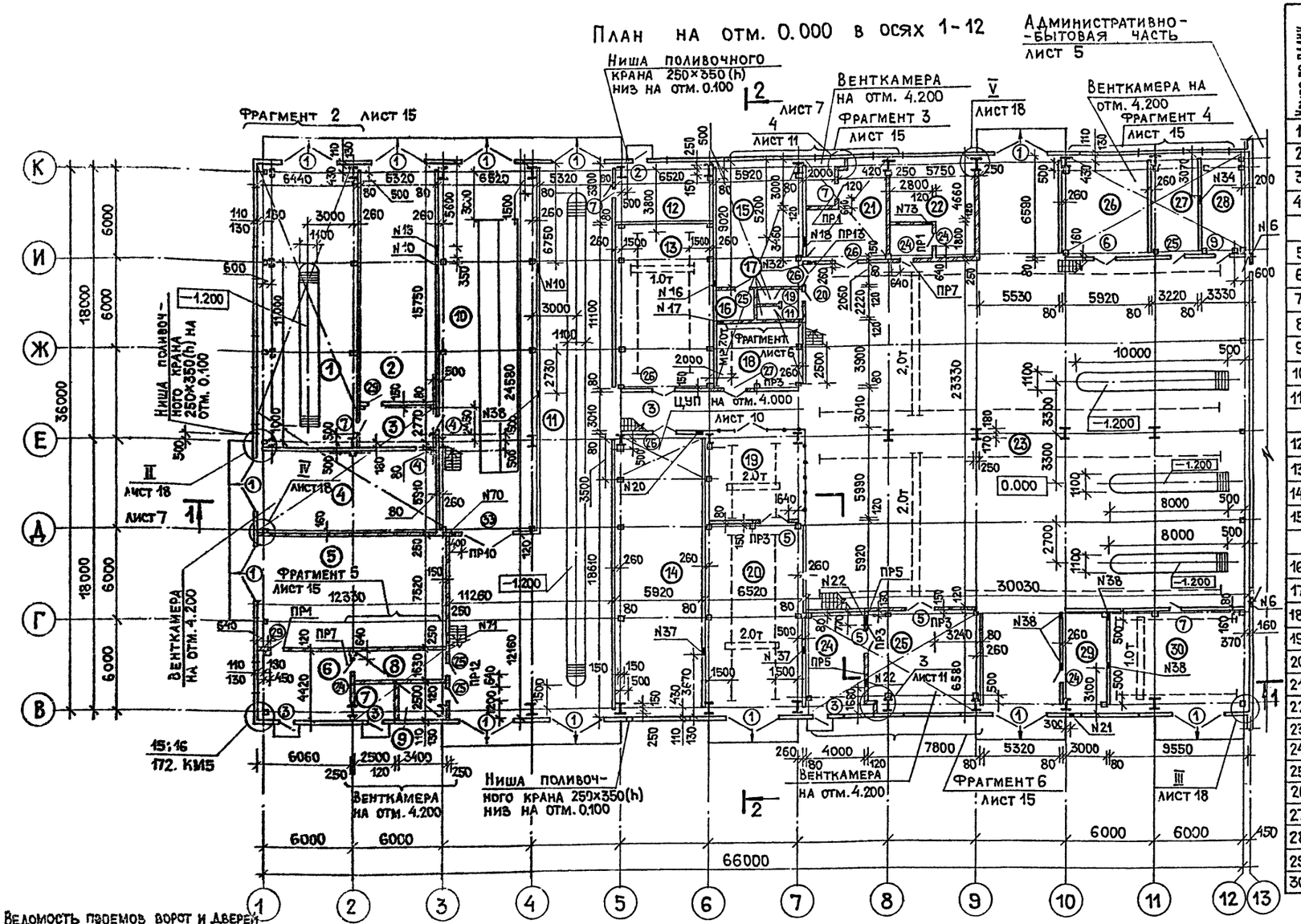

Экспликация помещений

Номер по плану	Наименование	Площадь м²	Категория производств по взрывной взрыво-пожарной и пожарной опасности
1	Диагностика	119.8	В
2	Сварочно-жестяницкий участок	83.8	Г
3	Коридор	52.9	
4	Участок мойки ассенизационных машин	69.9	Д
5	Окрасочный участок	92.7	А
6	Краскоприготовительный участок	26.8	А
7	Автоматическое пожаротушение	7.5	
8	Тамбур	10.0	
9	Электрощитовая	8.8	
10	Помещения постов мойки, сушки	160.3	Д
11	Помещения постов смазки, регулировки, крепежных работ	268.3	В
12	Склад масел	25.4	В
13	Участок перемотки щеток	72.4	Д
14	Слесарно-механический участок	110.2	Д
15	Кузнечно-рессорный и медницкий участок	53.4	Г
16	Помещение фильтровальной установки	5.6	Д
17	Санузел	6.4	
18	Мойка агрегатов и деталей	23.0	Д
19	Промежуточный склад	39.6	В
20	Склад агрегатов и материалов	79.0	В
21	Аккумуляторный участок	36.5	Д
22	Участок ремонта топливной аппаратуры	37.8	Б
23	Помещение ТР и ТО-2	772.2	В
24	Склад шин.	26.3	В
25	Шиномонтажный участок	51.3	В
26	Участок пневмо и гидрооборудования	39.0	В
27	Участок ремонта электрооборудован.	21.2	Д
28	Комната мастеров	21.9	
29	Компрессорная	19.7	Д
30	Обойный и кузовной участки	62.8	В

Ведомость проемов ворот и дверей

Марка, поз.	Размер проема в мм
1	3600 × 3600
2	910 × 2370
3	910 × 2370
4	910 × 2070
5	1910 × 2070
6	1510 × 2070
7, 29	910 × 2070

Ведомость проемов ворот и дверей

Марка, поз.	Размер проема в мм
9	910 × 2070
10, 11	710 × 2070
30, 31	1010 × 2070
22÷25	960 × 2050
26	1490 × 2415
27	1890 × 2415

Ведомость перемычек

Марка, поз.	Схема сечения
ПР 1 ПР 4	1 4 ПР 4
ПР 2 ПР 3	2 3 ПР 3

1. Спецификации заполнения проемов и перемычек листы 9, 10.
2. Экспликация отверстий лист 16.

ГИП	Марков	
Н. контр.	Мелихова	
Нач. отд.	Данков	
Гл. конст.	Харламов	
ГАП	Филиппов	
Проект.	Листошенко	
Исполн.	Борисова	

Привязан

Инв. N

тп 416-7-316.89 АР

Главный корпус, ремонтно-производственной базы на 100 спецмашин по уборке городов

Стадия	Лист	Листов
Р	4	

План на отм. 0.000 в осях 1-12

ГИПРОКОММУНСТРОЙ г. Москва

23541-02

Формат А2

Согласовано: Группа ОВ Шраер; Группа ВК Пушкина; Группа Э Александров

Согласовано: Группа ТХ Микитин; Гл. спец. тех. отд. Думов

Инв. N подл. | Подп. и дата | Взам. инв. N

Альбом 2

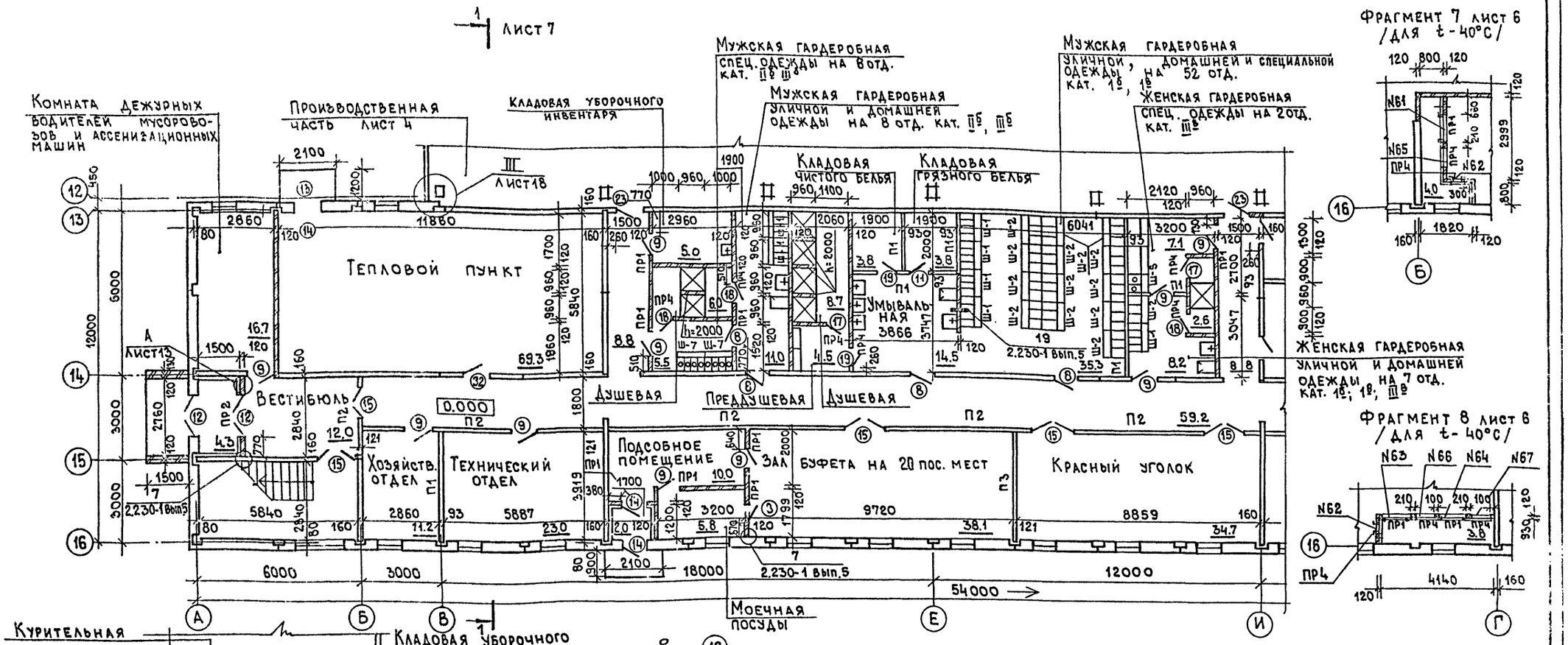

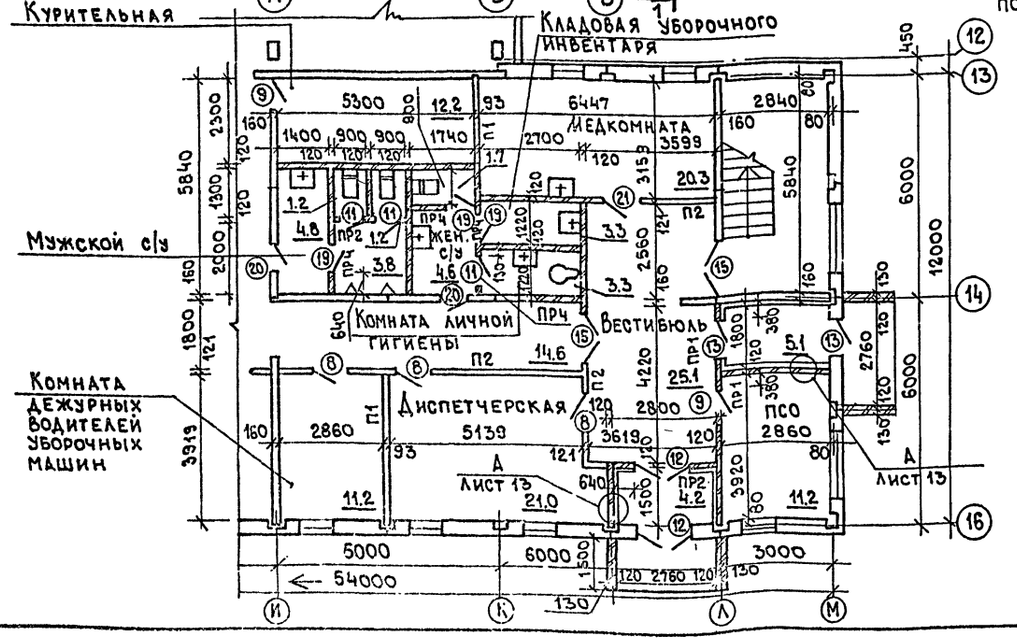

Ведомость проемов ворот и дверей

Марка поз.	Размер проема в мм
8	910 × 2070
9	910 × 2070
10	710 × 2070
11	710 × 2070
12	1510 × 2070
13,32	1010 × 2070
14	1010 × 2070
15	1310 × 2070
16	910 × 2070
17	710 × 2070
18	710 × 2070
19	710 × 2070
20	710 × 2070
21	1210 × 2070
22, 23	960 × 2050

Ведомость перемычек

Марка поз.	Схема сечения
ПР5	5
ПР6	6

1. Спецификации заполнения проемов и перемычек листы 9, 10.
2. Проемы в венткамере по периметру обрамить ∠50×5, ∠63×6.
3. Экспликация отверстий лист 16.

Привязан:

Инв. №

ГИП	Марков	
Н.контр.	Филиппов	
Нач.отд.	Данков	
Гл.конс.	Харламов	
ГАП	Филиппов	
Вед.арх.	Мелихова	
Исполн.	Борисова	

т п 416-7-316.89 АР

Главный корпус ремонтно-производственной базы на 100 спецмашин по уборке городов

План на отм. 0.000 в осях А-М; фрагменты 7; 8

Стадия	Лист	Листов
Р	5	

Гипрокоммунстрой г. Москва

23 541-02

Коп. В. Фур

Формат А2

Согласовано: Группа ТХ Шилова; Гл.спец.тех.отд. Думов

Согласовано: Группа ОВ Шраер; Группа ВК Пушкина; Группа Э Александров

Инв. № подл. | Подпись и дата | Взам. инв. №

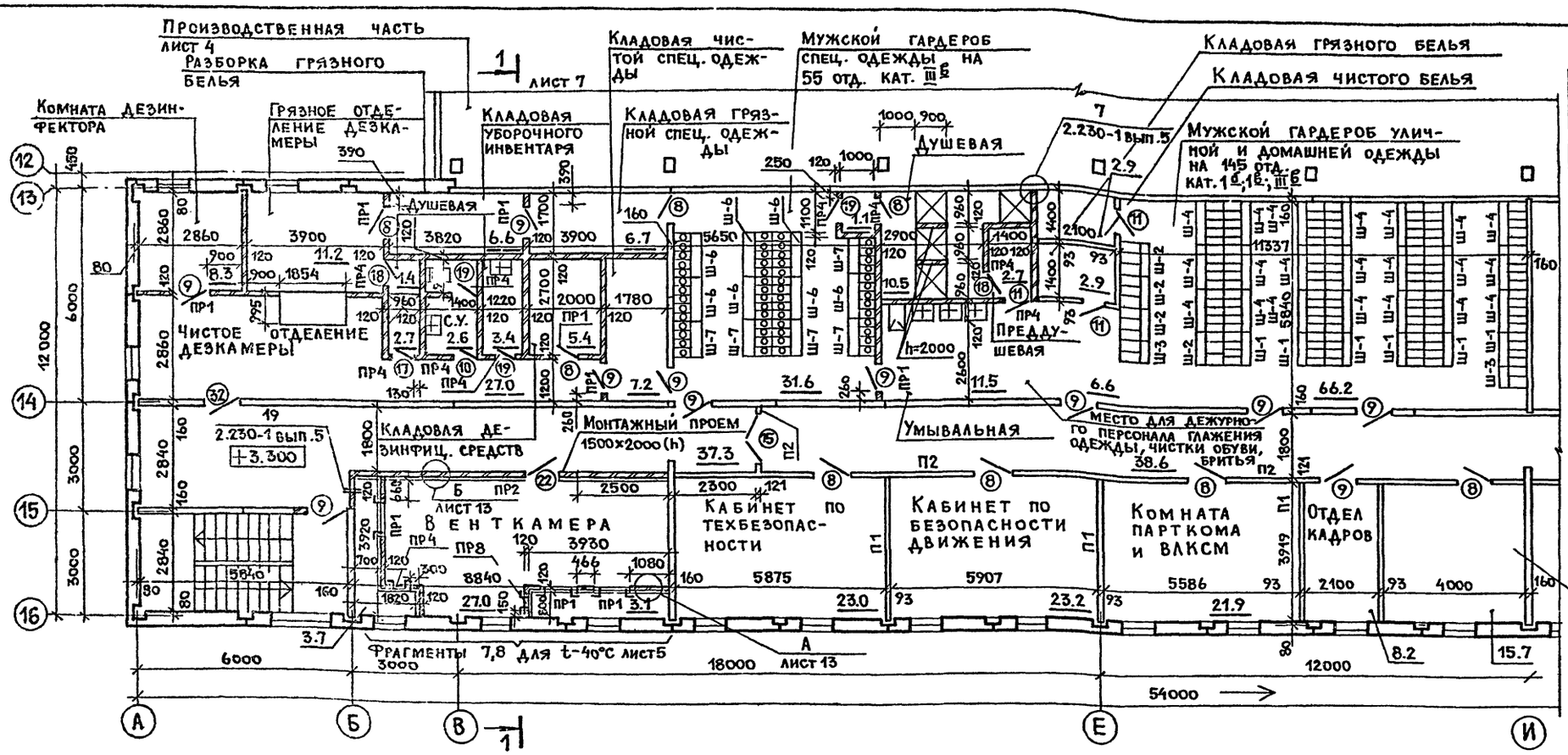

Ведомость перемычек

Марка, поз.	Схема сечения
ПР7, ПР9, ПР11	ПР11, ПР9
ПР8	ф 10А III, ℓ=900, Цементный раствор
ПР10	
ПР12, ПР13	ПР13

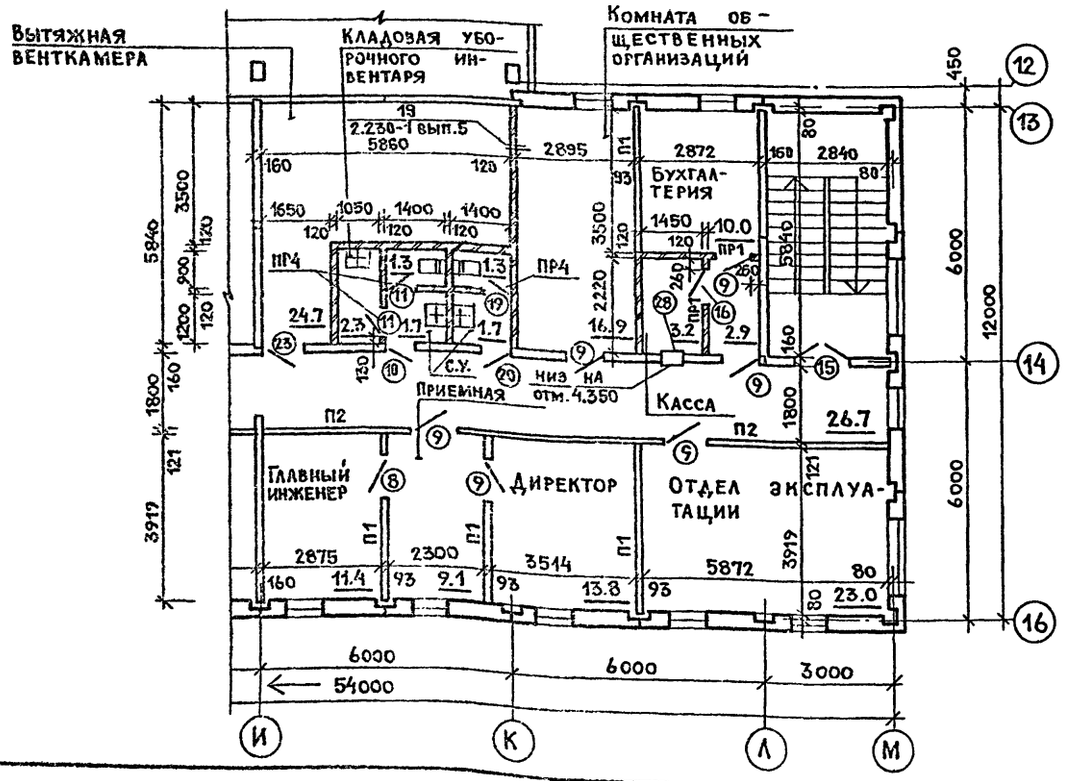

Ведомость проемов ворот и дверей

Марка, поз.	Размер проема в мм
8	910 × 2070
9,16	910 × 2070
10	710 × 2070
11	710 × 2070
15	1310 × 2070
17	710 × 2070
18	710 × 2070
19	710 × 2070
20	710 × 2070
22;23	960 × 2050
32	1010 × 2070
28	510 × 525

Фрагмент 1 лист 4

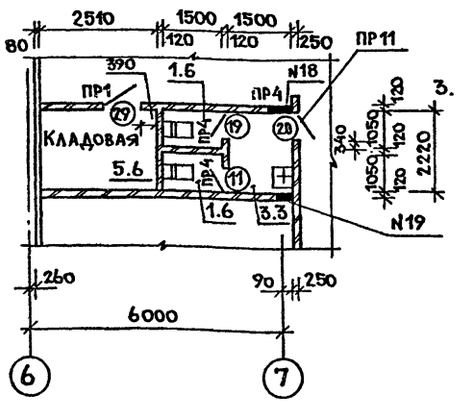

1. Спецификации заполнения проемов и перемычек листы 9,10.
2. Проемы в венткамерах по периметру обрамить <50×5, <63×6.
3. Экспликация отверстий лист 16.

ГИП	Марков	
Н.контр.	Филиппов	
Нач.отд.	Данков	
Гл.конст.	Харламов	
ГАП	Филиппов	
Вед.арх.	Мелихова	
Исполн.	Борисова	

Привязан:

Инв.N

ТП 416-7-316.89 АР

Главный корпус ремонтно-производственной базы на 100 спецмашин по уборке городов

Стадия	Лист	Листов
Р	6	

План на отм. 3.300 в осях А-М. Фрагмент 1

ГИПРОКОММУНСТРОЙ г. Москва

23541-02

Коп.

Формат А2

Альбом 2

Согласовано: Группа ТХ, Филитова; Гл.спец.тех.отд., Думов

Согласовано: Группа ОВ, Шраер; Группа ВК, Пушкина; Группа Э, Александров

Инв.N подл. | Подп. и дата | Взам.инв.N

Альбом 2

Разрез 1-1

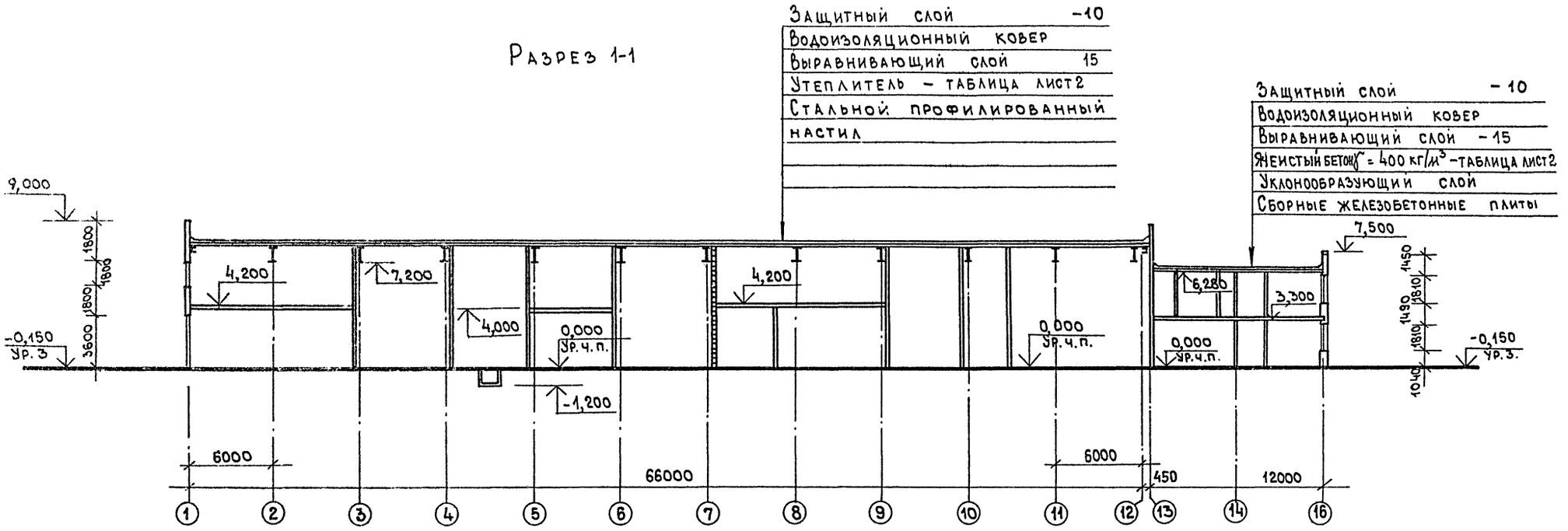

Разрез 2-2

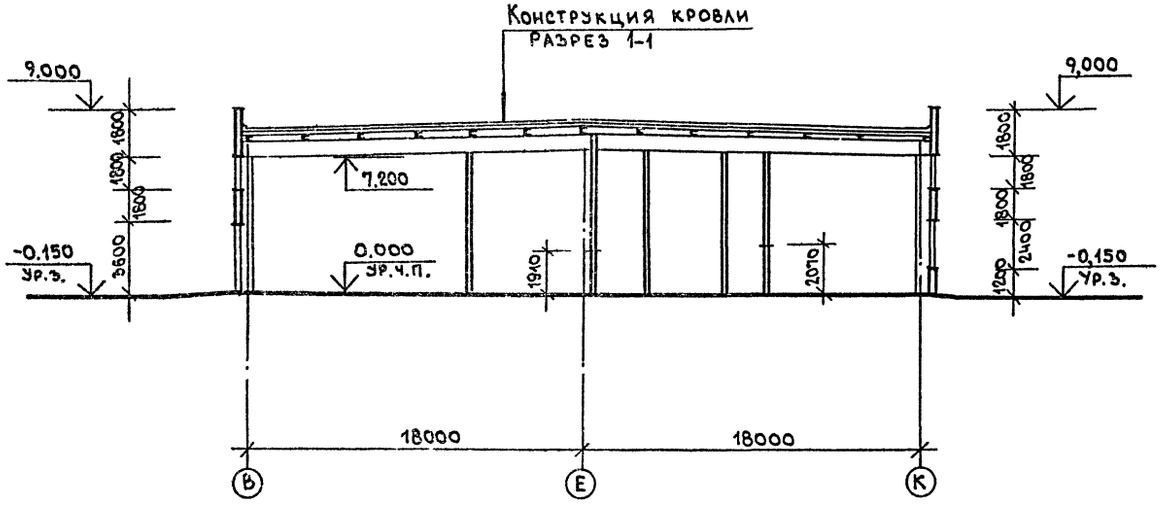

1. Защитный слой – гравий ГОСТ 8268-82, втопленный в горячую битумную мастику, должен быть сухим обеспыленным с размером зерен 5-10 мм и маркой по морозостойкости не ниже 100.
2. Водоизоляционный ковер – 2 слоя рубероида кровельного с мелкозернистой посыпкой марки РКМ-350Б ГОСТ 10923-82 и из 2[х] слоев рубероида подкладочного с пылевидной посыпкой марки РПП-350Б ГОСТ 10923-82 на битумной горячей мастике.
3. Уклонообразующий слой – керамзит γ = 600 кг/м³ толщиной от 20 мм. ÷ 180 мм.
4. Выравнивающий слой – стяжка из цементно-песчаного раствора марки 50.

ГИП	Марков		ТП 416-7-316.89 АР
Н. контр.	Мелихова		
Нач. отд.	Данков		
Гл. конст.	Харламов		
ГАП	Филиппов		
Привязан:			Главный корпус ремонтно-производственной базы на 100 спецмашин по уборке городов
Инв. №			Стадия Р; Лист 7; Листов
			Разрезы 1-1, 2-2
			Гипрокоммунстрой г. Москва

Инв. № подл. | Подпись и дата | Взам. инв. №

23541-02

Коп. | Формат А2

Альбом 2

Фасад А-М

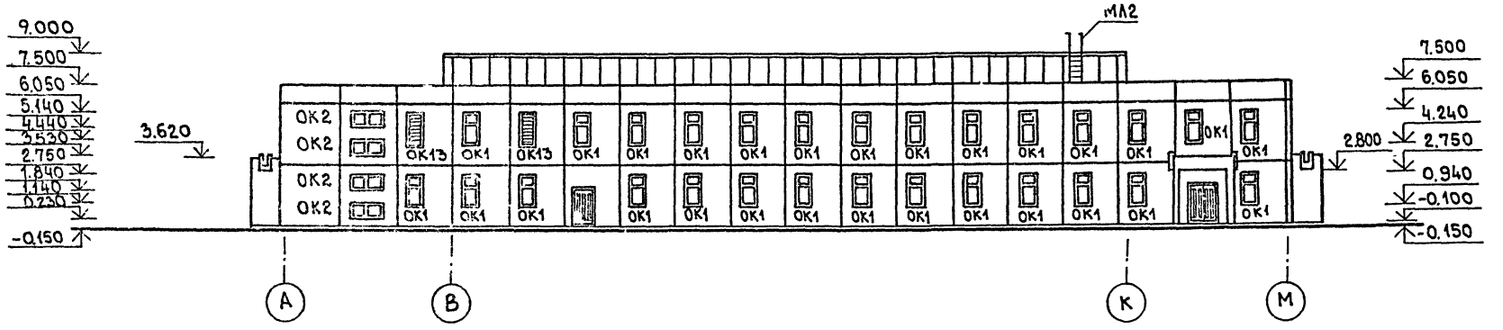

Фасад 1-16

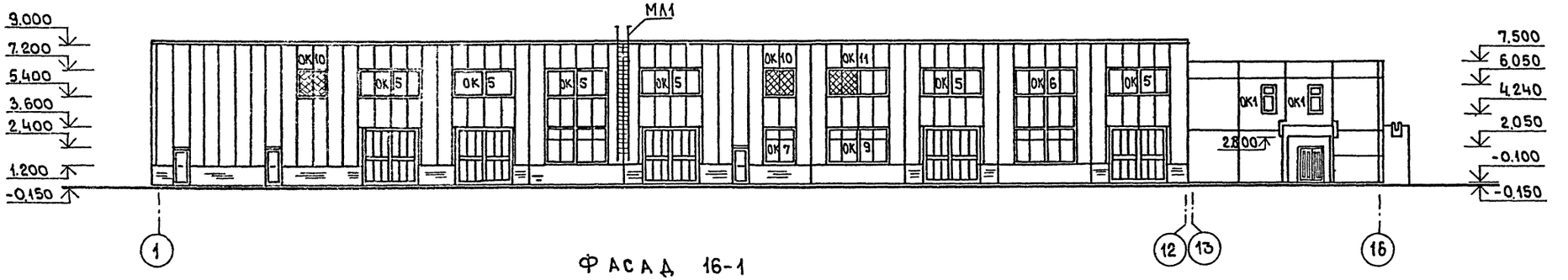

Фасад 16-1

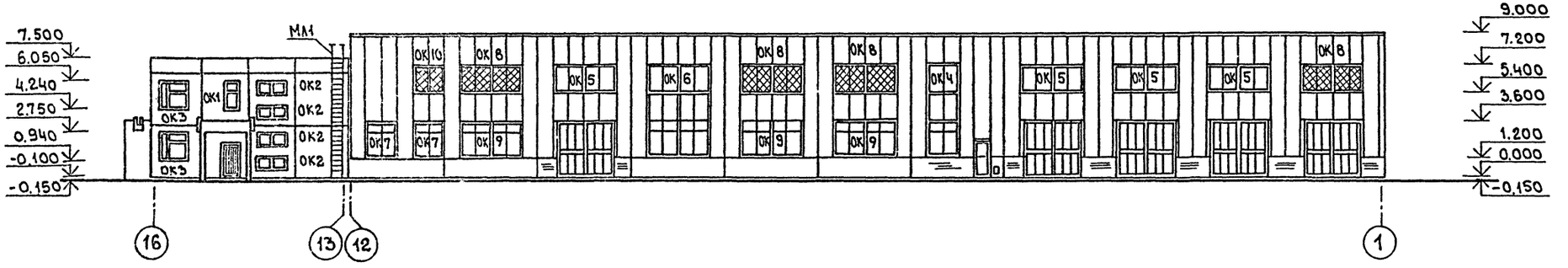

ГИП	Марков		
Н.контр	Филиппов		
Нач.отд	Данков		
Гл.конст	Харламов		
ГАП	Филиппов		
Вед.арх	Мелихова		

тп 416-7-316.89 АР

Главный корпус ремонтно-производственной базы на 100 спецмашин по уборке городов

Стадия	Лист	Листов
Р	8	

Фасады: А-М, 1-16, 16-1

ГИПРОКОММУНСТРОЙ г. Москва

Привязан:

Инв. №

Инв. № подл. | Подпись и дата | Взам. инв. №

23541-02

Коп. [signature]

Формат А2

Альбом V

Фасад М-А



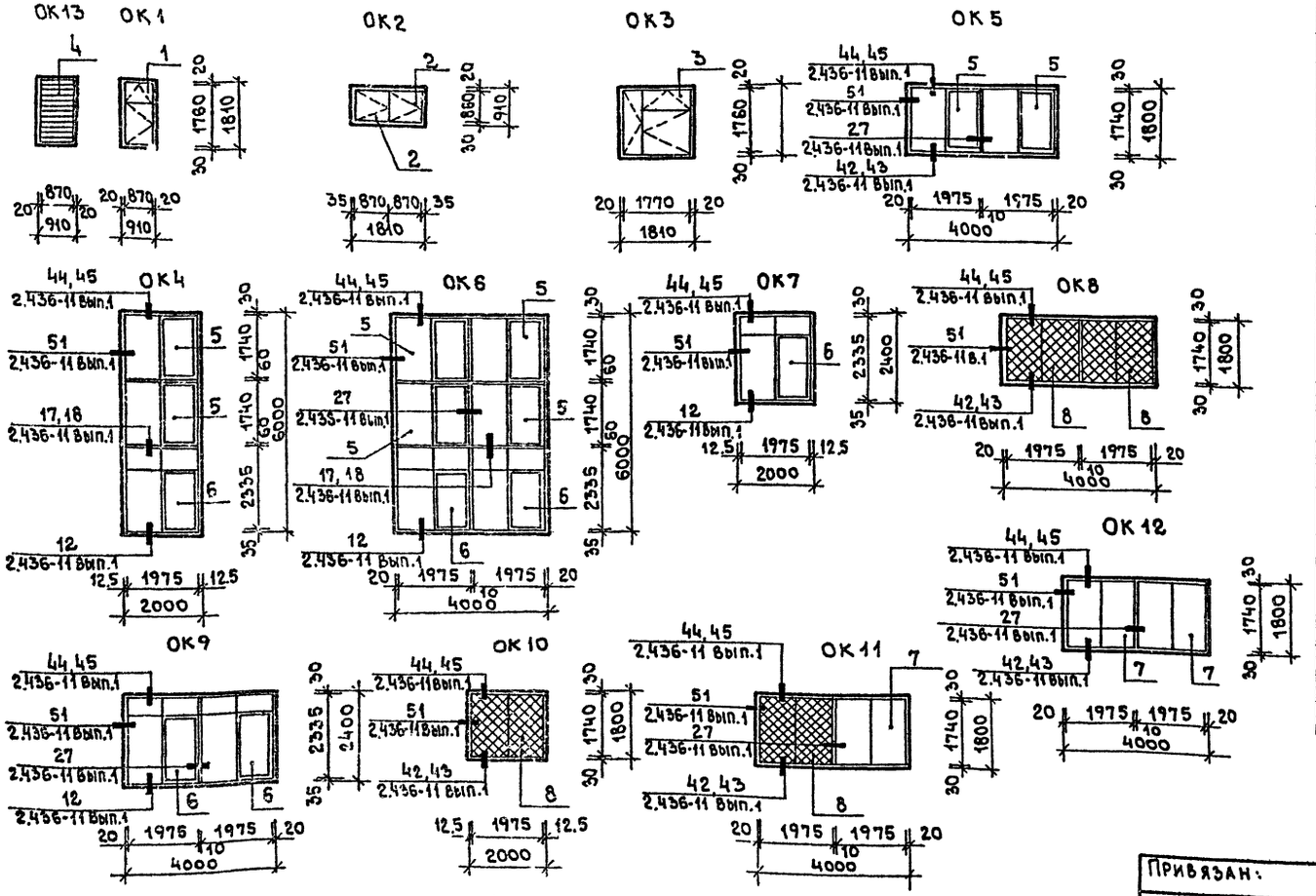

Окно ОК13 заполнить жалюзийными решетками по чертежам ОВ

Спецификация заполнения проемов

Марка поз.	Обозначение	Наименование	Кол. на эт. 1	Кол. на эт. 2	Всего	Масса ед. кг	Примечание
		Окна					
1	КЖИ.13.00.0; КЖИ.14.00.0						
2	КЖИ. 15.00.0						
3	КЖИ. 12.00.0						
4	КЖИ. 16.00.0						
5	1.436.2-15 вып.1	ОДР 20-18	38	2	40	121,52	
6	1.436.2-15 вып.1	ОДР 20-24	26	—	26	156.50	
7	1.436.2-15 вып.1	ОСН 20-18	—	3	3	63.51	
8	КЖИ. 68.00.0	ОЖН 20-18	—	16	16		
9	1.436.2-15 вып.1	ОСН 20-24	—	2	2	87.72	
1	КЖИ.13.00.0-01; КЖИ.14.00.0-01						
2	КЖИ. 15.00.0-01						
3	КЖИ. 12.00.0-01						
		Ворота					
1	1.435.9-17 Вып.0,1	ВР 36×36-т	12	—	12	635	
		Двери наружные					
2	1.436.3-19 Вып.0,1	ДНС 9-24г	1	—	1		
3	1.436.3-19 Вып.0,1	ДНС 9-24.гл	3	—	3		
12	ГОСТ 24698-81	ДН 21-15ВП	4	—	4		
13	ГОСТ 24698-81	ДН 21-10АП	3	—	3		
14	ГОСТ 24698-81	ДН 21-10АЛП	3	—	3		
		Двери внутренние					
4	ГОСТ 6629-74	ДГ 21-9ЛПВ	2	—	2		конструктивное исполнение по гостехнадзору
5	ГОСТ 14624-84	ДВГ 21-19	3	—	3		
6	ГОСТ 14624-84	ДВГ 21-15	1	—	1		
7	ГОСТ 6629-74	ДГ 21-9Л	4	—	4		конструктивное исполнение по гостехнадзору
8	ГОСТ 6629-74	ДГ 21-9Л	8	8	16		
9	ГОСТ 6629-74	ДГ 21-9	13	17	30		
10	ГОСТ 6629-74	ДГ 21-7ЛП	—	2	2		
11	ГОСТ 6629-74	ДГ 21-7	5	5	10		
15	ГОСТ 6629-74	ДО 21-13	7	2	9		
16	ГОСТ 6629-74	ДГ 21-9	—	1	1		убить щиннокованкой в заводе
17	ГОСТ 6629-74	ДГ 21-7ЛПВ	2	1	3		
18	ГОСТ 6629-74	ДГ 21-7ПВ	3	3	6		
19	ГОСТ 6629-74	ДГ 21-7Л	6	4	10		
20	ГОСТ 6629-74	ДГ 21-7П	3	1	4		
21	ГОСТ 6629-74	ДГ 21-12Л	1	—	1		

Привязан:

Инв. №

Инв. № подл. | Подпись и дата | Взам. инв. №

ГИП	Марков	
Н.контр.	Филиппов	
Нач.ОТД	Данков	
Гл.конст.	Харламов	
ГАП	Филиппов	
Вед.арх.	Велихова	

тп 416-7-316.89 АР

Главный корпус ремонтно-производственной базы на 100 спецмашин по уборке городов

Стадия	Лист	Листов
Р	9	

Фасад М-А. Схема заполнения оконных проемов

Гипрокоммунстрой г. Москва

23541-02

Коп. Б.Ду

Формат А2

Альбом 2

План ЦУП на отм. 4.000

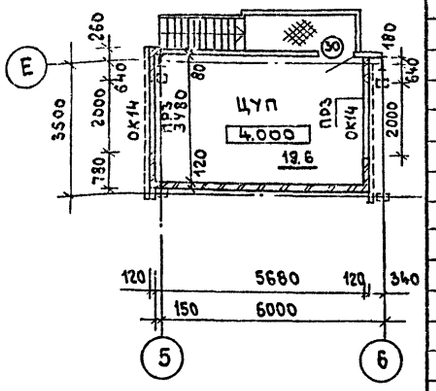

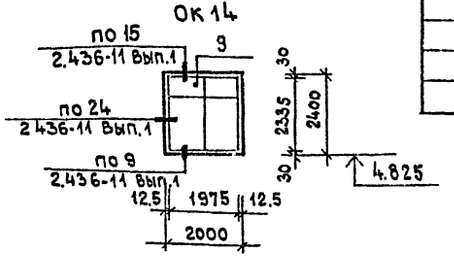

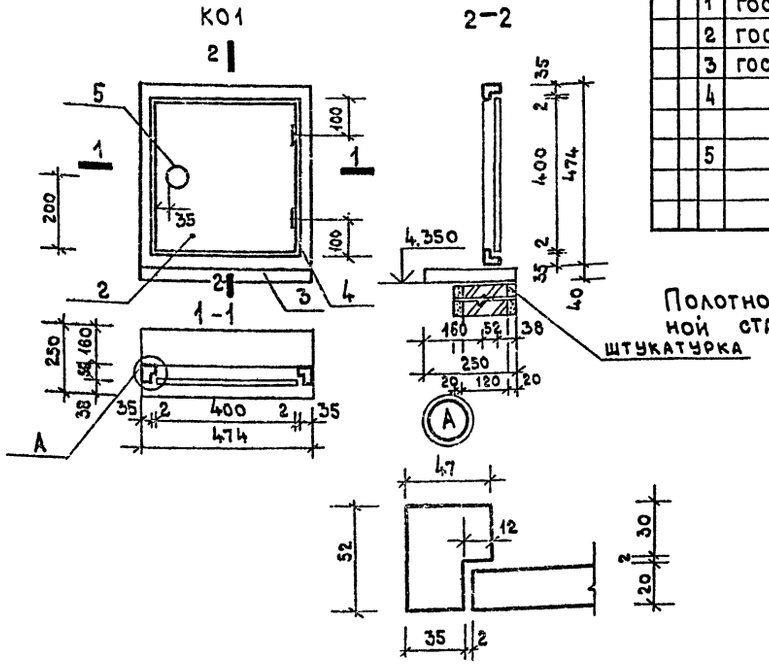

Спецификация перегородок поэлементной сборки

Марка поз.	Обозначение	Наименование	Количество на этаж П1/ПГКМ-1М 1	П1/ПГКМ-1М 2	П2/ПГКМ-2/ 1	П2/ПГКМ-2/ 2	П3/ПГКМ-2М 1	П3/ПГКМ-2М 2		Ед. изм.	Примечание
		Площадь м²	81.0	115.0	131.2	105.6	12.0	—			
	1.231.9-10 вып.2	Гипсокартонный лист	162.0	230.0	524	422.4	48.0	—	1386.4	м²	
		Стойка металлическая	90.72	128.8	146.9	118.3	13.4	—	498.12	кг	
		Направляющая метал.	21.87	31.05	35.4	28.5	3.24	—	120.06	кг	
		Минераловатная плита	4.05	5.75	—	—	0.6	—	10.4	м³	
		Тканевая лента	137.7	195.5	236.2	190.1	20.4	—	779.9	п.м	
		Плинтус	56.7	80.5	91.84	73.9	8.4	—	311.36	п.м	
		Обрамлящие элем. ПУ-2	8.1	11.5	13.12	10.56	1.2	—	44.48	п.м	
		ПБ-1	40.5	57.5	65.6	52.8	6	—	222.4	п.м	
		Пористая резина	56.7	80.5	91.84	73.9	8.4	—	311.36	п.м	
		Шпаклевка	30.78	43.7	49.85	40.13	4.56	—	169.03	кг	
		Винты 5×25	4.7	6.67	4.33	3.48	0.4	—	19.58	кг	
		Винты 5×35	—	—	8.92	7.18	0.82	—	16.92	кг	
		Дюбель	162.0	230.0	262.4	211.2	24	—	859.6	шт.	

Спецификация на кассовое окно К01

Формат	Зона	Поз.	Обозначение	Наименование	Кол-во	Примечание
				Сборочные единицы		
		1	ГОСТ 8486-86	Коробка	0.004	м³
		2	ГОСТ 10632-77*	Полотно	0.003	м³
		3	ГОСТ 8486-86	Доска	0.005	м³
		4		Петли ПН5-40	2	шт.
				ГОСТ 5088-78		
		5		Ручка РКШ ГОСТ 5087-80	1	шт.
				Шуруп А3-25 ГОСТ 1145-80*	8	шт.
				То же А4-25 ГОСТ 1145-80*	1	шт.

Полотно кассового окна К01 обить оцинкованной сталью с 2х сторон

Спецификация заполнения проемов и перемычек

Марка поз.	Обозначение	Наименование	Кол-во на этаж 1	Кол-во на этаж 2	Всего	Масса ед. кг	Примечание
		Противопожарные двери					
22	2.435-6 вып.1	ПД-6Л	—	3	3		
23	2.435-6 вып.1	ПД-6	2	3	5		
24	2.435-6 вып.2	ПДИ-6Л	4	—	4		
25	2.435-6 вып.2	ПДИ-6	3	—	3		
26	2.435-6 вып.1	ПД-3	4	—	4		
27	2.435-6 вып.1	ПД-4	1	—	1		
28		Кассовое окно К01	—	1	1		обить оцинкованной сталью
		Внутренние двери					
29	ГОСТ 6629-74	ДГ21-9	3	—	3		Конструктивное исполнение по ГОСТ 14624-84
30	ГОСТ 6629-74	ДГ21-10	—	4	4		
31	ГОСТ 6629-74	ДГ21-10Л	—	5	5		
32	ГОСТ 6629-74	ДГ21-10	1	1	2		
		Противопожарные ворота					
33	2.435-6 вып.3	ПВ-3.6×3.6	1	—	1		
		Перемычки железобетонные					
1	1.038.1-1 вып.1	1ПБ13-1	18	23	41	25	
2	1.038.1-1 вып.1	2ПБ19-3-П	3	1	4	81	
3	1.038.1-1 вып.1	2ПБ22-3-П	3	2	5	92	
4	1.038.1-1 вып.1	1ПБ10-1	15	44	59	20	
5	1.038.1-1 вып.1	1ПБ16-1	2	4	6	30	
6	1.038.1-1 вып.1	2ПБ17-2-П	—	2	2	71	
7		ф10 А III ГОСТ 5781-82*		1	1	1.111	
8	1.038.1-1 вып.1	4ПБ44-8-П	1	—	1	384	
9	1.038.1-1 вып.1	5ПБ31-27-П	1	—	1	428	
10	1.038.1-1 вып.1	5ПБ21-27-П	1	—	1	338	
		Монтажные металлические изделия					
ММ1	1.230-1 вып.5	ММ1	146	150	296	0.55	
К1	1.230-1 вып.5	К1	62	75	137	0.41	
К2	1.230-1 вып.5	К2	62	75	137	0.17	
К5	1.230-1 вып.5	К5	405	706	1111	0.165	по г.[illegible]
		ф6А I ГОСТ 5781-82* ℓ=600мм	49	—	49	0.222	
		ф6А I ГОСТ 5781-82* ℓ=450мм	21	—	21	0.222	
		Уголок Б-80×50×5 ГОСТ 8510-86 СТ2сп ГОСТ 535-79*					
		ℓ=150мм	48	—	48	4.99	

ГИП	Марков	
Н.контр	Мелихова	
Нач.отд	Данков	
Гл.конст	Харламов	
ГАП	Филиппов	
Ведарх	Мелихова	

тп 416-7-316.89 АР

Главный корпус ремонтно-производственной базы на 100 спец машин по уборке городов

Стадия	Лист	Листов
Р	10	

План ЦУП на отм. 4.000 Кассовое окно К01, сеч. 1-1, 2-2; узел А

ГИПРОКОММУНСТРОЙ г. Москва

Привязан:

Инв. №

Инв. № подл. | Подп. и дата | Взам. инв. №

23541-02

Коп. [illegible]

Формат А2

Альбом 2

План кровли

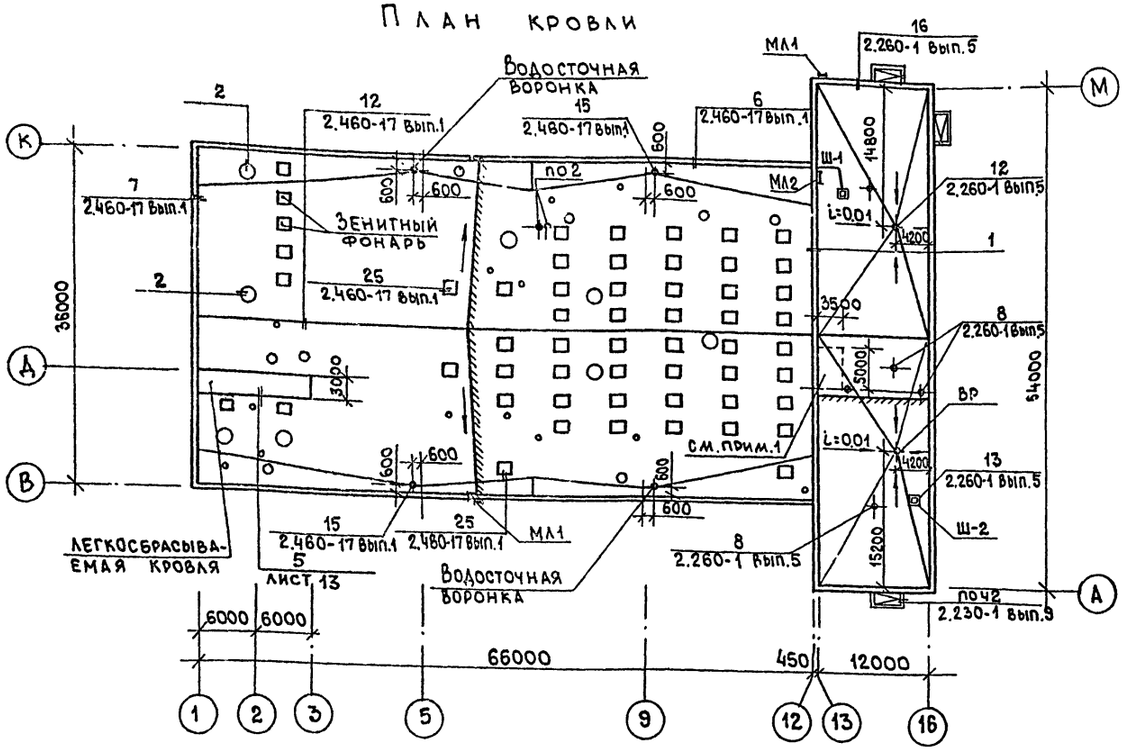

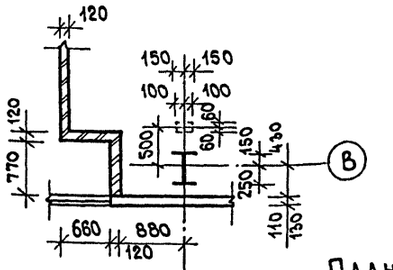

Планы вентиляционных шахт

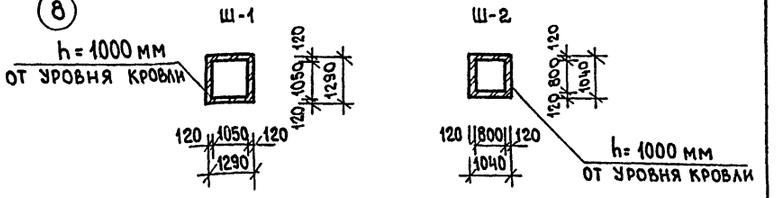

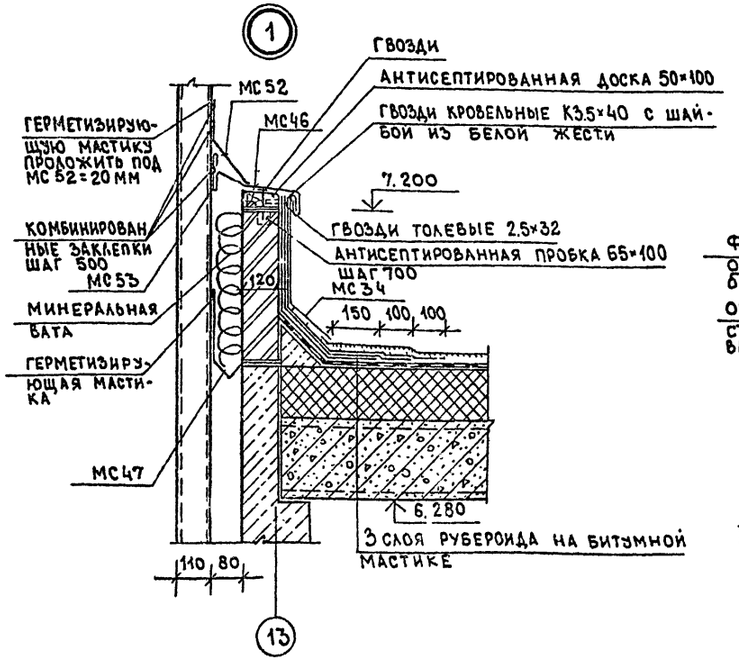

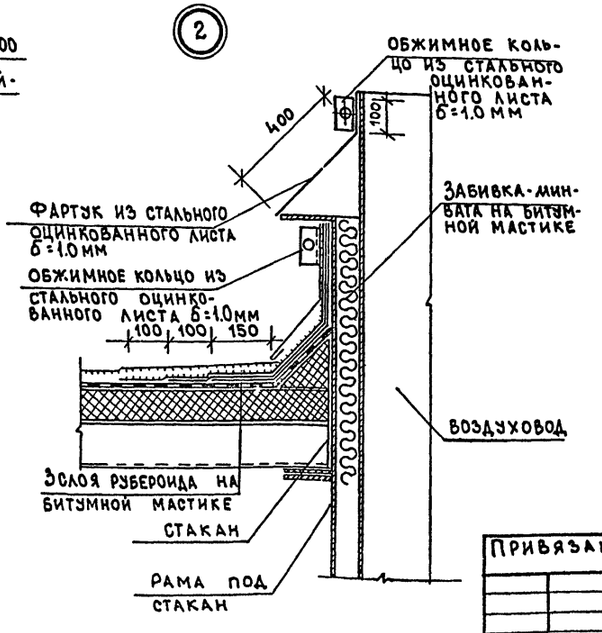

Спецификация стремянок

Марка поз.	Обозначение	Наименование	Кол-во	Масса ед.кг	Примечание
		Стремянка			
МЛ1	1.450.3-3 вып.0,1	СХ-82	2	140,1	
МЛ2	1.450.3-3 вып.0,1	СХ-34	1	56,4	для t° -20°;-30°
		Ограждение стремянки			
МЛ1	1.450.3-3 вып.0,1	ОГС-60.4	2	52,6	
		Стремянка			
МЛ1	1.450.3-3 вып.0,1	СХ-82С	2	140,1	для t° -40°
МЛ2	1.450.3-3 вып.0,1	СХ-34С	1	56,4	
		Ограждение стремянки			
МЛ1	1.450.3-3 вып.0,1	ОГС-60,4С	2	52,6	
М1	2.260-1 вып.5	Стальной патрубок М1	7	9,4	

1. На участке, обозначенном пунктиром, сделать пароизоляцию из 2 слоев рубероида на битумной мастике.
2. На кровле под стремянку МЛ2 сделать площадку 800×800 из бетона класса В10.

ГИП	Марков		
Н.контр	Филиппов		
Нач.ОТА	Данков		
Гл.конст	Харламов		
ГАП	Филиппов		
Вед.арх	Мелихова		
Исполн	Борисова		

ТП 416-7-316.89 АР

Главный корпус ремонтно-производственной базы на 100 спецмашин по уборке городов

Стадия	Лист	Листов
Р	11	

План кровли; детали 1,2

ГИПРОКОММУНСТРОЙ г. Москва

Привязан:

Инв. №

Согласовано: Группа ОВ Шрадер; Группа ВК Пушкина

Инв. № подл. | Подпись и дата | Взам. инв. №

23541-02

Кол. В.Фуд

Формат А2

Альбом 2

План полов на отм. 0.000

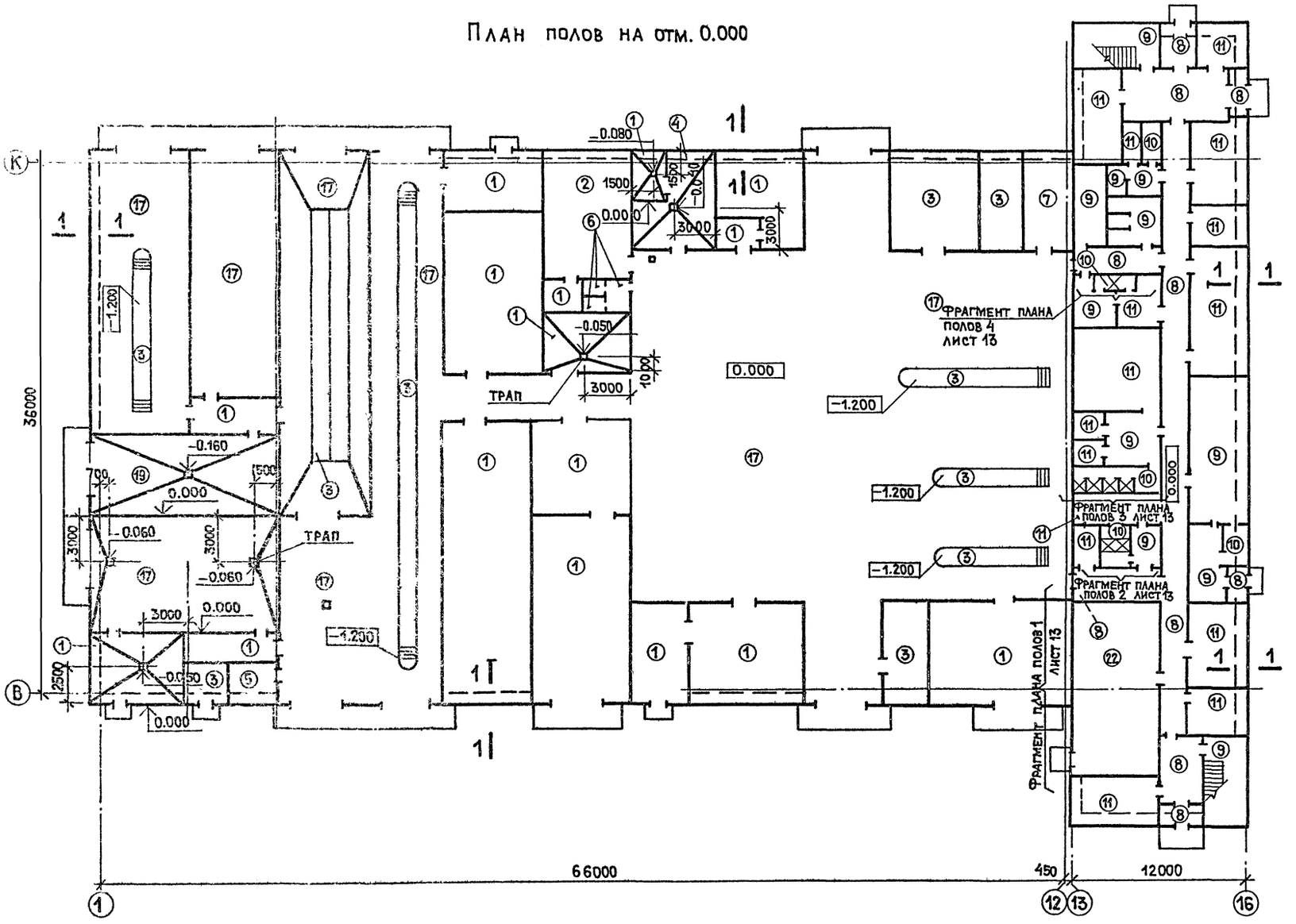

План полов на отм. 3.300

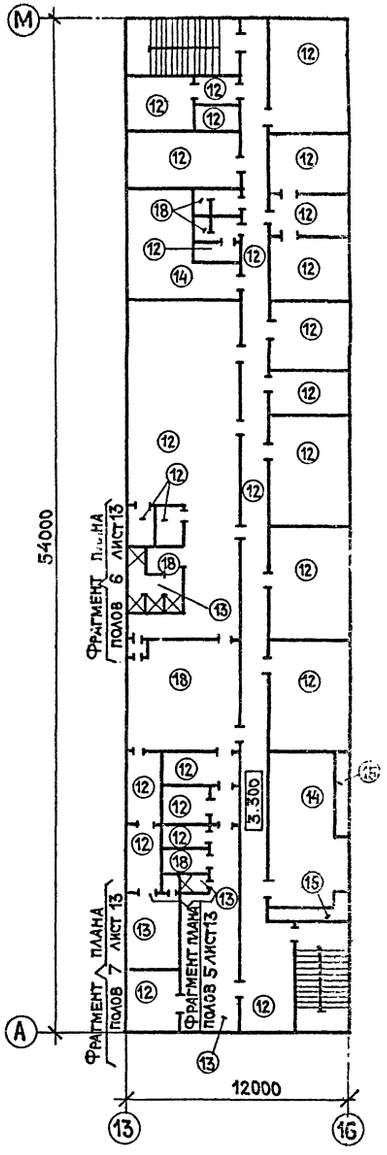

1–1

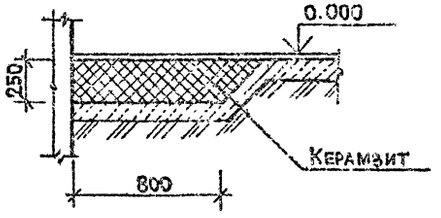

1. Полы выполнять после укладки всех подземных коммуникаций и устройства фундаментов под оборудование.
2. Уклоны полов на грунте следует создавать соответствующей планировкой грунта основания.
3. В помещениях, где устраиваются трапы, полы выполнять с уклоном i=0.01 к трапам.
4. Экспликация полов – лист 14.

Согласовано:
Группа ВК Пушкина

Инв.N подл. | Подп. и дата | Взам. инв.N

ГИП	Марков		
Н.контр.	Мелихова		
Нач.отд.	Данков		
ГАП	Филиппов		
Архит.	Листошенкова		

Привязан:

Инв.N

тп 416-7-316.89 АР

Главный корпус, ремонтно-производственной базы на 100 спецмашин по уборке городов

Стадия	Лист	Листов
Р	12	

План полов на отм. 0.000 и 3.300; сечение 1-1

Гипрокоммунстрой г. Москва

23541-02

Коп.

Формат А2

Альбом 2

Планы полов венткамер на отм. 4.200

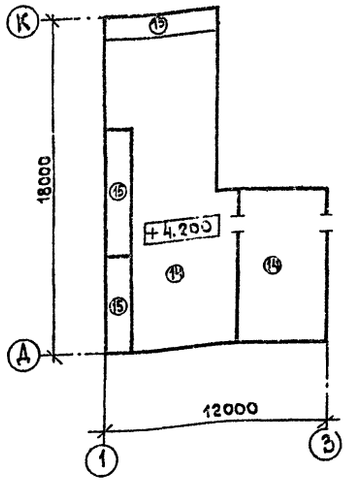

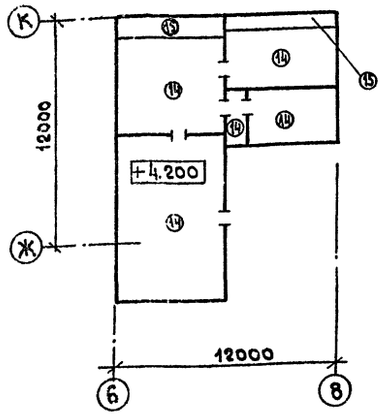

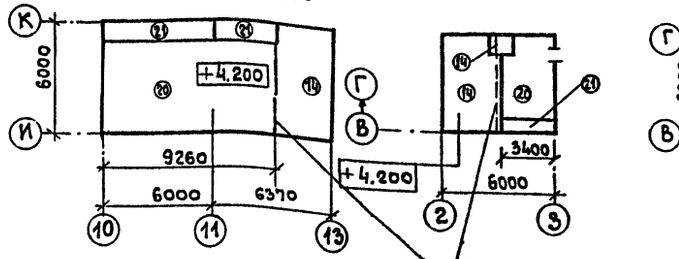

План полов площадки ЦУП

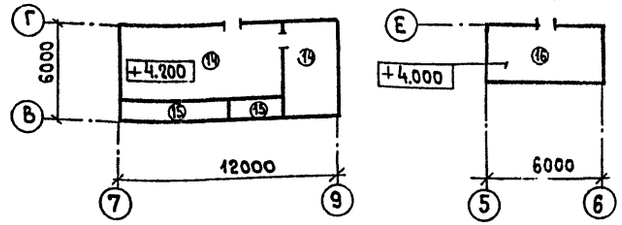

Фрагменты планов полов 1÷3

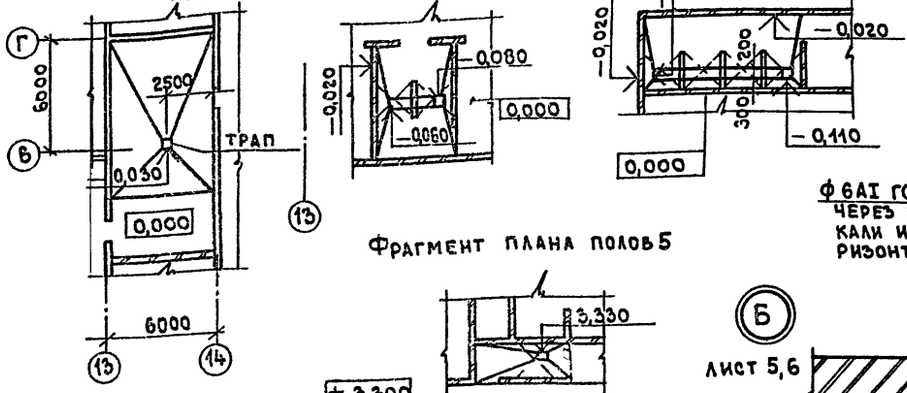

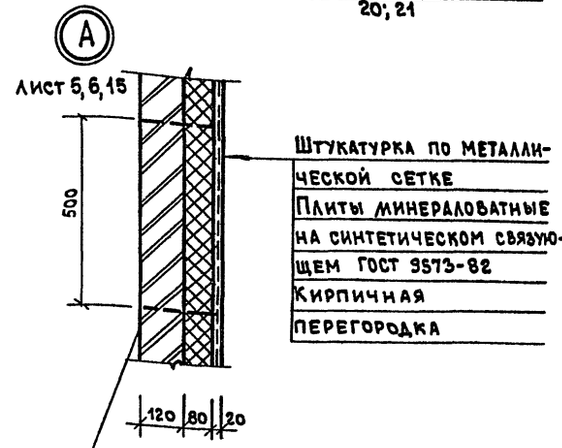

Фрагмент плана полов 7

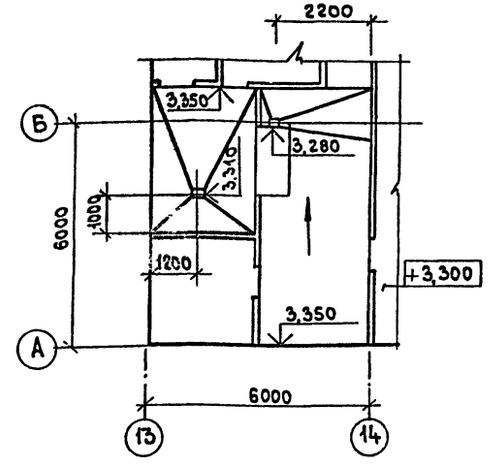

Фрагмент плана полов 5

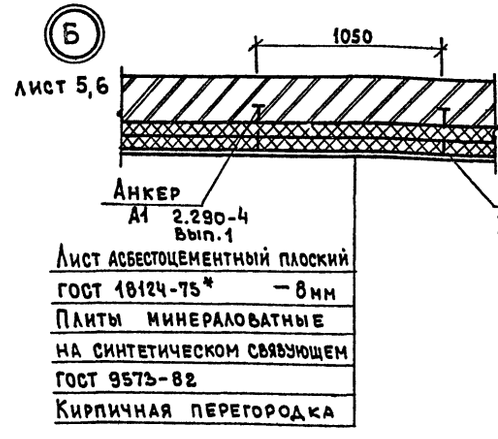

Фрагмент плана полов 4

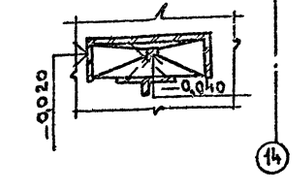

Фрагмент плана полов 6

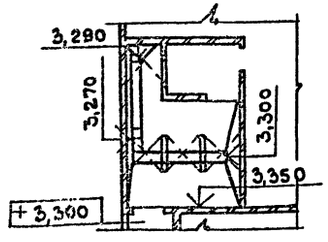

1. Планы и экспликация полов – лист 12; 14.
2. В душевых кабинах – покрытие пола керамическая плитка ГОСТ 6787-80* с рифленой поверхностью.
3. Уклоны полов на перекрытиях следует создавать путем применения стяжки из бетона класса В10.
4. Установку трапов, лотков производить соответственно чертежам ВК.

Согласовано: Группа ВК Пушкина

Инв. № подл. | Подп. и дата | Взам. инв. №

ГИП	Марков		
Н.конст	Мелихова		
Нач.отд	Данков		
ГАП	Филиппов		
Проект	Листошенкова		

Привязан:

Инв. №

ТП 416-7-316.89 АР

Главный корпус ремонтно-производственной базы на 100 спецмашин по уборке городов

Стадия	Лист	Листов
Р	13	

Планы полов венткамер на отм. 4.200. Фрагменты плана полов 1÷7. Детали А, Б

Гипрокоммунстрой г. Москва

23541-02

Коп. Формат А2

Альбом 2

Экспликация полов

Наименование или номер помещения по проекту	Тип пола по проекту	Схема пола или номер узла по серии	Элементы пола и их толщина	Площадь пола м²
3; 6; 12÷14; 16; 18÷20; 22; 25; 30 5; 8; 24	1	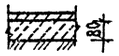	Покрытие-бетон класса В10 — 20мм Подстилающий слой-бетон класса В10 Грунт основания с втрамбованным щебнем крупностью 40÷60 мм	
15	2		Покрытие-клинкерный кирпич ОСТ 4245 НА РЕБРО — 120 мм Прослойка и заполнение швов из цементно-песчаного раствора марки 300 — 10 мм подстилающий слой-бетон класса В10 грунт основания с втрамбованным щебнем крупностью 40÷60мм	
26; 27; 29; 7	3	27 1.444-1 вып.1	Покрытие-плитка керамическая ГОСТ 6787-80* — 10 мм подстилающий слой принять из бетона класса В10 — 125мм	
21	4		Покрытие- керамические кислоотупорные плиты ГОСТ 961-84* — 13мм прослойка и заполнение швов из раствора на жидком стекле с уплотняющей добавкой (примечание 2) подстилающий слой из кислотоупорного бетона на жидком стекле с уплотняющей добавкой (прим.2) грунт основания с втрамбованным щебнем крупностью 40÷60 мм	
9	5	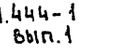	Покрытие-цементно-песчаный раствор М50 — 25мм подстилающий слой-бетон класса В12.5 — 125мм грунт основания с втрамбованным щебнем крупностью 40÷60 мм	
17	6	41; 1.444-1 вып.1	Покрытие-плитка керамическая ГОСТ 6787-80* — 13мм подстилающий слой принять из бетона класса В10 — 125мм	
28	7	31 1.444-1 вып.1	Покрытие-линолеум поливинилхлоридный на тканевой основе ГОСТ 7251-77 — 2,5 мм подстилающий слой-бетон класса В10 — 125мм	
Вестибюль коридор; тамбуры входов	8	243 2.244-1 вып.4	Покрытие-бетон мозаичного состава класса В15 — 20мм	

Экспликация полов

Наименование или номер помещения по проекту	Тип пола по проекту	Схема пола или номер узла по серии	Элементы пола и их толщина	Площадь пола м²
Гардеробная спец.одежды; зал буфета подсобная; курительная умывальная; лестницы; предушевая санузлы	9	240 2.244-1 вып.4	Покрытие-плитка керамическая ГОСТ 6787-80* — 13мм	
Душевые: моечная посуды; кат	10	250А 2.244-1 вып.4	Покрытие- плитка керамическая ГОСТ 6787-80* — 13мм	
ПСО; гардеробные; кладовые; диспетчерская; красный уголок; хозяйственный и технические отделы; комнаты дежурных водителей; медкомната	11	229 2.244-1 вып.4	Покрытие- линолеум поливинилхлоридный многослойный по ГОСТ 14632-79-2,5мм	
Комната дезинфектора; кладовые; кабинеты; разборка грязного белья; коридоры; партком место глажки; чистки обуви; главный инженер директор; отделы планово-экономический и эксплуатации касса; бухгалтерия; комната общественных организаций	12	58 2.244-1 вып.4	Покрытие-линолеум поливинилхлоридный многослойный ГОСТ 14632-79 — 2.5мм	
Тепловой пункт	22		Покрытие-цементно-песчаный раствор марки 200 — 20мм Подстилающий слой-бетон класса В10 — 80 мм Грунт основания с втрамбованным щебнем крупностью 40÷60мм	

Экспликация полов

Наименование или номер помещения по проекту	Тип пола по проекту	Схема пола или номер узла по серии	Элементы пола и их толщина	Площадь пола м²
Душевые; грязное и чистое отделения дезкамеры	13	180А 2.244-1 Вып.4	Покрытие-плитка керамическая ГОСТ 6787-80* — 13мм	
Вентка-меры	14 20	 см. прим. 4	Покрытие-цементо-песчаный раствор марки 200 — 20 мм подстилающий слой-бетон класса В10 основание-ж.б. плита покрытия	
Приточные камеры	15 21	 см. прим. 4	Покрытие-цементно-песчаный раствор марки 200, — 30 мм Утеплитель-ячеистый бетон γ=400 кгс/м³ — 100 мм основание-ж.б. плита покрытия см. прим. п4	
Площадка ЦУП	16	67 2.244-1 Вып.4	Покрытие-линолеум поливинилхлоридный многослойный ГОСТ 14632-79 — 6 мм	
1; 2; 5; 10; 11; 23	17	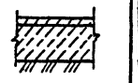	Покрытие-бетон класса В25-30мм подстилающий слой-бетон класса В 25 — 240 мм грунт основания с втрамбованным щебнем крупностью 40÷60мм	
Предушевая санузлы гардеробная спец. одежды	18	122 2.244-1 вып.4	Покрытие-плитка керамическая ГОСТ 6787-80* — 13мм	
4	19		Покрытие-бетон класса В25 — 30мм Подстилающий слой-бетон класса В25-130мм грунт основания с втрамбованным щебнем крупностью 40÷60 мм	

1. Планы и фрагменты полов - листы 12; 13.
2. В качестве уплотняющей добавки следует назначать фуриловый спирт и солянокислый анилин (ГОСТ 5243-77*), вводимые при затворении бетона или раствора в количестве соответственно 3 и 0,4% от веса жидкого стекла.
3. В складе масел покрытие пола должно быть с шероховатой поверхностью.
4. В типах пола 20,21 выполнить гидроизоляцию из 2х слоев рубероида на битумной мастике по цементно-песчаной стяжке толщ. 20мм.

Привязан:

Инв. №

Инв. № подл. | Подпись и дата | Взам. инв. №

ГИП	Марков		тп 416-7-316.89 АР
Н.контр	Мелихова		
Нач.отд	Данков		
ГАП	Филиппов		
Проект.	Листошенкова		

Главный корпус ремонтно-производственной базы на 100 спецмашин по уборке городов	Стадия	Лист	Листов
	Р	14	
Экспликация полов	Гипрокоммунстрой г. Москва		

23541-02

Коп. В.Дуб

Формат А2

Альбом 2

Фрагмент 2 лист 4

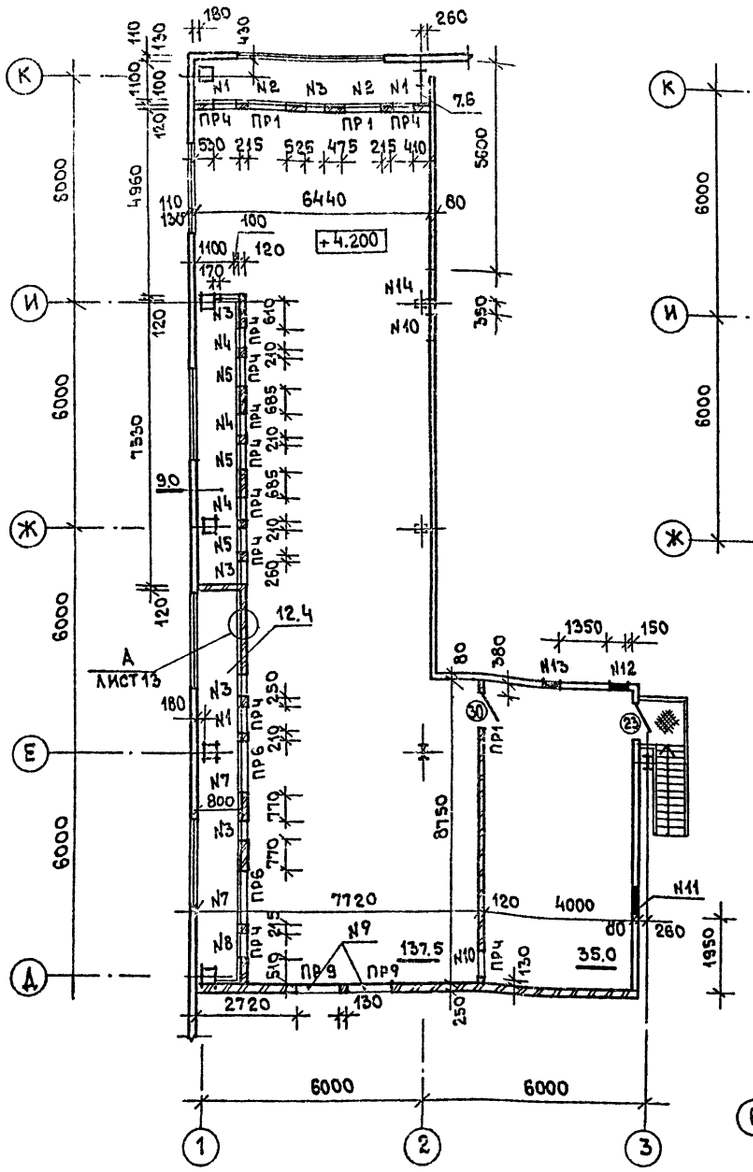

Фрагмент 3 лист 4

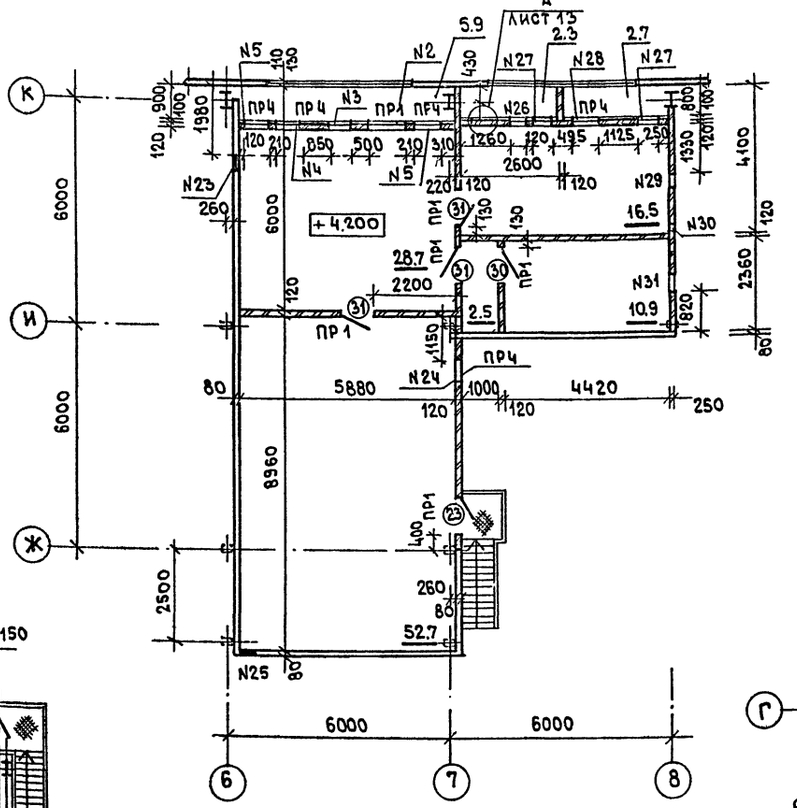

Фрагмент 4 лист 4

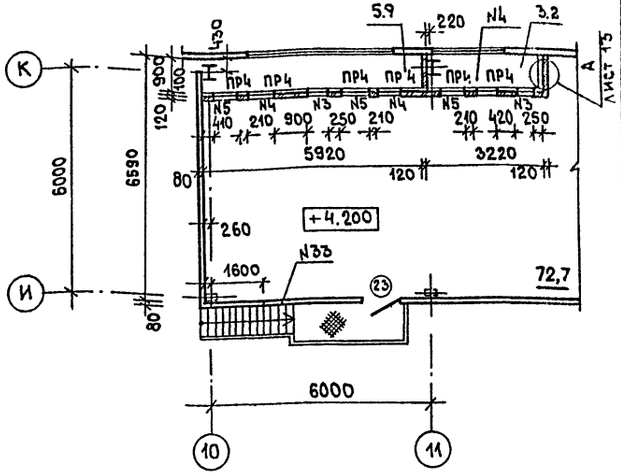

Фрагмент 6 лист 4

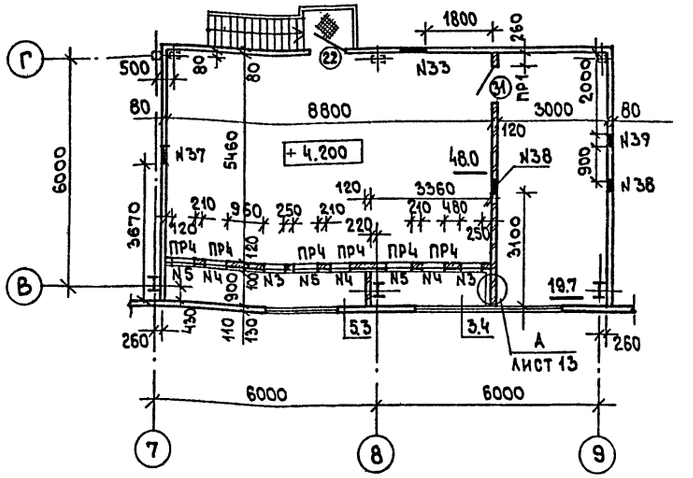

Фрагмент 5 лист 4

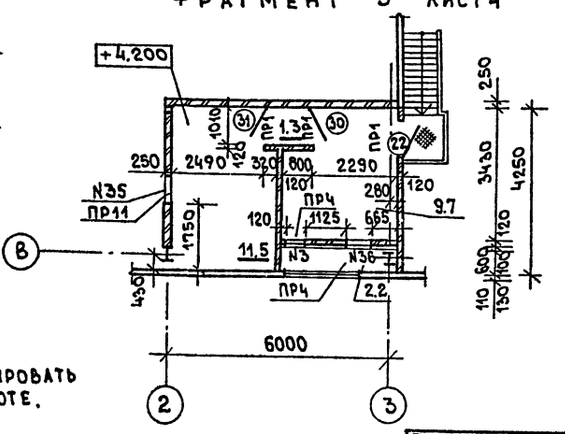

1. Проемы в венткамерах по периметру обрамить L50×5.
2. Внутреннюю кладку кирпичных перегородок венткамер армировать двумя стержнями Ф6АI через 5 рядов кладки по высоте.
3. Экспликация отверстий лист 16.
4. Ведомость проемов и перемычек листы 4, 5, 6
5. Спецификации заполнения проемов и перемычек листы 9, 10.

ГИП	Марков	
Н.контр	Мелихова	
Нач.отд	Данков	
Гл.конст	Харламов	
ГАП	Филиппов	
Вед.арх	Мелихова	
Исполн.	Борисова	

Привязан:

Инв. №

тп 416-7-316.89 АР

Главный корпус ремонтно-производственной базы на 100 спецмашин по уборке городов

Стадия	Лист	Листов
Р	15	

Фрагменты 2÷6

Гипрокоммунстрой г. Москва

23541-02

Коп. [illegible]

Формат А2

Согласовано

Группа 08 Шраер

Группа 9 Александров

Инв. № подл. | Подпись и дата | Взам. инв. №

Альбом 2

План на отм. 0.000

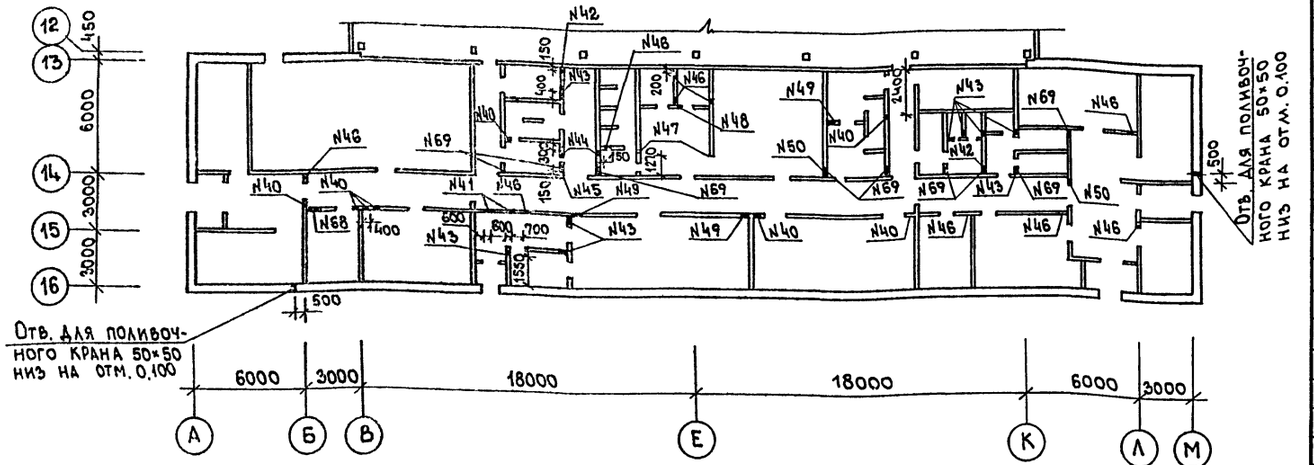

План на отм. 3.300

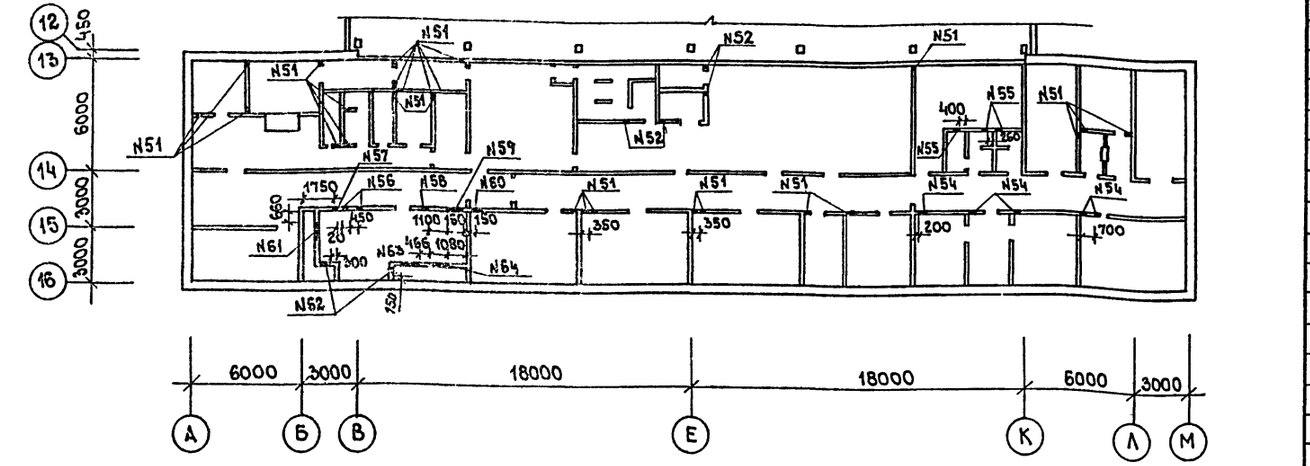

Экспликация отверстий

	Размеры в мм		Отм. низа отв.	Примечание
	Шир.	Выс.		
1	710	420	4.780	ОВ
2	1050	1550	4.450	"
3	550	1250	4.600	"
4	660	1050	4.450	"
5	710	420	4.670	"
6	700	400	2.200	ВК

Экспликация отверстий

	Размеры в мм		Отм. низа отв.	Примечание
	Шир.	Выс.		
7	1450	1920	4.450	ОВ
8	710	420	4.890	"
9	1200	1200	6.900	"
10	700	700	6.500	"
11	700	700	5.080	"
12	500	500	7.200	"

Экспликация отверстий

	Размеры в мм		Отм. низа отв.	Примечание
	Шир.	Выс.		
13	400	400	7.200	ОВ
14	800	800	6.400	"
15	800	800	5.700	"
16	300	300	3.250	"
17	450	450	3.450	"
18	700	700	3.200	"

Экспликация отверстий

	Размеры в мм		Отм. низа отв.	Примечание
	Шир.	Выс.		
19	400	400	3.350	ОВ
20	400	400	3.400	"
21	400	400	4.800	"
22	1100	220	3.500	"
23	500	500	6.650	"
24	600	600	4.710	"
25	400	400	6.800	"
26	450	450	4.540	"
27	550	1250	4.450	"
28	740	600	4.300	"
29	450	450	6.730	"
30	200	200	6.850	"
31	450	450	6.480	"
32	600	600	3.200	"
33	650	650	6.480	"
34	200	200	3.500	"
35	700	700	4.730	"
36	630	600	4.300	"
37	450	450	6.680	"
38	300	300	6.850	ОВ, ВК
39	400	400	4.450	ОВ
40	300	300	2.650	"
41	300	300	2.150	"
42	200	200	2.750	"
43	300	300	2.600	"
44	450	450	2.580	"
45	200	200	2.800	"
46	300	300	2.700	"
47	250	250	2.760	"
48	300	300	2.420	"
49	500	500	2.500	"
50	300	300	2.550	"
51	300	300	6.000	"
52	250	250	6.060	"
53	200	200	6.100	"
54	300	300	5.900	"
55	200	200	5.900	"
56	250	250	5.850	"

Экспликация отверстий

	Размеры в мм		Отм. низа отв.	Примечание
	Шир.	Выс.		
57	350	350	5.860	ОВ
58	300	300	5.400	"
59	800	800	5.520	"
60	500	500	5.650	"
61	1000	600	3.420	"
62	505	1250	3.400	"
63	1000	600	4.350	"
64	1000	600	3.810	"
65	710	420	3.573	"
66	710	420	4.700	"
67	710	420	4.160	"
68	700	400	2.200	ВК
69	400	400	2.200	"
70	300	300	2.000	"
71	300	300	0.050	"
72	270	225	2.700	ОВ
73	300	300	6.800	"

Согласовано:
Группа ОВ Шрадер
Группа ВК Пушкина

Инв. № подл. | Подпись и дата | Взам. инв. №

Привязан:

Инв. №

ГИП	Марков	
Н.контр.	Мелихова	
Нач.отд.	Данков	
ГАП	Филиппов	
Вед.арх.	Мелихова	
Исполн.	Борисова	

ТП 416-7-316.89 АР

Главный корпус ремонтно-производственной базы на 100 спецмашин по уборке городов

Стадия	Лист	Листов
Р	16	

Планы на отм. 0.000 и 3.300 с сантехническими отверстиями

ГИПРОКОММУНСТРОЙ г. Москва

23541-02

Кор

Формат А2

Схема расположения трехслойных стеновых панелей по оси „12"

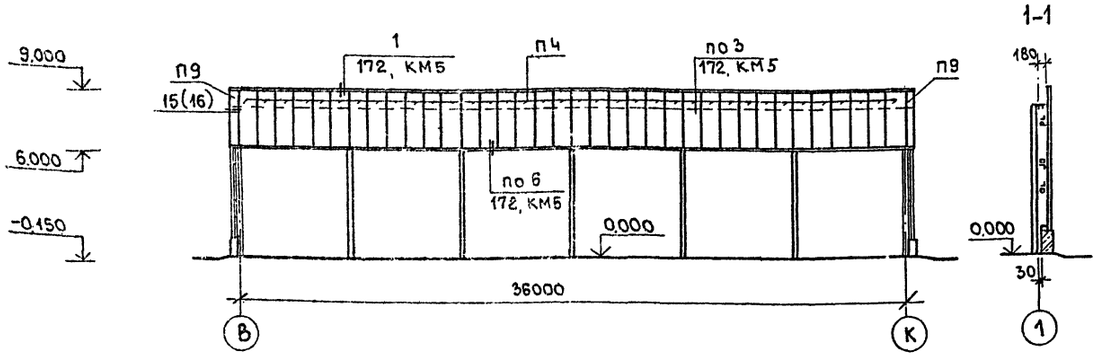

Схема расположения трехслойных стеновых панелей по оси „1"

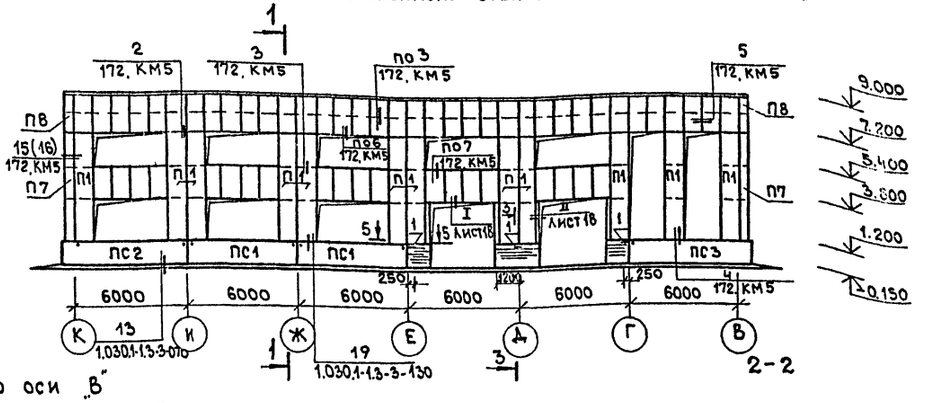

Схема расположения трехслойных стеновых панелей по оси „В"

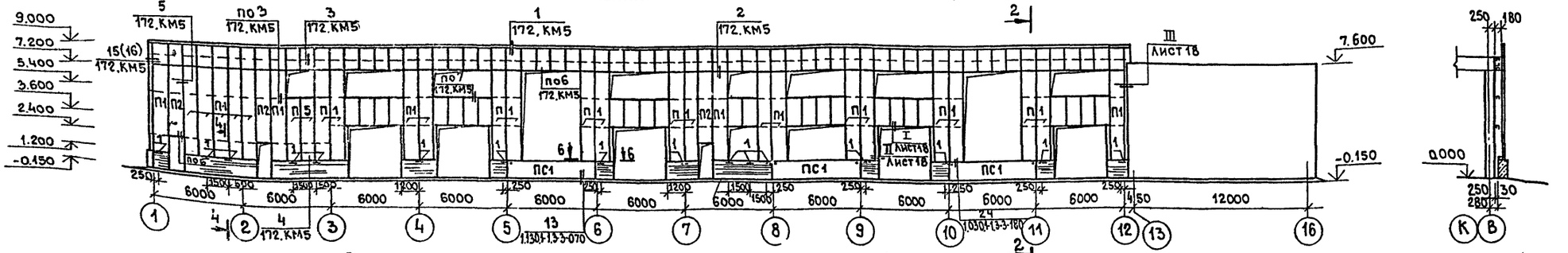

Схема расположения трехслойных стеновых панелей по оси „К"

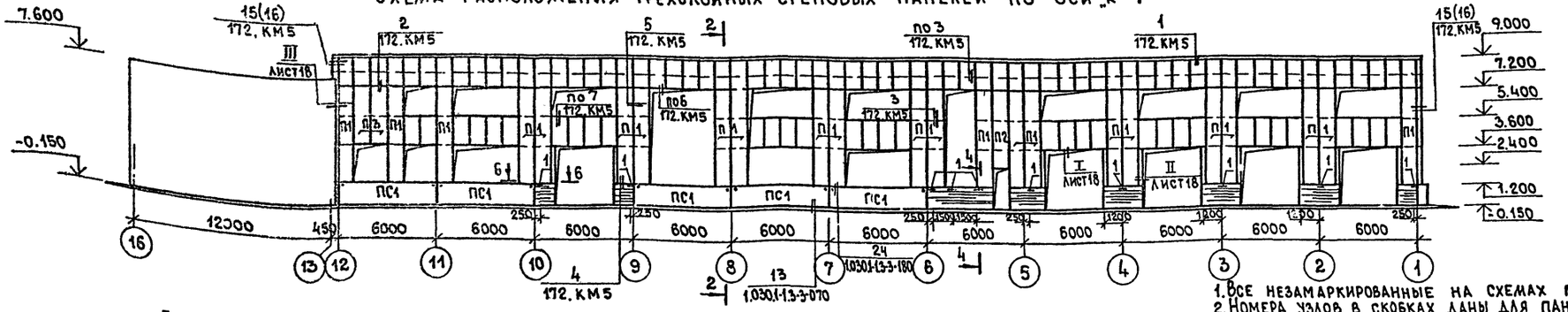

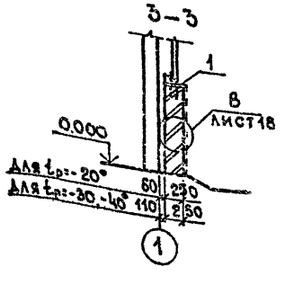

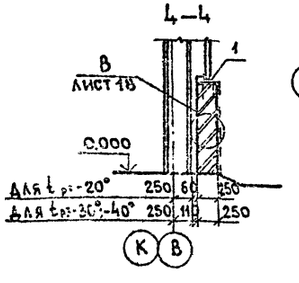

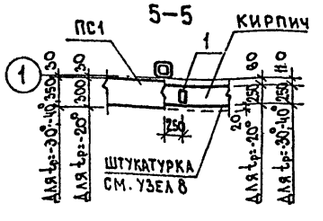

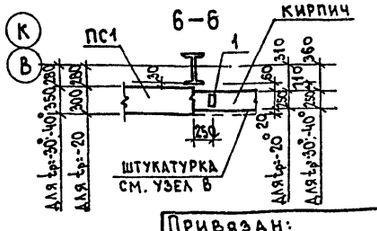

1. Все незамаркированные на схемах панели марки П6.
2. Номера узлов в скобках даны для панелей толщиной 130мм.
3. Все стальные закладные детали и монтажные элементы, крепления защитить от коррозии путем горячего цинкования толщиной 100мк. Швы после сварки покрыть протекторным грунтом ЭП-057
4. Спецификация дана на листе 19.

Привязан:

Инв. № подл. | Подпись и дата | Взам. инв. №

ГИП	Марков	
Н. контр.	Мелихова	
Нач. отд.	Данков	
ГАП	Филиппов	
Рук. гр.	Гузенко	
Исполн.	Никитина	

ТП 416-7-316:89 АР

Главный корпус ремонтно-производственной базы на 100 спецмашин по уборке городов.	Стадия	Лист	Листов
	Р	17	
Схемы расположения трехслойных панелей	Гипрокоммунстрой г. Москва		

23541-02

Коп. ВФ

Формат А2

Альбом 2

I

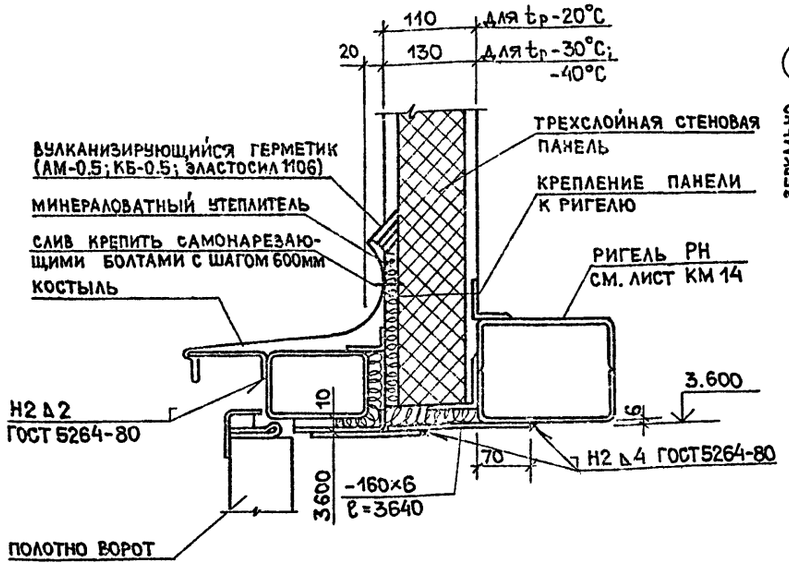

III

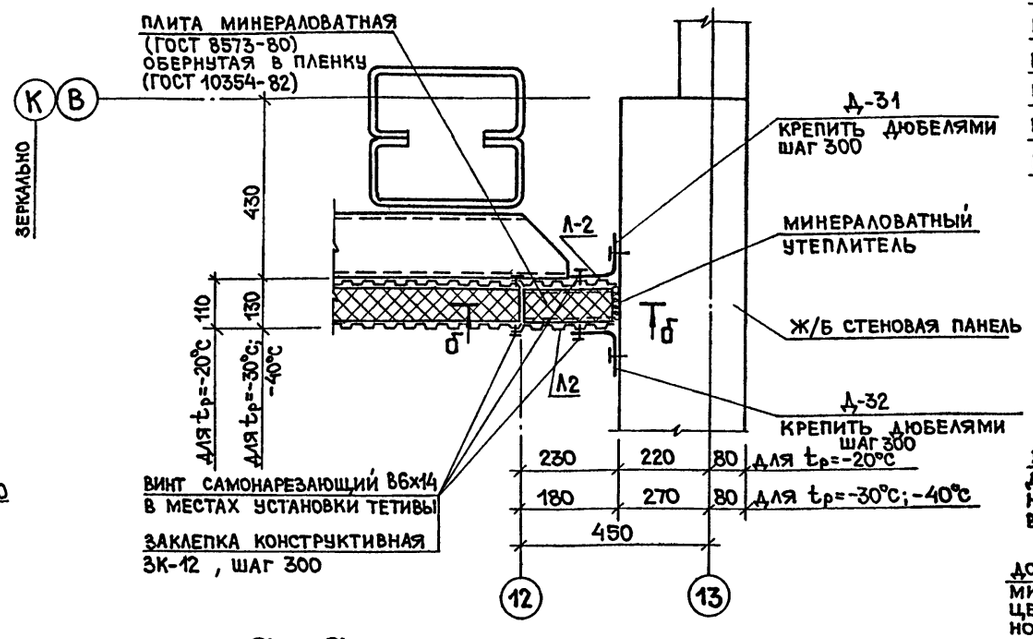

В

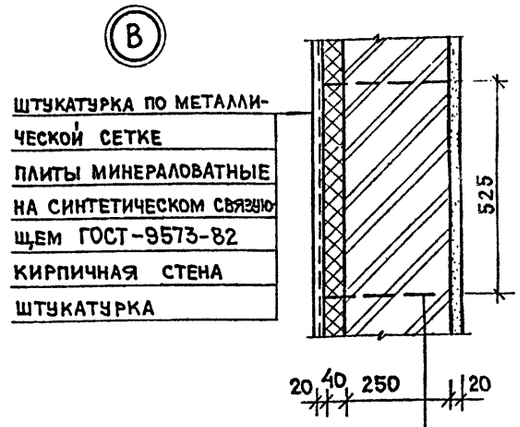

а – а

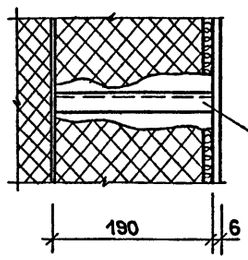

б – б

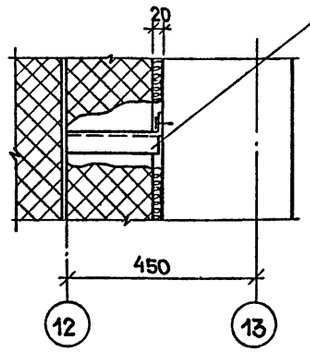

В – В

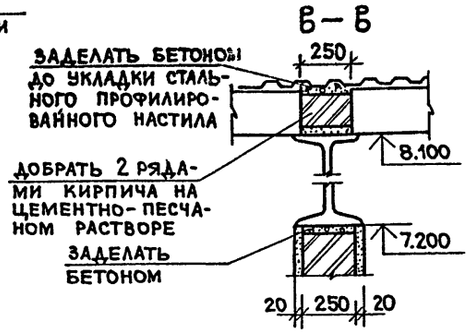

II

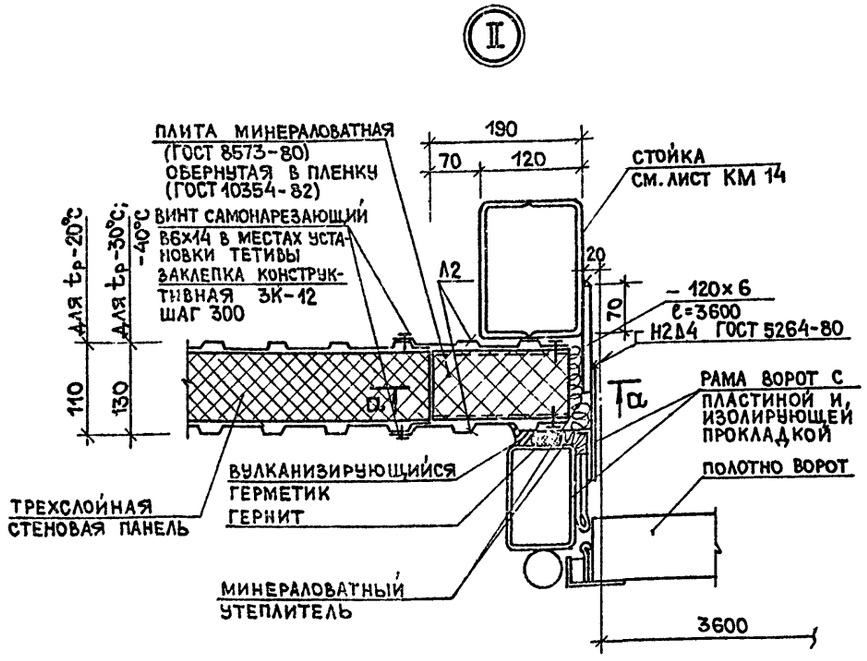

IV

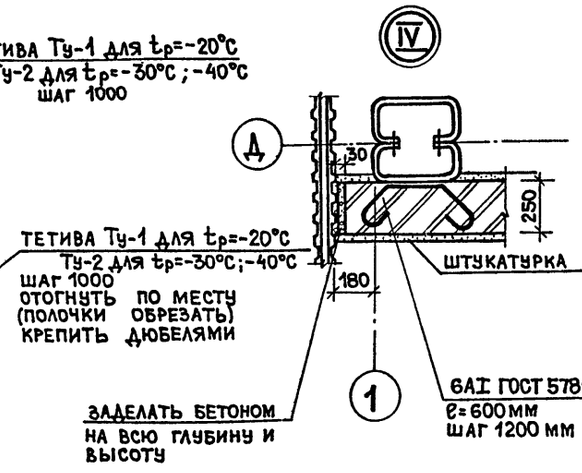

V

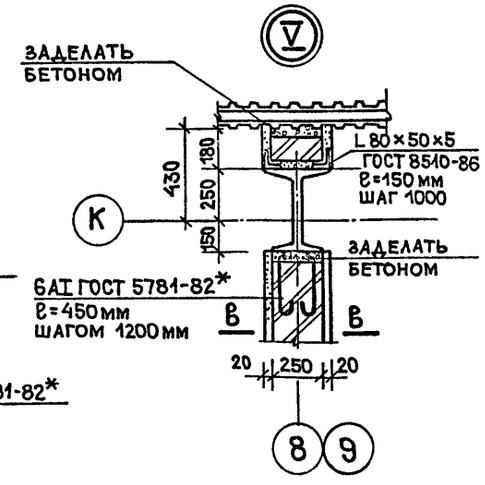

ГИП	МАРКОВ		Тп 416-7-316.89 АР		
Н. контр.	МЕЛИХОВА				
НАЧ. ОТД.	ДАНКОВ				
ГИП	ФИЛИППОВ				
РУК. ГР.	ГУЗЕНКО				
Исполн.	НИКИТИНА		Главный корпус ремонтно-производственной базы на 100 спецмашин по уборке городов	Стадия: Р	Лист: 18	Листов:
Привязан:			Узлы I, II, III	ГИПРОКОММУНСТРОЙ г. Москва		
Инв. N						

Инв. N подл. | Подп. и дата | Взам. инв. N

23541-02

Формат А3

Альбом 2

Спецификация к схемам расположения трехслойных стеновых панелей /начало/

Марка, позиц.	Обозначение	Наименование	Кол-во	Масса ед.кг	Примечание
		Для температуры $t_р$=-20°С			
		Панели трехслойные стеновые рядовые			
П1	Шифр 172.КМ5	1ПТС 598.1000.110-С0.7	62	171.43	
П2	Шифр 172.КМ5	1ПТС 478.1000.110-С0.7	4	139.01	
П3	Шифр 172.КМ5	1ПТС 358.1000.110-С0.7	2	105.11	
П4	Шифр 172.КМ5	1ПТС 298.1000.110-С0.7	36	86.99	
П5	Шифр 172.КМ5	1ПТС 418.1000.110-С0.7	2	119.41	
		Панели трехслойные стеновые доборные			
П6	Данный лист	1ПТС179.1000.110-С0.7	248	52.50	
П7	Шифр 172.КМ5	ПСТД 598.440.110-С0.7	2	17.50	
П8	Данный лист	ПТСД 179.440.110-С0.7	2	23.80	
П9	Шифр 172.КМ5	ПТСД 298.440.100-С0.7	2	39.40	
		Фасонные элементы			
	ТУ 36-2336-80	Карниз Д-1	205	723.7	п.м.
	ТУ 36-2336-80	Фартук Д-4	205	758.5	п.м.
	ТУ 36-2336-80	Слив Д-7	168	158.0	п.м.
	ТУ 36-2336-80	Слив Д-8	168	183.1	п.м.
	ТУ 36-2336-80	Анкерная скоба Д-11	560	0.084	
	ТУ 36-2336-80	Нащельник Д-26	168	142.8	п.м.
	ТУ 36-2336-80	Нащельник Д-30	810	1239.3	п.м.
	ТУ 36-2336-80	Нащельник Д-31	284	33.5	п.м.
	ТУ 36-2336-80	Нащельник Д-32	284	77.0	п.м.
	Шифр 172.КМ5	Обшивка А-1	4	20.94	
	Шифр 172.КМ5	Обшивка А-2	26	9.55	
	Шифр 172.КМ5	Тетива угловая ТУ-1	28	0.57	
	Шифр 172.КМ5	Тетива рядовая ТР-1	4	2.04	для панели П6
	Шифр 172.КМ5	Тетива рядовая ТР-2	4	2.62	для панели П8
		Крепежные элементы			
		Винт самонарезающ. В6×25	410		
		Винт самонарезающий В6×14	7		
	ТУ 36-2336-80	Заклепка ЗК-12	5230		
	ГОСТ 7798-70	Болт М10-8g×120.56.019	1432		
	ГОСТ 5915-70	Гайка М10-7Н 5019	1432		
	ГОСТ 11371-70	Шайба 10.01.08 КЛ 019	1432		
	Шифр 172.КМ5	Шайба Ш-1	370	0.04	
ПС1	-КЖИ.17.00.0	Панель ПС60.12.3,0-6.А-I	10	2520	
ПС2	-КЖИ.18.00.0-02	Панель ПС66.12.3,0-6 А-2-I	1	2780	
ПС3	-КЖИ.18.00.0	Панель ПС 66.12.3,0-6А-1-I	1	2780	
Т-3	1.030.1-1 4-1-120	Соединит. элемент Т3	24	0.12	
1	-3.400-6/76	Закладная деталь МИ1-14	30	1.0	
		Уголок 60×150×10 ГОСТ 8510-72* L=200	16	3.96	

(окончание)

Марка позиц.	Обозначение	Наименование	Кол-во	Масса ед.кг	Примечание
		Для температуры $t_р$ -30°...-40°С			
		Панели трехслойные стеновые рядовые			
П1	Шифр 172.КМ5	1ПТС 598.1000.130-С0.7	62	191.34	
П2	Шифр 172.КМ5	1ПТС 478.1000.130-С0.7	4	154.15	
П3	Шифр 172.КМ5	1ПТС 358.1000.130-С0.7	2	116.79	
П4	Шифр 172.КМ5	1ПТС 298.1000.130-С0.7	36	97.11	
П5	Шифр 172.КМ5	1ПТС 418.1000.130-С0.7	2	134.31	
		Панели трехслойные стеновые доборные			
П6	Данный лист	1ПТС 179.1000.130-С0.7	248	58.50	
П7	Шифр 172.КМ5	ПТСД 598.440.130-С0.7	2	86.50	
П8	Данный лист	ПТСД 179.440.130-С0.7	2	26.50	
П9	Шифр 172.КМ5	ПТСД 298.440.130-С0.7	2	43.90	
		Фасонные элементы			
	ТУ 36-2336-80	Карниз Д-1	205	723.7	п.м.
	ТУ 36-2336-80	Фартук Д-4	205	758.5	п.м.
	ТУ 36-2336-80	Слив Д-7	168	158.0	п.м.
	ТУ36-2336-80	Слив Д-8	168	183.1	п.м.
	ТУ36-2336-80	Анкерная скоба Д-11	560	0.084	
	ТУ36-2336-80	Нащельник Д-26	168	142.8	п.м.
	ТУ36-2336-80	Нащельник Д-30	810	1239.2	п.м.
	ТУ36-2336-80	Нащельник Д-31	284	33.5	п.м.
	ТУ36-2336-80	Нащельник Д-32	284	77.0	п.м.
	Шифр 172.КМ5	Обшивка А-1	4	20.94	
	Шифр 172.КМ5	Обшивка А-2	26	9.55	
	Шифр 172.КМ5	Тетива угловая ТУ-2	28	0.68	
	Шифр 172.КМ5	Тетива рядовая ТР-3	4	2.31	для панели П6
	Шифр 172.КМ5	Тетива рядовая ТР-4	4	2.91	для панели П8
		Крепежные элементы			
		Винт самонарезающий В6×25	410		
		Винт самонарезающий В6×14	7		
	ТУ 36-2336-80	Заклепка ЗК-12	5230		
	ГОСТ 7798-70	Болт М10-8g×140.56.019	1432		
	ГОСТ 5915-70	Гайка М10-7н 5019	1432		
	ГОСТ 11371-70	Шайба 10.01.08 кл019	1432		
	Шифр 172.КМ5	Шайба Ш-1	370	0.04	
ПС1	-КЖИ.17.00.0-01	Панель ПС 60.12.3,5-6.А-I	10	2900	
ПС2	-КЖИ.18.00.0-03	Панель ПС 66,5.12.3,5-6 А2-I	1	3220	
ПС3	-КЖИ.18.00.0-01	Панель ПС 66,5.12.3,5-6А1-I	1	3220	
Т3	1.030.1-1 4-1-120	Соединит. элемент Т3	24	0.12	
1	3.400-6/76	Закладная деталь МИ1-14	30	1.0	
		Уголок 150×100×10 ГОСТ 8510-72* L=200	16	3.96	

Схема резки трехслойных стеновых панелей 1ПТС 358.1000.110-С0.7 и 1ПТС 358.1000.130-С0.7. Шифр 172.КМ5 для изготовления панелей 1ПТС 179.1000.110-С0.7 (П6) и 1ПТС 179.1000.130-С0.7 (П6)

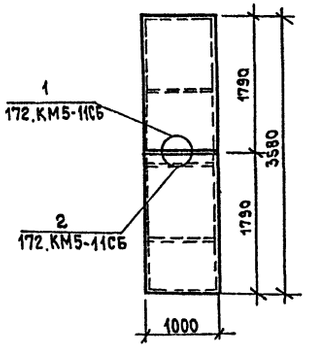

Схема резки трехслойных стеновых панелей 1ПТСД 358.440.110-С0.7 и 1ПТСД 358.440.130-С0.7 Шифр 172.КМ5 для изготовления панелей 1ПТСД 179.440.110-С0.7 (П8) и 1ПТС 179.440.130-С0.7 (П8)

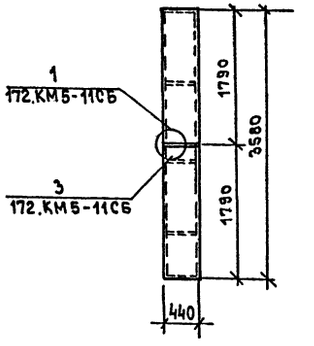

Инв.№ подл. | Подпись и дата | Взам.инв.№

ГИП	Марков		
Н.контр	Мелихова		
Нач.отд	Данков		
ГАП	Филиппов		
Рук.гр.	Гузенко		
Исполн	Никитина		

Привязан:

Инв.№

тп 416-7-316.89 АР

Главный корпус ремонтно-производственной базы на 100 спецмашин по уборке городов	Стадия	Лист	Листов
	Р	19	
Схемы резки трехслойных стеновых панелей	Гипрокоммунстрой г. Москва		

23541-02

Коп. Б.Ф.

Формат А2

Альбом 2

Фрагмент плана 1 этажа. Буфет с расстановкой и привязкой оборудования

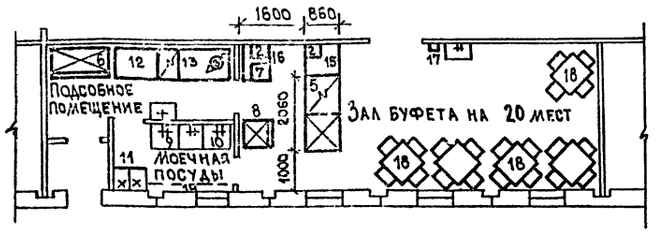

Фрагмент плана 2 этажа. Дезинфекционное отделение с расстановкой и привязкой оборудования

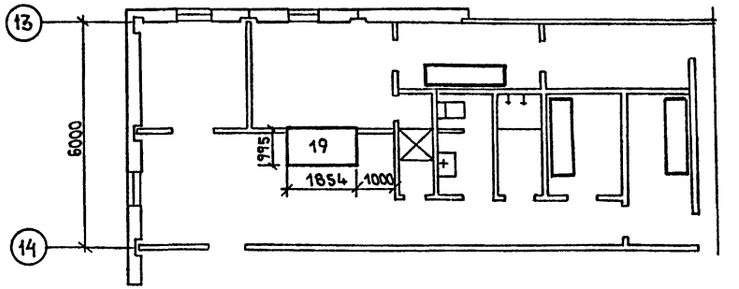

Фрагмент плана 1 этажа. Буфет на 20 мест с привязкой подводок коммуникаций к оборудованию

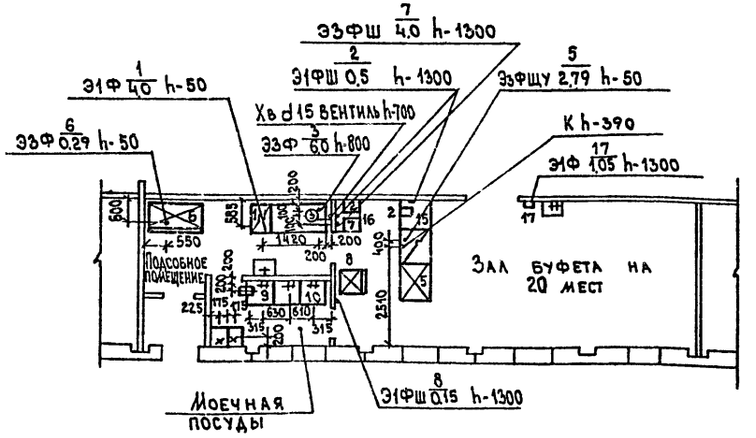

Фрагмент плана. 2 этажа. Дезинфекционное отделение с привязкой подводок коммуникаций

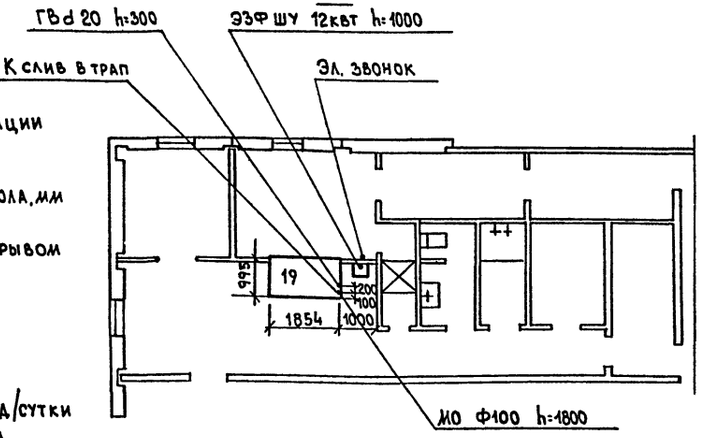

Условные обозначения.

Э — подвод электроэнергии
Ф — фазность тока
N — номер позиции по спецификации
W — мощность тока, квт
d — диаметр трубопроводов, мм
h — высота подводов от чистого пола, мм
Щ.У — щит управления
К — отвод в канализацию с разрывом струи через воронку
Хв — подвод холодной воды
Гв — подвод горячей воды
⊕ — трап d-100 мм
МО — местный отсос

Производительность буфета — 450 блюд/сутки
Режим работы — 1 смена
Штат — 2 чел.

ГИП	Марков	
Н.контр	Шилова	
Нач.отд	Данков	
Гл.спец	Филитова	
Рук.гр.	Шилова	

тп 416-7-316.89 АР

Главный корпус ремонтно-производственной базы на 100 спецмашин по уборке городов

Стадия	Лист	Листов
Р	20	

План расположения буфета и дезкамеры

ГИПРОКОММУНСТРОЙ г. Москва

Привязан:

Инв. №

Согласовано: Группа ЗК Кавтун

Инв. № подл. | Подпись и дата | Взам. инв. №

23541-02

Формат А2

Альбом 2

Ведомость рабочих чертежей основного комплекта марки КЖ

Лист	Наименование	Примечание
1	Общие данные (начало)	
2	Общие данные (продолжение)	
3	Общие данные (окончание)	
4	Схема расположения элементов фундаментов между осями 1-12, ВК	
5	Узлы 1, 2, 3	
6	Узлы 4÷7	
7	Узлы 8, 9	
8	Узлы 10, 11. Сечения 1-1÷6-6	
9	Монолитные фундаменты Фм-1÷Фм-3	
10	Монолитные фундаменты Фм-4÷Фм-7, Фм-20	
11	Монолитные фундаменты Фм-8÷Фм-11	
12	Монолитные фундаменты Фм-12÷Фм-15	
13	Монолитные фундаменты Фм-16÷Фм-19; Фм-21	
14	Схема фундаментов под оборудование, каналов, смотровых канав и приямков между осями 1-12, В-К	
15	Приямок ПРМ1. План приямка на отм. -0.900 и 0.000	
16	Приямок ПРМ1. Разрезы. Детали	
17	Приямок ПРМ2. План и разрез 1-1	
18	Приямок ПРМ2. Разрезы 2-2÷10-10	
19	Схемы элементов каналов КЛ1, КЛ2 и КЛ3	
20	Схемы элементов каналов КЛ4÷КЛ11. Приямки ПР3, ПР4	
21	Фундаменты под оборудование Фом4÷Фом7	
22	Фундаменты под оборудование Фом8÷Фом10. Колодец К1	
23	Осмотровая канава СК1. План на отм. 0.000	
24	Осмотровая канава СК1. План канавы ниже отм. 0.000. Разрезы 2-2÷4-4	

Ведомость рабочих чертежей основного комплекта марки КЖ

Лист	Наименование	Примечание
25	Осмотровая канава СК1. Разрез 1-1	
26	Осмотровая канава СК2. Планы, разрезы	
27	Осмотровая канава СК3. План, разрезы 1-1 и 2-2	
28	Осмотровая канава СК3. Разрезы 3-3, 4-4, 5-5	
29	Осмотровая канава СК4. Планы на отм. 0.000 и -0.500	
30	Осмотровая канава СК4. Разрезы 1-1÷8-8	
31	Схемы элементов перекрытий площадок N1, N2, N3, N5. Сечения 1-1, 2-2	
32	Схемы элементов перекрытий площадок N4, N6. Сечения 3-3÷10-10	
33	Монолитные участки УМ1÷УМ5	
34	Монолитные участки УМ6, УМ7	
35	Монолитные участки УМ8, УМ9	
36	Спецификация монолитных участков. Ведомость расхода стали на элемент	
37	Схема расположения элементов железобетонных перегородок между осями 1-12, В-К	
38	Схемы расположения панелей перегородок по осям 2, Е и по 1-1	
39	Схемы расположения панелей перегородок по осям 3 и 4	
40	Схемы расположения панелей перегородок по осям 5, Д, Е между осями 5 и 6. Узел 2	
41	Схемы расположения панелей перегородок по осям 6, по 2-2, вид по 3-3	
42	Схемы расположения панелей перегородок по оси 7, по 4-4, по оси Д между осями 6 и 7	

Ведомость рабочих чертежей основного комплекта марки КЖ

Лист	Наименование	Примечание
43	Схемы расположения панелей перегородок по осям И, 10 и П	
44	Схемы расположения панелей перегородок по осям Г, 9 и 10 между осями В-Г, по 5-5	
45	Узлы крепления перегородок 5÷7	
46	Схема расположения элементов фундаментов между осями 13÷16, А-М. Сечения 1-1÷7-7	
47	Схема подпольных каналов и фундаментов под оборудование между осями 13÷16, А-М	
48	Схема расположения стеновых панелей наружных стен по осям 13, 16, А, М	
49	Схема расположения стеновых панелей внутренних стен по осям 14, 15, 6, Г, И, Л	
50	Схема расположения плит перекрытия и покрытия между осями 13÷16, А-М	
51	Лестницы N1, 2	
52	Узлы I÷III	
53	Очистное сооружение участка окраски. Опалубка	
54	Очистное сооружение участка окраски. Армирование.	

Проект соответствует действующим нормам и правилам и обеспечивает безопасную эксплуатацию здания при соблюдении предусмотренных проектом мероприятий

Главный инженер проекта /Марков/

Инв. № подл. | Подп. и дата | Взам. инв. №

Привязан:

Инв. №

ГИП	Марков	
Н.контр.	Смирнова	
Нач.отд	Данков	
Гл.конст.	Харламов	
Рук.гр.	Гузенко	

ТП 416-7-316.89 КЖ

Главный корпус, ремонтно-производственной базы на 100 спецмашин по уборке городов

Стадия	Лист	Листов
Р	1	54

Общие данные (начало)

Гипрокоммунстрой г. Москва

23541-02

Кол.

Формат А2

Альбом 2

Ведомость спецификаций

Лист	Наименование	Примечание
4	Спецификация монолитных фундаментов и балок	
5	Спецификация к узлам 1÷3	
6	Спецификация к узлам 4÷7	
7	Спецификация к узлам 8,9	
8	Спецификация к узлам 10,11	
9	Спецификация элементов фундаментов Фм-1÷Фм-3	
10	Спецификация элементов фундаментов Фм-4÷Фм-7	
11	Спецификация элементов фундаментов Фм-8÷Фм-12, Фм-14, Фм-17	
12	Спецификация элементов фундаментов Фм-13, Фм-15, Фм-16	
13	Спецификация элементов фундаментов Фм-18÷Фм-20, Фм-21	
14	Спецификация элементов подземного хозяйства	
15	Спецификация элементов приямка ПРМ1	
18	Спецификация элементов приямка ПРМ2	
20	Спецификация элементов каналов и приямков ПР3, ПР4	
22	Спецификация элементов фундамента ФОМ9 и колодца К1	
23	Спецификация элементов осмотровой канавы СК1	
25	Выборка стали на осмотровые канавы СК1÷СК3	
26	Спецификация элементов осмотровой канавы СК2	
27	Спецификация элементов осмотровой канавы СК3	
29	Спецификация элементов осмотровой канавы СК4	
30	Спецификация элементов перекрытий площадок № 1÷6	

Ведомость спецификаций

Лист	Наименование	Примечание
33	Спецификация элементов монолитных участков Ум1÷Ум5	
34	Спецификация элементов монолитных участков Ум6, Ум7	
35	Спецификация элементов монолитных участков Ум8, Ум9	
36	Спецификация элементов монолитных участков (сечения 1-1÷11-11)	
38,39,45	Спецификация к схемам расположения панелей перегородок	
46	Спецификация элементов фундаментов между осями 13-16, А-М	
47	Спецификация элементов каналов и фундаментов под оборудование между осями 13-16, А-М	
48	Спецификация элементов наружных стен по осям 13,16, А,М	
49	Спецификация элементов внутренних стен по осям 14,15, Б,Г,И,Л	
50	Спецификация элементов покрытия и перекрытия между осями 13-16, А-М	
51	Спецификация элементов лестниц	
52	Спецификация стальных соединительных элементов	
	Спецификация элементов кронштейна	
53	Спецификация к схеме расположенной на данном листе	
54	Спецификация элементов монолитной конструкции	

Ведомость ссылочных и прилагаемых документов

Обозначение	Наименование	Примечание
	Ссылочные документы	
1.030.9-2	Перегородки панельные зданий промышленных и сельскохозяйственных предприятий	
1.090.1-1	Сборные железобетонные конструкции межвидового применения для крупнопанельных общественных зданий и вспомогательных зданий промышленных предприятий с высотой этажа 3,0 и 3,3 м	
3.006.1-2/82	Сборные железобетонные каналы и тоннели из лотковых элементов	
ГОСТ 8020-80	Изделия железобетонные для смотровых колодцев	
ГОСТ 13579-78	Блоки бетонные для стен подвалов	
ГОСТ 13580-80	Плиты ленточных фундаментов железобетонные	
1.141-1 в.60,63	Панели перекрытий железобетонные многопустотные	
ГОСТ 24379.1-80	Болты фундаментные	
1.415.1-2 в.1	Железобетонные фундаментные балки для стен производственных зданий	

ГИП	Марков	
Н.контр	Смирнова	
Нач.отд.	Данков	
Гл.конст	Харламов	
Рук.гр.	Гузенко	

ТП 416-7-316.89 КЖ

Привязан:

Инв. №

Глазный корпус ремонтно-производственной базы на 100 спецмашин по уборке городов

Стадия	Лист	Листов
Р	2	

Общие данные (продолжение)

ГИПРОКОММУНСТРОЙ г. Москва

Инв. № подл. | Подпись и дата | Взам. инв. №

23541-02

Формат А2

Альбом 2

Ведомость ссылочных и прилагаемых документов

Обозначение	Наименование	Примечание
1.412-1/77	Монолитные железобетонные фундаменты под типовые колонны прямоугольного сечения одноэтажных промышленных зданий	
1.410-3 в.1	Сетки сварные для армирования железобетонных конструкций	
1.050.1-2	Сборные железобетонные марши, площадки и проступи для многоэтажных общественных зданий, производственных и вспомогательных зданий промышленных предприятий	
3.400-6/72	Унифицированные закладные детали сборных железобетонных конструкций инженерных сооружений промышленных предприятий	
	Прилагаемые документы	
КЖИ	Строительные изделия	Альбом
КЖ.ВМ	Ведомость потребности в материалах	Альбом

Ведомость объемов сборных бетонных и железобетонных конструкций по рабочим чертежам комплекта

N п/п	Наименование группы элементов конструкций	Код	Кол-во м³	Примечание
1	Плиты для ленточных фундаментов	581311	37.20	
2	Блоки стен подвала	581111	76.18	
3	Фундаментные балки	582410	6.00	
4	Плиты перекрытий	584211	186.50	
5	Перемычки	582800	2.60	
6	Лотки каналов	585820	7.80	
7	Плиты перекрытия каналов	То же	15.30	
8	Лестничные марши	589121	3.92	
9	Проступи	То же	1.30	
10	Площадки	"	0.64	
11	Перегородки	583322	136.69	
12	Стеновые панели из легкого бетона	583122	200.00	
13	Стеновые панели из тяжелого бетона	583221	92.50	

Таблица нагрузок

Фундамент	N т	Mx тм	My тм	Qx т	Qy т
ФМ-1	41.50	11.50	1.35	3.40	
ФМ-2	42.10	10.60		2.30	3.70
ФМ-3	54.00	7.20		2.40	
ФМ-4	65.90	3.10		2.40	7.90
ФМ-5	65.90	3.10		2.40	7.90
ФМ-6	16.70		1.03	1.50	1.50
ФМ-7	17.90		1.03	1.50	1.50
ФМ-8	32.30		6.80	1.50	1.50
ФМ-9	32.30		6.80	1.50	1.50
ФМ-10	24.00		2.70	0.80	0.80
ФМ-11	61.60	19.09	1.35	3.40	
ФМ-12	49.00	16.00	1.35	3.40	
ФМ-13	42.10	10.60		2.26	3.70
ФМ-14	61.60	19.09	1.35	3.40	
ФМ-15	87.50	16.28	1.03	2.40	
ФМ-16	76.60	7.20	9.50	2.40	
ФМ-17	32.30		6.80	1.50	1.50
ФМ-18	68.30	12.00	1.03	2.40	
ФМ-19	9.00		1.71		

1. За условную отметку 0.000 принята отметка чистого пола производственной части здания, что соответствует абсолютной отметке [ ]
2. Монолитные бетонные и железобетонные конструкции выполнять в соответствии с требованиями СНиП 2.03.01-84
3. Бетонные и железобетонные элементы, а также необетонированные стальные закладные и соединительные элементы защитить лакокрасочными покрытиями I и II группы (прил.5) согласно СНиП 2.03.11-85 для слабоагрессивной среды.
4. Приемку и монтаж сборных железобетонных конструкций производить в соответствии с требованиями СНиП III-16-80
5. Скрытые работы подлежат освидетельствованию с составлением актов по форме, приведенной в прил. 6 СНиП 3.01.01-85

ГИП	Марков	
Н.контр	Смирнова	
Нач.отд	Данков	
Гл.конст	Харламов	
Рук.гр.	Гузенко	

ТП 416-7-316.89 КЖ

Привязан:

Инв. №

Главный корпус ремонтно-производственной базы на 100 спецмашин по уборке городов

Стадия	Лист	Листов
Р	3	

Общие данные (окончание)

ГИПРОКОММУНСТРОЙ г. Москва

23541-02

Коп. [signature]

Формат А2

Инв. № подл. | Подп. и дата | Взам. инв. №

Альбом 12

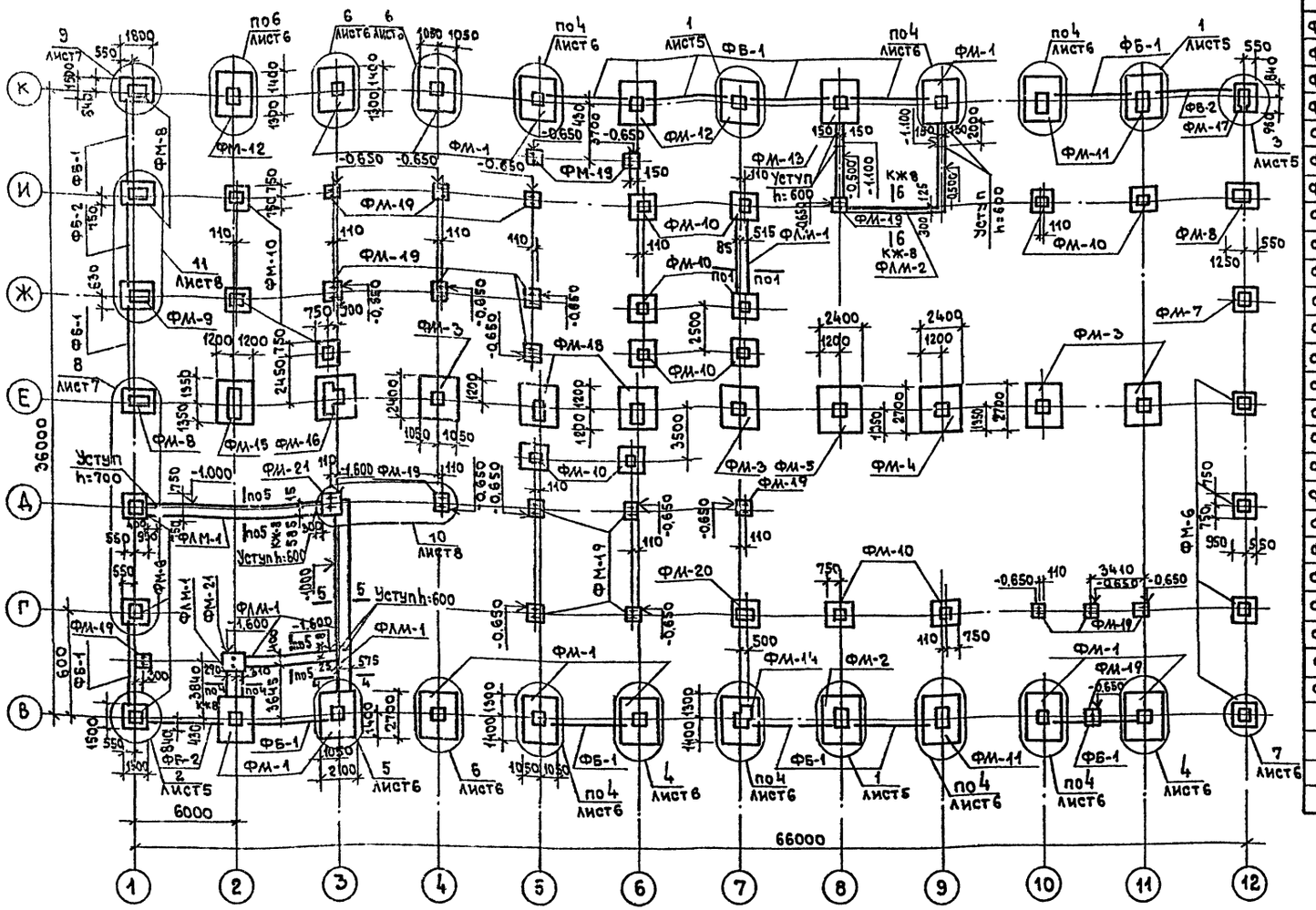

Спецификация монолитных фундаментов и балок

Марка поз.	Обозначение	Наименование	Кол-во	Масса ед.кг	Примечание
ФМ-1	Лист 9	Фундамент ФМ-1	11		
ФМ-2	То же	То же ФМ-2	1		
ФМ-3	"	" ФМ-3	3		
ФМ-4	Лист 10	" ФМ-4	1		
ФМ-5	То же	" ФМ-5	1		
ФМ-6	"	" ФМ-6	7		
ФМ-7	"	" ФМ-7	1		
ФМ-8	Лист 11	" ФМ-8	4		
ФМ-9	То же	" ФМ-9	1		
ФМ-10	"	" ФМ-10	13		
ФМ-11	"	" ФМ-11	3		
ФМ-12	Лист 12	" ФМ-12	3		
ФМ-13	То же	" ФМ-13	1		
ФМ-14	"	" ФМ-14	1		
ФМ-15	"	" ФМ-15	1		
ФМ-16	Лист 13	" ФМ-16	1		
ФМ-17	То же	" ФМ-17	1		
ФМ-18	"	" ФМ-18	2		
ФМ-19		" ФМ-19	21		
ФМ-20	Лист 10	" ФМ-20	1		
ФМ-21	Лист 13	" ФМ-21	1		
ФБ-1	1.415.1-28.1	Балка ФБ6-46	13	900	
ФБ-2	То же	" ФБ6-47	3	800	
ФЛМ-1		Ленточный фундамент ФЛМ-1	29.0	п.м	10.3м³
ФЛМ-2		ФЛМ-2	15.0	п.м	1.5м³

1. Фундаменты запроектированы для следующих условий: грунтовые воды отсутствуют, рельеф местности спокойный, грунты непучинистые, непросадочные со следующими нормативными характеристиками: угол внутреннего трения φ=28°; удельное сцепление C=2кпа(0.02кгс/см²); модуль деформации E=147мпа (150кгс/см²); плотность грунта γ=1.8т/м³; коэффициент безопасности по грунту $k_г$=1
2. Фундаментные балки укладывать на цементно-песчаном растворе толщиной 30мм. Зазоры между фундаментными балками и фундаментами заделать бетоном кл.В12.5
3. Обратную засыпку пазух производить непучинистым грунтом оптимальной влажности.
4. Относительная отметка подошвы фундаментов, кроме указанных на схеме, принята - 1.700.
5. Под все фундаменты выполнить подготовку из бетона класса В5 толщиной 100мм.
6. Для молниезащиты здания в каждом монолитном фундаменте по осям 8,Е,К,1,12 арматуру фундамента (каркасы или сетки) соединить с двумя анкерными болтами отрезками арматуры ф 10АI (расход 15кг).

ГИП	Марков	
Н.контр	Смирнова	
Нач.отд	Данков	
Гл.конст	Харламов	
Рук.гр.	Мазур	
Провер.	Гузенко	
Исполн	Рафеенко	

Привязан:

Инв.№

ТП 416-7-316.89 КЖ

Главный корпус ремонтно-производственной базы на 100 специашин по уборке городов	Стадия	Лист	Листов
	Р	4	
Схема расположения элементов фундаментов между осями 1-12; „В-К"	ГИПРОКОММУНСТРОЙ г. Москва		

23541-02

Инв.№подл. | Подп. и дата | Взам.инв.№

Формат А2

Альбом 2

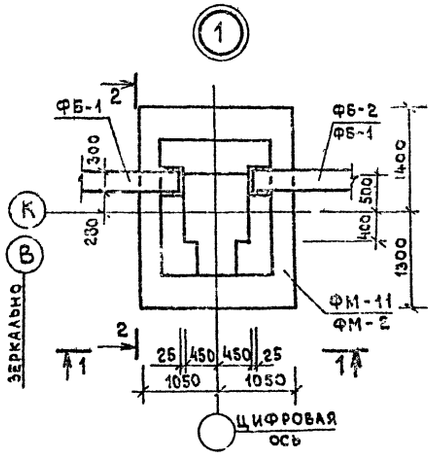

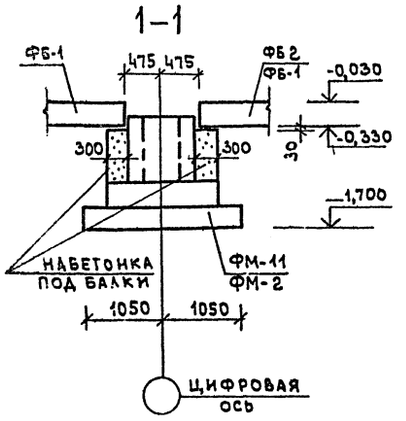

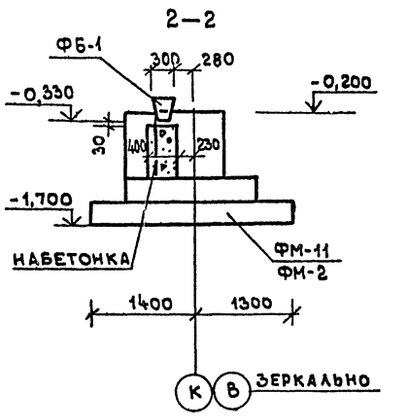

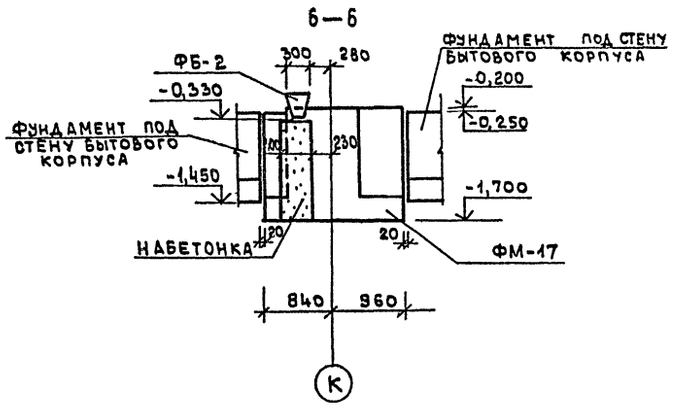

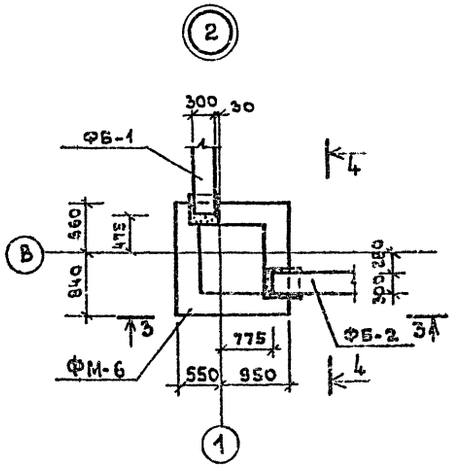

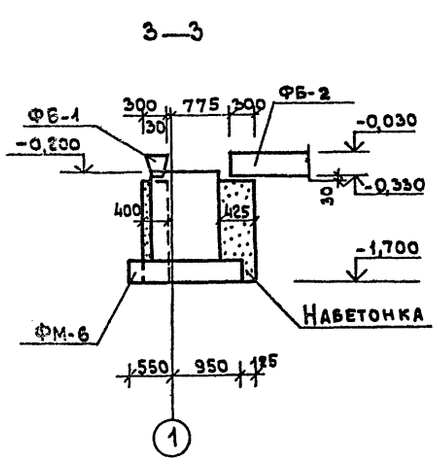

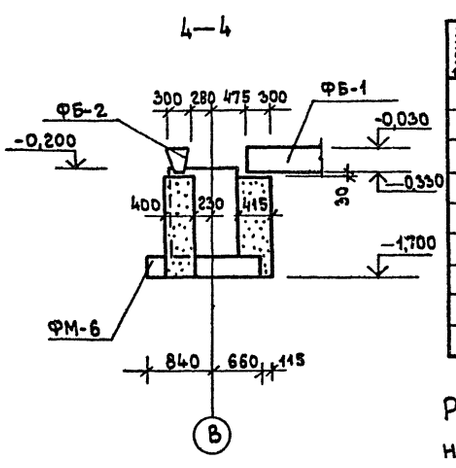

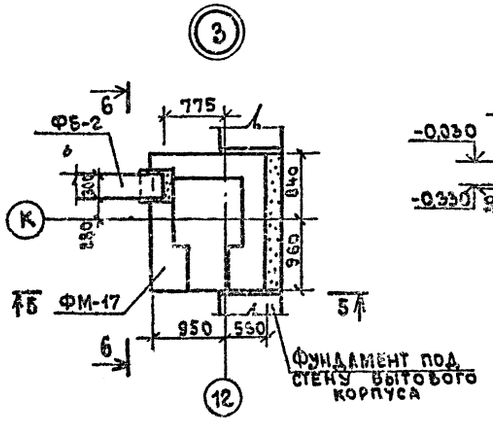

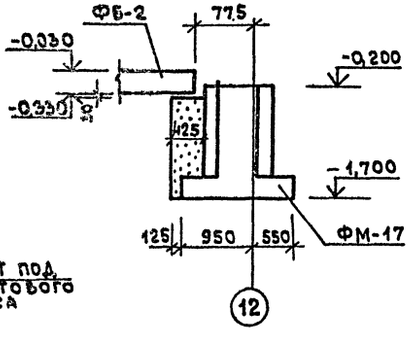

Спецификация к узлам 1÷3

Формат	Зона	Поз.	Обозначение	Наименование	Кол. шт.	Примечание
				Узел 1 (шт. 6)		
				Материал набетонки:		
				Бетон класса В 12,5		0,18 м³
				Узел 2 (шт. 1)		
				Материал набетонки:		
				Бетон класса В 12,5		0,40 м³
				Узел 3 (шт. 1)		
				Материал набетонки:		
				Бетон класса В 12,5		0,20 м³

Размеры в скобках для температуры наружного воздуха $t = -40°C$

ГИП	Марков		ТП 416-7-316.88 КЖ
Н.контр.	Гузенко		
Нач.отд.	Данков		
Рук.гр.	Мазур		
Главный корпус ремонтно-производственной базы на 100 спецмашин по уборке городов	Стадия: Р	Лист: 5	Листов:
Узлы 1, 2, 3	Гипрокоммунстрой г. Москва		

Привязан:

Инв. №

Инв. № подл. | Подп. и дата | Взам. инв. №

23541-02

Коп. Ф. Фл

Формат А2

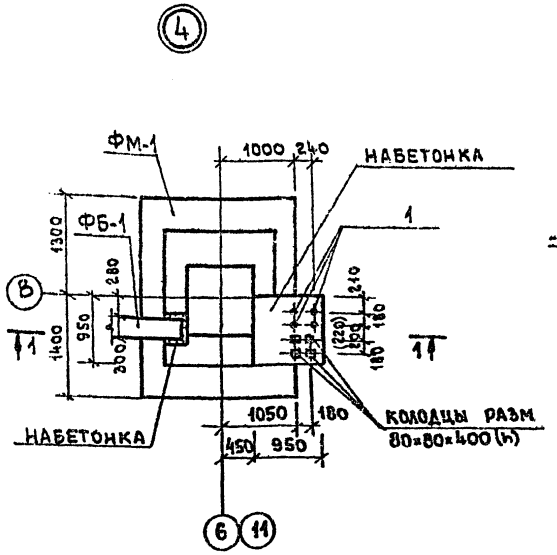

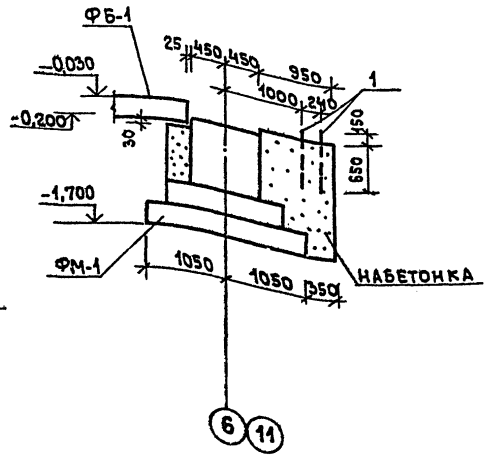

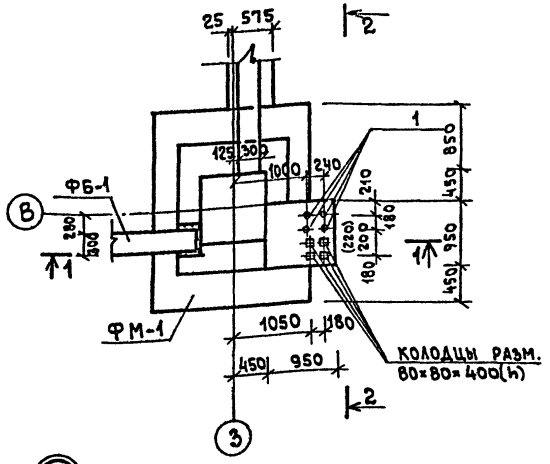

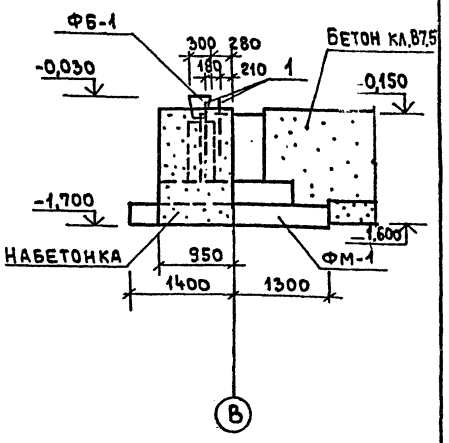

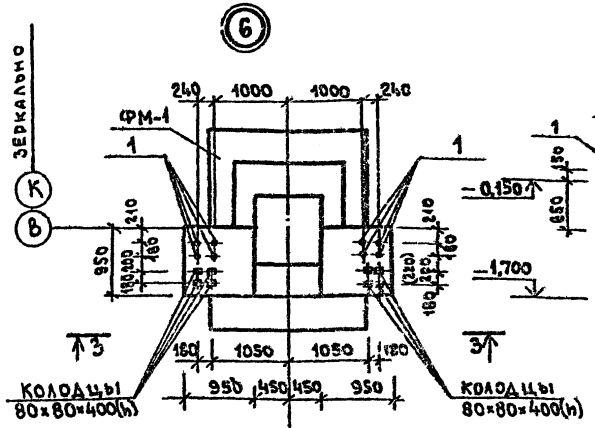

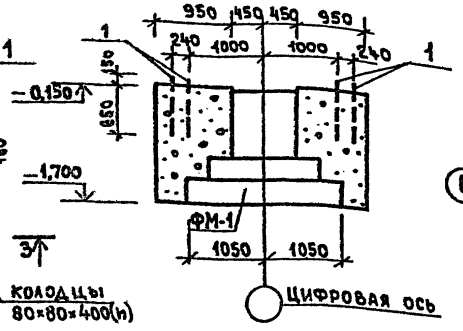

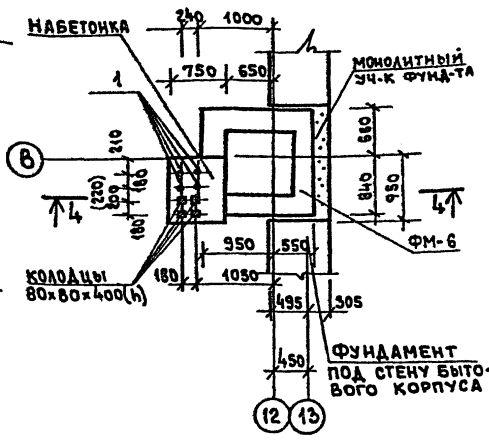

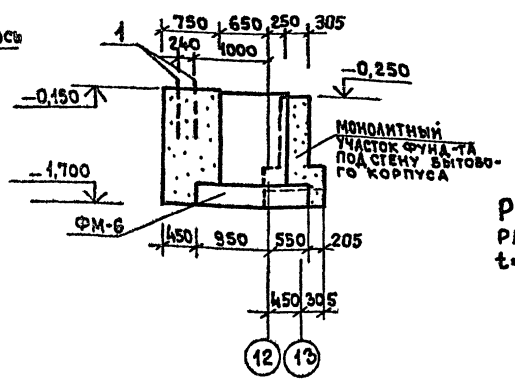

Спецификация к элементам схемы 4÷7

Форм.	Зона	Поз.	Обозначение	Наименование	Кол. шт.	Примечание (масса ед.)
				Узел 4 (9 шт.) Узел 5 (1 шт.)		
		1	ГОСТ 24379.1-80	Болт 1.1 М24×800 Вст3кп2	4	3.26 кг
				Материал набетонки:		
				Бетон класса В12.5		1.15 м³
				Узел 6 (4 шт.)		
		1	ГОСТ 24379.1-80	Болт 1.1 М24×800 Вст3кп2	8	3.26 кг
				Материал набетонки:		
				Бетон класса В12.5		2.30 м³
				Узел 7 (1 шт.)		
		1	ГОСТ 24379.1-80	Болт 1.1 М24×800 Вст3кп2	4	3.26 кг
				Материал набетонки:		
				Бетон класса В12.5		1.05 м³

Размеры в скобках для температуры наружного воздуха t=-40°С

ГИП	Марков		ТП 416-7-316.89 КЖ
Н.контр.	Узенко		
Нач.отд.	Данков		
Рук.гр.	Мазур		
Главный корпус ремонтно-производственной базы на 100 спецмашин по уборке городов	Стадия	Лист	Листов
	Р	6	
Узлы 4÷7	Гипрокоммунстрой г. Москва		

Привязан:

Инв. №

Инв.№ подл. | Подп. и дата | Взам.инв.№

23541-02

Коп. В.Фл

Формат А2

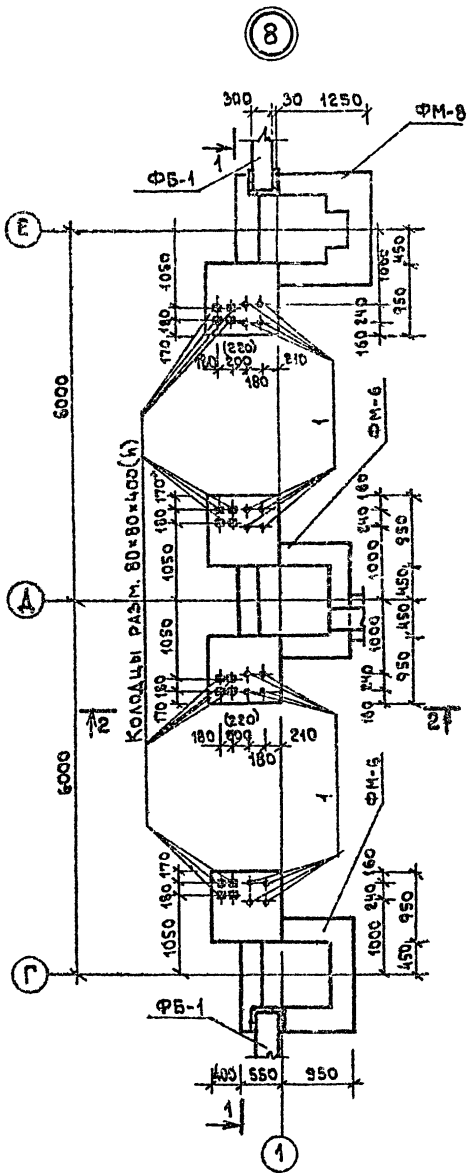

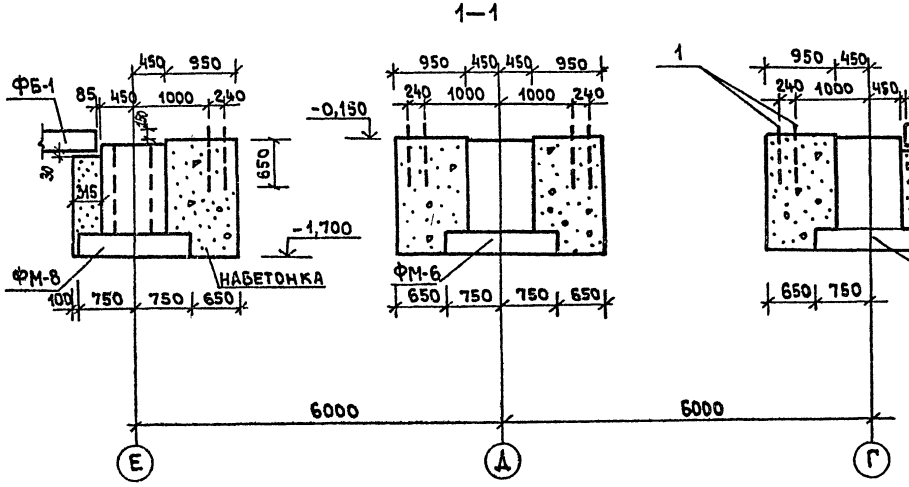

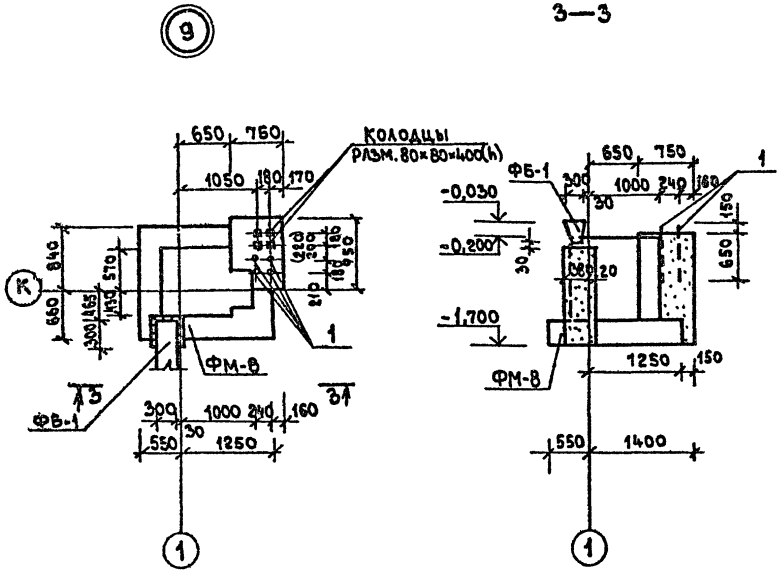

Спецификация к узлам 8,9

Формат	Зона	Поз.	Обозначение	Наименование	Кол. шт.	Приме-чание
				Узел 8 (шт.1)		
		1	ГОСТ 24379.1-80	Болт 1.1М24×800 Вст3кп2	16	3.26кг
				Материал набетонки:		
				Бетон класса В 12.5		5.41м³
				Узел 9 (шт.1)		
		1	ГОСТ 24379.1-80	Болт 1.1М24×800 Вст3кп2	4	3.26кг
				Материал набетонки:		
				Бетон класса В 12.5		0,90м³

ГИП	Марков		ТП 416-7-316.89 КЖ
Н.контр.	Гузенко		
Нач.ОТА	Данков		
Рук.гр.	Мазур		
Главный корпус ремонтно-производственной базы на 100 спецмашин по уборке городов		Стадия: Р	Лист: 7	Листов:
Узлы 8, 9		Гипрокоммунстрой г. Москва		

Привязан:

Инв. №

Инв. № подл. | Подп. и дата | Взам. инв. №

23541-02

Коп.

Формат А2

Альбом 2

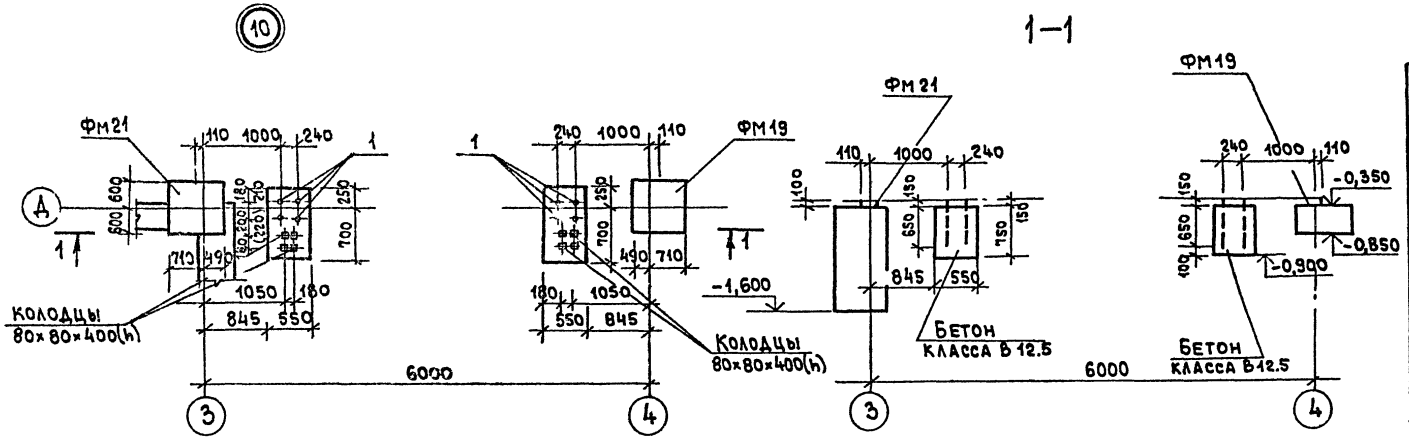

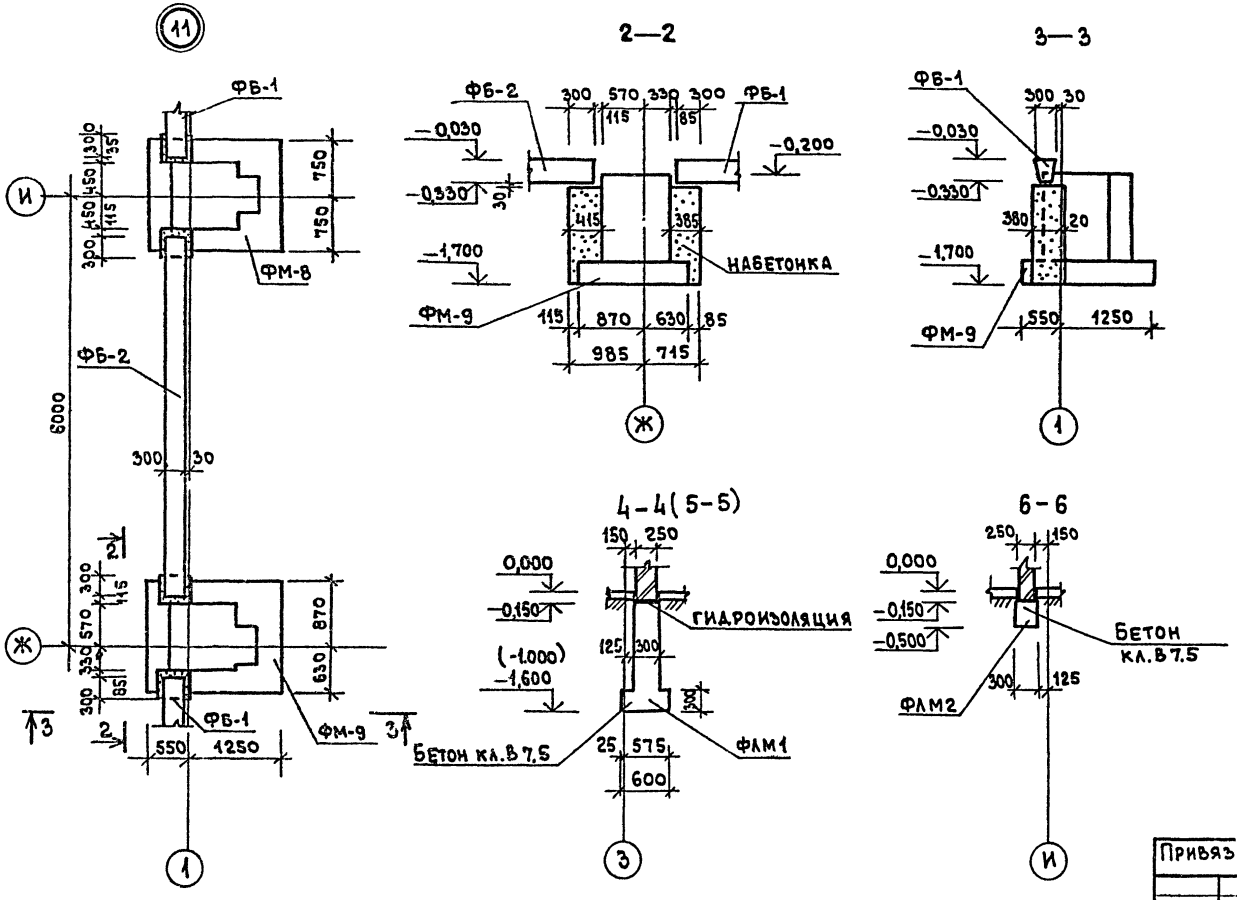

Спецификация к узлам 10,11

Формат	Зона	Поз.	Обозначение	Наименование	Кол. шт.	Примечание
				Узел 10 (ш.1)		
		1	ГОСТ 24379.1-80	Болт 1.1М24×800 Вст3кп2	8	3.26кг
				Материал набетонки:		
				Бетон класса В12.5		0.78м³
				Узел 11 (шт.1)		
				Материал набетонки:		
				Бетон класса В12.5		0.71м³

ГИП	Марков	
Н.контр.	Гузенко	
Нач.отд	Данков	
Гл.конст	Харламов	
Рук.гр.	Мазур	
Ст.инж	Рафеенко	

Привязан:

Инв.№

ТП 416-7-316.89 КЖ

Главный корпус ремонтно-производственной базы на 100 спецмашин по уборке городов

Стадия	Лист	Листов
Р	8	

Узлы 10,11
Сечения 1-1 ÷ 5-5

Гипрокоммунстрой г. Москва

23541-02

Инв.№подл. | Подп. и дата | Взам.инв.№

Коп.

Формат А2

Альбом 2

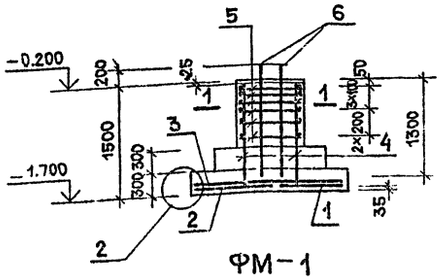

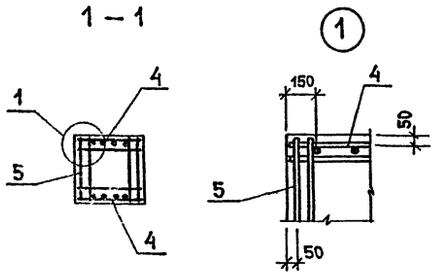

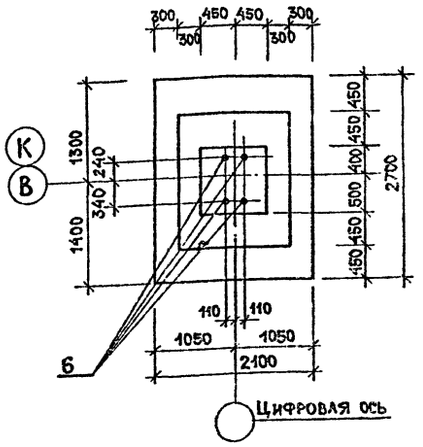

ФМ-2

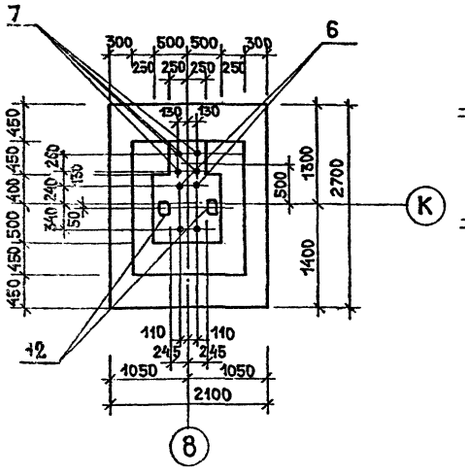

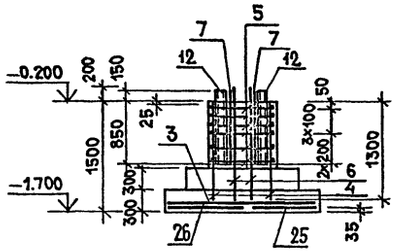

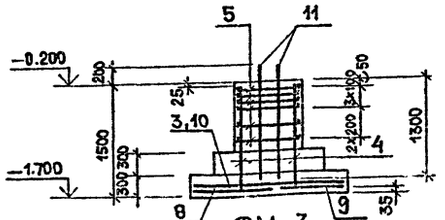

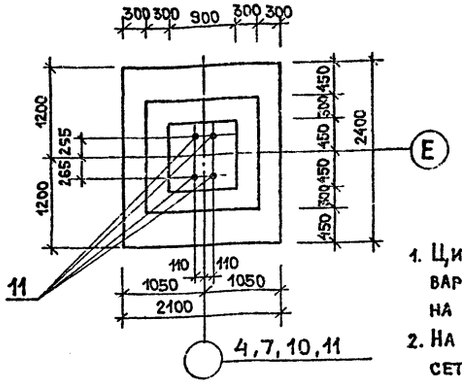

Схема раскладки сеток подошвы фундаментов ФМ-1, ФМ-2, ФМ-11, ФМ-12, ФМ-13, ФМ-14

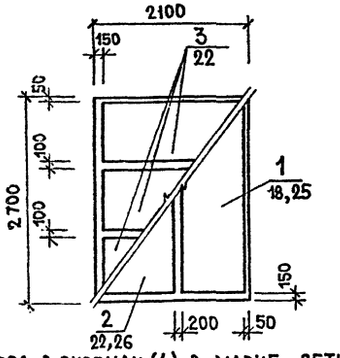

Схема раскладки сеток подошвы фундаментов ФМ-3, ФМ-18

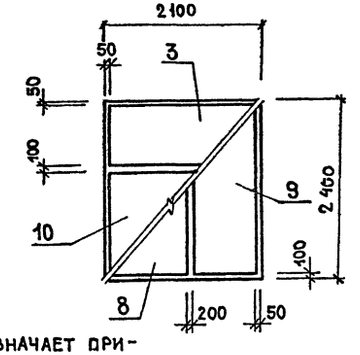

1. Цифра в скобках (1) в марке сетки обозначает приварку дополнительных анкерующих поперечных стержней на расстоянии 75 мм от концов продольных стержней сетки.
2. На схемах раскладки слева показаны верхние сетки, справа – нижние сетки.

Спецификация элементов фундаментов ФМ-1 ÷ ФМ-3

Форм.	Зона	Поз.	Обозначение	Наименование	Кол.	Примечание
				ФМ-1		
				Сборочные единицы		
				Сетка арматурная		
		1	1.410-3 в.1	1С 10АIII/6АIII 85×265	1	5.1 кг
		2	"	1С 10АIII/6АIII 105×265	1	11.0 кг
		3	"	1С 10АIII/6АIII 85×205	3	7.1 кг
		4	1.412-1/77-в.3-100	СН12АII-6×15	2	6.0 кг
		5	1.412-1/77-в.3-020	СА-8АI	6	2.7 кг
				Детали		
		6	ГОСТ 24379.1-80	Болт 1.1м 48×1500 Вст3кп2	4	25.93 кг
				Материалы:		
				Бетон класса В15		3.24 м³
				ФМ-2		
				Сборочные единицы		
				Сетка арматурная		
		25	1.410-3 в.1	1С 14АIII/6АIII 85×265	1	16.9 кг
		26	"	1С 14АIII/6АIII 105×265	1	20.4 кг
		3	"	1С 10АIII 85×205	3	7.1 кг
		4	1.412-1/77-в.3-100	СН12АII-6×15	2	6.0 кг
		5		С-1	6	2.7 кг
				Детали		
		6	ГОСТ 24379.1-80	Болт 1.1м 48×1500 Вст3кп2	4	25.93 кг
		7	"	Болт 1.1м 24×1120 Вст3кп2	4	4.56 кг
		12		Гн□ 180×6 ТУ36-2287-80 В-1.0	м2	16.67 кг
				Материалы:		
				Бетон класса В15		3.44 м³
				ФМ-3		
				Сборочные единицы		
				Сетка арматурная		
		8	1.410-3 в.1	1С(1) 10АIII/6АIII 105×235	1	10.1 кг
		9	"	1С(1) 10АIII/6АIII 85×235	1	8.5 кг
		3	"	1С 10АIII/6АIII 85×205	1	7.1 кг
		10	"	1С 10АIII/6АIII 145×205	1	11.4 кг
		4	1.412-1/77-в.3-100	СН12АII-6×15	2	6.0 кг
		5	1.412-1/77-в.3-020	СА-8АI	6	2.7 кг
				Детали		
		11	ГОСТ 24379.1-80	Болт 1.1м 42×1500 Вст3кп2	4	19.42 кг
				Материал: бетон кл. В15		2.92 м³

ГИП	Марков	
Н.контр.	Гузенко	
Нач.отд.	Данков	
Гл.конст.	Харламов	
Рук.гр.	Мазур	
Провер.	Гузенко	

ТП 416-7-316.89 КЖ

Привязан:

Инв.№

Главный корпус ремонтно-производственной базы на 100 спецмашин по уборке городов

Стадия	Лист	Листов
Р	9	

Монолитные фундаменты ФМ-1 ÷ ФМ-3

Гипрокоммунстрой г. Москва

Инв.№подл. | Подп. и дата | Взам.инв.№

23541-02

Кол.

Формат А2

Альбом 2

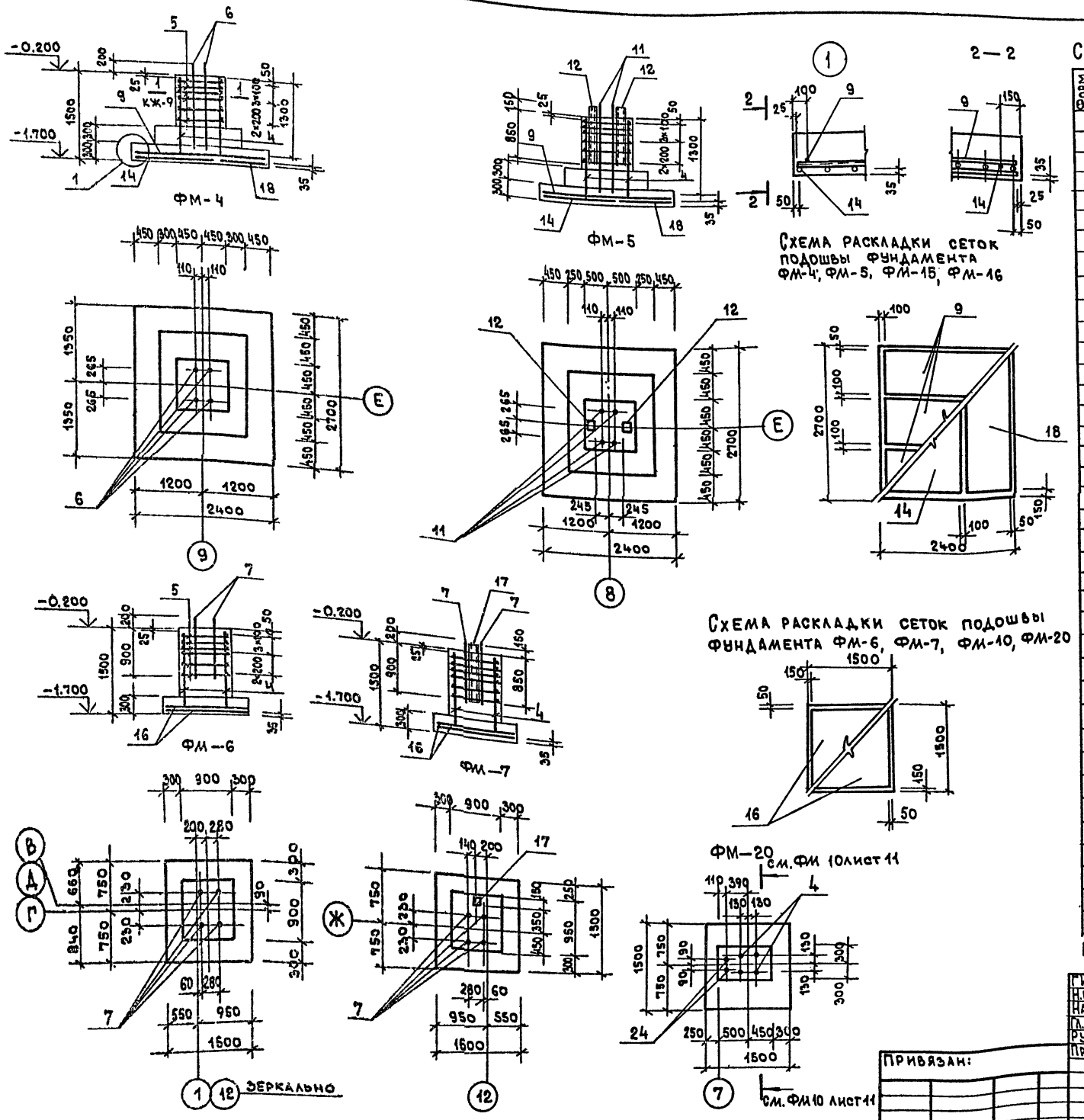

Спецификация элементов фундаментов ФМ-4÷ФМ-7

Форм	Зона	Поз.	Обозначение	Наименование	Кол-во	Примечание
				ФМ-4		
				Сборочные единицы		
				Сетка арматурная		
		18	1.410-3 В.1	1С $\frac{12А III}{6А III}$ 85×265	1	12.7кг
		14	"	1С $\frac{12А III}{6А III}$ 145×265	1	20.4кг
		9	"	1С (1) $\frac{12А III}{6А III}$ 85×235	3	8.5кг
		4	1.412-1/77- В.3-100	СН 12А II - 6×15	2	6.0кг
		5	1.412-1/77 - В.3-020	СА-8АI	6	2.7кг
				Детали		
		6	ГОСТ 24379.1-80	Болт 1.1М 42×1500 Вст3кп2	4	19.42кг
				Материалы:		
				Бетон класса В15		3.5м³
				ФМ-5		
				Сетка арматурная		
		18	1.410-3 В.1	1С $\frac{12А III}{6А III}$ 85×265	1	12.7кг
		14	"	1С $\frac{12А III}{6А III}$ 145×265	1	20.4кг
		9	"	1С (1) $\frac{10А III}{8А III}$ 85×235	3	8.5кг
		4	1.412-1/77- В.3-100	СН 12А II - 6×15	2	6.0кг
		15		С-1	6	2.7кг
				Детали		
		11	ГОСТ 24379.1-80	Болт 1.1М 42×1500 В Ст3кп2	4	19.42кг
		12		Гн□ 180×6 ТУ36-2287-80 ℓ=1.0м	2	16.57кг
				Материалы:		
				Бетон класса В15		3.5м³
				ФМ-6		
				Сетка арматурная		
		16	1.410-3 В.1	1С $\frac{10А III}{6А III}$ 145×145	2	8.2кг
		4	1.412-1/77- В.3-100	СН 12А II - 6×15	2	6.0кг
		5	1.412-1/77 -В.3-020	СА-8АI	6	2.7кг
				Детали		
		7	ГОСТ 24379.1-80	Болт 1.1М 24×1120 ВСт3кп2	4	4.56кг
				Материал: бетон кл. В15		1.65м³
				ФМ-7		
		17		Гн□ 120×5 ТУ36-2287-80 ℓ=1.0м	1	9.22
		4,5 16,7	Остальные позиции	см. ФМ-6		
				Материал: бетон кл. В15		1.65м³

Примечания см. на листе 9

ГИП	Марков	
Н.контр	Смирнова	
Нач.отд	Данков	
Гл.конст	Харламов	
Рук.гр.	Мазур	
Провер.	Гузенко	

ТП 416-7-316.89 КЖ

Главный корпус ремонтно-производственной базы на 100 спецмашин по уборке городов

Стадия	Лист	Листов
Р	10	

Монолитные фундаменты ФМ-4÷ФМ7; ФМ-20

ГИПРОКОММУНСТРОЙ г. Москва

Привязан:

Инв. №

23541-02

Коп.

Формат А2

Инв. № подл. | Подп. и дата | Взам. инв. №

Альбом 2

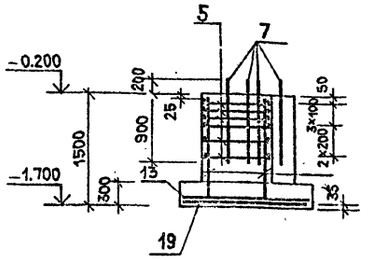

ФМ-8

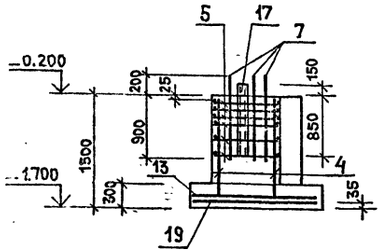

ФМ-9

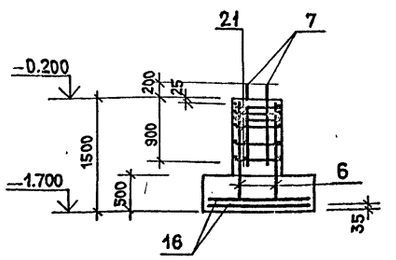

ФМ-10

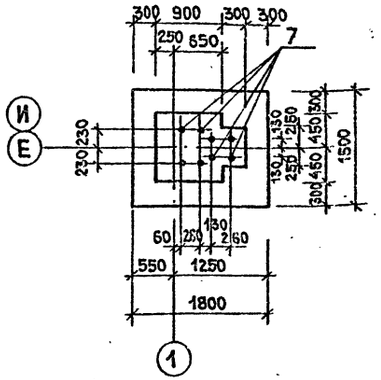

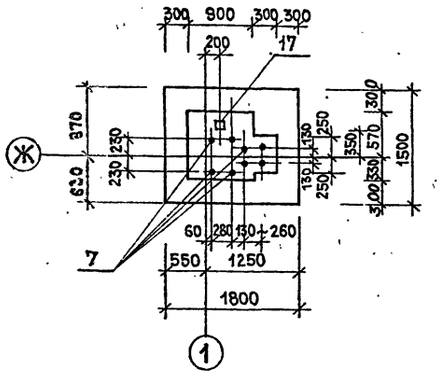

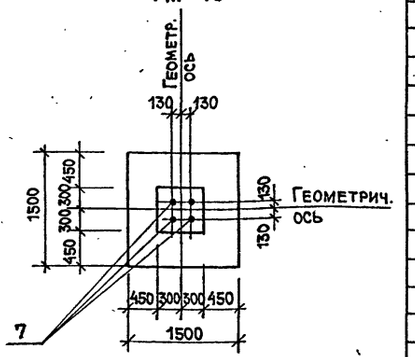

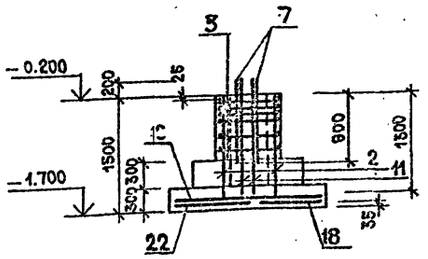

ФМ-11

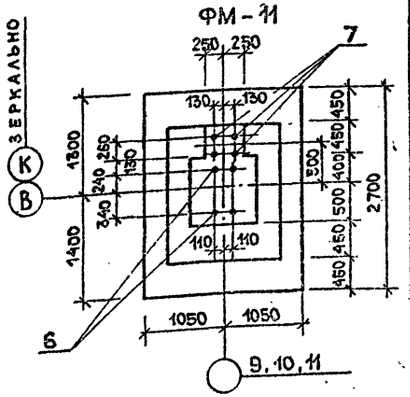

Ведомость расхода стали на элемент, кг

Марка элемента	Изделия арматурные: Арматура класса A-III ГОСТ 5781-82* ф14	ф12	ф10	ф6	Итого	A-II ф12	Итого	A-I ф8	Итого	Всего	Изделия закладные: Прокат марки Вст3сп5 ТУ36-2287-80 Гн □ 120×5	Гн □ 180×6	Метизы Вст3кп2 ГОСТ 24379.1-80 Болт М48	Болт М24	Болт М42	Всего	Общий расход
ФМ-1		—	33.20	4.20	37.40	10.40	10.40	17.80	17.80	65.60	—	—	103.72	—	—	103.72	169.32
ФМ-2	35.20	—	18.90	4.50	58.60	10.40	10.40	18.10	18.10	87.10	—	33.34	103.72	18.24	—	121.96	242.40
ФМ-3	—	—	32.40	4.70	37.10	10.40	10.40	17.80	17.80	65.30	—	—	—	—	77.68	77.68	142.98
ФМ-4	—	30.60	21.90	6.10	58.60	10.40	10.40	17.80	17.80	86.80	—	—	—	—	77.68	77.68	164.48
ФМ-5	—	30.60	21.90	6.10	58.60	10.40	10.40	18.10	18.10	87.10	—	33.34	—	—	77.68	111.02	198.12
ФМ-6	—	—	14.40	2.00	16.40	10.40	10.40	17.80	17.80	44.60	—	—	—	18.24	—	18.24	62.84
ФМ-7	—	—	14.40	2.00	16.40	10.40	10.40	17.80	17.80	44.60	9.22	—	—	18.24	—	27.46	72.06
ФМ-8; ФМ-17	—	—	17.20	3.20	20.40	10.40	10.40	17.80	17.80	48.60	—	—	—	36.48	—	36.48	85.08
ФМ-9	—	—	17.20	3.20	20.40	10.40	10.40	17.80	17.80	48.60	9.22	—	—	36.48	—	36.48	85.08
ФМ-10	—	—	19.80	2.00	21.80	—	—	11.26	11.26	33.06	—	—	—	18.24	—	18.24	51.30
ФМ-11, ФМ-12, ФМ-14	—	25.90	18.90	4.50	49.30	10.40	10.40	17.80	17.80	77.50	—	—	103.72	18.24	—	121.96	199.46
ФМ-13	35.2	—	18.90	4.50	58.60	10.40	10.40	18.10	18.10	87.10		33.34	103.72	—	—	137.06	224.16

Схему раскладки сеток подошвы фундамента ФМ-11 см. на листе КЖ-9, ФМ-10 – на листе 10, ФМ-8 и ФМ-9 – на листе 13.

Спецификация элементов фундаментов ФМ-8÷ФМ-12, ФМ-14, ФМ-17

Форм.	Зона	Поз.	Обозначение	Наименование	Кол.	Примеч. (масса ед.)
				ФМ-8, (ФМ-17)		
				Сборочные единицы		
		13	1.410-3 в.1	Сетка арм. 1С $\frac{10AIII}{6AIII}$ 165×145	1	9.10 кг
		19	1.410-3 в.1	1С(1) $\frac{10AIII}{6AIII}$ 145×175	1	10.21 кг
		4	1.412-1/77-в.3-100	СН 12 А II - 6×15	2	6.0 кг
		5	1.412-1/77-в.3-020	СА-8АI	6	2.7 кг
				Детали		
		7	ГОСТ 24379.1-80	Болт 1.1 м 24×1120 Вст3кп2	8	4.56 кг
				Материал:		
				Бетон класса В15		1.96(2.14) м³
				ФМ-9		
				Сборочные единицы		
		13	1.410-3 в.1	Сетка арм. 1С $\frac{10AIII}{6AIII}$ 165×145	1	9.10
		19	1.410-3 в.1	1С(1) $\frac{10AIII}{6AIII}$ 145×175	1	10.21 кг
		4	1.412-1/77-в.3-100	СН 12 А II - 6×15	2	6.0 кг
		5	1.412-1/77-в.3-020	СА-8АI	6	2.7 кг
				Детали		
		7	ГОСТ 24379.1-80	Болт 1.1 м 24×1120 Вст3кп2	8	4.56
		17		Гн □ 120×5 ТУ36-2287-80	м 1	9.22 кг
				Материал: бетон кл. В15		1.96 м³
				ФМ-10		
				Сборочные единицы		
				Сетка арматурная		
		16	1.410-3 в.1	1С $\frac{10AIII}{6AIII}$ 145×145	2	8.2 кг
		20	– КЖИ.34.00.0	С-2	2	3.11 кг
		21	– КЖИ.35.00.0	С-3	6	1.74 кг
				Детали		
		7	ГОСТ 24379.1-80	Болт 1.1 м 24×1120 Вст3кп2	4	4.56 кг
				Материал: бетон кл. В15		1.5 м³
				ФМ-11, ФМ-12, ФМ-14		
				Сборочные единицы		
		18	1.410-3 в.1	Сетка 1С $\frac{12AIII}{6AIII}$ 85×265	1	12.7 кг
		22	"	1С $\frac{12AIII}{6AIII}$ 105×265	1	15.3 кг
		3	"	1С $\frac{10AIII}{6AIII}$ 85×205	3	7.1 кг
		4	1.412-1/77-в.3-100	СН 12 А II - 6×15	2	6.0 кг
		5	1.412-1/77-в.3-020	СА-8АI	6	2.7 кг
		7	ГОСТ 24379.1-80	Болт 1.1 м 24×1120 Вст3кп2	4	4.56 кг
		6	ГОСТ 24379.1-80	Болт 1.1 м 48×1500 Вст3кп2	4	25.93 кг
				Материал: бетон кл. В15		3.44 м³

Привязан:

Инв.№

ГИП	Марков	
Н.контр.	Гузенко	
Нач.отд.	Данков	
Гл.конст.	Харламов	
Рук.гр.	Мазур	
Провер.	Гузенко	

ТП 416-7-316.89 КЖ

Главный корпус ремонтно-производственной базы на 100 спецмашин по уборке городов

Стадия	Лист	Листов
Р	11	

Монолитные фундаменты ФМ-8 ÷ ФМ-11

Гипрокоммунстрой г. Москва

23547-02

Инв.№ подл. | Подп. и дата | Взам.инв.№

Кальк.

Формат А2

Альбом 2

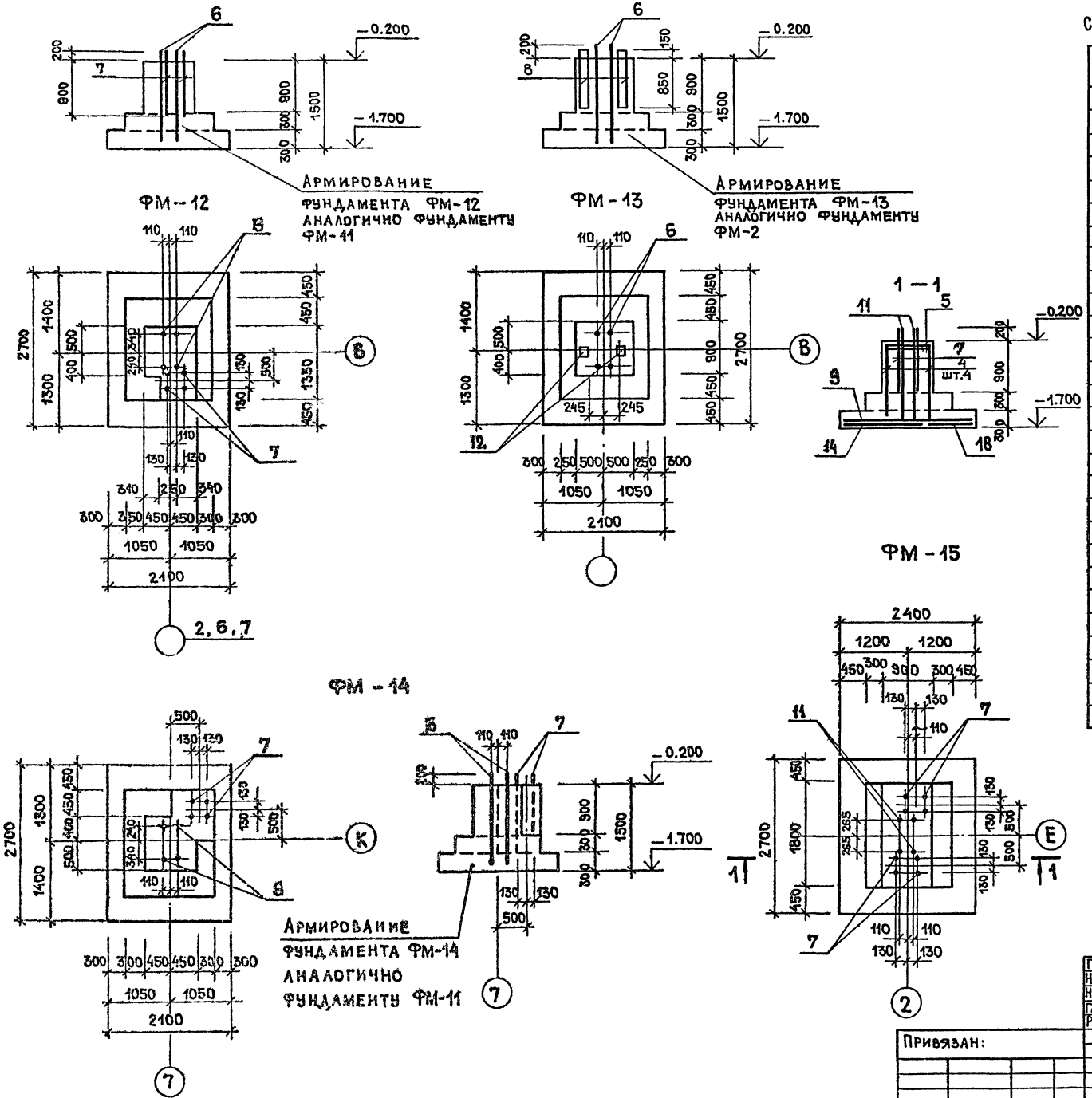

Спецификация элементов фундаментов ФМ-13, ФМ-15, ФМ-16

Форм.	Зона	Поз.	Обозначение	Наименование	Кол.	Примечание
				ФМ-13		
				Сборочные единицы		
				Сетка арматурная		
		25	1.410-3 в.1	1С $\frac{14АIII}{6АIII}$ 85×265	1	16.9 кг
		26	То же	1С $\frac{14АIII}{6АIII}$ 105×265	1	20.4 кг
		3	"	1С $\frac{10АIII}{6АIII}$ 85×205	3	7.1 кг
		4	1.412-1/77 в.3-100	СН 12АII-6×15	2	6.0 кг
		15	-КЖИ.33.00.0	С-1	6	2.7 кг
				Детали		
		6	ГОСТ 24379.1-80	Болт 1.1м 48×1500 В ст3кп2	4	25.93 кг
		12		Гн□180×6ТУ36-2287-80 в.1.0	2	16.67 кг
				Материал		
				Бетон класса В15		3.5 м³
				ФМ-15, ФМ-16		
				Сборочные единицы		
		18	1.410-3 в.1	Сетка арматурная		
				1С $\frac{12АIII}{6АIII}$ 85×265	1	12.7 кг
		14	То же	1С $\frac{12АIII}{6АIII}$ 145×265	1	20.4 кг
		9	"	1С(1) $\frac{10АIII}{6АIII}$ 85×205	3	8.5 кг
		4	1.412-1/77 в.3-100	СН 12АII-6×15	4	6.0 кг
		5	То же -020	СА-8АI	2	2.7 кг
				Детали		
		11	ГОСТ 24379.1-80	Болт 1.1м 42×1500 В Ст3кп2	4	19.42 кг
		7	То же	Болт 1.1м 24×1120 В Ст3кп2	8	4.56 кг
				Материал		
				Бетон класса В15	4.21	м³

1. Схему нижних сеток фундамента ФМ-15 см. на листе 10, фундаментов ФМ-12 ÷ ФМ14 - на листе 9.
2. Спецификацию элементов фундаментов ФМ-12 и ФМ-14 см. на листе 11.

ГИП	Марков	
Н.контр.	Мазур	
Нач.отд.	Данков	
Гл.конст.	Харламов	
Рук.гр.	Гузенко	

ТП 416-7-316.89 КЖ

Привязан:

Инв.N

Главный корпус ремонтно-производственной базы на 100 спецмашин по уборке городов

Стадия	Лист	Листов
Р	12	

Монолитные фундаменты ФМ-12 ÷ ФМ-15

ГИПРОКОММУНСТРОЙ г. Москва

23541-02

Инв.N подл. | Подп. и дата | Взам. инв.N

Коп. | Формат А2

Альбом 2

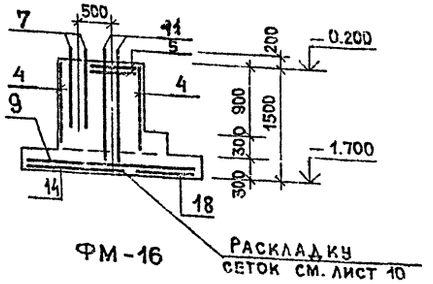

ФМ-16

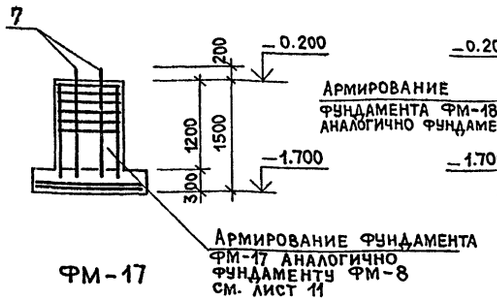

ФМ-17

Армирование фундамента ФМ-18 аналогично фундаменту ФМ-3

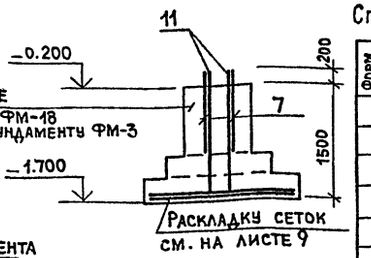

ФМ-18

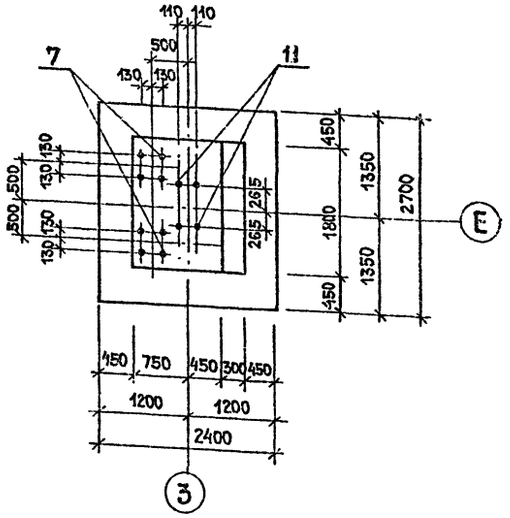

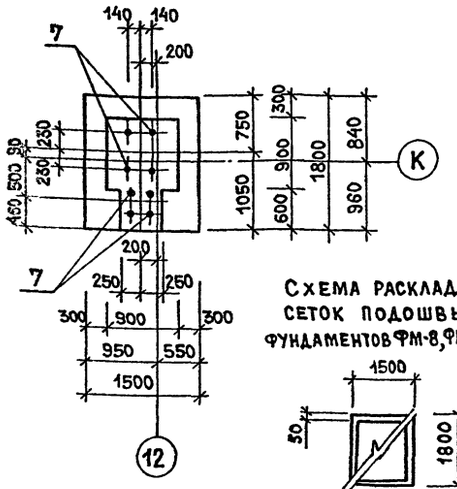

Схема раскладки сеток подошвы фундаментов ФМ-8, ФМ-9, ФМ-17

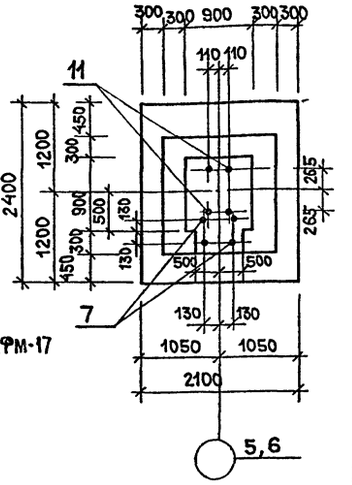

ФМ-19 (ФМ-21)

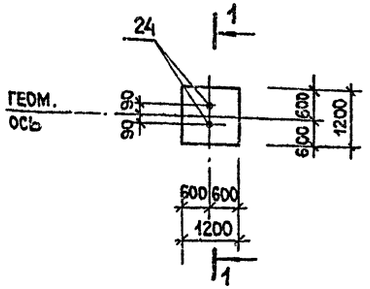

Ведомость расхода стали на элемент, кг

Марка элемента	Изделия арматурные: Арматура класса A-III ГОСТ 5781-82* 14	12	10	6	Итого	A-II 12	Итого	A-I 8	6	Итого	Всего	Изделия закладные: Прокат Ст3кп2 ГОСТ 8509-72 L20×4	Итого	Метизы Ст3кп2 ГОСТ 24379.1-80 Болт М24	Болт М42	Всего	Общий расход
ФМ-15		30.6	21.9	6.04	58.54	20.8	20.8	8.6		8.6	87.94			36.48	77.68	114.16	202.10
ФМ-16		30.6	21.9	6.04	58.54	20.8	20.8	8.6		8.6	87.94			36.48	77.68	114.16	202.10
ФМ-18			32.4	4.65	37.05	10.4	10.4	17.8		17.8	65.25			18.24	77.68	95.92	161.17
ФМ-19			17.11		17.11						17.11			3.18	3.18	3.18	20.29
ФМ-20			19.8	2.00	21.80			11.26		11.26	33.06			21.42		21.42	54.48
ФМ-21			17.11		17.11						17.11			3.18		3.18	20.29

1. Спецификацию элементов фундамента ФМ-16 см. на листе 12, ФМ-17 – на листе 11.
2. Раскладку сеток подошвы фундамента ФМ-16 см. на листе 9, ФМ-18 – на листе 9.

Спецификация элементов фундаментов ФМ-18÷ФМ-20, ФМ-23

Форм.	Зона	Поз.	Обозначение	Наименование	Кол.	Примечание
				ФМ-18		
				Сборочные единицы		
				Сетки арматурные		
		8	1.410-3 в.1	1С(1) 10АIII/6АIII 105×235	1	10.1 кг
		9	То же	1С(1) 10АIII/6АIII 85×235	1	8.5 кг
		3	"	1С 10АIII/6АIII 85×205	1	7.1 кг
		10	"	1С 10АIII/6АIII 145×205	1	11.4 кг
		4	1.412-1/77-8.3-100	СН 12АII-6×15	2	6.0 кг
		5	То же -020	СА-8АI	6	2.7 кг
				Детали		
		11	ГОСТ 24379.1-80	Болт 1.1м 42×1500 ВСт3кп2	4	19.42 кг
		7	То же	Болт 1.1м 24×1120 ВСт3кп2	4	4.56 кг
				Материал		
				Бетон класса В15	3,2	м³
				ФМ-19		
		23	ГОСТ 23279-85	Сетка арм. 2С 10АIII/10АIII 115×115	1	17.11 кг
		24	ГОСТ 24379.1-80	Болт 1.1м 24×300 ВСт3кп2	2	1.59 кг
				Материал		
				Бетон класса В15	0.72	м³
				ФМ-20		
				Сборочные единицы		
		1.6.202		см. ФМ-10		
				Детали		
		7		см. ФМ-10		
		24	ГОСТ 24379.1-80	Болт 1.1м 24×300 ВСт3кп2	2	1.59 кг
				Материал		
				Бетон класса В15	1.7	м³
				ФМ-21		
		23	ГОСТ 23279-85	Сетка арм. 2С 10АIII/10АIII 115×115	1	17.11
		24	ГОСТ 24379.1-80	Болт 1.1м 24×300 ВСт3кп2	2	1.59 кг
				Материал		
				Бетон класса В15	2.1	м³

Общие примечания см. на листе 9.

ГИП	Марков		ТП 416-7-316.89 КЖ
Н.контр.	Мазур		
Нач.отд.	Данков		
Гл.конст.	Харламов		
Рук.гр.	Гузенко		
Испол.	Рафеенко		

Привязан:

Инв.№

Главный корпус ремонтно-производственной базы на 100 спецмашин по уборке городов	Стадия	Лист	Листов
	Р	13	
Монолитные фундаменты ФМ-16÷ФМ-19; ФМ-21	Гипрокоммунстрой г. Москва		

2354102

Инв.№подл. | Подп. и дата | Взам.инв.№

Коп.

Формат А2

Альбом 2

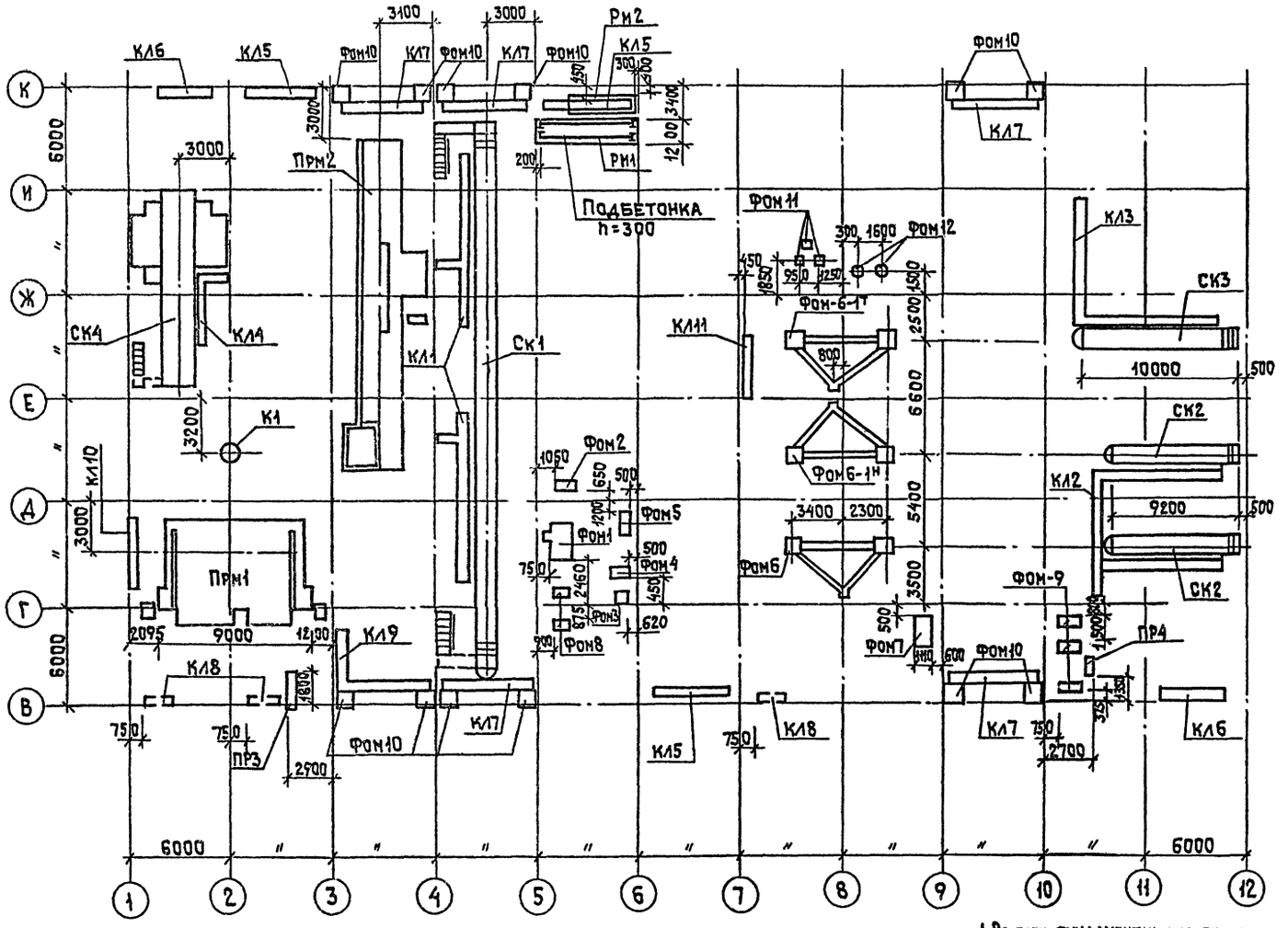

Спецификация элементов подземного хозяйства

Марка	Обозначение	Наименование	Кол.	Масса 1 эл, кг	Примечание
Фом1	лист 21	Фундамент Фом1	1		2,6 м³
Фом2	То же	То же Фом2	1		0,7 м³
Фом3	"	" Фом3	1		0,2 м³
Фом4	"	" Фом4	1		0,38 м³
Фом5	"	" Фом5	1		0,4 м³
Фом6	"	" Фом6	1		5,4 м³
Фом6-1т	лист 22	" Фом6-1т	1		5,4 м³
Фом6-1н	То же	" Фом6-1н	1		5,4 м³
Фом7	"	" Фом7	1		0,8 м³
Фом8	"	" Фом8	1		0,55 м³
Фом9	"	" Фом9	3		
Фом10	"	" Фом10	12		
Фом11	лист 14	Фом11	1		0,155 м³
Фом12	лист 14	Фундамент Фом12	1		0,55 м³
СК1	лист 23	Смотр. канава СК1	1		
СК2	лист 26	То же СК2	2		
СК3	лист 27	" СК3	1		
СК4	лист 29	" СК4	1		
ПРМ1	лист 15	Приямок ПРМ1	1		
ПРМ2	лист 17	То же ПРМ2	1		
ПР3	лист 20	" ПР3	1		
ПР4	То же	" ПР4	1		
КЛ1	лист 19	Канал КЛ1	1		
КЛ2	То же	То же КЛ2	1		
КЛ3	"	" КЛ3	1		
КЛ4	лист 20	" КЛ4	1		
КЛ5	То же	" КЛ5	3		
КЛ6	"	" КЛ6	2		
КЛ7	"	" КЛ7	6		
КЛ8	"	" КЛ8	3		
КЛ9	"	" КЛ9	1		
КЛ10	"	" КЛ10	1		
КЛ11	"	" КЛ11	1		
К1	лист 22	Колодец К1	1		
РМ1	КМ14	Рама РМ1	1		
РМ2	То же	Рама РМ2	1		

1. Во всех фундаментах под оборудование колодцы заливать цементным раствором марки 100 после монтажа и выверки анкерных болтов.
2. Сечения 16-16 17-17 см. на листе 21.
3. Разбивку колодцев выверить по полученному оборудованию.

ГИП	Марков	
Н.контр.	Мазур	
Нач.отд.	Данков	
Гл.конст.	Харламов	
Рук.гр.	Гузенко	

ТП 416-7-316.89-КЖ

Главный корпус ремонтно-производственной базы на 100 спецмашин по уборке городов

Схема расположения элементов подземного хозяйства

Стадия	Лист	Листов
Р	14	

Гипрокоммунстрой г. Москва

Привязан

Инв. №

Согласовано: Группа техн. Микитин; Группа ОВ Шраер

Инв. № подл. | Подп. и дата | Взам. инв. №

23541-02

Коп. Формат А2

Альбом 2

План приямка на отм. -0.900

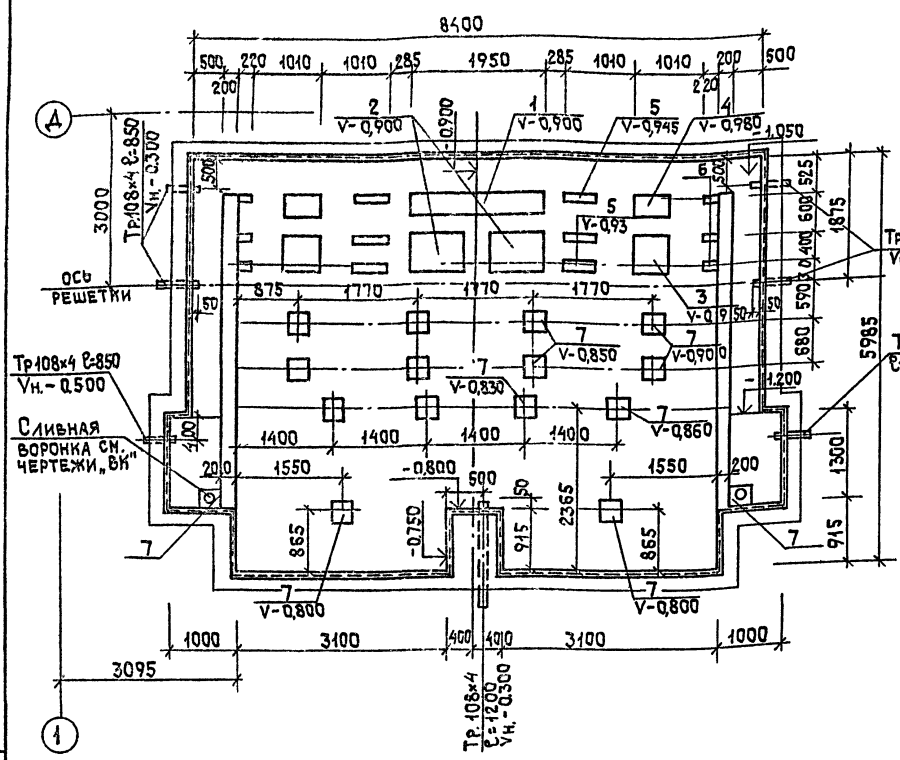

План приямка на отм. 0.000

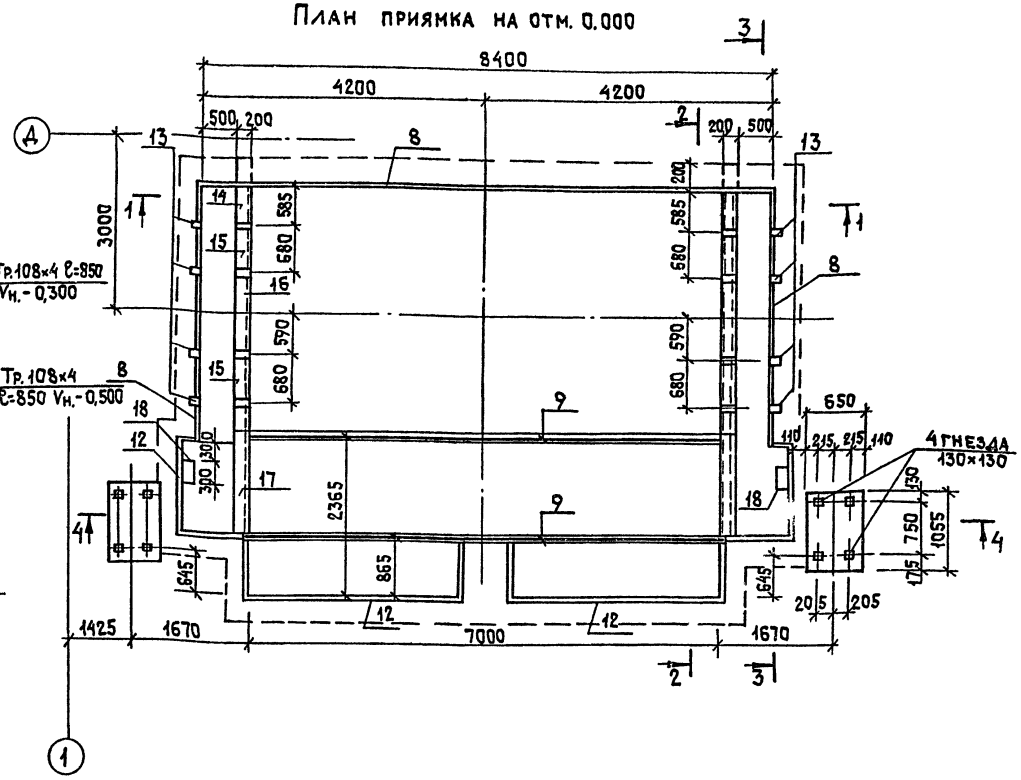

Спецификация элементов приямка ПРм1

Марка поз.	Обозначение	Наименование	Кол.	Масса 1 эл. кг	Примечание
1	– КЖИ.43.00.0	Закладной элемент МН7	1		
2	– КЖИ.44.00.0	То же МН8	2		
3	– КЖИ.45.00.0	" МН9	2		
4	– КЖИ.46.00.0	" МН10	2		
5	– КЖИ.47.00.0	" МН11	6		
6	– КЖИ.48.00.0	" МН12	6		
7	– КЖИ.50.00.0	" МН13	15		
8	– КЖИ.57.00.0	" МН21	16,2		п.м.
9		Швеллер 12 ГОСТ 8240-72* Ст3 ГОСТ 535-79* ℓ=7200	4	74,9	
10	– КЖИ.52.00.0	Закладной элемент МН15	8		
11	– КЖИ.49.00.0	То же МН14	18		
12	3.400-6/76	" МИ4-46	14,1		п.м.

Продолжение

13	– КЖИ.51.00.0	Закладной элемент МН15	8		
14	– КЖИ.53.00.0	То же МН17	2		
15	– КЖИ.54.00.0	" МН18	4		
16	– КЖИ.55.00.0	" МН19	2		
17	– КЖИ.56.00.0	" МН20	2		
18	КЖИ.66.00.0	Скоба	8		
	ГОСТ 8732-78*	Труба 108×4 ℓобщ.	650		кг
20	– КЖИ.2300.0	Каркас Кр-1	46		кг
21		А-I-6 ГОСТ 5781-82* ℓобщ.	180		кг
22		То же ℓ=150	220	0,03	
		Бетон класса В15	40,9		м³

1. Стенки и днище приямка облицевать керамической плиткой светлых тонов.
2. Разрезы 1-1 ÷ 4-4 см. на листе 16.

Согласовано: Группа технол. Никитич; Группа ВК Пушкина

Инв.№ подл. | Подп. и дата | Взам.инв.№

Привязан

Инв.№

ГИП	Марков	
Н.контр.	Смирнова	
Нач.отд.	Данков	
Гл.конст.	Харламов	
Рук.гр.	Гузенко	

ТП 416-7-316.89 КЖ

Главный корпус ремонтно-производственной базы на 100 спецмашин по уборке городов

Стадия	Лист	Листов
Р	15	

Приямок ПРм1. Планы приямка на отм. -0,900 и 0,000

ГИПРОКОММУНСТРОЙ г. Москва

23541-02

Копировал

Формат А2

Альбом 2

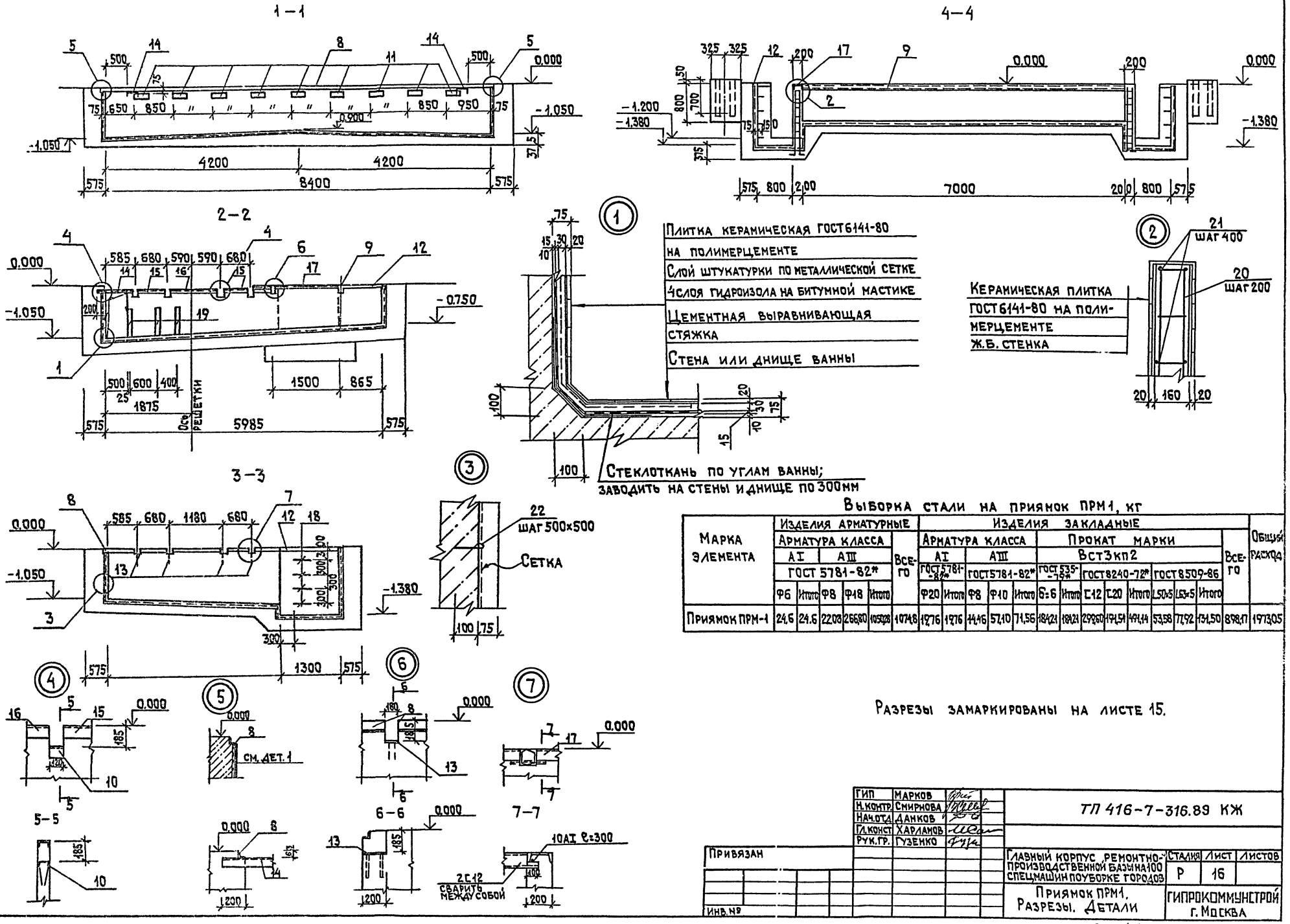

Выборка стали на приямок ПРМ1, кг

Марка элемента	Изделия арматурные						Изделия закладные														Общий расход
	Арматура класса					Всего	Арматура класса					Прокат марки								Всего	
	АI		АIII				АI		АIII			Вст3кп2									
	ГОСТ 5781-82*						ГОСТ 5781-82*		ГОСТ 5781-82*			ГОСТ 535-79*		ГОСТ 8240-72*			ГОСТ 8509-86				
	Ф6	Итого	Ф8	Ф18	Итого		Ф20	Итого	Ф8	Ф10	Итого	δ=6	Итого	С12	С20	Итого	L50×5	L63×5	Итого		
Приямок ПРМ-1	24,6	24,6	22,03	266,80	1050,28	1074,8	19,76	19,76	14,46	57,10	71,56	184,21	184,21	299,60	191,51	491,14	53,58	77,92	131,50	898,17	1973,05

Разрезы замаркированы на листе 15.

ГИП	Марков	
Н.контр.	Смирнова	
Нач.отд.	Данков	
Гл.конст.	Харламов	
Рук.гр.	Гузенко	

ТП 416-7-316.89 КЖ

Главный корпус ремонтно-производственной базы на 100 спецмашин по уборке городов

Стадия	Лист	Листов
Р	16	

Приямок ПРМ1. Разрезы. Детали

ГИПРОКОММУНСТРОЙ г. Москва

Привязан

Инв. №

Инв. № подл. | Подп. и дата | Взам. инв. №

23541-02

Коп.

Альбом 2

План приямка

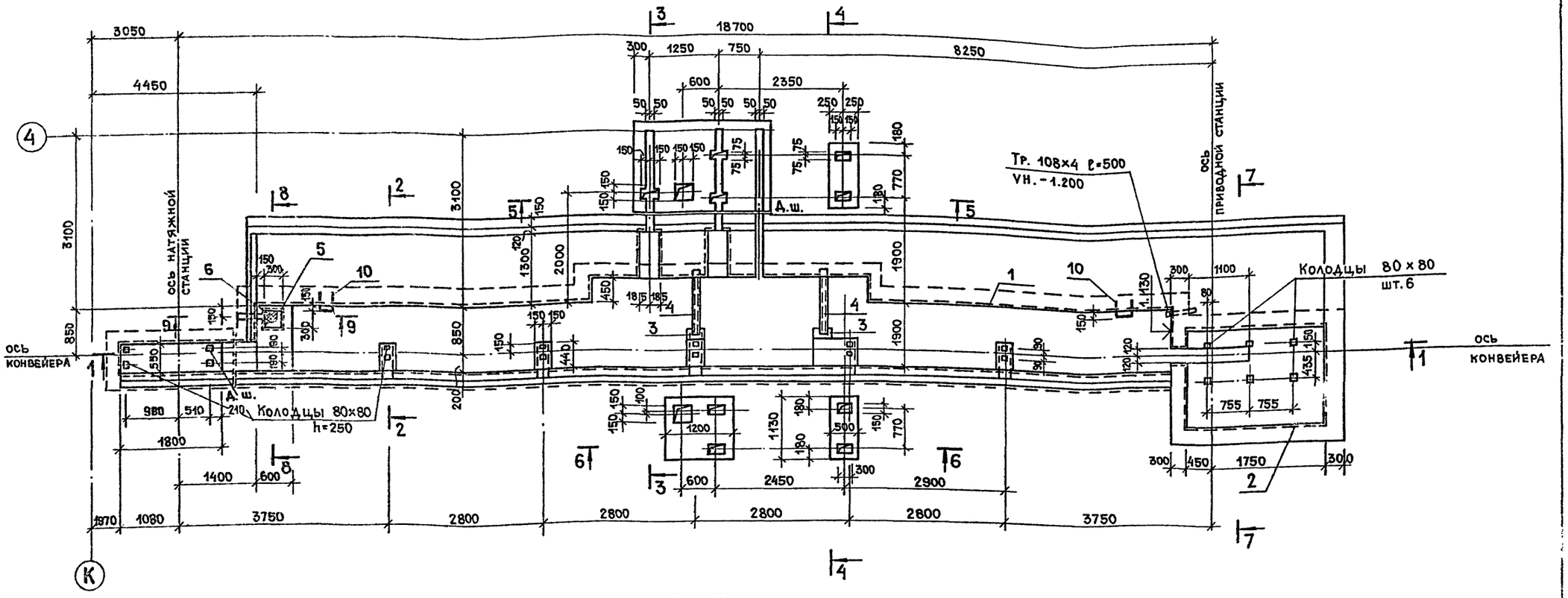

1 — 1

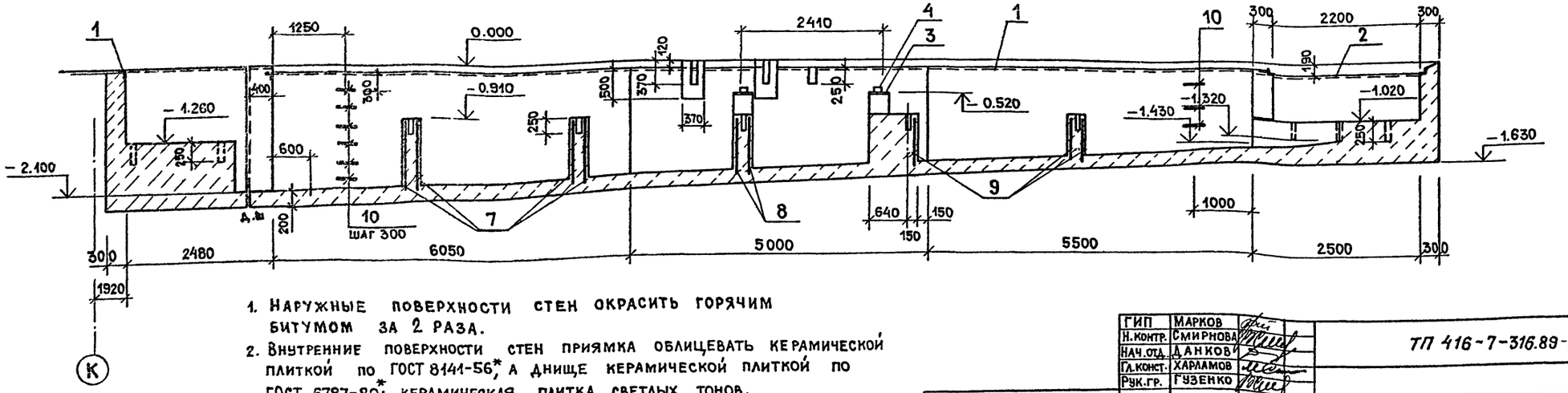

1. Наружные поверхности стен окрасить горячим битумом за 2 раза.
2. Внутренние поверхности стен приямка облицевать керамической плиткой по ГОСТ 8141-56*, а днище керамической плиткой по ГОСТ 6787-80*; керамическая плитка светлых тонов.
3. В местах устройства деформационных швов проложить доску толщиной 40 мм, пропитанную битумом.

Согласовано:
Группа Техн. Микитич
Группа В.К. Пушкин

ГИП	Марков	
Н.контр.	Смирнова	
Нач.отд.	Данков	
Гл.конст.	Харламов	
Рук.гр.	Гузенко	

Привязан:

Инв.N

ТП 416-7-316.89-КЖ

Главный корпус ремонтно-производственной базы на 100 спецмашин по уборке городов

Стадия	Лист	Листов
Р	17	

Приямок ПРМ2
План и разрез 1-1.

ГИПРОКОММУНСТРОЙ г. Москва

23541-02

Инв.N подл. | Подп. и дата | Взам. инв.N

Коп.

Формат А2

Альбом 2

2 — 2

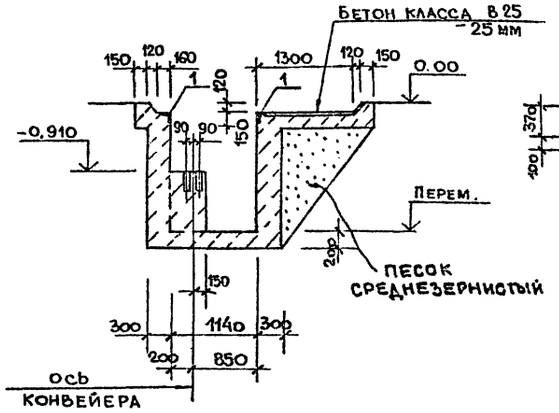

5 — 5

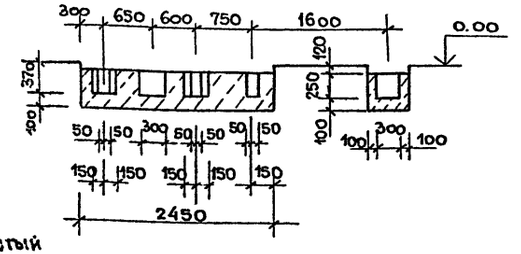

6 — 6

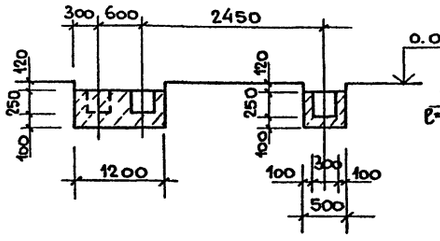

9 — 9

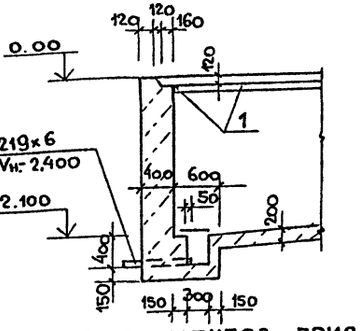

7 — 7

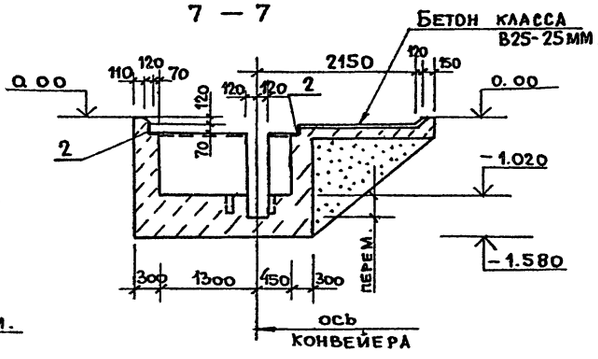

3 — 3

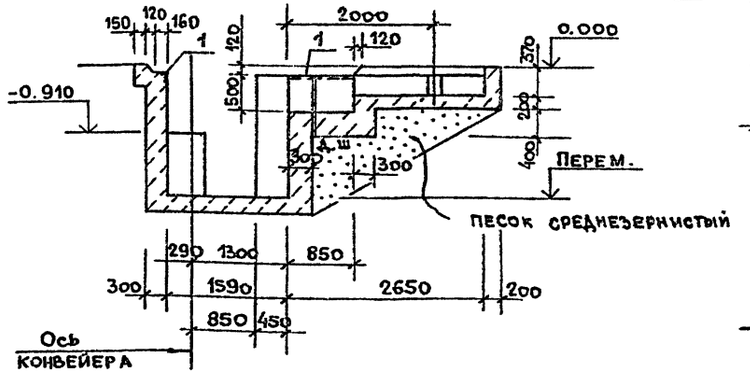

8 — 8

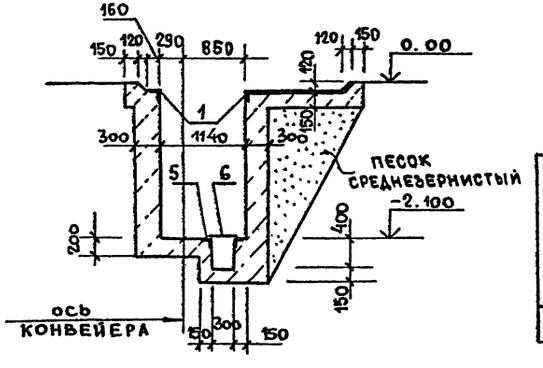

4 — 4

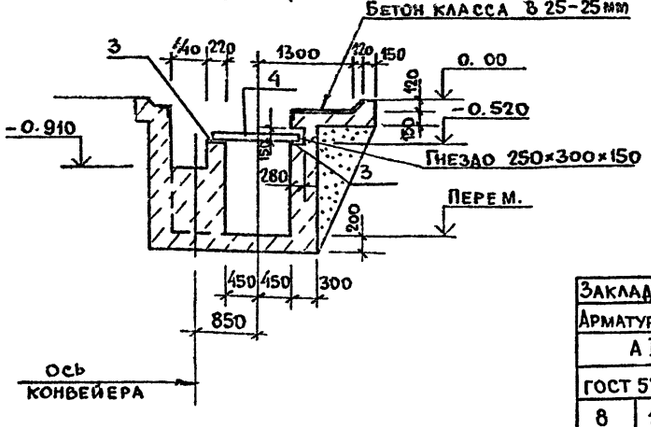

Спецификация элементов приямка ПРм2

Марка поз.	Обозначение	Наименование	Кол.	Масса 1эл. кг.	Примеч.
1	3.400-6/76	Закладной элем. МН4-46	44,0	4,4	п.м.
2	-КЖИ.37.00.0	то же МН1	82	5,7	п.м.
3	-КЖИ.38.00.0	" МН2	2	5,9	
4	-КЖИ.36.00.0	Соединит. элем. МС1	2	9,8	
5	-КЖИ.39.00.0	Закладной элем. МН3	1	6,68	
6	-КЖИ.67.00.0	Щит МЩ1	1	5,41	
7	ГОСТ 23279-85	4С 6АIII-100 1150×650 6АII-100	4	15,9	
8	то же	то же 1050×650	2	14,5	
9	"	" 850×650	3	11,8	
10	-КЖИ.66.00.0	Скоба	9	2,47	
		Материал			
		Бетон класса В12,5	40,5		м³

Выборка стали на приямок ПРм2

Марка	Арматурные изделия		Закладные изделия									
	Арматура		Уголок равнобокий			Швеллер		Лист			Полоса	
	класса А-III											
	ГОСТ 5781-82*		ГОСТ 8509-72*			ГОСТ 8240-72*		ГОСТ 19903-74			ГОСТ 103-76*	
	6		50×5	70×5	итого	10	итого	10	4	итого	-50×4	итого
ПР2	128,0		172,7	43,5	216,2	18,8	18,8	10,4	4,5	14,9	1,0	1,0

Разрезы замаркированы на листе 18

продолжение

Закладные изделия				
Арматура класса		Итого	Всего кг	
A III				
ГОСТ 5781-82				
8	12	итого		
47,7	1,1	48,8	83,5	299,7

ГИП	Марков		ТП 416-7-316.89 КЖ
Н.контр.	Мазур		
Нач.отд.	Данков		
Гл.конст.	Харламов		
Рук.гр.	Гузенко		
Привязан		Главный корпус ремонтно-производственной базы на 100 спецмашин по уборке городов.	Стадия: Р; Лист: 18; Листов:
Инв. №		Приямок ПРм2 Разрезы 2-2 ÷ 10-10	Гипрокоммунстрой г. Москва

23541-02

Инв. № подл. | Подп. и дата | Взам. инв. №

Коп. Федер

Формат А2

Альбом 2

Схема элементов канала КЛ1

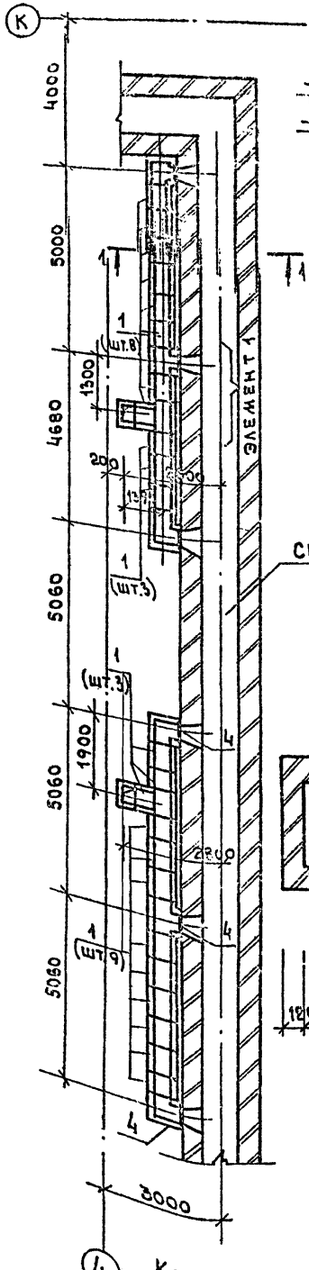

1-1

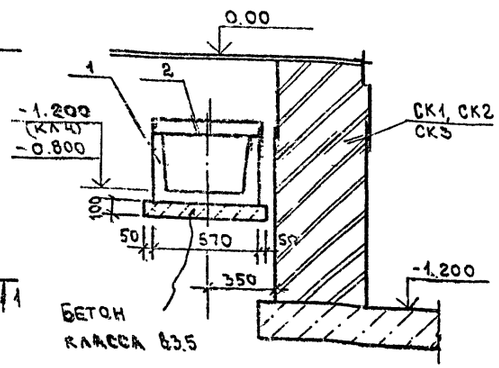

Элемент 1

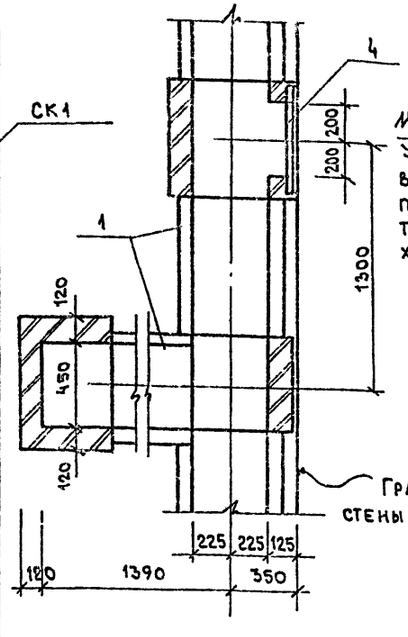

Схема элементов покрытия канала КЛ1

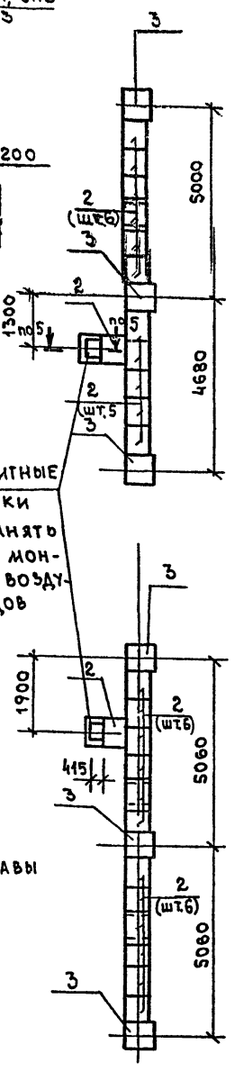

Монолитные участки выполнять после монтажа воздуховодов

7-7

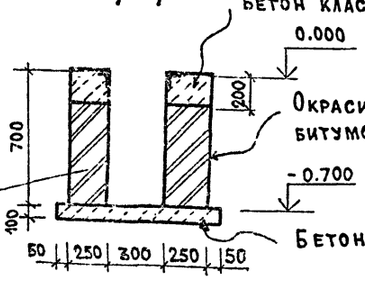

Кирпич Кр75/1650/ ГОСТ 530-80

Схема элементов канала КЛ3

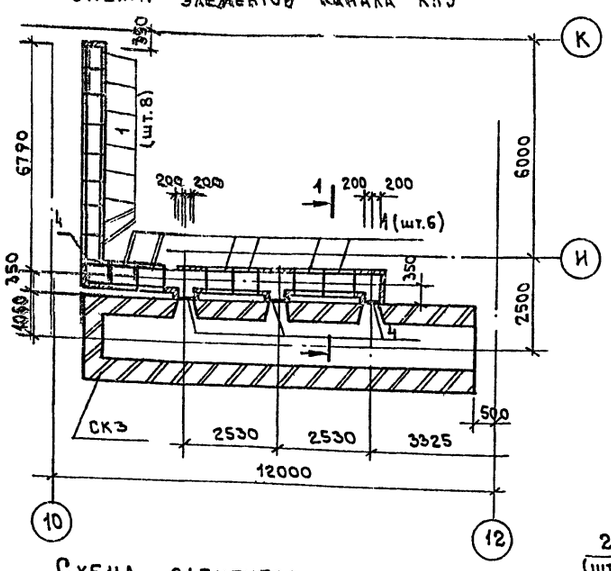

Схема элементов покрытия канала КЛ3

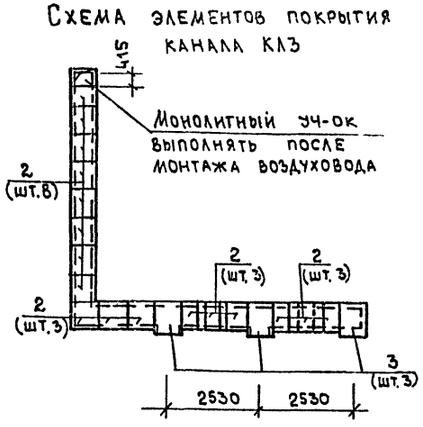

Схема элементов канала КЛ2

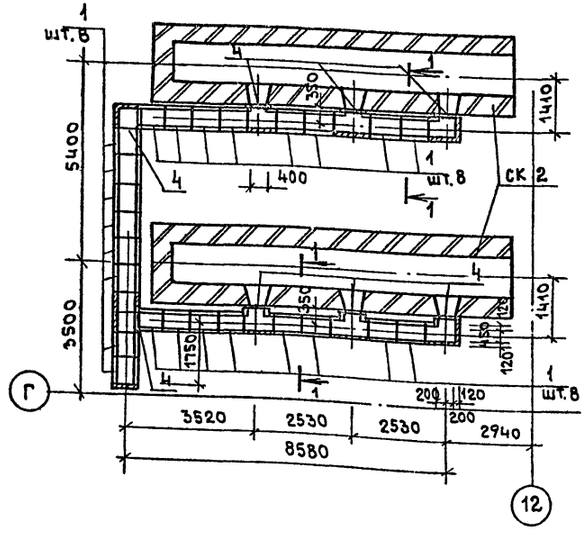

Схема элементов покрытия канала КЛ2

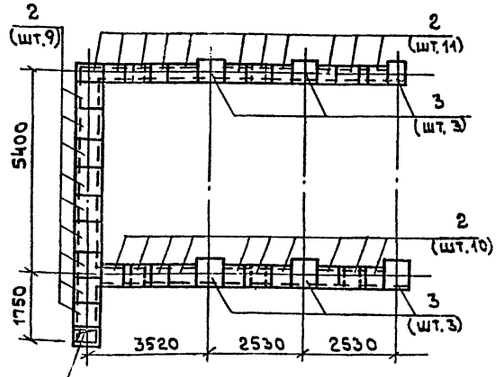

1. Спецификацию см. на листе 20
2. Каналы замаркированы на листе 14
3. Сечение 7-7 замаркировано на листе 20

Согласовано: Группа 06 Шраер

Инв. № подл. | Подпись и дата | Взам. инв. №

ГИП	Марков		ТП 416-7-316.89 КЖ
Н.контр	Мазур		
Нач. отд	Данков		
Гл. конс	Харламов		
Рук. гр.	Губенко		

Привязан:

Инв. №

Главный корпус ремонтно-производственной базы на 100 спец. машин по уборке городов	Стадия	Лист	Листов
	Р	19	
Схемы элементов каналов КЛ1, КЛ2, КЛ3	Гипрокоммунстрой г. Москва		

23541-02

Коп. [illegible]

Формат А2

Альбом 2

Схема элементов канала КЛ4

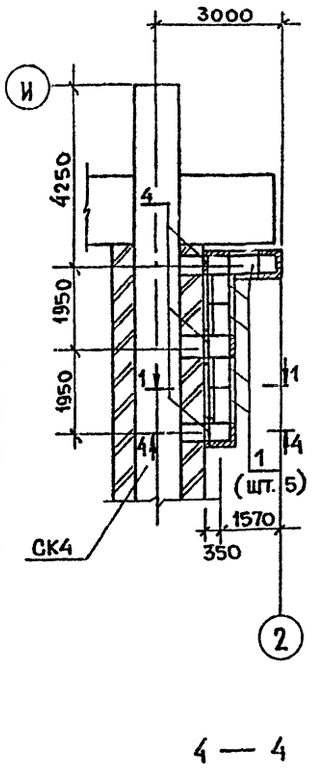

Схема элементов покрытия канала КЛ4

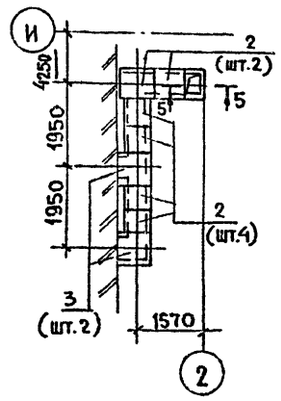

Схема элементов канала КЛ8

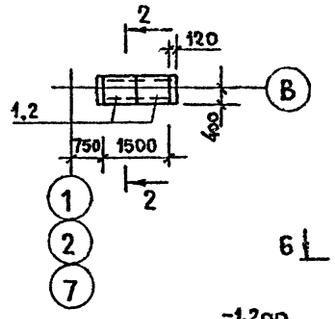

Схема элементов канала КЛ5

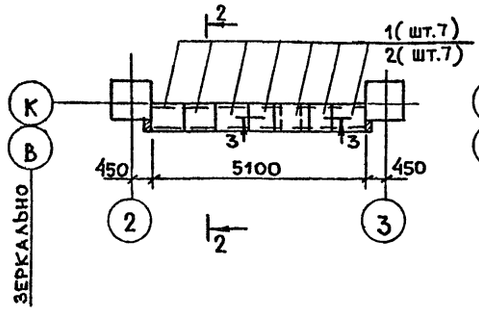

Схема элементов канала КЛ6

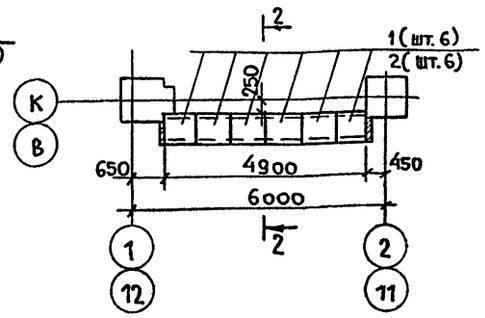

Схема элементов канала КЛ7

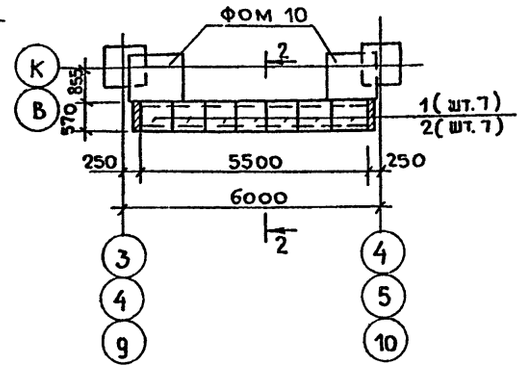

Схема элементов канала КЛ10

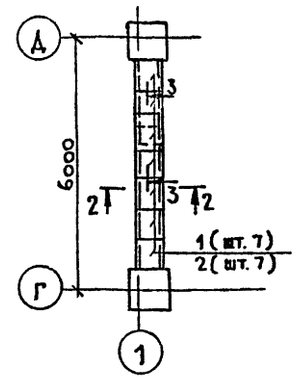

2 — 2

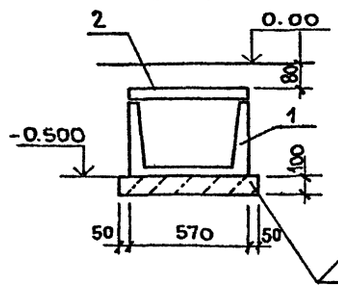

3 — 3

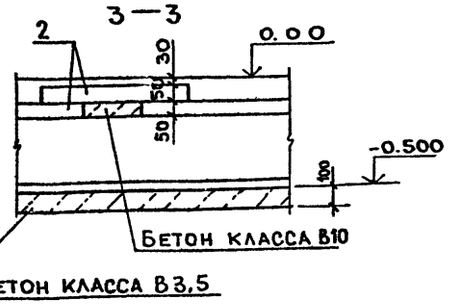

Приямок ПР3

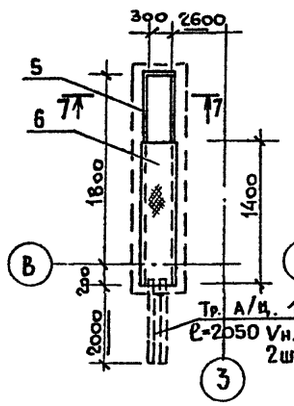

Приямок ПР4

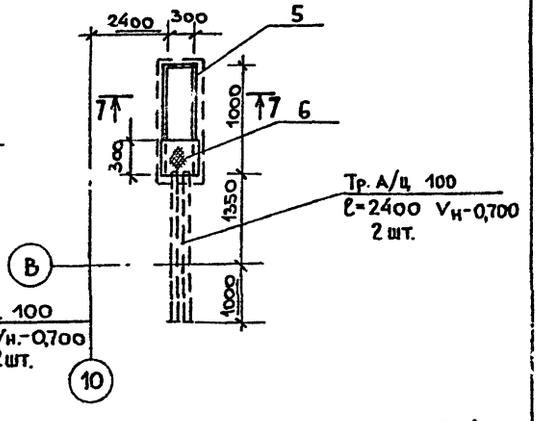

5 — 5

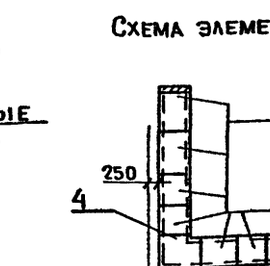

Схема элементов канала КЛ9

4 — 4

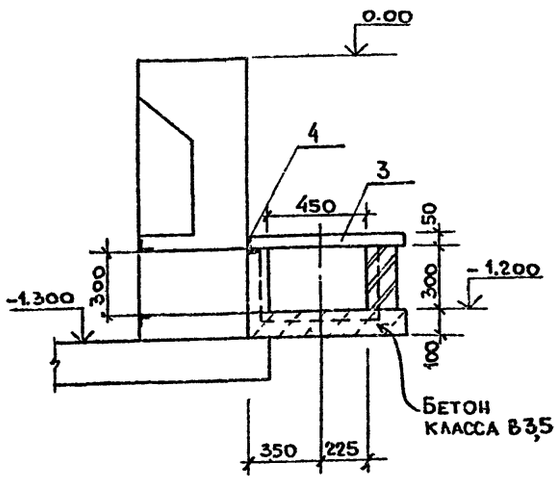

6 — 6

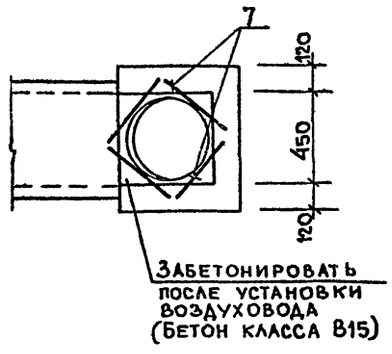

Схема элементов канала КЛ11

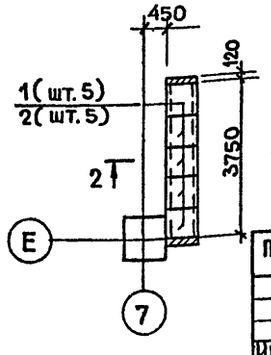

Спецификация элементов каналов и приямков ПР3, ПР4.

Поз.	Обозначение	Наименование	Кол	Масса 1эл.кг.	Примеч.
1	3.006.1-2/82	Лоток Л2g-8	170	110	
2	то же	Плита П3-5	182	50	
3	"	П5g-5	17	100	
4		Угол 50х5 ГОСТ 8509-72* / Ст.3 ГОСТ 535-79* ℓ-600	23	2,2	
5	3.400-6/76	Закладной элем. МИ4-46	7,8	4,4	л.м.
6	ГОСТ 8568-77*	Рифленая сталь δ=5	45		кг.
	ГОСТ 1839-80*	Труба А/Ц 100 ℓ=89 мм			
7		Угол 50х5 ГОСТ 8509-72* / Ст.3 ГОСТ 535-79* ℓ-350	20	1.3	

1. Сечение 1-1 см. на листе 19
2. Плиты перекрытия каналов укладывать после прокладки трубопроводов.
3. Каналы и приямки замаркированы на листе 14.
4. Сечение 7-7 см. на листе 19.

ГИП	Марков	
Н.контр.	Мазур	
Нач.отд.	Данков	
Гл.конст.	Харламов	
Рук.гр.	Гузенко	

ТП 416-7-316.89 КЖ

Привязан

Инв №

Главный корпус ремонтно-производственной базы на 100 спецмашин по уборке городов.

Стадия	Лист	Листов
Р	20	

Схемы элементов каналов КЛ4 - КЛ11. Приямки ПР3 и ПР4.

ГИПРОКОММУНСТРОЙ г. Москва

23541-02

Согласовано: Гр. ОВ. Шраер

Инв. № подл. | Подп. и дата | Взам. инв. №

Кол. Тейх

Формат А2

Альбом 2

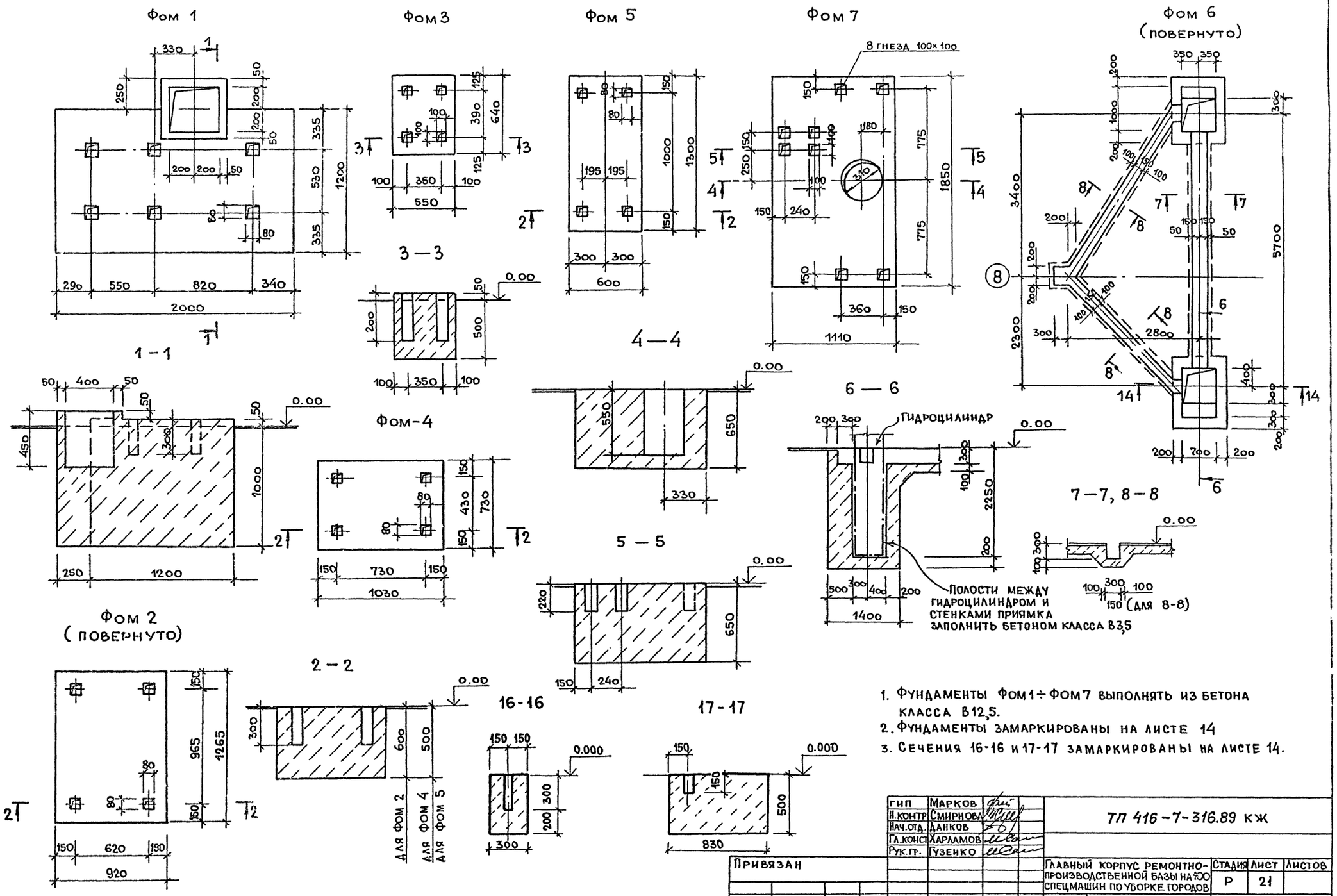

1. Фундаменты Фом1÷Фом7 выполнять из бетона класса В12,5.
2. Фундаменты замаркированы на листе 14
3. Сечения 16-16 и 17-17 замаркированы на листе 14.

ГИП	Марков	
Н.контр	Смирнова	
Нач.отд.	Данков	
Гл.конст	Харламов	
Рук.гр.	Гузенко	

ТП 416-7-316.89 КЖ

Главный корпус ремонтно-производственной базы на 200 спецмашин по уборке городов

Стадия	Лист	Листов
Р	21	

Фундаменты под оборудование Фом 1 ÷ Фом 7.

Гипрокоммунстрой г. Москва

Привязан

Инв. №

Согласовано

Гр. техн. Микитич

Взам. инв. №

Подп. и дата

Инв. № подл.

23541-02

Коп. Дейг

Формат А2

Альбом 2

ФОМ 6-1Т, ФОМ 6-1Н (повернуто)

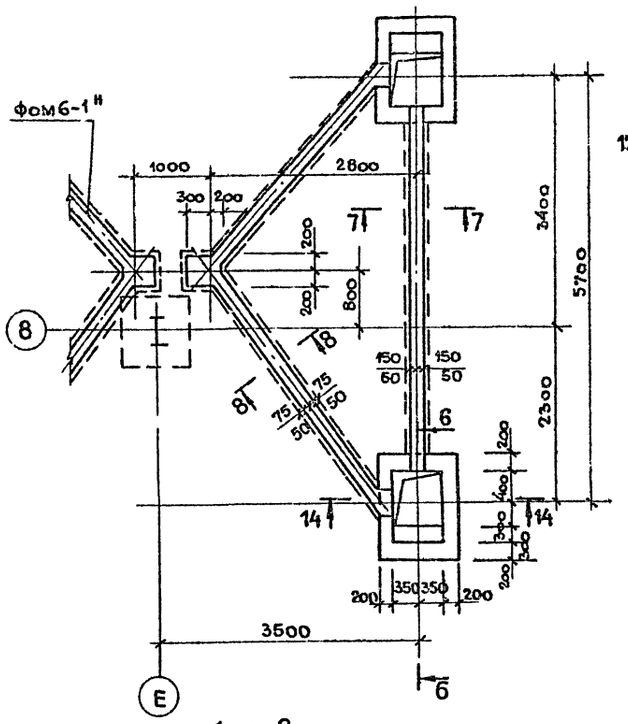

ФОМ 9

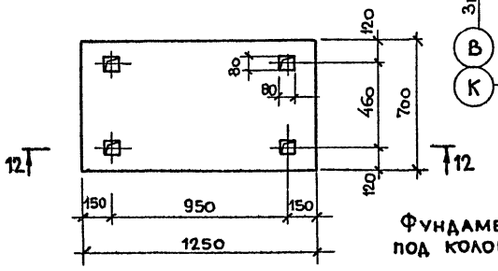

12 — 12

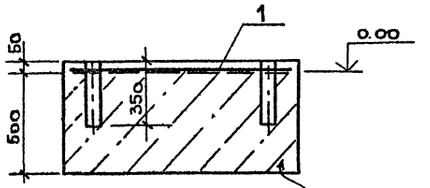

ФОМ 10

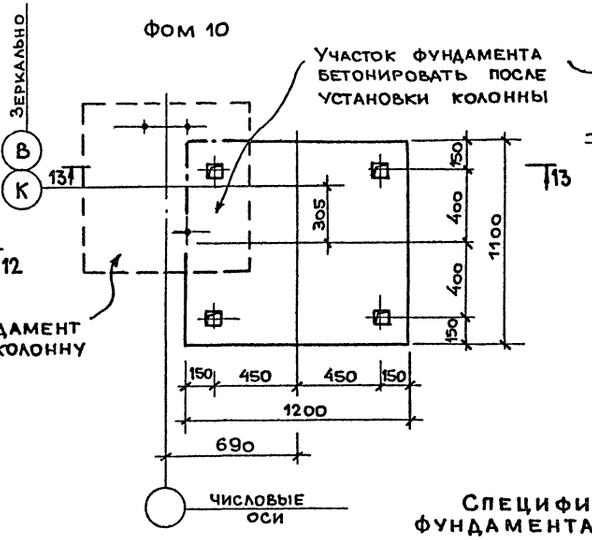

13 — 13

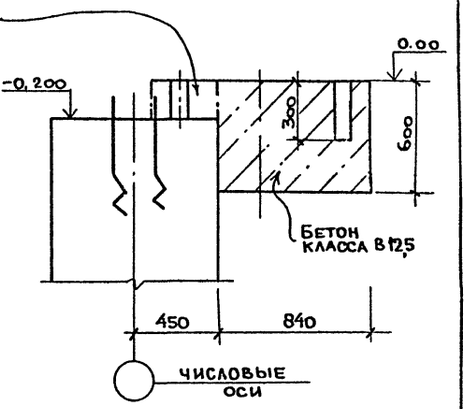

Спецификация элементов фундамента ФОМ 9 и колодца К1

Марка поз.	Обозначение	Наименование	Кол.	Масса 1эл.кг.	Примеч.
		ФОМ 9			
1	ГОСТ 23279-85	Сетка 4С $\frac{6А-III-100}{6А-III-100}$ 65×125	1	3,8	
		Материал			
		Бетон класса В 12,5	0,44		$м^3$
		К1			
1	ГОСТ 8020-80	Кольцо КЦ-10-9	1	60.0	
2	то же	Плита КЦД-10	1	440	
3	— КЖИ.60.00.0	Закладной элем. МН24	1		
4	— КЖИ.63.00.0	Решетка МР-3	1	49,7	
5					

К 1

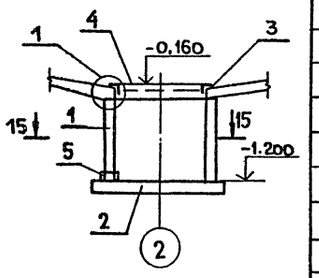

15 — 15

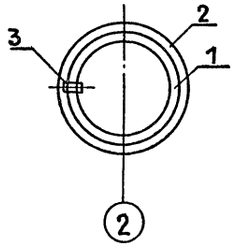

ФОМ 8

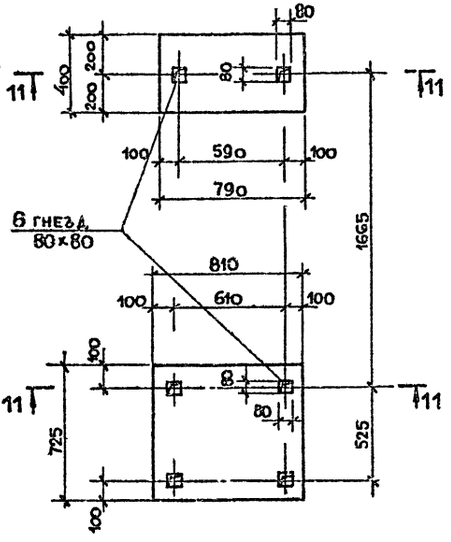

11 — 11

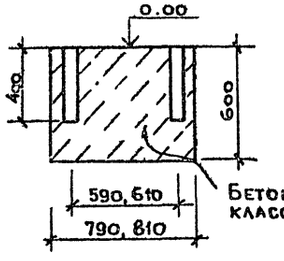

14 — 14

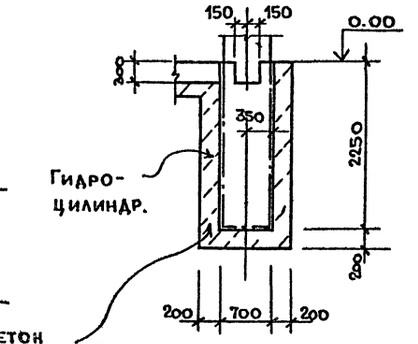

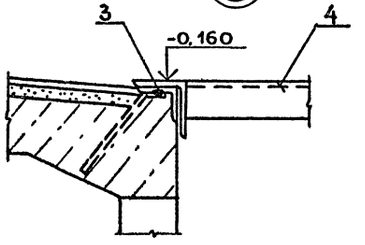

Фундаменты и колодец замаркированы на листе 14.

ГИП	Марков		ТП 416-7-316.89 КЖ
Н.контр.	Мазур		
Нач.отд.	Данков		
Гл.конст.	Харламов		
Рук.гр.	Гузенко		

Привязан

Инв.№

Главный корпус ремонтно-производственной базы на 100 спецмашин по уборке городов	Стадия	Лист	Листов
	Р	22	
Фундаменты под оборудование ФОМ 6-1ТН, ФОМ 8-ФОМ 10. Колодец К1	Гипрокоммунстрой г. Москва		

Согласовано: Р. техн. Микитин; Гр. ОВ. Шраер; Гр. ВС Ермаков

Инв.№ подл. | Подп. и дата | Взам. инв.№

23541-02

Коп. Дейч

Формат А2

Альбом 2

План осмотровой канавы СК1 на отм. 0.000

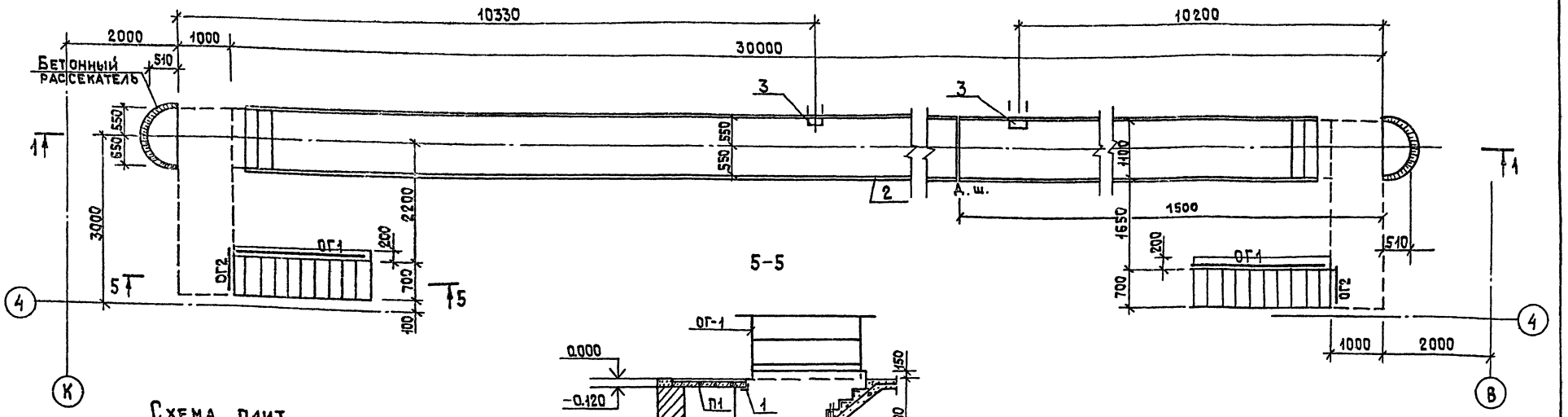

5-5

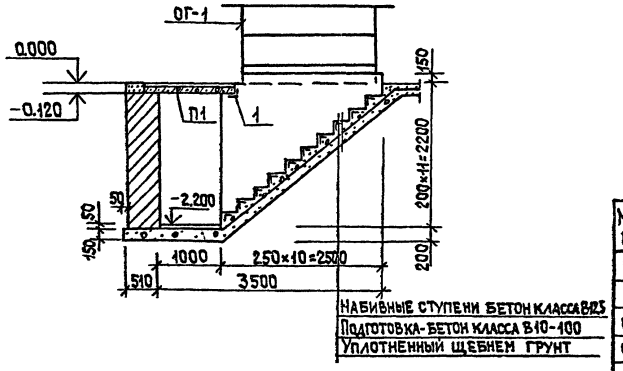

Набивные ступени бетон класса В25
Подготовка-бетон класса В10-100
Уплотненный щебнем грунт

Схема плит перекрытия над входом

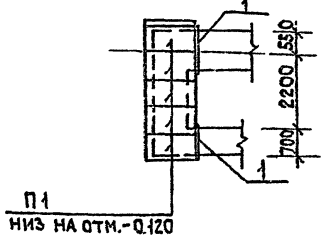

Спецификация элементов осмотровой канавы СК1

Марка поз.	Обозначение	Наименование	Кол.	Масса 1 эл. кг	Примечание
П1	3.006.1-2/82.1-2-1.0	Плита П11g-8	10	2.70	
П2	То же	То же П20g-3	2	6.40	
ОГ-2	1.450.3-3 в.2	Огражд. ОГПМГ36-10,9	2	10,5	
ОГ-1	1.450.3-3 в.2	Огражд. ОГПМГ36-10,24	2	37	
1		Угол. 100×10 ГОСТ 8509-86 / Ст3 ГОСТ 535-79* ℓ=1500	4	18,3	
2	– КЖИ.40.00.0	Закладной элемент МН1	48,8	26,1	п.м.
3	– КЖИ.66.00.0	Скоба	6	2,47	
4	– КЖИ.41.00.0	Закладной элемент МН5	6	9,56	
5	– КЖИ.63.00.0	Решетка МР-1	6	7,34	
6	– КЖИ.64.00.0	То же МР-2	21	17,22	
7	– КЖИ.42.00.0	Закладной элемент МН6	2	8,0	

Схема элементов ниши Н-1

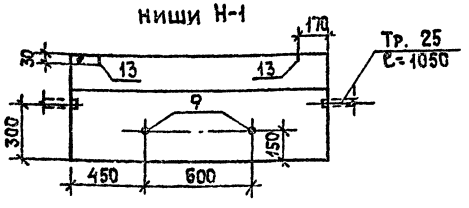

Продолжение

8	– КЖИ.67.00.0	Щит МЩ-2	2	10,55	
9	– КЖИ.58.00.0	Закладной элемент МН22	42	0,4	МН22
10	– КЖИ.29.00.0	Сетка С-1	21	27,0	
11	– КЖИ.30.00.0	То же С-2	6	9,6	
12	– КЖИ.24.00.0	Каркас КР2	4	9,74	
13		АI-8 ГОСТ 5781-82* ℓ=200	42	0,08	
	ГОСТ 3262-75*	Труба 25 ℓ общ.	42	–	кг
		Бетон класса В15	11,5		м³

Согласовано
Гр. техн. Никитин

Инв. № подл. | Подп. и дата | Взам. инв. №

Привязан

Инв. №

ГИП	Марков	
Н. контр.	Мазур	
Нач. отд.	Данков	
Гл. конст.	Харламов	
Рук. гр.	Гузенко	

ТП 416-7-316.89 КЖ

Главный корпус, ремонтно-производственной базы на 100 спецмашин по уборке городов	Стадия	Лист	Листов
	Р	23	
Осмотровая канава СК-1. План на отм. 0.000	Гипрокоммунстрой г. Москва		

23541-02

Коп.

Формат А2

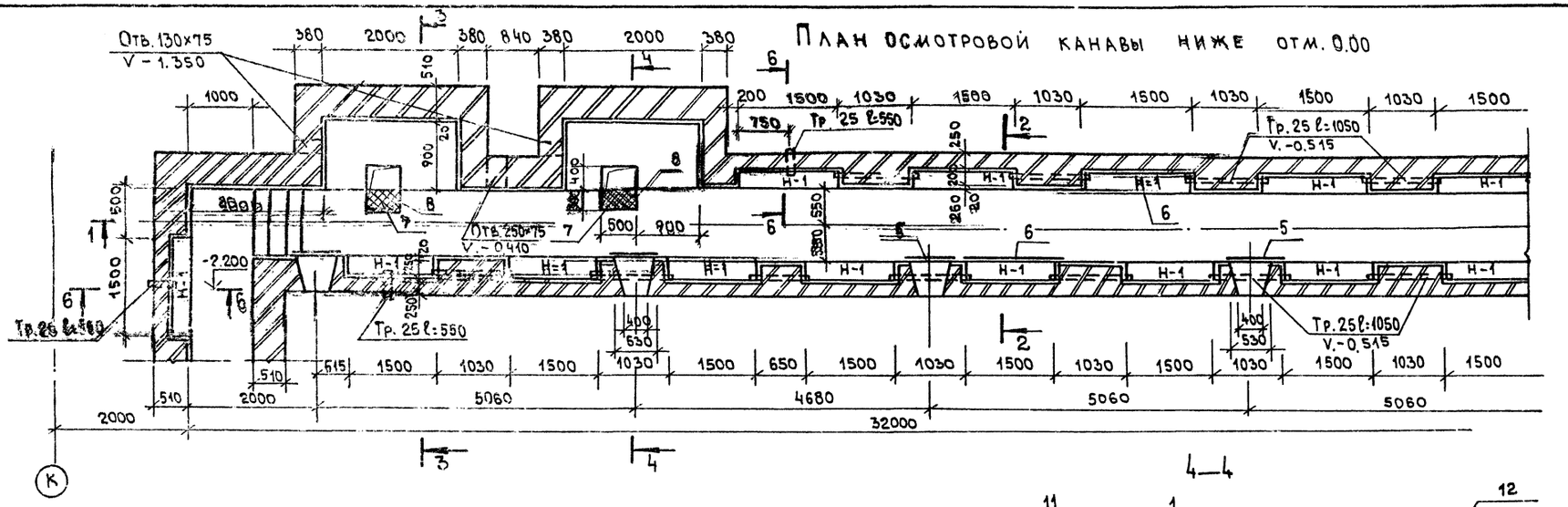

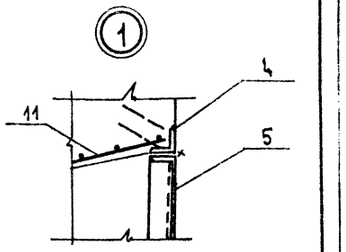

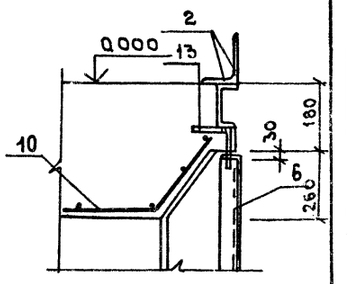

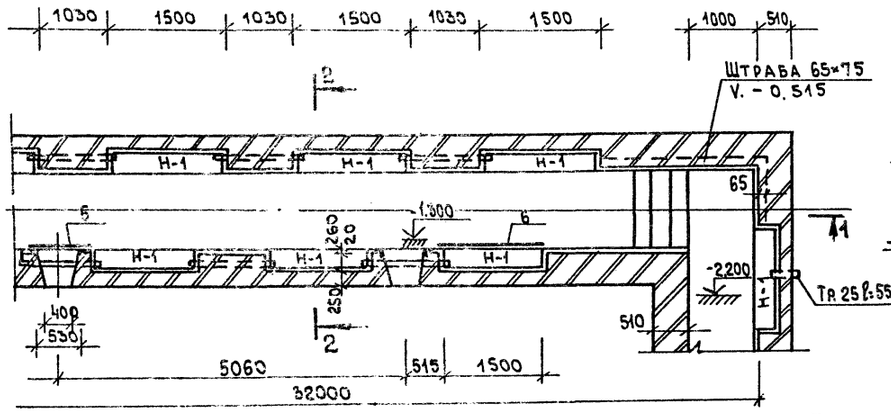

4—4

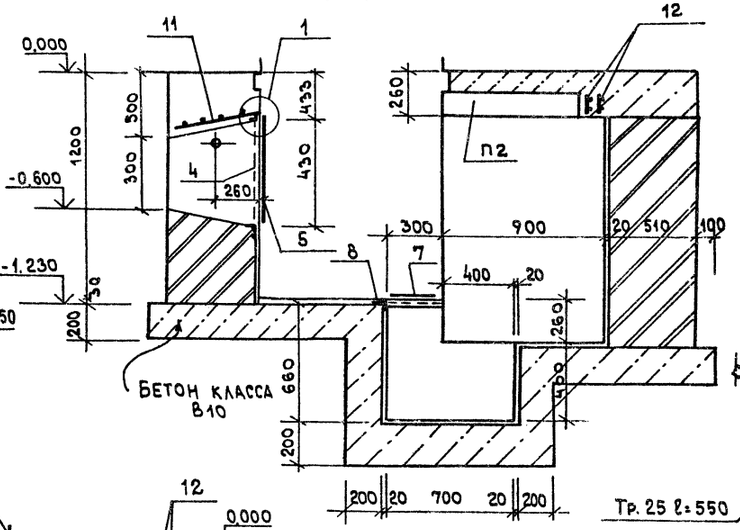

6—6

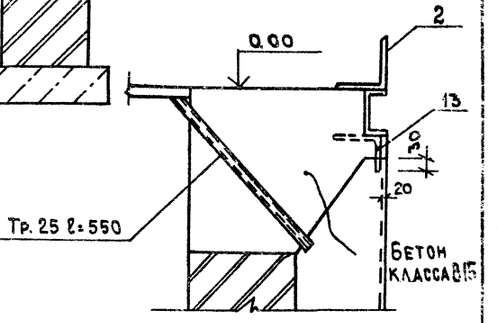

2—2

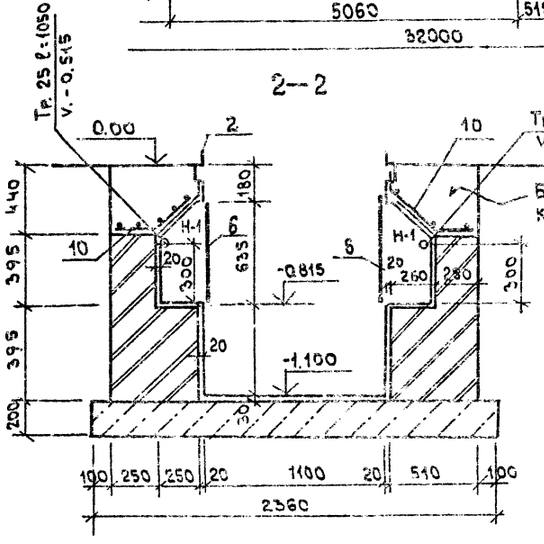

3—3

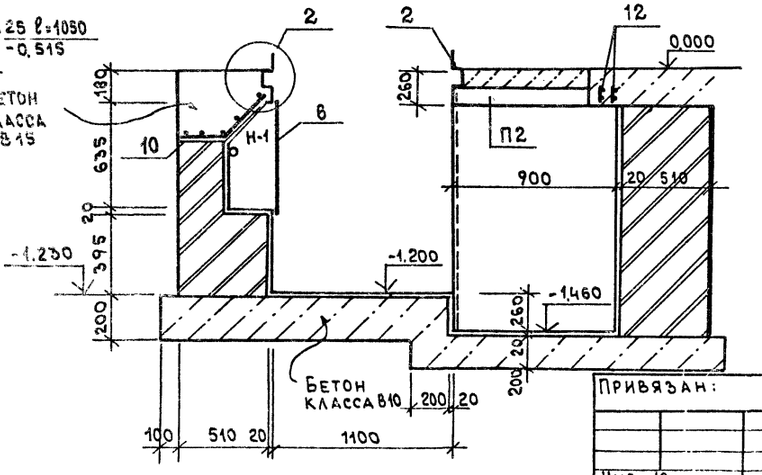

1. Отверстия в стенах канавы после прокладки труб заделать бетоном класса В15.

ГИП	Марков		
Н. контр.	Смирнова		
Нач. отд.	Данков		
Гл. конст.	Харламов		
Рук. гр.	Гузенко		

ТП 416-7-316.89 КЖ

Главный корпус ремонтно-производственной базы на 100 спецмашин по уборке городов	Стадия	Лист	Листов
	Р	24	
Осмотровая канава СК1. План канавы ниже отм. 0.00 Разрезы 2-2 ÷ 4-4	Гипрокоммунстрой г. Москва		

Привязан:

Инв. №

Согласовано:
Группа 06 Шифер

Инв. № подл. | Подпись и дата | Взам. инв. №

23541-02

Коп. В.Фф

Формат А2

Альбом 2

1–1

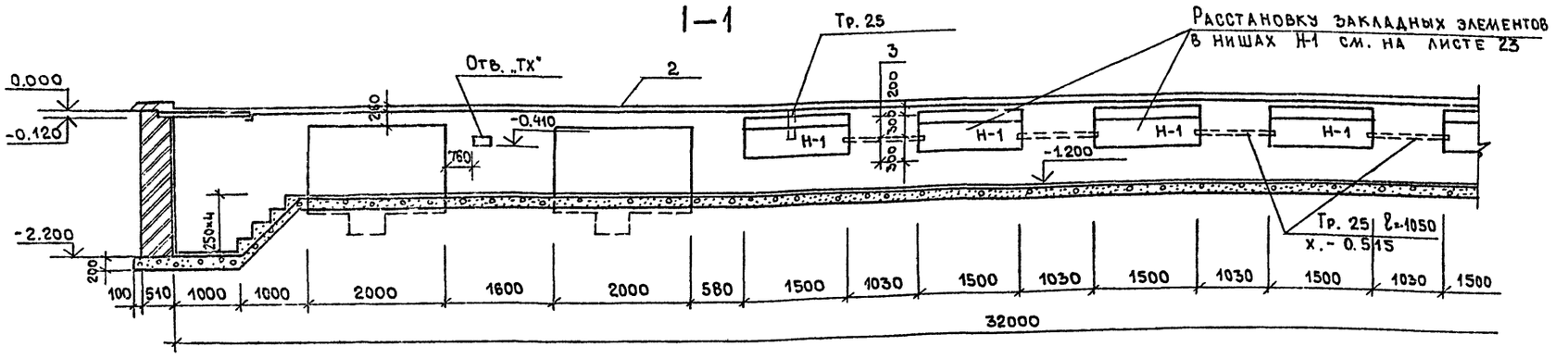

1–1 (продолжение)

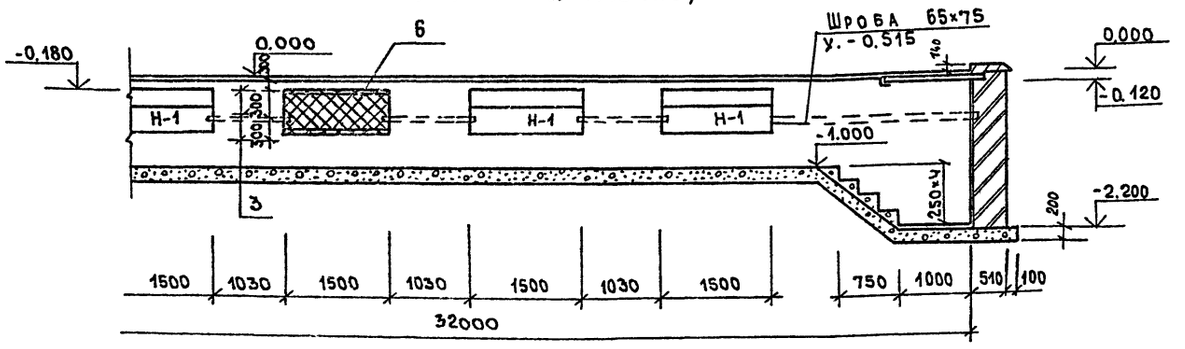

Деталь бетонного рассекателя

6–6

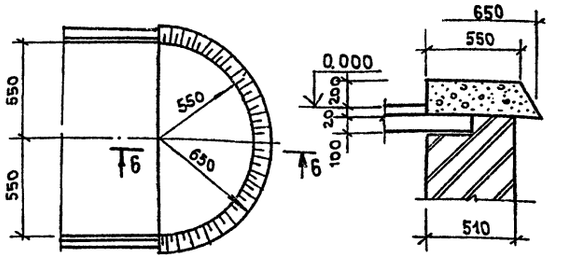

7–7

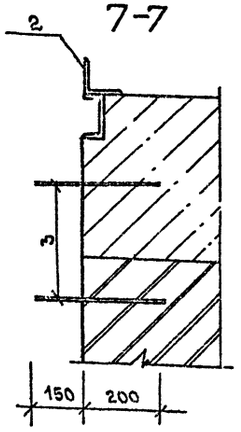

Выборка стали на осмотровые канавы СК1, СК2, СК3, кг

	Арматурные изделия				Закладные изделия																								
	Арматура класса А-III				Рельс		Уголок равнобокий			Швеллер		Полоса			Рифл. сталь		Сетка		Труба		Арматурная сталь						Итого	Всего
																					Кл. А-III			Кл. А-I				
	ГОСТ 5781-82*				ГОСТ 6368-82		ГОСТ 8509-86			ГОСТ 8240-72*		ГОСТ 103-76*			ГОСТ 8568-77*		ГОСТ 5336-80*		ГОСТ 3262-75*		ГОСТ 5781-82*							
	18	10	8	Итого	Ф11	Итого	-100×10	150×5	Итого	10	Итого	-50×4	-60×6	Итого	5	Итого	N 20×16	Итого	25	Итого	12	10	8	20	10	Итого		
СК-1	589	6.6	147.5	743.1	—	—	1278	417.2	1695.2	507.5	507.5	2.9	8.4	11.3	18.2	18.2	29.4	29.4	42.0	42.0	—	27.8	—	14.8	8.4	51.0	2354.6	3097.7
СК-2	173.1	—	17.8	190.9	—	—	200.5	142.3	362.8	—	—	—	2.4	2.4	—	—	9.36	9.36	10.5	10.5	1.8	—	8.1	—	2.4	12.3	397.4	588.3
СК 3	181.6	—	19.0	200.6	180	180	244.6	118.3	362.9	—	—	—	2.4	2.4	—	—	9.36	9.36	9.0	9.0	2.0	—	8.7	—	2.4	13.1	576.76	777.36

1. Общие примечания см. на листе 28.
2. Разрез 1-1 замаркирован на листе 23.

ГИП	Марков	
Н.контр	Смирнова	
Нач.отд	Данков	
Гл.конст	Харламов	
Рук.гр.	Гузенко	

ТП 416-7-316.89 кж

Главный корпус ремонтно-производственной базы на 100 спец. машин по уборке городов

Стадия	Лист	Листов
Р	25	

Осмотровая канава СК1. Разрез 1-1

ГИПРОКОММУНСТРОЙ г. Москва

Привязан:

Инв. № подл. | Подпись и дата | Взам. инв. №

23541-02

Коп. Б.Ф.

Формат А2.

Альбом 2

План на отм. 0.00

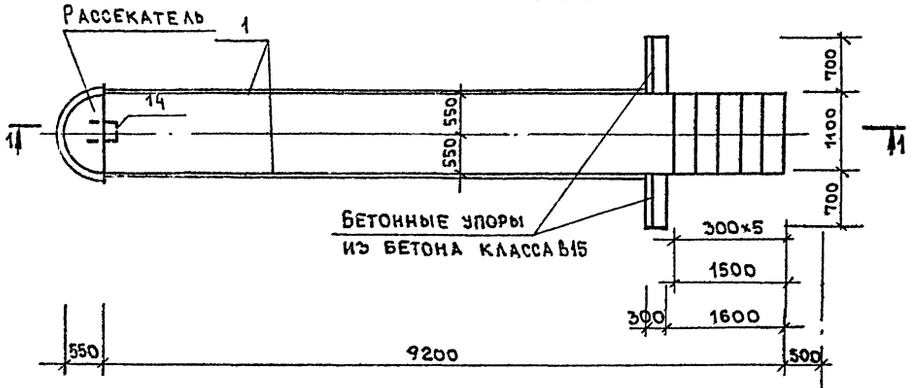

2–2

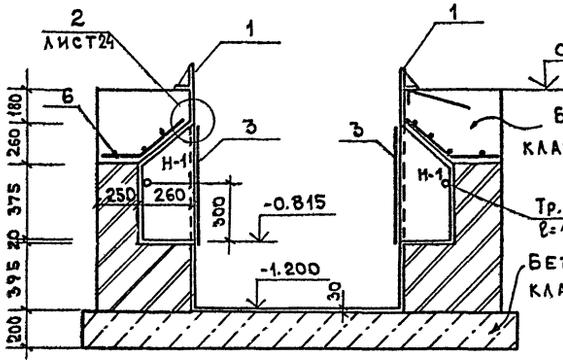

4–4

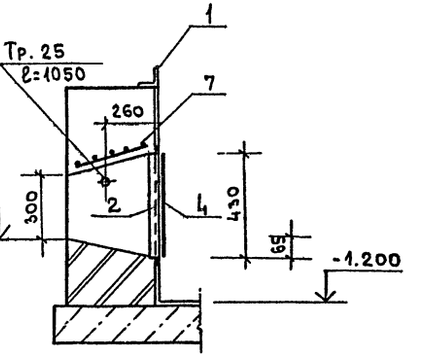

План ниже отм. 0.000

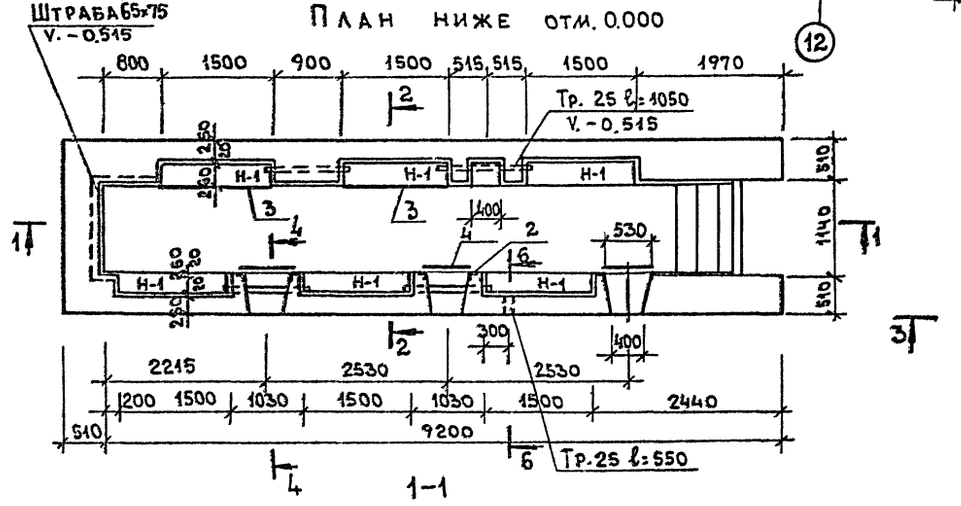

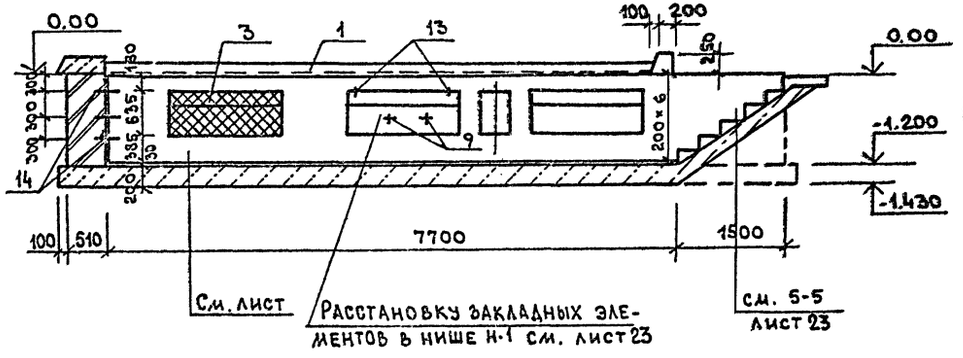

Деталь рассекателя

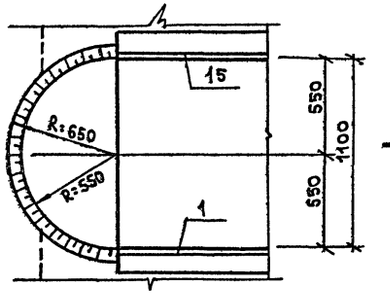

3–3

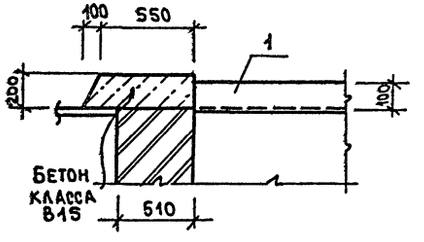

Спецификация элементов осмотровой канавы СК2

Марка поз.	Обозначение	Наименование	Кол-во	Масса 1эл.кг	Примечание
1	–КЖИ.59.00.0	Закл. элемент МН23	14.6	15.6	п.м
2	–КЖИ.41.00.0	То же МН5	3	9.56	
3	–КЖИ.64.00.0	Решетка МР-2	6	17.22	
4	–КЖИ.63.00.0	То же МР-1	3	7.34	
14	–КЖИ.66.00.0	Скоба	3	2.47	
6	–КЖИ.29.00.0	Сетка С-1	6	27.0	
7	–КЖИ.30.00.0	То же С-2	3	9.6	
9	–КЖИ.58.00.0	Закл. элемент МН22	12	0.4	
13		А-I-8 ГОСТ 5781-82* ℓ=200	12	0.08	
	ГОСТ 3262-75*	Труба 25 ℓ общ.	10.5	—	кг
		Бетон класса В15	3.2		м³
		Бетон класса В10	4.62		м³

1. Выборку стали на осмотровую канаву СК2 см. на листе 25, общие примечания – на листе 28.
2. Сечение 6-6 см. на листе 24.

Согласовано: Группа техн. Никитин; Группа ОВ Шрайер; Взам. инв. №; Подпись и дата; Инв. № подл.

ГИП	Марков	
Н.контр	Мазур	
Нач.отд	Данков	
Гл.конс	Харламов	
Рук.гр.	Узенко	

Привязан:

Инв. №

ТП 416-7-316.89 КЖ

Главный корпус ремонтно-производственной базы на 100 спец машин по уборке городов

Стадия	Лист	Листов
Р	26	

Осмотровая канава СК2. Планы, разрезы

Гипрокоммунстрой г. Москва

23541-02

Коп. ВДф

Формат А2

Альбом 2

План на отм. 0.00

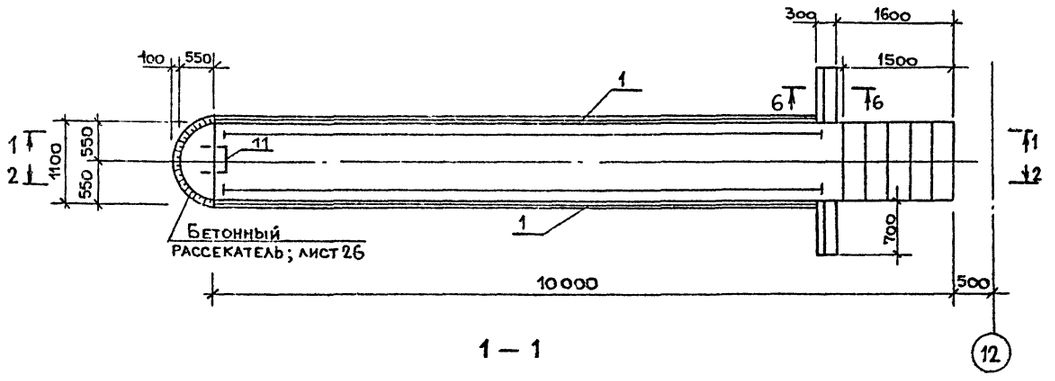

1 — 1

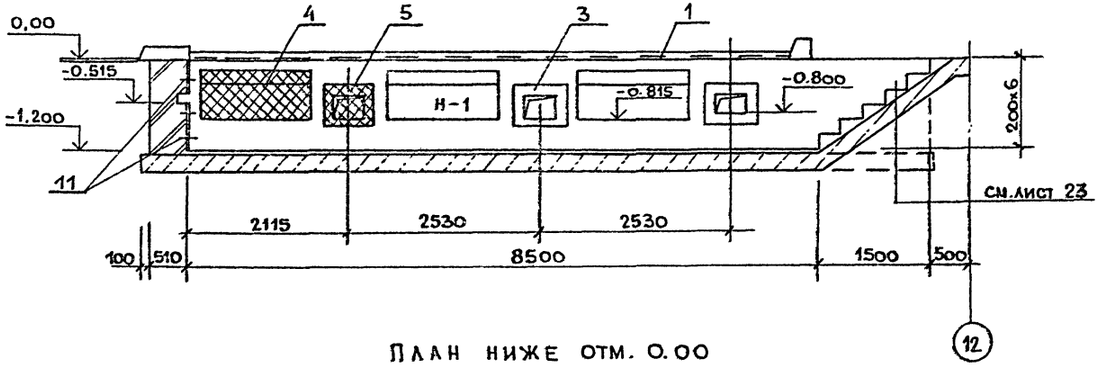

План ниже отм. 0.00

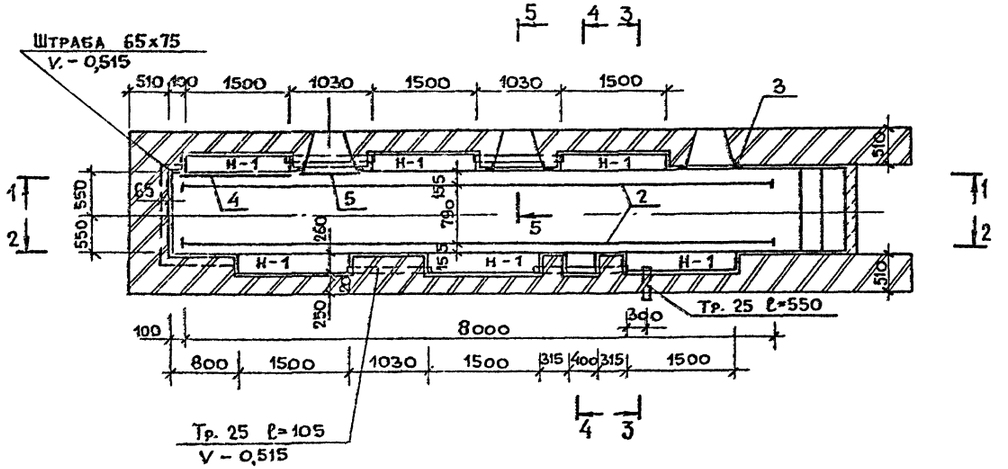

2 — 2

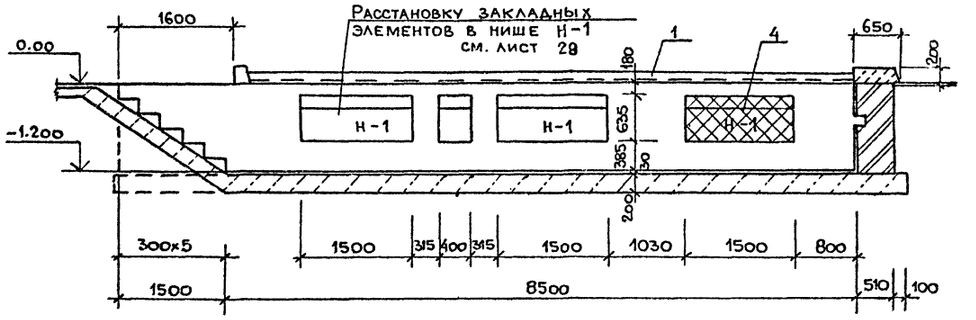

Спецификация элементов осмотровой канавы СК3

Марка поз.	Обозначение	Наименование	Кол.	Масса 1эл.кг.	Примеч
1	—КЖИ.59.00.0	Закладной элем. МН23	16.2	15,6	п.м.
2	ГОСТ 6368-82	Рельс Р 11 ℓ=8000	2	90,0	
3	—КЖИ. 41.00.0	Закладной элем. МН 5	3	9,56	
4	—КЖИ. 64.00.0	Решетка МР-2	6	17.22	
5	—КЖИ. 63.00.0	то же МР-1	3	7.34	
6	—КЖИ. 29.00.0	Сетка С-1	6	27.0	
7	—КЖИ. 30.00.0	то же С-2	4	9.6	
8		А-I-8 ГОСТ 5781-82* ℓ=200	12	0,08	
9		Закладной элем. МН 22	12	0,4	
	ГОСТ 3262-75*	Труба 25 ℓ общ.	90		кг.
10		А-III-8 ГОСТ 5781-82* ℓ=1000	9	0,4	
		Бетон класса В 15	3,0		$м^3$
		Бетон класса В10	4,4		$м^3$
11	—КЖИ. 66.00.0	Скоба	3	2,47	

1. Сечения 3-3, 4-4, 5-5 и общие примечания см. на листе 28.
2. Выборку стали на осмотровую канаву СК3 см. на листе 25.

Согласовано: Группа техн. Микитич; Группа ОВ. Шраер

Инв.№ подл. | Подп. и дата | Взам. инв.№

ГИП	Марков		ТП 416-7-316.89 КЖ
Н.контр.	Мазур		
Нач. ОТД	Данков		
Гл. конст	Харламов		
Рук. гр.	Гузенко		

Привязан

Инв. №

Главный корпус ремонтно-производственной базы на 100 спецмашин по уборке городов.	Стадия	Лист	Листов
	Р	27	
Осмотровая канава СК3 Планы, разрезы 1-1 и 2-2.	Гипрокоммунстрой г. Москва		

23541-02

Коп. Дейч

Формат А2

Альбом 2

3 — 3

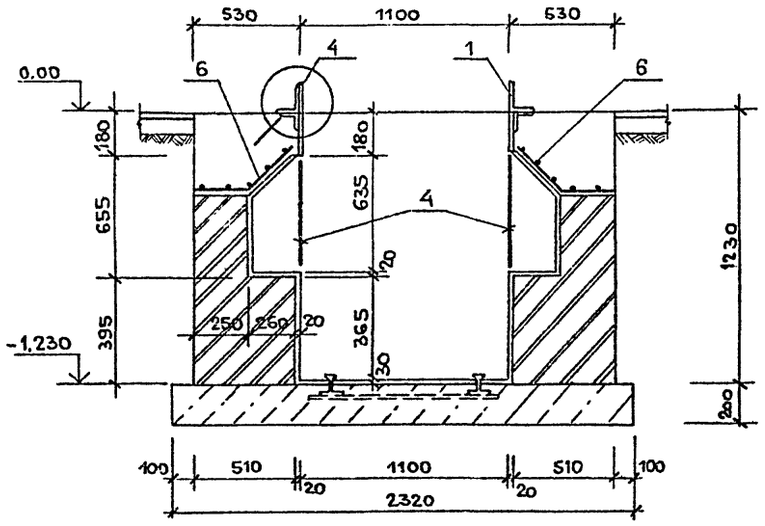

5 — 5

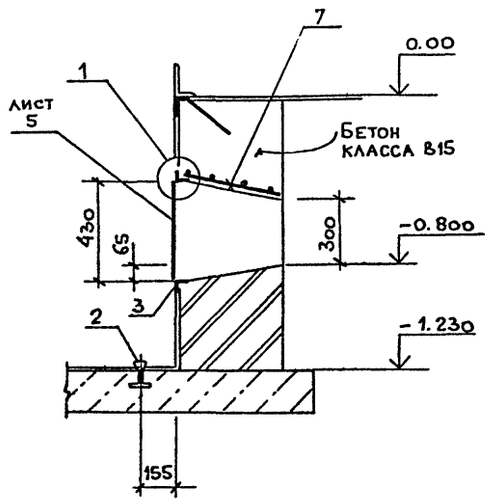

6 — 6

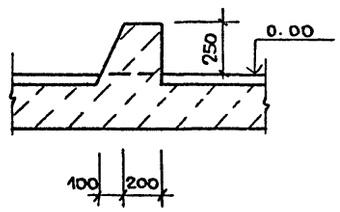

7 — 7

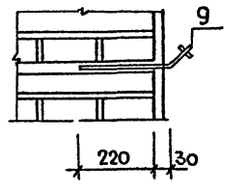

4 — 4

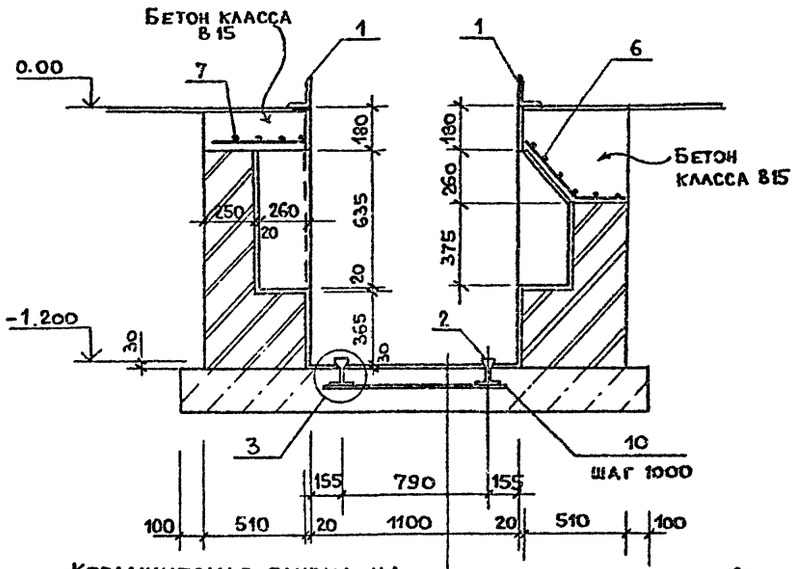

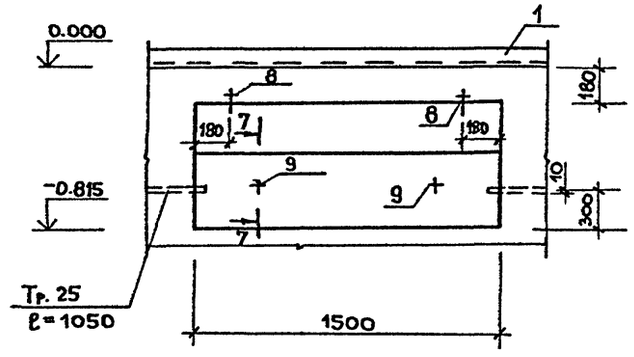

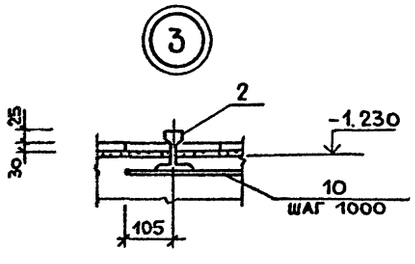

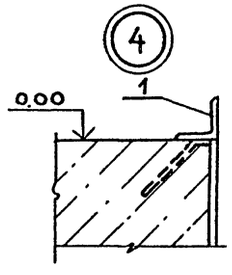

1. Стены осмотровых канав выполнять из полнотелого обыкновенного кирпича КР100 (1650) ГОСТ 530-80 на растворе марки 50.
2. Внутренние поверхности стен канав облицевать керамической плиткой по ГОСТ 8141-74, а днище керамической плиткой по ГОСТ 6787-80; керамическая плитка светлых тонов
3. Наружные поверхности стен канав окрасить горячим битумом за 2 раза.
4. Днища осмотровых канав монолитные из бетона класса В10.
5. Все закладные элементы устанавливать одновременно с кладкой или бетонированием.
6. Решетки РИ-1 приварить к обрамлению отверстий.
7. Сварку производить электродами типа Э42 по ГОСТ 9467-75.
8. Примечание по защите от коррозии см. „Общие данные".

Керамическая плитка на цементном р-ре марки 150-30
Бетон класса В10-200
Утрамбованный щебнем грунт.

ГИП	Марков	
Н.контр.	Мазур	
Нач.отд.	Данков	
Гл.конст.	Харламов	
Рук.гр.	Гузенко	

ТП 416-7-316.89-КЖ

Привязан

Инв.№

Главный корпус ремонтно-производственной базы на 100 спецмашин по уборке городов

Стадия	Лист	Листов
Р	28	

Осмотровая канава СК3. Разрезы 3-3, 4-4, 5-5.

Гипрокоммунстрой г. Москва

Взам.инв.№ | Подп. и дата | Инв.№ подл.

23541-02

Коп. Лист

Формат А2

Альбом 2

План на отм. 0.000

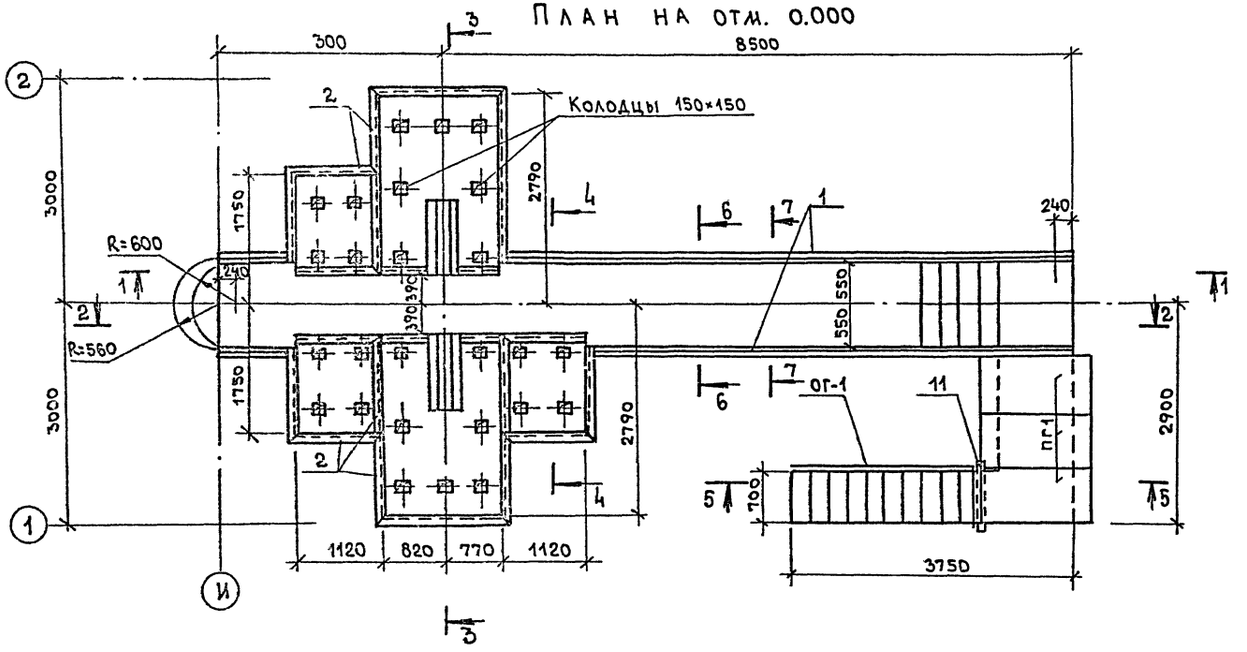

План на отм. -0.500

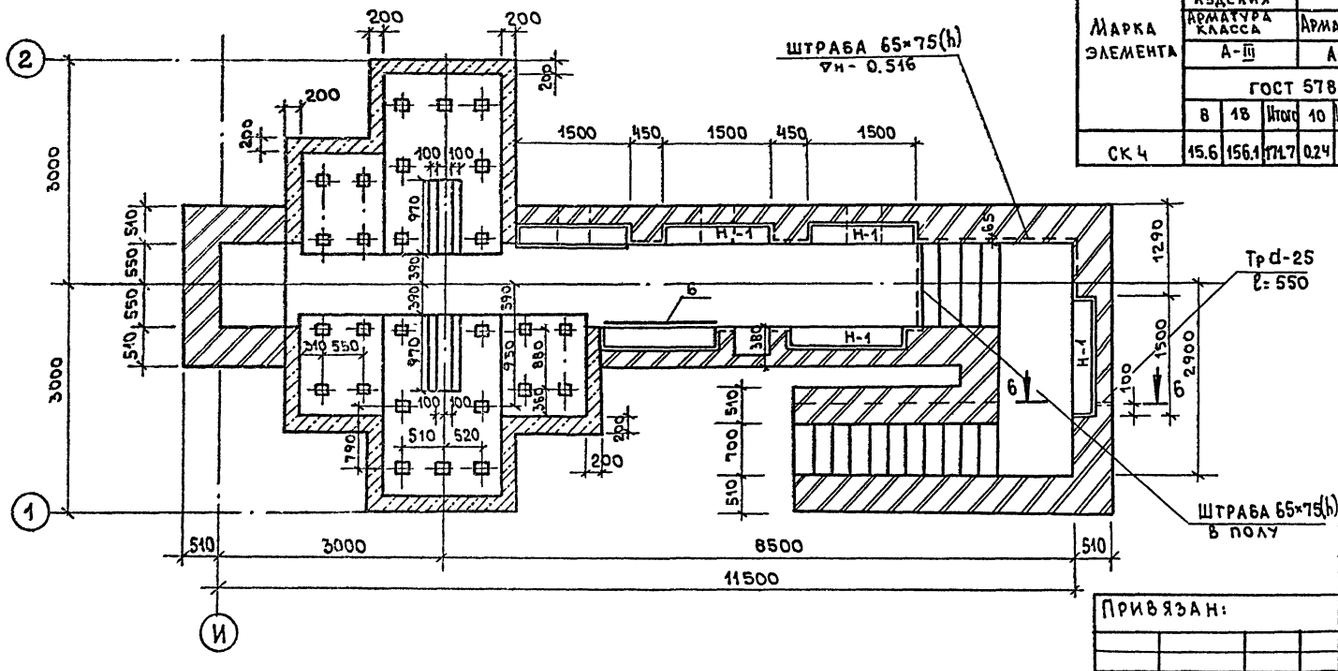

Спецификация элементов осмотровой канавы СК4

Марка поз.	Обозначение	Наименование	Кол-во	Масса ед.кг	Примечание
ПТ1	3.006.1-2/82	Плита П139-116	3	330	
ПР1	1.038.1-1.1 0000	Перемычка 1ПБ10-1	12	20	
ОГ-1	1.450.3-3 в.2	Огражд. огПМгэб-10.24	2	37	
1	-КЖИ. 39.00.0	Закл. элемент МН 23	16.0 п.м	33.2	
2	3.400-6/76	Ми4-46	31.0 п.м	4.4	
3	-КЖИ. 61.00.0	МН 25	3		
4	-КЖИ. 58.00.0	МН 22	12	0.40	
5	-КЖИ-62.00.0	Решетка МР-4	3		
6	-КЖИ. 64.00.0	МР-2	6	17.22	
7		А-I-В ГОСТ 5781-82 ℓ=200	12	0.08	
8	-КЖИ. 29. 00.0	Сетка С-1	6	27.0	
9	-КЖИ. 30. 00.0	С-2	1	9.6	
10		Труба 25 ГОСТ 3262-72	26.0 п.м		
11		Уголок 100×10 ГОСТ 8509-72* В Ст3 кп2 ГОСТ 535-79*			
		ℓ=1500	1	22.7	
		Бетон В 12.5	15.0		м³
		Бетон В 15	7.0		м³
		Бетон В10	7.8		м³

Ведомость расхода стали на элемент, кг

Марка элемента	Арматурные изделия			Закладные изделия.																		
	Арматура класса			Арматура класса				Прокат														
	А-III			А-I		А-III		Уголок равнополочный	Уголок неравнополоч.		Полоса			Сетка		Труба			Всего		
	ГОСТ 5781-82*							ГОСТ 8509-86*	ГОСТ 8510-86*		ГОСТ 103-76*			ГОСТ 5336-80*		ГОСТ 3262-75*					
	8	18	Итого	10	Итого	8	12	Итого	150×5	200×10	160×100×10	Итого	6×6	6×10	Итого	4×20×16	Итого	25	Итого			
СК4	15.6	156.1	171.7	0.24	0.24	108.1	27.2	135.3	247.3	22.7	270.0	316.8	316.8	0.24	188.8	189.04	10.08	10.08	52.5	52.5	954.3	1146.0

1. Сечения 1-1 ÷ 5-5, 7-7, 8-8. см. на листе 30
2. Раскладку закладных элементов в нише Н-1 см. лист 28
3. Сечение 6-6 см. лист 24.

Согласовано: Группа 06 Шраер

Инв.N подл. | Подпись и дата | Взам.инв.N

Привязан:

Инв.N

ГИП	Марков		
Н.контр	Смирнова		
Нач.отд	Данков		
Гл.конст	Харламов		
Рук.гр	Гузенко		
Ст.инж	Рафеенко		

ТП 416-7-316.89 КЖ

Главный корпус ремонтно-производственной базы на 100 спецмашин по уборке городов

Стадия	Лист	Листов
Р	29	

Осмотровая канава СК-4 Планы на отм. 0.000 и -0.500

Гипрокоммунстрой г. Москва

23541-02

Коп. ВФ

Формат А2

Альбом 2

1—1

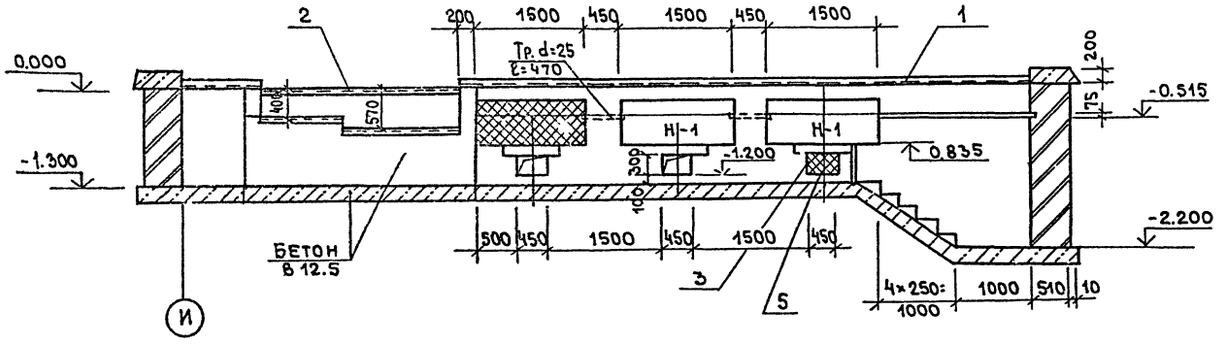

5—5

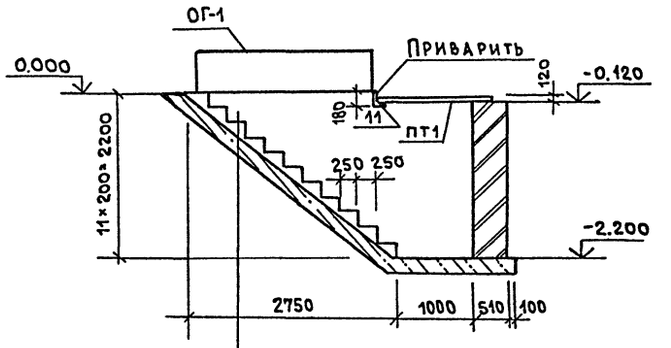

Набивные ступени бетон класса В 12.5
Подготовка- бетон класса В10 - 100
Утрамбованный щебнем грунт

2—2

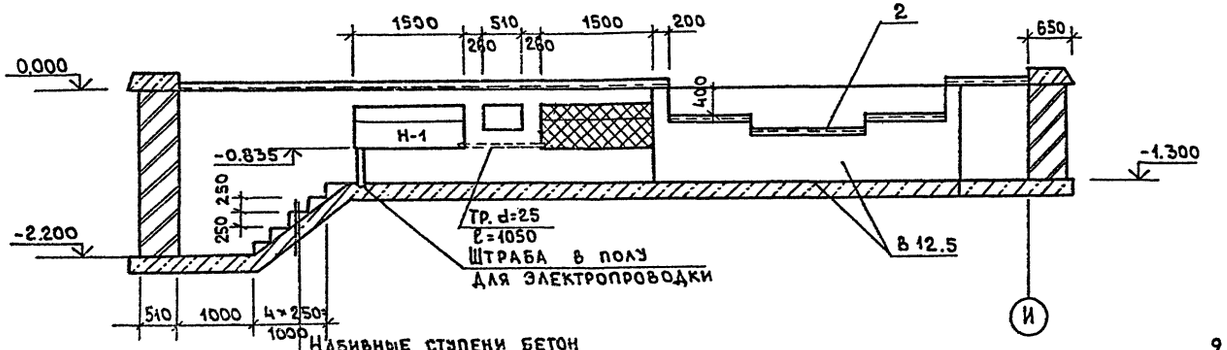

Набивные ступени бетон класса В 12.5
Подготовка-бетон класса В10-100
Утрамбованный щебнем грунт

8—8

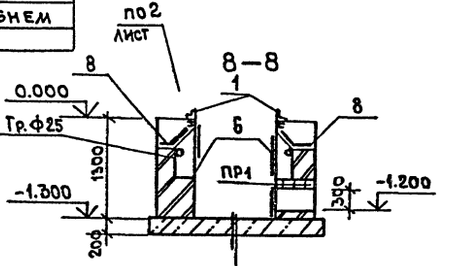

Керамическая плитка на цементном растворе М-150-30
Бетон класса В-10 - 200
Утрамбованный щебнем грунт

7—7

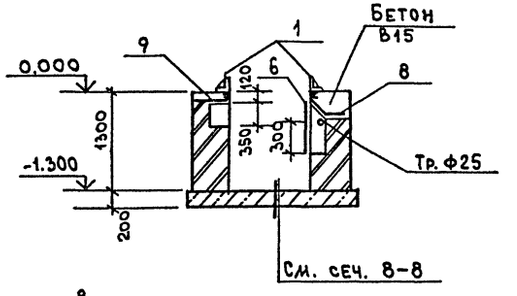

См. сеч. 8-8

3—3

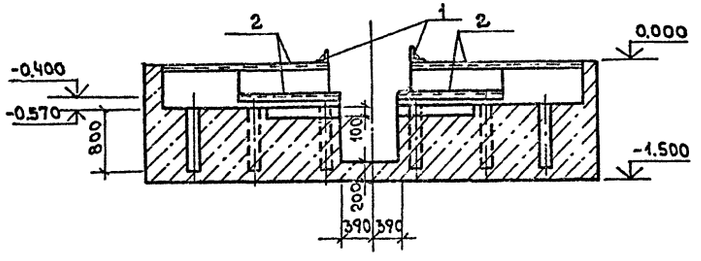

4—4

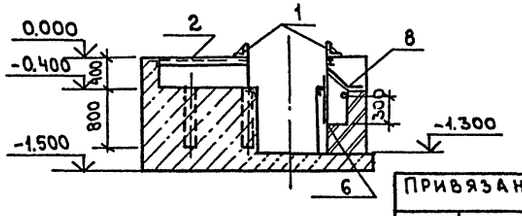

Сечения замаркированы на листе 29

ГИП	Марков		ТП 416-7-316.89 КЖ
Н.контр.	Смирнова		
Нач.отд.	Данков		
Гл.конст.	Харламов		
Рук.гр.	Гузенко		
Ст.инж.	Рафеенко		Главный корпус ремонтно-производственной базы на 100 спец. машин по уборке городов

Стадия	Лист	Листов
Р	30	

Осмотровая канава с Ч. Разрезы 1-1 ÷ 8-8

Гипрокоммунстрой г. Москва

Привязан:

Инв. №

Согласовано: Группа ОВ Шраер

Инв. № подл. | Подпись и дата | Взам. инв. №

23541-02

Кол. В. Фук

Формат А2

Альбом 2

Схемы элементов перекрытий площадок

№ 1

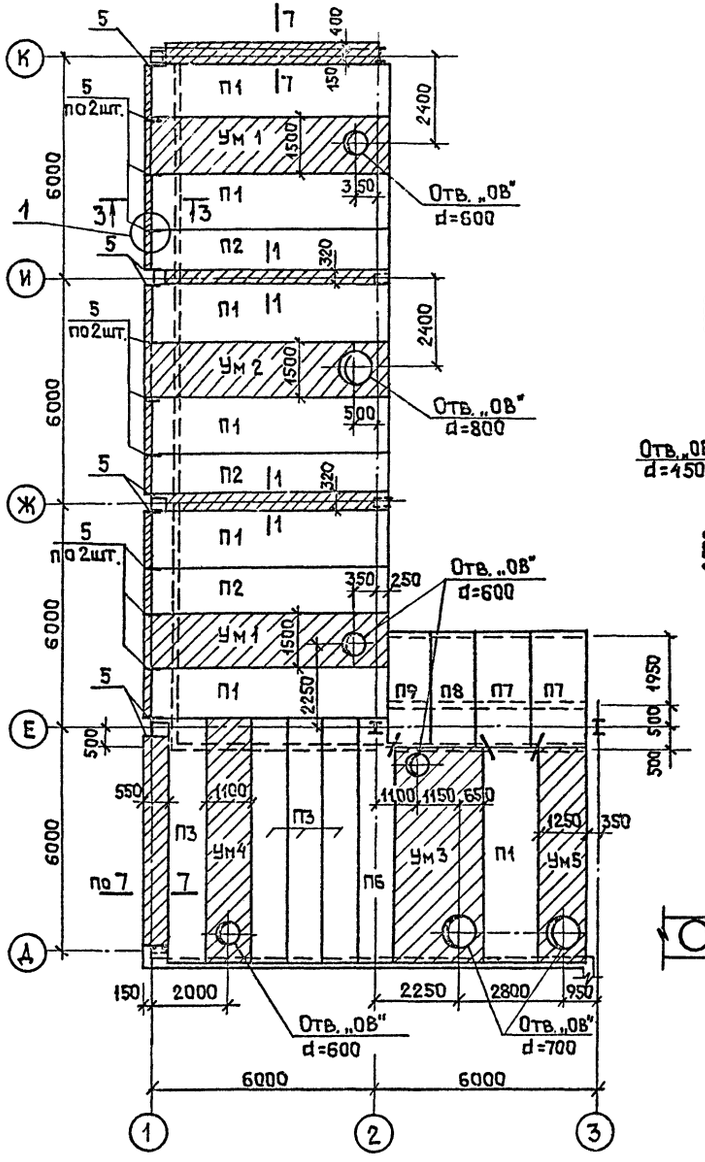

№ 2

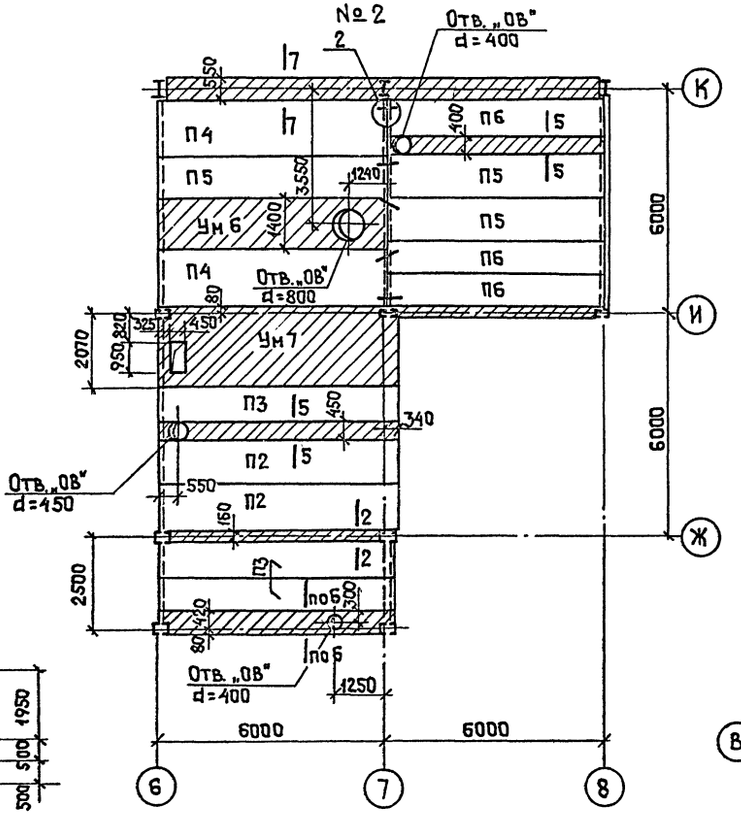

№ 5

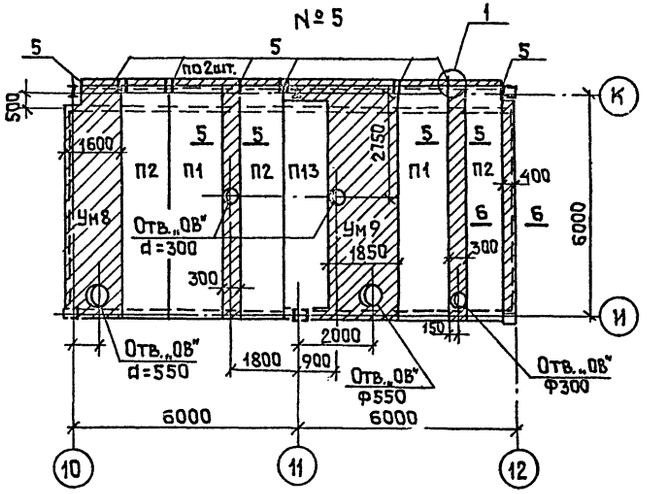

Схема элементов перекрытия площадки №3

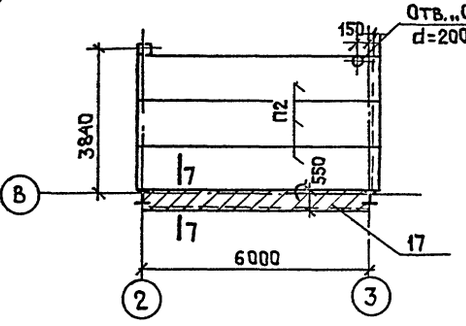

1 — 1

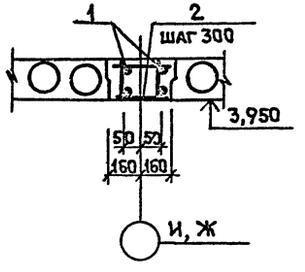

2 — 2

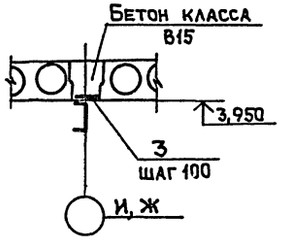

1. Сечения 3-3 ÷ 7-7 см. на листе 32.
2. Спецификация арматуры на сечения на листе 36, спецификация элементов на перекрытия площадок на листе 37.
3. Перекрытия площадок (NN 1÷6) рассчитаны на временную нормативную, равномерно-распределенную длительно-действующую нагрузку 400 кгс/м².

Согласовано:
Группа ОВ Шраер
Инв.№ подл. | Подп. и дата | Взам. инв. №

ГИП	Марков		ТП 416-7-316.89 КЖ
Н.контр.	Смирнова		
Нач.отд.	Аликов		
Гл.конст.	Харламов		
Рук.гр.	Гузенко		
Проект.	Смирнова		Главный корпус ремонтно-производственной базы 100 спецмашин по уборке городов
Провер.	Гузенко		

Стадия	Лист	Листов
Р	31	

Привязан:

Инв.№

Схемы элементов перекрытий площадок N1, N2, N3, N5 Сечения 1-1, 2-2

ГИПРОКОММУНЕТРОЙ г. Москва

23541-02

Коп.

Формат А2

Альбом 2

Схемы элементов перекрытий площадок

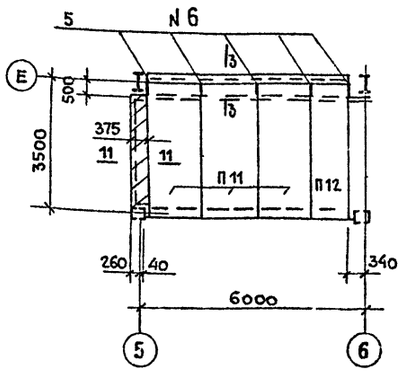

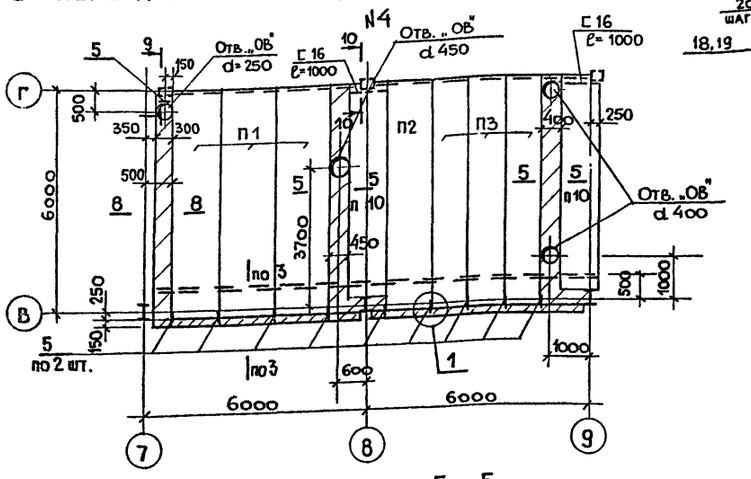

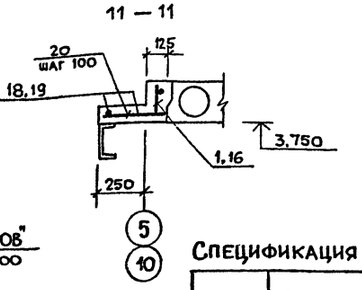

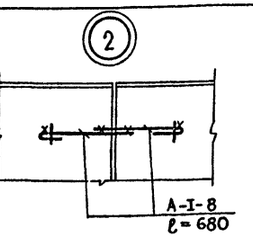

Спецификация элементов перекрытий площадок № 1÷6

Марка	Обозначение	Наименование	Кол.	Масса 1эл.кг.	Примеч.
П1	1.141-1 в. 63	Плита ПК63.15-8АтVт	13	2950	
П2	то же	то же ПК63.12-8АтVт	12	2200	
П3	"	" ПК63.10-8АтVт	10	1825	
П4	"	" ПК60.15-8АтVт	2	2800	
П5	"	" ПК60.12-8АтVт	3	2100	
П6	"	" ПК60.10-8АтVт	4	1725	
П7	1.141-1 в. 60	" ПК30.15-8т	2	1425	
П8	то же	" ПК30.12-8т	1	1080	
П9	"	" ПК30.10-8т	1	882	
П10	1.141-1 в. 63	" ПК57.10-8АтVт	2	1650	
П11	1.141-1 в. 60	" ПК36.15-8т	3	1700	
П12	то же	" ПК36.10-8т	1	1055	
П13	1.141-1 в. 63	" ПК57.12-8АтVт	1	2000	
	лист 33	Монолитный участок Ум1	2		
	то же	Ум2	1		
	"	Ум3	1		
	"	Ум4	1		
	"	Ум5	1		
	лист 34	Ум6	1		
	то же	Ум7	1		
	лист 35	Ум8	1		
	то же	Ум9	1		
		А-I-8 ГОСТ 5781-82* ℓ=680	20	0,15	дет. 2
		Швеллер 16 ГОСТ 8240-72* Ст3 ГОСТ 535-79* ℓ=1000	2	14.20	
поз. 17		то же ℓ=6000	1	85,2	лист 32

1. Спецификация арматуры на сечения — лист 36
2. Примечание о нагрузках на площадках см. на листе 31

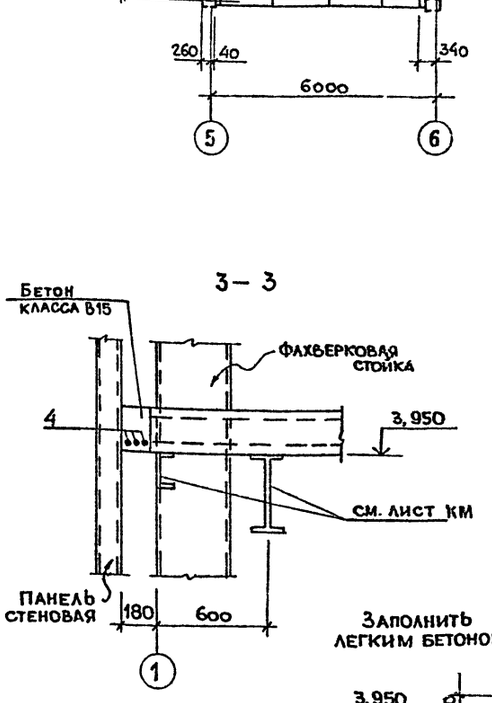

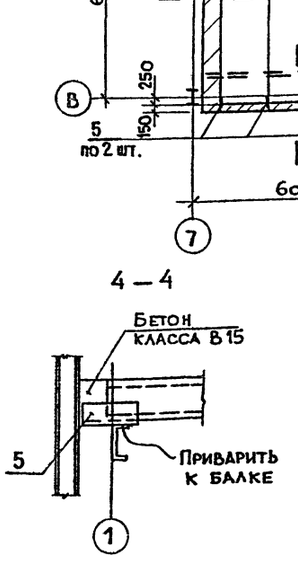

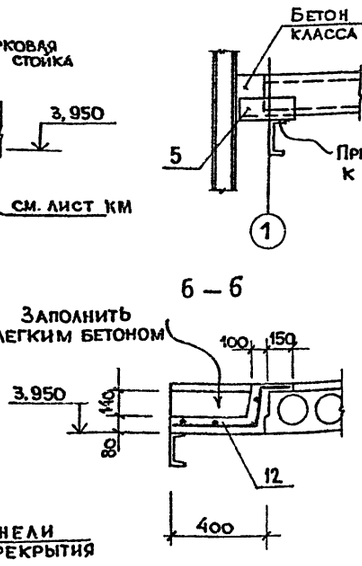

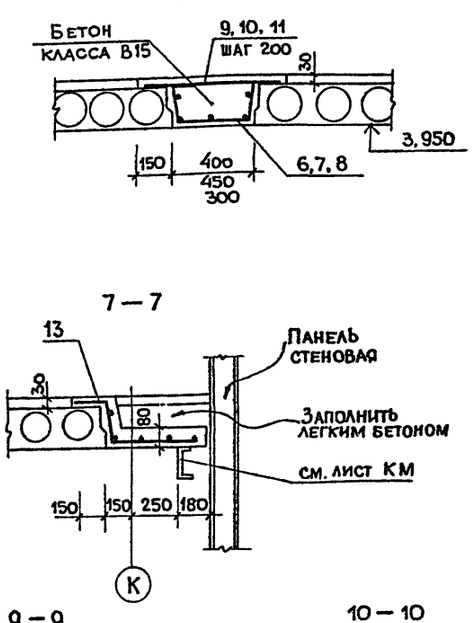

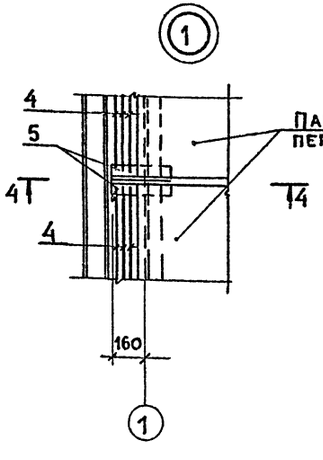

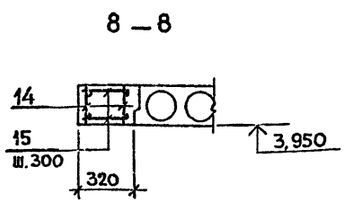

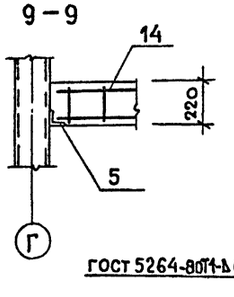



ГИП	Марков		ТП 416-7-316.89 КЖ
Н.контр.	Смирнова		
Нач.отд	Данков		
Гл.конст	Харламов		
Рук.гр.	Гузенко		

Главный корпус ремонтно-производственной базы на 100 спецмашин по уборке городов.

Стадия	Лист	Листов
Р	32	

Схемы элементов перекрытий площадок N4, N6. Сечения 3-3 ÷ 10-10.

ГИПРОКОММУНСТРОЙ г. Москва

Привязан

Инв. №

Согласовано: Группа ОВ Шрамер

Инв. № подл. | Подп. и дата | Взам. инв. №

23541-02

Кол. Фейт

Формат А2

Альбом 2

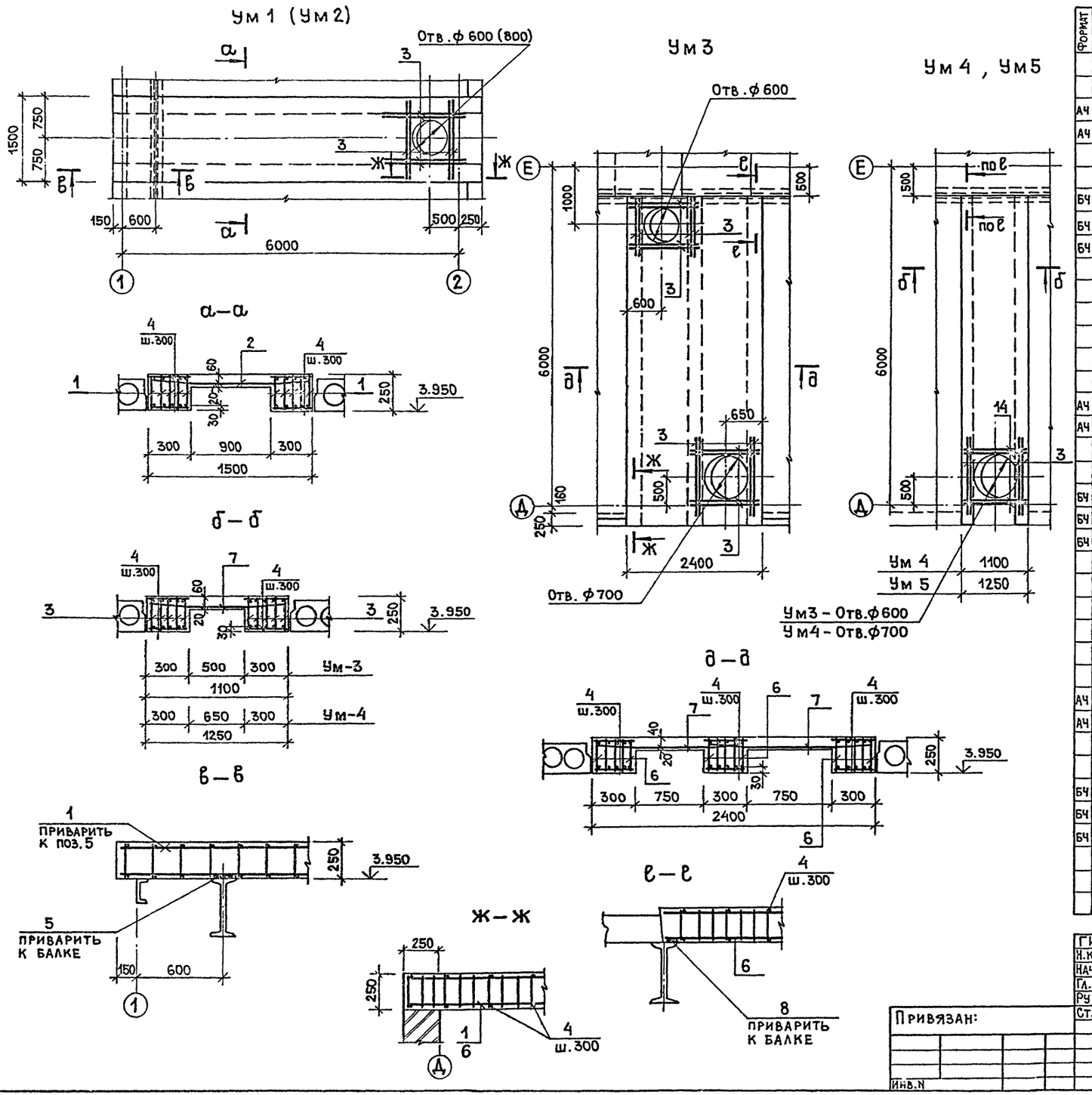

Спецификация элементов монолитных участков Ум 1 ÷ Ум 5

Формат	Зона	Поз.	Обозначение	Наименование	Кол.	Примечание
				Ум 1 (Ум 2)		
				Сборочные единицы		
АЧ		1	– КЖИ. 25.00.0	Каркас плоский Кр1	10	
АЧ		2	– КЖИ. 27.00.0	Сетка арматурная С1	1	
				Детали		
БЧ		3		А-III-8-ГОСТ 5781-82* ℓ=1450	4	0.57 кг
БЧ		4		А-I-6-ГОСТ 5781-82* ℓ=280	84	0.06 кг
БЧ		5		Пластина $\frac{-20\times100}{18кп\ ГОСТ\ 23570-79}$ ℓ=280	2	4.40 кг
				Материалы		
				Бетон класса В15		1.40 м³
				Ум 3		
				Сборочные единицы		
АЧ		6	– КЖИ. 25.00.0	Каркас плоский Кр2	15	
АЧ		7	– КЖИ. 27.00.0	Сетка арматурная С2	2	
				Детали		
БЧ		3		А-III-8 ГОСТ 5781-82* ℓ=1450	16	0.57 кг
БЧ		4		А-I-6 ГОСТ 5781-82* ℓ=280	120	0.06 кг
БЧ		8		Пластина $\frac{-20\times100}{18кп\ ГОСТ\ 23570-79}$ ℓ=280	6	4.40 кг
				Материалы		
				Бетон класса В15		2.04 м³
				Ум 4 (Ум 5)		
				Сборочные единицы		
АЧ		6	– КЖИ. 25.00.0	Каркас плоский Кр2	10	
АЧ		7	– КЖИ. 27.00.0	Сетка арматурная С2	1	
				Детали		
		3		А-III-8 ГОСТ 5781-82* ℓ=1450	4	0.57
БЧ		14		ℓ=1050	4	0.41 кг
БЧ		4		А-I-6 ГОСТ 5781-82* ℓ=280	80	0.06 кг
БЧ		8		Пластина $\frac{-20\times100}{18кп\ ГОСТ\ 23570-79}$ ℓ=280	2	4,40 кг
				Материалы		
				Бетон класса В15	1.13	м³ (1.20 м³)

ГИП	Марков	
Н.контр.	Смирнова	
Нач.отд.	Данков	
Гл.конст.	Харламов	
Рук.гр.	Гузенко	
Ст.инж.	Рафеенко	

ТП 416-7-316.89 КЖ

Главный корпус ремонтно-производственной базы на 100 спецмашин по уборке городов

Стадия	Лист	Листов
Р	33	

Монтажные участки Ум 1 ÷ Ум 5

ГИПРОКОММУНСТРОЙ г. Москва

Привязан:

Инв. N

Инв. N подл. | Подп. и дата | Взам. инв. N

23541-02

Коп. [illegible]

Формат А2

Альбом 2

Ум 6

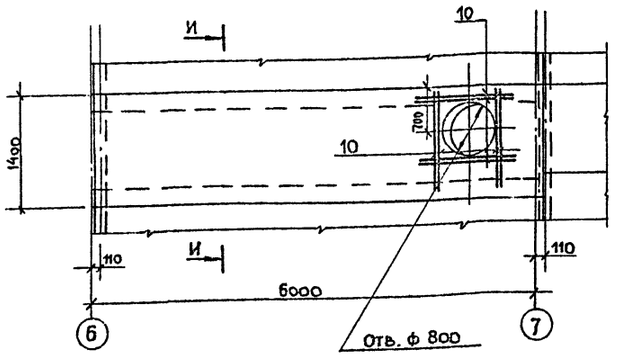

Ум 7

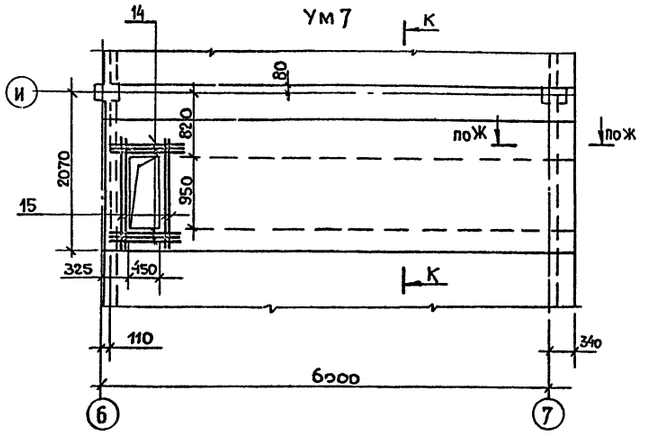

И – И

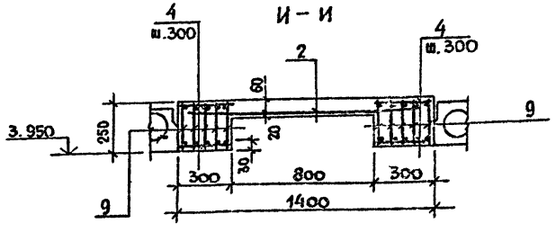

К – К

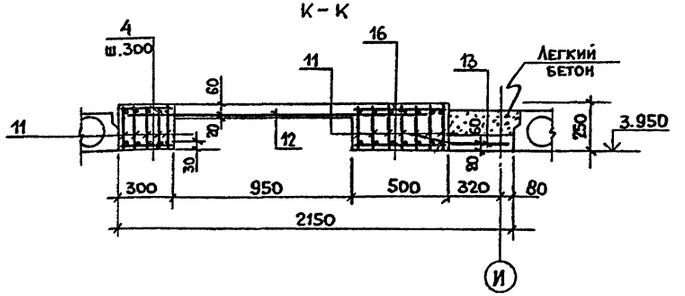

Спецификация элементов монолитных участков Ум6, Ум7.

Формат	Зона	Поз.	Обозначение	Наименование	Кол.	Примеч.
				Ум 6		
				Сборочные единицы		
А4		9	– КЖИ. 25.00.0	Каркас плоский Кр 3	10	
А4		2	– КЖИ. 27.00.0	Сетка арматурная С1	1	
				Детали		
Б4		10		А-III-8 ГОСТ 5781-82* ℓ=1380	8	0,55 кг
Б4		4		А-I-6 ГОСТ 5781-82* ℓ=280	84	0,06 кг
Б4		5		Пластина $\frac{20\times100}{18\text{КП ГОСТ }23570\text{-}79}$ ℓ=280	4	4,40 кг
				Материалы		
				Бетон класса В15		1,35 м³
				Ум 7		
				Сборочные единицы		
А4		11	– КЖИ. 25.00.0	Каркас плоский Кр 4	12	
А4		12	– КЖИ. 27.00.0	Сетка арматурная С3	1	
А4		13	– КЖИ. 27.00.0	С4	1	
				Детали		
Б4		14		А-III-8 ГОСТ 5781-82* ℓ=1050	6	0,41 кг
Б4		15		ℓ=1600	4	0,63 кг
Б4		4		А-I-6 ГОСТ 5781-82* ℓ= 280	44	0,06 кг
Б4		16		ℓ= 480	44	0,11 кг
Б4		5		Пластина $\frac{20\times100}{18\text{КП ГОСТ }23570\text{-}79}$ ℓ=280	1	4,40
Б4		17		ℓ= 480	1	7,54
				Материалы		
				Бетон класса В15		1,95 м³

Ведомость расхода стали на элемент, кг

Марка элемента	Арматурные изделия								Всего	Закладные изделия			Общий расход
	Арматура класса ГОСТ 5781-82*									Прокат 18 КП ГОСТ 23570-79			
	А-I				А-III								
	ф16	ф12	ф6	Итого	ф25	ф8		Итого		δ=20		Итого	
Ум 1	100,5	106,2	12,11	218,81	245,2	23,14		268,34	487,15	8,80		8,80	495,95
Ум 2	100,5	106,2	12,11	218,81	245,2	23,14		268,34	487,15	8,80		8,80	495,95
Ум 3	139,2	147,0	20,3	306,50	339,6	42,30		381,90	688,40	26,40		26,40	714,80
Ум 4	92,8	98,0	11,35	202,15	226,4	21,08		247,48	449,63	8,80		8,80	458,43
Ум 5	92,8	98,0	11,35	202,15	226,4	21,08		247,48	449,63	8,80		8,80	458,43
Ум 6	95,5	100,0	12,11	207,61	232,3	25,26		257,56	465,17	17,6		17,6	482,77
Ум 7	118,8	124,8	22,77	266,37	289,32	36,83		326,15	592,52	11,94		11,94	604,46

Привязан

Инв. №

ГИП	Марков	
Н.контр.	Смирнова	
Нач.отд.	Данков	
Гл.конст.	Харламов	
Рук. гр.	Гузенко	
Ст.инж.	Рафеенко	

ТП 416 – 7 – 316.89 КЖ

Главный корпус ремонтно-производственной базы на 100 спецмашин по уборке городов.

Стадия	Лист	Листов
Р	34	

Монолитные участки Ум 6, Ум 7

ГИПРОКОММУНСТРОЙ г. Москва

23541-02

Инв. № подл. | Подп. и дата | Взам. инв. №

Копировал

Формат А2

Альбом 2

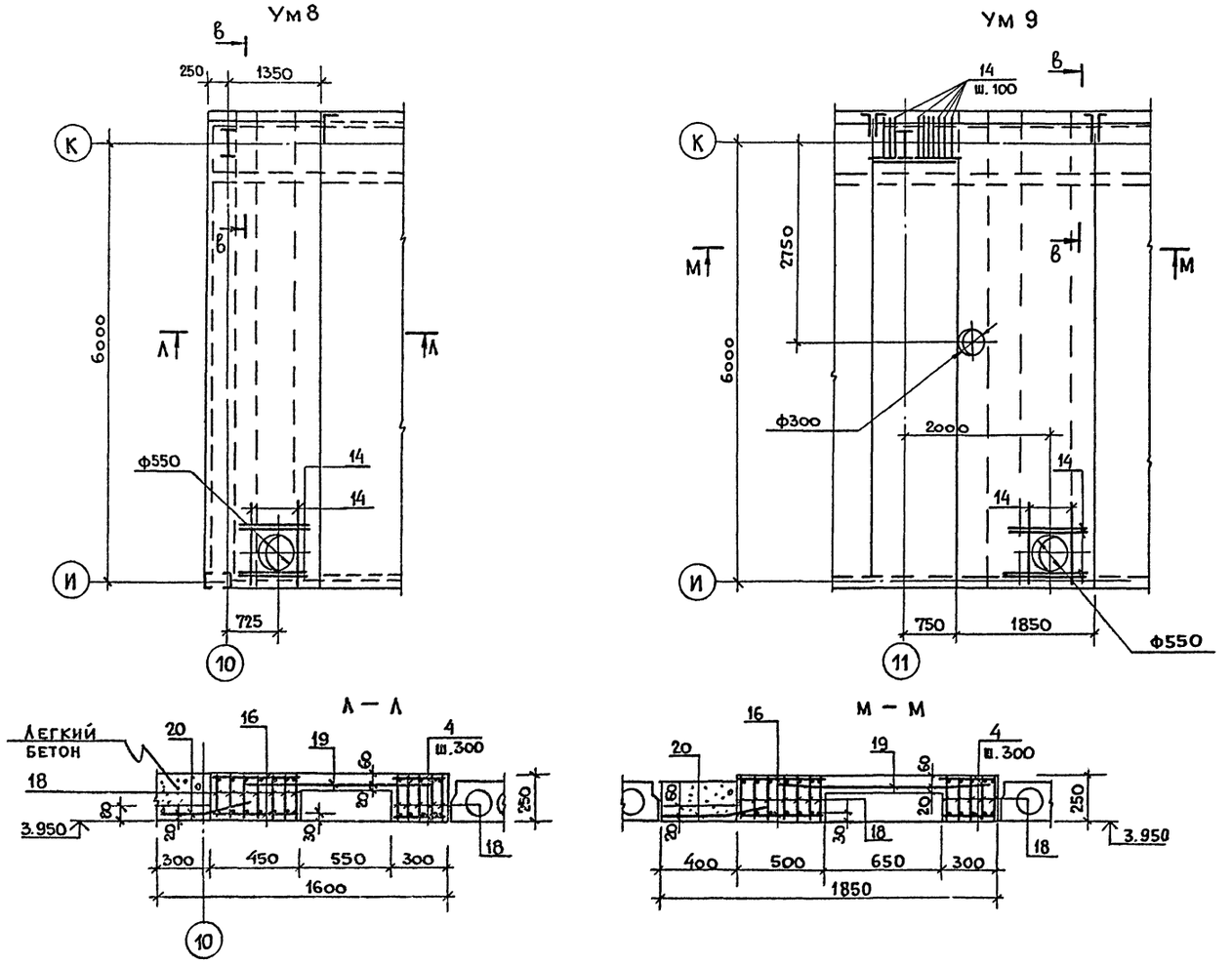

Спецификация элементов монолитных участков Ум 8, Ум 9

Формат	Зона	Поз.	Обозначение	Наименование	Кол.	Примеч.
				Ум 8		
				Сборочные единицы		
А3		18	– КЖИ.25.00.0	Каркас плоский Кр 8	12	
А3		19	– КЖИ.27.00.0	Сетка арматурная С 10	1	
А3		20		С 11	1	
				Детали		
Б4		14		А-III-8 ГОСТ 5781-82* ℓ=1050	6	0,41 кг.
Б4		4		А-I-6 ГОСТ 5781-82* ℓ= 280	44	0,06 кг.
Б4		16		ℓ=480	44	0,11 кг.
Б4		5		Пластина $\frac{20\times100}{18\text{кп ГОСТ 23570-79}}$ ℓ= 280	2	4,40 кг.
Б4		17		ℓ=480	2	7,54
				Материалы		
				Бетон класса В 15		1,72 м³
				Ум 9		
				Сборочные единицы		
А3		18	– КЖИ.25.00.0	Каркас плоский Кр 8	12	
А3		19	– КЖИ.27.00.0	Сетка арматурная С 10	1	
А3		20	ТО ЖЕ	С 11	1	
				Детали		
Б4		14		А-III-8 ГОСТ 5781-82* ℓ=1050	16	0,41 кг
Б4		4		А-I-6 ГОСТ 5781-82* ℓ= 280	44	0,06 кг
Б4		16		ℓ=480	44	0,11 кг
Б4		5		Пластина $\frac{20\times100}{18\text{кп ГОСТ 23570-79}}$ ℓ=280	2	4,40 кг
Б4		17		ℓ=480	2	7,54 кг
				Материалы		
				Бетон класса В 15		1,95 м³

Ведомость расхода стали на элемент, кг.

Марка элемента	Арматурные изделия									Закладные изделия			Общий расход
	Арматура класса								Всего	Прокат			
	ГОСТ 5781-82*									18 кп			
	А-I				А-III					ГОСТ 23570-79			
	ф16	ф12	ф6	Итого	ф25	ф8		Итого		δ=20		Итого	
Ум 8	122,5	129,7	16,12	268,32	299,3	29,74		329,04	597,36	23,88		23,88	621,24
Ум 9	122,5	129,7	16,12	268,32	299,3	33,84		333,14	601,46	23,88		23,88	625,34

Гип	Марков	
Н.контр.	Смирнова	
Нач.отд.	Данков	
Гл.констр.	Харламов	
Рук. гр.	Гузенко	
Ст.инж.	Рафеенко	

ТП 416-7-316.89 кж

Главный корпус ремонтно-производственной базы на 100 спецмашин по уборке городов.

Стадия	Лист	Листов
Р	35	

Монолитные участки Ум 8, Ум 9.

ГИПРОКОММУНСТРОЙ г. Москва

Привязан

Инв. №

Взам. инв. №

Подп. и дата

Инв. № подл.

23541-02

Коп. Дейч

Формат А2

Альбом 2

Спецификация элементов монолитных участков (сечения 1-1 ÷ 11-11)

Начало

Формат	Зона	Поз.	Обозначение	Наименование	Кол.	Примеч.
				Сечение 1-1		
				Сборочные единицы		
А4		1	-КЖИ.26.00.0	Каркас плоский Кр 5	4	
				Детали		
Б4		2		А-I-6 ГОСТ 5781-82* ℓ=300	40	0,07 кг.
				Материалы		
				Бетон класса В 15		0,84 м³
				Сечение 2-2		
				Детали		
Б4		3		А-I-6 ГОСТ 5781-82* ℓ=140	60	0,03 кг
				Материалы		
				Бетон класса В 15		0,21 м³
				Сечение 3-3		
				Детали		
Б4		4		А-III-12 ГОСТ 5781-82* ℓ=1480	63	1,30 кг.
Б4		5		Уголок 50×5 ГОСТ 8509-86 / Ст3 ГОСТ 535-79* ℓ=300	70	1,13 кг.
				Материалы		
				Бетон класса В 15		1,30 м³
				Сечение 5-5		
				Сборочные единицы		
А4		6	КЖИ.28.00.0	Сетка арматурная С5	2	
А4		7	КЖИ.28.00.0-01	то же С6	2	

Продолжение

Формат	Зона	Поз.	Обозначение	Наименование	Кол.	Примеч.
А4		8	КЖИ.28.00.0-02	Сетка арматурная С7	2	
				Детали		
Б4		9		А-I-6 ГОСТ 5781-82* ℓ=680	64	0,15 кг.
Б4		10		ℓ=730	64	0,16 кг.
Б4		11		ℓ=580	64	0,13 кг.
				Материалы		
				Бетон класса В 15		4,03 м³
				Сечение 6-6		
				Сборочные единицы		
А4		12	КЖИ.28.00.0-03	Сетка арматурная С8	1	
				Материалы		
				Бетон класса В 15		0,77 м³
				Сечение 7-7		
				Сборочные единицы		
А4		13	КЖИ.28.00.0-04	Сетка арматурная С9	1	
				Материалы		
				Бетон класса В 15		1,70 м³
				Сечение 8-8		
				Сборочные единицы		
А4		14	КЖИ.26.00.0-01	Каркас плоский Кр 6	2	
				Детали		
Б4		15		А-I-6 ГОСТ 5781-82* ℓ=280	44	0,06 кг.

Окончание

Формат	Зона	Поз.	Обозначение	Наименование	Кол.	Примеч.
Б4		5		Уголок 50×5 ГОСТ 8509-86 / Ст3 ГОСТ 535-79* ℓ=300	1	1,13 кг.
				Материалы		
				Бетон класса В 15		0,42 м³
				Сечение 11-11		
				Сборочные единицы		
А4		1	КЖИ.26.00.0	Каркас плоский Кр 5	1	
А4		16	КЖИ.26.00.0-02	Кр 7	1	
				Детали		
Б4		18		А-III-12 ГОСТ 5781-82* ℓ=5800	2	5,15 кг.
Б4		19		ℓ=3400	2	3,05 кг.
Б4		20		А-I-6 ГОСТ 5781-82* ℓ=350	94	0,08 кг
				Материалы:		
				Бетон класса В 15		1,0 м³

Ведомость расхода стали на элемент, кг

Марка элемента	Арматура класса ГОСТ 5781-82* А-III ф12	А-III ф16	А-III	А-III Итого	А-I ф6	А-I	А-I Итого	Всего	Прокат Ст. 3 ГОСТ 8509-86 ∠50×5	ГОСТ 8509-86 Итого	ГОСТ 8240-72* ℓ 16	ГОСТ 8240-72* Итого	Всего	Общий расход
Сечение 1-1	41,2			41,2	15,04		15,04	56,24						56,24
2-2					1,80			1,80						1,80
3-3	81,9			81,9				81,9	79,1	79,1			79,1	161,00
5-5		402,72		402,72	76,04		76,04	478,76						478,76
6-6		137,84		137,84	12,36		12,36	150,20						150,20
7-7		283,10		283,10	32,70		32,70	315,80			85,20	85,20	85,20	401,00
8-8	12,72			12,72	5,20		5,20	17,92	1,13	1,13			1,13	19,05
11-11	32,81			32,81	11,28		11,28	44,09						44,09

1. Сечения 1-1, 2-2 см. на листе 31, сечения 3-3÷11-11 см. на листе 32.
2. В спецификации элементов на сечения 1-1÷11-11 количество каркасов, сеток и отдельных позиций дано для всех площадок.

Привязан

Инв. №

Инв. № подл. | Подп. и дата | Взам. инв. №

ГИП	Марков		ТП 416-7-316.89 КЖ
Н.контр.	Мазур		
Нач.отд.	Данков		
Гл.конст.	Харламов		
Рук.гр.	Гузенко		
Ст.инж.	Рафеенко		

Главный корпус ремонтно-производственной базы на 100 спецмашин по уборке городов.	Стадия	Лист	Листов
	Р	36	
Спецификация монолитных участков. Ведомость расхода стали на элемент.	ГИПРОКОММУНСТРОЙ г. Москва		

23541-02

Кол. Ф. [illegible]

Формат А2

Альбом 2

Схема расположения элементов ж.б. перегородок

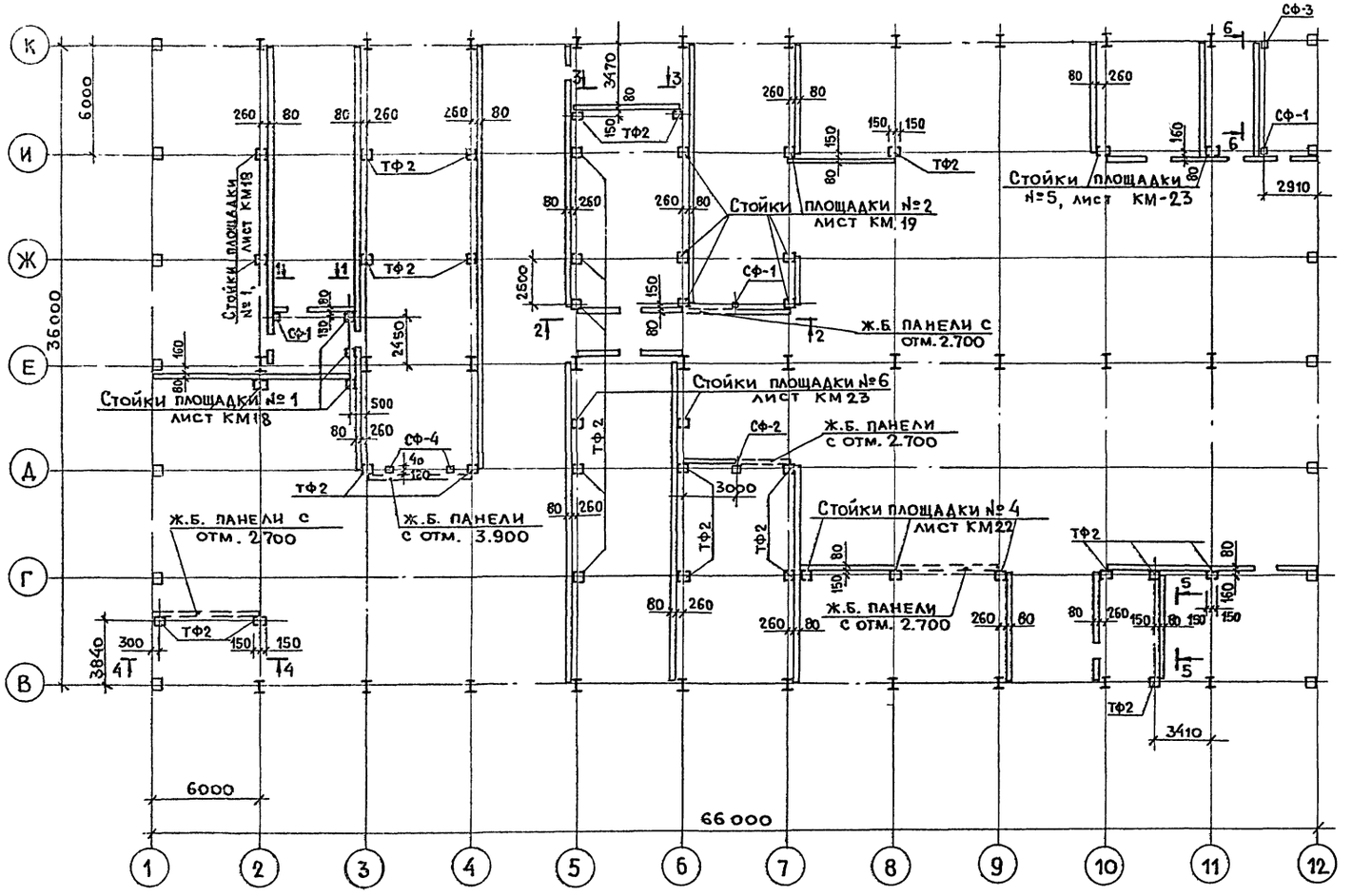

1. Крепление панелей перегородок к колоннам каркаса и фахверковым стойкам выполняется с помощью соединительных изделий, привариваемых к этим конструкциям.
2. Кирпичную кладку в проемах панельной перегородки толщиной 65 мм. выполнять из кирпича марки 75 на растворе марки 75.
3. Длина площадки опирания панелей перегородок на фундаменты стоек и колонн с каждой стороны панели должна быть не менее 340 мм. по всей толщине панели.
4. Длина участка опирания панели на металлический столик должна быть не менее 140 мм.
5. Верхняя часть перегородок с отм. 6.600, 6.900 и 7.500 выполняется из трехслойных щитов толщиной 110 мм. с каркасом из стальных холодногнутых профилей и средним слоем из минераловатных плит, обшитым с двух сторон плоскими асбестоцементными листами толщиной 10 мм.
6. Опирание вышележащих панелей на нижележащие осуществляется через асбестоцементные прокладки размером 50×300×15 мм.
7. Заполнение горизонтальных и вертикальных швов между панелями следует выполнять в соответствии с документом 1.030.9-2.6-000.ОТО.
8. Для достижения требуемого предела огнестойкости-0.75часа все стальные элементы перегородок следует покрыть или облицевать одним из следующих специальных материалов: фосфатным покрытием ОФП-2мм толщиной 10мм по ГОСТ 23791-79; вспучивающимся покрытием ВПМ-2 толщиной 4мм по ГОСТ 25131-82; цементно-песчаной штукатуркой толщиной 25мм или гипсокартонными листами толщиной 15мм по ГОСТ 6266-81.

ГИП	Марков		ТП 416-7-316.89 КЖ
Н. контр.	Мазур		
Нач. отд	Данков		
Гл. конст.	Харламов		
Рук. гр.	Мазур		
Исполн	Гузенко		Главный корпус ремонтно-производственной базы на 100 спецмашин по уборке городов. Стадия: Р; Лист: 37; Листов:
Привязан			Схема расположения элементов ж.б перегородок между осями 1-12, В-К. Гипрокоммунстрой г. Москва
Инв. №			

Инв. № подл. | Подп. и дата | Взам. инв. №

23541-02.

Коп. Фейл

Формат А2

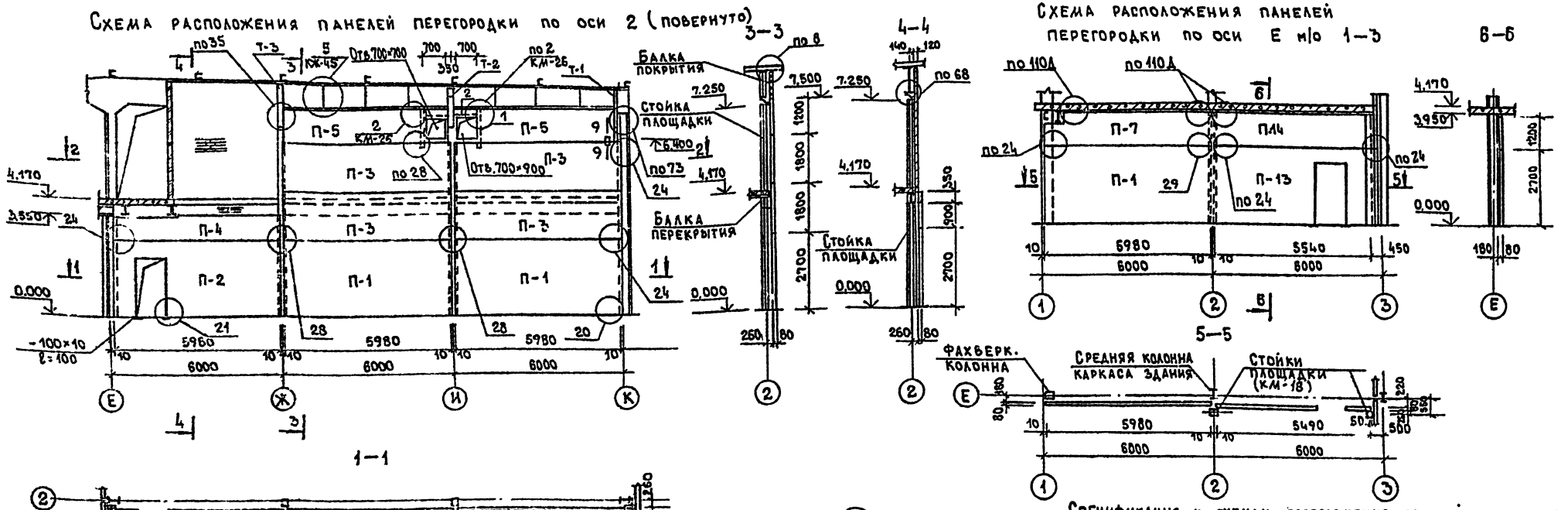
Схема расположения панелей перегородки по оси 2 (повернуто)

Схема расположения панелей перегородки по оси Е м/о 1-3

5-5

1-1
2-2

Схема расположения панелей перегородки по 1-1 (КЖ-37)

8-8

9-9

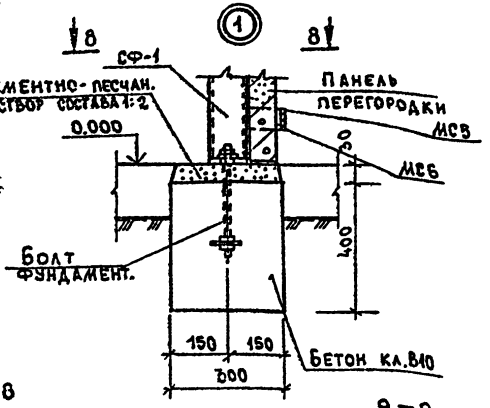

Спецификация к схемам расположения панелей перегородок

Марка или поз.	Обозначение	Наименование	Кол-во шт.	Масса ед.кг	Примечание
		Панели перегородок			
П-1	1.030.9-2.1-01.0	ПГ 60.27-1-Т	27	3140	
П-2	1.030.9-2.1-03.0	ПГ 60.27-1-Т-Д1	4	2740	
П-3	1.030.9-2.1-05.0	ПГ 60.18-1-Т	8	2040	
П-4	- КЖИ.22.00.0-03	ПГ 60.9-1-Т-1	2	1010	
П-5	1.030.9-2.1-05.0	ПГ 49.12-1-Т	3	1100	
П-6	1.030.9-2.1-05.0	ПГ 60.12-1-Т	10	1370	
П-7	- КЖИ.21.00.0	ПГ 60.12-1-Т-1	1	1370	
П-8	1.030.9-2.1-03.0	ПГ 50.27-2-Т-Д1	1	2230	
П-9	1.030.9-2.1-06.0	ПГ 50.6-2-Т	1	580	
П-10	1.030.9-2.1-05.0	ПГ 60.15-1-Т	49	1700	
П-11	- КЖИ.19.00.0-02	ПГ 60.18-1-Т-1	1	2040	
П-12	1.030.9-2.1-05.0	ПГ 55.15-1-Т	1	1580	
П-13	1.030.9-2.1-03.0	ПГ 55.27-1-Т-Д1	2	2500	
П-14	1.030.9-2.1-05.0	ПГ 55.12-1-Т	1	1270	

Продолжение спецификации см. л.

Узлы 8÷112 см. серию 1.030.9-2 в.6

ГИП	Марков	
Н.контр	Гузенко	
Нач.отд	Данков	
Гл.конст	Харламов	
Рук.гр.	Мазур.	

ТП 416-7-316.89 КЖ

Привязан:

Инв. №

Главный корпус ремонтно-производственной базы на 100 спец машин по уборке городов

Стадия	Лист	Листов
Р	38	

Схемы расположения панелей перегородок по осям 2, Е и по 1-1

ГИПРОКОММУНСТРОЙ г. Москва

23541-02

Инв. № подл. | Подпись и дата | Взам. инв. №

Кол. В.Ф.

Формат А2

Альбом 2

Схема расположения панелей перегородки по оси 3

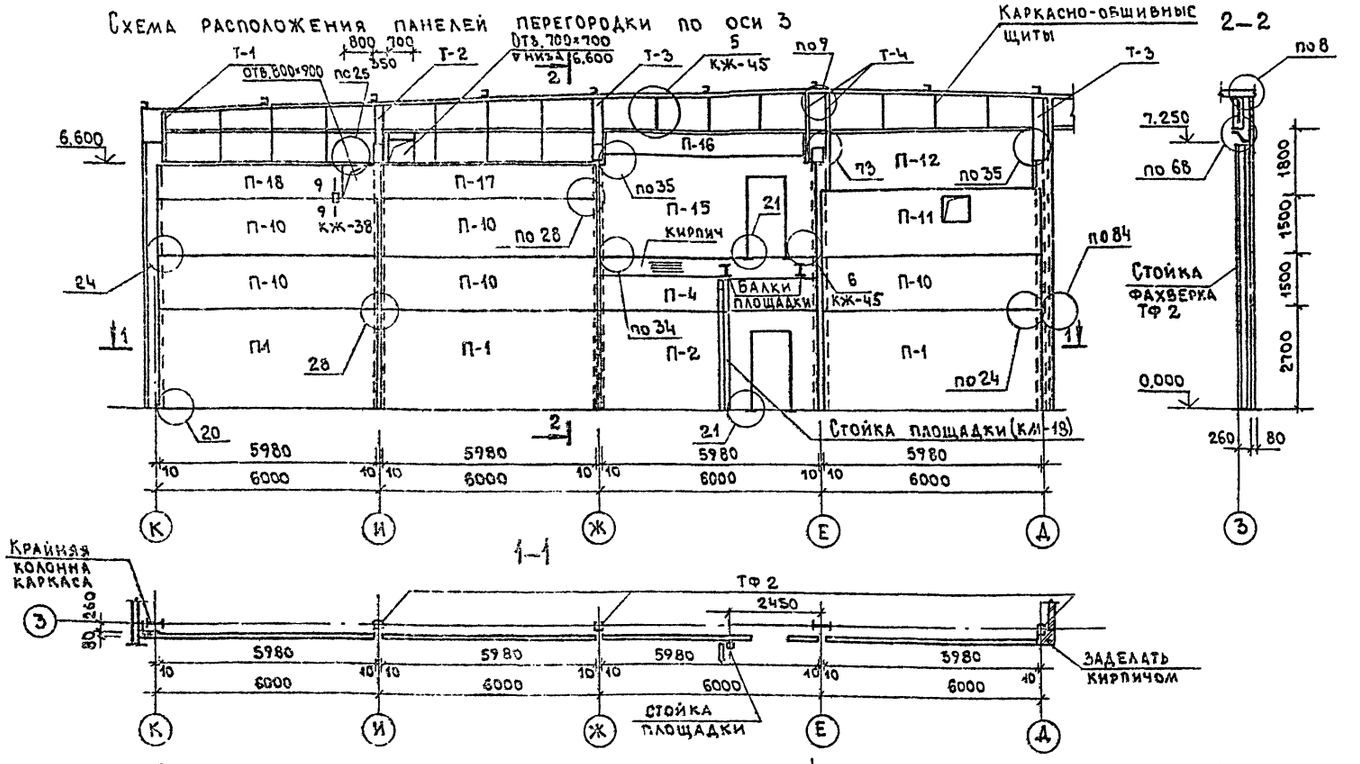

Схема расположения панелей перегородки по оси 4

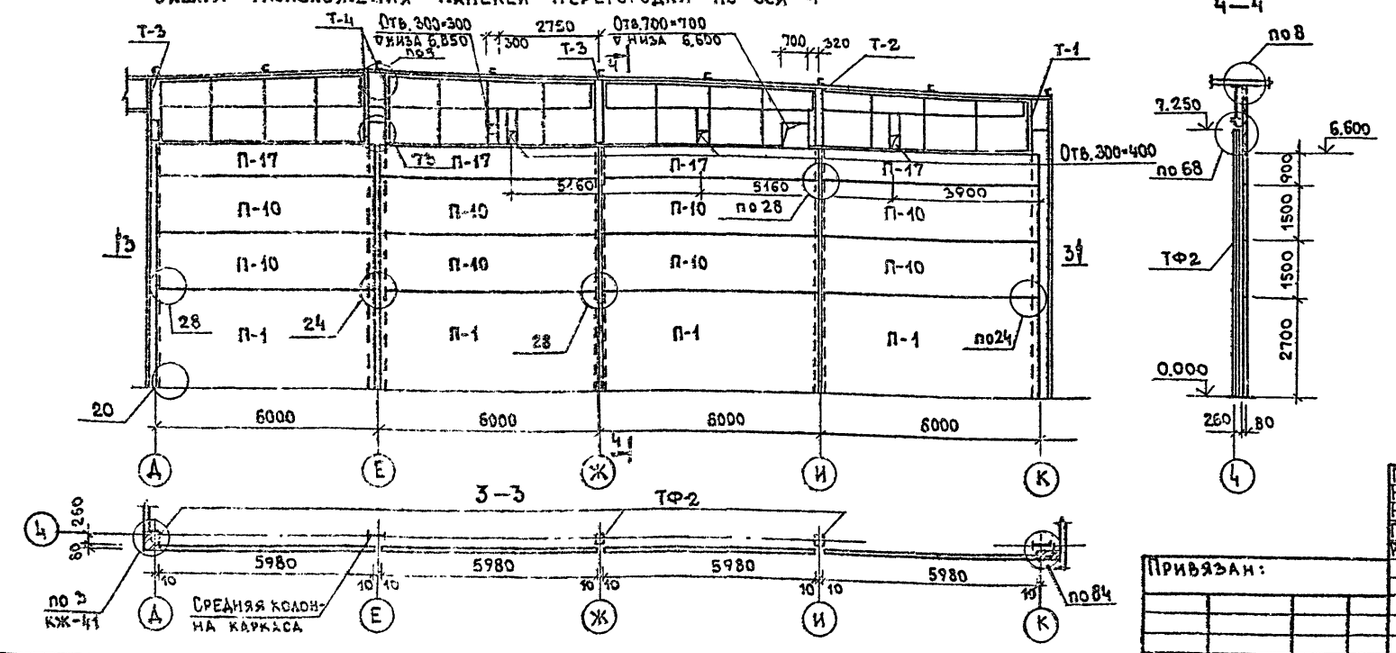

Спецификация к схемам расположения панелей перегородок (продолжение)

Марка или поз.	Обозначение	Наименование	Кол-во шт.	Масса ед. кг	Примечание
П-15	–КЖИ20.00.0	ПГ60.27-1-Т-Д1-1	1	2700	
П-16	1.030.9-2.1-06.0	ПГ55.6-1-Т	4	620	
П-17	То же	ПГ60.9-1-Т	21	1010	
П-18	"	ПГ55.9-1-Т	3	940	
П-19	1.030.9-2.1-07.0	ПГ25.27-2-Т	4	1340	
П-20	-09.0	ПГ25.12-2-Т	10	580	
П-21	То же	ПГ24.12-2-Т	4	500	
П-22	1.030.9-2.1-05.0	ПГ58.18-1-Т	2	1970	
П-23	-02.0	ПГ60.27-1-Т-Д	1	2450	
П-24	То же	ПГ60.30-1-Т-Д	3	2710	
П-25	1.030.9-2.1-03.0	ПГ60.30-1-Т-Д1	1	2960	
П-26	-КЖИ.22.00.0	ПГ55.9-1-Т-1	1	940	
П-27	-КЖИ.19.00.0-01	ПГ60.15-1-Т-2	1	1700	
П-28	1.030.9-2.1-07.0	ПГ30.27-2-Т	2	1560	
П-29	1.030.9-2.1-09.0	ПГ25. -2-Т	1	430	
П-30	-05.0	ПГ58.12-1-Т	6	1320	
П-31	-КЖИ.21.00.0-01	ПГ60.12-1-Т-2	1	1370	
П-32	1.030.9-2.1-01.0	ПГ60.30-1-Т	1	3430	
П-33	-КЖИ.20.00.0-02	ПГ58.18-1-Т-1	1	1970	
П-34	1.030.9-2.1-04.0	ПГ60.27-1-Т-2Д	1	2300	
П-35	-КЖИ.20.00.0-01	ПГ60.30-1-Т-Д1-1	1	2960	
П-36	1.030.9-2.1-01.0	ПГ55:27-1-Т	1	2900	
П-37	-КЖИ.21.00.0-02	ПГ60.12-1-Т-3	1	1370	
П-38	-КЖИ.19.00.0-03	ПГ60.18-1-Т-2	1	2040	
П-39	1.030.9-2.1-06.0	ПГ56.9-1-Т	2	960	
П-40	-КЖИ.19.00.0	ПГ60.15-1-Т-1	1	1700	
П-41	-КЖИ.22.00.0-01	ПГ55.9-1-Т-2	1	940	
П-42	-КЖИ.22.00.0-02	ПГ55.9-1-Т-3	1	940	
П-43	-КЖИ.21.00.0-03	ПГ60.12-1-Т-4	1	1370	
		Металлические элем-ты			
ТФ2	1.030.9-2 в.4	Стойка фахверков ТФ2	27	277.00	
СФ-1	Лист КМ-26	" -1	3	87.18	
СФ-2	"	" -2	2	73.65	
СФ-3	"	" -3	1	96.02	

Продолжение спецификации см. л.45

Узлы см. серию 1.030.9-2 в.6

ГИП	Марков	
Н.контр.	Гузенко	
Нач.отд	Данков	
Гл.конст	Харламов	
Рук.гр.	Мазур	

ТП 416-7-316.89 КЖ

Привязан:

Инв. №

Главный корпус ремонтно-производственной базы на 100 спец. машин по уборке городов

Стадия	Лист	Листов
Р	39	

Схема расположения панелей перегородок по осям 3 и 4

ГИПРОКОММУНСТРОЙ г. Москва

23541-02

Инв. № подл. | Подпись и дата | Взам. инв. №

Коп. В.Дуг

Формат А2

Альбом 2

Схема расположения панелей перегородки по оси 5

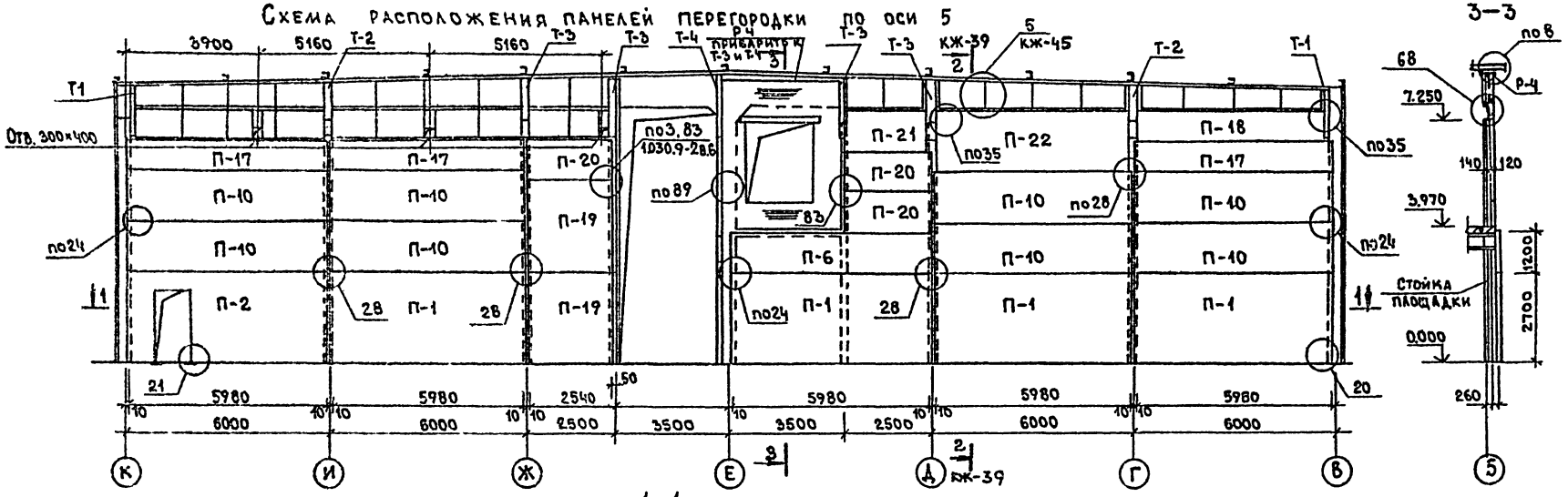

3—3

1—1

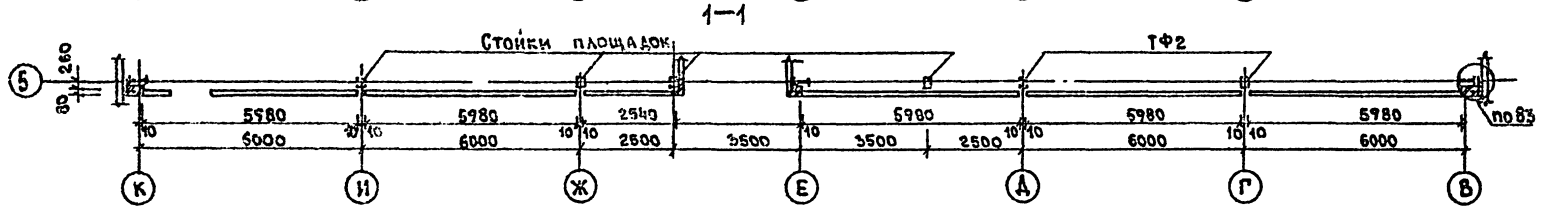

Схема расположения панелей перегородок по оси „Д" м/о 3-4

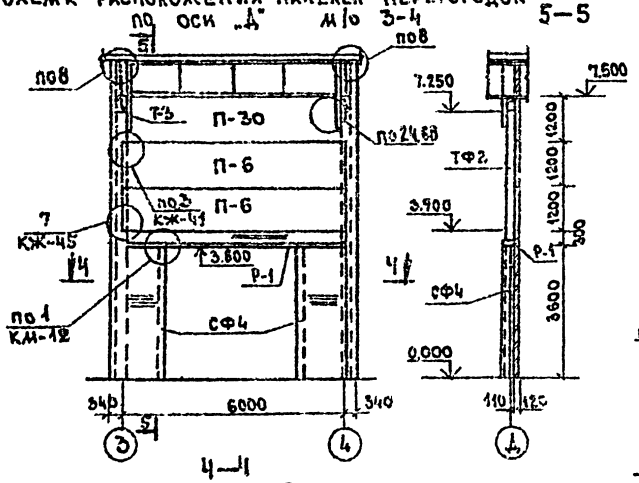

5—5

по оси Е м/о 5-6

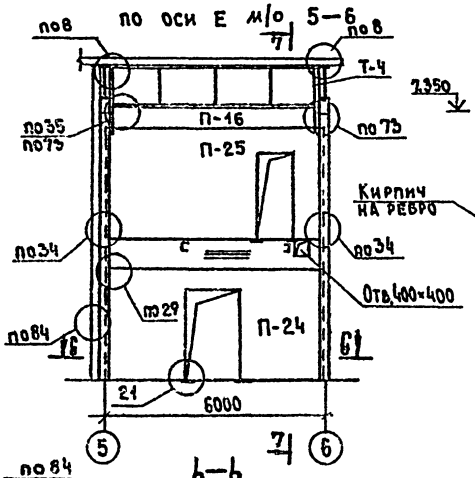

7—7

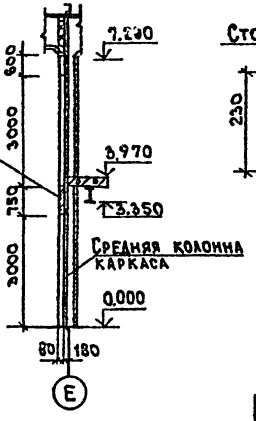

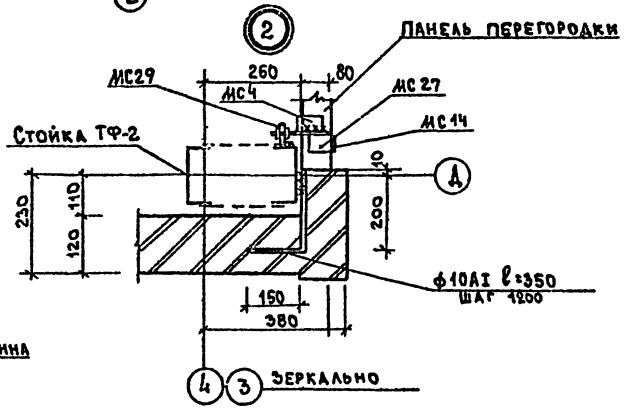

Узлы см. серию 1.030.9-2 в.6

4—4

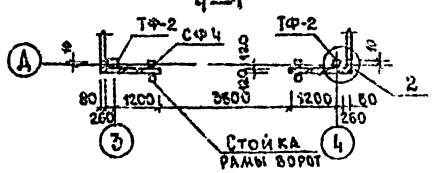

6—6

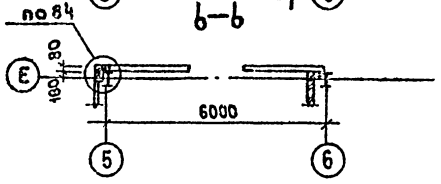

ГИП	Марков		ТП 416-7-316.89 КЖ	
Н. конт.	Гузенко			
Нач. отд.	Данков			
Гл. конс.	Харламов			
Рук. гр.	Мазур			
Главный корпус ремонтно-производственной базы на 400 машин по уборке городов			Стадия: Р	Лист: 40	Листов:
Схемы расположения панелей перегородок по осям: 5, Д,Е м/о 5и6. Узел 2			Гипрокоммунстрой г. Москва		

Привязан:

Инв. №

Инв. № подл. | Подпись и дата | Взам. инв. №

23541-02

Коп. В.Дуд

Формат А2

Альбом 2

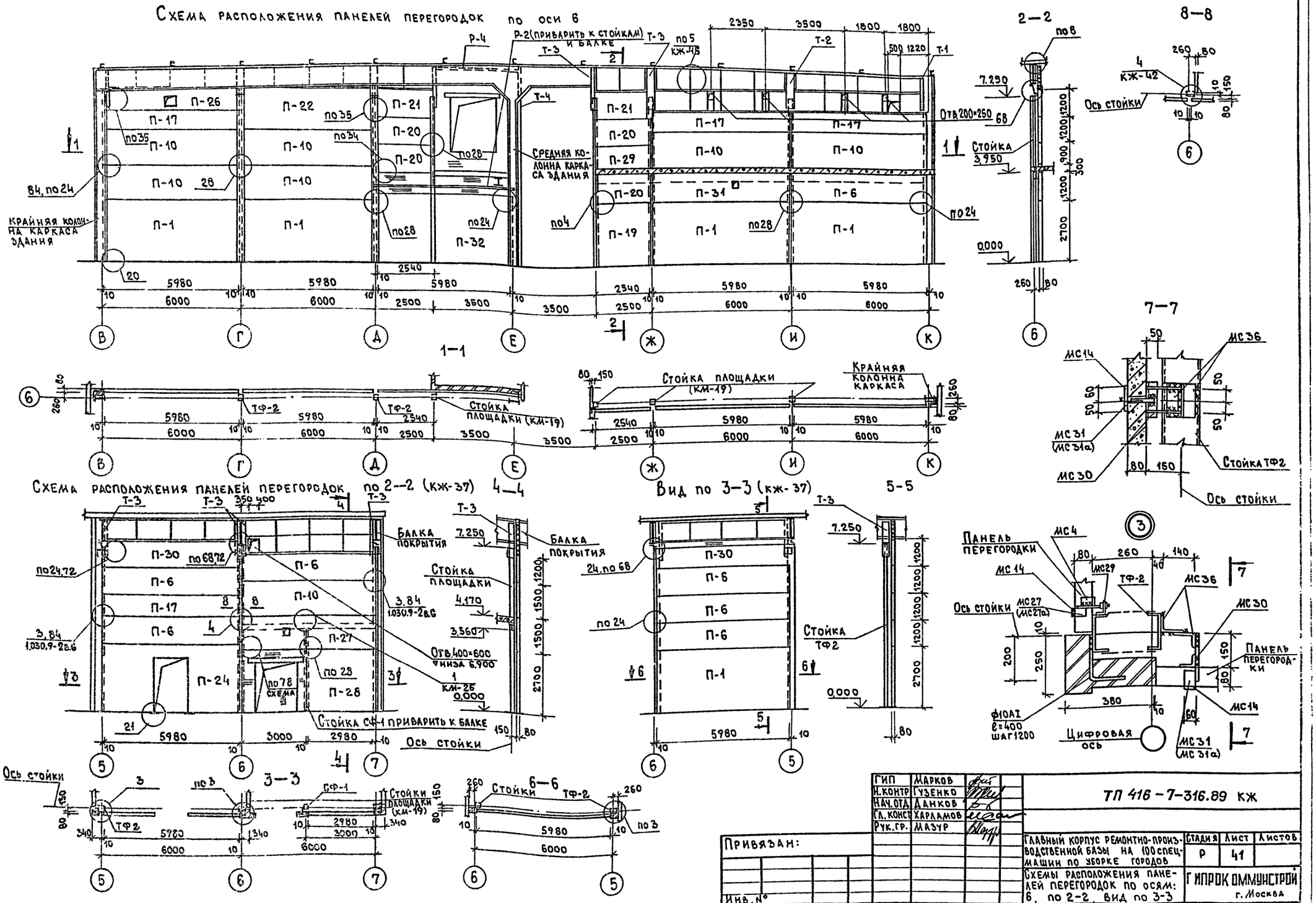

ГИП	Марков		ТП 416-7-316.89 кж
Н. контр	Гузенко		
Нач. отд	Данков		
Гл. конст	Харламов		
Рук. гр.	Мазур		

Привязан:

Инв. №

Главный корпус ремонтно-производственной базы на 100 спецмашин по уборке городов	Стадия	Лист	Листов
	Р	41	

Схемы расположения панелей перегородок по осям: 6, по 2-2, вид по 3-3

Гипрокоммунстрой г. Москва

23541-02

Коп. В. Дуб

Формат А2

Альбом 2

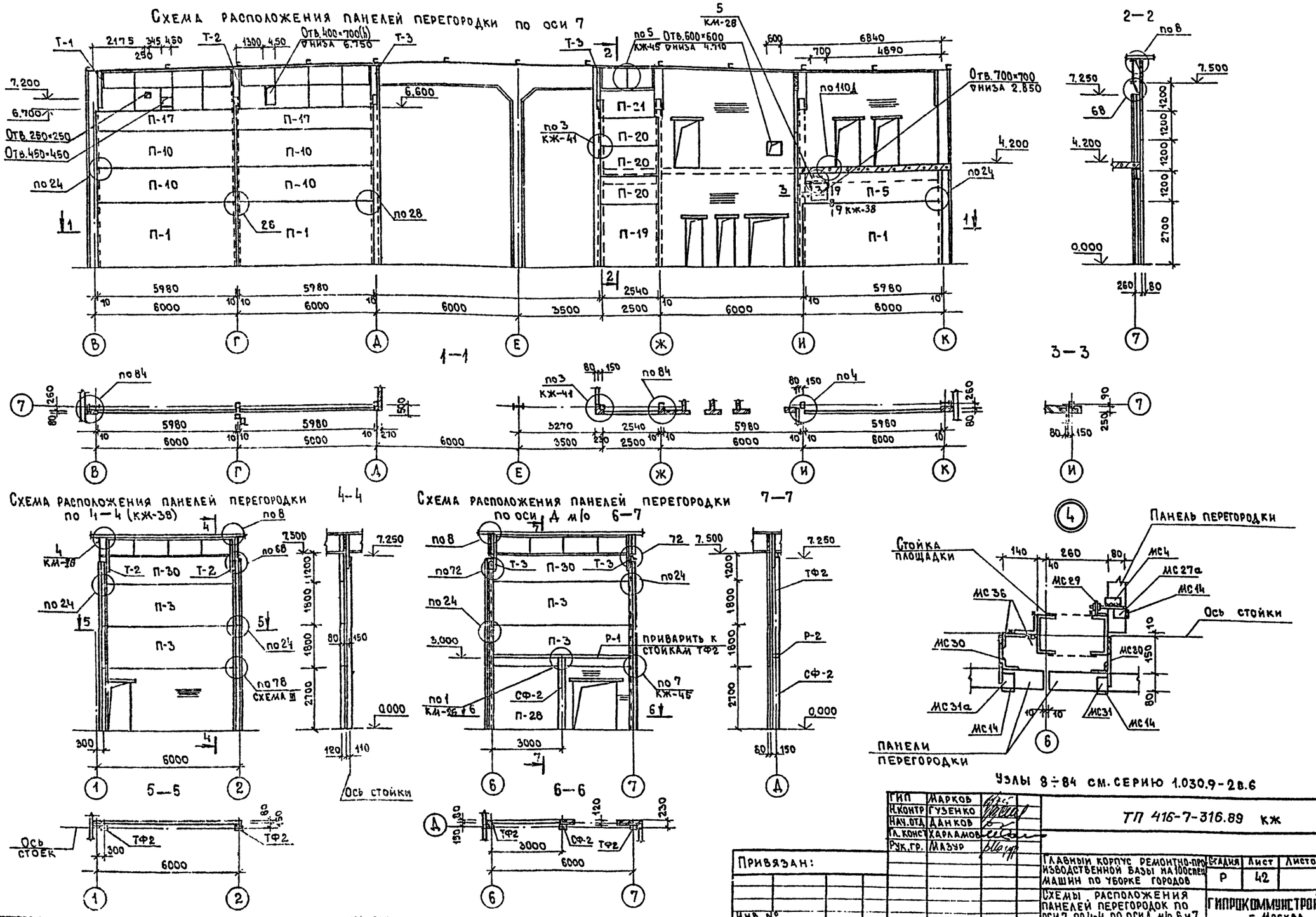

ГИП	Марков		ТП 416-7-316.89 кж
Н.контр	Гузенко		
Нач.отд	Данков		
Гл.конст	Харламов		
Рук.гр.	Мазур		

Привязан:

Инв. №

Главный корпус ремонтно-производственной базы на 100 спец. машин по уборке городов	Стадия	Лист	Листов
	Р	42	

Схемы расположения панелей перегородок по оси 7, по 4-4, по оси Д м/о 6 и 7

ГИПРОКОММУНСТРОЙ г. Москва

23541-02

Коп. Формат А2.

Инв. № подл. | Подпись и дата | Взам. инв. №

Альбом 2

Схема расположения панелей перегородки по оси И м/о 7-8

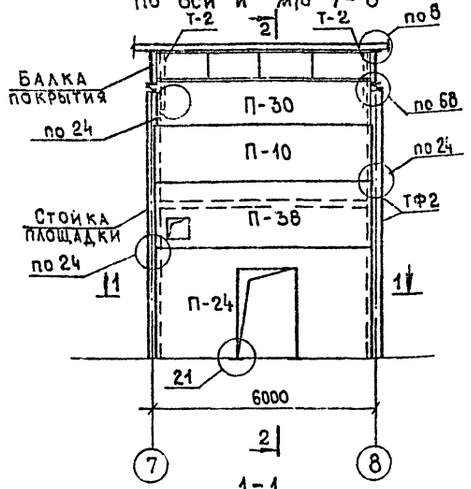

2-2

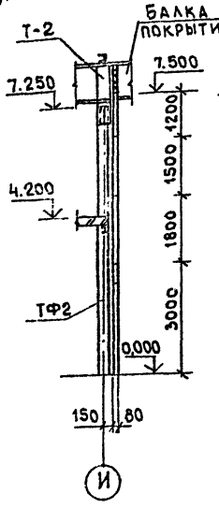

Схема расположения панелей перегородки по оси И м/о 10-12

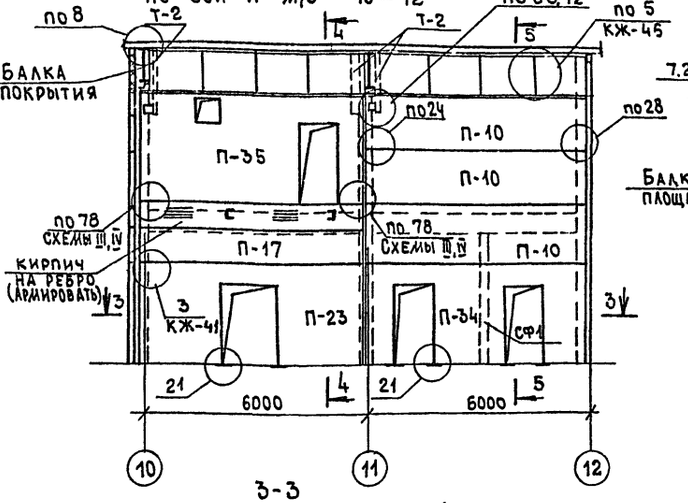

4-4

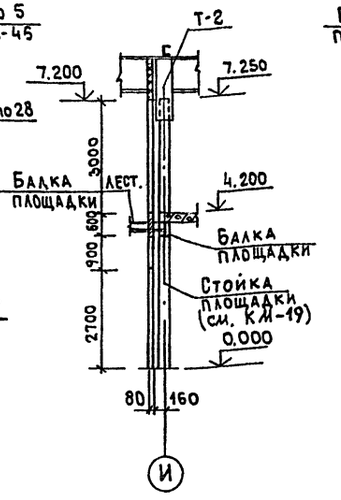

Б-Б

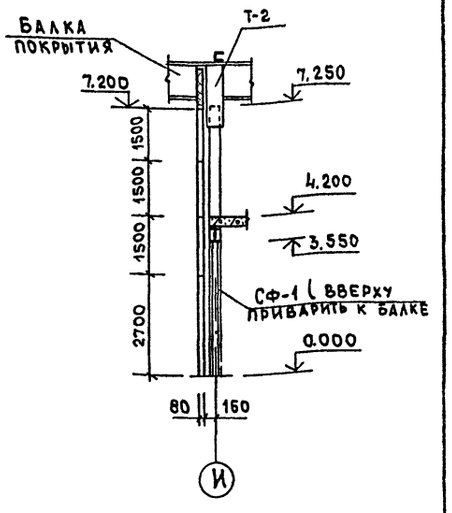

1-1

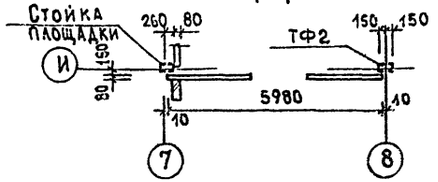

3-3

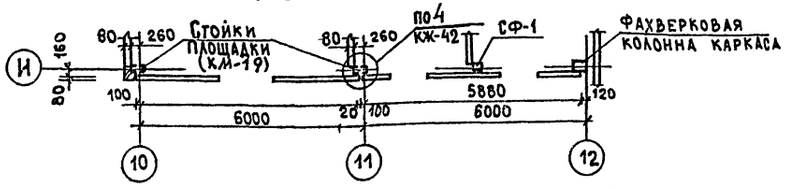

Схема расположения панелей перегородки по оси 10 м/о К-И

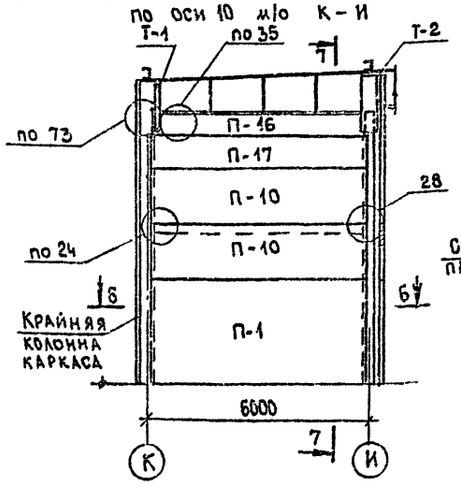

7-7

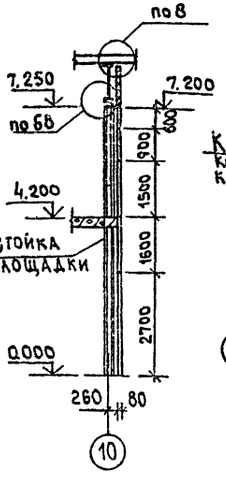

Схема расположения панелей перегородки по оси 11 м/о К-И

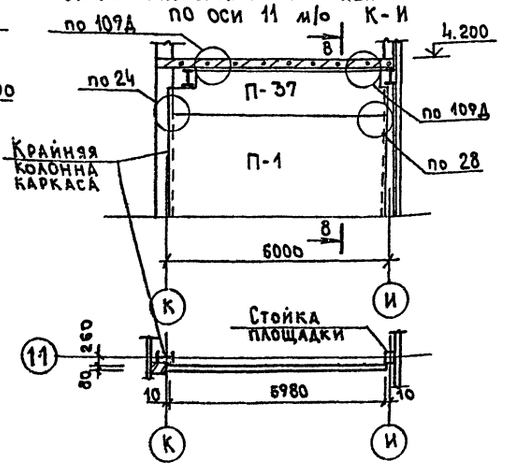

8-8

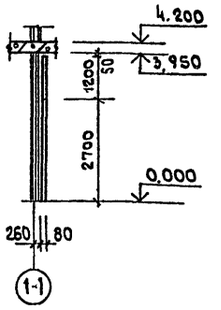

Вид по 6-б (КЖ-37)

9-9

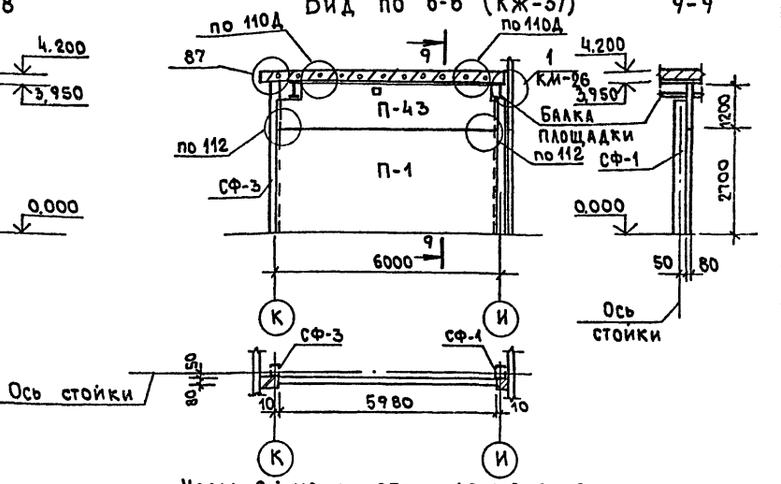

Узлы 8÷112 см. серию 1.030.9-2.86

Крайняя колонна каркаса

6-6

Стойка площадки

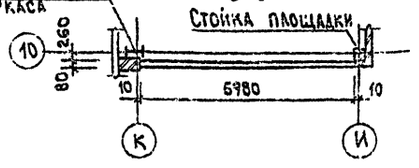

ГИП	Марков		ТП 416-7-316.89 КЖ
Н.контр	Гузенко		
Нач.отд	Данков		
Гл.конс	Харламов		
Рук.гр.	Мазур		

Привязан:

Инв. №

Главный корпус ремонтно-производственной базы на 100 спецмашин по уборке городов	Стадия	Лист	Листов
	Р	43	
Схемы расположения панелей перегородок по осям И, 10 и 11	ГИПРОКОММУНСТРОЙ г. Москва		

23541-02

Инв. № подл. | Подпись и дата | Взам. инв. №

Коп. Б.Фуд

Формат А2

Альбом 2

Схема расположения панелей перегородок по оси Г

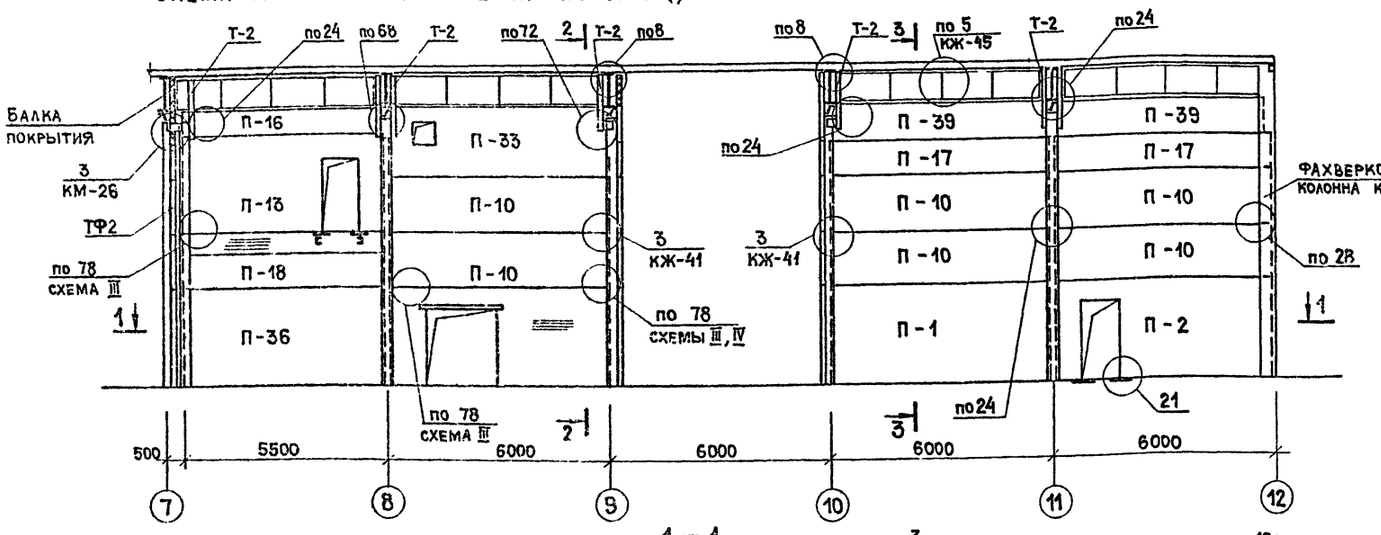

2 – 2



3 – 3

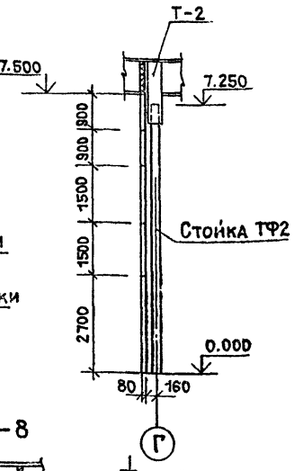

1 – 1

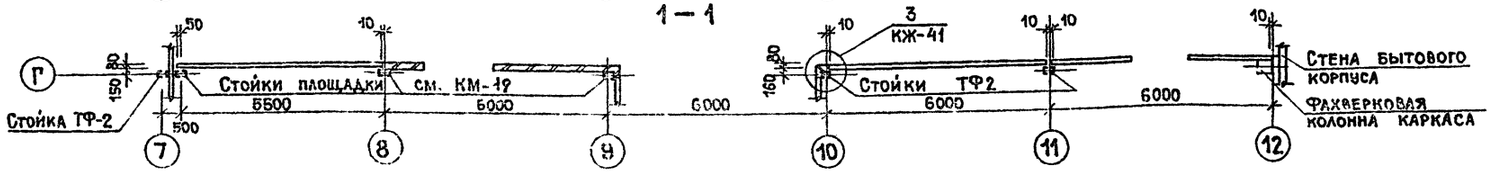

8 – 8

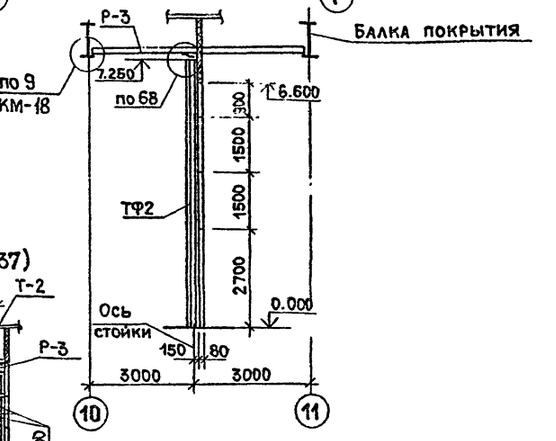

Схема расположения панелей перегородки по оси 9 м/о В-Г

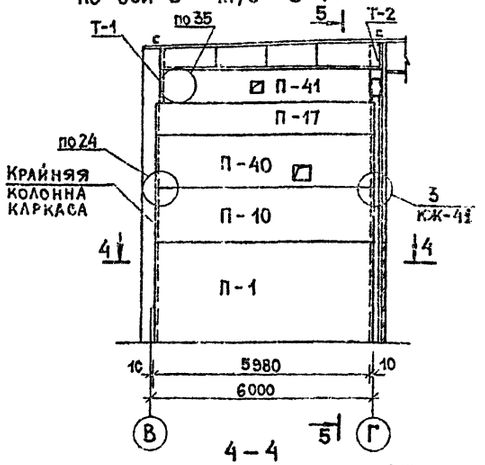

5 – 5

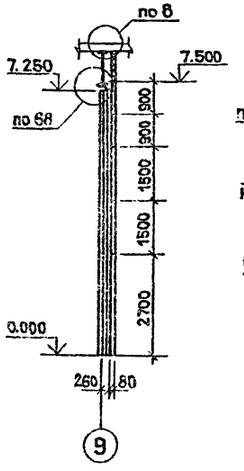

Схема расположения панелей перегородки по оси 10 м/о Г-В

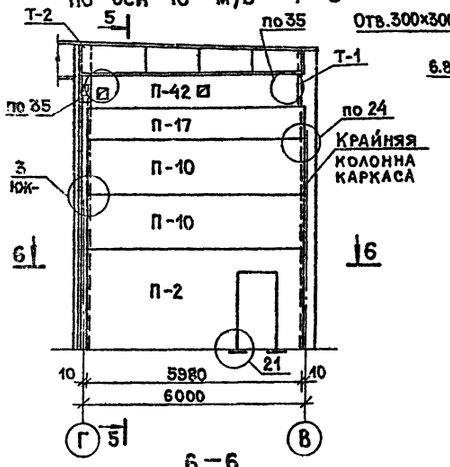

Вид по 5 – 5 (КЖ-37)

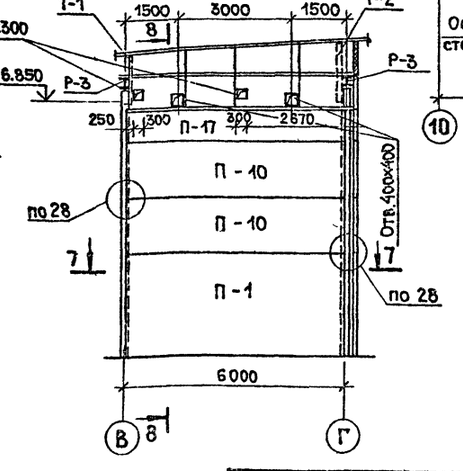

7 – 7

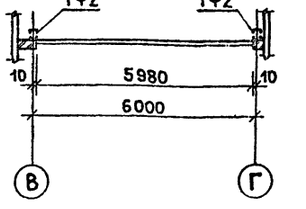

4 – 4

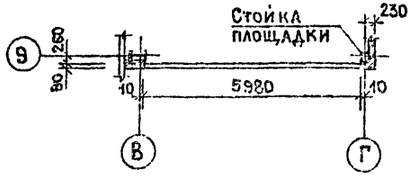

6 – 6

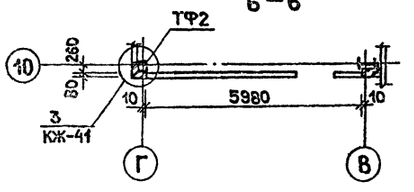

Привязан:

Инв.N

ГИП	Марков	
Н.контр.	Гузенко	
Нач.отд.	Данков	
Гл.конст.	Харламов	
Рук.гр.	Мазур	

ТП 416-7-316.89КЖ

Главный корпус ремонтно-производственной базы на 100 спецмашин по уборке городов

Стадия	Лист	Листов
Р	44	

Схемы расположения панелей перегородок по осям: Г, 9 и 10 м/о В-Г, по 5-5

ГИПРОКОММУНСТРОЙ г. Москва

Инв.N подл. | Подп. и дата | Взам. инв.N

23541-02

Коп.

Формат А2

Альбом 2

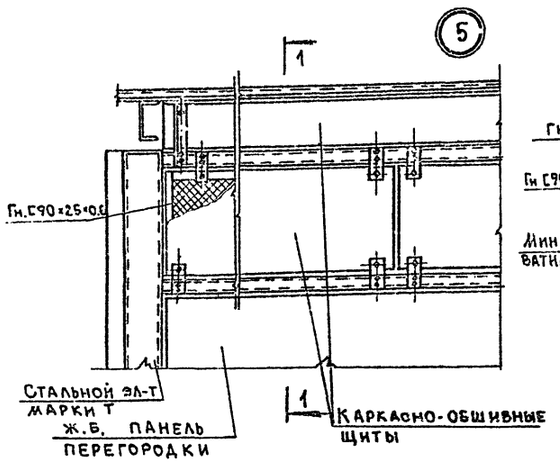

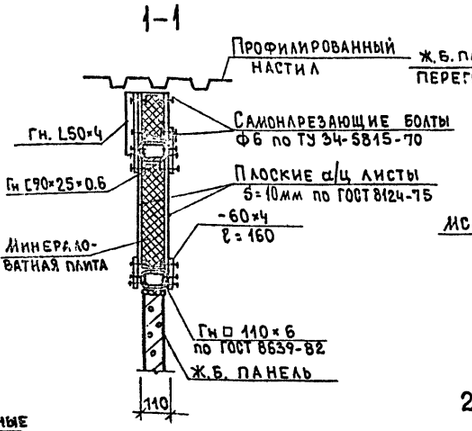

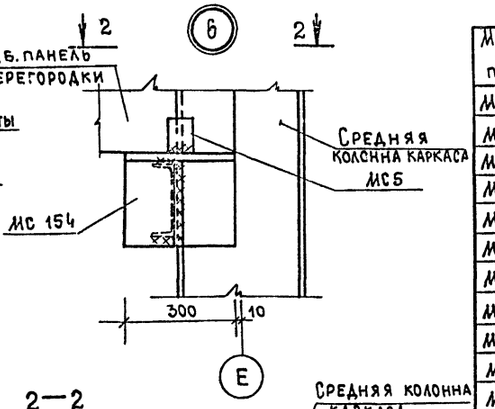

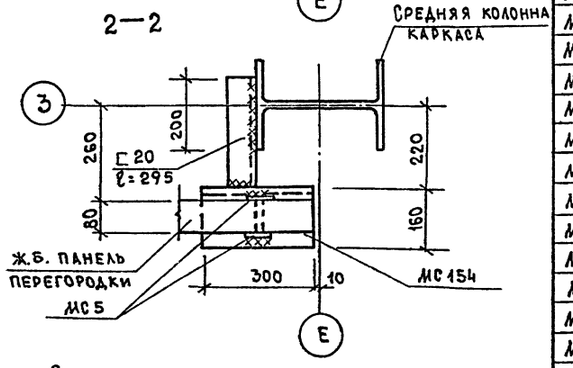

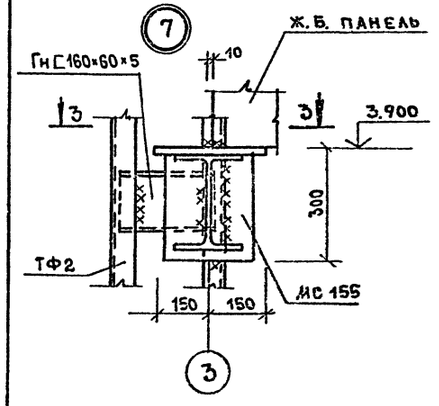

3—3

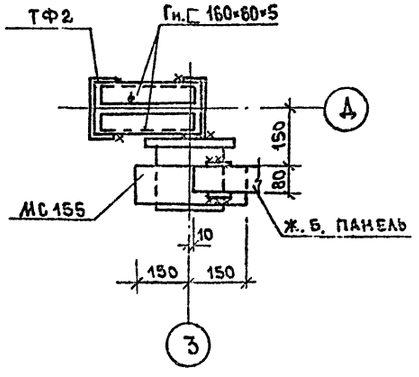

Спецификация
к схеме расположения панелей перегородок (продолжение)

Марка или поз.	Обозначение	Наименование	Кол-во шт.	Масса ед. кг	Примечание
		Металлические элементы			
СФ-4	ТУ 36-2287-80	Гн □ 160×160×5 ℓ=3700	2	90.04	
Р-1	ТУ 36-2287-80	Гн □ 160×160×5 ℓ=5880	2	143.09	
Р-2	ГОСТ 8278-83	Гн □ 190×60×4 ℓ=6000	1	47.10	
Р-3		Двутавр 25Ш1 ТУ 14-2-24-72 / Вст3пс6-1 ТУ 14-1-3023-80 ℓ=5980	2	205.71	
Р-4	ГОСТ 8278-83	Гн С 140×60×4 ℓ=3660	2	28.73	
МС 3	1.030.9-2.7-2-0.17.0	Изделие соединит. МС 3	1	1.70	
МС 4	-0.18.0	" МС 4	191	0.30	
МС 5	-0.16.0-02	" МС 5	7	0.30	
МС 6	-03	" МС 6	47	0.20	
МС 8	-05	" МС 8	18	0.70	
МС 12	-0.20.0-01	" МС 12	1	2.90	
МС 14	-0.16.0-07	" МС 14	4.05	0.20	
МС 15	-0.19.0-02	" МС 15	5	0.50	
МС 15а	-03	" МС 15а	5	0.50	

Марка или поз.	Обозначение	Наименование	Кол-во шт.	Масса ед. кг	Примечание
МС 16	1.030.9-2.7-2-0.22.0	Изделие соединит. МС 16	1	1.60	
МС 27	-0.24.0	" МС 27	92	0.50	
МС 27а	-01	" МС 27а	96	0.50	
МС 28	1.030.9-2.7-2-0.18.0-02	" МС 28	5	1.20	
МС 29	-0.25.0	" МС 29	183	0.60	
МС 30	-0.26.0	" МС 30	216	1.10	
МС 31	-0.19.0-04	" МС 31	105	0.40	
МС 31а	-05	" МС 31а	97	0.40	
МС 36	1.030.9-2.7-2-0.18.0-03	" МС 36	105	1.10	
МС 37	-04	" МС 37	70	0.50	
МС 39	-05	" МС 39	6	2.50	
МС 67	1.030.9-2.7-2-0.35.0-04	" МС 67	9	1.40	
МС 75	1.030.9-2.7-2-0.44.0	" МС 75	2	23.20	
МС 76	-0.45.0	" МС 76	2	10.80	
МС 97	-01	" МС 97	56	9.00	
МС 132	1.030.9-2.7-2-0.79.0	" МС 132	48	6.50	
МС 133	1.030.9-2.7-2-0.81.0-06	" МС 133	48	2.90	
МС 43	1.030.9-2.7-2-0.18.0-07	" МС 43	1	2.10	
МС 140	1.030.9-2.7-2-0.81.0-05	" МС 140	45	2.90	
МС 145	-0.83.0	" МС 145	8		
МС 152	-0.90.0	" МС 152	22	33.80	
МС 154	-0.91.0-01	" МС 154	2	24.60	
МС 155	-0.92.0-04	" МС 155	10	18.80	
Т-1	КМ-26	Надколонник Т-1	11		
Т-2	"	" Т-2	25		
Т-3	"	" Т-3	26		
Т-4	"	" Т-4	6		
		А-I-10 ГОСТ 5781-82* ℓ=400	250	0.25	
		Полоса 100×10 ГОСТ 103-76 / Вст3кп2 ГОСТ 380-71*	35	0.80	
		Уголок 5-160×100×10 ГОСТ 8510-72 / Вст3пс6 ГОСТ 380-71* ℓ=100	10	1.99	
	11761.00.00.000	Дюбель ДРК-М10	25	0.04	
	ГОСТ 24379.1-80	Болт. фунд. 2.1М24×250 Вст3пс	24	2.74	
	ГОСТ 8639-82*	Гн □ 110×6 ℓ общ.=520м	—	—	10205м
		Гн С 90×25×0.6 ℓ общ.=650м	—	—	460м
		Полоса 60×4 ГОСТ 103-76 / Вст3кп2 ГОСТ 380-71* ℓ=160	800	0.30	

ГИП	Марков	
Н.контр	Гузенко	
Нач.отд	Данков	
Гл.конст	Харламов	
Рук.гр.	Мазур	

ТП 416-7-316.89 КЖ

Главный корпус ремонтно-производственной базы на 100 спецмашин по уборке городов

Стадия	Лист	Листов
Р	45	

Узлы крепления перегородок 5÷7

Гипрокоммунстрой г. Москва

Привязан:

Инв. №

Инв. № подл. | Подпись и дата | Взам. инв. №

23547-02

Коп. В.Ф.

Формат А2

Альбом 2

Схема расположения элементов фундаментов

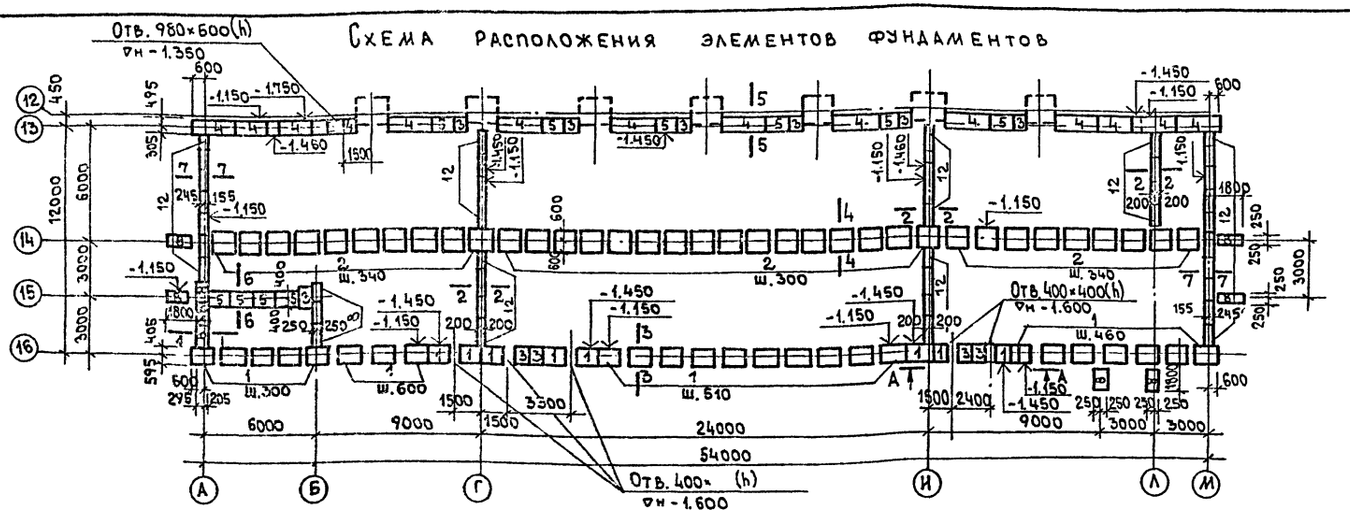

Спецификация элементов фундаментов

Марка	Обозначение	Наименование	Кол-во	Масса ед.кг	Примечание
		ПЛИТЫ ЛЕНТОЧНЫХ ФУНДАМЕНТОВ			
1	ГОСТ 13580-85	ФЛ 10.12	30	750	
2	"	ФЛ 12.12	35	870	
3	"	ФЛ 10.8	14	500	
4	"	ФЛ 8.24	16	1400	
5	"	ФЛ 8.12	10	690	
		БЛОКИ БЕТОННЫЕ ДЛЯ СТЕН ПОДВАЛОВ			
6	ГОСТ 13579-78*	ФБС 24.6.6т	19	1960	
7	"	ФБС 12.6.6т	5	960	
8	"	ФБС 12.5.3т	12	790	
9	"	ФБС 24.4.6т	30	1300	
10	"	ФБС 12.4.6т	16	640	
11	"	ФБС 9.4.6т	28	470	
12	"	ФБС 12.4.3т	92	310	
13	"	ФБС 24.3.6т	18	970	
14	"	ФБС 9.3.6т	18	350	
15	"	ФБС 9.6.6т	2	700	

1—1

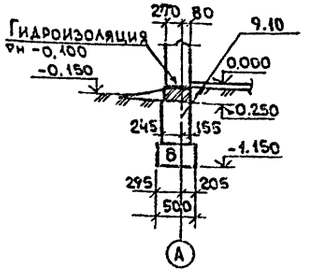

2—2

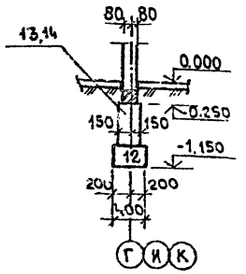

3—3

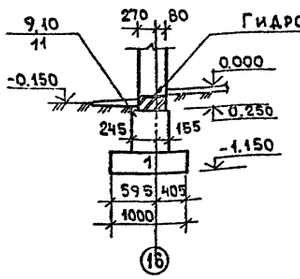

4—4

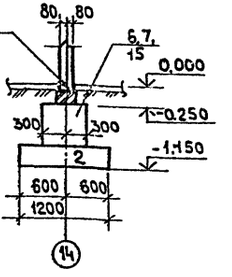

5—5

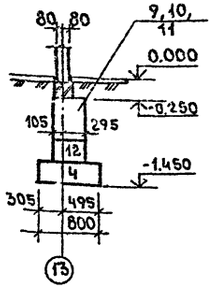

6—6

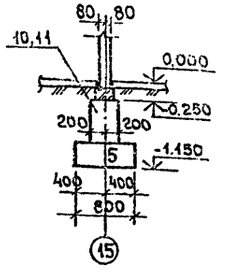

7—7

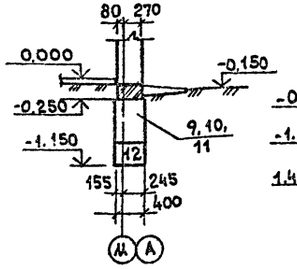

А—А

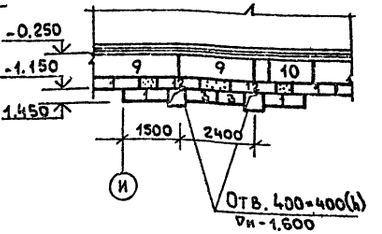

Таблица нагрузок

NN сечений	Нормативная нагрузка на ▽-0.100 тс/м		
	-20°	-30°	-40°
1-1	4.92	4.92	5.34
2-2	2.64	2.64	2.64
3-3	7.13	7.18	7.65
4-4	12.35	12.45	12.54
5-5	8.84	8.89	8.94
6-6	7.42	7.51	7.61
7-7	2.97	2.97	3.39

1. Блоки ленточных фундаментов устанавливаются на подготовку из средне-зернистого песка толщиной 100мм.
2. Кладку блоков ленточных фундаментов вести на цементном растворе марки „50"
3. Горизонтальная гидроизоляция выполняется из цементно-песчаного раствора, состава 1:2 толщиной 25мм на отм.-0.100

Согласовано: Группа ОБ Ширяев; Группа ВК Пушкина

Инв. № подл. | Подпись и дата | Взам. инв. №

Привязан:

Инв. №

ГИП	Марков		ТП 416-7-316.89 КЖ
Н. контр.	Мазур		
Нач. ОТД	Данков		
Гл. конст	Харламов		
Рук. гр.	Гузенко		
Ст. инж	Рафеенко		

Главный корпус ремонтно-производственной базы на 100 спецмашин по уборке городов	Стадия	Лист	Листов
	Р	46	
Схема расположения элементов фундаментов между осями 13-16, А-М. Сечения 1-1 ÷ 7-7	Гипрокоммунстрой г. Москва		

23541-02

Усл. [illegible]

Формат А2

Альбом 2

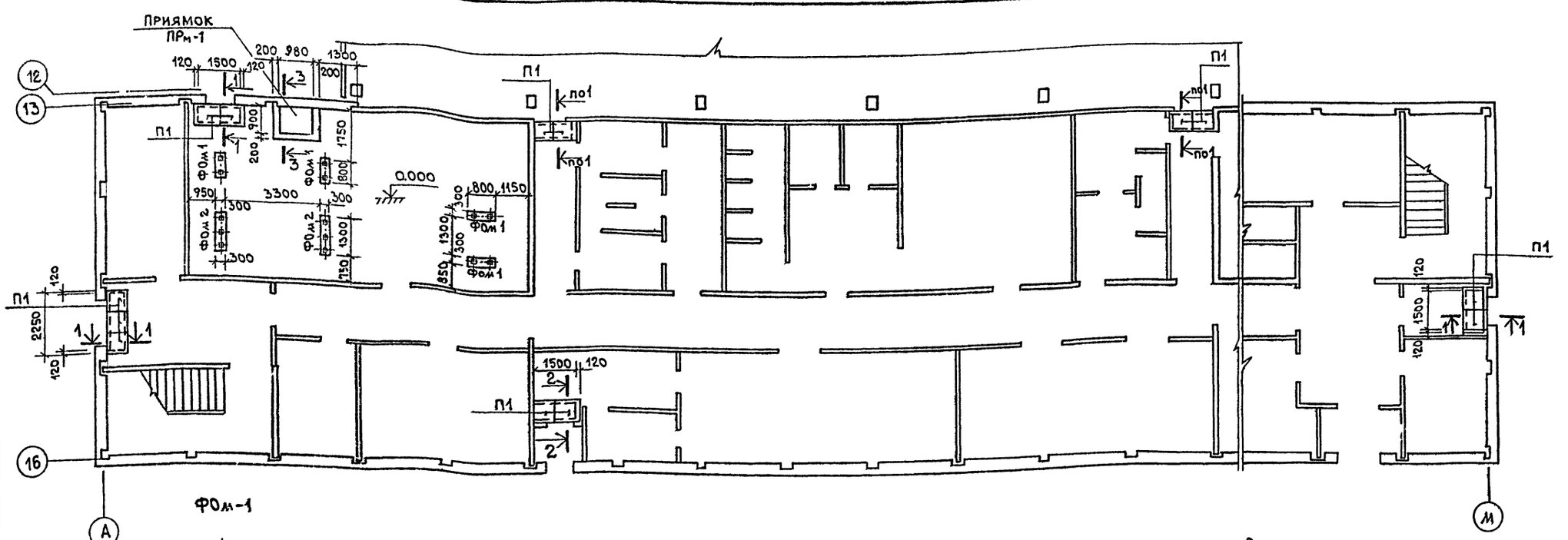

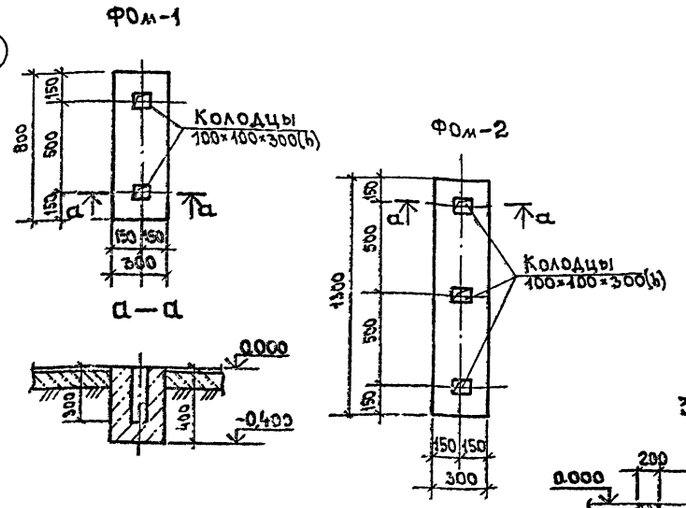

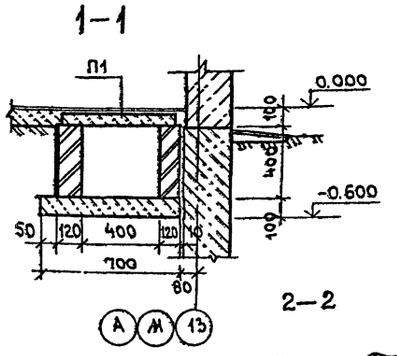

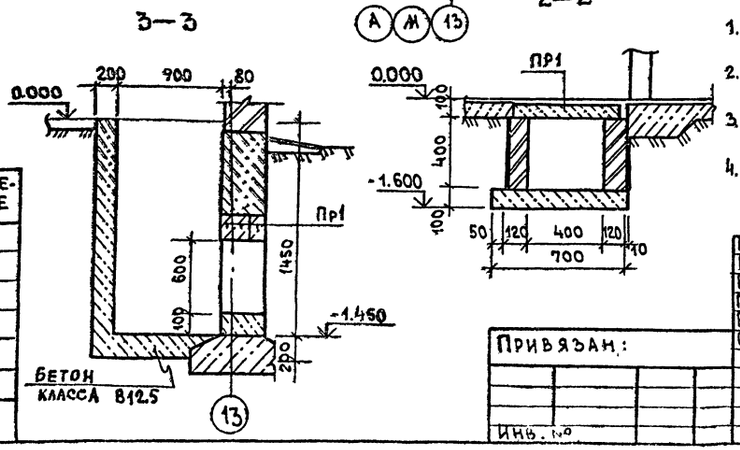

Спецификация элементов каналов и фундаментов под оборудование

Марка поз.	Обозначение	Наименование	Кол-во	Масса ед. кг	Примечание
П1	3.006.1-2/82 В.1-2	Плита перекрытия ПЗ-8	13	50	
Пр1	1.038.1-1.1	Перемычка ЗПБ 18-37	3	119	
ФОм1		Фундамент под оборудование ФОм 1	2		
ФОм2		" ФОм 2	4		
ПРм-1		Приямок ПРм-1	1		

1. Под фундаменты ФОм1 и ФОм2 грунт уплотнить.
2. Стенки каналов выполнять из обыкновенного глиняного кирпича марки „100" на растворе „25".
3. Поверхности стен каналов, соприкасающиеся с грунтом окрасить горячим битумом за 2 раза.
4. Заливку колодцев для анкерных болтов производить бетоном В15 на мелком заполнителе.

Спецификация монолитных фундаментов

Формат	Зона	Позиц	Обозначение	Наименование	Кол-во	Примечание
				Фундамент ФОм 1		
				Материалы: Бетон В7.5	0.10	м³
				Фундамент ФОм2		
				Материалы: Бетон В7.5	0.16	м³
				Приямок ПРм-1		
				Материалы: Бетон В12.5	1.25	м³

Согласовано: Группа ОВ Шраер

Инв. № подл. | Подпись и дата | Взам. инв. №

Привязан:

Инв. №

ГИП	Марков	
Н.контр	Мазур	
Нач.отд	Данков	
Гл.конст	Харламов	
Рук.гр	Гузенко	
Ст.инж	Рафеенко	

ТП 416-7-316.89 КЖ

Главный корпус ремонтно-производственной базы на 100 спецмашин по уборке городов

Стадия	Лист	Листов
Р	47	

Схема расположения элементов подземного хозяйства между осями 13-16; А-М

ГИПРОКОММУНСТРОЙ г. Москва

23541-02

Коп.

Формат А2

Альбом 2

1 — 1



2 — 2

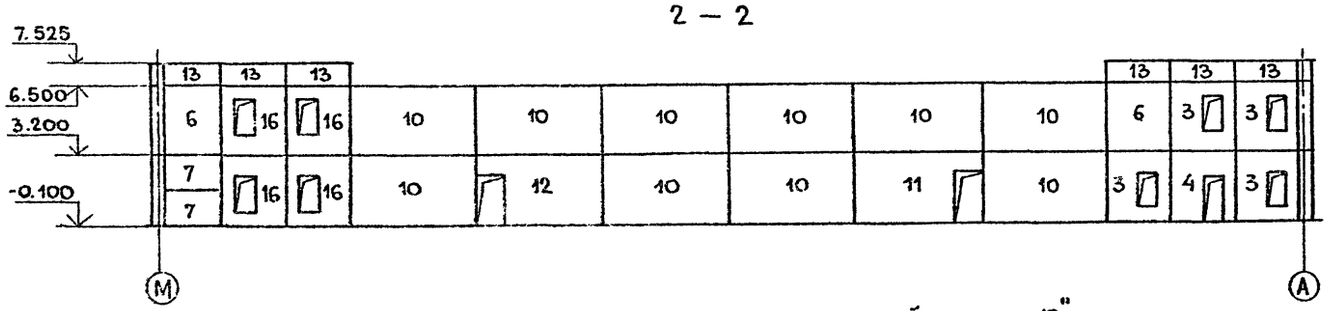

3 — 3

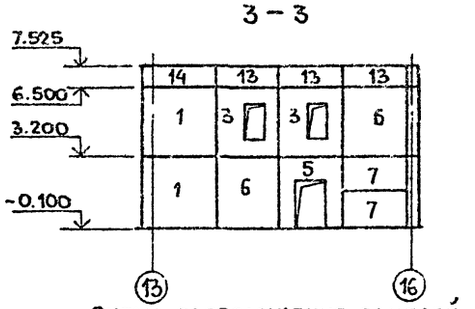

Схема расположения панелей по оси „А"

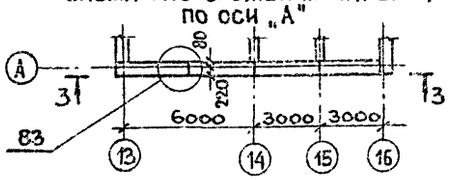

4 — 4

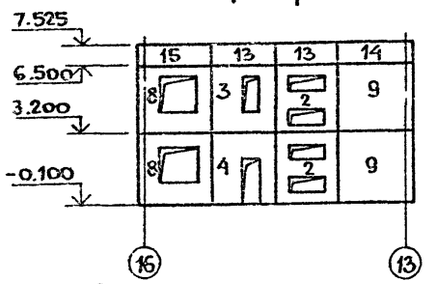

Схема расположения панелей по оси „М"

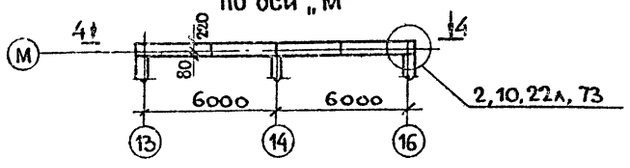

1. Стальные соединительные элементы учтены на листе 52.
2. Все узлы по серии 1.090.1-1 в.7-1.
3. Герметизацию стыков наружных панелей следует производить вулканизирующей мастикой „Гермобутил-2" по РСТУССР 5018-80; уплотняющие резиновые пористые прокладки по ГОСТ 19177-81.

Спецификация элементов наружных стен

Марка поз.	Обозначение	Наименование	Кол.	Масса ед. кг.	Примеч.
		Стеновые панели			
		при t=-20°, t=-30°			
1	1.090.1-1.2-1 7000-10	1ПС 33.33.3,5-П	4	3410	
2	-КЖИ.15.00.0	ПСЛ 30.33.3,5-П-2а	4	2100	
3	-КЖИ.15.00.0	8ПСО 30.33.3,5-П-2а	7	2680	
4	1.090.1-1 2-1 5000	1ПСД 30.33.3,5-П-2	2	2490	
5	-04	3ПСД 30.33.3,5-П-2	2	2140	
6	1.090.1-1 2-1 7000	ПС 30.33.3,5-П	4	3250	
7	-08	ПС 30.16.3,5-П	4	1580	
8	-КЖИ.12.00.0	1ПСО 33.33.3,5-П-1а	2	2270	
9	1.090.1-1 2-1 7000-18	2ПС 33.33.3,5-П	2	3410	
10	1.090.1-1 2-1 5000-05	ПВ 30.33-1Т	10	3740	
11	1.090.1-1 2-1 6000-04	3ПВГ 29.33.13-1Т	1	2560	
12	-05	4ПВГ 29.33.13-1Т	1	2560	
13	1.090.1-1 2-1 8000-02	ПСП 30.10.2,6-П	28	780	
14	-10	1ПСП 33.10.2,6-П	3	850	
15	-22	2ПСП 33.10.2,6-П	1	850	
16	-КЖИ.13.00.0	9ПСО 30.33.3,5-П-2а	32	2680	
17	-КЖИ.13.00.0	9ПСО 30.33.3,5-П-2б	2	2680	
18	1.090.1-1 2-1 5000 02	2ПСД 30.33.3,5-П	1	2490	
		при t=-40°			
1	1.090.1-1 2-1 7000-11	1ПС 33.33.4,0-П	4	4020	
2	-КЖИ.15.00.0	ПСЛ 30.33.4,0-П-2а	4	2430	
3	-КЖИ.14.00.0	8ПСО 30.33.4,0-П-2а	7	3080	
4	1.090.1-1 2-1 5000-01	ПСД 30.33.4,0-П-2	2	2870	
5	-05	3ПСД 30.33.4,0-П-2	2	2440	
6	1.090.1-1 2-1 7000-01	ПС 30.33.4,0-П	4	3740	
7	-09	ПС 30.16.4,0-П	4	1820	
8	-КЖИ.12.00.0	1ПСО 33.33.4,0-П-1а	2	2720	
9	1.090.1-1 2-1 7000-19	2ПС 33.33.4,0-П	2	4020	
10	1.090 1-1 2-1 5000-05	ПВ 30.33-1Т	10	3740	
11	1.090.1-1 2-1 6000-04	3ПВГ 29.33.13-1Т	1	2560	
12	-05	4ПВГ 29.33.13-1Т	1	2560	
13	1.090.1-1 2-1 8000-03	ПСП 30.10.3,1-П	28	930	
14	-11	1ПСП 33.10.3,1-	3	1030	
15	-23	2ПСП 33.10.3,1	1	1030	
16	-КЖИ 13.00.0	9ПСО 30.33-4,0-П-2а	32	3080	
17	-КЖИ 16.00.0	9ПСО 30.33-4,0-П-2б	2	3080	
18	1.090.1-1 2-1 5000-08	2ПСД 30.33.4,0-П-2	1	2870	

Инв.№ подл. | Подп. и дата | Взам.инв.№

ГИП	Марков		ТП 416-7-316.89 КЖ
Н.контр.	Мазур		
Нач.отд.	Данков		
Гл.конст.	Харламов		
Рук.гр.	Гузенко		
Ст.инж.	Рафеенко		
Привязан		Главный корпус ремонтно-производственной базы на 100 спецмашин по уборке городов.	Стадия: Р; Лист: 48; Листов:
Инв.№		Схема расположения стеновых панелей наружных стен по осям 13, 16, А, М.	Гипрокоммунстрой г. Москва

23541-02

Кол. 0 лей

Формат А2

Альбом 2

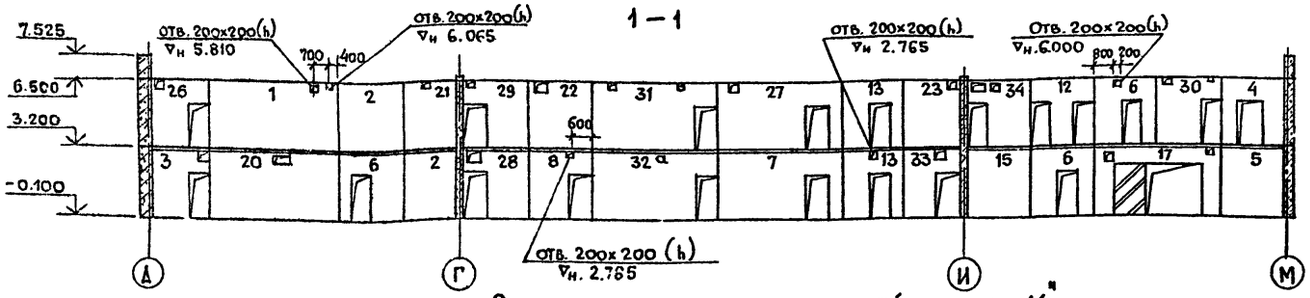

Схема расположения панелей по оси „14"

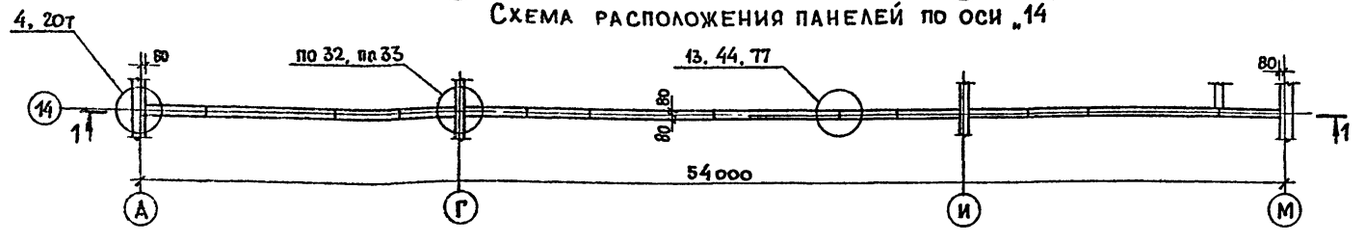

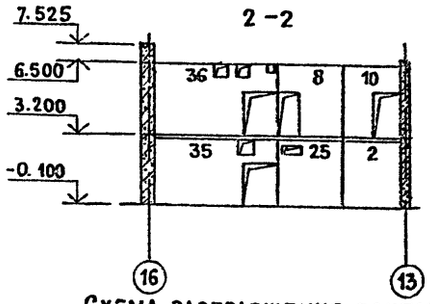

Схема расположения панелей по оси „Г"

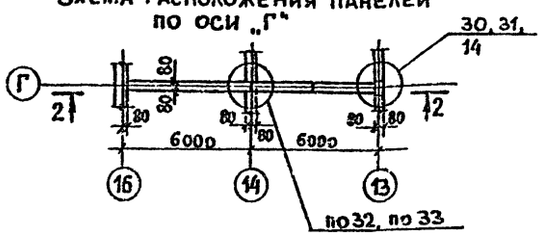

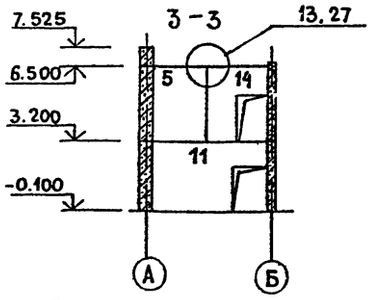

Схема расположения панелей по оси „15"

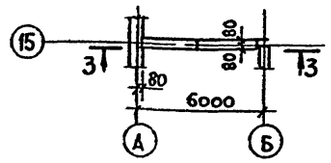

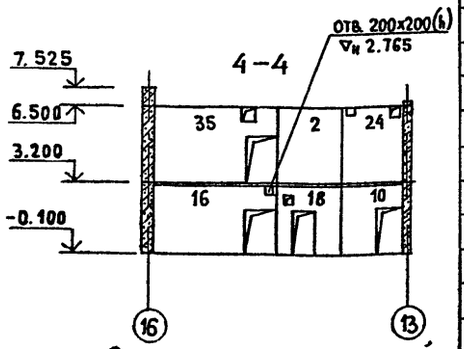

Схема расположения панелей по оси „И"

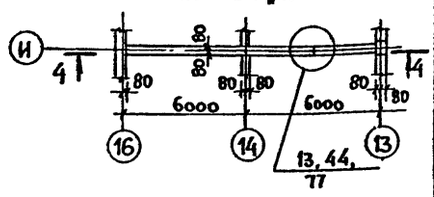

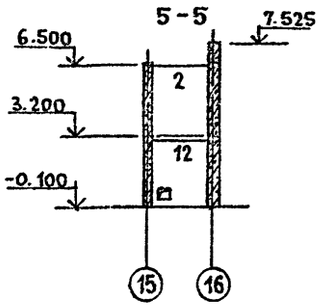

Схема расположения панелей по оси „Б"

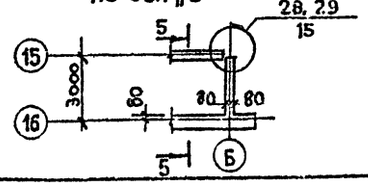

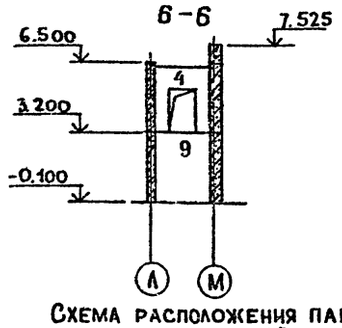

Схема расположения панелей по оси „14"

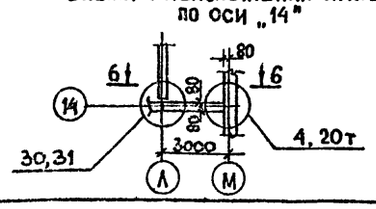

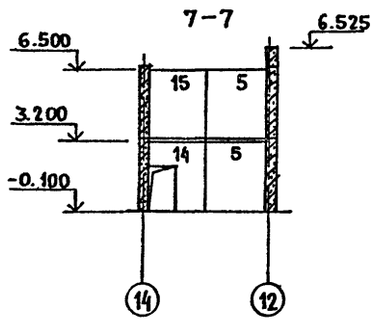

Схема расположения панелей по оси „Л"

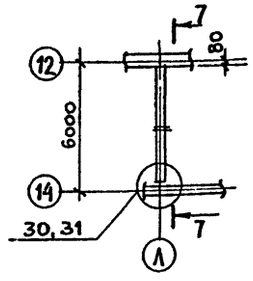

Спецификация элементов внутренних стен

Марка поз.	Обозначение	Наименование	Кол.	Масса ед.кг.	Примеч.
		Стеновые панели			
1	1.090.1-1, 4-1 1000-01	ПВ 59.30 – 1т	1	6880	
2	-02	ПВ 30.30 – 1т	5	3480	
3	– КЖИ.08.00.0	1ПВГ 30.30.10 – 1т – 2	1	2670	
4	1.090.1-1.4-1 2000-11	1ПВП 30.30.13 – 1т	2	2410	
5	1.090.1-1, 4-1 1000-10	1ПВ 30.30 – 1т	4	3480	
6	1.090.1-1.4-1 2000-02	ПВП 30.30.10 – 1т	3	2670	
7	1.090.1-1.4-1 2000	ПВП 60.30.10 – 1т	1	6180	
8	1.090.1-1.4-1 3000-03	ПВГ 30.30.10 – 1т	2	2670	
9	1.090.1-1.4-1 5000-02	2ПВ.30.33 – 1т	1	3740	
10	1.090.1-1.4-1 3000-02	ПВГ 30.30.13 – 1т	2	2430	
11	1.090.1-1.4-1 6000-02	2ПВГ 59.33.15 – 1т	1	6000	
12	1.090.1-1.4-1 4000-10	ПВТ 30.30.9 – 1т	1	2060	
13	1.090.1-1.4-1 2000-04	ПВП 28.30.10 – 1т	2	2470	
14	1.090.1-1.4-1 3000-04	ПВГ 29.30.13 – 1т	2	2330	
15	1.090.1-1.4-1 1000-03	ПВ 29.30 – 1т	2	3370	
16	1.090.1-1.4-1 3000-06	1ПВГ 50.30.15 – 1т	1	5630	
17	– КЖИ.11.00.0	ПВР 60.30.42 – 3т – 1	1	3030	
18	то же	ПВП 30.30.10 – 1т – 1	1	2670	
19	– КЖИ.10.00.0	1ПВ.30.30 – 1т – 1	1	3480	
20	то же	ПВ 59.30 – 1т – 1	1	6880	
21	"	ПВ 30.30 – 1т – 1	1	3480	
22	"	ПВ 30.30 – 1т – 2	1	3480	
23	"	ПВ 30.30 – 1т – 3	1	3480	
24	"	ПВ 30.30 – 1т – 4	1	3480	
25	"	ПВ 30.30 – 1т – 5	1	3480	
26	– КЖИ.08.00.0	1ПВГ 30.30.10 – 1т – 1	1	2670	
27	– КЖИ.11.00.0	ПВП 60.30.10 – 1т – 1	1	6180	
28	– КЖИ.09.00.0	ПВГ 30.30.10 – 1т – 1	1	2670	
29	то же	ПВГ 30.30.10 – 1т – 2	1	2670	
30	"	ПВГ 30.30.10 – 1т – 3	1	2670	
31	"	ПВГ 60.30.10 – 1т – 1	1	6000	
32	"	ПВГ 60.30.10 – 1т – 2	1	6000	
33	– КЖИ.08.00.0	ПВГ 30.30.13 – 1т – 1	1	2430	
34	– КЖИ.09.00.0	ПВГ 29.30.13 – 1т – 1	1	2330	
35	– КЖИ.08.00.0	1ПВГ 60.30.15 – 1т – 1	2	5630	
36	то же	1ПВГ 60.30.15 – 1т – 2	1	5630	

Стальные соединительные элементы учтены на листе 52.

ГИП	Марков	
Н.контр.	Мазур	
Нач.отд.	Данков	
Гл.конст	Харламов	
Рук.гр.	Гузенко	
Ст.инж.	Рафеенко	

ТП 416-7-316.89 КЖ

Главный корпус ремонтно-производственной базы на 100 спецмашин по уборке городов.

Схема расположения стеновых панелей внутренних стен по осям 14, 15, Б, Г, И, Л.

Стадия	Лист	Листов
Р	49	

ГИПРОКОММУНСТРОЙ г. Москва

Привязан

Инв. №

Согласовано

Группа ОВ Шраер

Взам. инв. №

Подп. и дата

Инв. № подл.

23541-02

Кол. Дейл

Формат А2

Альбом 2

Схема расположения плит перекрытия

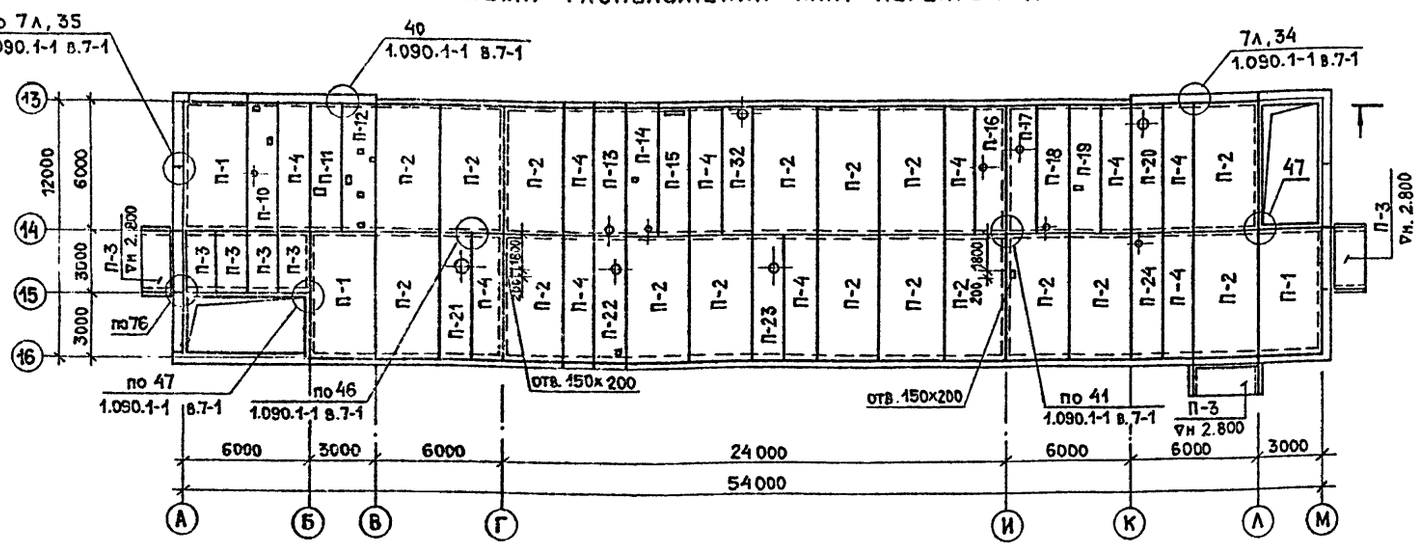

Схема расположения плит покрытия

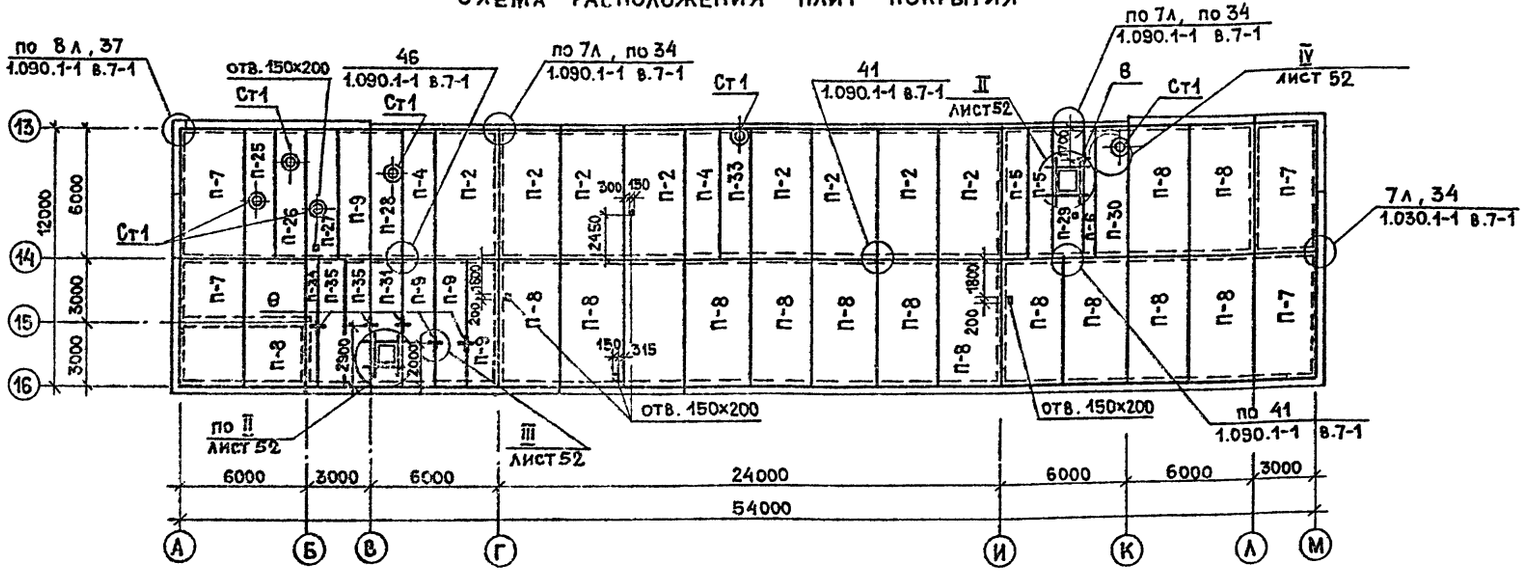

Спецификация элементов перекрытия и покрытия

начало

Марка поз.	Обозначение	Наименование	Кол.	Масса ед., кг	Примечание
		Плита перекрытия			
П-1	1.090.1-1. 5-1 4000-08	ПК60.30-8АтVт-1	3	5322	
П-2	-02	ПК60.30-8АтVт	16	5322	
П-3	1.090.1-1 5-1 3000-02	ПК30.15-8т	7	1380	
П-4	-06	ПК60.15-8АтVт	11	2767	
П-5	1.090.1-1 5-1 2000-06	ПК60.12-8АтVт	2	2080	
П-6	1.090.1-1 5-1 1000-06	ПК60.6-8АтVт	1	1295	
П-7	1.090.1-1 5-1 4000-07	ПК60.30-6АтVт-1	4	5322	
П-8	-01	ПК60.30-6АтVт	15	5322	
П-9	1.090.1-1. 5-1 3000-05	ПК60.15-6АтVт	4	2767	
П-10	-КЖИ.05.00.0	ПР60.15-8АтVт-3-1	1	2572	
П-11	-КЖИ.05.00.0	ПР60.15-8АтVт-3-2	1	2572	
П-12	-КЖИ.05.00.0	ПР60.15-8АтVт-3-3	1	2572	
П-13	-КЖИ.02.00.0	ПР60.15-8АтVт-1	1	2572	
П-14	-КЖИ.02.00.0	ПР60.15-8АтVт-2	1	2572	
П-15	-КЖИ.06.00.0	ПР60.15-8АтVт-3-4	1	2572	
П-16	-КЖИ.02.00.0	ПР60. 8АтVт-3	1	2595	
П-17	-КЖИ.02.00.0	ПР60.15-8АтVт-4	1	2595	
П-18	-КЖИ.03.00.0	ПР60.15-8АтVт-5	1	2595	
П-19	-КЖИ.03.00.0	ПР60.15-8АтVт-6	1	2595	
П-20	-КЖИ.03.00.0	ПР60.15-8АтVт-7	1	2595	
П-21	-КЖИ.03.00.0	ПР60.15-8АтVт-8	1	2595	
П-22	-КЖИ.06.00.0	ПР60.15-8АтVт-3-5	1	2572	
П-23	-КЖИ.06.00.0	ПР60.15-8АтVт-3-6	1	2572	
П-24	-КЖИ.02.00.0	ПР60.15-8АтVт-14	1	2595	
П-25	-КЖИ.01.00.0	ПР60.15-6АтVт-1	1	2595	
П-26	-КЖИ.01.00.0	ПР60.15-6АтVт-2	1	2595	
П-27	-КЖИ.01.00.0	ПР60.15-6АтVт-3	1	2595	
П-28	-КЖИ.04.00.0	ПР60.15-8АтVт-9	1	2595	
П-29	-КЖИ.07.00.0	ПР60.15-8АтVт-1-1	1	2595	
П-30	-КЖИ.04.00.0	ПР60.15-8АтVт-10	1	2595	
П-31	-КЖИ.04.00.0	ПР60.15-8АтVт-11	1	2595	
П-32	-КЖИ.04.00.0	ПР60.15-8АтVт-12	1	2595	
П-33	-КЖИ.04.00.0	ПР60.15-8АтVт-13	1	2595	
П-34	1.090.1-1 5-1 1000-05	ПК60.6-6АтVт	1	1295	
П-35	1.090.1-1 5-1 2000-05	ПК60.12-6АтVт	2	2080	
		Перемычки			
Пр1	1.038.1-1.1 0200 00-04	2ПБ16-2-П	4	65	
Пр2	1.038.1-1.1 0100 00-02	1ПБ16-1	4	30	

Окончание

Марка поз.	Обозначение	Наименовние	Кол.	Масса ед., кг	Примечание
Ст1	1.494-24.в.1	Стакан СБ4А-1	6	150	
		Стальные элементы			
	1.090.1-1 7-1 108	МС-5	342	0.18	
	1.090.1-1 7-1 108	МС-17	32	0.13	
	1.090.1-1 8-1 06	МС-19	135	0.13	
	1.090.1-1 8-1 07-01	МС-21	8	0.29	
8	-КЖИ.31.00.0	ЗД-1	6	5.23	

1. Отверстия в плитах пробивать в пределах пустот, не нарушая ребер.
2. Грузоподъемность одной петли (деталь III) не более 500кг.
3. Перекрытия рассчитаны на нормативную равномерно распределенную нагрузку 200 кгс/м².

Привязан:

Инв.N

ГИП	Марков	
Н.контр.	Мазур	
Нач.отд.	Данков	
Гл.констр.	Харламов	
Рук.гр.	Гузенко	
Ст.инж.	Рафеенко	

ТП 416-7-316.89 КЖ

Главный корпус ремонтно-производственной базы на 100 спецмашин по уборке городов

Стадия	Лист	Листов
Р	50	

Схемы расположения плит перекрытия и покрытия между осями 13÷16 А÷М

ГИПРОКОММУНСТРОЙ г. Москва

23541-02

Согласовано: Группа ОВ Шраер; Группа ВК Пушкина

Инв.N подл. | Подп. и дата | Взам. инв.N

Коп. | Формат А2

Альбом 2

Лестница N 1

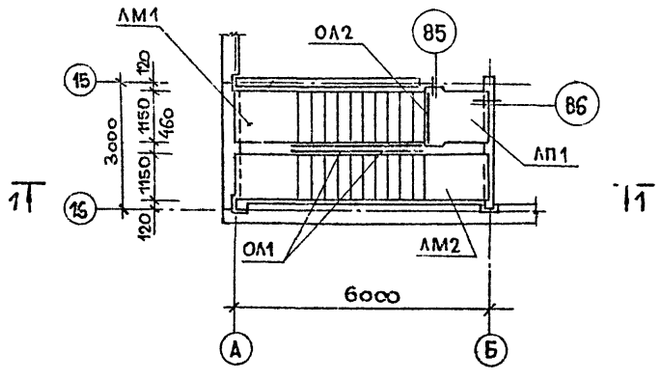

1 — 1

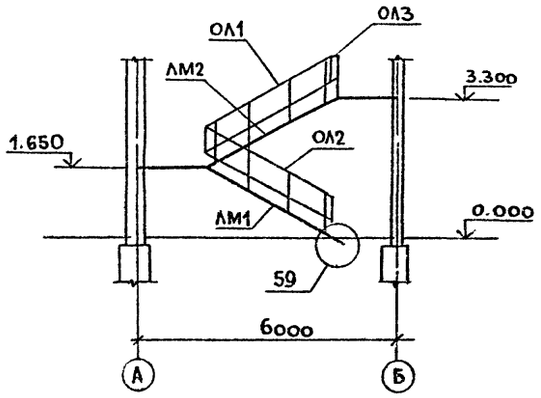

Лестница N 2

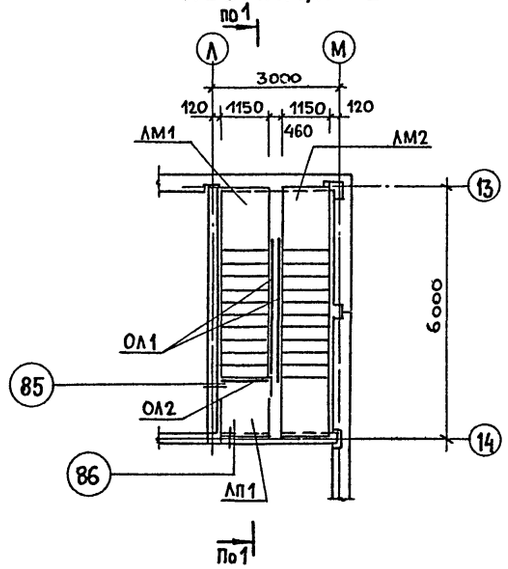

Схема расположения проступей

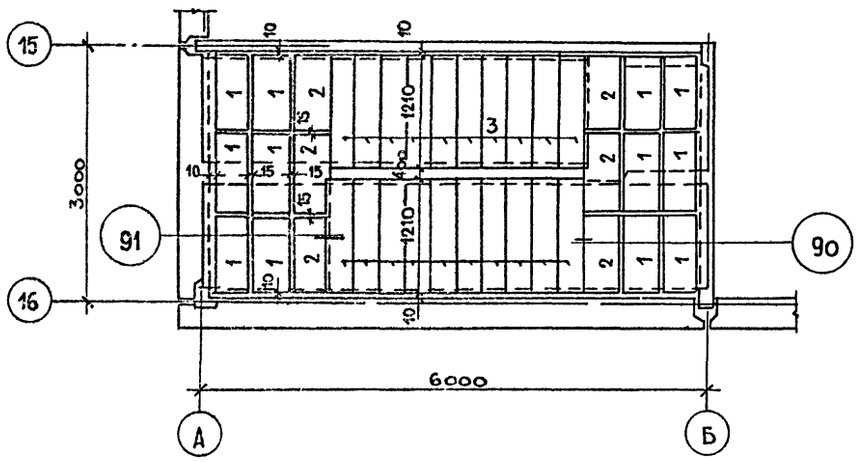

Спецификация элементов лестниц

Марка поз	Обозначение	Наименование	Кол.	Масса ед. кг.	Примечание
		Лестничные марши			
ЛМ1	1.050.1-2 в.1	ЛМП 60.11.17-5-3	2	2100	
ЛМ2	"	ЛМП 60.11.17-5	2	2600	
		Лестничная площадка			
ЛП1	1.050.1-2 в.1	ЛПП 16.15В	2	770	
		Лестничные проступи			
1	1.050.1-2 в.1	2ЛН 9.5	24	40	
2	"	2ЛН 9.5 в.	12	40	
3	"	1ЛН 12.3	40	40	
		Металлические ограждения			
ОЛ1	1.050.1-2 в.2	ОМВ 17-2	4	39.7	
ОЛ2	"	ОМВ 14-2	2	21.7	
		Соединительные			
		стальные элементы			
	1.090.1-1 7-1 108	МС 34	4	1.10	
	1.090.1-1 8-1 12	МС 35	24	0.14	
	1.090.1-1 7-1 108	МС 37	6	0.23	

Металлические ограждения окрасить масляной краской за 2 раза.
Узлы по серии 1.090.1-1, в.7-1.

ГИП	Марков		ТП 416-7-316.89 КЖ
Н.контр.	Мазур		
Нач.отд.	Данков		
Гл.конст.	Харламов		
Рук.гр.	Гузенко		
Ст.инж.	Рафеенко		
Привязан			Главный корпус ремонтно-производственной базы на 100 спецмашин по уборке городов
Инв. №			Лестницы № 1, 2.

Стадия	Лист	Листов
Р	51	

ГИПРОКОММУНСТРОЙ г. Москва

Взам. инв. № | Подп. и дата | Инв. № подл.

23541-02

Коп. Фл43 Формат А2

Альбом 2

2 – 2

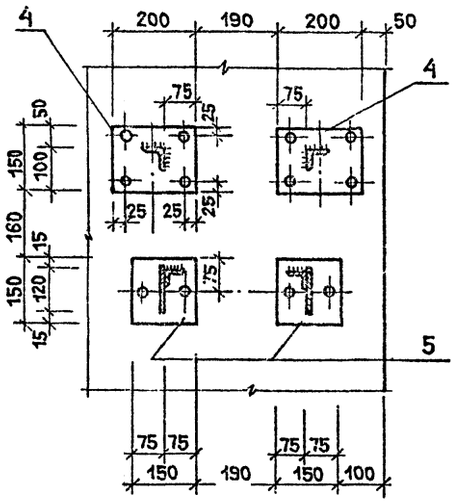

1 – 1

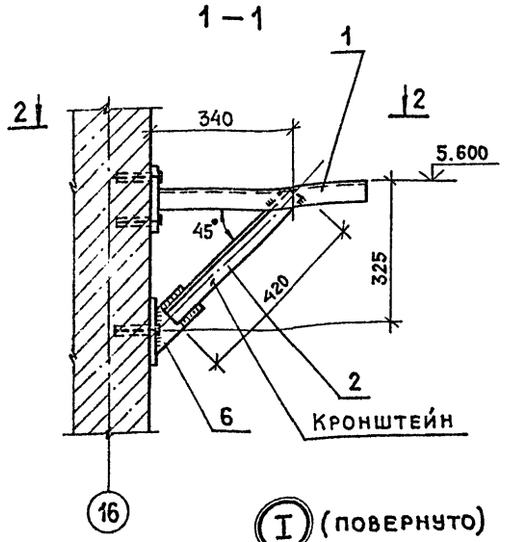

Ⅰ (повернуто)

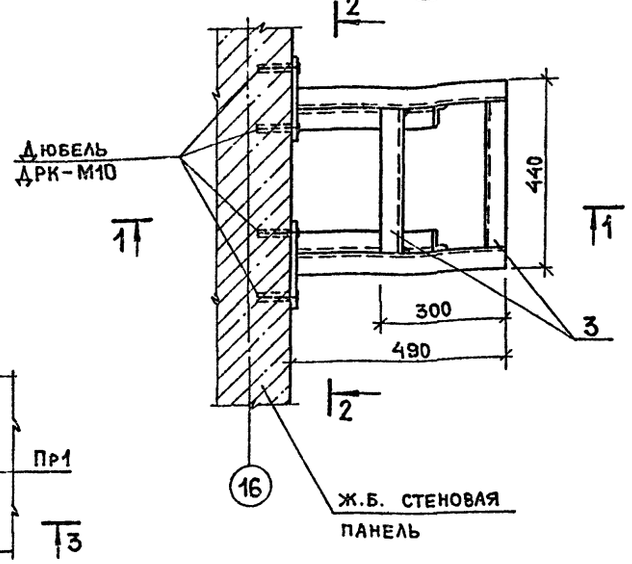

Ⅱ

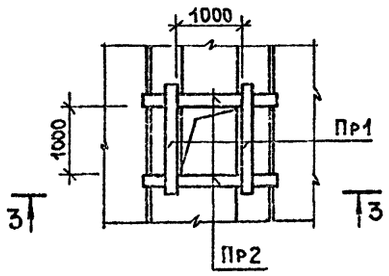

3 – 3

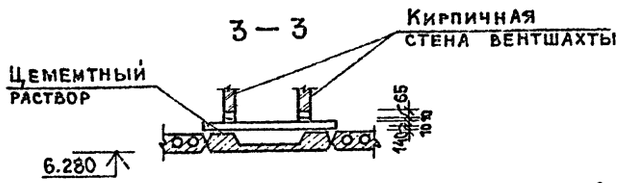

Ⅳ

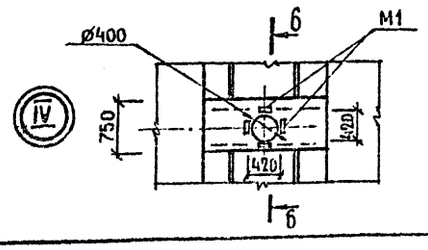

6 – 6

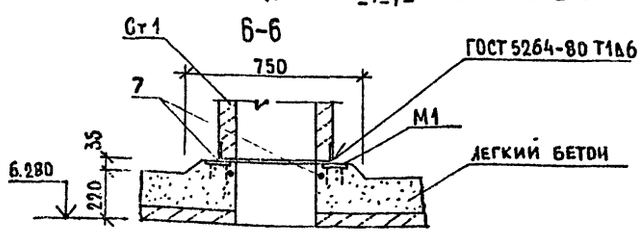

Ⅲ

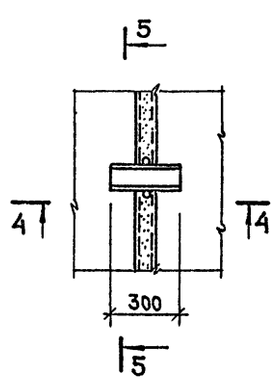

4 – 4

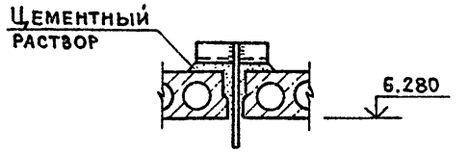

5 – 5

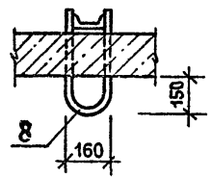

1. Сварку производить электродами типа Э-42 по ГОСТ 9467-75. Толщина швов 4 мм.
2. После монтажа кронштейн окрасить масляной краской за 2 раза.
3. Деталь Ⅰ замаркирована на листе 48, детали Ⅱ,Ⅲ,Ⅳ – на листе 50.

Спецификация стальных соединительных элементов

Марка поз.	Обозначение	Наименование	Кол.	Масса ед.кг	Примечание
		Стальные элементы			
МС-1	1.090.1-1 7-1 108	МС-1	131	0.36	
МС-2	8-1 01	МС-2	68	0.42	
МС-3	8-1 02	МС-3	58	0.25	
МС-5	7-1 108	МС-5	67	0.18	
МС-6	8-1 01-01	МС-6	32	0.29	
МС-7	8-1 04	МС-7	30	0.21	
МС-9	7-1 108	МС-9	45	0.23	
МС-13	8-1 01-103	МС-13	20	0.28	
МС-16	7-1 108	МС-16	4	6.30	
МС-17	7-1 108	МС-17	16	0.13	
МС-18	7-1 108	МС-18	96	0.82	
МС-24	7-1 108	МС-24	4	0.31	
МС-29	8-1 10	МС-29	4	0.48	
МС-33	7-1 108	МС-33	6	16.8	
	КЖИ-32.00.0	Сетка СП1	78	16.5	
	1.030.9-2 в.7 ч.2	Дюбель ДРК-М10	12	0.033	
М1	1.400/76 в.1	М4-27	20	1.90	
7		А-Ⅲ-25 ГОСТ 5781-82* ℓ=1200	10	4.62	

Спецификация элементов кронштейна

Формат	Зона	Поз.	Обозначение	Наименование	Кол.	Примечание
		1		Уголок 50×50×5 ГОСТ 8509-86 / Ст3сп ГОСТ 535-79*		
				ℓ = 484	2	1.82 кг
		2		ℓ = 420	2	1.58 кг
		3		ℓ = 340	2	1.28 кг
		4		Полоса 6×150 ГОСТ 103-76* / Вст3сп ГОСТ 380-71*		
				ℓ = 200	2	1.41 кг
		5		ℓ = 150	2	1.06 кг.
		6		ℓ = 100	2	0.71 кг
				Масса		15.72

ГИП	Марков	
Н.контр.	Мазур	
Нач.отд.	Данков	
Гл.конст.	Харламов	
Рук.гр.	Гузенко	
Ст.инж.	Рафеенко	

ТП 416-7-316.89 КЖ

Главный корпус ремонтно-производственной базы на 100 спецмашин по уборке городов

Стадия	Лист	Листов
Р	52	

Узлы Ⅰ ÷ Ⅳ

ГИПРОКОММУНСТРОЙ г. Москва

Привязан:

Инв.№

Согласовано: Группа ОВ Шраер

Инв.№ подл. | Подп. и дата | Взам. инв.№

23541-02

Копировал

Формат А2

Альбом 2

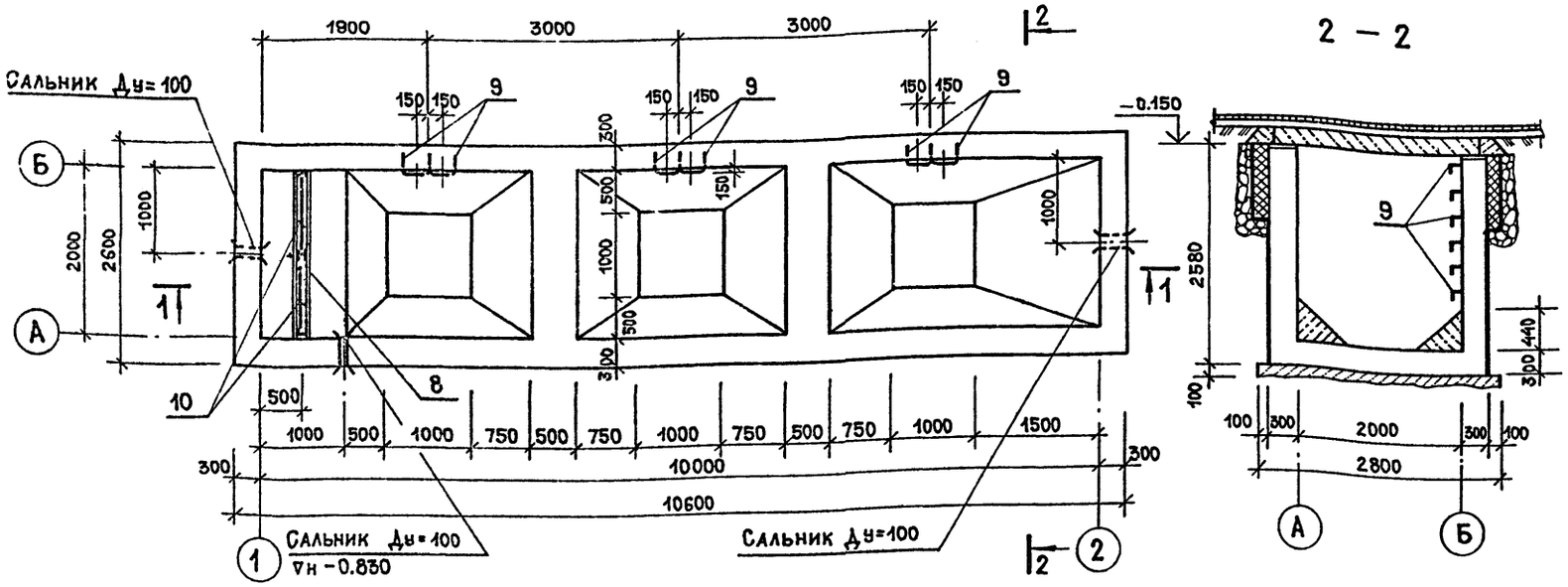

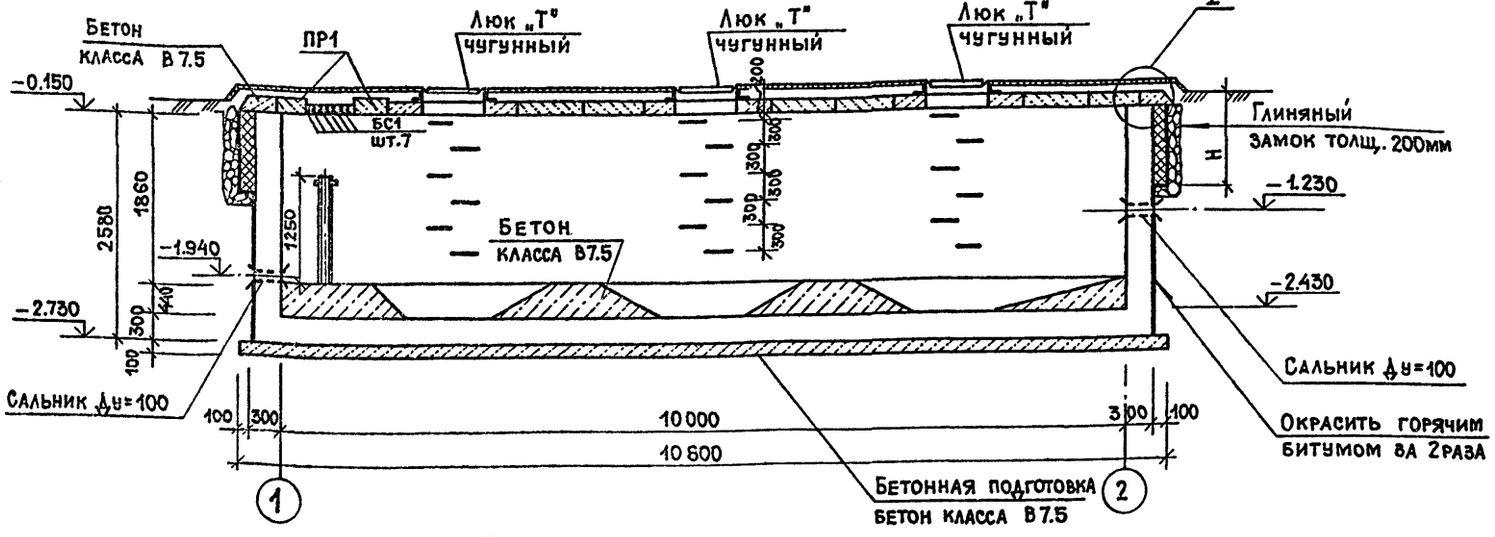

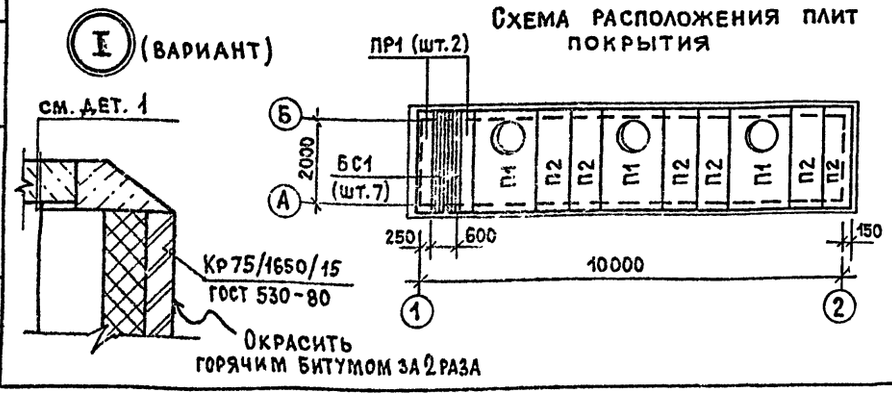

Схема расположения плит покрытия

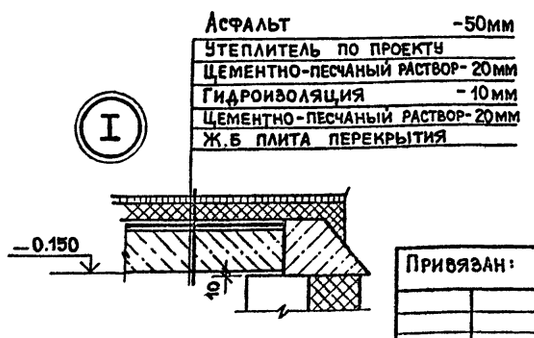

Спецификация к схеме расположенной на данном листе

Марка поз.	Обозначение	Наименование	Кол.	Масса ед.кг	Примечание
П1	3.006.1-2/82 2-2	Плита перекрытия П04	3	1530	
П2	" 1-2	П21g-8	6	730	
ПР1	" 2-2	Перемычка Б5	2	600	
		Стальные элементы			
БС1		Уголок $\frac{\angle 125\times80\times10\ ГОСТ\ 8510\text{-}86}{ВСт3кп2\ ГОСТ\ 535\text{-}79^{*}}$ ℓ=2200	7	34.1	
поз.10	- КЖИ. 71.00.0	Решетка для задержания краски	2		
	3.901-5	Сальник Ду=100 ℓ=300	2		
	ГОСТ 3634-79	Люк Т	3		

За отм. 0.000 принята отметка чистого пола главного корпуса.

1. Сооружение запроектировано железобетонным монолитным с перекрытием из сборных железобетонных плит.
2. Конструкции рассчитаны для строительства в сухих грунтах, характеристику грунтов см. на листе „Общие данные".
3. Снаружи стены утеплить керамзитом γ_0 = 500 кгс/м³, перекрытие - пеностеклом γ_0 = 200 кгс/м³. Толщина керамзита и пеностекла указана в таблице

Наружная температура воздуха	Утеплитель стен керамзит		Утеплитель перекрытия пеностекло
	Толщина см.	Высота см. (Н)	Толщина см.
-20	20	На глубину промерзания грунта	10
-30	25		15
-40	30		20

Поверхности стен соприкасающиеся с грунтом окрасить горячим битумом за 2 раза.

Внутренние поверхности стен оштукатурить цементным раствором с железнением.

Гидроизоляция перекрытия из 3х слоев рубероида на горячей битумной мастике.

4. Засыпку пазух котлована производить местным грунтом равномерно с 2х сторон слоями 20-30 см с трамбованием каждого слоя.
5. Нормативная равномерно распределенная нагрузка на покрытие 200 кг/м².

Согласовано: Группа ВК Пушкина

Взам. инв.№ | Подп. и дата | Инв.№ подл.

ГИП	Марков		ТП 416-7-316.89 КЖ
Н.контр.	Мазур		
Нач.отд.	Данков		
Гл.констр.	Харламов		
Рук.гр.	Гузенко		
Ст.инж.	Рафеенко		

Привязан:

Инв.№

Главный корпус, ремонтно-производственной базы на 100 спецмашин по уборке городов	Стадия	Лист	Листов
		53	
Очистное сооружение участка окраски. Опалубка.	ГИПРОКОММУНСТРОЙ г. Москва		

23541-02

Коп.

Формат А2

Альбом 2

Схема расположения каркасов в стенах

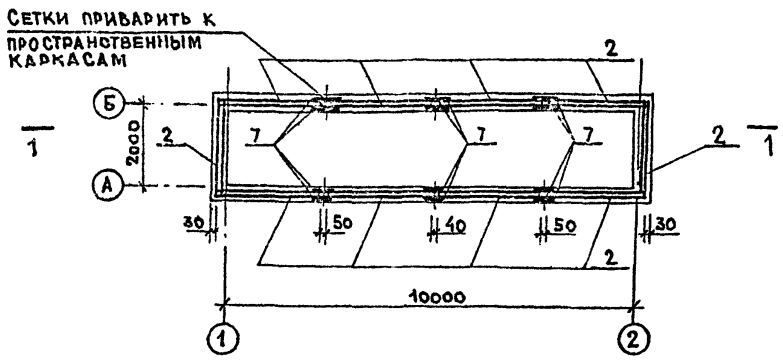

1 — 1

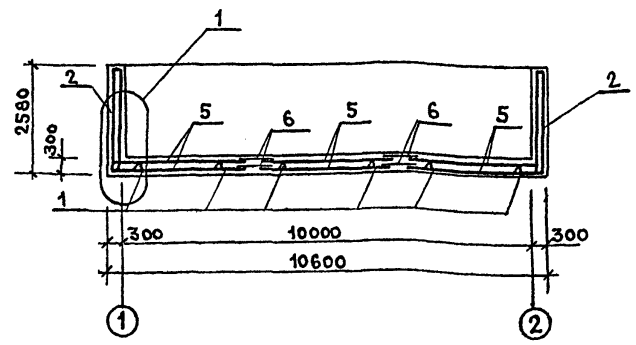

Схема расположения угловых каркасов

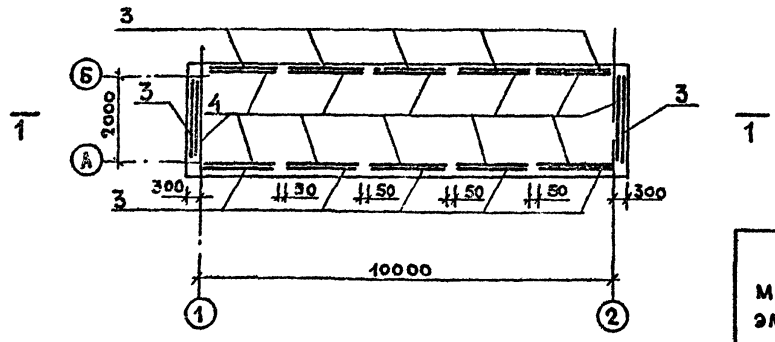

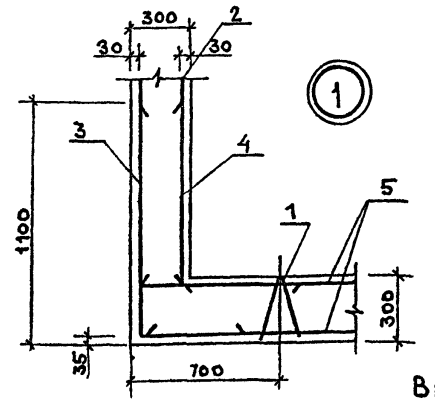

Схема расположения сеток днища и каркасов КП-1

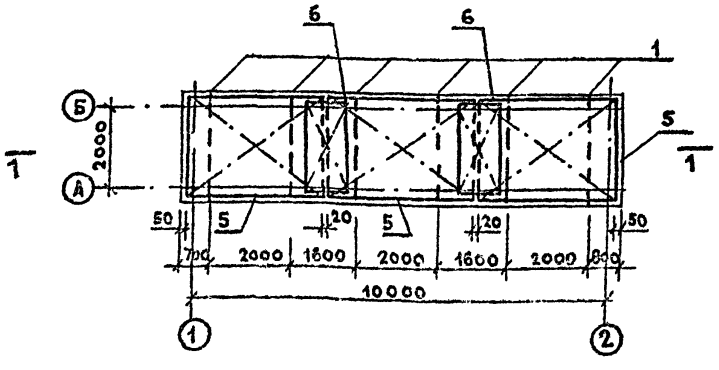

Спецификация элементов монолитной конструкции.

Формат	Зона	Поз	Обозначение	Наименование	Кол	Примеч
				Сборочные единицы		
		1	КЖИ.76.00.0	Пространственный каркас КП-1	6	
		2	КЖИ.77.00.0	" КП-2	10	
		3	КЖИ.75.00.0	Плоский каркас К-1	12	
		4	КЖИ.75.00.0	" К-2	12	
		5	КЖИ.74.00.0	Сетка С-4	6	
		6	КЖИ.74.00.0	" С-5	4	
		7	КЖИ.80.00.0	" С-8	12	
				Детали		
		8	КЖИ.72.00.0	Закладное изделие М-1	1	
		9	КЖИ.73.00.0	Закладной элемент М-2	21	
				Материалы		
				Бетон класса В 12		26,0 м³
				Бетон класса В 7,5		8,0 м³

Ведомость расхода стали на элемент, кг

Марка элемента	Изделия арматурные: Арматура класса А-III ГОСТ 5781-82* Ф8	Ф16		Итого	Арматура класса А-I ГОСТ 5781-82* Ф8		Итого	Всего
Очистное сооружение	579,94	1370,82		1950,76	42,82		42,82	1993,58

Марка элемента	Изделия закладные: прокат В Ст.3кп2 ГОСТ 8240-72* С8	Итого	ГОСТ 8509-86 ∠45×5	∠50×5	Итого	ГОСТ 103-76* δ=4	Итого	ГОСТ 3626-73* Сетка Ф10 яч.		Итого	Арматура класса А-I ГОСТ 5781-82* Ф20	Итого	Всего	Общий расход
Очистное сооружение	50,06	50,06	15,50	33,60	49,10	5,60	5,60	9,60	2,20	11,80	70,4	70,4	186,96	2180,54

1. Сварку арматурных изделий производить электродами Э-42А по ГОСТ 9467-75 на основании указаний СН 393-78. Высота шва $h_ш$ = 6 мм.
2. В местах заложения сальников сетки вырезать по месту, арматуру сеток приварить к корпусу сальников.
3. Закладные детали должны иметь защитное антикоррозийное цинковое покрытие толщиной не менее 0,2 мм. способом металлизации в соответствии с СНиП II-23-81 ч.II, гл.23.
4. Защитный слой бетона в днище-35 мм., в стенах – 30 мм.

ГИП	Марков		ТП 416-7-316.89 КЖ
Н.контр.	Мазур		
Нач.отд	Данков		
Гл.конст.	Харламов		
Рук.гр.	Гузенко		
Ст.инж.	Рафеенко		Главный корпус ремонтно-производственной базы на 100 спецмашин по уборке городов

Стадия	Лист	Листов
Р	54	

Очистное сооружение участка окраски. Армирование

ГИПРОКОММУНСТРОЙ г. Москва

Привязан

Инв. №

Инв. № подл. | Подп. и дата | Взам. инв. №

23541-02

Коп

Формат А2

gost.e-ecolog.ru