# ТИПОВОЙ ПРОЕКТ
# 416-7-316.89
# ГЛАВНЫЙ КОРПУС

## РЕМОНТНО-ПРОИЗВОДСТВЕННОЙ БАЗЫ НА 100 СПЕЦМАШИН ПО УБОРКЕ ГОРОДОВ

## АЛЬБОМ 1

ПЗ Пояснительная записка стр. 4÷12
ТХ Технологические чертежи стр. 13÷48

gost.e-ecolog.ru

ГОССТРОЙ СССР
ЦЕНТРАЛЬНЫЙ ИНСТИТУТ ТИПОВОГО ПРОЕКТИРОВАНИЯ
МИНСКИЙ ФИЛИАЛ
220600, г.Минск, ул.К.Маркса, 32

Сдано в печать 10.04 1990 г.
Заказ № 84 Тираж 40 экз.
Инв.№ 23541/1

# ТИПОВОЙ ПРОЕКТ
# 416-7-316.89
# ГЛАВНЫЙ КОРПУС

## РЕМОНТНО-ПРОИЗВОДСТВЕННОЙ БАЗЫ НА 100 СПЕЦМАШИН ПО УБОРКЕ ГОРОДОВ

## АЛЬБОМ 1

### ПЕРЕЧЕНЬ АЛЬБОМОВ

| | | | |
|---|---|---|---|
| Альбом | 1 | ПЗ | Пояснительная записка |
| | | ТХ | Технологические чертежи |
| Альбом | 2 | АР | Архитектурные решения |
| | | КЖ | Конструкции железобетонные |
| Альбом | 3 | КМ | Конструкции металлические |
| Альбом | 4 | ВК | Внутренний водопровод и канализация |
| | | ОВ | Отопление и вентиляция |
| | | ТС | Тепловой пункт |
| | | ВС | Воздухоснабжение |
| Альбом | 5 | ЭМ,ЭО | Электрооборудование и электроосвещение |
| | | СС | Устройства связи и сигнализации |
| | | АОВ | Автоматизация санитарно-технических систем |
| Альбом | 6 | КЖИ | Строительные изделия |
| Альбом | 7 | СО | Спецификации оборудования |
| Альбом | 8 | ВМ | Ведомости потребности в материалах |
| Альбом | 9 | С | Сметы ч.1; ч.2 |

Разработан
Гипрокоммунстроем

Главный инженер института В.Н.Бипоков
Главный инженер проекта Г.И. Марков

Утвержден и введен в действие
Минжилкомхозом РСФСР
Приказ от 18.10.88 г. N 267

# Содержание альбома №1


| NN листов | Наименование листа | Страница |
|---|---|---|
| | Обложка | |
| | Титульный лист | |
| | Содержание альбома | 2 |
| 1 | Фрагмент генплана размещения главного корпуса | 3 |
| | Пояснительная записка | 4÷12 |
| | **Технологические чертежи** | |
| 1 | Общие данные | 13 |
| 2 | План расположения технологического оборудования в осях 1÷5 | 14 |
| 3 | План расположения технологического оборудования в осях 5÷9 | 15 |
| 4 | План расположения технологического оборудования в осях 9÷12 | 16 |
| 5 | Разрезы 1-1; 2-2. Экспликация помещений | 17 |
| 6 | Схема разводки трубопроводов маслохозяйства | 18 |
| | **Эскизные чертежи общих видов** | |
| 1 | Шкаф для хранения инструмента и технологической оснастки | 19 |
| 2 | Тележка для газовых баллонов | 20 |
| 3 | Шкаф для хранения баллонов с кислородом | |
| 4 | Стол для газосварочных работ | 21 |
| 5 | Подставка под оборудование | 21 |
| 6 | Краскомешалка емкостью 100л | 22 |
| 7 | Шкаф для хранения лакокрасочных материалов | 23 |
| 8 | Шкаф для хранения красок и кистей | 23 |
| 9 | Бак с воронкой для слива отработанных масел | 24 |
| 10 | Стол-тележка электрика | 25 |
| 11 | Стеллаж для нормалей и мелких деталей | 25 |
| 12 | Стеллаж для узлов и деталей | 26 |
| 13 | Ящик для обтирочных материалов | 26 |
| 14 | Бункер для утильных деталей | 27 |
| 15 | Резервуар для масла 1.0м³ | 28 |
| 16 | Стеллаж для хранения лотковых щеток | 28 |
| 17 | Стеллаж для хранения цилиндрических щеток | 29 |
| 18 | Стеллаж полочный | 30 |
| 19 | Стеллаж для деталей и узлов | 30 |
| 20 | Стол для дефектовки деталей | 31 |
| 21 | Стол для поверочной плиты 1000×630 | 31 |
| 22 | Горн кузнечный на один огонь | 32 |
| 23 | Ванна для охлаждения деталей при закалке в воде | 33 |
| 24 | Ванна для охлаждения деталей при закалке в масле | 34 |
| 25 | Ящик для угля | 34 |
| 26 | Подставка для хранения двигателей ЗИЛ-130 | 35 |
| 27 | Стеллаж для гидроусилителей рулевых механизмов | 35 |
| 28 | Стеллаж для рессорных листов автомобилей ГАЗ и ЗИЛ | 36 |
| 29 | Стеллаж для радиаторов и бензобаков | 36 |
| 30 | Стеллаж для рулей и карданов | 37 |
| 31 | Стол для разборки аккумуляторных батарей | 37 |
| 32 | Ванна для промывки деталей аккумуляторов | 38 |
| 33 | Ванна для слива и приготовления электролита | 39 |
| 34 | Тележка для транспортировки и разлива серной кислоты | 39 |
| 35 | Шкаф для зарядки аккумуляторов | 40 |
| 36 | Стеллаж для аккумуляторных батарей | 40 |
| 37 | Верстак для ремонта карбюраторов | 41 |
| 38 | Верстак для ремонта топливной аппаратуры дизелей | 41 |
| 39 | Тележка для транспортировки и подъема аккумуляторных батарей | 42 |
| 40 | Решетка предохранительная для накачки шин | 42 |
| 41 | Стеллаж для колес | 4 |
| 42 | Ванна для проверки камер автомобильных шин | 4 |
| 43 | Верстак для ремонта покрышек | 44 |
| 44 | Шкаф для починочных материалов | 45 |
| 45 | Вешалка для камер передвижная | 45 |
| 46 | Стенд для испытания водяных насосов автомобилей ЗИЛ и ГАЗ | 46 |
| 47 | Стенд для испытания масляных насосов двигателей ЯМЗ-236 и ЯМЗ-238 | 47 |
| 48 | Верстак столярный | |
| 49 | Верстак специальный с нижним отсосом для разборки подушек сидений автомобилей | 47 |
| 50 | Стеллаж для подушек и спинок сидений | 48 |


Типовой проект 416-7-316.89

Инв. N подл. | Подп. и дата | Взам. инв. N

23541-01

Коп. В.Дуг

Формат А2

Альбом 1

## Схема генплана

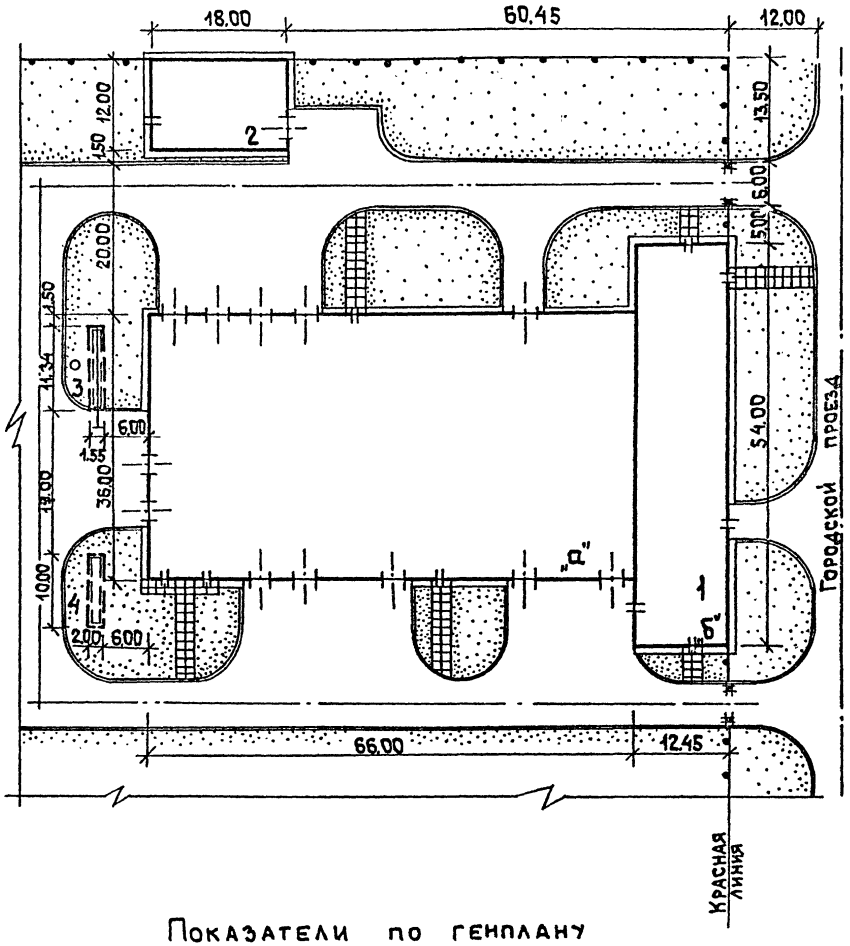


## Экспликация зданий и сооружений

| NN по генплану | Наименование | Площадь застр. м² | Строит. объем м³ | NN типовых проектов |
|---|---|---|---|---|
| 1 | Главный корпус | 3149 | 26055 | |
| „а" | производственные помещения | — | — | — |
| „б" | административно-бытовые помещения | — | — | — |
| 2 | Очистные сооружения для сточных вод от мойки автомоби- | | | |
| | лей с безнапорными гидроциклонами производительностью 10 л/с | 259 | 2331 | 902-2-434.87 |
| 3 | Очистные сооружения для сточных вод от мой- | | | |
| | ки автомобилей производительностью 1,5 л/с | 20 | 76 | 902-2-416.86 |
| 4 | Очистные сооружения окрасочного участка | 20 | 60 | ин-т Гипро-коммунстрой |

1. Размеры здания даны в метрах в осях здания.
2. Покрытие проездов и площадок принято двухслойное асфальтобетонное на щебеночном основании и песчаном подстилающем слое /уточняется при привязке/.

## Показатели по генплану

| NN п.п | Наименование | Единица измерен | Количество |
|---|---|---|---|
| 1 | Площадь участка | га | 0.86 |
| 2 | Площадь застройки | м² | 3448 |
| 3 | Плотность застройки | % | 40 |
| 4 | Плотность освоения участка | % | 75 |
| | | | |

Согласовано: Группа АС Филиппов; Группа ВК Пушкина

Взам. инв. № | Подп. и дата | Инв. № подл.

| | | |
|---|---|---|
| ГИП | Марков | |
| Н. контр. | Микитич | |
| Нач. отд. | Растегаев | |
| Рук. гр. | Левина | |
| Ст. инж. | Кузнецова | |

Привязан

Инв. №

тп 416-7-316.89 ГП

Главный корпус ремонтно-производственной базы на 100 спецмашин по уборке городов

| Стадия | Лист | Листов |
|---|---|---|
| Р | 1 | 1 |

Фрагмент генплана размещения главного корпуса

Гипрокоммунстрой г. Москва

23541-01

Коп. Ястай

Формат А2

Альбом 1

## Общая часть

Типовой проект „Главный корпус ремонтно-производственной базы на 100 спецмашин по уборке городов" разработан в соответствии с планом типового проектирования Госстроя СССР на 1988 г. на основании задания на проектирование, выданного Минжилкомхозом РСФСР 17.03.87 г. Проект разработан взамен т.п. 507-31.

## Область применения

В соответствии с инструкцией по типовому проектированию СН 227-82 рабочие чертежи разработаны применительно к следующим условиям строительства:

1. Климатические районы - II, III и подрайон 1Б.
2. Расчетная температура наружного воздуха минус 20°, 30°(основное решение), 40°С.
3. Инженерно-геологические условия - обычные.
4. Грунтовые воды отсутствуют
5. Площадка со спокойным рельефом.
6. Основанием фундаментов служат грунты непросадочные со следующими нормативными характеристиками:
   угол внутреннего трения $\varphi^н$=0.49 рад или 28°,
   удельное сцепление $C^н$= 2 кПа (0.02 кгс/м²),
   модуль деформации нескальных грунтов Е=14.7 мПа (150 кгс/м²),
   плотность грунта $\gamma$= 1.8 т/м³,
   коэффициент безопасности по грунту Кг=1
7. Нормативное значение веса снеговой нагрузки 1.0 кПа 100 кгс/м²
8. Нормативное значение ветрового давления 0.23 кПа 23 кгс/м²
9. Здание не рассчитано на строительство в районах с сейсмичностью 6 баллов и на территориях с подработкой горными выработками.

## Назначение

Главный корпус ремонтно-производственной базы предназначен для ежедневного технического обслуживания и текущего ремонта машин и механизмов, применяемых при эксплуатации и уборочных работах городских дорог, тротуаров и площадей.

Главный корпус строится на существующей или вновь осваемой территории в коммунально-складской или промышленной зоне.

## Программа

Перечень и количество обслуживаемых базой машин и механизмов

| NN пп | Наименование | Тип базового шасси | Кол-во шт. |
|---|---|---|---|
| 1 | Мусоровозы и ассенизационные | КАМАЗ 53-213 | 8 |
| | | ГАЗ- 53 | 30 |
| 2 | Поливомоечные | ЗИЛ-130 | 20 |
| 3 | Подметально-уборочные | ГАЗ- 53 | 11 |
| 4 | Пескоразбрасыватели | ГАЗ- 53 | 6 |
| | | ЗИЛ-130 | 4 |
| 5 | Снегопогрузчики | КО- 203 | 7 |
| 6 | Снегоочистители роторные | ДЗ- 210 | 2 |
| 7 | Самосвалы | ЗИЛ-130 | 2 |
| 8 | Бортовые | ГАЗ-53 | 4 |
| 9 | Бульдозеры | С-100 | 3 |
| 10 | Автогрейдеры | К-100 | 3 |
| | | | |
| | Итого | | 100 |

Подвижной состав и режим эксплуатации

| NN пп | Наименование машин | Кол-во дней в году | Эксплуатационный период | Суточный пробег км | Пробег маш. час |
|---|---|---|---|---|---|
| 1 | Мусоровозы и ассенизаци- | | круглого- | | |
| | онные | 305 | дично | 150 | |
| 2 | Поливомоечные | 150 | сезонно | 150 | |
| 3 | Подметально-уборочные | 150 | " | 150 | |
| 4 | Пескоразбрасыватели | 150 | " | 150 | |
| 5 | Снегопогрузчики | 150 | " | 150 | |
| 6 | Снегоочистители роторные | 150 | " | | 10.5 |
| 7 | Самосвалы | 305 | круглогод. | 150 | |
| 8 | Бортовые | 305 | " | 150 | |
| 9 | Бульдозеры | 305 | " | | 10.5 |
| 10 | Автогрейдеры | 305 | " | | 10.5 |

Режим работы производственных подразделений - двухсменный. Продолжительность смены - 8 часов. Количество дней в году - 305.

Основные положения по организации производства.

Главный корпус подразделяется на 3 зоны:

а) зона ежедневного обслуживания;
б) зона технического обслуживания №1;
в) зона технического обслуживания №2 и текущего ремонта.

Подвижной состав, возвращающийся с линии, подвергается контрольному осмотру, а затем направляется в зону ежедневного технического обслуживания (ЕО), состоящей из: поста мойки и поста мелкого ремонта. Для ассенизационных машин предусмотрен отдельный участок мойки.

Подвижной состав исправный и незапланированный в техническое обслуживание направляется на стоянку.

Подвижной состав неисправный и подлежащий по графику ТО-1 или ТО-2 после мойки направляется на пост диагностики, оснащенной комбинированным тягово-тормозным диагностическим стендом. По заключению диагноста определяется стратегия проведения регламентных работ и текущего ремонта.

Зона ТО-1 включает в себя осмотровую канаву, на которой расположены 3 специализированных поста, где производятся крепежные, регулировочные и смазочные работы.

Зона ТО-2 и ТР включает в себя 2 поста ТО-2, 6 постов текущего ремонта.

На постах ТО-2 выполняются крепежные, смазочные, регулировочные, шиномонтажные и другие работы.

Посты текущего ремонта предназначены для устранения возникших неисправностей, чем способствуют выполнению установленных норм пробега до капитального ремонта при минимальных простоях. Посты оборудованы двумя подвесными электрическими кранами грузоподъемностью 2 тс. При текущем ремонте производятся разборочные, слесарные, сварочные и другие работы, связанные с заменой отдельных деталей (кроме базовых) достигших предельно-допустимого износа рабочих поверхностей или узлов и агрегатов, требующих текущего ремонта (ремонт автомобилей сваркой, замена и правка оперения, замена деталей кабины и кузова).

Привязан:

Инв. N подл. | Подп. и дата | Взам. инв. N

Инв. N

| | | |
|---|---|---|
| ГИП | Марков | |
| Состав. | Никишин | |

тп 416-7-316.89 ПЗ

Пояснительная записка

| Стадия | Лист | Листов |
|---|---|---|
| Р | 1 | 9 |

ГИПРОКОММУНСТРОЙ г. Москва

23541-01

Альбом 1

На участках зоны обслуживания производятся следующие виды работ: ремонт автомобилей сваркой, замена и правка оперения, замена и правка кавины и кузова; подкраска машин и окраска отдельных узлов; восстановление щеток путем замены ворса; механическая обработка деталей, изготовление метизов; ремонт рессор и радиаторов; ремонт и техническое обслуживание аккумуляторных батарей; ремонт и обслуживание топливной аппаратуры автомобилей, работающих на бензине, дизельном топливе и на газе; ремонт шин и камер; ремонт и техническое обслуживание пневматического и гидравлического приводов навесного оборудования; ремонт электрооборудования и фар; ремонт подушек и спинок сидений и деревянных кузовов.

## Трудоемкость

| NN п/п | Наименование машин | Тип базового шасси | Принятая трудоемкость в чел.час | | | |
|---|---|---|---|---|---|---|
| | | | ЕО | ТО-1 | ТО-2 | ТР |
| 1 | Мусоровозы | КАМАЗ | 1.1 | 8.0 | 25.0 | 30.0 |
| | | БЗ213 | | | | |
| 2 | Ассенизацион- | | | | | |
| | ные | " | 1.1 | 8.0 | 25.0 | 30.0 |
| 3 | Мусоровозы | ГАЗ-53 | 0.9 | 5.4 | 15.3 | 18.0 |
| 4 | Ассенизационные | ГАЗ-53 | 0.9 | 5.4 | 15.3 | 18.0 |
| 5 | Подметально-убо | | | | | |
| | рочные | ГАЗ-53 | 0.9 | 5.4 | 15.3 | 18.0 |
| 6 | Пескоразбрасыва- | | | | | |
| | тели | ГАЗ-53 | 0.9 | 5.4 | 15.3 | 18.0 |
| 7 | Бортовые | ГАЗ-53 | 0.9 | 5.4 | 15.3 | 18.0 |
| 8 | Поливомоечные | ЗИЛ-130 | 0.9 | 5.4 | 19.5 | 20.0 |
| 9 | Самосвалы | ЗИЛ-130 | 0.9 | 5.0 | 19.5 | 20.0 |
| 10 | Пескоразбрасыватели | — | 0.8 | 3.6 | 19.8 | 15.0 |
| 11 | Роторные снегоочис | | | | | |
| | тители | | 0.8 | 3.6 | 19.8 | 15.0 |
| 12 | Бульдозеры, авто- | | | | | |
| | грейдеры | — | 0.8 | 3.6 | 19.8 | 15.0 |

Трудоемкость одного обслуживания ТР (за исключением на бульдозер и автогрейдер) приведена на 1000 км пробега.

## План и программа технического обслуживания

| NN пп | Показатели | Ед. изм. | Подвижной состав | Виды воздействий | | | |
|---|---|---|---|---|---|---|---|
| | | | | ЕО | ТО-1 | ТО-2 | ТР |
| 1 | Годовое коли- | ед. | КАМАЗ | 2208 | 133 | 30 | |
| | чество воздей- | | ГАЗ-53 | 13461 | 1034 | 292 | |
| | ствий | | ЗИЛ-130 | 6615 | 545 | 108 | |
| | | | прочие | 2835 | 390 | 99 | |
| | | | Итого | 25119 | 2102 | 529 | |
| | | | | | | | |
| 2 | Годовой объем | чел. | КАМАЗ | 2429 | 1064 | 750 | 9937 |
| | работ по ТО | час. | ГАЗ-53 | 12116 | 5584 | 4469 | 36346 |
| | и ремонту | | ЗИЛ-130 | 5954 | 2725 | 2107 | 19847 |
| | | | Прочие | 2269 | 2185 | 1961 | 4466 |
| | | | Итого | 22768 | 11558 | 9287 | 70596 |

Годовой пробег парка машин тыс.км 3640.4.

## Штаты

Количество производственных и ремонтных рабочих определено расчетно согласно программы технического обслуживания.

Состав и количество административно-управленческого персонала определены по „Нормативам численности ИТР и служащих специализированных автохозяйств по уборке городов системы Минжилкомхоза РСФСР" 1975 г.

Количество вспомогательных рабочих принято по ОНТП-01-86.

| NN пп | Наименование профессий | Группа производств процес | Всего | Число рабочих | | | |
|---|---|---|---|---|---|---|---|
| | | | | по сменам | | по полу | |
| | | | | I | II | м | ж |
| 1 | 2 | 3 | 4 | 5 | 6 | 7 | 8 |
| I | Пост мойки машин | | | | | | |
| 1 | Уборщик и мойщик | IIIв | 2 | 1 | 1 | | 2 |
| II | Пост смазки, регулировки и крепежных работ | | | | | | |
| 1 | Слесари по ТО и ТР | Iв | 5 | | 5 | 5 | |
| 2 | Электрик | Iб | 1 | | 1 | 1 | |
| | Итого | | 6 | | 6 | 6 | |
| III | Зона ТО-2 и ТР | | | | | | |
| 1 | Слесарь | Iв | 4 | 4 | | 4 | |
| 2 | Электрик | Iб | 1 | 1 | | 1 | |
| | Итого | | 5 | 5 | | 5 | |
| IV | Пост текущего ремонта | | | | | | |
| 1 | Слесарь | Iв | 14 | 9 | 5 | 14 | |
| 2 | Сварщик | IIб | 2 | 1 | 1 | 2 | |
| 3 | Жестянщик | IIб | 1 | 1 | | 1 | |
| 4 | Маляр | IIIб | 2 | 2 | | 2 | |
| 5 | Слесарь-диагност | Iв | 1 | 1 | | 1 | |
| | Итого | | 20 | 14 | 6 | 20 | |
| V | Участковые работы ТР | | | | | | |
| 1 | Слесарь по агрегатам | Iв | 7 | 7 | | 7 | |
| 2 | Станочник | Iв | 4 | 3 | 1 | 4 | |
| 3 | Электрик | Iб | 2 | 1 | 1 | 2 | |
| 4 | Аккумуляторщик | IIIб | 1 | 1 | | 1 | |
| 5 | Слесарь по ремонту | | | | | | |
| | приборов питания | Iб | 1 | 1 | | 1 | |
| 6 | Вулканизаторщик | IIб | 1 | 1 | | 1 | |
| 7 | Кузнец-рессорщик | IIб | 2 | 2 | | 2 | |
| 8 | Деревообработчик | Iб | 1 | 1 | | 1 | |
| | Итого | | 19 | 17 | 2 | 19 | |
| | Всего ремонтных рабочих | | 52 | 37 | 15 | 50 | 2 |
| | | | | | | | |
| VI | Водители автомашин | Iв | 16 | 10 | 6 | 16 | |
| | | Iб | 74 | 40 | 34 | 74 | |
| | | IIIв | 55 | 33 | 22 | 55 | |
| | Итого | | 145 | 83 | 62 | 145 | |
| VII | Вспомогательные рабочие | | | | | | |
| 1 | Слесари по ремонту | | | | | | |
| | оборудования | Iв | 5 | 3 | 2 | 5 | |
| 2 | Уборщики производствен | | | | | | |
| | ных помещений | Iв | 3 | 2 | 1 | | 3 |
| 3 | Слесари по обслужива- | | | | | | |
| | нию компрессоров | Iв | 1 | 1 | 1 | 1 | |
| 4 | Кладовщики | Iб | 2 | 1 | 1 | | 2 |
| 5 | Водители-перегонщики | Iб | 4 | 2 | 2 | 4 | |
| | Итого | | 15 | 9 | 6 | 10 | 5 |
| VIII | Административно-управленческий персонал | | | | | | |
| 1 | Директор | Iа | 1 | 1 | | 1 | |
| 2 | Главный инженер | Iа | 1 | 1 | | 1 | |
| | Итого | | 2 | 2 | | 2 | |
| | Планово-экономический и организации труда | | | | | | |
| 1 | Начальник отдела | Iа | 1 | 1 | | | 1 |
| 2 | Старший экономист | Iа | 1 | 1 | | | 1 |
| 3 | Старший инженер | Iа | 1 | 1 | | 1 | |
| 4 | Инженер | Iа | 1 | 1 | | | 1 |
| | Итого | | 4 | 4 | | 1 | 3 |

Инв. N подл. | Подп. и дата | Взам. инв. N



23541-01

Коп. [illegible]

Формат А2

| 1 | 2 | 3 | 4 | 5 | 6 | 7 | 8 |
|---|---|---|---|---|---|---|---|
| | Бухгалтерия | | | | | | |
| 1 | Главный бухгалтер | Ia | 1 | 1 | | | 1 |
| 2 | Старший бухгалтер | Ia | 1 | 1 | | | 1 |
| 3 | Кассир | Ia | 1 | 1 | | | 1 |
| | Итого | | 3 | 3 | | | 3 |
| | Отдел кадров | | | | | | |
| | Старший инспектор | Ia | 1 | 1 | | | 1 |
| | | | | | | | |
| | Хозяйственный отдел | | | | | | |
| 1 | Секретарь-делопроизво- | | | | | | |
| | дитель | Ia | 1 | 1 | | | 1 |
| 2 | Заведующий хоз-вом | Ia | 1 | 1 | | 1 | |
| 3 | Заведующий складом | Ia | 1 | 1 | | 1 | |
| | Итого | | 3 | 3 | | 2 | 1 |
| | Отдел эксплуатации | | | | | | |
| 1 | Начальник отдела | Ia | 1 | 1 | | 1 | |
| 2 | Начальник колонны | Ia | 2 | 2 | | 2 | |
| 3 | Диспетчер | Ia | 2 | 1 | 1 | | 2 |
| 4 | Инженер по безопасности | | | | | | |
| | движения | Ia | 1 | 1 | | 1 | |
| 5 | Старший инженер | Ia | 1 | 1 | | 1 | |
| | Итого | | 7 | 6 | 1 | 5 | 2 |
| | Технический отдел | | | | | | |
| 1 | Начальник отдела | Ia | 1 | 1 | | 1 | |
| 2 | Инженер по ТБ | Ia | 1 | 1 | | 1 | |
| 3 | Мастер | Ia | 2 | 1 | 1 | 2 | |
| 4 | Главный механик | Ia | 1 | 1 | | 1 | |
| | Итого | | 5 | 4 | 1 | 5 | |
| | МОП | | | | | | |
| | Уборщица служебных | | | | | | |
| | помещений | Ia | 1 | 1 | | | 1 |
| | Пожарно-сторожевая | | | | | | |
| | охрана | Ia | 4 | 2 | 2 | 4 | |
| | | | | | | | |
| | Итого ИТР и служащих | | 30 | 26 | 4 | 20 | 10 |
| | | | | | | | |
| | Всего работающих | | 242 | 155 | 87 | 225 | 17 |

Коэффициент сменности 1.64.

### Противопожарные мероприятия

С целью соблюдения норм и правил пожарной безопасности размещение производственных участков предусмотрено по категориям производств согласно СНиП II-93-74 „Предприятия по обслуживанию автомобилей" и СНиП 2.01.02-85 „Противопожарные нормы."

Производственные участки каждой категории производств разделены между собой противопожарными перегородками или стенами, а производственные участки категории „А" и „Б" дополнительно оборудованы тамбур-шлюзами.

Количество средств пожаротушения, размещенных в производственных участках и кладовых принято по нормам „Типовых правил пожарной безопасности для промышленных предприятий, утвержденных ГУПО МВД СССР. 21.08.75г. приложение 5 и устанавливаются в доступных для подхода местах.

### Генеральный план

Главный корпус является основным зданием ремонтно-производственной базы на 100 спецмашин по уборке городов.

Такая база, как правило, входит в состав промышленно-коммунальной зоны города.

Главный корпус бытовыми помещениями ориентирован на городской проезд с которого решается въезд и вход на базу.

Отметка пола проектируемого корпуса условно принята на высоте 0.15м от поверхности земли.

Вертикальная планировка решается при привязке проекта. Ограждение базы принято из металлической сетки по серии 3.017-1.

Подъезд к главному корпусу принят городского типа (с бетонным бордюрным камнем). Покрытие подъезда асфальтобетонное на щебеночном основании и песчаном подстилающем слое. Конструкция покрытия решается при привязке проекта.

Вокруг проектируемого корпуса предусмотрена асфальтовая отмостка шириной 0.75м.

### Объемно-планировочные решения

Степень огнестойкости здания - II, IIIа.

За условную отметку 0.000 принят уровень чистого пола производственной части здания.

Здание состоит из 2-х частей: производственной и административно-бытовой.

Производственные и складские помещения подразделяются по категориям взрывопожарной и пожарной опасности на А, Б, В, Г, Д.

Производственные помещения запроектированы одноэтажными с размерами в плане 36.0×66.0м и высотой до низа балок 4.2м.

Здание отапливаемое.

Все производственные помещения имеют естественное помещение через оконные проемы: помещения ТП и ТО-2, склад агрегатов и материалов, слесарно-механический участок; участки: кузнечно-рессорный, медницкий и перемотки щеток имеют естественное освещение через зенитные фонари на кровле.

Для проветривания помещений в оконных блоках предусмотрены открывающиеся створки.

Кровля рулонная двускатная с внутренним водостоком.

Над окрасочным участком с категорией „А" устраивается легкосбрасываемая кровля.

Из производственной части здания эвакуация людей производится через калитки ворот и в коридор административно-бытовой части здания ведущей в вестибюли и непосредственно наружу.

Наружные стены производственной части проектируются из трехслойных стеновых панелей с обшивками из стальных профилированных листов и минераловатными утеплителем в полной заводской готовности. Цоколь выполняется из цокольных керамзитобетонных панелей, а там где устраиваются ворота и двери цоколь выполняется из кирпича керамического рядового, полнотелого, обыкновенного на растворе марки 50, толщиной 250мм с утеплителем с внутренней стороны из минераловатных плит толщиной 70мм. Кирпичные участки стен и цоколя оштукатуриваются и окрашиваются кремнеорганической эмалью.

Цветовое решение фасадов принимается при привязке проекта.

Металлические оконные блоки, двери, ворота, лестницы, вентрешетки окрашиваются нитроэмалью.

Административно-бытовые помещения запроектированы в двухэтажной пристройке с размерами в плане 12.0×54.0м и высотой этажа 3.3м в прогрессивных крупнопанельных конструкциях.

На 1-ом этаже размещены помещения: зал буфета на 24 посадочных места, хозяйственного отдела, технического отдела, красного уголка, комнаты дежурных водителей уборочных машин, диспетчерской, медицинской комнаты, курительной, мужских и женских гардеробов с душевыми, комнаты дежурных водителей мусоровозов и ассенизационных машин.

Инв. N подл. | Подп. и дата | Взам. инв. N



23541-01

Коп. В. Фуф

На 2-ом размещены помещения: гардеробная шоферов, дезинфекционная камера, кабинет по технике безопасности, кабинет по безопасности движения, кабинет политпросвещения, комната общественных организаций, кабинеты директора и главного инженера, отдел эксплуатации, бухгалтерия.

На каждом этаже имеются санузлы.

Бытовые помещения запроектированы в соответствии со СНиП II-92-76 и рассчитаны на обслуживание 242 чел. работающих.

Главный корпус работает 2 смены, наиболее многочисленная смена первая - 155 чел.

Гардеробное оборудование предусмотрено на 212 чел.

Проектом предусматривается хранение одежды в закрывающихся шкафах.

По санитарным характеристикам производственные процессы относятся к группам Iб, Iв, IIб, IIв, IIIб, IIIв.

Здание отапливаемое.

Кровля рулонная плоская с внутренним водостоком

Освещение через оконные проемы и искусственное.

Проветривание помещений осуществляется через открывающиеся фрамуги в оконных блоках.

Наружные стены административно-бытовых помещений выполняются из керамзитобетонных стеновых панелей $\gamma$=1000 кг/м³. Наружные поверхности панелей окрашиваются кремнеорганическими эмалями.

## Конструктивные решения

Конструкция здания решена на основании общесоюзного каталога типовых конструкций и изделий.

Каркас производственной части главного корпуса разработан на основании серии 1.420.3-15. Стальные конструкции, каркасов типа „Канск" одноэтажных производственных зданий с применением несущих рам из прокатных широкополочных и сварных тонкостенных двутавровых балок.

Административно-бытовая часть решена в панельном варианте на основании серии 1.090.1-1.

Фундаменты: под колонны каркаса, под стойки рабочих площадок - монолитные железобетонные; под стойки перегородок - монолитные бетонные; под наружные стены производственной части - фундаментные балки; под стены административно-бытовой части - ленточные из сборных железобетонных плит и бетонных блоков; под кирпичные перегородки - монолитные ленточные.

## Противопожарные мероприятия

Предел распространения огня и пределы огнестойкости принятых в проекте конструкции соответствуют требованиям таблицы 1 СНиП 2.01.02-85 „Противопожарные нормы".

Пристроенные административно-бытовые помещения отделены от производственной части несгораемой стеной.

Эвакуация людей из помещений второго этажа обеспечивается наличием 2-х внутренних лестничных клеток в вестибюль и непосредственно наружу.

## Буфет

Буфет на 24 места размещается на 1-ом этаже и предназначен для обслуживания питанием рабочих и служащих.

Ассортимент блюд принят в соответствии с ассортиментным минимумом, утвержденным Министерством торговли СССР.

Производительность буфета - 450 блюд/сутки.

Буфет работает на привозных горячих блюдах. Для разогрева блюд в подсобном помещении предусмотрена электроплита.

Технологическое оборудование принято работающим на электроэнергии.

## Водопровод и канализация

Водоснабжение корпуса проектируется от городских сетей хозяйственно-питьевого и производственного водопроводов.

Для водоснабжения базы запроектировано 3 ввода водопровода:

— один ввод диаметром 100мм на хозяйственно-питьевые и производственные нужды;

— два ввода диаметрами 150мм каждый на производственно-противопожарные нужды.

На каждом вводе установлен водомер с обводной линией.

Наружное пожаротушение предусматривается от кольцевой городской сети водопровода с установкой пожарных гидрантов.

Расчетный расход воды на наружное пожаротушение составляет - 40 л/с.

Для подачи воды для тушения пожара на кровле в месте расположения пожарной лестницы предусматриваются 2 стояка-сухотруба диаметром 80мм, снабженные пожарными и соединительными головками на верхнем и нижнем концах стояков

На основании требований к качеству воды и в целях экономии предусматриваются следующие системы:

— хозяйственно-питьевой и производственный водопровод;
— производственно-противопожарный водопровод;
— водопровод горячей воды;
— оборотный водопровод мойки автомобилей;
— водопровод горячей технической воды;
— оборотный водопровод окрасочного участка;
— водопровод повторного использования.

Внутренние сети проектируются из стальных водогазопроводных оцинкованных легких труб диаметром 15-80 мм.

Приготовление горячей воды на хозяйственно-питьевые и производственные нужды базы осуществляется в тепловом пункте в водоводяных подогревателях.

Расход воды на внутреннее пожаротушение: в административно-бытовых помещениях составляет - 2.5 л/с; в производственных помещениях составляет 15 л/с, из них 10 л/с на внутреннее пожаротушение и 5 л/с на пожаротушение незащищенных несущих металлических конструкций.

В производственных помещениях категории А,Б,В устанавливаются пожарные краны.

Для производственных помещений категории „А" (окрасочный и краскоприготовительный участки) проектируется система водяного спринклерного автоматического пожаротушения.

Спринклерные оросители приняты диаметром 15мм с температурой разрушения теплового замка 72°С.

Для автоматической подачи сигнала о начавшемся пожаре в окрасочном и краскоприготовительном участках предусмотрен контрольно-сигнальный клапан ВС-100, расположенный в специальном помещении.

Система оборотного водоснабжения предназначена для подачи воды к моечной установке для мойки автомобилей.

Система состоит из трубопроводов и очистных сооружений.

Подпитка системы предусматривается из системы производственно-противопожарного водопровода.

Система повторного использования воды предназначена для установок мойки деталей и агрегатов.

Описание системы дано в разделе канализации (ПЗ-6).

Альбом 1

## Канализация

По характеру загрязнений сточных вод проектируются следующие системы:

- — бытовая канализация;
- — производственная канализация;
- — производственная канализация мойки грузовых автомобилей;
- — производственная канализация мойки ассенизационных машин и мусоровозов;
- — производственная канализация окрасочного участка;
- — дождевая канализация

1. Бытовые сточные воды имеют загрязнения обычные для системы бытовой канализации. Сеть бытовой канализации проектируется для отвода сточных вод от бытовых санитарных приборов.
2. Производственные стоки от аккумуляторного участка перед выпуском из ванны нейтрализуются раствором известкового молока непосредственно в рабочей ванне.
   Незагрязненные производственные сточные воды от участка ремонта пневмо и гидрооборудования направляются в очистные сооружения мойки автомобилей (с оборотным водоснабжением) для восполнения потерь воды.
   Производственные сточные воды от мойки агрегатов и деталей, содержащие нефтепродукты, взвешенные вещества и раствор кальценированной соды 1 раз в неделю очищаются на передвижной фильтровальной установке. Фильтровальная установка и емкость очищенной воды располагаются в отдельном помещении. Очищенный раствор возвращается на повторное использование в моечные установки.
   Производственные сточные воды от стенда для комплексных работ по ремонту радиаторов перед отведение на очистные сооружения мойки автомобилей нейтрализуются известковым молоком.
3. Производственные сточные воды от мойки грузовых автомобилей поступают на очистные сооружения с оборотным водоснабжением.
4. Производственные сточные воды от мойки мусоровозов и ассенизационных машин, являющиеся по своему составу инфицированными, после очистки на очистных сооружениях сбрасываются в сеть бытовой канализации.
5. Очистка сточных вод окрасочного участка производится непосредственно в подземном хозяйстве окрасочного участка один раз в неделю, куда подается раствор коагулянта.
   Перемешивание коагулянта со сточной водой производится технологическим насосом. После 2-х часового отстаивания стоки поступают в очистные сооружения. Удаление осадка производится вручную. Очищенные сточные воды возвращаются на повторное использование в окрасочный участок.
   Очистные сооружения разработаны в разделе АС.
   Внутренние сети канализации производственных сточных вод прокладываются из пластмассовых труб диаметром 50-100 мм и асбестоцементных труб диаметром 200 мм.
6. Отвод дождевой воды с кровли здания запроектирован системой внутренних водостоков с выпуском на внутриплощадочную сеть дождевой канализации.
   Сети дождевой канализации выполняются из полиэтиленовых труб диаметром 100 мм.
   Очистные сооружения дождевых вод с территории базы должны быть разработаны при привязке проекта.

## Отопление, вентиляция, теплоснабжение и воздухоснабжение

Теплоснабжение осуществляется от наружных тепловых сетей.

Теплоносителем для системы отопления производственных помещений принята перегретая вода с параметрами 150°-70°С; на отопление административно-бытовых помещений принята вода с параметрами 105°-70°С, получаемая путем элеваторного смешения.

Система отопления принята 2-х трубная с нижней разводкой в качестве нагревательных приеоров служат радиаторы МС-140-108.

Удаление воздуха из системы отопления осуществляется с помощью воздушных кранов, устанавливаемых в пробках радиаторов, в нижних точках систем отопления устанавливаются спускные краны для опорожнения системы.

Трубопроводы, прокладываемые в подпольных каналах, изолируются изделиями из минеральной ваты.

## Вентиляция

Для создания нормальных параметров воздушной среды во всех производственных и административно-бытовых помещениях запроектирована приточно-вытяжная вентиляция с механическим и естественным побуждением.

Технологические процессы сопровождаются выделением в рабочую зону газов, тепла и пыли. Для локализации вредностей в местах их образования предусмотрены устройства местных отсосов и укрытий.

При рассеянном выделении вредностей и прорыве вредных газов в цех запроектирована общеобменная вентиляция, рассчитанная на растворение вредностей до допустимых санитарными нормами концентраций.

Загрязненный воздух, содержащий пыль, перед выбросом в атмосферу подвергается очистке от пыли в фильтре.

Для компенсации вытяжки проектом предусматривается: подача приточного воздуха от приточных систем вентиляции с подогревом в калориферах в холодный период; автоматическое регулирование температуры подаваемого воздуха и предохранение калориферов от замораживания.

В местах сообщения административно-бытовых помещений с производственным предусмотрен подпор воздуха.

Воздуховоды выполняются из тонколистовой стали.

## Мероприятия по защите от шума и вибрации.

Для снижения шума и вибрации в помещениях вентиляционных камер предусматриваются следующие мероприятия.

1. Вентагрегаты размещаются в обособленных помещениях-венткамерах.
2. Вентагрегаты устанавливаются на виброизолирующих основаниях.
3. Нагревательные и всасывающие патрубки вентиляторов соединены с воздуховодами с помощью мягких вставок.
4. Ограждение вентиляционных камер принимаются из шумопоглащающих материалов.
5. В административно-бытовых помещениях вентсистемы оборудованы трубчатыми и пластинчатыми глушителями.

## Антикоррозийная защита.

а) Для защиты от коррозии предусматривается:
   окраска металлических воздуховодов систем вентиляции масляной краской снаружи и внутри;
б) окраска отопительно-вентиляционного оборудования масляной краской с предварительной грунтовкой;
в) трубопроводы систем отопления и нагревательные приборы окрашиваются масляной краской за 2 раза.

## Выбросы вредных веществ в атмосферу.

| | | | |
|---|---|---|---|
| В-1 | Пары ксилола | — | 0.001 г/сек |
| В-2 | Окись углерода | — | 0.0417 г/сек |
| | Окись азота | — | 0.01 г/сек |
| В-3 | Окись марганца | — | 0.02645 г/сек |
| | | — | 0.0046 г/сек |
| В-6 | Окись углерода | — | 0.021 г/сек |
| | Окись азота | — | 0.00031 г/сек |
| В-7 | Окись углерода | — | 0.021 г/сек |
| | Окись азота | — | 0.0005 г/сек |
| В-8 | Окись углерода | — | 0.021 г/сек |
| | Окись азота | — | 0.0005 г/сек |
| В-9 | Окись углерода | — | 0.021 г/сек |
| | Окись азота | — | 0.0005 г/сек |
| В-11 | Пары солянной кислоты | — | 0.00298 г/сек |
| | Аэрозоль свинца | — | 0.00000268 г/сек |
| В-14 | Аэрозоль серной кислоты | — | 0.00023 г/сек |
| | Водород | — | 0.00018 г/сек |
| В-15 | Аэрозоль серной кислоты | — | 0.022 г/сек |
| В-16 | Пары бензина | — | 0.039 г/сек |
| В-17 | Пары бензина | — | 0.031 г/сек |
| В-1 | Пыль металлическая | — | 0.0515 г/сек |
| В-18 | Пыль органическая | — | 0.041 г/сек |
| В-19 | Окись углерода | — | 0.041 г/сек |
| | Окись азота | — | 0.00895 г/сек |
| В-20 | Окись углерода | — | 0.041 г/сек |
| | Окись азота | — | 0.00895 г/сек |
| В-21 | Окись углерода | — | 0.041 г/сек |
| | Окись азота | — | 0.00895 г/сек |
| ВТ-1 | Пары ксилола | — | 0.87 |
| ВТ-2 | | — | |
| В-11 | Пары масла | — | 0.056 г/сек |
| ВЕ-6 | Окись углерода | — | 0.0133 г/сек |

Инв. № подл. | Подп. и дата | Взам. инв. №



23541-01

## Противопожарные мероприятия

Все производственные помещения, имеющие различную категорию пожарной опасности, обслуживаются самостоятельными системами приточно-вытяжной вентиляции.

Вытяжные вентиляторы, обслуживающие помещения категории „А", установлены в обособленных помещениях и приняты во взрывобезопасном исполнении.

Вентилятор, обслуживающий краскоприготовительный участок, имеет резервный вентилятор, включающийся автоматически при выходе из строя основного агрегата.

При пересечении воздуховодами противопожарной стены следует устанавливать огнезадерживающие клапаны.

В случае возникновения пожара, клапан на воздухо воде подающем воздух в помещение категории „А" автоматически закрывается, система отключается.

Все воздуховоды и оборудование, обслуживающие помещения категории „А", заземляются.

## Воздухоснабжение

Для снабжения сжатым воздухом в помещении компрессорной станции, расположенной в главном корпусе, установлены 3 компрессора, производительностью 1м³/мин. и максимальным давлением 12кгс/см² (2 компрессора рабочих, 1 резервный).

Компрессоры оборудованы рядом устройств, автоматически поддерживающих нормальную и безопасную работу в заданных режимах, а также средствами контроля за рабочими параметрами.

Предусмотрено автоматическое выполнение следующих процессов:

— пуск и остановка компрессора по достижении заданных предельных значений в ресивере (осуществляется с помощью реле давления);
— разгрузка электродвигателя при пуске компрессора;
— отделение от воздуха конденсата;
— удаление конденсата из ресивера;
— защита компрессора от перегрузки.

Разводка трубопроводов сжатого воздуха по корпусу выполнена открыто по стенам и колоннам с уклоном в сторону компрессорной станции.

Для снижения давления сжатого воздуха в корпусе установлены три узла редуцирования.

## Силовое электрооборудование.

Электроснабжение корпуса предусматривается от трансформаторной подстанции базы, на которой этот корпус будет строится напряжением 380/220В.

В отношении обеспечения надежности электроснабжения проектируемые электроприемники относятся к третьей категории.

Учет расхода электроэнергии предусматривается в трансформаторной подстанции.

Электродвигатели „Единой серии" поставляются комплектно с технологическим и сантехническим оборудованием и выбору не подлежат.

Пусковые устройства (кроме технологического оборудования) выбраны:

1. магнитные пускатели типа ПМЛ;
2. ящики управления типа Я 5000.

В качестве распределительных шкафов приняты шкафы серии ШР-11.

Для защиты людей от поражения электрическим током при нарушении изоляции в электроустановках предусматривается защитное зануление. Занулению подлежат корпуса электродвигателей и электронагревательных приборов, пусковых аппаратов и ящиков управления, распределительных шкафов и другие металлические конструкции электроустановок, нормально ненаходящиеся под напряжением.

Весь монтаж должен быть выполнен в соответствии с ПУЭ и инструкциями.

По устройству молниезащиты здание относится к третьей категории. При строительстве в местностях со средней грузовой деятельностью 10 и более часов в год, производится молниезащита производственных помещений главного корпуса с использованием металлических конструкций здания и арматуры железобетонных фундаментов.

## Электроосвещение.

Проектом разработаны следующие виды электроосвещения: рабочее (местное и общее) и эвакуационное. Напряжение рабочего и эвакуационного напряжения 220В, местного-36В.

Величины освещенностей в помещениях выбраны на основании СНиП II-4-79 и инструктивных указаний ГПИТПЭП. Светильники выбраны в соответствии с существующими номенклатурными типами, характеристикой среды и назначением помещений.

## Связь и сигнализация.

Настоящим разделом проекта предусматривается оборудование следующих видов связи и сигнализации:

— городская телефонная связь;
— радиотрансляция;
— электрочасофикация;
— громкоговорящая связь;
— пожарная сигнализация.

## Автоматизация

Проект автоматизации разработан на основании следующих документов:

— нормативной документации СН102-76, СНиП 1.02.01-85,
— временных указаний по проектированию систем автоматизации технологических процессов ВСН-281-75 Минприбор СССР,
— указаний по проектированию электроустановок систем автоматизации технологических процессов МСН-205-84 ММСС СССР,
— нормативно-технической документации Главмонтажавтоматики РМ4-18-36.

Технико-экономические показатели

| NN пп | Наименование показателей | Ед. изм. | Разработанный проект | 507-31 приведенный в сопостав. вид. | Примечание |
|---|---|---|---|---|---|
| 1 | 2 | 3 | 4 | 5 | 6 |
| 1 | Количество спецмашин | шт. | 100 | 100 | |
| 2 | Годовой пробег парка машин | млн км | 3640 | 2810 | |
| 3 | Коэффициент готовности | | 0.91 | 0.87 | |
| 4 | Полная себестоимость эксплуатации транспортных средств | тыс. руб. | 1012.81 | 1062.30 | |
| 5 | Затраты на эксплуатацию | | | | |
| | 1-цы транспортных средств | " | 10.13 | 10.62 | |
| 6 | Строительный объем | м³ | 26055 | 30009 | |
| 7 | Площадь застройки | м² | 3149.0 | 4104 | |
| 8 | Общая площадь | " | 3728.0 | 4237 | |
| 9 | Сметная стоимость | | | | |
| | строительства | тыс. руб. | 717.0 | 617.3 | |
| | в том числе: | | | | |
| | строительно-монтажные работы | " | 561.91 | 513.3 | |
| | оборудования | " | 155.09 | 104.0 | |
| | 1м³ строительного объема | руб. | 21.57 | 17,1 | |
| | 1м² общей площади | " | 150.79 | 121,15 | |
| | на расчетную единицу | " | 7170 | 6173 | |
| 10 | Количество работающих | чел. | 242 | 264 | |
| | в том числе: | | | | |
| | производственные рабочие | " | 67 | 69 | |
| | водители | " | 145 | 161 | |
| | коэффициент сменности | | 1.65 | 1.5 | |

Инв. № подл. | Подп. и дата | Взам. инв. №

Альбом 1

| 1 | 2 | 3 | 4 | 5 | 6 |
|---|---|---|---|---|---|
| 11 | Построечные трудовые затраты | чел. час. | 78824 | 82719 | |
| 12 | Эксплуатационные показатели | | | | |
| | (годовые) | | | | |
| | электроэнергии | тыс. квт/ч | 990.0 | 1090 | |
| | воды | $м^3$ | 24260 | 29690 | |
| | тепла | Гкал | 6299 | 6485 | |
| | отоков | $м^3$ | 7737 | 7800 | |
| 13 | Расход основных строительных | | | | |
| | материалов: | | | | |
| | сталь, приведенная к классу | | | | |
| | AI и Ст.3 | т | 153.60 / 312.39* | 173.71 | |
| | на $1 м^2$ общей площади | " | 0.041 / 0.084 | | |
| | цемент, приведенный к М400 | " | 560.5 | 645.74 | |
| | на $1 м^2$ общей площади | " | 0.150 | | |
| | лесоматериалы, приведен- | | | | |
| | ные к круглому лесу | $м^3$ | 190.8 | 208.4 | |
| 14 | Приведенные затраты на | | | | |
| | 1 тыс. км пробега | руб. | 0.288 | 0.389 | |
| 15 | Коэффициент загрузки оборудов | | 0.81 | 0.71 | |
| 16 | Уровень механизации и авто- | | | | |
| | матизации | % | 22.5 | 21.3 | |
| 17 | Удельный вес рабочих, заня- | | | | |
| | тых ручным трудом | % | 55.6 | 61.2 | |
| 18 | Годовой экономический | тыс. руб. | | | |
| | эффект | | (0.389-0.288) × 3640 = 367.0 | | |

* в знаменателе показатель с учетом на км.

Проект организации строительства.

I. Общие данные.

При разработке ПОСа использованы следующие нормативные и проектные материалы:

1. СНиП 3.01.01-85 „Организация строительного производства".
2. СНиП 1.04.03-85 „Нормы продолжительности строительства и задела в строительстве предприятий, зданий и сооружений".
3. СНиП III-4-80 „Техника безопасности в строительстве".
4. Материалы рабочего проекта.

II. Срок строительства.

Срок строительства базы на 100 спецмашин по уборке городов составит 16 мес. (разд. 3 г.л. 2 п. 50). Срок строительства определен без учета дополнительных работ и коэффициентов.

III. Методы производства основных видов строительно-монтажных работ.

1) Работы подготовительного периода.

В подготовительный период выполняются следующие работы:

— ограждается территория строительства;
— производится геодезическая разбивка основных осей здания;
— сооружаются временные дороги и площадки складирования, необходимые для обеспечения строительства;
— сооружаются служебные, складские и бытовые помещения для обслуживания работающих на объекте;
— оформляется площадка предупреждающими указательными знаками.

2. Устройство монолитных фундаментов.

Объем монолитных работ составляет - 385 $м^3$.

Работы по устройству фундаментов выполнять в теплое время года. При производстве бетонных работ рекомендуется применять многооборачиваемую щитовую опалубку.

Укладка монолитного бетона и арматурных каркасов производится с помощью автокрана грузоподъемностью 10т. Укладка бетонной смеси производится послойно с толщиной укладываемого слоя H=1.25 рабочей части вибратора. Уплотнение бетонной смеси производится глубинными вибраторами. Работы по устройству фундаментов выполнять в соответствии СНиП III-15-76.

3. Монтаж сборных строительных конструкций.

Объем сборных железобетонных конструкций составляет - 785 $м^3$.

Максимальный вес монтируемой конструкции - 5.32 т (плита перекрытия).

Максимальная высота здания - 7.52 м.

Монтаж сборных железобетонных конструкций выполнять автокраном г/п 16т.

Монтажные работы вести в соответствии со СНиП III-16-80.

4. Производство работ в зимних условиях.

По всем строительным работам, включенным в план проведения работ в зимних условиях, необходимо разработать следующие мероприятия, подлежащие выполнению до наступления зимы с указанием исполнителей и сроков их исполнения

— подготовить помещения рабочих, заготовить запасы утепляющих материалов;
— подготовить закрытые склады для хранения цемента, гипса и других материалов;
— подготовить инвентарь и приспособления для производства работ, утеплить тару для доставки бетонов и растворов с расчетом наименьших потерь при транспортировании.

IV. Охрана труда.

Генеральный подрядчик обязан с участием заказчика и субподрядных организаций разработать и утвердить мероприятия по технике безопасности и производственной санитарии, обязательные для всех организаций, участвующих в строительстве.

1. Техника безопасности.

При производстве строительно-монтажных работ строго соблюдать нормы и правила техники безопасности, изложенные в СНиП III-4-80:

а) во избежании доступа посторонних лиц на территорию стройплощадки, ее оградить инвентарными ограждениями, удовлетворяющими требования ГОСТ 23407-78;

б) Складирование материалов и конструкций производить в строго отведенных местах и в соответствии с правилами техники безопасности.

в) Предусмотреть мероприятия, обеспечивающие полную безопасность работ вблизи ЛЭП и электрокабелей.

2. Производственная санитария.

Для санитарно-гигиенического обслуживания работающих на строительстве предусмотреть санитарно-бытовые помещения, рассчитанные на количество человек, работающих в максимальную смену.

Электросварочные работы производить в соответствии с правилами техники безопасности и производственной санитарии.

В раздел проекта организации строительства входят: схема стройгенплана и график производства работ.

Инв. № подл. | Подп. и дата | Взам. инв. №



23541-01

Коп. В.Дуг

Формат А2

Альбом 1

Масштаб 1:500

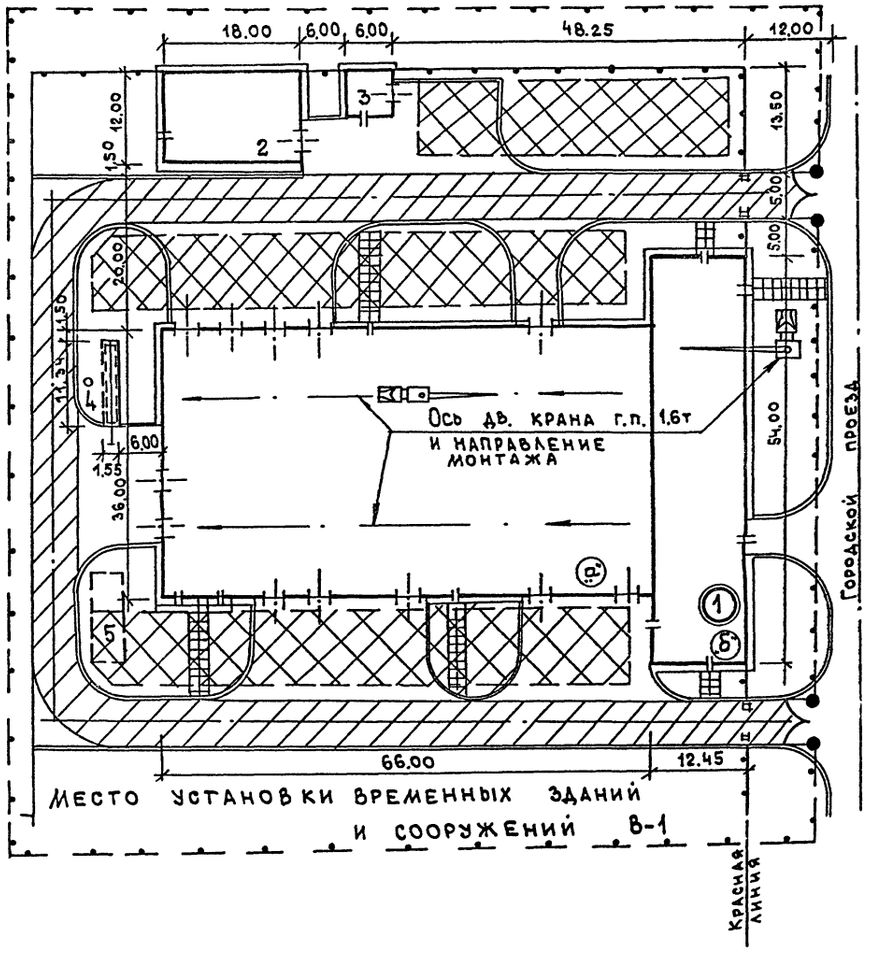


## Экспликация

| NN по генплану | Наименование | Площадь застр. м² | Строит. объем м³ | NN типовых проектов |
|---|---|---|---|---|
| 1 | Главный корпус | 3144 | 26010 | |
| „а" | Производственные помещения | — | — | — |
| „б" | Административно-бытовые помещения | — | — | — |
| 2 | Очистные сооружения для сточных вод от мойки автомобилей | | | |
| | с безнапорными гидроциклонами производительн. 10л/с | 259 | 2331 | 902-2-40186 |
| 3 | Установка для обезвоживания осадка сточных вод | | | |
| | от мойки автомобилей | 50 | 378 | 503-9-6.84 |
| 4 | Очистные сооружения для сточных вод от | | | |
| | мойки автомобилей производительностью 1,5л/с | 20 | 76 | 902-2-41686 |
| 5 | Очистные сооружения окрасочного участка | | | |

## Условные обозначения

| Проектир. | Временные | Наименование обозначения на стройгенплане |
|---|---|---|
| ① | В-1 | Здания и сооружения |
| | | Дороги |
| | | Открытые площадки складирования строй материалов |
| | | Ограждение |
| | | Ворота |

Инв. № подл. | Подпись и дата | Взам. инв. №



23541-01

Кол. В.Ф.

Альбом I

# График производства работ

| | Наименование работ | Объемы работ | | Затраты труда | | Числ. рабочих в смену | Продолжительность работы | | Продолжительность работ (месяцы 1 2 3 4 5 6 7 8 9 10 11 12 13 14 15 16) |
|---|---|---|---|---|---|---|---|---|---|
| | | Ед. изм. | Количество | ч/часы | ч/дни | | дни | мес. | |
| 1. | Общестроительные работы | тыс. руб. | 347.020 | 49751 | | | | | |
| | Земляные работы | м³ | 4460 | 3986 | 585 | 4 | 73 | 3.3 | |
| | Устройство фундаментов | м³ | 799 | 519 | 76 | 2 | 19 | 0.9 | |
| | Стены | м² | 4007.6 | 4496 | 660 | 4 | 82.5 | 3.8 | |
| | Металлоконструкции | тн | 241.79 | 5511 | 808 | 4 | 101 | 4.6 | |
| | Покрытия площадок | м² | 393.81 | 447 | 66 | 2 | 33 | 1.5 | |
| | Покрытие и перекрытия | м² | 1102.5 | 425 | 63 | 2 | 33 | 1.5 | |
| | Кровля | м² | 3024 | 5462 | 800 | 4 | 100 | 4.5 | |
| | Лестницы | м² | 33.6 | 123 | 18 | 2 | 4.5 | 0.2 | |
| | Перегородки | м² | 3363.47 | 6821 | 1000 | 4 | 125 | 5.7 | |
| | Полы | м² | 3537 | 5016 | 736 | 4 | 92 | 4.2 | |
| | Окна, двери и ворота | м² | 834.99 | 2029 | 298 | 2 | 74.5 | 3.4 | |
| | Отделочные работы | м² | 5773 | 9266 | 1359 | 6 | 113 | 5 | |
| | Прочие работы | | | 5650 | 829 | 4 | 103 | 4.7 | |
| 2 | Санитарно-технические работы | тыс. руб. | 114.06 | 14608 | 2141 | 6 | 178 | 8 | |
| 3 | Монтаж технологического оборудования | тыс. руб. | 124.61 | 4187 | 614 | 4 | 77 | 3.5 | |
| 4 | Электромонтажные работы | тыс. руб. | 42.93 | 5408 | 793 | 4 | 99 | 4.5 | |
| 5 | Автоматика | " | 15.01 | 2106 | 308 | 3 | 51.5 | 2.4 | |
| 6 | Связь и сигнализация | " | 2.06 | 783 | 115 | 3 | 19 | 0.9 | |
| 7 | Пожарная сигнализация | " | 3.26 | 85.6 | 125 | 3 | 21 | 1 | |
| 8 | Технологическое оборудование буфета | " | 4.09 | 188 | 28 | 2 | 14 | 0.5 | |
| 9 | Воздухоснабжение | " | 3.55 | 937 | 136 | 3 | 23 | 1 | |
| | Всего: | | | 78824 | 11558 | | | | |

Инв. № подл. | Подпись и дата | Взам. инв. №



23541-01

Коп. ВДУ

Альбом 1

## Ведомость рабочих чертежей основного комплекта

| Лист | Наименование | Примечание |
|---|---|---|
| ТХ-1 | Общие данные | |
| ТХ-2 | План расположения технологического оборудования в осях 1÷5 | |
| ТХ-3 | План расположения технологического оборудования в осях 5÷9 | |
| ТХ-4 | План расположения технологического оборудования в осях 9÷12 | |
| ТХ-5 | Разрезы 1-1, 2-2, экспликация помещений | |
| ТХ-6 | Схема разводки трубопроводов маслохозяйства | |

## Ведомость ссылочных и прилагаемых документов

| Обозначение | Наименование | Примечание |
|---|---|---|
| | Прилагаемые документы | |
| ТХН-1 | Шкаф для хранения инструмента и технологической оснастки | |
| ТХН-2 | Тележка для газовых баллонов | |
| ТХН-3 | Шкаф для хранения баллонов с кислородом | |
| ТХН-4 | Стол для газосварных работ | |
| ТХН-5 | Подставка под оборудование | |
| ТХН-6 | Краскомешалка емкостью 100л | |
| ТХН-7 | Шкаф для хранения лакокрасочных материалов | |
| ТХН-8 | Шкаф для красок и кистей | |
| ТХН-9 | Бак с воронкой для слива отработанных масел | |
| ТХН-10 | Стол-тележка электрика | |
| ТХН-11 | Стеллаж для нормалей и мелких деталей | |
| ТХН-12 | Стеллаж для узлов и деталей | |
| ТХН-13 | Ящик для обтирочных материалов | |
| ТХН-14 | Бункер для утильных деталей | |
| ТХН-15 | Резервуар для масла 1,0 м² | |
| ТХН-16 | Стеллаж для хранения лотковых щеток | |
| ТХН-17 | Стеллаж для хранения цилиндрических щеток | |
| ТХН-18 | Стеллаж полочный | |
| ТХН-19 | Стеллаж для деталей и узлов | |
| ТХН-20 | Стол для дефектовки деталей | |
| ТХН-21 | Стол для поверочной плиты | |
| ТХН-22 | Горн кузнечный на 1 огонь | |
| ТХН-23 | Ванна для охлаждения деталей при закалке в воде | |
| ТХН-24 | Ванна для охлаждения деталей при закалке в масле | |
| ТХН-25 | Ящик для угля | |
| ТХН-26 | Подставка для хранения двигателей ЗИЛ-130 | |
| ТХН-27 | Стеллаж для гидроусилителей рулевых механизмов | |
| ТХН-28 | Стеллаж для рессорных листов автомобилей ГАЗ и ЗИЛ | |
| ТХН-29 | Стеллаж для радиаторов и бензобаков | |
| ТХН-30 | Стеллаж для рулей и карданов | |
| ТХН-31 | Стол для разборки аккумуляторных батарей | |
| ТХН-32 | Ванна для промывки деталей аккумуляторов | |
| ТХН-33 | Ванна для слива и приготовления электролита | |
| ТХН-34 | Тележка для транспортировки и розлива серной кислоты | |
| ТХН-35 | Шкаф для зарядки аккумуляторов | |
| ТХН-36 | Стеллаж для аккумуляторных батарей | |
| ТХН-37 | Верстак для ремонта карбюраторов | |
| ТХН-38 | Верстак для ремонта топливной аппаратуры дизелей | |
| ТХН-39 | Тележка для транспортировки и подъема аккумуляторных батарей | |
| ТХН-40 | Решетка предохранительная для накачки шин | |
| ТХН-41 | Стеллаж для колес | |
| ТХН-42 | Ванна для проверки камер автомобильных шин | |
| ТХН-43 | Верстак для ремонта покрышек | |
| ТХН-44 | Шкаф для починочных материалов | |
| ТХН-45 | Вешалка для камер передвижная | |
| ТХН-46 | Стенд для испытания водяных насосов автомобилей ЗИЛ и ГАЗ | |
| ТХН-47 | Стенд для испытания масляных насосов двигателей ЯМЗ-236 и ЯМЗ-238 | |
| ТХН-48 | Верстак столярный | |
| ТХН-49 | Верстак специальный с нижним отсосом для разборки подушек сидений автомобилей | |
| ТХН-50 | Стеллаж для подушек и спинок сидений | |
| ТХ.СО | Спецификация оборудования | Альбом |
| | Ссылочные документы | |
| | Положение о техническом обслуживании и ремонте специализированных машин для уборки городских территорий | МЖКХ РСФСР М.1975 |
| | Нормативы численности ИТР и служащих специализированных автохозяйств по уборке городов | МЖКХ РСФСР М.1975 |
| ОНТП-01-86 | Общесоюзные нормы технологического проектирования предприятий автомобильного транспорта | М.1986 |

Проект соответствует действующим нормам и правилам и обеспечивает безопасную эксплуатацию здания при соблюдении предусмотренных проектом мероприятий.

Главный инженер проекта /Марков Г.И./

Инв. № подл. | Подп. и дата | Взам. инв. №

| | | | |
|---|---|---|---|
| Инв. № | | | |
| ГИП | Марков | | |
| Н. контр. | Ларичев | | |
| Нач. отд. | Растегаев | | |
| Гл. спец. | Морозов | | |
| Рук. гр. | Микитич | | |

Привязан:

Т П 416-7-316.89 ТХ

Главный корпус ремонтно-производственной базы на 100 спецмашин по уборке городов

| Стадия | Лист | Листов |
|---|---|---|
| Р | 1 | 6 |

Общие данные

ГИПРОКОММУНСТРОЙ г. Москва

23541-01

Альбом 1

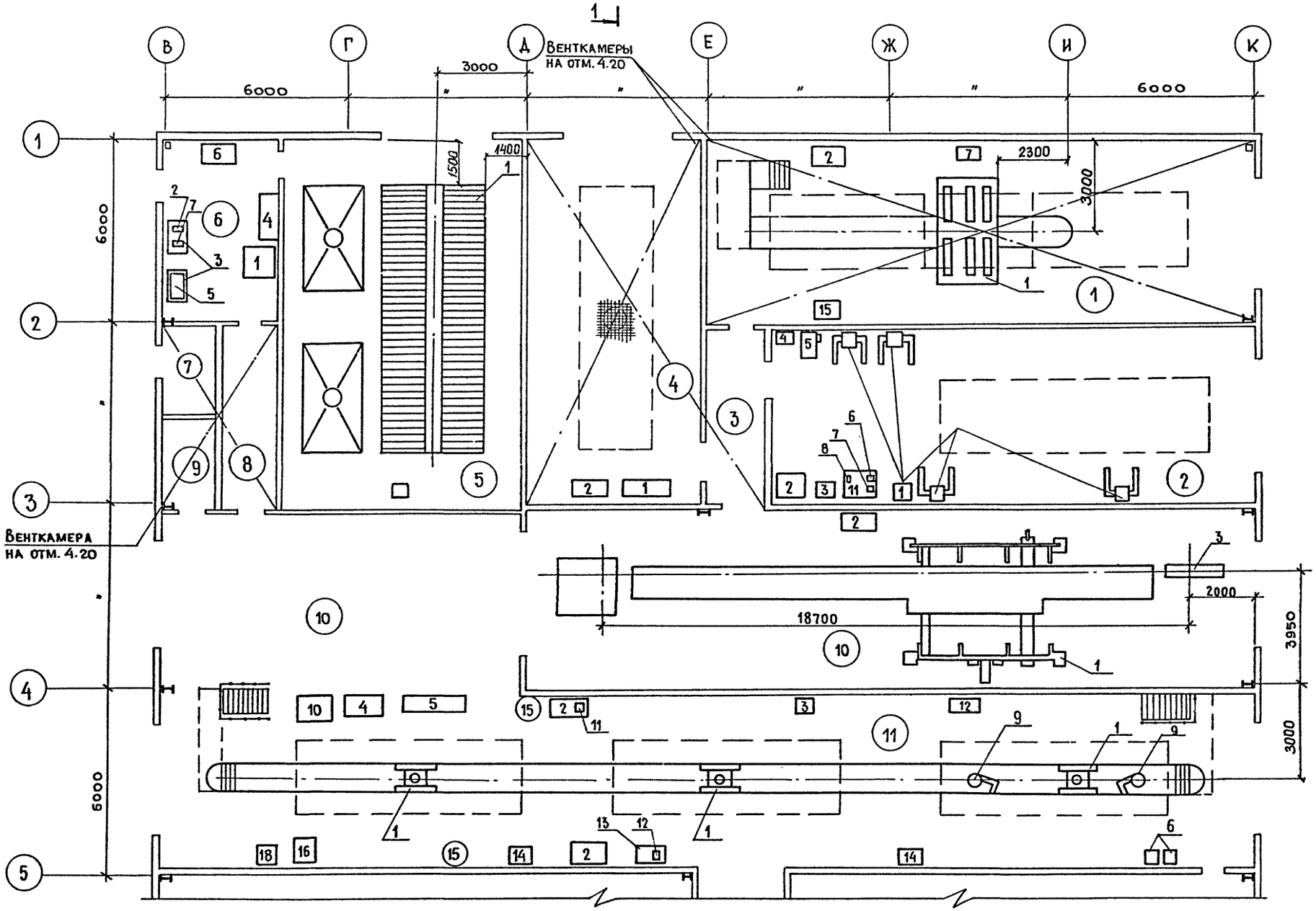


Согласовано
Группа АР — Филиппов
Группа констр. — Гузенко
Группа ОВ — Гоменцов
Группа ВК
Группа 3

Инв. № подл. | Подп. и дата | Взам. инв. №

| | | | |
|---|---|---|---|
| ГИП | Марков | | ТП 416-7-316.89 ТХ |
| Н. контр. | | | |
| Нач. отд. | Растегаев | | |
| Гл. спец. | Морозов | | |
| Рук. гр. | Микитич | | |
| Ст. инж. | Чижков | | Главный корпус, ремонтно-производственной базы на 100 спецмашин по уборке городов — Стадия: Р; Лист: 2; Листов: |
| Привязан: | | | План расположения технологического оборудования в осях 1÷5 — ГИПРОКОММУНСТРОЙ г. Москва |
| Инв. № | | | |

23541-01

Коп. Дейч

Формат А2

Альбом 1

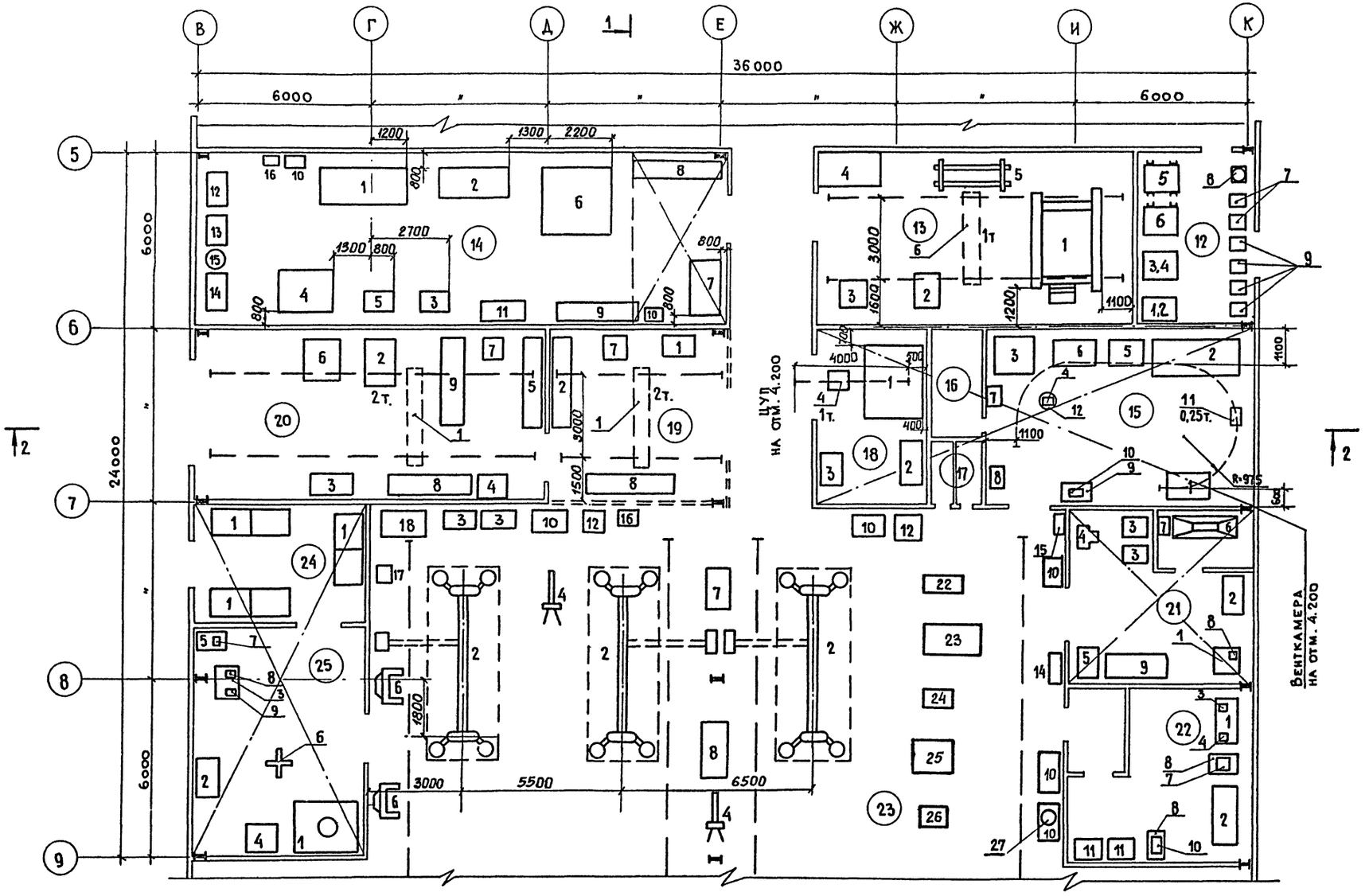


| | | | |
|---|---|---|---|
| ГИП | Марков | | тп 416-7-316.89 тх |
| Н.контр. | | | |
| Нач.отд. | Растегаев | | |
| Гл.спец. | Морозов | | |
| Рук.гр. | Микитич | | |
| Ст.инж. | Чижков | | |

Привязан

Инв. №

| Стадия | Лист | Листов |
|---|---|---|
| Р | 3 | |

Главный корпус ремонтно-производственной базы на 100 спецмашин по уборке городов

План расположения технологического оборудования в осях 5÷9

ГИПРОКОММУНСТРОЙ г. Москва

23541-01

Согласовано

| | |
|---|---|
| Группа АР | Филиппов |
| Группа конст. | Цзенко |
| Гл. спец. | Думов |

Согласовано

| | |
|---|---|
| Группа ОВ | |
| Группа ВК | |
| Группа Э | |

Взам.инв.№

Подп. и дата

Инв. № подл.

Альбом 1

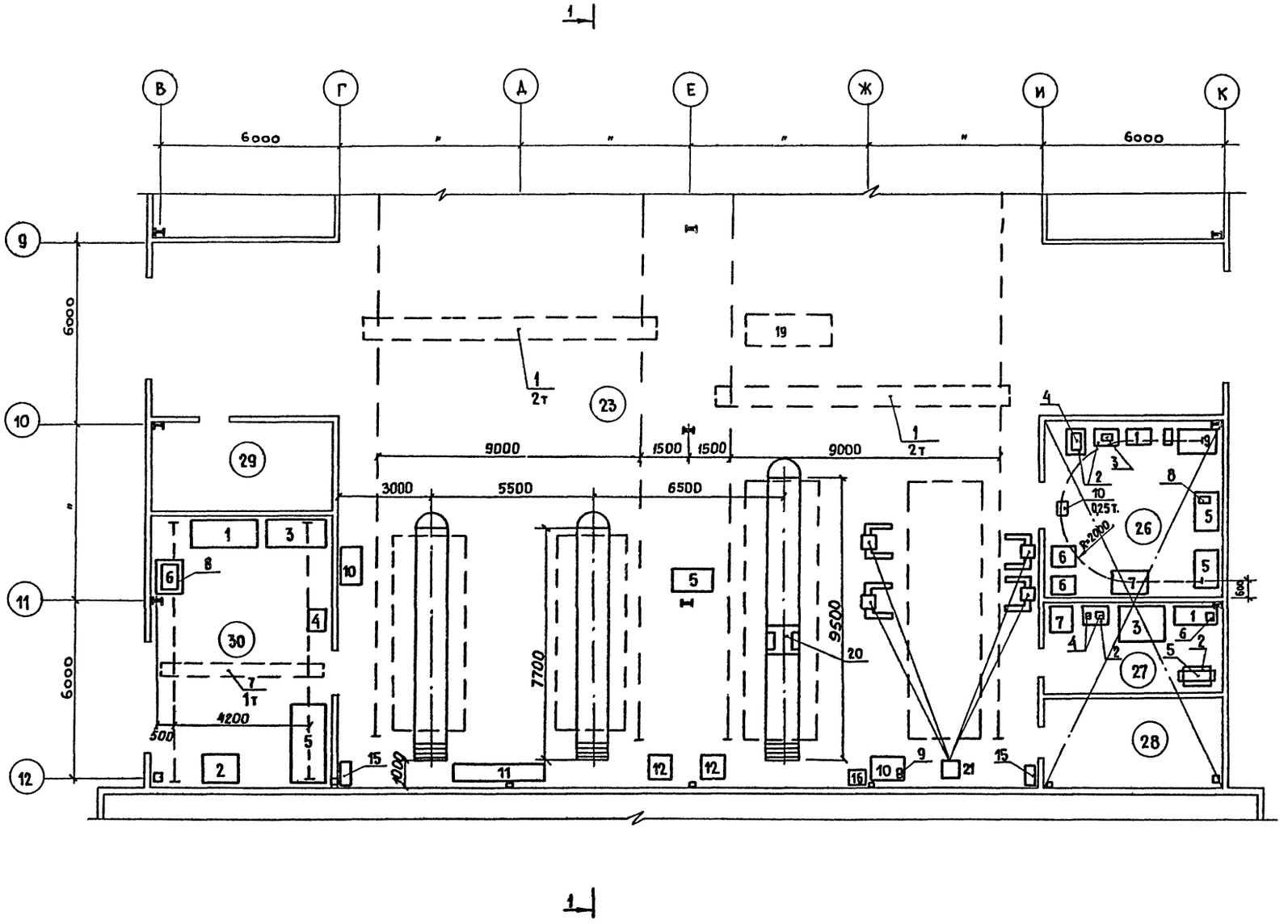


| Согласовано | | |
|---|---|---|
| Группа АР | Филиппов | |
| Группа конст. | Гузенко | |
| Группа ОВ. | | |
| Группа ВК. | | |
| Группа Э. | | |

| Инв. № подл. | Подп. и дата | Взам. инв. № |
|---|---|---|
| | | |

| | | | |
|---|---|---|---|
| ГИП | Марков | | ТП 416-7-316.89 ТХ |
| Н. контр. | | | |
| Нач. отд. | Растегаев | | |
| Гл. спец. | Морозов | | |
| Рук. гр. | Микитич | | |
| Ст. инж. | Чижков | | |
| Привязан | | | Главный корпус ремонтно-производственной базы на 100 спецмашин по уборке городов |
| Инв. № | | | План расположения технологического оборудования в осях 9÷12 |

| Стадия | Лист | Листов |
|---|---|---|
| Р | 4 | |

Гипрокоммунстрой г. Москва

23541-01

Коп. Дата

Формат А2

Альбом 1

## 1 — 1

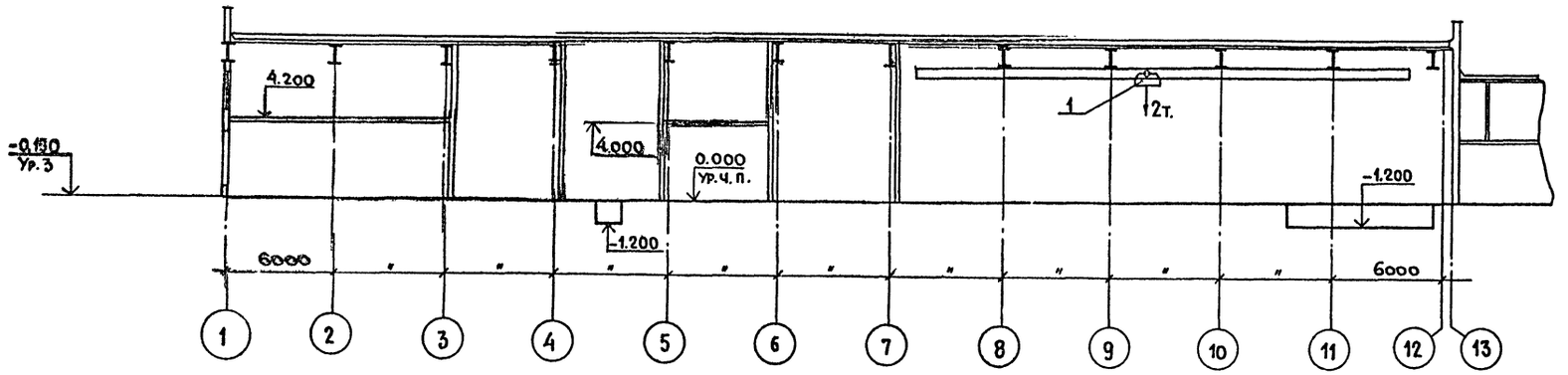


## 2 — 2

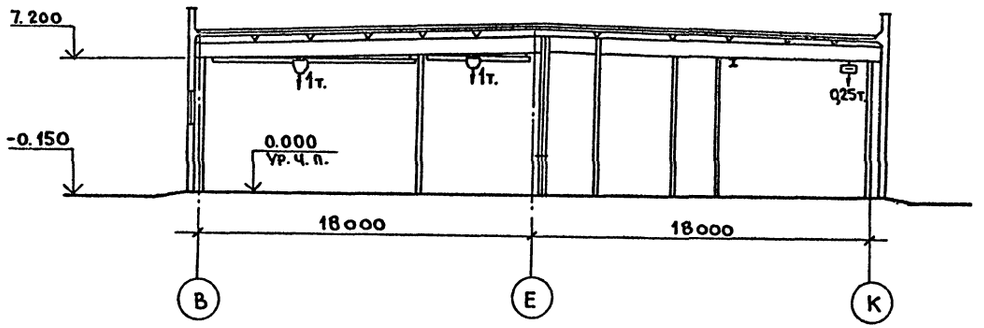


## Экспликация помещений

| № п/п | Наименование | Площадь м² | Категория производств | № п/п | Наименование | Площадь м² | Категория производств. |
|---|---|---|---|---|---|---|---|
| 1 | Диагностика | 119,8 | В | 17 | Санузлы | 6,4 | |
| 2 | Сварочно-жестяницкий | 33,8 | Г | 18 | Мойка агрегатов и деталей | 23,0 | А |
| | участок | | | 19 | Промежуточный склад | 39,6 | В |
| 3 | Коридор | 52,9 | | 20 | Склад агрегатов и материалов | 79,0 | В |
| 4 | Участок мойки ассенизаци- | | | 21 | Аккумуляторный участок | 36,5 | А |
| | онных машин (ЕО) | 69,9 | А | 22 | Участок ремонта топливной | | |
| 5 | Окрасочный участок | 92,7 | А | | аппаратуры | 37,8 | Б |
| 6 | Краскоподготовительный | | | 23 | Помещение ТР и ТО-2 | 772,2 | В |
| | участок | 26,8 | А | 24 | Склад шин | 26,3 | В |
| 7 | Автоматическое | | | 25 | Шиномонтажный участок | 51,3 | В |
| | пожаротушение | 7,5 | | 26 | Участок ремонта пневмо | | |
| 8 | Тамбур | 10,0 | | | и гидрооборудования | 39,0 | В |
| 9 | Электрощитовая | 8,8 | | 27 | Участок ремонта | | |
| 10 | Помещение постов мойки(ЕО) | 160,3 | А | | электрооборудования | 21,2 | А |
| 11 | Помещение постов смазки. | | | 28 | Комната мастера | 21,9 | |
| | регулировки, крепежных | | | 29 | Компрессорная | 19,7 | А |
| | работ (ТО-1) | 268,3 | В | 30 | Обойный и кузовной участки | 62,8 | В |
| 12 | Склад масел | 25,4 | В | | | | |
| 13 | Участок перемотки щеток | 72,4 | А | | | | |
| 14 | Слесарно-механический | | | | | | |
| | участок | 110,2 | А | | | | |
| 15 | Кузнечно-рессорный и | | | | | | |
| | медницкий участки | 53,4 | Г | | | | |
| 16 | Кладовая | 5,6 | | | | | |

Согласовано: Группа АР — Филиппов; Группа констр. — Гузенко; Гл. спец. — Думов; Группа ОВ — Пушкина; Группа ВК; Группа Э

Привязан

Инв. № подл. | Подп. и дата | Взам. инв. №

Инв. №

| | | |
|---|---|---|
| ГИП | Марков | |
| Н.контр. | | |
| Нач.отд. | Растегаев | |
| Гл.спец. | Морозов | |
| Рук.гр. | Микитич | |
| Ст.инж. | Чижков | |

ТП 416-7-316.89 ТХ

Главный корпус, ремонтно-производственной базы на 100 спецмашин по уборке городов

| Стадия | Лист | Листов |
|---|---|---|
| Р | 5 | |

Разрезы 1-1, 2-2
Экспликация помещений

Гипрокоммунстрой г. Москва

23541-01

Альбом 1

## Условные обозначения

ММК – моторные масла карбюраторные
ММД – моторные масла дизельные
МТК – масла трансмиссионные карбюраторные
МТД – масла трансмиссионные дизельные
ОТМ – масла отработанные трансисонные
ОММ – масла отработанные моторные
→ – направление движения масла
ДТ – дыхательный трубопровод
СК – смазка консистентная

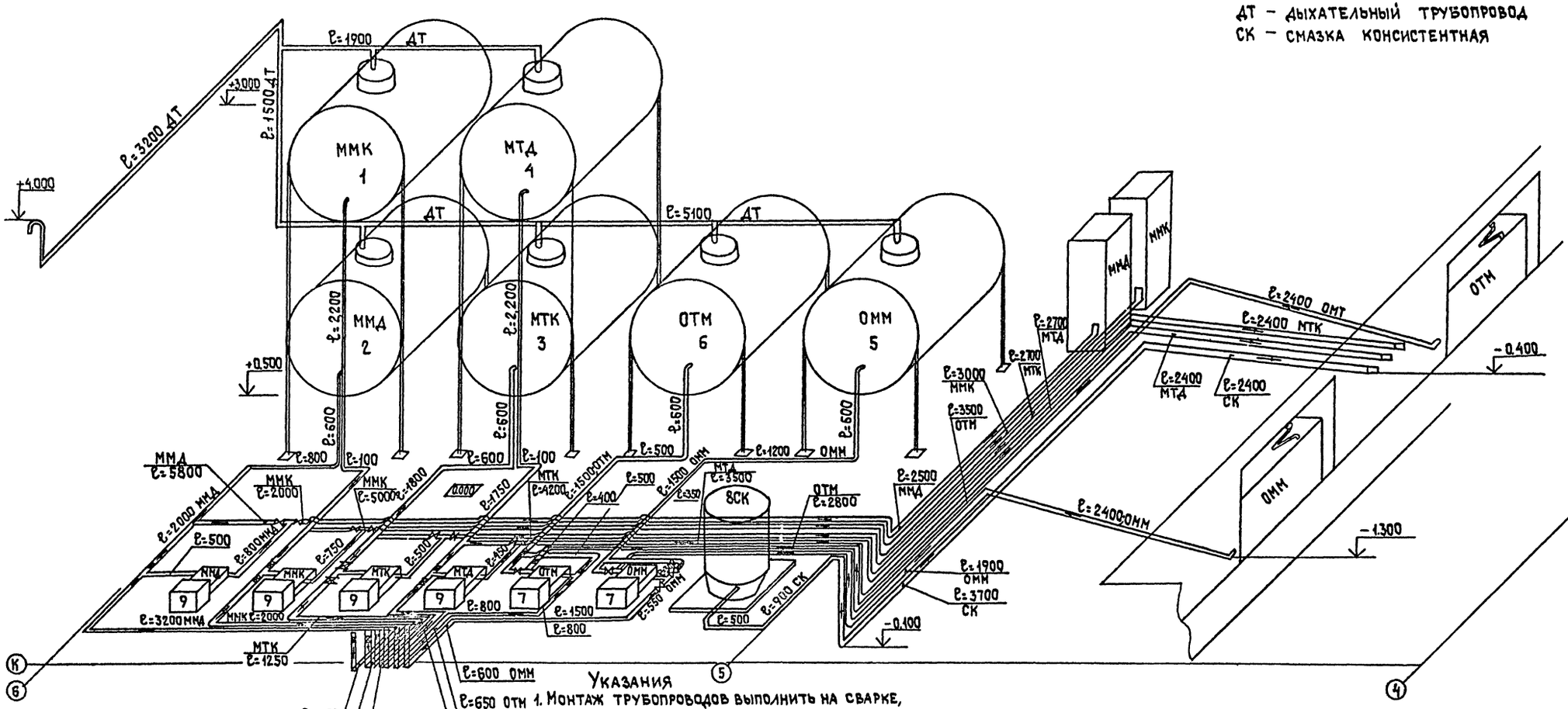


## Указания

1. Монтаж трубопроводов выполнить на сварке, $d_y$ = 15мм.
2. Трубопроводы после монтажа испытать гидравлическим способом в соответствии с требованиями СНиП 3.05.05-84.
3. Трубопроводы в зависимости от назначения окрасить в различные цвета.
4. Трубопроводы прокладываемые под полом, изолировать в соответствии с требованиями СНиП 3.04.03-85.

| | | | |
|---|---|---|---|
| ГИП | Марков | | |
| Н.контр. | Ларичев | | |
| Нач.отд. | Растегаев | | |
| Гл.спец. | Морозов | | |
| Рук.гр. | Микитич | | |

ТП 416-7-316.89 ТХ

Привязан

Инв.№

Главный корпус, ремонтно-производственной базы на 100 спецмашин по уборке городов

| Стадия | Лист | Листов |
|---|---|---|
| Р | 6 | |

Схема разводки трубопроводов маслохозяйства

ГИПРОКОММУНСТРОЙ г. Москва

Инв.№подл. | Подп. и дата | Взам.инв.№

23541-01

Альбом 1

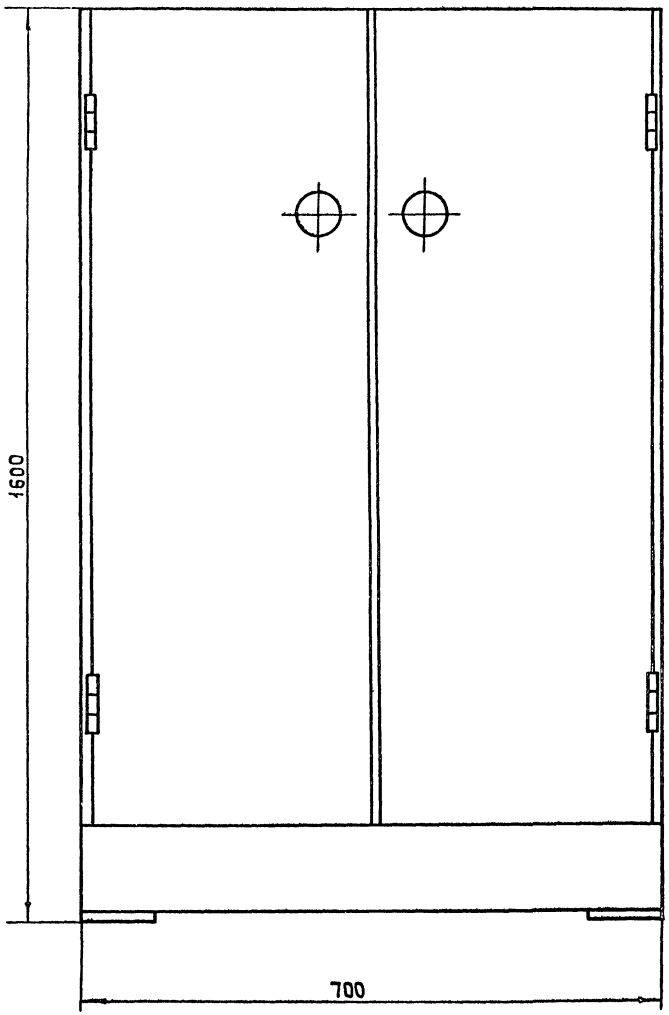


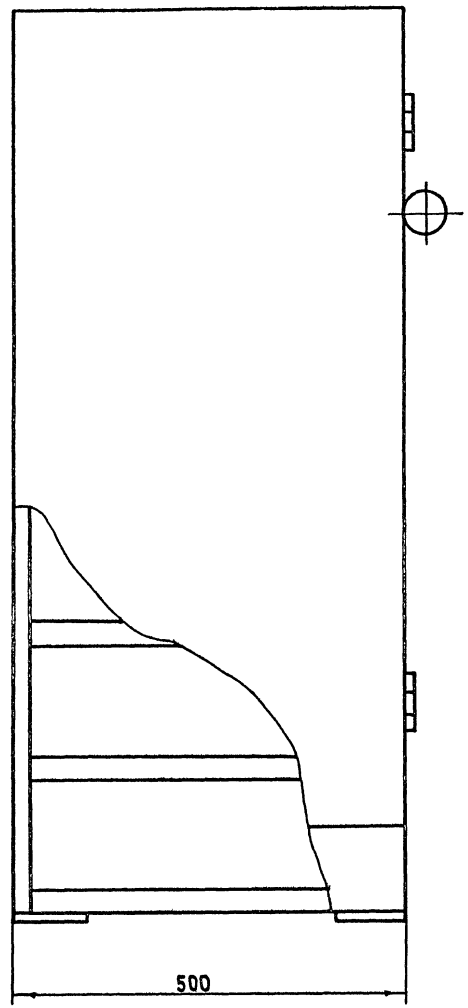


## Техническая характеристика

1. Назначение — для хранения инструмента и технологической оснастки.
2. Тип — стационарный с выдвижными ящиками и полками, перемещающимся по роликам с ограничением хода и переставляемыми по высоте. В ящиках предусмотрены переставные перегородки.
3. Тип дверцы — двухстворчатая с приспособлением для размещения длинномерного инструмента.
4. Габаритные размеры, мм — 700×500×1600
5. Масса, кг — 216

| | | |
|---|---|---|
| ГИП | Марков | |
| Н.контр. | Морозов | |
| Нач.отд | Растегаев | |
| Гл.спец | Морозов | |
| Рук.гр. | Микитич | |
| Разраб | Шупейкина | |
| Провер. | Ларичев | |

Привязан

Инв.№

тп 416-7-316.89 ТХН-1

Главный корпус ремонтно-производственной базы на 100 спецмашин по уборке городов

Шкаф для хранения инструмента и технологической оснастки

| Стадия | Лист | Листов |
|---|---|---|
| Р | | 1 |

Эскизный чертеж общего вида

ГИПРОКОММУНСТРОЙ г. Москва

Инв.№подл. | Подп. и дата | Взам.инв.№

23541-01

Альбом 1

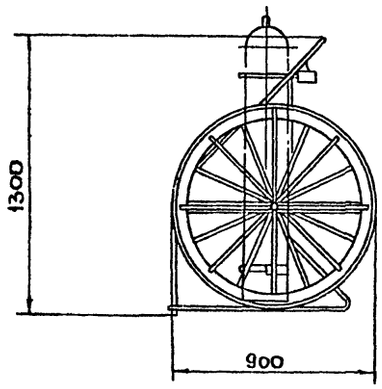


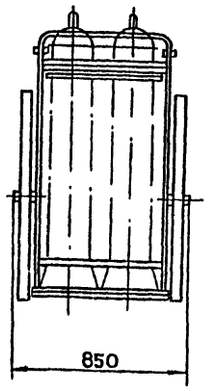


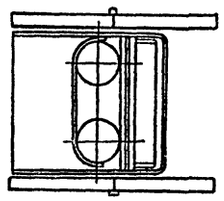

Техническая характеристика

1. Тип — ручная
2. Количество транспортируемых баллонов шт. — 2
3. Вес баллона кг. — 80
4. Габаритные размеры, мм:
   - длина — 900
   - ширина — 850
   - высота — 1300
5. Масса кг — 95

| | | | | |
|---|---|---|---|---|
| ГИП | Марков | | | |
| Н.контр. | Мороз | | | |
| Нач.отд. | Растегаев | | | |
| Гл.спец. | Морозов | | | |
| Рук.бр | Микитич | | | |
| Разраб. | Шупейкина | | | |
| Провер. | Ларичев | | | |

ТП 416-7-316.89 ТХН-2

Главный корпус ремонтно-производственной базы на 100 спецмашин по уборке городов

Тележка для газовых баллонов.

| Стадия | Лист | Листов |
|---|---|---|
| Р | | |

Эскизный чертеж общего вида

ГИПРОКОММУНСТРОЙ г. Москва

Привязан

Инв. №

Инв. № подл. | Подп. и дата | Взам. инв. №

Альбом

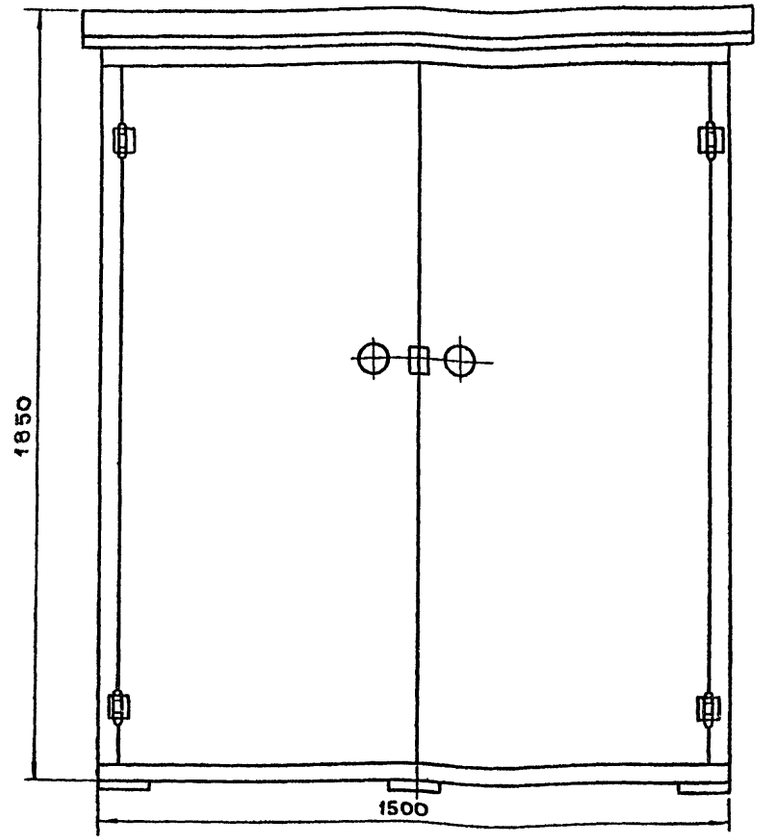


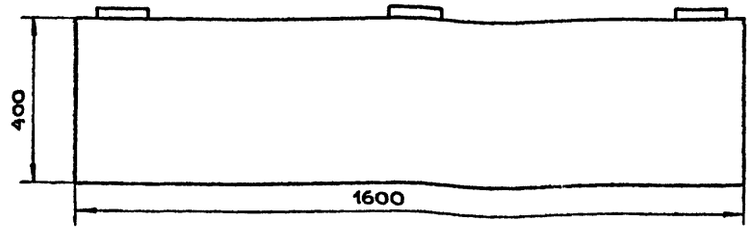


Техническая характеристика

1. Тип — стационарный
2. Количество баллонов, шт. — 5
3. Способ крепления баллонов — ручной
4. Габаритные размеры, мм — 1600×400×1850
5. Масса, кг — 180

| | | | | |
|---|---|---|---|---|
| ГИП | Марков | | | |
| Н.контр. | Мороз | | | |
| Нач.отд. | Растегаев | | | |
| Гл.спец. | Морозов | | | |
| Рук.гр. | Микитич | | | |
| Разраб. | Шупейкина | | | |
| Провер. | Ларичев | | | |

ТП 416-7-316.89 ТХН-3

Главный корпус ремонтно-производственной базы на 100 спецмашин по уборке городов.

Шкаф для хранения баллонов с кислородом

| Стадия | Лист | Листов |
|---|---|---|
| | | |

Эскизный чертеж общего вида.

ГИПРОКОММУНСТРОЙ г. Москва

Привязан

Инв. №

Инв. № подл. | Подп. и дата | Взам. инв. №

23541-01

Альбом 1

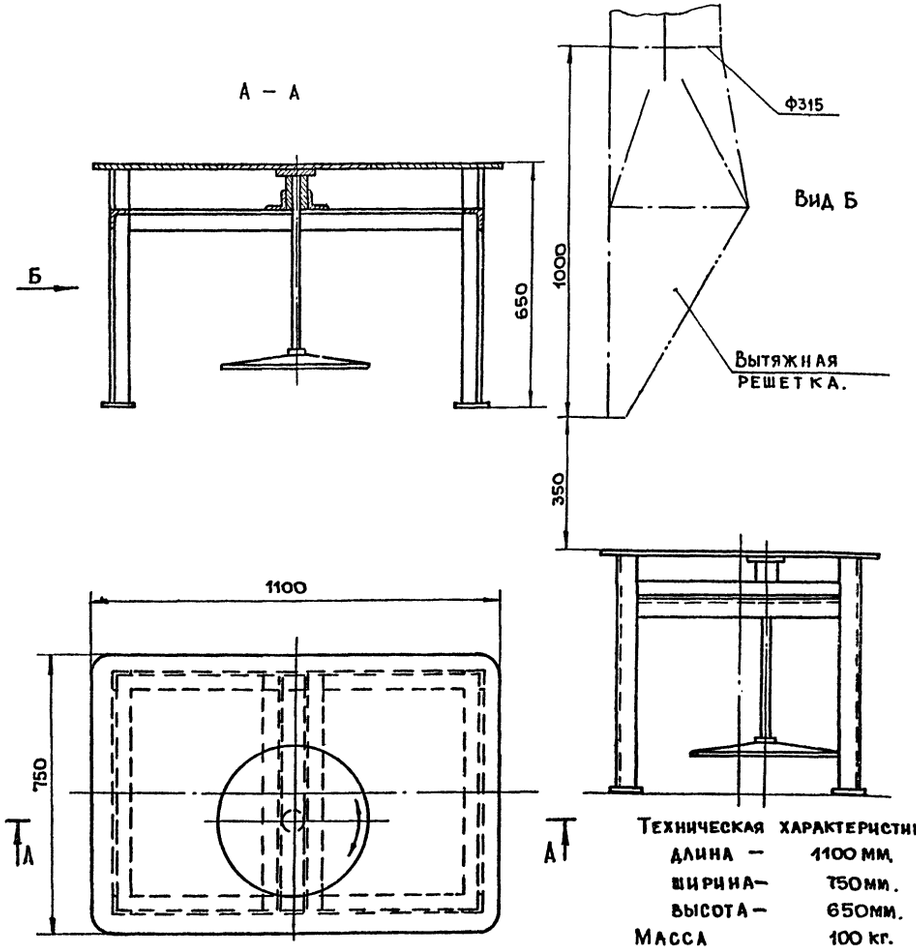


Техническая характеристика

| | |
|---|---|
| длина – | 1100 мм. |
| ширина – | 750мм. |
| высота – | 650мм. |
| Масса | 100 кг. |

| | | | | | | |
|---|---|---|---|---|---|---|
| Инв. № подл. | Подп. и дата | Взам. инв. № | Привязан | | | |
| | | | Инв. № | | | |

| | | | |
|---|---|---|---|
| ГИП | Марков | | ТП 416-7-316.89 ТХН-4 |
| Н. контр. | Мороз | | Главный корпус ремонтно-производственной базы на 100 спецмашин по уборке городов |
| Нач. отд. | Растегаев | | Стол для газосварочных работ |
| Гл. спец. | Морозов | | Стадия: Р; Лист; Листов |
| Рук. гр. | Микитич | | Эскизный чертеж общего вида |
| Разраб. | Шупейкина | | Гипрокоммунстрой г. Москва |
| Провер. | Ларичев | | |

Альбом 1

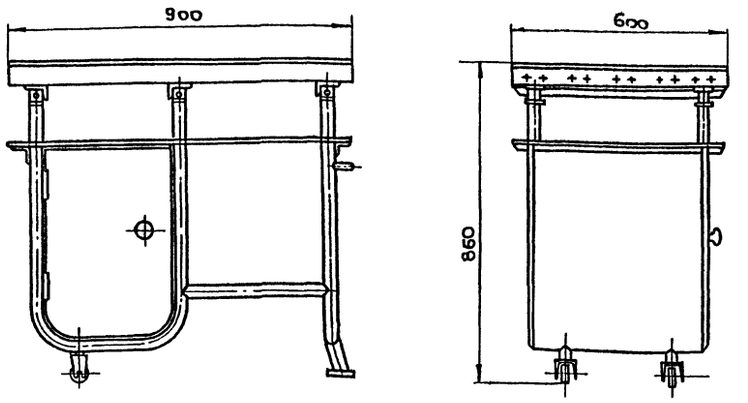


Техническая характеристика

1. Тип – стационарный
2. Габаритные размеры, мм
   - длина – 900
   - ширина – 600
   - высота – 860
3. Масса, кг – 58

| | | | | | | |
|---|---|---|---|---|---|---|
| Инв. № подл. | Подп. и дата | Взам. инв. № | Привязан | | | |
| | | | Инв. № | | | |

| | | | |
|---|---|---|---|
| ГИП | Марков | | ТП 416-7-316.89 ТХН-6 |
| Н. контр. | Мороз | | Главный корпус ремонтно-производственной базы на 100 спецмашин по уборке городов. |
| Нач. отд. | Растегаев | | Подставка под оборудование.. |
| Гл. спец. | Морозов | | Стадия: Р; Лист; Листов |
| Рук. гр. | Микитич | | Эскизный чертеж общего вида |
| Разраб. | Шупейкина | | Гипрокоммунстрой г. Москва |
| Провер. | Ларичев | | |

23541-01

Альбом 1

## Вид А

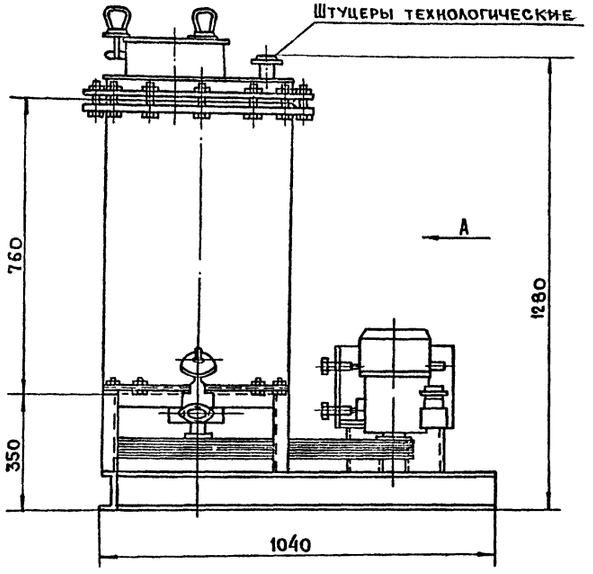


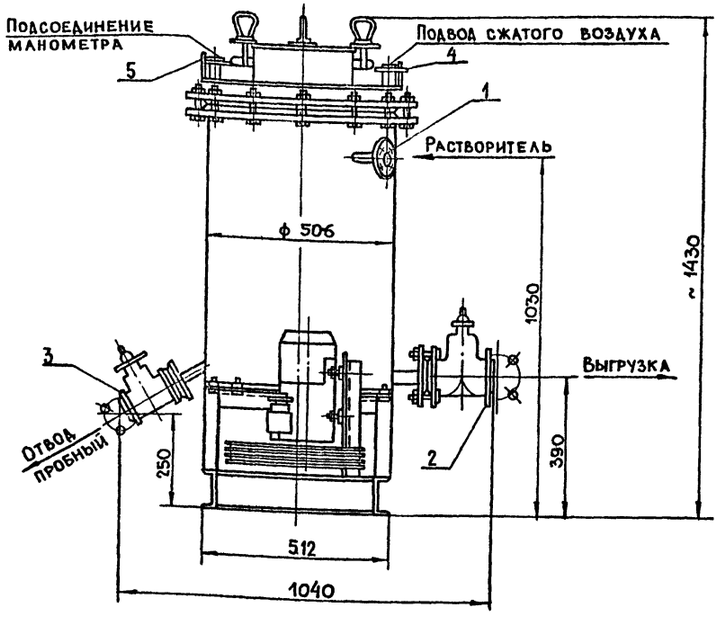


### Техническая характеристика

1. Тип — стационарная
2. Емкость полная, л — 150
   рабочая, л — 100
3. Давление сжатого воздуха
   рабочее, кгс/см² — 0,7
   пробное, кгс/см² — 1,5
4. Электродвигатель В80А4
   380В, 50Гц:
   мощность, квт — 1,1
   частота вращения, об/мин. — 1400
5. Число оборотов ротора, об/мин. — 292
6. Габаритные размеры, мм:
   длина — 1040
   ширина — 1040
   высота — 1430
7. Масса, кг — 264

| N точек на черт. | Наименование точек подвода и отвода рабочих сред. | Присоед. эл-та | Размер присоед. эл-та | Характер присоединения |
|---|---|---|---|---|
| 1 | Подвод растворителя | Фланец | $D_y$=40 | 4отв. ф18, ф110 |
| 2 | Выгрузка | Фланец | $D_y$=32 | 4отв. ф18, ф100 |
| 3 | Отвод пробный | Фланец | $D_y$=25 | 4отв. ф14, ф85 |
| 4 | Подвод сжатого воздуха | Фланец | $D_y$=20 | 4отв. ф14, ф75 |
| 5 | Присоединение манометра | Фланец | $D_y$=20 | 4отв. ф14, ф75 |

Инв. № подл. | Подп. и дата | Взам. инв. №

| | | | |
|---|---|---|---|
| ГИП | Марков | | |
| Н.контр. | Мороз | | |
| Нач.отд. | Титов | | |
| Гл.спец. | Морозов | | |
| Рук.гр. | Микитич | | |
| Разраб. | Шупейкина | | |
| Провер. | Ларичев | | |

Привязан:

Инв. №

тп 416-7-316.89 ТХН-6

Главный корпус ремонтно-производственной базы на 100 спецмашин по уборке городов.

Краскомешалка емкостью 100 л.

| Стадия | Лист | Листов |
|---|---|---|
| Р | | |

Эскизный чертеж общего вида.

ГИПРОКОММУНСТРОЙ г. Москва

Е3541-01

Альбом 1

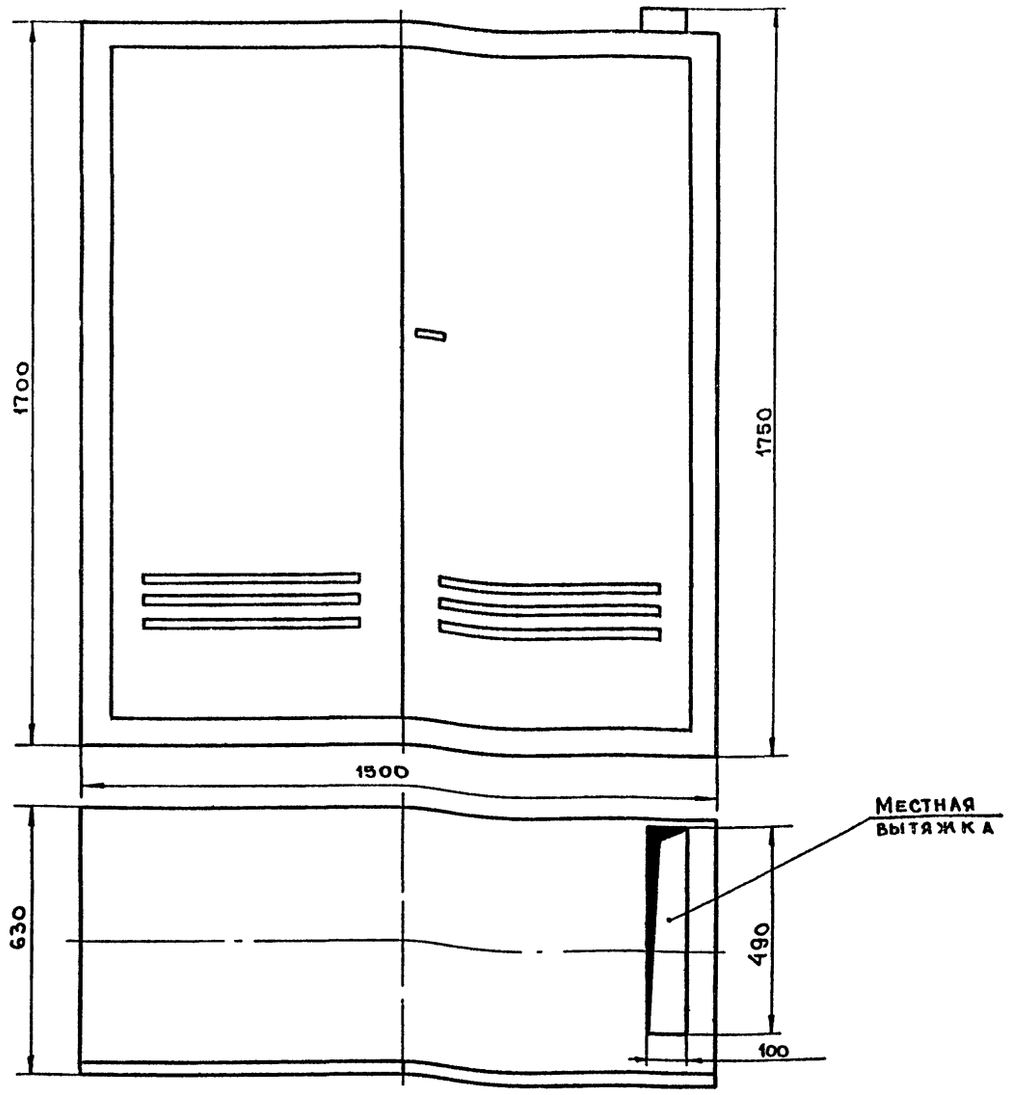


Техническая характеристика

1. Габаритные размеры, мм
   - длина 1500
   - ширина 630
   - высота 1750
2. Масса, кг 150

| | | | | | |
|---|---|---|---|---|---|
| ГИП | Марков | | тп 416-7-316.89 | | ТХН-7 |
| Н.контр. | Мороз | | Главный корпус ремонтно-производственной базы на 100 спецмашин по уборке городов | | |
| Нач.отд. | Растегаев | | | | |
| Гл.спец. | Морозов | | Шкаф для хранения лакокрасочных материалов | Стадия: Р | Лист | Листов |
| Рук.гр. | Микитич | | | | | |
| Разраб. | Шупейкина | | Эскизный чертеж общего вида | Гипрокоммунстрой г. Москва | | |
| Провер. | Ларичев | | | | | |

Привязан

Инв. №

Инв. № подл. | Подп. и дата | Взам. инв. №

Альбом 1

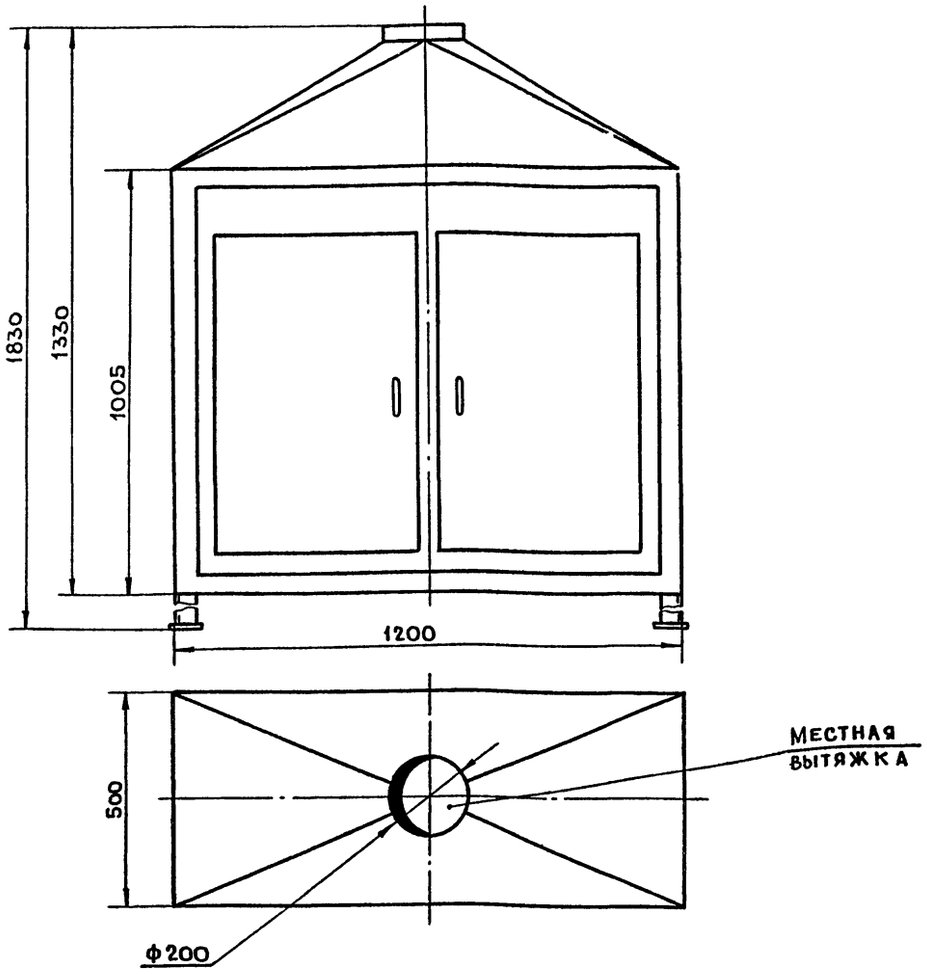


Техническая характеристика

1. Габаритные размеры, мм
   - длина 1200
   - ширина 500
   - высота 1830
2. Масса, кг. 115

| | | | | | |
|---|---|---|---|---|---|
| ГИП | Марков | | тп 416-7-316.89 | | ТХН-8 |
| Н.контр. | Мороз | | Главный корпус ремонтно-производственной базы на 100 спецмашин по уборке городов | | |
| Нач.отд. | Растегаев | | | | |
| Гл.спец. | Морозов | | Шкаф для хранения красок и кистей. | Стадия: Р | Лист | Листов |
| Рук.гр. | Микитич | | | | | |
| Разраб. | Шупейкина | | Эскизный чертеж общего вида | Гипрокоммунстрой г. Москва | | |
| Провер. | Ларичев | | | | | |

Привязан

Инв. №

Инв. № подл. | Подп. и дата | Взам. инв. №

23541-01

Коп. Филь

Формат А2

Альбом 1

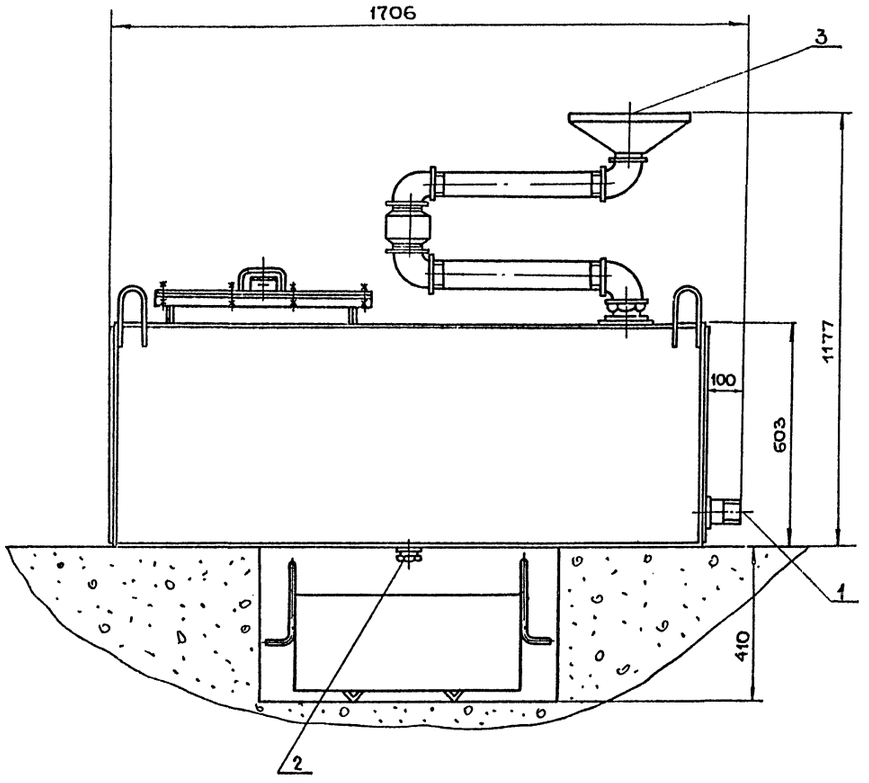


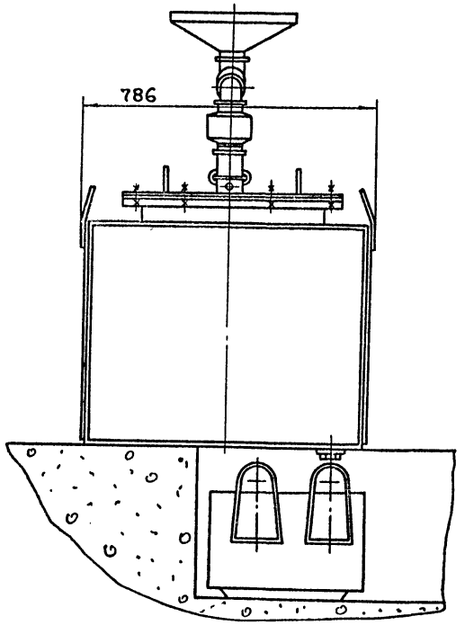


## Техническая характеристика

1. Объем бака для масла, м³ — 0,67
2. Габаритные размеры, мм
   - длина — 1706
   - ширина — 789
   - высота — 1177
3. Масса, кг — 186

| N | Наименование точек подвода и отвода рабочих сред | Присоед. элемент | Размеры присоед. элемента | Характер присоединения |
|---|---|---|---|---|
| 1 | Отвод масла | труба | Ду 40 | Труб 1 ½" |
| 2 | Слив осадка | пробка | М 36 | — |
| 3 | Подвод масла | воронка | Ф 50 | — |

| | | | |
|---|---|---|---|
| ГИП | Марков | | тп 416-7-316.89 ТХН-9 |
| Н.контр. | Мороз | | |
| Нач.отд. | Растегаев | | Главный корпус ремонтно-производственной базы на 100 спецмашин по уборке городов. |
| Гл.спец. | Морозов | | |
| Рук.гр. | Микитич | | Бак с воронкой для слива отработанных масел |
| Разраб. | Шупейкина | | Стадия: Р; Лист; Листов |
| Провер. | Ларичев | | Эскизный чертеж общего вида |
| | | | ГИПРОКОММУНСТРОЙ г. Москва |

Привязан

Инв. №

Взам. инв. № | Подп. и дата | Инв. № подл.

23541-01

Коп. Фейн

Альбом 1

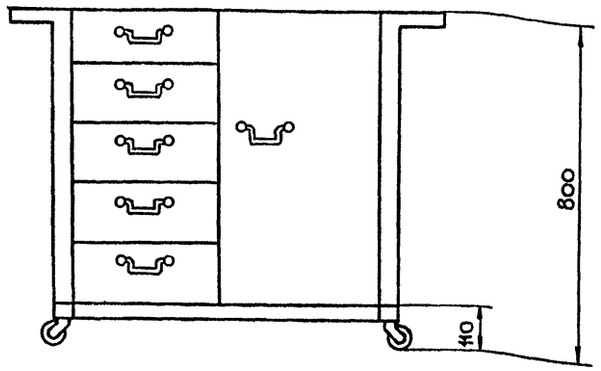


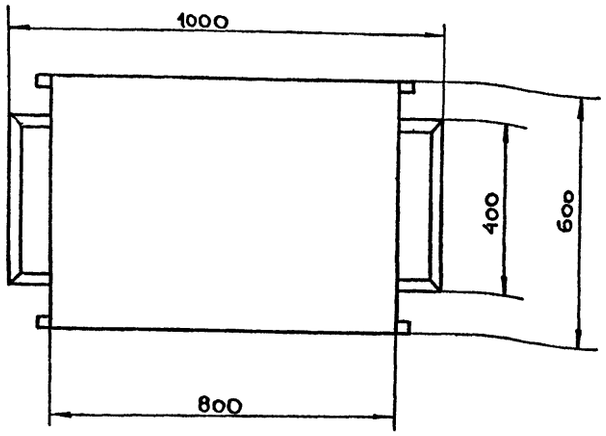


Назначение: ремонт электроаппаратуры.

Техническая характеристика.

1. Тип — передвижной
2. Привод — ручной
3. Габариты, мм — 1000×800×600
4. Масса, кг — 67

| | | | | | |
|---|---|---|---|---|---|
| ГИП | Марков | | тп 416-7-316.89 ТХН-10 | | |
| Н.контр. | Мороз | | Главный корпус ремонтно-производственной базы на 100 спецмашин по уборке городов. | | |
| Нач.отд. | Растегаев | | | | |
| Гл.спец. | Морозов | | | | |
| Рук. гр. | Микитич | | | | |
| Разраб. | Шупейкина | | Стол-тележка электрика. | Стадия: Р | Лист | Листов |
| Провер. | Ларичев | | | | | |
| Привязан | | | Эскизный чертеж общего вида. | ГИПРОКОММУНСТРОЙ г. Москва | | |
| Инв.№ | | | | | | |

Инв.№ подл. | Подп. и дата | Взам. инв.№

Альбом

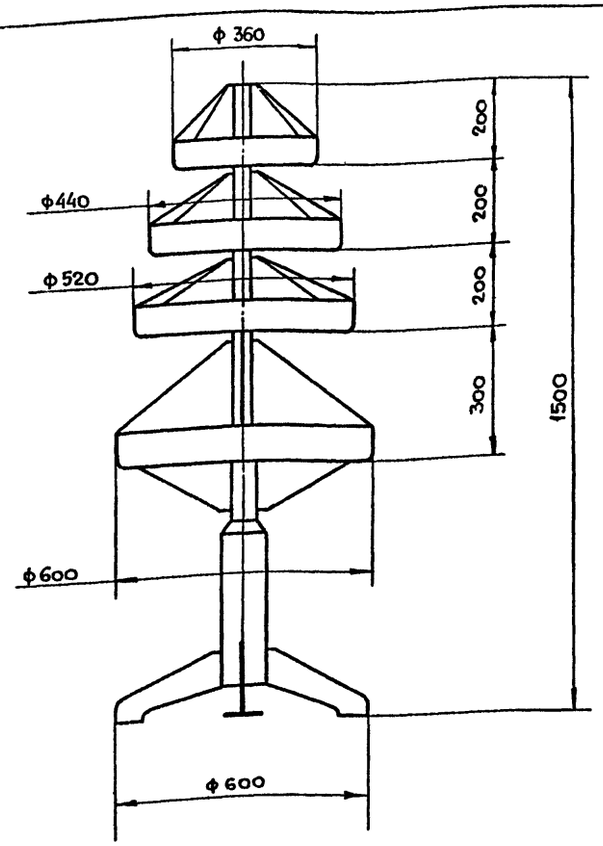


Техническая характеристика

1. Тип — стационарный
2. Габаритные размеры, мм — ф 600×1500
3. Масса, кг — 39

| | | | | | |
|---|---|---|---|---|---|
| ГИП | Марков | | тп 416-7-316.89 ТХН-11 | | |
| Н.контр. | Мороз | | Главный корпус ремонтно-производственной базы на 100 спецмашин по уборке городов. | | |
| Нач.отд. | Растегаев | | | | |
| Гл.спец. | Морозов | | | | |
| Рук.гр. | Микитич | | | | |
| Разраб. | Шупейкина | | Стеллаж для нормалей и мелких деталей. | Стадия: Р | Лист | Листов |
| Провер. | Ларичев | | | | | |
| Привязан | | | Эскизный чертеж общего вида. | ГИПРОКОММУНСТРОЙ г. Москва | | |
| Инв.№ | | | | | | |

Инв.№ подл. | Подп. и дата | Взам. инв.№

23541-01

Альбом 1

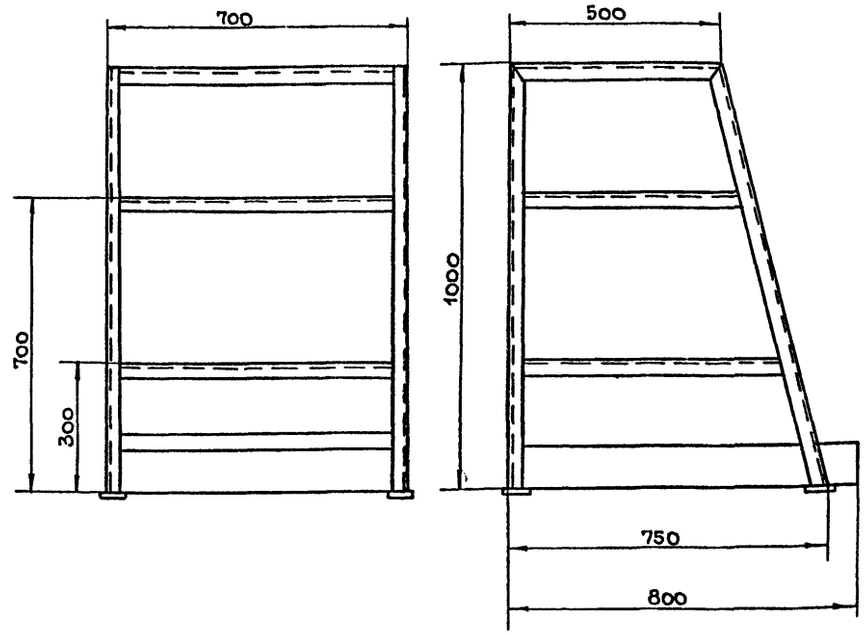


Техническая характеристика

1. Тип — стационарный
2. Габаритные размеры, мм — 1000×700×800
3. Масса, кг — 35

Альбом

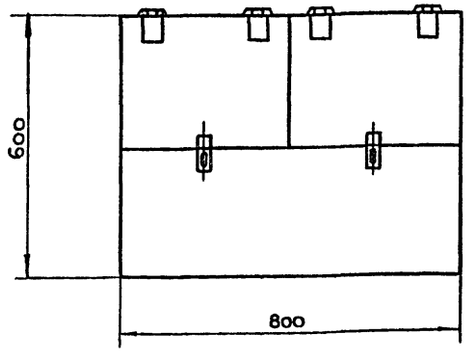


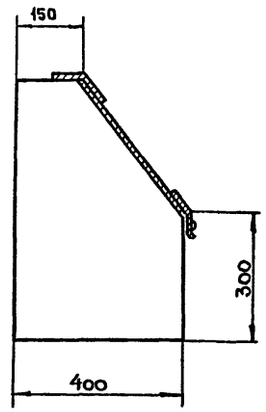


Техническая характеристика

1. Тип — стационарный
2. Габаритные размеры, мм — 800×400×600
3. Масса, кг — 35

Взам. инв. № | Подп. и дата | Инв. № подл.

Привязан

Инв. №

| | | | |
|---|---|---|---|
| ГИП | Марков | | |
| Н. контр. | Мороз | | |
| Нач. отд. | Растегаев | | |
| Гл. спец. | Морозов | | |
| Рук. гр. | Микитич | | |
| Разраб. | Шупейкина | | |
| Провер. | Ларичев | | |

ТП 416-7-316.89 ТХН-12

Главный корпус ремонтно-производственной базы на 100 спецмашин по уборке городов.

Стелаж для узлов и деталей.

| Стадия | Лист | Листов |
|---|---|---|
| Р | | |

Эскизный чертеж общего вида

ГИПРОКОММУНСТРОЙ г. Москва

Взам. инв. № | Подп. и дата | Инв. № подл.

Привязан

Инв. №

| | | | |
|---|---|---|---|
| ГИП | Марков | | |
| Н. контр. | Мороз | | |
| Нач. отд. | Растегаев | | |
| Гл. спец. | Морозов | | |
| Рук. гр. | Микитич | | |
| Разраб. | Шупейкина | | |
| Провер. | Ларичев | | |

ТП 416-7-316.89 ТХН-13

Главный корпус ремонтно-производственной базы на 100 спецмашин по уборке городов.

Ящик для обтирочных материалов.

| Стадия | Лист | Листов |
|---|---|---|
| Р | | |

Эскизный чертеж общего вида.

ГИПРОКОММУНСТРОЙ г. Москва

23541-01

Альбом 1

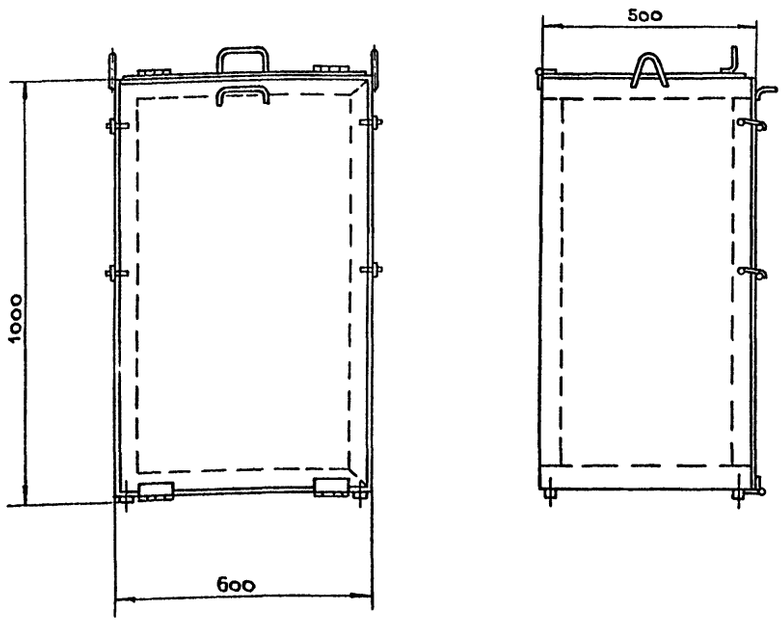


## Техническая характеристика

1. Тип — стационарный
2. Габаритные размеры, мм
   - длина — 600
   - ширина — 500
   - высота — 1000
3. Масса, кг — 92

| | | | | |
|---|---|---|---|---|
| Гип | Марков | | тп 416-7-316.89 | ТХН-14 |
| Н.контр. | Мороз | | Главный корпус ремонтно-производственной базы на 100 спецмашин по уборке городов. | |
| Нач.отд. | Растегаев | | | |
| Гл.спец. | Морозов | | | |
| Рук. гр. | Микитич | | | |
| Разраб. | Шупейкина | | Бункер для утильных деталей. | Стадия: Р; Лист; Листов |
| Провер. | Ларичев | | | |
| Привязан | | | Эскизный чертеж общего вида | Гипрокоммунстрой г. Москва |
| Инв. № | | | | |

Инв. № подл. | Подп. и дата | Взам. инв. №

Альбом

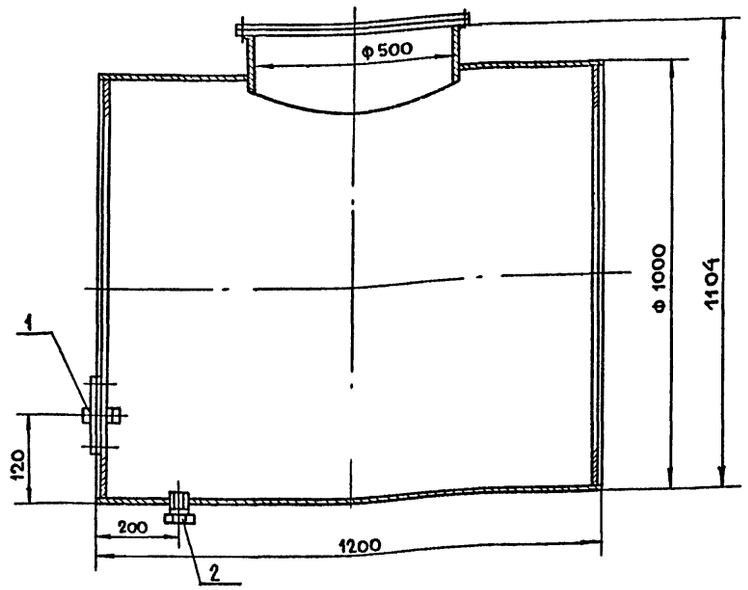


| N | Наименование точек подвода и отвода рабочих сред. | Присоед. элемент | Размеры присоед. элемента | Характер присоединения |
|---|---|---|---|---|
| 1 | Отвод масла | труба | Ду 25 | Труб 1" |
| 2 | Слив масла | пробка | Ду 25 | — |

## Техническая характеристика

1. Тип — стационарный
2. Габаритные размеры, мм.
   - длина — 1200
   - ширина — 1000
   - высота — 1104
3. Масса, кг — 205

| | | | | |
|---|---|---|---|---|
| Гип | Марков | | тп 416-7-316.89 | ТХН-15 |
| Н.контр. | Мороз | | Главный корпус ремонтно-производственной базы на 100 спецмашин по уборке городов. | |
| Нач.отд. | Растегаев | | | |
| Гл.спец. | Морозов | | | |
| Рук.гр. | Микитич | | | |
| Разраб. | Шупейкина | | Резервуар для масла 1,0 м³ | Стадия: Р; Лист; Листов |
| Провер. | Ларичев | | | |
| Привязан | | | Эскизный чертеж общего вида | Гипрокоммунстрой г. Москва |
| Инв. № | | | | |

Инв. № подл. | Подп. и дата | Взам. инв. №

23541-01

Коп. Алиг

Формат А2

Альбом 1

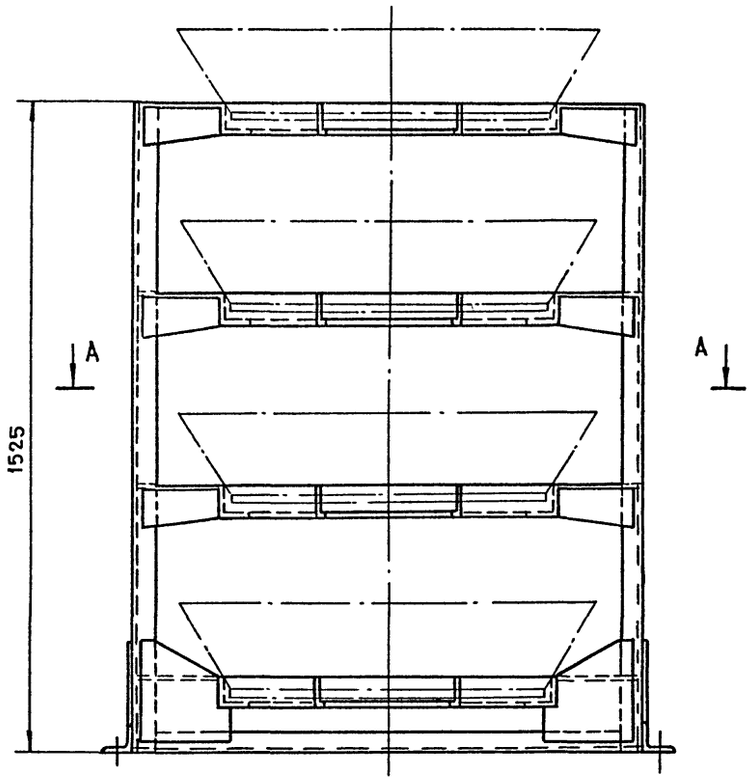


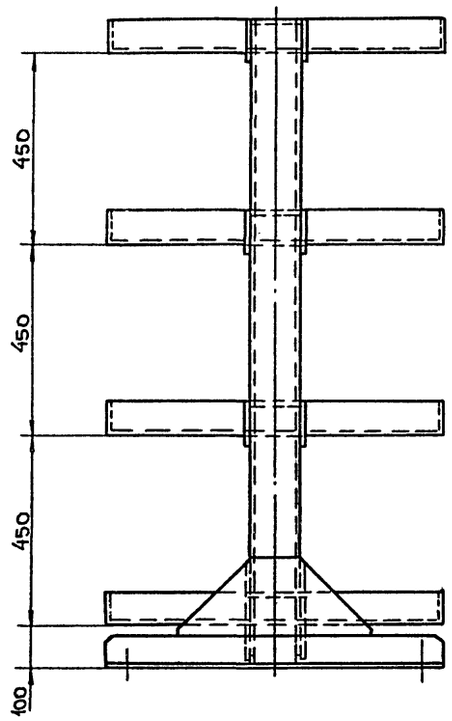


А – А

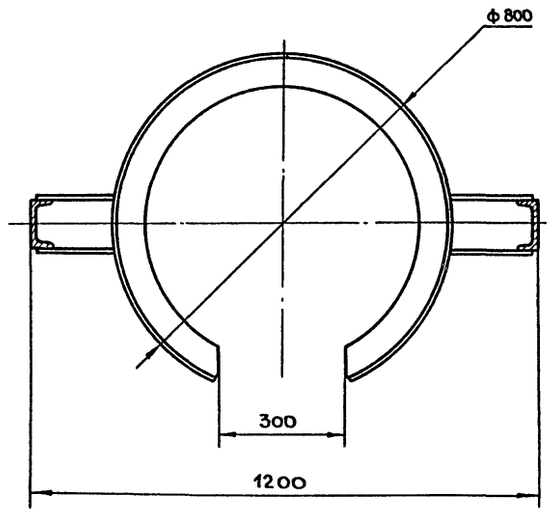


Техническая характеристика

| | |
|---|---|
| Длина | — 1350 мм. |
| Ширина | — 800 мм. |
| Высота | — 1525 мм. |
| Масса | — 160 кг. |

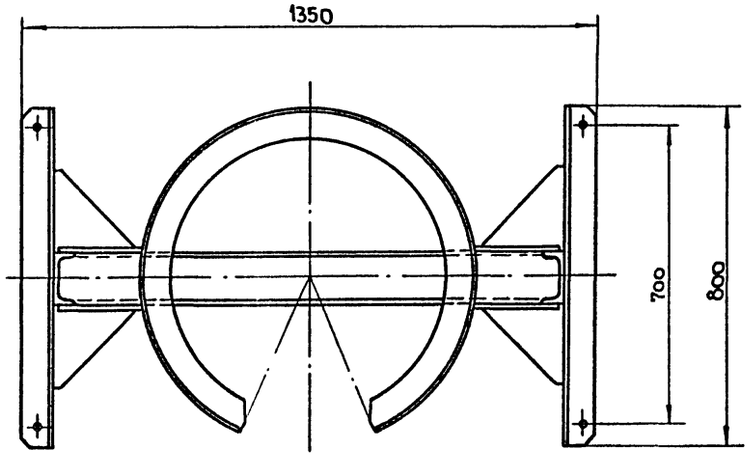


Взам. инв. № | Подп. и дата | Инв. № подл.

| | | | |
|---|---|---|---|
| ГИП | Марков | | ТП 416-7-316.89 ТХН-16 |
| Н.контр. | Мороз | | Главный корпус ремонтно-производственной базы на 100 спецмашин по уборке городов. |
| Нач.отд. | Растегаев | | Стеллаж для хранения лотковых щеток. Стадия: Р; Лист; Листов |
| Гл.спец. | Морозов | | |
| Рук.гр. | Микитич | | |
| Разраб. | Ларичев | | Эскизный чертеж общего вида. ГИПРОКОММУНОТРОЙ г. Москва |
| Провер. | Морозов | | |

Привязан

Инв. №

23541-01

Формат А2

Альбом 1

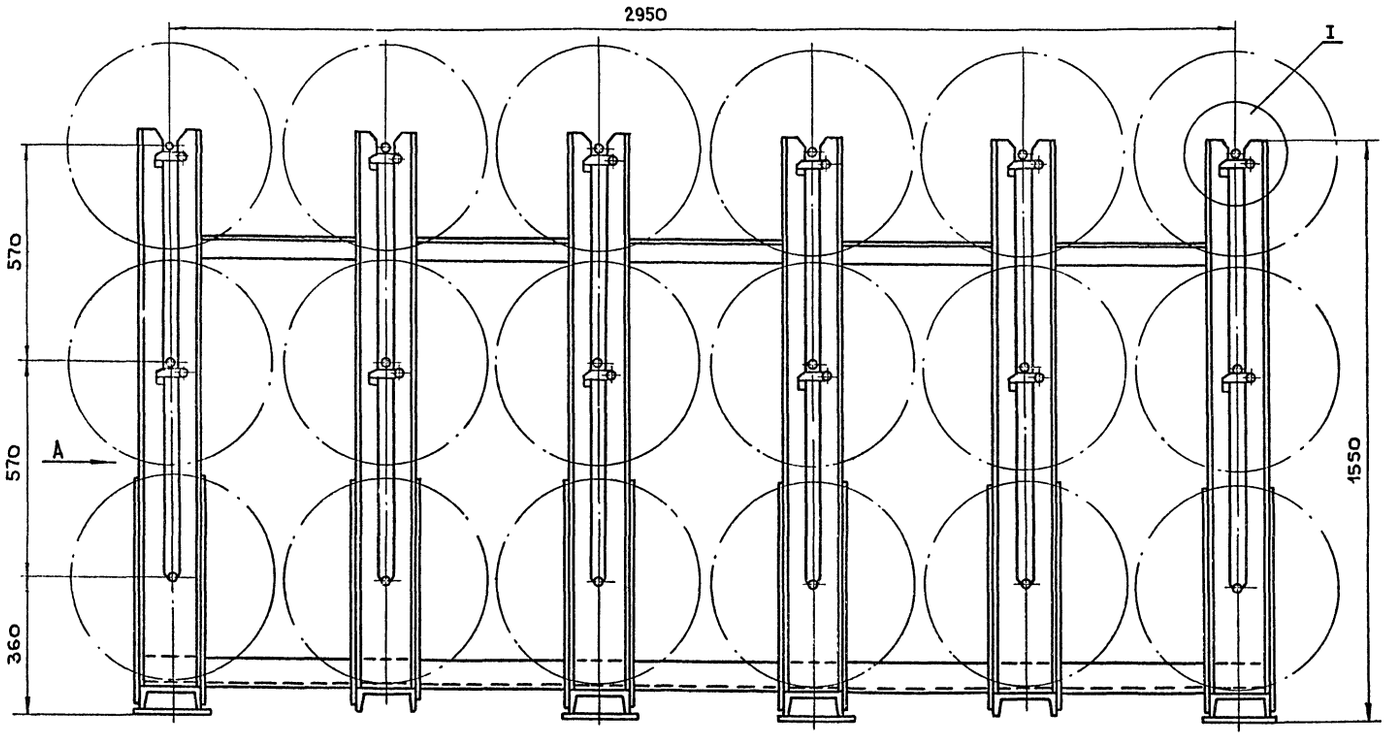


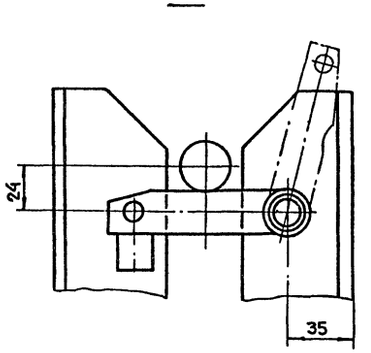


Вид А

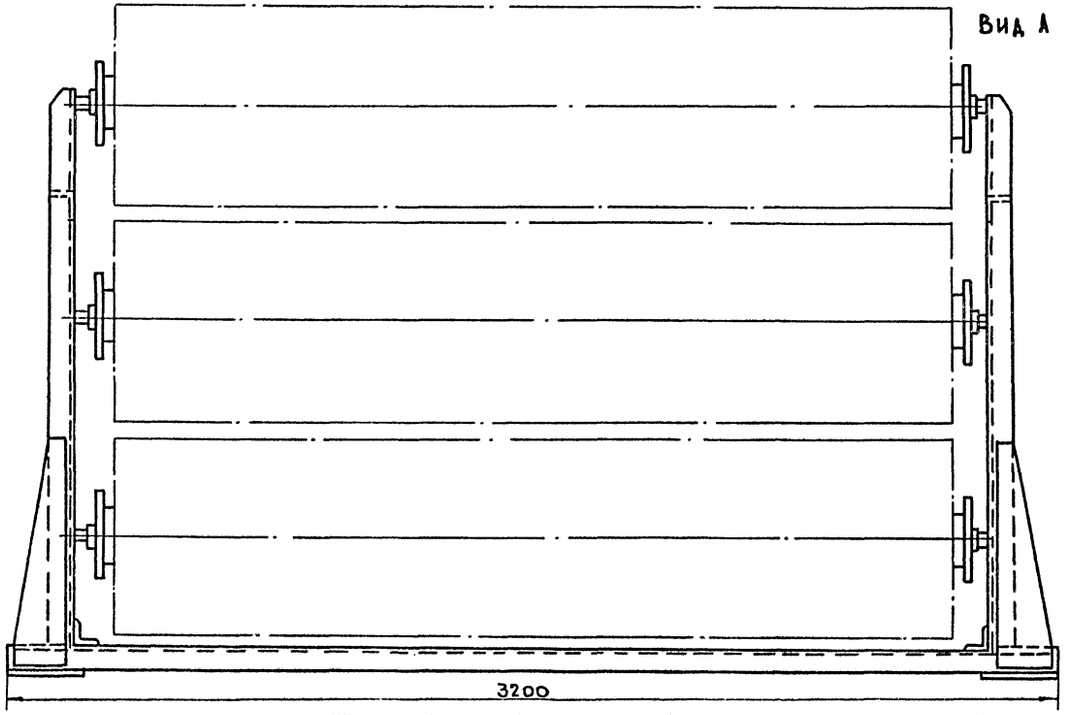


Техническая характеристика

1. Габаритные размеры, мм
   - длина – 2950
   - ширина – 3200
   - высота – 1550
2. Масса, кг – 566

| | | | | | |
|---|---|---|---|---|---|
| ГИП | Марков | | тп 416-7-316.89 ТХН-17 | | |
| Н.контр. | Мороз | | | | |
| Нач.отд. | Растегаев | | Главный корпус ремонтно-производственной базы на 100 спецмашин по уборке городов. | | |
| Гл.спец. | Морозов | | | | |
| Рук.гр. | Микитич | | Стеллаж для хранения цилиндрических щеток. | Стадия | Лист | Листов |
| Разраб. | Ларичев | | | Р | | |
| Провер. | Морозов | | Эскизный чертеж общего вида | Гипрокоммунстрой г. Москва | | |

Привязан

Инв. №

Инв.№ подл. | Подп. и дата | Взам. инв. №

23541-01

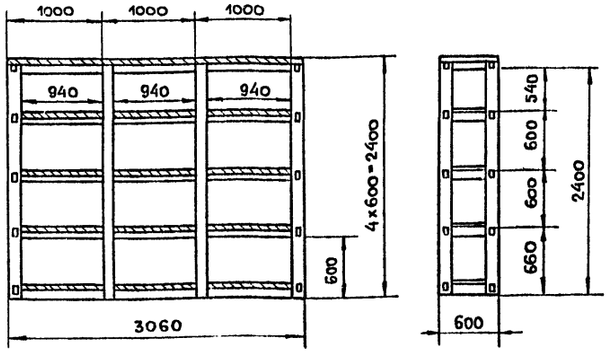


## Техническая характеристика

1. Тип — стационарный
2. Габаритные размеры, мм.
   - длина — 3060
   - ширина — 600
   - высота — 2480
3. Масса, кг — 180

| | | | | | | |
|---|---|---|---|---|---|---|
| Гип | Марков | | тп 416-7-316.89 | | тхн-18 | |
| Н.контр. | Мороз | | Главный корпус ремонтно-производственной базы на 100 спецмашин по уборке городов. | | | |
| Нач.отд. | Растегаев | | | | | |
| Гл.спец. | Морозов | | | | | |
| Рук.гр. | Микитич | | | | | |
| Разраб. | Шупейкина | | Стеллаж полочный | Стадия | Лист | Листов |
| Провер. | Ларичев | | | Р | | |
| Привязан | | | Эскизный чертеж общего вида. | Гипрокоммунстрой г. Москва. | | |
| Инв. № | | | | | | |

Инв.№подл. | Подп. и дата | Взам.инв.№





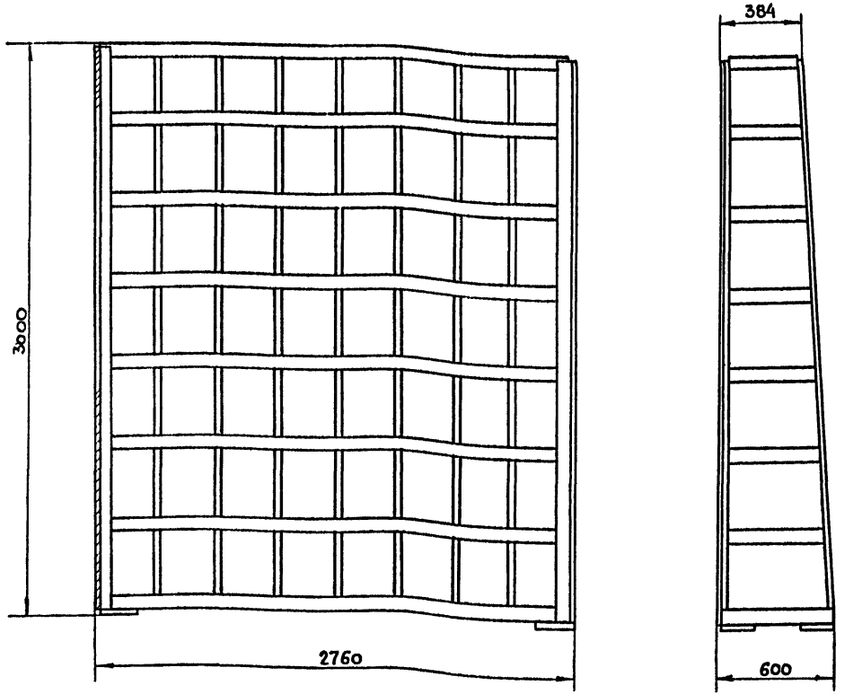


## Техническая характеристика

1. Тип — стационарный
2. Габаритные размеры, мм
   - длина — 2760
   - ширина — 600
   - высота — 3000
3. Масса, кг — 414

| | | | | | | |
|---|---|---|---|---|---|---|
| Гип | Марков | | тп 416-7-316.89 | | тхн-19 | |
| Н.контр. | Мороз | | Главный корпус ремонтно-производственной базы на 100 спецмашин по уборке городов. | | | |
| Нач.отд. | Растегаев | | | | | |
| Гл.спец. | Морозов | | | | | |
| Рук.гр. | Микитич | | | | | |
| Разраб. | Шупейкина | | Стеллаж для деталей и узлов. | Стадия | Лист | Листов |
| Провер. | Ларичев | | | Р | | |
| Привязан | | | Эскизный чертеж общего вида. | Гипрокоммунстрой г. Москва | | |
| Инв. № | | | | | | |

Инв.№подл. | Подп. и дата | Взам.инв.№

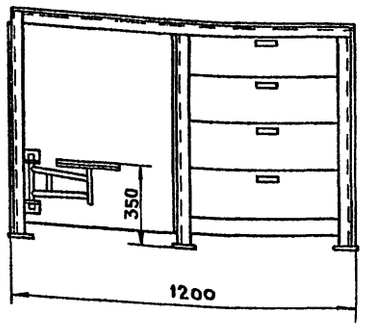


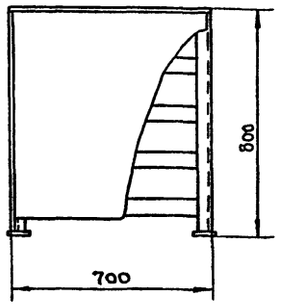


## Техническая характеристика

1. Назначение — для хранения инструмента и документации.
2. Тип — стационарный с выдвижными ящиками, перемещающимися по роликам с ограничением хода.
3. Габаритные размеры, мм

| | |
|---|---|
| длина | 1200 |
| ширина | 700 |
| высота | 800 |

4. Масса, кг — 160

Привязан

Инв. №

Инв.№ подл. | Подп. и дата | Взам.инв.№

| | | | |
|---|---|---|---|
| ГИП | Марков | ТП 416-7-316.89 ТХН-20 | |
| Н.контр. | Мороз | Главный корпус ремонтно-производственной базы на 100 спецмашин по уборке городов. | |
| Нач.отд. | Растегаев | Стол для дефектовки деталей. | Стадия: Р; Лист; Листов |
| Гл.спец. | Морозов | | |
| Рук.гр. | Микитич | | |
| Разраб. | Шупейкина | Эскизный чертеж общего вида. | Гипрокоммунстрой г. Москва |
| Провер. | Ларичев | | |





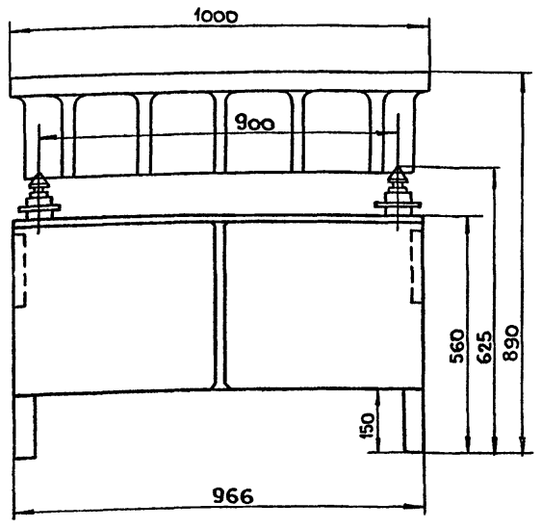


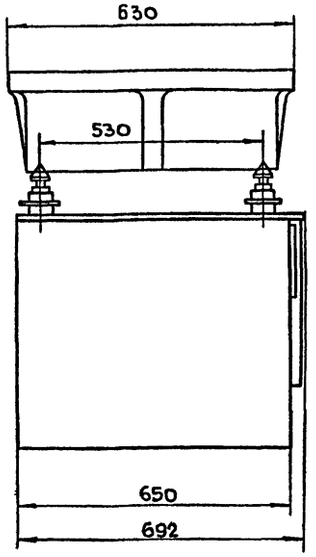


## Техническая характеристика

1. Тип — стационарный
2. Размеры устанавливаемой детали, мм.
   - длина — 1000
   - ширина — 630
3. Габаритные размеры, мм.
   - длина — 966
   - ширина — 692
   - высота — 625
4. Масса, кг — 88

Привязан

Инв. №

Инв.№ подл. | Подп. и дата | Взам.инв.№

| | | | |
|---|---|---|---|
| ГИП | Марков | ТП 416-7-316.89 ТХН-21 | |
| Н.контр. | Мороз | Главный корпус ремонтно-производственной базы на 100 спецмашин по уборке городов. | |
| Нач.отд. | Растегаев | Стол для поверочной плиты 1000×630 | Стадия: Р; Лист; Листов |
| Гл.спец. | Морозов | | |
| Рук.гр. | Микитич | | |
| Разраб. | Шупейкина | Эскизный чертеж общего вида. | Гипрокоммунстрой г. Москва |
| Провер. | Ларичев | | |

Альбом 1

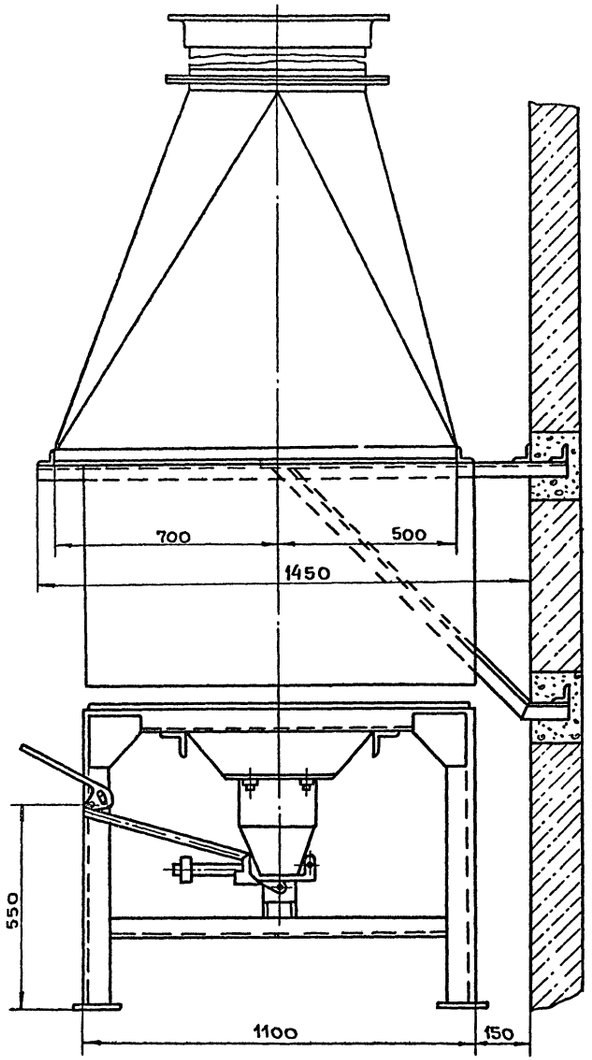


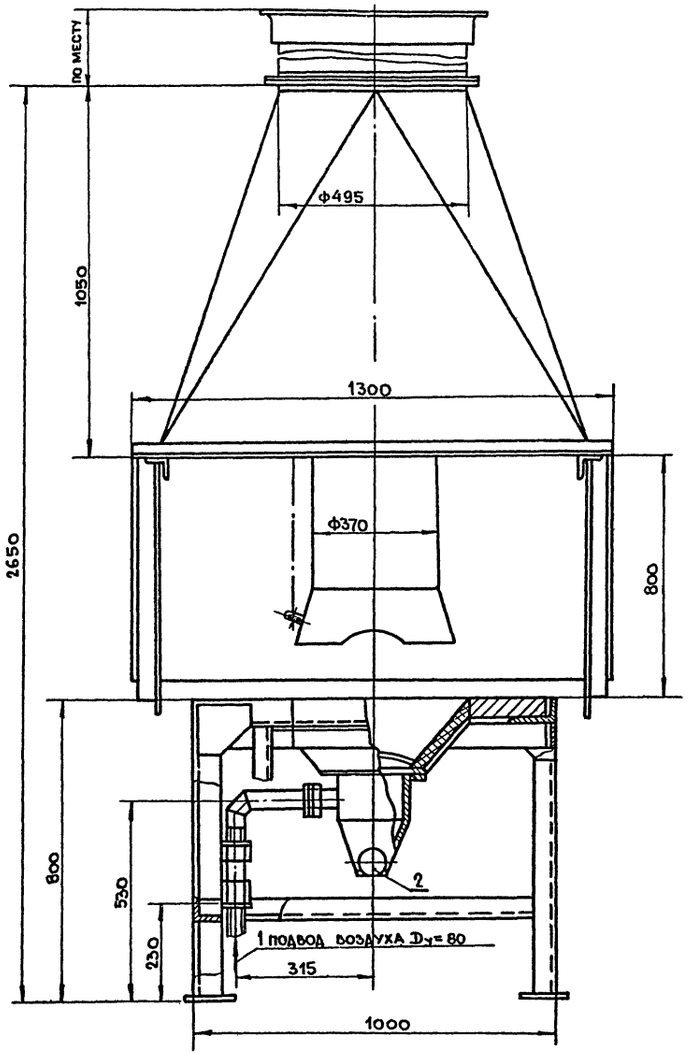


## Техническая характеристика

1. Тип — стоционарный
2. Назначение — для нагрева деталей
3. Вид топлива — кузнечный уголь
4. Расход топлива, кг/ч — 8 – 10
5. Напор воздуха, мм. в.ст. — 200 ... 250
6. Регулировка подача воздуха — дроссель
7. Расход воздуха на дутье, $м^3/ч$ — 150
8. Количество отсасываемого воздуха, $м^3/ч$ — 2500
9. Габаритные размеры, мм. — 1300×1450×2650
10. Масса, кг — 453

| N точек по черт. | Наименование точек подвода и отвода раб. сред. | Присоединит. эл-т. | Размер присоед. эл-та | Характер присоединения |
|---|---|---|---|---|
| 1 | Подвод воздуха | Труба | 80 | Труб 3" |
| 2 | Выгрузка золы | — | Ф114 | |

| | | | |
|---|---|---|---|
| ГИП | Марков | ТП 416-7-316.89 | ТХН-22 |
| Н.контр. | Мороз | | |
| Нач.отд. | Растегаев | Главный корпус ремонтно-производственной базы на 100 спецмашин по уборке городов | |
| Гл.спец. | Морозов | | |
| Рук.гр. | Микитич | | |
| Разраб. | Шупейкина | Горн кузнечный на один огонь. | Стадия: Р; Лист; Листов |
| Провер. | Ларичев | | |
| | | Эскизный чертеж общего вида. | ГИПРОКОММУНСТРОЙ г. Москва |

Привязан

Инв. №

Инв. № подл. | Подп. и дата | Взам. инв. №

23541-01

Коп. Фейг

Альбом 1

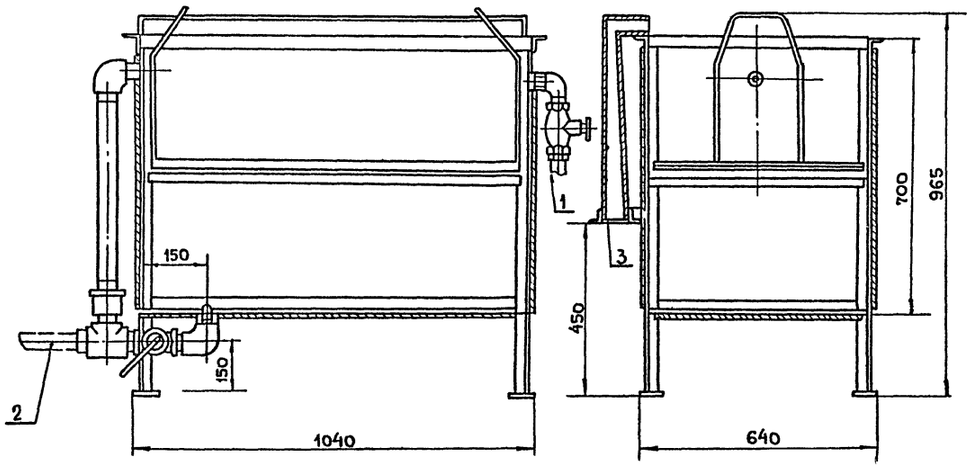


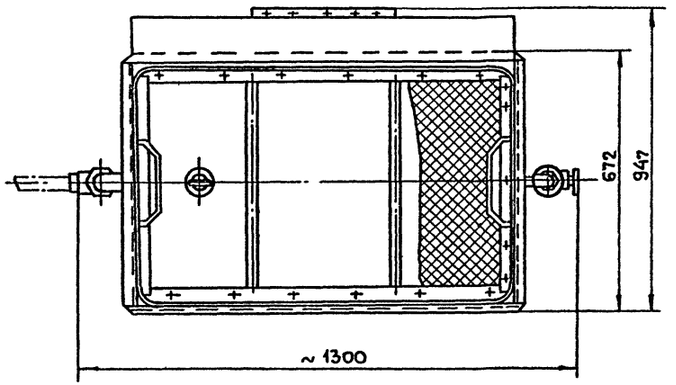


## Техническая характеристика

1. Тип — стационарная
2. Охлаждающая жидкость — вода
3. Емкость ванны, $м^3$ — 0,4
4. Тип местного отсоса — бортовой
5. Количество отсасываемого воздуха, $м^3/ч$. — 550
6. Габаритные размеры, мм:
   - длина — 1300
   - ширина — 947
   - высота — 965
7. Масса, кг — 135

| N точек по черт. | Наименование точек подвода и отвода рабочих сред | Присоединен. элемент | Размер присоед. элемента | Характер присоединения |
|---|---|---|---|---|
| 1 | Подвод воды | труба | Dy 20 | |
| 2 | Отвод в канализацию | труба | Dy 40 | |
| 3 | Отсос воздуха | фланец | 390×120 | 12 отв. ф 9 |

| | | | |
|---|---|---|---|
| Гип | Марков | | |
| Н.контр. | Мороз | | |
| Нач.отд. | Растегаев | | |
| Гл.спец. | Морозов | | |
| Рук.гр. | Микитич | | |
| Разработ. | Шупейкина | | |
| Провер. | Ларичев | | |

Привязан

Инв.

ТП 416-7-316.89 ТХН-25

Главный корпус ремонтно-производственной базы на 100 спецмашин по уборке городов.

Ванна для охлаждения деталей при закалке в воде.

| Стадия | Лист | Листов |
|---|---|---|
| Р | | |

Эскизный чертеж общего вида.

ГИПРОКОММУНСТРОЙ г. Москва.

23541-01

Инв. № подл. | Подп. и дата | Взам. инв. №

Коп. Рейс

Альбом 1

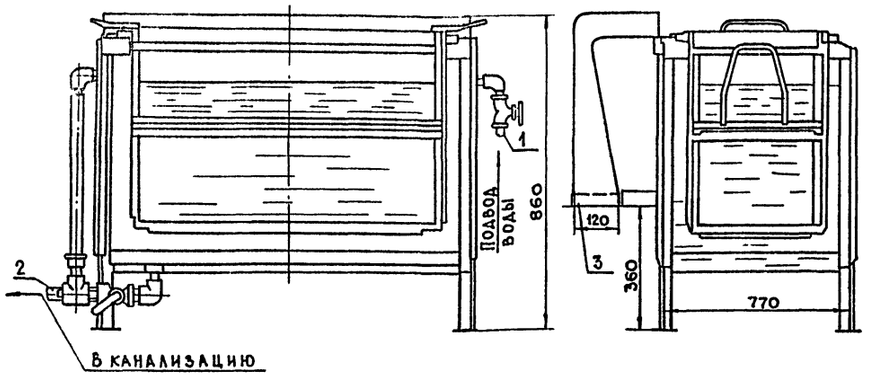


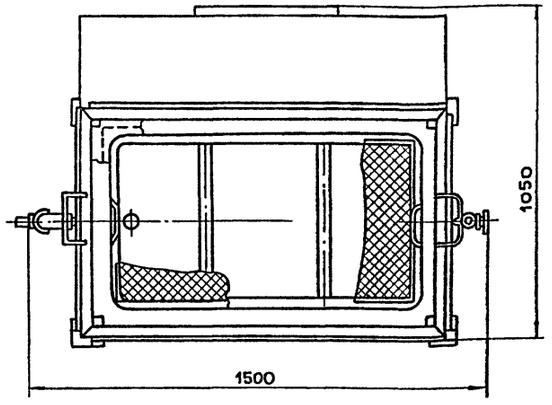


## Техническая характеристика

1. Тип – стационарная
2. Рабочая жидкость – масло
3. Охлаждающая жидкость – вода
4. Емкость ванны, л – 300
5. Тип местного отсоса – бортовой
6. Количество отсасываемого воздуха, м³/ч – 600
7. Габаритные размеры, мм:
   - длина – 1500
   - ширина – 1050
   - высота – 860
8. Масса, кг – 250

| N точек по черт. | Наименование точек подвода и отвода рабочих сред. | Присоединительный элемент | Размер присоед. элемента | Характер присоединения |
|---|---|---|---|---|
| 1 | Подвод воды | труба | Dy 20 | 3/4" |
| 2 | Отвод в канализацию | труба | Dy 40 | 1½" |
| 3 | Отсос воздуха | фланец | 390×120 | 12отв.Ф9; 3×120×360 |

| | | |
|---|---|---|
| Гип | Марков | |
| Н.контр. | Мороз | |
| Нач.отд. | Растегаев | |
| Гл.спец. | Морозов | |
| Рук.гр. | Микитич | |
| Разраб. | Шупейкина | |
| Провер. | Ларичев | |

Привязан

Инв. №

Инв. № подл. | Подп. и дата | Взам. инв. №

ТП 416-7-316.89 ТХН-24

Главный корпус ремонтно-производственной базы на 100 спецмашин по уборке городов.

Ванна для охлаждения деталей при закалке в масле.

| Стадия | Лист | Листов |
|---|---|---|
| Р | | |

Эскизный чертеж общего вида.

ГИПРОКОММУНСТРОЙ г. Москва

Альбом

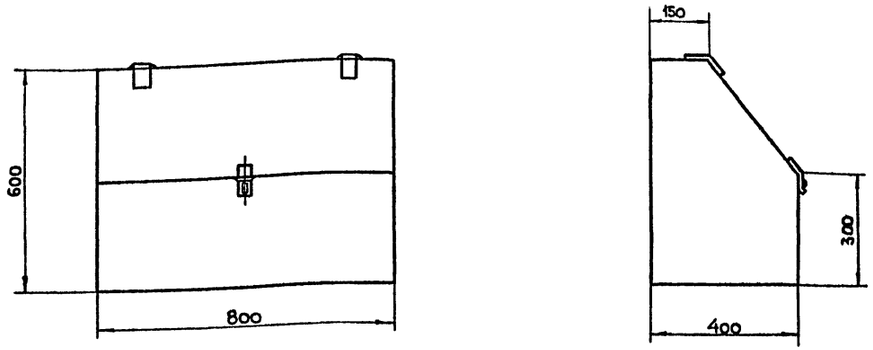


## Техническая характеристика

1. Тип – стационарный
2. Габаритные размеры, мм – 800×400×600
3. Масса, кг – 31

| | | |
|---|---|---|
| Гип | Марков | |
| Н.контр. | Мороз | |
| Нач.отд. | Растегаев | |
| Гл.спец. | Морозов | |
| Рук.гр. | Микитич | |
| Разраб. | Шупейкина | |
| Провер. | Ларичев | |

Привязан

Инв. №

Инв. № подл. | Подп. и дата

ТП 416-7-316.89 ТХН-25

Главный корпус ремонтно-производственной базы на 100 спецмашин по уборке городов

Ящик для угля

| Стадия | Лист | Листов |
|---|---|---|
| Р | | |

Эскизный чертеж общего вида

ГИПРОКОММУНСТРОЙ г. Москва

23541-01

Коп. Фейг

Формат А2

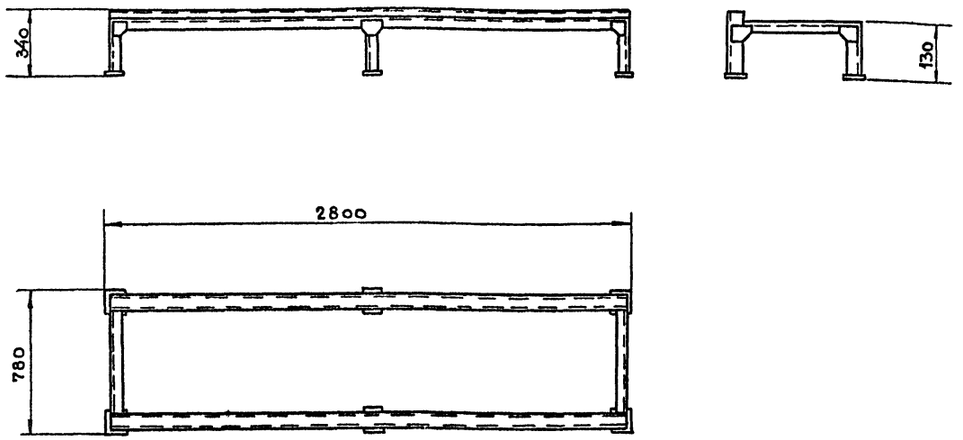


## Техническая характеристика

1. Тип — стационарная
2. Количество одновременно хранимых изделий, шт — 4
3. Габаритные размеры, мм — 2800×780×340
4. Масса, кг — 63

| | | | | | | |
|---|---|---|---|---|---|---|
| ГИП | Марков | | тп 416-7-316.89 ТХН-28 | | | |
| Н.контр. | Мороз | | Главный корпус ремонтно-производственной базы на 100 спецмашин по уборке городов. | | | |
| Нач.отд. | Растегаев | | | | | |
| Гл.конс. | Морозов | | | | | |
| Рук.бр. | Микитич | | Подставка для хранения двигателей ЗИЛ-130 | Стадия | Лист | Листов |
| Разраб. | Шупейкина | | | Р | | |
| Провер. | Ларичев. | | | | | |
| Привязан | | | Эскизный чертеж общего вида. | ГИПРОКОММУНСТРОЙ г. Москва | | |
| Инв. № | | | | | | |

Инв.№ подл. | Подп. и дата | Взам. инв. №





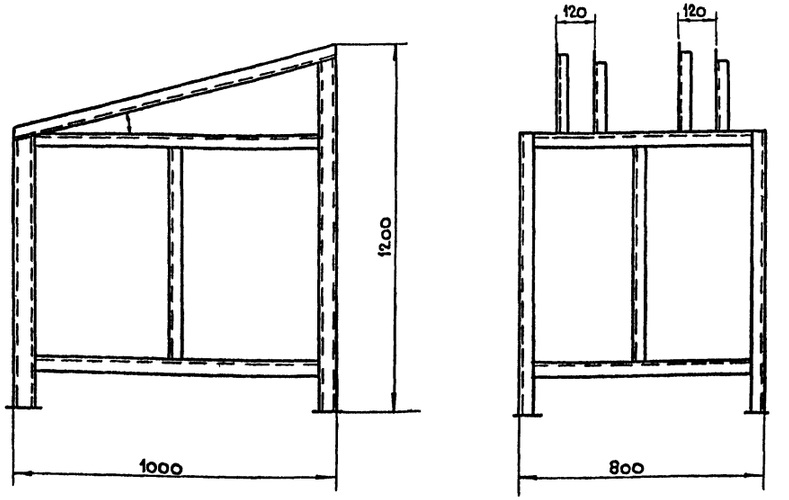


## Техническая характеристика

1. Тип — стационарный
2. Габаритные размеры, мм
   - длина — 1000
   - ширина — 800
   - высота — 1200
3. Масса, кг — 50

| | | | | | | |
|---|---|---|---|---|---|---|
| ГИП | Марков | | тп 416-7-316.89 ТХН-27 | | | |
| Н.контр. | Мороз | | Главный корпус ремонтно-производственной базы на 100 спецмашин по уборке городов | | | |
| Нач.отд. | Растегаев | | | | | |
| Гл.спец. | Морозов | | | | | |
| Рук.гр. | Микитич | | Стеллаж для гидроусилителей рулевых механизмов. | Стадия | Лист | Листов |
| Разраб. | Шупейкина | | | Р | | |
| Провер. | Ларичев | | | | | |
| Привязан | | | Эскизный чертеж общего вида. | ГИПРОКОММУНСТРОЙ г. Москва | | |
| Инв.№ | | | | | | |

Инв.№ подл. | Подп. и дата | Взам. инв.№

23541-01

Коп. Рейз

Формат А2

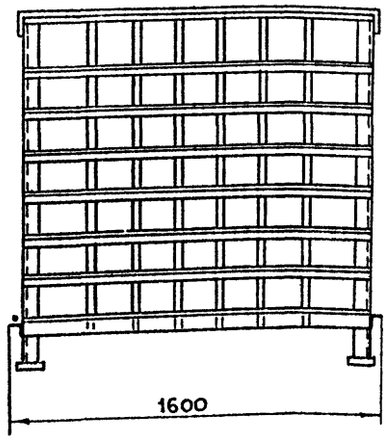


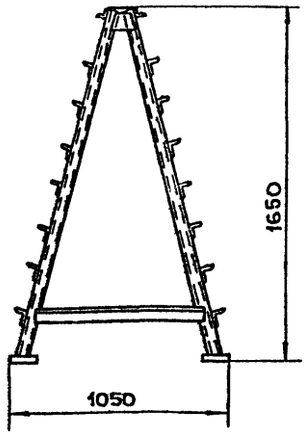


Техническая характеристика

1. Тип — стационарный
2. Количество ярусов, шт — 6
3. Габаритные размеры, мм
   - длина — 1600
   - ширина — 1050
   - высота — 1650
4. Масса, кг — 82

| | | | | | |
|---|---|---|---|---|---|
| Привязан | | ГИП | Марков | ТП 416-7-316.89 | ТХН-28 |
| | | Н.контр. | Мороз | Главный корпус ремонтно-производственной базы на 100 спецмашин по уборке городов | |
| | | Нач.отд. | Растегаев | Стеллаж для рессорных листов автомобилей ГАЗ и ЗИЛ | Стадия: Р; Лист; Листов |
| | | Гл.спец. | Морозов | | |
| | | Рук.гр. | Микитич | Эскизный чертеж общего вида. | ГИПРОКОММУНСТРОЙ г. Москва |
| | | Разраб. | Шершукова | | |
| Инв. № | | Провер. | Ларичев | | |

Инв. № подл. | Подп. и дата | Взам. инв. №





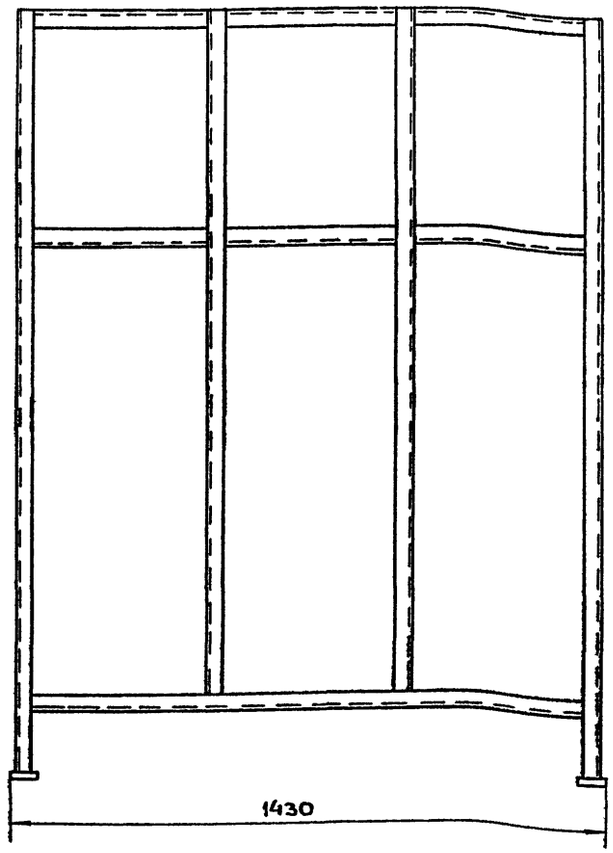


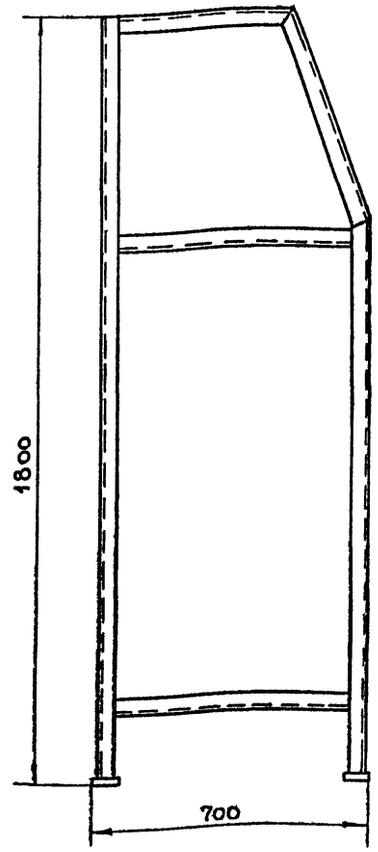


Техническая характеристика.

1. Тип — стационарный
2. Габаритные размеры, мм:
   - длина — 1430
   - ширина — 700
   - высота — 1800
3. Масса, кг — 85

| | | | | | |
|---|---|---|---|---|---|
| Привязан | | ГИП | Марков | ТП 416-7-316.89 | ТХН-29 |
| | | Н.контр. | Мороз | Главный корпус ремонтно-производственной базы на 100 спецмашин по уборке городов | |
| | | Нач.отд. | Растегаев | Стеллаж для радиаторов и бензобаков. | Стадия: Р; Лист; Листов |
| | | Гл.спец. | Морозов | | |
| | | Рук.гр. | Микитич | Эскизный чертеж общего вида | ГИПРОКОММУНСТРОЙ г. Москва |
| | | Разраб. | Шупейкина | | |
| Инв. № | | Провер. | Ларичев | | |

Инв. № подл. | Подп. и дата | Взам. инв. №

23541-01

Альбом 1

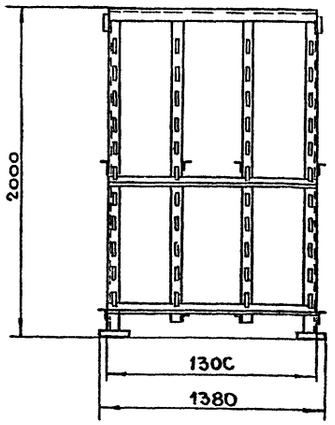


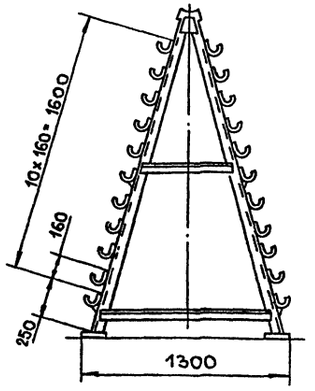


Техническая характеристика

1. Тип — стационарный
2. Габаритные размеры, мм
   - длина — 1380
   - ширина — 1300
   - высота — 2000
3. Масса, кг — 100

| | | | |
|---|---|---|---|
| Гип | Марков | | |
| Н.контр. | Мороз | | |
| Нач.отд. | Растегаев | | |
| Гл.спец. | Морозов | | |
| Рук.гр. | Микитич | | |
| Разраб. | Шупейкина | | |
| Провер. | Ларичев | | |

Привязан

Инв. №

Инв. № подл. | Подп. и дата | Взам. инв. №

ТП 416-7-316.89 ТХН-30

Главный корпус ремонтно-производственной базы на 100 спецмашин по уборке городов.

Стеллаж для рулей и карданов.

| Стадия | Лист | Листов |
|---|---|---|
| Р | | |

Эскизный чертеж общего вида

Гипрокоммунстрой г. Москва

Альбом 1

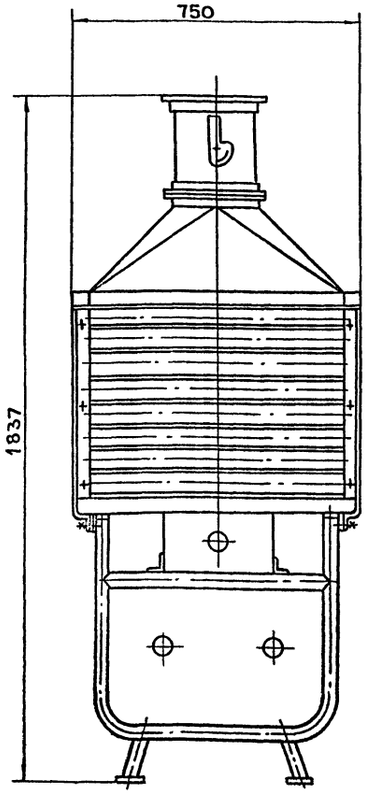


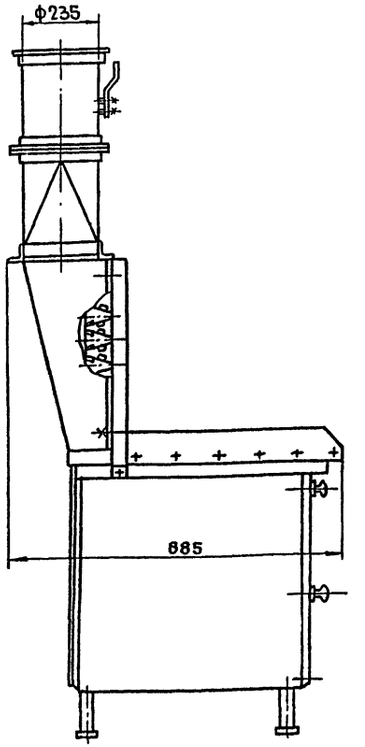


| N п/п | Наименование точек подвода и отвода рабочих сред | Присоединительный элемент | Размер присоединительного элта | Характер присоединения |
|---|---|---|---|---|
| 1 | Вентиляционный отвод | фланец | $D_у$ 100 | ф265 ф235 8отв.ф1 |

Техническая характеристика

1. Тип — стационарный
2. Тип отсоса-панель равномерного отсоса.
3. Расчетная скорость движения воздуха, м/с — 3,5
4. Количество отсасываемого воздуха, м³/ч-1700
5. Габаритные размеры, мм-750×885×1837
6. Масса, кг — 90

| | | | |
|---|---|---|---|
| Гип | Марков | | |
| Н.контр. | Мороз | | |
| Нач.отд. | Растегаев | | |
| Гл.спец. | Морозов | | |
| Рук.гр. | Микитич | | |
| Разраб. | Ларичев | | |
| Провер. | Морозов | | |

Привязан

Инв. №

Инв. № подл. | Подп. и дата | Взам. инв. №

ТП 416-7-316.89 ТХН-31

Главный корпус ремонтно-производственной базы на 100 спецмашин по уборке городов.

Стол для разборки аккумуляторных батарей

| Стадия | Лист | Листов |
|---|---|---|
| Р | | |

Эскизный чертеж общего вида.

Гипрокоммунстрой г. Москва

23541-01

Альбом 1

А – А

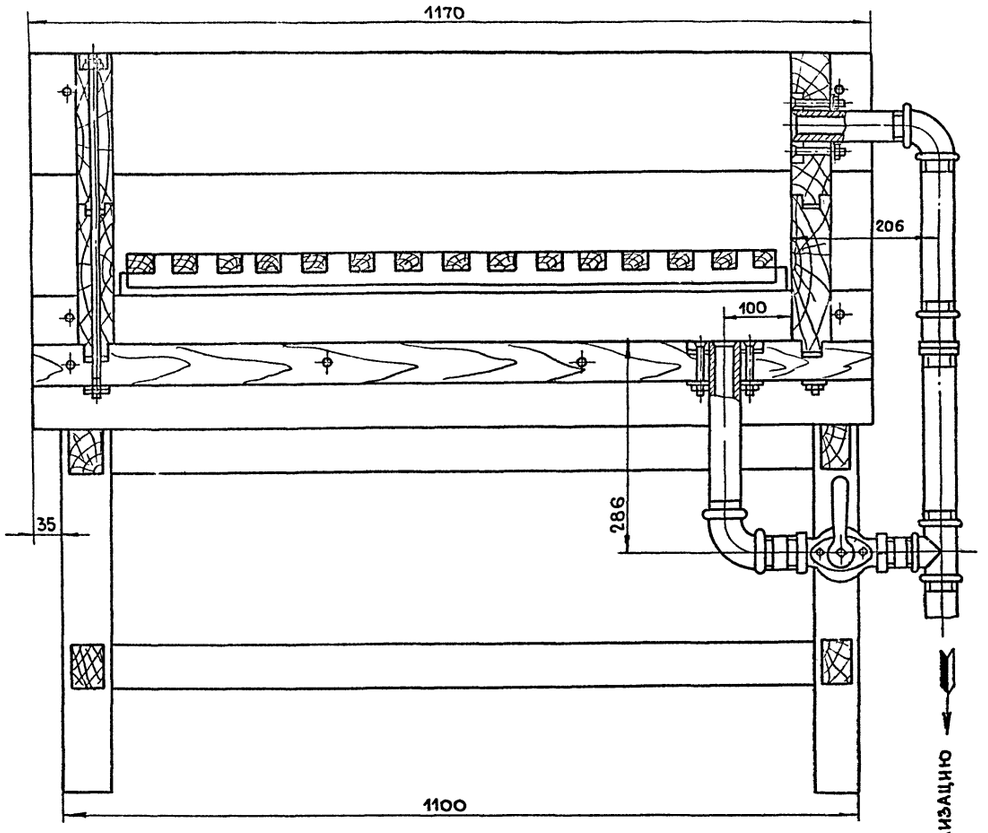


Б – Б

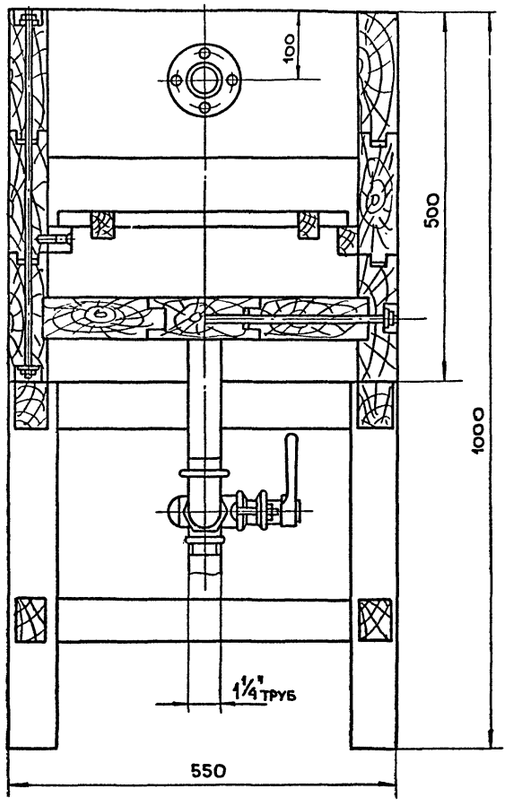


Техническая характеристика

1. Габаритные размеры, мм
   - длина – 1170
   - ширина – 550
   - высота – 1000
2. Масса, кг. 155

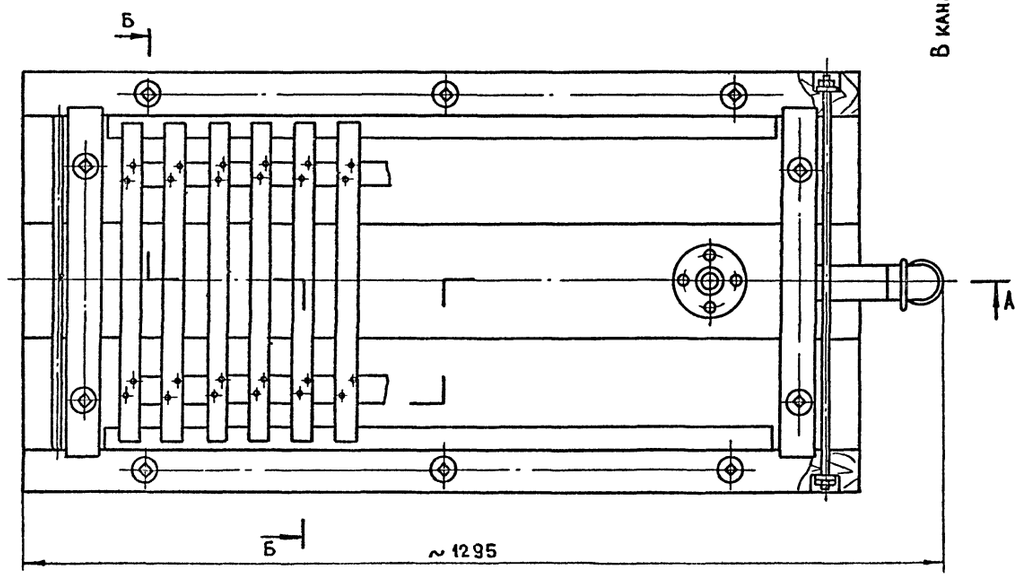


| | | | |
|---|---|---|---|
| ГИП | Марков | | ТП 416-7-316.89 ТХН-32 |
| Н.контр. | Мороз | | |
| Нач.отд. | Растегаев | | Главный корпус ремонтно-производственной базы на 100 спецмашин по уборке городов. |
| Гл.спец. | Морозов | | |
| Рук.бр. | Микитич | | Ванна для промывки деталей аккумуляторов. Стадия: Р; Лист; Листов |
| Разраб. | Каричев | | |
| Провер. | Морозов | | Эскизный чертеж общего вида. Гипрокоммунстрой г. Москва |

Привязан

Инв. №

Инв.№подл. | Подп. и дата | Взам. инв.№

23541-01

Коп. Фейл

Формат А2

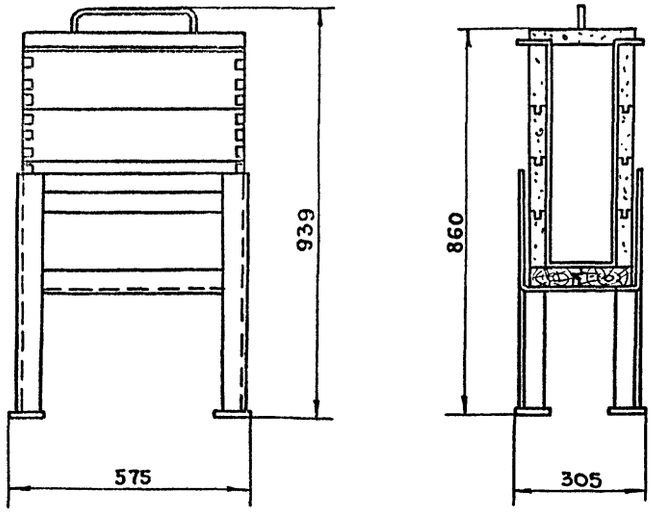


Техническая характеристика

1. Тип — стационарная
2. Объем, л — 31
3. Габаритные размеры, мм — 575×305×939
4. Масса, кг — 42

| | | | |
|---|---|---|---|
| Привязан | ГИП | Марков | ТП 416-7-316.89 ТХН-33 |
| | Н.контр. | Мороз | Главный корпус ремонтно-производственной базы на 100 спецмашин по уборке городов |
| | Нач.отд. | Растегаев | Ванна для слива и приготовления электролита — Стадия: Р; Лист; Листов |
| | Гл.спец. | Морозов | |
| | Рук.гр. | Микитич | |
| | Разраб. | Шупейкина | |
| | Провер. | Ларичев | Эскизный чертеж общего вида — Гипрокоммунстрой г. Москва |
| Инв.№ | | | |

Инв.№ подл. | Подп. и дата | Взам. инв.№





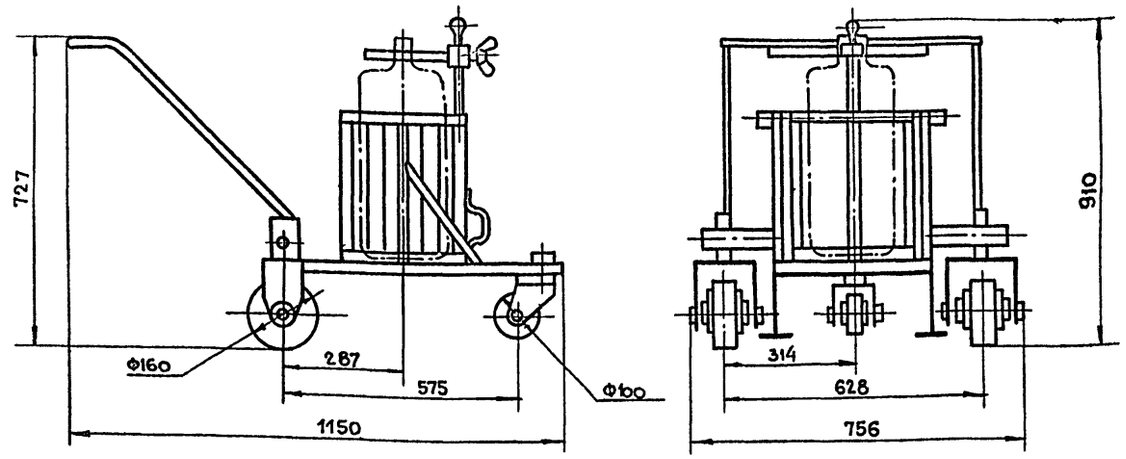


Техническая характеристика

1. Тип — передвижная
2. Объем бутыли, л — 20
3. Габаритные размеры, мм.
   - длина — 1150
   - ширина — 756
   - высота — 910
4. Масса, кг — 58

| | | | |
|---|---|---|---|
| Привязан | ГИП | Марков | ТП 416-7-316.89 ТХН-34 |
| | Н.контр. | Мороз | Главный корпус ремонтно-производственной базы на 100 спецмашин по уборке городов. |
| | Нач.отд. | Растегаев | Тележка для транспортировки и разлива серной кислоты. — Стадия: Р; Лист; Листов |
| | Гл.спец. | Морозов | |
| | Рук.гр. | Микитич | |
| | Разраб. | Шупейкина | |
| | Провер. | Ларичев | Эскизный чертеж общего вида — Гипрокоммунстрой г. Москва |
| Инв.№ | | | |

Инв.№ подл. | Подп. и дата | Взам. инв.№

23541-01

Коп. Формат А2

Альбом 1

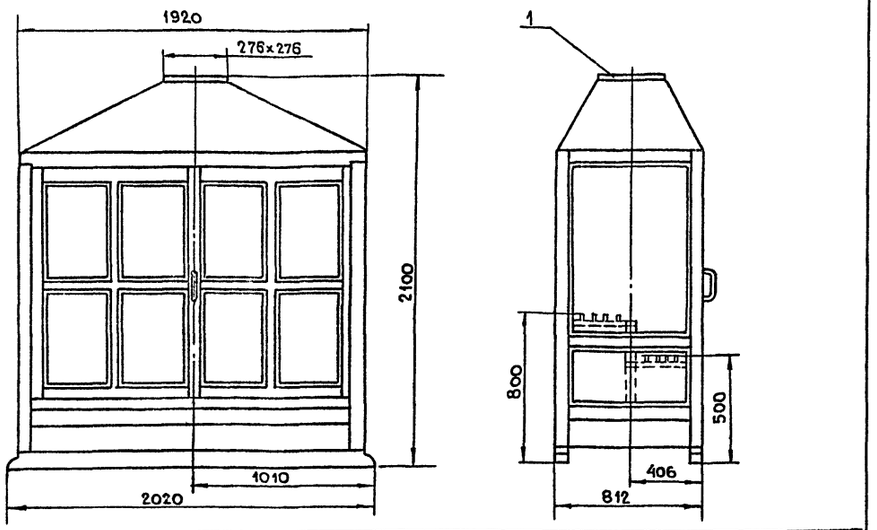


| N | Наименование точек подвода и отвода рабочих сред | Присоед. элемент | Размеры присоедин. элемента | Характер присоединения |
|---|---|---|---|---|
| 1 | Вентиляционный отсос | Фланец | 276×276 | Ф8 8отв. 338 338 |

## Техническая характеристика

1. Тип — стационарный
2. Количество отсасываемого воздуха, $м^3/ч$ — 2160
3. Габаритные размеры, мм
   - длина — 2020
   - ширина — 812
   - высота — 2100
4. Масса, кг — 194

| | | | |
|---|---|---|---|
| Привязан | ГИП | Марков | ТП 416-7-316.89 ТХН-35 |
| | Н.контр. | Мороз | Главный корпус ремонтно-производственной базы на 100 спецмашин по уборке городов. |
| | Нач.отд. | Растегаев | |
| | Гл.спец. | Морозов | |
| | Рук.гр. | Микитич | |
| | Разраб. | Шупейкина | Шкаф для зарядки аккумуляторов — Стадия: Р; Лист; Листов |
| | Провер. | Ларичев | |
| Инв.№ | | | Эскизный чертеж общего вида — Гипрокоммунстрой г. Москва |

Инв.№ подл. | Подп. и дата | Взам. инв.№

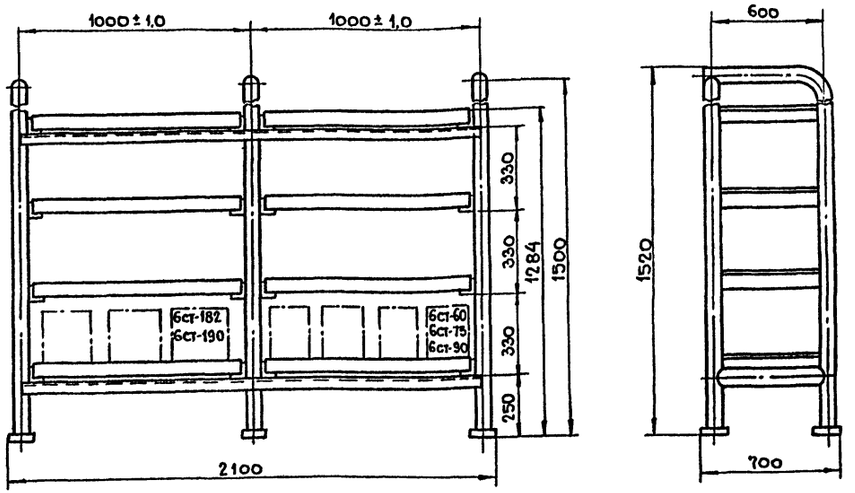


## Техническая характеристика

1. Тип — стационарный
2. Габаритные размеры, мм
   - длина — 2100
   - ширина — 700
   - высота — 1520
3. Масса, кг — 175

| | | | |
|---|---|---|---|
| Привязан | ГИП | Марков | ТП 416-7-316.89 ТХН-36 |
| | Н.контр. | Мороз | Главный корпус ремонтно-производственной базы на 100 спецмашин по уборке городов. |
| | Нач.отд. | Растегаев | |
| | Гл.спец. | Морозов | |
| | Рук.гр. | Микитич | |
| | Разраб. | Шупейкина | Стеллаж для аккумуляторных батарей. — Стадия: Р; Лист; Листов |
| | Провер. | Ларичев | |
| Инв.№ | | | Эскизный чертеж общего вида. — Гипрокоммунстрой г. Москва |

Инв.№ подл. | Подп. и дата | Взам. инв.№

Альбом 1

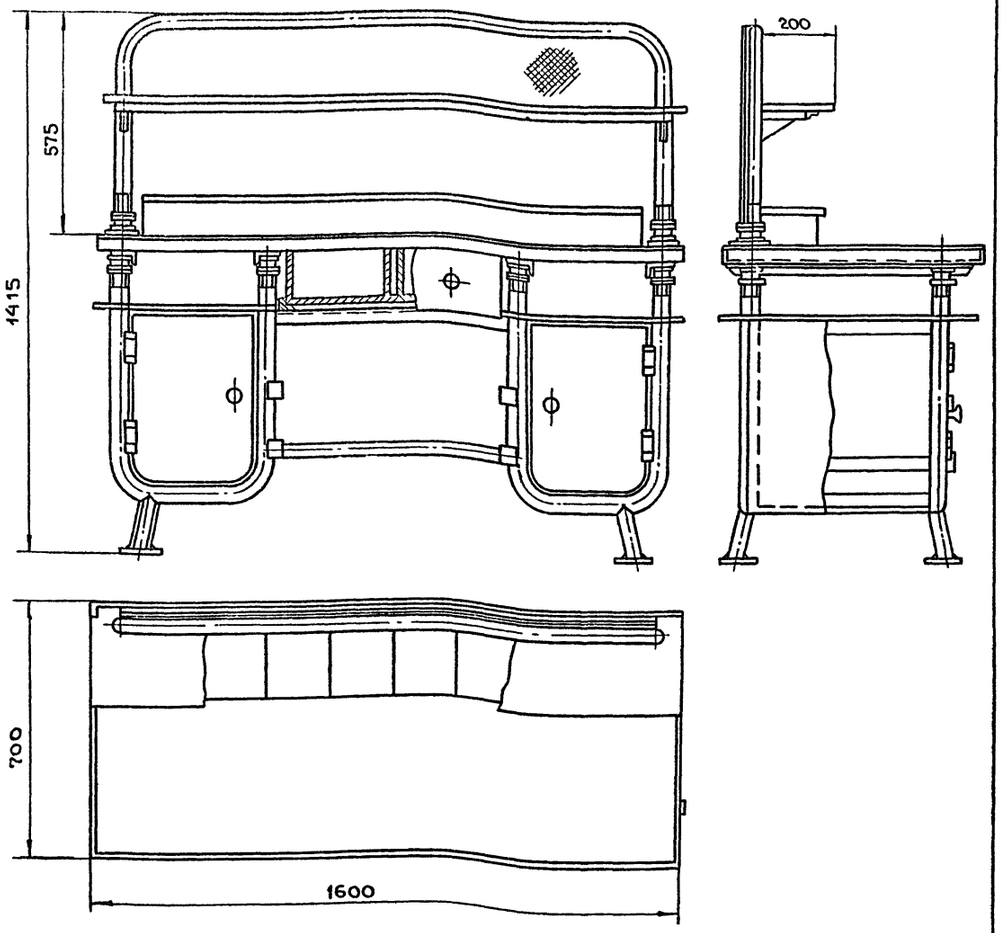


Техническая характеристика

1. Тип – стационарный
2. Количество ящиков, шт – 2
3. Количество полок, шт. – 4
4. Габаритные размеры, мм
   1600 × 700 × 1415
5. Масса, кг 165

| | | | | | |
|---|---|---|---|---|---|
| ГИП | Марков | | тп 416-7-316.89 ТХН-37 | | |
| Н.контр. | Мороз | | | | |
| Нач.отд. | Растегаев | | | | |
| Гл.спец. | Морозов | | | | |
| Рук.гр. | Микитич | | Главный корпус ремонтно-производственной базы на 100 спецмашин по уборке городов. | | |
| Разраб. | Шупейкина | | Верстак для ремонта карбюраторов. | Стадия: Р | Лист: | Листов: |
| Провер. | Ларичев | | Эскизный чертеж общего вида | ГИПРОКОММУНСТРОЙ г. Москва | | |

Привязан

Инв. №

Инв. № подл. | Подп. и дата | Взам. инв. №

Альбом 1

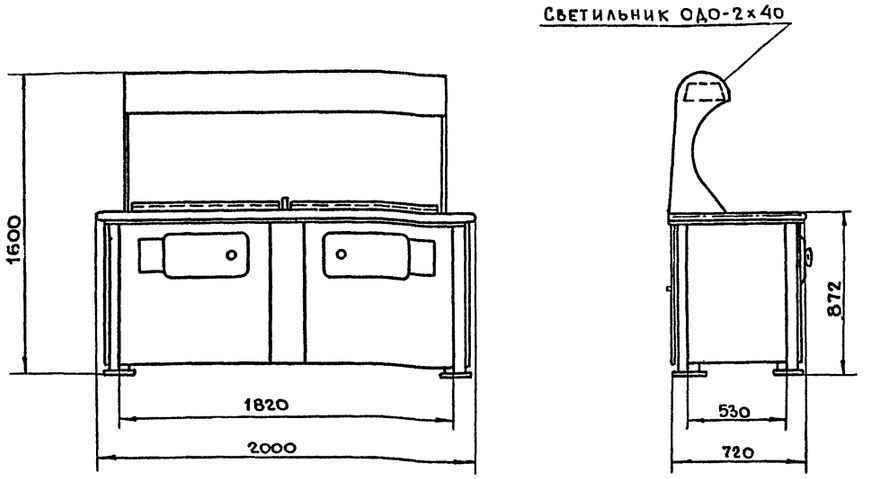


Техническая характеристика

1. Тип, – стационарный
2. Габаритные размеры, мм
   длина – 2000
   ширина – 720
   высота – 1600
3. Масса, кг 250

| | | | | | |
|---|---|---|---|---|---|
| ГИП | Марков | | тп 416-7-316.89 ТХН-38 | | |
| Н.контр. | Мороз | | | | |
| Нач.отд. | Растегаев | | | | |
| Гл.спец. | Морозов | | | | |
| Рук.бр. | Микитич | | Главный корпус ремонтно-производственной базы на 100 спецмашин по уборке городов. | | |
| Разраб. | Шупейкина | | Верстак для ремонта топливной аппаратуры дизелей. | Стадия: | Лист: | Листов: |
| Провер. | Ларичев | | Эскизный чертеж общего вида | ГИПРОКОММУНСТРОЙ г. Москва | | |

Привязан

Инв. №

Инв. № подл. | Подп. и дата | Взам. инв. №

23541-01

Коп Фелй

Формат А2

Альбом 1

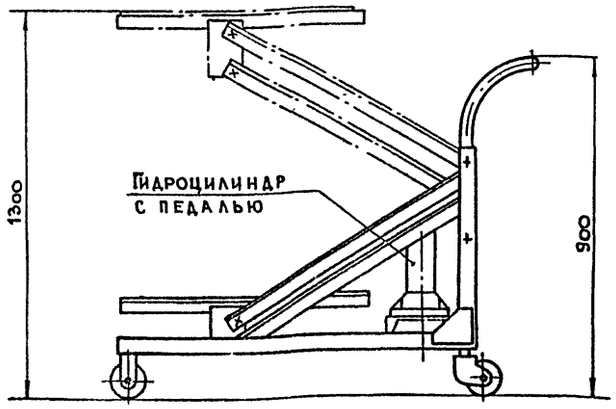


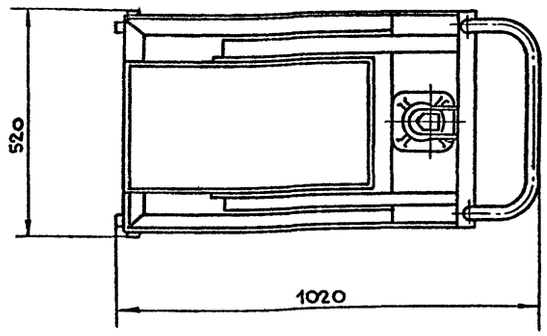


Техническая характеристика

1. Тип — передвижная
2. Грузоподъемност — 75 кг.
3. Высота подъема платформы — 1300 мм.
4. Размеры платформы — 600×300 мм
5. Габаритные размеры, мм
   - длина — 1020
   - ширина — 520
   - высота — 900
6. Масса, кг 63

| | | | |
|---|---|---|---|
| ГИП | Марков | | |
| Н.контр. | Мороз | | |
| Нач.отд. | Растегаев | | |
| Гл.спец. | Морозов | | |
| Рук.бр. | Микитич | | |
| Разраб. | Шупейкина | | |
| Провер. | Ларичев | | |

ТП 416-7-316.89 ТХН-39

Главный корпус ремонтно-производственной базы на 100 спецмашин по уборке городов

Тележка для транспортировки и подъема аккумуляторных батарей.

| Стадия | Лист | Листов |
|---|---|---|
| Р | | |

Эскизный чертеж общего вида

ГИПРОКОММУНСТРОЙ г. Москва

Привязан

Инв. №

Инв. № подл. | Подп. и дата | Взам. инв. №

Альбом

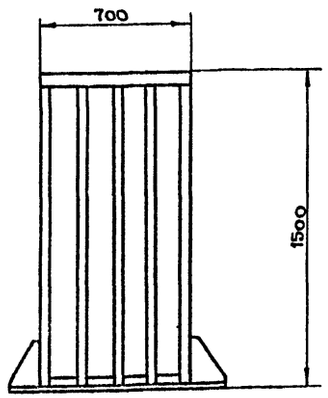


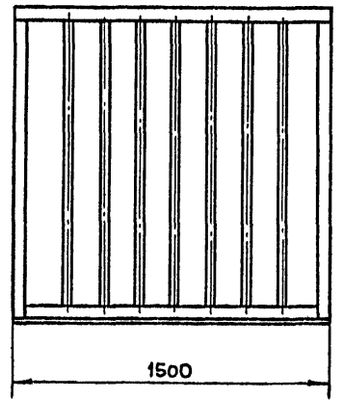


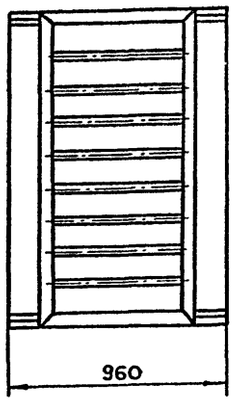


Техническая характеристика

1. Тип — переносная
2. Габаритные размеры, мм.
   - длина — 1500
   - ширина — 960
   - высота — 1500
3. Масса, кг 160

| | | | |
|---|---|---|---|
| ГИП | Марков | | |
| Н.контр. | Мороз | | |
| Нач.отд. | Растегаев | | |
| Гл.спец. | Морозов | | |
| Рук.гр. | Микитич | | |
| Разраб. | Шупейкина | | |
| Провер | Ларичев | | |

ТП 416-7-316.89 ТХН-40

Главный корпус ремонтно-производственной базы на 100 спецмашин по уборке городов.

Решетка предохранительная для накачки шин.

| Стадия | Лист | Листов |
|---|---|---|
| Р | | |

Эскизный чертеж общего вида

ГИПРОКОММУНСТРОЙ г. Москва

Привязан

Инв. №

Инв. № подл. | Подп. и дата | Взам. инв. №

23541-01

Кор. Дейл

Альбом 1

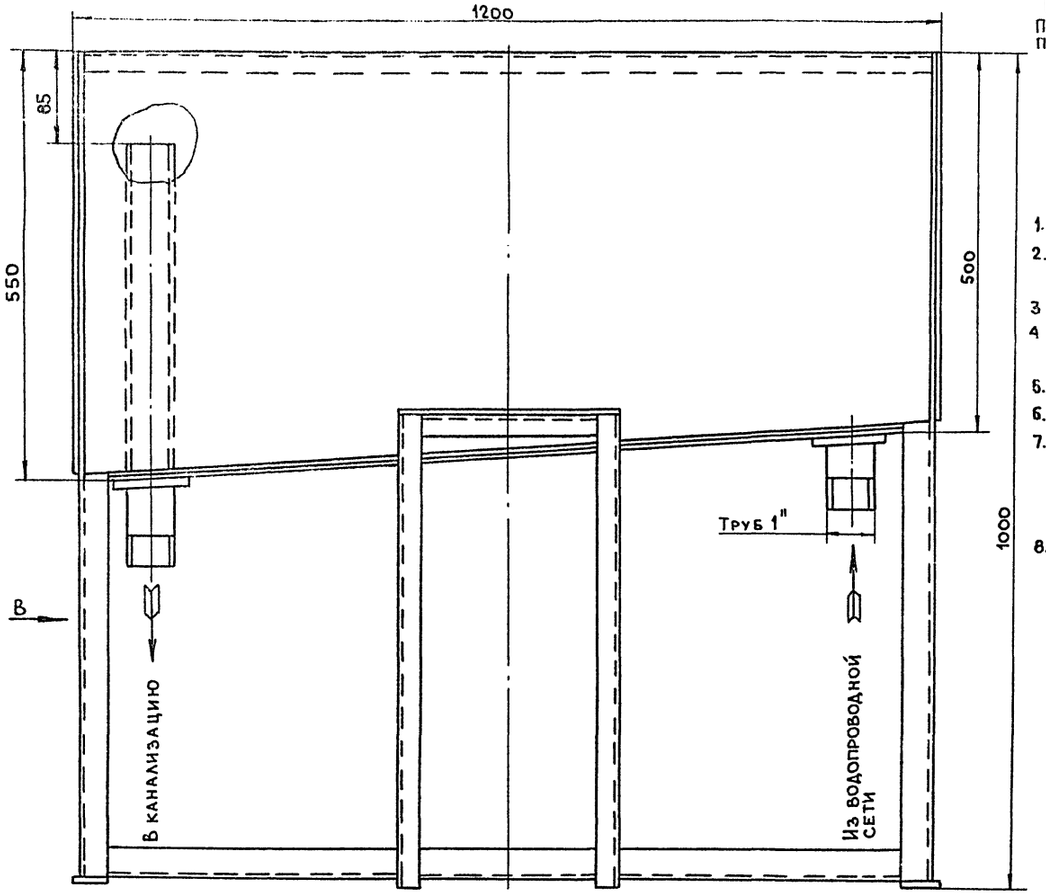


Вид А
подъемник не показан

Техническая характеристика

1. Тип — стационарная
2. Способ проверки погружением с помощью пневмоподъемника.
3. Рабочее усилие погружения — 120 кг.
4. Ход штока пневмоподъемника — 495 мм.
5. Емкость ванны — 0,27 м³.
6. Давление воздуха — 3 атм.
7. Габаритные размеры:
   длина — 1200 мм.
   ширина — 876 мм.
   высота — 2095 (1600) мм
8. Масса — 155 кг.

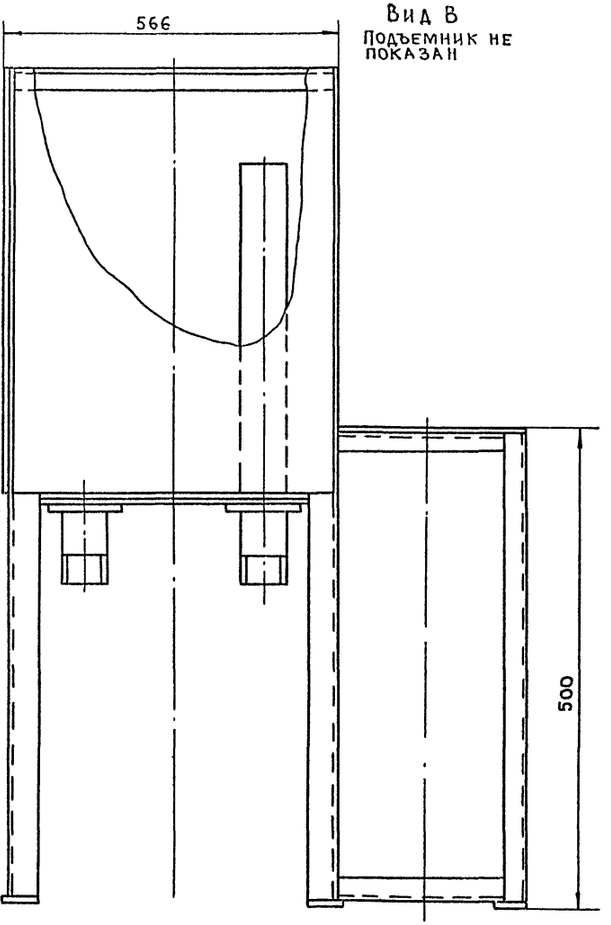


Вид В
подъемник не показан

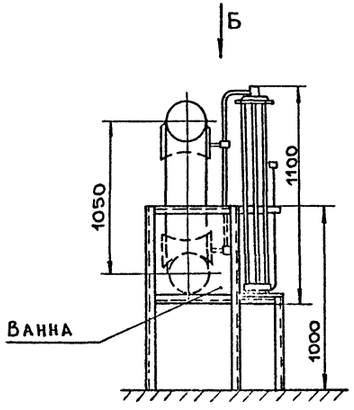


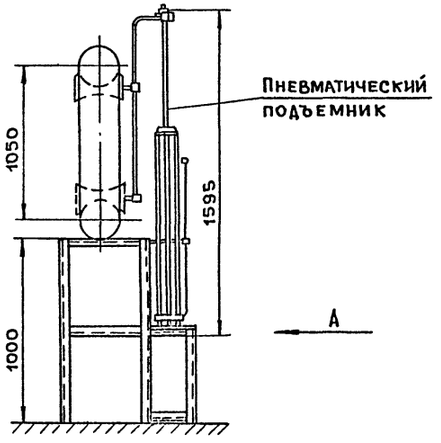


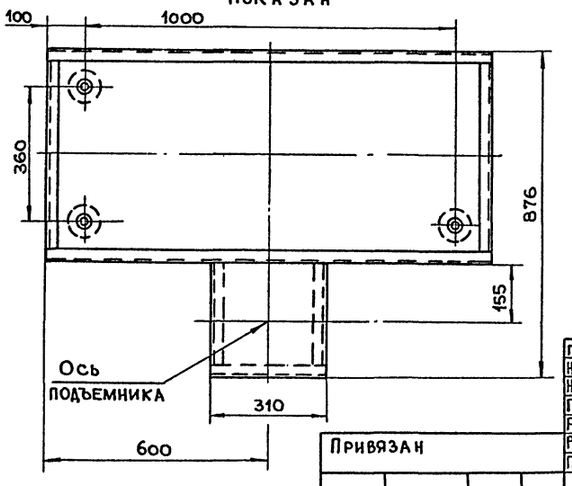


| | | | | | |
|---|---|---|---|---|---|
| ГИП | Марков | | | ТП 416-7-316.89 | ТХН-42 |
| Н.контр. | Мороз | | | | |
| Нач.отд. | Растегаев | | | Главный корпус ремонтно-производственной базы на 100 спецмашин по уборке городов. | |
| Гл.спец. | Морозов | | | | |
| Рук.гр. | Микитич | | | Ванна для проверки камер автомобильных шин. | Стадия: Р; Лист; Листов |
| Разраб. | Ларичев | | | | |
| Провер. | Морозов | | | Эскизный чертеж общего вида | ГИПРОКОММУНСТРОЙ г. Москва |

Привязан

Инв. №

Взам. инв. №

Подп. и дата

Инв. № подл.

23541-01

Коп. Мейз

Формат А2

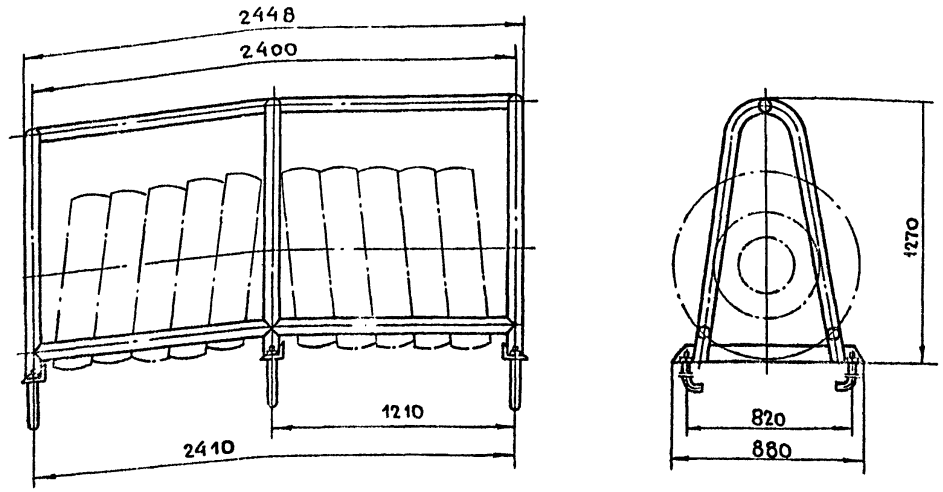


Техническая характеристика

1. Тип — стационарный
2. Максимальная вместимость, шт — 10
3. Габаритные размеры, мм
   - длина — 2448
   - ширина — 880
   - высота — 1270
4. Масса, кг — 82







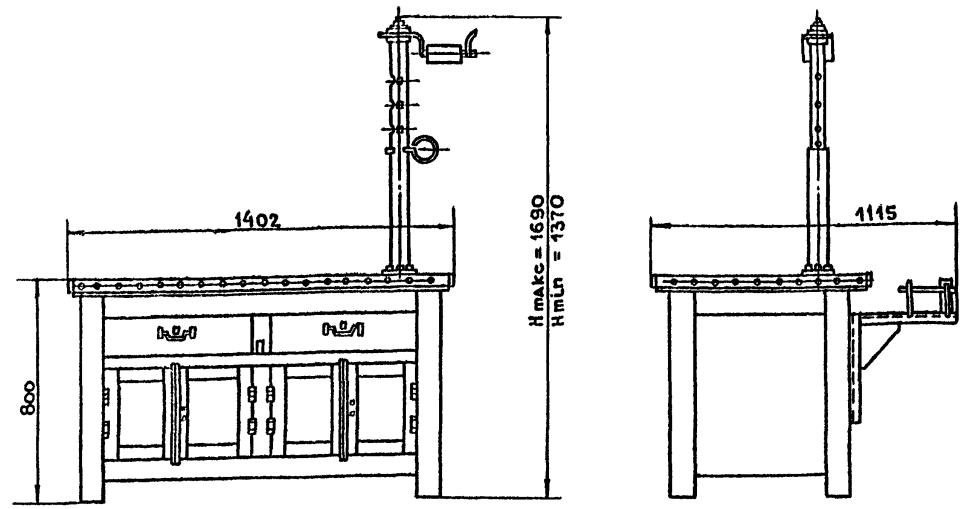


Техническая характеристика

1. Габаритные размеры, мм
   - длина — 1402
   - ширина — 1115
   - высота — 1690
2. Масса, кг — 170

Альбом 1

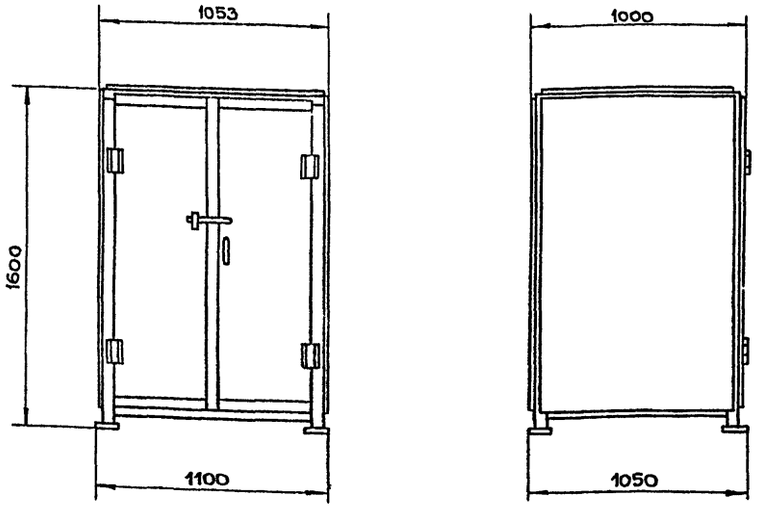


Техническая характеристика

1. Тип — стационарный
2. Габаритные размеры, мм
   - длина — 1100
   - ширина — 1050
   - высота — 1600
3. Масса, кг — 190

| | | | |
|---|---|---|---|
| Гип | Марков | | |
| Н.контр. | Мороз | | |
| Нач.отд. | Растегаев | | |
| Гл.спец. | Морозов | | |
| Рук.гр. | Микитич | | |
| Разраб. | Шупейкина | | |
| Провер. | Ларичев | | |

Привязан

Инв. №

Инв. № подл. | Подп. и дата | Взам. инв. №

ТП 416-7-316.89 ТХН-44

Главный корпус ремонтно-производственной базы на 100 спецмашин по уборке городов.

Шкаф для починочных материалов.

| Стадия | Лист | Листов |
|---|---|---|
| Р | | |

Эскизный чертеж общего вида. Гипрокоммунстрой г. Москва

Альбом

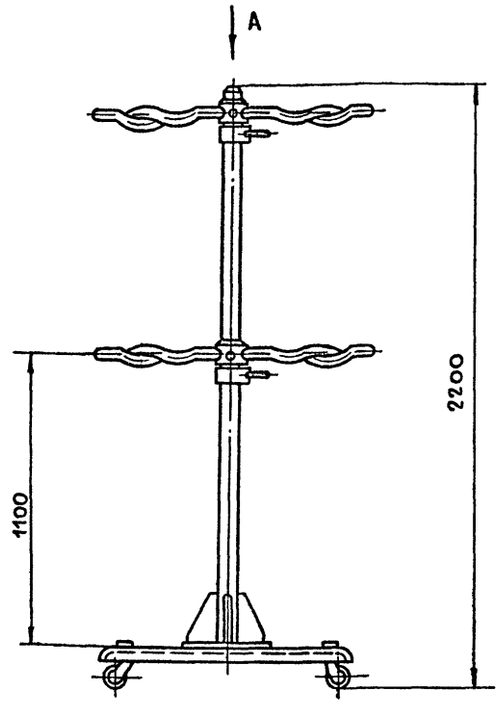


Вид А

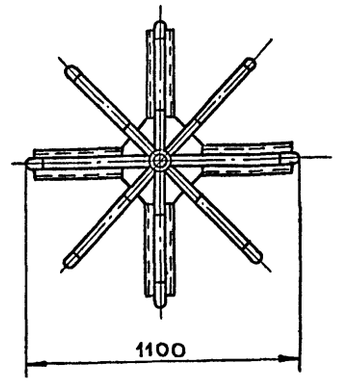


Техническая характеристика.

1. Тип — передвижная
2. Габаритные размеры, мм — 1100×1100×2200
3. Масса, кг — 53

| | | | |
|---|---|---|---|
| Гип | Марков | | |
| Н.контр. | Мороз | | |
| Нач.отд. | Растегаев | | |
| Гл.спец. | Морозов | | |
| Рук.гр. | Микитич | | |
| Разраб. | Шупейкина | | |
| Провер. | Ларичев | | |

Привязан

Инв. №

Инв. № подл. | Подп. и дата | Взам. инв. №

ТП 416-7-316.89 ТХН-45

Главный корпус ремонтно-производственной базы на 100 спецмашин по уборке городов

Вешалка для камер передвижная.

| Стадия | Лист | Листов |
|---|---|---|
| Р | | |

Эскизный чертеж общего вида. Гипрокоммунстрой г. Москва

23541-01

Кор. Ф.

Альбом 1

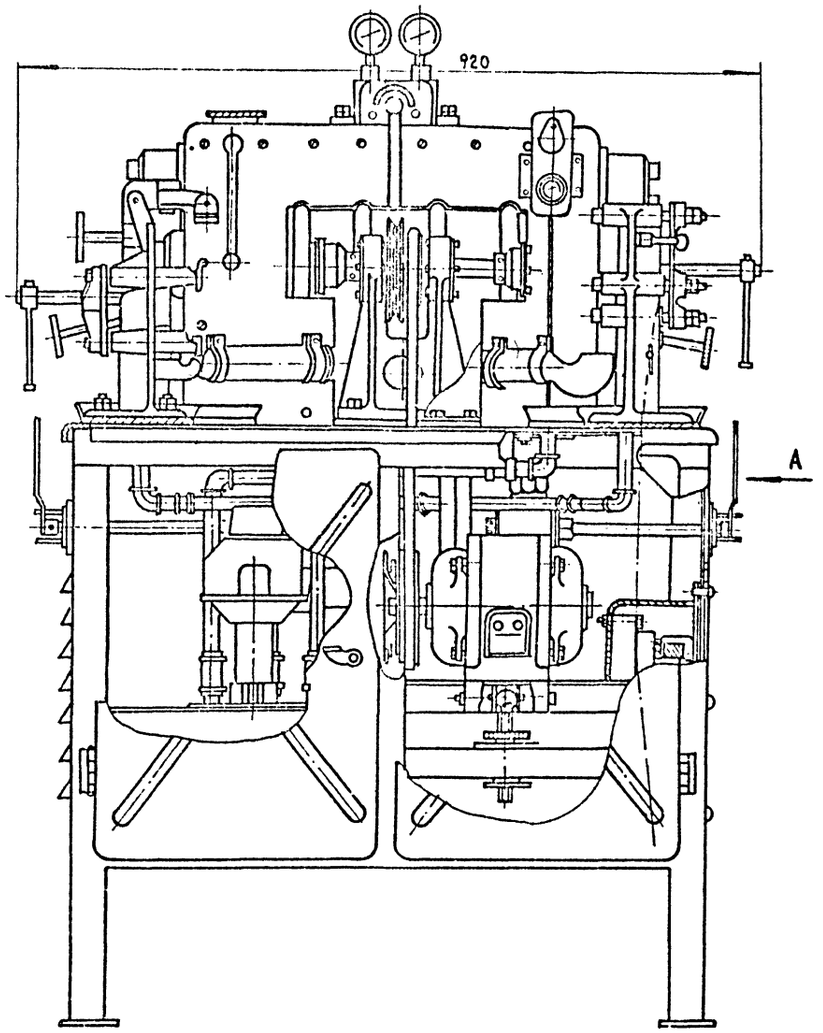


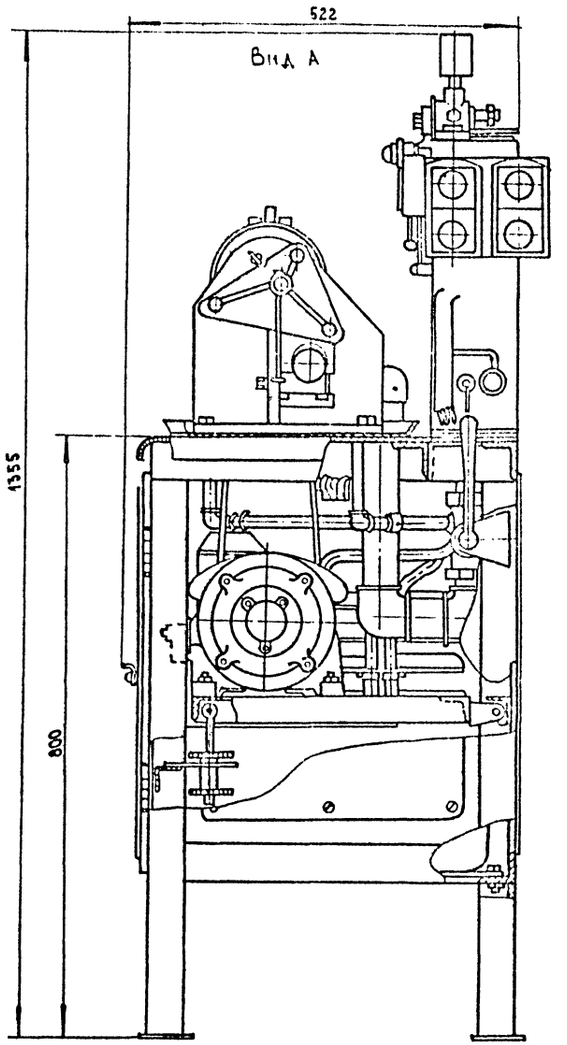


## Техническая характеристика

| | | |
|---|---|---|
| 1. Тип | — | стационарный |
| 2. Способ крепления насосов | — | винтовыми зажимами |
| 3. Электродвигатель привода: | тип | — 4А71В2Т |
| | мощность | — 1.1 квт |
| | число оборотов | — 3000об/мин. |
| 4. Температура воды | | — 70°С |
| 5. Электронагреватель: | тип | — НВЖ – 0.65/1.2 |
| | мощность | — 1.2 квт |
| 6. Указатель температуры воды | | — УТ-200Д |
| 7. Емкость водяного бака | | — 22 л |
| 8. Мощность электродвигателя откачивающей установки | | — 0.125 квт |
| 9. Габаритные размеры, мм | длина | — 920 |
| | ширина | — 524 |
| | высота | — 1355 |
| 10. Масса, кг | | — 219 |

Примечание: рабочие чертежи стенда имеются в Гипроавтотрансе за N 5031.

| | | | | | |
|---|---|---|---|---|---|
| ГИП | Марков | | | ТП 416-7-316.89 | ТХН1.6 |
| Н.контр | Мороз | | | Главный корпус ремонтно-производственной базы на 100 спецмашин по уборке горо[illegible] | |
| Нач.отд | Растегаев | | | Стенд для испытания водяных насосов автомобилей ЗИЛ и ГАЗ | Стадия: Р; Лист; Листов |
| Гл.спец | Морозов | | | | |
| Рук.гр. | Никитич | | | | |
| Разраб. | Ларичев | | | Эскизный чертеж общего вида | Гипрокоммунстрой г. Москва |
| Провер. | Морозов | | | | |

Привязан:

Инв. №

Инв. № подл. | Подпись и дата | Взам. инв. №

23547-01

Формат А2

Альбом 1

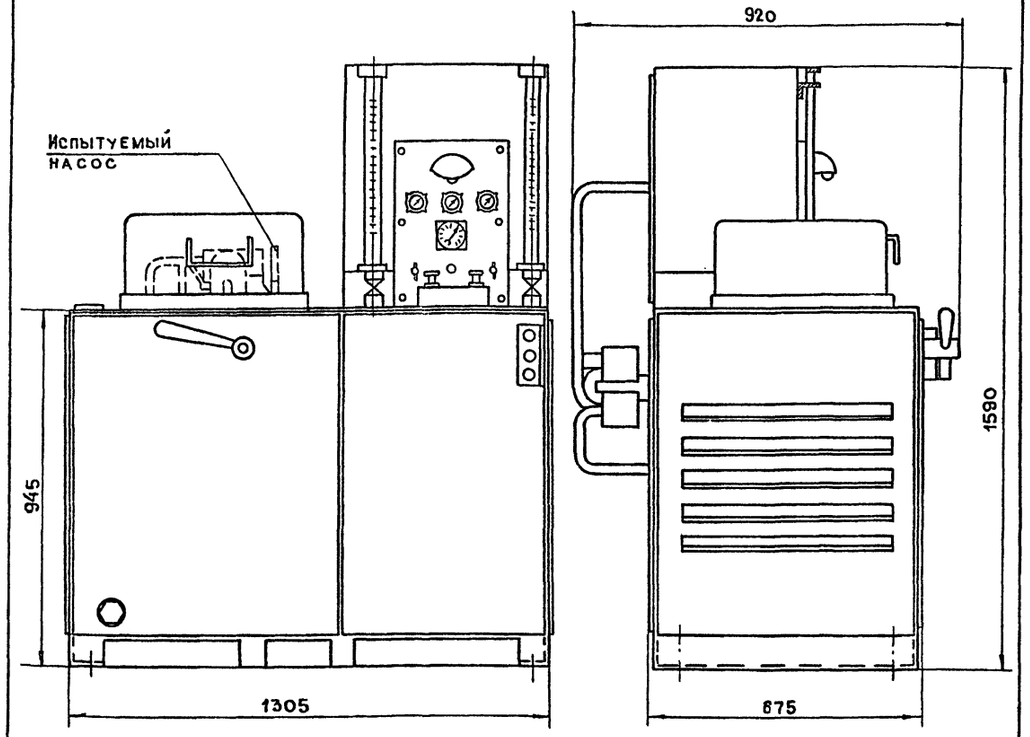


Примечание: рабочие чертежи стенда находятся в Гипроавтотрансе за № 5029

Техническая характеристика.

1. Число оборотов на валу испытываемого насоса, об/мин. – 3100
2. Масло – Дп-11 ГОСТ 5304-54
3. Температура масла, °С – 75÷80
4. Объем бака масляного, м³ – 0,192
5. Электродвигатель – АОС 2-31-И N=3кВт, n=1965 об/мин.
6. Габаритные размеры, мм
   длина – 1305
   ширина – 920
   высота – 1590
7. Масса, кг – 448

| | | | |
|---|---|---|---|
| Гип | Марков | | |
| Н.контр. | Мороз | | |
| Нач.отд. | Растегаев | | |
| Гл.спец. | Морозов | | |
| Рук.гр. | Микитич | | |
| Разраб. | Шупейкина | | |
| Провер. | Ларичев | | |

Привязан

Инв. №

Инв. № подл. | Подп. и дата | Взам. инв. №

ТП 416-7-316.89 ТХН-47

Главный корпус ремонтно-производственной базы на 100 спецмашин для уборки городов

Стенд для испытания масляных насосов двигателей ЯМЗ-236 и ЯМЗ-238

| Стадия | Лист | Листов |
|---|---|---|
| Р | | |

Эскизный чертеж общего вида

Гипрокоммунстрой г. Москва

Альбом 1

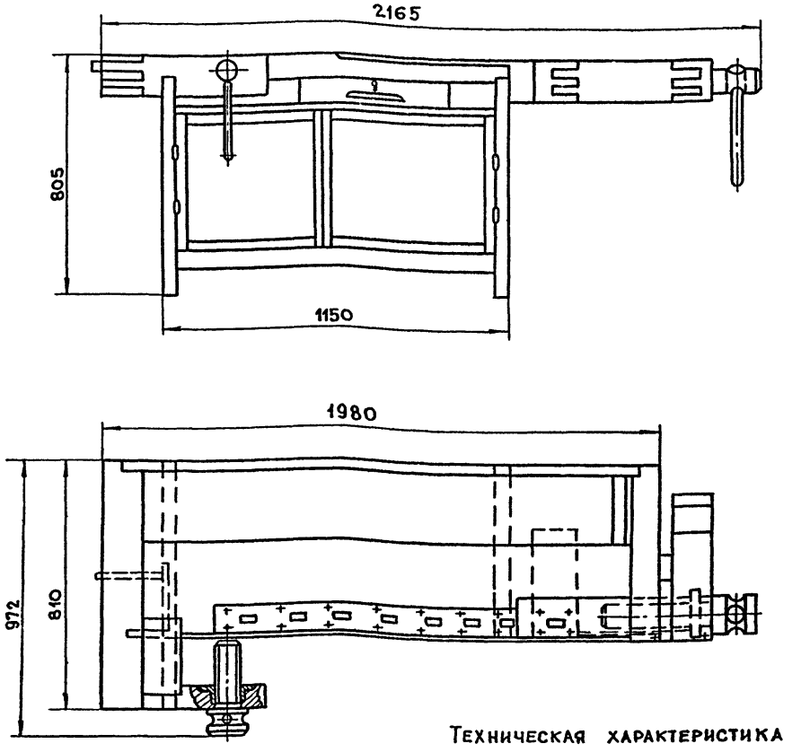


Техническая характеристика

1. Тип – стационарный
2. Количество ящиков, шт – 1
3. Количество полок, шт – 1
4. Габаритные размеры, мм – 2165×972×805
5. Масса, кг – 93

| | | | |
|---|---|---|---|
| Гип | Марков | | |
| Н.контр. | Мороз | | |
| Нач.отд. | Растегаев | | |
| Гл.спец. | Морозов | | |
| Рук.гр. | Микитич | | |
| Разраб. | Шупейкина | | |
| Провер. | Ларичев | | |

Привязан

Инв. №

Инв. № подл. | Подп. и дата | Взам. инв. №

ТП 416-7-316.89 ТХН-48

Главный корпус ремонтно-производственной базы на 100 спецмашин по уборке городов

Верстак столярный

| Стадия | Лист | Листов |
|---|---|---|
| Р | | |

Эскизный чертеж общего вида

Гипрокоммунстрой г. Москва

23541-01

Коп. Дейч

Формат А2

Вид А

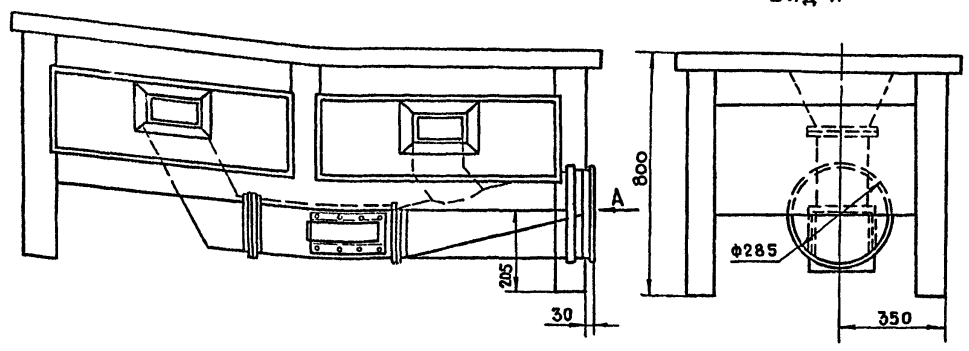


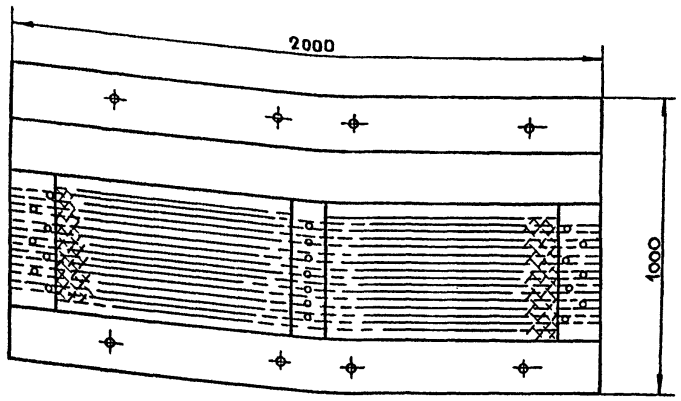


## Техническая характеристика.

1. Тип - стационарный с нижним отсосом.
2. Тип отсоса-панель равномерного отсоса.
3. Расчетная скорость движения воздуха, м/с-1,4
4. Количество отсасываемого воздуха, м³/ч - 1200
5. Габаритные размеры, мм-2000×1000×800
6. Масса, кг — 205

| | | | | | |
|---|---|---|---|---|---|
| ГИП | Марков | | ТП 416-7-316.89 ТХН-49 | | |
| Н.контр. | Мороз | | Главный корпус ремонтно-производственной базы на 100 спецмашин по уборке городов | | |
| Нач.отд. | Растегаев | | Верстак специальный с нижним отсосом для разборки подушек сидений автомобилей. | Стадия | Лист | Листов |
| Гл.спец. | Морозов | | | Р | | |
| Рук.гр. | Микитич | | Эскизный чертеж общего вида. | ГИПРОКОММУНИСТРОЙ г. Москва | | |
| Разраб | Шупейкина | | | | | |
| Провер. | Ларичев | | | | | |

Привязан

Инв. №

Подл. | Подп. и дата | Взам. инв. №

gost.e-ecolog.ru



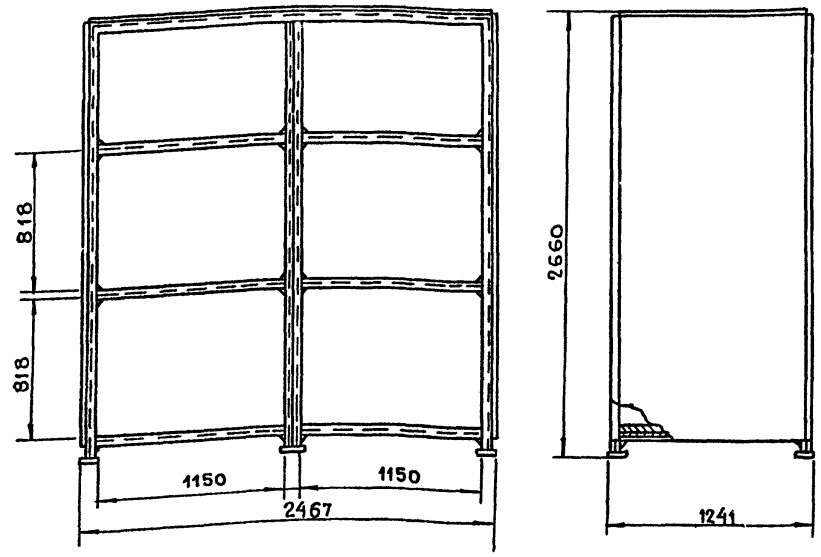


## Техническая характеристика

1. Тип — стационарный
2. Габаритные размеры, мм
   длина — 2467
   ширина — 1241
   высота — 2660
3. Масс, кг — 438

| | | | | | |
|---|---|---|---|---|---|
| ГИП | Марков | | ТП 416-7-316.89 ТХН-50 | | |
| Н.контр. | Мороз | | Главный корпус ремонтно-производственной базы на 100 спецмашин по уборке городов | | |
| Нач.отд. | Растегаев | | Стеллаж для подушек и спинок сидений. | Стадия | Лист | Листов |
| Гл.спец. | Морозов | | | Р | | |
| Рук.бр. | Микитич | | Эскизный чертеж общего вида | ГИПРОКОММУНИСТРОЙ г. Москва | | |
| Разраб. | Шупейкин | | | | | |
| Провер. | Ларичев | | | | | |

Привязан

Инв. №

Подл. | Подп. и дата | Взам. инв. №

Инв. № подл.

2541-01