ТИПОВЫЕ ПРОЕКТНЫЕ РЕШЕНИЯ

409-10-062.89

ТЕХНОЛОГИЧЕСКАЯ ЛИНИЯ ПО ПРОИЗВОДСТВУ ЖЕЛЕЗОБЕТОННЫХ БЕЗНАПОРНЫХ ТРУБ Ду800...1200мм МЕТОДОМ РАДИАЛЬНОГО ПРЕССОВАНИЯ ПРОИЗВОДИТЕЛЬНОСТЬЮ 32 тыс. $м^3$ в ГОД

АЛЬБОМ 7

ТХН НЕСТАНДАРТИЗИРОВАННОЕ ОБОРУДОВАНИЕ

gost.e-ecolog.ru

Инв. № подл. | Подпись и дата | Взам. инв. №
Инв. № дубл. | Подпись и дата

ЦЕНТРАЛЬНЫЙ ИНСТИТУТ ТИПОВОГО ПРОЕКТИРОВАНИЯ
ГОССТРОЯ СССР
КИЕВСКИЙ ФИЛИАЛ
г Киев-57 ул. Эжена Потье № 12

9/7
Заказ № 8526 Инв. № 10259/7 Тираж 100

Сдано в печать 21/8 1989 Цена 11·55

ТИПОВЫЕ ПРОЕКТНЫЕ РЕШЕНИЯ

409-10-062.89

ТЕХНОЛОГИЧЕСКАЯ ЛИНИЯ ПО ПРОИЗВОДСТВУ ЖЕЛЕЗОБЕТОННЫХ БЕЗНАПОРНЫХ ТРУБ Ду800...1200 мм МЕТОДОМ РАДИАЛЬНОГО ПРЕССОВАНИЯ ПРОИЗВОДИТЕЛЬНОСТЬЮ 32 тыс. $м^3$ в год

АЛЬБОМ 7

ПЕРЕЧЕНЬ АЛЬБОМОВ

Альбом 1	ПЗ	Пояснительная записка
Альбом 2	ТХ	Технология производства
	ТЧ	Теплотехническая часть
	ЭМ	Силовое электрооборудование
	АТХ	Автоматизация тепловых процессов
Альбом 3	КЖ	Конструкции железобетонные
	КМ	Конструкции металлические
	ВК	Внутренние водопровод и канализация
Альбом 4		Задание заводу-изготовителю на щиты автоматизации
Альбом 5	СО	Спецификации оборудования
Альбом 6	С	Сметы
Альбом 7	ТХН	Нестандартизированное оборудование
Альбом 8	ВМ	Ведомости потребности в материалах

Разработан

ВГПИ „Гипростроммаш"

Главный инженер института С.К. Казарин

Главный инженер проекта В.С. Кигас

Утверждён

и введён в действие приказом ВГПИ „Гипростроммаш"

от 18.08.89г. №108

©КФ ЦИТП Госстроя СССР 1990г

10259/7

Наименование	Обозначение	Лист
Перечень чертежей		2,3
Стенд для сборки двойных каркасов	3478/1.00.00.000	4
——— " ———	3478/1.00.00.000СБ	5
Ведомость спецификаций	3478/1.00.00.000ВС	6
Ведомость покупных изделий	3478/1.00.00.000ВП	6
Ведомость материалов	3478/1.00.00.000ВМ	4
Задание на проектирование фундаментов	3478/1.00.00.000Д7	7
Стойка с кареткой и консолью	3478/1.01.00.000	4
——— " ———	3478/1.01.00.000	4
——— " ———	3478/1.01.00.000СБ	8
——— " ———	3478/1.01.00.000СБ	8
Тележка	3478/1.02.00.000	10
——— " ———	3478/1.02.00.000СБ	11
Каретка	3478/1.01.01.000	12
——— " ———	3478/1.01.01.000СБ	13
Стойка	3478/1.01.00.010	12
——— " ———	3478/1.01.00.010СБ	14
Консоль	3478/1.01.00.020	12
——— " ———	3478/1.01.00.020СБ	15
Кронштейн	3478/1.01.00.030	12
——— " ———	3478/1.01.00.030СБ	15
Блок	3478/1.01.00.040	16
——— " ———	3478/1.01.00.040СБ	17
Рукоять	3478/1.01.00.050	16
——— " ———	3478/1.01.00.050СБ	17
Барабан	3478/1.01.00.060	16
——— " ———	3478/1.01.00.060СБ	17
Рукоятка	3478/1.01.00.080	27
——— " ———	3478/1.01.00.080СБ	28
Рама	3478/1.01.01.010	16
——— " ———	3478/1.01.01.010СБ	18
Рама	3478/1.02.00.010	19
——— " ———	3478/1.02.00.010СБ	20
Колесо	3478/1.02.00.020	20
——— " ———	3478/1.02.00.020СБ	20
Болт фундаментный	3478/1.00.00.001	21
Прижим	3478/1.01.00.001	22
Втулка	3478/1.01.00.002	22
Ось	3478/1.01.00.003	22
Осеудержатель	3478/1.01.00.004	22
Шайба упорная	3478/1.01.00.005	21
Пластина	3478/1.01.00.011	23
Ребро	3478/1.01.00.012	23
Ребро	3478/1.01.00.013	23
Плита	3478/1.01.00.014	23
Ребро	3478/1.01.00.015	24
Косынка	3478/1.01.00.016	24
Накладка	3478/1.01.00.017	24
Стойка	3478/1.01.00.018	24
Ребро	3478/1.01.00.021	25
Фланец	3478/1.01.00.022	25
Щиток	3478/1.01.00.023	25
Заглушка	3478/1.01.00.024	26
Труба	3478/1.01.00.025	25

Наименование	Обозначение	Лист
Плита	3478/1.01.00.031	26
Проушина	3478/1.01.00.032	26
Блок	3478/1.01.00.041	27
Втулка	3478/1.01.00.051	27
Пластина	3478/1.01.00.052	27
Втулка	3478/1.01.00.061	10
Диск	3478/1.01.00.062	10
Обод	3478/1.01.00.063	10
Ручка	3478/1.01.00.081	28
Стержень	3478/1.01.00.082	28
Кольцо-замок	3478/1.01.00.083	28
Колесо	3478/1.01.01.001	26
Вал	3478/1.01.01.011	29
Швеллер	3478/1.01.01.012	29
Платик	3478/1.01.01.013	29
Швеллер	3478/1.01.01.014	29
Накладка	3478/1.01.01.015	21
Скоба	3478/1.02.00.001	30
Прокладка	3478/1.02.00.002	21
Ложемент	3478/1.02.00.011	31
Ребро	3478/1.02.00.012	31
Швеллер	3478/1.02.00.013	31
Распор	3478/1.02.00.014	31
Поперечина	3478/1.02.00.015	19
Врезка	3478/1.02.00.016	19
Накладка	3478/1.02.00.017	19
Колесо	3478/1.02.00.021	30
Втулка	3478/1.02.00.022	30
Вал	3478/1.02.00.023	30
Станок для изготовления фиксаторов	3478/2.000	32
——— " ———	3478/2.000	32
——— " ———	3478/2.000	32
——— " ———	3478/2.000СБ	33
——— " ———	3478/2.000СБ	34
——— " ———	3478/2.000СБ	35
Ведомость спецификаций	3478/2.000ВС	36
Ведомость покупных изделий	3478/2.000ВП	37
——— " ———	3478/2.000ВП	37
Ведомость материалов	3478/2.000ВМ	36
——— " ———	3478/2.000.ВМ	36
Опора	3478/2.030	38
——— " ———	3478/2.030СБ	39
Кривошип	3478/2.040	40
——— " ———	3478/2.040СБ	41
Шатун	3478/2.050	40
Шатун	3478/2.050СБ	41
Рамка	3478/2.060	42

409-10-062.89

10259/7

Альбом 7 | Часть

Изм.	Лист	№ докум.	Подп.	Дата
Разраб.		Трифонов		04.89
Пров.		Варешкин		
Т.контр.				
Руков.		Варешкин		
Н.контр.		Парамонов		
Утв.		Бузин		

3478/00.00.000ПЧ

Перечень чертежей

Лит.	Масса	Масштаб
И	—	—

Лист 1 | Листов 2

ГИПРОСТРОММАШ Москва

Формат А2

Наименование	Обозначение	Лист
Рамка	3478/2.060СБ	42
Ролик	3478/2.070	68
——— » ———	3478/2.070СБ	68
Рама	3478/2.080	32
——— » ———	3478/2.080СБ	43
Муфта упругая втулочно-пальцевая Мкр=250Н.м	3478/2.110	44
——— » ———	3478/2.110СБ	44
Ограждение	3478/2.120	44
——— » ———	3478/2.120СБ	67
Выталкиватель	3478/2.130	45
——— » ———	3478/2.130СБ	45
Ограждение	3478/2.140	46
——— » ———	3478/2.140СБ	47
Кронштейн	3478/2.150	48
——— » ———	3478/2.150СБ	49
Нож	3478/2.160	40
——— » ———	3478/2.160	40
——— » ———	3478/2.160СБ	68
Ползун	3478/2.001	50
Ось кривошипа	3478/2.002	51
Шайба упорная	3478/2.003	51
Кольцо	3478/2.004	51
Ось	3478/2.005	51
Ролик	3478/2.006	52
Ось	3478/2.007	52
Ось	3478/2.008	52
Прижим	3478/2.009	52
Упор	3478/2.011	53
Ушко	3478/2.012	53
Пружина	3478/2.013	53
Ось ползуна	3478/2.014	53
Ограничитель	3478/2.015	54
Планка	3478/2.016	54
Болт фундаментный	3478/2.017	54
Корпус	3478/2.031	38
Втулка	3478/2.032	38
Ребро	3478/2.033	38
Плита	3478/2.034	63
Втулка	3478/2.041	55
Диск	3478/2.042	55
Пластина	3478/2.051	55
Втулка	3478/2.052	55
Втулка	3478/2.053	54
Направляющая	3478/2.061	42
Направляющая	3478/2.062	56
Проставка	3478/2.063	56
Упор	3478/2.064	56
Ребро	3478/2.065	56
Втулка	3478/2.071	50
Бондаж	3478/2.072	50
Ребро	3478/2.081	57
Плита	3478/2.082	57
Ребро	3478/2.083	57
Плита	3478/2.084	57
Ребро	3478/2.085	58

Наименование	Обозначение	Лист
Плита	3478/2.086	50
Укосина	3478/2.087	58
Поперечина	3478/2.088	58
Распорка	3478/2.089	58
Платик	3478/2.091	60
Косынка	3478/2.092	60
Швеллер	3478/2.093	60
Поперечина	3478/2.094	60
Косынка	3478/2.095	59
Ребро	3478/2.096	59
Поперечина	3478/2.097	59
Распорка	3478/2.098	59
Платик	3478/2.099	61
Укосина	3478/2.101	61
Ребро	3478/2.102	61
Распорка	3478/2.103	61
Связь	3478/2.104	46
Полумуфта	3478/2.111	62
Полумуфта	3478/2.112	62
Палец	3478/2.113	63
Втулка упругая	3478/2.114	63
Втулка распорная	3478/2.115	63
Ребро	3478/2.121	67
Обечайка	3478/2.122	67
Лыжа	3478/2.131	45
Планка	3478/2.132	45
Обечайка	3478/2.141	64
Стенка	3478/2.142	64
Стенка	3478/2.143	64
Лист	3478/2.144	64
Ребро	3478/2.145	65
Козырек	3478/2.146	65
Балка	3478/2.147	65
Связь	3478/2.148	65
Связь	3478/2.149	46
Основание	3478/2.151	48
Щека	3478/2.152	48
Палец	3478/2.161	66
Пластина	3478/2.162	66
Накладка	3478/2.163	66
Накладка	3478/2.164	66
Контейнер для складирования поддонов	3077/1.000	74
——— » ———	3077/1.000СБ	69,70
Ведомость покупных изделий	3077/1.000ВП	71
Ведомость материалов	3077/1.000ВМ	72
Косынка	3077/1.001	74
Косынка	3077/1.002	73
Балка	3077/1.003	73
Балка	3077/1.004	73
Уголок	3077/1.005	73
Бобышка	3077/1.006	72
Накладка	3077/1.007	72

Формат	Зона	Поз.	Обозначение	Наименование	Кол.	Примечание
				Документация		
*			3478/1.01.00.000СБ	Сборочный чертеж		*А2, А2
				Сборочные единицы		
А4		1	3478/1.01.01.000	Каретка	1	
А4		2	3478/1.01.00.010	Стойка	1	
А4		3	3478/1.01.00.020	Консоль	1	
А4		4	3478/1.01.00.030	Кронштейн	1	
А4		5	3478/1.01.00.040	Блок	1	
А4		6	3478/1.01.00.050	Рукоять	1	
А4		7	3478/1.01.00.060	Барабан	1	
				Детали		
А4		11	3478/1.01.00.001	Прижим	4	
А4		12	3478/1.01.00.002	Втулка	2	
А4		13	3478/1.01.00.003	Ось	1	
А4		14	3478/1.01.00.004	Оседержатель	1	
А4		15	3478/1.01.00.005	Шайба упорная	1	

Изм.	Лист	№ докум.	Подп.	Дата
Разраб		Трифанов		04.89
Пров.		Варешкин		
Руков.		Варешкин		
Н.контр		Парамонов		
Утв.		Бизин		

3478/1.01.00.000

Стойка с кареткой и консолью

Лит.	Лист	Листов
И	1	2

Гипростроммаш Москва

Формат А4

Инв. № подл. | Подп. и дата | Взам. инв. № | Инв. № дубл. | Подп. и дата

Формат	Зона	Поз.	Обозначение	Наименование	Кол.	Примечание
				Стандартные изделия		
				Болты ГОСТ 7798-70*:		
		21		М6-6g×20.6.6	4	
		22		М6-6g×25.6.6	1	
		23		М6-6g×30.6.6	12	
		24		Болт М10-6g×20.6.6. ГОСТ 7798-70*	2	
		26		Гайка М12-6Н.6 ГОСТ 5915-70*	8	
				Шайбы ГОСТ 6402-70*		
		28		6.65Г	4	
		29		10.65Г	2	
		30		12.65Г	12	
		33		Канат 4.8-Г-Т-Л-О-Р-1770 ГОСТ 3070-74* L=4500мм		3,6 кг
		34		Редуктор 2Ч-63-20-51-1-2-42	1	12,1 кг

Изм.	Лист	№ докум.	Подп.	Дата

3478/1.01.00.000

Лист 2

Формат А4

Формат	Зона	Поз.	Обозначение	Наименование	Примечание
				Документация	
А2			3478/1.00.00.000СБ	Сборочный чертеж	
А3			3478/1.00.00.000ВС	Ведомость спецификаций	
А3			3478/1.00.00.000ВП	Ведомость покупных изделий	
А4			3478/1.00.00.000ВМ	Ведомость материалов	
А2			3478/1.00.00.000ДТ	Задание на проектирование фундамента	
				Сборочные единицы	
А4		1	3478/1.01.00.000	Стойка с кареткой и консолью 1	
А4		2	3478/1.02.00.000	Тележка 1	
				Детали	
А4		3	3478/1.00.00.001	Болт фундаментный 4	
				Стандартные изделия	
		4		Гайка М16-6Н.6 ГОСТ 5915-70 4	

Изм.	Лист	№ докум.	Подп.	Дата
Разраб		Трифанов		04.89
Пров.		Варешкин		
Руков		Варешкин		
Н.контр		Парамонов		
Утв.		Бизин		

3478/1.00.00.000

Стенд для сборки двойных каркасов

Лит	Лист	Листов
И		1

Гипростроммаш Москва

Формат А4

Инв. № подл. | Подп. и дата | Взам. инв. № | Инв. № дубл. | Подп. и дата

№ п/п	Наименование материала	Сортамент (ГОСТ) материал (марка, ОСТ)	Масса, кг	Примечание
1	Сталь толстолистовая	Б-ПН ГОСТ 19903-74* Вст3кп ГОСТ 14637-79*		
	4		3,6	
	6		21	
	10		13,6	
	16		11,4	
2	Сталь прокатная			
	Швеллеры	П-ГОСТ 8240-72* Вст3кп2 ГОСТ 535-88		
	10		10,4	
	12		141,0	
3	Сталь прокатная круглая			
	10	В ГОСТ 2590-88 Вст3кп2 ГОСТ 535-88	0,6	
	16	В ГОСТ 2590-88 Вст3пс2 ГОСТ 535-88	1,8	
4	Труба	ВЗ4Ч ГОСТ 8732-78* А Ст2пс ГОСТ 8731-87	23,2	
5	Сталь тонколистовая	Б-ПН-1 ГОСТ 19904-74* Ч-ПВ-Вст3кп ГОСТ 16523-70*	0,16	
6	Вст3кп	ГОСТ 380-88	19	
7	Сталь 45-Б	ГОСТ 1050-74**	31	
8	Сталь 20-Б	ГОСТ 1050-74**	2,6	
9	Канат	4,8-Г-Т-Л-О-Р-1770 ГОСТ 3070-74*	3,6	
10	Крепежные изделия		1,2	
11	Покупные изделия		12,2	
				У09-10-062.89
		10259/7		Альбом 7 Часть

Изм.	Лист	№ докум.	Подп.	Дата
Разраб		Трифанов		03.89
Пров.		Варешкин		
Руков		Варешкин		
Н.контр		Парамонов		
Утв.		Бизин		

3478/1.00.00.000ВМ

Стенд для сборки двойных каркасов. Ведомость материалов

Лит	Лист	Листов
И		1

Гипростроммаш Москва

Формат А4

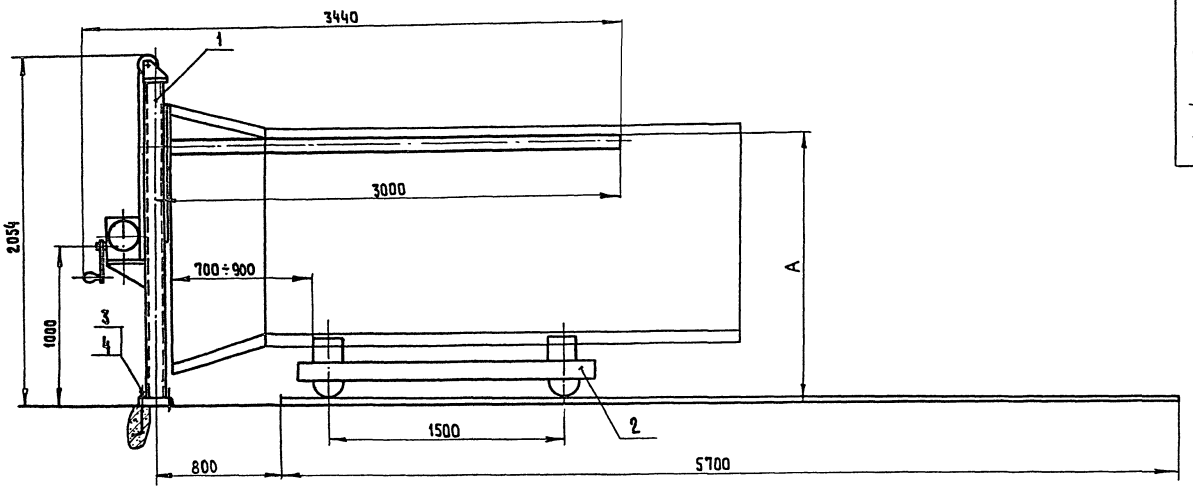

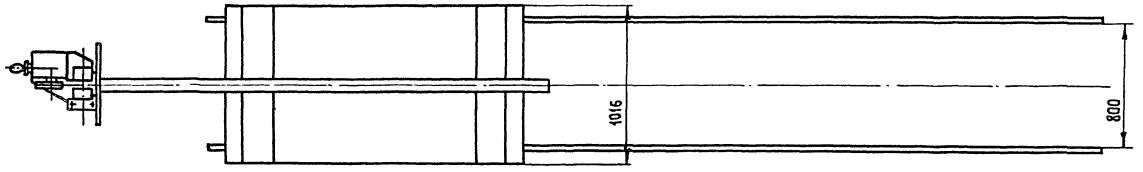

Техническая характеристика

1. Привод механизма подъема — ручной
2. Тип редуктора — 2Ч-63-20-51-1-2-У-2
3. Колея транспортирующей тележки, мм. — 800
4. Габаритные размеры, мм. —
   - длина — 3440
   - высота — 2054
   - ширина — 1016
5. Масса, кг. — 350

Технические требования

1. Размеры для справок
2. Размер А – при сборке каркасов труб Ду 1200 – 1545мм, при сборке каркасов труб Ду 1000-1330мм.

409-10-062.89

Альбом 7 | Часть

10259/7

3478/1.00.00.000СБ

Изм.	Лист	№ докум.	Подп.	Дата
Разраб.		Трифонов		04.89
Пров.		Варешкин		
Т.контр.				
Руков.		Бизин		
Н.контр.		Парамонов		
Утв.		Понсмарев		

Стенд для сборки двойных каркасов

Лит.	Масса	Масштаб
И	350	1:20

Лист | Листов 1

ГИПРОСТРОММАШ Москва

Главный инженер института — С.К. Казарин

Формат А2

№ строки	Наименование	Код ОКП	Обозначение документа на поставку	Поставщик	Куда входит (обозначение)	Количество: на изделие	в комплекты	на регулир.	Всего	Примечание
1	Редуктор 2Ч-63-20-51-1-2-У-2			Ижевский ПО „Редуктор"	3478/1.01.00.000	1			1	
2										
3	Подшипник 80206		ГОСТ 7242-81*		3478/1.01.01.000	4			4	
4					3478/1.01.00.040	1			1	
5					3478/1.02.00.020	2			8/13	
6										
7	Кольцо А30		ГОСТ 13940-86*		3478/1.01.01.000	4			4	
8	Кольцо А62		ГОСТ 13941-86*		3478/1.01.01.000	4			4	
9					3478/1.01.00.040	2			2	
10					3478/1.02.00.020	2			8/14	
11										
12	Болты:		ГОСТ 7798-70*							
13	М6-6g х 20.6.6				3478/1.01.00.000	4			4	
14	М6-6g х 25.6.6					1			1	
15	М12-6g х 30.6.6					12			12	
16	Болт М10-6g х 20.6.6		ГОСТ 7796-70*			2			2	
17	Гайки:									
18	М10-6Н.6				3478/1.02.00.000	16			16	
19	М12-6Н.6				3478/1.01.00.000	8			8	
20	М16-6Н.6				3478/1.00.00.000	4			4	
21	Шайбы:		ГОСТ 6402-70*							
22	6.65Г				3478/1.00.00.000	4			4	
23	10.65Г				3478/1.01.00.000	2			2	
24	12.65Г					12			12	
25	Шайба 10.02		ГОСТ 10906-78*		3478/1.02.00.000	16			16	
26										
27										

Изм.	Лист	№ докум.	Подп.	Дата
Разраб.		Трифонов		07.85
Пров.		Варешкин		
Руков.		Бизин		
Н.контр.		Парамонов		
Утв.		Пономарев		

3478/1.00.00.000ВП

Стенд для сборки двойных каркасов. Ведомость покупных изделий

Лит.	Лист	Листов
И		1

ГИПРОСТРОММАШ Москва

Формат А3

№ строки	Обозначение	Наименование	Куда входит: Обозначение	Кол	Общее кол	Примечание
1	3418/1.00.00.000	Стенд для сборки двойных каркасов				
2	3418/1.01.00.000	Стойка с кареткой и консолью	3478/1.00.00.000	1	1	
3	3478/1.02.00.000	Тележка	3478/1.00.00.000	1	1	
4						
5	3478/1.01.01.000	Каретка		1	1	
6	3478/1.01.00.010	Стойка		1	1	
7	3478/1.01.00.020	Консоль		1	1	
8	3478/1.01.00.030	Кронштейн	3478/1.01.00.000	1	1	
9	3478/1.01.00.040	Блок		1	1	
10	3478/1.01.00.050	Рукоять		1	1	
11	3478/1.01.00.060	Барабан		1	1	
12						
13	3478/1.01.00.080	Рукоятка	3478/1.01.00.050	1	1	
14						
15	3478/1.01.01.010	Рама	3478/1.01.01.000	1	1	
16						
17	3478/1.02.00.010	Рама	3478/1.02.00.000			
18	3478/1.02.00.020	Колесо	3478/1.02.00.000	1	1	
19				4	4	
20						
21						
22						
23						
24						
25						
26						
27						
28						

409-10-062.89

Альбом 7 | Часть

10259/7

Изм.	Лист	№ докум.	Подп.	Дата
Разраб.		Трифонов		07.85
Пров.		Варешкин		
Руков.		Бизин		
Н.контр.		Парамонов		
Утв.		Пономарев		

3478/1.00.00.000.ВС

Стенд для сборки двойных каркасов. Ведомость спецификаций

Лит.	Лист	Листов
И		1

ГИПРОСТРОММАШ Москва

Формат А3

Взам. инв. № | Инв. № дубл. | Подп. и дата

Инв. № подл. | Подп. и дата

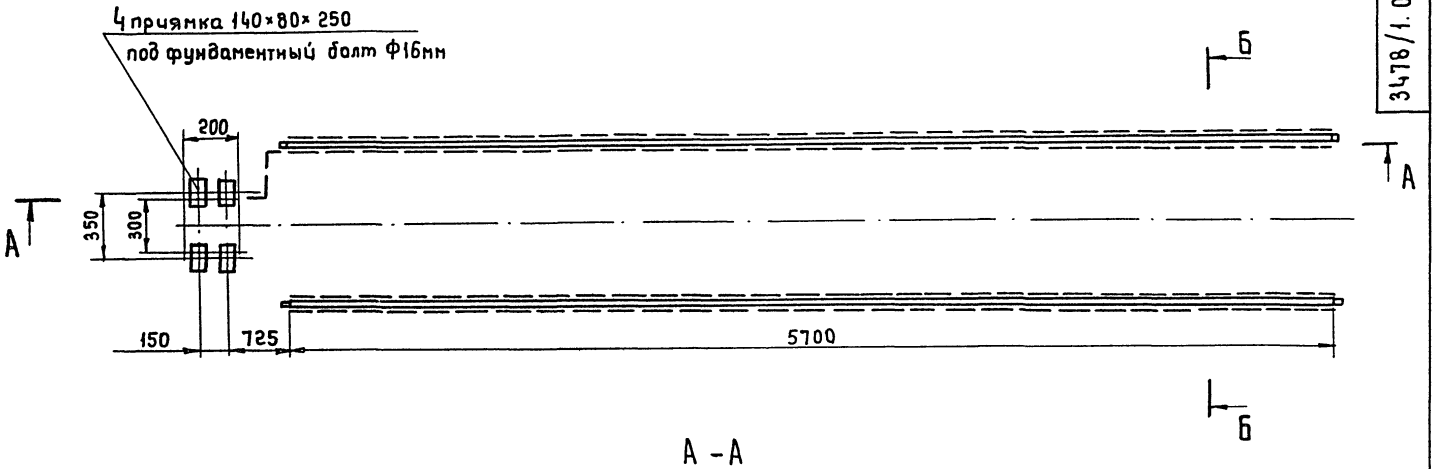

А – А
М 1:5

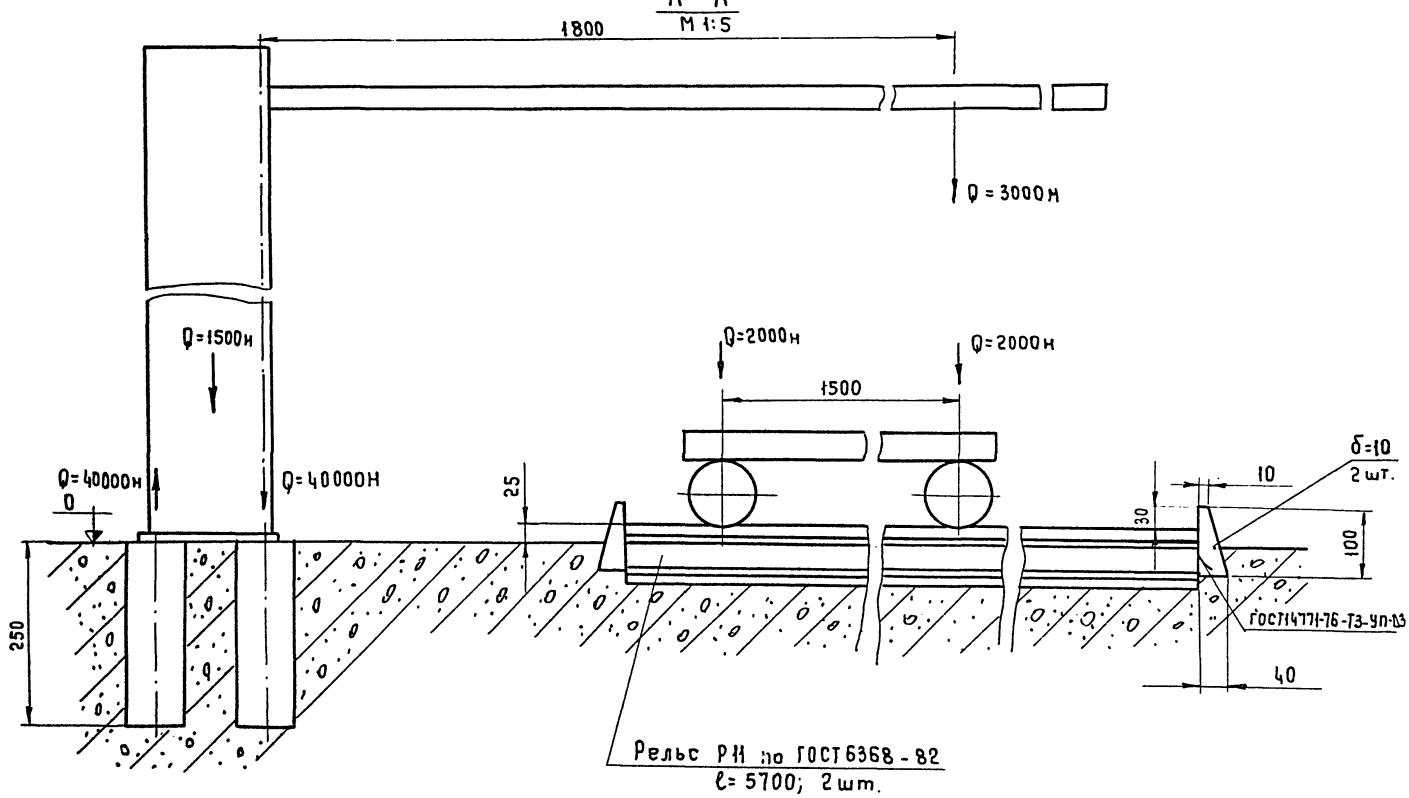

Б – Б
М 1:5

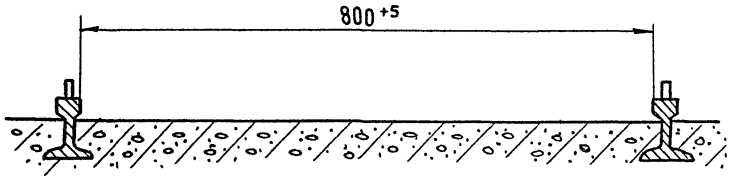

1. Размеры для справок
2. Допускается сварка по ГОСТ 5264-80.

					409-10-062.89			
					10259/7	Альбом 7	Часть	
					3478/1.00.00.000 Д7			
Изм.	Лист	№ докум.	Подп.	Дата	Стенд для сборки двойных каркасов. Задание на проектирование фундаментов	Лит.	Масса	Масштаб
Разраб.		Трифонов		04.89		И	-	1:20
Пров.		Варешкин				Лист	Листов 1	
Т.контр.		Бизин				Гипростроммаш Москва		
Руков.		Варешкин						
Н.контр.		Парамонов						
Утв.		Бизин						

Инв.№ подл. | Подп. и дата | Взам.инв.№ | Инв.№ дубл. | Подп. и дата

Копировал

Формат А2

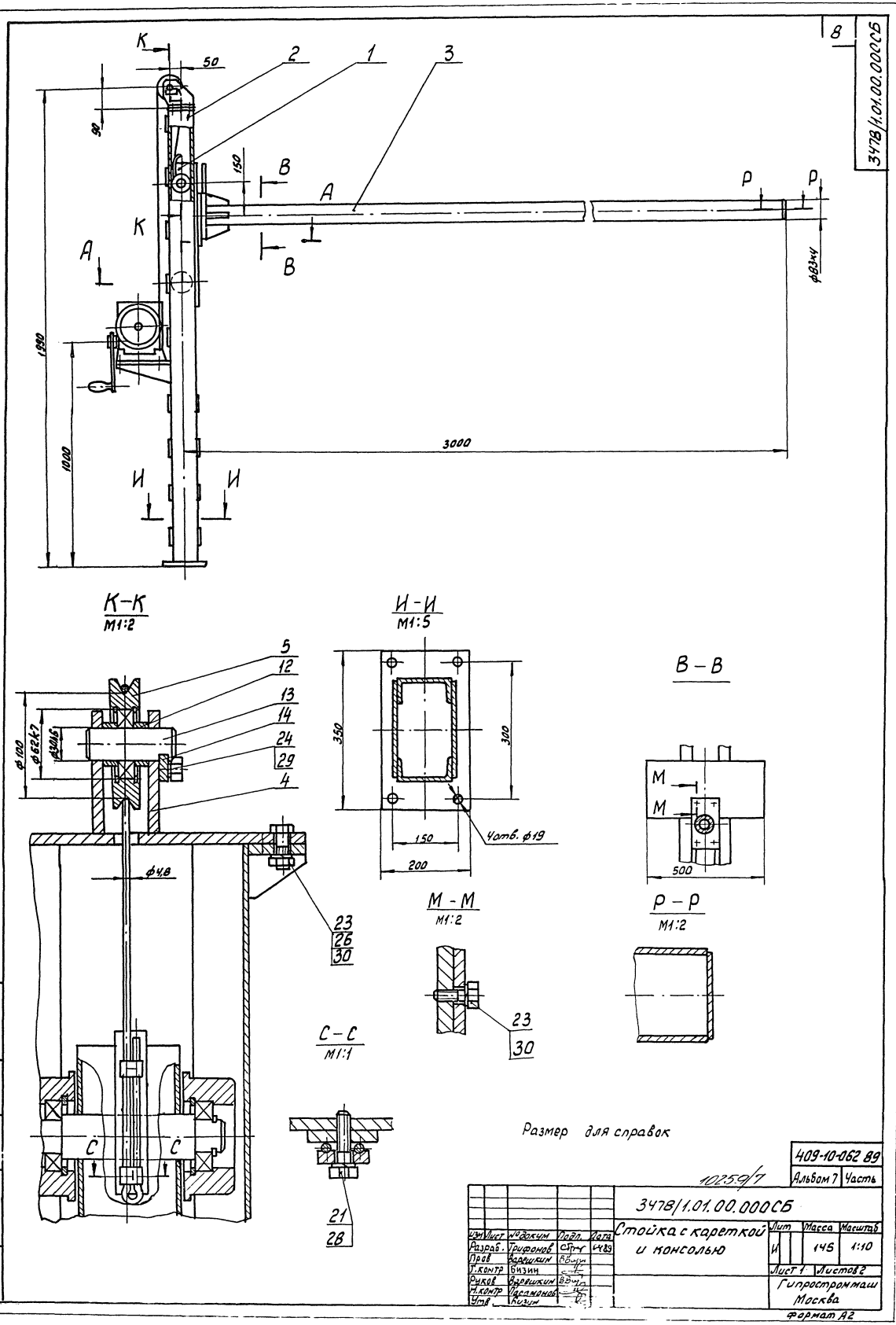

8
3478/1.01.00.000СБ
К
50
2
1
3
90
150
В
А
Р
Р
К
А
В
ф83х4
1990
1000
3000
И
И
К–К
М1:2
5
12
13
14
24
29
4
ф100
ф62к7
ф30к6
ф4,8
23
26
30
С
С
И–И
М1:5
350
300
150
200
4отв. ф19
В–В
М
М
500
М–М
М1:2
23
30
Р–Р
М1:2
С–С
М1:1
21
28
Размер для справок
409-10-062 89
Альбом 7
Часть
1025.9/7
3478/1.01.00.000СБ
Стойка с кареткой и консолью
Изм
Лист
№ докум
Подп.
Дата
Разраб.
Трифонов
Пров
Варешкин
Т.контр
Бизин
Руков
Варешкин
Н.контр
Пасаманов
Утв
Бизин
Лит
Масса
Масштаб
И
145
1:10
Лист 1
Листов 2
Гипростроммаш
Москва
формат А2

А-А

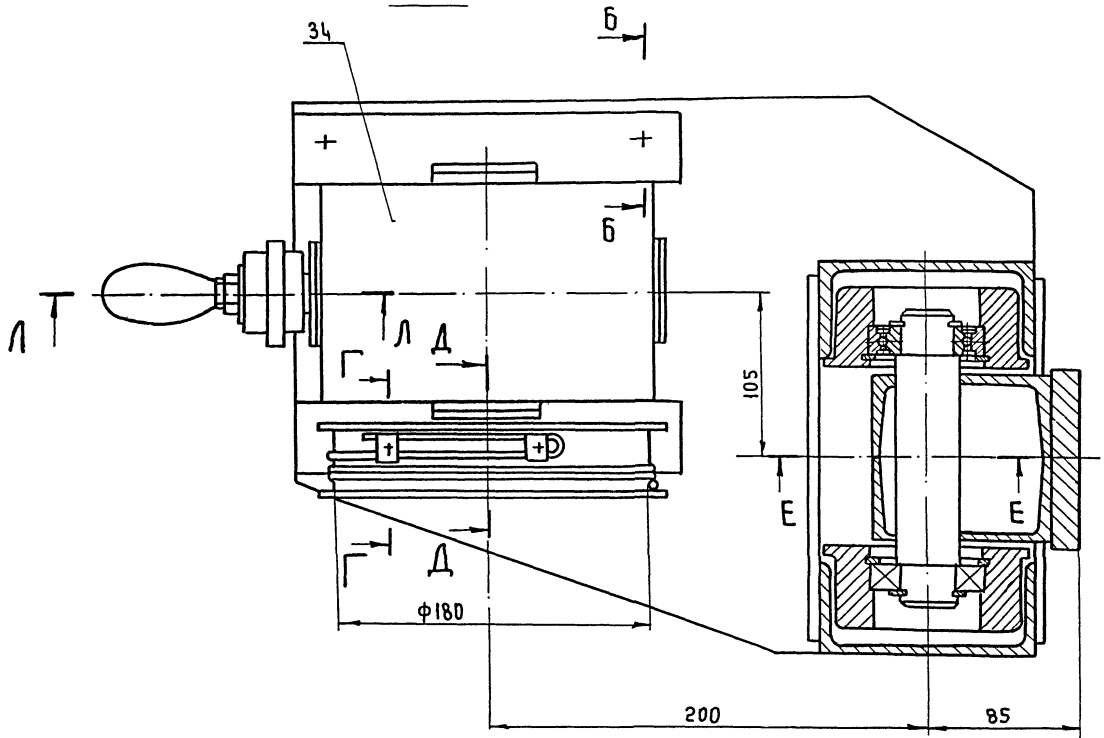

Л-Л

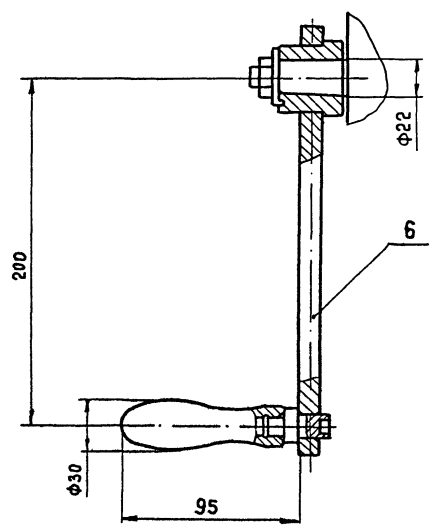

Д-Д

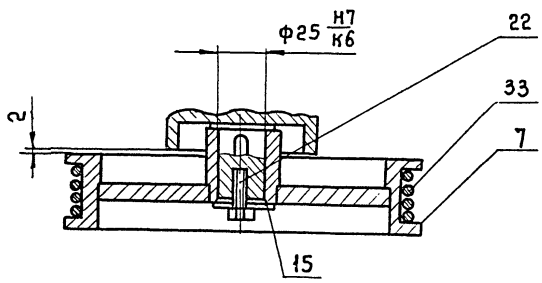

Б-Б

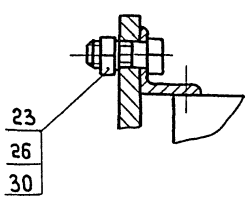

Г-Г
М 1:1

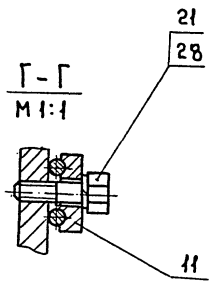

Е-Е

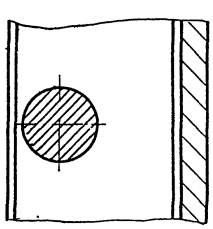

Размеры для справок.

3478/1.01.00.061

25 (√)

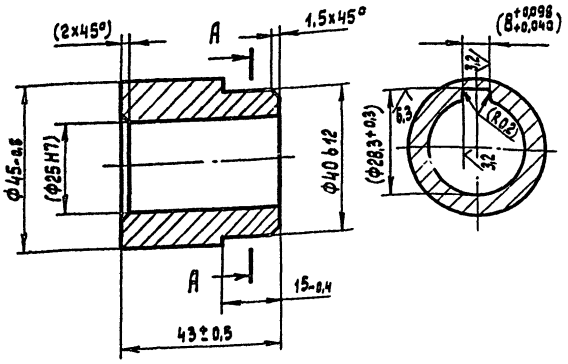

Размеры в скобках – после сборки

Изм.	Лист	№ докум.	Подп.	Дата
Разраб.		Трифонов		04.89
Пров.		Варешкин		
Т.контр.		Бизин		
Рукав.				
Н.контр.		Парамонов		
Утв.		Варешкин		

3478/1.01.00.061

Втулка

Лит.	Масса	Масштаб
И	0,4	1:1

Лист | Листов 1

Ст3кп ГОСТ 380-88

Гипростроммаш Москва

Формат А4

3478/1.01.00.062

25 (√) 10

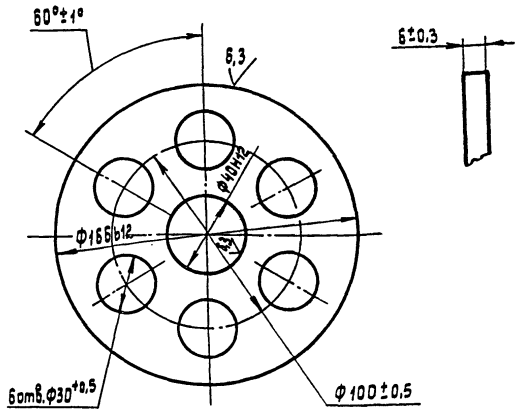

Изм.	Лист	№ докум.	Подп.	Дата
Разраб.		Трифонов		04.89
Пров.		Варешкин		
Т.контр.		Бизин		
Рукав.				
Н.контр.		Парамонов		
Утв.		Варешкин		

3478/1.01.00.062

Диск

Лит.	Масса	Масштаб
И	0,8	1:2

Лист | Листов 1

Ст3кп ГОСТ 380-88

Гипростроммаш Москва

Формат А4

3478/1.01.00.063

6,3 (√)

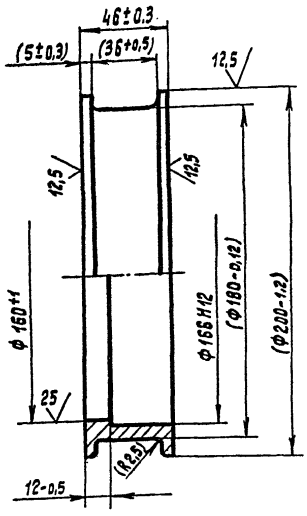

Размеры в скобках – после сборки

Изм.	Лист	№ докум.	Подп.	Дата
Разраб.		Трифонов		04.89
Пров.		Варешкин		
Т.контр.		Бизин		
Рукав.				
Н.контр.		Парамонов		
Утв.		Варешкин		

3478/1.01.00.063

Обод

Лит.	Масса	Масштаб
И	2,4	1:2

Лист | Листов 1

Ст3кп ГОСТ 380-88

Гипростроммаш Москва

Формат А4

Формат	Зона	Поз.	Обозначение	Наименование	Кол.	Примечание
				Документация		
А2			3478/1.02.00.000СБ	Сборочный чертеж		
				Сборочные единицы		
А4		1	3478/1.02.00.010	Рама	1	
А4		2	3478/1.02.00.020	Колесо	4	
				Детали		
А4		3	3478/1.02.00.001	Скоба	8	
А4		4	3478/1.02.00.002	Прокладка	16	
				Стандартные изделия		
		5		Гайка М10-6Н.6 ГОСТ 5915-70*	16	
		6		Шайба 10.65Г ГОСТ 6402-70*	16	

409-10-062.89

Альбом 7 | Часть

1025.9/7

Изм.	Лист	№ докум.	Подп.	Дата
Разраб.		Трифонов		04.89
Пров.		Варешкин		
Руков.		Варешкин		
Н.контр.		Парамонов		
Утв.		Бизин		

3478/1.02.00.000

Тележка

Лит.	Лист	Листов
И		1

Гипростроммаш Москва

Копировал

Формат А4

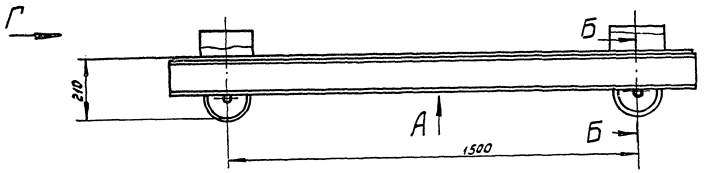

Вид А

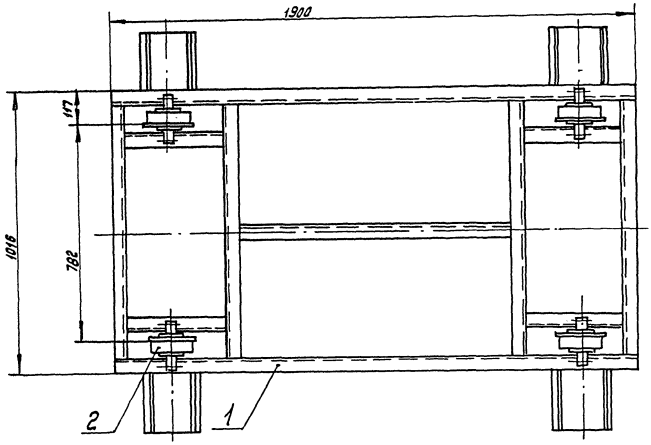

Б-Б

М1:2

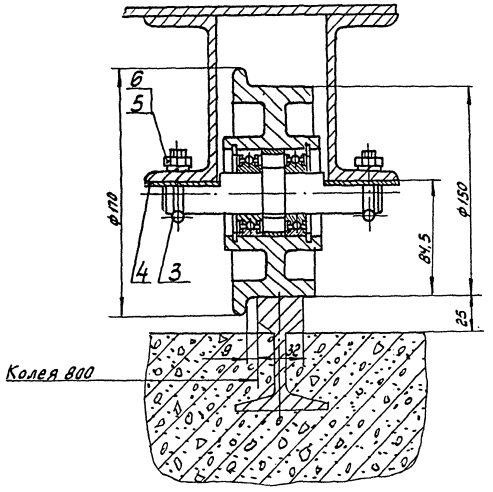

Вид Г

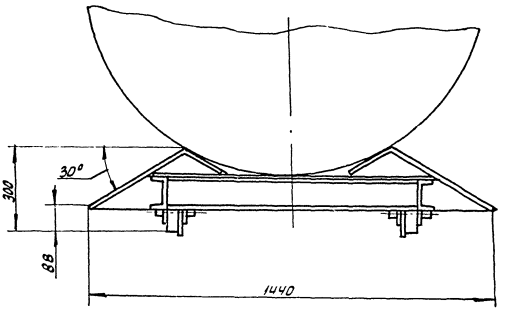

1. При установке колес (поз. 2) на выверенные в горизонтальной плоскости рельсы допускается зазор у одного из колес не более 2* мм. Регулировку производить прокладками (поз. 4)
2. Размеры для справок.

409-10-062.89

Альбом 7 | Часть

102-59/7

3478/1.02.00.000 СБ

Изм.	Лист	№ докум.	Подп.	Дата
Разраб.		Мартынова		03.89
Пров.		Адрешкин		
Т.контр.		Бизин		
Рыков		Адрешкин		
Н.контр.		Гарманов		
Утв.		Бизин		

Тележка

Лит.	Масса	Масштаб
И	203	1:10

Лист | Листов

Гипростроммаш г. Москва

Формат А2

Формат	Зона	Поз.	Обозначение	Наименование	Кол.	Примечание
				Документация		
А2			3478/1.01.00.010СБ	Сборочный чертеж		
				Детали		
А4		1	3478/1.01.00.011	Пластина	1	
А4		2	3478/1.01.00.012	Ребро	1	
А4		3	3478/1.01.00.013	Ребро	1	
А4		4	3478/1.01.00.014	Плита	1	
А4		5	3478/1.01.00.015	Ребро	2	
А4		6	3478/1.01.00.016	Косынка	2	
А4		7	3478/1.01.00.017	Накладка	12	
А4		8	3478/1.01.00.018	Стойка	2	

Инв. № подл. | Подп. и дата | Взам. инв. № | Инв. № дубл. | Подп. и дата

Изм.	Лист	№ докум.	Подп.	Дата
Разраб.		Трифонов		04.89
Пров.		Варешкин		
Рукав.		Варешкин		
Н. контр.		Парамонов		
Утв.		Бизин		

3478/1.01.00.010

Стойка

Лит.	Лист	Листов
И		1

Гипростроммаш Москва

Формат А4

Формат	Зона	Поз.	Обозначение	Наименование	Кол.
				Документация	
А3			3478/1.01.00.020СБ	Сборочный чертеж	
				Детали	
А4		1	3478/1.01.00.021	Ребро	2
А4		2	3478/1.01.00.022	Фланец	1
А4		3	3478/1.01.00.023	Щиток	1
А4		4	3478/1.01.00.024	Заглушка	1
А4		5	3478/1.01.00.025	Труба	1

Инв. № подл. | Подп. и дата | Взам. инв. № | Инв. № дубл. | Подп. и дата

Изм.	Лист	№ докум.	Подп.	Дата
Разраб.		Трифонов		04.89
Пров.		Варешкин		
Рукав.		Варешкин		
Н. контр.		Парамонов		
Утв.		Бизин		

3478/1.01.00.020

Консоль

Лит.	Лист	Листов
И		1

Гипростроммаш Москва

Формат А4

Формат	Зона	Поз.	Обозначение	Наименование	Кол.	Примечание
				Документация		
А2			3478/1.01.01.000СБ	Сборочный чертеж		
				Сборочные единицы		
А2		1	3478/1.01.01.010	Рама	1	
				Детали		
А4		2	3478/1.01.01.001	Колесо	4	
				Стандартные изделия		
		3		Подшипник 80206 ГОСТ 1242-81*	4	
		4		Кольцо А62 ГОСТ 13941-86*	4	
		5		Кольцо А30 ГОСТ 13940-86*	4	

Инв. № подл. | Подп. и дата | Взам. инв. № | Инв. № дубл. | Подп. и дата

Изм.	Лист	№ докум.	Подп.	Дата
Разраб.		Трифонов		04.89
Пров.		Варешкин		
Рукав.		Варешкин		
Н. контр.		Парамонов		
Утв.		Бизин		

3478/1.01.01.000

Каретка

Лит.	Лист	Листов
И		1

Гипростроммаш Москва

Формат А4

Формат	Зона	Поз.	Обозначение	Наименование	Кол.	Примечание
				Документация		
А3			3478/1.01.00.030СБ	Сборочный чертеж		
				Детали		
А4		1	3478/1.01.00.031	Плита	1	
А4		2	3478/1.01.00.032	Проушина	2	

409-10-062.89

Альбом | Часть

10259/7

Инв. № подл. | Подп. и дата | Взам. инв. № | Инв. № дубл. | Подп. и дата

Изм.	Лист	№ докум.	Подп.	Дата
Разраб.		Трифонов		04.89
Пров.		Варешкин		
Рукав.		Варешкин		
Н. контр.		Парамонов		
Утв.		Бизин		

3478/1.01.00.030

Кронштейн

Лит.	Лист	Листов
И		1

Гипростроммаш Москва

Формат А4

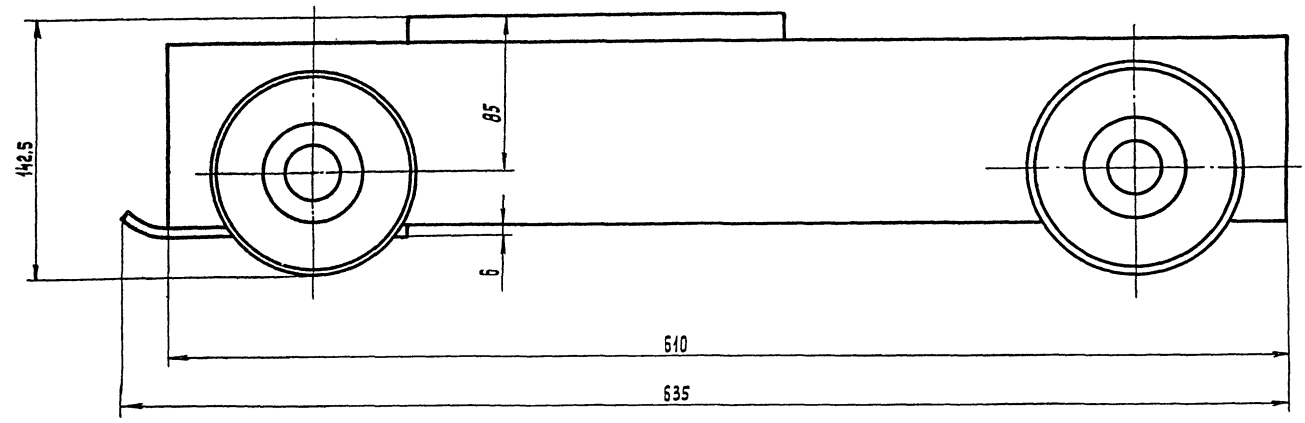

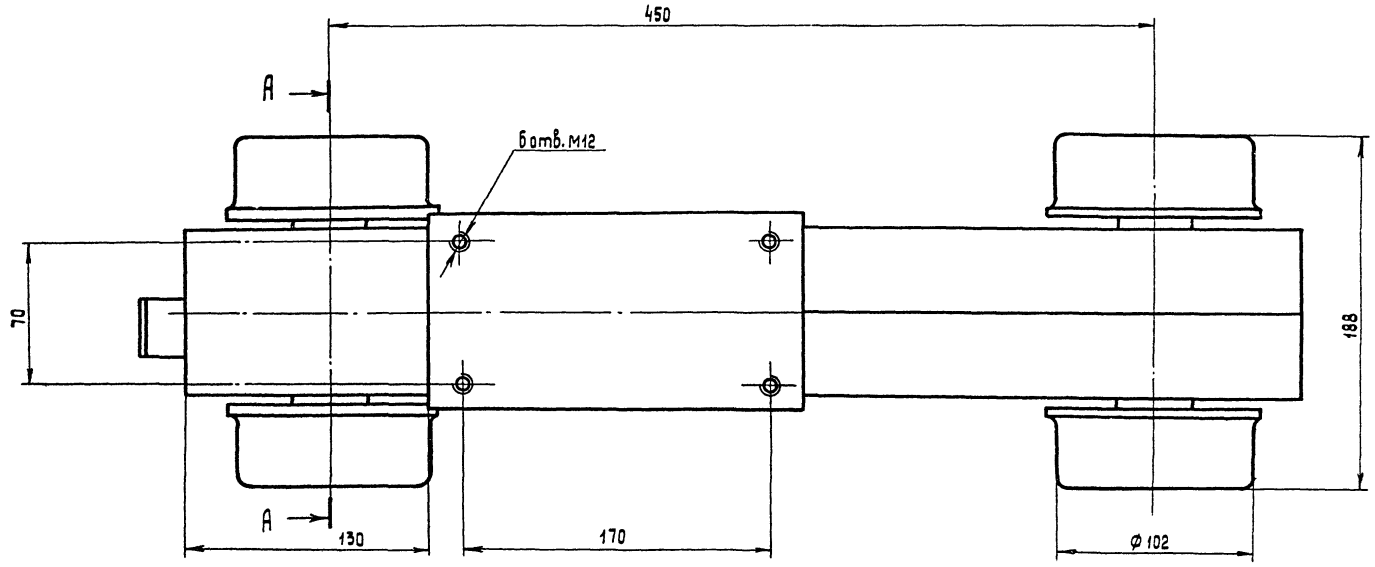

А – А повернуто

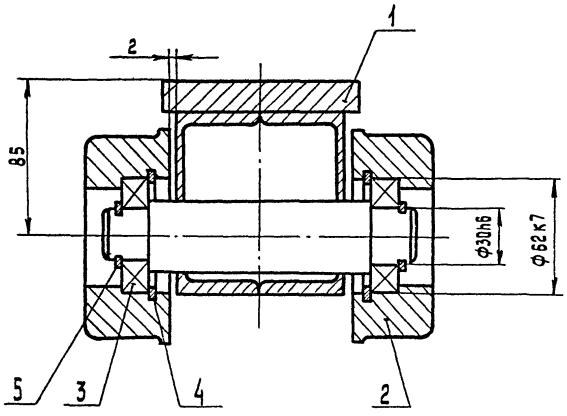

Размеры для справок

409-10-062.89

Альбом 7 | Часть

10259/7

3478/1.02.00.000СБ.

Изм.	Лист	№ докум.	Подп.	Дата
Разраб.		Мартынова		05.89
Пров.		Варешкин		
Т. контр.		Бизин		
Руков.		Варешкин		
Н. контр.		Парамонов		
Утв.		Бизин		

Каретка

Лит.	Масса	Масштаб
И	30.5	1:2

Лист | Листов 1

Гипростроммаш Москва

Копировал

Формат А2

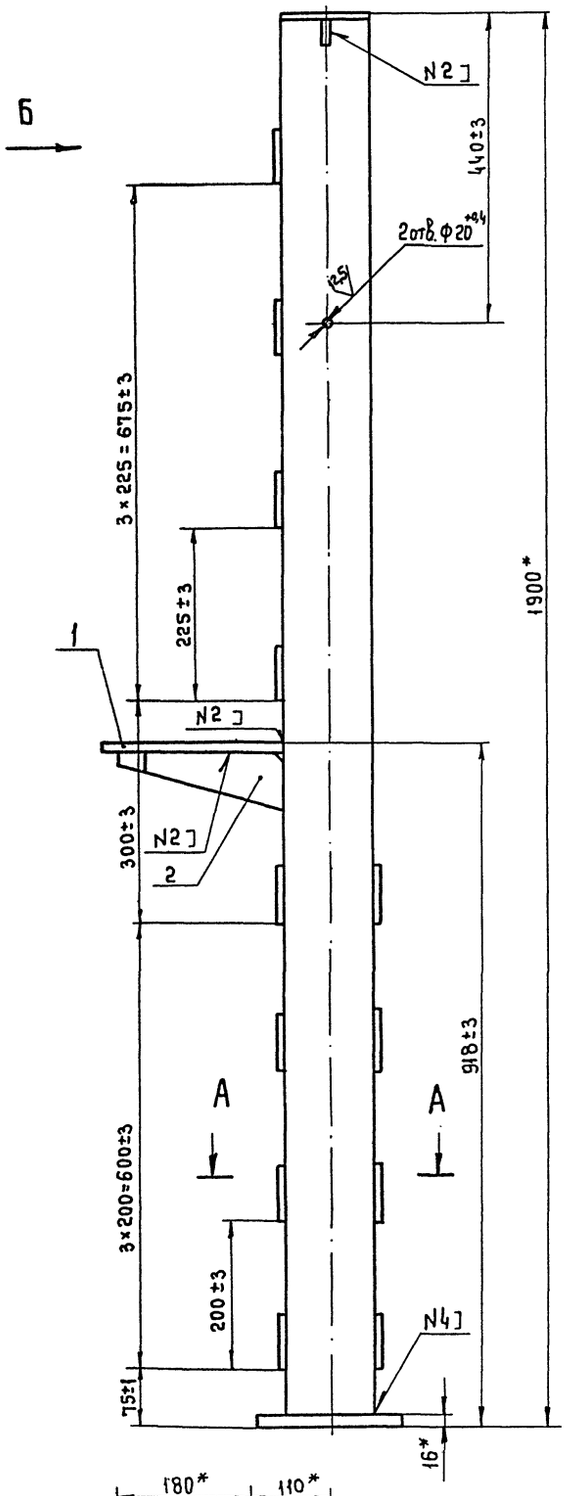

Вид Б

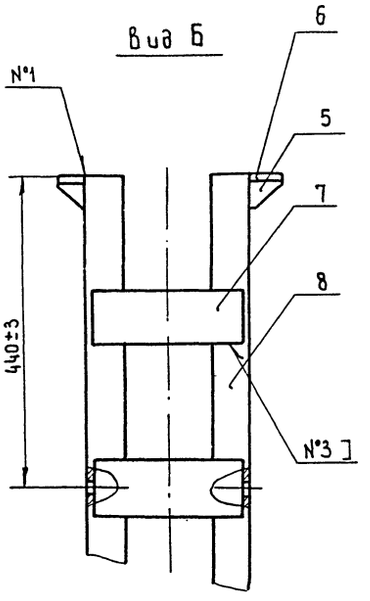

А - А

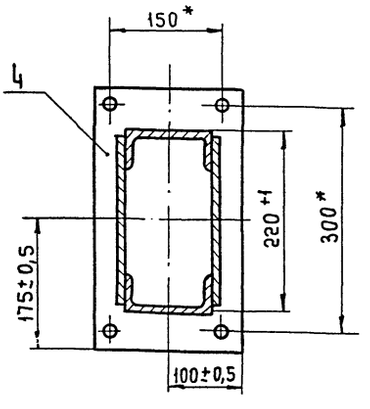

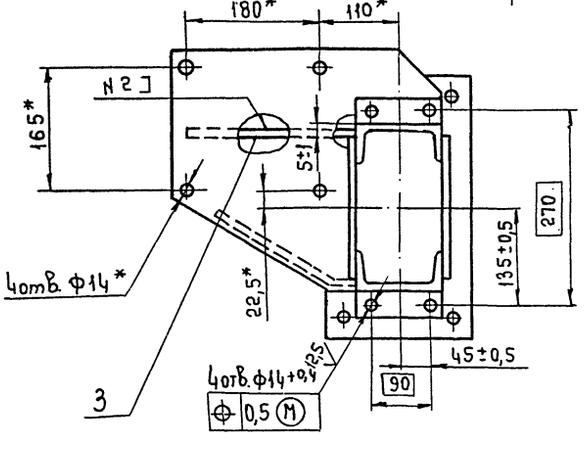

Номер шва	Шов
N1	С2
N2	Т3 - УП - △5
N3	Н1 - УП - △5
N4	Т1 - УП - △5

1.* Размеры для справок

2. Сварные швы по ГОСТ 14771-76, допускается сварка по ГОСТ 5264-80.

409-10-062.89

Альбом 7 | Часть

10259/7

3478/1.01.00.010 СБ

Изм.	Лист	№ докум.	Подп.	Дата
Разраб.		Мартынова		05.89
Пров.		Варешкин		
Т.контр.		Бизин		
Руков.		Варешкин		
Н.контр.		Паранюк		
Утв.		Бизин		

Стойка

Лит.	Масса	Масштаб
И	60	1:5

Лист | Листов 1

Гипростроммаш Москва

Формат А2

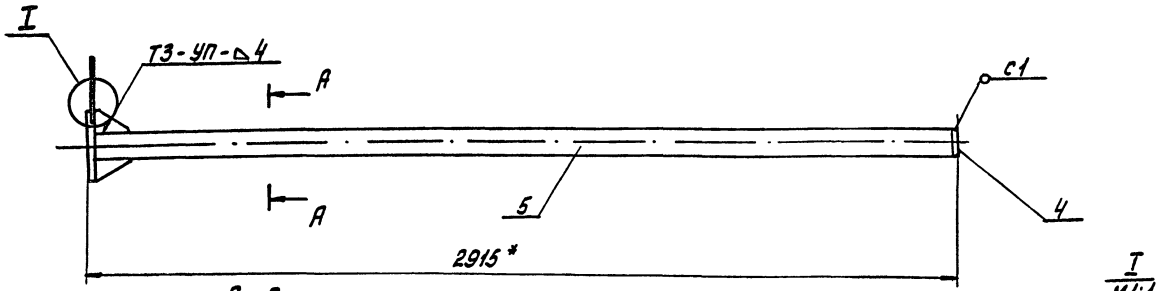

А-А
М1:5

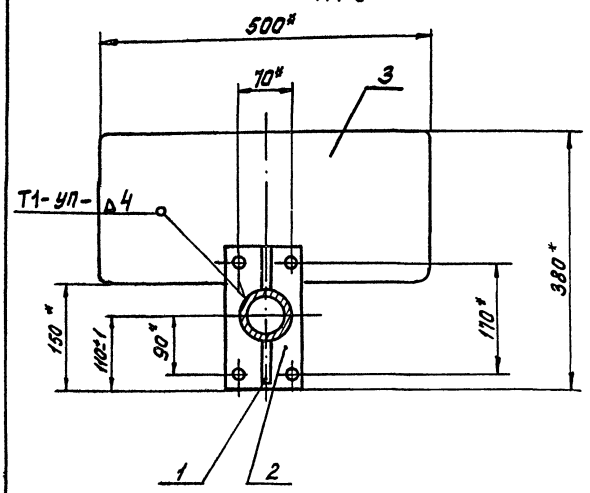

Т
М1:1

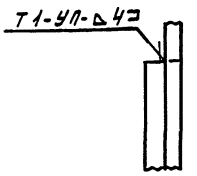

1.* Размеры для справок
2. Сварные швы по ГОСТ 14771-76, допускается сварка по ГОСТ 5264-80

Изм.	Лист	№ докум.	Подп.	Дата	3478/1.01.00.020СБ			
Разраб.		Мартынов		05.89	Консоль	Лит.	Масса	Масшт.
Пров.		Варешкин				У	28	1:10
Т.контр.		Бизим				Лист	Листов 1	
Руков.		Варешкин				Гипростроммаш Москва		
Н.контр.		Пономонов		05.89				
Утв.		Бизим						

Формат А3

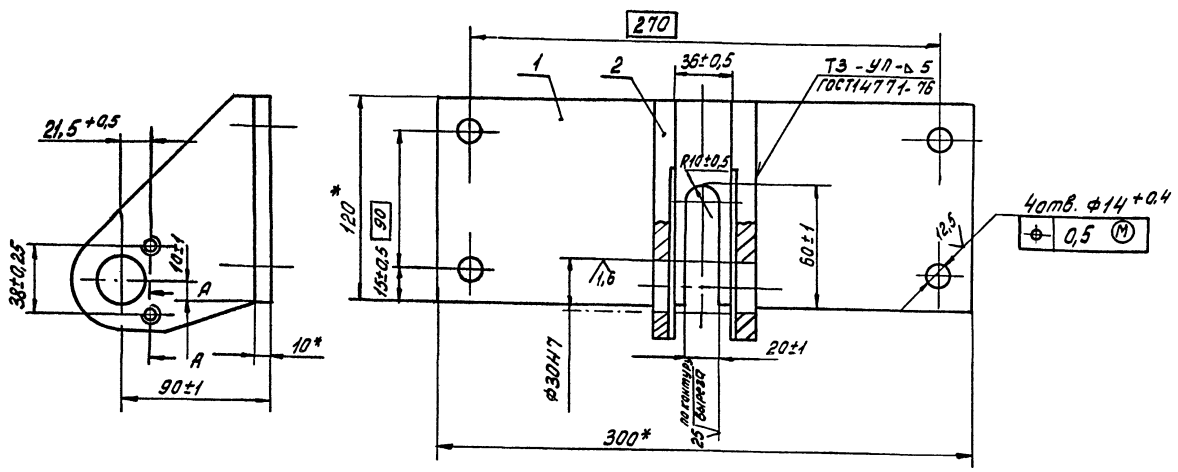

А-А
М1:1

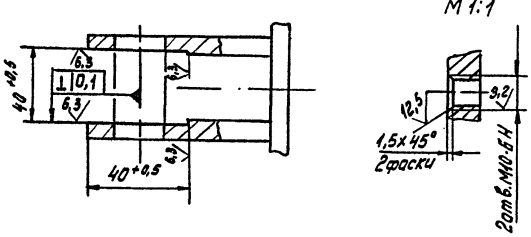

1.* Размеры для справок.
2. Сварные швы по ГОСТ 14771-76, допускается сварка по ГОСТ 5264-80

409-10-062.89
Альбом 7 Часть

10259/1

Изм.	Лист	№ докум.	Подп.	Дата	3478/1.01.00.030СБ.			
Разраб.		Мартынов		05.89	Кронштейн	Лит.	Масса	Масшт.
Пров.		Варешкин				У	4,3	1:2
Т.контр.		Бизим				Лист	Листов 1	
Руков.		Варешкин				Гипростроммаш Москва		
Н.контр.		Пономонов		25.89				
Утв.		Бизим						

Формат А3

Формат	Зона	Поз.	Обозначение	Наименование	Кол.	Примеч.
				Документация		
А4			3478/1.01.00.050СБ	Сборочный чертеж		
				Сборочные единицы		
А4		1	3478/1.01.00.080	Рукоятка	1	
				Детали		
А4		2	3478/1.01.00.051	Втулка	1	
А4		3	3478/1.01.00.052	Пластина	1	

Изм.	Лист	№ докум.	Подп.	Дата
Разраб.		Трифонов		04.89
Пров.		Варешкин		
Руков.		Варешкин		
Н. контр.		Парамонов		
Утв.		Бизин		

3478/1.01.00.050

Рукоять

Лит.	Лист	Листов
		1

Гипростроммаш Москва

Формат А4

Формат	Зона	Поз.	Обозначение	Наименование	Кол.	Примечание
				Документация		
А3			3478/1.01.00.060СБ	Сборочный чертеж		
				Детали		
А4		1	3478/1.01.00.061	Втулка	1	
А4		2	3478/1.01.00.062	Диск	1	
А4		3	3478/1.01.00.063	Обод	1	

Изм.	Лист	№ докум.	Подп.	Дата
Разраб.		Трифонов		04.89
Пров.		Варешкин		
Руков.		Варешкин		
Н. контр.		Парамонов		
Утв.		Бизин		

3478/1.01.00.060

Барабан

Лит.	Лист	Листов
		1

Гипростроммаш Москва

Формат А4

Формат	Зона	Поз.	Обозначение	Наименование	Кол.	Примеч.
				Документация		
А4			3478/1.01.00.040СБ	Сборочный чертеж		
				Детали		
А4		1	3478/1.01.00.041	Блок	1	
				Стандартные изделия		
		2		Кольцо А62 ГОСТ 13941-86*	2	
		3		Подшипник 80206 ГОСТ 7242-81*	1	

Изм.	Лист	№ докум.	Подп.	Дата
Разраб.		Трифонов		04.89
Пров.		Варешкин		
Руков.		Варешкин		
Н. контр.		Парамонов		
Утв.		Бизин		

3478/1.01.00.040

Блок

Лит.	Лист	Листов
		1

Гипростроммаш Москва

Формат А4

Формат	Зона	Поз.	Обозначение	Наименование	Кол.	Прим.
				Документация		
А2			3478/1.01.01.010СБ	Сборочный чертеж		
				Детали		
А4		1	3478/1.01.01.011	Вал	2	
А4		2	3478/1.01.01.012	Швеллер	1	
А4		3	3478/1.01.01.013	Плотик	1	
А4		4	3478/1.01.01.014	Швеллер	1	
А4		5	3478/1.01.01.015	Накладка	1	

409-10-062.89

10259/1 | Альбом 7 | Часть

Изм.	Лист	№ докум.	Подп.	Дата
Разраб.		Трифонов		04.89
Пров.		Варешкин		
Руков.		Варешкин		
Н. контр.		Парамонов		
Утв.		Бизин		

3478/1.01.01.010

Рама

Лит.	Лист	Листов
		1

Гипростроммаш Москва

Формат А4

Вид А
М 1:1

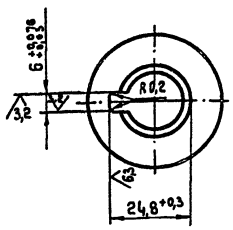

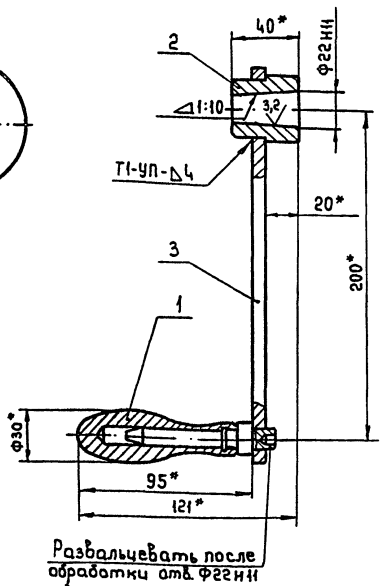

Развальцевать после обработки отв. Ф22Н11

1. * Размеры для справок.
2. Сварные швы по ГОСТ 14771-76 допускается сварка по ГОСТ 5264-80

				3002/1.01.00.050 СБ		
Изм.	Лист	№ докум.	Подп.	Дата		
Разраб.		Трифонов		01.89	Рукоять	Лит. / Масса 1,5 / Масштаб 1:2
Пров.		Варешкин				И
Т.контр.		Бизин				Лист / Листов 1
Рукоб.		Варешкин				Гипростроммаш Москва
Н.контр.		Парамонов				
Утв.		Бизин				

Копировал Формат А4

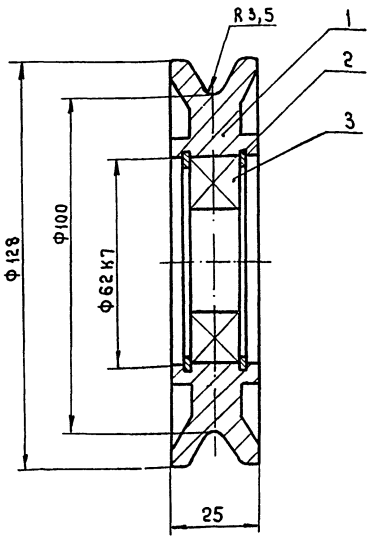

Размеры для справок.

				3478/1.01.00.040 СБ		
Изм.	Лист	№ докум.	Подп.	Дата		
Разраб.		Трифонов		01.89	Блок	Лит / Масса 1 / Масштаб 1:1
Пров.		Варешкин				И
Т.контр.		Бизин				Лист / Листов 1
Рукоб.		Варешкин				Гипростроммаш Москва
Н.контр.		Парамонов				
Утв.		Бизин				

Инв. № подл. | Подп. и дата | Взам. инв. № | Инв. № дубл. | Подп. и дата

Формат А4

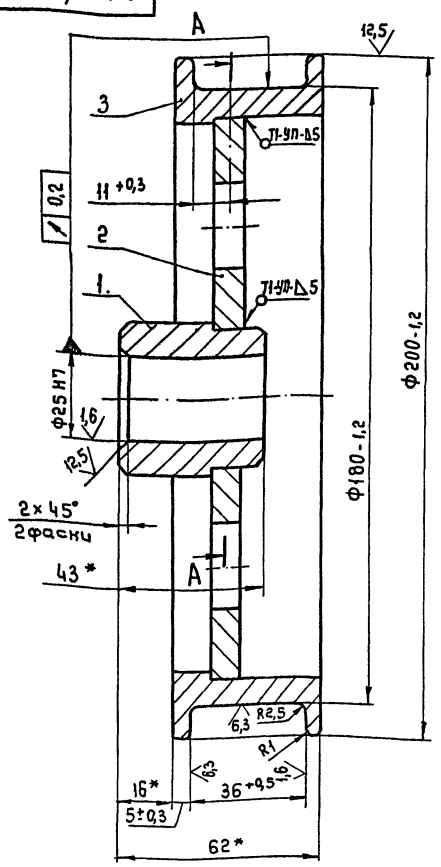

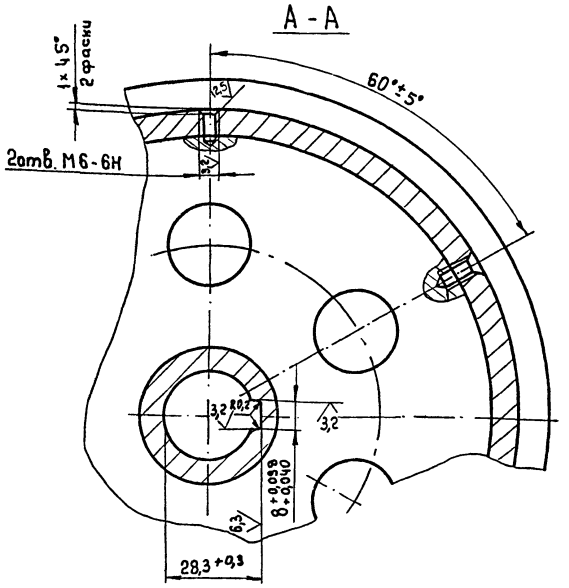

1. * Размеры для справок.
2. Сварные швы по ГОСТ 14771-76, допускается сварка по ГОСТ 5264-80

409-10-062.89 Альбом / Часть

10259/7

				3478/1.01.060 СБ		
Изм.	Лист	№ докум.	Подп.	Дата		
Разраб.		Трифонов		01.89	Барабан	Лит / Масса 3,5 / Масштаб 1:1
Пров.		Варешкин				И
Т.контр.		Бизин				Лист / Листов 1
Рукоб.		Варешкин				Гипростроммаш Москва
Н.контр.		Парамонов				
Утв.		Бизин				

Формат А3

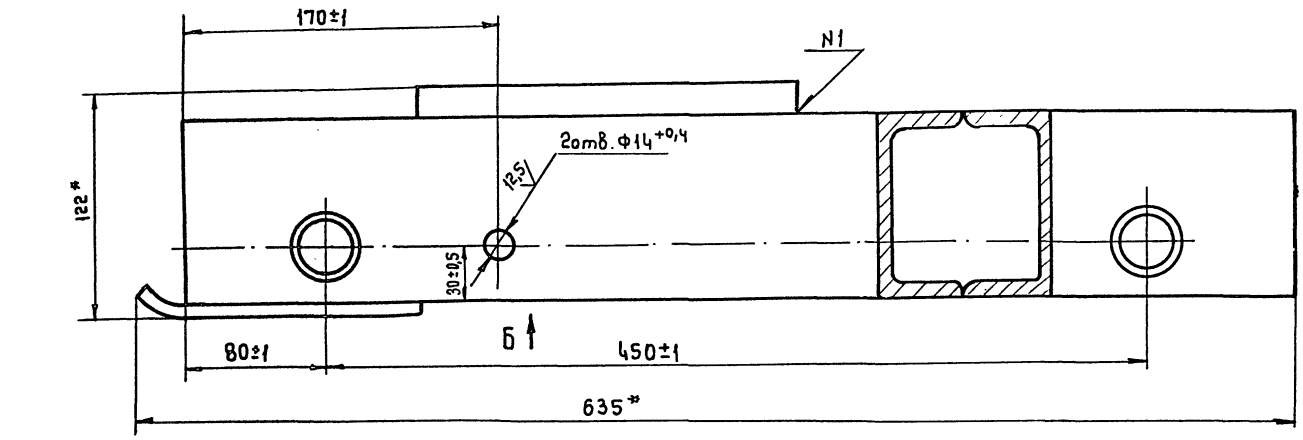

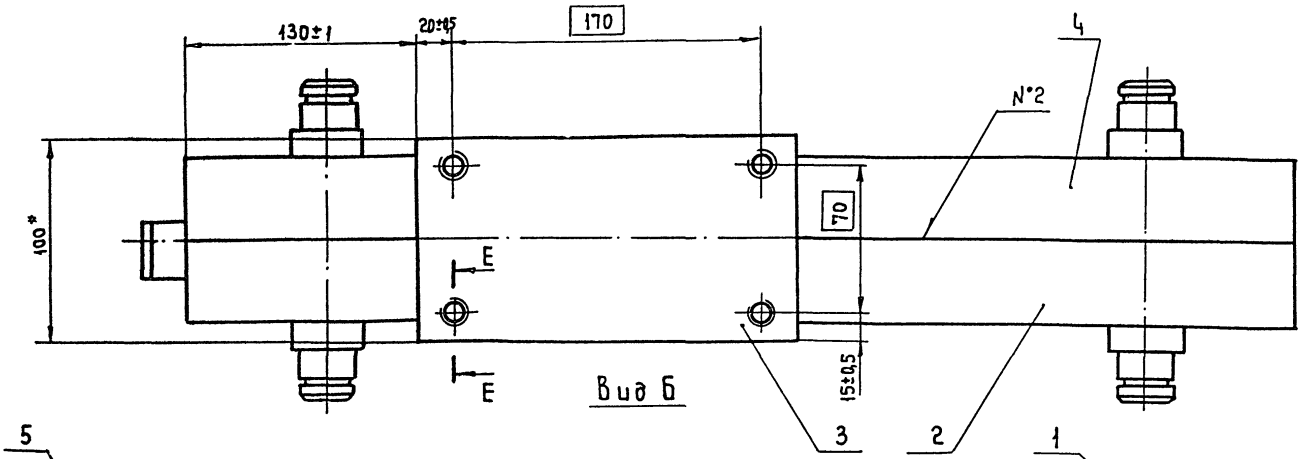

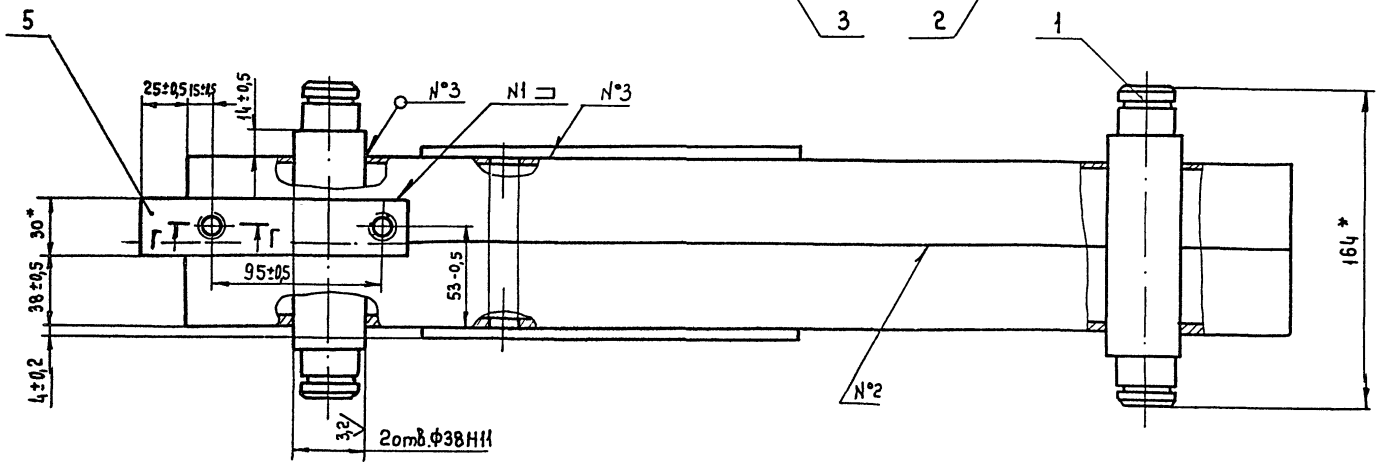

Е-Е

Номер шва	Обозначение
N1	Н1-УП-△5
N2	С2-УП-45/90
N3	Т1-УП-△5

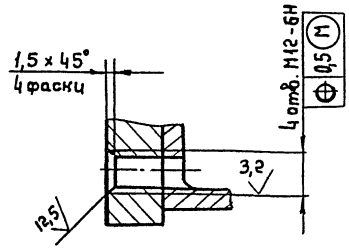

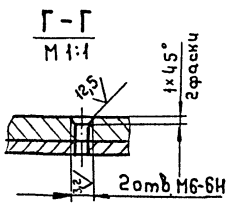

1.* Размеры для справок.

2. Деталь поз. 1 приварить после обработки отв. Ф38Н11.

3. Сварные швы по ГОСТ 14771-76, допускается сварка по ГОСТ 5264-80.

409-10-062.89	
Альбом 7	Часть

10259/7

3478/1.01.01.010 СБ

Изм.	Лист	№ докум.	Подп.	Дата
Разраб.		Трифонов		04.89
Пров.		Варешкин		
Т.контр.		Бизин		
Руков.		Варешкин		
Н.контр.		Парамонов		
Утв.		Бизин		

Рама

Лит	Масса	Масштаб
И	16,5	1:2
Лист	Листов 1	

Гипростроммаш Москва

Инв. № подл. | Подп. и дата | Взам. инв. № | Инв. № дубл. | Подп. и дата

копировал

формат А2

3478/1.02.00.015

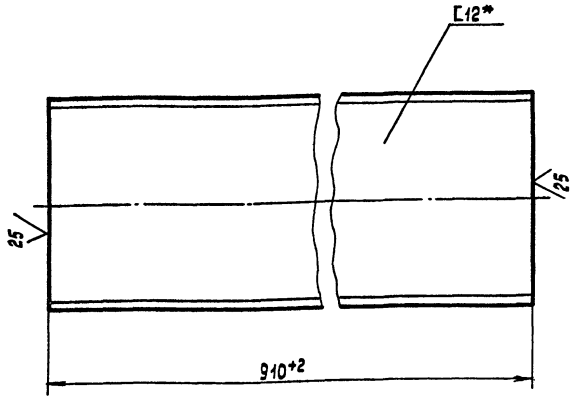

*Размеры для справок

Изм.	Лист	№ докум.	Подп.	Дата
Разраб.		Трифонов		04.89
Пров.		Варешкин		
Т.контр.		Бизин		
Руков.				
Н.контр.		Парамонов		
Утв.		Бизин		

Поперечина

Лит.	Масса	Масштаб
И	9,5	1:2
Лист	Листов 1	

Швеллер 12П ГОСТ 8240-72* / В Ст3кп2 ГОСТ 535-88

Гипростроммаш Москва

Формат А4

3478/1.02.00.016

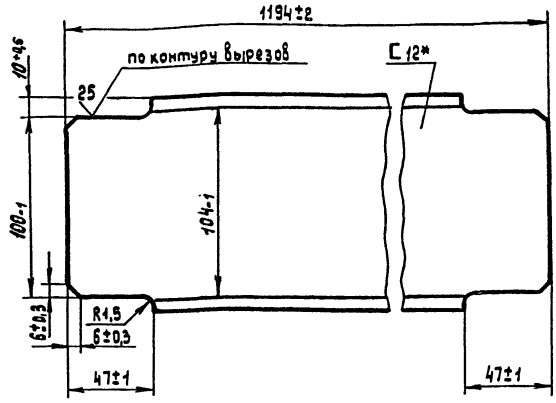

*Размеры для справок

Изм.	Лист	№ докум.	Подп.	Дата
Разраб.		Трифонов		04.89
Пров.		Варешкин		
Т.контр.		Бизин		
Руков.				
Н.контр.		Парамонов		
Утв.		Варешкин		

Врезка

Лит.	Масса	Масштаб
И	12	1:2
Лист	Листов 1	

Швеллер 12П ГОСТ 8240-72* / В Ст3кп2 ГОСТ 535-88

Гипростроммаш Москва

Формат А4

Формат	Зона	Поз.	Обозначение	Наименование	Кол.	Примечание
				Документация		
А3			3478/1.02.00.010СБ	Сборочный чертеж		
				Детали		
А4		1	3478/1.02.00.011	Ложемент	4	
А4		2	3478/1.02.00.012	Ребро	8	
А4		3	3478/1.02.00.013	Швеллер	2	
А4		4	3478/1.02.00.014	Распор	4	
А4		5	3478/1.02.00.015	Поперечина	4	
А4		6	3478/1.02.00.016	Врезка	1	
А4		7	3478/1.02.00.017	Накладка	2	

Изм.	Лист	№ докум.	Подп.	Дата
Разраб.		Трифонов		04.89
Пров.		Варешкин		
Руков.		Варешкин		
Н.контр.		Парамонов		
Утв.		Бизин		

Рама

Лит.	Лист	Листов
И		1

Гипростроммаш Москва

Формат А4

3478/1.02.00.017

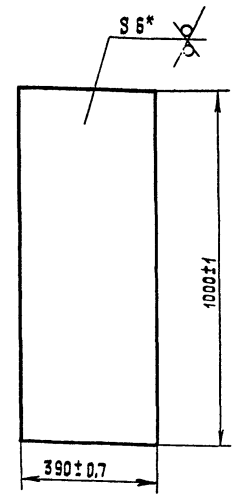

*Размеры для справок

409-10-082.89

Альбом 7 | Часть

10259/7

Изм.	Лист	№ докум.	Подп.	Дата
Разраб.		Трифонов		04.89
Пров.		Варешкин		
Т.контр.		Бизин		
Руков.				
Н.контр.		Парамонов		
Утв.		Варешкин		

Накладка

Лит.	Масса	Масштаб
И	18,3	1:10
Лист	Листов 1	

Лист Б-ПН-6 ГОСТ 19903-74* / ВСт3кп ГОСТ 14637-79*

Гипростроммаш Москва

Копировал

Формат А4

Инв. № подл. | Подп. и дата | Взам. инв. № | Инв. № дубл. | Подп. и дата

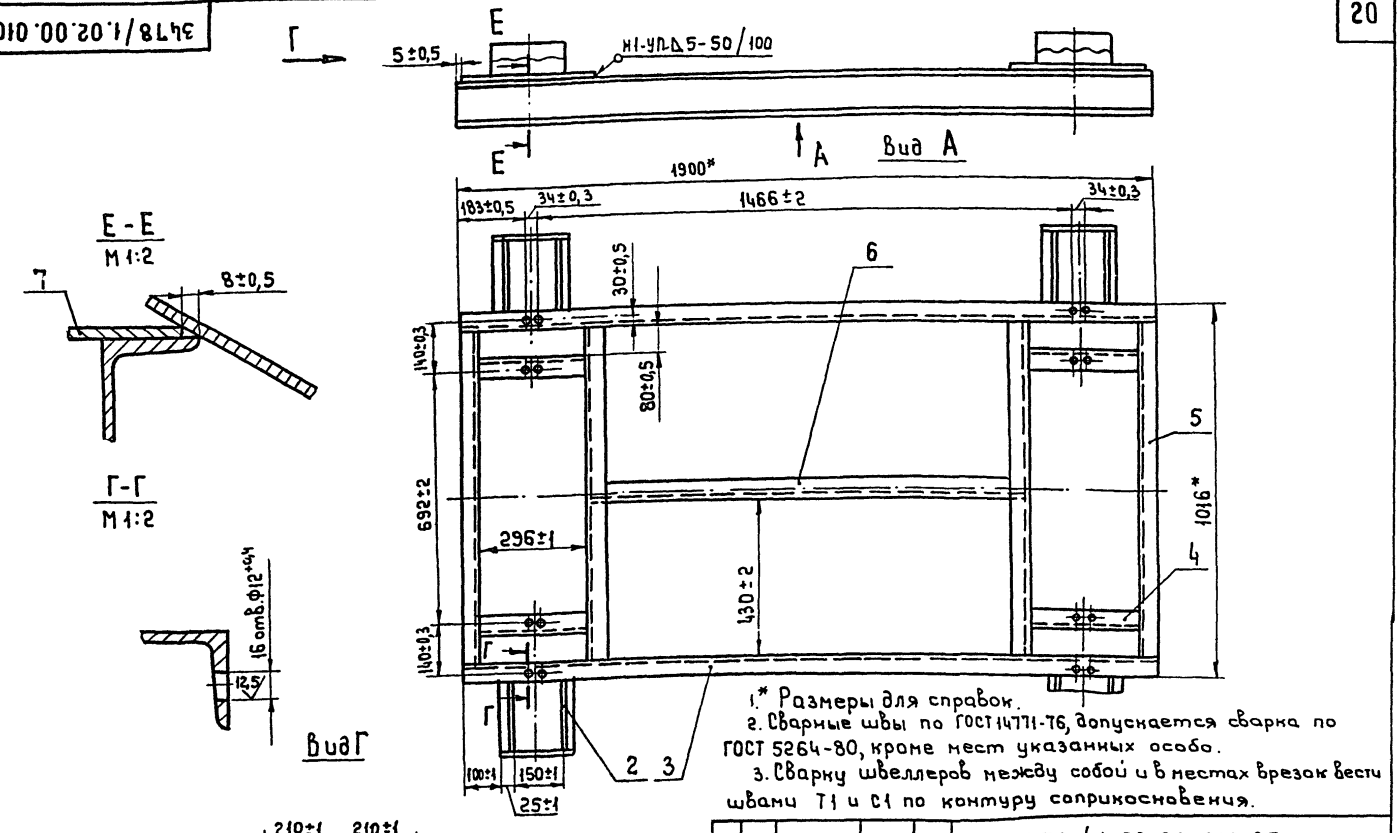

1.* Размеры для справок.

2. Сварные швы по ГОСТ 14771-76, допускается сварка по ГОСТ 5264-80, кроме мест указанных особо.

3. Сварку швеллеров между собой и в местах врезок вести швами Т1 и С1 по контуру соприкосновения.

Изм.	Лист	№ докум.	Подп.	Дата
Разраб.		Трифонов		05.89
Пров.		Варешкин		
Т. контр.		Бизин		
Руков.		Варешкин		
Н. контр.		Парамонов		
Утв.		Бизин		

3478/1.02.00.010 СБ

Рама

Лит.	Масса	Масштаб
И	170	1:10
Лист	Листов 1	

Гипростроммаш Москва

Формат А3

Формат	Зона	Поз.	Обозначение	Наименование	Кол.	Примечание
				Документация		
А4			3478/1.02.00.020 СБ	Сборочный чертеж		
				Детали		
А4		1	3478/1.02.00.021	Колесо	1	
А4		2	3478/1.02.00.022	Втулка	1	
А4		3	3478/1.02.00.023	Вал	1	
				Стандартные изделия		
		5		Подшипник 80206 ГОСТ 7242-81*	2	
		6		Кольцо А62 ГОСТ 15941-86*	2	

Изм.	Лист	№ докум.	Подп.	Дата
Разраб.		Трифонов		05.89
Пров.		Варешкин		
Руков.		Варешкин		
Н. контр.		Парамонов		
Утв.		Бизин		

3478/1.02.00.020

Колесо

Лит	Лист	Листов
И		1

Гипростроммаш Москва

3478/1.02.00.020СБ

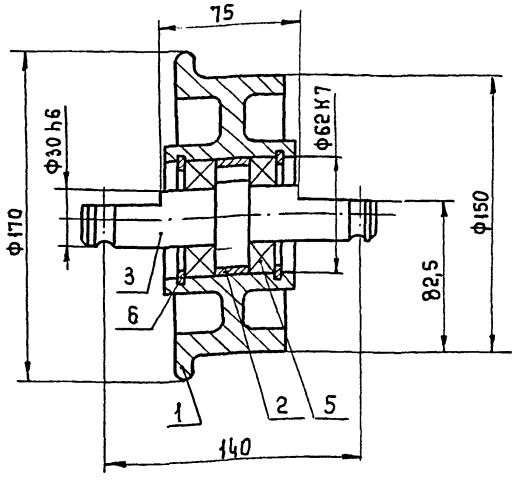

Размеры для справок.

Инв. № подл. | Подп. и дата | Взам. инв. № | Инв. № дубл. | Подп. и дата

409-10-062.89

Альбом 7 | Часть

10259/7

3478/1.02.00.020 СБ

Колесо

Изм.	Лист	№ докум.	Подп.	Дата
Разраб.		Трифонов		05.89
Пров.		Варешкин		
Т. контр.		Бизин		
Руков.		Варешкин		
Н. контр.		Парамонов		
Утв.		Бизин		

Лит.	Масса	Масштаб
И	8	1:2
Лист	Листов 1	

Гипростроммаш Москва

Формат А4

3478/1.00.00.001

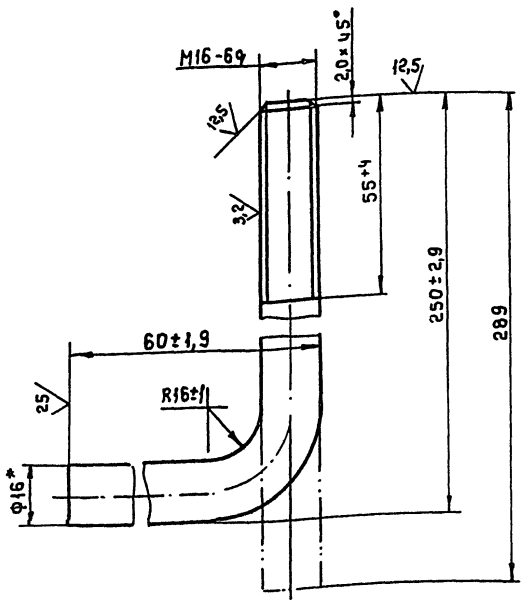

*Размеры для справок

Изм.	Лист	№ докум.	Подп.	Дата
Разраб.		Трифонов		05.89
Пров.		Варешкин		
Т.контр.		Бизин		
Руков.				
Н.контр.		Парамонов		
Утв.		Варешкин		

3478/1.00.00.001

Болт фундаментный

Круг 16-8 ГОСТ 2590-88 / В Ст3пс II ГОСТ 535-88

Лит.	Масса	Масштаб
И	0,5	1:1
Лист	Листов 1	

Гипростроммаш Москва

Формат А4

3478/1.01.01.015

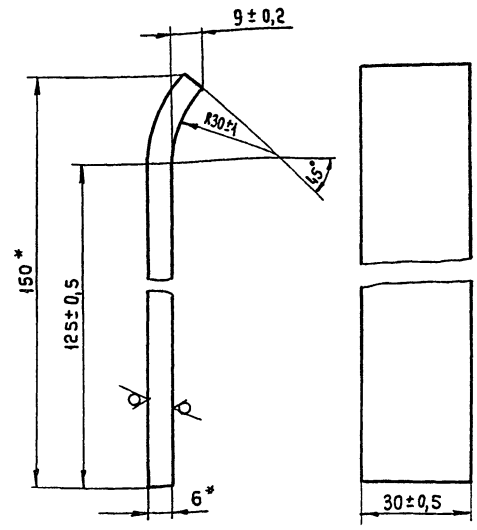

Длина развертки, мм - 152*.

*Размеры для справок.

Изм.	Лист	№ докум.	Подп.	Дата
Разраб.		Трифонов		05.89
Пров.		Варешкин		
Т.контр.		Бизин		
Руков.				
Н.контр.		Парамонов		
Утв.		Варешкин		

3478/1.01.01.015

Накладка

Лист Б-ПН-6 ГОСТ 19903-74* / В Ст3кп ГОСТ 14637-79*

Лит.	Масса	Масштаб
И	0,2	1:1
Лист	Листов 1	

Гипростроммаш Москва

Формат А4

Инв. № подл. | Подп. и дата | Взам. инв. № | Инв. № дубл. | Подп. и дата

3478/1.02.00.002

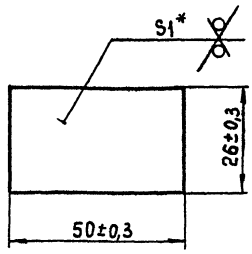

*Размеры для справок.

Изм.	Лист	№ докум.	Подп.	Дата
Разраб.		Трифонов		05.89
Пров.		Варешкин		
Т.контр.		Бизин		
Руков.				
Н.контр.		Парамонов		
Утв.		Варешкин		

3478/1.02.00.002

Прокладка

Лист Б-ПН-1 ГОСТ 19904-74* / В Ст3кп ГОСТ 16523-70

Лит.	Масса	Масштаб
И	0,01	1:1
Лист	Листов 1	

Гипростроммаш Москва

Формат А4

3478/1.01.00.005

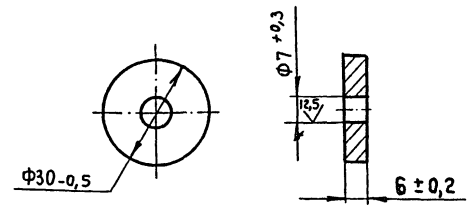

409-10-062.89

Альбом 7 Часть

10259/7

Изм.	Лист	№ докум.	Подп.	Дата
Разраб.		Трифонов		05.89
Пров.		Варешкин		
Т.контр.		Бизин		
Руков.				
Н.контр.		Парамонов		
Утв.		Варешкин		

3478/1.01.00.005

Шайба упорная

В Ст3кп ГОСТ 380-88

Лит.	Масса	Масштаб
И	0,03	1:1
Лист	Листов 1	

Гипростроммаш Москва

Формат А4

Инв. № подл. | Подп. и дата | Взам. инв. № | Инв. № дубл. | Подп. и дата

3478/1.01.00.001

25 √ (√)

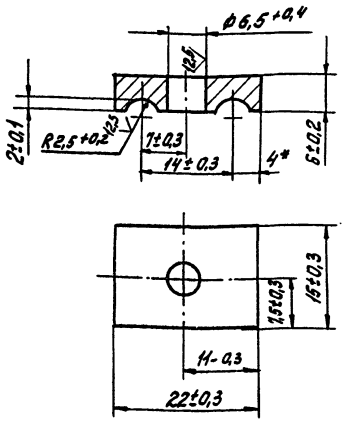

*Размеры для справок

Изм.	Лист	№ докум.	Подп.	Дата
Разраб.		Трифонов		04.89
Пров.		Варешкин		
Т.контр.		Бизин		
Руков.				
Н.контр.		Парамонов		
Утв.		Варешкин		

3478/1.01.00.001

Прижим

Лит.	Масса	Масшт.
У	0,015	1:1
Лист	Листов 1	

Ст3кп ГОСТ 380-88

Гипростроммаш Москва

Формат А4

Инв.№подл. | Подп. и дата | Взам. инв.№ | Инв.№дубл. | Подп. и дата

3478/1.01.00.002

25 √ (√)

22

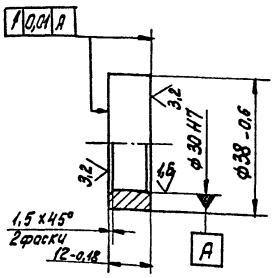

Изм.	Лист	№ докум.	Подп.	Дата
Разраб.		Трифонов		04.89
Пров.		Варешкин		
Т.контр.		Бизин		
Руков.				
Н.контр.		Парамонов		
Утв.		Варешкин		

3478/1.01.00.002

Втулка

Лит.	Масса	Масшт.
У	0,04	1:1
Лист	Листов 1	

Ст3кп ГОСТ 380-88

Гипростроммаш Москва

Формат А4

Инв.№подл. | Подп. и дата | Взам. инв.№ | Инв.№дубл. | Подп. и дата

3478/1.01.00.003

12,5 √ (√)

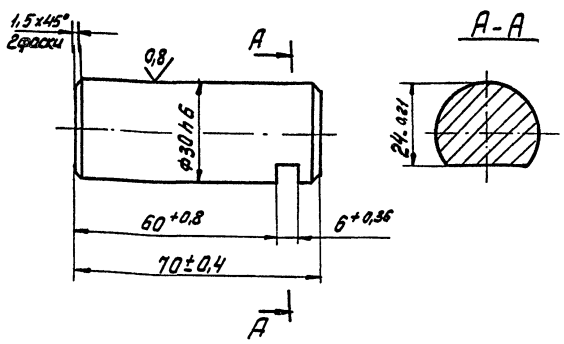

200...240 НВ

Изм.	Лист	№ докум.	Подп.	Дата
Разраб.		Трифонов		04.89
Пров.		Варешкин		
Т.контр.		Бизин		
Руков.				
Н.контр.		Парамонов		
Утв.		Варешкин		

3478/1.01.00.003

Ось

Лит.	Масса	Масшт.
У	0,4	1:1
Лист	Листов 1	

Сталь 45-Б ГОСТ 1050-74*

Гипростроммаш Москва

Формат А4

Инв.№подл. | Подп. и дата | Взам. инв.№ | Инв.№дубл. | Подп. и дата

3478/1.01.00.004

25 √ (√)

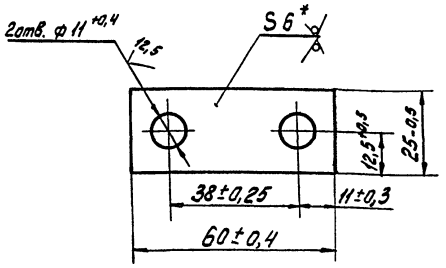

*Размеры для справок

409-10-062.89

Альбом 7 | Часть

10259-1

Изм.	Лист	№ докум.	Подп.	Дата
Разраб.		Трифонов		04.89
Пров.		Варешкин		
Т.контр.		Бизин		
Руков.				
Н.контр.		Парамонов		
Утв.		Варешкин		

3478/1.01.00.004

Осеверзатель

Лит.	Масса	Масшт.
У	0,05	1:1
Лист	Листов 1	

Сталь 45-Б ГОСТ 1050-74**

Гипростроммаш Москва

Формат А4

Инв.№подл. | Подп. и дата | Взам. инв.№ | Инв.№дубл. | Подп. и дата

3478/1.01.00.011

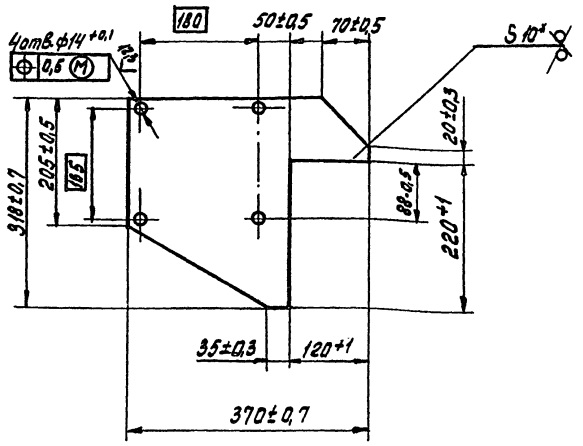

*Размеры для справок

Изм.	Лист	№ докум.	Подп.	Дата
Разраб.		Мартынова		05.89
Пров.		Варешкин		
Т.контр.		Бизин		
Руков.				
Н.контр.		Парамонов		05.89
Утв.		Варешкин		

3478/1.01.00.011.

Пластина

Лит.	Масса	Масшт.
и	6,8	1:5
Лист	Листов 1	

Лист Б-ЛН.10 ГОСТ 19903-74* ВСт3кп ГОСТ 14637-79*

Гипростроммаш Москва

Формат А4

3478/1.01.00.013

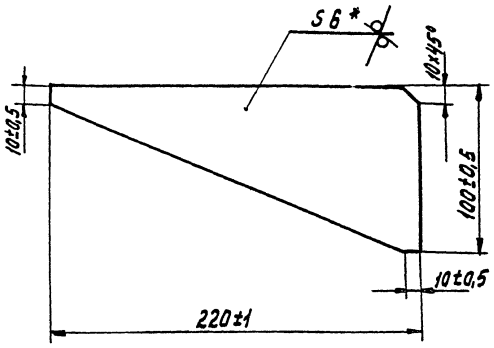

* Размеры для справок

Изм.	Лист	№ докум.	Подп.	Дата
Разраб.		Мартынова		05.89
Пров.		Варешкин		
Т.контр.		Бизин		
Руков.				
Н.контр.		Парамонов		05.89
Утв.		Варешкин		

3478/1.01.00.013

Ребро

Лит.	Масса	Масшт.
и	0,55	1:2
Лист	Листов 1	

Лист Б-ЛН-6 ГОСТ 19903-74* ВСт3кп ГОСТ 14637-79*

Гипростроммаш Москва

Формат А4

3478/1.01.00.012

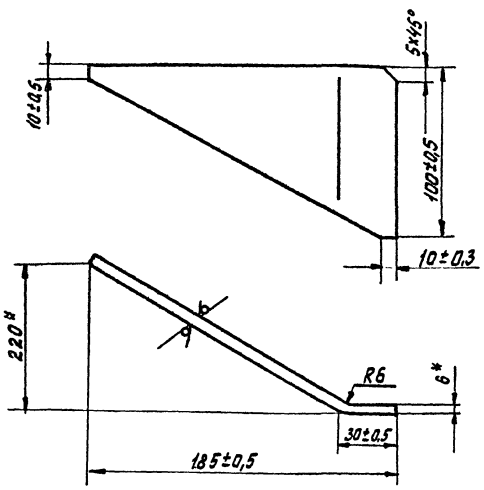

Длина развертки, мм - 210

*Размеры для справок

Изм.	Лист	№ докум.	Подп.	Дата
Разраб.		Мартынова		05.89
Пров.		Варешкин		
Т.контр.		Бизин		
Руков.				
Н.контр.		Парамонов		
Утв.		Варешкин		

3478/1.01.00.012

Ребро

Лит.	Масса	Масшт.
и	0,52	1:2
Лист	Листов 1	

Лист Б-ЛН-6 ГОСТ 19903-74* ВСт3кп ГОСТ 14637-79*

Гипростроммаш Москва

Формат А4

3478/1.01.00.014.

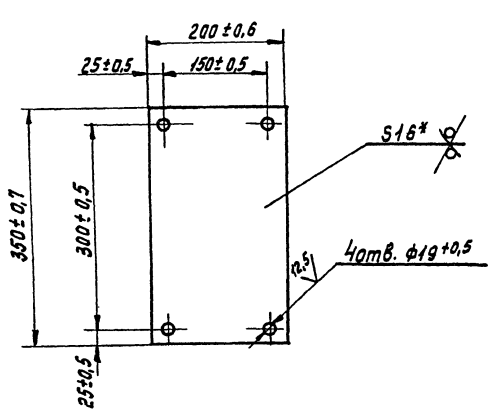

*Размер для справок

409-10-062.89
Альбом 7 Часть

10259/7

Изм.	Лист	№ докум.	Подп.	Дата
Разраб.		Мартынова		05.89
Пров.		Варешкин		
Т.контр.		Бизин		
Руков.				
Н.контр.		Парамонов		05.89
Утв.		Варешкин		

3478/1.01.00.014.

Плита

Лит.	Масса	Масшт.
и	8,7	1:5
Лист	Листов 1	

Лист Б-ЛН-16 ГОСТ 19903-74* ВСт3кп ГОСТ 14637-79*

Гипростроммаш Москва

Формат А4

3478/1.01.00.016

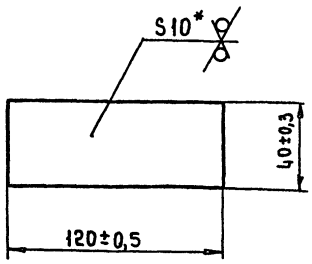

*Размер для справок.

Изм.	Лист	№ докум.	Подп.	Дата
Разраб.		Мартынова		05.89
Пров.		Варешкин		
Т.контр.		Бизин		
Руковод.				
Н.контр.		Парамонов		
Утв.		Варешкин		

3478/1.01.00.016

Косынка

Лит.	Масса	Масштаб
И	0,42	1:2

Лист | Листов 1

Лист Б-ПН-10 ГОСТ 19903-74* / В Ст3кп ГОСТ 14637-79

Гипростроммаш Москва

Формат А4

3478/1.01.00.015

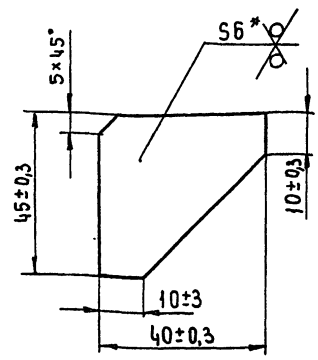

*Размер для справок.

Изм.	Лист	№ докум.	Подп.	Дата
Разраб.		Мартынова		05.89
Пров.		Варешкин		
Т.контр.		Бизин		
Руковод.				
Н.контр.		Парамонов		
Утв.		Варешкин		

3478/1.01.00.015

Ребро

Лит.	Масса	Масштаб
И	0,07	1:1

Лист | Листов 1

Лист Б-ПН-6 ГОСТ 19903-74* / В Ст3кп ГОСТ 14637-79*

Гипростроммаш Москва

Формат А4

3478/1.01.00.017

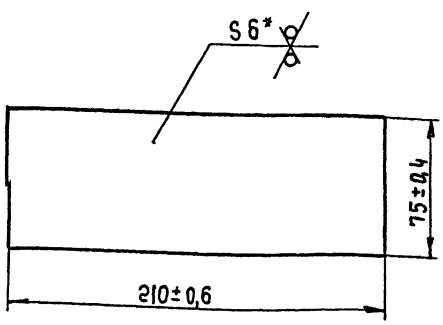

*Размер для справок.

Изм.	Лист	№ докум.	Подп.	Дата
Разраб.		Мартынова		05.89
Пров.		Варешкин		
Т.контр.		Бизин		
Руковод.				
Н.контр.		Парамонов		
Утв.		Варешкин		

3478/1.01.00.017

Накладка

Лит.	Масса	Масштаб
И	0,7	1:2

Лист | Листов 1

Лист Б-ПН-6 ГОСТ 19903-74* / В Ст3кп ГОСТ 14637-79*

Гипростроммаш Москва

Формат А4

3478/1.01.00.018

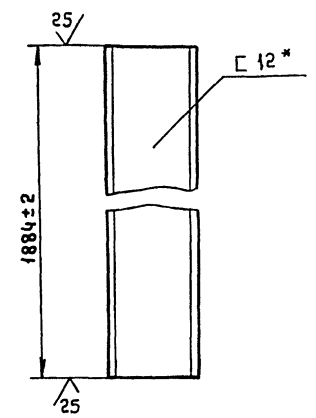

*Размер для справок.

409-10-062-89

Альбом 7 | Часть

10259/7

Изм.	Лист	№ докум.	Подп.	Дата
Разраб.		Мартынова		05.89
Пров.		Варешкин		
Т.контр.		Бизин		
Руковод.				
Н.контр.		Парамонов		
Утв.		Варешкин		

3478/1.01.00.018

Стойка

Лит.	Масса	Масштаб
И	19,6	1:5

Лист | Листов 1

Швеллер 12-П ГОСТ 8240-72* / В Ст3кп I ГОСТ 535-88

Гипростроммаш Москва

Формат А4

Инв. № подл. | Подп. и дата | Взам. инв. № | Инв. № дубл. | Подп. и дата

3478/1.04.00.023

25 (√)

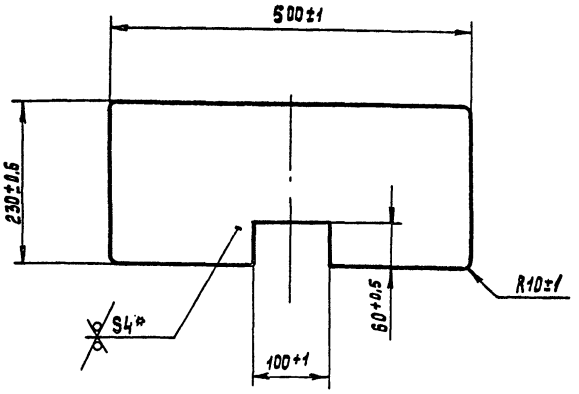

*Размер для справок

Изм.	Лист	№ докум.	Подп.	Дата
Разраб.		Трифонов		04.89
Пров.		Варешкин		
Т.контр.		Бизин		
Руков.				
Н.контр.		Парамонов		
Утв.		Варешкин		

3478/1.01.00.023

Щиток

Лит.	Масса	Масштаб
И	3,6	1:5

Лист | Листов 1

Лист Б-ПН-4 ГОСТ 19903-74* / Вст3кп ГОСТ 14637-79*

Гипростроммаш Москва

Копировал Формат А4

3478/1.04.00.024

25 (√)

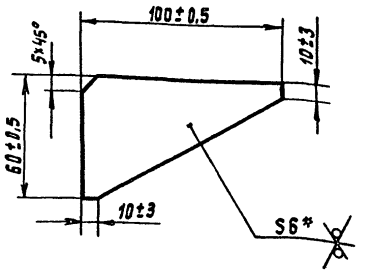

*Размер для справок

Изм.	Лист	№ докум.	Подп.	Дата
Разраб.		Трифонов		04.89
Пров.		Варешкин		
Т.контр.		Бизин		
Руков.				
Н.контр.		Парамонов		
Утв.		Варешкин		

3478/1.01.00.021

Ребро

Лит.	Масса	Масштаб
И	0,15	1:2

Лист | Листов 1

Лист Б-ПН-6 ГОСТ 19903-74* / Вст3кп ГОСТ 14637-79*

Гипростроммаш Москва

Копировал Формат А4

Инв.№ подл. | Подп. и дата | Взам.инв.№ | Инв.№ дубл. | Подп. и дата

3478/1.04.00.022

25

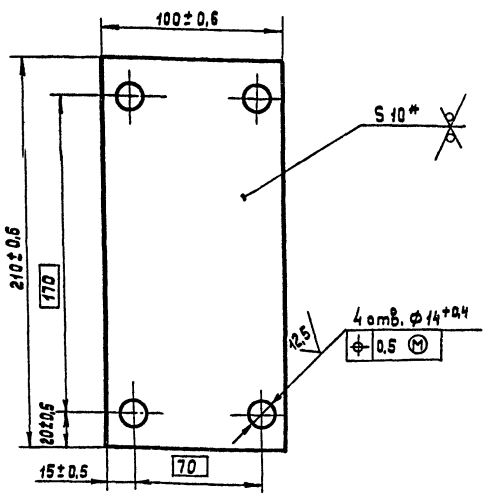

*Размер для справок

Изм.	Лист	№ докум.	Подп.	Дата
Разраб.		Трифонов		04.89
Пров.		Варешкин		
Т.контр.		Бизин		
Руков.				
Н.контр.		Парамонов		
Утв.		Варешкин		

3478/1.01.00.022

Фланец

Лит.	Масса	Масштаб
И	1,6	1:2

Лист | Листов 1

Лист Б-ПН-10 ГОСТ 19903-74* / Вст3кп ГОСТ 14637-79*

Гипростроммаш Москва

Копировал Формат А4

3478/1.04.00.025

25 (√)

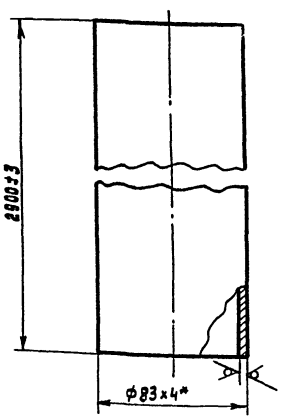

*Размеры для справок

409-10-062.99

Альбом 7 | Часть

10259/4

Изм.	Лист	№ докум.	Подп.	Дата
Разраб.		Трифонов		04.89
Пров.		Варешкин		
Т.контр.		Бизин		
Руков.				
Н.контр.		Парамонов		
Утв.		Варешкин		

3478/1.01.00.025

Труба

Лит.	Масса	Масштаб
И	23,2	1:2

Лист | Листов 1

Труба 83×4 ГОСТ 8732-78* / Ст2пс ГОСТ 8731-87

Гипростроммаш Москва

Копировал Формат А4

Инв.№ подл. | Подп. и дата | Взам.инв.№ | Инв.№ дубл. | Подп. и дата

3478/1.01.00.024

25

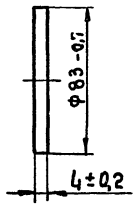

Изм.	Лист	№ докум.	Подп.	Дата
Разраб.		Трифонов		04.89
Пров.		Варешкин		
Т.контр.		Бизин		
Руков.				
Н.контр.		Парамонов		
Утв.		Варешкин		

3478/1.01.00.024

Заглушка

Лит.	Масса	Масштаб
И	0,16	1:2
Лист	Листов 1	

В Ст3кп ГОСТ 380-88

Гипростроммаш Москва

Формат А4

3478/1.01.00.031

25 (√)

26

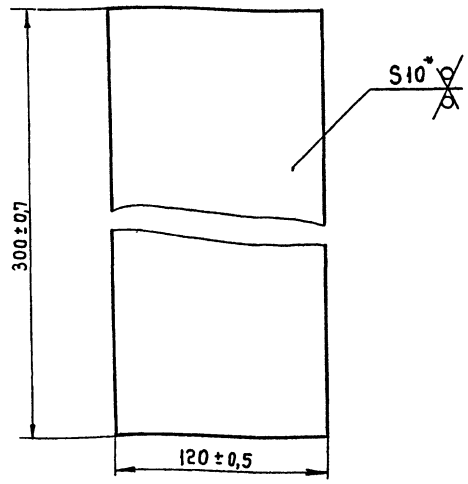

*Размеры для справок.

Инв. № подл. | Подп. и дата | Взам. инв. № | Инв. № дубл. | Подп. и дата

Изм.	Лист	№ докум.	Подп.	Дата
Разраб.		Трифонов		04.89
Пров.		Варешкин		
Т.контр.		Бизин		
Руков.				
Н.контр.		Парамонов		
Утв.		Варешкин		

3478/1.01.00.031

Плита

Лит.	Масса	Масштаб
И	2,8	1:2
Лист	Листов 1	

Лист Б-ПН-10 ГОСТ 19903-74*
ВСт3кп ГОСТ 14637-79

Гипростроммаш Москва

Формат А4

3478/1.01.00.032

25 (√)

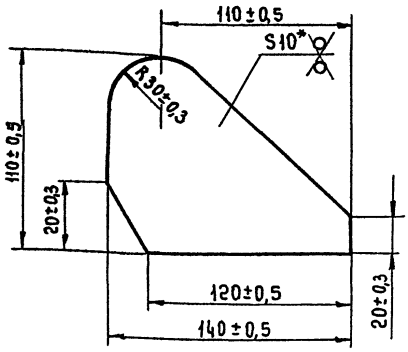

*Размеры для справок.

Изм.	Лист	№ докум.	Подп.	Дата
Разраб.		Трифонов		04.89
Пров.		Варешкин		
Т.контр.		Бизин		
Руков.				
Н.контр.		Парамонов		
Утв.		Варешкин		

3478/1.01.00.032

Проушина

Лит.	Масса	Масштаб
И	0,8	1:2
Лист	Листов 1	

Лист Б-ПН-10 ГОСТ 19903-74*
ВСт3кп ГОСТ 14637-79*

Гипростроммаш Москва

3478/1.01.01.001

6,3 (√)

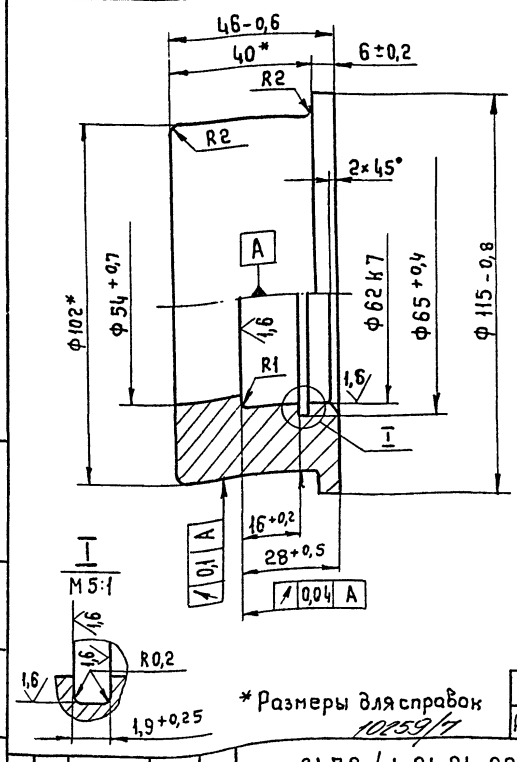

*Размеры для справок

10259/7

409-10-062.89

Альбом 7 | Часть

Инв. № подл. | Подп. и дата | Взам. инв. № | Инв. № дубл. | Подп. и дата

Изм.	Лист	№ докум.	Подп.	Дата
Разраб.		Трифонов		04.89
Пров.		Варешкин		
Т.контр.		Бизин		
Руков.				
Н.контр.		Парамонов		
Утв.		Варешкин		

3478/1.01.01.001

Колеса

Лит.	Масса	Масштаб
И	3,3	1:1
Лист	Листов 1	

В Ст3кп ГОСТ 380-88

Гипростроммаш Москва

Копировал

Формат А4

3478/1.01.00.052

25 (√)

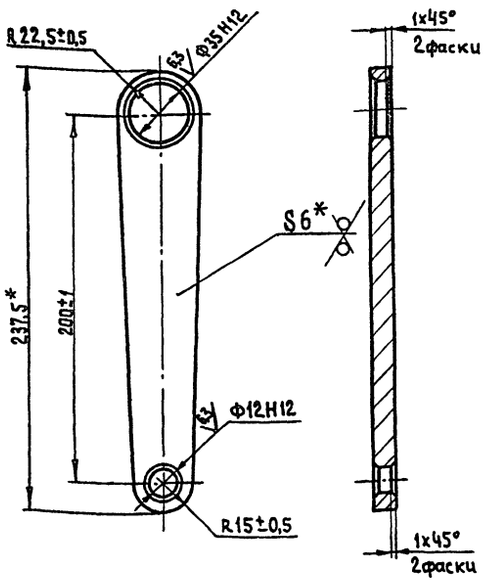

*Размеры для справок

Изм.	Лист	№ докум.	Подп.	Дата
Разраб.		Трифонов		04.89
Пров.		Варешкин		
Т.контр.		Бизин		
Руков.				
Н.контр.		Парамонов		
Утв.		Варешкин		

3478/1.01.00.052

Пластина

Лит.	Масса	Масштаб
и	0,4	1:2
Лист	Листов 1	

Лист Б-ПН-6 ГОСТ 19903-74*
В Ст3-2 ГОСТ 14637-79

ГИПРОСТРОММАШ Москва

Формат А4

3478/1.01.00.051

25 (√) 27

Вид А

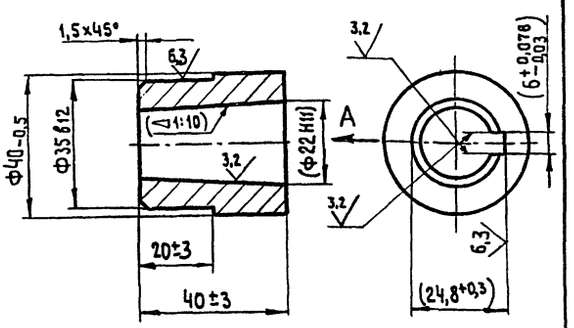

Размеры в скобках – после сварки

Изм.	Лист	№ докум.	Подп.	Дата
Разраб.		Трифонов		04.89
Пров.		Варешкин		
Т.контр.		Бизин		
Руков.				
Н.контр.		Парамонов		
Утв.		Варешкин		

3478/1.01.00.051

Втулка

Лит.	Масса	Масштаб
и	0,3	1:1
Лист	Листов 1	

В Ст3 кп ГОСТ 380-88

ГИПРОСТРОММАШ Москва

Формат А4

Формат	Зона	Поз.	Обозначение	Наименование	Кол.	Примечание
				Документация		
А4			3478/1.01.00.080СБ	Сборочный чертеж		1.
				Детали		
А4		1	3478/1.01.00.081	Ручка	1	
А4		2	3478/1.01.00.082	Стержень	1	
А4		3	3478/1.01.00.083	Кольцо-замок	1	

Изм.	Лист	№ докум.	Подп.	Дата
Разраб.		Трифонов		04.89
Пров.		Варешкин		
Руков.		Варешкин		
Н.контр.		Парамонов		
Утв.		Бизин		

3478/1.01.00.080

Рукоятка

Лит.	Лист	Листов
и		1

ГИПРОСТРОММАШ Москва

Формат А4

3478/1.01.00.041

12,5 (√)

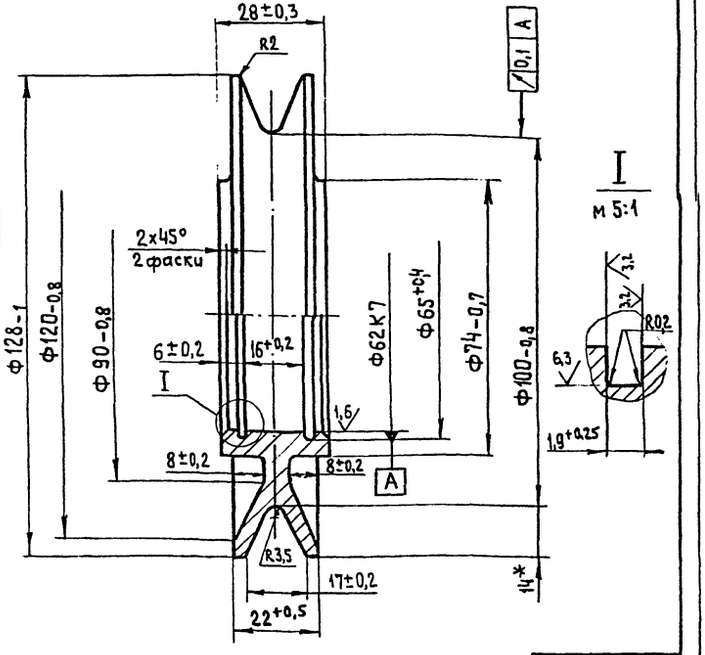

*Размеры для справок

10259/7

409-10-062.89		
Альбом 7	Часть	

Изм.	Лист	№ докум.	Подп.	Дата
Разраб.		Трифонов		04.89
Пров.		Варешкин		
Т.контр.		Бизин		
Руков.				
Н.контр.		Парамонов		
Утв.		Варешкин		

3478/1.01.00.041

Блок

Лит.	Масса	Масштаб
и	0,7	1:1
Лист	Листов 1	

В Ст3 кп ГОСТ 380-88

ГИПРОСТРОММАШ Москва

Формат А4

Инв. № подл. | Подп. и дата | Взам. инв. № | Инв. № дубл. | Подп. и дата

3478/1.01.00.081

25 (√)

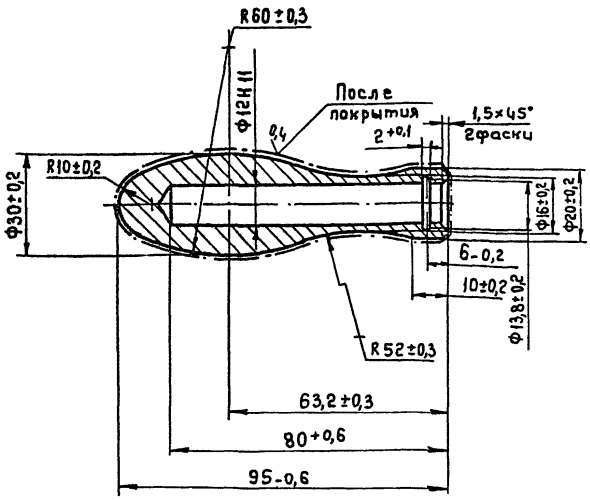

Покрытие: Хим. Фос. прм. ГОСТ 9.306-85

Изм.	Лист	№докум.	Подп.	Дата
Разраб.		Трифонов		05.89
Пров.		Варешкин		
Т.контр.		Бизин		
Руковод.				
Н.контр.		Парамонов		
Утв.		Варешкин		

3478/1.01.00.081

Ручка

Лит.	Масса	Масштаб
И	0,24	1:1

Лист | Листов 1

Сталь 45-б ГОСТ 1050-74**

Гипростроммаш Москва

Формат А4

3478/1.01.00.080СБ

28

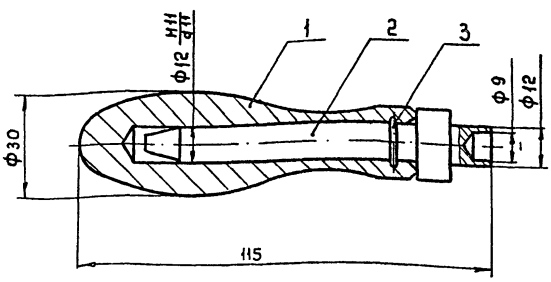

Размеры для справок.

Инв. № подл. | Подп. и дата | Взам. инв. № | Инв. № дубл. | Подп. и дата

Изм.	Лист	№докум.	Подп.	Дата
Разраб.		Трифонов		05.89
Пров.		Варешкин		
Т.контр.		Бизин		
Руковод.				
Н.контр.		Парамонов		
Утв.		Варешкин		

3478/1.01.00.080СБ

Рукоятка

Лит.	Масса	Масштаб
И	0,37	1:1

Лист | Листов 1

Гипростроммаш Москва

Формат А4

3478/1.01.00.082

6,3 (√)

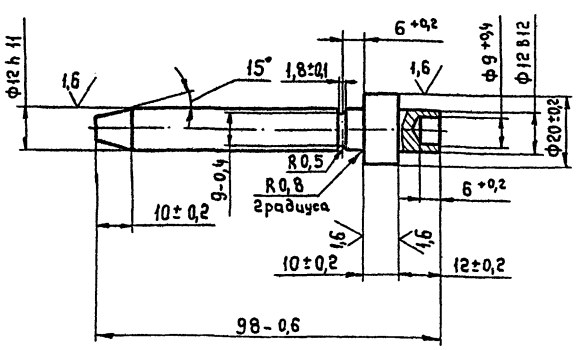

Покрытие: Хим. Окс. прм. по ГОСТ 9.306-85

Изм.	Лист	№докум.	Подп.	Дата
Разраб.		Трифонов		05.89
Пров.		Варешкин		
Т.контр.		Бизин		
Руковод.				
Н.контр.		Парамонов		
Утв.		Варешкин		

3478/1.01.00.082

Стержень

Лит.	Масса	Масштаб
И	0,1	1:1

Лист | Листов 1

Сталь 45-б ГОСТ 1050-74**

Гипростроммаш Москва

Формат А4

3478/1.01.00.083

6,3 (√)

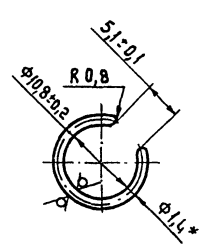

Длина заготовки, мм - 32,9

1. Размер для справок

409-10-062.89

Альбом 7 | Часть

10259/7

Изм.	Лист	№докум.	Подп.	Дата
Разраб.		Трифонов		05.89
Пров.		Варешкин		
Т.контр.		Бизин		
Руковод.				
Н.контр.		Парамонов		
Утв.		Варешкин		

3478/1.01.00.083

Кольцо - замок

Лит.	Масса	Масштаб
И	0,03	2:1

Лист | Листов 1

Проволока I-1,4 ГОСТ 9389-75*

Гипростроммаш Москва

Формат А4

3478/1.01.01.012

(√)

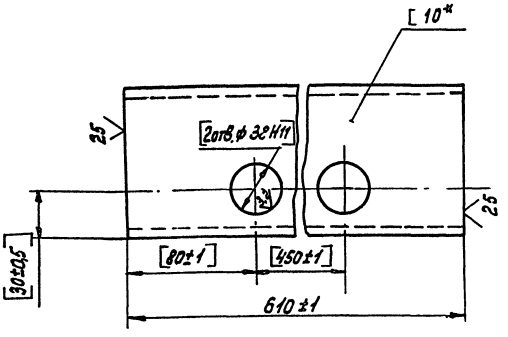

1.* Размеры для справок.
2. Обработку по размерам в квадратных скобках вести совместно с дет. 3478/1.01.01.014 в узле 3478/1.01.01.010СБ.

Изм.	Лист	№ докум.	Подп.	Дата
Разраб.		Трифонов		04.89
Пров.		Варешкин		
Т. контр.		Бизин		
Рукав.				
Н. контр.		Парамонов		
Утв.		Варешкин		

3478/1.01.01.012

Швеллер

Лит.	Масса	Масшт.
И	5,2	1:2

Лист | Листов 1

Швеллер 10П ГОСТ 8240-72* / Ст3кп ГОСТ 535-88

Гипростроммаш Москва

Формат А4

3478/1.01.01.014

(√) 29

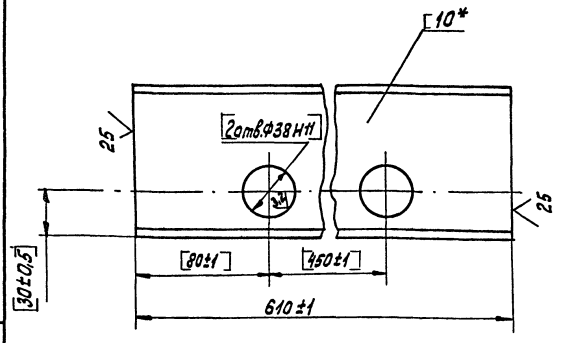

1.* Размеры для справок.
2. Обработку по размерам в квадратных скобках вести совместно с дет. 3478/1.01.01.012 в узле 3478/1.01.01.010СБ

Изм.	Лист	№ докум.	Подп.	Дата
Разраб.		Трифонов		04.89
Пров.		Варешкин		
Т. контр.		Бизин		
Рукав.				
Н. контр.		Парамонов		
Утв.		Варешкин		

3478/1.01.01.014

Швеллер

Лит.	Масса	Масшт.
И	5,2	1:2

Лист | Листов 1

10-П ГОСТ 8240-72* / Ст3кп ГОСТ 535-88

Гипростроммаш Москва

Формат А4

Инв.№ подл. | Подп. и дата | Взам. инв.№ | Инв.№ дубл. | Подп. и дата

3478/1.01.01.013

(√)

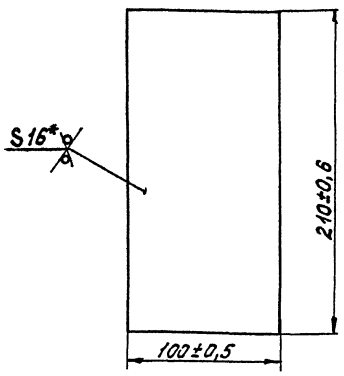

*Размеры для справок

Изм.	Лист	№ докум.	Подп.	Дата
Разраб.		Трифонов		04.89
Пров.		Варешкин		
Т. контр.		Бизин		
Рукав.				
Н. контр.		Парамонов		
Утв.		Варешкин		

3478/1.01.01.013

Платик

Лит.	Масса	Масшт.
И	2,65	1:2

Лист | Листов 1

Лист Б-ЛН-16 ГОСТ 19903-74 / Ст3кп ГОСТ 14637-79*

Гипростроммаш Москва

Формат А4

3478/1.01.01.011

12,5 (√)

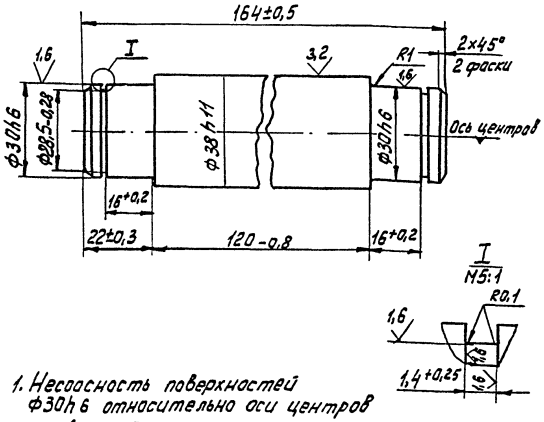

1. Несоосность поверхностей ф30h6 относительно оси центров не более 0,05
2. Торцевое биение заплечиков вала относительно оси центров не более 0,05.

10259/1

409-10-062.89

Альбом 1 | Часть

Изм.	Лист	№ докум.	Подп.	Дата
Разраб.		Трифонов		04.89
Пров.		Варешкин		
Т. контр.		Бизин		
Рукав.				
Н. контр.		Парамонов		
Утв.		Варешкин		

3478/1.01.01.011

Вал

Лит.	Масса	Масшт.
И	1,3	1:1

Лист | Листов 1

Сталь 20-Б ГОСТ 1050-74**

Гипростроммаш Москва

Формат А4

Инв.№ подл. | Подп. и дата | Взам. инв.№ | Инв.№ дубл. | Подп. и дата

3478/1.01.00.021

12,5 (√)

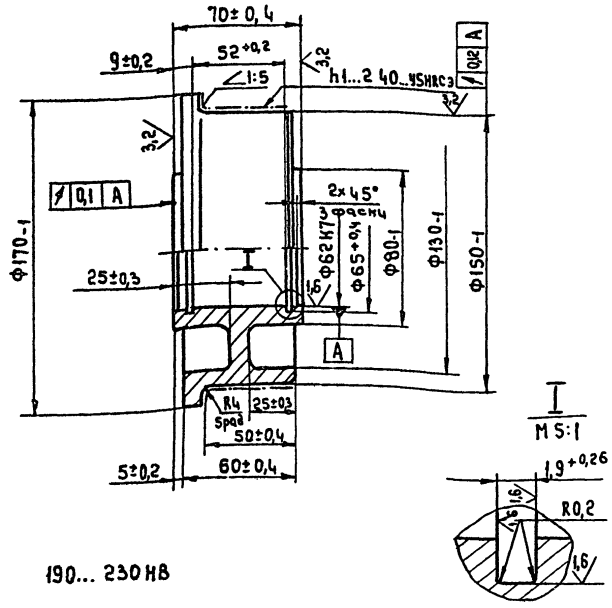

190... 230 НВ

Изм.	Лист	№ докум.	Подп.	Дата
Разраб.		Трифонов		04.89
Пров.		Варешкин		
Т.контр.		Бизин		
Руков.				
Н.контр.		Парамонов		
Утв.		Варешкин		

3478/1.01.00.021

Колесо

Лит.	Масса	Масштаб
И	6,8	1:2

Лист | Листов 1

Сталь 45-б ГОСТ 1050-74**

Гипростроммаш Москва

Формат А4

3478/1.01.00.022

12,5 (√)

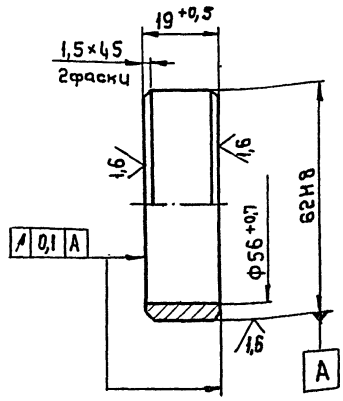

Изм.	Лист	№ докум.	Подп.	Дата
Разраб.		Трифонов		04.89
Пров.		Варешкин		
Т.контр.		Бизин		
Руков.				
Н.контр.		Парамонов		
Утв.		Варешкин		

3478/1.01.022

Втулка

Лит.	Масса	Масштаб
И	0,09	1:1

Лист | Листов 1

8 Сп 3-2 ГОСТ 380-88

Гипростроммаш Москва

Формат А4

Инв. № подл. | Подп. и дата | Взам. инв. № | Инв. № дубл. | Подп. и дата

3478/1.01.00.001

12,5 (√)

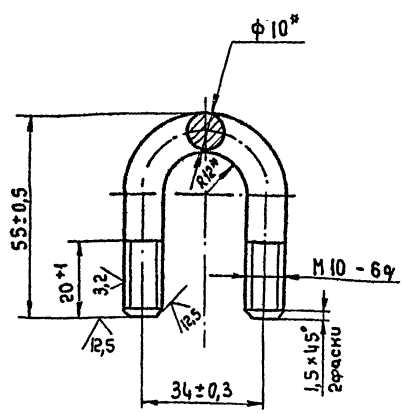

Длина развертки, мм – 120 *

*Размеры для справок.

Изм.	Лист	№ докум.	Подп.	Дата
Разраб.		Трифонов		04.89
Пров.		Варешкин		
Т.контр.		Бизин		
Руков.				
Н.контр.		Парамонов		
Утв.		Варешкин		

3478/1.01.00.001

Скоба

Лит.	Масса	Масштаб
И	0,07	1:1

Лист | Листов 1

Круг 10-В ГОСТ 2590-88 / В Ст 3 кп3 ГОСТ 535-88

Гипростроммаш Москва

Формат А4

3478/1.01.00.023

12,5 (√)

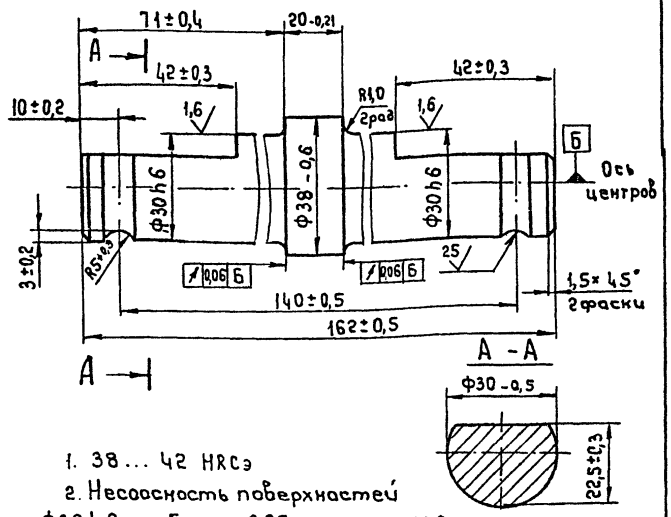

1. 38... 42 HRCэ
2. Несоосность поверхностей Ф30 h6 не более 0,05 относительно оси центров.

409-10-062.89

Альбом 7 | Часть

10259/7

Изм.	Лист	№ докум.	Подп.	Дата
Разраб.		Трифонов		04.89
Пров.		Варешкин		
Т.контр.		Бизин		
Руков.				
Н.контр.		Парамонов		
Утв.		Варешкин		

3478/1.01.00.023

Вал

Лит.	Масса	Масштаб
И	0,8	1:1

Лист | Листов 1

Сталь 45-б ГОСТ 1050-74**

Гипростроммаш Москва

Формат А4

3478/1.02.00.011

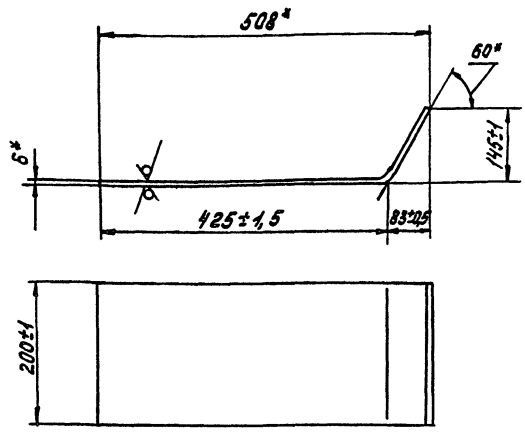

Длина развертки, мм - 590*

*Размеры для справок

Изм.	Лист	№ докум.	Подп.	Дата
Разраб.		Трифонов		04.89
Пров.		Варешкин		
Т.контр.		Бизин		
Руков.				
Н.контр.		Парамонов		
Утв.		Варешкин		

3478/1.02.00.011

Ложемент

Лит.	Масса	Масшт.
Ш	5,5	1:5
Лист	Листов 1	

Лист Б-ПН-6 ГОСТ 19903-74* / ВСт3кп ГОСТ 14637-79*

Гипростроммаш Москва

Формат А4

3478/1.02.00.012

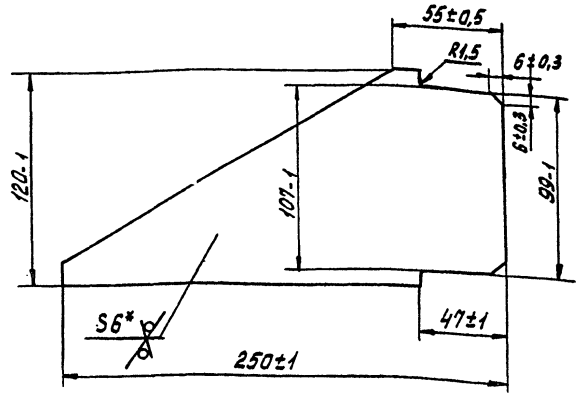

*Размер для справок

Изм.	Лист	№ докум.	Подп.	Дата
Разраб.		Трифонов		04.89
Пров.		Варешкин		
Т.контр.		Бизин		
Руков.				
Н.контр.		Парамонов		
Утв.		Варешкин		

3478/1.02.00.012

Ребро

Лит.	Масса	Масшт.
Ш	1,2	1:2
Лист	Листов 1	

Лист Б-ПН-6 ГОСТ 19903-74* / ВСт3кп ГОСТ 14637-79*

Гипростроммаш Москва

Формат А4

Инв.№ подл. | Подп. и дата | Взам. инв.№ | Инв.№ дубл. | Подп. и дата

3478/1.02.00.013

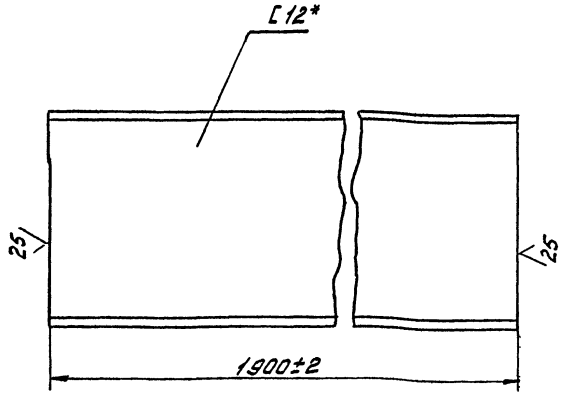

Размер для справок

Изм.	Лист	№ докум.	Подп.	Дата
Разраб.		Трифонов		04.89
Пров.		Варешкин		
Т.контр.		Бизин		
Руков.				
Н.контр.		Парамонов		
Утв.		Варешкин		

3478/1.02.00.013

Швеллер

Лит.	Масса	Масшт.
Ш	19,7	1:2
Лист	Листов 1	

Швеллер 12-П ГОСТ 8240-72* / ВСт3кп ГОСТ 535-88

Гипростроммаш Москва

Формат А4

3478/1.02.00.014

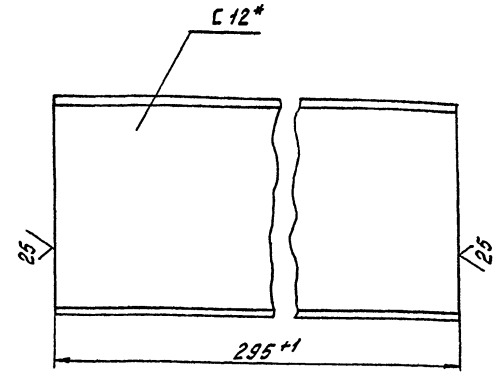

Размер для справок

409-10-062.89

102559/7 Альбом 7 Часть

Изм.	Лист	№ докум.	Подп.	Дата
Разраб.		Трифонов		04.89
Пров.		Варешкин		
Т.контр.		Бизин		
Руков.				
Н.контр.		Парамонов		
Утв.		Варешкин		

3478/1.02.00.014

Распор

Лит.	Масса	Масшт.
Ш	3,1	1:2
Лист	Листов 1	

Швеллер 12-П ГОСТ 8240-72* / ВСт3кп ГОСТ 535-88

Гипростроммаш Москва

Формат А4

Формат	Зона	Поз.	Обозначение	Наименование	Кол.	Примеч.
				Шайбы ГОСТ 11371-78*:		
		42		8.02	9	
		43		12.02	11	
		44		16.02	4	
		45		36.02	1	
				Шайбы ГОСТ 6402-70*:		
		46		8.65Г	10	
		47		10.65Г	4	
		48		12.65Г	4	
		49		20.65Г	4	
		50		Шайба 16.02 ГОСТ 9649-78*	2	
		51		Шайба 12.02 ГОСТ 13463-77*	2	
				Шплинты ГОСТ 397-79*:		
		52		2х20	5	
		53		4х32	6	
		54		6,3х60	1	
		55		Штифт 6х40		
				ГОСТ 3128-70*	2	
		56		Электродвигатель		
				АИР 112 МВ 6 У3 I М 1081		
				N=4кВт, 380 В, 50 Гц		
				ТУ 16-525-571-84	1	
		57		Редуктор 1Ц2У-200-40-		
				-12УХЛ4 ТУ2-056-243-86	1	
		58		Масленка 6,3 УХЛ1		
				ГОСТ 20905-75	3	

Изм. | Лист | № докум. | Подп. | Дата

3478/2.000

Лист 3

Формат А4

Формат	Зона	Поз.	Обозначение	Наименование	Кол.	Примеч.
				Документация		
А2			3478/2.080 СБ	Сборочный чертеж		
				Детали		
А4		1	3478/2.081	Ребро	2	
А4		2	3478/2.082	Плита	1	
А4		3	3478/2.083	Ребро	2	
А4		4	3478/2.084	Плита	1	
А4		5	3478/2.085	Ребро	2	
А4		6	3478/2.086	Плита	1	
А4		7	3478/2.087	Укосина	1	
А4		8	3478/2.088	Поперечина	1	
А4		9	3478/2.089	Распорка	1	
А4		10	3478/2.091	Платик	2	
А4		11	3478/2.092	Косынка	1	
А4		12	3478/2.093	Швеллер	2	
А4		13	3478/2.094	Поперечина	1	
А4		14	3478/2.095	Косынка	2	
А4		15	3478/2.096	Ребро	1	
А4		16	3478/2.097	Поперечина	1	
А4		17	3478/2.098	Распорка	1	
А4		18	3478/2.099	Платик	2	
А4		19	3478/2.101	Укосина	1	
А4		20	3478/2.102	Ребро	1	
А4		21	3478/2.103	Распорка	2	
А4		22	3478/2.104	Связь	1	

Изм. | Лист | № докум. | Подп. | Дата

3478/2.080

Разраб.	Трифонов		24.89
Пров.	Варешкин		
Руков.	Варешкин		
Н.контр.	Парамонов		
Утв.	Бизин		

Рама

Лит. | Лист | Листов: И | 1

Гипростроммаш Москва

Формат А4

Формат	Зона	Поз.	Обозначение	Наименование	Кол.	Примеч.
				Детали		
А4		15	3478/2.001	Ползун	1	
А4		16	3478/2.002	Ось кривошипа	1	
А4		17	3478/2.003	Шайба упорная	1	
А4		18	3478/2.004	Кольцо	2	
А4		19	3478/2.005	Ось	2	
А4		20	3478/2.006	Ролик	5	
А4		21	3478/2.007	Ось	5	
А4		22	3478/2.008	Ось	1	
А4		23	3478/2.009	Прижим	2	
А4		24	3478/2.011	Упор	2	
А4		25	3478/2.012	Ушко	2	
А4		26	3478/2.013	Пружина	2	
А4		27	3478/2.014	Ось ползуна	1	
А4		28	3478/2.015	Ограничитель	2	
А4		29	3478/2.016	Планка	2	
А4		30	3478/2.017	Болт фундаментальный	7	
				Стандартные изделия		
				Болты ГОСТ 7798-70*:		
		32		М8-6g х16.6.6.	14	
		33		М8-6g х25.6.6	4	
		34		М10-6g х25.6.6	4	
		35		М12-6g х40.6.6	10	
		36		М20-6g х40.6.6	4	
		37		Гайка М12-6Н.6 ГОСТ 5915-70*	7	
				Гайки ГОСТ 5918-73*:		
		38		М8-6Н.6	5	
		39		М16-6Н.6	4	
		40		М36-6Н.6	1	

Изм. | Лист | № докум. | Подп. | Дата

3478/2.000

Лист 2

Формат А4

Формат	Зона	Поз.	Обозначение	Наименование	Кол.	Примеч.
				Документация		
*			3478/2.000 СБ	Сборочный чертеж		*А2, А2, А2
А3			3478/2.000 ВС	Ведомость спецификац.		
А3			3478/2.000 ВП	Ведомость покупных		
А4			3478/2.000 ВМ	Ведомость материалов		
				Сборочные единицы		
А4		1	3478/2.030	Опора	1	
А4		2	3478/2.040	Кривошип	1	
А4		3	3478/2.050	Шатун	1	
А4		4	3478/2.060	Рамка	1	
А4		5	3478/2.070	Ролик	2	
А4		6	3478/2.080	Рама	1	
А4		7	3478/2.110	Муфта упругая втулочная		
				пальцевая Мкр=250 НхМ	1	
А4		8	3478/2.120	Ограждение	1	
А4		9	3478/2.130	Выталкиватель	1	
А4		10	3478/2.140	Ограждение	1	
А4		11	3478/2.150	Кронштейн	1	
А4		12	3478/2.160	Нож	1	
А4		13	-01	Нож	1	

409-10-062.89

10259/

Альбом 7 | Часть

Изм. | Лист | № докум. | Подп. | Дата

3478/2.000

Разраб.	Трифонов		24.89
Пров.	Варешкин		
Руков.	Варешкин		
Н.контр.	Парамонов		
Утв.	Бизин		

Станок для изготовления фиксаторов

Лит. | Лист | Листов: И | 1 | 3

Гипростроммаш Москва

Формат А4

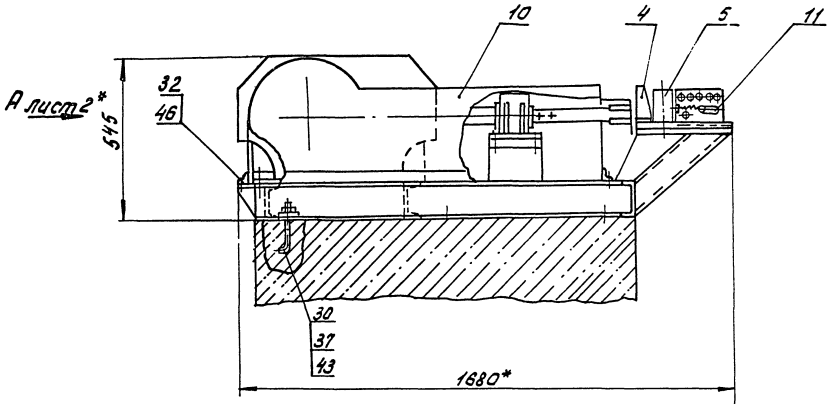

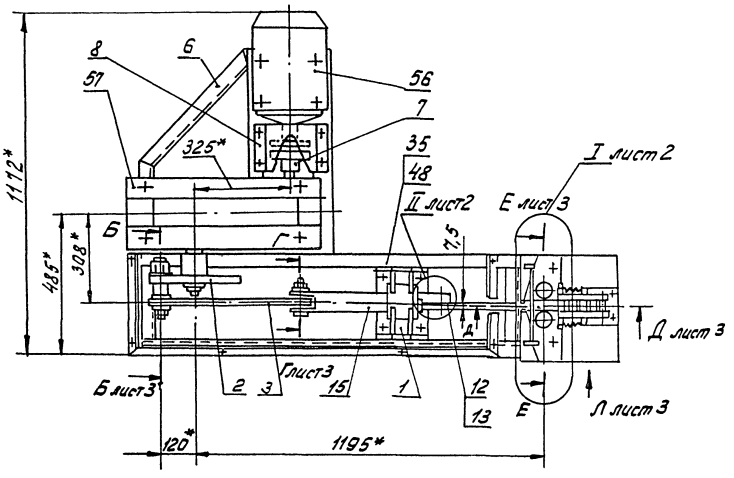

Техническая характеристика

1. Изготовляемое изделие: фиксаторы Ф1 и Ф3 ГОСТ 6482.1-79
2. Установленная мощность N = 4квт
3. Число двойных ходов ползуна в минуту - 24
4. Габаритные размеры, мм
   - длина - 1680
   - ширина - 1172
   - высота - 545
5. Масса, кГ 460

Технические требования

*Размеры для справок

						409-10-062.89		
					10259/7	Альбом 7	Часть	
Изм.	Лист	№ докум.	Подп.	Дата	3478/2.000СБ			
Разраб.		Трифонов		04.89	Станок для изготовления фиксаторов	Лит.	Масса	Масшт.
Пров.		Варешкин				И	460	1:10
Т. контр.		Бизин				Лист 1	Листов 3	
Руков.		Варешкин				Гипростроммаш Москва		
Н. контр.		Пономарев						
Утв.		Пономарев						

Главный инженер института С.К. Казарин

Формат А2

Вид А
м1:5 лист1

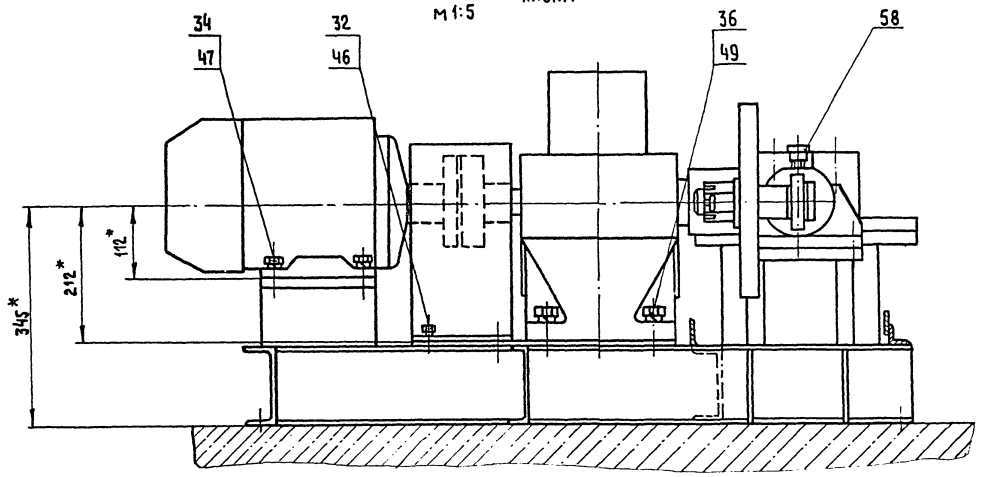

I лист1

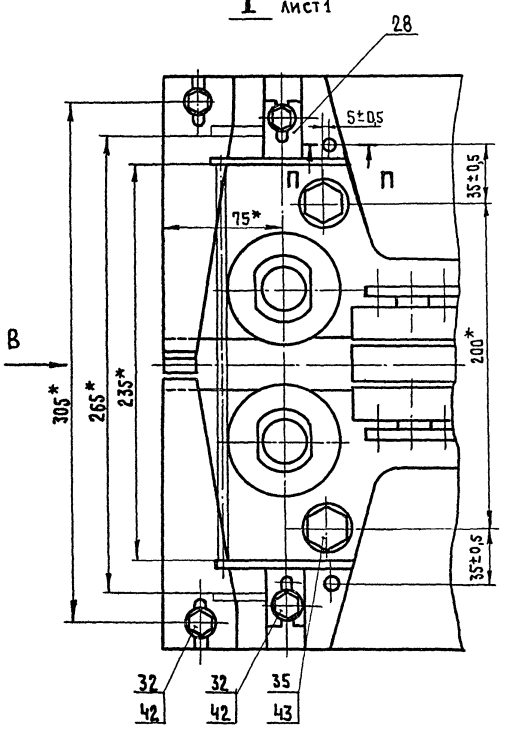

Вид В повернуто

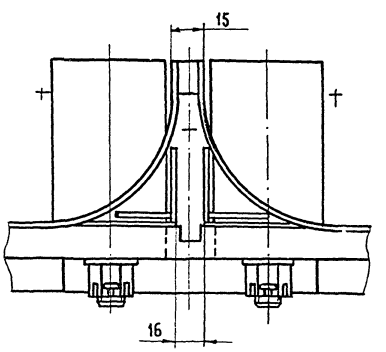

II лист1

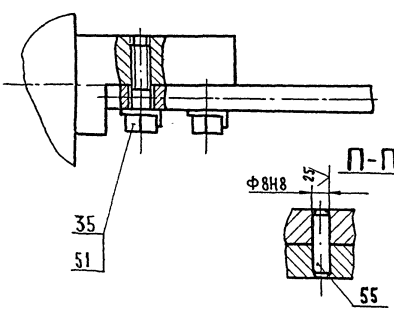

П-П

Расположение приямков
под фундаментные болты м1:10

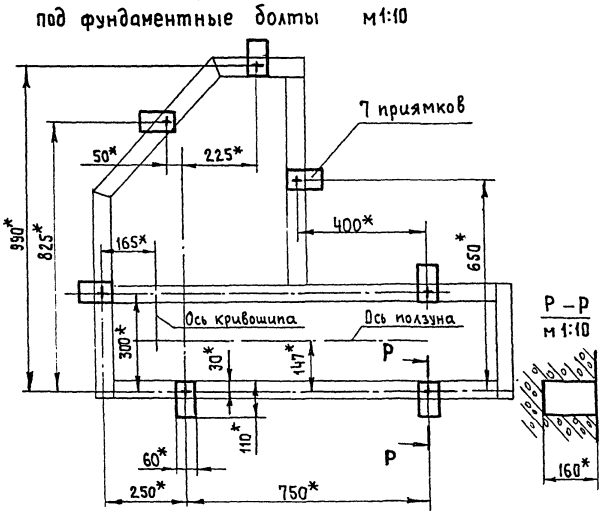

Р – Р
м1:10

10259/7

Изм	Лист	№ докум.	Подп.	Дата	3478/2.000СБ	Лист 2

409-10-062.89 Альбом 7 Часть

Формат А2

Б-Б лист1

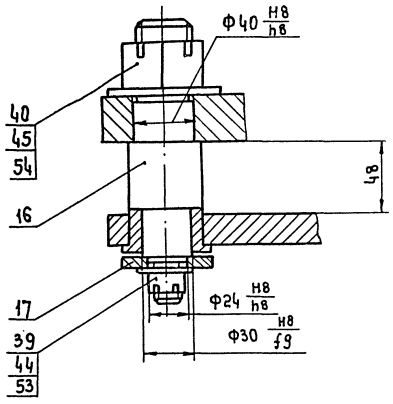

Г-Г лист1

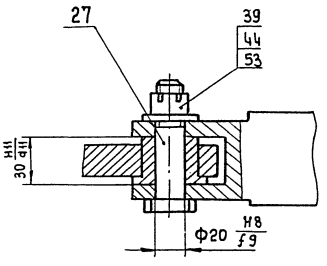

Д-Д лист1

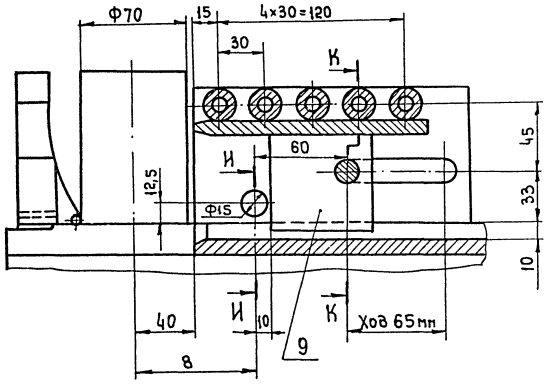

Е-Е повернуто, лист1

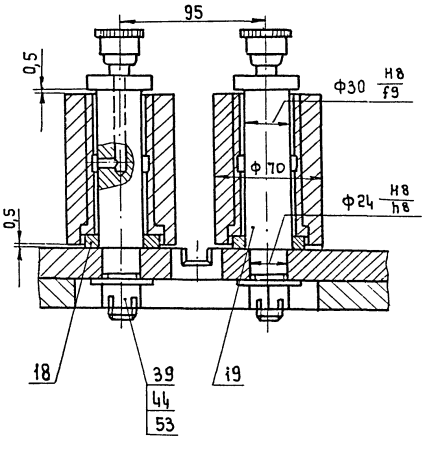

К-К

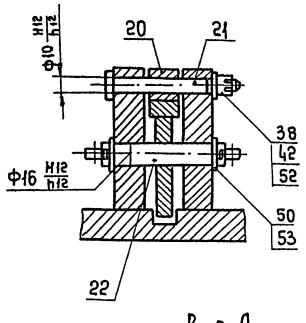

И-И

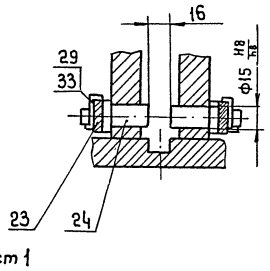

Н-Н

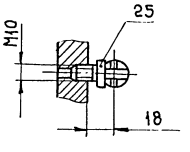

Вид Л лист1

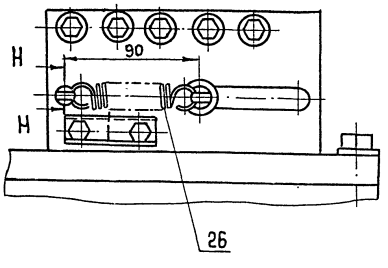

№ п/п	Наименование материала	Сортамент (ГОСТ) Материал (марка, ост)	Масса кг	Примечан.
	Сталь прокатная толстолистовая	Б-ПН ГОСТ 19903-74* / 4-IV ВСт3кп ГОСТ 16523-70*		
1	1		0,025	
2	2		2,3	
3	3		33	
	Сталь прокатная толстолистовая	Б-ПН ГОСТ 19903-74* / ВСт3кп ГОСТ 14637-79*		
4	4		0,56	
5	10		15,6	
6	20		19,6	
7		Б-ПН-20 ГОСТ 19903-74* / 45-Б ГОСТ 1577-81*	4,7	
	Сталь прокатная			
	Швеллеры	П ГОСТ 8240-72* / ВСт3кп I ГОСТ 535-88		
8	8		3	
9	12		66,4	
10	Уголок равнополочный	32х32х3-Б ГОСТ 8509-86 / ВСт3кп I ГОСТ 535-88	2,7	
11	Круглая горячекатанная	12-В ГОСТ 2590-88 / ВСт3кп II ГОСТ 535-88	1,2	
12	Пружинная проволока легированная	Проволока 60С2А-Н-ГН-1,8 ГОСТ 14963-78*	0,4	
13	Углеродистая сталь	ВСт3кп ГОСТ 380-88	50,2	
14	Углеродистая качественная конструкционная сталь	45-Б ГОСТ 1050-74*	16	
15	Инструментальная углеродистая сталь	У8А ГОСТ 1435-74*	4	

Изм.	Лист	№ докум.	Подп.	Дата
Разраб.		Трифонов		04.89
Пров.		Варешкин		
Руков.		Бизин		
Н. контр.		Варешкин		
Утв.		Пономарев		

3478/2.000ВМ

Станок для изготовления фиксаторов
Ведомость материалов

Лит.	Лист	Листов
Ц	1	2

Гипростроммаш Москва

Формат А4

№ п/п	Наименование материала	Сортамент (ГОСТ) материал (марка, ост)	Масса, кг	Примечан.
16	Чугун серый	СЧ21 ГОСТ 1412-85	5,1	
17	Чугун антифрикционный	АЧС-1 ГОСТ 1585-85	3,1	
18	Бронза безоловянистая	БрАЖ9-4 ГОСТ 18175-78*	0,31	
19				
20				
21	Резина	Резина марки 7-3826 ТУ 38-005204-71	0,09	
22				
23	Крепежные изделия		2,8	
24	Покупные изделия		226	

Инв. № подл. | Подп. и дата | Взам. инв. № | Инв. № дубл. | Подп. и дата

Изм.	Лист	№ докум.	Подп.	Дата

3478/2.000ВМ

Лист 2

Формат А4

Поз.	Обозначение	Наименование	Куда входит Обозначение	Кол.	Общее кол.	Примечание
1	3478/2.000	Станок для изготовления фиксаторов				
2	3478/2.030	Опора		1	1	
3	3478/2.040	Кривошип		1	1	
4	3478/2.050	Шатун		1	1	
5	3478/2.060	Рамка		1	1	
6	3478/2.070	Ролик		2	2	
7	3478/2.080	Рама		1	1	
8	3478/2.110	Муфта упругая втулочно-пальцевая	3478/2.000	1	1	
9	3478/2.120	Ограждение		1	1	
10	3478/2.130	Выталкиватель		1	1	
11	3478/2.140	Ограждение		1	1	
12	3478/2.150	Кронштейн		1	1	
13	3478/2.160	Нож		1	1	
14	-01	Нож		1	1	
15						
16						
17						
18						
19						
20						
21						
22						
23						
24						
25						
26						
27						
28						

409-10-062.89

1025.9/7 Альбом 7 Часть

Изм.	Лист	№ докум.	Подп.	Дата
Разраб.		Трифонов		04.89
Пров.		Варешкин		
Рукод.		Бизин		
Н. контр.		Варешкин		
Утв.		Пономарев		

3478/2.000ВС

Станок для изготовления фиксаторов
Ведомость спецификаций

Лит.	Лист	Листов
Ц		1

Гипростроммаш Москва

Формат А3

№ строки	Наименование	Код ОКП	Обозначение документа на поставку	Поставщик	Куда входит (обозначение)	Количество: на изделие	в компл.	на регулир.	Всего	Примечание
1	Гайки:		ГОСТ 5918-73*							
2	М8-6Н.6				3478/2.000	5			5	
3	М16-6Н.6					4			4	
4	М36-6Н.6					1			1	
5	Шайбы:		ГОСТ 11371-78*							
6	8.02				3478/2.000	9			9	
7	12.02					11			11	
8	16.02					4			4	
9	36.02					1			1	
10	Шайбы:		ГОСТ 6402-70*							
11	5.65Г				3478/2.160	4			4	
12					-01	4			4/8	
13										
14	8.65Г				3478/2.000	10			10	
15	10.65Г				3478/2.000	4			4	
16					3478/2.110	6			6/10	
17										
18	12.65Г				3478/2.000	4			4	
19	20.65Г				3478/2.000	4			4	
20	Шайба 16.02		ГОСТ 9649-78		3478/2.000	2			2	
21	Шайба 12.02		ГОСТ 13463-77*		3478/2.000	2			2	
22	Гайка М12-6Н.6		ГОСТ 5915-70*		3478/2.000	7			7	
23	Шплинты:		ГОСТ 397-79*							
24	2×20				3478/2.000	5			5	
25	4×32					6			6	
26	6.3×60					1			1	
27	Штифт 6×40		ГОСТ 3128-70*		3478/2.000	2			2	
28	Масленка 6.3УХЛ1		ГОСТ 20905-75		3478/2.000	3			3	
29										

Изм. Лист № докум. Подп. Дата

3478/2.000ВП

Лист 2

Формат А3

№ строки	Наименование	Код ОКП	Обозначение документа на поставку	Поставщик	Куда входит (обозначение)	Количество: на изделие	в компл.	на регулир.	Всего	Примечание
1	Электродвигатель									
2	АИР 112МВ6У3	3325161124	ТУ16-525-571-84	ПО „Сибэлектромотор"	3478/2.000					
3	380В, 50Гц. IM1081			г. Томск		1			1	
4										
5	Редуктор 1Ц2У-200-40-			г. Ижевск						
6	-12УХЛ4	4164135150	ТУ2-056-243-86	ПО „Редуктор"	3478/2.000	1			1	
7	Болты:		ГОСТ 7798-70*							
8	М8-6g×16.6.6				3478/2.000	14			14	
9	М8-6g×25.6.6					4			4	
10	М10-6g×25.6.6					4			4	
11	М12-6g×40.6.6					10			10	
12	М20-6g×50.6.6					4			4	
13										
14	Винт В.М6-6g×35.14Н		ГОСТ 1478-84		3478/2.160	1			1	
15					-01	1			1/2	
16										
17	Винты:		ГОСТ 11738-84							
18	М5-6g×12.6.В				3478/2.160	2			2	
19					-01	2			2/4	
20	М5-6g×25.6.В				3478/2.160	2			2	
21					-01	2			2/4	
22										
23	Гайка М10-6Н.6		ГОСТ 15522-70*		3478/2.110	6			6	
24										
25										
26					10259/7					

409-10-052.89

Альбом 7 Часть

Изм.	Лист	№ докум.	Подп.	Дата
Разраб.		Трифонов		04.89
Пров.		Зарецкий		
Рукав.		Варешкин		
Н.контр.		Парамонов		
Утв.		Пономарев		

3478/2.000ВП

Станок для изготовления фиксаторов

Ведомость покупных изделий

Лит.	Лист	Листов
И	1	2

Гипростраммаш Москва

Копировал

Формат А3

3478/2.031

12,5 (√)

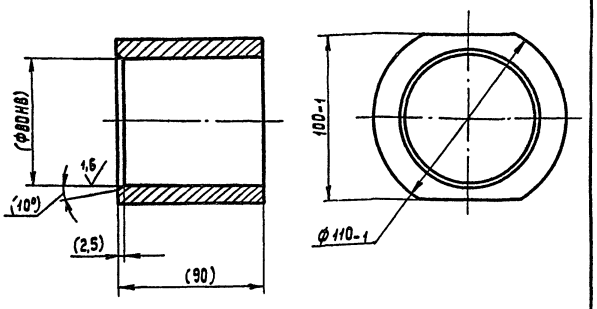

Размеры в скобках - после сварки

Изм.	Лист	№ докум.	Подп.	Дата
Разраб.		Трифонов		
Пров.		Варешкин		
Т.контр.		Бизин		
Руков.				
Н.контр.		Парамонов		
Утв.		Варешкин		

3478/2.031

Корпус

Лит.	Масса	Масштаб
И	2,8	1:2
Лист	Листов	

Ст3кп ГОСТ380-88

Гипростроммаш Москва

Формат А4

3478/2.032

12,5 (√)

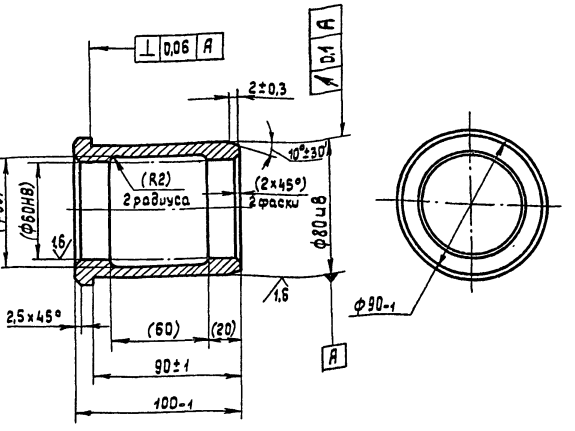

Размеры в скобках - после сварки

Изм.	Лист	№ докум.	Подп.	Дата
Разраб.		Трифонов		04.89
Пров.		Варешкин		
Т.контр.		Бизин		
Руков.				
Н.контр.		Парамонов		
Утв.		Варешкин		

3478/2.032

Втулка

Лит.	Масса	Масштаб
И	1,7	1:2
Лист	Листов 1	

АЧС-1 ГОСТ1585-85

Гипростроммаш Москва

Формат А4

Формат	Зона	Поз.	Обозначение	Наименование	Кол.	Примечание
				Документация		
А2			3478/2.030 СБ	Сборочный чертеж		
				Детали		
А4		1	3478/2.031	Корпус	1	
А4		2	3478/2.032	Втулка	1	
А4		3	3478/2.033	Ребро	4	
А4		4	3478/2.034	Плита	1	

Изм.	Лист	№ докум.	Подп.	Дата
Разраб.		Трифонов		04.89
Пров.		Варешкин		
Руков.		Варешкин		
Н.контр.		Парамонов		
Утв.		Бизин		

3478/2.030

Опора

Лит.	Лист.	Листов
И		1

Гипростроммаш Москва

Формат А4

3478/2.033

12,5 (√)

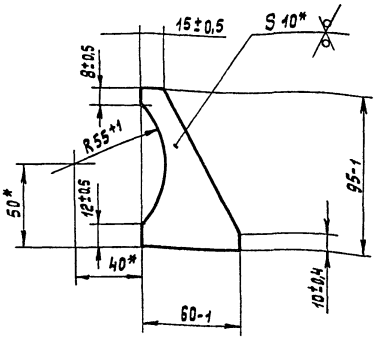

*Размеры для справок

409-10-062.89

Альбом 7 | Часть

10259/7

3478/2.033

Изм.	Лист	№ докум.	Подп.	Дата
Разраб.		Трифонов		04.89
Пров.		Варешкин		
Т.контр.		Бизин		
Руков.				
Н.контр.		Парамонов		
Утв.		Варешкин		

Ребро

Лит.	Масса	Масштаб
И	0,2	1:2
Лист	Листов	

Лист Б-ПН-10 ГОСТ19903-74* Ст3кп ГОСТ14637-79*

Гипростроммаш Москва

Копировал

Формат А4

Инв.№ подл. | Подп. и дата | Взам.инв.№ | Инв.№ дубл. | Подп. и дата

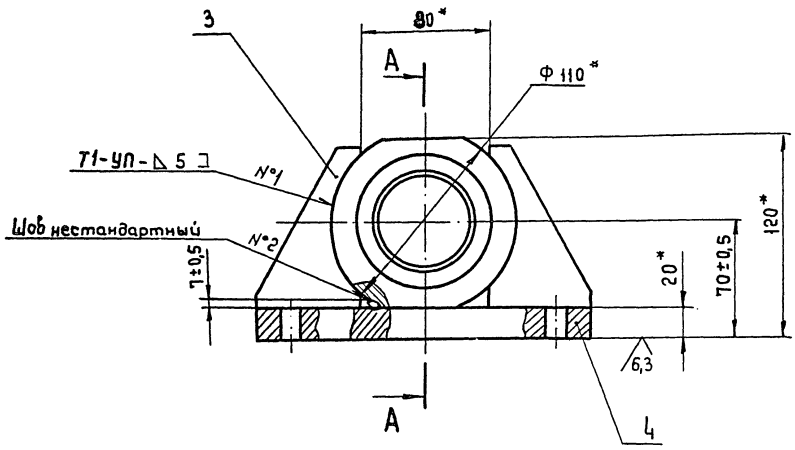

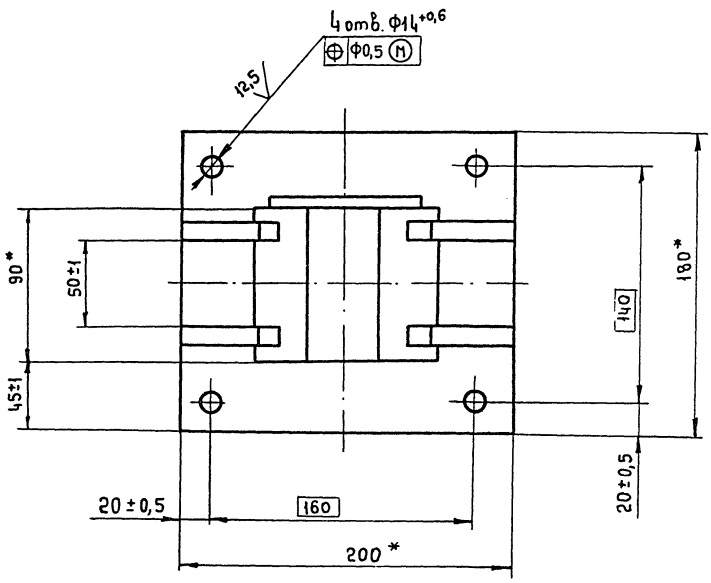

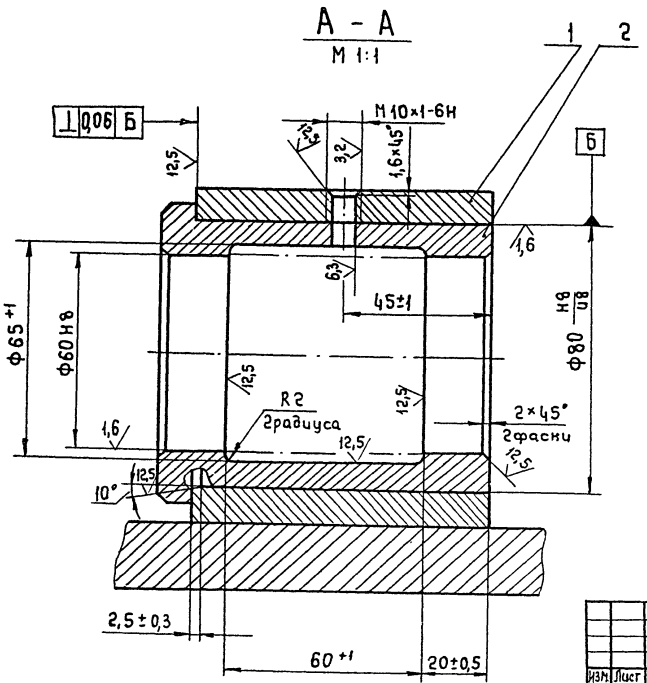

1. * Размеры для справок.
2. Сварка ручная электродуговая (№2)
3. Сварные швы по ГОСТ 14771-76, допускается сварка по ГОСТ 5264-80

409.10.06-89

Альбом 7 Часть

10259/7

3478/2.030 СБ

Изм.	Лист	№ докум.	Подп.	Дата
Разраб.		Трифонов		05.88
Пров.		Варешкин		
Т.контр.		Бизин		
Рук.гр.		Варешкин		
Н.контр.		Парманов		
Утв.		Бизин		

Опора

Лит.	Масса	Масштаб
И	11	1:2

Лист | Листов 1

Гипростромнаш Москва

Копировал

Формат А2

Формат	Зона	Поз.	Обозначение	Наименование	Кол.	Примечание
				Документация		
А2			3478/2.040СБ	Сборочный чертеж		
				Детали		
А4		1	3478/2.041	Втулка	1	
А4		2	3478/2.042	Диск	1	

Изм.	Лист	№ докум.	Подп.	Дата
Разраб.		Трифонов		04.89
Пров.		Варёшкин		
Руков.		Варёшкин		
Н.контр.		Парамонов		
Утв.		Бизин		

3478/2.040

Кривошип

Лит.	Лист	Листов
И		1

Гипростроммаш
Москва

Формат А4

Формат	Зона	Поз.	Обозначение	Наименование	Кол.	Примечание
				Документация		
А3			3478/2.050СБ	Сборочный чертеж		
				Детали		
А4		1	3478/2.051	Пластина	1	
А4		2	3478/2.052	Втулка	1	
А4		3	3478/2.053	Втулка	1	

Инв. № подл. | Подп. и дата | Взам. инв. № | Инв. № дубл. | Подп. и дата

Изм.	Лист	№ докум.	Подп.	Дата
Разраб.		Трифонов		04.89
Пров.		Варёшкин		
Руков.		Варёшкин		
Н.контр.		Парамонов		
Утв.		Бизин		

3478/2.050

Шатун

Лит.	Лист	Листов
И		1

Гипростроммаш
Москва

Формат А4

Формат	Зона	Поз.	Обозначение	Наименование	Кол.	Примечание
				Документация		
А3			3478/2.160СБ	Сборочный чертеж		
				Детали		
А4		1	3478/2.161	Палец	1	
				Стандартные изделия		
		2		Винт В.М6-6g×35.144 ГОСТ 1478-84	1	
				Винты ГОСТ 11738-84		
		3		М5-6g×12.6.8	2	
		4		М5-6g×25.6.8	2	
			Переменные данные	для исполнений:		
				3478/2.160		
				Детали		
А4		5	3478/2.162	Пластина	1	
А4		6	3478/2.163	Накладка	1	
А4		7	3478/2.164	Накладка	1	

Изм.	Лист	№ докум.	Подп.	Дата
Разраб.		Трифонов		04.89
Пров.		Варёшкин		
Руков.		Варёшкин		
Н.контр.		Парамонов		
Утв.		Бизин		

3478/2.160

Нож

Лит.	Лист	Листов
И	1	2

Гипростроммаш
Москва

Формат А4

Формат	Зона	Поз.	Обозначение	Наименование	Кол.	Примечание
				3478/2.160-01		
				Детали		
А4		5	3478/2.162-01	Пластина	1	
А4		6	3478/2.163-01	Накладка	1	
А4		7	3478/2.164-01	Накладка	1	

Инв. № подл. | Подп. и дата | Взам. инв. № | Инв. № дубл. | Подп. и дата

409-10-062.89

Альбом 7 | Часть

10259/7

Изм.	Лист	№ докум.	Подп.	Дата

3478/2.160

Лист 2

Копировал

Формат А4

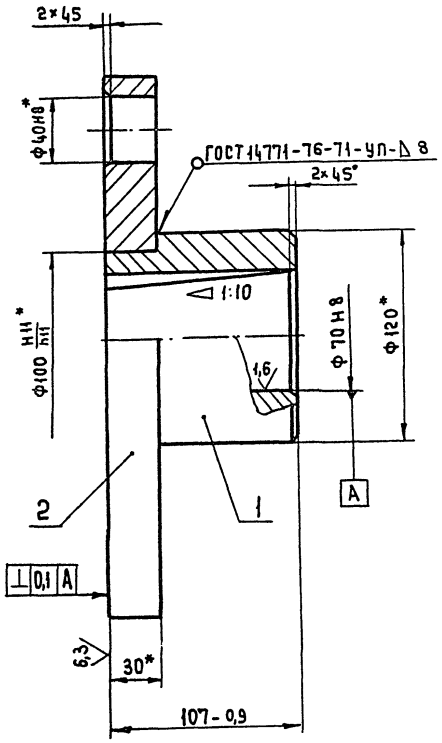

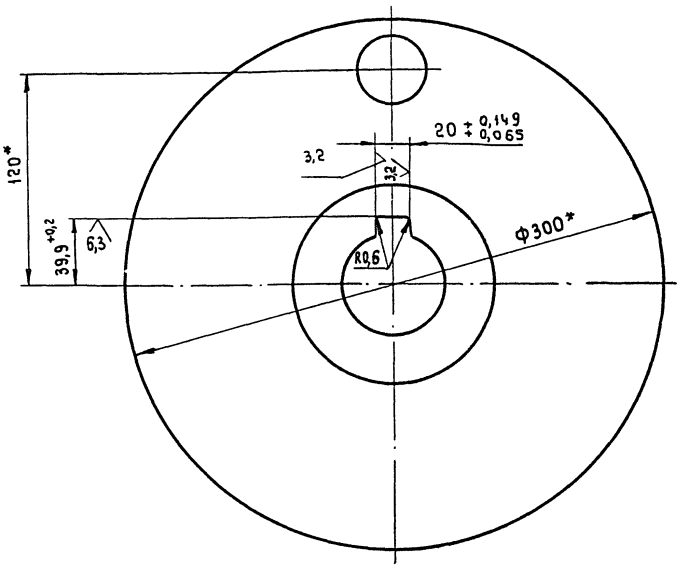

1. * Размеры для справок.
2. Допускается сварка по ГОСТ 5264-80

					3478/2.040 СБ			
Изм.	Лист	N° докум.	Подп.	Дата	Кривошип	Лит.	Масса	Масштаб
Разраб.		Трифонов		04.89		И	20,5	1:2
Пров.		Варешкин				Лист	Листов	
Т. контр.		Бизин						
Руков.		Варешкин				Гипростроммаш Москва		
Н. контр.		Парамонов						
Утв.		Бизин						

Формат А3

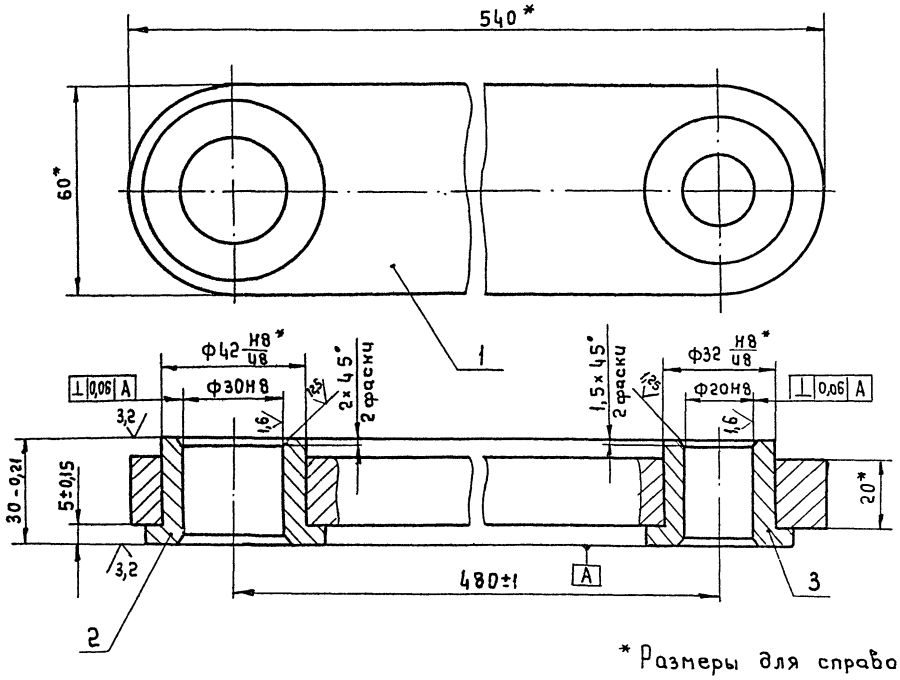

* Размеры для справок

409-10-062.89
Альбом 7 | Часть

10259/7

					3478/2.050 СБ			
Изм.	Лист	N° докум.	Подп.	Дата	Шатун	Лит.	Масса	Масштаб
Разраб.		Трифонов		04.89		И	5	1:1
Пров.		Варешкин				Лист	Листов 1	
Т. контр.		Бизин						
Руков.		Варешкин				Гипростроммаш Москва		
Н. контр.		Парамонов						
Утв.		Бизин						

Копировал

Формат А3

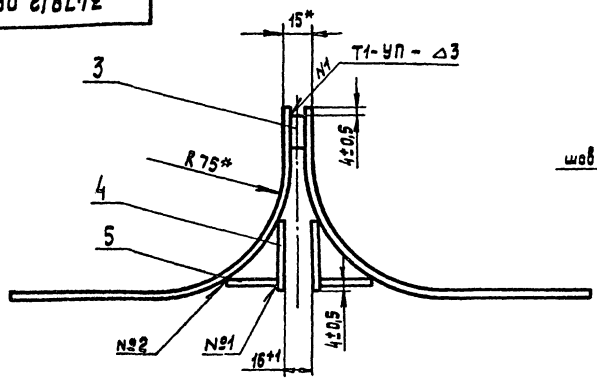

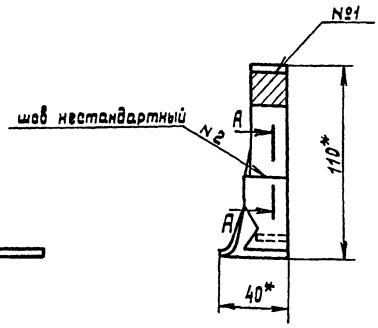

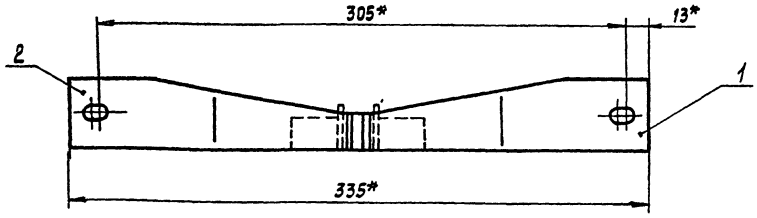

А–А
М2:1

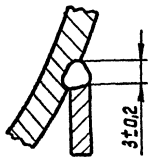

1. *Размеры для справок
2. Сварка ручная электродуговая (№2)
3. Сварные швы по ГОСТ 14771-76, допускается сварка по ГОСТ 5264-80

Изм.	Лист	№ докум.	Подп.	Дата
Разраб.		Трифонов		04.89
Пров.		Варешкин		
Т.контр.		Бизин		
Руков.		Варешкин		
Н.контр.		Парамонов		
Утв.		Бизин		

3478/2.060СБ

Рамка

Лит.	Масса	Масштаб
И	0,6	1:2

Лист | Листов 1

Гипростроммаш Москва

Формат А3

Формат	Зона	Поз.	Обозначение	Наименование	Кол.	Примечание
				Документация		
А3			3478/2.060СБ	Сборочный чертеж		
				Детали		
А4		1	3478/2.061	Направляющая	1	
А4		2	3478/2.062	Направляющая	1	
А4		3	3478/2.063	Проставка	1	
А4		4	3478/2.064	Упор	2	
А4		5	3478/2.065	Ребро	2	

Изм.	Лист	№ докум.	Подп.	Дата
Разраб.		Трифонов		04.89
Пров.		Варешкин		
Т.контр.		Бизин		
Руков.		Варешкин		
Н.контр.		Парамонов		
Утв.		Бизин		

3478/2.060

Рамка

Лит.	Лист	Листов
И		1

Гипростроммаш Москва

Формат А4

3478/2.061

25 (√)

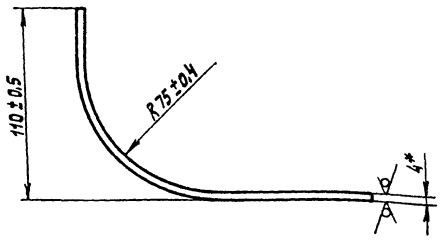

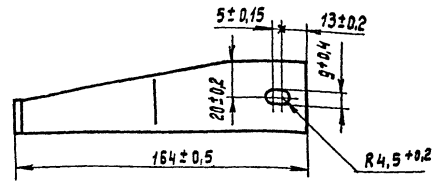

Развертка

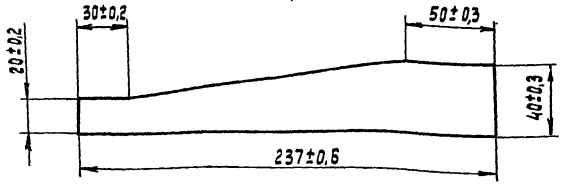

* Размер для справок

409-10-062.89

Альбом 7 | Часть

10259/1

3478/2.061

Изм.	Лист	№ докум.	Подп.	Дата
Разраб.		Трифонов		04.89
Пров.		Варешкин		
Т.контр.		Бизин		
Руков.				
Н.контр.		Парамонов		
Утв.		Варешкин		

Направляющая

Лит.	Масса	Масштаб
И	0,23	1:2

Лист | Листов 1

Лист Б-ПН-4 ГОСТ 19903-74* / Вст3кп ГОСТ 14637-79*

Гипростроммаш Москва

Копировал

Формат А4

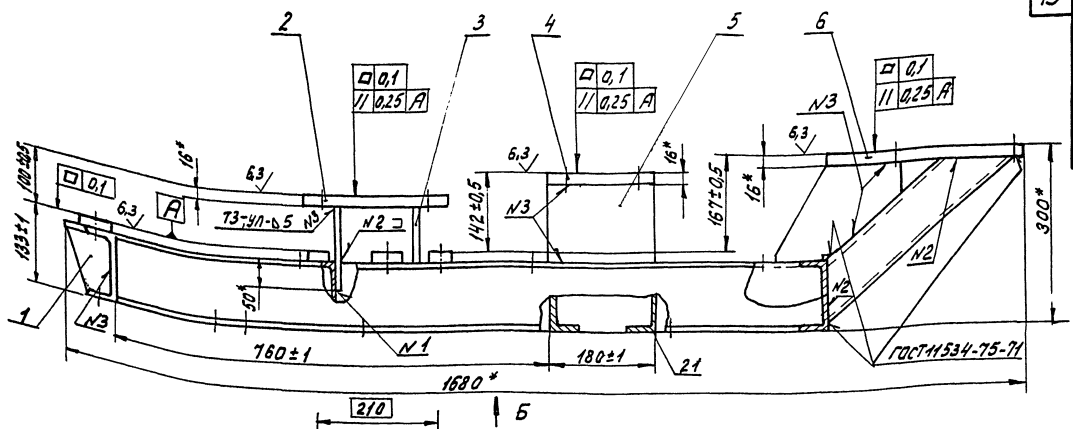

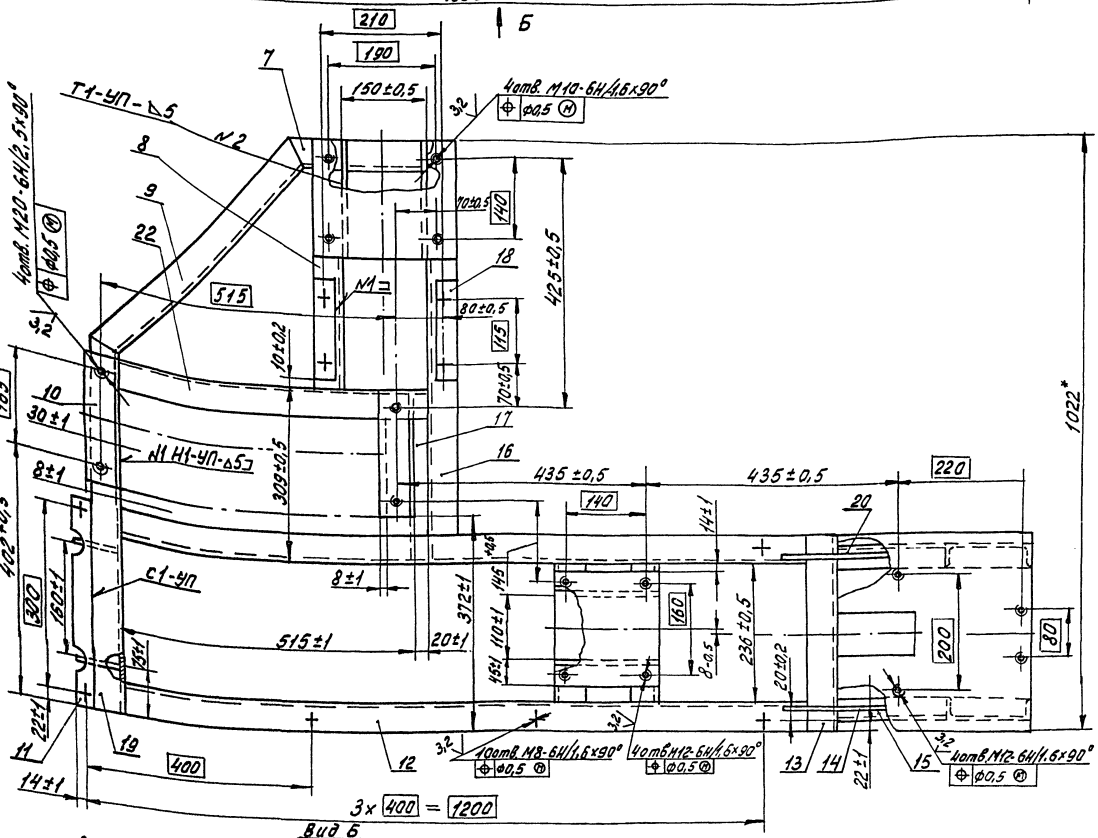

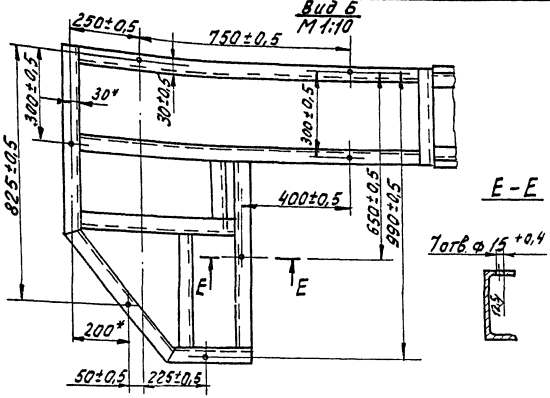

1.* Размеры для справок.
2. Сварные швы по ГОСТ 14771-76, допускается сварка по ГОСТ 5264-80, кроме мест, указанных особо.
3. Сварку швеллеров между собой и в местах врезок производить швами С1-УП и Т1-УП-△5 по контуру соприкосновения.

409-10-062.89
Альбом 7 Часть
10259/7

Изм.	Лист	№ докум.	Подп.	Дата
Разраб.		Трифонов		06.89
Пров.		Варешкин		
Т.контр.		Бизин		
Рук.в.		Варешкин		
Н.контр.		Парамонов		
Утв.		Бизин		

3478/2.080СБ

Рама

Лит.	Масса	Масшт.
и	113	1:5

Лист Листов 1

Гипростроммаш Москва

Формат А2

3478/2.110 СБ

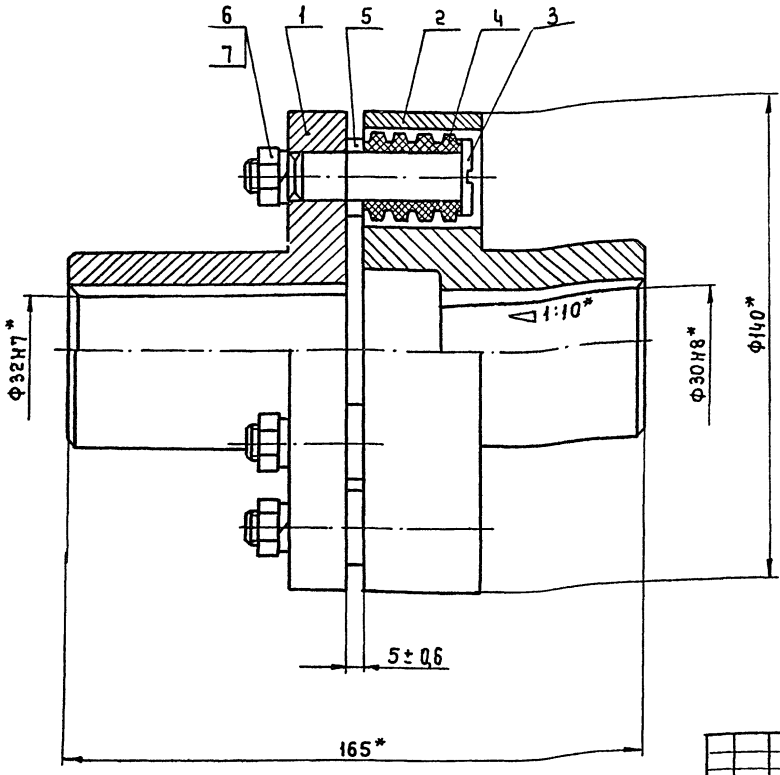

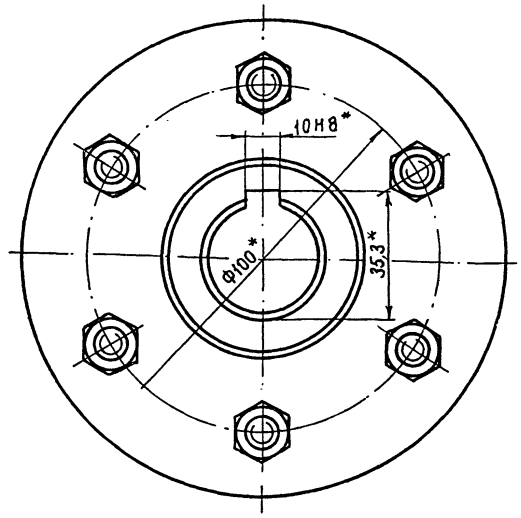

* Размеры для справок

Изм.	Лист	№ докум.	Подп.	Дата
Разраб.		Трифонов		07.12
Пров.		Варешкин		
Т. контр.		Бизин		
Руков.		Варешкин		
Н. контр.		Парамонов		
Утв.		Бизин		

3478/2.110 СБ

Муфта упругая втулочно-пальцевая Мкр = 250,0 Н·м

Лит.	Масса	Масштаб
И	5,6	1:1

Лист | Листов 1

Гипростроммаш Москва

Копировал | Формат А3

Формат	Зона	Поз.	Обозначение	Наименование	Кол.	Примечание
				Документация		
А3			3478/2.120 СБ	Сборочный чертеж		
				Детали		
А4		1	3478/2.121	Ребро	2	
А4		2	3478/2.122	Обечайка	1	

Изм.	Лист	№ докум.	Подп.	Дата
Разраб.		Трифонов		07.12
Пров.		Варешкин		
Руков.		Варешкин		
Н. контр.		Парамонов		
Утв.		Бизин		

3478/2.120

Ограждение

Лит.	Лист	Листов
И		1

Гипростроммаш Москва

Формат А4

Формат	Зона	Поз.	Обозначение	Наименование	Кол.	Примечание
				Документация		
А3			3478/2.110 СБ	Сборочный чертеж		
				Детали		
А3		1	3478/2.111	Полумуфта	1	
А3		2	3478/2.112	Полумуфта	1	
А4		3	3478/2.113	Палец	6	
А4		4	3478/2.114	Втулка упругая	6	
А4		5	3478/2.115	Втулка распорная	6	
				Стандартные изделия		
		6		Гайка М10-6Н.6 ГОСТ 15522-70*	6	
		7		Шайба 10.65Г ГОСТ 6402-70*	6	

409-10-062.89

Альбом 7 | Часть

10259/7

Изм.	Лист	№ докум.	Подп.	Дата
Разраб.		Трифонов		07.12
Пров.		Варешкин		
Руков.		Варешкин		
Н. контр.		Парамонов		
Утв.		Бизин		

3478/2.110

Муфта упругая втулочно-пальцевая Мкр = 250,0 Н·м

Лит.	Лист	Листов
И		1

Гипростроммаш Москва

Формат А4

Инв. № подл. | Подп. и дата | Взам. инв. № | Инв. № дубл. | Подп. и дата

3478/2.130СБ

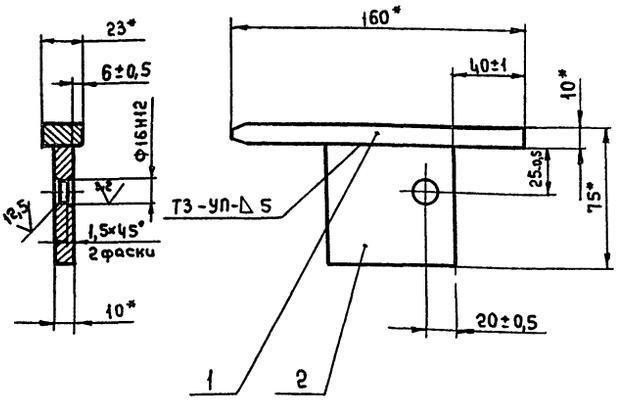

1.* Размеры для справок.

2. Сварные швы по ГОСТ 14771-76, допускается сварка по ГОСТ 5264-80

Изм.	Лист	№ докум.	Подп.	Дата
Разраб.		Трифонов		05.89
Пров.		Варешкин		
Т.контр.		Бизин		
Руков.		Варешкин		
Н.контр.		Парамонов		
Утв.		Бизин		

3478/2.130СБ

Выталкиватель

Лит.	Масса	Масштаб
И	0,7	1:2
Лист	Листов 1	

Гипростроммаш Москва

Формат А4

Формат	Зона	Поз.	Обозначение	Наименование	Кол.	Примечан.
				Документация		
А4			3478/2.130СБ	Сборочный чертеж		
				Детали		
А4		1	3478/2.131	Лыжа	1	
А4		2	3478/2.132	Планка	1	

Инв.№ подл. | Подп. и дата | Взам. инв.№ | Инв.№ дубл. | Подп. и дата

Изм.	Лист	№ докум.	Подп.	Дата
Разраб.		Трифонов		05.89
Пров.		Варешкин		
Руков.		Варешкин		
Н.контр.		Парамонов		
Утв.		Бизин		

3478/2.130

Выталкиватель

Лит.	Лист	Листов
И		1

Гипростроммаш Москва

Формат А4

3478/2.131

12,5 (√)

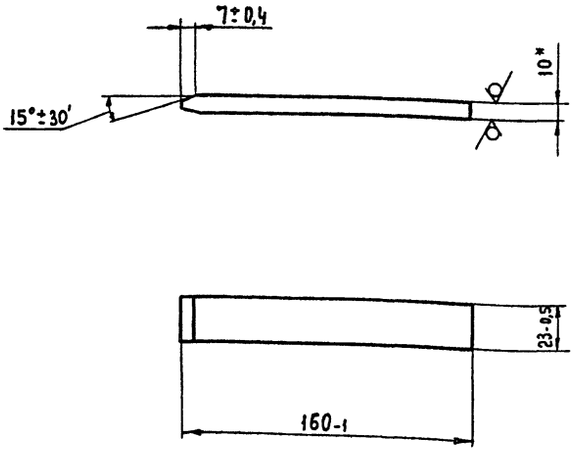

*Размер для справок.

Изм.	Лист	№ докум.	Подп.	Дата
Разраб.		Трифонов		05.89
Пров.		Варешкин		
Т.контр.		Бизин		
Руков.				
Н.контр.		Парамонов		
Утв.		Варешкин		

3478/2.131

Лыжа

Лит.	Масса	Масштаб
И	0,3	1:2
Лист	Листов 1	

Лист Б-ПН-10 ГОСТ 19903-74* / В Ст3 кп ГОСТ 14637-79

Гипростроммаш Москва

Формат А4

3478/2.132

12,5 (√)

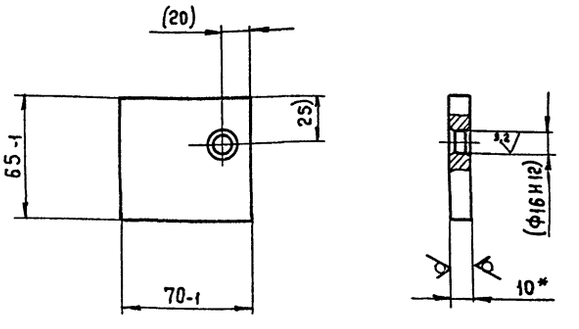

1.* Размер для справок.

2. Размеры в скобках - после сварки

Инв.№ подл. | Подп. и дата | Взам. инв.№ | Инв.№ дубл. | Подп. и дат

409-10-062.89

Альбом 7 | Часть

10259/7

Изм.	Лист	№ докум.	Подп.	Дата
Разраб.		Трифонов		05.89
Пров.		Варешкин		
Т.контр.		Бизин		
Руков.				
Н.контр.		Парамонов		
Утв.		Варешкин		

3478/2.132

Планка

Лит.	Масса	Масштаб
И	0,35	1:2
Лист	Листов	

Лист Б-ПН-10 ГОСТ 19903-74* / В Ст3 кп ГОСТ 14637-79

Гипростроммаш Москва

Копировал

Формат А4

3478/2. 149

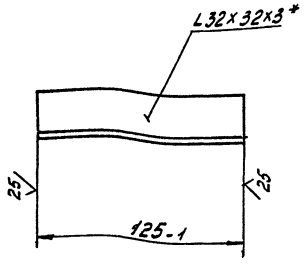

*Размер для справок

Изм.	Лист	№ докум.	Подп.	Дата
Разраб.		Трифонов		04.89
Пров.		Варешкин		
Т.контр.		Бизин		
Руков.				
Н.контр.		Пароманов		
Утв.		Варешкин		

3478/2. 149

Уголок 32х32х3-В ГОСТ 8509-86 Ст3кп-2 ГОСТ 535-88

Лит.	Масса	Масшт.
И	0,2	1:2
Лист	Листов 1	

Гипростроммаш Москва

Формат А4

Формат	Зона	Поз.	Обозначение	Наименование	Кол.	Примечан.
				Документация		
А2			3478/2. 140СБ	Сборочный чертеж		
				Детали		
А4		1	3478/2. 141	Обечайка	1	
А4		2	3478/2. 142	Стенка	1	
А4		3	3478/2. 143	Стенка	1	
А4		4	3478/2. 144	Лист	1	
А4		5	3478/2. 145	Ребро	1	
А4		6	3478/2. 146	Козырек	1	
А4		7	3478/2. 147	Балка	1	
А4		8	3478/2. 148	Связь	1	
А4		9	3478/2. 149	Связь	2	

Инв.№ подл. | Подп. и дата | Взам. инв.№ | Инв.№ дубл. | Подп. и дата

Изм.	Лист	№ докум.	Подп.	Дата
Разраб.		Трифонов		04.89
Пров.		Варешкин		
Руков.		Варешкин		
Н.контр.		Пароманов		
Утв.		Бизин		

3478/2. 140

Ограждение

Лит.	Лист	Листов
И		1

Гипростроммаш Москва

Формат А4

3478/2. 104

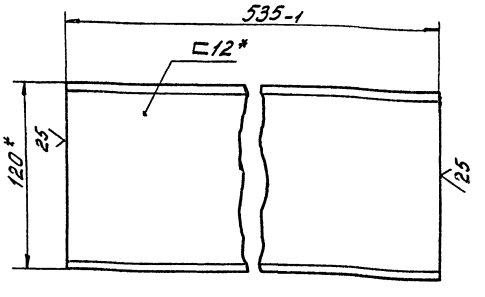

*Размеры для справок

Инв.№ подл. | Подп. и дата | Взам. инв.№ | Инв.№ дубл. | Подп. и дата

409-10-062.89

Альбом 7 | Часть

1025 9/7

3478/2. 104

Изм.	Лист	№ докум.	Подп.	Дата
Разраб.		Трифонов		04.89
Пров.		Варешкин		
Т.контр.		Бизин		
Руков.				
Н.контр.		Пароманов		
Утв.		Варешкин		

Швеллер 12-П ГОСТ 8240-72* Ст3кп ГОСТ 535-88

Лит.	Масса	Масшт.
И	5,5	1:2
Лист	Листов 1	

Гипростроммаш Москва

Формат А4

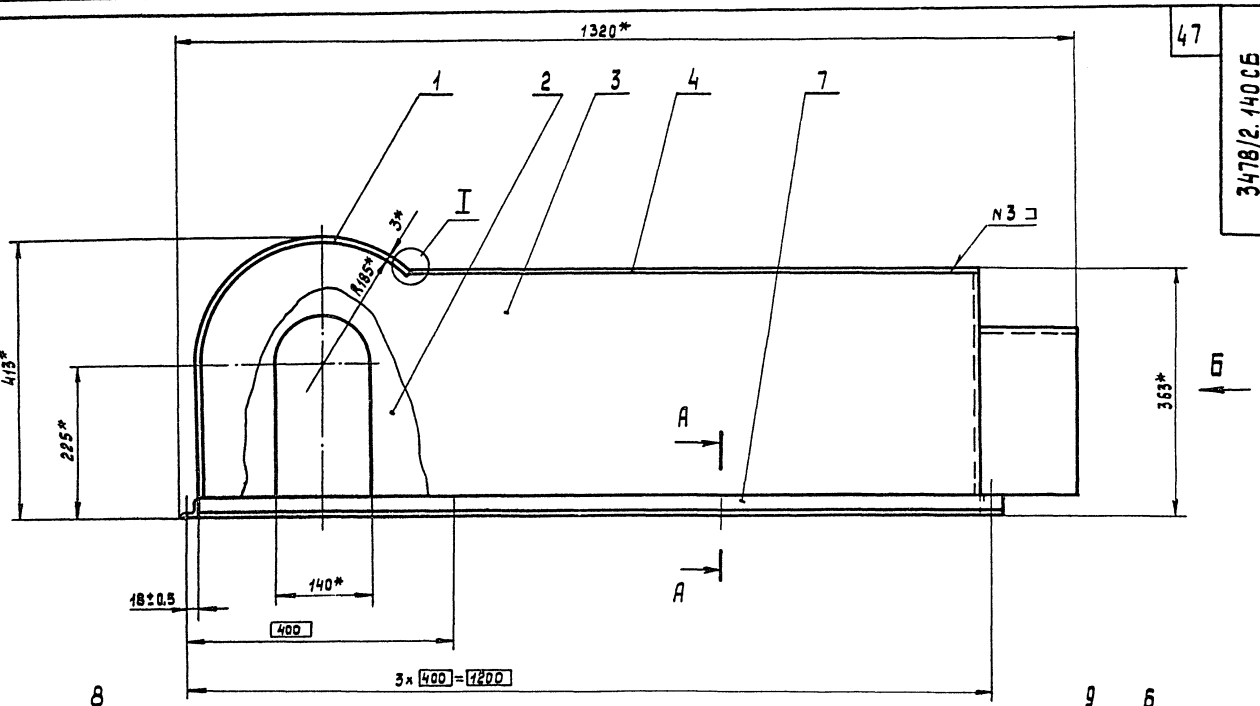

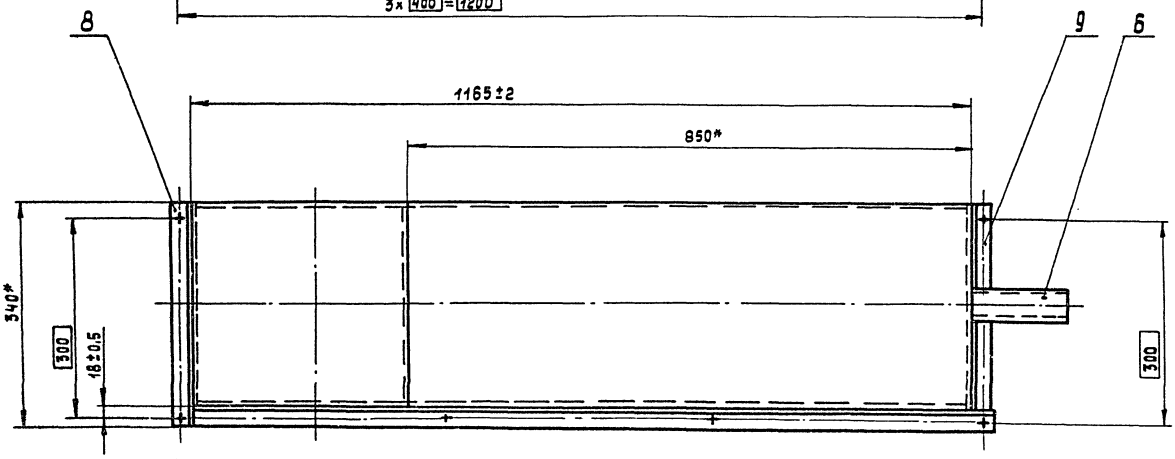

Вид Б

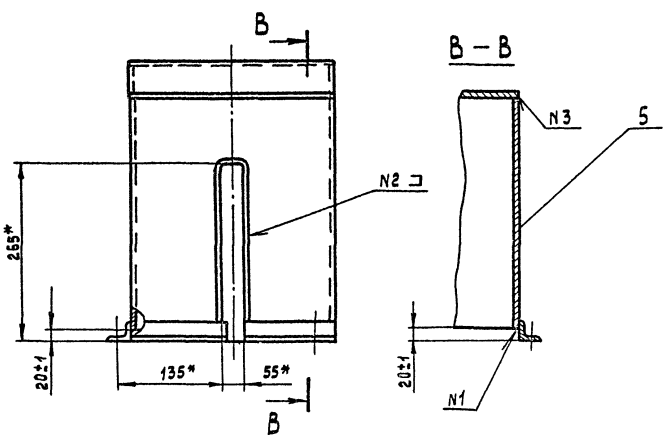

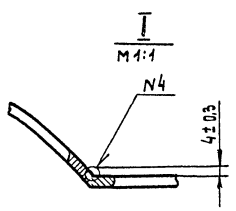

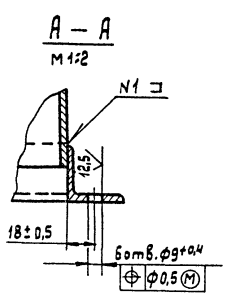

1. *Размеры для справок
2. Сварные швы по ГОСТ 14771-76, допускается сварка по ГОСТ 5264-80
3. Сварка уголков швами Т1-УП-Δ3 и С2-УП необходима по всей длине их соприкосновения.

Номер шва	Обозначение шва
1	Н2-УП-Δ3
2	Т1-УП-Δ3
3	С2-УП
4	шов нестандартный

409-10-062.89
Альбом 7 | Часть

10259/7

3478/2.140СБ

Изм.	Лист	№ докум.	Подп.	Дата
Разраб.		Трифонов		04.89
Пров.		Варешкин		
Т.контр.		Бизин		
Рукав.		Варешкин		
Н.контр.		Парамонов		
Утв.		Бизин		

Ограждение

Лит.	Масса	Масштаб
И	38	1:5

Лист | Листов 1

Гипростроммаш
Москва

Копировал

Формат А2

Формат	Зона	Поз.	Обозначение	Наименование	Кол.	Примечание
				Документация		
А2			3478/2.150 СБ	Сборочный чертеж		
				Детали		
А3		1	3478/2.151	Основание	1	
А4		2	3478/2.152	Щека	2	

Изм.	Лист	№ докум.	Подп.	Дата
Разраб.		Трифонов		05.89
Пров.		Варешкин		
Руков.		Варешкин		
Н. контр.		Парамонов		
Утв.		Бизин		

3478/2.150

Кронштейн

Лит.	Лист	Листов
И		1

Гипростроммаш Москва

Формат А4

3478/2.152

48

12,5 (√)

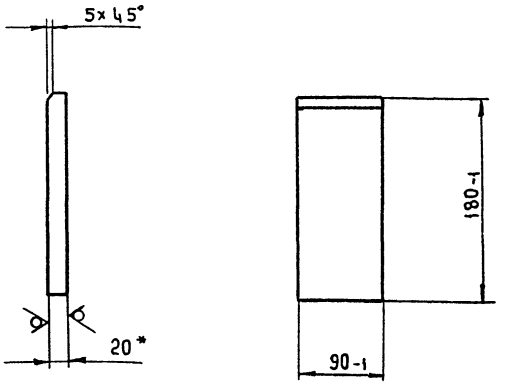

*Размер для справок.

Изм.	Лист	№ докум.	Подп.	Дата
Разраб.		Трифонов		05.89
Пров.		Варешкин		
Т. контр.		Бизин		
Руков.				
Н. контр.		Парамонов		
Утв.		Варешкин		

3478/2.152

Щека

Лит.	Масса	Масштаб
И	2,5	1:4
Лист	Листов 1	

Лист 6-ПН-20 ГОСТ 19903-74* / в Ст3 кп ГОСТ 14637-79*

Гипростроммаш Москва

Формат А4

3478/2.151

12,5 (√)

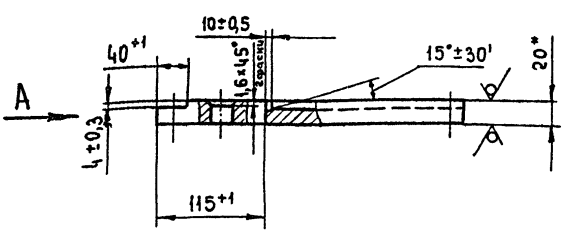

Вид А
М 1:2

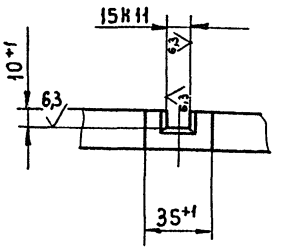

Б – Б
М 1:2

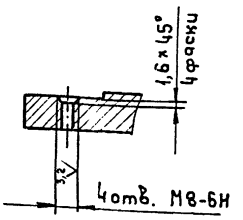

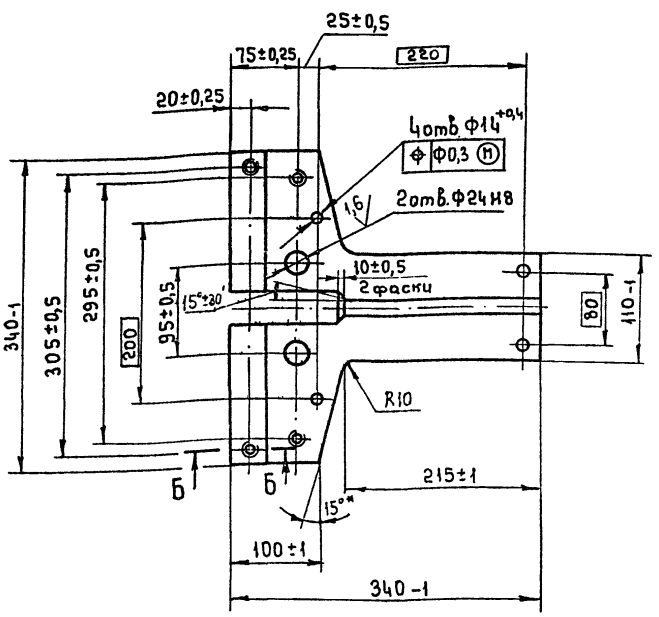

*Размер для справок.

409-10-06289

Альбом 7 | Часть

10259/7

3478/2.151

Изм.	Лист	№ докум.	Подп.	Дата
Разраб.		Трифонов		05.89
Пров.		Варешкин		
Т. контр.		Бизин		
Руков.				
Н. контр.		Парамонов		
Утв.		Варешкин		

Основание

Лит.	Масса	Масштаб
И	9	1:4
Лист	Листов 1	

Лист 6-ПН-20 ГОСТ 19903-74* / в Ст3 кп ГОСТ 14637-79*

Гипростроммаш Москва

Копировал

Формат А3

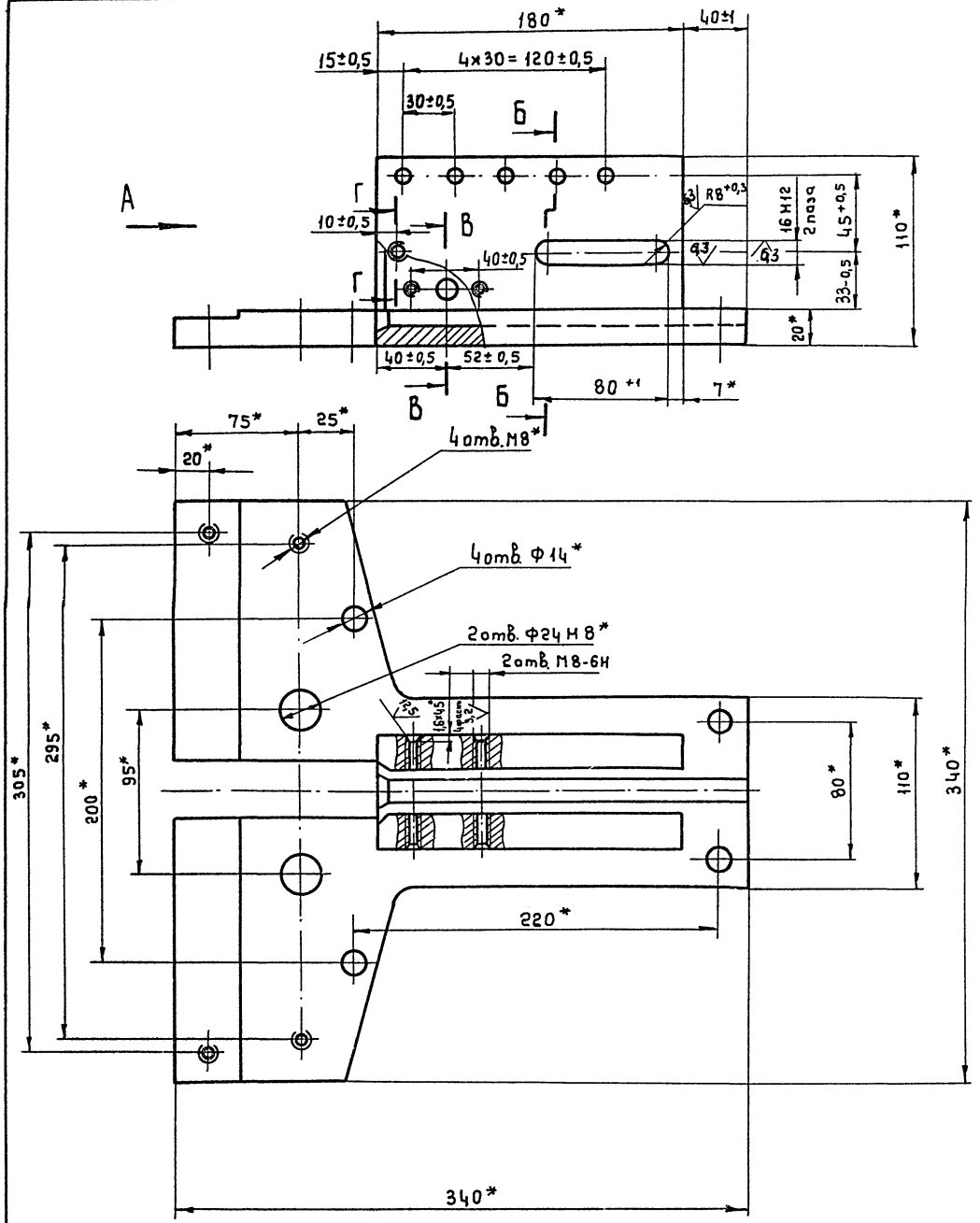

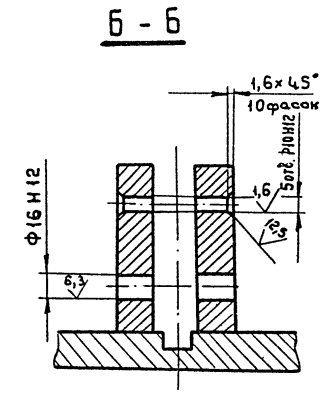

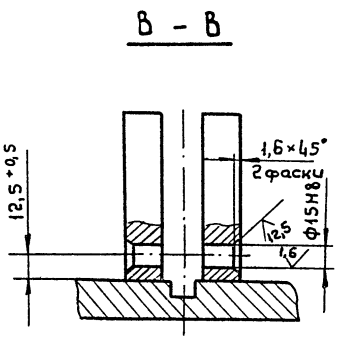

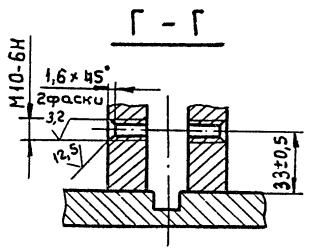

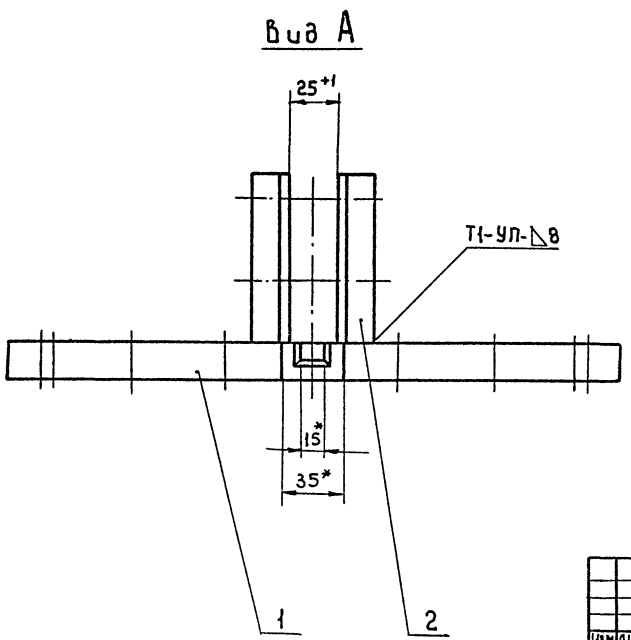

1. *Размеры для справок.
2. Сварные швы по ГОСТ 14771-76, допускается сварка по ГОСТ 5264-80.

					409-10-062.89			
					10259/7	Альбом 7	Часть	
					3478/2.150 СБ			
Изм	Лист	№ докум.	Подп.	Дата	Кронштейн	Лит.	Масса	Масштаб
Разраб.		Трифонов		05.89		И	21	1:2
Пров.		Варешкин				Лист	Листов 1	
Т.контр		Бизин				Гипростроммаш Москва		
Руков.		Варешкин						
Н.контр		Парамонов						
Утв		Бизин						

формат А2

3478/2.071

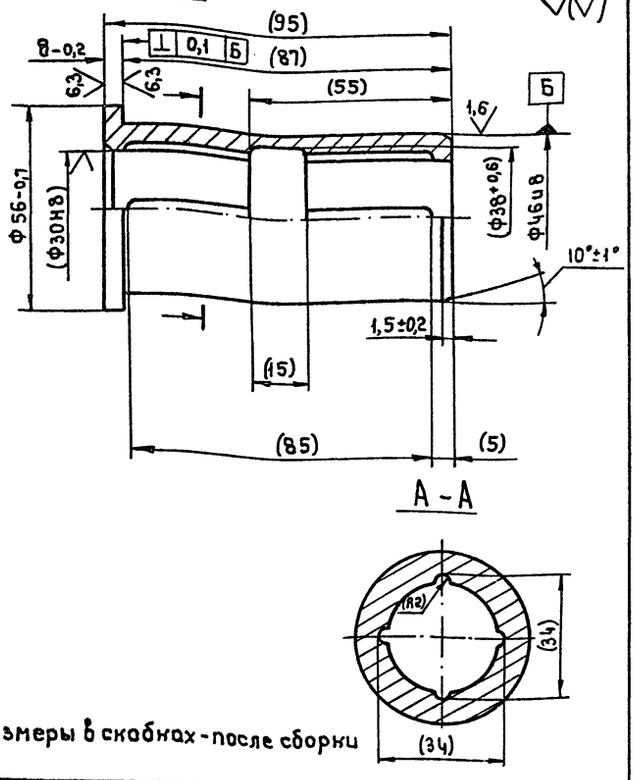

А - А

Размеры в скобках - после сборки

				3478/2.071			
Изм.	Лист	№ докум.	Подп.	Дата			
Разраб.		Трифонов			Втулка	Лит. И	Масса 0,7 / Масштаб 1:1
Пров.		Варешкин				Лист	Листов 1
Т.контр.		Бизин					
Руков.							
Н.контр.		Парамонов			А4С-1 ГОСТ 1585-85	Гипростроммаш Москва	
Утв.		Варешкин					

Формат А4

3478/2.072

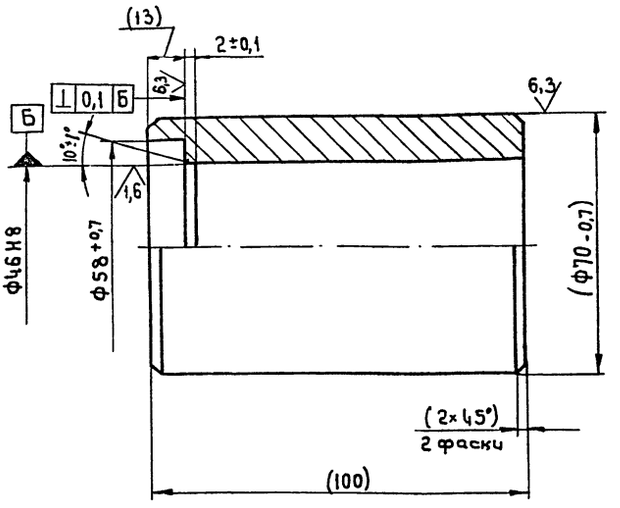

Размеры в скобках - после сборки.

				3478/2.072			
Изм.	Лист	№ докум.	Подп.	Дата			
Разраб.		Трифонов			Бандаж	Лит. И	Масса 1,6 / Масштаб 1:1
Пров.		Варешкин				Лист	Листов 1
Т.контр.		Бизин					
Руков.							
Н.контр.		Парамонов			У8А ГОСТ 1435-74*	Гипростроммаш Москва	
Утв.		Варешкин					

Формат А4

Инв. № подл. | Подп. и дата | Взам. инв. № | Инв. № дубл. | Подп. и дата

3478/2.086

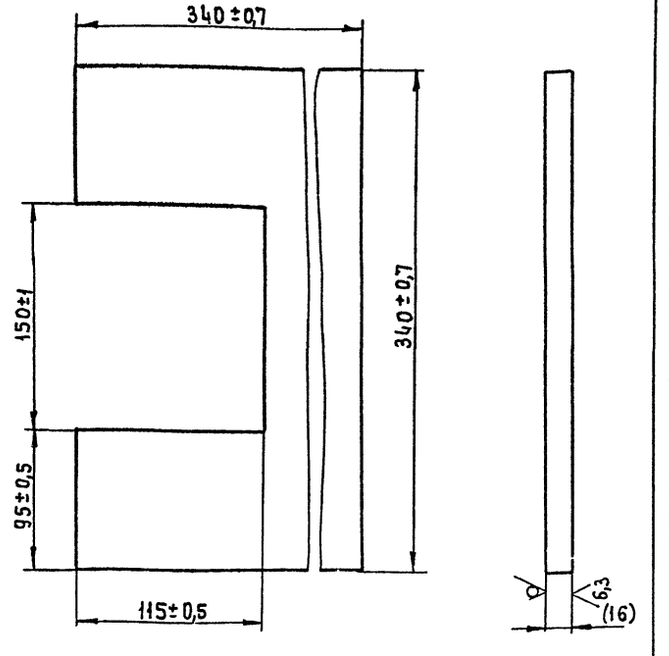

Размер в скобках - после сварки

				3478/2.086			
Изм.	Лист	№ докум.	Подп.	Дата			
Разраб.		Трифонов			Плита	Лит. И	Масса 12,4 / Масштаб 1:2,6
Пров.		Варешкин				Лист	Листов 1
Т.контр.		Бизин					
Руков.							
Н.контр.		Парамонов			В Ст3 кп ГОСТ 380-88	Гипростроммаш Москва	
Утв.		Варешкин					

Формат А4

3478/2.001

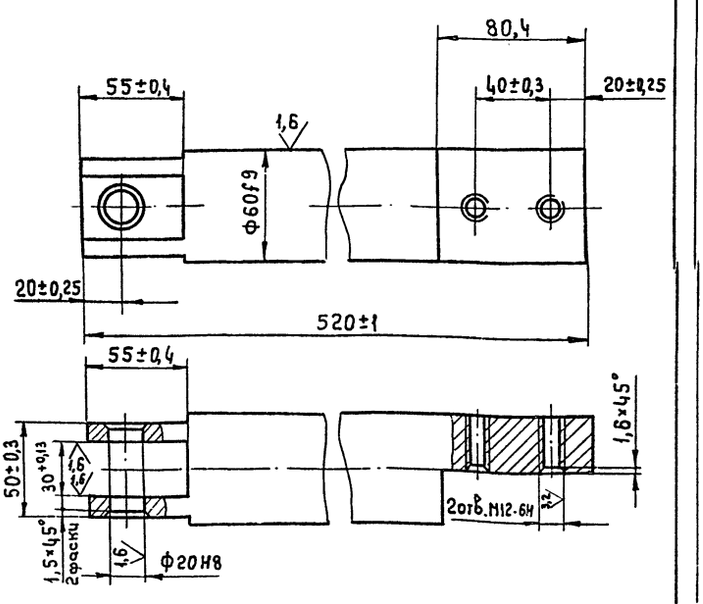

220... 250 НВ

409-10.062.89
Альбом 7 Часть
10259/7

				3478/2.001			
Изм.	Лист	№ докум.	Подп.	Дата			
Разраб.		Трифонов			Ползун	Лит. И	Масса 10 / Масштаб 1:2
Пров.		Варешкин				Лист	Листов 1
Т.контр.		Бизин					
Руков.							
Н.контр.		Парамонов			Сталь 45-б ГОСТ 1050-74**	Гипростроммаш Москва	
Утв.		Варешкин					

Формат А2

Инв. № подл. | Подп. и дата | Взам. инв. № | Инв. № дубл. | Подп. и дата

3478/2.002

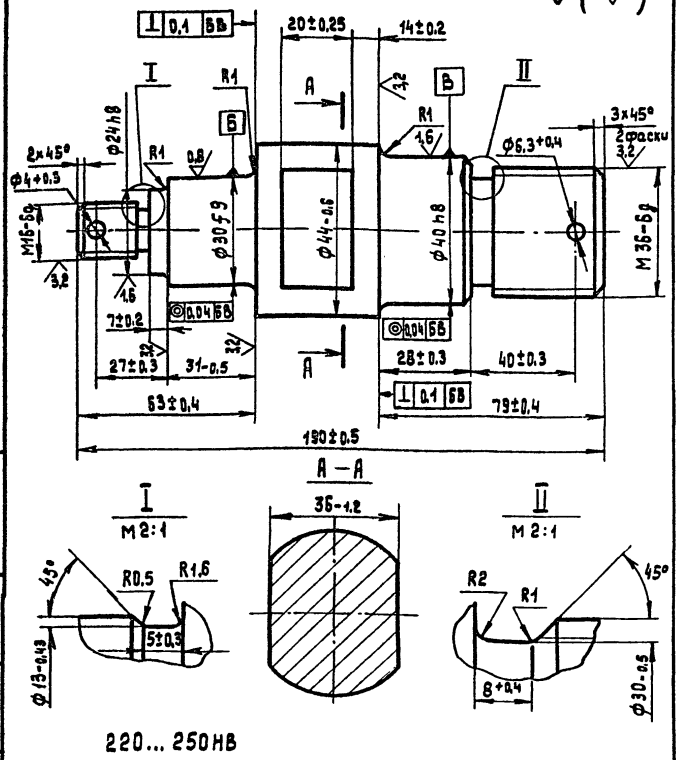

A – A

220 ... 250 НВ

Изм.	Лист	№ докум.	Подп.	Дата
Разраб.		Трифонов		04.89
Пров.		Варешкин		
Т.контр.		Бизин		
Руков.				
Н.контр.		Парамонов		
Утв.		Варешкин		

3478/2.002

Ось кривошипа

Лит.	Масса	Масштаб
И	1,3	1:1

Лист | Листов 1

Сталь 45-б ГОСТ1050-74**

Гипростроммаш Москва

Формат А4

Инв.№ подл. | Подп. и дата | Взам.инв.№ | Инв.№ дубл. | Подп. и дата

3478/2.003

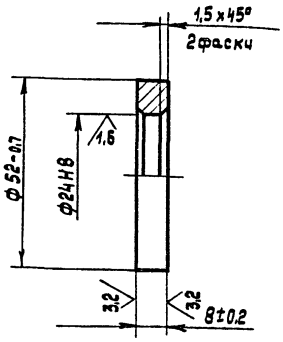

220 ... 250 НВ

Изм.	Лист	№ докум.	Подп.	Дата
Разраб.		Трифонов		04.89
Пров.		Варешкин		
Т.контр.		Бизин		
Руков.				
Н.контр.		Парамонов		
Утв.		Варешкин		

3478/2.003

Шайба упорная

Лит.	Масса	Масштаб
И	0,1	1:1

Лист | Листов 1

Сталь 45-б ГОСТ1050-74**

Гипростроммаш Москва

Формат А4

Инв.№ подл. | Подп. и дата | Взам.инв.№ | Инв.№ дубл. | Подп. и дата

3478/2.004

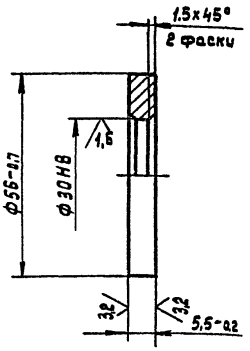

220 ... 250 НВ

Изм.	Лист	№ докум.	Подп.	Дата
Разраб.		Трифонов		04.89
Пров.		Варешкин		
Т.контр.		Бизин		
Руков.				
Н.контр.		Парамонов		
Утв.		Варешкин		

3478/2.004

Кольцо

Лит.	Масса	Масштаб
И	0,1	1:1

Лист | Листов 1

Сталь 45-б ГОСТ1050-74**

Гипростроммаш Москва

Формат А4

Инв.№ подл. | Подп. и дата | Взам.инв.№ | Инв.№ дубл. | Подп. и дата

3478/2.005

Вид А

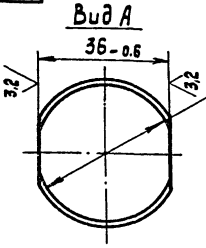

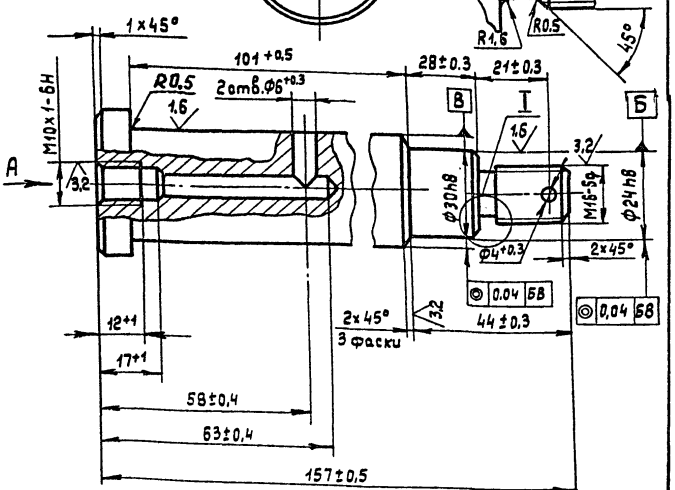

220 ... 250 НВ

409-10-062.89

Альбом 7 | Часть

10259/7

Изм.	Лист	№ докум.	Подп.	Дата
Разраб.		Трифонов		04.89
Пров.		Варешкин		
Т.контр.		Бизин		
Руков.				
Н.контр.		Парамонов		
Утв.		Варешкин		

3478/2.005

Ось

Лит.	Масса	Масштаб
И	0,8	1:1

Лист | Листов 1

Сталь 45-б ГОСТ1050-74**

Гипростроммаш Москва

Копировал

Формат А4

Инв.№ подл. | Подп. и дата | Взам.инв.№ | Инв.№ дубл. | Подп. и дата

3478/2.006

12,5

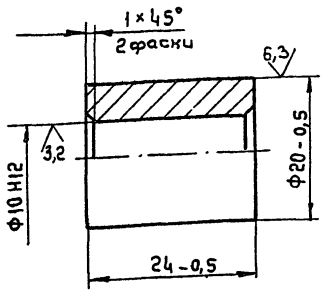

240...285 НВ

				3478/2.006		
Изм.	Лист	№докум.	Подп.	Дата		
Разраб.		Трифонов		07.89	Ролик	Лит. / Масса / Масштаб: И / 0,05 / 2:1
Пров.		Варешкин				Лист / Листов 1
Т.контр.		Бизин			Сталь 45-Б ГОСТ 1050-74	Гипростроммаш Москва
Руков.						
Н.контр.		Парамонов				
Утв.		Варешкин				

Формат А4

3478/2.007

12,5

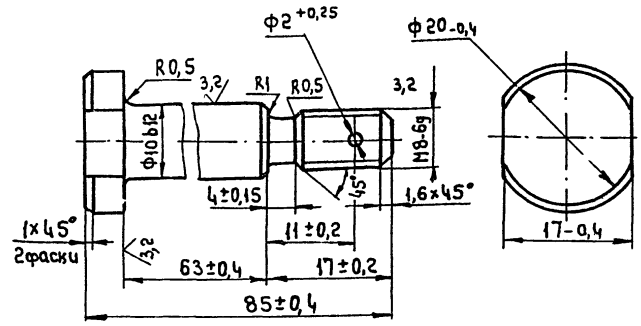

240...285 НВ.

				3478/2.007		
Изм.	Лист	№докум.	Подп.	Дата		
Разраб.		Трифонов		07.89	Ось	Лит. / Масса / Масштаб: И / 0,05 / 2:1
Пров.		Варешкин				Лист / Листов 1
Т.контр.		Бизин			Сталь 45-Б ГОСТ 1050-74*	Гипростроммаш Москва
Руков.						
Н.контр.		Парамонов				
Утв.		Варешкин				

Инв.№ подл. | Подп. и дата | Взам. инв.№ | Инв.№ дубл. | Подп. и дата

Формат А4

3478/2.008

12,5

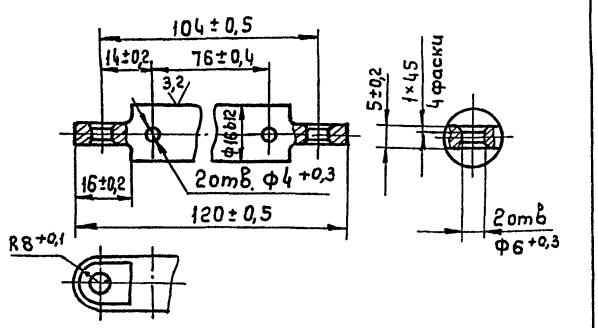

240...285 НВ.

				3478/2.008		
Изм.	Лист	№докум.	Подп.	Дата		
Разраб.		Трифонов		07.89	Ось	Лит. / Масса / Масштаб: И / 0,2 / 1:1
Пров.		Варешкин				Лист / Листов 1
Т.контр.		Бизин			Сталь 45-Б ГОСТ 1050-74	Гипростроммаш Москва
Руков.						
Н.контр.		Парамонов				
Утв.		Варешкин				

3478/2.009

12,5

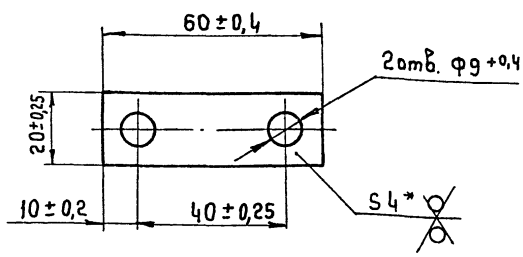

*Размер для справок

409-10.062.89

Альбом 7 | Часть

10259/1

				3478/2.009		
Изм.	Лист	№докум.	Подп.	Дата		
Разраб.		Трифонов		07.89	Прижим	Лит. / Масса / Масштаб: И / 0,05 / 1:1
Пров.		Варешкин				Лист / Листов 1
Т.контр.		Бизин			Лист 6-ЛН-4 ГОСТ 19903-74* / В Ст3кп ГОСТ 14637-79*	Гипростроммаш Москва
Руков.						
Н.контр.		Парамонов				
Утв.		Варешкин				

Инв.№ подл. | Подп. и дата | Взам. инв.№ | Инв.№ дубл. | Подп. и дата

Формат А4

3478/2.011

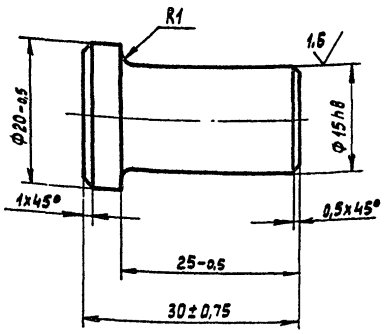

59... 66 HRC$_э$

Изм.	Лист	№ докум.	Подп.	Дата
Разраб.		Трифонов		04.89
Пров.		Варешкин		
Т.контр.		Бизин		
Рукав.				
Н.контр.		Парамонов		
Утв.		Варешкин		

Упор

Лит.	Масса	Масштаб
И	0,05	2:1
Лист	Листов 1	

УВА ГОСТ 1435-74*

Гипростроммаш Москва

Формат А4

3478/2.013

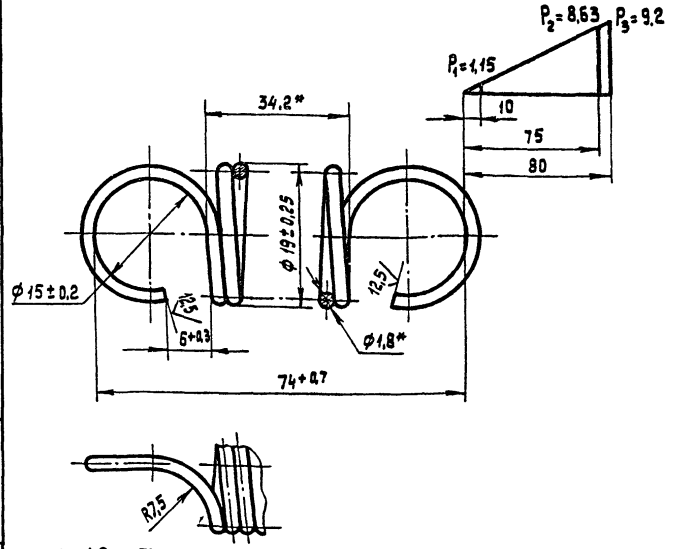

1. 48... 54 HRC$_э$
2. Длина развернутой пружины L = 1065 мм
3. Число рабочих витков 18
4. Направление навивки - правое
5. *Размеры для справок
6. Остальные технические требования по ГОСТ 16118-70*

Изм.	Лист	№ докум.	Подп.	Дата
Разраб.		Трифонов		04.89
Пров.		Варешкин		
Т.контр.		Бизин		
Рукав.				
Н.контр.		Парамонов		
Утв.		Варешкин		

Пружина

Лит.	Масса	Масштаб
И	0,02	2:1
Лист	Листов 1	

Проволока 60С2А-Н-ГН-1,8 ГОСТ 14963-78*

Гипростроммаш Москва

Формат А4

3478/2.012

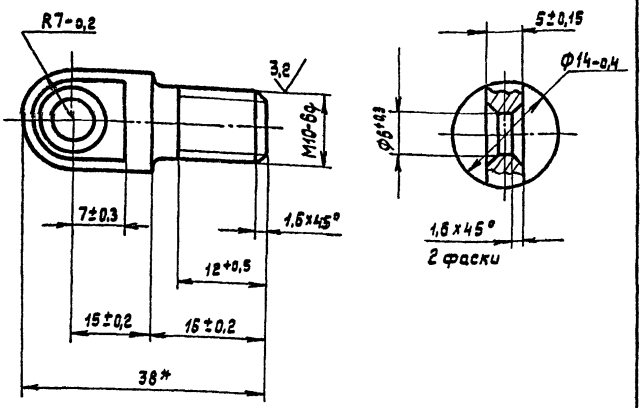

240... 285 НВ

Изм.	Лист	№ докум.	Подп.	Дата
Разраб.		Трифонов		04.89
Пров.		Варешкин		
Т.контр.		Бизин		
Рукав.				
Н.контр.		Парамонов		
Утв.		Варешкин		

Ушко

Лит.	Масса	Масштаб
И	0,015	2:1
Лист	Листов 1	

Сталь 45-б ГОСТ1050-74**

Гипростроммаш Москва

Формат А4

3478/2.014

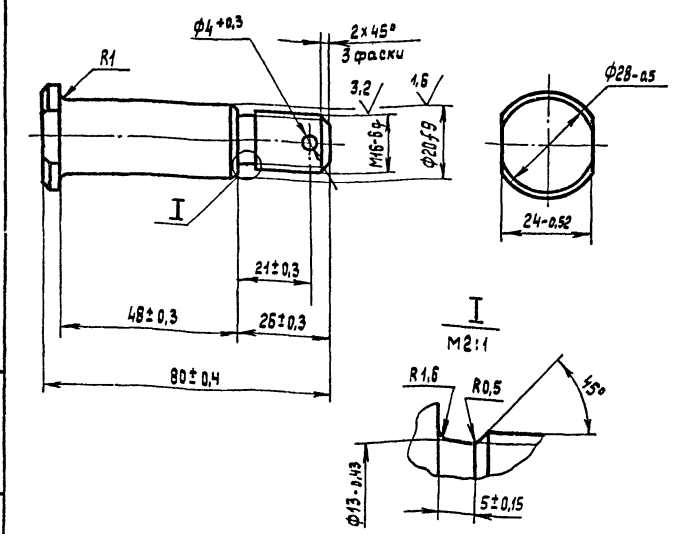

240... 285 НВ

409-10-062.89

Альбом 7 | Часть

10259/7

Изм.	Лист	№ докум.	Подп.	Дата
Разраб.		Трифонов		04.89
Пров.		Варешкин		
Т.контр.		Бизин		
Рукав.				
Н.контр.		Парамонов		
Утв.		Варешкин		

Ось шатуна

Лит.	Масса	Масштаб
И	0,12	1:1
Лист	Листов 1	

Сталь 45-б ГОСТ1050-74**

Гипростроммаш Москва

Копировал

Формат А4

Взам. инв. № | Инв. № дубл. | Подп. и дата | Инв. № подл. | Подп. и дата

3478/2.053

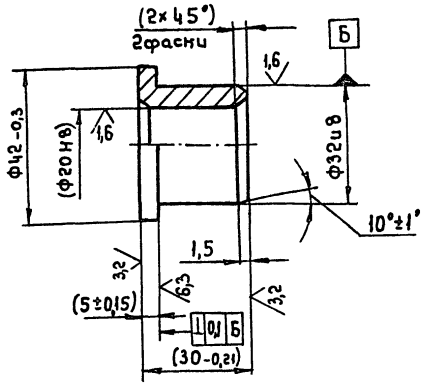

Размеры в скобках – после сборки.

Изм.	Лист	№ докум.	Подп.	Дата
Разраб.		Трифонов		04.88
Пров.		Варешкин		
Т.контр.		Бизин		
Руков.				
Н.контр.		Парамонов		
Утв.		Варешкин		

3478/2.053

Втулка

Лит.	Масса	Масштаб
И	0,13	1:1
Лист	Листов 1	

Бр АЖ9-4 ГОСТ 18175-78*

Гипростроммаш Москва

Формат А4

3478/2.015

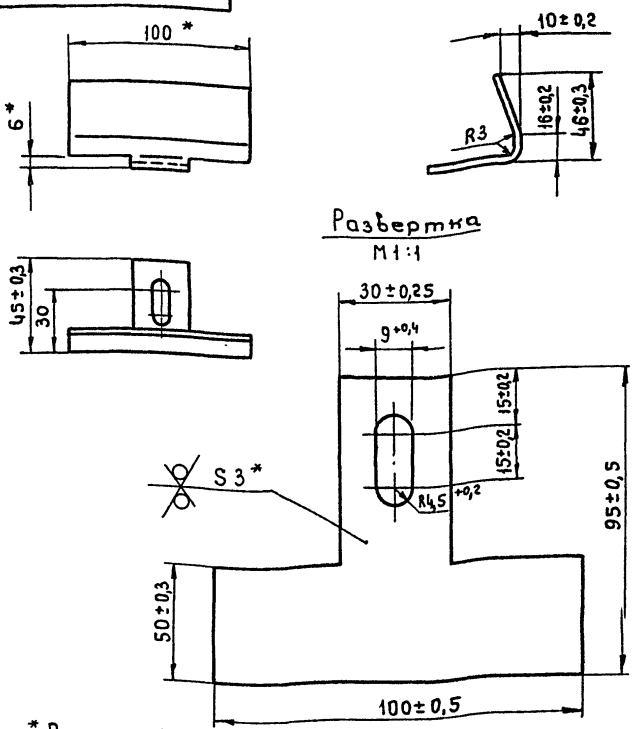

* Размеры для справок

Изм.	Лист	№ докум.	Подп.	Дата
Разраб.		Трифонов		04.88
Пров.		Варешкин		
Т.контр.		Бизин		
Руков.				
Н.контр.		Парамонов		
Утв.		Варешкин		

3478/2.015

Ограничитель

Лит.	Масса	Масштаб
И	0,2	1:2
Лист	Листов 1	

Б-ПН-3 ГОСТ 19904-74*
Лист ц-IV в Ст3кп ГОСТ 16523-70*

Гипростроммаш Москва

Формат А4

3478/2.016

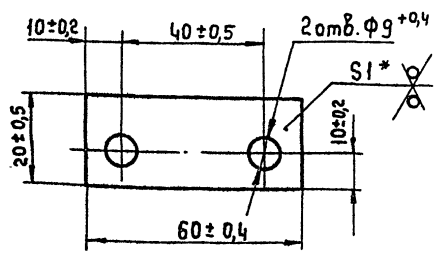

Изм.	Лист	№ докум.	Подп.	Дата
Разраб.		Трифонов		04.88
Пров.		Варешкин		
Т.контр.		Бизин		
Руков.				
Н.контр.		Парамонов		
Утв.		Варешкин		

3478/2.016

Планка

Лит.	Масса	Масштаб
И	0,012	1:1
Лист	Листов 1	

Лист Б-ПН-1 ГОСТ 19904-74*
Ц-IV-В Ст3кп ГОСТ 16523-70*

Гипростроммаш Москва

Формат А4

3478/2.017

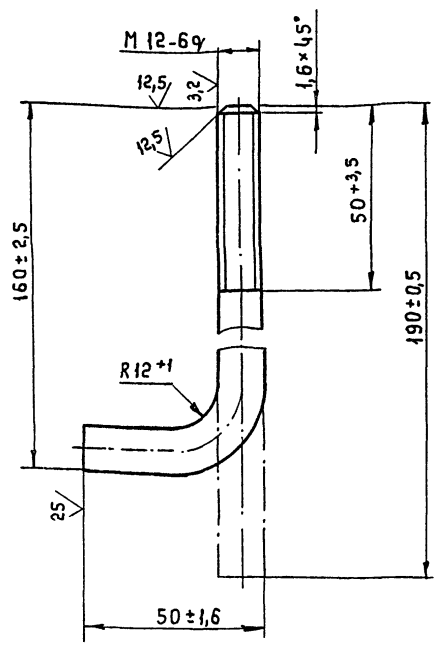

409-10-062.89
Альбом 7 Часть

10259/7

Изм.	Лист	№ докум.	Подп.	Дата
Разраб.		Трифонов		04.88
Пров.		Варешкин		
Т.контр.		Бизин		
Руков.				
Н.контр.		Парамонов		
Утв.		Варешкин		

3478/2.017

Болт фундаментный

Лит.	Масса	Масштаб
И	0,2	1:1
Лист	Листов 1	

Круг 12-В ГОСТ 2590-88
В Ст3кп-1 ГОСТ 535-88

Гипростроммаш Москва

Формат А4

Инв. № подл. | Подп. и дата | Взам. инв. № | Инв. № дубл. | Подп. и дата

3478/2. 044

12,5 (√)

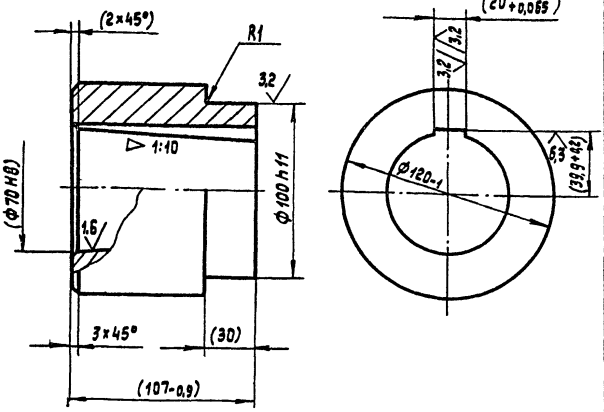

Размеры в скобках - после сборки

				3478/2. 041		
Изм.	Лист	№ докум.	Подп.	Дата		
Разраб.		Трифонов		04.89	Втулка	Лит. И; Масса 6; Масштаб 1:2
Пров.		Варешкин				Лист; Листов 1
Т.контр.		Бизин				
Руков.						
Н.контр.		Парамонов			Вст 3кп ГОСТ 380-88	Гипростроммаш Москва
Утв.		Варешкин				

Формат А4

3478/2. 042

12,5 (√)

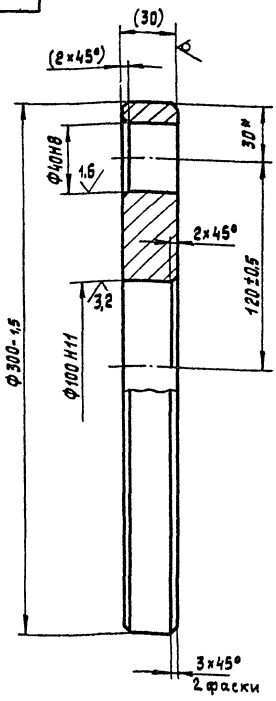

Размеры в скобках - после сборки

				3478/2. 042		
Изм.	Лист	№ докум.	Подп.	Дата		
Разраб.		Трифонов		04.89	Диск	Лит. И; Масса 14,5; Масштаб 1:2
Пров.		Варешкин				Лист; Листов 1
Т.контр.		Бизин				
Руков.						
Н.контр.		Парамонов			Вст 3кп ГОСТ 380-88	Гипростроммаш Москва
Утв.		Варешкин				

Формат А4

3478/2. 051

12,5 (√)

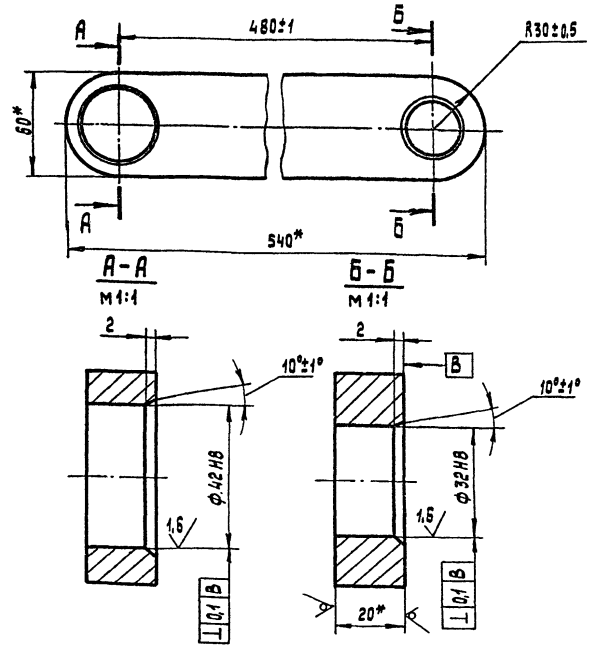

1.* Размеры для справок
2. 170...200 НВ

				3478/2. 051		
Изм.	Лист	№ докум.	Подп.	Дата		
Разраб.		Трифонов		04.89	Пластина	Лит. И; Масса 5; Масштаб 1:2
Пров.		Варешкин				Лист; Листов 1
Т.контр.		Бизин				
Руков.						
Н.контр.		Парамонов			Лист Б-ПН-20 ГОСТ 19903-74* 45-Б ГОСТ 1577-81*	Гипростроммаш Москва
Утв.		Варешкин				

Формат А4

3478/2. 052

12,5 (√)

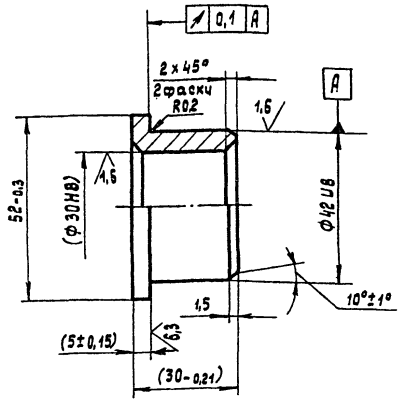

Размеры в скобках - после сборки

409-10-062.85

10259/1 Альбом 7 Часть

				3478/2. 052		
Изм.	Лист	№ докум.	Подп.	Дата		
Разраб.		Трифонов		04.89	Втулка	Лит. И; Масса 0,2; Масштаб 1:1
Пров.		Варешкин				Лист; Листов 1
Т.контр.		Бизин				
Руков.						
Н.контр.		Парамонов			Бр АЖ9-4 ГОСТ 18175-78*	Гипростроммаш Москва
Утв.		Варешкин				

Копировал Формат А4

3478/2.062

25 √(√)

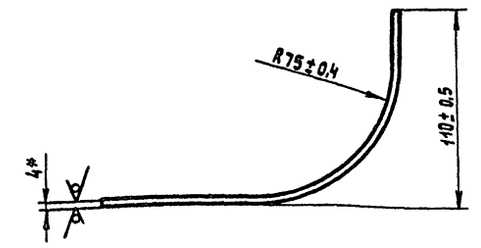

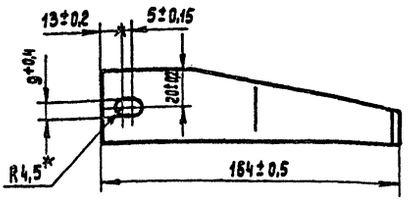

Развертка

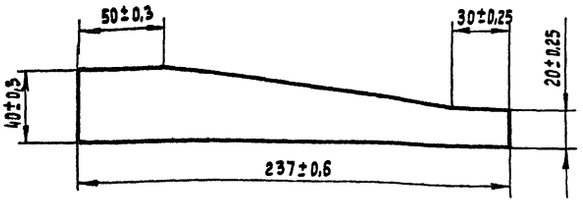

*Размеры для справок

Изм.	Лист	№ докум.	Подп.	Дата
Разраб.		Трифонов		04.89
Пров.		Варешкин		
Т.контр.		Бизин		
Руков.				
Н.контр.		Парамонов		
Утв.		Варешкин		

3478/2.062

Направляющая

Лит.	Масса	Масштаб
И	0,2	1:2

Лист | Листов 1

Лист Б-ПН-4 ГОСТ19903-74* / ВСт3кп ГОСТ14637-79*

Гипростроммаш Москва

Формат А4

3478/2.063

12,5 √ (√)

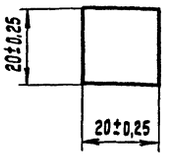

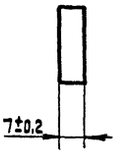

Изм.	Лист	№ докум.	Подп.	Дата
Разраб.		Трифонов		04.89
Пров.		Варешкин		
Т.контр.		Бизин		
Руков.				
Н.контр.		Парамонов		
Утв.		Варешкин		

3478/2.063

Проставка

Лит.	Масса	Масштаб
И	0,02	1:1

Лист | Листов 1

ВСт3кп ГОСТ380-88

Гипростроммаш Москва

Формат А4

3478/2.064

25 √(√)

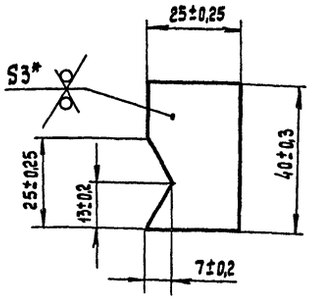

*Размер для справок

Изм.	Лист	№ докум.	Подп.	Дата
Разраб.		Трифонов		04.89
Пров.		Варешкин		
Т.контр.		Бизин		
Руков.				
Н.контр.		Парамонов		
Утв.		Варешкин		

3478/2.064

Упор

Лит.	Масса	Масштаб
И	0,02	1:1

Лист | Листов 1

Лист Б-ПН-3 ГОСТ19904-74* / 4-IV ВСт3кп ГОСТ16523-70*

Гипростроммаш Москва

Формат А4

3478/2.065

25 √(√)

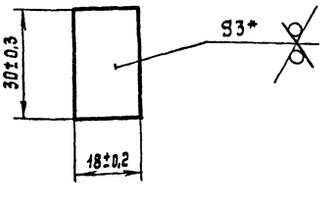

*Размер для справок

409-10-062.89

Альбом 7 | Часть

10259/7

Изм.	Лист	№ докум.	Подп.	Дата
Разраб.		Трифонов		04.89
Пров.		Варешкин		
Т.контр.		Бизин		
Руков.				
Н.контр.		Парамонов		
Утв.		Варешкин		

3478/2.065

Ребро

Лит.	Масса	Масштаб
И	0,01	1:1

Лист | Листов 1

Лист 4-IV Б-ПН-3 ГОСТ19904-74* / ВСт3кп ГОСТ16523-70*

Гипростроммаш Москва

Копировал

Формат А4

Взам. инв. № | Инв. № дубл. | Подп. и дата | Инв. № подл. | Подп. и дата

3478/2.081

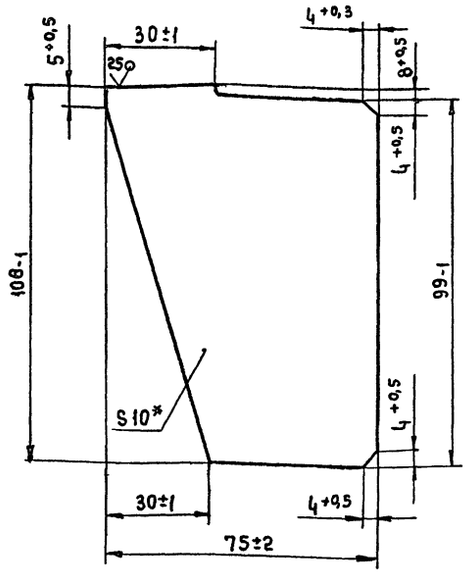

*Размер для справок

Изм.	Лист	№ докум.	Подп.	Дата
Разраб.		Трифонов		05.89
Пров.		Варешкин		
Т.контр.		Бизин		
Руков.				
Н.контр.		Парамонов		
Утв.		Варешкин		

3478/2.081

Ребро

Лит.	Масса	Масштаб
И	0,7	1:1
Лист	Листов 1	

Лист Б-ПН-10 ГОСТ 19903-74* В Ст3кп ГОСТ 14637-79

Гипростроммаш Москва

Формат А4

3478/2.082

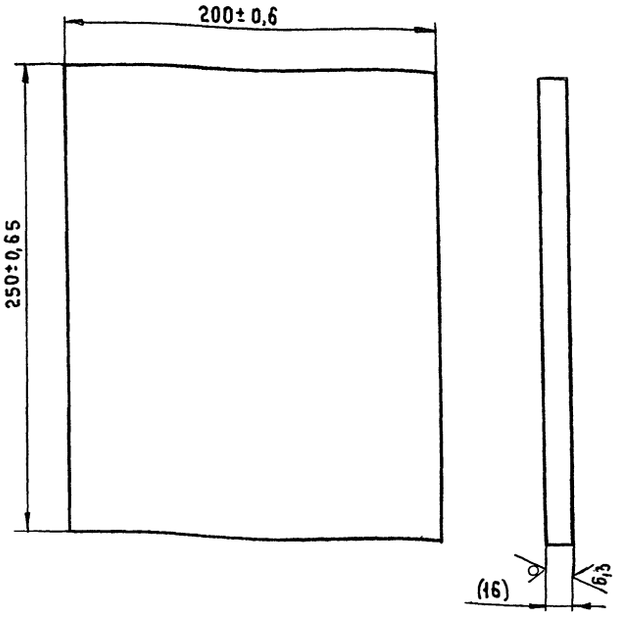

Размер в скобках - после сборки

Изм.	Лист	№ докум.	Подп.	Дата
Разраб.		Трифонов		05.89
Пров.		Варешкин		
Т.контр.		Бизин		
Руков.				
Н.контр.		Парамонов		
Утв.		Варешкин		

3478/2.082

Плита

Лит.	Масса	Масштаб
И	6,3	1:2
Лист	Листов 1	

В Ст3кп ГОСТ 380-88

Гипростроммаш Москва

Формат А4

3478/2.083

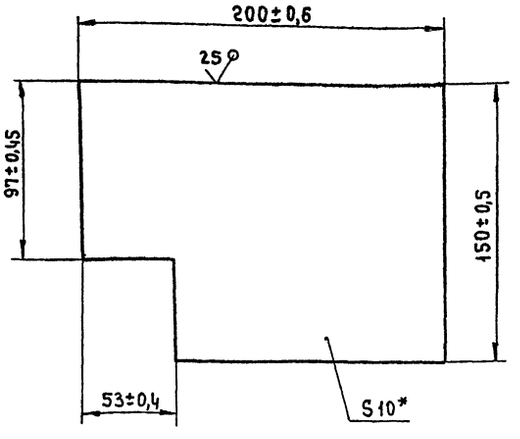

*Размер для справок

Изм.	Лист	№ докум.	Подп.	Дата
Разраб.		Трифонов		05.89
Пров.		Варешкин		
Т.контр.		Бизин		
Руков.				
Н.контр.		Парамонов		
Утв.		Варешкин		

3478/2.083

Ребро

Лит.	Масса	Масштаб
И	2,1	1:2
Лист	Листов 1	

Лист Б-ПН-10 ГОСТ 19903-74 В Ст3кп ГОСТ 14637-79

Гипростроммаш Москва

Формат А4

3478/2.084

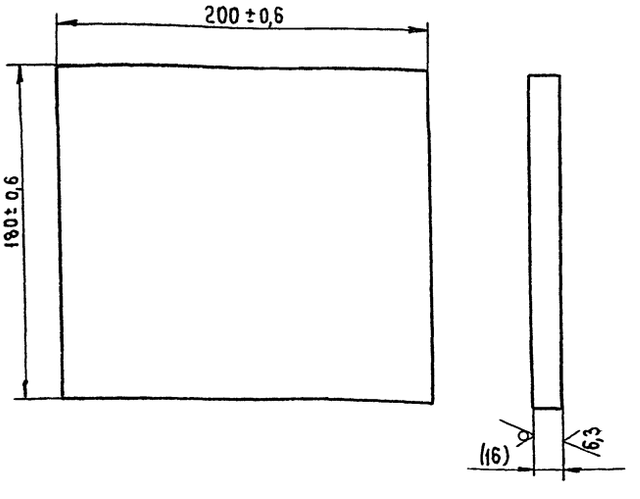

Размер в скобках - после сборки

409-10-062.89

10259/7 Альбом 7 Часть

Изм.	Лист	№ докум.	Подп.	Дата
Разраб.		Трифонов		05.89
Пров.		Варешкин		
Т.контр.		Бизин		
Руков.				
Н.контр.		Парамонов		
Утв.		Варешкин		

3478/2.084

Плита

Лит.	Масса	Масштаб
И	4,5	1:2
Лист	Листов 1	

В Ст3кп ГОСТ 380-88

Гипростроммаш Москва

Формат А4

Инв. № подл. | Подп. и дата | Взам. инв. № | Инв. № дубл. | Подп. и дата

3478/2.085

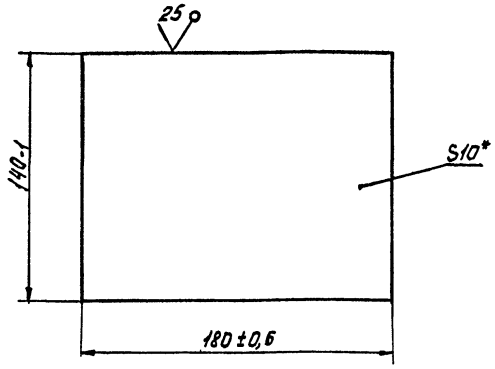

*Размер для справок

Изм.	Лист	№ докум.	Подп.	Дата
Разраб.		Трифонов		04.89
Пров.		Варешкин		
Т.контр.		Бизин		
Руков.				
Н.контр.		Парамонов		
Утв.		Варешкин		

3478/2.085 — Ребро

Лит.	Масса	Масшт.
У	2	1:2
Лист	Листов 1	

Лист 6-ЛН-10 ГОСТ 19903-74* Вст3кп ГОСТ 14637-79*

Гипростроммаш Москва

Формат А4

3478/2.087

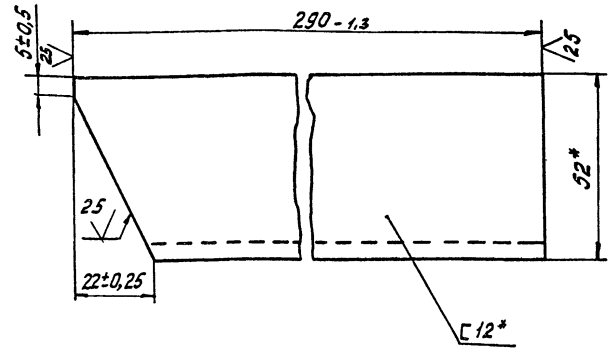

*Размеры для справок

Изм.	Лист	№ докум.	Подп.	Дата
Разраб.		Трифонов		04.89
Провер.		Варешкин		
Т.контр.		Бизин		
Руков.				
Н.контр.		Парамонов		
Утв.		Варешкин		

3478/2.087 — Укосина

Лит.	Масса	Масшт.
У	3	1:1
Лист	Листов 1	

Швеллер 12-П ГОСТ 8240-72* Вст3кп-Т ГОСТ 535-88

Гипростроммаш Москва

Формат А4

3478/2.088

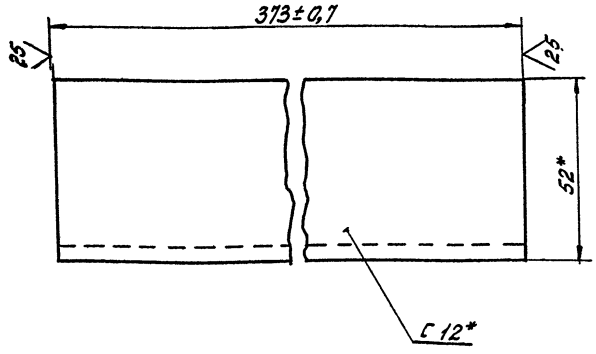

*Размеры для справок

Изм.	Лист	№ докум.	Подп.	Дата
Разраб.		Трифонов		04.89
Пров.		Варешкин		
Т.контр.		Бизин		
Руков.				
Н.контр.		Парамонов		
Утв.		Варешкин		

3478/2.088 — Поперечина

Лит.	Масса	Масшт.
У	3,8	1:1
Лист	Листов 1	

Швеллер 12-П ГОСТ 8240-72* Вст3кп-Т ГОСТ 535-88

Гипростроммаш Москва

Формат А4

3478/2.089

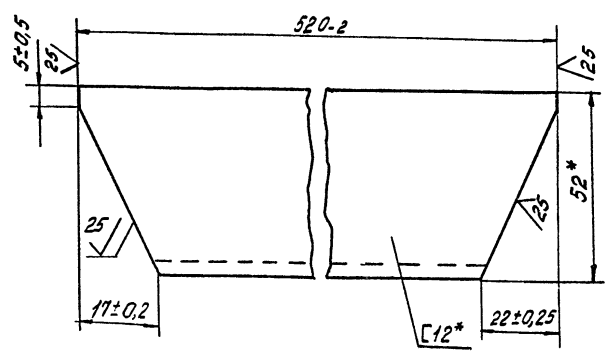

*Размеры для справок

409-10-062.89

Альбом 7 | Часть

10259/7

Изм.	Лист	№ докум.	Подп.	Дата
Разраб.		Трифонов		04.89
Пров.		Варешкин		
Т.контр.		Бизин		
Руков.				
Н.контр.		Парамонов		
Утв.		Варешкин		

3478/2.089 — Распорка

Лит.	Масса	Масшт.
У	5,2	1:1
Лист	Листов 1	

Швеллер 12-П ГОСТ 8240-72* Вст3кп-Т ГОСТ 535-88

Гипростроммаш Москва

Формат А2

Инв.№ подл. | Подп. и дата | Взам. инв.№ | Инв.№ дубл. | Подп. и дата

3478/2.095

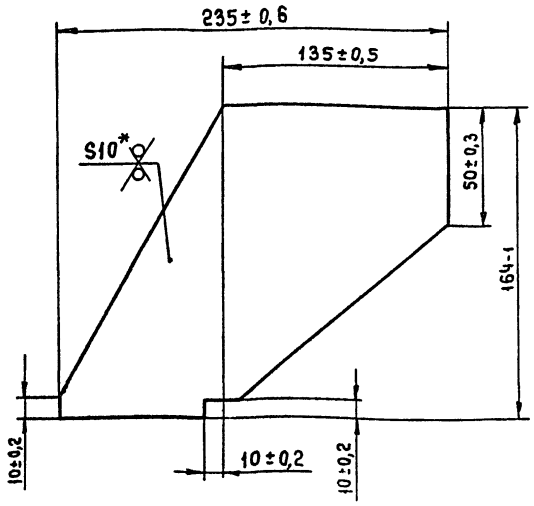

* Размер для справок.

Изм.	Лист	№ докум.	Подп.	Дата
Разраб.		Трифонов		05.89
Пров.		Варешкин		
Т.контр.		Бизин		
Руков.				
Н.контр.		Парамонов		
Утв.		Варешкин		

3478/2.095

Косынка

Лит.	Масса	Масштаб
И	1,8	1:2
Лист	Листов 1	

Лист Б-ПН-10 ГОСТ 19903-74*
В Ст3кп ГОСТ 14637-79

Гипростроммаш Москва

формат А4

3478/2.096

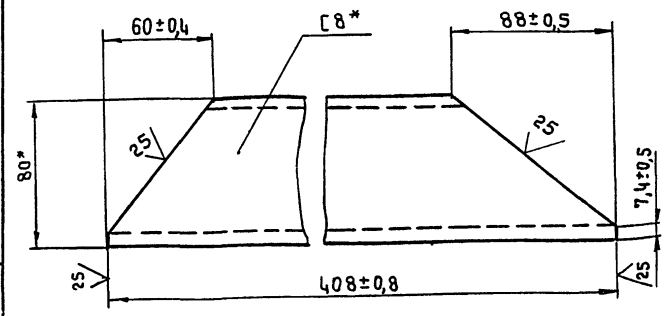

* Размеры для справок

Изм.	Лист	№ докум.	Подп.	Дата
Разраб.		Трифонов		05.89
Пров.		Варешкин		
Т.контр.		Бизин		
Руков.				
Н.контр.		Парамонов		
Утв.		Варешкин		

3478/2.096

Ребро

Лит.	Масса	Масштаб
И	2,5	1:2
Лист	Листов 1	

Швеллер 8-П ГОСТ 8240-72*
В Ст3кп ГОСТ 535-88

Гипростроммаш Москва

формат А4

3478/2.097

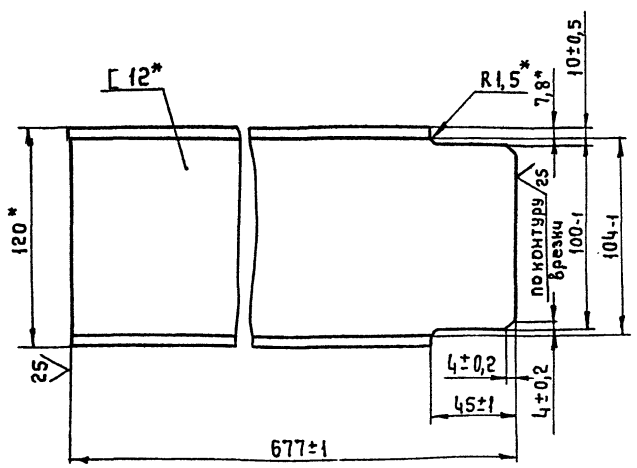

* Размеры для справок

Изм.	Лист	№ докум.	Подп.	Дата
Разраб.		Трифонов		05.89
Пров.		Варешкин		
Т.контр.		Бизин		
Руков.				
Н.контр.		Парамонов		
Утв.		Варешкин		

3478/2.097

Поперечина

Лит.	Масса	Масштаб
И	6,7	1:2
Лист	Листов 1	

Швеллер 12-П ГОСТ 8240-72*
В Ст3кп ГОСТ 535-88

Гипростроммаш Москва

формат А4

3478/2.098

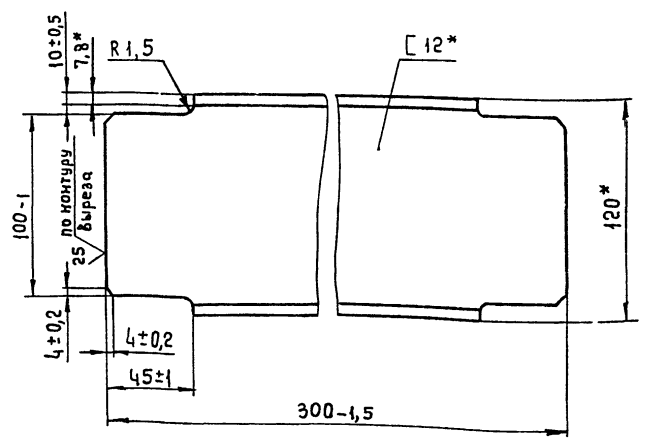

* Размеры для справок.

409-10-062.89
Альбом 7 Часть

1059/7

Изм.	Лист	№ докум.	Подп.	Дата
Разраб.		Трифонов		05.89
Пров.		Варешкин		
Т.контр.		Бизин		
Руков.				
Н.контр.		Парамонов		
Утв.		Варешкин		

3478/2.098

Распорка

Лит.	Масса	Масштаб
И	2,4	1:2
Лист	Листов 1	

Швеллер 12-П ГОСТ 8240-72*
В Ст3кп ГОСТ 535-88

Гипростроммаш Москва

формат А4

3478/2.091

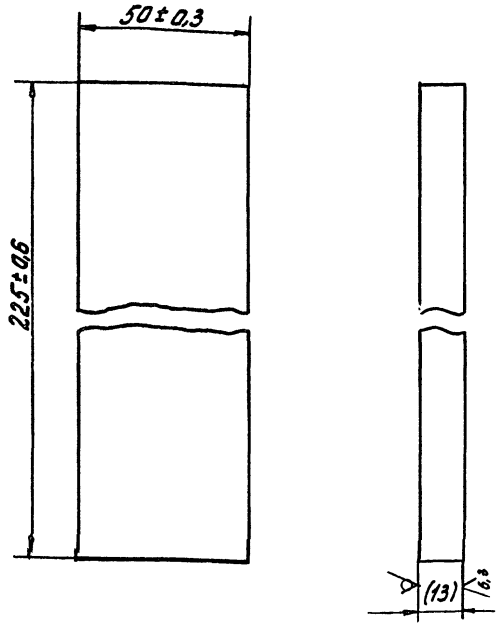

Размер в скобках - после сборки

Изм.	Лист	№ докум.	Подп.	Дата
Разраб.		Трифонов		05.85
Пров.		Варешкин		
Т.контр.		Бизин		
Руков.				
Н.контр.		Парамонов		
Утв.		Варешкин		

3478/2.091

Платик

ВСт3кп ГОСТ 380-88

Лит.	Масса	Масшт.
и	1	1:1
Лист	Листов 1	

Гипростроммаш Москва

Формат А4

3478/2.092

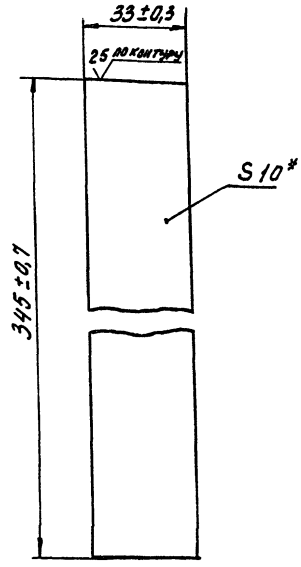

*Размер для справок

Изм.	Лист	№ докум.	Подп.	Дата
Разраб.		Трифонов		05.85
Пров.		Варешкин		
Т.контр.		Бизин		
Руков.				
Н.контр.		Парамонов		
Утв.		Варешкин		

3478/2.092

Косынка

Лист Б-ПН-10 ГОСТ 19903-74*
ВСт3кп ГОСТ 14637-79*

Лит.	Масса	Масшт.
и	1	1:1
Лист	Листов 1	

Гипростроммаш Москва

Формат А4

3478/2.093

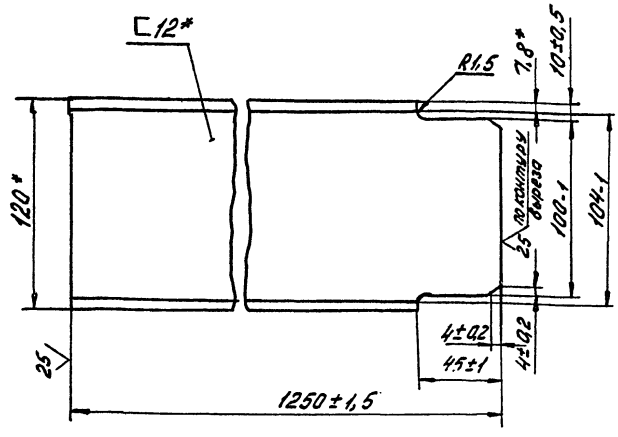

*Размеры для справок

Изм.	Лист	№ докум.	Подп.	Дата
Разраб.		Трифонов		05.85
Пров.		Варешкин		
Т.контр.		Бизин		
Руков.				
Н.контр.		Парамонов		
Утв.		Варешкин		

3478/2.093

Швеллер

Швеллер 12-П ГОСТ 8240-72*
ВСт3кп ГОСТ 535-88

Лит.	Масса	Масшт.
и	12,5	1:2
Лист	Листов 1	

Гипростроммаш Москва

Формат А4

3478/2.094

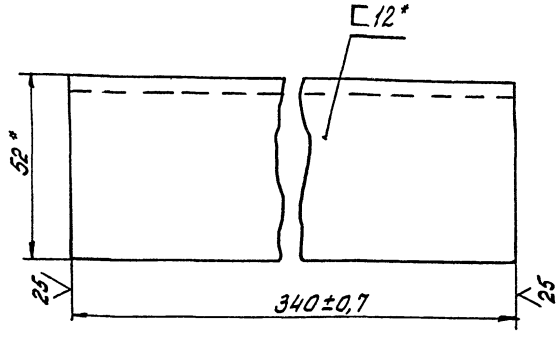

*Размеры для справок

409-10-062.89
Альбом 7 Часть
10259/7

Изм.	Лист	№ докум.	Подп.	Дата
Разраб.		Трифонов		05.85
Пров.		Варешкин		
Т.контр.		Бизин		
Руков.				
Н.контр.		Парамонов		
Утв.		Варешкин		

3478/2.094

Поперечина

Швеллер 12П ГОСТ 8240-72*
ВСт3кп ГОСТ 535-88

Лит.	Масса	Масшт.
и	3,6	1:1
Лист	Листов 1	

Гипростроммаш Москва

Формат А4

3478/2.099

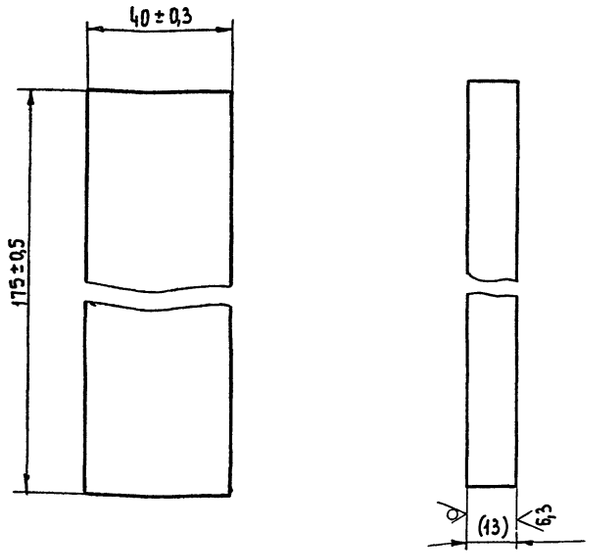

Размер в скобках - после сборки.

Изм.	Лист	№ докум.	Подп.	Дата
Разраб.		Трифонов		
Пров.		Варешкин		
Т.контр.		Бизун		
Руков.				
Н.контр.		Парамонов		
Утв.		Варешкин		

3478/2.099

Платик

Лит.	Масса	Масштаб
И	0,7	1:1
Лист	Листов 1	

В Ст3кп ГОСТ 380-88

Гипростроммаш Москва

Формат А4

3478/2.101

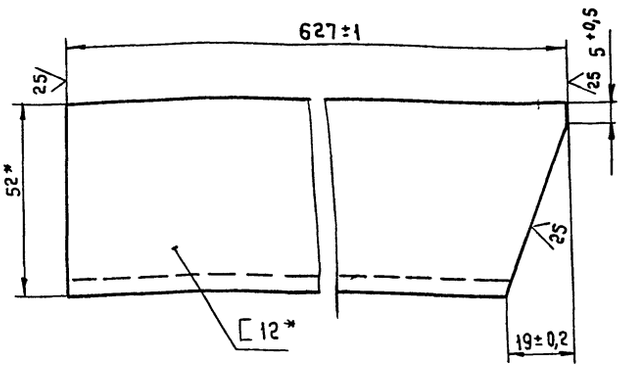

*Размеры для справок.

Изм.	Лист	№ докум.	Подп.	Дата
Разраб.		Трифонов		
Пров.		Варешкин		
Т.контр.		Бизун		
Руков.				
Н.контр.		Парамонов		
Утв.		Варешкин		

3478/2.101

Укосина

Лит.	Масса	Масштаб
И	6,5	1:1
Лист	Листов 1	

Швеллер 12-П ГОСТ 8240-72* / В Ст3кп-1 ГОСТ 535-88

Гипростроммаш Москва

Формат А4

Инв.№ подл. | Подп. и дата | Взам. инв.№ | Инв.№ дубл. | Подп. и дата

3478/2.102

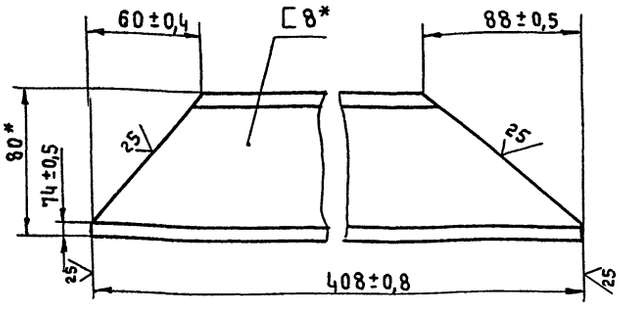

*Размеры для справок.

Изм.	Лист	№ докум.	Подп.	Дата
Разраб.		Трифонов		
Пров.		Варешкин		
Т.контр.		Бизун		
Руков.				
Н.контр.		Парамонов		
Утв.		Варешкин		

3478/2.102

Ребро

Лит.	Масса	Масштаб
И	2,5	1:2
Лист	Листов 1	

Швеллер 8-П ГОСТ 8240-72* / В Ст3кп ГОСТ 535-88

Гипростроммаш Москва

Формат А4

3478/2.103

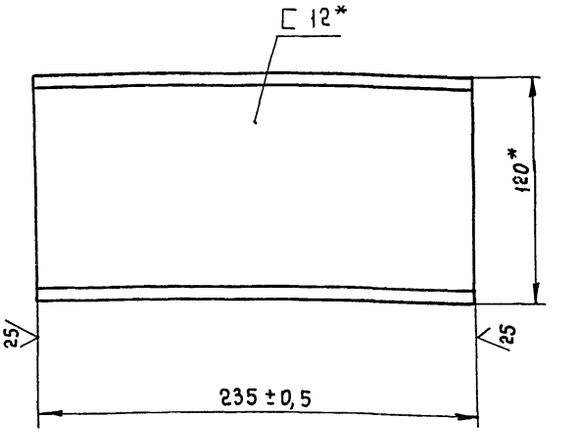

*Размеры для справок.

409-10-062.89

Альбом 7 | Часть

10259/7

Изм.	Лист	№ докум.	Подп.	Дата
Разраб.		Трифонов		
Пров.		Варешкин		
Т.контр.		Бизун		
Руков.				
Н.контр.		Парамонов		
Утв.		Варешкин		

3478/2.103

Распорка

Лит.	Масса	Масштаб
И	2,4	1:2
Лист	Листов 1	

Швеллер 12-П ГОСТ 8240-72* / В Ст3кп-1 ГОСТ 535-88

Гипростроммаш Москва

Формат А4

Инв.№ подл. | Подп. и дата | Взам. инв.№ | Инв.№ дубл. | Подп. и дата

3478/2.111

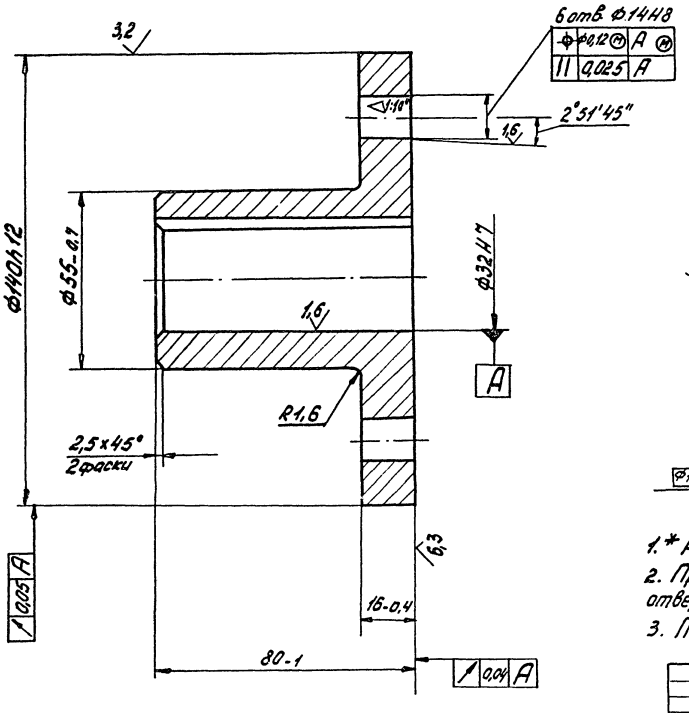

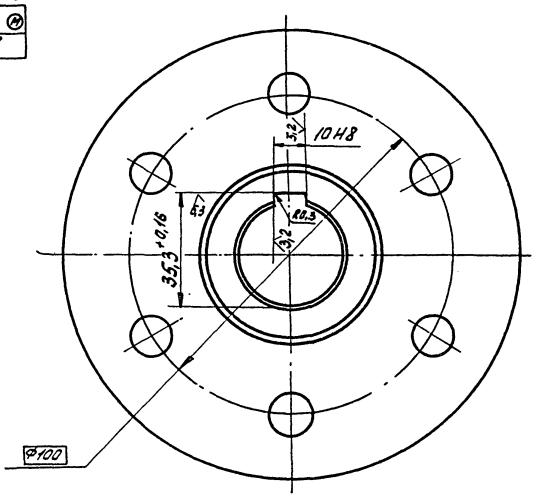

1.* Размер для справок

2. Предельные отклонения на угловые размеры конусов отверстий - по 6-ой степени точности ГОСТ 8908-81 (отклонения в минус)

3. Покрытие: Хим. Фос. прм.

					3478/2.111		
Изм.	Лист	№ докум.	Подп.	Дата	Полумуфта	Лит.	Масса / Масшт.
Разраб.		Трифонов		01.85		и	2,3 / 1:1
Провер.		Варешкин				Лист	Листов 1
Т.контр.		Бизин			С421 ГОСТ 1412-85	Гипростроммаш Москва	
Рукав.							
Н.контр.		Пороменов					
Утв.		Варешкин					

Формат А3

3478/2.112

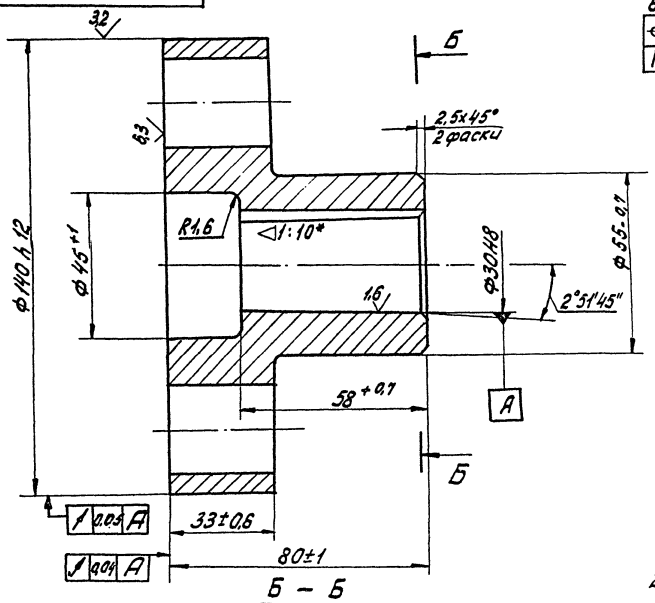

Б – Б

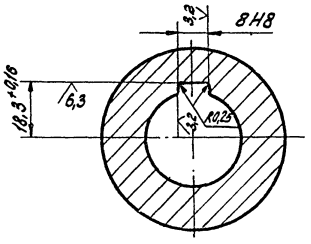

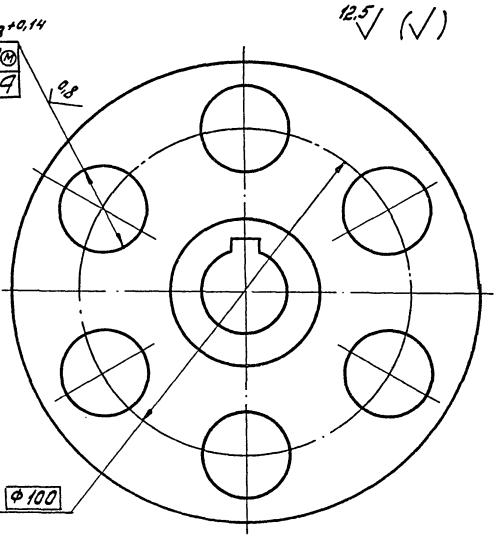

1. * Размер для справок

2. Предельные отклонения на угловые размеры конусов отверстий - по 6-ой степени точности ГОСТ 8908-81 (отклонения в минус)

3. Покрытие: Хим. Фос. прм.

409-10-062.89

Альбом 7 | Часть

					3478/2.112		
Изм.	Лист	№ докум.	Подп.	Дата	Полумуфта	Лит.	Масса / Масшт.
Разраб.		Трифонов		01.85		и	2,8 / 1:1
Пров.		Варешкин				Лист	Листов 1
Т. контр.		Бизин			С421 ГОСТ 1412-85	Гипростроммаш Москва	
Рукав.							
Н. контр.		Пороменов					
Утв.		Варешкин					

Формат А3

3478/2.114

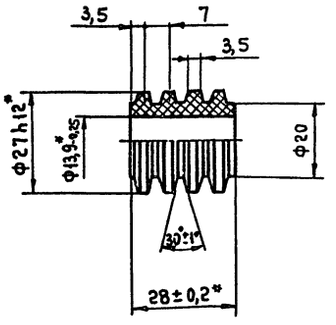

1. Тенические требования и допуски на размеры по ТУ 38.10.5376-72.
2. Деталь формовая.
3.* Размеры для контроля. Остальное обеспечивается технологией

Изм.	Лист	№ докум.	Подп.	Дата
Разраб.		Трифонов		05.79
Пров.		Варешкин		
Т.контр.		Бизин		
Рукоб.				
Н.контр.		Парамонов		
Утв.		Варешкин		

3478/2.114

Втулка упругая

Лит.	Масса	Масштаб
И	0,015	1:1
Лист	Листов 1	

Резина марки 7-3826 ТУ 38-005204-71

Гипростроммаш Москва

Формат А4

3478/2.115

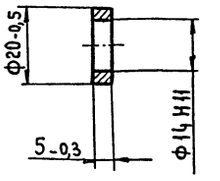

Покрытие: Хим. Фос. прм.

Изм.	Лист	№ докум.	Подп.	Дата
Разраб.		Трифонов		05.79
Пров.		Варешкин		
Т.контр.		Бизин		
Рукоб.				
Н.контр.		Парамонов		
Утв.		Варешкин		

3478/2.115

Втулка распорная

Лит.	Масса	Масштаб
И	0,004	1:1
Лист	Листов 1	

В Ст3 кп ГОСТ 380-88

Гипростроммаш Москва

Формат А4

Инв. № подл. | Подп. и дата | Взам. инв. № | Инв. № дубл. | Подп. и дата

3478/2.034

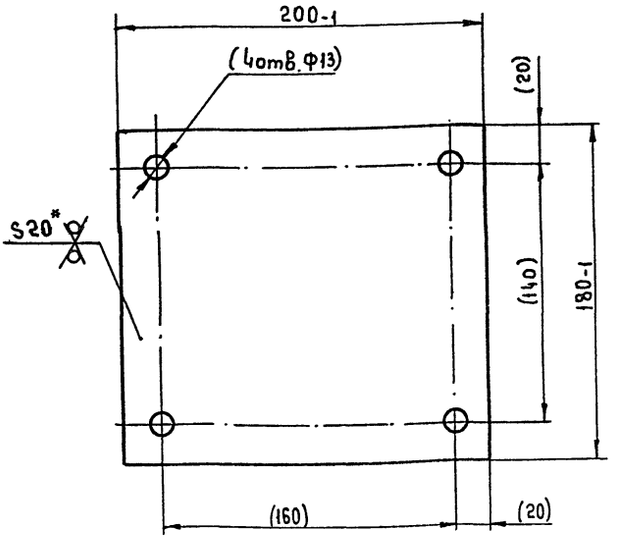

1.* Размер для справок.
2. Размеры в скобках - после сварки.

Изм.	Лист	№ докум.	Подп.	Дата
Разраб.		Трифонов		05.79
Пров.		Варешкин		
Т.контр.		Бизин		
Рукоб.				
Н.контр.		Парамонов		
Утв.		Варешкин		

3478/2.034

Плита

Лит.	Масса	Масштаб
И	5,6	1:2
Лист	Листов 1	

Лист Б-ПН-20 ГОСТ 19903-74* В Ст3 кп ГОСТ 14637-79

Гипростроммаш Москва

Формат А4

3478/2.113

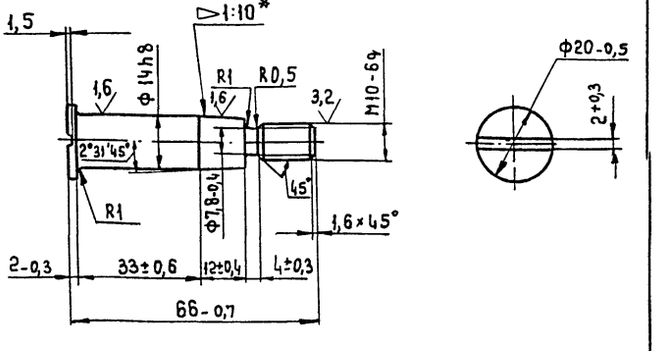

1. 170...217 НВ.
2.* Размер для справок.
3. Предельные отклонения на угловые размеры конуса по 6-ой степени точности ГОСТ 8908-81 (отклонения в плюс)
4. Покрытие: Хим. Фос. прм.

409-10-062.89
Альбом 7 | Часть

10259/7

Изм.	Лист	№ докум.	Подп.	Дата
Разраб.		Трифонов		05.79
Пров.		Варешкин		
Т.контр.		Бизин		
Рукоб.				
Н.контр.		Парамонов		
Утв.		Варешкин		

3478/2.113

Палец

Лит.	Масса	Масштаб
И	0,07	1:1
Лист	Листов 1	

Сталь 45-б ГОСТ 1050-74**

Гипростроммаш Москва

Формат А4

3478/2.141

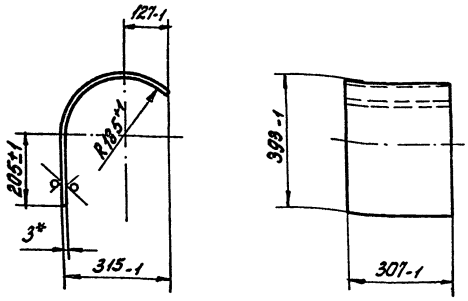

Длина развертки, мм -650

*Размеры для справок

Изм.	Лист	№ докум.	Подп.	Дата
Разраб.		Трифонов		05.89
Провер.		Варешкин		
Т.контр.		Бизин		
Руков.				
Н.контр.		Парамонов		
Утв.		Варешкин		

3478/2.141

Обечайка

Лит.	Масса	Масшт.
		1:10
Лист	Листов 1	

Лист 6-ПН-3 ГОСТ 19904-74* 4-IV ВСт3кп ГОСТ 16523-70*

Гипростроммаш Москва

Формат А4

3478/2.142

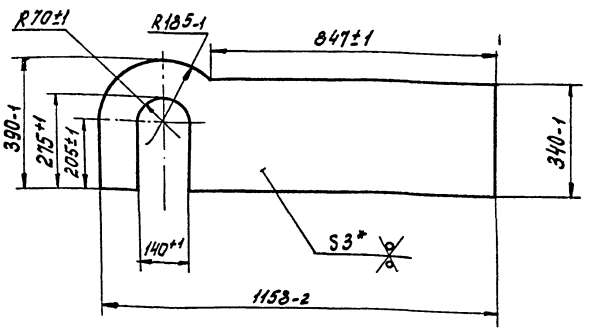

*Размер для справок

Изм.	Лист	№ докум.	Подп.	Дата
Разраб.		Трифонов		05.89
Пров.		Варешкин		
Т.контр.		Бизин		
Руков.				
Н.контр.		Парамонов		
Утв.		Варешкин		

3478/2.142

Стенка

Лит.	Масса	Масш.
и	8,7	1:10
Лист	Листов 1	

Лист 6-ПН-3 ГОСТ 19904-74* 4-IV ВСт3кп ГОСТ 16523-70*

Гипростроммаш Москва

Формат А4

Инв. № подл. | Подп. и дата | Взам. инв. № | Инв. № дубл. | Подп. и дата

3478/2.144

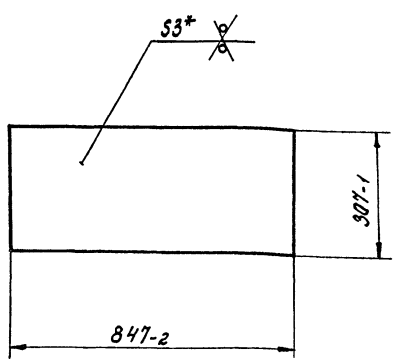

*Размер для справок

Изм.	Лист	№ докум.	Подп.	Дата
Разраб.		Трифонов		05.89
Пров.		Варешкин		
Т.контр.		Бизин		
Руков.				
Н.контр.		Парамонов		
Утв.		Варешкин		

3478/2.144

Лист

Лит.	Масса	Масшт.
и	6,1	1:10
Лист	Листов 1	

Лист 6-ПН-3 ГОСТ 19904-74* 4-IV ВСт3кп ГОСТ 16523-70*

Гипростроммаш Москва

Формат А4

3478/2.143

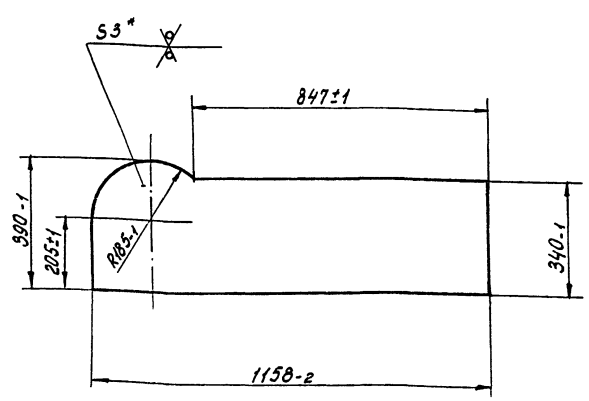

*Размер для справок

409-10-062.89
Альбом 7 Часть

10259/7

Изм.	Лист	№ докум.	Подп.	Дата
Разраб.		Трифонов		05.89
Пров.		Варешкин		
Т.контр.		Бизин		
Руков.				
Н.контр.		Парамонов		
Утв.		Варешкин		

3478/2.143

Стенка

Лит.	Масса	Масшт.
и	9,5	1:10
Лист	Листов 1	

Лист 6-ПН-3 ГОСТ 19904-74* 4-IV ВСт3кп ГОСТ 16523-70*

Гипростроммаш Москва

Формат А4

Инв. № подл. | Подп. и дата | Взам. инв. № | Инв. № дубл. | Подп. и дата

3478/2.145

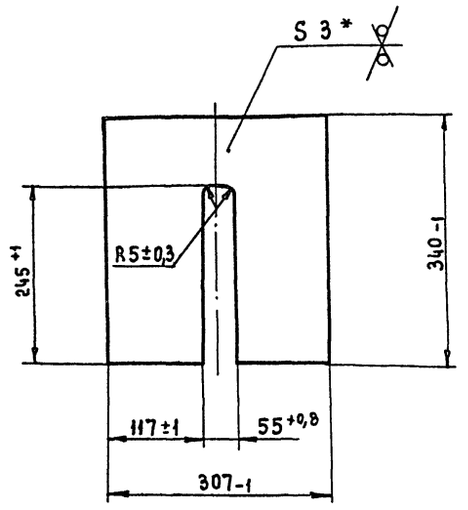

* Размер для справок.

Изм.	Лист	№ докум.	Подп.	Дата
Разраб.		Трифонов		05.89
Пров.		Варешкин		
Т.контр.		Бизин		
Руков.				
Н.контр.		Парамонов		
Утв.		Варешкин		

3478/2. 145

Ребро

Лит.	Масса	Масштаб
И	2,3	1:5

Лист | Листов 1

Лист Б-ПН-3 ГОСТ 19904-74*
4-IV-8 Ст3кп ГОСТ 16523-70*

Гипростроммаш Москва

Формат А4

3478/2. 146

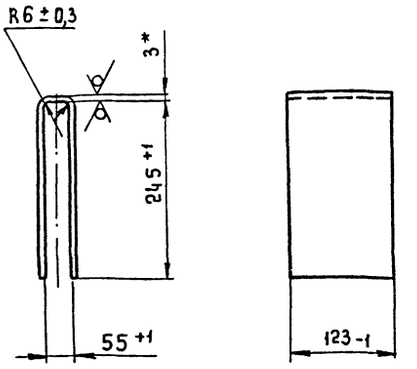

Длина развертки, мм - 535*

* Размеры для справок.

Изм.	Лист	№ докум.	Подп.	Дата
Разраб.		Трифонов		05.89
Пров.		Варешкин		
Т.контр.		Бизин		
Руков.				
Н.контр.		Парамонов		
Утв.		Варешкин		

3478/2. 146

Козырек

Лит.	Масса	Масштаб
И	1,5	1:5

Лист | Листов 1

Лист Б-ПН-3 ГОСТ 19904-74*
4-IV-8 Ст3кп ГОСТ 16523-70*

Гипростроммаш Москва

Формат А4

Инв. № подл. | Подп. и дата | Взам. инв. № | Инв. № дубл. | Подп. и дата

3478/2. 147

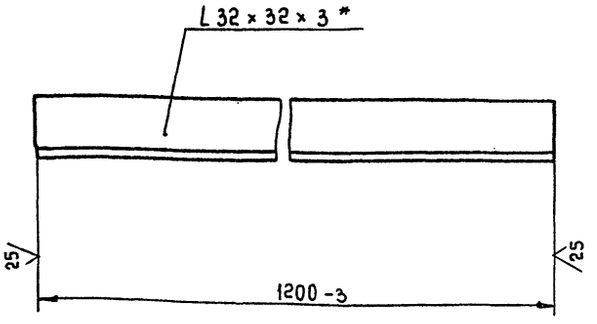

* Размер для справок.

Изм.	Лист	№ докум.	Подп.	Дата
Разраб.		Трифонов		05.89
Пров.		Варешкин		
Т.контр.		Бизин		
Руков.				
Н.контр.		Парамонов		
Утв.		Варешкин		

3478/2.147

Балка

Лит.	Масса	Масштаб
И	1,8	1:2

Лист | Листов 1

Уголок 32×32×3-В ГОСТ 8509-86
В Ст3кп-I ГОСТ 535-88

Гипростроммаш Москва

Формат А4

3478/2. 148

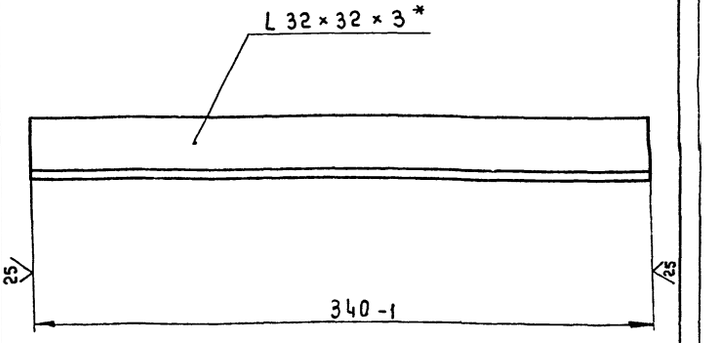

* Размер для справок.

409-10-062.89
Альбом 7 | Часть

10259/7

Изм.	Лист	№ докум.	Подп.	Дата
Разраб.		Трифонов		05.89
Пров.		Варешкин		
Т.контр.		Бизин		
Руков.				
Н.контр.		Парамонов		
Утв.		Варешкин		

3478/2. 148

Связь

Лит.	Масса	Масштаб
И	0,5	1:2

Лист | Листов 1

Уголок 32×32×3-В ГОСТ 8509-86
В Ст3кп-I ГОСТ 535-88

Гипростроммаш Москва

Формат А4

Инв. № подл. | Подп. и дата | Взам. инв. № | Инв. № дубл. | Подп. и дата

3478/2.161

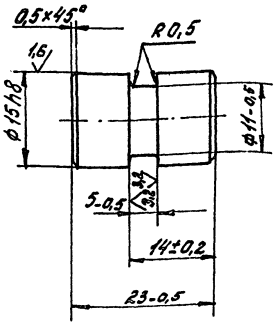

59...66 HRCэ

Изм.	Лист	№ докум.	Подп.	Дата
Разраб.		Трифонов		04.89
Пров.		Варешкин		
Т. контр.		Бизин		
Руков.				
Н. контр.		Парамонов		
Утв.		Варешкин		

3478/2.161

Полец

Лит.	Масса	Масш.
У	0,03	2:1
Лист	Листов 1	

УВА ГОСТ 1435-74*

Гипростроммаш Москва

Формат А4

3478/2.162

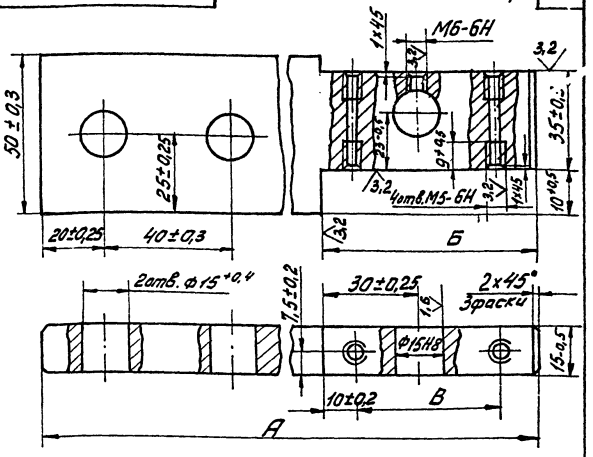

Размеры в мм

Обозначение	А	Б	В	Масса кг
3002/2.162	302±1	67±0,4	45±0,25	1,1
-01	317±1	82±0,5	60±0,25	1,2

170...200 НВ

Изм.	Лист	№ докум.	Подп.	Дата
Разраб.		Трифонов		04.89
Пров.		Варешкин		
Т. контр.		Бизин		
Руков.				
Н. контр.		Парамонов		
Утв.		Варешкин		

3478/2.162

Пластина

Лит.	Масса	Масш.
У	см. табл.	1:1
Лист	Листов 1	

Сталь 45-6 ГОСТ 1050-74**

Гипростроммаш Москва

Формат А4

3478/2.163

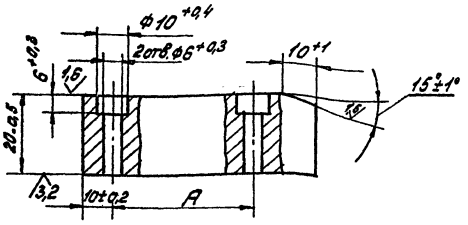

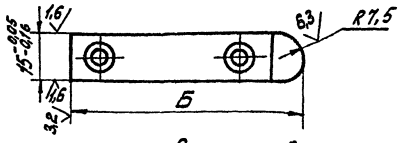

Размеры в мм

Обозначение	А	Б	Масса кг
3002/2.163	45±0,25	75±0,5	0,2
-01	60±0,25	90±0,5	0,28

59...66 HRCэ

Изм.	Лист	№ докум.	Подп.	Дата
Разраб.		Трифонов		04.89
Пров.		Варешкин		
Т. контр.		Бизин		
Руков.				
Н. контр.		Парамонов		
Утв.		Варешкин		

3478/2.163

Накладка

Лит.	Масса	Масш.
У	см. табл.	1:1
Лист	Листов 1	

УВА. ГОСТ 1435-74*

Гипростроммаш Москва

Формат А4

3478/2.164

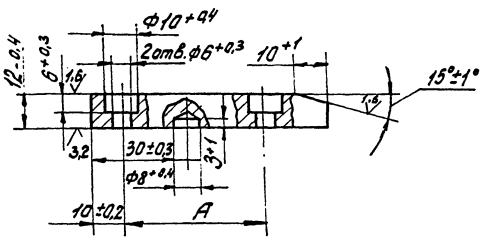

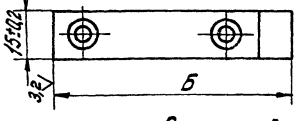

Размеры в мм

Обозначение	А	Б	Масса кг
3002/2.164	45±0,25	75±0,5	0,08
-01	60±0,25	90±0,5	0,09

59...66 HRCэ

409-10-062.89

Альбом 7 Часть

10259/7

Изм.	Лист	№ докум.	Подп.	Дата
Разраб.		Трифонов		04.89
Пров.		Варешкин		
Т. контр.		Бизин		
Руков.				
Н. контр.		Парамонов		
Утв.		Варешкин		

3478/2.164

Накладка

Лит.	Масса	Масш.
У	см. табл.	1:1
Лист	Листов 1	

УВА ГОСТ 1435-74*

Гипростроммаш Москва

Формат А4

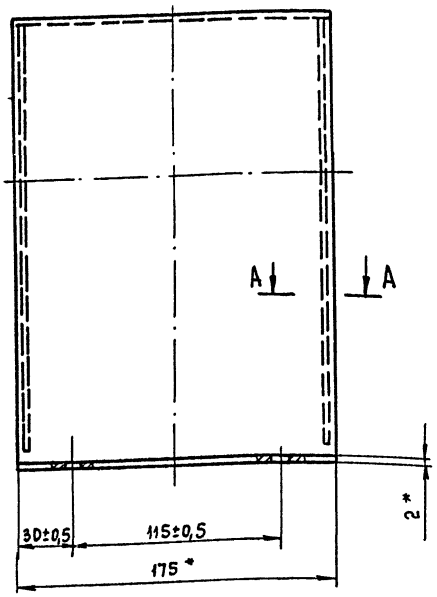

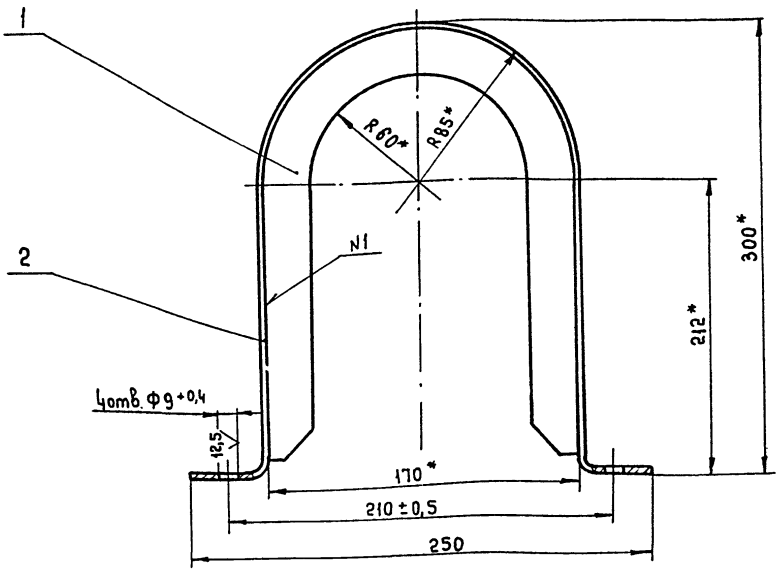

1. * Размеры для справок.
2. Допускается сварка по ГОСТ 5264-80

А - А

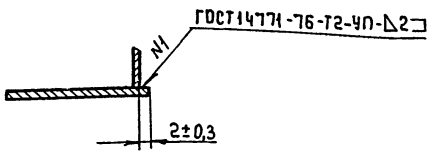

Изм.	Лист	№ докум.	Подп.	Дата	3478/2.120 СБ		
Разраб.		Трифонов		07.89	Ограждение	Лит.	Масса	Масштаб
Пров.		Варешкин				И	3	1:2
Т.контр.		Бизин				Лист	Листов 1	
Руков.		Варешкин				Гипростроммаш Москва		
Н.контр.		Парамонов						
Утв.		Бизин						

Формат А3

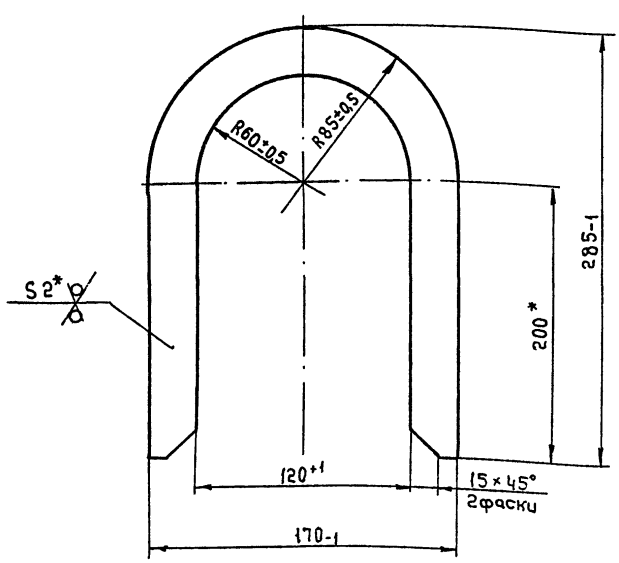

* Размеры для справок.

Изм.	Лист	№ докум.	Подп.	Дата	3478/2.121		
Разраб.		Трифонов		05.89	Ребро	Лит.	Масса	Масштаб
Пров.		Варешкин				И	0,2	1:2
Т.контр.		Бизин				Лист	Листов 1	
Руков.						Гипростроммаш Москва		
Н.контр.		Парамонов						
Утв.		Варешкин						

Лист Б-ПК-2 ГОСТ 19904-74*
4-IV В Ст3кп ГОСТ 16523-70*

Формат А4

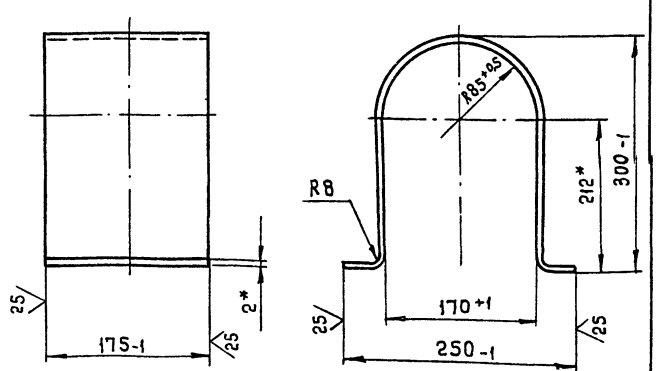

Длина развертки, мм - 775*.

* Размеры для справок.

409-10-062.89
Альбом 7 | Часть

10259/7

Изм.	Лист	№ докум.	Подп.	Дата	3478/2.122		
Разраб.		Трифонов		05.89	Обечайка	Лит.	Масса	Масштаб
Пров.		Варешкин				И	2	1:4
Т.контр.		Бизин				Лист	Листов	
Руков.						Гипростроммаш Москва		
Н.контр.		Парамонов						
Утв.		Варешкин						

Лист Б-ПК-2 ГОСТ 19904-74*
4-IV В Ст3кп ГОСТ 16523-70

Копировал

Формат А4

Инв.№ подл. | Подп. и дата | Взам.инв.№ | Инв.№ дубл. | Подп. и дата

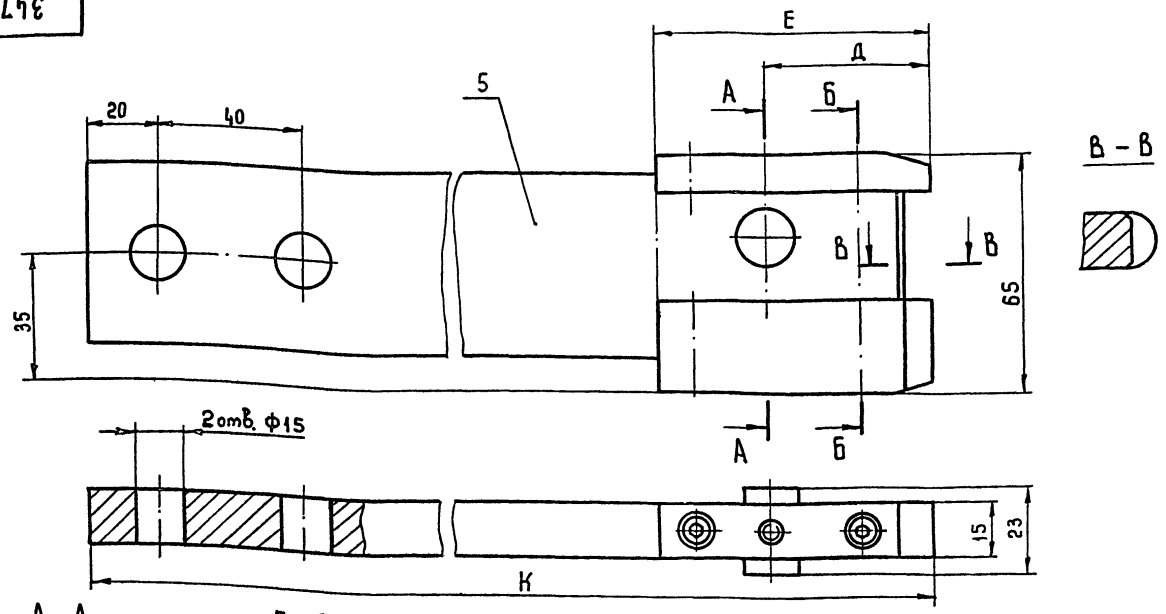

А – А

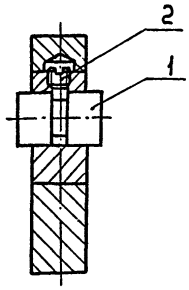

Б – Б

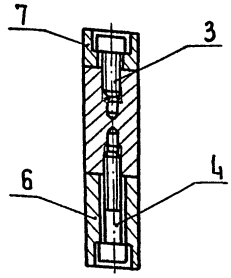

Размеры в мм.

Обозначение	Е	Д	К	Масса кг
3002/2.160	75	45	310	1,4
-01	90	60	325	1,6

Размеры для справок.

Изм.	Лист	№ докум.	Подп.	Дата
Разраб.	Трифонов			04.89
Пров.	Варешкин			
Т.контр.	Бизин			
Руков.	Варешкин			
Н.контр.	Парамонов			
Утв.	Бизин			

3478/2.160 СБ

Нож

Лит.	Масса	Масштаб
И	См. табл.	1:1

Лист | Листов 1

Гипростроммаш Москва

Формат А3

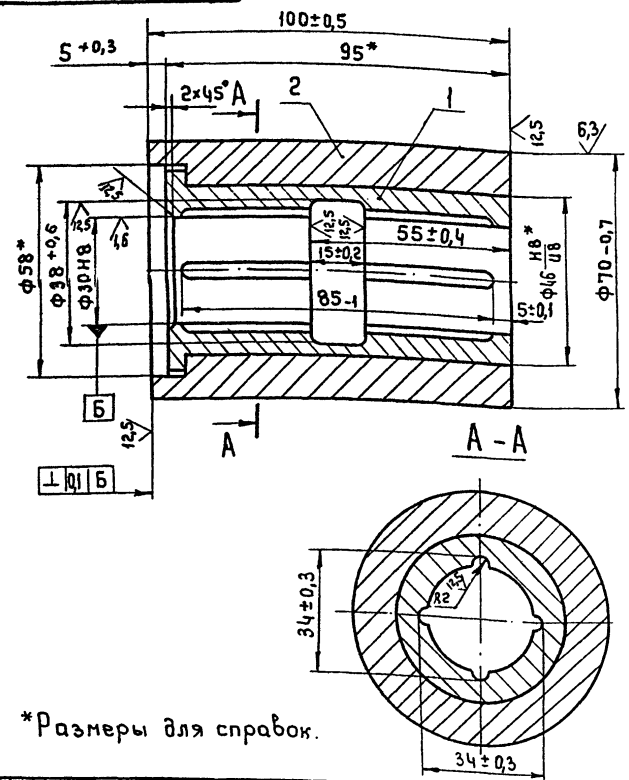

*Размеры для справок.

Изм.	Лист	№ докум.	Подп.	Дата
Разраб.	Трифонов			04.89
Пров.	Варешкин			
Т.контр.	Бизин			
Руков.	Варешкин			
Н.контр.	Парамонов			
Утв.	Бизин			

3478/2.070 СБ

Ролик

Лит.	Масса	Масштаб
И	2,3	1:1

Лист | Листов 1

Гипростроммаш Москва

Формат А4

Формат	Зона	Поз.	Обозначение	Наименование	Кол.	Примечание
				Документация		
А4			3478/2.070 СБ	Сборочный чертеж		
				Детали		
А4		1	3478/2.071	Втулка	1	
А4		2	3478/2.072	Бандаж	1	

Инв. № подл. | Подп. и дата | Взам. инв. № | Инв. № дубл. | Подп. и дата

409-10-062.89

Альбом 7 | Часть

10259/7

Изм.	Лист	№ докум.	Подп.	Дата
Разраб.	Трифонов			04.89
Пров.	Варешкин			
Руков.	Варешкин			
Н.контр.	Парамонов			
Утв.	Бизин			

3478/2.070

Ролик

Лит.	Лист	Листов
И		1

Гипростроммаш Москва

Формат А4

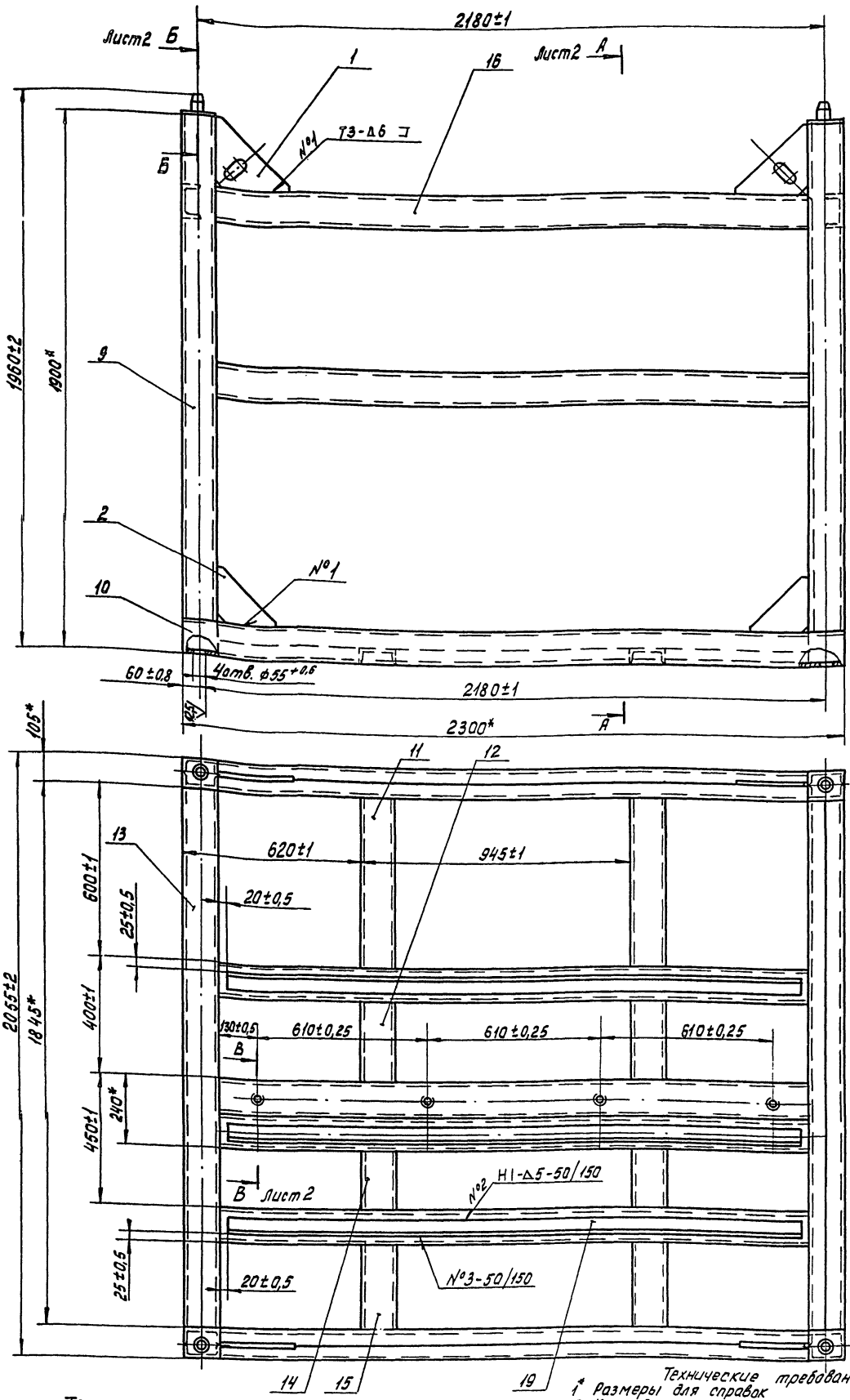

Техническая характеристика

1. Грузоподъемность, кг	2500
2. Складируемые поддоны, шт.	
Ду 800	16
Ду 1000, 1200	8
3. Габаритные размеры, мм	
длина	2305
ширина	2055
высота	1960
4. Масса, кг	695
5. Максимальная масса с поддонами, кг	3195

Технические требования

1* Размеры для справок
2. Контейнер испытать нагрузкой 30 кН в течении 10 мин. при подъеме на 0,5м
3. Сварка балок поз1...13 по контуру их соприкосновения швами: Т1-Δ5], С2-50/150 ГОСТ 5264-80, кроме мест, указанных особо.
4. Сварные швы по ГОСТ 5264-80
5. Детали поз. 8...18 должны иметь шероховатость поверхностей реза - 24

10259/7

Изм.	Лист	№ докум.	Подп.	Дата
Разраб.		Мусолина		01.89
Пров.		Зарешкин		
Т. контр.		Бизин		
Руков.		Бизин		
Н. контр.		Парамонов		
Утв.		Пономарев		

409-10-062.89
Альбом 7 Часть

3077/1.000СБ

Контейнер для складирования поддонов

Лит.	Масса	Масшт.
И	788	1:10

Лист 1 Листов 2

Гипростроммаш Москва

Формат А2

Инв. № подл. | Подп. и дата | Взам. инв. № | Инв. № дубл. | Подп. и дата

А – А Лист 1
М 1:10

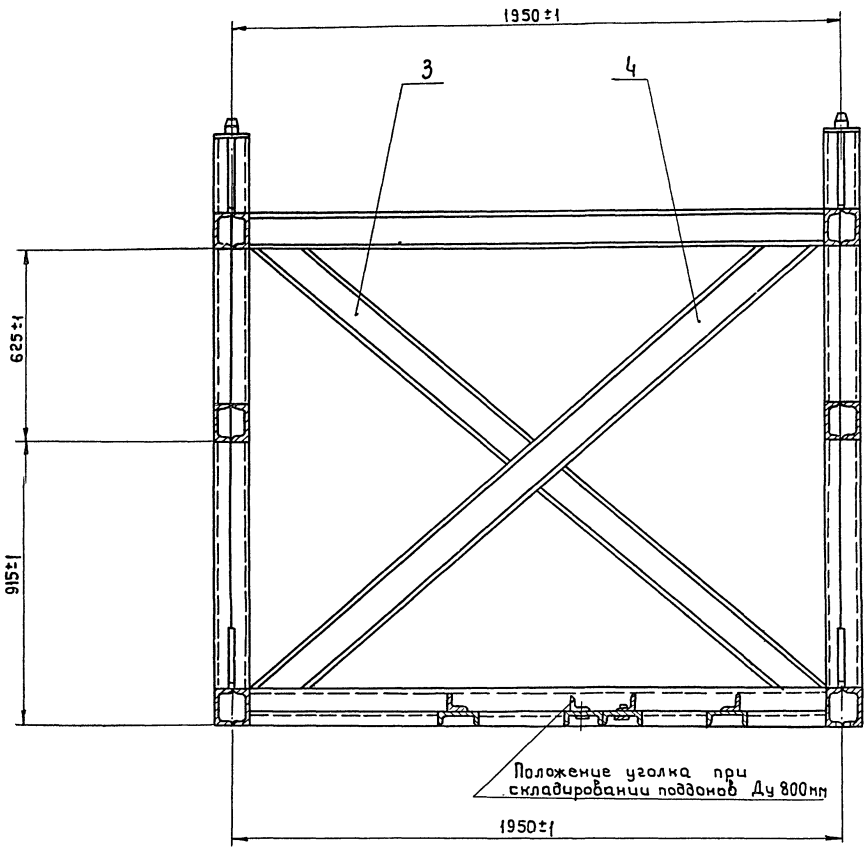

Б – Б Лист 1
М 1:2

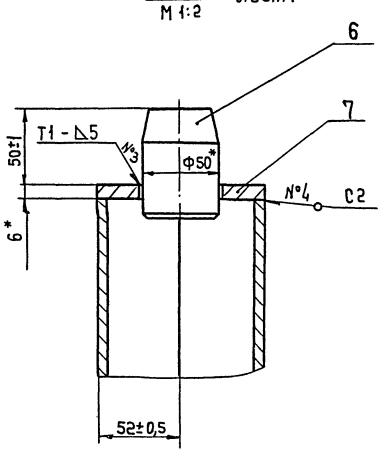

В – В повернута, лист 1
М 1:2

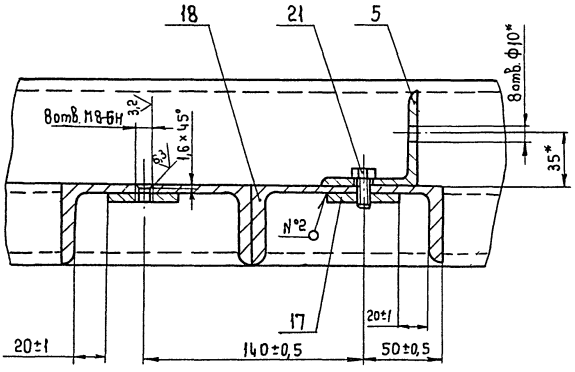

Формат А3

№ строки	Наименование	Код ОКП	Обозначение документа на поставку	Поставщик	Куда входит (обозначение)	Количество на изделие	Количество в комплекты	Количество на ремонт	Количество всего	Примечание
1										
2	Крепежные изделия									
3										
4										
5	Болт М8-8g×20.66.019		ГОСТ 7798-70*		3077/1.000	4			4	
6										
7										
8										
9										
10										
11										
12										
13										
14										
15										
16										
17										
18										
19										
20										
21										
22										
23										
24										
25										
26										

409-10-062.89
Альбом 7 | Часть

Изм.	Лист	№ докум.	Подп.	Дата
Разраб.		Мусолина		01.89
Пров.		Ворешкин		
Руков.		Бизин		
Н. контр.		Парамонов		
Утв.		Пономарев		

3077/1.000ВП

Контейнер для складирования поддонов
Ведомость покупных изделий

Лит.	Лист	Листов
И		1

Гипростроммаш
Москва

10259/7

Формат А3

3077/1.006

12,5 (√) 72

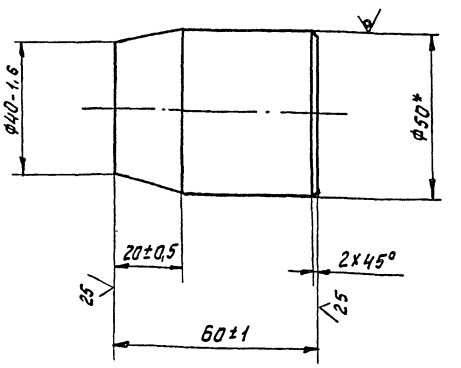

*Размер для справок

Изм.	Лист	№ докум.	Подп.	Дата
Разраб.		Мусолина		01.89
Пров.		Варешкин		
Т.контр.		Бизин		
Рыков.				
Н.контр.		Парамонов		
Утв.		Варешкин		

3077/1.006

Бобышка

Лит.	Масса	Масшт.
Ц	0,86	1:1
Лист	Листов 1	

Круг 50В ГОСТ 2590-71* / ВСт3пс3-II ГОСТ 535-79*

Гипростроммаш Москва

Формат А4

Инв.№ подл. | Подп. и дата | Взам. инв.№ | Инв.№ дубл. | Подп. и дата

3077/1.007

(√)

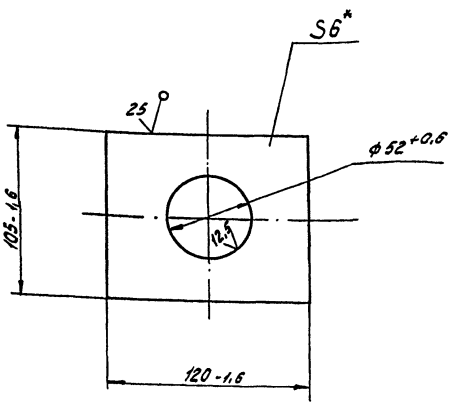

*размер для справок

Изм.	Лист	№ докум.	Подп.	Дата
Разраб.		Мусолина		01.89
Пров.		Варешкин		
Т.контр.		Бизин		
Рыков.				
Н.контр.		Парамонов		
Утв.		Варешкин		

3077/1.007

Накладка

Лит.	Масса	Масшт.
Ц	0,5	1:2
Лист	Листов	

Лист Б-ПН-6 ГОСТ 19903-74* / ВСт3пс3 ГОСТ 14637-79

Гипростроммаш Москва

Формат А4

Инв.№ подл. | Подп. и дата | Взам. инв.№ | Инв.№ дубл. | Подп. и дата

NN п/п	Наименование материала	Сортамент (ГОСТ) материал (марка, ост)	Масса кг	Примечание
1	Сталь толстолистовая	Б-ПН ГОСТ 19903-74* / ВСт3пс3 ГОСТ 14637-79*		
	4		5,8	
	6		10,4	
2	Сталь прокатная			
	Уголок	В ГОСТ 8509-86 / Ст3пс3-I ГОСТ 535-79*		
	63х63х6		35	
3	Сталь прокатная			
	Швеллер	П ГОСТ 8240-72* / ВСт3пс3-I ГОСТ 535-79*		
	12		133,4	
4	Сталь прокатная круглая	В ГОСТ 2590-71* / ВСт3пс3-II ГОСТ 535-79*		
	50		3,44	
5	Крепежные изделия		0,05	

409-10-062.89

10259/7 Альбом 7 Часть

Изм.	Лист	№ докум.	Подп.	Дата
Разраб.		Мусолина		01.89
Пров.		Варешкин		
Рыков.		Бизин		
Н.контр.		Парамонов		
Утв.		Пономарев		

3077/1.000ВМ

Контейнер для складирования поддонов

Ведомость материалов

Лит.	Лист	Листов
И		1

Гипростроммаш Москва

Формат А4

Инв.№ подл. | Подп. и дата | Взам. инв.№ | Инв.№ дубл. | Подп. и дата

3077/1.002

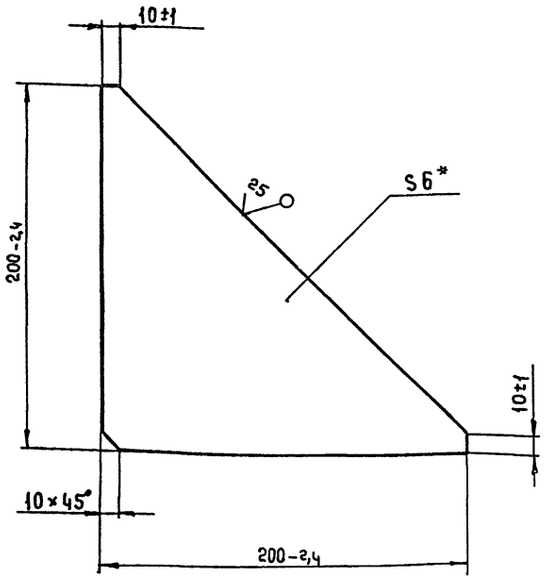

*Размер для справок

Изм.	Лист	№ докум.	Подп.	Дата
Разраб.		Мусолина		01.89
Пров.		Варешкин		
Т.контр.		Бизин		
Руков.				
Н.контр.		Парамонов		
Утв.		Варешкин		

Косынка

Лит.	Масса	Масштаб
И	1	1:2
Лист	Листов 1	

Лист Б-ПН-6 ГОСТ 19903-74* / В Ст3пс3 ГОСТ 14637-79*

Гипростроммаш Москва

Формат А4

3077/1.003

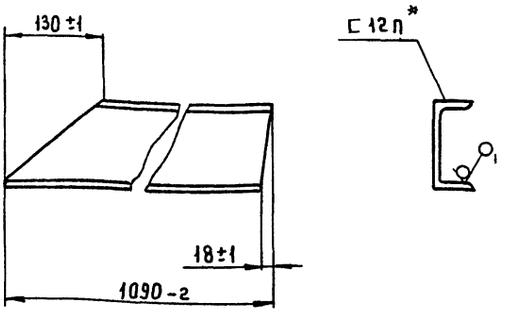

*Размер для справок

Изм.	Лист	№ докум.	Подп.	Дата
Разраб.		Мусолина		01.89
Пров.		Варешкин		
Т.контр.		Бизин		
Руков.				
Н.контр.		Парамонов		
Утв.		Варешкин		

Балка

Лит.	Масса	Масштаб
И	10,6	1:5
Лист	Листов 1	

Швеллер 12П ГОСТ 8240-72* / В Ст3пс3-1 ГОСТ 535-79*

Гипростроммаш Москва

Формат А4

Инв. № подл. | Подп. и дата | Взам. инв. № | Инв. № дубл. | Подп. и дата

3077/1.004

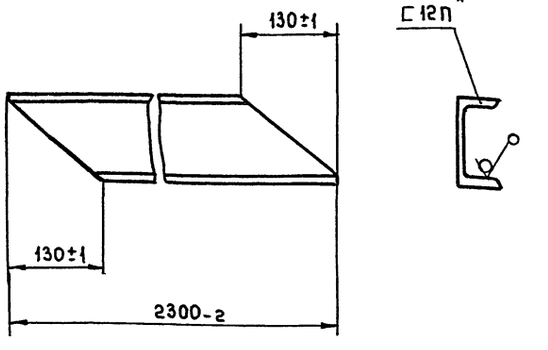

*Размер для справок

Изм.	Лист	№ докум.	Подп.	Дата
Разраб.		Мусолина		01.89
Пров.		Варешкин		
Т.контр.		Бизин		
Руков.				
Н.контр.		Парамонов		
Утв.		Варешкин		

Балка

Лит.	Масса	Масштаб
И	22,6	1:5
Лист	Листов 1	

Швеллер 12П ГОСТ 8240-82* / В Ст3пс3-1 ГОСТ 535-79*

Гипростроммаш Москва

Формат А4

3077/1.005

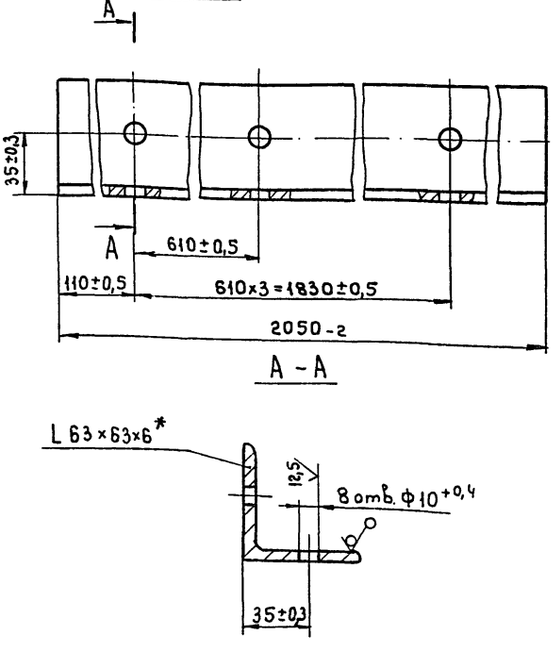

*Размер для справок

409-10-062.89

Альбом 7 | Часть

10259/1

Изм.	Лист	№ докум.	Подп.	Дата
Разраб.		Мусолина		01.89
Пров.		Варешкин		
Т.контр.		Бизин		
Руков.				
Н.контр.		Парамонов		
Утв.		Варешкин		

Уголок

Лит.	Масса	Масштаб
И	11,6	1:2
Лист	Листов 1	

Уголок 63×63×6-В ГОСТ 8509-86 / Ст3пс3-1 ГОСТ 535-79*

Гипростроммаш Москва

Формат А4

3077/1.001

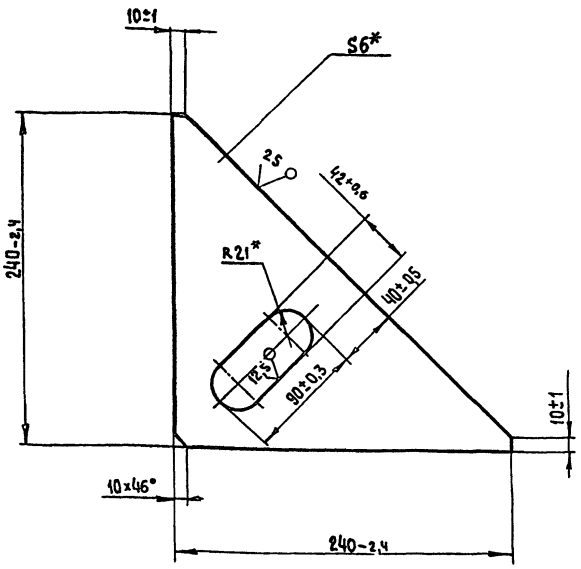

*Размеры для справок

Изм	Лист	№ докум.	Подп.	Дата
Разраб.		Мусолина		04.89
Пров.		Варешкин		
Т.контр.		Бизин		
Руков.				
Н.контр.		Парамонов		
Утв.		Варешкин		

3077/1.001

Косынка

Лит.	Масса	Масштаб
И	1,1	1:2,5

Лист | Листов 1

Лист Б-ПН-6 ГОСТ 19903-74* / В Ст3 пс3 ГОСТ 14637-79*

ГИПРОСТРОММАШ Москва

Формат А4

Формат	Зона	Поз.	Обозначение	Наименование	Кол.	Примеч.
Б4		16	3077/1.017	Балка		
				Швеллер 12П ГОСТ 8240-72*		
				В Ст3пс3-I ГОСТ 535-79*		
				L=2060-2	8	21,4кг
Б4		17	3077/1.018	Планка		
				Лист Б-ПН-Ч ГОСТ 19904-74*		
				В Ст3пс3 ГОСТ 14637-79		
				(2050±1)х(45±1)	2	2,9кг
Б4		18	3077/1.019	Балка		
				Швеллер 12П ГОСТ 8240-72*		
				В Ст3пс3-I ГОСТ 535-79*		
				L=2090-2	4	21,7кг
Б4		19	3077/1.021	Уголок		
				Уголок 63х63х6-В ГОСТ 8509-86		
				Ст3пс3-I ГОСТ 535-79*		
				L=2050-2	2	11,7кг
				Стандартные изделия		
		21		Болт М8-8gх20.66.019 ГОСТ 7798-70*	4	

Взам. инв.№ | Инв.№ подл. | Подп. и дата | Инв.№ дубл. | Подп. и дата

Изм	Лист	№ докум.	Подп.	Дата

3077/1.000

Лист 3

Формат А4

Формат	Зона	Поз.	Обозначение	Наименование	Кол.	Примечание
Б4		10	3077/1.011	Балка		
				Швеллер 12П ГОСТ 8240-72*		
				В Ст3пс3-I ГОСТ 535-79*		
				L=2300-2	4	24кг
Б4		11	3077/1.012	Балка		
				Швеллер 12П ГОСТ 8240-72*		
				В Ст3пс3-I ГОСТ 535-79*		
				L=600-2	2	6,2кг
Б4		12	3077/1.013	Балка		
				Швеллер 12П ГОСТ 8240-72*		
				В Ст3пс3-I ГОСТ 535-79*		
				L=280-2	2	3кг
Б4		13	3077/1.014	Балка		
				Швеллер 12П ГОСТ 8240-72*		
				В Ст3пс3-I ГОСТ 535-79*		
				L=1845-2	6	19,2кг
Б4		14	3077/1.015	Балка		
				Швеллер 12П ГОСТ 8240-72		
				В Ст3пс3-I ГОСТ 535-79		
				L=210-2	2	2,2кг
Б4		15	3077/1.016	Балка		
				Швеллер 12-П ГОСТ 8240-72*		
				В Ст3пс3-I ГОСТ 535-79*		
				L=275-2	2	2,9кг

Изм	Лист	№ докум.	Подп.	Дата

3077/1.000

Лист 2

Формат А4

Формат	Зона	Поз.	Обозначение	Наименование	Кол.	Примечание
				Документация		
*)			3077/1.000СБ	Сборочный чертеж		*А2; А2
А3			3077/1.000ВП	Ведомость покупных изделий		
А4			3077/1.000ВМ	Ведомость материалов		
				Детали		
А4		1	3077/1.001	Косынка	4	
А4		2	3077/1.002	Косынка	4	
А4		3	3077/1.003	Балка	4	
А4		4	3077/1.004	Балка	2	
А4		5	3077/1.005	Уголок	1	
А4		6	3077/1.006	Бобышка	4	
А4		7	3077/1.007	Накладка	4	
Б4		9	3077/1.009	Балка		
				Швеллер 12-П ГОСТ 8240-72*		
				В Ст3пс3-I ГОСТ 535-79		
				L=1780-2	8	18,5кг

Подп. и дата | Взам. инв.№ | Инв.№ дубл. | Подп. и дата | Инв.№ подл.

409-10-062.89

Альбом 7 | Часть

10259/;

3077/1.000

Изм	Лист	№ докум.	Подп.	Дата
Разраб.		Мусолина		04.89
Пров.		Варешкин		
Руков.		Бизин		
Н.контр.		Парамонов		
Утв.		Пономарев		

Контейнер для складирования поддонов

Лит.	Лист	Листов
И	1	3

Гипростроммаш Москва

Формат А4

gost.e-ecolog.ru