ТИПОВОЙ ПРОЕКТ

503-270

КОРПУС МОЙКИ ГАРАЖА-ФИЛИАЛА НА 60 СОЧЛЕНЕННЫХ АВТОБУСОВ С ЗАКРЫТОЙ СТОЯНКОЙ

СОСТАВ ПРОЕКТА

АЛЬБОМ	I	Пояснительная записка. Технологические чертежи. Электротехнические чертежи. Чертежи по автоматизации производства
АЛЬБОМ	II	Архитектурно-строительные чертежи
АЛЬБОМ	III	Рабочие чертежи строительных конструкций
АЛЬБОМ	IV	Чертежи по отоплению и вентиляции
АЛЬБОМ	V	Чертежи по внутреннему водопроводу и канализации
АЛЬБОМ	VI	Сметы
АЛЬБОМ	VII	Заказные спецификации

ПРИМЕНЕННЫЕ ТИПОВЫЕ ПРОЕКТНЫЕ МАТЕРИАЛЫ:

Типовой проект № 902-2-171 Очистные сооружения для сточных вод от мойки автомобилей с расходом 10, 20, 30 л/сек при частичном оборотном водоснабжении. Альбомы I, II (распространяет ЦИТП).

Типовой проект 901-9-8 Водопроводные колодцы круглые из сборного железобетона для труб Д=50÷600 мм. Выпуск I (распространяет ЦИТП)

Типовой проект 902-9-1 Канализационные колодцы круглые из сборного железобетона для труб Д=150÷1200 мм. Выпуск I (распространяет ЦИТП)

АЛЬБОМ III

РАЗРАБОТАН ПРОЕКТНЫМ ИНСТИТУТОМ ГИПРОАВТОТРАНС.

14411/03

ТЕХНО-РАБОЧИЙ ПРОЕКТ УТВЕРЖДЕН МИНАВТОТРАНСОМ РСФСР ПРОТОКОЛ № 103 ОТ 22 ОКТЯБРЯ 1976 Г. И ВВЕДЕН В ДЕЙСТВИЕ С 15 ИЮНЯ 1977 Г

gost.e-ecolog.ru

Отпечатано
в Новосибирском филиале ЦИТП
630064 г. Новосибирск, пр. Карла Маркса 1

Выдано в печать: „20" февраля 1978г.
Заказ 576 Тираж 400

Альбом III

Ведомость чертежей (НАЧАЛО)

Стр.	Лист	Формат	Обозначения	Наименование	Примечание
2	АРИ-1	11	ТП-503-270-АРИ	Общие данные. Ведомость чертежей (начало)	
3	АРИ-2	11	ТП-503-270-АРИ	Общие данные. Ведомость чертежей (окончание)	
4	АРИ-3	11	ТП-503-270-АРИ	Общие данные. Пояснительная записка (начало)	
5	АРИ-4	11	ТП-503-270-АРИ	Общие данные. Пояснительная записка (окончание)	
6	АРИ-5	11	ТП-503-270-АРИ-МН1	Изделие закладное МН1	
7	АРИ-6	11	ТП-503-270-АРИ-МН2	Изделие закладное МН2	
8	АРИ-7	11	ТП-503-270-АРИ-МН3	Изделие закладное МН3	
9	АРИ-8	11	ТП-503-270-АРИ-МН4, МН5	Изделие закладное МН4, МН5	
10	АРИ-9	11	ТП-503-270-АРИ-МН6	Изделие закладное МН6	
11	АРИ-10	11	ТП-503-270-АРИ-МН7	Изделие закладное МН7	
12	АРИ-11	11	ТП-503-270-АРИ-МН8	Изделие закладное МН8	
13	АРИ-12	11	ТП-503-270-АРИ-МН9	Изделие закладное МН9	
14	АРИ-13	11	ТП-503-270-АРИ-МС1	Изделие соединительное МС1	

Изм.	Лист	№ докум.	Подп.	Дата
Гл. инж. пр.		Темкин	[signature]	6.4.76
Нач. АСО		Маркарян	[signature]	
Гл. констр.		Комаров	[signature]	3.5.76
Н.о. гл. сп.		Лопатенко	[signature]	
Рук. гр.		Аксенова	[signature]	

ТП-503-270 -АРИ

Общие данные. Ведомость чертежей (начало)

Лит	Лист	Листов
ТП	1	22

ГИПРОАВТОТРАНС г. Москва

96175

Ведомость чертежей (окончание)

Стр	Лист	Фор. мат	Обозначение	Наименование	Примечание
15	АРИ-14	11	ТП-503-270 -АРИ-МС2	Изделие соединительное МС2	
16	АРИ-15	11	ТП-503-270 -АРИ-Щ1,Щ2	Щиты Щ1, Щ2	
17	АРИ-16	11	ТП-503-270 -АРИ-Щ3	Щит Щ-3	
18	АРИ-17	11	ТП-503-270 -АРИ-Щ4	Щит Щ-4	
19	АРИ-18	11	ТП-503-270 -АРИ-Щ5	Щит Щ-5	
20	АРИ-19	11	ТП-503-270 -АРИ-Щ6	Щит Щ-6	
21	АРИ-20	11	ТП-503-270 -АРИ-Щ7	Щит Щ-7	
22	АРИ-21	11	ТП-503-270 -АРИ-П1,П7	Плиты П1, П7	
23	АРИ-22	11	ТП-503-270 -АРИ-П8	Плита П8	

Заказ №4373

Изм.	Лист	№ докум.	Подп.	Дата
Гл. инж. пр.		Томкин	[signature]	6.4.76
Нач. АСО		Маркарян	[signature]	
Гл. констр.		Комаров	[signature]	31.5.76
Н. отд. спец.		Лопатенко	[signature]	
Рук. гр.		Аксенова	[signature]	

ТП 503-270 -АРИ

Общие данные. Ведомость чертежей (окончание)

Лит	Лист	Листов
ТР	2	

ГИПРОАЗТОТРАНС г. Москва

Пояснительная записка.

1. Настоящий альбом содержит рабочие чертежи закладных деталей и опалубочные чертежи жел. бет. конструкций.

Арматурные и закладные изделия должны изготовляться в соответствии с требованиями следующих документов:

ГОСТ 10922-75 „Арматура и закладные детали сварные для железобетонных конструкций. Технические требования и методы испытаний."

ГОСТ 14098-68 „Соединения сварные арматуры железобетонных изделий и конструкций. Контактная и ванная сварка. Основные типы и конструктивные элементы."

СН393-69 „Указания по сварке соединений арматуры и закладных деталей железобетонных конструкций."

2. Соединение элементов закладных деталей производить в соответствии с чертежами электродуговой сваркой электродами типа Э42 диаметром 2-3мм или полуавтоматической сваркой. Качество их должно соответствовать требованиям ГОСТ 10922-75. Режим и порядок устанавливается заводом — изготовителем.

3. Приварку стержней к прокатной стали производить в тавр под слоем флюса.

Изм.	Лист	N докум.	Подп.	Дата
Гл. инж. пр.		Темкин	[signature]	6.4.76
Нач. АСО		Маркарян	[signature]	
Гл. констр.		Гомаров	[signature]	7.4.76
И.о. гл. сверх.		Лопатенко	[signature]	
Рук. гр.		Аксенова	[signature]	

ТП 503-270 -АРИ

Общие данные. Пояснительная записка (начало).

Лит	Лист	Листов
ТР	3	

ГИПРОАВТОТРАНС г. Москва

Инв. N подл. | Подпись и дата | 09.04.76

4. Толщину сварных швов принять равной наименьшей толщине свариваемых элементов. Пережог металла не допускается. Все наплывы и набрызги на лицевой стороне деталей должны быть удалены.

5. Для изготовления закладных деталей принять прокат из хорошо свариваемой стали в СТЗ КПД по ГОСТ 380-71*.

6. Транспортировка и хранение изделий должны быть организованы таким образом, чтобы ограничить их от механических повреждений и загрязнения.

7. Опалубка и армирование плит, выполняется в соответствии с серией 1.465-7 вып. 0,1.

					ТП 503-270 -АРИ			
Изм.	Лист	N докум.	Подп.	Дата				
Гл. инж. пр.		Темкин	[signature]	6.4.76	Общие данные. Пояснительная записка (окончание)	Лит	Лист	Листов
Нач. АСО		Маркарян	[signature]			ТР	4	
Гл. констр.		Комаров	[signature]	4.4.76		ГИПРОАВТОТРАНС г. Москва		
Н.о.гл.сп.		Лопатенко	[signature]					
Рук. гр.		Аксенова	[signature]					

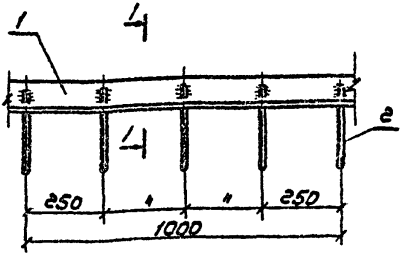

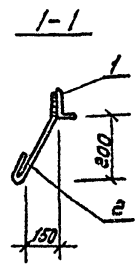

Формат	Зона	Поз.	Обозначение	Наименование	Кол.	Примечание
				Документация		
11			ТП503-270-АРИ-МН1	Сборочный чертеж		на 1 листе
				Сборочные единицы		
				и детали		
		1	МН1	∠75×50×8 ℓ=1000	1	7,43 кг
		2	то же	Ф6АI ℓ=350	4	0,08 кг

Изм.	Лист	N докум.	Подп.	Дата
Гл. инж. пр.		Темкин		
Нач. АСО		Маркарян		
Гл. констр.		Комаров		
Гл. спец.		Лопатенко		
Рук. гр.		Аксенова		

ТП503-270 -АРИ-МН1

Изделие закладное МН1

Лит	Лист	Листов
ТР	5	

ГИПРОАВТОТРАНС г. Москва

Альбом III

96175

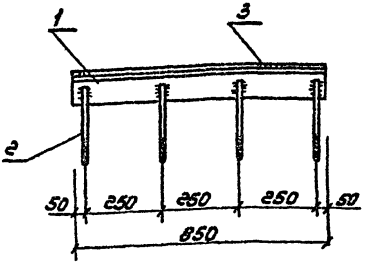

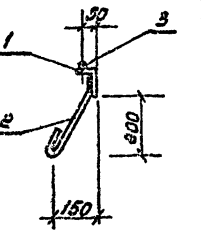

Формат	Зона	Поз.	Обозначение	Наименование	Кол.	Примечание
				Документация		
11			ТП503-270 -АРИ-МНЕ	Сборочный чертеж		на 1 листе
				Сборочные единицы		
				и детали		
		1	МНЕ	L75×50×8 ℓ=850	1	6,3 кг
		2	то же	Ф6АI ℓ=350	4	0,1 кг
		3	-"-	Ф6АI ℓ=850	1	0,2 кг

Изм.	Лист	N докум.	Подп.	Дата
Гл. инж. пр.	Темкин			
Нач. ЛСО	Маркарян			
Гл. констр.	Комаров			
Инж. спец.	Лопатенко			
Рук. гр.	Аксенова			

ТП 503-270 -АРИ-МНЕ

Изделие закладное МНЕ

Лит	Лист	Листов
ТР	6	

ГИПРОАВТОТРАНС г. Москва

Альбом III

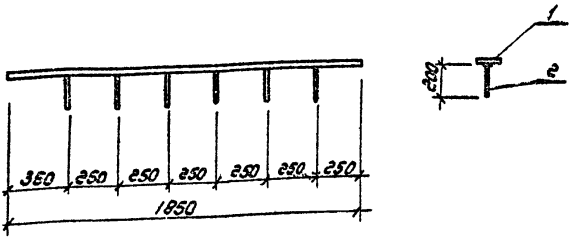

Формат	Зона	Поз.	Обозначение	Наименование	Кол.	Примечания
				Документация		
11			ТП503-270 -АРИ-МН3	Сборочный чертеж		на 1 листе
				Сборочные единицы		
				и детали		
		1	МН3	-100×8 ℓ=1850	1	11,6кг
		2	то же	ф8АI ℓ=200	6	0,08кг

Проверил Аксенова Ленин

Подпись и дата 09.04.76

Инв. № подл. 96175

Изм.	Лист	№ докум.	Подп.	Дата
Гл. инж. пр.	Темкин			6.4.76
Нач. АСО	Маркарян			
Гл. констр.	Комаров			31.3.76
Ч. отд. спец.	Лопатенко			
Рук. гр.	Высоцкий			

ТП 503-270 -АРИ-МН3

Изделие закладное МН3

Лит	Лист	Листов
ТР	7	

ГИПРОАВТОТРАНС г. Москва

Альбом III

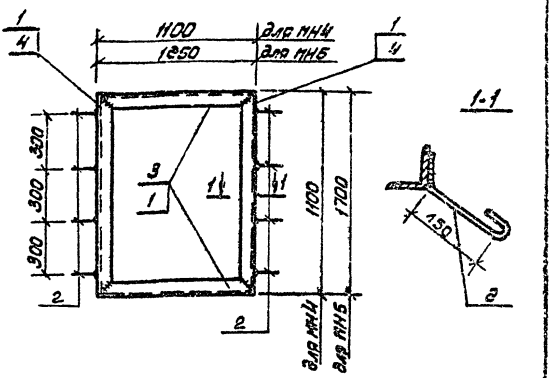

Формат	Зона	Под.	Обозначение	Наименование	Кол.	Примечание
				Документация		
11			ТП503-270 — АРИ-МН4, МН5	Сборочный чертеж		на 1 листе
				Сборочные единицы и детали		
		1	МН4	L56×4 ℓ=1100	4	4,78 кг
		2	то же	Ф6АI ℓ=250	8	0,06 кг
		3	МН5	L56×4 ℓ=1250	2	4,30 кг
		4	то же	L56×4 ℓ=1700	2	5,85 кг
		2	—"—	Ф8АI ℓ=250	12	0,06 кг

Изм.	Лист	№ докум.	Подп.	Дата
Гл. инж. пр.		Темкин	[signature]	6.4.76
Нач. АСО		Маркарян	[signature]	
Гл. констр.		Комаров	[signature]	4.3.76
Ц. гл. спец.		Лопатенко	[signature]	
Рук. гр.		Аксенова	[signature]	

ТП 503-270 — АРИ-МН4, МН5

Изделие закладное МН4, МН5

Лит.	Лист	Листов
ТР	8	

ГИПРОАВТОТРАНС г. Москва

Инв. № подл. | Подпись и дата | Взам. инв. №

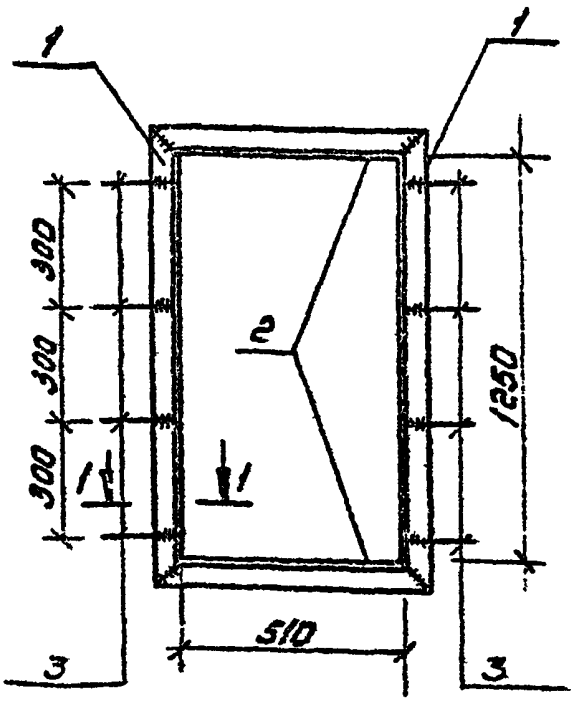

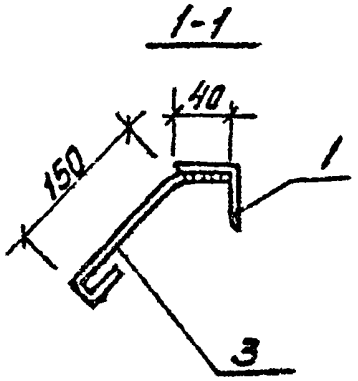

Формат	Зона	Поз.	Обозначение	Наименование	Кол.	Примечание
				Документация		
11			ТП503-270 -АРИ-МН6	Сборочный чертеж		на 1 листе
				Сборочные единицы и детали		
		1	МН6	L 56×4 ℓ=1360	2	4,68кг
		2	то же	L 56×4 ℓ=620	2	2,13кг
		3		⌀8А I ℓ=250	10	0,05кг

Изм.	Лист	Ндоким.	Подп.	Дата
Гл. инж. пр.		Темкин		6.4.76
Нач. ЛСП		Маркарян		
Гл. констр.		Комаров		
Н. отд. стец.		Полатенко		
Рук. гр.		Аксенова		

ТП-503-270 -АРИ-МН6

Изделие закладное МН6

Лит	Лист	Листов
ТР	9	

ГИПРОАВТОТРАНС г. Москва

9б175

Альбом III

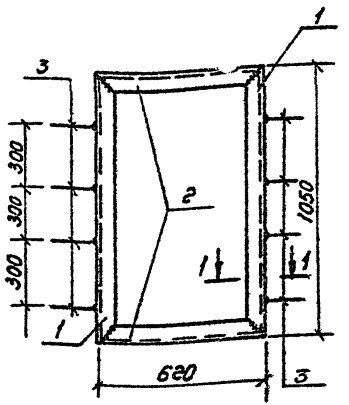

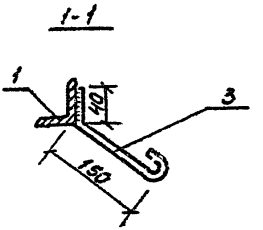

Формат	Зона	Поз.	Обозначение	Наименование	Кол.	Примечание
				Документация		
11			ТП503-270 -АРИ-МН7	Сборочный чертеж		на 1 листе
				Сборочные единицы и детали		
		1	МН7	L56×4 ℓ=1050	2	3,61кг
		2	то же	L56×4 ℓ=620	2	2,13кг
		3	"	⌀8АI ℓ=250	8	0,05кг

Изм	Лист	N докум.	Подп	Дата
Гл.инж.пр		Темкин		6.1.76
Нач. АСО		Маркарян		
Гл.констр		Комаров		
Н.о.сл.спец		Лопатенко		
Рук. гр		Ягненова		

ТП-503-270 -АРИ-МН7

Изделие закладное МН7

Лит	Лист	Листов
ТР	10	

ГИПРОАВТОТРАНС г. Москва

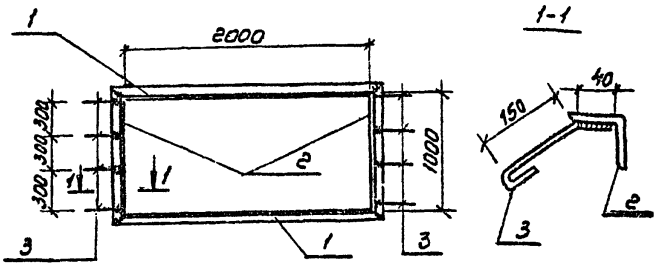

Формат	Зона	Поз.	Обозначение	Наименование	Кол.	Примечание
				Документация		
11			ТП503-270-АРИ-МН8	Сборочный чертеж		на 1 листе
				Сборочные единицы и детали		
		1	МН8	L 56×4 ℓ = 2110	2	7,25кг
		2	то же	L 56×4 ℓ = 1110	2	3,82кг
		3	—"—	Ф8 А I ℓ = 250	8	0,05кг

Изм	Лист	№ докум.	Подп.	Дата
Гл. инж. пр.		Темкин	[signature]	6.4.76
Нач. АСО		Маркарян	[signature]	
Гл. констр.		Комаров	[signature]	31.5.76
Ц.о.гл.спец.		Лопатенко	[signature]	
Рук. гр.		Аксенова	[signature]	

ТП 503-270 —АРИ-МН8

Изделие закладное МН8

Лит	Лист	Листов
ТР	11	

ГИПРОАВТОТРАНС г. Москва

Альбом III

96175

Альбом I

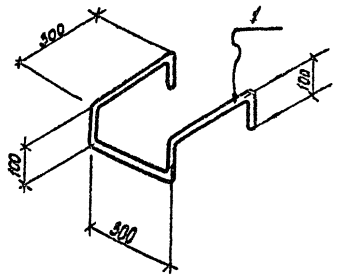

Формат	Зона	Поз.	Обозначение	Наименование	Кол.	Примечание
				Документация		
11			ТП 503-270 -АРИ-МН9	Сборочный чертеж		на 1 листе
				Сборочные единицы		
				и детали		
		1	МН9	ФГОА I $l = 1300$	1	3,8кг

Изм.	Лист	N докум.	Подп.	Дата
Гл. инж. пр		Тенкин		6.4.76
Нач. АСО		Маркарян		
Гл. констр		Комаров		
Ц. гл. спец		Лопатенко		
Рук. гр		Аксенова		

ТП 503-270 -АРИ-МН9

Изделие закладное МН9

Лит	Лист	Листов
ТР	18	

ГИПРОАВТОТРАНС г. Москва

Альбом III

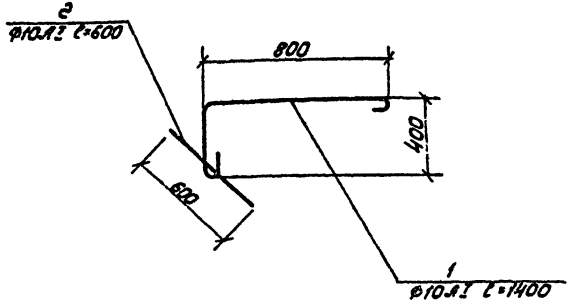

Формат	Зона	Поз.	Обозначение	Наименование	Кол.	Примечание
				Документация		
11			ТП503-270 -АРИ-МС1	Сборочный чертеж		на 1 листе
				Сборочные единицы и детали		
		1	МС1	Ф10 А I ℓ=1400	1	0,90 кг
		2	то же	Ф10 А I ℓ=600	1	0,37 кг

Инв. № подл. | Подпись и дата | Взам. инв. №

Изм.	Лист	№ докум.	Подп.	Дата
Гл. инж. пр.		Темкин		6.4.16
Нач. АСО		Маркарян		
Гл. констр.		Комаров		
Нач. гр.		Лопатенко		
Рук. гр.		Яскевич		

ТП 503-270 -АРИ-МС1

Изделие соединительное МС1

Лит	Лист	Листов
ТР	13	

ГИПРОАВТОТРАНС г. Москва

Альбом III

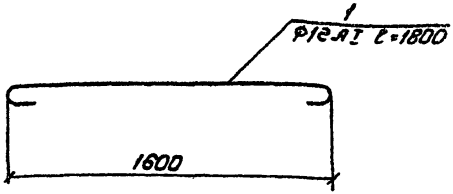

Формат	Зона	Поз.	Обозначение	Наименование	Кол.	Примечание
				Документация		
11			ТП503-270 -АРИ-МС2	Сборочный чертеж		на 1 листе
				Сборочные единицы		
				и детали		
		1	МС2	Ф 12АI l=1800	1	1.6 кг

Изм.	Лист	№ докум.	Подп.	Дата
Е. инж. пр.		Темкин	[illegible]	6.4.76
Нач. АСО		Маркарян	[illegible]	
Гл. констр.		Комаров	[illegible]	4.5.76
Ид. гл. спец.		Лопатенко	[illegible]	
Рук. гр.		Выкопкий	[illegible]	

ТП 503-270 -АРИ-МС2

Изделие соединительное МС2

Лит.	Лист	Листов
ТР	14	

ГИПРОАВТОТРАНС г. Москва

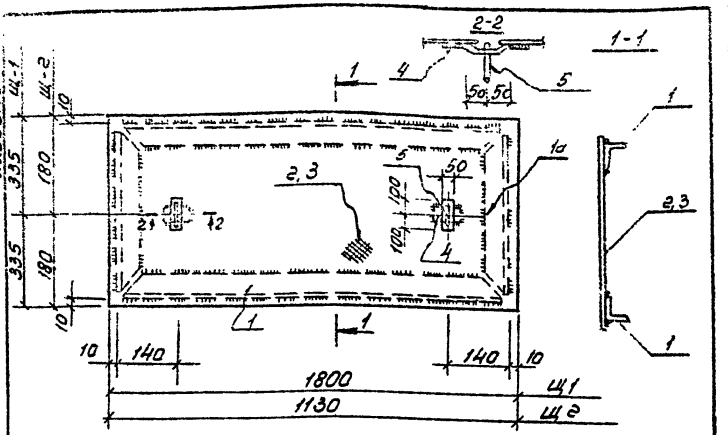

Формат	Зона	Поз.	Обозначение	Наименование	Кол.	Примечание
				Документация		
11			ТП503-270-АРИ-Щ1,Щ2	Сборочный чертеж		на 1 листе
				Сборочные единицы и детали		
		1	Щ1	∟ 63×6; ℓ=1780	2	10,3 кг
		1а	То же	∟ 63×6; ℓ= 650	2	3,8 кг
		2	"	Рифленая сталь δ=8; 1,21 м²	1	83 кг
		4	"	— 60×6; ℓ=250	2	0,7 кг
		5	"	ф18 А I; ℓ=500	1	1,0 кг
		1	Щ2	∟ 63×6; ℓ=1090	2	6,5 кг
		1а	То же	∟ 63×6; ℓ=620	2	3,0 кг
		3	"	Рифленая сталь δ=8; 0,4 м²	1	27,0 кг
		4	"	— 60×6; ℓ=250	2	0,7 кг
		5	"	ф18 А I; ℓ=500	1	1,0 кг

Изм.	Лист	№ докум.	Подп.	Дата	ТП 503-270 -АРИ-Щ1, Щ2
Гл. инж. пр.		Темкин		6.4.76	
Нач. АСО		Макфорн			Щиты Щ1, Щ2
Гл. констр.		Конаров		6.4.76	
Исполнил		Лопатенко			
Рук. гр.		Алексеева			

Лит	Лист	Листов
Тр	15	

ГИПРОАВТОТРАНС г. Москва

56175

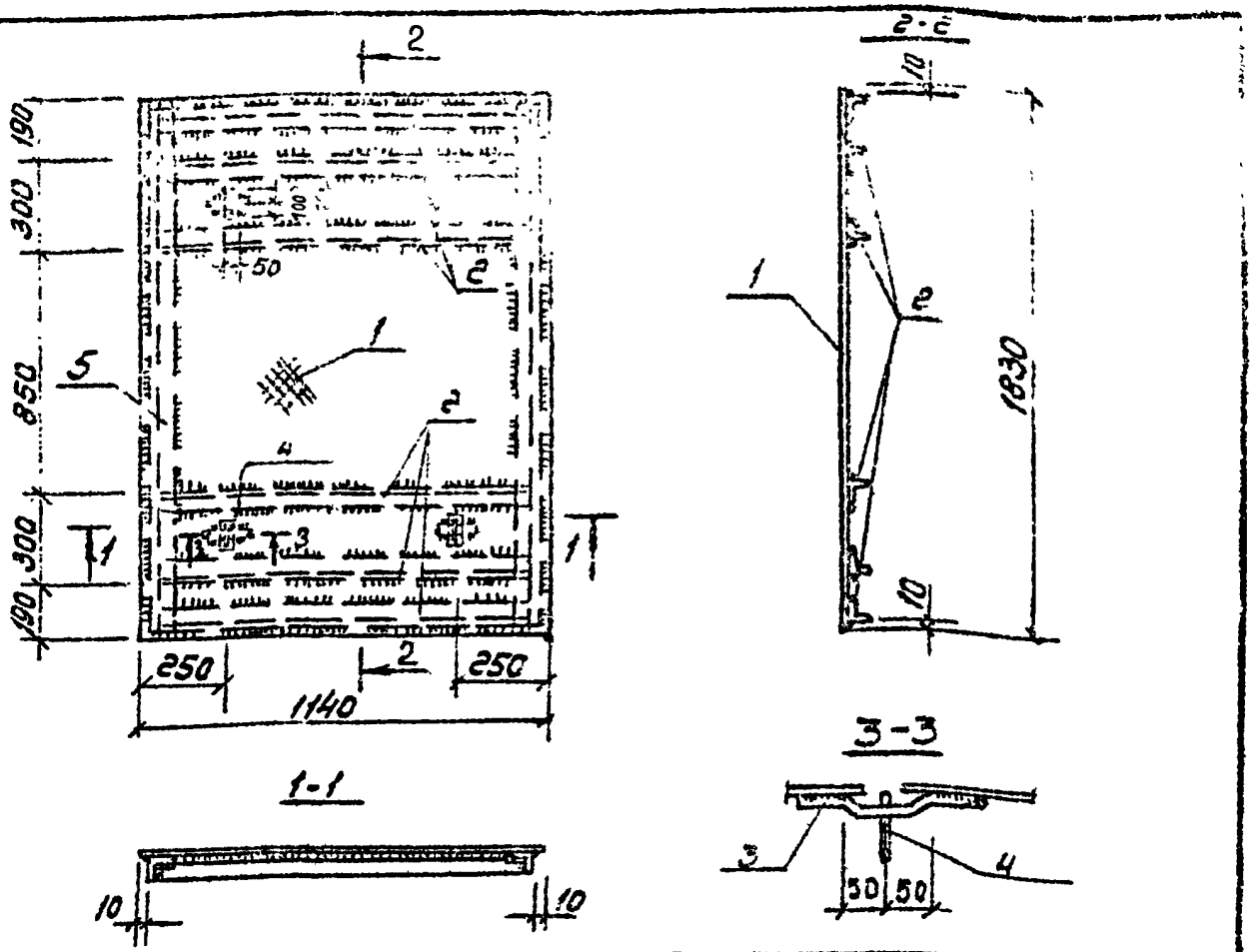

Формат	Зона	Поз	Обозначение	Наименование	Кол	Примечание
				Документация		
11			ТП503-270 -АРИ-Щ3	Сборочный чертеж		на 1 листе
				Сборочные единицы и детали		
		1	Щ3	Рифленая сталь δ=8 2,1м²	1	140,8кг
		2	то же	L 63×6 ℓ=994	6	5,68кг
		3	"	— 60×6 ℓ=250	4	0,7кг
		4	"	Ф18АI ℓ=250	4	0,5кг
		5	"	L 63×6 ℓ=1810	2	10,3кг

Изм.	Лист	№ докум.	Подп.	Дата
Гл. инж. пр.		Темкин		6.4.76
Нач. АСО		Мордорян		
Гл. констр.		Комаров		5.4.76
Нач. сп.		Испотенко		
Рук. гр.		Аксенова		

ТП 503-270 -АРИ-Щ3

Щит Щ3

Лит	Лист	Листов
ТР	16	

ГИПРОАВТОТРАНС
г. Москва

Альбом III

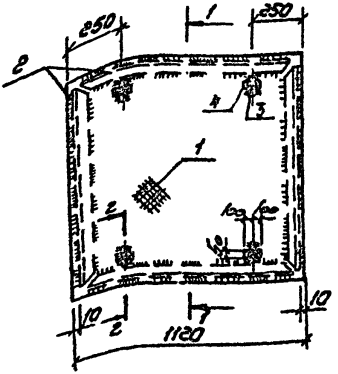

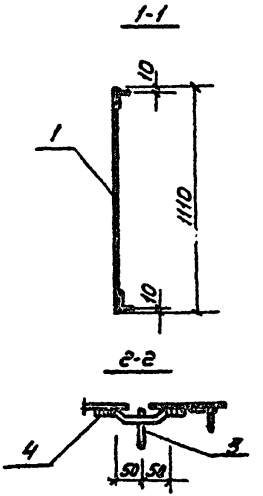

Формат	Зона	Поз.	Обозначение	Наименование	Кол.	Примечание
				Документация		
11			ТП503-270 -АРИ-Щ4	Сборочный чертеж		на 1 листе
				Сборочные единицы и детали		
		1	Щ4	Рифленая сталь δ=8; 1,32м²	1	89,0кг
		2	то же	L 63×6 ; l = 1080	4	6,3 кг
		4	—"—	-60×6 ; l = 250	4	0,7кг
		3	—"—	Ф18А I ; l = 250	4	0,5кг

Изм.	Лист	№ докум.	Подп.	Дата
Гл. инж. пр.		Темкин		6.4.76
Нач. АСО		Маркарян		
Гл. констр.		Комаров		31.3.76
И.о.гл. сп.		Лопатенко		
Рук. гр.		Аксенова		

ТП 503-270 -АРИ-Щ4

Щит Щ4

Лит	Лист	Листов
ТР	17	

ГИПРОАВТОТРАНС г. Москва

96175

Альбом III

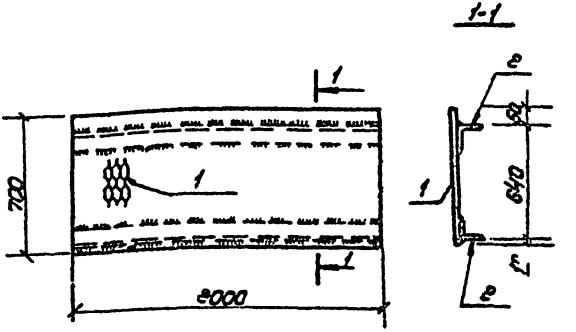

Формат	Зона	°Поз.	Обозначение	Наименование	Кол.	Примечание
				Документация		
11			ТП503-270 -АРИ-Щ5	Сборочный чертеж		на 1 листе
				Сборочные единицы и детали		
		1	Щ5	Просечно-вытяжн. сталь 1,4м²	1	35,4кг
		2	то же	L 63×6 l=2000	2	11,5кг

Изм.	Лист	№ докум.	Подп.	Дата
Гл. инж. пр.		Темкин		6.4.76
Нач. АСО		Маркорян		
Гл. констр.		Комаров		31.3.76
Н. гл. спец.		Лонатенко		
Рук. гр.		Аксенова		

ТП 503-270 -АРИ-Щ5

Щит Щ5

Лит.	Лист	Листов
ТР	18	

ГИПРОАВТОТРАНС г. Москва

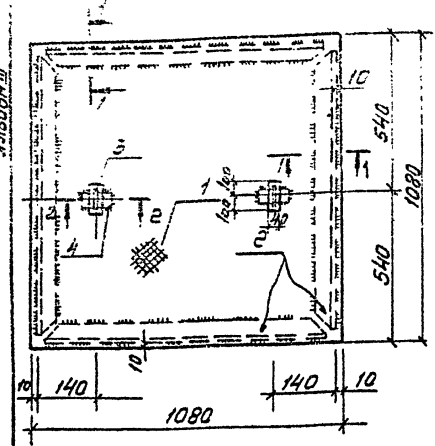

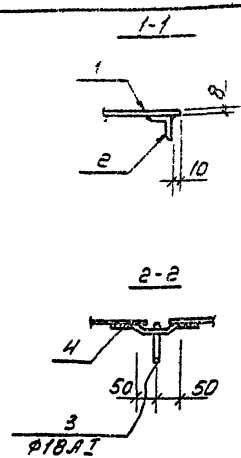

Формат	Зона	Поз	Обозначение	Наименование	Кол.	Примечание
				Документация		
11			ТП503-270-АРИ-Щ6	Сборочный чертеж		на 1 листе
				Сборочные единицы и детали		
		1	Щ6	Рифленая сталь $\delta=8$; 1,2 м²	1	80 кг
		2	то же	∟ 63×6 ; ℓ = 1040	4	60 кг
		4	"	- 60×6 ; ℓ = 250	2	0,7 кг
		3	"	Ф18АI ; ℓ = 500	1	1,0 кг

Изм.	Лист	№ докум.	Подп.	Дата
Гл. инж. пр.		Темкин	[signature]	6.4.76
Нач. АСО		Маркарян	[signature]	
Гл. констр.		Комаров	[signature]	31.8.76
И. огл. спец.		Лопатенко	[signature]	
Рук. гр.		Аксенова	[signature]	

ТП 503-270 -АРИ-Щ6

Щит Щ6

Лит	Лист	Листов
ТР	19	

ГИПРОАВТОТРАНС
г. Москва

96175

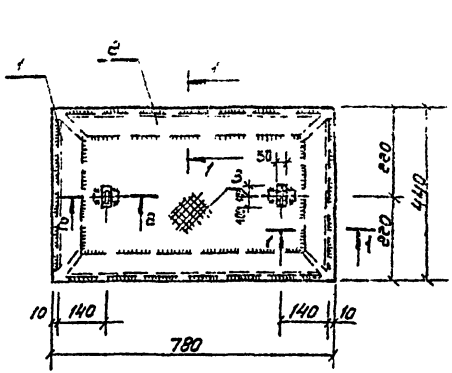

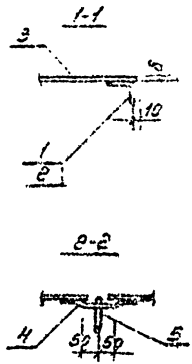

Формат	Зона	Поз	Обозначение	Наименование	Кол.	Примечание
				Документация		
11			ТП-503-270-АРИ-Щ7	Сборочный чертеж		на 1 листе
				Сборочные единицы и детали		
		1	Щ7	L 63×6 ℓ=420	2	2,4 кг
		2	то же	L 63×6 ℓ=760	2	4,35 кг
		3	"	Рифленая сталь δ=8 0,35 м²	1	23,4 кг
		4	"	— 60×6 ℓ=250	2	0,7 кг
		5	"	ф18 А I ℓ=500	1	1,0 кг

Изм.	Лист	№ докум.	Подп.	Дата	ТП-503-270 —АРИ-Щ7
Гл.инж.пр.		Темкин		5.V.76	
Нач.ОСО		Маркарян		5.V.76	Щит Щ7
Гл.констр.		Комаров		5.V.76	
Н.контр.		Лопатенко		5.V.76	
Рук.гр.		Аксенова		5.V.76	

Лит	Лист	Листов
ТР	20	

ГИПРОАВТОТРАНС
г. Москва

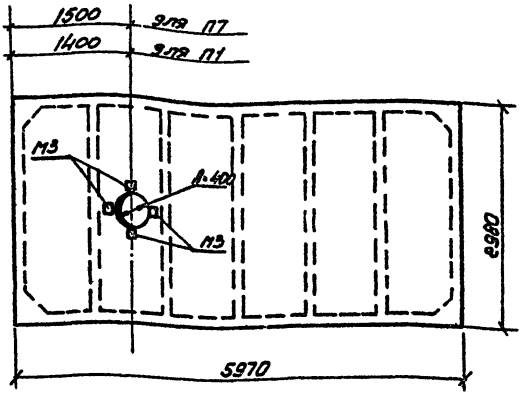

Закладные детали М3 принять согласно серии 1.465-7

Изм.	Лист	N докум.	Подп.	Дата
Гл. инж. пр.		Темкин		6.4.76
Нач. АСО		Маркарян		
Гл. констр.		Комаров		31.5.76
Ил. спец.		Лопатенко		
Рук. гр.		Аксенова		

ТП 503-270 -АРИ-П1, П7

Плиты П1, П7

Лит	Лист	Листов
ТР	21	

ГИПРОАВТОТРАНС г. Москва

Альбом III

Инв. N подл. 96175 | Подпись и дата | Взам. инв. N

Подпись Аксенова | Дешин

Альбом III

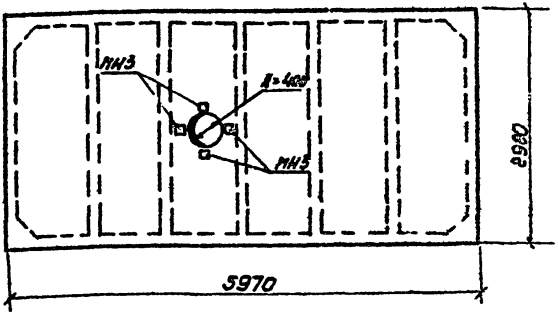

Закладные детали МН3 принять согласно серии 1465-7

Изм.	Лист	№ докум.	Подп.	Дата
Гл. инж. пр.		Темкин		6.4.76
Нач. АСО		Маркарян		
Гл. констр.		Комаров		3.3.76
Ц. огл. спец.		Лопатенко		
Рук. гр.		Аксенова		

ТП 503-270 -АНИ-П8

Плита П8

Лит	Лист	Листов
ТР	22	

ГИПРОАВТОТРАНС
г. Москва

gost.e-ecolog.ru