ТИПОВОЙ ПРОЕКТ

503-270

КОРПУС МОЙКИ ГАРАЖА - ФИЛИАЛА НА 60 СОЧЛЕНЕННЫХ АВТОБУСОВ С ЗАКРЫТОЙ СТОЯНКОЙ

СОСТАВ ПРОЕКТА

АЛЬБОМ	I	ПОЯСНИТЕЛЬНАЯ ЗАПИСКА. ТЕХНОЛОГИЧЕСКИЕ ЧЕРТЕЖИ. ЭЛЕКТРОТЕХНИЧЕСКИЕ ЧЕРТЕЖИ. ЧЕРТЕЖИ ПО АВТОМАТИЗАЦИИ ПРОИЗВОДСТВА
АЛЬБОМ	II	АРХИТЕКТУРНО-СТРОИТЕЛЬНЫЕ ЧЕРТЕЖИ
АЛЬБОМ	III	РАБОЧИЕ ЧЕРТЕЖИ СТРОИТЕЛЬНЫХ КОНСТРУКЦИЙ
АЛЬБОМ	IV	ЧЕРТЕЖИ ПО ОТОПЛЕНИЮ И ВЕНТИЛЯЦИИ
АЛЬБОМ	V	ЧЕРТЕЖИ ПО ВНУТРЕННЕМУ ВОДОПРОВОДУ И КАНАЛИЗАЦИИ
АЛЬБОМ	VI	СМЕТЫ
АЛЬБОМ	VII	ЗАКАЗНЫЕ СПЕЦИФИКАЦИИ.

ПРИМЕНЕННЫЕ ТИПОВЫЕ ПРОЕКТНЫЕ МАТЕРИАЛЫ:

ТИПОВОЙ ПРОЕКТ	902-2-171	ОЧИСТНЫЕ СООРУЖЕНИЯ ДЛЯ СТОЧНЫХ ВОД ОТ МОЙКИ АВТОМОБИЛЕЙ С РАСХОДОМ 10; 20; 30 Л/СЕК ПРИ ЧАСТИЧНОМ ОБОРОТНОМ ВОДОСНАБЖЕНИИ. АЛЬБОМЫ I-II (РАСПРОСТРАНЯЕТ НОВОСИБИРСКИЙ ФИЛИАЛ ЦИТП)
ТИПОВОЙ ПРОЕКТ	901-9-8	ВОДОПРОВОДНЫЕ КОЛОДЦЫ КРУГЛЫЕ ИЗ СБОРНЫХ ЖЕЛЕЗОБЕТОННЫХ ТРУБ Д=50÷600мм ВЫПУСК I (РАСПРОСТРАНЯЕТ ЦИТП).
ТИПОВОЙ ПРОЕКТ	902-9-1	КАНАЛИЗАЦИОННЫЕ КОЛОДЦЫ КРУГЛЫЕ ИЗ СБОРНОГО ЖЕЛЕЗОБЕТОНА ДЛЯ ТРУБ Д=150÷1200 мм ВЫПУСК I (РАСПРОСТРАНЯЕТ ЦИТП)

АЛЬБОМ II

РАЗРАБОТАН ПРОЕКТНЫМ ИНСТИТУТОМ ГИПРОАВТОТРАНС.

14411/02

ТЕХНО-РАБОЧИЙ ПРОЕКТ УТВЕРЖДЕН МИНАВТОТРАНСОМ РСФСР ПРОТОКОЛ №109 ОТ 22 ОКТЯБРЯ 1976г. И ВВЕДЕН В ДЕЙСТВИЕ С 15 ИЮНЯ 1977г.

gost.e-ecolog.ru

Отпечатано
в Новосибирском филиале ЦИТП
630064 г.Новосибирск, пр. Карла Маркса 1
Выдано в печать: „20" II 1978г.
Заказ 585 Тираж 400

Альбом II

Ведомость чертежей основного комплекта

Формат	Лист	Наименование	Стр.	Примечание
22	АР-1	Общие данные (начало)	2	
"	АР-2	Общие данные (продолжение)	3	
"	АР-3	Общие данные (окончание)	4	
"	АР-4	Маркировочная схема фундаментов. Сечения.	5	
"	АР-5	Маркировочная схема подземных конструкций Приямок 1. Фундаменты ФОм 1, ФОм 2.	6	
"	АР-6	Приямки 2 и 3. Каналы К1, К2. Спецификация	7	
"	АР-7	Моечная канава ФОм-3. План. Разрез 1-1 (начало)	8	
"	АР-8	Моечная канава ФОм-3. План. Разрез 1-1 (окончание)	9	
"	АР-9	Моечная канава ФОм-3. Сечения 2-2÷9-9.	10	
"	АР-10	Моечная канава. Маркировочная схема щитов покрытия. Сечения.	11	
"	АР-11	Планы на отм. 0.000; 4.300. Фрагмент плана 1. Планы полов и кровли. Экспликация полов.	12	
"	АР-12	Фасады 1-3; 3-1; А-Б; Б-А. Разрезы 1-1, 2-2, 3-3 Схемы оконных проемов.	13	
"	АР-13	Маркировочная схема обрамления проемов по осям А и Б. Узлы 1÷3.	14	
"	АР-14	Металлическая площадка на отм. 4.300.	15	
"	АР-15	Маркировочная схема плит покрытия. Маркировочная схема плит перекрытия.	16	
"	АР-16	Насосная станция производственного оборотного водоснабжения (опалубка)	17	
"	АР-17	Насосная станция производственного оборотного водоснабжения (армирование)	18	
"	АР-18	Насосная станция производственного оборотного водоснабжения. Маркировочная схема плит перекрытия.	19	
"	АР-19	Канал, фундамент под насос ФОм4	20	

Ведомость примененных и ссылочных документов

Обозначение	Наименование	Примечание
ГОСТ 14624-69	Двери деревянные для зданий промышленных предприятий.	
ГОСТ 6629-74	Двери деревянные для жилых и общественных зданий.	
1.435-14 Вып. 3,9.	Ворота металлические распашные с автоматическим управлением и воздушно-тепловыми завесами для автобусных, троллейбусных парков и трамвайных депо.	
2.435-6 Вып. 1	Противопожарные двери и ворота промышленных зданий.	
2.436-5 Вып.2	Типовые архитектурно-строительные детали заполнения световых проемов в стенах с применением профильного стекла коробчатого и швеллерного типа.	
ГОСТ 11214-65*	Окна и балконные двери деревянные для жилых и общественных зданий.	
1.139-1 Вып. 1.	Перемычки железобетонные сборные для жилых и общественных зданий	
ИИ-03-03 альбом 71-64	Металлические изделия	
1.472-5 Вып. 1.	Оборудование гардеробных бытовых помещений промышленных предприятий.	
ГОСТ 111-65*	Стекла оконное листовое.	
ГОСТ 6786-71*	Плиты парапетные железобетонные для производственных зданий.	
2.430-3. Вып. 2 и 3	Типовые архитектурно-строительные детали промышленных зданий с кирпичными стенами	
КЭ-01-53 Вып.2	Сборные железобетонные обвязочные балки и перемычки для промышленных зданий.	
2-436-5 Вып.0.	Типовые архитектурно-строительные детали заполнений световых проемов в стенах с применением профильного стекла коробчатого и швеллерного типа.	
ИС-01-04. Вып.2	Унифицированные сборные железобетонные каналы. Сборные железобетонные элементы	
ИИ-04-4 Вып.17,20	Панели перекрытий железобетонные	
1.465-7, вып.1 ч. 1,2	Сборные железобетонные предварительно напряженные плиты для покрытий производственных зданий размером 1,5х6м; 3х6 м со стержневой, проволочной и прядевой арматуры.	
1.465-7 Вып.5	Стаканы железобетонные.	
1.139-1 Вып. 1.	Перемычки железобетонные сборные для жилых и общественных зданий.	
КЭ-01-58 Вып.2	Сборные железобетонные обвязочные балки и перемычки для промышленных зданий.	
3.901-5	Сальники	
1.459-2 Вып.4	Элементы лестниц.	
901-9-8 Вып. III	Водопроводные колодцы Прямоугольные из бетона	

1. Здание кирпичное. Класс сооружения-II.
   По пожароопасности производства относится к категории Д.
2. Проект разработан для строительства в районах с расчетной зимней температурой воздуха -20°, -30° -40°, со снеговыми нагрузками, 70 кг/м², 100 кг/м², 150 кг/м² и величиной скоростного напора ветра 27 кг/м², 35 кг/м² и 45 кг/м².
   Сейсмичность района строительства не выше 6 баллов, грунтовые воды отсутствуют.
3. Рельеф территории принят спокойный.
   Данные о грунтах и указания по возведению фундаментов смотреть на листе АР-4
4. Проект предназначен для производства работ в летних условиях. В случае производства работ в зимний период при привязке проекта руководствоваться СНиП II-В 2-71
   При наличии высокого уровня грунтовых вод должны быть предусмотрены мероприятия в соответствии с „Указаниями по проектированию гидроизоляции подземных частей зданий и сооружений СН 301-65*
5. За отметку 0.000 принята отметка чистого пола.

Таблица толщин ограждающих конструкций и утеплителя

Расчетная температура зимняя $t^н$ град.	Толщина кирпичных стен δ мм	Толщина утеплителя h мм
-20°	380	80
-30°	380	100
-40°	510	120

Строительные показатели:

1. Площадь застройки — 520,0 м²
2. Полезная площадь — 485,0 м²
3. Строительный объем — 3014,0 м³

Типовой проект разработан в соответствии с действующими нормами и правилами и предусматривает мероприятия, обеспечивающие взрывобезопасность и пожаробезопасность при эксплуатации здания.

Главный инженер проекта /Темкин./

Инв.№ подл. | Подпись и дата | Взам.инв.№ | 96174 | 09.04.76

Гл.инж. Темкин; Нач.АСО Маркарян; Гл.констр. Комаров; Гл.спец.отд. Карп; Рук.гр. Шмянес; Гл.констр. Овнесян; Конс. Асеенова; Техн.пров. Кузнецова; Экспл.зак. Туманян; Зак.№ 4373

Изм.	Лист	№ докум.	Подпись	Дата
Гл.инж.	Шмянес			
Гл.констр.	Овнесян			
Гл.инж.пр.	Темкин			6.4.76
Нач.АСО	Маркарян			
Гл.констр.	Комаров			3.4.76
Гл.спец.отд.	Карп			

ТП 503-270 -АР

Гараж-филиал на 60 сочлененных автобусов с закрытой стоянкой

Корпус мойки.

Лит.	Лист	Листов
ТР	1	19

Общие данные. (начало)

ГИПРОАВТОТРАНС г. Москва

Ведомость перемычек

Перемычки: Марка по пр-ту	Схема сечения	К-во мест	Элементы перемычек: Марка	Обозначение	К-во
	Для $t^н = -20°, -30°, -40°$				
ПР1	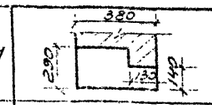	1	БП7-1	Серия КЭ-01-58 вып.2	1
ПР2	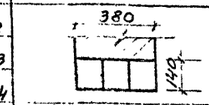	1	БУ27	Серия 1.139-1 вып.1	3
ПР3		7	БУ19	То же	3
ПР4		10	БУ13	"	3
ПР5	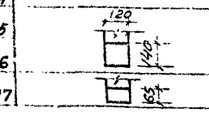	1	Б24	"	1
ПР6		4	Б15	"	1
ПР7		5	Б13	"	1
	Для $t^н = -20°, -30°$				
ПР8	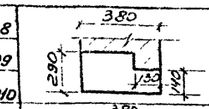	2	БП7-1	Серия КЭ-01-58 вып.2	1
ПР9		9	БП3-2	То же	1
ПР10		4	БП3-1	"	1
ПР11	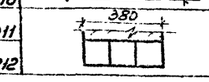	1	БУ24	Серия 1.139-1. вып.1	3
ПР12		3	БУ13	То же	3
	Для $t^н = -40°$				
ПР8	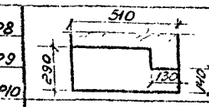	2	БП8-1	Серия КЭ-01-58 вып.2	1
ПР9		9	БП4-2	То же	1
ПР10		4	БП4-1	"	1
ПР11	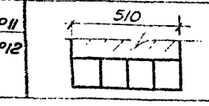	1	БУ24	Серия 1.139-1 вып.1	4
ПР12		3	БУ13	То же	4

Сводная спецификация к чертежам архитектурно-строительных решений.

Марка	Обозначение	Наименование	К-во	Примеч.
		Изделия деревянные		
		Ворота и дверные блоки		см. ведомость на этом листе
ОС18-09	ГОСТ 11214-65*	Оконный блок	13	
		Изделия бетонные и железобетонные		см. КЖ
		Изделия металлические		
МР	Серия ИИ-03-03 Альбом 71-64	Решетка для вытирания ног.	1	
		Прочие изделия		
КП-300	Серия 2.436-5	Стеклопрофилит	66	$l = 176,0$
КП-250	То же	То же	21	$l = 176,0$

Ведомости проемов, ворот и дверей

Проемы: Тип по пр-ту	Размер в кладке в×h	К-во штук	Элементы заполнения проема: Марка	Обозначение	К-во
1	4000×3600	2	—	Серия 1.435-14 вып.3,9	
2	1060×2100	2	Д63ПП	ГОСТ 14624-69	
3	1020×2080	2	Д37-Л	То же	
4	1020×2080	2	Д45-Л	"	
5	960×2050	3	Д10-П	Серия 2.435-6	
6	720×2070	3	Д10-Л	ГОСТ 6629-74	
7	720×2070	1	ПД6	То же	

Сводная спецификация бетонных и железобетонных конструкций и стальных изделий. (начало)

Марка	Обозначение	Наименование	К-во	Примечание
		Сборные железобетонные конструкции		
ПТ1	ИС-01-04 вып.2	Плита П1д	24	0,10т
ПТ2	То же	То же П4д	7	0,33т
ПТ3	"	" П5д	12	0,58т
ПТ4	"	" П04	1	1,18т
ЛТ	"	Лоток Л3д	7	0,20т
	"	Опорная подушка ОП1	2	
	"	То же ОП2	1	
П1	1.465-7 вып.1 ч.1,2	Плита перекрытия $\frac{ПАV-4}{3×6}$-6-к	1	2,65т
П2	То же	То же $\frac{ПАV}{3×6}$-3-к	1	2,65т
П3	"	" $\frac{ПАV-4}{3×6}$-4-к	1	2,65т
П5	ИИ-04-4 вып.17,20	" ПК8-28-15	2	1.32т
П6	То же	" ПК8-28-12	4	1.00т
П7	1.465-7 вып.1 ч.1,2	" $\frac{ПАV-4}{3×6}$-4-к	1	2,65т
		Для $P^н$=70 кг/м² / Для $P^н$=100 кг/м² / Для $P^н$=150 кг/м²		
П2	1.465-7, вып.1. ч.1,2	Плита покрытия $\frac{ПАV}{3×6}$-3-к / Плита покрытия $\frac{ПАV}{3×6}$-3-к / Плита покрытия $\frac{ПАV}{3×6}$-4-к	19	2.65т.
П3	То же	То же $\frac{ПАV-4}{3×6}$-4-к / То же $\frac{ПАV-4}{3×6}$-4-к / То же $\frac{ПАV-10}{3×6}$-4-к	1	2,65т
П4	"	" $\frac{ПАV-10}{3×6}$-4-к / " $\frac{ПАV-10}{3×6}$-4-к / " $\frac{ПАV-10}{3×6}$-5-к	4	3,6т
П7	"	" $\frac{ПАV-4}{3×6}$-4-к / " $\frac{ПАV-4}{3×6}$-4-к / " $\frac{ПАV-4}{3×6}$-5-к	2	2,65т
П8	"	$\frac{ПАV-4}{3×6}$-4-к / $\frac{ПАV-4}{3×6}$-4-к / $\frac{ПАV-4}{3×6}$-5-к	1	2,65т

Ведомость отделки помещений.

Наименование помещения	Потолок: Штукатурка или затирка	Потолок: Окраска	Стены и перегородки: Штукатурка или затирка	Стены и перегородки: Окраска или облицовка	Отделка низа стен и перегородок (панель): Окраска или облицовка	Высота мм
Мойка	Затирка швов плит покрытия	Окраска влагостойкими красками	Затирка швов кирпичной кладки выше панели	Окраска выше панели влагостойкими красками	Глазурованная белая керамическая плитка	3000
Душевая	То же	То же	—	—	—	На всю высоту
Гардероб санузел	"	Известковая окраска	Мокрая штукатурка на всю высоту	Окраска выше панели влагостойкими красками.	Глазурованная белая керамическая плитка	2100
Компрессорная	"	То же	Затирка швов кирпичной кладки выше панели	Известковая окраска	То же	2400
Венткамеры Техническое помещение, щитовая, реагентная, бункерная	Затирка швов плит покрытия и перекрытия	То же	Затирка швов кирпичной кладки	Известковая окраска на всю высоту	—	—

Ведомость гардеробного оборудования

Группа производств. процессов	Количество обслуживаемых: Списочн. состав	Количество обслуживаемых: Наиболее многочисленная смена	Крючки на вешалках	Шкафы гардеробные: Одинарные 500×330 мм.	Шкафы гардеробные: Двойные 500×400 мм
Для женщин					
II в	4	4	–	4	4
Для хранения чистой и грязной рабочей одежды				2	
Итого				6	4

Кладку стен и перегородок вести из красного кирпича марки 75 на растворе марки 50. с расшивкой швов наружной стороны. Столярные изделия и стальные конструкции окрасить масляной краской за 2 раза.

Изм.	Лист.	№ докумен.	Подпись	Дата
Гл.инж.ин-та		Шахнес		
Гл.арх.ин-та		Ованесян		
Гл.инж.пр.		Темкин		6.4.76
Нач.АСО		Маркарян		
Гл.конс.отд.		Комаров		3.3.76
Гл.спец.отд.		Карп.		

ТП 503-270 -АР

Гараж-филиал на 60 сочлененных автобусов с закрытой стоянкой

Корпус мойки.

Лит.	Лист	Листов
ТР	2	

Общие данные. (продолжение)

ГИПРОАВТОТРАНС г. Москва

альбом II

Сводная спецификация бетонных и железобетонных конструкций и стальных изделий. (окончание).

Марка	Обозначение	Наименование			К-во	Примечание
		для t°н = -20°-30°-40°	для t°н = -20°-30°	для t°н -40°		
БП3-1	КЭ-01-58 Вып.2		перемычка БП3-1		4	0,8 т
БП3-2	"		То же БП3-2		9	0,8 т
БП4-1	"			перемычка БП4-1	4	1,1 т
БП4-2	"			То же БП4-2	9	1,1 т
БП7-1	"	перемычка БП7-1	" БП7-1		1/2	1,1 т
БП8-1	"			" БП8-1	2	1,6 т
Б13	1.139-1 Вып.1	То же Б13			5	
Б15	То же	" Б15			4	0,07 т
Б24	"	" Б24			1	0,10 т
БУ13	"	" БУ13	" БУ13	" БУ-13	30%/12	0,09 т
БУ19	"	" БУ19			21	0,13 т
БУ24	"		" БУ24	" БУ-24	3/4	0,33 т
БУ27	"	" БУ27			3	0,37 т
ПП10-40	ГОСТ 6786-71*	Плита парапетная ПП10-40			4	0,08 т
ПП15-40	То же	То же ПП15-40			18	0,12 т
Сш4	1.465-7 Вып.5	Стакан Сш4			4	0,09 т
Сш10	То же	То же Сш10			4	0,20 т
		Монолитные железобетонные конструкции.				
ФОм 1	АР-5	Фундамент под оборудование ФОм 1			1	
ФОм 2	АР-5	То же ФОм 2			1	
ФОм 3	АР-8,9	Моечная канава ФОм 3			1	
ФОм 4	АР-19	Фундамент под насос ФОм 4			1	
Ум1	АР-15	Монолитный участок Ум1			1	
Ум2	АР-18	То же Ум2			1	

Марка	Обозначение	Наименование	Кол.	Примечание
		Стальные элементы		
ог1	1.459-2 Вып.4	Ограждение стремянки с-кг4	1	—
ог2	То же	Ограждение площадки ОПГ13	1	0,084 т
л1	" Вып.3	Стремянка С-Г6	1	0,094 т
щ 1	ТП-503-270-АРИ-щ 1,2	Щит покрытия щ 1	1	0,12 т
щ 2	ТП-503-270 АРИ-щ 1,2	То же щ 2	1	0,05 т
щ 3	ТП-503-270 -АРИ-щ 3	" щ 3	1	0,19 т
щ 4	ТП-503-270 -АРИ-щ 4	" щ 4	1	0,12 т
щ 5	ТП-503-270 -АРИ-щ 5	" щ 5	14	0,06 т
щ 6	ТП-503-270 -АРИ-щ 6	" щ 6	2	0,11 т
щ 7	ТП-503-270 -АРИ-щ 7	" щ 7	1	—
мс1	ТП-503-270 -АРИ-мс1	Соединительные изделие мс1	25	—
мс2	ТП-503-270 -АРИ-мс2	То же мс2	7	—
Люк "Т"	ГОСТ 3634-61	"Люк чугунный"	1	0,13 т
		Изделия металлические		
	ТП-503-270-АРИ-мн4, мн5	Изделие закладное мн4		
	ТП-503-270 АРИ-мн4, мн5	То же мн5		
	ТП-503-270 -АРИ-мн6	" мн6		
	ТП-503-270 -АРИ-мн7	" мн7		
	ТП-503-270 АРИ-мн8	" мн8		

Техническая спецификация стали

Марка металла	N/N п.п.	Наименование проката	Профиль или сечение	Вес металла по элементам конструкции, т			Общий вес т.
				Балки	Лестницы	Ограждение	
ВСт.3кп2	1	Швеллеры ГОСТ 8240-72	[24	0,974			0,974
	2	Угловая неравнобоковая ГОСТ 8510-72	L90х56х6		0,070		0,070
	3	Угловая равнобокая ГОСТ 8509-72	L63х5	0,006			0,006
			L56х4			0,021	0,021
			L50х5			0,030	0,030
			L25х3			0,007	0,007
	4	Широкополосная универсальная ГОСТ 82-70	-250х6	0,141			0,141
	5	Прокатная полосовая ГОСТ 103-57*	-200х6	0,023			0,023
			-150х4	0,006			0,006
			-140х4			0,026	0,026
			-40х4			0,030	0,030
	6	Рифленая ромбическая ГОСТ 8568-77*	δ=6	0,820			0,820
	7	Горячекатанная круглая 5781-75	ф18А I		0,024		0,024

Заказ 4373 Инв.№подл. 96174 | Подп. и дата | Взам.инв.№

Проверил Яковлева Разраб. Темкин

ТП 503-270 — АР

Гараж-филиал на 60 сочленённых автобусов с закрытой стоянкой.

Изм.	Лист	№ докум.	Подп.	Дата
Разраб.	Темкин			6.4.76
Нач. АСО	Марнерян			
Гл. конс.	Комаров			8.4.76
Н.отд.сп.	Лопатенко			
Рук.гр.	Аксенова			

Корпус мойки

Лит. ТР | Лист 3 | Листов

Общие данные (окончание)

ГИПРОАВТОТРАНС г. Москва

Альбом II

План фундаментов

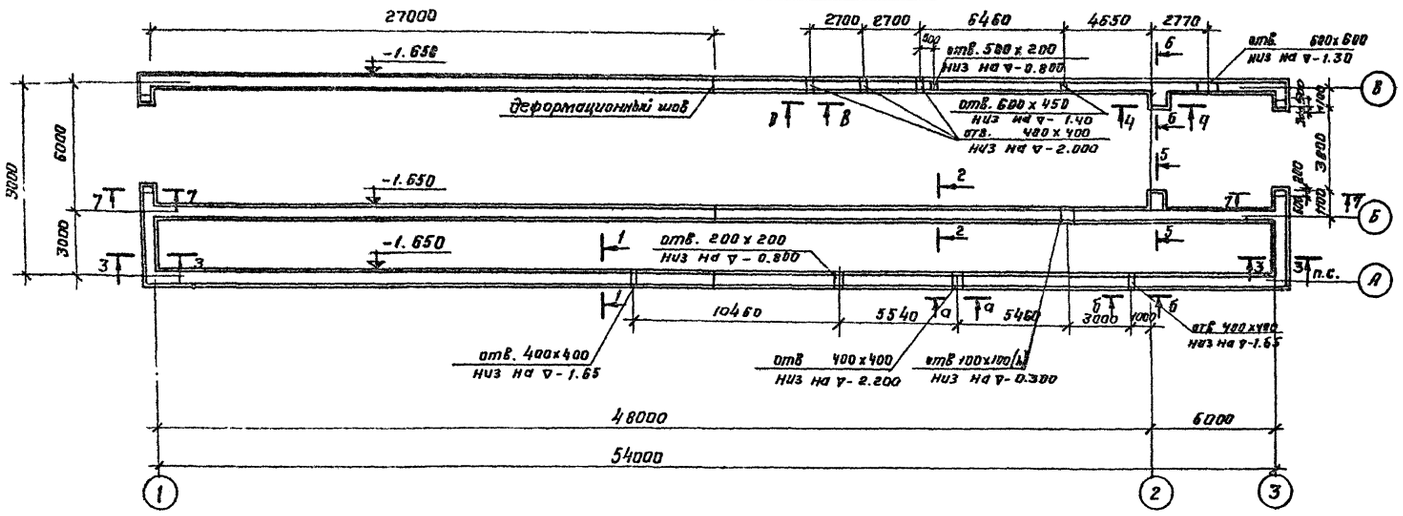

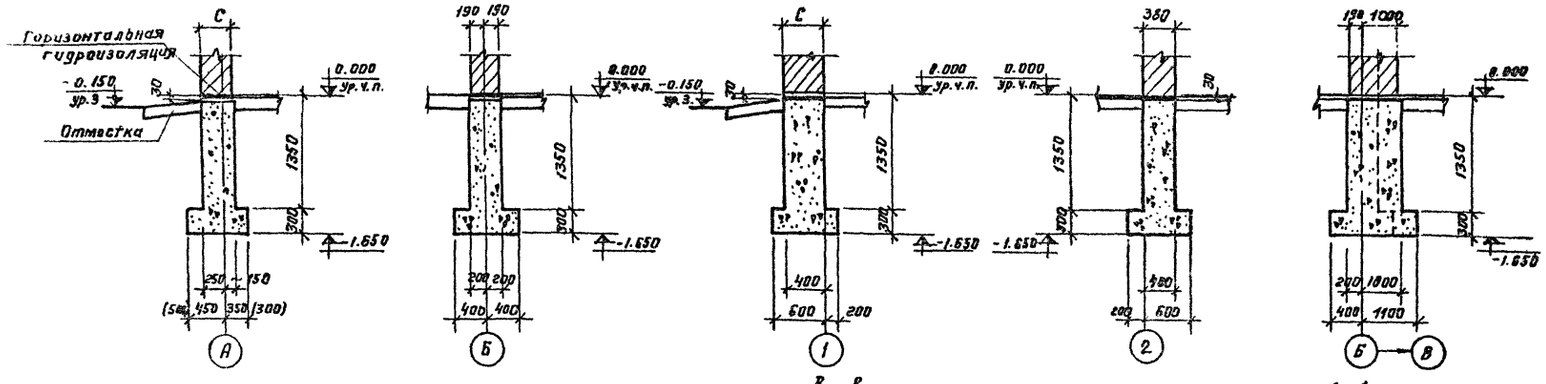

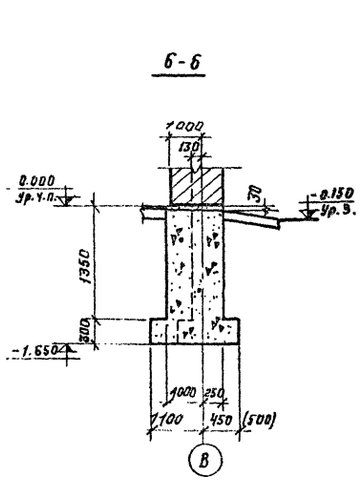

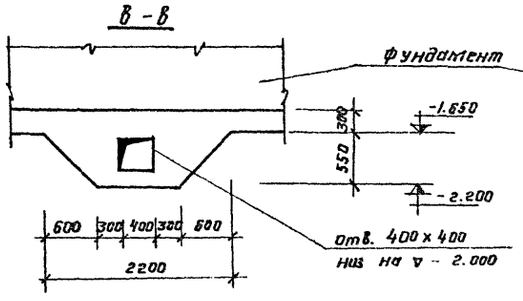

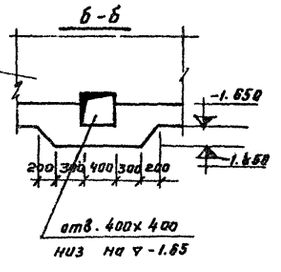

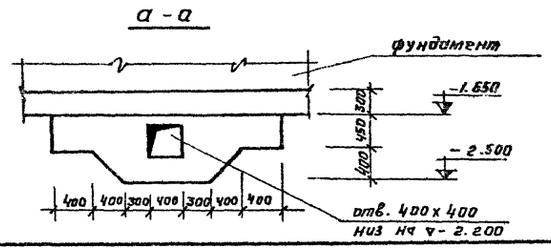

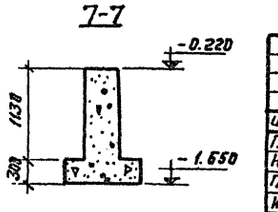

1. Основанием под фундаменты служат сухие непучинистые, непросадочные грунты со следующими нормативными характеристиками: $\varphi^н = 28°$, $C^н = 0.02$ кг/см², $E = 150$ кг/см²; $\gamma = 1.8$ кг/м³. При условиях, отличающихся от указанных, фундаменты должны быть перепроектированы.
2. Расчет фундаментов произведен для следующих условий строительства: скоростной напор ветра – для III географического района, вес снегового покрова для IV района.
3. Монолитные фундаменты выполнять из бетона марки 150.
4. Под фундаменты выполнить щебеночную подготовку толщиной 100 мм с тщательным трамбованием.
5. Горизонтальную гидроизоляцию на отметке – 0.030 выполнять из слоя цементного раствора состава 1:2 толщиной – 30 мм.
6. Вертикальную бетонную поверхность деформационного шва обмазать битумом за 2 раза.
7. Размеры в скобках приведены для $t = -40°$.
8. Фундаменты рассчитаны на следующие нагрузки: по оси А – 5360 кг/пм, по оси Б – 9130 кг/пм, по оси В – 8130 кг/пм. Вес фундамента и грунта на его уступах не учтен.
9. Земляные работы по отрывке траншей и обратной засыпке фундаментов выполнить в соответствии с указаниями главы СНиП III-Б.1-71 с учетом мероприятий по полному сохранению естественной структуры основания.
10. Обратную засыпку фундаментов производить материковым грунтом без строительного мусора и чернозема с послойным трамбованием до получения объемной массы скелета грунта ≥ 1,6 кг/м³

Согласовано:

Нач. отд. ВК	Филатова	
Нач. отд. ОВ	Некрасова	
Нач. отд. ЭО	Лебедев	

Изм.	Лист	№ докум.	Подпись	Дата
Гл. инж.пр.		Темкин		6.4.76
Нач. ГСО		Маркарян		
Гл. констр.		Комаров		5.4.76
Н.в.гр.стад.		Лопатенко		
Рук. гр.		Аксенова		

ТП 503-270 АР

Гараж-филиал на 60 сочлененных автобусов с закрытой стоянкой

Корпус майки

Маркировочная схема фундаментов. Сечения.

Лит	Лист	Листов
ТР	4	

ГИПРОАВТОТРАНС г. Москва

Маркировочная схема подземных конструкций.

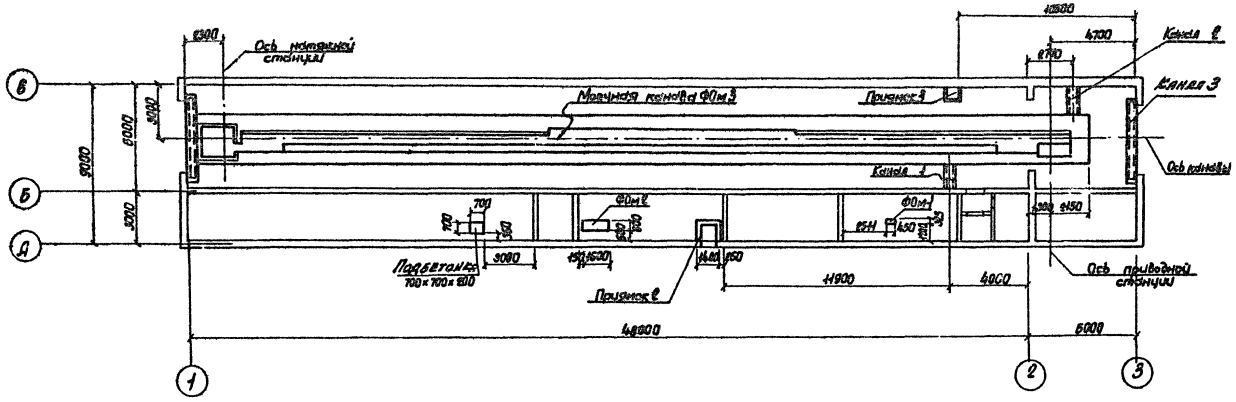

Спецификация элементов к маркировочной схеме, расположенной на листе.

Марка	Обозначение	Наименование	Кол.	Примечание
		Маркировочная схема		
		плит покрытия канала 3		
ПТ3	ИС-01-04 вып. 2	Плита покрытия ПБд	2	0,58т

Формат	Зона	Поз.	Обозначение	Наименование	Кол.	Примечание
22			АР-5	Фундамент ФОм1	1	
				Материалы		
				Бетон М150	0,09	м³
22			АР-5	Фундамент ФОм2	1	
				Материалы		
				Бетон М150	0,45	м³
22			АР-5	Приямок 1	1	
				Материалы		
				Бетон М150	0,98	м³

Маркировочная схема плит покрытия канала 3.

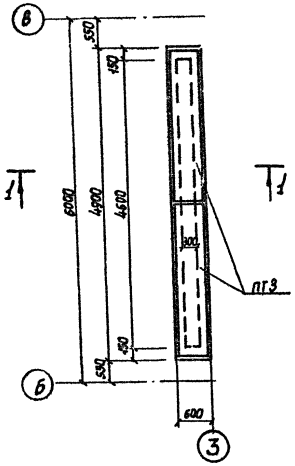

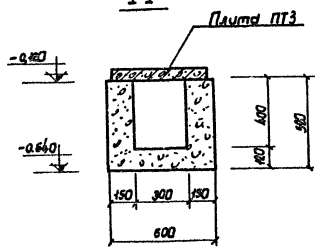

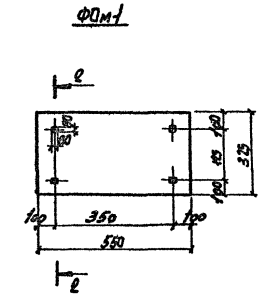

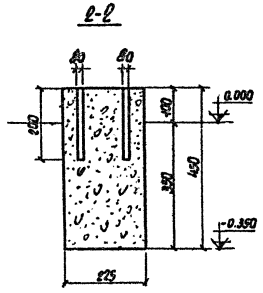

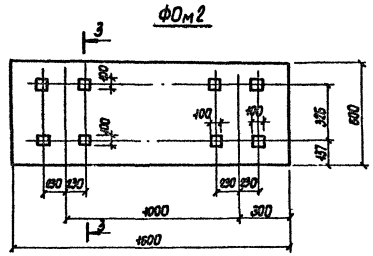

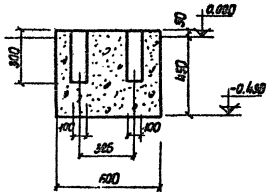

Изм.	Лист	N докум.	Подп.	Дата	ТП 503- 270 -АР
Гл. инж. пр.		Темкин		6.4.76	Гараж-филиал на 60 сочлененных автобусов с закрытой стоянкой
Нач. АСО		Маркарян			Корпус мойки
Гл. конст.		Комаров		3/5/76	Лит. ТР / Лист 5 / Листов
Ил. гл. спец.		Лопатенко			Маркировочная схема подземных конструкций. Приямок 1. Фундаменты ФОм1, ФОм2
Рук. гр.		Аксенова			ГИПРОАВТОТРАНС г. МОСКВА
Ст. инж.		Шопен			

Заказ N 4373 | Проверил Аксенова | Согласовано: Нач. отд. ОВ Неежнакова; Нач. отд. ВК Филатова

Инв. N подл. 96174 | Подп. и дата 09.04.76

альбом II

Приямок 2

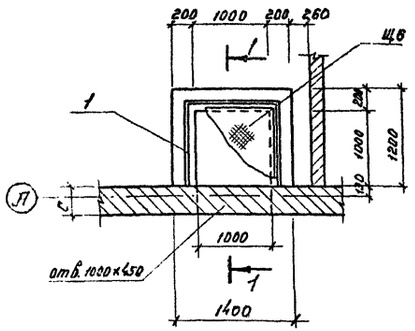

Приямок 3

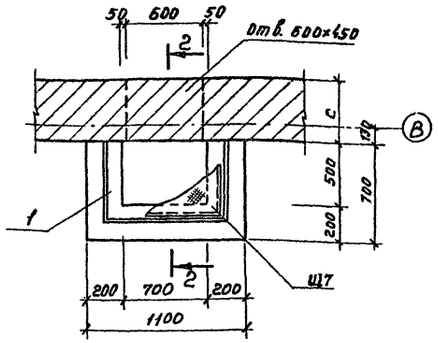

2-2

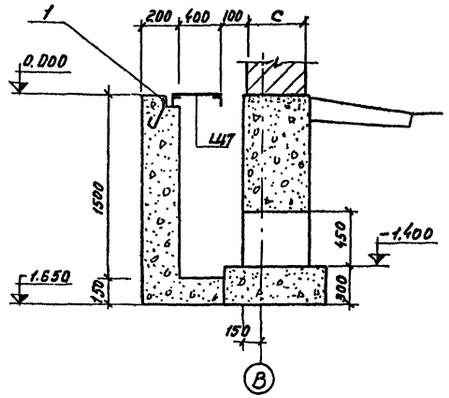

Спецификация элементов к маркировочным схемам, расположенным на листе

Марка	Обозначение	Наименование	Кол.	Примечание
		Маркировочная схема плит		
		покрытия канала 1	1	
ПТ1	ИС-01-04 Вып.2	Плита покрытия П19	3	0.10т
		Маркировочная схема плит		
		покрытия канала 2		
ПТ1	ИС-01-04 Вып.2	Плита покрытия П19	5	0.10т
		приямок 2		
Щ6	ТП 503- -АРИ-Щ6	Щит покрытия Щ6	1	
		приямок 3		
Щ7	ТП 503- -АРИ-Щ7	Щит покрытия Щ7	1	

1-1

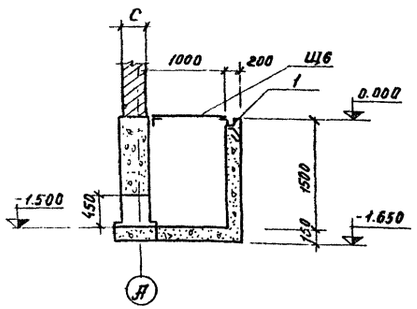

Маркировочная схема плит покрытия канала 2

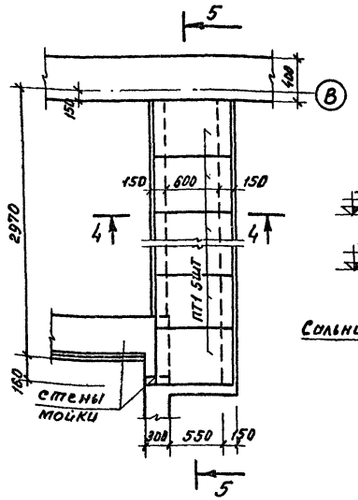

5-5

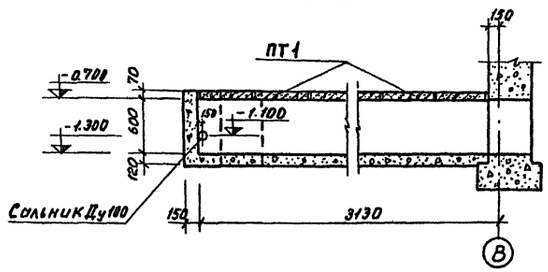

Маркировочная схема плит покрытия канала 1

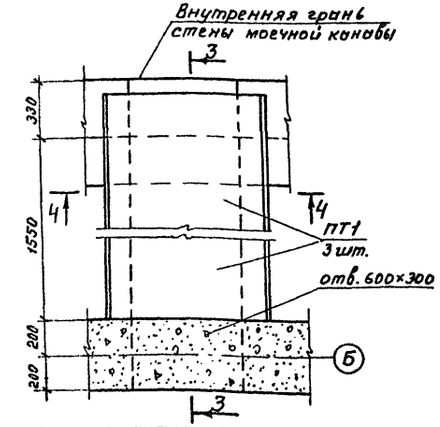

3-3

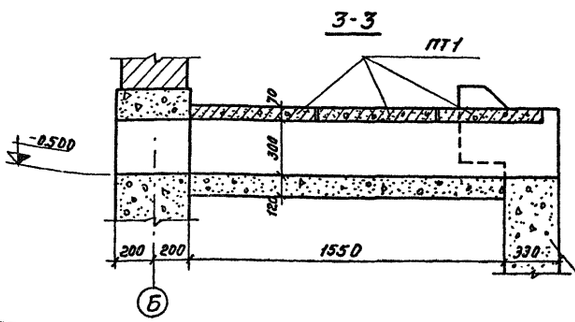

4-4

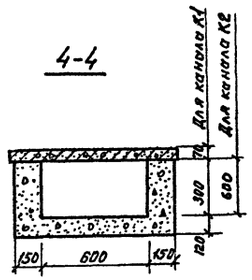

Формат	Зона	Поз.	Обозначение	Наименование	Кол.	Примечание
				Приямок 2		
				Сборочные единицы и детали		
11		1	ТП-503-270 -АРИ-МН1	Изделие закладное МН-1	3.1	п.м
				материалы		
				Бетон М200	1.4	м³
				Приямок 3		
22				Сборочные единицы и детали		
		1	ТП-503-270 АРИ-МН1	Изделие закладное МН1	1.9	п.м
				Материалы		
				Бетон М200	1.5	м³
22				Канал К1		
				Материалы		
				Бетон М200	0.3	м³
22				Канал К2		
				материалы		
				Бетон М200	0.43	м³

					ТП 503-270 — АР	
					Гараж-филиал на 60 сочленённых автобусов с закрытой стоянкой	
Изм.	Лист	№ докум.	Подпись	Дата		
Гл. инж. пр.		Теткин		4.4.74	Корпус мойки	Лит. ТР; Лист 6; Листов
Нач. АСО		Маркарян				
Гл. конст.		Комаров		3.4.74		
Н.о гл. спец.		Лопатенко			Приямки 2 и 3. Каналы 1 и 2. Спецификация	ГИПРОАВТОТРАНС г. Москва
Рук. гр.		Аксенова				
Ст. инж.		Шопен				

Согласовано

Инв. № подл. | Подп. и дата | Взам. инв. №

Альбом 2

План моечной канавы ФОм 3

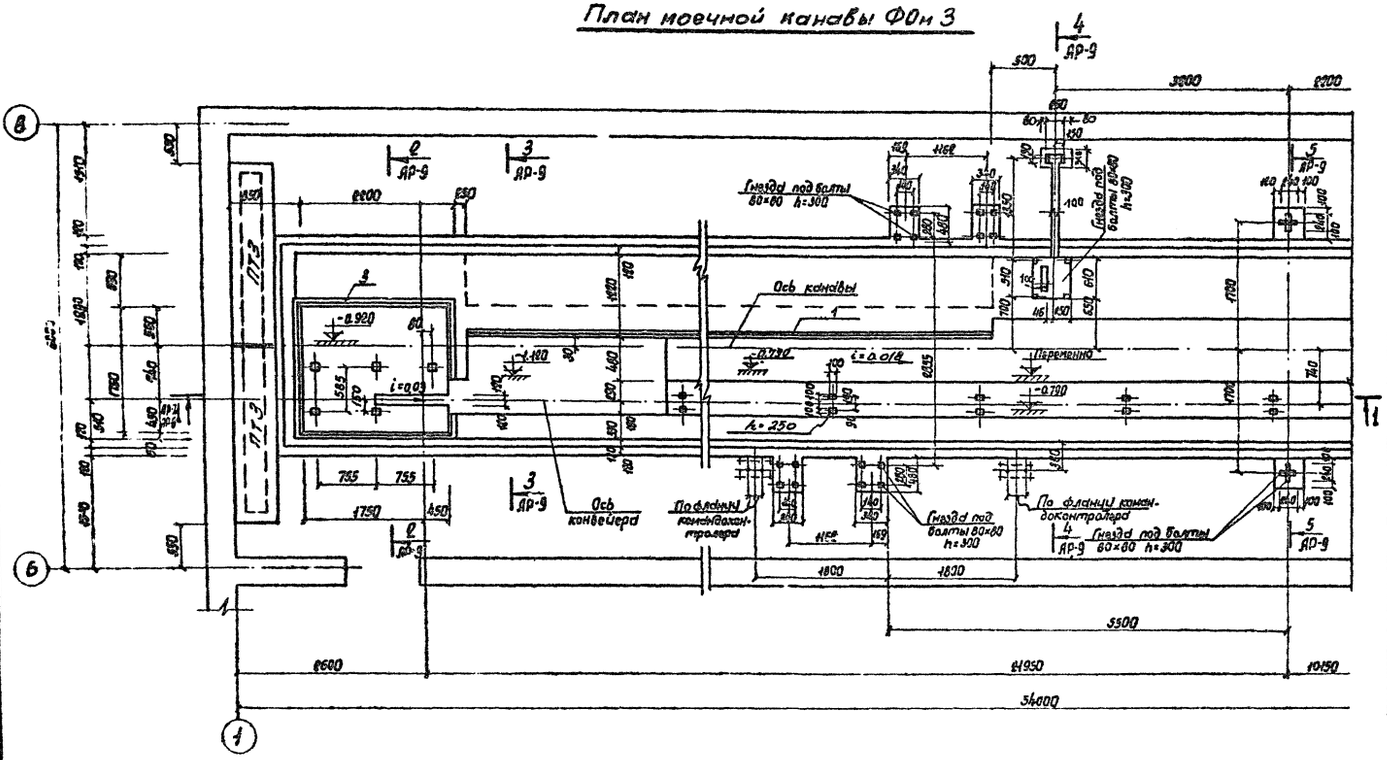

1-1

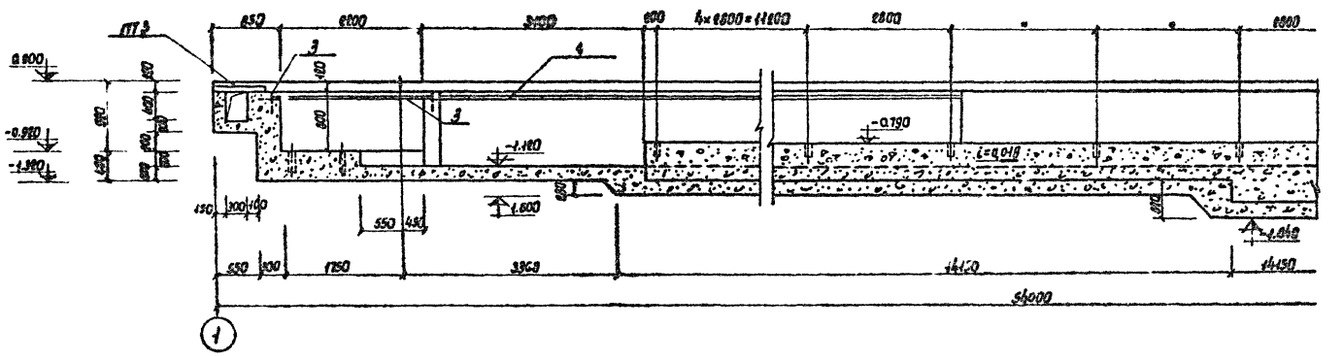

Спецификация элементов к маркировочным схемам расположенным на листе.

Марка	Обозначение	Наименование	Кол.	Примечание
		Маркировочная схема плит покрытия ФОм 3		
ПТЗ	ИУ-01-04 вып. 2	Плита покрытия П5д	2	0,58т
	3.901-5	Сальник Dy=100 l=800	1	
	То же	Сальник Dy=200 l=800	1	

Формат	Зона	Поз.	Обозначение	Наименование	Кол.	Примечание
				Моечная канава ФОм3	1	
				Сборочные единицы и детали		
11		1	ТП 503-270 АРИ-МН1	Изделие закладное МН1	32,0	пм
11		2	ТП 503-270 АРИ-МН2	То же МН2	0,85	пм
11		3	ТП 503-270 АРИ-МН3	То же МН3	3,0	пм
				Материалы		
				Бетон М-200	230	м³

1. Пол и стены канавы облицевать керамической плиткой белого цвета (ГОСТ 6141-63*)
2. Пол выполнять с уклоном в сторону водоприемного лотка.
3. В местах расположения колодцев под анкерные болты основной бетон укладывать ниже указанных отметок на толщину выравнивающего слоя - 20 мм. Состав выравнивающего цементного слоя 1:3.
4. Все неоговоренные колодцы в плане 80×80 h=300

Изм.	Лист	N докум.	Подп.	Дата
Гл. инж. пр.		Темкин		6.4.76
Нач. АСО		Маркарян		
Гл. конст.		Комаров		3/3.76
Изгл. спец.		Лопатенко		
Рук. гр.		Аксенова		

ТП 503-270 - АР

Гараж-филиал на 60 сочлененных автобусов с закрытой стоянкой

Корпус мойки.

Лит	Лист	Листов
ТР	7	

Моечная канава ФОм-3. План. Разрез 1-1 (начало)

ГИПРОАВТОТРАНС г. МОСКВА

Заказ N 4373 | Инв. N подл. 96174 | Подпись и дата 07.04.76 | Провер. Аксенова | Согласовано | Нач. техн. отд. АТП Маслов

План моечной канавы ФОм-3

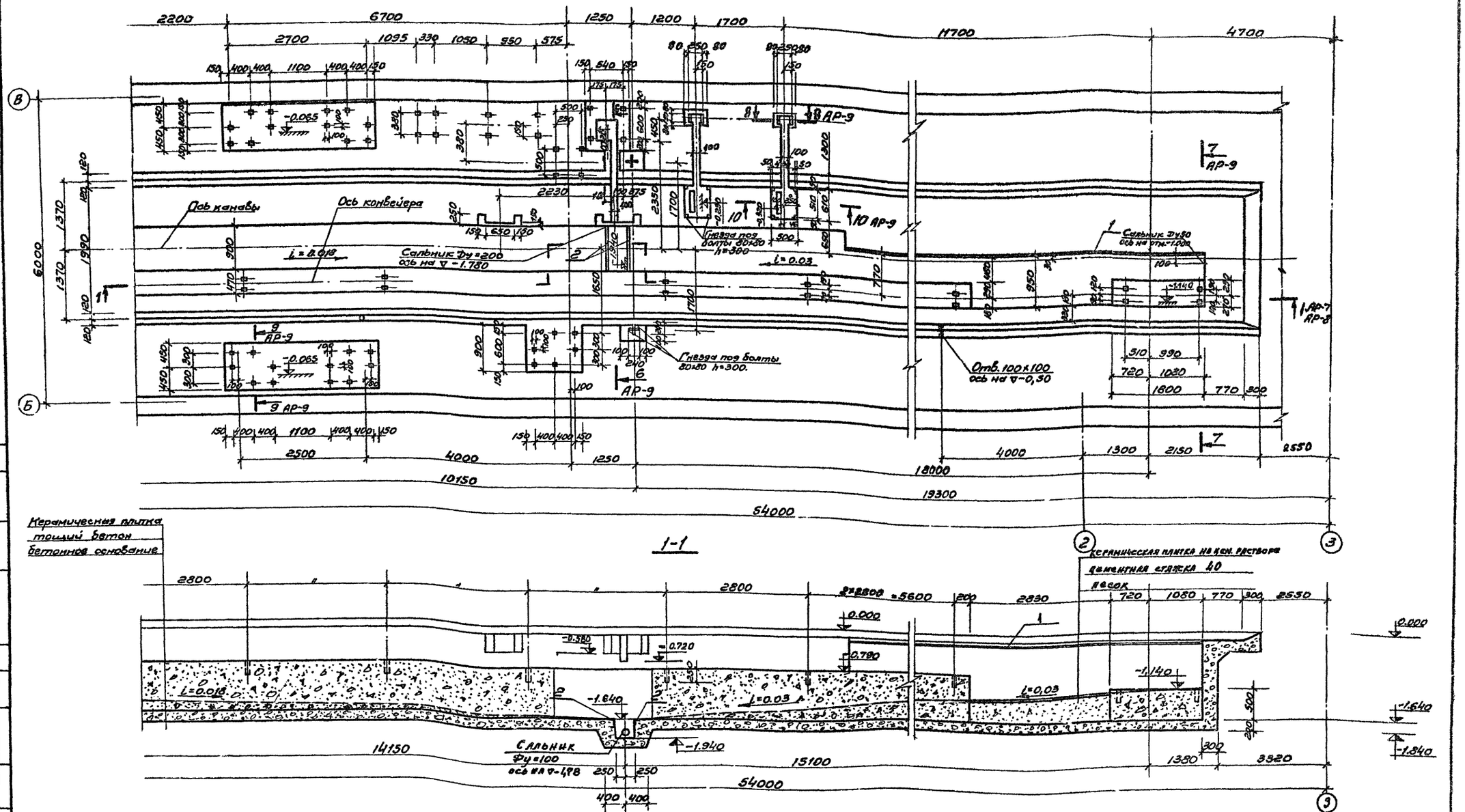

Изм.	Лист	№ докумен.	Подп.	Дата	ТП 503-270 -АР
Гл. инж. пр.		Темкин		9.4.76	Гараж-филиал на 60 сочлененных автобусов с закрытой стоянкой
Нач. АСО		Маркарян			Корпус мойки.
Гл. констр.		Комаров		2/3.76	Лит. ТР; Листов 8; Листов
Н.о.гл.спец.		Лопатенко			Моечная канава ФОм-3 План. Разрез 1-1. (окончание)
Рук. гр.		Аксенова			ГИПРОАВТОТРАНС с Москва

Заказ 4373
Инв. № подл. 35174
Подпись и дата 09.04.76
Проверил Аксенова
Согласовано:
Нач. техн. отд. АТП Маслов
Нач. отд. ВК Филатова

Альбом II

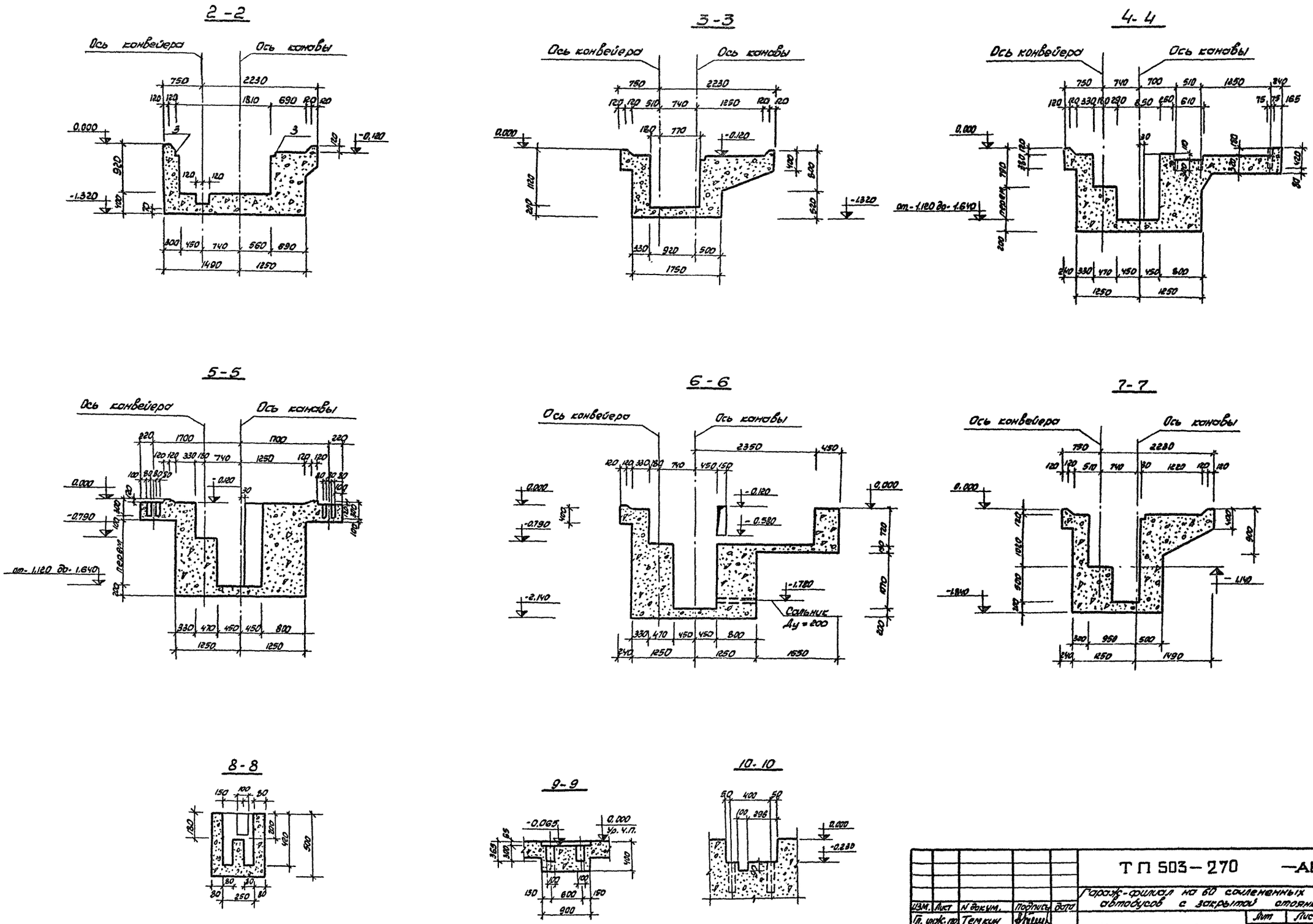

					ТП 503-270 —АР			
					Гараж-филиал на 60 сочлененных автобусов с закрытой стоянкой.			
Изм.	Лист	N докум.	Подпись	Дата	Корпус мойки	Лит	Лист	Листов
Гл. инж. пр.		Темкин				ТР	9	
Нач. АСО		Маркарян						
Гл. констр.		Комаров		31.3.76	Моечная канава ФОм3 Сечения 2-2 ÷ 9-9	ГИПРОАВТОТРАНС г. Москва		
Ин. гл. спец.		Лопатенко						
Рук. гр.		Аксенова						
Провер.		Аксенова						

Заказ № 4373
Инв. № подл. 96174
Подп. и дата

Маркировочная схема щитов покрытия

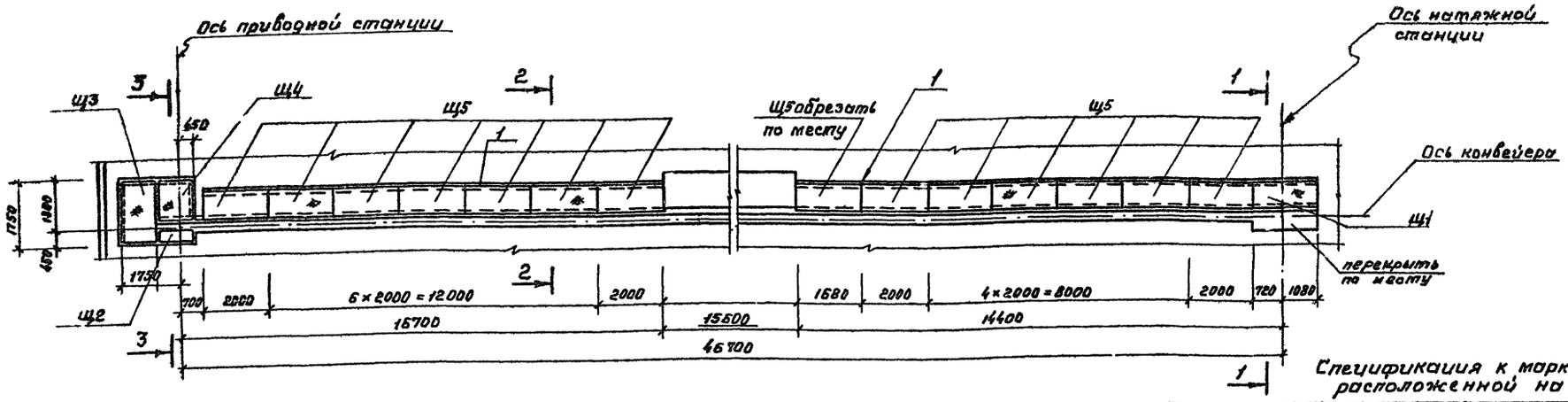

Спецификация к маркировочной схеме, расположенной на листе

Марка	Обозначение	Наименование	Кол.	Примеч.
		Маркировочная схема щитов покрытия		
Щ1	ТП 503-270 АРИ-Щ1, Щ2	Щит покрытия Щ1	1	0.117т
Щ2	То же	То же Щ2	1	0.050т
Щ3	" АРИ-Щ3	" Щ3	1	0.206т
Щ4	" АРИ-Щ4	" Щ4	1	0.122т
Щ5	" АРИ-Щ5	" Щ5	14	0.060т

1-1

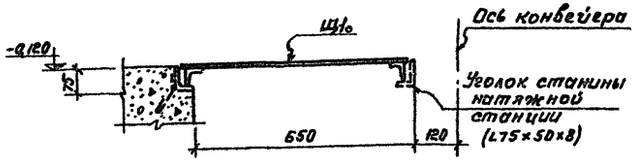

2-2

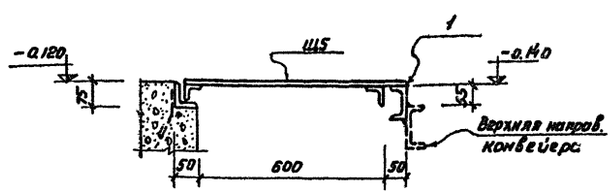

3-3

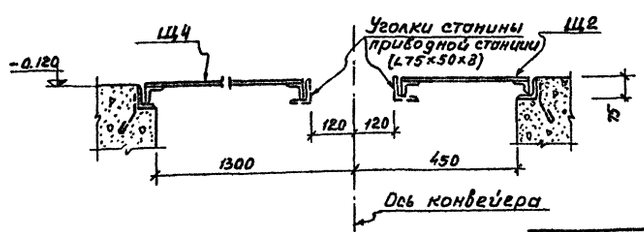

Формат	Зона	Поз.	Обозначение	Наименование	Кол.	Примечание
				Сборочные единицы и детали		
22						
		1	АР-10	Б/г С10	29.7	пм

Изм.	Лист	N докум.	Подпись	Дата
Гл. инж. пр.		Темкин		6.4.76
Нач. АСО		Маркарян		
Гл. констр.		Комаров		3/5/76
Гл. спец.		Лопатенко		
Рук. гр.		Аксенова		
Ст. инж.		Шопен		

ТП 503-270 — АР

Гараж-филиал на 60 сочлененных автобусов с закрытой стоянкой

Корпус мойки

Лит	Лист	Листов
ТР	10	

Моечная канава
Маркировочная схема щитов покрытия. Сечения

ГИПРОАВТОТРАНС г. Москва

Заказ № 4373

Инв. подл. 96174 | Подп. и дата | Проверил Аксенова

Альбом II

Альбом II

План на отм. 0.000

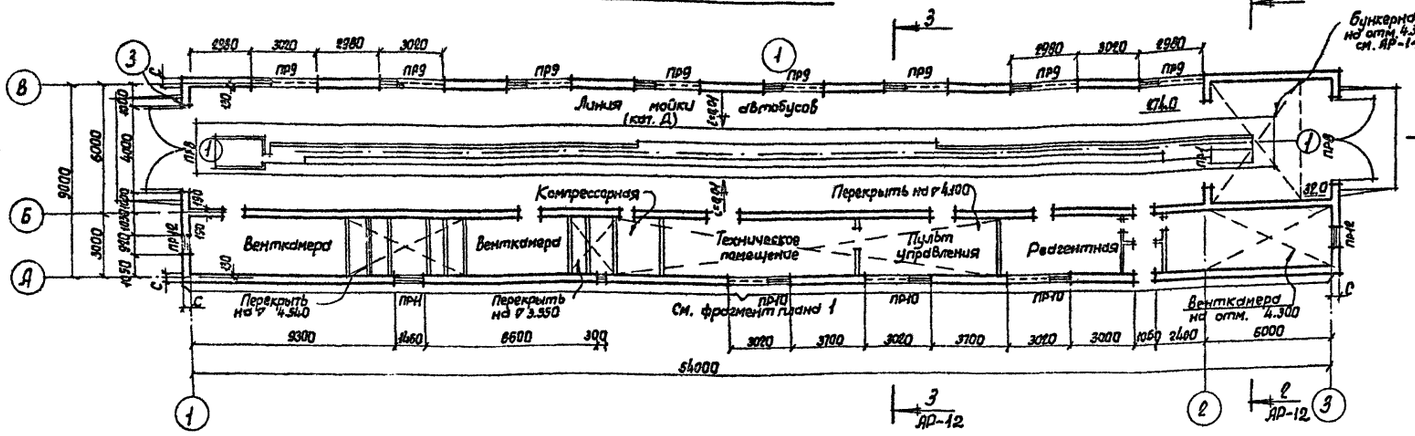

План на отм. 4.300

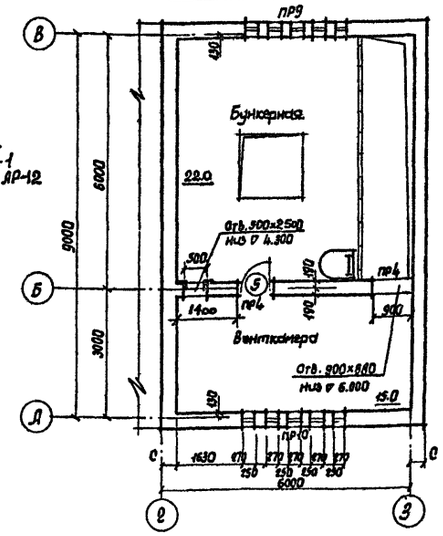

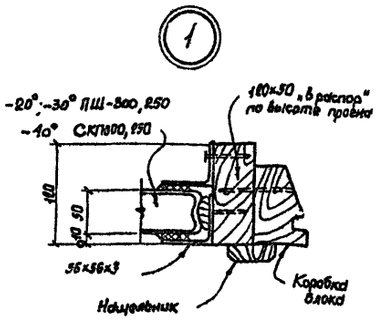

Фрагмент плана 1.

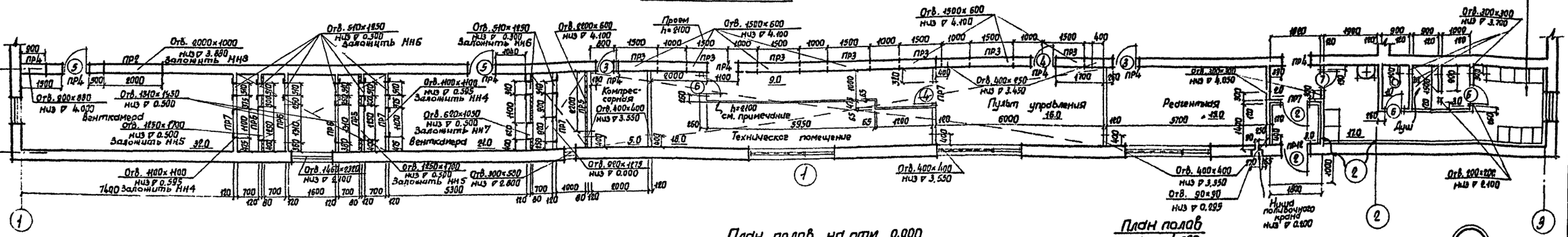

Экспликация полов

Тип по прту	Конструкция пола	Материал слоя	Тип слоя	Толщ. слоя мм	Примечания
1		Бетон марки 300 Бетон марки 200 Уплотненный щебнем грунт	П-9 — —	90 150 —	
2		Мозаичные керамические плитки Цементно-песчаный раствор М300 Бетон марки 200 Уплотненный щебнем грунт	П-41 — — —	25 15 150 —	
3		Керамические плитки Цементно-песчаный раствор М150 Цементный раствор марки 150 Бетон марки 150 Уплотненный щебнем грунт	П-43 — — — —	13 15 20 100 —	
4		Цементно-песчаный раствор марки 100 Сб. ж.б. плиты	П-10 —	50 —	

Типы слоев обозначены по СНиП III-B.8-71

План полов на отм. 0.000

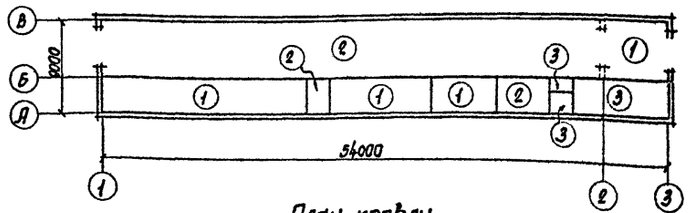

План полов на отм. 4.300

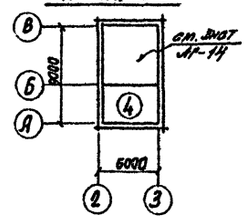

План кровли

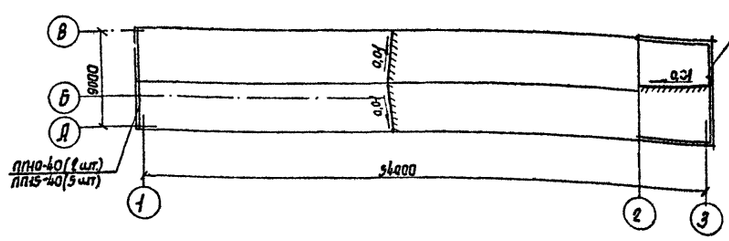

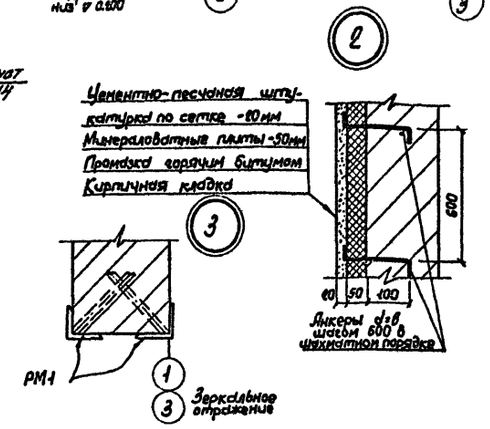

1. Кладку перегородки толщ. 65 мм выполнить из кирпича марки 75 на растворе марки 50 с горизонтальным армированием по всей длине через 2 ряда кладки стержнями 2 ⌀4 В I.
2. Таблицы толщин ограждающих конструкций см. лист АР-1

Изм.	Лист	N докум.	Подп.	Дата	
Гл.инж.		Шехнес			
Гл.арх.мн.		Овнесян			
Гл.инж.пр.		Темкин		7.4.76	
Нач. АСО		Макарян			
Гл.констр.		Комаров		7.4.76	
Гл.спец.		Кагп			

ТП503-270 АР

Гараж-филиал на 60 сочлененных автобусов с закрытой стоянкой

Корпус мойки

Лит.	Лист	Листов
ТР	11	

Планы на отм. 0.000; 4.300. Фрагмент 1. Планы полов и кровли. Экспликация полов.

ГИПРОАВТОТРАНС г. МОСКВА

Инв. N подл. 95174 | Подпись и дата | Взам. инв. N | Инв. N дубл. | Подпись и дата | Справочн.

Нач. техотд. Котов
Нач. сект. арх. пл. Филатов
Нач. сект. отд. ОВ Неаполитанов
Гл. спец. Кагп
Рук. группы Лисенко
Гл. спец. Тимонин
Гл. спец. Кузнецова
Нач. отд. Гуляев
Нач. сект. Чебников
Гл. спец. Керп
Гл. спец. Кагп
Гл. спец. Кагп
Гл. спец. Каг

Альбом II

Фасад 1-3

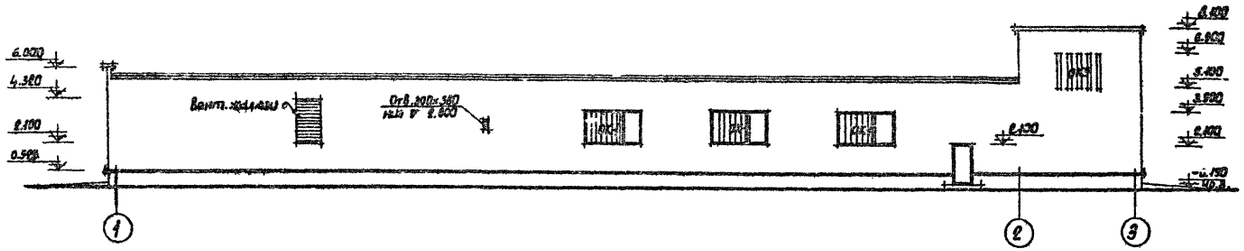

Фасад 3-1

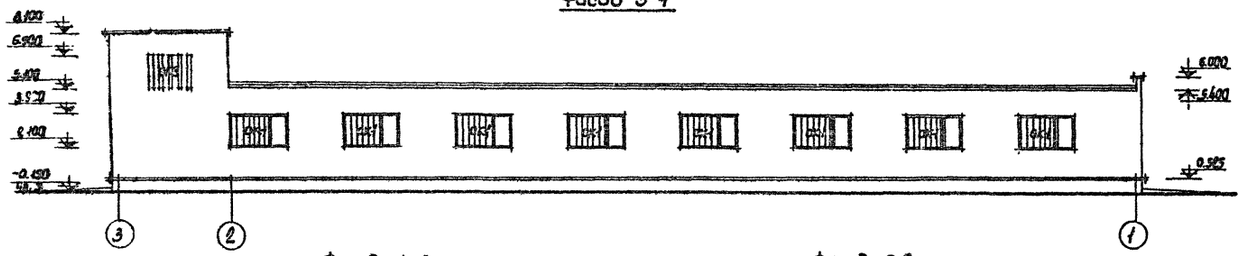

Фасад В-А

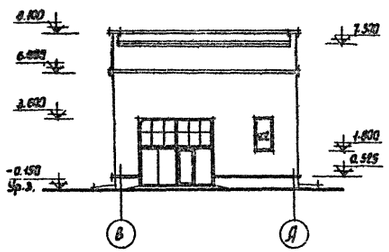

Фасад А-В

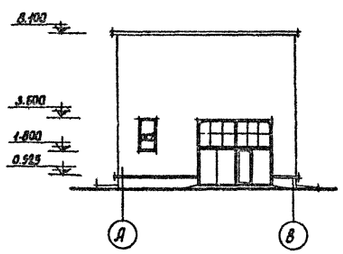

Разрез 1-1

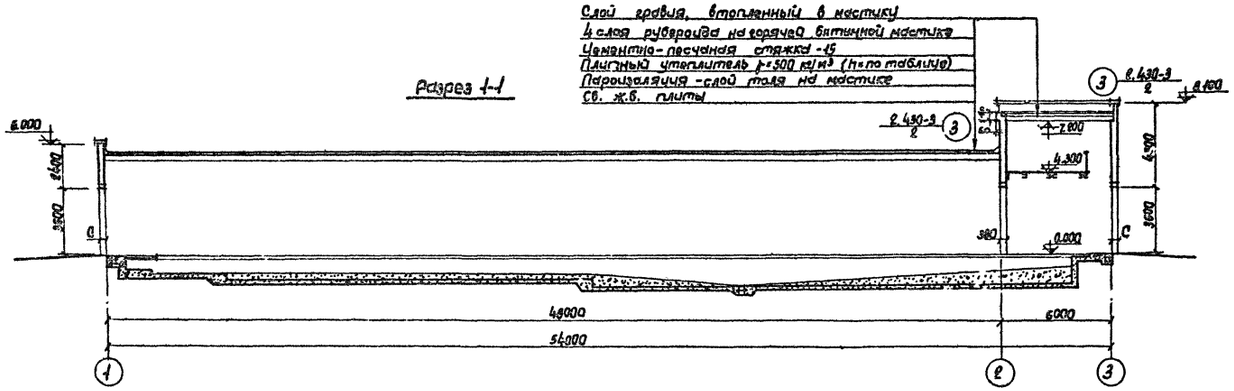

Спецификация заполнения оконных проемов

Марка	Обозначение	Наименование	Кол.	Примечание
		Проем ОК1		
ОС18-09	ГОСТ 11214-65*	Оконный блок	1	Для t -40°
ПШ-300		Профильное стекло ℓ=1760	6	СКП-300
ПШ-250		То же ℓ=1760	1	СКП-250
		Проем ОК2		
ОС12-09	ГОСТ 11214-65*	Оконный блок	1	
		Проем ОК3		
ПШ-250		Профильное стекло ℓ=1760	1	Для t -40 СКП-250

Узлы замаркированные на схеме, с 1 по 3 приняты по серии ℓ. 435-9, вып. 2.

Схемы заполнения оконных проемов

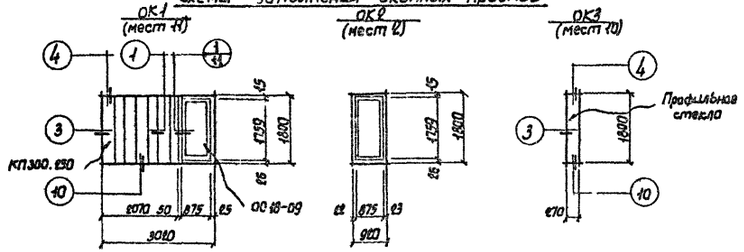

Разрез 2-2

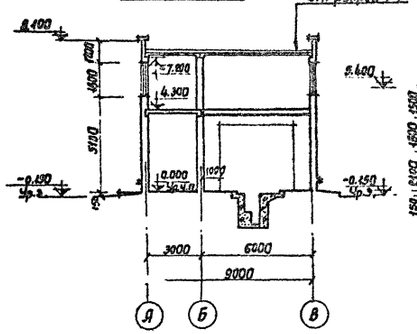

Разрез 3-3

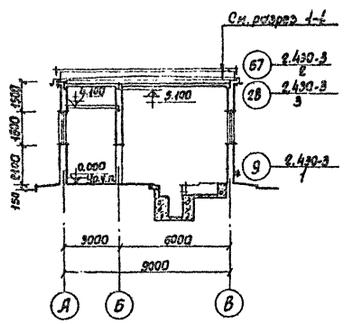

Изм.	Лист	N докум.	Подп.	Дата	ТП503-270 АР
Гл. инж. ин.		Шахнес			Гараж-филиал на 60 сочлененных автобусов с закрытой стоянкой
Гл. арх. ин.		Ованесян			Корпус мойки.
Гл. инж. пр.		Темкин		7.4.76	Лит. ТР; Лист 12; Листов
Нач. АСО		Маркарян			Фасады 1-3; 3-1; А-В; В-А. Разрезы 1-1; 2-2; 3-3. Схемы оконных проемов.
Гл. констр.		Комаров		31.5.76	ГИПРОАВТОТРАНС г. МОСКВА
Гл. спец.		Карп			

Согласовано: Нач. сант. отд. ОВ Нов. Николаева

Провер. Гл. спец. отд. Карп

Рук. гр. инж. Аксенова; Рук. гр. арх. Гуманян; Техн. рук. Кузнецова

Заказ N 4483

Инв. N подл. 96174; Подпись и дата 03.04.76

Альбом II

Маркировочная схема обрамления проемов по оси А

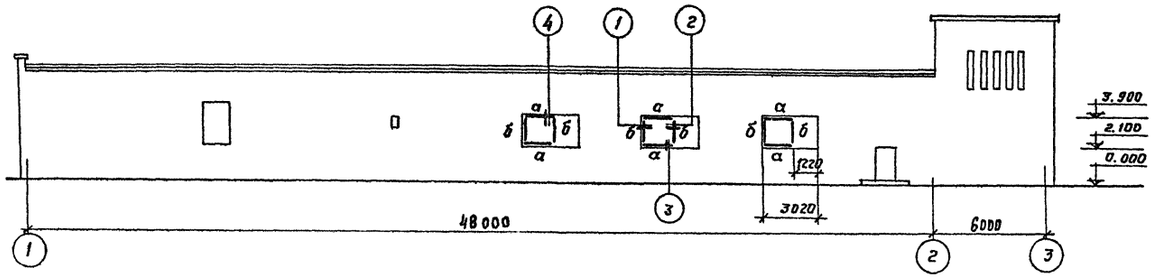

Маркировочная схема обрамления проемов по оси В

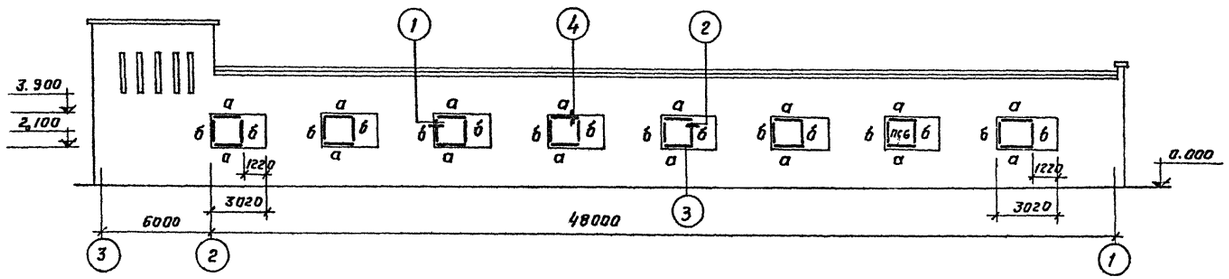

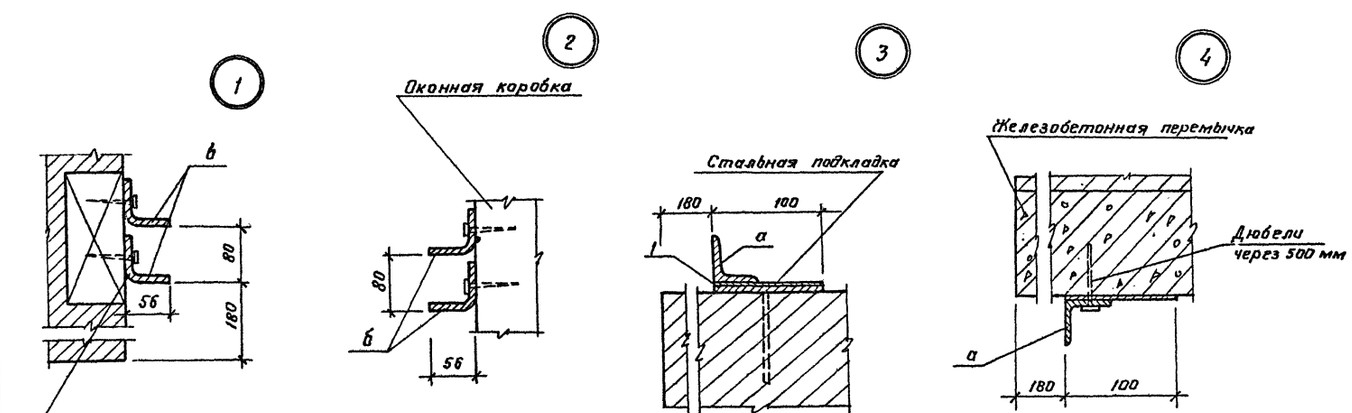

Крепить шурупами к деревянным пробкам 150 x 120 x 60 через 500 мм по высоте элемента б

Таблица элементов

Марка	Сечение		Усилия в т.		Масса т	Примечания
	Эскиз	Состав	N	R		
а	∟	гн. L 56 x 3 – 100 x 4	констр.	констр	0,224	
б	∟	гн. L 56 x 3	—"—	—"—	0,200	

Спецификация к маркировочным схемам, расположенным на листе

Марка	Обозначение	Наименование	Кол.	Примеч
МС 6	г. 436-5, . Вып. 2	Соединит. элемент МС6	22	2.4кг
МС 1	г. 436-5, Вып1	то же МС1	22	0.9кг

Формат	Зона	Поз.	Обозначение	Наименование	Кол.	Примеч.
11		1	ТП 503-270 АР И-МН3	Изделие закладное МН3	11	12.1кг

1. Элемент „б" крепить к стене шурупами через 500мм по высоте элемента.
2. Варить электродом Э 42 hw. по наименьшей толщине привариваемой детали.
3. Все металлические элементы окрасить масляной краской за два раза.

Изм.	Дата	№ докум.	Подпись	Дата
Гл.инж.пр.		Темкин		6.4.76
Нач. АСО		Маркарян		
Гл. констр.		Комаров		3/3.76
И.о.гл.спец.		Лопатенко		
Рук. гр.		Высоцкий		
Проверил		Аксенова		

ТП 503-270 -АР

Гараж-филиал на 60 сочлененных автобусов с закрытой стоянкой

Корпус мойки

Лит	Лист	Листов
ТР	13	

Маркировочная схема обрамления проемов по осям А и В. Узлы 1÷3

ГИПРОАВТОТРАНС г. Москва

Заказ N 4373

Инв.№ подл. 96174 | Подп. и дата 09.04.76

Альбом II

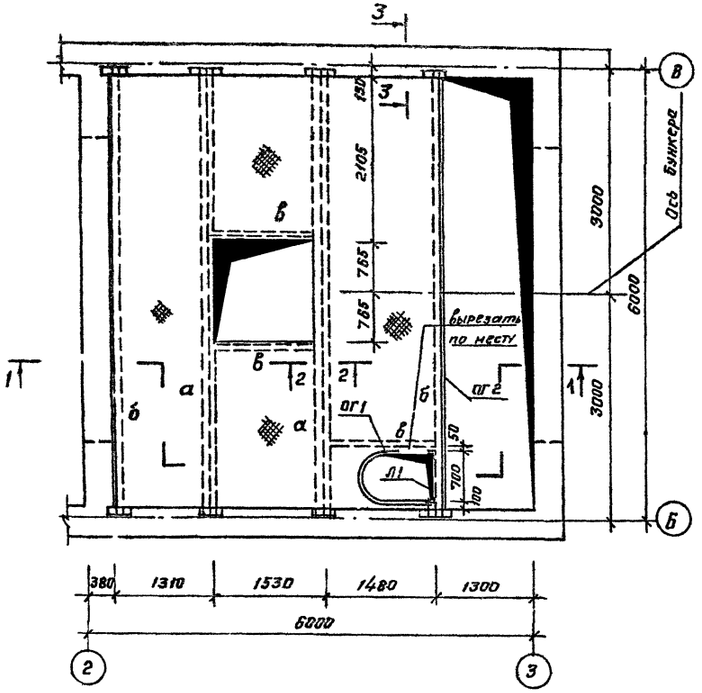

1-1

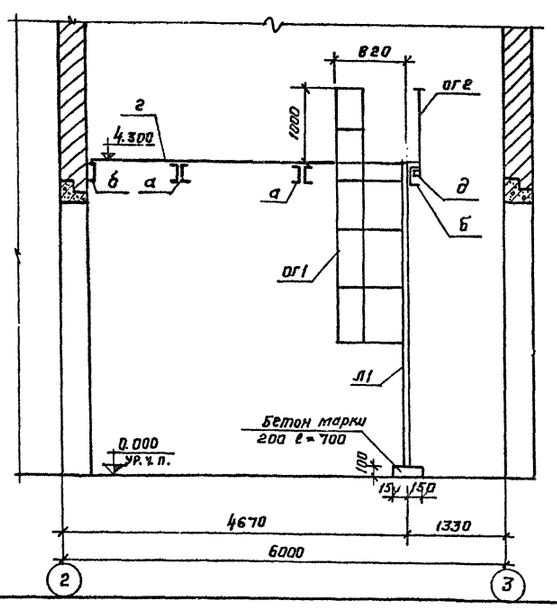

2-2

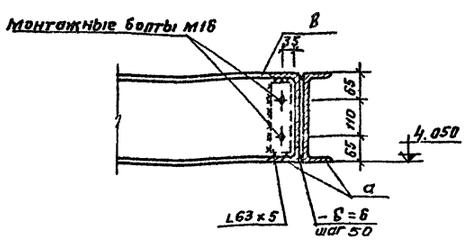

3-3

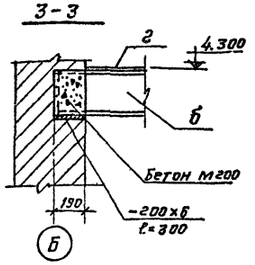

д

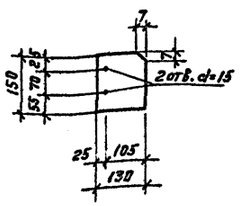

Характеристика элементов

Марка	Сечение эскиз	Сечение состав	Усилия N	Усилия R	Усилия M	Масса т	Примечание
а		2 [24 δ = 6 х 250		4.5	7.8	0.358	
б	[	[24		2.4	2.52	0.144	
в	[	[24	конструктивно			0.055	
г	—	— ригель δ=6				0.820	
д	—	— 150 х 4				0.001	

Спецификация элементов на лестницы и площадки

Марка	Наименование	Обозначение	Кол.	Примечание
ог1	1459-2 Вып. 4 Л.107	ограждение стремянки СКГ4	1	0.030т
ог2	то же, Л 105	ограждение площадки ОП13	1	0.084т
Л1	то же Вып.3 Л55	стремянка СГ5	1	0.094т

1. Сварку вести электродами типа Э42 (ГОСТ 9467-75) Высота шва - 6 мм.
2. Монтаж металлических балок вести одновременно с кладкой стен.
3. [24 балки „а" сварить между собой поверху и понизу швам равнопрочным основному металлу.
4. Все стальные конструкции окрасить эмалью марки ПФ - 115 по грунту ГФ - 020 ГОСТ 4056-63*.
5. Все узлы замаркированы по серии 1.459-2 в3.
6. Данный лист выполнен на стадии КМ
7. Нагрузка на площадку 150 кг/м²

Согласовано: Нач. отд. ВГ Филатов

Заказ № 4373 Инв.№ подл. 36174 Подп. и дата 07.04.76

Изм.	Лист	№ докум.	Подпись	Дата
Гл.инж.пр		Темкин		4.4.76
Нач. АСО		Макарян		
Гл.констр		Комаров		3.4.76
И.о.гл.спец		Лапатенко		
Рук. гр.		Аксенова		
Провер.		Аксенова		

ТП503-270 -АР

Гараж-филиал на 60 сочлененных автобусов с закрытой стоянкой

Корпус мойки

Лит ТР | Лист 14 | Листов

Металлическая площадка на ▽ 4.300.

ГИПРОАВТОТРАНС г. Москва

Маркировочная схема плит покрытия

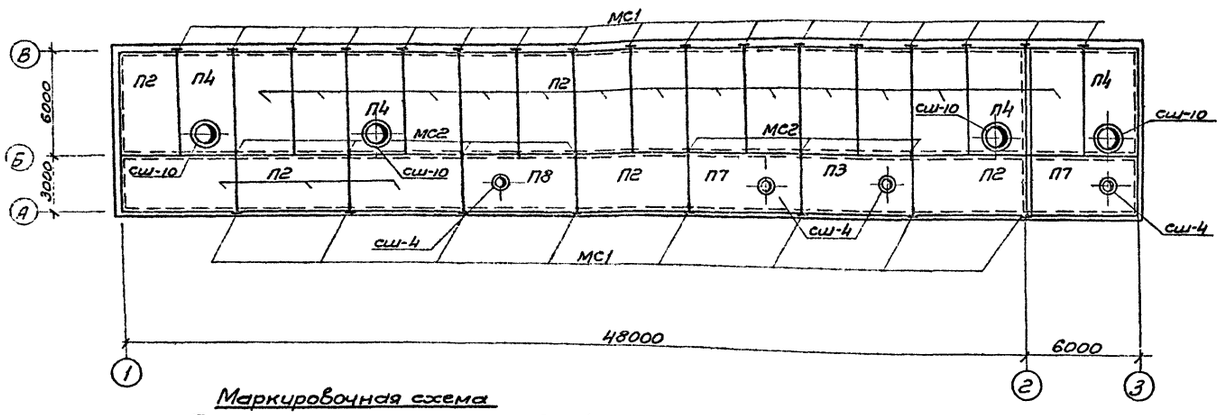

Маркировочная схема
Плит перекрытия на отм. 3.800; 4.100; 4.300; 4.540

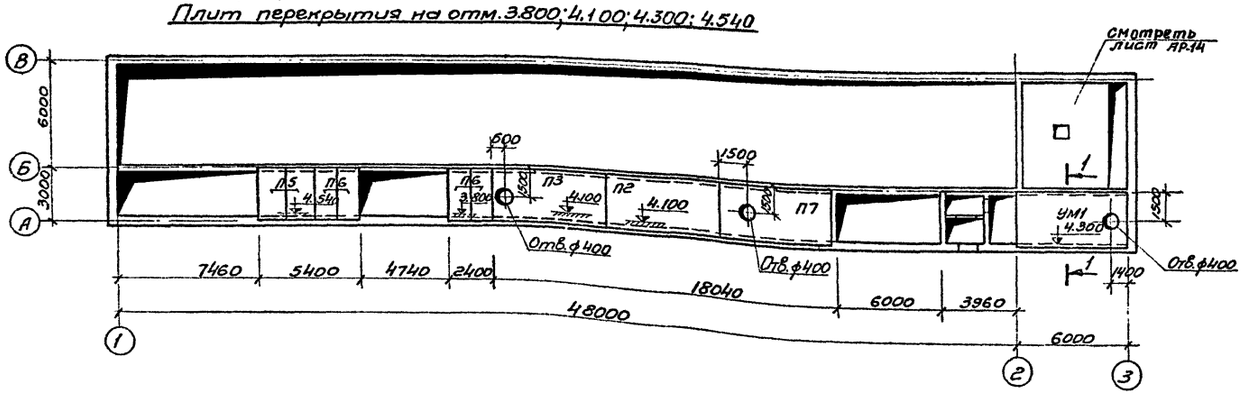

1-1

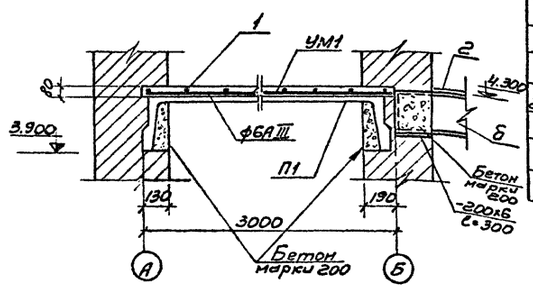

Формат	Зона	Поз.	Обозначение	Наименование	К-во	Примечание
				Монолитный участок		
				УМ1	1	
				Сборочные единицы и детали		
А2		1	ГОСТ 3478-68	Сетка 150/200/6/4 1100		
				Материал		
				Бетон М200	1,5	м³

1. Во время монтажа плит покрытия и перекрытия в швы заложить анкера МС1 и МС2.
2. Швы между плитами замонолитить бетоном марки 200 на мелком гравии.

Спецификация элементов к маркировочным схемам, расположенным на листе.

Марка	Обозначение	Наименование	К-во	Примеч.
		Маркировочная схема плит перекрытия		
П1	1.465-7 Вып.1 ч.1,2 АРИ-П1; П7	ПАУ-4 3х6 -6а	1	3,30
П2	То же	ПАУ 3х6 -3-к	1	2,65
П3	"	ПАУ-4 3х6 -4-к	1	3,30
П5	ИИ-04-4 Вып. 20	ПК8-28-15	2	1,32
П6	То же	ПК8-28-12	4	1,00
П7	1.465-7. Вып.1 ч.1,2 АРИ-П1,П7	ПАУ-4 3х6 -4б	1	3,30
УМ1	АР-15	Монолитный участок УМ1	1	
		Маркировочная схема покрытия		
		Снег $P^{н}_{4}$ 70 кг/м² / Снег $P^{н}_{4}$ 100 кг/м² / Снег $P^{н}_{4}$ 150 кг/м²		
П2	1.465-7 Вып.1 ч.1,2	ПАУ 3х6 -3-к / ПАУ 3х6 -3-к / ПАУ 3х6 -4-к	19	2,65т
П3	То же	ПАУ-4 3х6 -4-к / ПАУ-4 3х6 -4-к / ПАУ-4 3х6 -5	1	3,30
П4	"	ПАУ-10 3х6 -4-к / ПАУ-10 3х6 -4-к / ПАУ-10 3х6 -5-к	4	3,6
П7	1.465-7; Вып.1 ч.1,2 АРИ-П1, П7	ПАУ-4 3х6 -4б / ПАУ-4 3х6 -4б / ПАУ-4 3х6 -5б	2	3,30
П8	1.465-7, Вып. 1, ч.1,2 АРИ-П8	ПАУ-4 3х6 -4б / ПАУ-4 3х6 -4б / ПАУ-4 3х6 -5б	1	3,30
Ст4	1.465-7 Вып.5	Стакан Сш-4	4	0,09
Ст10	То же	Стакан Сш-10	4	0,20
МС1	ТП-503-270 АРИ-МС1	Соединительное изделие МС1	25	1,27кг
МС2	ТП-503-270 АРИ-МС2	То же МС2	7	1,6кг

Совпадение: Инв. отпр. об. Неуказанный

Заказ № 312 Цена 3 экз. Цена 96174

					ТП 503-270 — АР
Изм.	Лист	№ докумен.	Подпись	Дата	Гараж-филиал на 60 сочлененных автобусов с закрытой стоянкой
Гл.инж.пр.		Темкин		4.4.76	
Нач.отд.		Маркарян			Корпус мойки — Лит. ТР; Лист 15; Листов
Гл.констр.		Комаров			
Н.отд.спец.		Лопатенко			Маркировочная схема плит покрытия. Маркировочная схема плит перекрытия.
Рук.грп.		Аксенова			ГИПРОАВТОТРАНС г. Москва
Ст.инж.		Шопен			

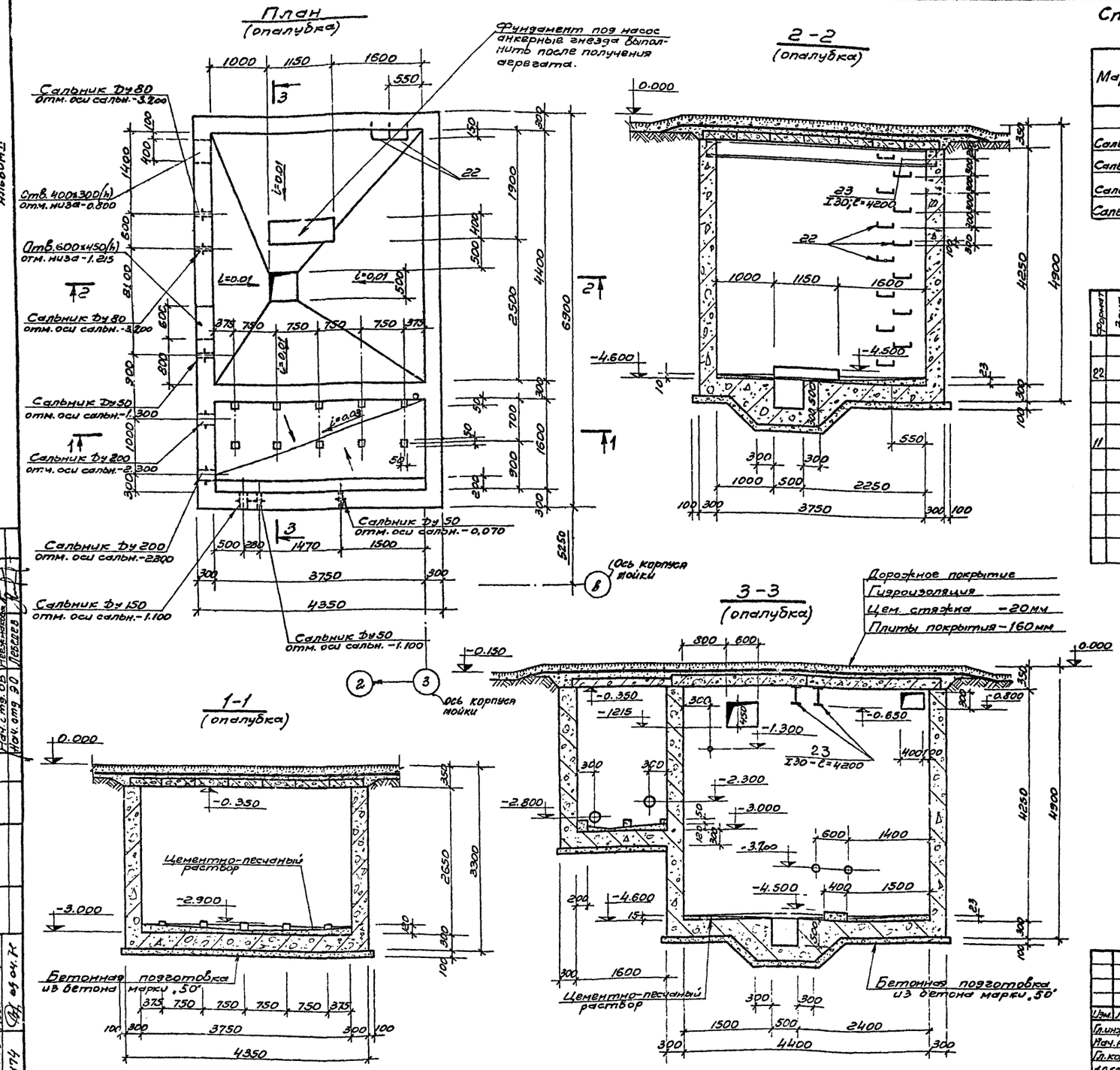

Спецификация элементов к маркировочным схемам, расположенным на листе.

Марка	Обозначение	Наименование	К-во	Примечания
Сальник	3.901-5	Сальник Ду 50 А=300	3	5,0 кг
Сальник	То же	Сальник Ду 80 А=300	2	6,7 кг
Сальник	"	Сальник Ду 150 А=300	1	15,9 кг
Сальник	"	Сальник Ду 200 А=300	2	21,4 кг

Формат	Зона	Поз	Обозначение	Наименование	Кол.	Примечания
22			Ар-16	Насосная станция		На 2х листах
				Сборочные единицы и детали		
		1÷21	АР-17	Стержни одиночные		
11		22	ТП503-270 -АРИ-Мн9	Изделие закладное Мн9	13	шт
		23	АР-16	Б/ч. I 30; ℓ=4200	2	шт
				Материалы		
				Бетон марки 200	34,6	м³

1. За отм. 0.000 принята отметка чистого пола корпуса мойки.
2. Все наружные поверхности, соприкасающиеся с грунтом, обмазать горячим битумом за 2 раза. Внутренние поверхности оштукатурить цементным раствором марки 50.
3. После монтажа все стальные изделия окрасить масляной краской за 2 раза.

Изм.	Лист	№ докумен.	Подпись	Дата	ТП 503-270 -АР
Гл. инж. пр.	Темкин			6.4.76	Гараж-филиал на 60 сочлененных автобусов с закрытой стоянкой
Нач. АСО	Маркарян				Корпус мойки
Гл. конст.	Комаров			31.3.76	Лит. ТР; Лист 16; Листов
Н.О. гл. спец.	Лопатенко				Насосная станция производственного оборотного водоснабжения (опалубка)
Рук. груп.	Аксенова				ГИПРОАВТОТРАНС г. Москва
Инженер	Панисов				

Согласовано: Нач. отд. ВК Филатова; Нач. отд. ОВ Нежнякова; Нач. отд. ЭО Лебедев

Проверил Аксенова

Заказ № 4373; Инв. № подл. 96174; Подпись и дата 05.04.76

Альбом II

Альбом II

План (армирование)

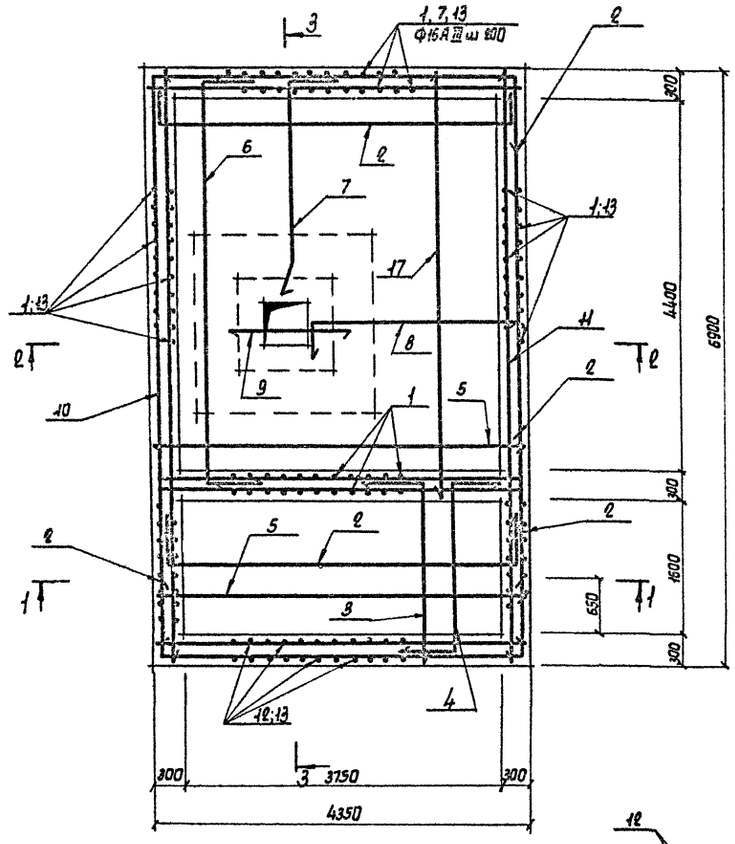

2-2 (армирование)

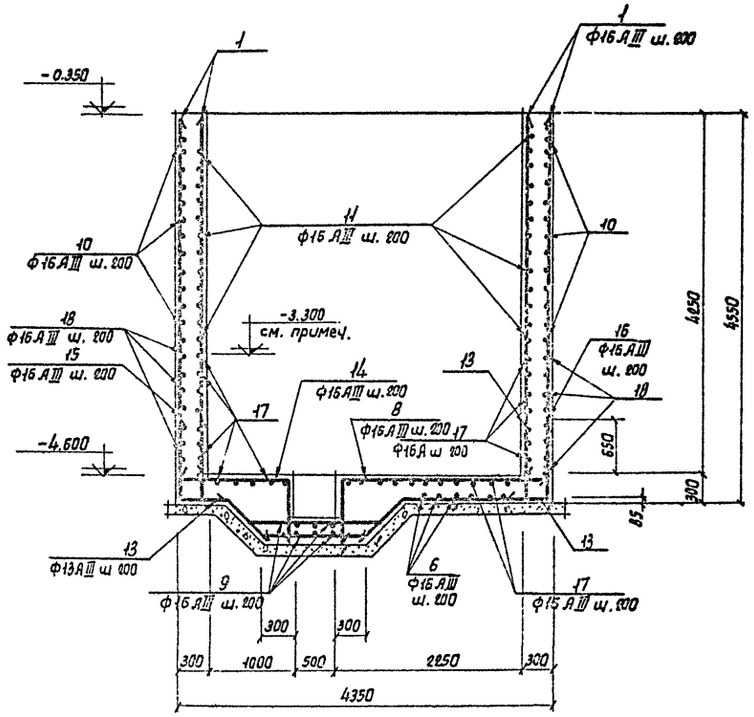

Ведомость стержней на один элемент

Марка эл-та	Поз.	Эскиз или сечение	ф мм	Длина мм	Кол.
Насосная станция производственного оборотного водоснабжения	1		16 А III	4230	196
	2	900 3650 900	16 А III	5460	91
	3	2120 900	16 А III	3020	20
	4	900 2420 900	16 А III	3920	22
	5		16 А III	4300	57
	6	900 4940 900	16 А III	6740	9
	7	150 1900 900 45°	16 А III	3550	3
	8	730 2500	16 А III	3230	3
	9		16 А III	1050	12
	10	900 6800 900	16 А III	8600	28
	11		16 А III	6860	28
	12		15 А III	2630	80
	13	250 900	16 А III	1150	276
	14	730 1240	15 А III	1970	3
	15	150 470 900 45°	16 А III	2120	3
	16	150 1750 900 45°	16 А III	3400	8
	17		16 А III	4460	17
	18	900 4900 900	16 А III	6700	28
	19	730 2640	16 А III	3370	3
	20	150 970 900 45°	16 А III	2600	3
	21	730 1740	16 А III	2470	3

Выборка стали на один элемент, кг

Марка элемента	Армат. изделия: Армат. сталь ГОСТ 5781-75, класс А III, ф мм: 16	Итого	Закладные изделия: Профильная сталь: I30	Арм. сталь ГОСТ 5781-75, кл. А I, ф мм: 20	Итого	Всего
Насосная станция	1403	1403	307	42	349	1752

1-1 (армирование)

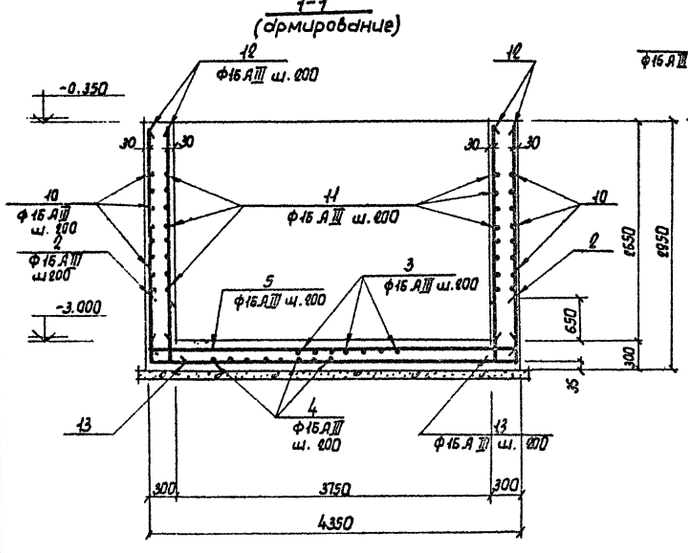

3-3 (армирование)

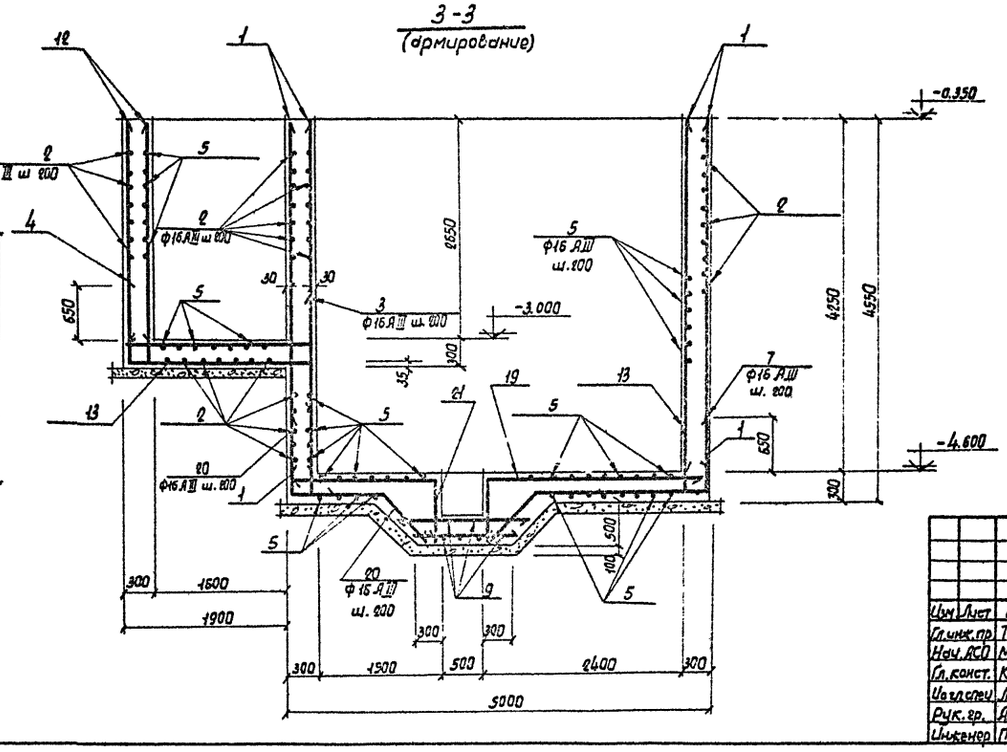

Поз. 18 и 17 укладывать с отм. -3.300 и ниже.

					ТП 503-270 -АР
					Гараж-филиал на 60 сочлененных автобусов с закрытой стоянкой
Изм.	Лист	N докум.	Подп.	Дата	
Гл.инж.пр.		Темкин		6.4.76	Корпус мойки.
Нач. АСО		Маркарян			Лит. ТР; Лист 17; Листов
Гл. конст.		Комаров		31.5.76	
Исполн.		Лопатенко			Насосная станция производственного оборотного водоснабжения (армирование)
Рук. гр.		Аксенова			ГИПРОАВТОТРАНС г. Москва
Инженер		Панисов			

Альбом II

Заказ N 4325 Подпись и дата 09.84 Инв. N подл. 36174

Маркировочная схема плит перекрытия

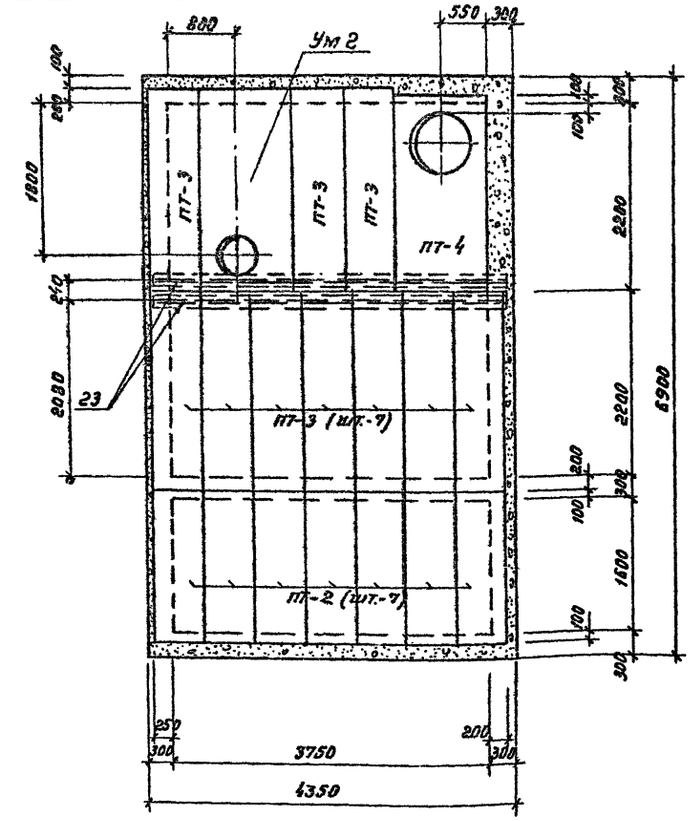

Ведомость стержней на один элемент

Марка элем.	Поз.	Эскиз или сечение	ф мм	Длина мм.	Кол. шт.
Ум-2	24	2380	12 АIII	2380	4
	25	1080	12 АIII	1080	13
	26	2380	16 АIII	2380	6
	27	ф480, 240	8 АI	1870	3
	28		8 АI	1080	4
	29	215, 255, 180, 140	8 АI	790	16

Спецификация элементов к маркировочной схеме, расположенной на данном листе

Марка	Обозначение	Наименование	Кол.	Примечания
ПТ-2	НС-01-04 вып. 2	плита П4д	7	0.33т
ПТ-3	то же	то же П5д	10	0.58т
ПТ-4	—"—	—"— П04	1	1.18т
Ум-2	АР-18	Участок монолитный Ум-2	1	
Люк.Т	ГОСТ 3634-61	Люк тяжелый	1	134кг

Формат	Зона	Поз.	Обозначение	Наименование	Кол.	Примечания
22				Ум-2		
				Сборочные единицы и детали		
		24-25	АР-18	Стержни одиночные		
				Материалы.		
				Бетон марки 200	0.5	м³

Выборка стали на один элемент, кг

Марка эл-та	Арматурные изделия								Всего
	Арматурная сталь ГОСТ 5781-61*								
	Класса АI ф мм.			Итого	Класса АIII ф мм.			Итого	
	8				12	16			
Ум-2	9			9	21	23		44	53

Ум-2

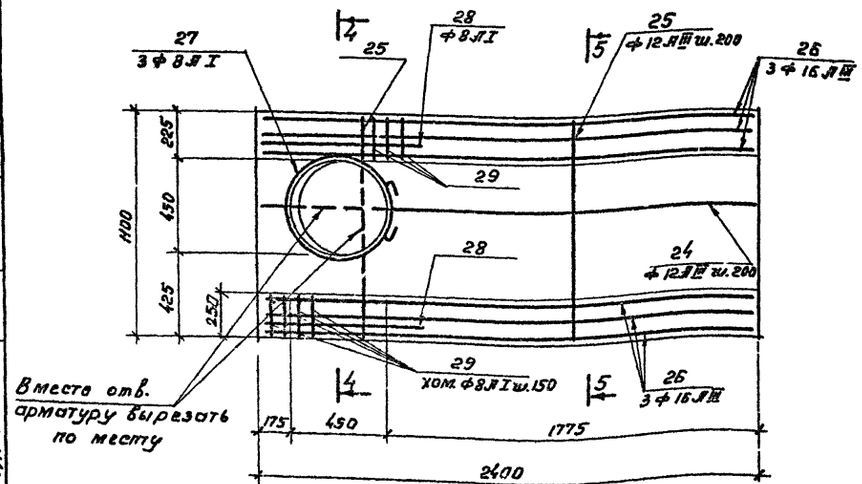

4-4

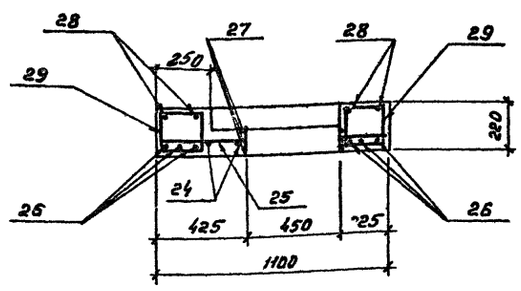

5-5

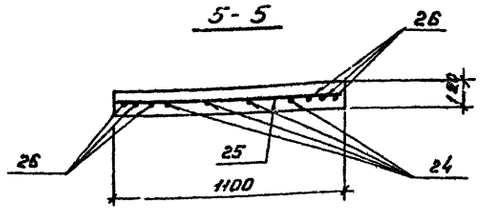

Изм.	Лист	№ докум.	Подп.	Дата
Гл. инж. пр.	Темкин			6.4.76
Нач. АСО	Маркарян			
Гл. констр.	Комаров			3.5.76
Ио. гл. спец.	Лопатенко			
Рук. гр.	Аксенова			
Инженер	Панисов			

ТП 503-270 -АР

Гараж-филиал на 60 сочлененных автобусов с закрытой стоянкой

Корпус мойки

Лит	Лист	Листов
ТР	18	

Насосная станция производственного оборотного водоснабжения. Маркировочная схема плит перекрытия

ГИПРОАВТОТРАНС г. Москва

Заказ № 4373

Инв. № подл. 96174 | Подпись и дата 07.04.76

Проверил Аксенова | Нач. отд. ОВ Неемникова | Согласовано

Альбом II

Спецификация элементов к маркировочным схемам, расположенным на листе

Марка	Обозначение	Наименование	Кол.	Примечания
ПТ 1	ИС-01-04, вып.2	Плита П1д	9	0.10т
ЛТ 1	то же	Лоток Л3д	8	0,2т
ОП-1	—"—	Опорная подушка ОП-1	2	0.01т
ОП-2	—"—	то же ОП-2	1	0.0125т

План канала

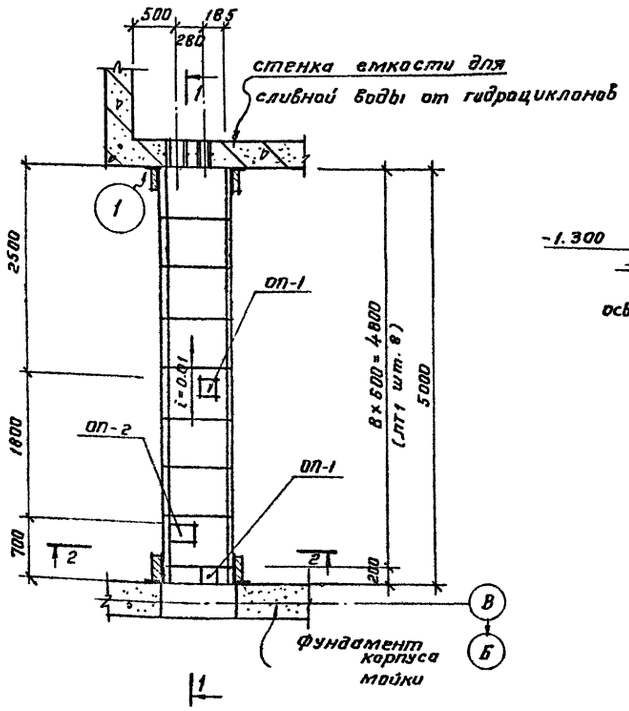

1-1

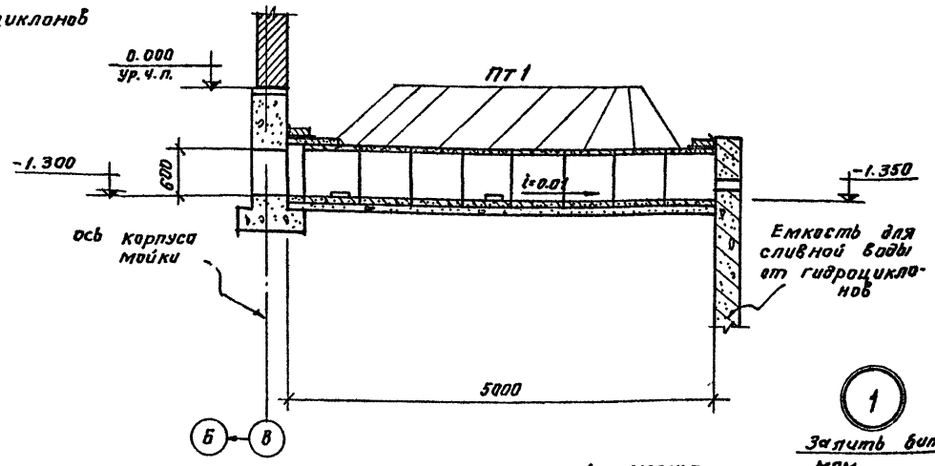

2-2

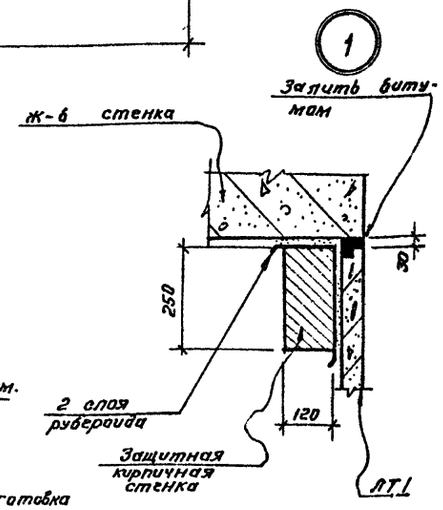

Маркировочная схема плит покрытия

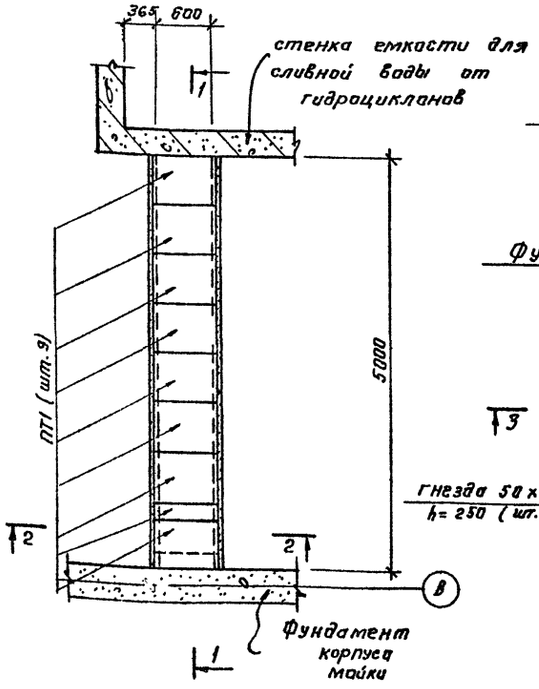

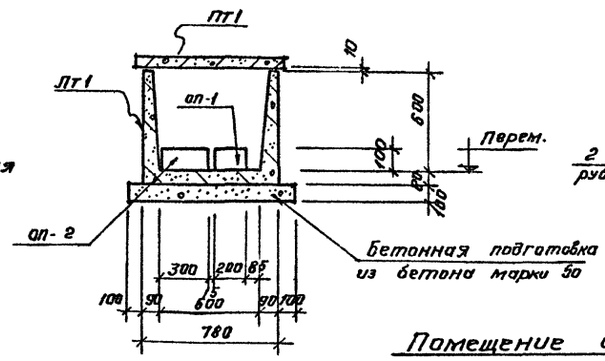

Фундамент под насос. ФОм 4

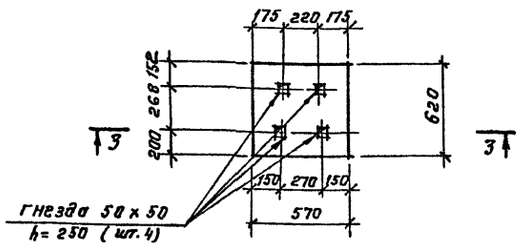

3-3

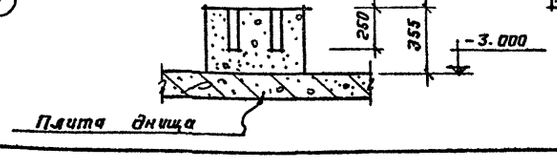

Помещение для бака с маслом

План

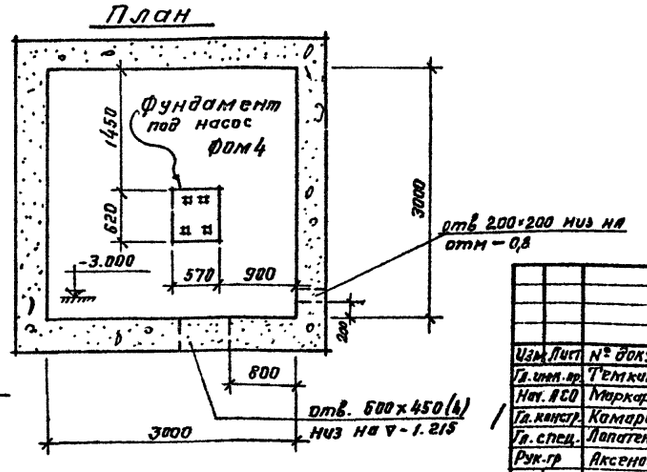

1. Канальные плиты П1д укладывать на цем. растворе марки 50 толщиной 10 мм.
2. Швы междуплитами и лотками тщательно заделать цементным раствором марки 50
3. Все поверхности, соприкасающиеся с грунтом, обмазать горячим битумом за 2 раза.
4. Строительную часть помещения для бака с маслом принять по типовому проекту 901-9-8 Вып. III

КЗ-16

Изм.	Лист	№ докум.	Подпись	Дата
Гл. инж. пр.		Темкин		8.4.76
Нач. АСО		Маркарян		11.3.76
Гл. констр.		Комаров		
Гл. спец.		Лопатенко		
Рук. гр.		Аксенова		
Инженер		Панисов		

ТП 503-270 -АР

Гараж-филиал на 60 сочлененных автобусов с закрытой стоянкой

Корпус мойки

Лит	Лист	Листов
ТР	19	

Канал. Фундамент под насос ФОм 4.

ГИПРОАВТОТРАНС г. Москва

Альбом II

Согласовано:

Нач. отд. ВК Филатова

Нач. отд. ЭО Резедеев

Подп. и дата 09.04.76

Инв. № 961

gost.e-ecolog.ru