ТИПОВОЙ ПРОЕКТ

503-269

КОРПУС СТОЯНКИ ГАРАЖА-ФИЛИАЛА НА 60 СОЧЛЕНЕННЫХ АВТОБУСОВ С ЗАКРЫТОЙ СТОЯНКОЙ

СОСТАВ ПРОЕКТА:

АЛЬБОМ I ПОЯСНИТЕЛЬНАЯ ЗАПИСКА. ТЕХНОЛОГИЧЕСКИЕ ЧЕРТЕЖИ, ЭЛЕКТРОТЕХНИЧЕСКИЕ ЧЕРТЕЖИ ЧЕРТЕЖИ ПО СВЯЗИ И СИГНАЛИЗАЦИИ

АЛЬБОМ II АРХИТЕКТУРНО-СТРОИТЕЛЬНЫЕ ЧЕРТЕЖИ ЧЕРТЕЖИ ЖЕЛЕЗОБЕТОННЫХ КОНСТРУКЦИЙ ЧЕРТЕЖИ МЕТАЛЛОКОНСТРУКЦИЙ

АЛЬБОМ III РАБОЧИЕ ЧЕРТЕЖИ СТРОИТЕЛЬНЫХ КОНСТРУКЦИЙ

АЛЬБОМ IV ЧЕРТЕЖИ ПО ОТОПЛЕНИЮ И ВЕНТИЛЯЦИЙ, ВНУТРЕННЕМУ ВОДОПРОВОДУ И КАНАЛИЗАЦИИ

АЛЬБОМ V ЧЕРТЕЖИ ПО АВТОМАТИЗАЦИИ ПРОИЗВОДСТВА

АЛЬБОМ VI СМЕТЫ

АЛЬБОМ VII ЗАКАЗНЫЕ СПЕЦИФИКАЦИИ

ПРИМЕНЕННЫЕ ТИПОВЫЕ ПРОЕКТНЫЕ МАТЕРИАЛЫ:

ТИПОВОЙ ПРОЕКТ 902-9-1 КАНАЛИЗАЦИОННЫЕ КОЛОДЦЫ КРУГЛЫЕ ИЗ СБОРНОГО ЖЕЛЕЗОБЕТОНА ДЛЯ ТРУБ Д = 150 ÷ 1200 ММ ВЫПУСК I (РАСПРОСТРАНЯЕТ ЦИТП).

АЛЬБОМ V

РАЗРАБОТАН ПРОЕКТНЫМ ИНСТИТУТОМ ГИПРОАВТОТРАНС

14410/05 Цена 0-96 к.

ТЕХНО-РАБОЧИЙ ПРОЕКТ УТВЕРЖДЕН МИНАВТОТРАНС'ОМ РСФСР ПРОТОКОЛ N 103 ОТ 22 ОКТЯБРЯ 1976 г. И ВВЕДЕН В ДЕЙСТВИЕ С 15 ИЮНЯ 1977 г.

gost.e-ecolog.ru

Альбом V

Ведомость чертежей основного комплекта А-

Лист	Фор. мат	Наименование	NN стр.	Примечание
1	22	Общие данные	2	
2	"	Приточные системы П-1 и П-2. Принципиальная технологическая схема. Перечень элементов.	3	
3	"	Приточные системы П-1, П-2. Принципиальная электрическая схема управления	4	
4	"	Приточные системы П-1; П-2. Принципиальная электрическая схема регулирования Диаграммы замыкания контактов.	5	
5	"	Приточные системы П-1; П-2. Схема подключения	6	
6	"	Разводка цепей управления П-1 и П-2 на плане венткамеры	7	
7		Вытяжные системы В1÷В14. Принципиальные электрические схемы. Схемы подключения	8	
8	"	Вытяжная система В-15. Принципиальная схема управления. Схема подключения.	9	
9	"	Схема управления задвижкой системы пожаротушения.	10	
10	"	Задвижка системы пожаротушения. Схема подключения.	11	
11	22	Приточные системы П-1; П-2. Щит автоматизации. Общий вид	12	Задание заводу-изготовителю
12	"	Приточные системы П-1; П-2. Щит автоматизации. Схема соединений.	13	Главмонтаж автоматики
13	12	Шкаф управления задвижкой системы пожаротушения. Общий вид.	14	Задание заводу
14	11	Шкаф управления задвижкой системы пожаротушения. Технические данные электрооборудования.	14	изготовителю
15	11	Шкаф управления задвижкой системы пожаротушения. Перечень надписей	14	Минэлектротехпрома
16	22	Шкаф управления задвижкой системы пожаротушения. Схема соединений	15	

В данном альбоме представлены схемы управления приточными и вытяжными системами вентиляции, схема управления вытяжной системой, обслуживающей компрессорную станцию и схема управления задвижкой на линии внутреннего пожаротушения.

Включение всех вентиляционных систем предусмотрено местное и дистанционное (централизованное) Описание работы приточных вентиляционных систем дано на черт. А-3.

Вытяжная система В-15 обслуживающая компрессорную станцию работает на удаление тепловыделений.

Управление задвижкой линий пожаротушения-дистанционное от мест установки пожарных кранов и местное.

Ведомость основных комплектов рабочих чертежей электротехнической части.

Обозначение		Наименование	Примечание
503-269	-ЭС	Электроснабжение	
503-269	-ЭМ	Электросиловое оборудование	
503-269	-ЭО	электроосвещение	
503-269	-А	Автоматика	

Согласовано

Заказ N 4573 | Инв N подл. 9617 | Подпись и дата | Взам. инв. N

Типовой проект разработан в соответствии с действующими нормами и правилами и предусматривает мероприятия, обеспечивающие взрывобезопасность и пожаробезопасность при эксплуатации здания.

Главный инженер проекта (А.Л. Темкин)

ИВМ	Лист	N докум	Подп.	Дата
Гл. инж. пр.		Темкин		
Нач. ЭО.		Шунский		30.03.76
Гл. спец.		Вержбицкая		
Рук. гр.		Афонина		
Составил		Малова		
Провер.		Шунский		

ТП503-269 А

Гараж-филиал на 60 сочлененных автобусов с закрытой стоянкой.

	Лит	Лист	Лист
Корпус стоянки	ТР	1	15
Общие данные	ГИПРОАВТОТРАНС г. МОСКВА		

Альбом V

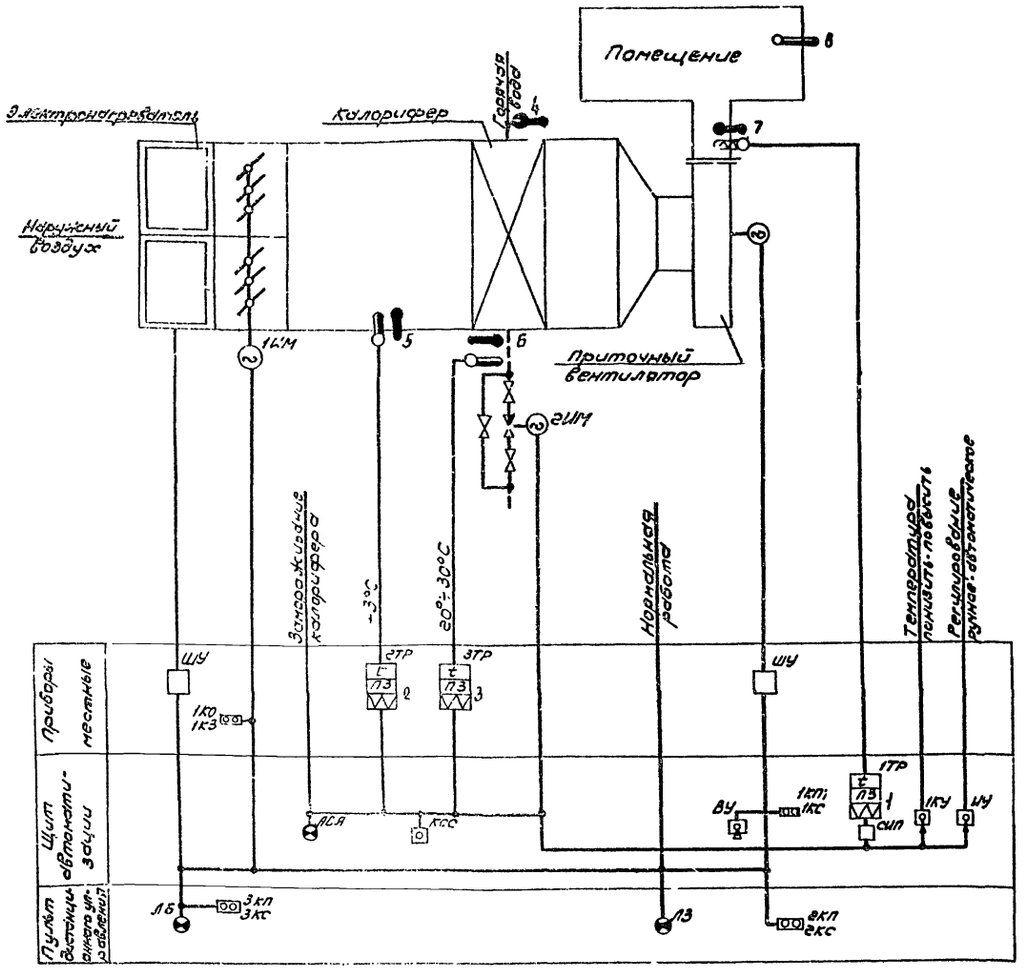

Пояснения

Схемой предусматривается:

1. Местное управление электродвигателем приточного вентилятора и управление со щита автоматизации и с поста дистанционного управления.
2. Сблокированное с электродвигателем приточного вентилятора управление клапаном наружного воздуха и опробование кнопками по месту;
3. Местное и дистанционное управление электронагревателями и автоматическое отключение электронагревателей при включении приточного вентилятора;
4. Регулирование температуры приточного воздуха путем воздействия на исполнительный механизм клапана на теплоносителе;
5. Защиту калорифера от замораживания при работающей и неработающей системе и автоматический - 3⁵ минутный прогрев калорифера перед включением вентилятора;
6. Автоматическое подключение системы регулирования при включен. вентилятора;
7. Аварийное отключение приточного вентилятора при срабатывании защиты от замораживания;
8. Сигнализация нормальной работы приточной системы и сигнализация аварийного отключения приточной системы на щите автоматизации.

Перечень элементов

Поз. обознач.	Обозначение	Наименование	К-во	Примечание
1Л; 2Л		Магнитный пускатель	2	По проекту силового электрооборудования.
РТ		Тепловое реле	2	
П		Предохранитель	2	
А		Автоматический выключатель	2	
1КУ		Пакетный переключатель	1	
2ИУ		Пакетный переключатель	1	
1К; 2К		Кнопка управления	2	
РПР; РВКЛВ; РО; РВ; РЛА; РСС		Реле промежуточное РПУ-2 ~220В, исп. 3622223	7	Щит автоматизации
РВ		Реле времени ВС-10-33	1	
ВУ		Универсальный переключатель УП5312-С86.	1	
1КУ		Универсальный переключатель УП5311-Л225	1	
ИУ		Универсальный переключатель УП5311-С225	1	
АВ		Автоматический выключатель АБ3-МГ ~220 Iрасц =1А	1	
ПВ		Пакетный выключатель ПВМ1-10 ~ 220В	1	
СИП		Ступенчатый импульсный прерыватель СИП-01 ~220В	1	
1КП; 1КС		Кнопка управления КЕ011	2	
ССС		Кнопка управления КЕ 011	1	
ЛСА		Арматура сигнальной лампы АС-220В, ~220В, с красным стеклом.	1	
1ТР		Регулятор температуры полупроводниковый терморезисторный дистанционный ПТР-3-01 ~220В, 3-35	1	
ЛБ		Арматура сигнальной лампы АС-220; ~220В	1	Пульт дистанционного управления
ЛЗ		Арматура сигнальной лампы АС-220; ~220В	1	
3КП; 3КС 4КП; 4КС		Кнопка управления КЕ011	4	
1ИМ		Исполнительный механизм М 90-10/100	1	По месту
2ИМ		Исполнительный механизм ПР-1М.	1	
2ТР		Регулятор температуры дилатометрический ТУДЗ-1	1	
3ТР		Регулятор температуры дилатометрический ТУДЗ-Н	1	
1КО; 1КЗ		Кнопка управления ПКЕ 212-2	1	

Согласовано

Инв. № подл. | Подпись и дата | Взам. инв. №

96172 | 07.14.74

Заказ № 4373

					ТП503-269 -А
					Гараж-филиал на 60 сочлененных автобусов с закрытой стоянкой.
Изм.	Лист	№ докум.	Подп.	Дата	
Гл.инж.пр.		Темкин		30.3.76	Корпус стоянки. Лит. ТР; Лист 2; Листов
Нач. ЭО		Шумский			
Гл.спец.		Вражбицкая		1.9.1976	
Рук.гр.		Афонина			Приточные системы П-1 и П-2. Принципиальная технологическая схемы. Перечень элементов
Проект.		Рябых			ГИПРОАВТОТРАНС г.МОСКВА
Провер.		Шумский			

Альбом V

Принципиальная электрическая схема управления

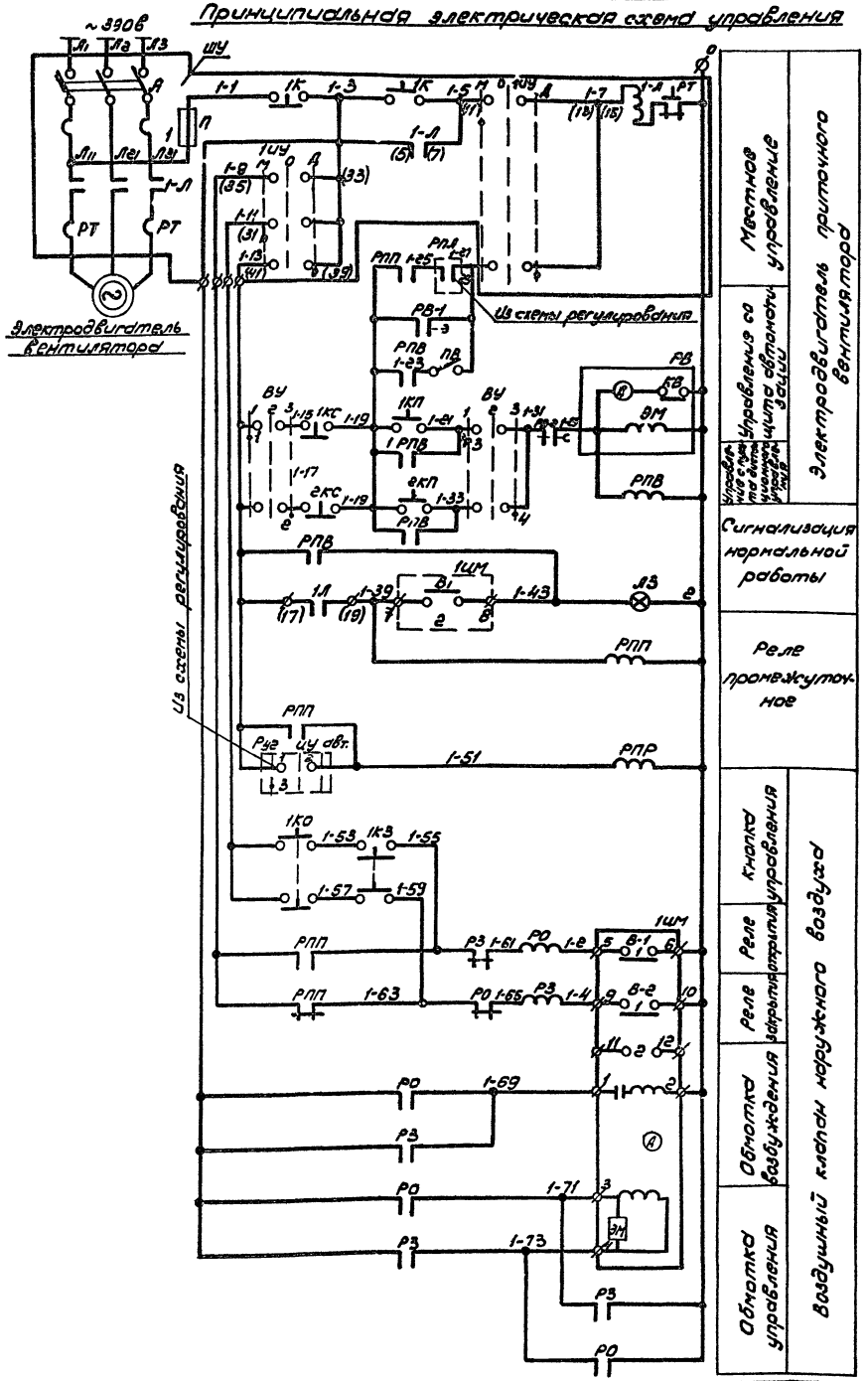

Принципиальная электрическая схема управления.

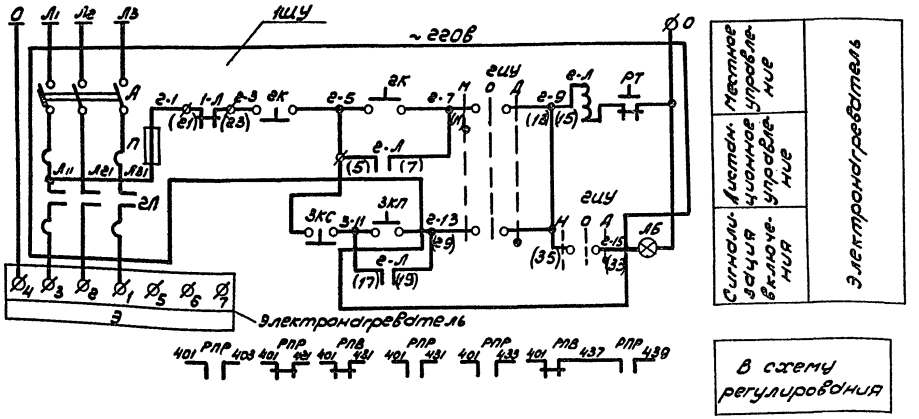

Примечания

1. Перечень элементов и пояснения к схеме см. лист А-2.
2. Диаграммы замыкания контактов 1ТР, 2ТР, 3ТР, 1ИМ, РВ см. лист А-4.

Изм.	Лист	№ докум.	Подп.	Дата	ТП503-269 А
Гл. инж. пр.		Темкин		30.3.76	Гараж-филиал на 60 сочлененных автобусов с закрытой стоянкой.
Нач. ЭО		Шунский			Корпус стоянки — Лит ТР, Лист 3, Листов
Гл. спец.		Вержбицкая		23.03.76	
Рук. гр.		Афонина			Приточные системы П-1; П-2. Принципиальная электрическая схема управления.
Проект.		Малова			ГИПРОАВТОТРАНС г.МОСКВА
Провер.		Шунский			

Заказ № 4373 | Согласовано | Инв. № подл. 96172 | Подпись и дата 08.07.76

Альбом V

Принципиальная электрическая схема регулирования

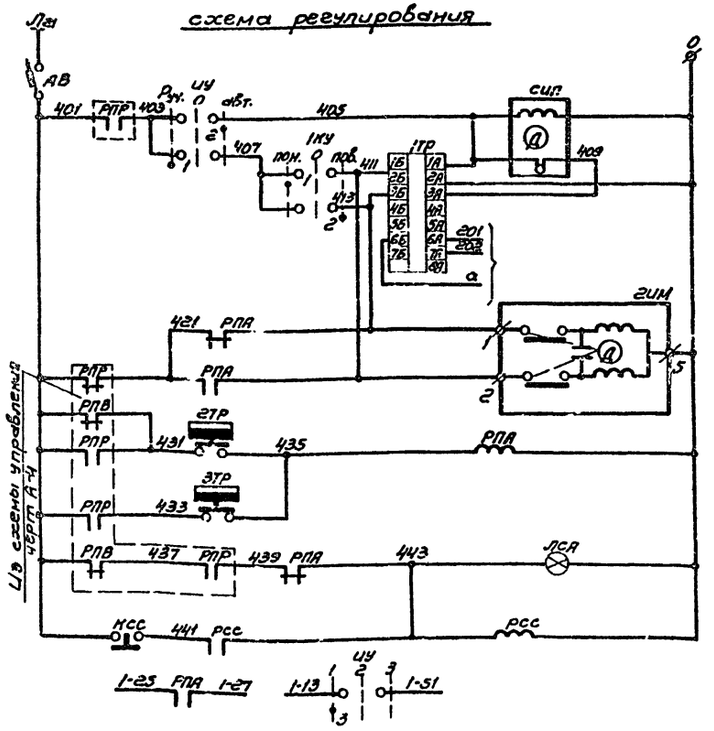

Питание ~220В.	
Ступенчатый импульсный прерыватель	
Регулятор температуры приточного воздуха	
К термосистеме регулятора температуры	
Открытие	Регулирующ. клапан на теплоносителе калорифера
Закрытие	
Регулятор температуры воздуха перед калорифером	Защита калорифера от замораживания
Регулятор температуры оборотного теплоносителя	
Аварийная сигнализация	
Реле объема аварийного сигнала	
Съем аварийного сигнала	
В схему управления.	

Диаграммы замыкания контактов

Исполнительный механизм 1ИМ

МЭО-10/100

Обозначение конечных выключателей	№№ контактов	Положение воздушного клапана (откр. — закр.)
В1	1	
	2	
В2	1	
	2	

Реле времени РВ

ВС-10-33

№№ контактов	Обозначение контактов	Выдержка времени (5 сек. — 3 мин. — 5 мин.)
РВ-1		
РВ-2		

Регулятор температуры 1ТР

ПТР-3-04.

Обозначение цепи	Температура приточного воздуха (15° — Ниже заданной — Выше заданной — 35°С)
3А-3Б	
4А-4Б	
3А-2Б	

Регулятор температуры 2ТР

ТУДЭ-1

Обозначение контакта	Тем-ра воздуха перед калорифером. (-30°С — +3°С — +40°С)
1	

Регулятор температуры 3ТР

ТУДЭ-4

Обозначение контакта	Тем-ра оборотного теплоносителя (0° — 20°÷30°С — 250°С)
1	

Примечания

1. Принципиальные электрические схемы см. лист А-3.
2. Схему соединений щита автоматизации см. лист А-12

Изм.	Лист	№ докум.	Подп.	Дата	ТП 503-269 А
Гл. инж. пр.		Темкин			Гараж-филиал на 60 сочлененных автобусов с закрытой стоянкой
Нач. ЗО		Шунский		30.03.71	Корпус стоянки. Лит. ТР, Лист 4, Листов
Гл. спец.		Бержбицкая			
Рук. гр.		Афонина			Приточные системы П-1; П-2; Принципиальная электрическая схема регулирования. Диаграммы замыкания контактов
Проект.		Малова			ГИПРОАВТОТРАНС г. Москва
Провер.		Шунский			

Согласовано:

Заказ № 4373

Инв. № подл. 96172 | Подп. и дата

Альбом V

Агрегат	Приточная система										
Место установки первичных приборов отборных устройств и исполнительных механизмов	Приточный воздуховод	Перед калорифером	Трубопровод обратного теплоносителя	Трубопровод обратного теплоносителя	По месту 1ИМ	Воздушный клапан наружного воздуха	Перед калорифером	Трубопровод горячей воды	Трубопровод обратного теплоносителя	Приточный воздуховод	В помещении
N МВН или установочного чертежа: Первичных приборов						Комплектно с воздушным клапаном	МВН 1544-63	МВН 1541-63		МВН 1544-63	
N МВН или установочного чертежа: Отборных устройств											
N позиции по спецификации	1	2	3				5	4	6	7	8
Обозначение по электрической схеме	1ТР	2ТР	3ТР	2ИМ	1КО; 1КЗ	1ИМ	У.3.1.240.441	У5.1.160.166	15.1.160.166	У.2.05.240.541	ТБ-2М

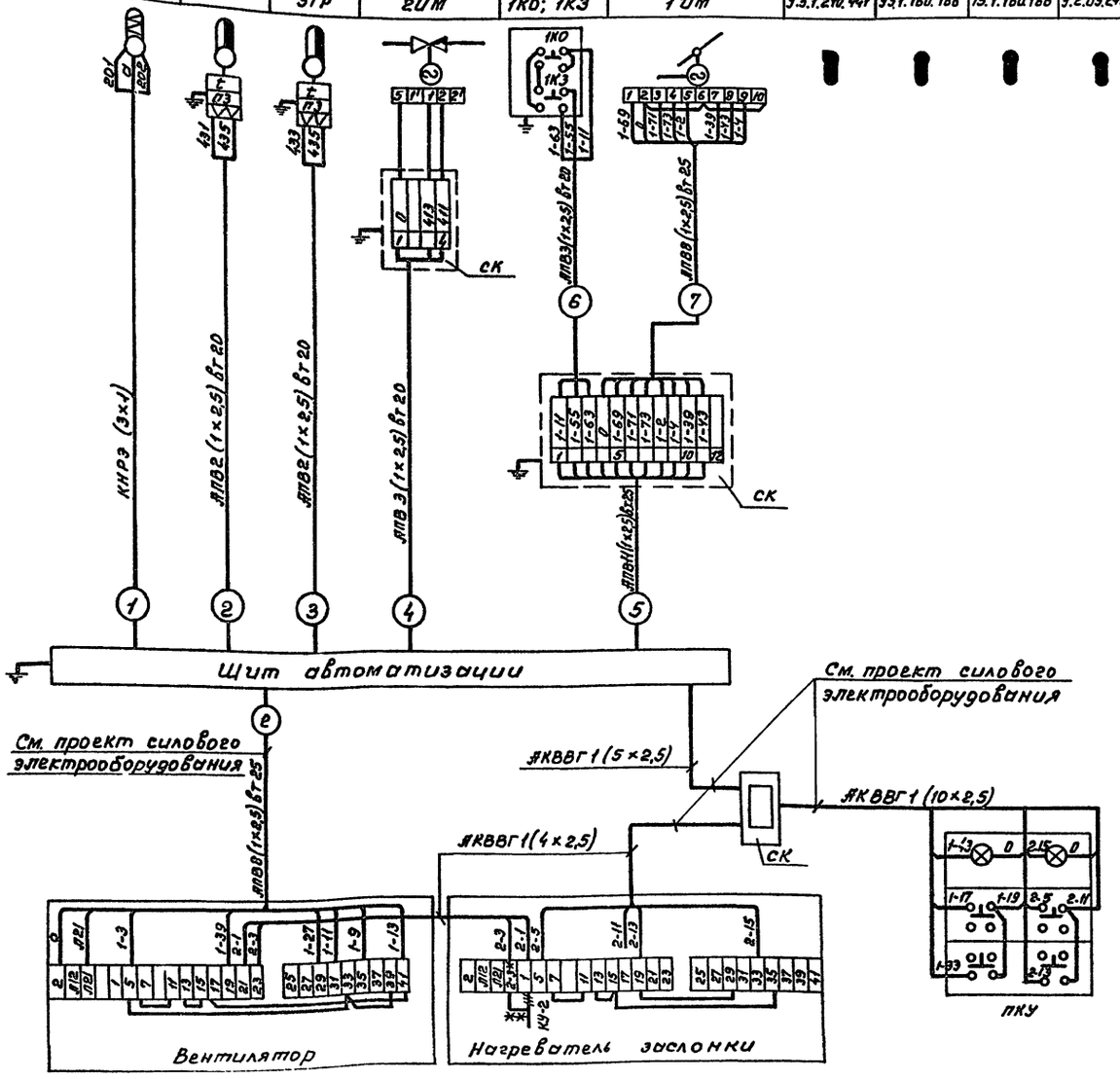

Спецификация монтажных материалов

N п/п.	Наименование	Марка	Ед. изм.	К-во	Примечание
1	Провод алюминиевый ГОСТ 6323-71 сеч. 1×2,5 кв.мм.	АПВ	м	320	
2	Кабель с медными жилами в экранированной оплетке ГОСТ 7866-67 сеч. 3×1 кв.мм.	КНРЭ	"	14	
3	Труба винипластовая по нормали МН 1427-61	Ф20	"	80	
4	То же	Ф25	"	20	
5	Клеммная коробка	СК-4	шт	2	
6	То же	СК-12	"	2	

Примечания.

1. Все индивидуальные заземлители присоединить к общему контуру заземления.
2. Принципиальную электрическую схему см. лист А-3
3. Схему соединения щита автоматизации см. лист А-12

N линии по схеме подключения / N приточных систем	Длина линии в м.										
	1	2	3	4	5	6	7	8			
П-1	7	12	8	8	8	2	3	см. проект силового электрооборудования			
П-2	7	12	8	8	8	2	3				

-///- Демонтировать

* Домаркировать

** Соединить вновь

Изм.	Лист	N докум.	Подп.	Дата
Гл. инж. пр.		Темкин		
Нач. ЭО		Шунский		
Гл. спец.		Вержбицкая		
Рук. гр.		Афонина		
Проект.		Рябых		
Провер.		Шунский		

ТП503-269 А

Гараж-филиал на 60 сочлененных автобусов с закрытой стоянкой

Корпус стоянки

Лит	Лист	Листов
ТР	5	

Приточные системы П-1; П-2
Схема подключения

ГИПРОАВТОТРАНС г. Москва

Согласовано

Заказ N 4373

Инв. N подл. 96 '72 | Подпись и дата

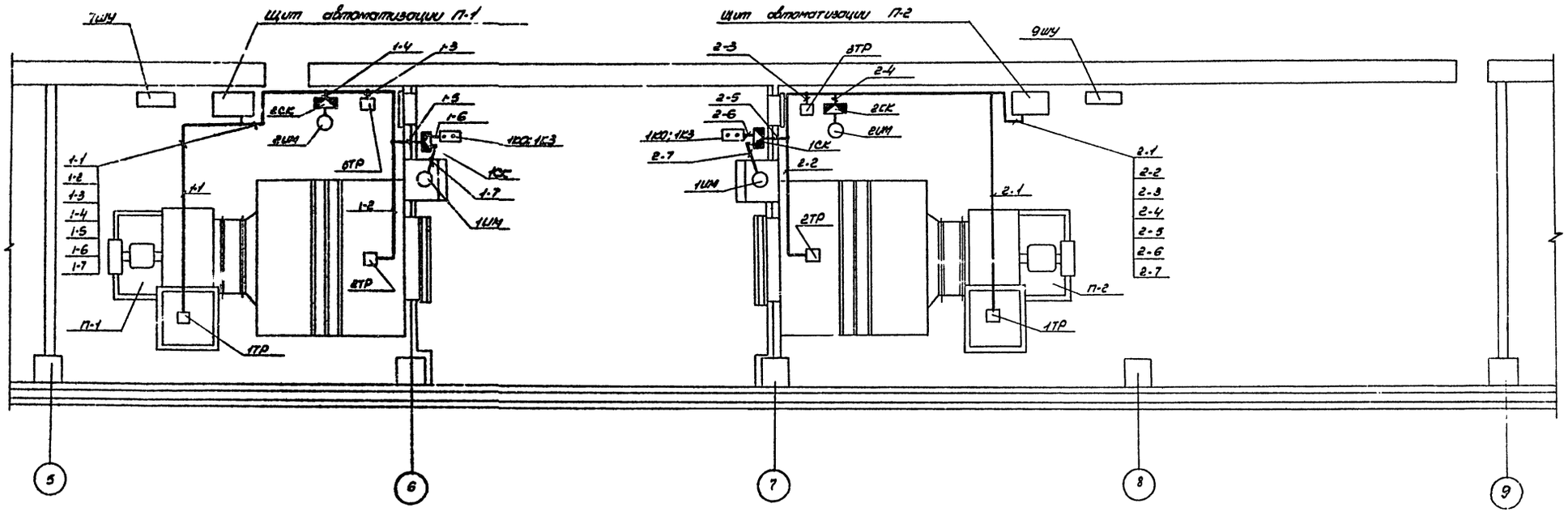

Примечания.

1. Чертеж читать совместно со схемой подключения, лист А-5
2. Шкафы управления, щиты автоматизации, клеммные коробки и датчики систем управления устанавливать по месту после монтажа вентиляционного оборудования.

					ТП 503-269 А			
					Гараж-филиал на 60 сочлененных автобусов с закрытой стоянкой.			
ИЗМ	Лист	N докум.	Подп.	Дата				
ГИП.		Темкин			Корпус стоянки	Лит.	Лист	Листов
Нач. зо		Шунский		30.03.76		ТР	6	
Гл. спец.		Верхобицкая						
Рук. гр.		Аронина			Разводка цепей управления П-1 и А-2 на плане вентокамеры	ГИПРОАВТОТРАНС г. Москва.		
Проект.		Малова						
Провер.		Верхобицкая						

Альбом 2

Согласовано

Нач. отд. оз.

Заказ 4373

Инв. № подл. 96172

Подп. и дата 04.04.76

Вытяжные системы В-1÷В-4.

Принципиальная электрическая схема.

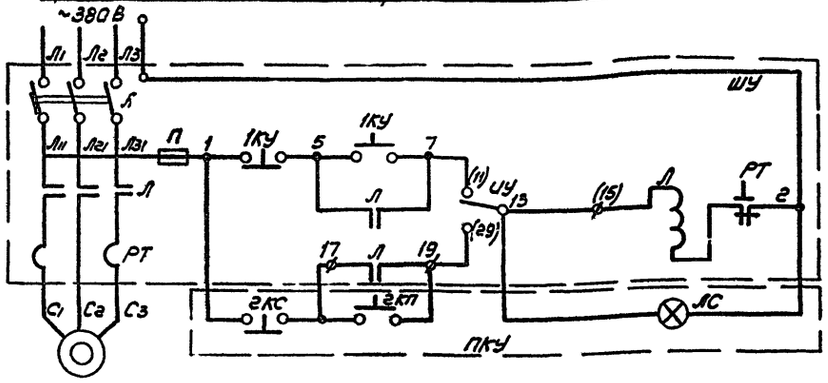

Электродвигатель вентилятора

Схема подключения систем

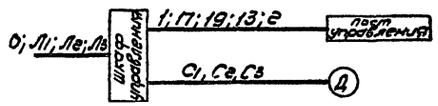

Перечень элементов

Поз. обозн.	Обозначение	Наименование	Кол.	Примеч.
ШУ		Шкаф управления серии ШУ-5100	1	См. проект силового электрооборудован.
ПКУ		Пост дистанционного управления ПКУ-15		См. табл. ПКУ на листе ЭМ-2 альбом I

Принципиальная схема управления крышными вентиляторами В-5÷В-14

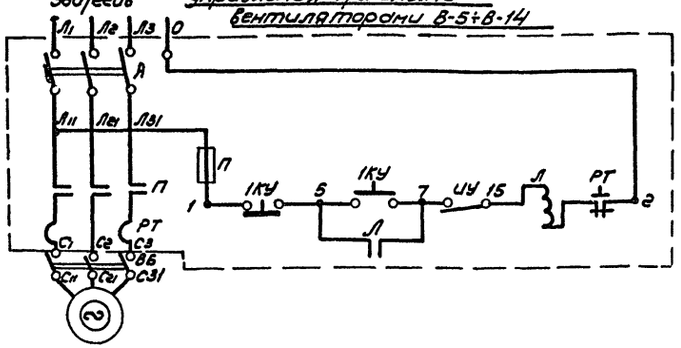

Электродвигатель вентилятора

Схема подключения систем

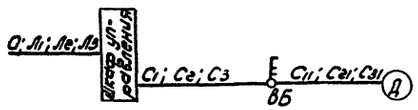

Перечень элементов

Поз. обозн.	Обозначение	Наименование	Кол.	Примеч.
ШУ		Шкаф управления серии ШУ-5100	1	См. проект силового электрооборудования
ВБ		Выключатель безопасности УП5404-С71.	1	

Альбом II

Согласовано

Заказ № 4373

Инв. № подл. 96172 | Подпись и дата 22.01.04.72

Изм.	Лист	№ докум.	Подп.	Дата	ТП 503-269 А
Гл. инж. пр.	Темкин			30.3.76	Гараж филиал на 60 сочлененных автобусов с закрытой стоянкой.
Нач. ЭО	Шунский				Корпус стоянки. Лит. ТР Лист 7 Листов
Гл. спец.	Вержбицкая			24.03.76	
Рук. гр.	Афонина				Вытяжные системы В1÷В14. Принципиальные электрические схемы. Схемы подключения. ГИПРОАВТОТРАНС г. МОСКВА
Проектир.	Малова				
Провер.	Вержбицкая				

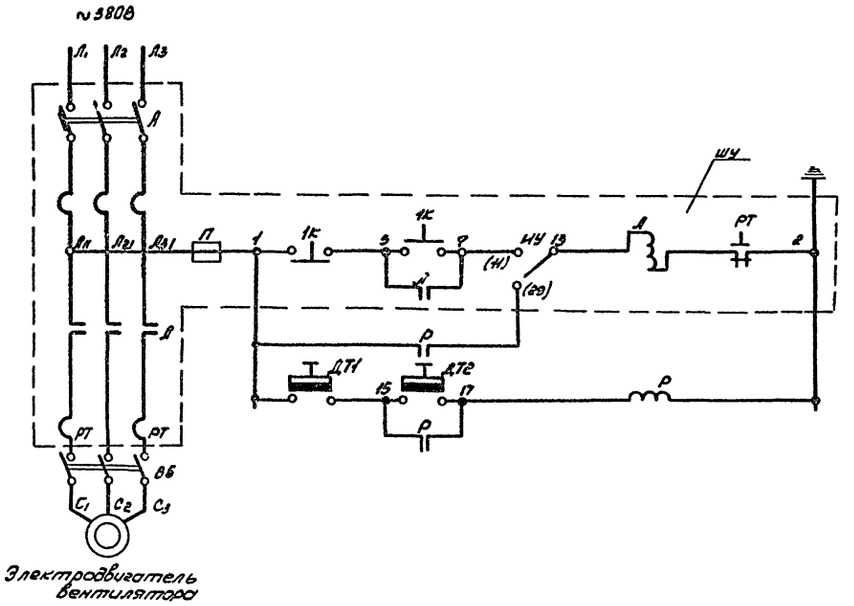

Перечень элементов

Поз. обозначение	Обозначение	Наименование	Кол.	Примечание
		ШУ		
Л		Магнитный пускатель	1	По проекту силового электрооборудования
П		Предохранитель	1	
А		Автоматический выключатель	1	
РТ		Тепловое реле	1	
1К		Кнопка управления	1	
ИУ		Пакетный переключатель	1	
		По месту		
ДТ1		Датчик температуры ДТКБ-45	1	
ДТ2		Датчик температуры ДТКБ-46	1	
Р		Магнитный пускатель ПМЕ-121	1	
ВБ		Выключатель безопасности УП5404-С71	1	См. проект силового электрооборудования

Схема подключения

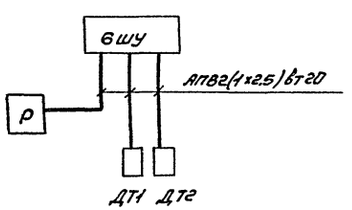

Диаграммы замыкания контактов

Датчики температуры ДТ

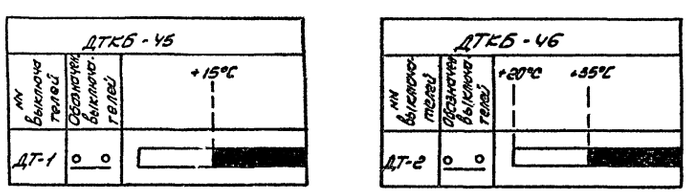

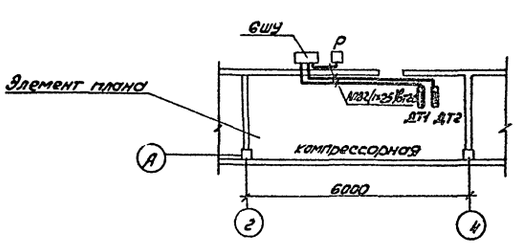

					ТП503-269 А
					Гараж-филиал на 60 сочлененных автобусов с закрытой стоянкой.
Изм.	Лист	N докумен.	Подп.	Дата	
Гл. инж. пр.		Темкин			Корпус стоянки
Нач. ЭО.		Шунский		30.09.71	Лит ТР / Лист 8 / Листов
Гл. спец.		Вержбицкая			
Рук. гр.		Аронина			Вытяжная система В-15. Принципиальная схема управления. Схема подключения.
Проект.		Малова			ГИПРОАВТОТРАНС г. Москва.
Провер.		Шунский			

Согласовано

Заказ N 4373

Инв. N подл. 96112

Подпись и дата

Альбом V

Альбом V

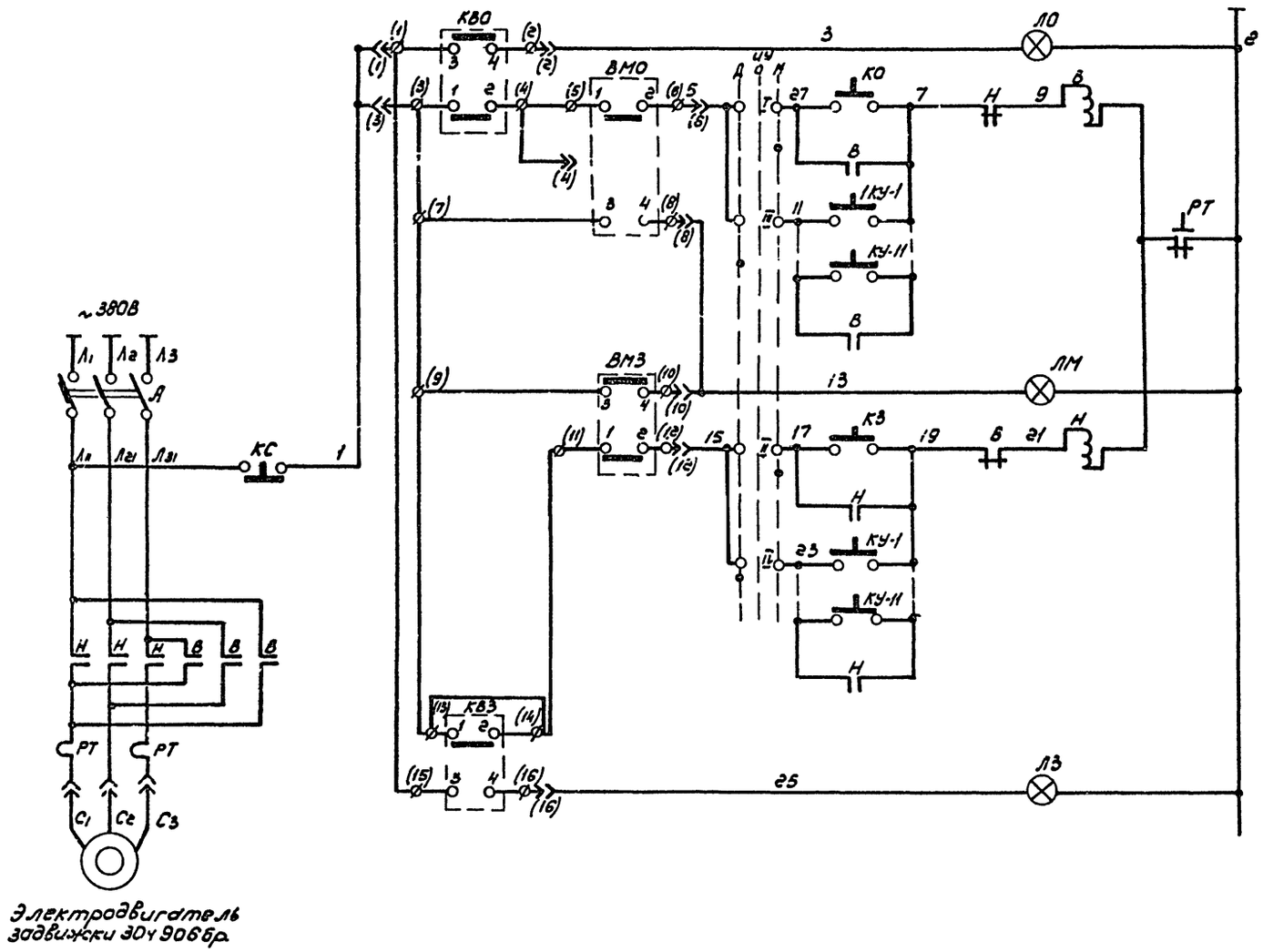

Перечень элементов

Поз. обозначение	Обозначение	Наименование	Кол.	Примечание
		Шкаф управления		
В, Н		Магнитный пускатель ПМЕ-114, $U_н$=220В, $I_{тэ}$=1,6А	1	
А		Автоматический $I_р$=1,6А выключатель АК63-3НГ	1	
КС, КО, КЗ		Кнопка управления КЕ-011 исп. 2	3	
ЛЗ		Арматура сигнальной лампы с зеленым стеклом АС-220;	1	
ЛО		Арматура сигнальной лампы с красным стеклом АС-220, ч220В	1	
ЛМ		Арматура сигнальной лампы с желтым стеклом АС-220, ч220В	1	
ЦУ		Универсальный переключатель УП-5312-С29, 2 секции	1	
		По месту		
КВО, КВЗ, ВМО, ВМЗ		Конечные выключатели	4	Комплектно с приводом задвижки.
КУ-1÷КУ11		Кнопки управления ПКЕ-212-2	11	

Согласовано

Заказ № 4373 | Инв. № подл. 96172 | Подпись и дата 02-04-24

					ТП503-269	А
Изм.	Лист	№ докум.	Подп.	Дата	Гараж филиал на 60 сочлененных автобусов с закрытой стоянкой.	
Гл. инж. пр.		Темкин		30.3.16	Корпус стоянки	Лит. ТР; Лист 9; Листов
Нач. ЭО		Шунский				
Гл. спец.		Держбицкая		31.03.16	Схема управления задвижкой системы пожаротушения	ГИПРОАВТОТРАНС г. МОСКВА
Рук. гр.		Афонина				
Провет.		Налова				
Провер.		Шунский				

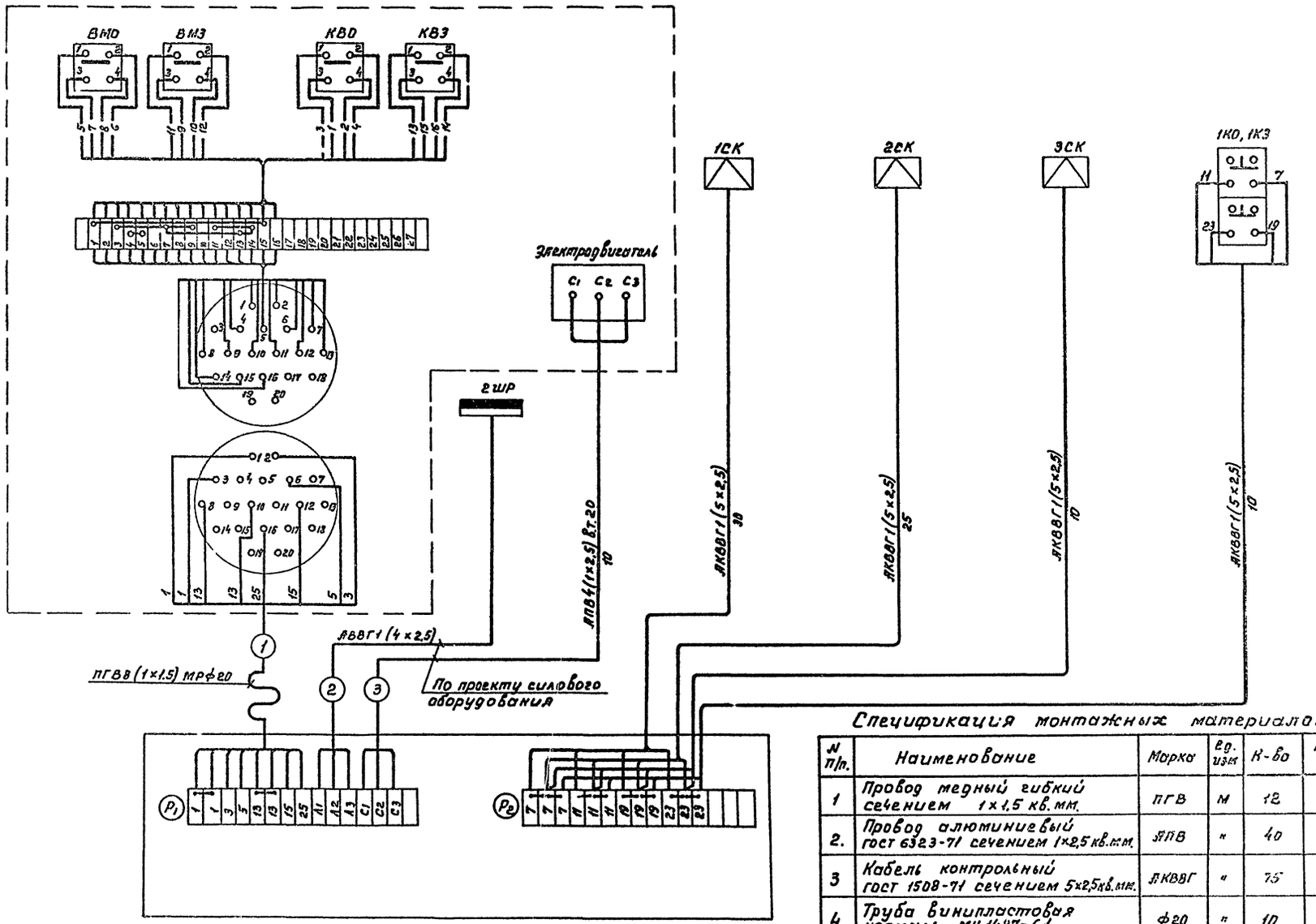

Спецификация монтажных материалов

№ п/п.	Наименование	Марка	Ед. изм	К-во	Примечание
1	Провод медный гибкий сечением 1×1,5 кв.мм.	ПГВ	м	12	
2.	Провод алюминиевый гост 6323-71 сечением 1×2,5 кв.мм.	АПВ	"	40	
3	Кабель контрольный гост 1508-71 сечением 5×2,5 кв.мм.	АКВВГ	"	75	
4	Труба винипластовая нормаль МН 1427-61	Ф20	"	10	
5	Металлорукав гибкий	Р1-Ц-Х20	"	2	

Изм.	Лист	N докум.	Подп.	Дата
Гл. инж. пр.		Темкин		
Нач. ЭО		Шунский		30.05.76
Гл. спец.		Вержбицкая		
Провер.		Малова		
Проект.		Мирошниченко		

ТП503-269 А

Гараж-филиал на 60 сочлененных автобусов с закрытой стоянкой

Корпус стоянки

Лит. ТР | Лист 10 | Листов

Задвижка системы пожаротушения. Схема подключения

ГИПРОАВТОПРАНС г. Москва

Альбом V

Согласовано

Заказ № 1373

Инв. № подл. 95172 | Подпись и дата

Типовой проект 503-269

Альбом V

Общий вид щита М 1:10

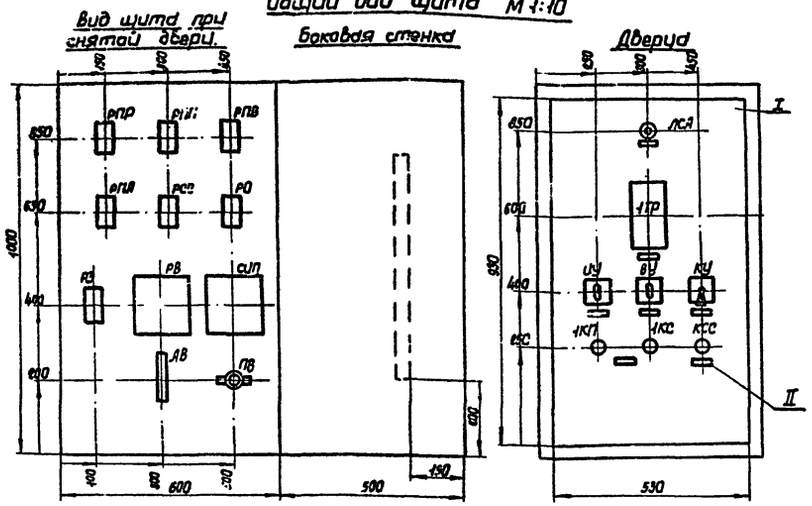

1ТР	Регулятор температуры полупроводниковый трехпозиционный дистанционный	ПТР-3-04	1	~220В 5°÷35°С	ТКЧ-821-69	
СИП	Ступенчатый импульсный прерыватель	СИП-01	1	~220В	ТКЧ-860-69	
РПР; РПП; РПВ; РПЛ; РСС; РО; РЗ	Реле промежуточное	РПУ-2-362223	7	~220В 50гц	—	
РВ	Реле времени	ВС-10-33	1	~220В	ТКЧ-1726-69	
КУ	Универсальный переключатель	УП5311-А225	1	2 секции	—"—	
ИУ	Универсальный переключатель	УП5311-С225	1	2 секции	—"—	
ВУ	Универсальный переключатель	УП5312-С86	1	4 секции	ТКЧ-1217-68	
ЛСА	Арматура сигнальной лампы	АС-220	1	С красным стеклом	ТКЧ-1117-68	
КСС	Кнопка управления	КЕ011	1	исполнение 2	—"—	
1КП; 1КС	Кнопка управления	КЕ011	2	исполнение 2	ТКЧ-1172-68	
АВ	Автоматический выключатель	А63МГ	1	~220В I расц=1А	ТКЧ-1218-68	
ПВ	Пакетный выключатель	ПВМ1-10	1	~220В	ТКЧ-1214-68	
Обозначение по схеме	Наименование	Тип	Кол.	Технич. характ.	N устан. чертежа	Примечание

Перечень аппаратуры.

II	РПМ-55	Рамка для надписи	8	
I	ЩШМ, ГОСТ 3244-68	Щит шкафной малогабаритный с передней дверью, размером 1000×600×500	1	
Позиц.	Обозначение	Наименование	Кол.	Примечание

Спецификация щитов и материалов

КУ	Регулирование температуры воздуха в помещении
ВУ	Выбор управления
ИУ	Выбор регулирования
КСС	Съем аварийной сигнализации
1КП; 1КС	Приточный вентилятор
1ТР	Температура воздуха в помещении
ЛСА	Защита от замораживания
Обозначение по схеме	Надписи в рамках

Чертежи для справок

1. Принципиальная электрическая схема управления – А-3
2. Принципиальная электрическая схема регулирования – А-4

Изм.	Лист	Кол. изм.	Подп.	Дата	Гараж-филиал на 60 сочлененных автобусов с закрытой стоянкой	А-11
Нач. отд.	Шунский				Корпус стоянки	Стадия: ТР; Масса: —; Масшт.: 1:10
Гл. спец.	Вержбицкая				Приточные системы П-1; П-2	Лист 11; Листов
Рук. гр.	Афонина				Щит автоматизации.	ГИПРОАВТОТРАНС
Инженер	Малова				Общий вид.	

Заказ N 4373
Архив N 96172

Типовой проект 503-269 Альбом V

Типовой проект 503-269 Альбом V

А-12

Задняя стенка

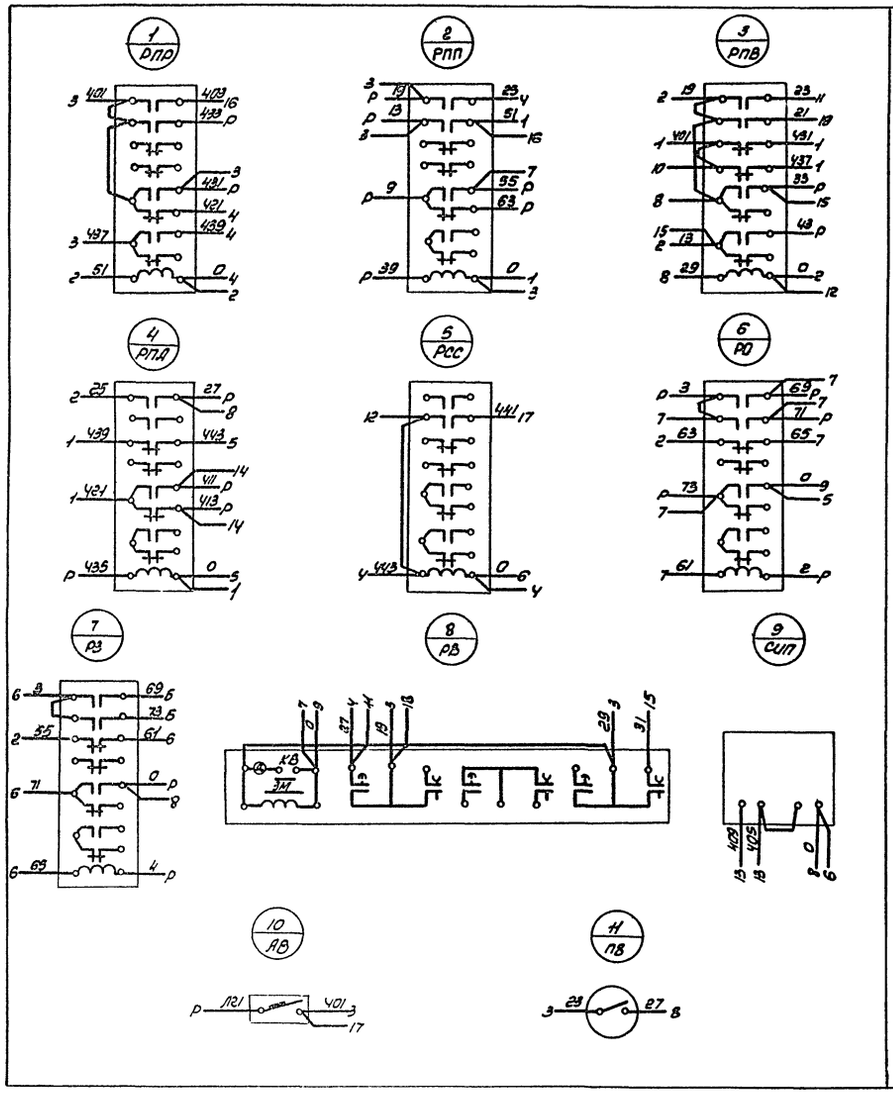

Боковая стенка

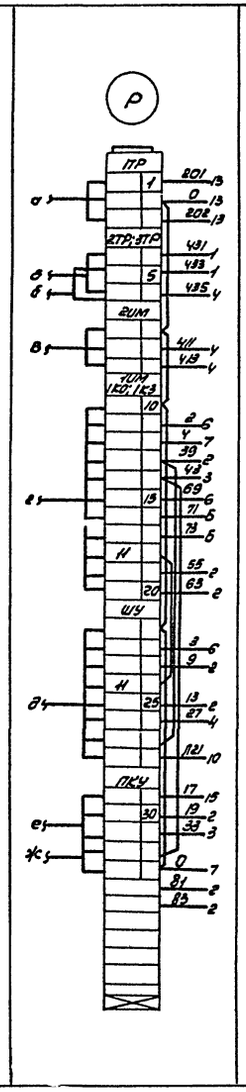

Дверца (вид со стороны монтажа)

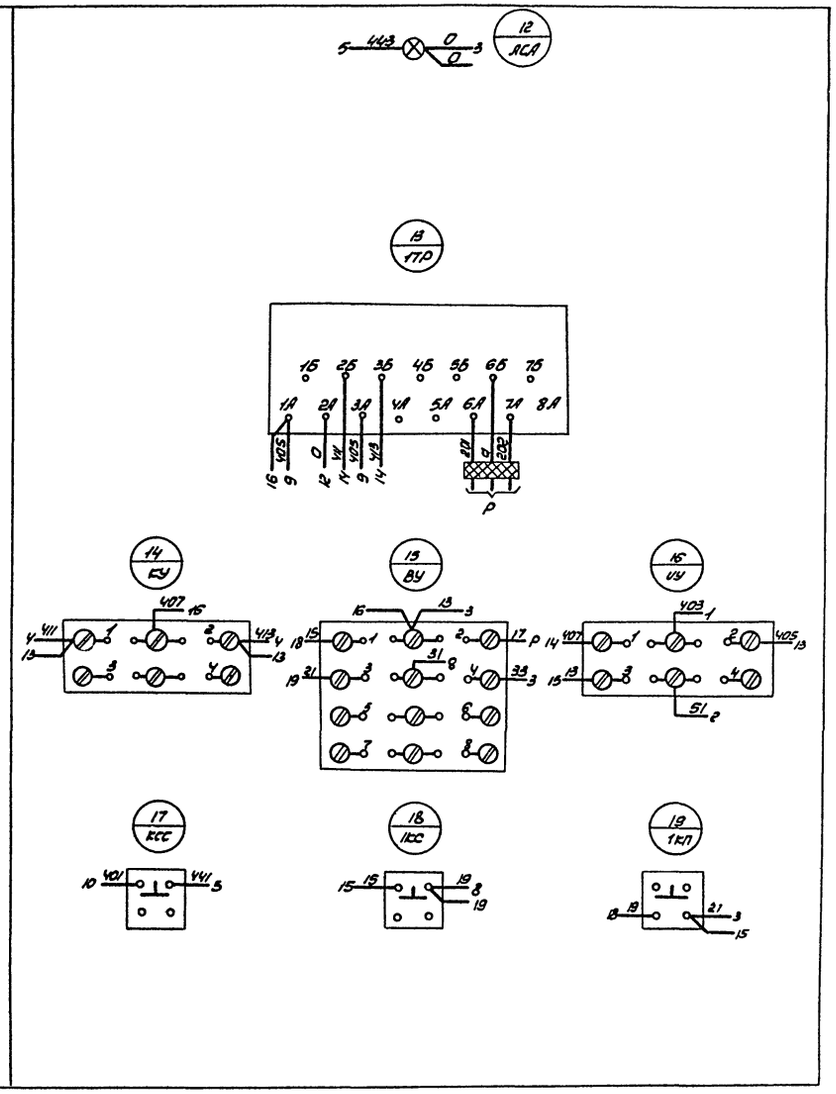

Чертежи для справок:

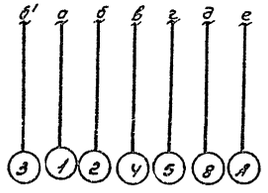

1. Общий вид щита см. лист А-11
2. Принципиальные электрические схемы управления и регулирования см. лист А-3, А-4

N п/п	Наименование	Тип	Кол.	Технич. характер	N устан. чертежа	Примечание
7	Манжетка маркировочная	мм	200	—	ОН-90321-59	
6	Оконцеватель изоляционный	ОИ-2.5	200	—	ОН-80310-59	
5	Провод	ПГВ	50м	Сеч. 1.5мм²	—	
4	Оконцеватель маркировочный	ОКМ	70	—	МН-2173-61	
3	Зажим коммутационный	ЗК-Н	40	—	ОН-80326-59	
2	Колодка маркировочная	КМ-4	8	—	ОН-80329-59	
1	Рейка зажимов	РЗ-16	1	—	ОН-80331-59	
		РЗ-32	1			

Изм.	Лист	Кол. изм.	Подпись	Дата
Проект.		Малова		
Провер.		Шунский		
Гл. спец.		Верзбицкая		
Нач. эл. отд.		Шунский		30.10.71

Гараж-филиал на 60 сочлененных автобусов с закрытой стоянкой

Корпус стоянки

Приточные системы П-1, П-2
Щит автоматизации.
Схема соединений.

А-12

Стадия	Масса	Масштаб
ТР		б/м

Лист 12 | Листов

ГИПРОАВТОТРАНС

Заказ N 4313

Инв N подл. 96172 | Подп. и дата 07.04.71

Типовой проект 503-069
Альбом V

Вид спереди
Дверь не показана

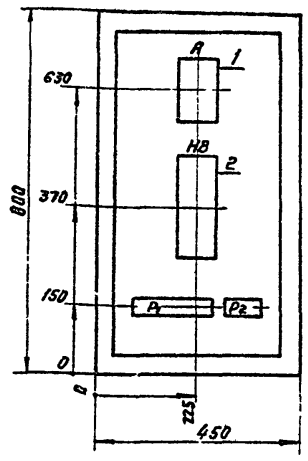

Дверь шкафа
Вид спереди

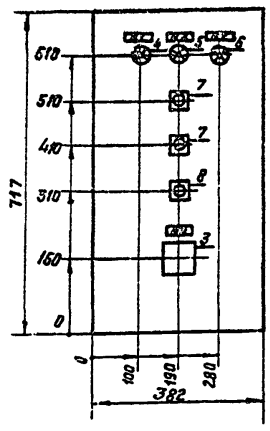

1. Глубина шкафа 467мм
2. Технические данные электрооборудования см. лист А-14.
3. Перечень надписей см. лист А-15.
4. Схему соединений см. лист А-16.

Изм	Лист	Кол. изм.	Подп.	Дата	Гараж филиал на 60 сочлененных автобусов с закрытой стоянкой	А-13		
						Стадия	Масса	Масшт
Проектир.	Мирошниченко				Корпус стоянки	ТР		1:10
Провер.	Малова					Лист 13	Листов	
Гл. спец.	Вержбицкая				Шкаф управления задвижкой системы пожаротушения. Общий вид.	ГИПРОАВТОТРАНС		
Нач. отд.	Шунский			3.10.74				

Поз.	Панель	Обозначение по схеме	Наименование	Кол.	Тип	Номинальные данные: Главной V, В	Главной I, А	Упр. V, В	Данные по заказу и дополнительные технические данные	Примечание
1		А	Автоматический выключатель	1	АК63-3МГ			220	Iрасц.=1,6А	
2		Н.В	Магнитный пускатель	1	ПМЕ-114			220	IТЭ=1,6А	
3		ИУ	Универсальный переключатель	1	УП5312-Л29				2 секции, надпись N32	
4		ЛЗ	Арматура сигнальной лампы	1	АС-220			220	с зеленым стеклом	
5		ЛО	Арматура сигнальной лампы	1	АС-220			220	с красным стеклом	
6		ЛМ	Арматура сигнальной лампы	1	АС-220			220	с желтым стеклом	
7		КО, КЗ	Кнопка управления	2	КЕ011				Исполнение 2 толкатель-черный	
8		КС	Кнопка управления	1	КЕ011				Исполнение 2 Толкатель-красный надпись „стоп"	

Изм	Лист	Кол. изм.	Подп.	Дата	Гараж филиал на 60 сочлененных автобусов с закрытой стоянкой	А-14		
						Стадия	Лист	Листов
Проект.	Мирошниченко				Корпус стоянки	ТР	14	
Провер.	Малова				Шкаф управления задвижкой системы пожаротушения. Технические данные электрооборудования.	ГИПРОАВТОТРАНС		
Гл. спец.	Вержбицкая							
Нач. отд.	Шунский			3.10.74				

Панель	Надпись	Обозначение по схеме	Место надписи	Текст надписи	Примечание
	1	ЛЗ	Табличка	Открыто	
	2	ЛО	Табличка	Закрыто	
	3	ЛМ	Табличка	Муфта	
	4	ИУ	Табличка	Выбор режима	

Изм	Лист	Кол. изм.	Подп.	Дата	Гараж филиал на 60 сочлененных автобусов с закрытой стоянкой	А-15		
						Стадия	Лист	Листов
Проект.	Мирошниченко				Корпус стоянки	ТР	15	
Провер.	Малова				Шкаф управления задвижкой системы пожаротушения. Перечень надписей.	ГИПРОАВТОТРАНС		
Гл. спец.	Вержбицкая							
Нач. отд.	Шунский			3.10.74				

Заказ № 4373
Арх. № 96172

А-16

Типовой проект 503-269
Альбом V

Шкаф со снятой дверью
(вид спереди)

Дверь шкафа
(вид сзади)

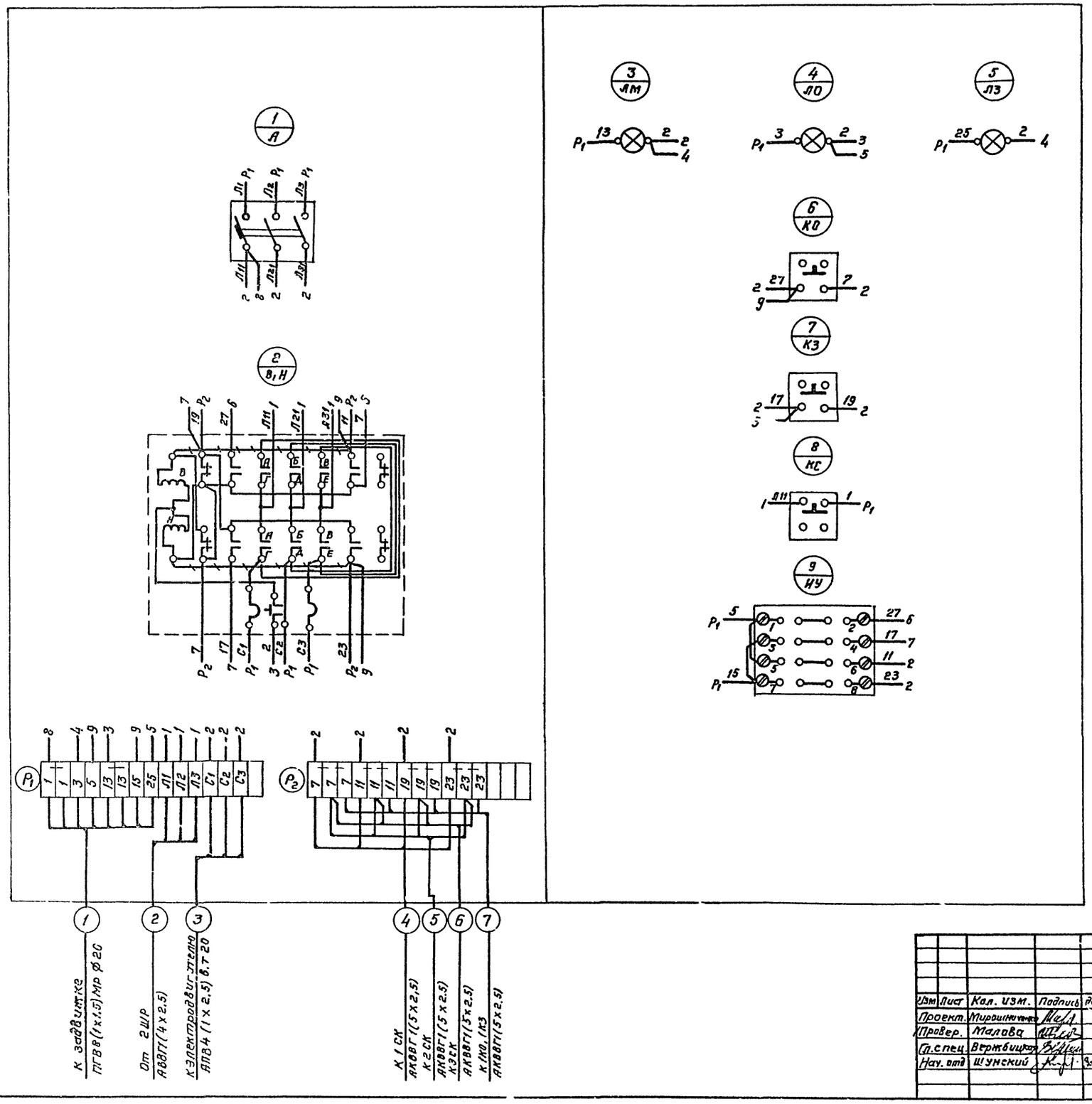

1. Общий вид шкафа см. лист А-13
2. Схему подключения см. лист А-10

Демонтировать

Изм	Лист	Кол. изм.	Подпись	Дата
Проект.		Мирошниченко		
Провер.		Малова		
Гл.спец.		Вержбицкая		
Нач. отд		Шунский		

Гараж-филиал на 60 сочлененных автобусов с закрытой стоянкой

Корпус стоянки

Шкаф управления задвижкой системы пожаротушения. Схема соединений.

А-16

Стадия	Масса	Масштаб
ТР		

Лист 16 | Листов

ГИПРОАВТОТРАНС

Заказ № 4373

Инв. № подл.	Подпись и дата
95172	07.07.72

Отпечатано
в Новосибирском филиале ЦИТП
630064 г.Новосибирск, пр Карла Маркса 1
Выдано в печать: 20/II 1978г.
Заказ 577 Тираж 400

gost.e-ecolog.ru