ТИПОВОЙ ПРОЕКТ

503-269

КОРПУС СТОЯНКИ ГАРАЖА ФИЛИАЛА НА 60 СОЧЛЕНЕННЫХ АВТОБУСОВ С ЗАКРЫТОЙ СТОЯНКОЙ

СОСТАВ ПРОЕКТА

АЛЬБОМ	I	ПОЯСНИТЕЛЬНАЯ ЗАПИСКА ТЕХНОЛОГИЧЕСКИЕ ЧЕРТЕЖИ ЭЛЕКТРОТЕХНИЧЕСКИЕ ЧЕРТЕЖИ ЧЕРТЕЖИ ПО СВЯЗИ И СИГНАЛИЗАЦИИ
АЛЬБОМ	II	АРХИТЕКТУРНО-СТРОИТЕЛЬНЫЕ ЧЕРТЕЖИ ЧЕРТЕЖИ ЖЕЛЕЗОБЕТОННЫХ КОНСТРУКЦИЙ ЧЕРТЕЖИ МЕТАЛЛОКОНСТРУКЦИЙ
АЛЬБОМ	III	РАБОЧИЕ ЧЕРТЕЖИ СТРОИТЕЛЬНЫХ КОНСТРУКЦИЙ
АЛЬБОМ	IV	ЧЕРТЕЖИ ПО ОТОПЛЕНИЮ И ВЕНТИЛЯЦИИ ВНУТРЕННЕМУ ВОДОПРОВОДУ И КАНАЛИЗАЦИИ
АЛЬБОМ	V	ЧЕРТЕЖИ ПО АВТОМАТИЗАЦИИ ПРОИЗВОДСТВА
АЛЬБОМ	VI	СМЕТЫ
АЛЬБОМ	VII	ЗАКАЗНЫЕ СПЕЦИФИКАЦИИ

ПРИМЕНЕННЫЕ ТИПОВЫЕ ПРОЕКТНЫЕ МАТЕРИАЛЫ:

ТИПОВОЙ ПРОЕКТ 902-9-1 КАНАЛИЗАЦИОННЫЕ КОЛОДЦЫ КРУГЛЫЕ ИЗ СБОРНОГО ЖЕЛЕЗОБЕТОНА ДЛЯ ТРУБ d=150÷1200 мм. Выпуск I (Распространяет ЦИТП)

АЛЬБОМ III

Цена 0-72 к.

РАЗРАБОТАН ПРОЕКТНЫМ ИНСТИТУТОМ ГИПРОАВТОТРАНС

14410/03

ТЕХНО-РАБОЧИЙ ПРОЕКТ УТВЕРЖДЕН МИНАВТОТРАНС'ОМ РСФСР ПРОТОКОЛ № 103 ОТ 22 ОКТЯБРЯ 1976 Г И ВВЕДЕН В ДЕЙСТВИЕ С 15 ИЮНЯ 1977 Г

gost.e-ecolog.ru

Отпечатано
в Новосибирском филиале ЦИТП
630064 г.Новосибирск, пр Карла Маркса 1
Выдано в печать: „20" II 1978г.
Заказ 569 Тираж 400

Ведомость чертежей (начало)

Стр.	Лист	Формат	Обозначение	Наименование	Примеч.
2	КЖИ-1	11	ТП503-269 -КЖИ	Общие данные. Ведомость чертежей (начало).	
3	КЖИ-2	"	ТП503-269 -КЖИ	Общие данные. Ведомость чертежей (продолжение).	
4	КЖИ-3	"	ТП503-269 -КЖИ	Общие данные Ведомость чертежей (продолжение).	
5	КЖИ-4	"	ТП503-269 -КЖИ	Общие данные. Ведомость чертежей (окончание).	
6	КЖИ-5	"	ТП503-269 -КЖИ	Общие данные. Пояснительная записка. (начало).	
7	КЖИ-6	"	ТП503-269 -КЖИ	Общие данные. Пояснительная записка (окончание)	
8	КЖИ-7	"	ТП503-269 -КЖИ-КП1СБ	Каркас пространственный КП1. Сборочный чертеж.	
9	КЖИ-8	"	ТП503-269 -КЖИ-КП2СБ	Каркас пространственный КП2. Сборочный чертеж.	
10	КЖИ-9	"	ТП503-269 -КЖИ-КР1,КР2	Каркасы плоские КР1, КР2.	
11	КЖИ-10	"	ТП503-269 -КЖИ-КР3,КР4	Каркас плоский КР3, КР4	

Альбом III

Изм.	Лист	№ докум.	Подп.	Дата
Гл. инж. пр.	Темкин	[illegible]		31.03.74
Нач. ЛСО	Маркарян	[illegible]		
Гл. конструктор	Комаров	[illegible]		31.3.74
Н. отд. спец.	Лопатенко	[illegible]		
Ст. инж.	Алехова	[illegible]		

ТП 503-269 -КЖИ

Общие данные. Ведомость чертежей (начало)

Лит	Лист	Листов
ТР	1	41

ГИПРОАВТОТРАНС г. Москва

Ст. техн. Грачева
Провер. Алехова

Подпись и дата

Инв. № подл. 96170

Акад № 4373

Ведомость чертежей (продолжение)

Стр.	Лист	Формат	Обозначение	Наименование	Примеч.
12	КЖИ-11	11	ТП503-269 -КЖИ-С1, С2	Сетки арматурные С1, С2	
13	КЖИ-12	"	ТП503-269 -КЖИ-С3, С5	Сетки арматурные С3, С5	
14	КЖИ-13	"	ТП503-269-КЖИ-С4, С7	Сетки арматурные С4, С7.	
15	КЖИ-14	"	ТП503-269 -КЖИ-С6	Сетка арматурная С6.	
16	КЖИ-15	"	ТП503-269 -КЖИ-МН1, МН2	Изделие закладное МН1, МН2.	
17	КЖИ-16	"	ТП503-269 -КЖИ-МН3	Изделие закладное МН3.	
18	КЖИ-17	"	ТП503-269 -КЖИ-МН4	Изделие закладное МН4.	
19	КЖИ-18	"	ТП503-269 -КЖИ-МН5	Изделие закладное МН5	
20	КЖИ-19	"	ТП503-269 -КЖИ-МН6	Изделие закладное МН6	
21	КЖИ-20	"	ТП503-269 -КЖИ-МН7	Изделие закладное МН7.	
22	КЖИ-21	"	ТП503-269 -КЖИ-МН8	Изделие закладное МН8.	
23	КЖИ-22	"	ТП503-269 -КЖИ-МН9	Изделие закладное МН9.	
24	КЖИ-23	"	ТП503-269 -КЖИ-МН10	Изделие закладное МН10	
25	КЖИ-24	"	ТП503-269 -КЖИ-МН11	Изделие закладное МН11.	
26	КЖИ-25	"	ТП503-269 -КЖИ-Т4а	Изделие закладное Т4а	
27	КЖИ-26	"	ТП503-269 -КЖИ-Щ1	Щит Щ1	
28	КЖИ-27	"	ТП503-269 -КЖИ-Щ2	Щит Щ2	
29	КЖИ-28	"	ТП503-269 -КЖИ-Щ3	Щит Щ3	
30	КЖИ-29	"	ТП503-269 -КЖИ-Щ4	Щит Щ4.	

Изм.	Лист	№ докум.	Подп.	Дата
Гл. инж. пр.		Темкин	[signature]	31.3.76
Нач. АСО		Маркарян	[signature]	
Гл. констр.		Конаров	[signature]	31.3.76
Ил. гл. спец.		Лопатенко	[signature]	
Ст. инж.		Алехова	[signature]	

ТП 503-269 -КЖИ

Общие данные. Ведомость чертежей (продолжение).

Лит	Лист	Листов
ТР	2	

ГИПРОАВТОТРАНС г. Москва

Альбом III

Ведомость чертежей (продолжение)

Стр.	Лист	Формат	Обозначение	Наименование	Примеч.
31	КЖИ-30	11	ТП503-269 -КЖИ-К1	Колонна К1. Установка дополнительных закладных изделий.	
32	КЖИ-31	"	ТП503-269 -КЖИ-К2	Колонна К2. Установка дополнительных закладных изделий.	
33	КЖИ-32	"	ТП503-269 -КЖИ-К3, К3а	Колонна К3, К3а. Установка дополнительных закладных изделий	
34	КЖИ-33	"	ТП503-269 -КЖИ-К4, К4а	Колонна К4, К4а. Установка дополнительных закладных изделий.	
35	КЖИ-34	"	ТП503-269 -КЖИ-ФС1	Ферма стропильная ФС1. Установка дополнительных закладных изделий.	

Изм.	Лист	N докум.	Подп.	Дата	ТП 503-269 -КЖИ
Гл. инж. пр.		Темкин		31.3.76	Общие данные. Ведомость чертежей (продолжение).
Нач. АСО		Маркарян			
Гл. констр.		Комаров		30.3.76	
Ин. гл. спец.		Лопатенко			
Ст. инж.		Алехова			

Лит	Лист	Листов
ТР	3	

ГИПРОАВТОТРАНС г. Москва

Заказ N 4373

Инв. N подл. 96170

Подп. и дата 06.04.76

Ст. техн. Грачева

Провер. Алехова

Ведомость чертежей (окончание)

Стр.	Лист	Формат	Обозначение	Наименование	Примечание
36	КЖИ-35	11	ТП503-269 -КЖИ-П2	Плита покрытия П2. Установка дополнительных закладных изделий	
37	КЖИ-36	"	ТП503-269 -КЖИ-П3	Плита покрытия П3. Установка дополнительных закладных изделий	
38	КЖИ-37	"	ТП503-269 -КЖИ-П4	Плита покрытия П4. Установка дополнительных закладных изделий.	
39	КЖИ-38	"	ТП503-269 -КЖИ-П5	Плита покрытия П5. Установка дополнительных закладных изделий.	
40	КЖИ-39	"	ТП503-269 -КЖИ-П7	Плита покрытия П7. Установка дополнительных закладных изделий	
41	КЖИ-40	"	ТП503-269 -КЖИ-П9	Плита покрытия П9. Установка дополнительных закладных изделий.	
42	КЖИ-41	"	ТП503-269 -КЖИ-Б1,Б2	Угловые блоки Б1, Б2	

Заказ № 4373

Подпись и дата

Инв. № подл.

Ст. техн. Грачева

Провер. Алехова

Изм.	Лист	№ докум.	Подп.	Дата
Гл. инж. пр.		Темкин		31.3.76
Нач. АСО		Маркарян		
Гл. констр.		Комаров		30.3.76
И.о. гл. спец.		Лопатенко		
Ст. инж.		Алехова		

ТП 503-269 -КЖИ

Общие данные. Ведомость чертежей (окончание).

Лит	Лист	Листов
ТР	4	

ГИПРОАВТОТРАНС г. Москва

Альбом III

Пояснительная записка.

1. Настоящий альбом содержит рабочие чертежи сварных арматурных каркасов и сеток для фундаментов под колонны серии КЭ-01-49 и рабочие чертежи закладных изделий, а также чертежи колонн, плит и ферм с дополнительными закладными изделиями.

Арматурные и закладные изделия должны изготовляться в соответствии с требованиями следующих документов:

СНиП I-В.4-62 „Арматура для железобетонных конструкций и СНиП III-А.11-70 "Техника безопасности в строительстве."

ГОСТ 10922-64 „Арматура и закладные изделия сварные для железобетонных конструкций. Технические требования и методы испытаний."

ГОСТ 14098-68 „Соединения сварные арматуры железобетонных изделий и конструкций. Контактная и ванная сварка. Основные типы и конструктивные элементы".

СН393-69 „Указания по сварке соединений арматуры и закладных изделий железобетонных конструкций."

2. Изготовление каркасов и сеток должно выполняться в кондукторах. Плоские каркасы и сетки свариваются во всех точках пересечения стержней контактной электросваркой. Соединение плоских

Изм	Лист	N докум.	Подп.	Дата	ТП 503-269 -КЖИ
Гл.инж.пр.		Темкин		31.5.70	Общие данные. Пояснительная записка (начало)
Нач. АСО		Маркарян			
Гл.констр.		Комаров		5.3.70	
Ин.гл.спец.		Лопатенко			
Ст.		Алехова			

Лит	Лист	Листов
ТР	5	40

ГИПРОАВТОТРАНС г. Москва

Заказ 14373

Инв. № подл. 96170

Подпись и дата

Ст. инж. Грачева

Провер. Алехова

каркасов в пространственные производится с помощью дуговой сварки электродами типа Э 42 по ГОСТ 9467-60.

3. Соединение элементов закладных изделий производить в соответствии с чертежами - электродуговой сваркой электродами типа Э42 диаметром 2-3мм или полуавтоматической сваркой. Качество их должно соответствовать требованиям ГОСТ 10922-64. Режим и порядок сварки устанавливается заводом-изготовителем.

4. Приварку стержней к прокатной стали производить в тавр под слоем флюса.

5. Толщину сварных швов принять по наименьшей толщине свариваемых элементов. Пережог металла не допускается. Все наплывы и набрызги на лицевой стороне деталей должны быть удалены.

6. Для изготовления закладных изделий принят прокат из хорошо свариваемой стали в Ст. 3 кп2 по ГОСТ 380-71*.

7. Транспортировка и хранение изделий и деталей должны быть организованы таким образом, чтобы оградить их от механических повреждений и загрязнения.

Изм	Лист	№ докум	Подп	Дата	ТП 503-269 -КЖИ			
Гл.инж.пр.		Темкин	[signature]	31.3.76	Общие данные. Пояснительная записка (окончание)	Лит	Лист	Листов
Нач.АСО		Маркарян	[signature]			ТР	6	
Гл.констр.		Комаров	[signature]	30.3.76		ГИПРОАВТОТРАНС г. Москва		
Н.отд.спец.		Лопатенко	[signature]					
Ст.инж.		Алехова	[signature]					

Альбом III

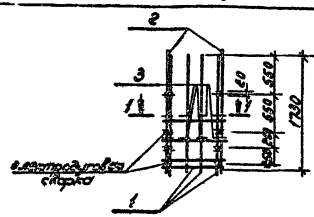

1-1

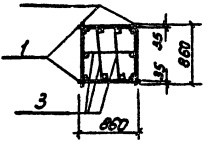

Формат	Зона	Поз	Обозначение	Наименование	Кол.	Прим.
				Документация		
11			ТП503-269 -КЖИ-КП1 СБ	Сборочный чертеж		на 1 листе
				Сборочные единицы и детали		
		1	ТП503-269 -КЖИ-КР1, КР2	Каркас плоский КР1	2	13,8 кг
		2	то же	то же КР2	2	10,7 кг
		3	ТП503-269 -КЖИ-КП1 СБ	Стержень одиночный ФБА I ℓ=950	6	1,3 кг

Изм.	Лист	N докум.	Подп.	Дата	ТП 503-269 -КЖИ-КП1 СБ
Гл. инж. пр	Темкин			31.3.76	Каркас пространственный КП1. Сборочный чертеж.
Нач. АСО	Чаркарян				
Гл. констр	Комаров			30.3.76	
Ин. гл. спец	Лопатенко				
Ст. инж	Алехова				

Лит	Лист	Листов
ТР	7	

ГИПРОАВТОТРАНС г. Москва

Зака з N 4373

Инв. N подл. 96170

Подпись и дата

Ст. техн. Грачева

Провер. Алехова

Альбом III

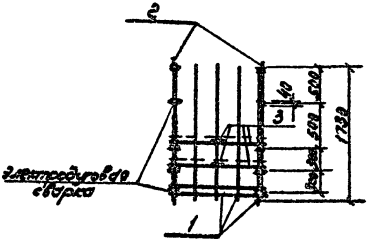

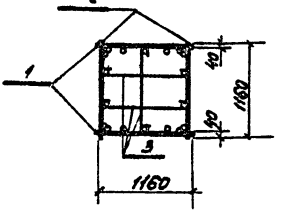

Формат	Зона	Поз.	Обозначение	Наименование	Кол.	Примеч.
				Документация		
11			ТП503-269 -КЖИ-КП2 СБ	Сборочный чертеж		на 1 листе
				Сборочные единицы и детали		
		1	ТП503-269 -КЖИ-КР3, КР4	Каркас плоский КР3	2	30,4кг
		2	то же	то же КР4	2	14,4кг
		3	ТП503-269 -КЖИ-КП2 СБ	Стержни одиноч. Ф6А I ℓ=1250	6	1,7кг

Изм.	Лист	№ докум.	Подп.	Дата
Гл. инж. пр.		Темкин		31.3.76
Нач. АСО		Маркарян		
Гл. констр.		Комаров		30.3.76
И.о. гл. спец.		Лопатенко		
Ст. инж.		Алехова		

ТП 503-269 -КЖИ-КП2 СБ

Каркас пространственный КП2. Сборочный чертеж.

Лит.	Лист	Листов
ТР	2	

ГИПРОАВТОТРАНС г. Москва

Альбом III

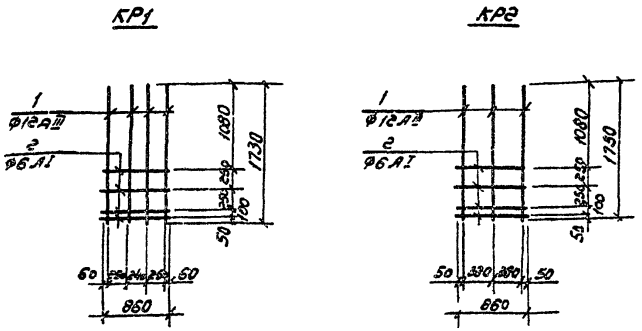

Формат	Зона	Поз.	Обозначение	Наименование	Кол.	Примеч.
				Документация		
11			ТП503-269 КЖИ-КР1, КР2	Сборочный чертеж		
				Сборочные единицы и детали		
		1	КР1	Ф12АIII ℓ=1730	4	6,16кг
		2	то же	Ф6АI ℓ=860	4	0,76кг
		1	КР2	Ф12АIII ℓ=1730	3	4.61кг
		2	то же	Ф6АI ℓ=860	4	0,76кг

Изм	Лист	№ докум.	Подп.	Дата
Гл.инж.пр.		Темкин		31.3.76
Нач.ЛСО		Маркарян		
Гл.констр.		Комаров		31.3.76
Инж.спец.		Лопатенко		
Ст.инж.		Алехова		

ТП 503-269 -КЖИ-КР1, КР2

Каркасы плоские КР1, КР2

Лит	Лист	Листов
ТР	2	

ГИПРОАВТОТРАНС г. Москва

Инв.№ подл. 96170 | Подпись и дата | Взам. инв. №

Провер. Алехова

КР3

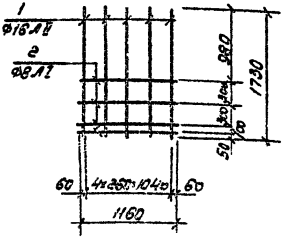

КР4

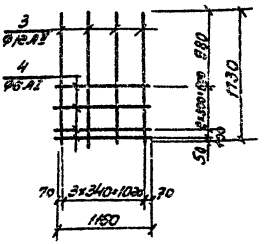

Формат	Зона	Поз	Обозначение	Наименование	Кол.	Примеч.
				Документация		
11			ТП503-269 -КЖЧ-КР3, КР4	Сборочные чертежи		на 1 листе
				Сборочные единицы и детали		
		1	КР3	Ф16 А III ℓ = 1730	5	13,65кг
		2	то же	Ф8 А I ℓ = 1130	4	1,56кг
		3	КР4	Ф12 А III ℓ = 1730	4	6,16
		4	то же	Ф6 А I ℓ = 1160	4	1,04

Изм.	Лист	№ докум.	Подп.	Дата
Гл. инж. пр.		Темкин		313.76
Нач. ЛСО		Моргорин		
Гл. констр.		Комаров		5.05.76
Нач. сект.		Колотечев		
Ст. инж.		Алексеев		

ТП 503-269 -КЖЧ-КР3, КР4

Каркасы плоские КР3, КР4

Лит.	Масса	Масштаб
ТР		

Лист	Листов
10	

ГПИПромавтотранс г. Москва

ГПИ Промавтотранс г. Москва 06.04.76 Ж-2

Альбом III

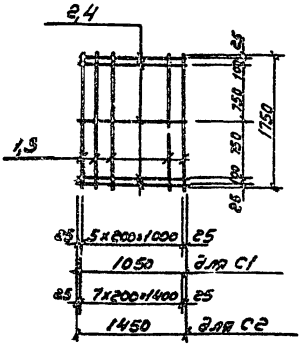

Формат	Зона	Поз.	Обозначение	Наименование	Кол.	Примеч.
				Документация		
11			ТП503-269 -КЖИ-С1,С2	Сборочный чертеж		на 1 листе
				Сборочные единицы и детали		
		1	С1	Ф10 А III ℓ=1750	6	6,5кг
		2	то же	Ф6 А I ℓ=1050	5	1,2кг
		3	С2	Ф10 А III ℓ=1750	8	8,6кг
		4	то же	Ф6 А I ℓ=1450	5	1,6кг

Заказ №4373

Инв.№ подл. 96170 | Подпись и дата 26.04.76

Ст. техн. Грачева | Проверил Алехова

Изм.	Лист	№ докум.	Подп.	Дата
Гл.инж.пр.		Темкин		31.3.76
Нач.ЛСО		Мадорян		
Гл.констр.		Комаров		30.3.76
Ст.инж.		Лопатенко		
Ст.инж.		Алехова		

ТП 503-269 -КЖИ-С1, С2

Сетки арматурные С1,С2

Лит	Лист	Листов
ТР	11	

ГИПРОАВТОТРАНС г. Москва

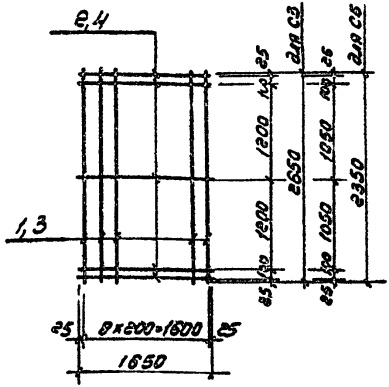

Формат	Зона	Поз.	Обозначение	Наименование	Кол.	Примеч.
				Документация		
11			ТП 503-269 -КЖИ С3, С5	Сборочный чертеж		на 1 листе
				Сборочные единицы и детали		
		1	С3	ф14 А III ℓ= 2650	9	29,9кг
		2	то же	ф8 А I ℓ= 1650	5	3,3кг
		3	С5	ф10 А III ℓ= 2350	9	13,1кг
		4	то же	ф6 А I ℓ= 1650	5	1,8кг

Ал 5 ом III

Ст. техн. Ткачева
Провер. Ф. Лихова

Заказ № 4373
Инв. № подл. | Подпись и дата | Взам. инв. №

Изм.	Лист	№ докум.	Подп.	Дата
Гл. инж. пр.	Темкин			31.3.76
Нач. АСО	Маркарян			
Гл. констр.	Комаров			30.3.76
Ц. огл. спец.	Лопатенко			
Ст. инж.	Алехова			

ТП 503-269 -КЖИ-С3, С5

Сетки арматурные С3, С5

Лит.	Лист	Листов
ТР	12	

ГИПРОАВТОТРАНС г. Москва

Альбом III

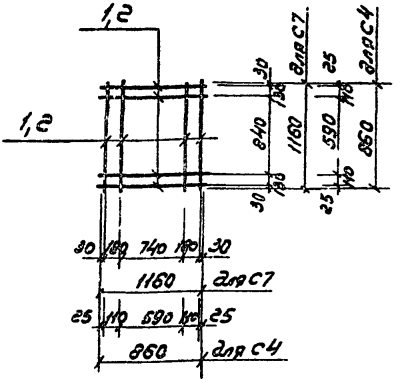

Формат	Зона	Поз.	Обозначение	Наименование	Кол.	Примеч.
				Документация		
11			ТП503-269 -КЖИ-С4,С7	Сборочный чертеж		на 1 листе
				Сборочные единицы и детали		
		1	С7	Ф8АI е=1160	8	3,68 кг
		2	С4	Ф8АI е=860	8	2,72 кг

Изм.	Лист	№ докум.	Подп.	Дата	ТП 503-269 -КЖИ-С4,С7
Гл. инж. пр.		Темкин			Сетки арматурные С4,С7
Нач. ЛСО		Маркарян			
Гл. констр.		Комаров			
Ин. подп.		Лопатенко			
Ст. инж.		Алехова			

Лит.	Лист	Листов
Р	13	

ГИПРОАВТОТРАНС г. Москва

Заказ № 4373

Инв. № подл. 96170

Подпись и дата

Ст. техн. Гречева

Провер. Алехова

Альбом III

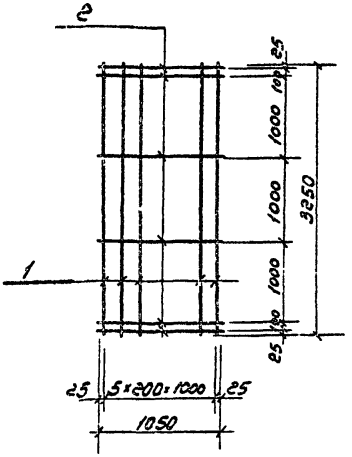

Формат	Зона	Поз	Обозначение	Наименование	Кол.	Прим.
				Документация		
11			ТП503-269 -КЖИ-С6	Сборочные чертежи		на 1 листе
				Сборочные единицы и детали		
		1	С6	ф16 А III ℓ=3250	6	30,8 кг
		2	то же	ф8 А I ℓ=1050	6	2,5 кг

Изм.	Лист	№ докум.	Подп.	Дата
Гл. инж. пр.		Темкин		31.3.76
Нач. АСО		Маркарян		
Ст. констр.		Комаров		30.3.76
Ин. отдел		Волатенко		
Ст. инж.		Алехова		

ТП 503-269 -КЖИ-С6

Сетка арматурная С6.

Лит.	Лист	Листов
ТР	14	

ГИПРОАВТОТРАНС
г. Москва

Альбом III

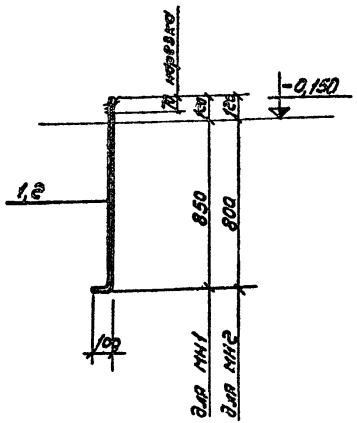

Формат	Зона	Поз.	Обозначение	Наименование	Кол.	Прим.
				Документация		
11			ТП503-269 -КЖИ-МН1	Сборочные чертежи		на 1 листе
				Сборочные единицы и детали		
		1	МН1	Ф24 АI ℓ=1070	1	3,8кг
		2	МН2	Ф22 АI ℓ=1020	1	3,0кг

Изм.	Лист	N докум.	Прдп.	Дата	ТП 503-269 -КЖИ-МН1, МН2
Гл. инж. пр		Темкин		31.3.76	Изделие закладное МН1, МН2.
Нач. АСО		Чаркарян			
Гл. констр.		Комаров		30.3.76	
Н. отд. спец.		Лопатенко			
Ст. инж.		Алехова			

Лит	Лист	Листов
ТР	15	

ГИПРОАВТОТРАНС г. Москва

Заказ N 4373

Инв. N подл. 96170

Подпись и дата 06.04.76

Ст. техн. Грачева

Провер. Алехова

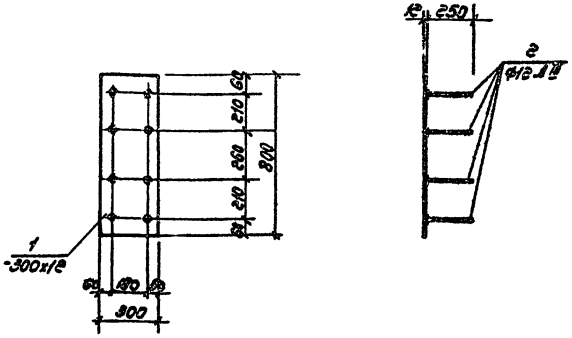

Формат	Зона	Поз.	Обозначение	Наименование	Кол.	Примеч.
				Документация		
11			ТП503-269 -КЖИ-МН3	Сборочный чертеж		на 1 листе
				Сборочные единицы и детали		
		1	МН3	-300x12 l=800	1	5,7кг
		2	То же	Ф12 А III l=250	8	1,8кг

Изм.	Лист	N докум.	Подп.	Дата
Гл.инж.пр		Темкин		31.3.76
Нач.ЛСО		Маркарян		
Гл.констр		Кондров		31.3.76
Ил.гл.спец		Лопатенко		
Ст.инж.		Алехова		

ТП 503-269 -КЖИ-МН3

Изделие закладное МН3.

Лит	Лист	Листов
ТР	16	

ГИПРОАВТОТРАНС г. Москва

Заказ № 4573

Альбом III

Альбом III

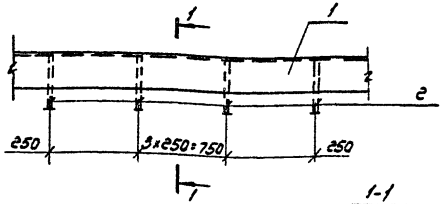

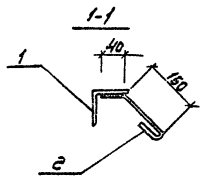

			Обозначение	Наименование	Кол.	Прим.
				Документация		
11			ТП503-269 -КЖИ-МН4	Сборочный чертеж		На 1 листе
				Сборочные единицы и детали		
		1	МН4	∠50×5 , ℓ=1000	1	3,8 кг
		2	То же	Ф8А I , ℓ=250	4	0,4 кг

Изм.	Лист	№ докум.	Подп.	Дата	ТП 503-269 -КЖИ-МН4
Инж. пр.		Темкин		01.3.76	Изделие закладное МН4
Нач. ЛСО		Маркарян			
Гл. констр.		Комаров		5.3.76	
Ин. инж.		Лопатенко			
Ст. инж.		Алехова			

Лит	Лист	Листов
ТР	17	

ГИПРОАВТОТРАНС г. Москва

Инв. № подл. 96170

Подпись и дата

Проверил Алехова

Альбом III

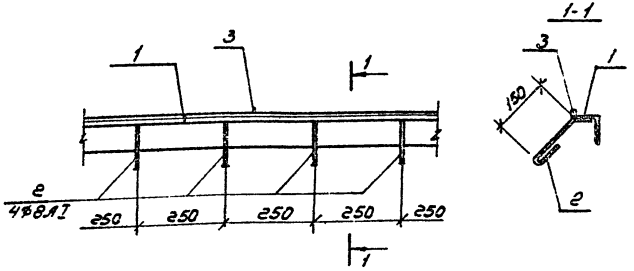

Формат	Зона	Поз.	Обозначение	Наименование	Кол.	Примеч.
				Документация		
11			ТП503-269 -КЖИ-МН5	Сборочный чертеж		на 1 листе
				Сборочные единицы и детали		
		1	МН5	∟63×5 , ℓ=1000	1	4,8 кг
		2	То же	Ф8АI , ℓ=250	4	0,4 кг
		3	"	□10×10 , ℓ=1000	1	0,8 кг

Изм	Лист	№ докум.	Подп.	Дата
Гл. инж. пр.		Темкин		31.3.76
Нач. АСО		Маркарян		
Гл. констр.		Кондрат		30.3.76
Ц.о.гл.спец.		Лопатенко		
Рук. гр.		Алехова		

ТП 503-269 -КЖИ-МН5

Изделие закладное МН5.

Лит	Лист	Листов
ТР	18	

ГИПРОАВТОТРАНС г. Москва

Инв. № 4373

Альбом III

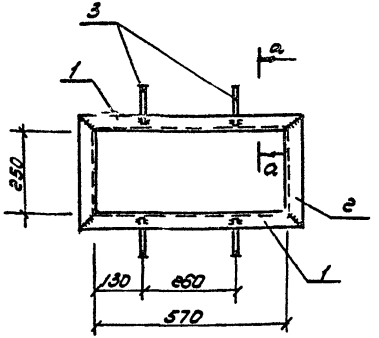

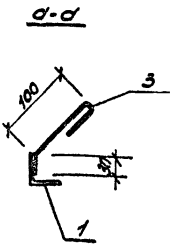

Формат	Зона	Поз	Обозначение	Наименование	Кол.	Примеч.
				Документация		
11			ТП503-269 -КЖИ-МН6	Сборочный чертеж		на 1 листе
				Сборочные единицы и детали		
		1	МН6	∠40×4; l=650	2	1,6 кг
		2	То же	∠40×4, l=350	2	0,8 кг
		3	"	⌀8АI; l=190	4	0,4 кг

Инженер Сапрошина
Провер Алехова

Заказ №4373
Инв. № подл. 96170
Подпись и дата 08.04.96

Изм	Лист	№ докум	Подп.	Дата
Гл. инж. пр		Темкин		31.3.76
Нач. АСО		Маркарян		
Гл. констр.		Комаров		30.3.76
Ил. отд.		Лопатенк.		
Ст. инж.		Алехова		

ТП 503-269 -КЖИ-МН6

Изделие закладное МН6

Лит.	Лист	Листов
ТР	19	

ГИПРОАВТОТРАНС
г. Москва

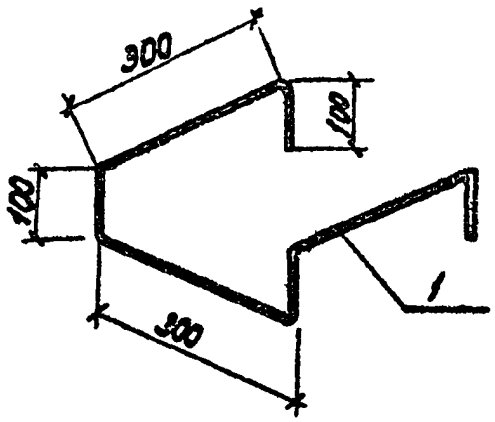

Формат	Зона	Поз.	Обозначение	Наименование	Кол.	Примеч.
				Документация		
11			ТП503-269 -КЖИ-МН7	Сборочный чертеж		на 1 листе
				Сборочные единицы		
				и детали		
		1	МН7	Ф20 А.Т. ; l=1300	1	3,2 кг

Изм.	Лист	№ докум.	Подп.	Дата
Гл. инж. пр.	Темкин			31.3.76
Нач. АСО	Маркарян			
Гл. констр.	Комаров			30.3.76
Ир. гл. спец.	Лопатенко			
Ст. инж.	Алехова			

ТП 503-269 -КЖИ-МН7

Изделие закладное МН7.

Лит	Лист	Листов
Р	20	

ГИПРОАВТОТРАНС г. Москва

Заказ № 4373

Инженер Варгина

Провер. Алехова

Подпись и дата 26.4.76

96110

Альбом III

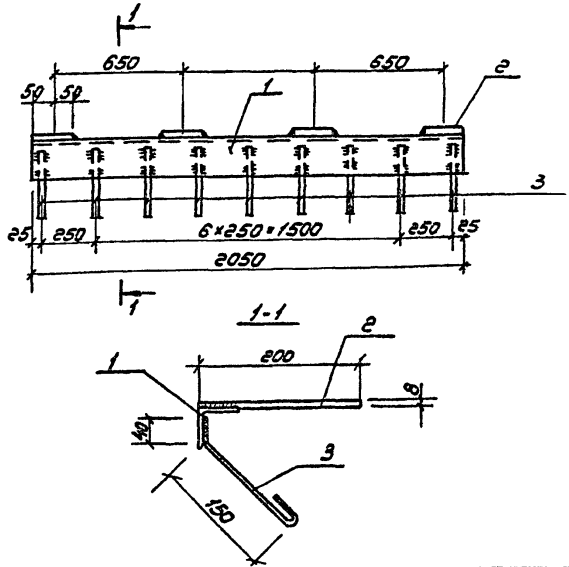

Формат	Зона	Поз	Обозначение	Наименование	Кол.	Прим.
				Документация		
11			ТП503-269 -КЖИ-МН8	Сборочный чертеж		на 1 листе
				Сборочные единицы и детали		
		1	МН8	L 50×5, ℓ=2050	1	7,8кг
		2	То же	-100×8; ℓ=200	4	5,1кг
		3	"	⌀8АI; ℓ=250	9	0,9кг

Изм.	Лист	N докум.	Подп.	Дата
Гл. инж. пр.	Темкин			31.3.76
Нач. АСО	Маркарян			
Гл. констр.	Комаров			30.5.76
Ст. инж.	Лопатенко			
	Алехова			

ТП 503-269 -КЖИ-МН8

Изделие закладное МН8

Лит	Лист	Листов
ТР	21	

ГИПРОАВТОТРАНС г. Москва

Заказ № 4373

Инженер Сапрошина

Провер. Алехова

Подпись и дата 26.04.76

Инв. № подл. 5170

Альбом III

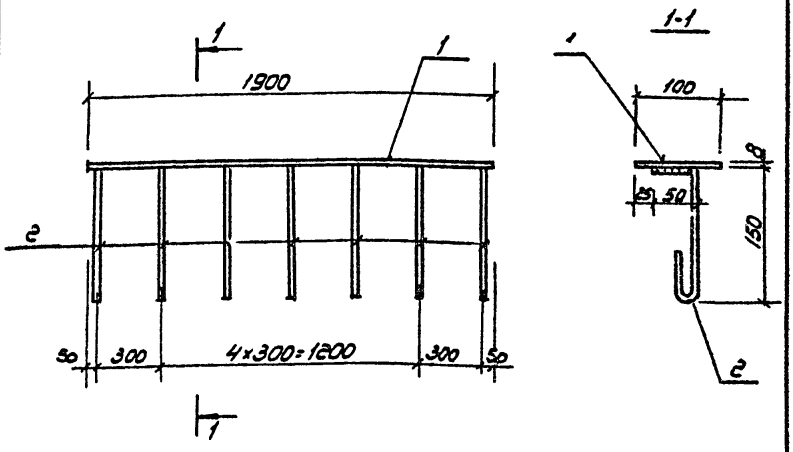

Формат	Зона	Поз.	Обозначение	Наименование	Кол.	Примеч.
				Документация		
11			ТП503-269 -КЖИ-МН9	Сборочный чертеж		на 1 листе
				Сборочные единицы и детали		
		1	МН9	-100×8 ; l=1900	1	12,0
		2	То же	Ф8АI ; l=260	7	0,7

Изм.	Лист	№ докум.	Подп.	Дата
Гл. инж. пр.		Темкин		31.3.76
Нач. АСО		Маркарян		
Гл. констр.		Комаров		3-4-76
Н. гл. спец.		Лопатенко		
Отдел		[illegible]		

ТП 503-269 -КЖИ-МН9

Изделие закладное МН9

Лит.	Лист	Листов
ТР	22	

ГИПРОАВТОТРАНС г. Москва

Альбом III

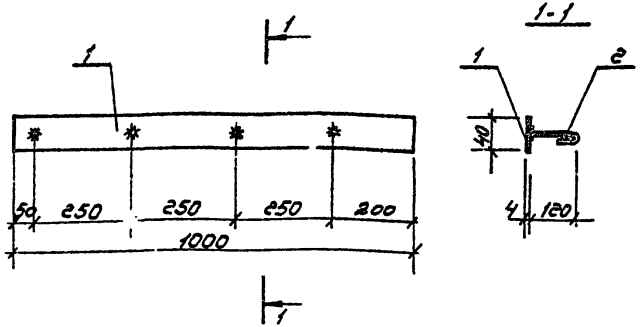

Формат	Зона	Поз.	Обозначение	Наименование	Кол.	Прим.
				Документация		
11			ТП503-269 -КЖИ-МН10	Сборочный чертеж		на 1 листе
				Сборочные единицы и детали		
		1	МН10	-40×4; l=1000	1	1,26кг
		2	То же	Ф8АI; l=200	4	0,4кг

Заказ №4373

Инв. № подл. 96170 | Подпись и дата | Инж. Сапрошина | Пров. Алехова

Изм.	Лист	№ докум.	Подп.	Дата
Гл. инж. пр.		Темкин		31.3.76
Нач. АСО		Маркарян		
Гл. конст. пр.		Комаров		30.3.76
И.о. гл. спец.		Лопатенко		
Ст. инж.		Алехова		

ТП 503-269 -КЖИ-МН10

Изделие закладное МН10

Лит	Лист	Листов
ТР	23	

ГИПРОАВТОТРАНС г. Москва

Альбом III

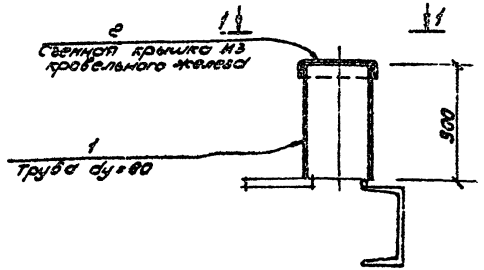

1-1

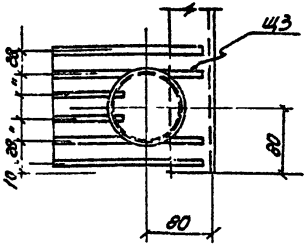

Формат	Зона	Поз.	Обозначение	Наименование	Кол.	Примеч.
				Документация		
11			ТП503-269 КЖИ-МН11	Сборочный чертеж		на 1 листе
				Сборочные единицы и детали		
		1	МН11	Трубка dy=80, l=300	1	2,0кг
		2	То же	Съемная крышка	1	2,2кг

Изм.	Лист	N докум.	Подп.	Дата
Гл.инж.пр		Темкин		31.3.76
Нач.АСО		Маркарян		
Гл.констр.		Комаров		31.3.76
Ирглепец		Лопатенко		
Ст.инж.		Алехова		

ТП 503-269 -КЖИ-МН11

Изделие закладное МН11

Лит	Лист	Листов
ТР	24	

ГИПРОАВТОТРАНС г. Москва

Заказ №4373

Альбом III

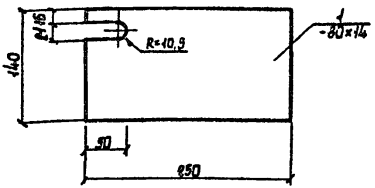

Формат	Зона	Поз.	Обозначение	Наименование	Кол.	Примечание
				Документация		
11			ТП503-269 -КЖИ-Т4а	Сборочный чертеж		на 1 листе
				Сборочные единицы и детали		
		1	Т4а	-80×14 ℓ=250 мм	1	2,2 кг

Изм.	Лист	N докум.	Подп.	Дата
Гл.инж.пр.		Тимкин		
Нач.ЛСО		Маркарян		
Гл.констр.		Комаров		
Ин.констр.		Лопатенко		
Ст.инж.		Дзяковский		

ТП-503-269 -КЖИ-Т4а

Изделие закладное Т4в

Лит.	Лист	Листов
ТР	25	

ГИПРОАВТОТРАНС г. Москва

Заказ N 4373

Инв. N подл. 56170

Подп. и дата 06.07.76

Ст. инж. Пронина

Провер. Алехова

Альбом III

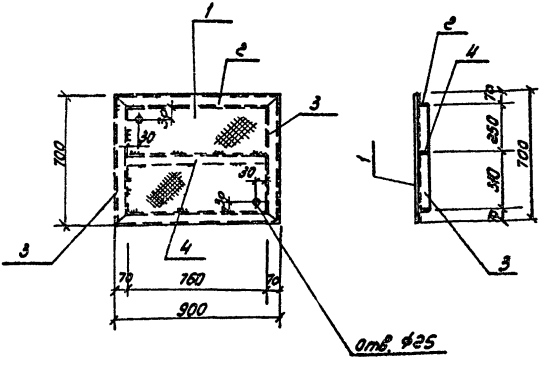

Формат	Зона	Поз.	Обозначение	Наименование	Кол.	Прим.
				Документация		
11			ТП503-269 -КЖИ-Щ1	Сборочный чертеж		на 1 листе
				Сборочные единицы и детали		
		1	Щ1	Рифл. сталь 700×5, ℓ=900	1	26,7кг
		2	То же	∠63×5; ℓ=890	2	8,4кг
		3	"	∠63×5; ℓ=690	2	6,6кг
		4	"	∠63×5; ℓ=750	1	3,6

Изм.	Лист	№ докум.	Подп.	Дата
Гл. инж. пр.		Темкин		31.3.76
Нач. ЛСО		Маркарян		
Гл. констр.		Комаров		31.3.76
Ин. гл. спец.		Лопатенко		
Ст. инж.		Лисовой		

ТП 503-269 -КЖИ-Щ1

Щит Щ1

Лит	Лист	Листов
ТР	26	

ГИПРОАВТОТРАНС г. Москва

Инв. № 44373
Подп. и дата
Инв. № 36170

Альбом III

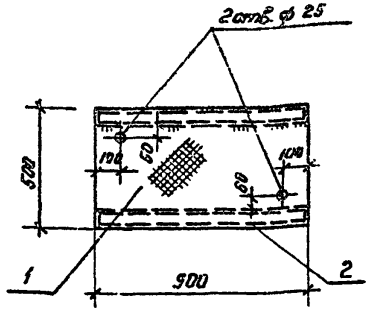

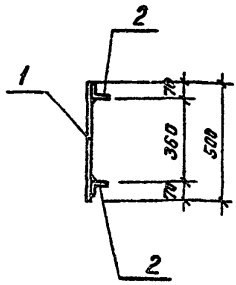

Формат	Зона	Поз.	Обозначение	Наименование	Кол.	Прим.
				Документация		
11			ТП503-269 -КЖИ-Щ2	Сборочный чертеж		на 1 листе
				Сборочные единицы и детали		
		1	Щ2	Рифл. сталь 500×5; ℓ=900	1	19.0 кг
		2	То же	∠63×5 ; ℓ = 880	2	8,6 кг

Инженер Сапрошина
Проверил Алехова

Заказ N 4373
Инв. № подл. 96170
Подпись и дата
Взам. инв. №

Изм.	Лист	№ докум.	Подп.	Дата
Гл. инж. пр.		Темкин		
Нач. ТСО		Миркарян		
Гл. констр.		Комаров		
Н.о.т.ст.гр.		Лопатенко		
Ст. инж.		Алехова		

ТП503-269 - КЖИ-Щ2

Щит Щ2

Лит	Лист	Листов
ТР	27	

ГИПРОАВТОТРАНС
г. Москва

Альбом III

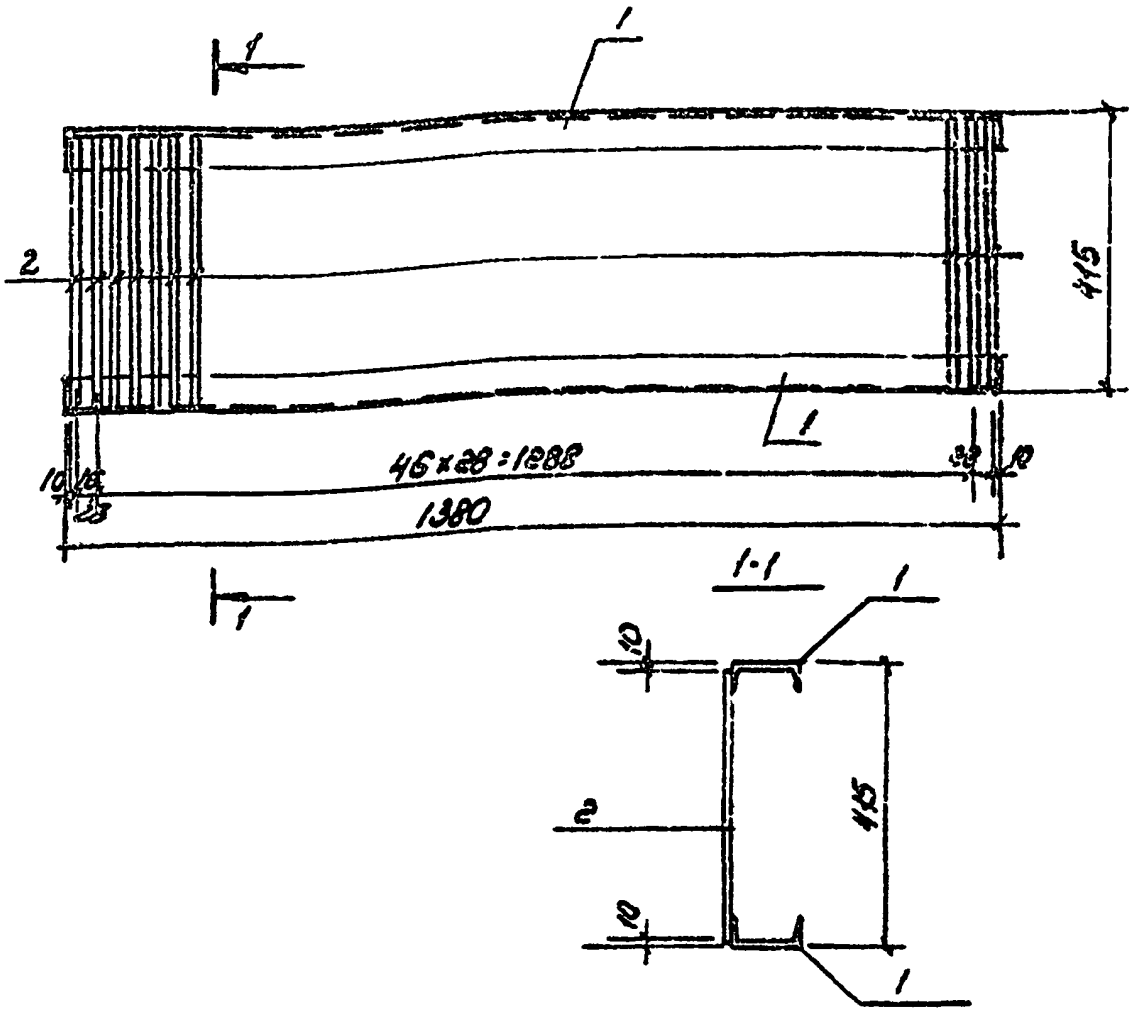

Формат	Зона	Поз.	Обозначение	Наименование	Кол.	Примеч.
				Документация		
11			ТП503-269 -КЖИ-Ц3	Сборочный чертеж		на 1 листе
				Сборочные единицы и детали		
		1	Ц3	С10, ℓ=1380	2	24,0кг
		2	То же	ФВАI, ℓ=395	50	8,0кг

Изм.	Лист	№ докум.	Подп.	Дата
Гл. инж. пр	Темкин			31.5.76
Нач. ЛСО	Мокерян			
Гл. констр	Комаров			30.3.76
И.о. гл. спец	Лопатенко			
Ст. инж	Алехово			

ТП 503-269 -КЖИ-Ц3

Щит Ц3

Лит	Лист	Листов
ТР	28	

ГИПРОАВТОТРАНС
г. Москва

Инв. № подл. | Подп. и дата | Взам. инв. №

Альбом III

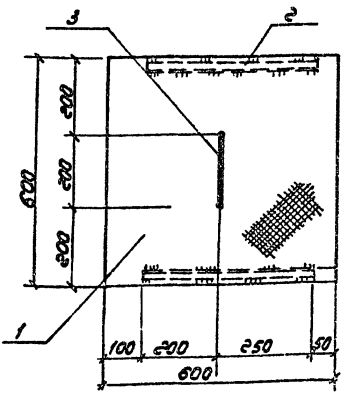

Позиция	Зона	Поз.	Обозначение	Наименование	Кол.	Прим.
			ТП503-269 -КЖИ-Щ4	Документация		
11				Сборочный чертеж		на 1 листе
				Сборочные единицы и детали		
		1	Щ4	Рифл. сталь 600×8; ℓ=600	1	18кг
		2	то же	∠40×4; ℓ=450	2	2,2кг
		3	——"——	⌀8 AI; ℓ=540	1	0,21кг

Инв.№ подл. | Подпись и дата | Взам.инв.№ | Инв.№ дубл. | Подпись и дата

Альбом № 4373

Изм.	Кол.уч.	Лист	№ док.	Подп.	Дата
Гл.инж.проекта					
Нач.отд.					
Гл.спец.					
Н.контр.					
Разраб.					

ТП503-269 -КЖИ-Щ4

Щит Щ4

Лит.	Лист	Листов
ТР	29	

ГИПРОАВТОТРАНС
г. Москва

Альбом III

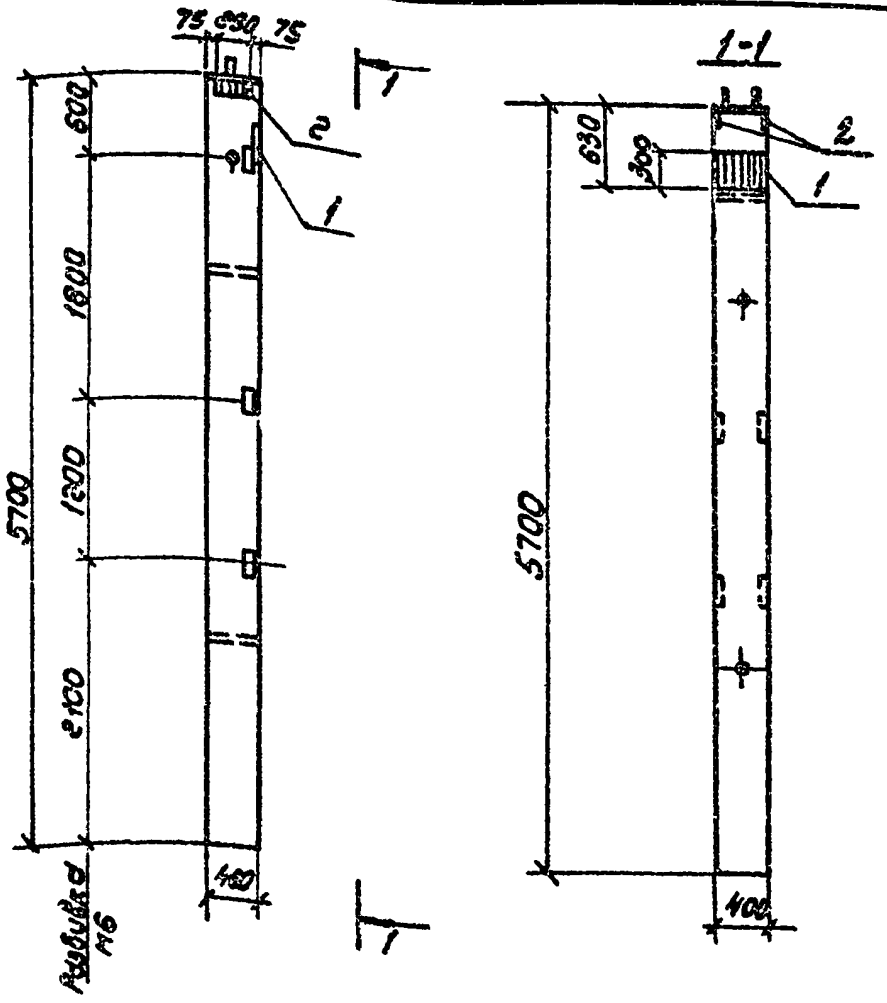

Формат	Зона	Поз.	Обозначение	Наименование	Кол.	Прим.
				Документация		
11			ТП503-269 -КЖИ-К1	Сборочный чертеж		на 1 листе
				Сборочные единицы		
				и детали		
			КЭ-01-49 вып. II	Колонна КП II-7	1	
		1	1.400-6	Изделие закладное М1-1	1	11,5кг
		2	То же	то же М5-7	1	21,4кг

Изм	Лист	№ докум	Подп	Дата
Гл. инж. пр.		Темкин		31.3.76
		Маркарян		
		Комаров		2.3.76
		Лопатенко		
Рук. гр.		Алехова		

ТП 503-269 -КЖИ-К1

Колонна К1.
Установка дополнительных закладных изделий.

Лит	Лист	Листов
ТР	30	

ГИПРОАВТОТРАНС
г. Москва

Ст. инж. Сорвер
Гл. инж. Плехова
Проверил
Подпись и дата
Инв. № 4373

Альбом III

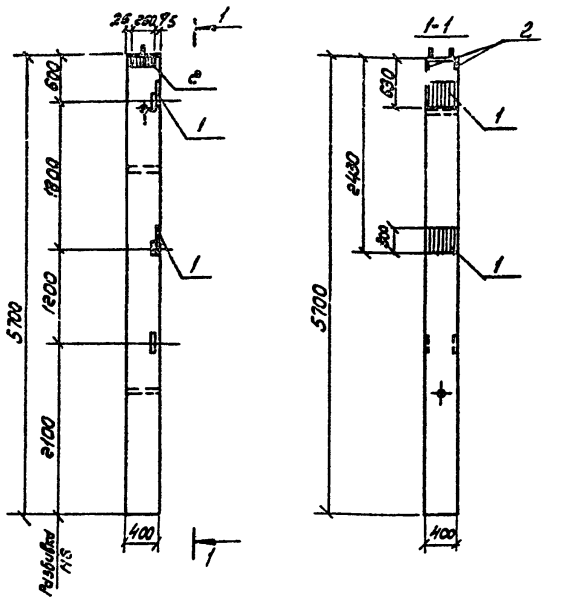

Формат	Зона	Поз.	Обозначение	Наименование	Кол.	Прим.
				Документация		
11			ТП503-269 -КЖИ-К2	Сборочный чертеж		на 1 листе
				Сборочные единицы		
				и детали		
			К3-01-49 Вып. II	Колонна КП II-7	1	
		1	1.400.6	Изделие закладное М1-1	2	23,0 кг
		2	То же	То же М5-1	1	81,4 кг

Инв. № подл. 35170 | Подпись и дата | Взам. инв. № | Инв. № дубл. | Подпись и дата

Заказ № 4373

Изм.	Лист	№ докум.	Подп.	Дата
Гл. инж. пр.		Темкин		31.3.76
Нач. ГСО		Мороканн		
Гл. констр.		Комаров		31.3.76
Нач. отд.		Лопатенко		
Рук. гр.		Алехова		

ТП 503-269 -КЖИ-К2

Колонна К2
Установка дополнительных закладных изделий.

Лит	Лист	Листов
ТР	31	

ГИПРОАВТОТРАНС
г. Москва

Альбом III

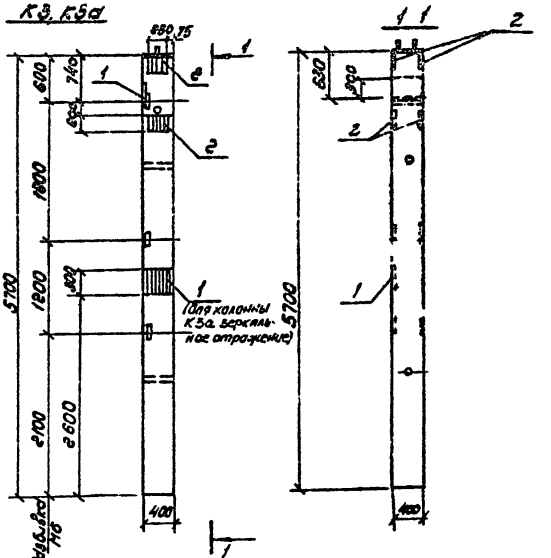

Формат	Зона	Поз.	Обозначение	Наименование	Кол.	Прим.
				Документация		
11			ТП503-269 -КЖИ-К3, К3а	Сборочный чертеж		на 1 листе
				Сборочные единицы		
				и детали		
			КЭ-01-49 вып. II	Колонна КП II-7	1	
		1	1.400-6	Изделие закладное М1-1	2	23.0 кг
		2	То же	То же М5-7	2	43.0 кг

Изм.	Лист	№ докум.	Подп.	Дата
Гл. инж. пр.		Темкин		31.3.76
Нач. АСО		Маркарян		
Гл. констр.		Комаров		30.3.76
Ил. гл. спец.		Лопатенко		
Рук. гр.		Алехова		

ТП 503-269 -КЖИ-К3, К3а

Колонна К3, К3а

Установка дополнительных закладных изделий.

Лит	Лист	Листов
ТР	32	

ГИПРОАВТОТРАНС г. Москва

Заказ N 4373

Подпись и дата

Инв. № подл.

Взам. инв. №

Подпись и дата

Инв. № подл.

Проверил Алехова

Гл. инж. Пронина

Альбом III

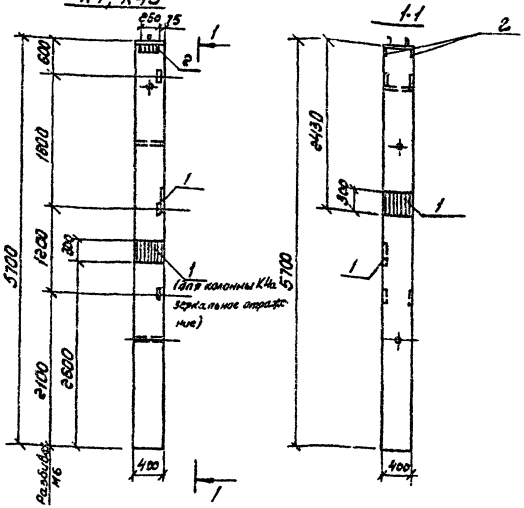

Формат	Зона	Поз.	Обозначение	Наименование	Кол.	Прим.
				Документация		
11			ТП503-269 - КЖИ-К4, К4а (зеркальное отражение)	Сборочный чертеж		на 1 листе
				Сборочные единицы		
				и детали		
			КЭ-01-49 вып. II	Колонна КП II-7	1	
		1	1.400-6	Изделие закладное М1-1	2	23,0 кг
		2	то же	То же М5-7	1	21,4 кг

Изм.	Лист	№ докум.	Подп.	Дата
Гл. инж. пр.		Темкин		31.5.76
Нач. ЖСО		Маркарян		
Гл. констр.		Комаров		30.3.76
Инженер		Лапатенко		
Рук. гр.		Алехова		

ТП 503-269 -КЖИ-К4, К4а

Колонна К4, К4а

Установка дополнительных закладных изделий.

Лит	Лист	Листов
ТР	33	

ГИПРОАВТОТРАНС г. Москва

Заказ №4373

Инв. № подл. 96170

Подпись и дата: 06.04.76

Ст. инж. Пронина

Провер. Алехова

Альбом III

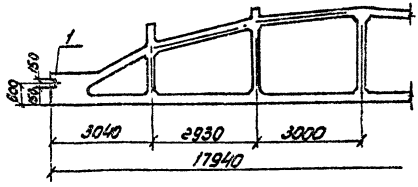

Формат	Зона	Поз.	Обозначение	Наименование	Кол.	Прим.
				Документация		
11			ТП503-269 -КЖИ-ФС1	Сборочный чертеж		на 1 листе
				Сборочные единицы и		
				детали		
			1.463-3 вып. VIII	Ферма стропильная ФБМ18II-5 ЛIV	1	
		1	1.463-3 вып. XI	изделие закладное МН	е	4.8кг

Изм.	Лист	N докум	Подп.	Дата
Гл.инж.пр.		Темкин		31.3.76
Нач.ЛСО		Маркарян		
Гл.констр.		Комаров		30.3.76
Исп.инж.		Лопатенко		
Рук.гр.		Алехова		

ТП 503-269 -КЖИ-ФС1

Ферма стропильная ФС1.
Установка дополнительных закладных изделий.

Лит	Лист	Листов
ТР	34	

ГИПРОЛОТОТРАНС г. Москва

Стр.инж. Ясинина
Провер. Алехова

Альбом III

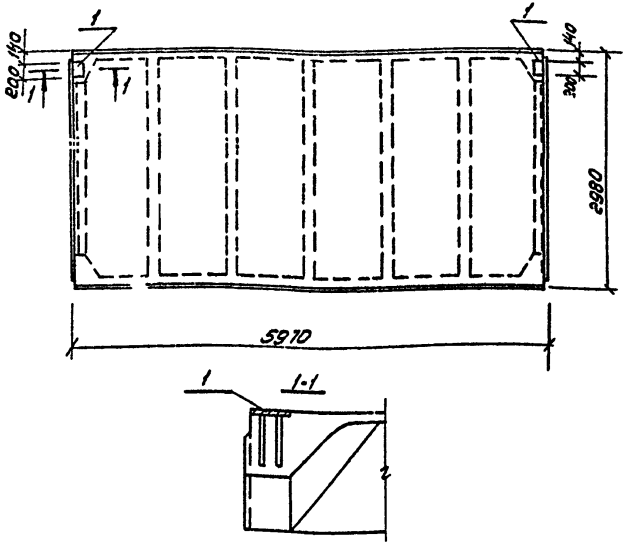

Формат	Зона	Поз.	Обозначение	Наименование	Кол.	Примеч.
				Документация		
11			ТП503-269 -КЖИ-П2	Сборочный чертеж		на 1 листе
				Сборочные единицы и детали		
			1.465-7 вып. 1 часть 1	$\frac{ПА IV}{3\times6}$ -3; $\frac{ПА IV}{3\times6}$ -4	1	
	1		1.465-7 вып. 1 часть 2	Изделие закладное М9	2	3,4кг

Изм.	Лист	N докум.	Подп.	Дата
Гл. инж. пр.		Темкин		30.7.76
Нач. ЦСО		Маркарян		
Гл. констр.		Комаров		30.7.76
Ко. гл. спец.		Логатенко		
Ст. инж.		Алехова		

ТП 503-269 КЖИ-П2

Плита покрытия П2. Установка дополнительных закладных изделий.

Лит	Лист	Листов
ТР	35	

ГИПРОАВТОТРАНС г. Москва

Заказ N4373

Инв. N подл. 96170

Подпись и дата 06.04.76

Ст. техн. Грачева

Провер. Алехова

Альбом III

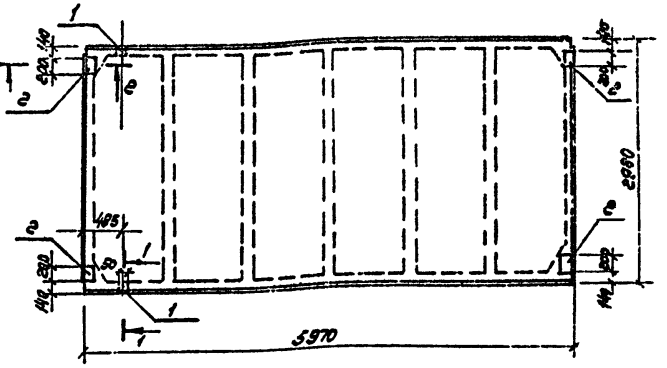
1
2
2
2
2
2
2
2
2
2
1
1
1

Альбом III

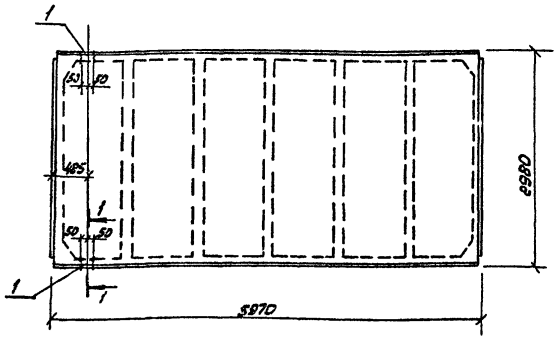

1-1

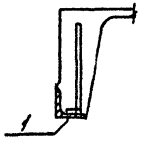

Формат	Зона	Поз.	Обозначение	Наименование	Кол.	Примеч.
				Документация		
11			ТП503-269 -КЖИ-П4	Сборочный чертеж		на 1 листе
				Сборочные единицы и детали		
			1.465.7, вып. 1, часть 1	$\frac{ПЛ IV}{3-6}$ -3 ; $\frac{ПЛ IV}{3\times6}$ -4	1	
		1	1.465-7, вып. 1, часть 2	Изделие закладное М10	2	2,6

Изм.	Лист	№ докум.	Подп.	Дата	ТП 503-269 -КЖИ-П4
Гл. инж. пр.		Темкин		31.3.76	Плита покрытия П4. Установка дополнительных закладных изделий.
Нач. ОСО		Маркарян			
Гл. конструкт.		Комаров		30.3.76	
Инж.		Локтярнов			

Лит	Лист	Листов
ТР	37	

ГИПРОАВТОТРАНС г. Москва

Заказ №4373

Инв. № подл. 96170 | Подпись и дата | Взам. инв. №

Ст. техн. | Гречева | Провер. | Алехова

Альбом III

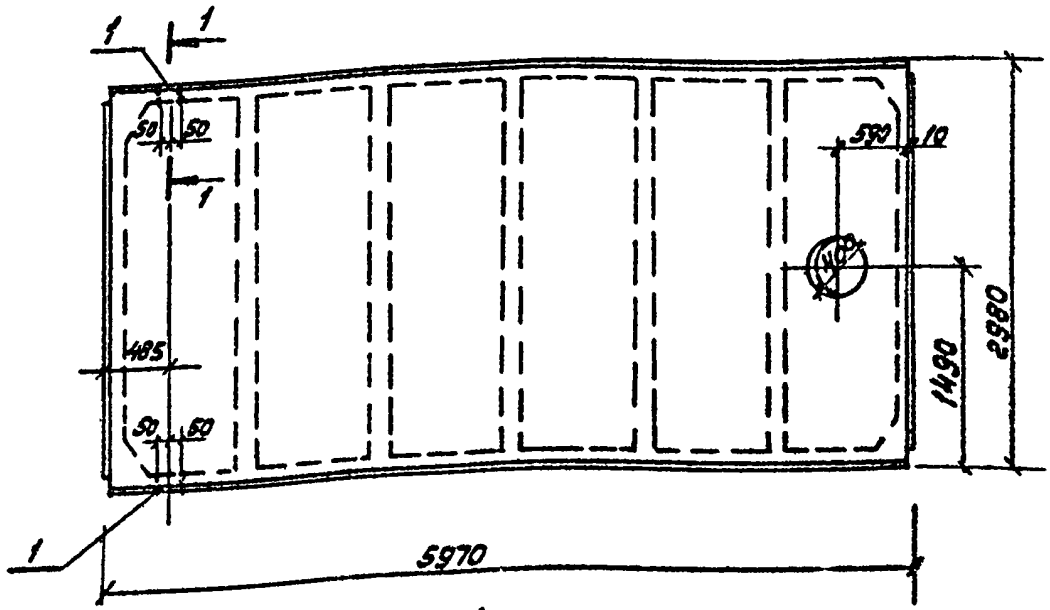

1-1

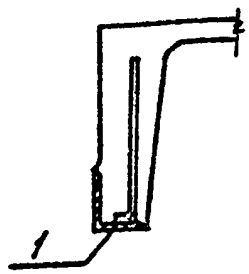

Формат	Зона	Поз.	Обозначение	Наименование	Кол.	Примеч.
				Документация		
11			ТП503-269 -КЖИ-П5	Сборочный чертеж		на 1 листе
				Сборочные единицы и детали		
			1.465-7, вып. 1, часть 1.	$\frac{ПАЦ}{3\times6}$-3 $\frac{ПАЦ}{3\times6}$-4	1	
		1	1.465-7, вып. 1, часть 2.	Изделие закладное М10	2	2,6 кг

Изм	Лист	№ докумен	Подп.	Дата
Гл. инж. пр		Темкин		31.5.76
Нач. АСО		Маркарян		
Гл. констр		Комаров		3.5.76
Ин. т. спец		Лопатенко		
Ст. инж		Алехова		

ТП 503-269 -КЖИ-П5

Плита покрытия П5. Установка дополнительных закладных изделий.

Лит.	Лист.	Листов
ТР	38	

ГИПРОАВТОТРАНС г. Москва

Альбом III

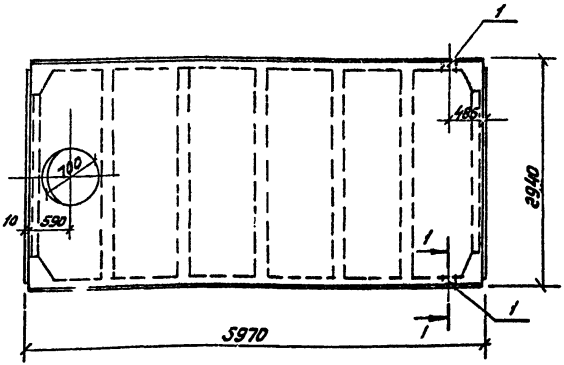

1-1

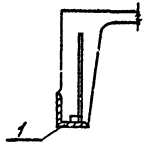

Формат	Зона	Поз	Обозначение	Наименование	Кол.	Примеч.
				Документация		
11			ТП503-269 -КЖИ-П7	Сборочный чертеж		на 1 листе
				Сборочные единицы и детали		
			1.465-7 вып. 1 ч.1	$\frac{ПАТ-7}{3\times6}$-3; $\frac{ПАТ-7}{3\times6}$-4	1	
		1	1.465-7 вып. 1 ч.2	Изделие закладное М10	2	2,6 кг

Изм.	Лист	N докум.	Подп.	Дата
Гл.инж.пр.		Темкин		31.3.76
Нач.АСО		Маркарян		
Гл.констр.		Комаров		30.3.76
Н.отл.спец.		Лопатенко		
Ст.инж.		Алехова		

ТП 507-269 -КЖИ-П7

Плита покрытия П7. Установка дополнительных закладных изделий.

Лит	Лист	Листов
ТР	39	

ГИПРОАВТОТРАНС г. Москва

Инв. № подл. | Подп. и дата | Взам. инв. № | Инв. № дубл. | Подп. и дата

Альбом III

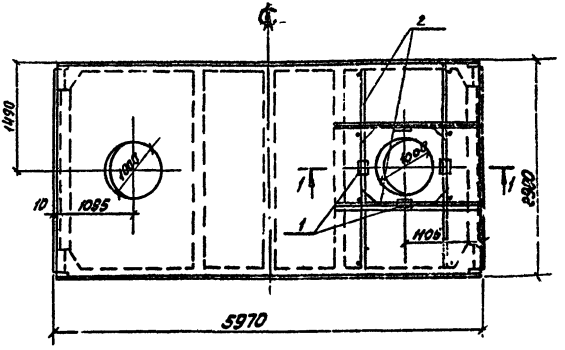

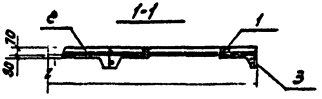

Формат	Зона	Поз.	Обозначение	Наименование	Кол.	Прим.
				Документация		
11			ТП503-269 -КЖИ-П9	Сборочный чертеж		на 1 листе
				Сборочные единицы и детали		
			1.465-7, вып. 1, часть 1	$\frac{ПЛ\text{II}-10}{3\times6}$-3; $\frac{ПЛ\text{II}-10}{3\times6}$-4	4	6,4
		1	1.465-7, вып. 1, часть 2	Изделие закладное М3	2	2,6кг
		2	то же	Каркас пространств. КП1	1	
		3	"	Каркас плоский КР8	2	

Изм.	Лист	№ докум.	Подп.	Дата
Гл. инж. пр.		Темкин		31.3.76
Нач. ЛСО		Маркарян		
Гл. констр.		Конарев		31.3.76
Инженер		Лопатенко		
Ст. инж.		Алехова		

ТП 503-269 -КЖИ-П9

Плита покрытия П9. Установка дополнительных закладных изделий.

Лит.	Лист	Листов
ТР	40	

ГИПРОАВТОТРАНС г. Москва

Заказ 14373 Инв. № 10170 Подп. и дата 06.04.76

Альбом III

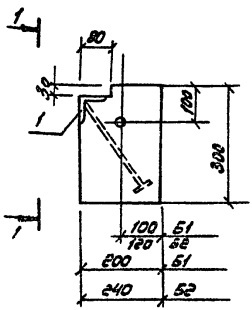

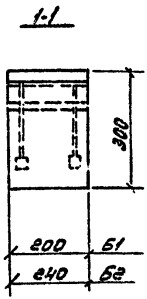

Формат	Зона	Поз.	Обозначение	Наименование	Кол.	Примеч.
				Документация		
11			ТП503-269 -КЖИ-Б1,Б2	Сборочные чертежи		
				Сборочные единицы		
				и детали		
			ТП503-269 -КЖИ-Б1	Угловой блок Б1	1	
		1	1.432-5, вып.1	Изделие закладное М37	1	1,4кг
			ТП503-269 -КЖИ-Б2	Угловой блок Б2.	1	
		1	1.432-5, вып.1	Изделие закладное М38.	1	1,6кг

Ст.техн. Пронина
Провер. Алехова

Заказ № 4373
Инв.№ подл. 95170
Подпись и дата 26.04.78

gost.e-ecolog.ru

Изм.	Лист	№ докум.	Подп.	Дата
Гл. инж. пр.		Темкин		31.3.76
Нач. АСО		Маркарян		
Гл. констр.		Кондров		30.3.76
Ц.о.гл. спец.		Лопатенко		
Ст. инж.		[illegible]		

ТП 503-269 -КЖИ-Б1,Б2

Угловые блоки Б1, Б2.

Лит	Лист	Листов
ТР	41	

ГИПРОАВТОТРАНС
г. Москва