ТИПОВОЙ ПРОЕКТ

503-269

КОРПУС СТОЯНКИ ГАРАЖА - ФИЛИАЛА НА 60 СОЧЛЕНЕННЫХ АВТОБУСОВ С ЗАКРЫТОЙ СТОЯНКОЙ

СОСТАВ ПРОЕКТА :

АЛЬБОМ	I	ПОЯСНИТЕЛЬНАЯ ЗАПИСКА. ТЕХНОЛОГИЧЕСКИЕ ЧЕРТЕЖИ. ЭЛЕКТРОТЕХНИЧЕСКИЕ ЧЕРТЕЖИ ЧЕРТЕЖИ ПО СВЯЗИ И СИГНАЛИЗАЦИИ
АЛЬБОМ	II	АРХИТЕКТУРНО-СТРОИТЕЛЬНЫЕ ЧЕРТЕЖИ. ЧЕРТЕЖИ ЖЕЛЕЗОБЕТОННЫХ КОНСТРУКЦИЙ ЧЕРТЕЖИ МЕТАЛЛОКОНСТРУКЦИЙ.
АЛЬБОМ	III	РАБОЧИЕ ЧЕРТЕЖИ СТРОИТЕЛЬНЫХ КОНСТРУКЦИЙ.
АЛЬБОМ	IV	ЧЕРТЕЖИ ПО ОТОПЛЕНИЮ И ВЕНТИЛЯЦИИ, ВНУТРЕННЕМУ ВОДОПРОВОДУ И КАНАЛИЗАЦИИ.
АЛЬБОМ	V	ЧЕРТЕЖИ ПО АВТОМАТИЗАЦИИ ПРОИЗВОДСТВА
АЛЬБОМ	VI	СМЕТЫ
АЛЬБОМ	VII	ЗАКАЗНЫЕ СПЕЦИФИКАЦИИ

ПРИМЕНЕННЫЕ ТИПОВЫЕ ПРОЕКТНЫЕ МАТЕРИАЛЫ :

ТИПОВОЙ ПРОЕКТ 902-9-1 КАНАЛИЗАЦИОННЫЕ КОЛОДЦЫ КРУГЛЫЕ ИЗ СБОРНОГО ЖЕЛЕЗОБЕТОНА ДЛЯ ТРУБ Д = 150÷1200 ММ. ВЫПУСК I / РАСПРОСТРАНЯЕТ ЦИТП /

АЛЬБОМ II

РАЗРАБОТАН ПРОЕКТНЫМ ИНСТИТУТОМ ГИПРОАВТОТРАНС

14410/02

Цена 1р. 74к.

ТЕХНО-РАБОЧИЙ ПРОЕКТ УТВЕРЖДЕН МИНАВТОТРАНС'ОМ РСФСР ПРОТОКОЛ N 103 ОТ 22 ОКТЯБРЯ 1976г. И ВВЕДЕН В ДЕЙСТВИЕ С 15 ИЮНЯ 1977г.

gost.e-ecolog.ru

Лист	Формат	Наименование	Стр.	Примечания
1	22	Содержание альбома	2	
		Архитектурно-строительные чертежи.		
АР-1	Тоже	Общие данные	3	
АР-2	"	План подземных конструкций	4	
АР-3	"	План подземных конструкций. Фрагменты 1,2	5	
АР-4		План подземных конструкций Приямки 1,2. Сечение а-а	6	
АР-5	"	КТП. Планы на отм. 0.000, ниже отм. 0.000	7	
АР-6	"	КТП. Разрезы 1-1÷7-7. Узлы 1-5	8	
АР-7	"	План на отм. 0.000. Узлы	9	
АР-8	"	Разрезы 1-1; 2-2; 3-3. Фрагмент плана 1 Планы кровли и полов. Экспликация полов	10	
АР-9	"	Фасады 1-13; А-Г; 13-1; Г-А. Схемы заполнения оконных проемов	11	
		Чертежи железобетонных конструкций.		
КЖ-1	"	Общие данные (начало)	12	
КЖ-2	"	Общие данные (окончание)	13	
КЖ-3	"	Маркировочная схема фунфаментов и фундаментных балок.	14	
КЖ-4	"	Маркировочная схема фундаментов и фундаментных балок. Фрагменты. Сечения.	15	
КЖ-5	"	Конструкции монолитных фундаментов Фм1-Фм4	16	
КЖ-6	"	Конструкции монолитных фундаментов Фм5-Фм8	17	
КЖ-7	"	Конструкции монолитных фундаментов Фм9, Фм10	18	
КЖ-8	"	Маркировочная схема колонн, ферм, связей и рам ворот.	19	
КЖ-9	"	Маркировочная схема плит покрытия	20	
КЖ-10	"	Маркировочные схемы стеновых панелей	21	
КЖ-11	"	Маркировочные схемы стеновых панелей Фрагменты 1-11	22	

Лист	Формат	Наименование	Стр.	Примечания
		Чертежи металлоконструкций		
КМ-1	22	Общие данные	23	
КМ-2	Тоже	Маркировочная схема установки ригелей и обрамления проемов по осям А,Г. Маркировочная схема рам ворот, стоек, насадок по осям 1,13	24	
КМ-3	"	Маркировочная схема обрамления проемов по осям 1 и 13	25	
КМ-4	"	Маркировочная схема балок перекрытия на отм. 4.400. Узлы	26	
КМ-5	"	Маркировочная схема рам ворот, стоек, насадок по осям 1,13. Узлы 1-6	27	
КМ-6	"	Оконная панель ДО 115а	28	

Альбом II

Изм.	Лист	N докум.	Подп.	Дата
Гл. инж. пр.		Темкин		12.4.76
Нач. АОО		Маркарян		8.3.76
Гл. конст.		Комаров		3.3.76
Инж. спец.		Лопатенко		
Рук. гр.		Алехова		
Ст. инж.		Брычева		

ТП 503-269

Гараж-филиал на 60 сочлененных автобусов с закрытой стоянкой

Корпус стоянки.

Лит.	Лист	Листов
ТР	1	1

Содержание альбома.

ГИПРОАВТОТРАНС г. МОСКВА

Инв. № подл. | Подпись и дата | Взам. инв. № | Проверил | Алехова

Альбом II

Ведомость чертежей основного комплекта АР

Формат	Лист	Наименование	Стр	Примечание
12г	АР-1	Общие данные	3	
То же	АР-2	План подземных конструкций	4	
"	АР-3	План подземных конструкций. Фрагменты 1,2	5	
"	АР-4	План подземных конструкций Приямки 1,2. Сечение а-а	6	
"	АР-5	КТП. Планы на отм. 0.000, ниже отм. 0.000	7	
"	АР-6	КТП. Разрезы 1-1÷7-7; Узлы 1÷5	8	
"	АР-7	План на отм. 0.000. Узлы	9	
"	АР-8	Разрезы 1-1; 2-2; 3-3. Фрагмент плана 1 Планы кровли и полов. Экспликация полов	10	
"	АР-9	Фасады 1-13; А-Г; 13-1; Г-А Схемы заполнения оконных проемов	11	

Здание панельное, класс сооружения - II
По пожароопасности производства относится к категориям В и Д
Проект разработан для строительства в районах с расчетной зимней температурой воздуха - 20°; -30°; -40° со снеговыми нагрузками 70; 100; 150 кг/м² и величиной скоростного напора ветра 27, 35 и 45 кг/м².
Сейсмичность района строительства не выше 6 баллов, грунтовые воды отсутствуют.
Проект предназначен для производства работ в летних условиях.
В случае производства работ в зимний период при привязке проекта руководствоваться СН и П II-В.2-71 г.
При наличии высокого уровня грунтовых вод должны быть предусмотрены мероприятия в соответствии с Указаниями по проектированию гидроизоляции подземных частей зданий и сооружений СН 301-65*

Ведомость примененных и ссылочных документов.

Обозначение	Наименование	Примечание
ГОСТ 14624-69	Двери деревянные для зданий промышленных предприятий	
Серия 2.435-6 вып.1	Противопожарные двери и ворота промышленных зданий	
Серия ПР-05-55 вып.1	Ворота подъемные с автоматическим управлением 3,6×3,6	
Серия ПР-05-36.4	Ворота распашные 3,0×3,0 с автоматическим открыванием	
Серия 1.139-1 вып.1	Перемычки железобетонные сборные для жилых и общественных зданий.	
ГОСТ 6787-69	Плитки керамические для полов	
ГОСТ 111-65*	Стекло оконное листовое	
ГОСТ 8423-57*	Листы асбестоцементные волнистые усиленного профиля и детали к ним	
Серия 2.460-5, вып. 1	Архитектурные детали утепленных покрытий одноэтажных промышленных зданий	
Серия 2.436-5 вып. 0;1	Архитектурно-строительные детали заполнения световых проемов в стенах с применением профильного стекла коробчатого и швеллерного типа	

Ведомость проемов ворот и дверей

Тип по проекту	Проемы: Размер в кладке b×h, мм	Кол. мест	Элементы заполнения проема: Марка	Обозначение	Кол.
1	3600×3600	22	—	Серия ПР-05-55; вып.1	
2	3000×3000	1	—	Серия ПР-05-36.4	
3	1550×2400	1	Д52	ГОСТ 14624-69	
4	1490×2400	1	ПД-3	Серия 2.435-6 вып.1	
5	1160×2400	7	ПД-2л	То же	
6	1060×2400	2	Д53-Л	ГОСТ 14624-69	

* обшить с двух сторон кровельной сталью внахлестку по асбестовому картону толщ. 5 мм. В полотнах на высоте 300 мм от низа предусмотреть установку жалюзийных решеток размером 655×370 (h)

Ведомость отделки помещений

Наименование помещения	Потолок: Штукатурка или затирка	Окраска	Стены и перегородки: Штукатурка или затирка	Окраска или облицовка	Отделка низа стен и перегородок (панели): Окраска или облицовка	Высота мм
Стоянка, КТП; РУ; венткамеры; кладовая шоферского инструмента	Затирка швов плит покрытия	Известковая окраска	Затирка швов стеновых панелей и кирпичных перегородок	Известковая окраска	—	—
Компрессорная	То же	То же	Затирка панельных стен и перегородок выше панели	То же	Глазурованная керамическая плитка	2400

Снаружи швы между стеновыми панелями расшиваются. Участки наружных кирпичных стен выполняются из облицовочного кирпича. В панельных стенах вертикальные откосы проемов затираются сложным раствором. Все здание окрашивается красками ПХВ светлых тонов.
Столярные изделия и стальные конструкции окрашиваются масляной краской за 2 раза.

Ведомость перемычек

Марка по проекту	Перемычки: Схема сечения	Кол. мест	Элементы перемычки: Марка	Обозначение	Кол.
для $t^н$=-20°; -30°					
ПР 1	250 / 140	3	Б-15	Серия 1.139-1; вып.1	2
ПР 2	380 / 140	4	Б-15	То же	3
ПР 3	380 / 140	1	Б-18	"	3
ПР 4	380 / 65	2	Б-13	"	3
ПР 5	380 / 140	1	Б-19	"	3
для $t^н$=-40°					
ПР 1	250 / 140	3	Б-15	Серия 1.139-1; вып. 1	2
ПР 2	380 / 140	4	Б-15	То же	3
ПР 3	380 / 140	1	Б-18	"	3
ПР 4	510 / 65	2	Б-13	"	4
ПР 5	510 / 140	1	Б-19	"	4

Строительные показатели

1	Площадь застройки	3939,0 м²
2	Полезная площадь	3850,0 м²
3	Строительный объем	31906,0 м³

Таблица толщин ограждающих конструкций и утеплителя

Расчетная температура зимнего $t^н$ года	Стеновых панелей С	Кирпичных стен $С^1$	Толщина утеплителя h, мм
— 20°	200	380	80
— 30°	200	380	100
— 40°	240	510	120

Типовой проект разработан в соответствии с действующими нормами и правилами и предусматривает мероприятия, обеспечивающие взрывобезопасность и пожаробезопасность при эксплуатации здания

Главный инженер проекта [подпись] (Темкин)

Сводная спецификация к чертежам архитектурно-строительных решений.

Марка	Обозначение	Наименование	Кол.	Примечание
РП-600	Серия 2.436-5; вып. 0;1	Профильное стекло 594×1800	182 шт.	
То же	То же	То же 594×2800	160 шт.	
ЩП-250	"	" 244×1800	4 шт.	
КП-300	"	" 294×1480	360 шт.	
ВУ-К	ГОСТ 8423-57*	Асбестоцементные волнистые листы	225 шт.	Размеры: 2800×994
То же	То же	То же	40 шт.	2800×994

Изм.	Кол.	N докум.	Подп.	Дата
Гл.инж.пр.		Шахнес	[подпись]	
Гл.арх.пр.		Овансян	[подпись]	
Гл.инж.пр.		Темкин	[подпись]	31.2.71
Нач.АСО		Меркарян	[подпись]	
Гл.эксп.отд.		Комаров	[подпись]	5.2.71
Гл.спец.отд.		Карп	[подпись]	5.2.71

ТП 503-269 - АР

Гараж-филиал на 60 сочлененных автобусов с закрытой стоянкой

	Лит.	Лист	Листов
Корпус стоянки	ТР	1	9
Общие данные	ГИПРОАВТОТРАНС г. МОСКВА		

Заказ N 1373
Инв. N подл. | Подп. и дата | Взам. инв. N
Восприм. | Инженер | Чертежник
Рук.пр. | Гл.инж. | Гл.арх.
Проверил | Гл.спец. | Карп

Альбом II

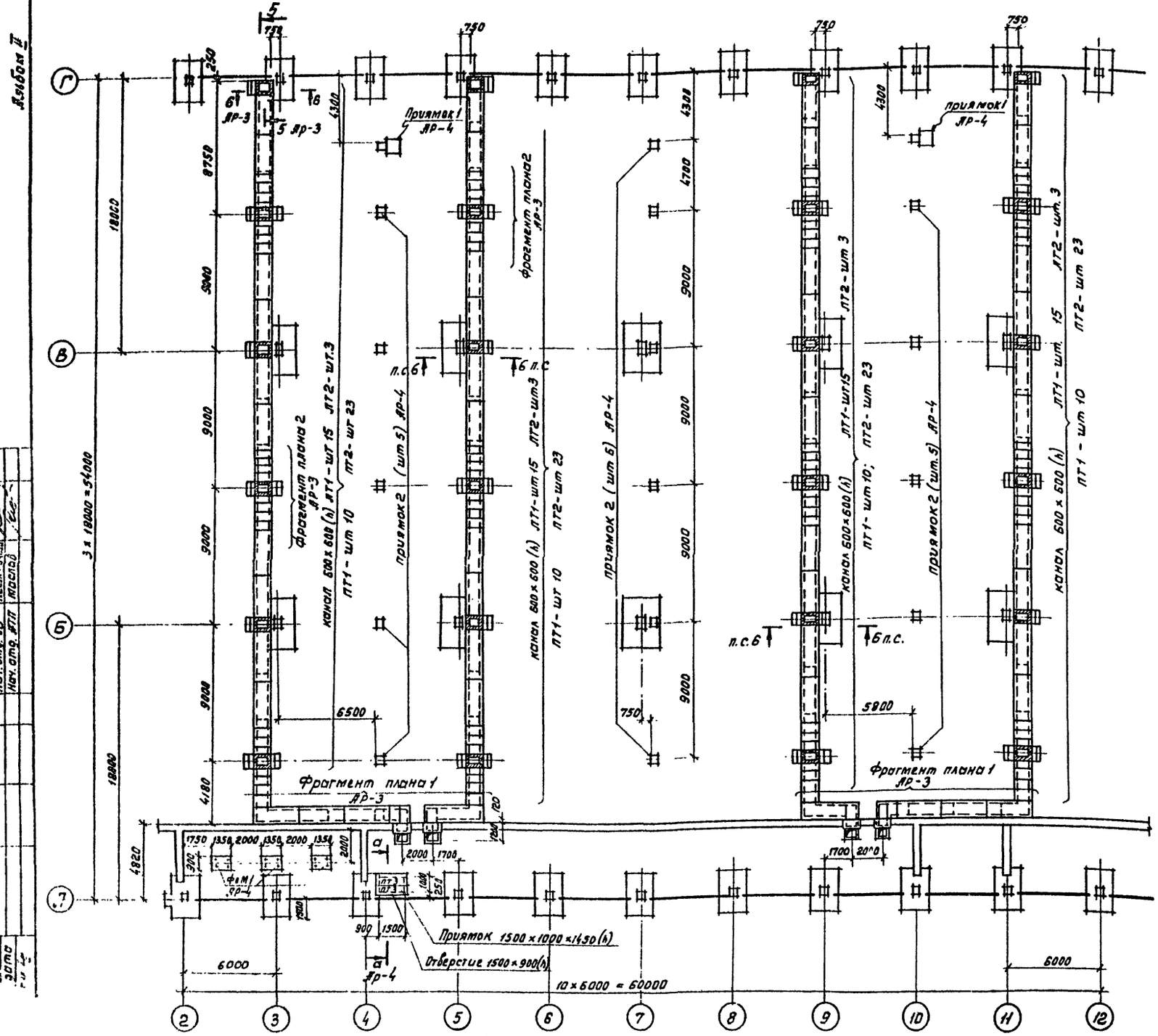

1. Поверхности каналов, соприкасающиеся с грунтом обмазать горячим битумом за 2 раза
2. Кирпичную кладку каналов выполнять из красного кирпича марки 75 на растворе марки 50

Спецификация элементов к маркировочным схемам, расположенным на листах АР2, АР3, АР4

Марка	Обозначение	Наименование	Кол.	Примечание
ПТ1	НС-01-04 вып. 2	плита П1	48	0.46т
ПТ2	То же	то же П1д	128	0.10т
ПТ3	"	" П4д	2	0.33т
ПТ4	"	" П01	2	0.25т
ЛТ1	"	лоток Л3	64	1.55т
ЛТ2	"	то же Л3д	14	0.30т
	ГОСТ 3634-61	Люк тяжелый Т	2	0.130т
Щ4	ТП 503-269 КЖН-Щ4	Щит Щ4	18	—

Формат	Зона	Поз.	Обозначение	Наименование	Кол.	Примечание
				Документация		
22			АР2, АР3, АР-4	Сборочный чертеж		на 3 листах
				Сборочные единицы и детали		
11		1	ТП 503-269 - КЖН-МН4	Изделие закладное МН4	14.4	п.м.
		2	ТП 503-269 - КЖН-МН5	То же МН5	58.8	п.м.
		3	ТП 503-269 - КЖН-МН6	" МН6	44	шт
		4	ТП 503-269 - КЖН-МН7	" МН7	6	шт
		5	АР-2.3	" Б/Ч L 100x10, l=1100	4	шт
				Материалы		
				Бетон марки 200	148	м³

Выборка стали на один элемент, кг

Марка элемента	Закладные изделия											Всего
	Профильная сталь							Арматурная сталь ГОСТ 5781-61* Класс А I				
								Ф мм				
	L100x10	L63x5	L50x5	L40x4	Ф10x10	Рифл б=8		20				
Каналы и приямки	66.9	278.4	54.6	38.9	45.8	324.0		19.2				827.8

Изм.	Лист	N докум.	Подп.	Дата
Гл. инж. пр.		Тетякин		
Нач. АСО		Маркарян		
Гл. констр.		Комаров		
Вед. гл. спец.		Лопатенко		
Ст. инж.		Алехова		
Инжен.		Сапрошина		

ТП503-269 АР

Гараж-филиал на 60 сочлененных автобусов с закрытой стоянкой

Корпус стоянки

План подземных конструкций.

Лит	Лист	Листов
ТР	2	

ГИПРОАВТОТРАНС г. Москва

Согласовано: Нач. отд. ОВ, Нач. отд. АТП, Нежинский, Маслов

Проверил: Алехова

Дата

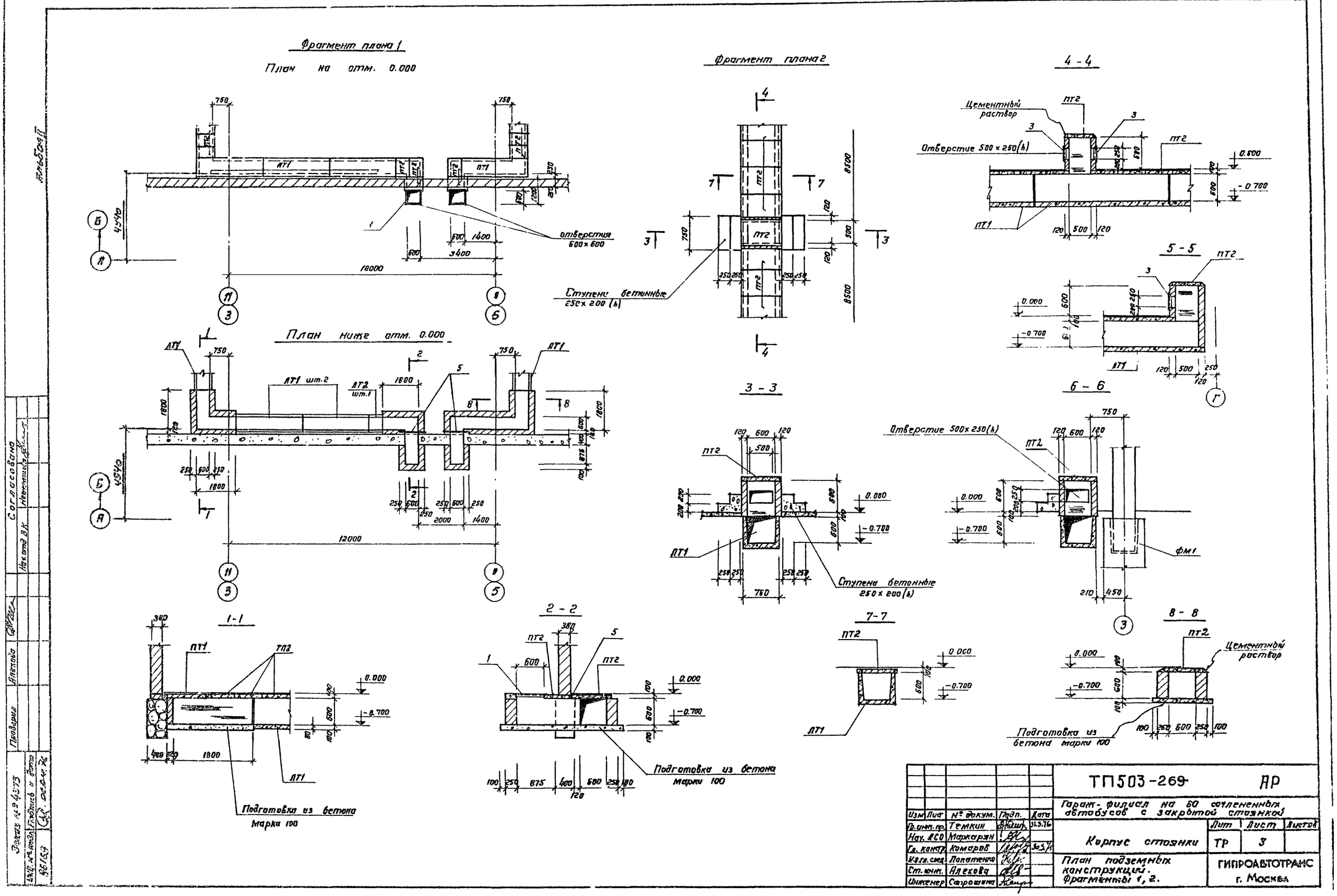
Фрагмент плана 1
План на отм. 0.000
Фрагмент плана 2
4 - 4
Цементный раствор
Отверстие 500 × 250 (h)
5 - 5
План ниже отм. 0.000
3 - 3
6 - 6
Отверстие 500 × 250 (h)
Ступени бетонные 250 × 200 (h)
1 - 1
2 - 2
7 - 7
8 - 8
Подготовка из бетона марки 100
Подготовка из бетона марки 100
Цементный раствор
Подготовка из бетона марки 100
отверстия 600 × 600
Ступени бетонные 250 × 200 (h)
ТП503-269 АР
Гараж-филиал на 60 сочлененных автобусов с закрытой стоянкой
Корпус стоянки
Лит Лист Листов
ТР 3
План подземных конструкций. Фрагменты 1, 2.
ГИПРОАВТОТРАНС г. Москва
Изм Лист № докум. Подп. Дата
Гл. инж. пр. Темкин 31.3.76
Нач. АСО Маркарян
Гл. констр. Комаров 30.3.76
Ст. инж. Алехова
Инженер Сапрошина

Альбом I

Призмок1

План на отм. 0.000

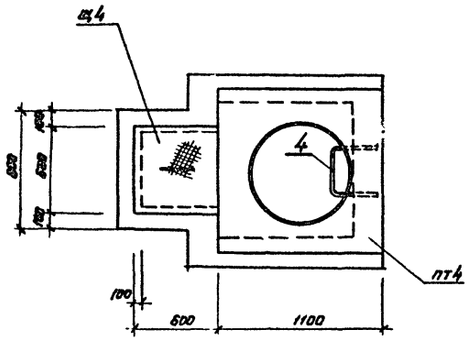

Призмок2

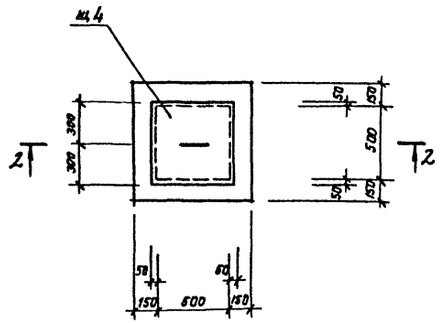

а-а

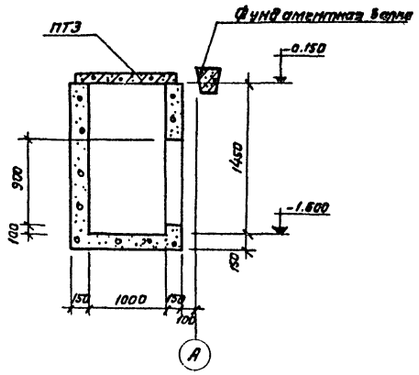

План ниже отм. 0.000

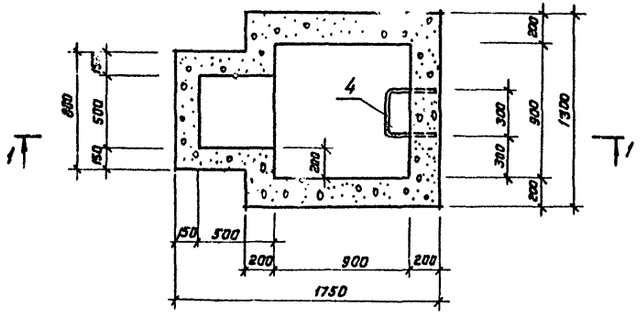

2-2

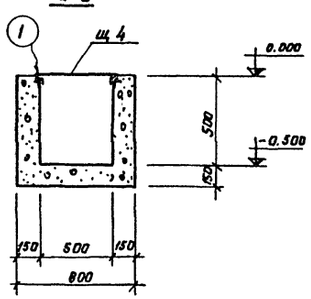

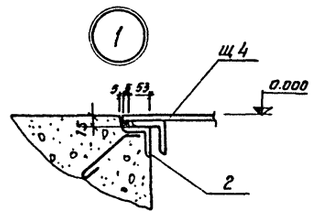

1-1

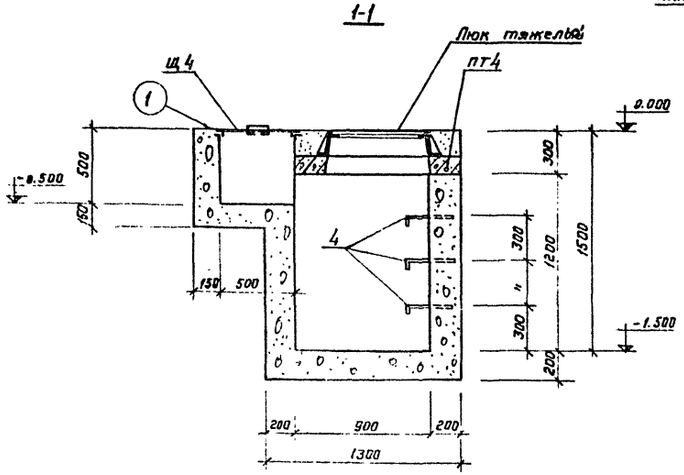

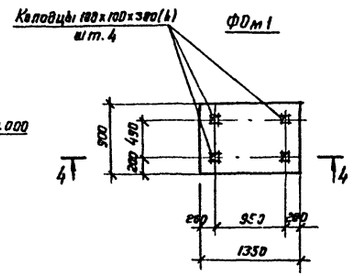

4-4

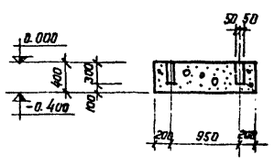

Данный лист см. совместно с листом АР-2.

Согласовано

Нач. отд. АТП	Маслов	
Проверил	Алехова	

Заказ N 4373

Инв. N подл. | Подпись и дата | Взам. инв. N

96189

Изм.	Лист	№ докум.	Подп.	Дата
Гл. инж. пр.		Темкин		
Нач. АСО		Маркарян		
Гл. конст.		Макаров		
Н. гр. стм.		Лапатенко		
Ст. инж.		Алехова		
Инж.		Сапрыкина		

ТП 503-269 -АР

Гараж-филиал на 60 сочлененных автобусов с закрытой стоянкой

Корпус стоянки

Лит.	Лист	Листов
ТР	4	

План подземных конструкций. Призмки 1, 2. Сечение а-а.

ГИПРОАВТОТРАНС г. МОСКВА

Альбом II

План на отм. 0.000

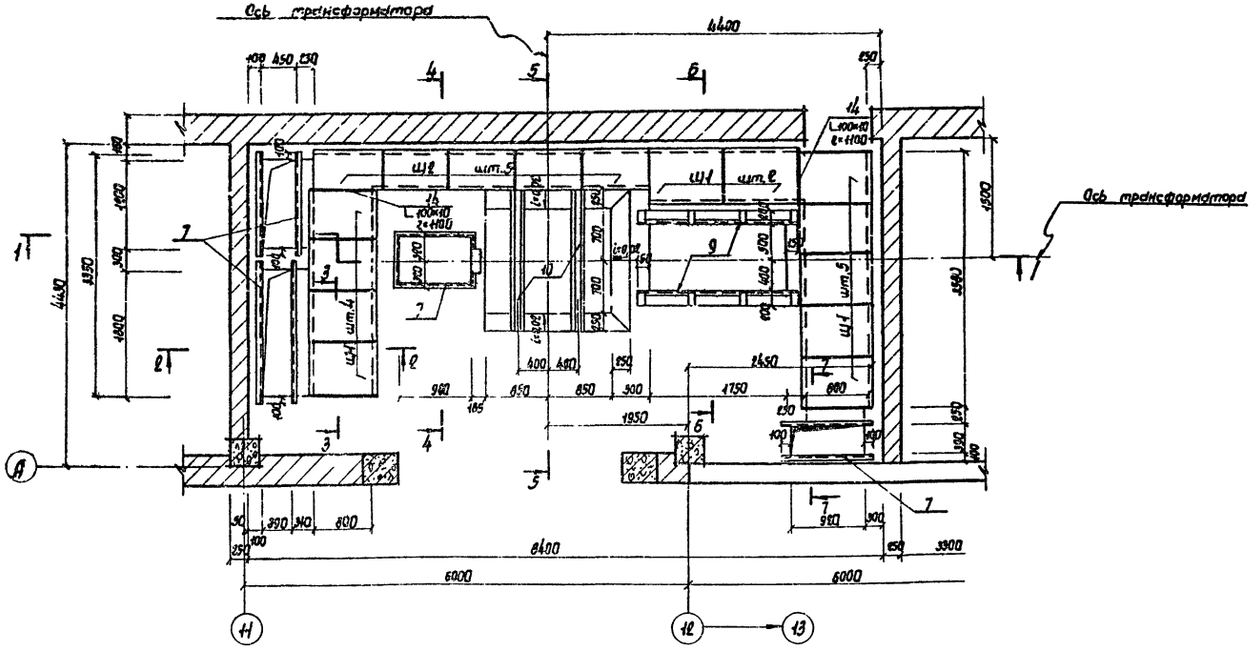

План ниже отм. 0.000

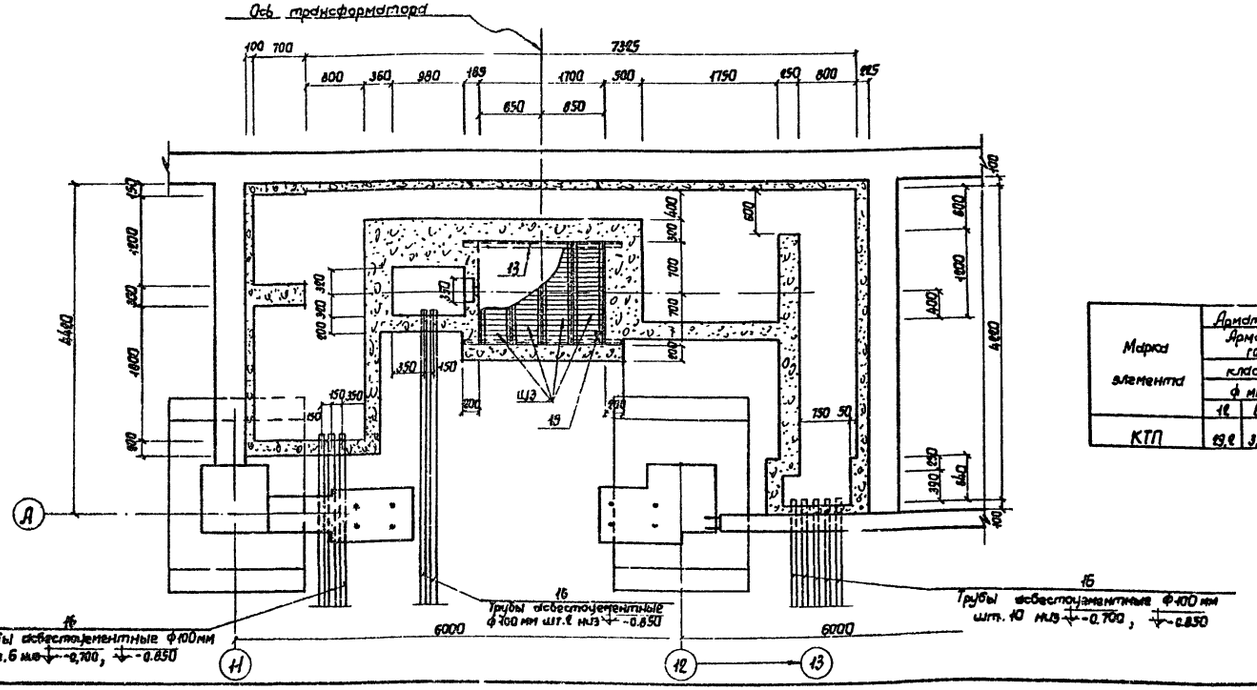

Формат	Зона	Поз.	Обозначение	Наименование	Кол.	Примечание
				Документация		
А2			АР-5, АР-6	Сборочные чертежи		на 2 лист.
				Сборочные единицы и детали		
		1-6	АР-6	Стержни одиночные		
А1		7	ТП503-269 - КЖИ-МН4	Изделие закладное МН4	12,5	п.м.
		8	ТП503-269 - КЖИ-МН5	То же МН5	27,0	п.м.
		9	ТП503-269 - КЖИ-МН8	" МН8	2	шт.
		10	ТП503-269 - КЖИ-МН9	" МН9	2	шт.
		11	АР-6	" Б/Ч Труба d_y=40 t=300	4	шт.
		12	ТП503-269 - КЖИ-МН10	" МН10	48,0	п.м.
		13	АР-5,6	" Б/Ч [10 ; l=1200	2	шт.
		14	АР-5,6	" Б/Ч ∟ 100×10; l=400	2	шт.
		15	ТП503-269 - КЖИ-МН11	" МН11	1	шт.
		16	АР-5,6	Труба асбестоцементная ф100 мм	35,0	п.м.
				Материалы		
				Бетон марки 150	12,5	м³

Спецификация элементов к маркировочным схемам, расположенным на листах АР-5,АР-6.

Марка	Обозначение	Наименование	Кол.	Примечание
Щ1	ТП 503-269 - КЖИ-Щ1	Щит Щ1	1	шт.
Щ2	ТП 503-269 - КЖИ-Щ2	То же Щ2	5	шт.
Щ3	ТП 503-269 - КЖИ-Щ3	" Щ3	4	шт.

Выборка стали на элемент, кг.

Марка элемента	Арматурные изделия: Арматурная сталь ГОСТ 5781-61* класс А III ф мм 12	8	Итого	класс А I ф мм 8	4	Итого	Закладные изделия: Профильная сталь ∟10	∟100×10	∟63×5	∟50×5	Полоса 6×8	Полоса 6×4	Рифл. сталь 6×5	Итого	Труба d_y=80	Кровельная сталь	Итого	Арматурная сталь ГОСТ 5781-61* класс А I ф мм 8	4	Итого	Всего
КТП	23,8	8,6	32,4	4,0	4,0	134,0	33,8	443,0	63,1	76,2	33,0	388,7	950,0		2,0	8,2	1960,4	170		170	1551,8

								ТП503-269 АР	
								Гараж-филиал на 60 сочлененных автобусов с закрытой стоянкой	
Изм.	Лист	N докум.	Подп.	Дата					
Гл.инж.пр		Темкин		31.3.76				Корпус стоянки.	Лит. / Масса / Масштаб
Нач.АСО		Маркарян							ТР / 5 /
Гл.констр.		Комаров		30.3.76				КТП. Планы на отм. 0.000, ниже отм. 0.000.	ГИПРОАВТОТРАНС г. Москва
Исполнил		Лондтенко							
Ст.инж.		Алхазов							
Инженер		Сапрыкина							

Согласовано: Инв.№ подл. | Подпись и дата | Взам.инв.№ — Проверил Алхазов

Заказ № 4373 | Инв.№ подл. 9616.9 | Подпись и дата | Взам.инв.№ — 03-1-24

Альбом II

1-1

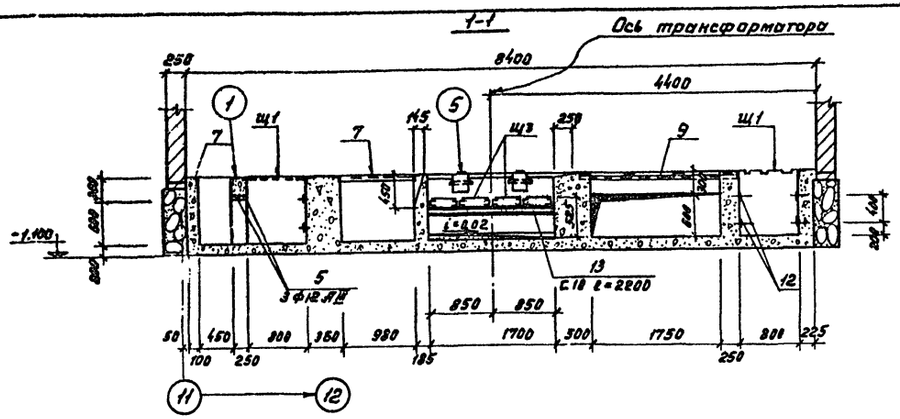

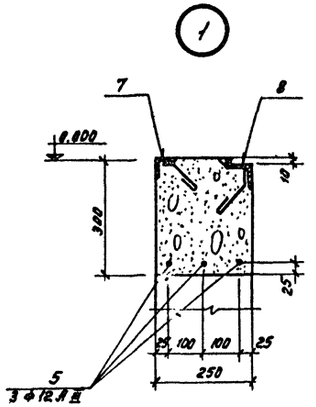

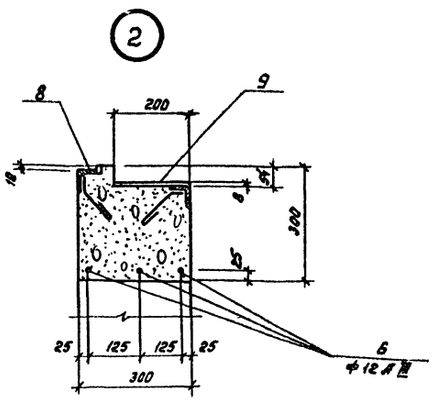

2-2

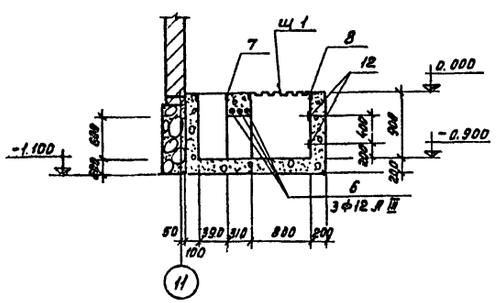

4-4

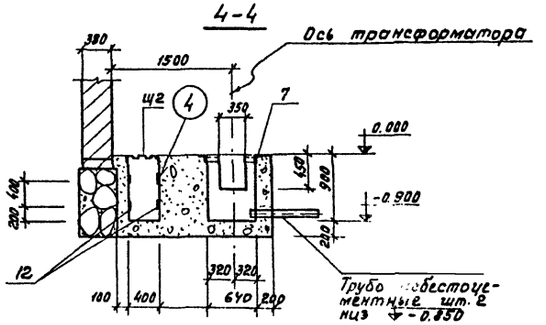

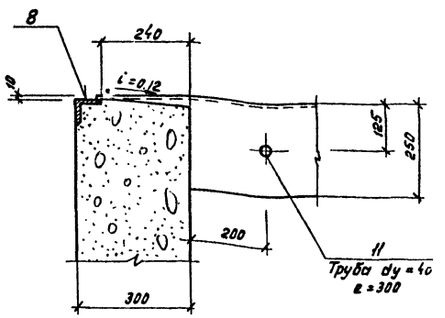

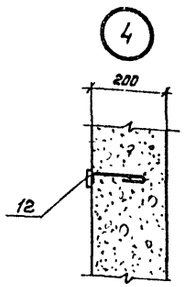

3-3

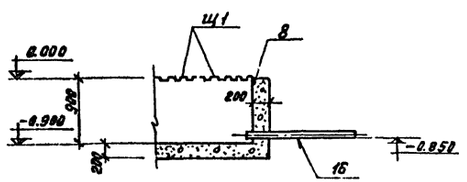

5-5

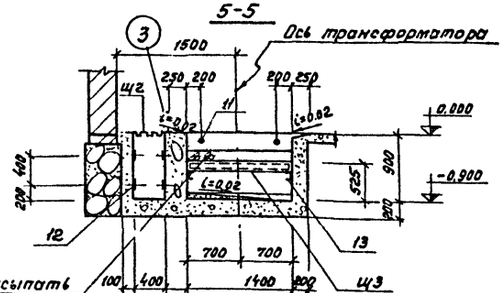

На щит ЩЗ насыпать промытый и просеяный гравий крупностью 30÷50 мм. h слоя = 250 мм

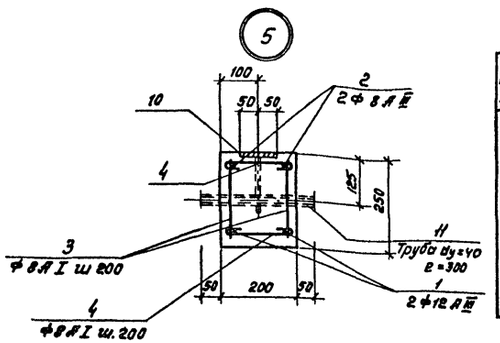

7-7

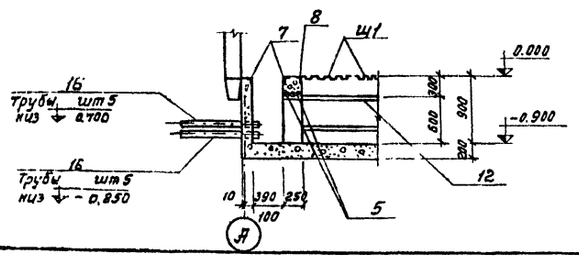

6-6

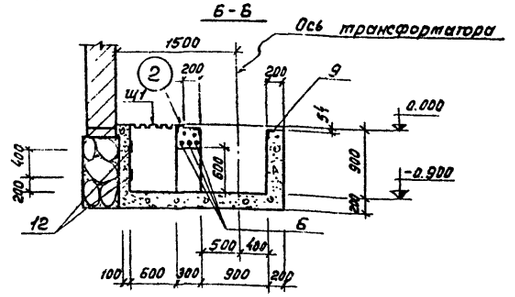

Ведомость стержней на один элемент

Марка эл-та	Поз.	Эскиз или сечение	ф мм	Длина мм	Кол
КТП	1	1850	12 А III	1850	4
	2	1850	8 А III	1850	4
	3	200	8 А I	200	40
	4	170	8 А I	298	40
	5	1600	12 А III	от 1600 до 2000	6
	6	2200	12 А III	2200	3

Данный лист смотри совместно с листом АР-5.

Изм.	Лист	N докум.	Подп.	Дата
Гл.инж.пр.		Темкин		
Нач.ПСО		Маркарян		
Гл.констр.		Комаров		
И.о.гл.сп.		Лопатенко		
Ст. инж.		Алекова		
Инженер		Сапрошина		

ТП503-269 АР

Гарж-фициал на 60 сочлененных автобусов с закрытой стоянкой

Корпус стоянки

Лит	Лист	Листов
ТР	6	

КТП. Разрезы 1-1 ÷ 7-7 Узлы 1÷5

ГИПРОАВТОТРАНС г. Москва

Заказ № 4373 | Инв.№ подл. | Подп. и дата | Взам.инв.№ 96159 | 12.87 Жаркова

Проверил Клеева

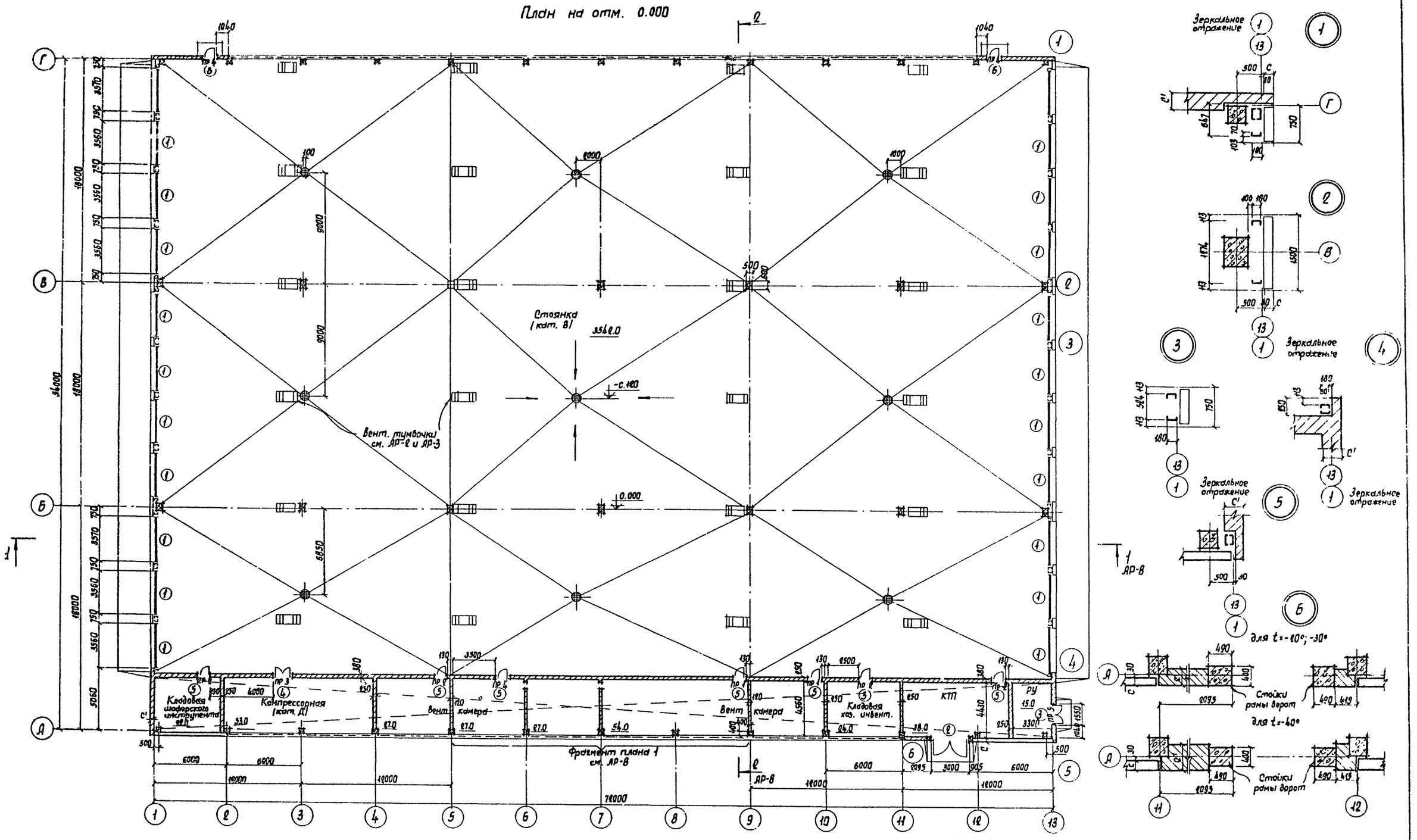

Изм	Лист	N докум.	Подп.	Дата	ТП 503-269 АР
Гл. инж. ин.		Шахнес			Гараж-филиал на 60 сочлененных автобусов с закрытой стоянкой
Гл. арх. ин.		Ованесян			Корпус стоянки
Гл. инж. пр.		Темкин			Лит. ТР / Лист 7 / Листов
Нач. АСО		Маркарян			План на отм. 0.000 Узлы
Гл. конст. от		Комаров			ГИПРОАВТОТРАНС г. Москва
Гл. спец. отд.		Карп			

Заказ N 4373 | Инв. N подл. 56169 | Подпись и дата | Рук. гр. арх. | Техн. арх. | Проверил | Туманян | Кузнецова | Карп | Согласовано | Нач. техн. отд. АТП Маслов | Нач. сантех. отд. ОВ Неежмакова | Нач. сантех. отд. ВК Филиппова | Нач. электрот. отд. Шумский | Нач. отд. связи Чаликов | Альбом II

Альбом II

Разрез 1-1

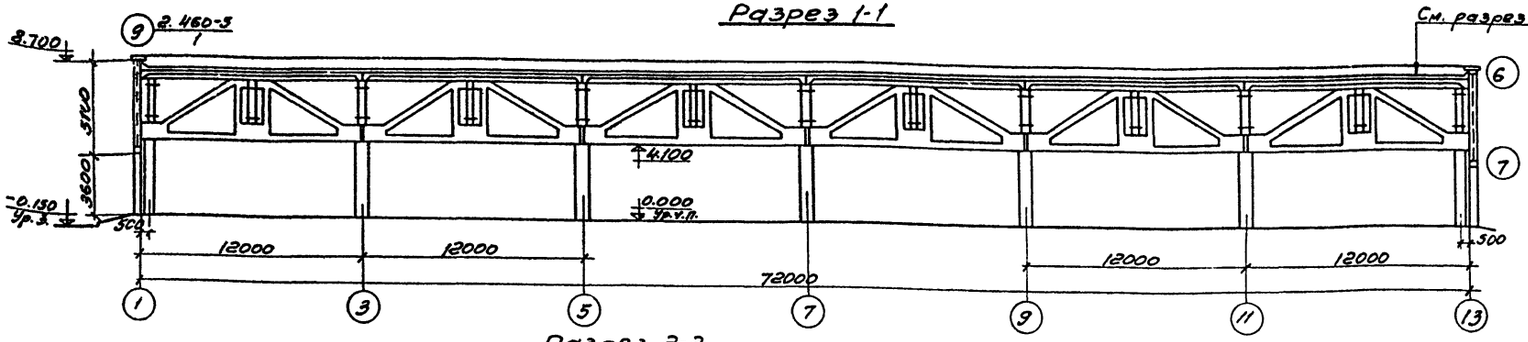

Разрез 2-2

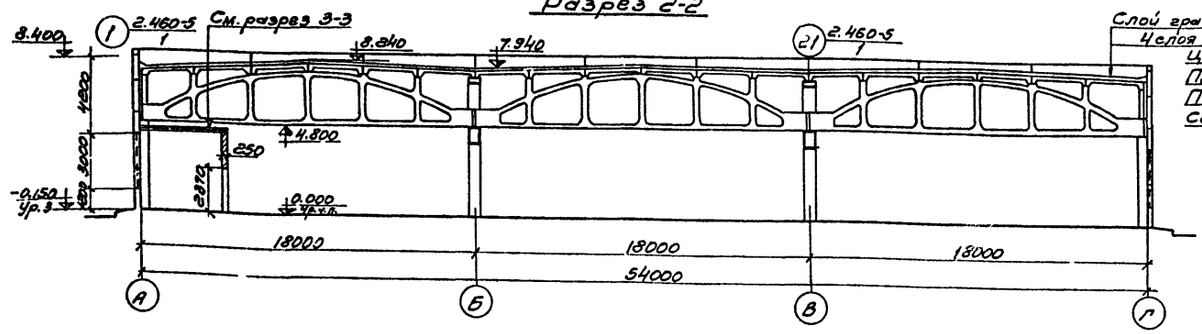

Слой гравия, втопленный в мастику
4 слоя рубероида на мастике
Цементно-песчаная стяжка - 15
Плитный утеплитель $\gamma = 500$ кг/м³ (h - по таблице)
Пароизоляция - 1 слой толя
Сборные ж.б. плиты

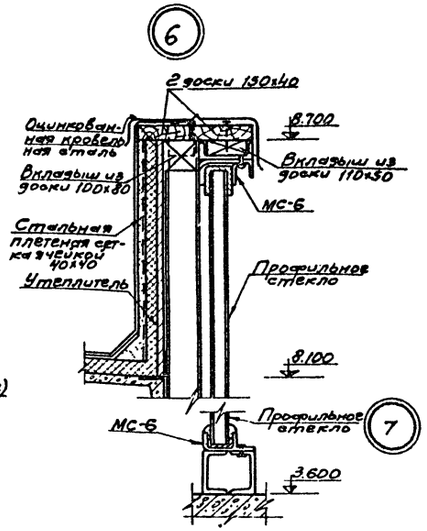

Фрагмент плана 1

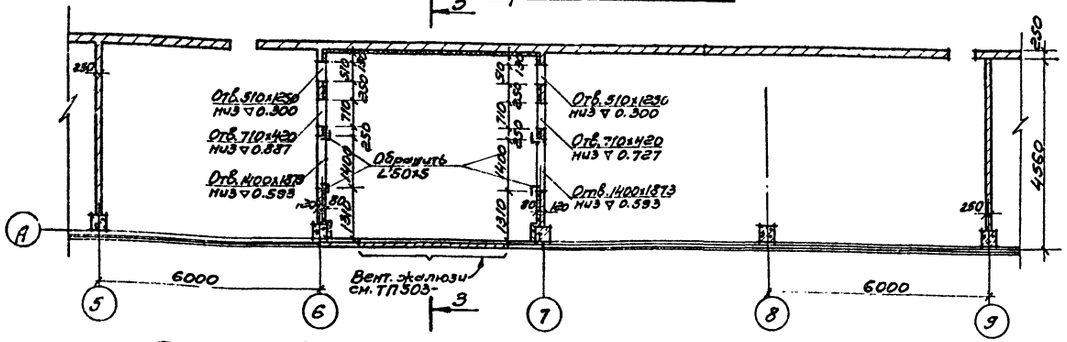

Разрез 3-3

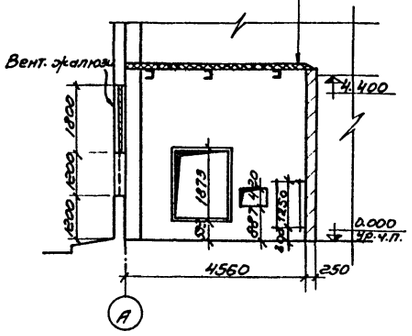

План кровли

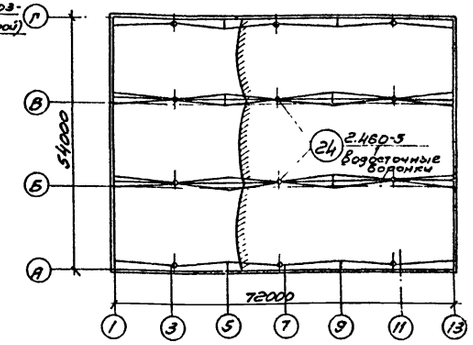

План полов на отм. 0.000

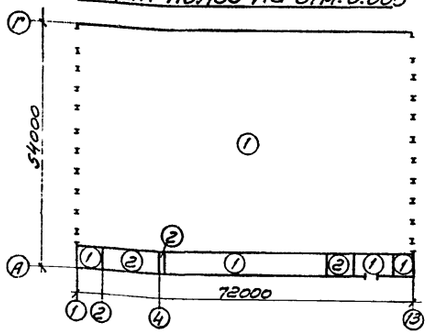

Экспликация полов

Тип по проекту	Конструкция пола	Материал слоя	Тип слоя	Толщ. слоя мм.	Дополнительн. указания
1		Бетон марки 300 Бетон марки 200 Уплотненный щебнем грунт	П-9	30 150 —	
2		Керамические плитки Цем.-песчаный раствор марки 150 Цем. раствор марки 150 Бетон марки 150 Уплотненный щебнем грунт	П-43	13 15 20 100 —	

Типы слоев обозначены по СНиП II В.8-71.

Расход металла на обрамление отверстий учтен в технической спецификации стали на листе КМ-1.

					ТП503-269		АР
					Гараж-филиал на 60 сочлененных автобусов с закрытой стоянкой.		
Изм.	Лист	№ докумен.	Подпись	Дата	Корпус стоянки.	Лит.	Лист	Листов
Гл. инж. пр.		Темкин		31.8.73		ТР	8	
Нач. АСО		Маркарян		30.8.73				
Гл. констр.		Комаров		30.8.73	Разрезы 1-1, 2-2, 3-3. Фрагмент плана 1. Планы кровли и полов. Экспликация полов.	ГИПРОАВТОТРАНС г. Москва	
Гл. спец. по ОВ		Карп		25.8.73			
Рук. группы		Туманян		18.8.73			

Согласовано:
Нач. сант.-эпид. отд. Филатова
Нач. сант. отд. Ж.Ц.

Инв. № подл. | Подпись и дата | Взам. инв. №
36159

Фасад 1-13

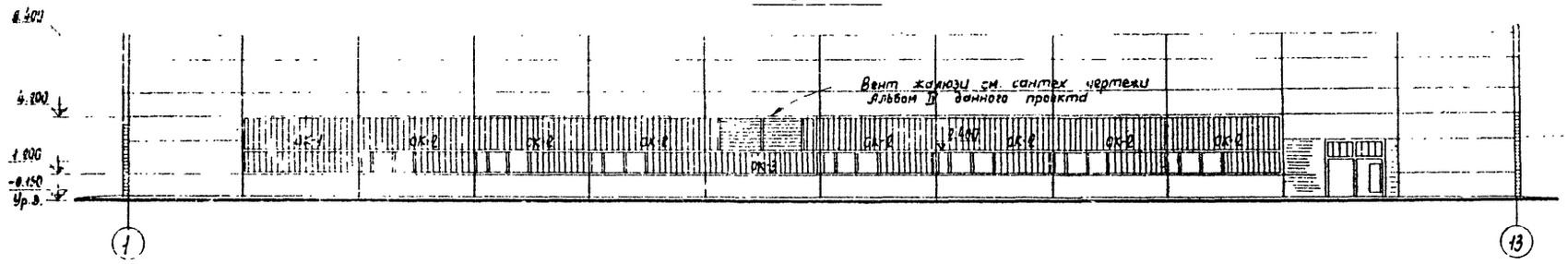

Фасад 13-1

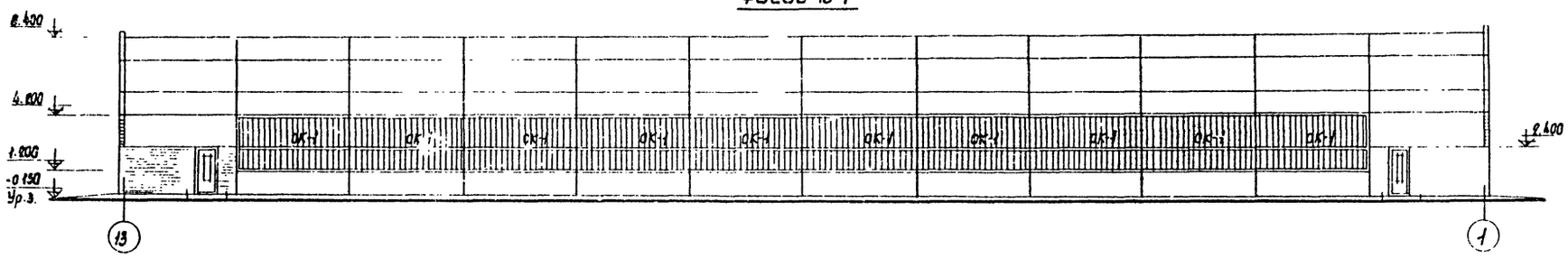

Фасад А-Г

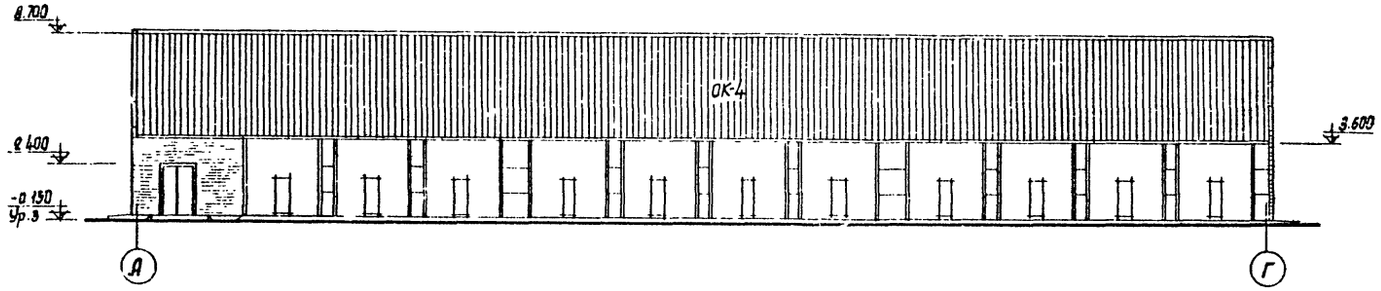

Фасад Г-А

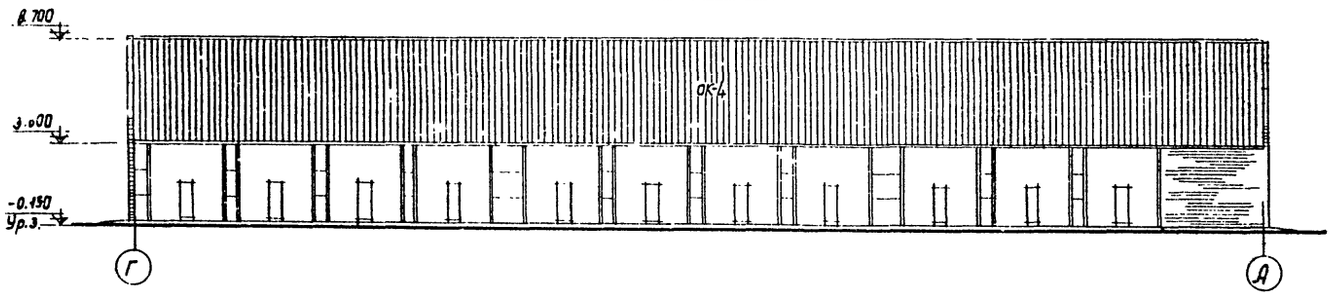

ОК4 (мест 2)

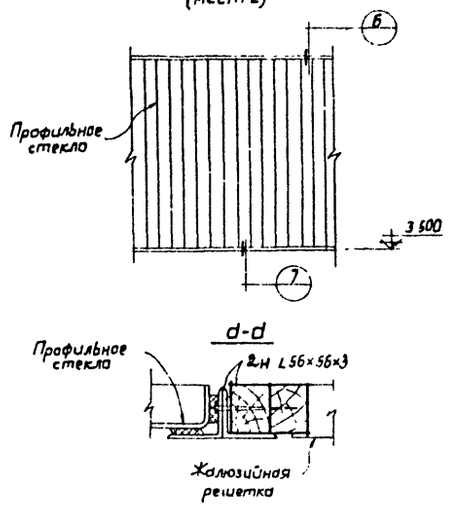

d-d

Спецификация заполнения оконных проемов

Марка	Обозначение	Наименование	Кол	Примечание
		ОК1		
РП-600	СН 428-71	Профильное стекло ℓ=1800	120	
То же	То же	То же ℓ=1800	180	
		ОК2		
РП-600	"	Профильное стекло ℓ=1800	60	
То же	"	То же ℓ=1800	30	
		ОК3		
ШП-150	"	Профильное стекло ℓ=1800	3	
РП-600	"	То же ℓ=1800	2	
То же	"	" ℓ=1800	10	
		ОК4		
КП-400	"	Профильное стекло ℓ=4480	350	

Узлы, замаркированные на схеме с 1 по 3, приняты по серии 2.436-5, вып.1

Схемы заполнения оконных проемов

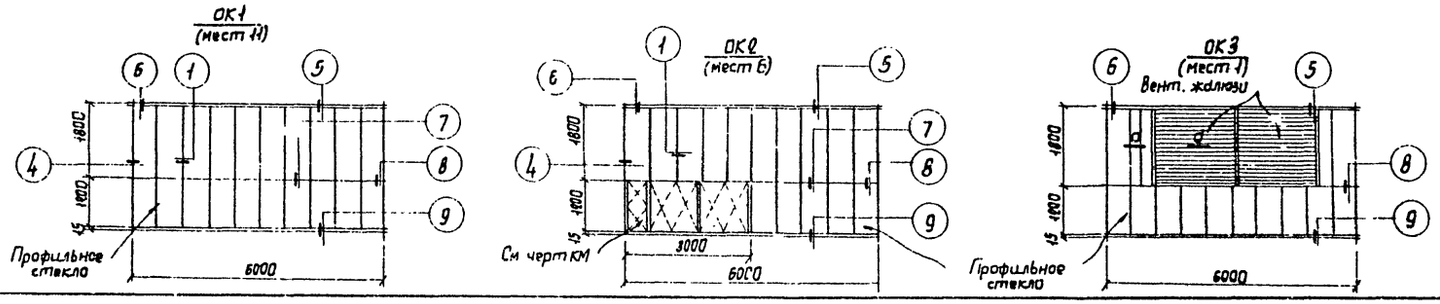

					ТП 503-269 АР	
					Гараж-филиал на 60 сочлененных автобусов с закрытой стоянкой	
Изм.	Лист	N докум.	Подп.	Дата		
Гл.арх.ин.		Ованесян			Корпус стоянки	Лит. ТР; Лист 9; Листов 5
Гл.инж.пр.		Темкин				
Нач.ПСО		Маркорян			Фасады 1-13; А-Г; 13-1; Г-А Схемы заполнения оконных проемов	ГИПРОАВТОТРАНС г. Москва
Гл.констр.		Комаров				
Гл.спец.от.		Карп				
Рук.группы		Тумонян				

Согласовано

Инв.№ подл. | Подпись и дата | Взам.инв.№ | Инв.№ дубл. | Подпись и дата

Альбом II

Ведомость чертежей основного комплекта

Лист	Формат	Наименование	стр.	Примечание
КЖ-1	22	Общие данные (начало)	12	
КЖ-2	"	Общие данные (окончание)	13	
КЖ-3	"	Маркировочная схема фундаментов и фундаментных балок.	14	
КЖ-4	"	Маркировочная схема фундаментов и фундаментных балок. Фрагменты. Сечения	15	
КЖ-5	"	Конструкции монолитных фундаментов Фм1 ÷ Фм4	16	
КЖ-6	"	Конструкции монолитных фундаментов Фм5 ÷ Фм8	17	
КЖ-7	"	Конструкции монолитных фундаментов Фм9; Фм10	18	
КЖ-8	"	Маркировочная схема колонн ферм, связей и рам ворот	19	
КЖ-9	"	Маркировочная схема плит покрытия	20	
КЖ-10	"	Маркировочные схемы стеновых панелей	21	
КЖ-11	"	Маркировочные схемы стеновых панелей фрагменты 1÷11	22	

Альбом II

Типовой проект разработан в соответствии с действующими нормами и правилами и предусматривает мероприятия, обеспечивающие взрывобезопасность и пожаробезопасность при эксплуатации здания

Главный инженер проекта /Темкин/

Ведомость примененных и ссылочных документов

Обозначение	Наименование	Примечания
1.4.15-1 Вып.1	Железобетонные фундаментные балки для стен производственных зданий	
ИС-01-04 Вып.1.2	Унифицированные сборные железобетонные каналы. Сборные железобетонные элементы	
КЭ-01-49 Вып. II, III	Сборные железобетонные колонны прямоугольного сечения для одноэтажных производственных зданий	
1.463-4 Вып. I, II	Железобетонные предварительно напряженные подстропильные фермы	
1.463-3 Вып. VIII, IX, XI	Железобетонные предварительно напряженные безраскосные фермы пролетом 18 и 24 м	
1.465-7, Вып. 1, ч. 1,2 Вып. 5, Вып. 0	Сборные железобетонные предварительно напряженные плиты для покрытий производственных зданий размером 3×6 м, 1,5×6 м со стержневой, проволочной и прядевой арматурой	
1.139-1 Вып. 1	Перемычки железобетонные сборные для жилых и общественных зданий.	
1.432-5 Вып.1	Стеновые панели производственных зданий с шагом колонн 6 м. Панели для стен отапливаемых зданий.	
1.439-1	Стальные изделия крепления панельных стен одноэтажных производственных зданий с железобетонным каркасом.	
2.460-2 Вып. 1.2.0	Монтажные детали сборных железобетонных конструкций покрытий одноэтажных промышленных зданий.	
2.430-4 Вып. 0.1	Монтажные детали панельных стен одноэтажных производственных зданий с железобетонным каркасом.	
1.400-6	Унифицированные закладные детали сборных железобетонных конструкций промышленных зданий	

Таблица нагрузок на 1 м² покрытия производственной части

Нагрузки	Коэф. перегрузки	t = -20°C		t = -30°C		t = -40°C	
		Рн	Рр	Рн	Рр	Рн	Рр
Гравий, втопленный в мастику	1.2	20	24	20	24	20	24
Гидроизоляция 4 слоя рубероида на мастике	1.2	5	6	5	6	5	6
Цементно-песчаная стяжка h=15мм γ=1800 кг/м³	1.2	30	36	30	36	30	36
Плитный утеплитель γ = 500 кг/м³	1.2	40	48	50	60	60	72
Пароизоляция: слой толя на мастике	1.2	5	6	5	6	5	6
Ж.б. плиты покрытия	1.1	150	165	150	165	150	165
Снеговая нагрузка II, III, IV, С=1	1.4	70	100	100	140	150	210
Суммарная нагрузка	—	320	385	360	437	420	519

1. Проект разработан для строительства в следующих природных условиях:
сейсмичность района не выше 6 баллов;
территория без подработок горными выработками,
расчетная зимняя температура воздуха -20°С; -30°С; -40°С
скоростной напор ветра - для I-III географического района.
вес снегового покрова - для II-IV района по СН и П II-А, 2-62
2. Рельеф территории принят спокойный, грунтовые воды отсутствуют. Данные о грунтах и указания по возведению фундаментов см. на листе КЖ-3
3. За отметку 0.000 принята отметка чистого пола $\frac{\text{I эт.}}{\text{0.0}}$, этажа.
4. Предусмотреть антикоррозийную защиту соединительных элементов крепления стеновых панелей, и стальных балок каналов, замаркированных на чертежах марки АР, металлическими покрытиями в соответствии со СН и П II-28-73

Инв.№ подл. | Подпись и дата | Взам.инв.№ 4373 | 5959

Проверил Мясоед

Изм.	Лист	№ докум.	Подп.	Дата
Гл.инж.	Темкин			
Нач.АСО	Маркарян			
Гл.констр.	Комаров			
Нач.сект.	Лопатенко			
Ст.инж.	Алехова			
Ст.инж.	Пронина			

ТП503-269 КЖ

Гараж-филиал на 60 сочлененных автобусов с закрытой стоянкой

Корпус стоянки

Лит.	Листа	Листов
ТР	1	11

Общие данные (начало)

ГИПРОАВТОТРАНС г. Москва

Сводная спецификация бетонных и железобетонных конструкций и стальных элементов

Марка	Обозначение	Наименование	Кол.	Примечание
		Сборные железобетонные конструкции		
БФ1	1.415-1 вып.1	Балка фундаментная ФББ-41	19	0,8т
БФ2	То же	То же ФББ-43	2	0,7т
		Для t=-20°С;-30°С / Для t=-40°С		
БФ-3	"	Балка фунд. ФББ-14 / Балка фунд. ФББ-31	2	1,3 / 1,7
ПТ1	ИС-01-04 вып.2	Плита П1	48	0,45т
ПТ2	То же	То же П1д	126	0,10т
ПТ3	"	" П4д	2	0,33т
ПТ4	"	" П01	2	0,25т
ЛТ1	ИС-01-04 вып.2	Лоток Л3	54	1,55т
ЛТ2	То же	То же Л3д	14	0,3т
К1	КЭ-01-49 вып.II ТП 503-269 -КЖИ-К1	Колонна КП II-7а	9	2,3т
К2	То же ТП 503-269 -КЖИ-К2	То же КП II-7б	2	2,3т
К3	" ТП503-269 -КЖИ-К3	" КП II-7в	1	2,3т
К3а	" ТП503-269 -КЖИ-К3а	" КП II-7г	1	2,3т
К4	" ТП503-269 -КЖИ-К4	" КП II-7д	1	2,3т
К4а	" ТП503-269 -КЖИ-К4а	" КП II-7е	1	2,3т
К5	КЭ-01-49 вып.III	" КП III-2	14	3,7т
К6	КЭ-01-49 вып.II ТП 503-269 -КЖИ-К6	" КП II-7ж	11	2,3т
СК4	ПР-05-36,4	Стойка рамы ворот С-1	1	1,6т
СК3	То же	То же С-2	1	1,6т
Р1	"	Ригель рамы ворот Р-1	1	2,4т
ФС1	1.463-3 вып. VIII; IX	Ферма стропильная ФБМ 18 II-5 А IV	39	8,1т
ФП1	1.463-4	Ферма подстропильная ФП12-3 А IV	8	9,4т
ФП2	То же	То же ФП12-3 А IVК	4	9,4т
		Для $P^н$=70 кг/м²		
П1	1.465-7 вып. 0 1.465-7 вып.1 ч.1,2	Плита ПА-IV/3×6 -3	150	2,6т
П2	То же ТП503-269 -КЖИ-П2	То же ПА-IV/3×6 -3а	20	2,6т
П3	" ТП503-269 -КЖИ-П3	" ПА IV/3×6 -3в	4	2,6т
П4	" ТП503-269 -КЖИ-П4	" ПА-IV/3×6 -3б	25	2,6т
П5	" ТП503-269 -КЖИ-П5	" ПА IV-4/3×6 -3а	2	3,3т
П6	"	" ПА-IV-4/3×6 -3	2	3,3т
П7	" ТП503-269 -КЖИ-П7	" ПА IV-7/3×6 -3а	5	3,2т
П8	1.465-7, вып.01. ч.1,2	" ПА-IV-7/3×6 -3	6	3,2т
П9	" ТП503-269 -КЖИ-П9	" ПА-IV-10/3×6 -3а	2	3,6т

Марка	Обозначение	Наименование	Кол.	Примечание
		Для $P^н$=100 кг/м²		
П1	1.465-7 вып.0 1.465-7 вып.1 ч.1,2	Плита ПА IV/3×6 -3	150	2,6т
П2	То же ТП503-269 -КЖИ-П2	То же ПА IV/3×6 -3а	20	2,6т
П3	" ТП503-269 -КЖИ-П3	" ПА IV/3×6 -3в	4	2,6т
П4	" ТП503-269 -КЖИ-П4	" ПА IV/3×6 -3б	25	2,6т
П5	" ТП503-269 -КЖИ-П5	" ПА IV-4/3×6 -4а	2	3,3т
П6	"	" ПА IV-4/3×6 -4	2	3,3т
П7	" ТП503-269 -КЖИ-П7	" ПА IV-7/3×6 -4а	5	3,2т
П8	"	" ПА IV-7/3×6 -4	6	3,2т
П9	" ТП503-269 -КЖИ-П9	" ПА IV-10/3×6 -4а	2	3,6т
		Для $P^н$=150 кг/м²		
П1	1.465-7 вып.0 1.465-7 вып.1 ч.1,2	Плита ПА IV/3×6 -4	150	2,6т
П2	То же ТП503-269 -КЖИ-П2	То же ПА IV/3×6 -4а	20	2,6т
П3	" ТП503-269 -КЖИ-П3	" ПА IV/3×6 -4в	4	2,6т
П4	" ТП503-269 -КЖИ-П4	" ПА IV/3×6 -4б	25	2,6т
П5	" ТП503-269 -КЖИ-П5	" ПА IV-4/3×6 -4а	2	3,3т
П6	"	" ПА IV-4/3×6 -4	2	3,3т
П7	" ТП503-269 -КЖИ-П7	" ПА IV-7/3×6 -4а	5	3,2т
П8	"	" ПА IV-7/3×6 -4	6	3,2т
П9	" ТП503-269 -КЖИ-П9	" ПА IV-10/3×6 -4а	2	3,6т
		Для $P^н$=70 кг/м²; 100 кг/м²; 150 кг/м²		
СШ4	1.465-7, вып.5	Ж.б. стакан СШ4	4	0,09т
СШ7	То же	То же СШ7	11	0,14т
СШ10	"	" СШ10	4	0,20т
		Для t=-20°С;-30°С / Для t=-40°С		
ПС1	1.432-5	Панель ПСЛ20/1,2×6 -221 / Панель ПСЛ24/1,2×6 -221	37	1,6т / 1,9т
ПС2	То же	То же ПСЛ20/1,2×6 -122 / То же ПСЛ24/1,2×6 -122	12	1,6т / 1,9т
ПС3	"	" ПСЛ20/1,8×6 -122 / " ПСЛ24/1,8×6 -122	8	2,5т / 2,9т
ПС4	"	" ПСЛ20/1,8×6 -121 / " ПСЛ24/1,8×6 -121	20	2,5т / 2,9т
ПС5	"	" ПСЛ20/1,2×6 -721 / " ПСЛ24/1,2×6 -721	20	1,6т / 1,9т
ПС6	"	" ПСЛ20/1,2×6 -121 / " ПСЛ24/1,2×6 -121	1	1,6т / 1,9т
ПС7	"	" ПСЛ20/1,2×1,5 -022 / " ПСЛ24/1,2×1,5 -022	12	0,4т / 0,5т
ПС8	"	" ПСЛ20/1,2×0,75 -022 / ПСЛ24/1,2×0,75 -022	57	0,1т / 0,2т
СБ1	"	Угловой блок бл.42 / Угловой блок бл.46	4	0,08т / 0,11т
СБ2	"	Угловой блок бл.24 / Угловой блок бл.28	8	0,05т / 0,08т
СБ3	ТП 503-269 -КЖИ- Б1,Б2	Угловой блок Б1 / Угловой блок Б2	4	0,02т / 0,02т
		Для t=-20°С;-30°С / Для t=-40°С		
ПР-1	1.139.1 вып.1	Перемычка Б15 / Перемычка Б15	6/6	0,065т
ПР-2	То же	То же Б15 / То же Б15	12/12	0,065т
ПР-3	"	" Б-18 / " Б18	3/3	0,075т
ПР-4	"	" Б-13 / " Б13	6/8	0,025т
ПР-5	"	" Б-19 / " Б19	3/4	0,085т

Марка	Обозначение	Наименование	Кол.	Примечание
		Монолитные ж.б. конструкции		
ФМ1	КЖ-5	Фундамент ФМ1	21	
ФМ2	То же	То же ФМ2	1	
ФМ3	"	" ФМ3	1	
ФМ4	"	" ФМ4	10	
ФМ5	КЖ-6	" ФМ5	1	
ФМ6	То же	" ФМ6	1	
ФМ7	"	" ФМ7	4	
ФМ8	"	" ФМ8	2	
ФМ9	КЖ-7	" ФМ9	1	
ФМ10	То же	" ФМ10	16	
		Стальные элементы		
ГС1	ПП-01-05	Горизонт. связь СЗ1	20	0,10т
ВС1	То же	Верт. связь СВ8	4	0,25т
СК1	1.463-3 вып. XI	Стойка СТ1	78	0,05т
Т-1	1.439-1	Элемент крепления Т-1	94	
Т-2	То же	То же Т-2	58	
Т-5	"	" Т-5	60	
Т-6	"	" Т-6	48	
Т-9	"	" Т-9	132	
Т-15	"	" Т-15	4	
Т4а	ТП503-269 -КЖИ-Т4а	" Т-4а	52	
Т-18 / Т-19	"	" Т-18; Т-19	16	
ТК1 / ТК2	1.439-1	Опорная консоль ТК2 / Опорная консоль ТК1	7/7	
РК-1 / РК-2	То же	То же РК-2 / То же РК1	20/20	

Альбом II

Заказ № 4319 | Подпись и дата 06.04.76 | Инв. № подл. 96769 | Провер. Алехова

Изм.	Лист	N докум.	Подп.	Дата
Гл. инж. пр.		Темкин		
Нач. АСО		Маркарян		
Гл. конст.		Комаров		
Иогл. спец.		Лопатенко		
Ст. инж.		Алехова		
Инженер		Прибытков		

ТП 503-269 КЖ

Гараж - филиал на 60 сочлененных автобусов с закрытой стоянкой

Корпус стоянки

Лит.	Лист	Листов
ТР	2	

Общие данные (окончание)

ГИПРОАВТОТРАНС г. Москва

Альбом II

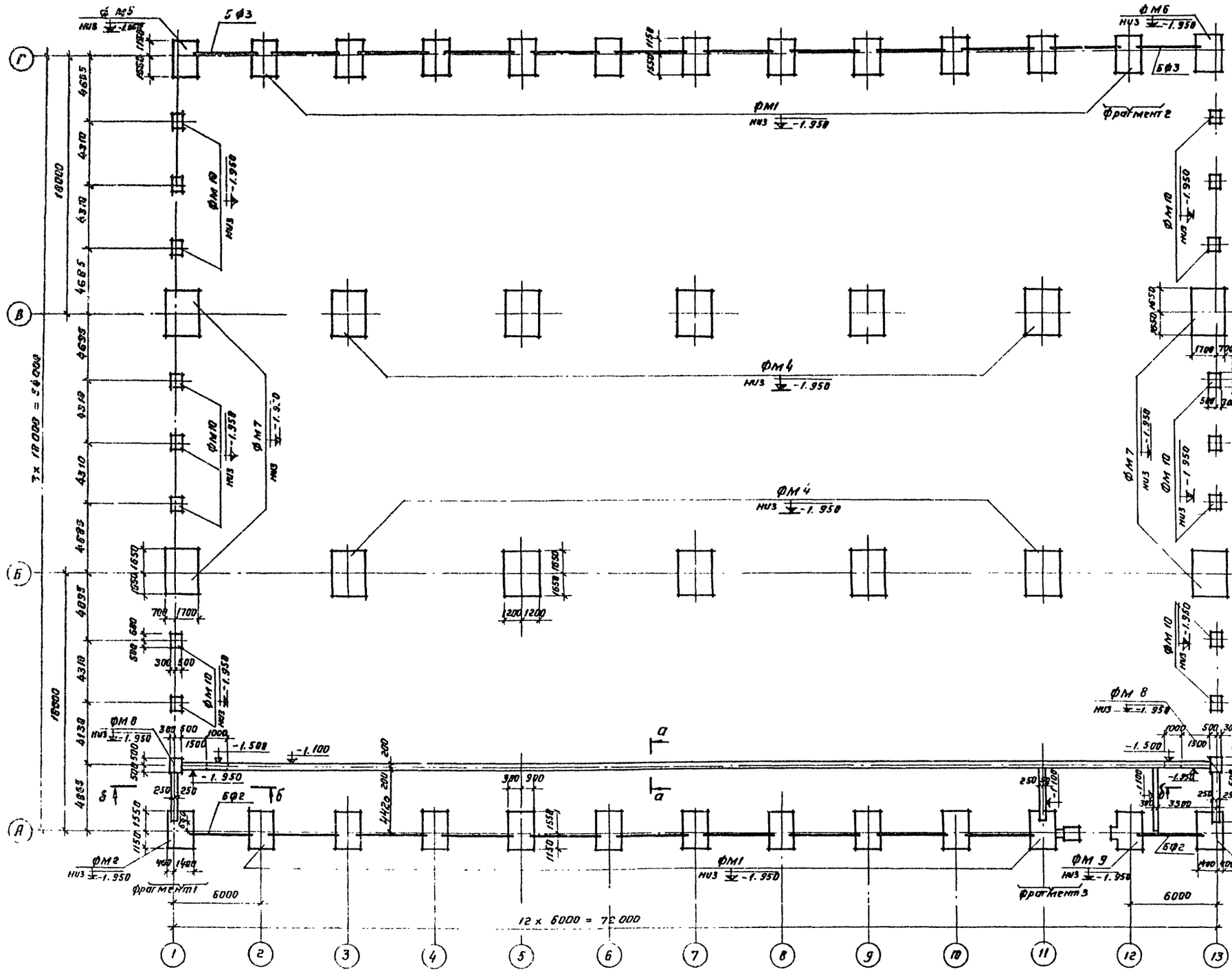
ФМ5
НИЗ -1.950
5 ф3
ФМ6
НИЗ -1.950
Б ф3
ФМ1
НИЗ -1.950
фрагмент г
ФМ 9
ФМ 8
ФМ 7
ФМ 10
ФМ4
НИЗ -1.950
ФМ 8
НИЗ -1.950
ФМ 10
НИЗ -1.950
ФМ 8
НИЗ -1.950
-1.500
-1.100
-1.950
а
а
б
б
Б ф2
ФМ2
НИЗ -1.950
фрагмент 1
ФМ1
НИЗ -1.950
ФМ 9
НИЗ -1.950
фрагмент 3
Б ф2
ФМ3
НИЗ -1.950
3 х 18 000 = 54 000
18000
4685
4310
4310
4685
4635
4310
4310
4635
4135
4855
1150 1550
1150 1550
1150 1550

Альбом II

Фрагмент 1

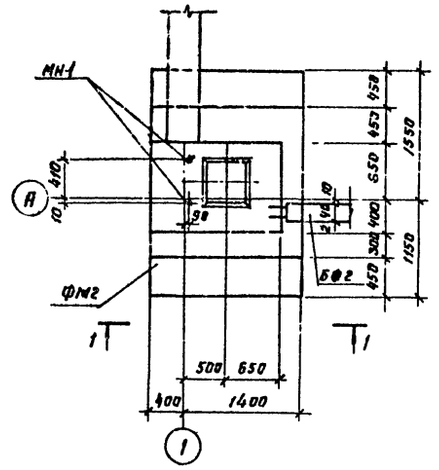

Фрагмент 2

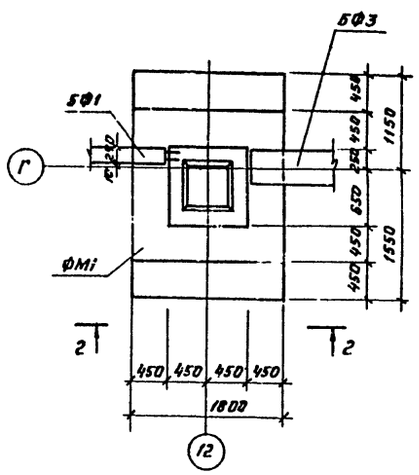

Фрагмент 3

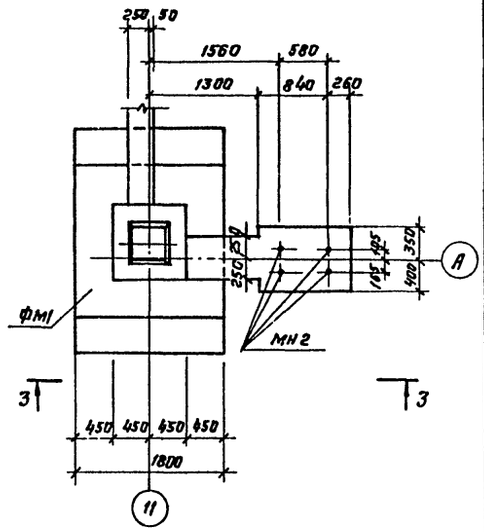

Спецификация к маркировочной схеме, расположенной на листе КЖ-3.

Марка	Обозначение	Наименование	Кол.	Примечание
ФМ1	КЖ-5	Фундамент ФМ1	21	
ФМ2	То же	то же ФМ2	1	
ФМ3	"	" ФМ3	1	
ФМ4	"	" ФМ4	10	
ФМ5	КЖ-6	" ФМ5	1	
ФМ6	то же	" ФМ6	1	
ФМ7	"	" ФМ7	4	
ФМ8	"	" ФМ8	2	
ФМ9	КЖ-7	" ФМ9	1	
ФМ10	то же	" ФМ10	16	
БФ1	1.415-1 Вып.1	Балка фундам. ФБ6-41	17	0.8т
БФ2	То же	то же ФБ6-43	2	0.7т
		для t=-20°С-30°С / для t=-40°С		
БФ3	"	Балка фунд. ФБ6-14 / Балка фунд ФБ6-31	2	1.3 / 1.7

1-1

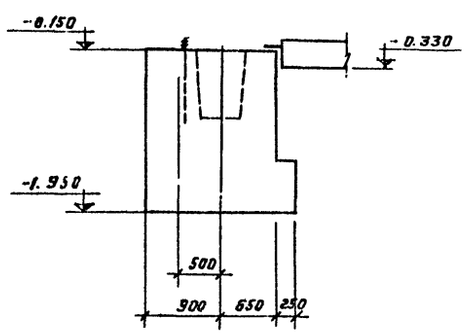

2-2

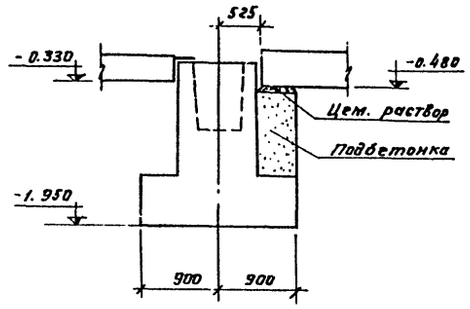

3-3

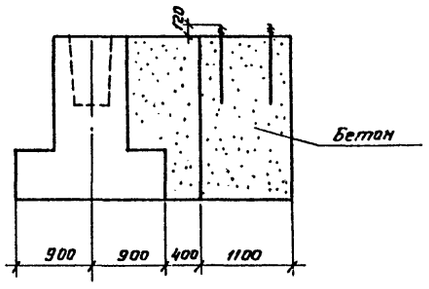

Подбетонку под фундаментные балки выполнять из бетона марки 200 в одной опалубке с фундаментом.

а-а

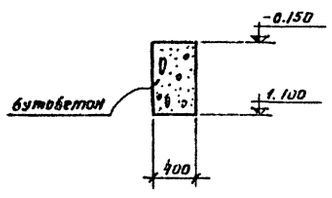

б-б

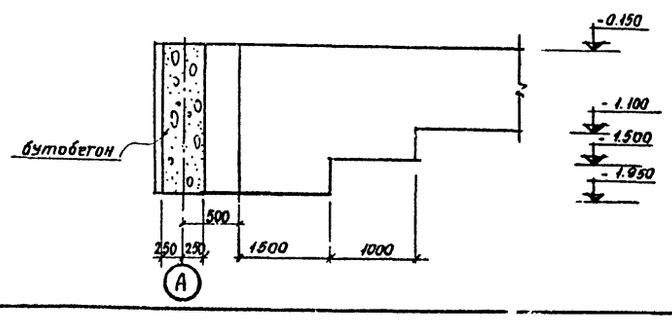

Изм	Лист	№ докум.	Подп.	Дата	ТП503-269 - КЖ
Гл. инж. пр.		Темкин		31.3.76	Гараж-филиал на 60 сочлененных автобусов с закрытой стоянкой
Нач. АСЗ		Маркарян			Корпус стоянки
Гл. констр.		Комаров		30.3.76	Лит: ТР; Лист: 4; Листов:
Н.о.гл.спец.		Лопатенко			Маркировочная схема фундаментов и фундаментных балок. Фрагменты. Сечения.
Ст. инж.		Алехова			ГИПРОАРТОТРАНС г. Москва
Ст. техн.		Грачева			

Заказ № 4373

Инв. № подл. 96163 | Подпись и дата | Проверил | Алехова

Альбом II

ФМ1

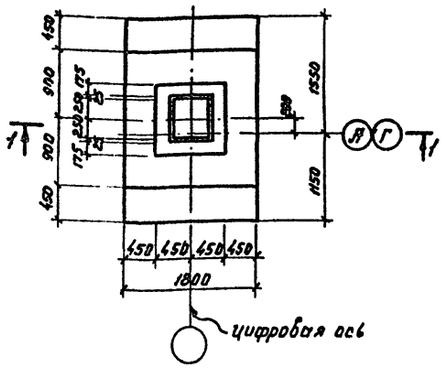

ФМ2; ФМ3 (зеркальное отражение)

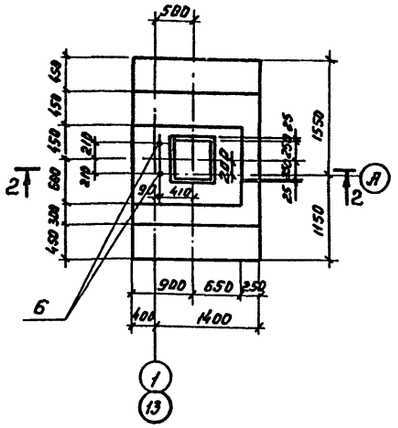

ФМ4

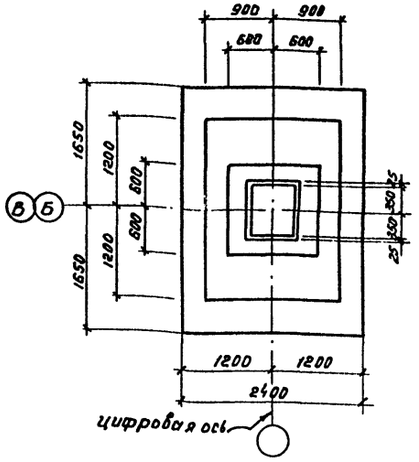

1-1

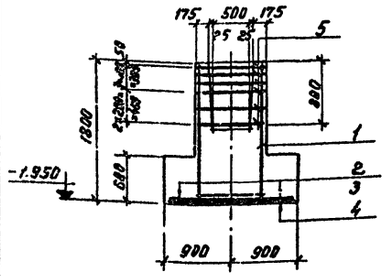

2-2

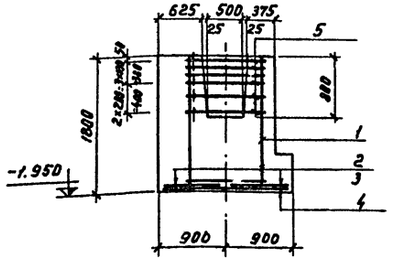

3-3

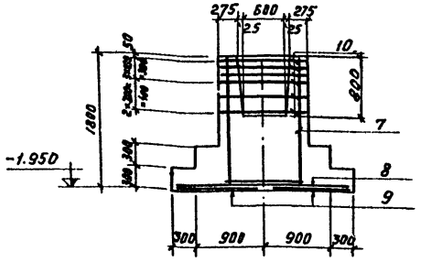

Раскладка сеток подошвы ФМ1, ФМ2, ФМ3

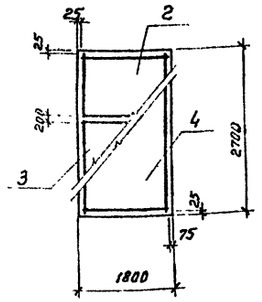

Раскладка сеток подошвы ФМ4

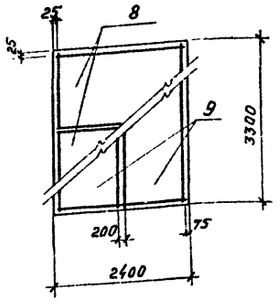

Формат	Зона	Поз.	Обозначение	Наименование	Кол. на испол.			Примечание
				Документация				
22			К.ЖК-5	Сборочный чертеж				на 1 листе
				Сборочные единицы и детали				
11		1	ТП503-269-КЖИ-КП1 СБ	Каркас пространств. КП1	1			
		2	ТП503-269-КЖИ-С1, С2	Сетка арматурная С1	1			
		3	то же	то же С2	1			
		4	ТП503-269-КЖИ-С3, С5	" С3	1			
		5	ТП503-269-КЖИ-С4, С7	" С4	6			
		1	ТП503-269-КЖИ-КП1 СБ	Каркас пространств. КП1		1		
		2	ТП503-269-КЖИ-С1, С2	Сетка арматурная С1		1		
		3	то же	то же С2		1		
		4	ТП503-269-КЖИ-С3, С5	" С3		1		
		5	ТП503-269-КЖИ-С4, С7	" С4		6		
		6	ТП503-269-КЖИ-МН1	Изделие закладное МН1		1		
		7	ТП503-269-КЖИ-КП2 СБ	Каркас пространств. КП2			1	
		8	ТП503-269-КЖИ-С3, С5	Сетка арматурная С5			2	
		9	ТП503-269-КЖИ-С6.	то же С6			2	
		10	ТП503-269-КЖИ-С4, С7	" С7			6	
				Материалы				
				Бетон марки 200	32	4.1	5.1	м³

Марка элем.	Длина		
	ФМ1	ФМ2 и ФМ3	ФМ4

Выборка стали на один элемент, кг

Марка эл-та	Арматурные изделия									Закладные изделия			Всего
	Арматурная сталь ГОСТ 5781-61*								Итого	Арм. сталь ГОСТ 5781-61*			
	Класса AII			Класс AIII						Класс AI			
	ф мм.		Итого	ф мм				Итого		ф мм.		Итого	
	6	8		10	12	14	16			24			
ФМ1	7.1	19.6	26.7	15.1	21.5	28.8	—	65.4	92.1	—		—	92.1
ФМ2, ФМ3	7.1	19.6	26.7	15.1	21.5	28.8	—	65.4	92.1	3.8		3.8	92.1
ФМ4	—	3.1	3.1	—	—	—	27.3	27.3	30.4	—		--	30.4

Марка ф-та	Схема	Нагрузки	N1 т	N2 т	N3 т	Mx тм	Qx т	My тм	Qy т
ФМ1	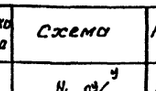	Нормативные	49.0	—	—	2.0	0.40	2.85	0.57
		Расчетные	49.5	—	—	2.34	0.47	3.28	0.66
ФМ2 ФМ3	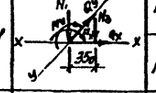	Нормативные	37.1	5.1	7.6	2.5	0.8	1.7	0.3
		Расчетные	42.7	6.0	8.8	2.9	1.0	2.0	0.4
ФМ4	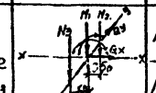	Нормативные	128.7	—	—	2.0	0.40	2.85	0.57
		Расчетные	148.0	—	—	2.34	0.47	3.28	0.66

1. За оси "X" и "Y" приняты оси железобетонных колонн
2. Направление оси "X" совпадает с направлением цифровой оси здания. Направление оси "Y" совпадает с направление буквенной оси здания.

				ТП503-269	-КЖ
				Гараж-филиал на 60 сочлененных автобусов с закрытой стоянкой	
Изм.	Лист	№ докум.	Подп.	Дата	
Гл. инж. пр		Темкин		31.3.76	Корпус стоянки
Нач. ПСО		Макарян			Лит. ТР; Лист 5; Листов
Гл. констр		Комаров		31.3.76	
И.о. гл. спец.		Лопатенко			Конструкции монолитных фундаментов ФМ1÷ФМ4.
Ст. инж.		А. Чехова			ГИПРОАВТОТРАНС г. Москва
Ст. техн.		Грачева			

Инв. № подл. | Подпись и дата | Взам. инв. №

Инв. № 6269 КЖ 1.76

Провер. Жилкино

Альбом II

ФМ5, ФМ6 (зеркальное отражение)

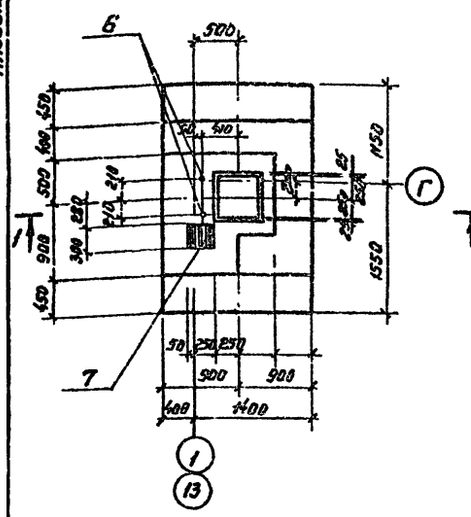

ФМ7

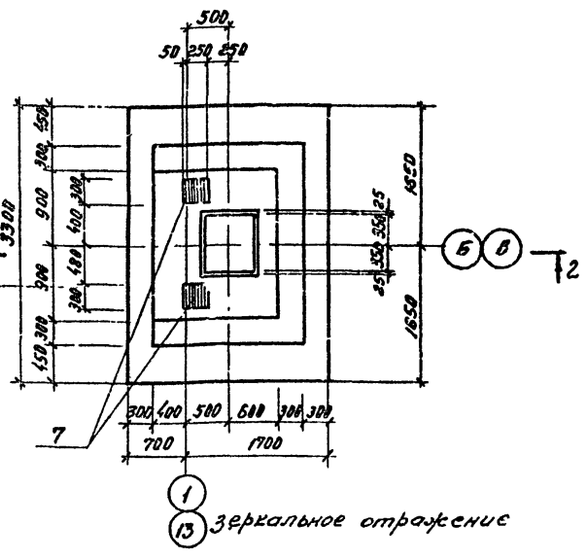

ФМ8

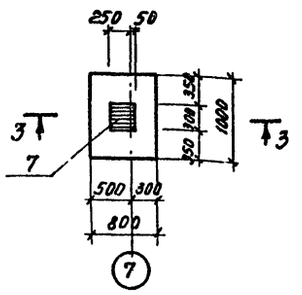

3-3

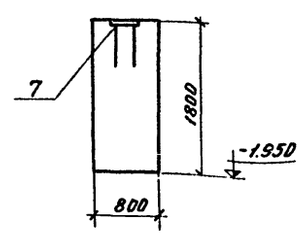

1-1

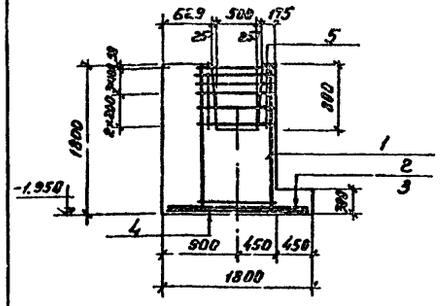

2-2

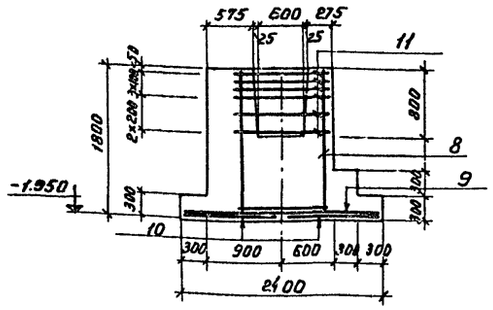

Раскладка сеток подошвы ФМ5, ФМ6

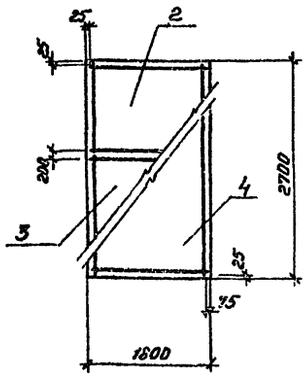

Раскладка сеток подошвы ФМ7

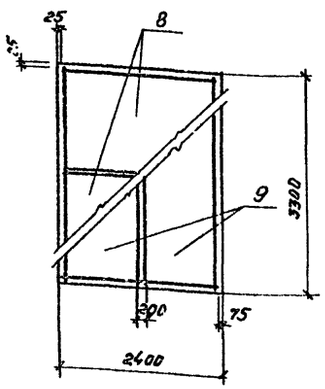

Формат	Зона	Поз.	Обозначение	Наименование	Кол. на испол.			Примечание
				Документация				
22			КЖ-6	Сборочный чертеж	X	X	X	1 лист
				Сборочные единицы и детали				
11		1	ТП 503-269 -КЖИ-КП1 С6	Каркас плоский КП1	1			
		2	ТП 503-269 -КЖИ-С1, С2	Сетка арматурная С1	1			
		3	То же	то же С2	1			
		4	ТП 503-269 -КЖИ-С3, С5	" С3	1			
		5	ТП 503-269 -КЖИ-С4, С7	" С4	6			
		6	ТП 503-269 -КЖИ-МН1	Изделие закладное МН1	2			
		7	1.400-6, вып. 1	то же МО-3	1			
11		8	ТП 503-269 -КЖИ-КП2 С6	Каркас плоский КП2		1		
		9	ТП 503-269 -КЖИ-С3, С5	Сетка арматурная С5		2		
		10	ТП 503-269 -КЖИ-С6	то же С6		2		
		11	ТП 503-269 -КЖИ-С4, С7	" С7		6		
		7	1.400-6, вып. 1	Изделие закладное МО-3		2	1	
				Материалы				
				Бетон марки 200	4.3	6.6	1.4	м³

Марка	ФМ5; ФМ6	ФМ7	ФМ8
Лотер			

Выборка стали на один элемент, кг

Марка эл-та	Арматурные изделия										Закладные изделия					Всего
	Арматурная сталь ГОСТ 5781-61*									Итого	Профильная сталь			Арм. сталь ГОСТ 5781-61*	Итого	
	Класс А I				Класс А III											
	Ø мм.			Итого	Ø мм.				Итого		Б10			Класс А I Ø мм. 24 / Класс В II Ø мм. 14		
	6	8			10	12	14	16								
ФМ5, ФМ6	7.1	19.6		26.7	15.1	21.5	28.8	—	65.4	92.1	7.1			7.6 / 1.7	16.4	108.5
ФМ7	—	3.1		3.1	—	—	—	27.3	27.3	30.4	14.2			— / 3.4	17.6	48.0
ФМ8	—	—		—	—	—	—	—	—	—	7.1			— / 1.7	8.8	8.8

Марка ф-та	Схема	Нагрузки	N_1 т	N_2 т	N_3 т	M_x тм	Q_x т	M_y тм	Q_y т
ФМ5 ФМ6	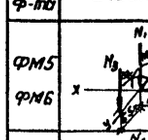	Нормативн.	37.1	5.1	7.6	2.5	0.8	1.7	0.3
		Расчетные	42.7	6.0	8.8	2.9	1.0	2.0	0.4
ФМ7	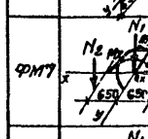	Нормативн.	91.1	1.8	—	1.9	0.35	—	—
		Расчетные	104.8	2.0	—	2.3	0.4	—	—
ФМ8	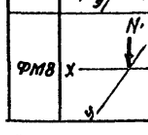	Нормативн.	3.0	—	—	—	—	—	—
		Расчетные	3.5	—	—	—	—	—	—

1. За оси „x" и „y" приняты оси железобетонных колонн.
2. Направление оси „X" совпадает с направлением цифровой оси здания. Направление оси „Y" совпадает с направлением буквенной оси здания.

ГИП	Темкин		31.3.76	
Нач. ДСО	Маркарян			
Гл. констр.	Комаров		30.3.76	
Нач. отд.	Лопатенко			
Ст. инж.	Алехова			
Ст. техн.	Грачева			

ТП 503-269 -К Ж

Гараж-филиал на 60 сочлененных автобусов с закрытой стоянкой.

Корпус стоянки

Лит	Лист	Листов
ТР	6	

Конструкции монолитных фундаментов ФМ5 ÷ ФМ8

ГИПРОАВТОТРАНС г. Москва

Заказ № 4373 | Инв. № подл. | Подпись и дата | Взам. инв. №

Инв. № 36169

Альбом II

ФМ9

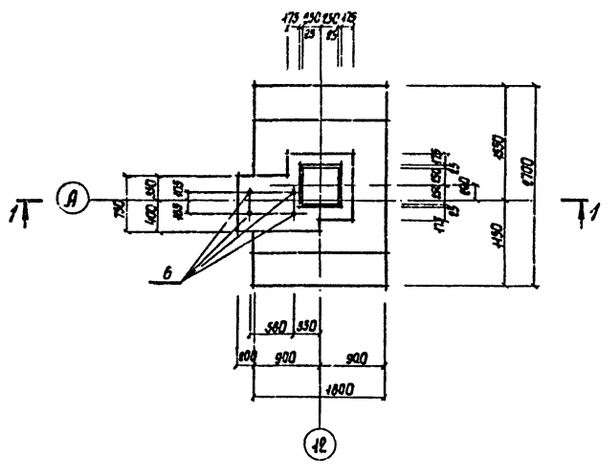

ФМ10

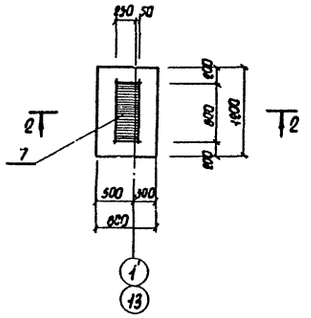

2-2

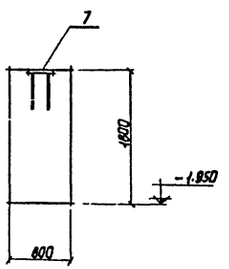

1-1

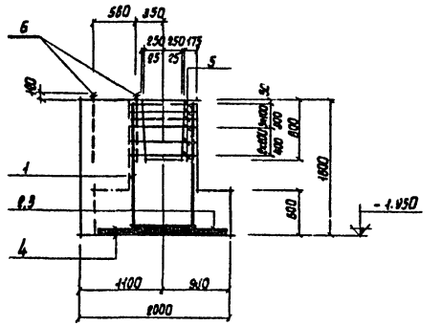

Раскладка сеток подошвы ФМ9

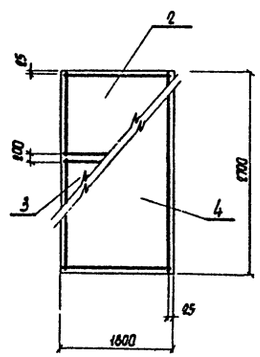

Формат	Зона	Поз.	Обозначение	Наименование	Кол. на исполн.		Примечания
				Документация			
22			КЭ-7	Сборочный чертеж			на 1 листе
				Сборочные единицы и детали			
11		1	ТП 503-269 - КЖИ-КП1 С6	Каркас пространств. КП1	1		
		2	ТП 503-269 - КЖИ-С1, С2	Сетка арматурная С1	1		
		3	То же	То же С2	1		
		4	ТП 503-269 - КЖИ-С3, С5	" С3	1		
		5	ТП 503-269 - КЖИ-С4, С7	" С4	6		
		6	ТП 503-269 - КЖИ-МН2	Изделие закладное МН2	4		
		7	ТП 503-269 - КЖИ-МН3	То же МН3		1	
				Материалы			
				Бетон марки 200	4,0	1,7	м³

Марка	ФМ9	ФМ10
Литер		

Выборка стали на один элемент, кг

Марка элемента	Арматурные изделия: Арматурная сталь ГОСТ 5781-61* класс А I, ф мм 6	8	Итого	класс А III, ф мм 10	12	14	Итого	Итого	Закладные изделия: Профильная сталь Полоса δ=12		Арм. сталь ГОСТ 5781-61*: кл. А I, ф мм 22	класс А III, ф мм 12		Итого	Всего
ФМ9	7,1	19,6	26,7	15,1	21,5	28,8	65,4	92,1			12,0			12,0	104,1
ФМ10									5,7			1,8		1,8	7,5

Марка ф-та	Схема	Нагрузки	N_1 т	N_2 т	N_3 т	M_x тм	Q_x т	M_y тм	Q_y т
ФМ9	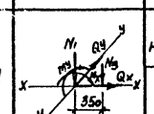	Нормативные	43.0	—	—	2.0	0.40	2.85	0.57
		Расчетные	49.5	—	—	2.34	0.47	3.28	0.66
ФМ10	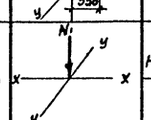	Нормативные	4.0	—	—	—	—	—	—
		Расчетные	4.8	—	—	—	—	—	—

1. За оси „X" и „Y" приняты оси железобетонных колонн.
2. Направление оси „X" совпадает с направлением цифровой оси здания. Направление оси „Y" совпадает с направлением буквенной оси здания.

Изм	Лист	N докум.	Подп.	Дата
Гл. инж. пр.		Темкин		31.3.76
Нач. АСО		Маркарян		
Гл. конст.		Комаров		30.3.76
Ц. гл. спец.		Лопатенко		
Ст. инж.		Алехова		
Инженер		Сапрошина		

ТП 503-269 -КЖ

Гараж-филиал на 60 сочлененных автобусов с закрытой стоянкой

Корпус стоянки.

Лит.	Лист	Листов
ТР	7	

Конструкции монолитных фундаментов ФМ9, ФМ10

ГИПРОАВТОТРАНС г. МОСКВА

Заказ N 4373

Инв. N подл. 95169

Подпись и дата 06.04.76

Проверил Алехова

Альбом III

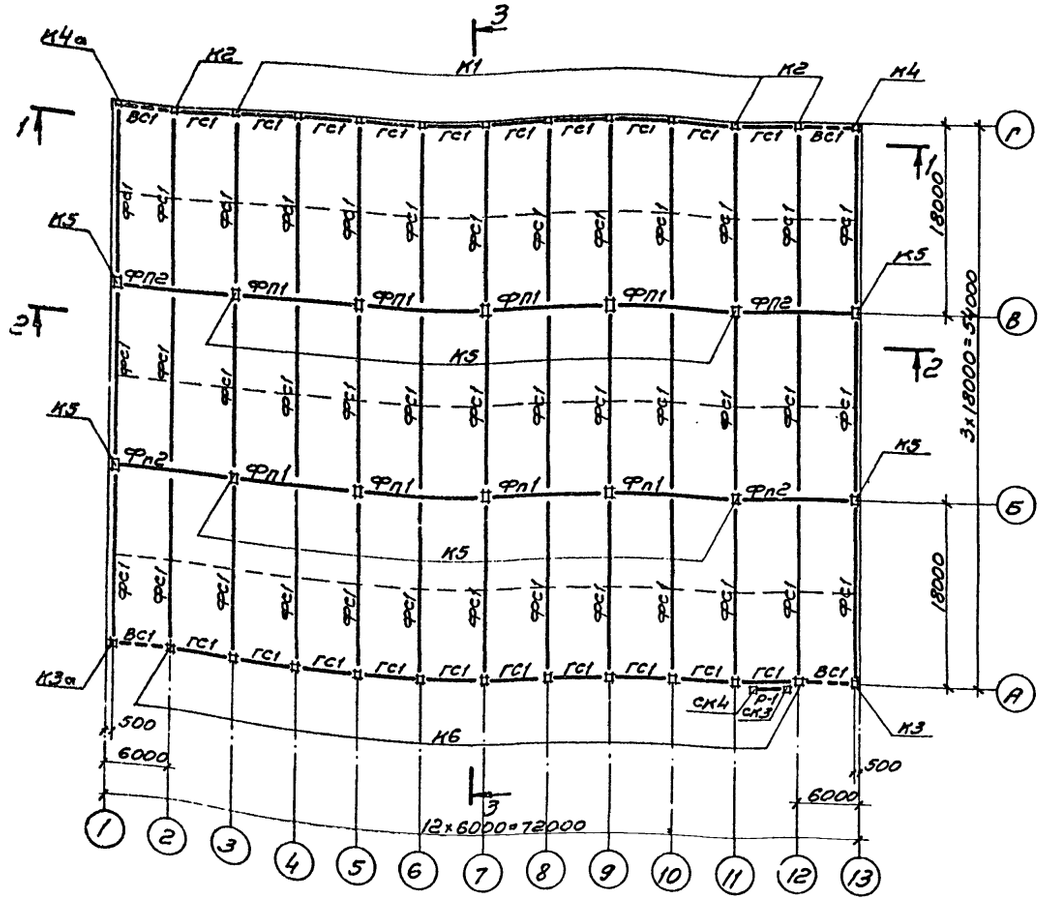

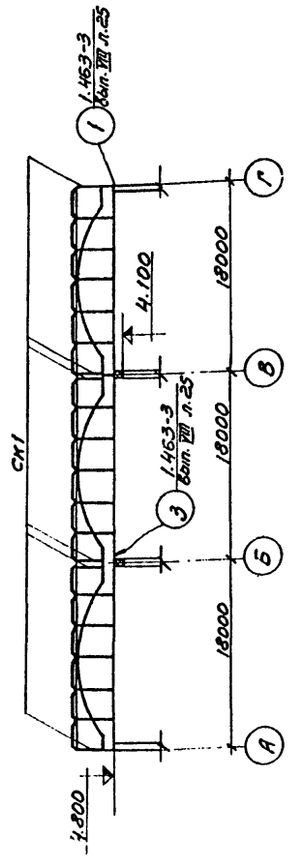

3-3

1-1

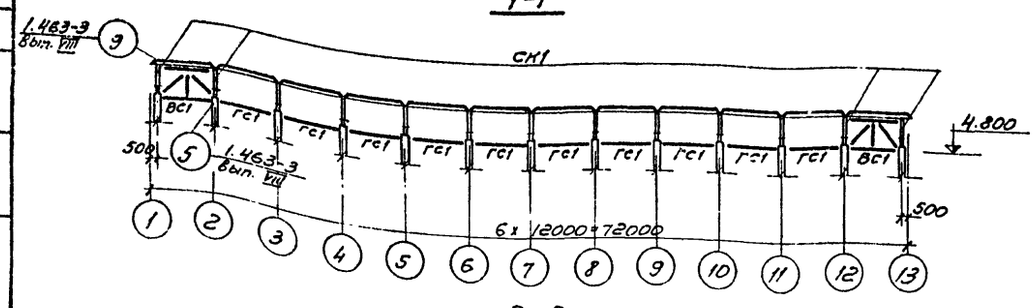

2-2

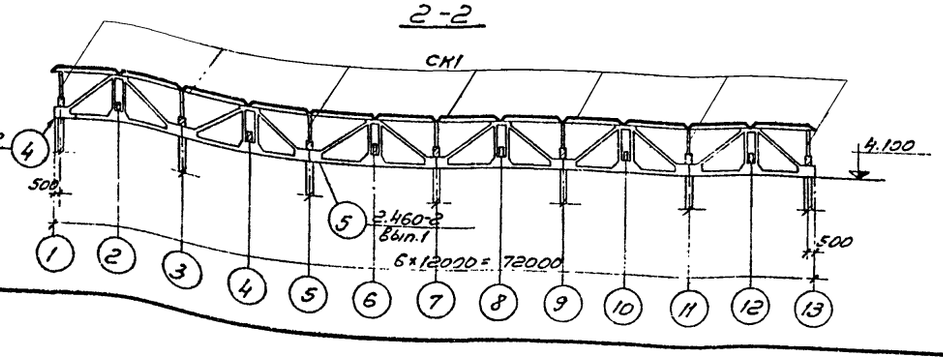

Спецификация к маркировочной схеме, расположенной на листе.

Марка	Обозначение	Наименование	Кол.	Примечание
К1	КЭ-01-49 Вып. II ТП 503-269	Колонна	КПII-7а	2	2,3т
К2	То же ТП 503-269 -КЖИ-К2	То же	КПII-7б	2	2,3т
К3	ТП 503-269 -КЖИ-К3	"	КПII-7в	1	2,3т
К3а	ТП 503-269 -КЖИ-К3а	"	КПII-7г	1	2,3т
К4	ТП 503-269 -КЖИ-К4	"	КПII-7д	1	2,3т
К4а	ТП 503-269 -КЖИ-К4а	"	КПII-7е	1	2,3т
К5	КЭ-01-49 Вып. III	"	КПIII-2	14	3,7т
К6	КЭ-01-49 Вып. II ТП 503-269 -КЖИ-К6	"	КПII-7ж	11	2,3т
СК4	ПР-05-36.4	Стойка рамы ворот С-1		1	1,6т
СК3	То же	То же С-2		1	1,6т
Р1	"	Ригель рамы ворот Р-1		1	2,4т
ФС1	1.463-3 Вып. VIII	Ферма стропильная	ФБМ18II-3АIV	39	8,1т
ФП1	1.463-4	Ферма подстропильная	ФП12-3АIV	8	3,4т
ФП2	То же	То же	ФП12-3АIVп	4	3,4т
ГС1	ПП-01-05	Горизонт. связь	С31	20	0,10т
ВС1	То же	Верт. связь	С88	4	0,25т
СК1	1.463-3 Вып. V	Стойка	СТ1	78	0,05т

Заказ № 4373 | Инв. № подл. 96169 | Подп. и дата | Взам. инв. №

Гл.спец. Дёгтева | Алексова

Изм.	Лист	№ докумен.	Подпись	Дата
Гл.инж.пр.		Темкин		
Нач.отд.		Маркарян		
Гл.конст.		Комаров		
И.о.гл.сп.		Лопатенко		
Ст.инж.		Алексова		
Инженер		Варгина		

ТП503-269 КЖ

Гараж-филиал на 60 сочлененных автобусов с закрытой стоянкой

Корпус стоянки.

Лит. ТР | Лист 8 | Листов

Маркировочная схема колонн, ферм, связей и рам ворот.

ГИПРОАВТОТРАНС г. Москва

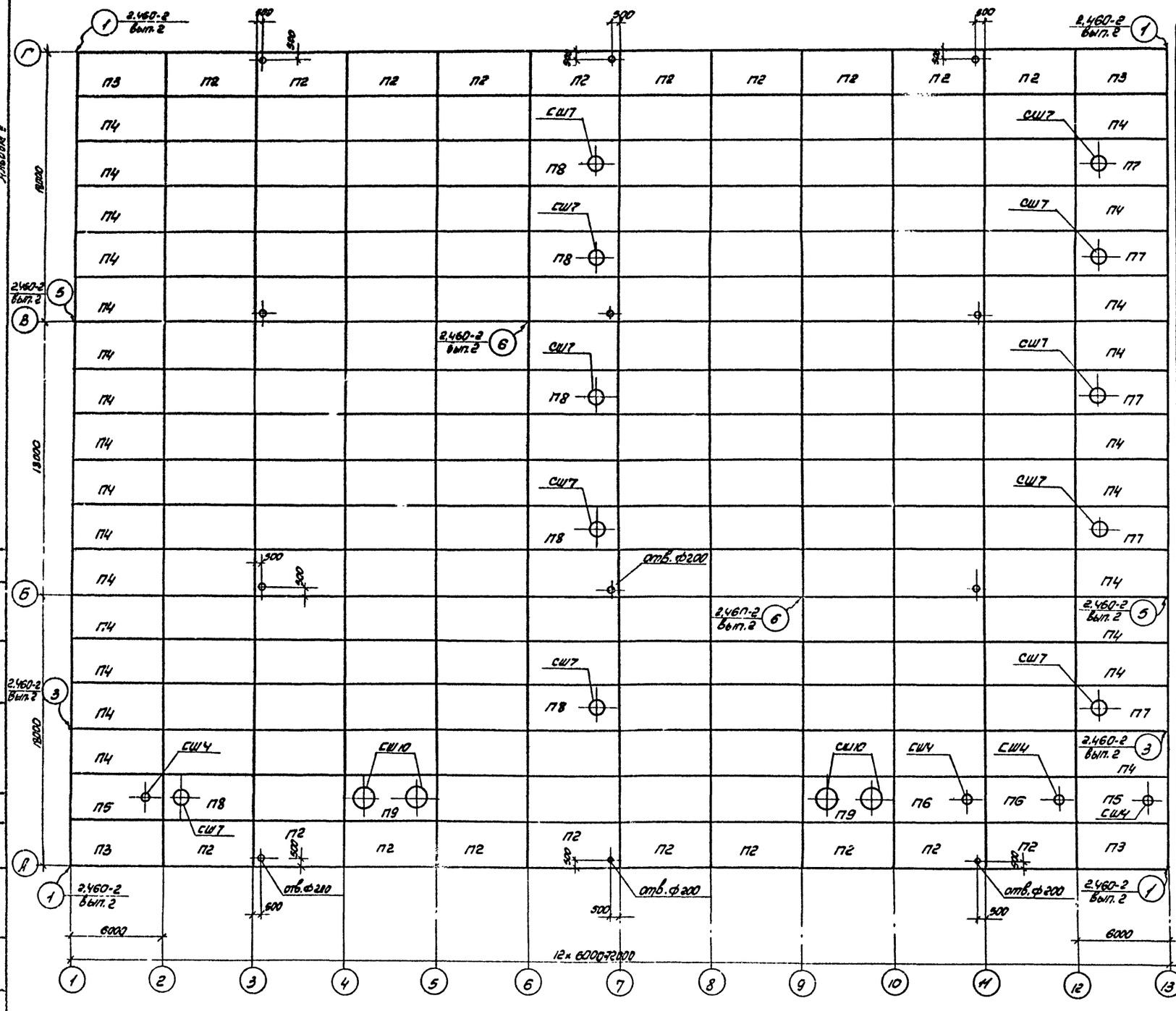

Спецификация элементов к маркировочной схеме, расположенной на листе.

Марка	Обозначение	Наименование	Кол.	Примечания
		Для $P^н$=70 кг/м²		
П1	1.465-7. Вып.0 1.465-7 вып.1; ч.1.2	Плита ПАIV 3×6 - 3	150	2.6т
П2	то же; ТП503- -КЖН-П2	то же ПАIV 3×6 - 3а	20	2.6т
П3	" ТП503- -КЖН-П3	" ПАIV 3×6 - 3в	4	2.6т
П4	" ТП503- -КЖН-П4	" ПАIV 3×6 - 3б	25	2.6т
П5	" ТП503- -КЖН-П5	" ПАIV-4 3×6 - 3г	2	3.3
П6	1.465-7 Вып.0 1.465-7 вып.1; ч.1.2	" ПАIV-4 3×6 - 3	2	3.3т
П7	то же ТП503- -КЖН-П7	" ПАIV-7 3×6 - 3а	5	3.2т
П8	1.465-7 Вып.0 1.465-7 вып.1 ч.1.2.	" ПАIV-7 3×6 - 3	6	3.2т
П9	то же ТП503- -КЖН-П9	" ПАIV-10 3×6 - 3а	2	3.6т
		Для $P^н$=100 кг/м²		
П1	1.465-7. Вып.0 1.465-7. вып.1; ч.1.2	Плита ПАIV 3×6 - 3	150	2.6т
П2	то же; ТП503-269 - КЖН-П2	" ПАIV 3×6 - 3а	20	2.6т
П3	" ТП 503-269 - КЖН-П3	" ПАIV 3×6 - 3в	4	2.6т
П4	" ТП 503-269 - КЖН-П4	" ПАIV 3×6 - 3б	25	2.6т
П5	" ТП.503-269 - КЖН-П5	" ПАIV-4 3×6 - 4г	2	3.3т
П6	1.465-7 Вып.0 1.465-7 вып.1 ч.1.2	" ПАIV-4 3×6 - 4	2	3.3т
П7	то же ТП 503-269 - КЖН-П7	" ПАIV-7 3×6 - 4а	5	3.2т
П8	1.465-7 Вып.0 1.465-7 вып.1 ч.1.2.	" ПАIV-7 3×6 - 4	6	3.2т
П9	то же ТП 503-269 - КЖН-П9	" ПАIV-10 3×6 - 4а	2	3.6т
		Для $P^н$=150 кг/м²		
П1	1.465-7. Вып. 0 1.465-7. вып. 1; ч. 1.2	Плиты ПАIV 3×6 - 4	150	2.6т
П2	то же; ТП503-269 - КЖН-П2	то же ПАIV 3×6 - 4а	20	2.6т
П3	" ТП503-269 - КЖН-П2	" ПАIV 3×6 - 4в	4	2.6т
П4	" ТП503-269 - КЖН-П4	" ПАIV 3×6 - 4б	25	2.6т
П5	" ТП503-269 - КЖН-П5	" ПАIV-4 3×6 - 4г	2	3.3т
П6	"	" ПАIV-4 3×6 - 4	2	3.3т
П7	" ТП 503-269 - КЖН-П7	" ПАIV-7 3×6 - 4а	5	3.2т
П8	"	" ПАIV-7 3-6 - 4	6	3.2т
П9	" ТП503-269 - КЖН-П9	" ПАIV-10 3×6 - 4а	2	3.6т
		Для $P^н$=70кг/м², 100кг/м², 150кг/м²		
СШ4	1.465-7 Вып.5	ж.б. стакан СШ4	4	0.088
СШ7	то же	то же СШ7	11	0.143
СШ10	"	" СШ10	4	0.20

1. Все незамаркированные плиты - П4
2. Отверстия под воронки ф200 выполнять по месту.

Изм.	Лист	№ докум.	Подпись	Дата
Гл.инж.пр.		Темкин		
Нач. АСО		Маркарян		
Гл. констр.		Комаров		
Н.о.гл.спец.		Лопатенко		
Ст. инж.		Алехова		
Инженер		Варгина		

ТП 503-269 КЖ

Гараж-стоянка на 60 одновременных автобусов с закрытой стоянкой

Корпус стоянки — Лит. ТР; Лист 9; Листов

Маркировочная схема плит покрытия

ГИПРОАВТОТРАНС г. Москва

Заказ № 4373 — 96169

Альбом II

Маркировочная схема стеновых панелей по оси „А"

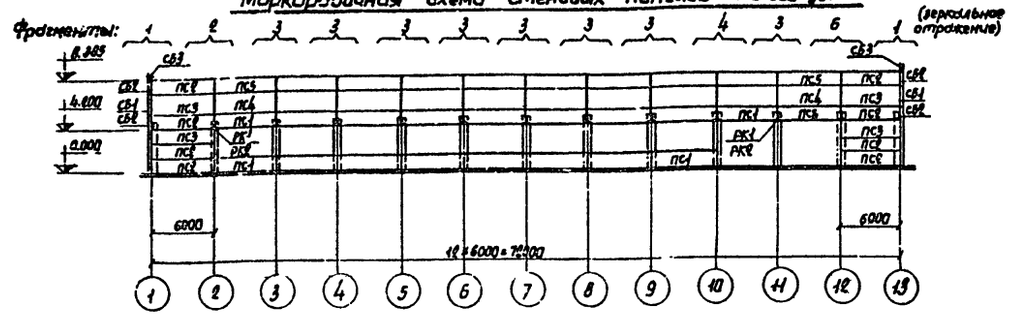

Маркировочная схема стеновых панелей по оси 13

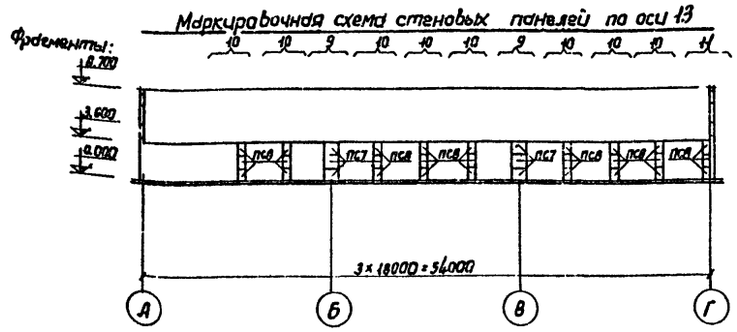

Маркировочная схема стеновых панелей по оси „Г"

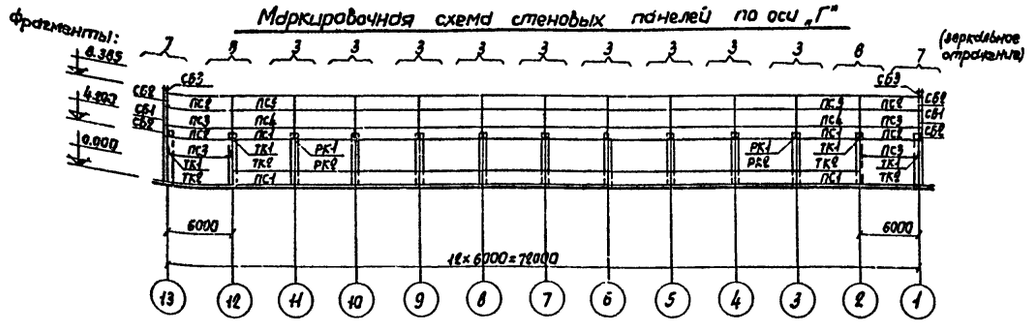

Маркировочная схема стеновых панелей по оси „1"

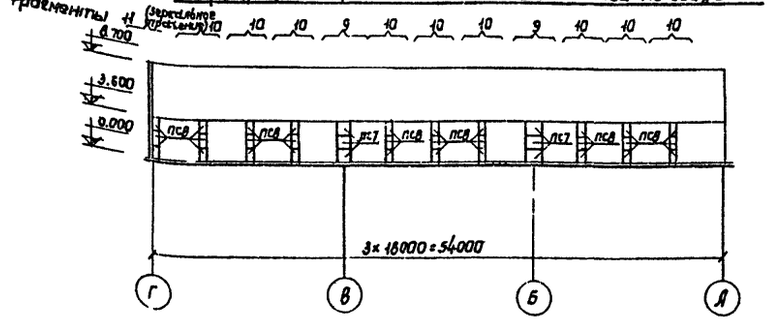

Спецификация элементов к маркировочным схемам, расположенных на листе

Марка	Обозначение	Наименование		Кол.	Примечание
		для t=-20°С;-30°С	для t=-40°С		
ПС1	1.432-5 вып.1	Панель ПСЛ 20/1,2×6 -221	Панель ПСЛ 24/1,2×6 -221	37	1,6т / 1,9т
ПС2	То же	То же ПСЛ 20/1,2×6 -122	То же ПСЛ 24/1,2×6 -122	12	1,6т / 1,9т
ПС3	"	" ПСЛ 20/1,8×6 -122	" ПСЛ 24/1,2×6 -122	8	2,5т / 2,9т
ПС4	"	" ПСЛ 20/1,8×6 -121	" ПСЛ 24/1,8×6 -121	20	2,5т / 2,9т
ПС5	"	" ПСЛ 20/1,2×6 -721	" ПСЛ 24/1,2×6 -721	20	1,6т / 1,9т
ПС6	"	" ПСЛ 20/1,2×6 -121	" ПСЛ 24/1,2×6 -121	1	1,6т / 1,9т
ПС7	"	" ПСЛ 20/1,2×1,5 -022	" ПСЛ 24/1,2×1,5 -022	12	0,4т / 0,5т
ПС8	"	" ПСЛ 20/1,2×0,75 -022	" ПСЛ 24/1,2×0,75 -022	57	0,1т / 0,2т
СБ1	"	Угловой блок БЛ42	Угловой блок БЛ46	4	0,08т / 0,11т
СБ2	"	Угловой блок БЛ24	Угловой блок БЛ28	8	0,05т / 0,08т
СБ3	ТП503-269 -КЖИ- ч1,Б2	Угловой блок Б1	Угловой блок Б2	4	0,02 / 0,02
Т-1	1.439-1	Элемент крепления Т-1		94	
Т-2	То же	То же Т-2		59	
Т-5	"	" Т-5		60	
Т-6	"	" Т-6		48	
Т-9	"	" Т-9		132	
Т-15	1.439-1	" Т-15		4	
Т 4а	ТП503- -КЖИ- Т4а	" Т4а		52	
Т-18 / Т-19	1.439-1	" Т-18, Т-19		16	
ТК1 / ТК2	1.439-1	Опорная консоль ТК2	Опорная консоль ТК1	7 / 7	
РК1 / РК2	То же	То же РК2	То же РК1	20 / 20	

Панели приняты объемным весом $\gamma = 900$ кг/м³

Изм.	Лист	N докум.	Подп.	Дата	ТП 503-269 -КЖ
Гл.инж.пр.		Темкин		31.5.76	Гараж-филиал на 60 сочлененных автобусов с закрытой стоянкой
Нач.отд.		Маркарян			Корпус стоянки. Лит. ТР Лист 10 Листов
Гл.конст.		Комаров		30.5.76	
Инженер		Лопатенко			Маркировочные схемы стеновых панелей. ГИПРОАВТОТРАНС г. МОСКВА
Ст.инж.		Алехова			
Ст.инж.		Промина			

Заказ N 4373 | Инв. N подл. 96169 | Подпись и дата | Проверил Алехова

Альбом II

Фрагмент 1

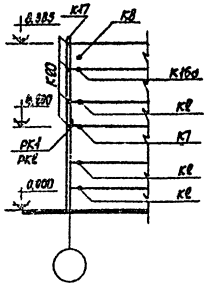

Фрагмент 2

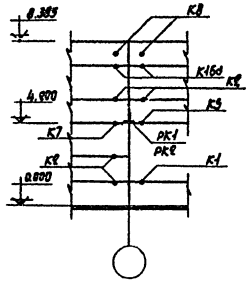

Фрагмент 3

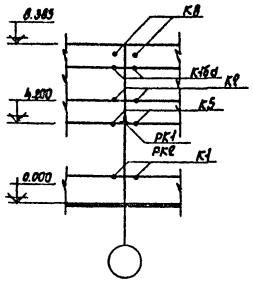

Фрагмент 4

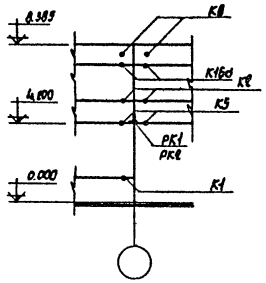

Фрагмент 5

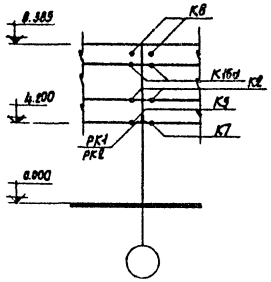

Фрагмент 6

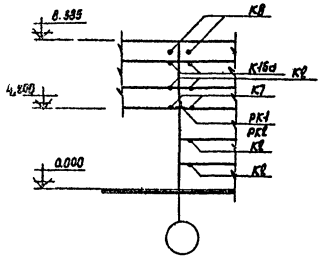

Фрагмент 7

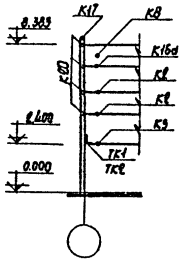

Фрагмент 8

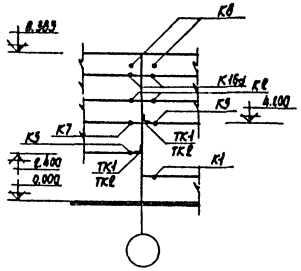

Фрагмент 9

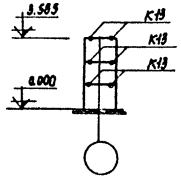

Фрагмент 10

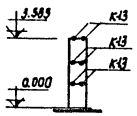

Фрагмент 11

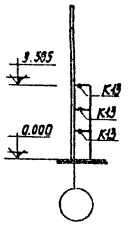

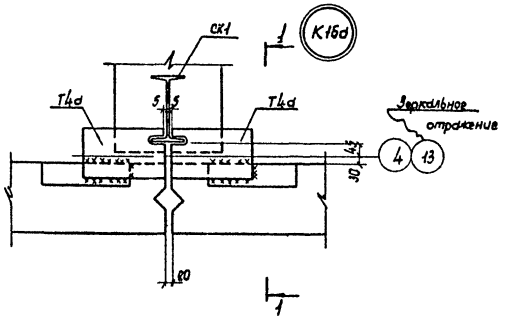

1-1

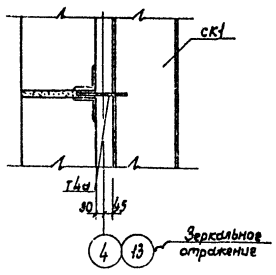

					ТП 503-269 -КЖ		
Изм.	Лист	N докум.	Подп.	Дата	Гараж-филиал на 60 сочлененных автобусов с закрытой стоянкой		
Гл.инж.пр		Темкин		9.73	Каркас стоянки.	Лит.	Лист	Листов
Нач.ЛСО		Маркарян				ТР	11	
Гл.констр		Конофал		9.73				
Ст.инж.спец		Лопатенко			Маркировочные схемы стеновых панелей. Фрагменты 1÷11.	ГИПРОАВТОТРАНС г. МОСКВА		
Ст.инж.		Алехова						
Инженер		Пронина						

Инв.N подл. | Подпись и дата | Взам.инв.N

Зерно N 4373

Перепечатка разрешена

Альбом II

Ведомость чертежей основного комплекта

N листа	Наименование	Стран	Примеч.
КМ-1	Общие данные	03	
КМ-2	Маркировочная схема установки ригелей и обрамления проемов по осям А, Г. Маркировочная схема рам ворот, стоек, надсадок по осям 1,13	04	
КМ-3	Маркировочная схема обрамления проемов по осям „1" и „13"	05	
КМ-4	Маркировочная схема балок перекрытия на отм. 4.400. Узлы	05	
КМ-5	Маркировочная схема рам ворот, стоек, надсадок по осям 1,13. Узлы 1÷6	07	
КМ-6	Оконная панель ДО 45д	08	

Ведомость примененных и ссылочных документов

Обозначение	Наименование	Примечание
ПР-05-50/73	Стальные оконные панели из горячекатанных и гнутых профилей для промышленных зданий	
1.439-1	Стальные изделия крепления панельных стен одноэтажных производственных зданий с железобетонным каркасом	
2.430-4	Монтажные детали панельных стен одноэтажных производственных зданий с железобетонным каркасом	
ПР-05-55 вып.1	Ворота подъемные с автоматическим управлением	

Типовой проект разработан в соответствии с действующими нормами и правилами и предусматривает мероприятия, обеспечивающие взрывобезопасность и пожаробезопасность при эксплуатации здания

Главный инженер проекта /Темкин/

Техническая спецификация стали

Марка стали	N п/п	Наименование проката	Профиль или сечение	Вес стали по элементам конструкций, т					Общий вес, т
				Каркас торцевых стен	Балки перекрытия	Оконные переделки	Обрамление проемов		
ВСт3кп2 ГОСТ 380-71*	1	Балки двутавровые ГОСТ 8239-72	I 20		1.42				1.42
	2	Швеллеры ГОСТ 8240-72	[30	0.5					0.5
			[24	1.43					1.43
	3		[18		3.75				3.75
	4		[14		0.10				0.10
			[12				2.94		2.94
			[8	0.6					0.6
	5	Угловая равнобокая ГОСТ 8509-72	L 125×14	0.18					0.18
	6		L 125×10	1.52					1.52
	7		L 63×6				0.07		0.07
	8		L 63×5	0.52					0.52
	9		L 45×3.8			0.60			0.60
			L 50×5				0.05		0.05
	10	Угловая неравнобокая ГОСТ 8510-72	L 125×80×12				0.07		0.07
	11		L 160×100×10		0.1				0.1
	12		L 140×90×10				0.07		0.07
	13		L 110×70×8				0.2		0.2
	14	Полосовая ГОСТ 103-57*	-170×8	0.01					0.01
	15		-100×8	0.03					0.03
	16		-60×8	0.02					0.02
	17		-60×6	0.02					0.02
	18		-85×6			0.04			0.04
	19		-40×4				0.15		0.15
	20		-40×3				0.02		0.02
	21	Универсальная ГОСТ 82-70	-200×20	0.1					0.1
	22		-400×10	0.01					0.01
	23		-40×10	0.01					0.01
	24		-6÷8	0.63					0.63
	25	Гнутый профиль швеллеры ГОСТ 8278-63	[10×45×15×3			0.03			0.03
	26		[120×50×3			0.54	0.57		1.11
	27		[14×19×42×3			0.19	0.5		0.19
	28	Гнутый профиль угловая равнобокая и неравнобокая ГОСТ 8278-63*	L 56×3				0.46		0.46
	29		L 100×50×3			0.05			0.05
	30		L 50×36×25				0.62		0.62
	31	Круглая ГОСТ 2590-71	Ф14 АI	0.03					0.03
	32		Ф10 АI			0.1			0.1
		Итого		5.61	5.37	1.65	5.82		18.45

1. Все металлические элементы после монтажа окрасить масляной краской за 2 раза
2. Сварку производить электродами Э42
3. Толщину швов, кроме оговоренных, принимать $h_ш = 6$ мм
4. В технической спецификации стали не учтен вес конструкции ворот.

Условные обозначения

- шов заводской
- шов монтажный
- болт постоянный
- отверстие круглое
- болт монтажный

				ТП 503-2-89 КМ			
Гл.инж.пр.	Темкин			Гараж-филиал на 60 сочлененных автобусов с закрытой стоянкой			
Нач.АСО	Маркарян			Корпус стоянки	Лит	Лист	Листов
Гл.конст.	Комаров				ТР	1	6
Инж.спец.	Лапатенко			Общие данные	ГИПРОАВТОТРАНС г. Москва		
Рук.гр.	Алехова						
Ст.инж.	Пронина						

Инв.N подл. | Подп. и дата | Взам.инв.N

Заказ N 4373 | Проверил Алехова | Разраб. | Н.контр. | ГИП

Альбом V

Маркировочная схема установки ригелей и обрамления проемов по оси А.

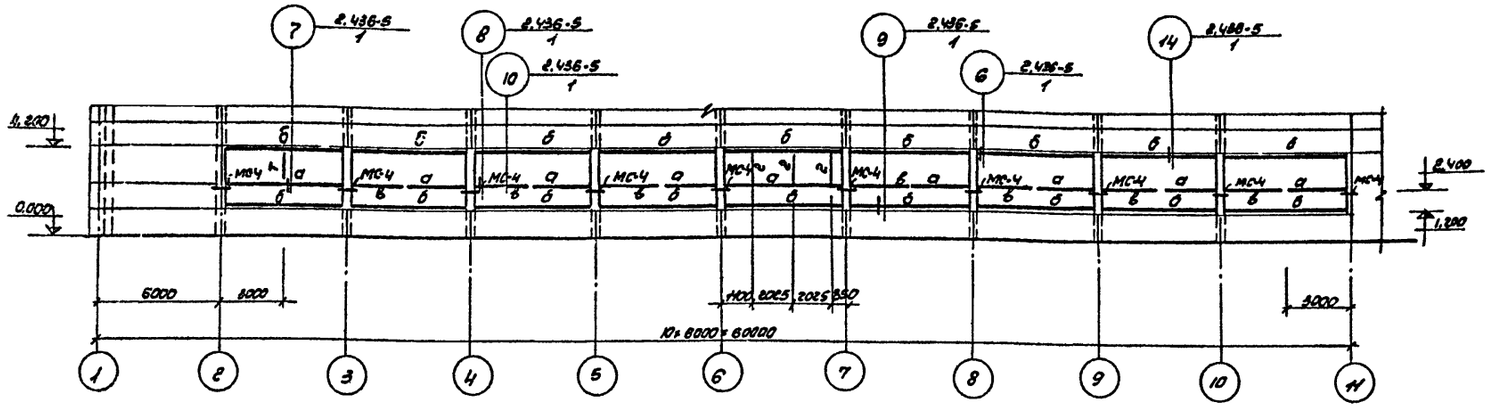

Маркировочная схема установки ригелей и обрамление проемов по оси Г.

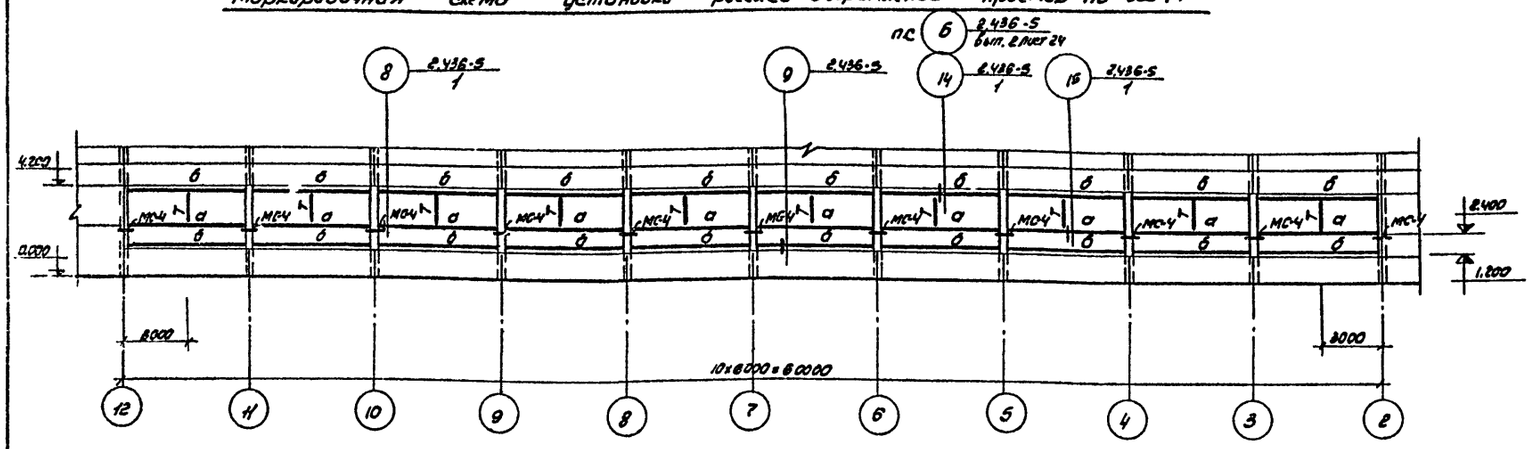

Маркировочная схема рам ворот, стоек, насадок по осям 1.13

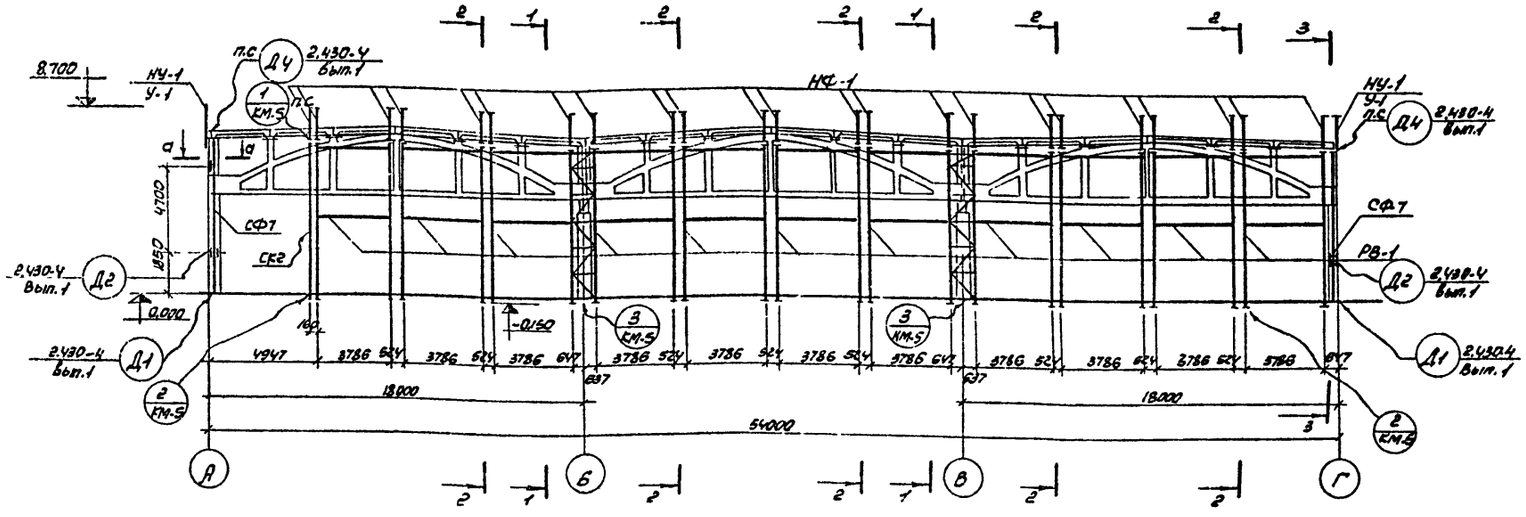

Данный лист смотри с листом КМ5

а-а (повернуто)

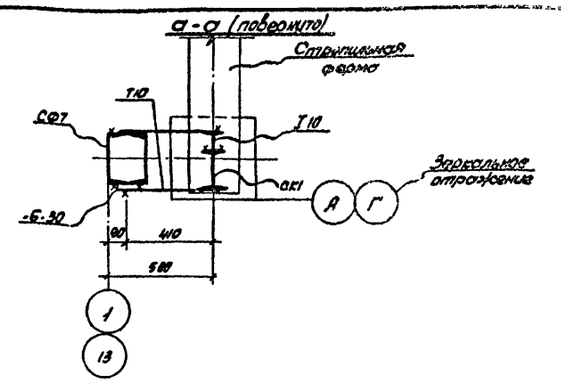

Таблица элементов

Марка	Сечение: Эскиз	Сечение: Состав	Усилия, т: N	Усилия, т: Q	Вес, т	Примечания
а		С 120×50×8 и 17×10×50×3	констр.	констр.	0.66	Серия ПР-05-66/13
б	L	2н L 56×36×3	То же	То же	0.016	ГОСТ 19771-74
в		117×13×50×3	"	"	0.025	То же
г	L	2ГН L 56×56×3	"	"	0.030	"
Т		ф 12 АТ ℓ=1800	"	"	0.020	Серия 2.436-8 вып.8
Муфта		тр. 20×5.5			0.15кг	6

Спецификация к маркировочным схемам, расположенным на листе.

Марка	Обозначение	Наименование	Кол.	Примечание
РВ-1	ПР-05-65 вып.1	Рама ворот ВН-000	22	0.71т
СФ-7	1.439-1	Стойки фахверка СФ-7	4	0.38т
СК-2	КМ-4	" СК-2	2	0.13т
НУ-1	КМ-4	Насадка НУ-1	4	12кг
НФ-1	КМ-4	" НФ-1	46	12кг
У-1	1.439-1	Соединит. элемент У-1	4	0.9кг
Т-1	То же	То же Т-1	44	0.5кг
Т-3	"	" Т-3	36	0.8кг
Т-8	"	" Т-8	8	0.8кг
Т-10	"	" Т-10	8	1.3кг
Т-12	"	" Т-12	16	2.0кг
МС-1	2.436-3 в.2	" МС-1	930	0.40кг
МС-2	То же	" МС-2	473	0.40кг
МС-3	"	" МС-3	475	0.40кг
МС-4	"	" МС-4	21	5.25кг
МС-5	"	" МС-5	40	1.89кг
МС-8	"	" МС-8	87	0.11кг

Нач. отд.	Ковалев			
Инж.	Кулагина			

Гл. инж.	Темкин		
Нач. ПСО	Мокрецян		
Гл. конст.	Комаров		
Исполнил	Колотенко		
Рук. гр.	Алексеева		
Ст. инж.	Пронина		

ТП 503-2.69 - КМ

Гараж-филиал на 60 сочленяемых автобусов с закрытой стоянкой

Корпус стоянки

Лит.	Лист	Листов
ТР	2	

Маркировочная схема установки ригелей и обрамления проемов по осям А, Г. Маркировочная схема рам ворот, стоек, насадок по осям 1.13

ГИПРОАВТОТРАНС г. МОСКВА

Инв. № подл. | Подп. и дата | Взам. инв. №

9Г169

Альбом II

Маркировочная схема обрамления проемов по оси 13 по оси 1 (зеркальное отражение)

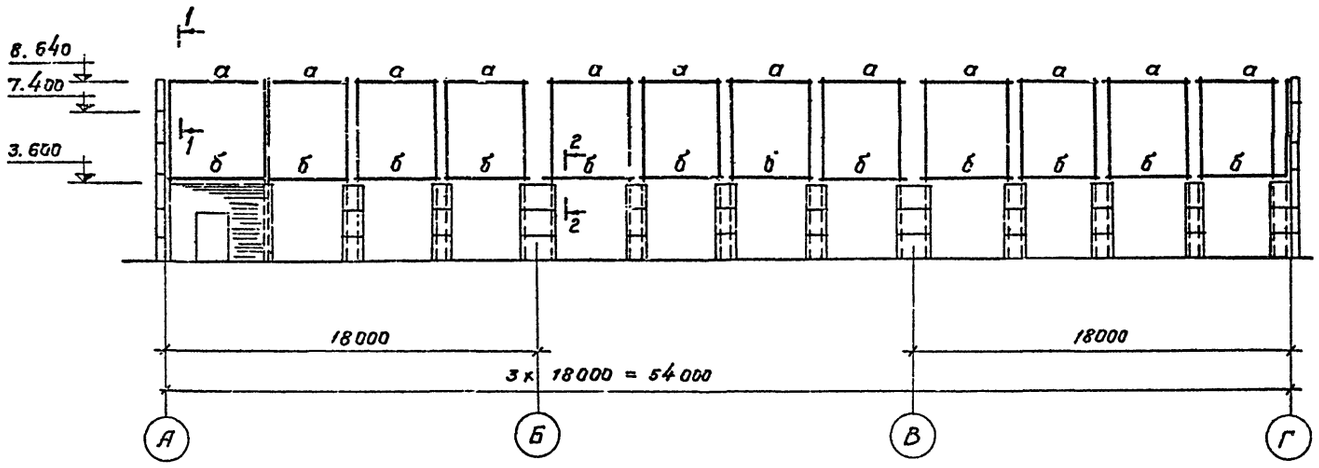

Таблица элементов

Марка	Сечение		Усилия в т		Масса	Примечания
	Эскиз	Состав	N	R	T	
а	⊢⊣	[12 гн. с 12	Констр.	Констр.	0.059	
б	[]	2 [12 гн. L 56×3	—"—	—"—	0.100	
в	L	L 63×6	—"—	—"—	0.001	

1. Электроды типа Э42; hш = 6 мм.
2. Общие примечания и техническую спецификацию стали см. КМ-1.

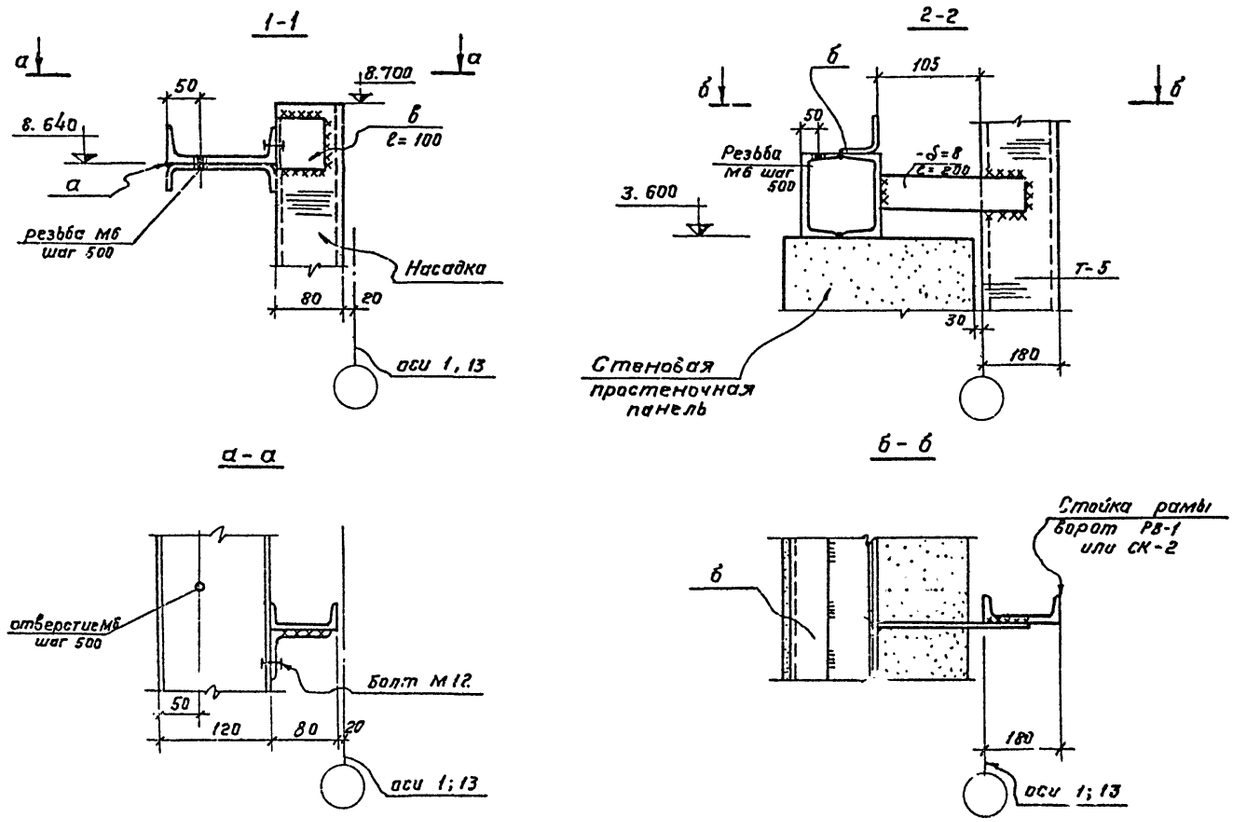

Изм	Лист	№ докум	Подп.	Дата	ТП503-269 КМ			
					Гараж-филиал на 60 сочлененных автобусов с закрытой стоянкой			
Гл. инж. пр.		Темкин			Корпус стоянки	Лит	Лист	Листов
Нач. АСП		Маркарян		31.3.76		ТР	3	
Гл. констр.		Комаров		31.3.76				
М.о.гл.спец.		Лопатенко			Маркировочная схема обрамления проемов по осям 1 и 13.	ГИПРОАВТОТРАНС г. Москва		
Рук. гр.		Алехова						
Ст. инж.		Пронина						

Проверил Алехова

Заказ № 4373 Подп. и дата 06.04.76

Инв. № подл. 96169

Альбом II

Маркировочная схема балок на отм. 4.400

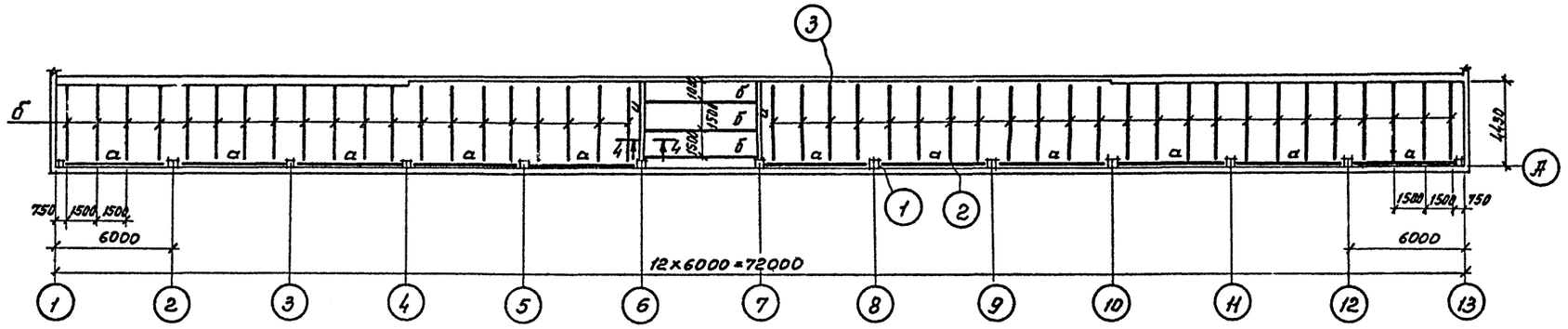

НФ-1; НУ-1

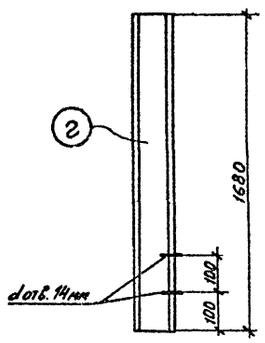

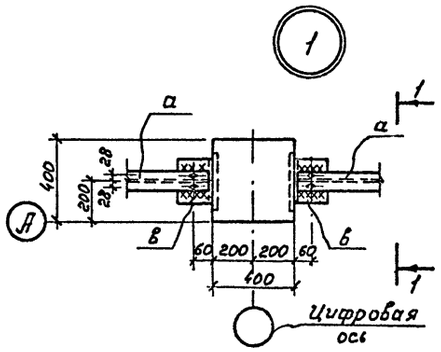

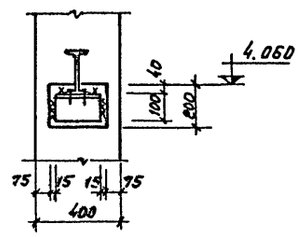

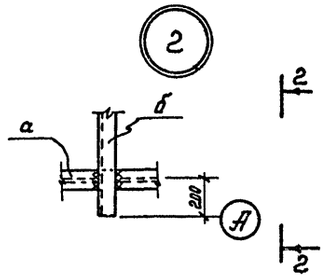

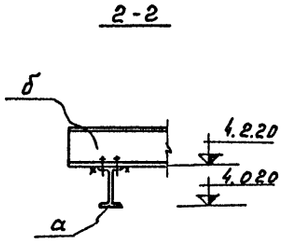

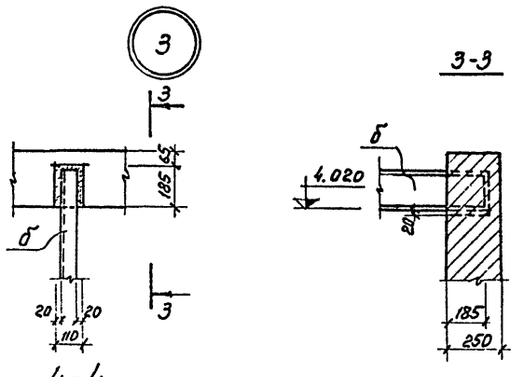

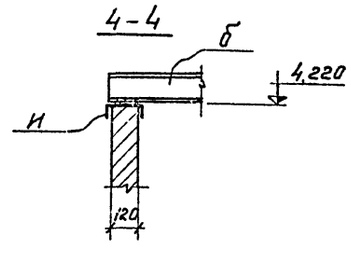

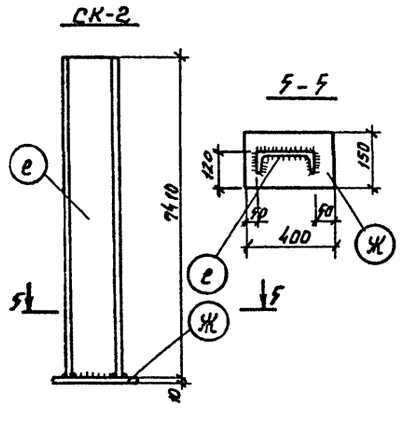

Таблица элементов

Марка	Сечение		Усилия, Т		Масса Т	Примечания
	Эскиз	Состав	N	R		
а	I	I 20	—	8.68	0.118	
б	C	C 18	—	0.34	0.078	
в	L	L 150×100×10	—	констр.	0.004	
г	C	C 8	—	—	0.012	
е	C	C 30	констр.	—	0.236	
ж	—	—400×10	констр.		0.005	
н	C	C 14	констр.	—	0.05	

Изм.	Лист	N докум.	Подпись	Дата	ТП503-269 -КМ			
					Гараж-филиал на 60 сочлененных автобусов с закрытой стоянкой			
Гл. инж. пр.		Темкин			Корпус стоянки	Лит.	Лист	Листов
Нач. ЛСО		Маркарян				ТР	4	
Гл. констр.		Комаров			Маркировочная схема балок перекрытия на отм. 4.400. Узлы 1	ГИПРОАВТОТРАНС г. Москва		
Н.о.гл.сп.		Лопатенко						
Рук. гр.		Алехова						
Ст. инж.		Пронина						

Инв. № подл. | Подпись и дата | Взам. инв. №

Альбом II

1-1

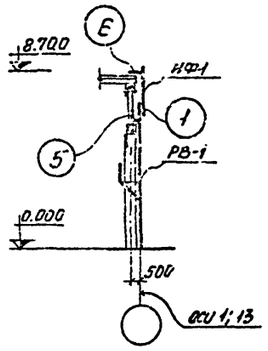

2-2

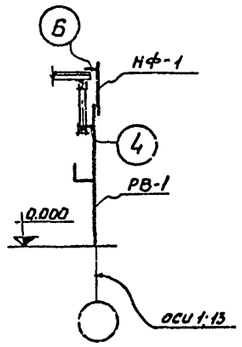

3-3

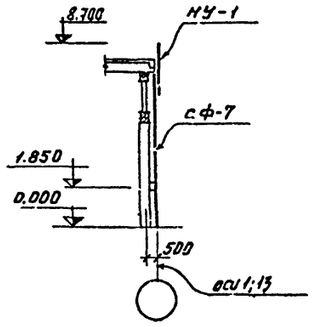

1

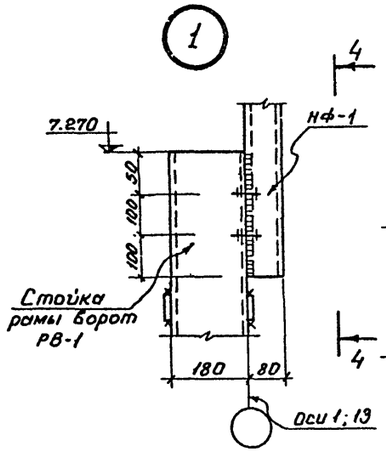

4-4

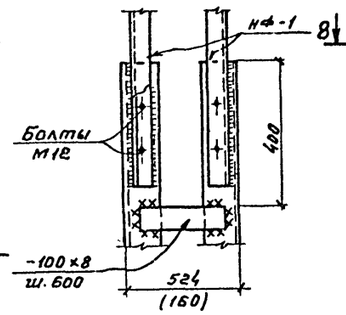

6

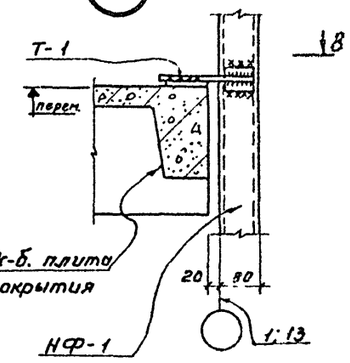

2

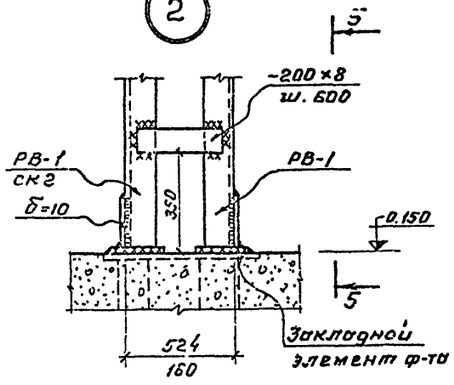

5-5

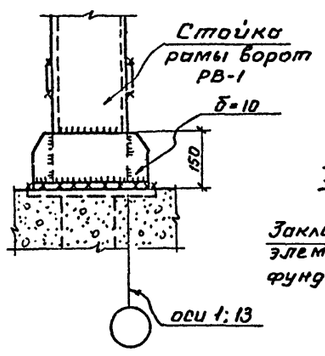

3

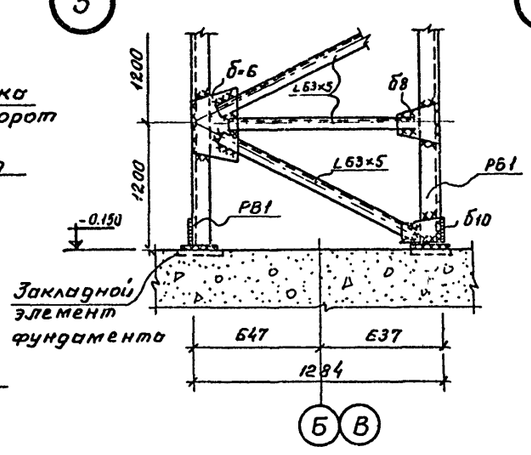

4

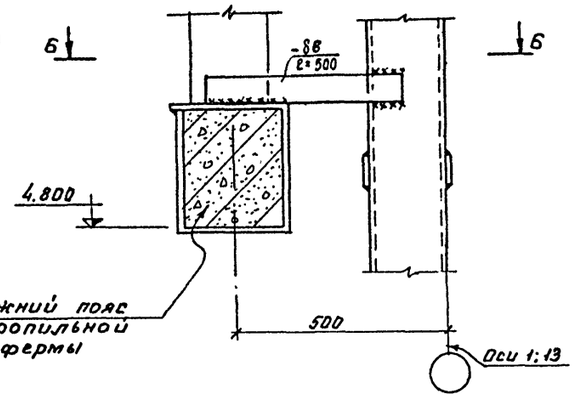

8-8

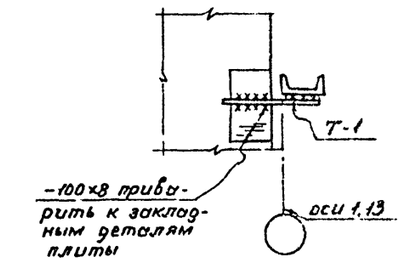

5

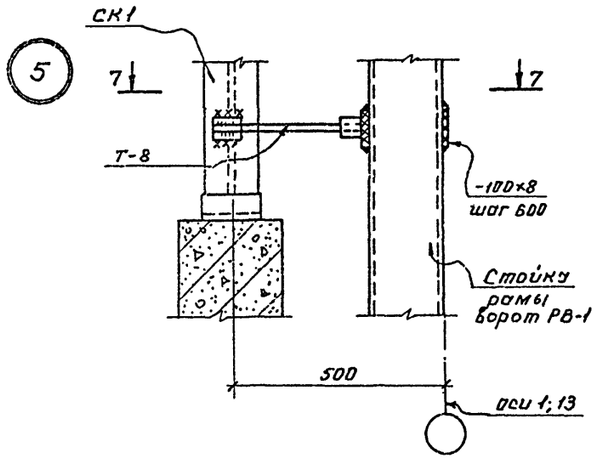

7-7

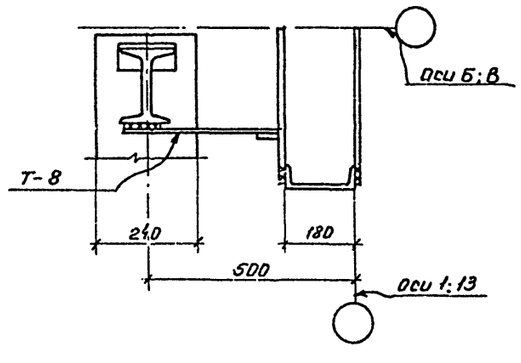

Б-Б

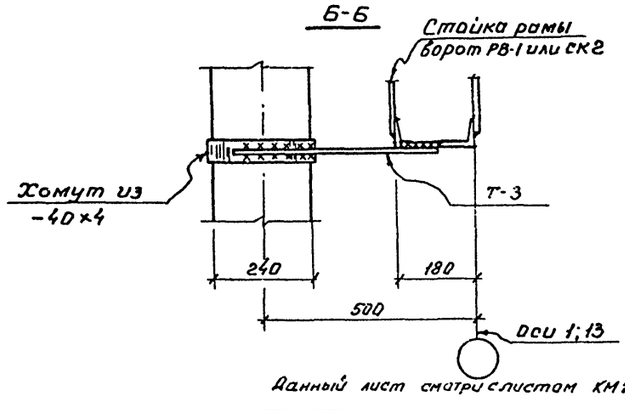

Данный лист смотри с листом КМ2

					ТП503-269	-КМ
					Гараж-филиал на 60 сочлененных автобусов с закрытой стоянкой	
Изм.	Лист	N докум.	Подп.	Дата		
Гл.инж.пр.		Темкин		2.4.76	Корпус стоянки	Лит ТР / Лист 5 / Листов
Нач.ЛСО		Маркарян		31.3.76		
Гл.констр.		Комаров		31.3.76		
Ио.гл.спец.		Лопатенко			Маркировочная схема рам борот, стоек, насадок по осям 1;13. Узлы 1-6.	ГИПРОАВТОТРАНС г. Москва
Рук.гр.		Алехова				
Ст.инж.		Пронина				

Инв.№ подл. | Подпись и дата | Взам.инв.№ | Инв.№ дубл. | Подпись и дата

Копировал А.Гладкова

Заказ N 1513 Тираж 4000 Изд. N 1424 Цена 2-00

Альбом II

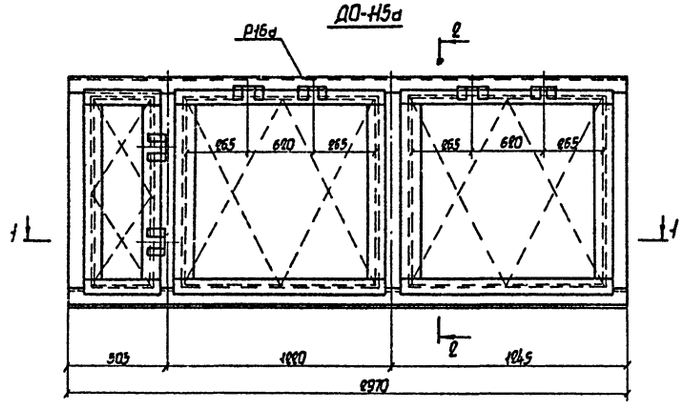

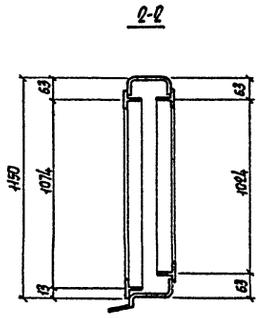

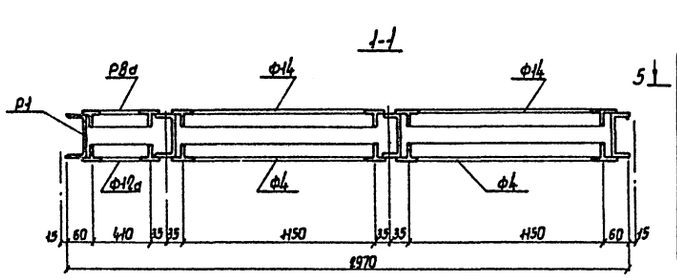

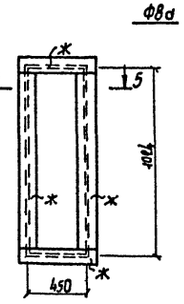

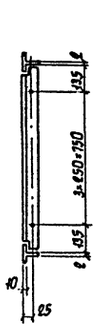

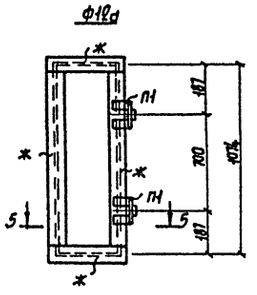

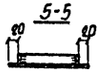

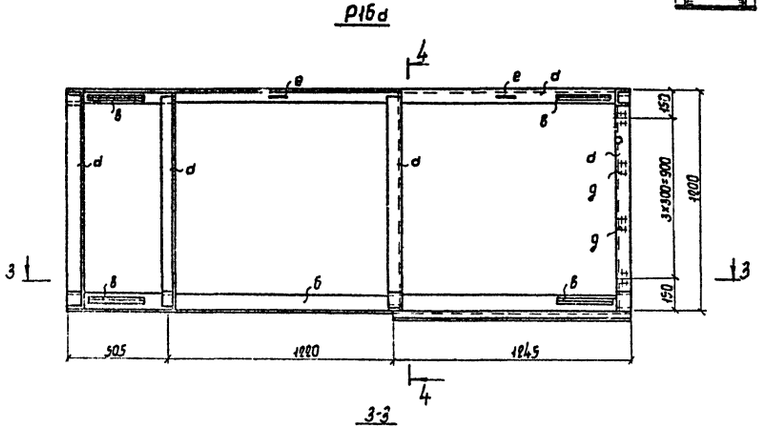

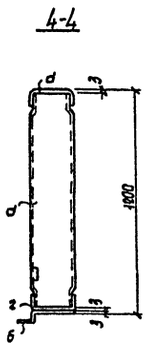

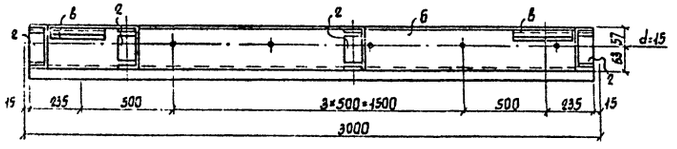

Марка	Обозначение	Наименование	Кол.	Примечание
		Оконная панель ДО-Н5д		
Р16д	КМ-6	Рама Р16д	1	
ф4	ПР-05-50/73 вып.1	Рамка ф4	2	
Ф8д	КМ-6	" Ф8д	1	
Ф12д	КМ-6	" Ф12д	1	
ф14	ПР-05-50/73 вып.1	" ф14	2	

Таблица элементов

Марка	Сечение		Усилия в т		Вес кг	Примечания
	Эскиз	Состав	N	R		
а		Гн ⊏ 120×50×3	констр.	констр.	14,8	
б		Гн 147×19×59×50×3	"	"	16,2	
в	⊏	Гн ⊏ 10×45×15×3	"	"	1,2	
г	L	Гн L 100×50×3	"	"	0,2	
д	—	— 25×6	"	"	0,05	
е	•	Ф7 АI	"	"	0,04	
ж	L	L 145×3,8	"	"	3,1	

1. Оконная панель ДО-Н5д отличается от ДО-Н5 по серии ПР-05-50/73 длинной
2. В таблице не учтены конструкции элементов рам ф4, ф14

Инв.№ подл.	Подп. и дата	Взам. инв.№		

Изм.	Лист	N докум.	Подп.	Дата
Гл.инж.пр		Темкин		
Нач.ПСО		Маркарян		
Гл.конст.		Комаров		
Исп.спец.		Лопатенко		
Рук.гр.		Алехова		
Ст.инж.		Пронина		

ТП 503-269 КМ

Гараж-филиал на 60 сочленённых автобусов с закрытой стоянкой

Корпус стоянки	Лит.	Лист	Листов
	ТР	6	

Оконная панель ДО-Н5д

ГИПРОАВТОТРАНС г. Москва

Отпечатано
в Новосибирском филиале ЦИТП
630064 г. Новосибирск, пр. Карла Маркса 1
Выдано в печать: 20/II 1978 г.
Заказ 568 Тираж 400

gost.e-ecolog.ru