ТИПОВОЙ ПРОЕКТ

405-9-23

АЦЕТИЛЕНОВАЯ СТАНЦИЯ УАС-5

МОЩНОСТЬЮ 5 м³/час АЦЕТИЛЕНА

АЛЬБОМ III

АРХИТЕКТУРНО-СТРОИТЕЛЬНЫЕ РЕШЕНИЯ.

КОНСТРУКЦИИ ЖЕЛЕЗОБЕТОННЫЕ. КОНСТРУКЦИИ МЕТАЛЛИЧЕСКИЕ.

ИЗДЕЛИЯ СТРОИТЕЛЬНЫЕ.

ОТОПЛЕНИЕ И ВЕНТИЛЯЦИЯ

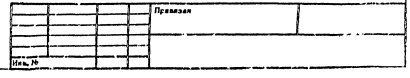

gost.e-ecolog.ru

© Казахский филиал ЦИТП Госстроя СССР, 1988

Заказ № 3420 Тираж 100 экз. Цена 2-05 ТП 405-9-23 а 3 Сдано в печать 7.09

Типовой проект
405-9-23

Ацетиленовая станция УАС-5 производительностью 5 м³/ч газообразного ацетилена

Альбом III

Состав проекта:

Альбом I	Пояснительная записка. Технологические чертежи. Электротехнические чертежи. Автоматизация технологических процессов. Нестандартизированное оборудование.
Альбом II	Детали.
Альбом III	Архитектурно-строительные решения конструкции железобетонные, конструкции металлические, изделия строительные. Отопление и вентиляция.
Альбом IV	Задания заводу-изготовителю.
Альбом V. 87	Спецификации оборудования.
Альбом VI. 87	Сметы.
Альбом VII. 87	Ведомости потребности в материалах.

Разработан
Проектным институтом
Госхимпроект

Главный инженер института /Никитин/
Главный инженер проекта /Короткий/

Утвержден Минхимпромом СССР
Письмо от 11.01.80 г. №42-1303
Введен в действие Гипрокислородом
с 20.12.80 г. приказ от 19.12.80 г. № 111

| | | |

СОДЕРЖАНИЕ АЛЬБОМА III

Марка	НАИМЕНОВАНИЕ	Стр.
	Содержание альбома III	2
	Пояснительная записка	3
	Архитектурно-строительные решения	
АР-I	Общие данные	4
АР-2	План, план кровли, разрезы I-I, 2-2, 3-3	5
АР-3	План отверстий, план полов. Схема заполнений оконных проемов.	6
АР-4	Фрагмент плана № I. Узлы.	7
	Конструкции железобетонные	
КЖ-I	Общие данные	8
КЖ-2	План фундаментов	9
КЖ-3	Маркировочная схема фундаментов под оборудование. и приямков.	I0
КЖ-4	Армирование приямка ПР I. Монолитный участок УМ I.	II
КЖ-5	Монтажные схемы плит покрытия и опорных подушек.	I2
	Изделия строительные	
КЖИ-I	Ведомость чертежей и технические требования.	I3
КЖИ-2	Плиты покрытия П2, П3. Опалубка.	I3
КЖИ-3	Плиты покрытия П2,П3. Армирование.	I4
КЖИ-4	Сетка С3.	I4
КЖИ-5	Стальные жалюзи ВЖ-I.	I4
КЖИ-6	Опорная подушка ОП I.	I5
КЖИ-7	Изделие закладное МН I.	I5
КЖИ-8	Сетка С 2.	I5
КЖИ-9	Рамка РМ I.	I5
КЖИ-I0	Анкерный болт АI.	I6
КЖИ-II	Каркас плоский КРI.	I6
КЖИ-I2	Сетка СI.	I6
КЖИ-I3	Щит ЩI.	I6
	Конструкции металлические	
КМ-I	Общие данные.	I7
КМ-2	Схема путей монорельсов. Узлы.	I8
	Отопление и вентиляция	
ОВ-I	Общие данные (начало).	I9
ОВ-2	Общие данные (продолжение).	20
ОВ-3	Общие данные (окончание).	2I
ОВ-4	План. Разрез I-I. Схема системы ПI. Спецификация вентустановки ПI. Спецификация узла ввода.	22
ОВ-5	Приточная установка ПI. План. Разрез I-I. Схема обвязки калориферов. Спецификация.	23
ОВ-6	Узел ввода. План. Разрез I-I. Спецификация.	24
ОВ-7	Утепленный створный клапан к калориферу. Общий вид. Спецификация.	25

СОГЛАССОВАНО

Взам. инв. №

Подпись и дата

Инв. № подл.

ННН.	Морозова	
Гл. спец.	Александрова	
Гл. конст.	Зайцева	
Нач. АСО	Шумяков	
Гл. инж. пр.	Короткий	19.10.79

ТП 405-9-23

Ацетиленовая станция УАС-5 мощностью 5 м³/ч ацетилена

Стадия	лист	листов
Р	—	

Содержание альбома III

ГОССТРОЙ СССР ГОСХИМПРОЕКТ г. Москва

Привязан

Инв. №

ПОЯСНИТЕЛЬНАЯ ЗАПИСКА

I. ОБЩАЯ ЧАСТЬ

Рабочие чертежи ацетиленовой станции мощностью 5 м³/час ацетилена разработаны согласно плана типового проектирования на 1979 г. утверждённого постановлением Госстроя СССР № 235 (раздел III поз. 244) от 18 декабря 1978 г.

Типовой проект разработан на основании заданий института Гипрокислород, в соответствии с требованиями СНиП, "Указаний по проектированию производства ацетилена для газопламенной обработки металлов У 867-00-4 и "Инструкции по типовому проектированию" СН 227-70.

Станция является частью промышленного предприятия и располагается на его территории.

Обеспечение станции всеми видами энергии, материально-техническое и бытовое обслуживание осуществляется основным производством, на территории которого располагается станция.

Класс сооружения II.

Степень помещений по пожарной опасности указаны на плане здания.

В проекте применены унифицированные сборные железобетонные конструкции зданий и сооружений в соответствии с общесоюзным строительным каталогом.

Проект разработан для расчётных зимних температур наружного воздуха минус 20°С, минус 30°С и минус 40°С для сухой и нормальной зон влажности наружного климата, для III района СССР по снеговой нагрузке, для I района СССР по ветровой нагрузке. Сейсмичность района строительства не выше 6 баллов.

Временная нормативная нагрузка на пол - 1000 кг/м². Иловые ёмкости расположенные вне здания обслуживаются монорельсом грузоподъёмностью 3,2 тс.

II. ОБЪЕМНО-ПЛАНИРОВОЧНОЕ И КОНСТРУКТИВНОЕ РЕШЕНИЕ

Ацетиленовая станция запроектирована в виде пристройки к производственному зданию в котором располагаются потребители ацетилена.

Группы производственного процесса в соответствии со СНиП П-92-76 изд. 1977 г. - Пд.

Вопросы питания, медицинского и культурно-бытового обслуживания работающих на станции, должны решаться при привязке проекта к конкретным условиям.

Здание решено с кирпичными несущими стенами и железобетонными покрытиями.

Наружные стены-из глиняного кирпича (для t - 40° пустотелого ГОСТ 6316-74) с облицовкой силикатным. Кирпич марки 75 на растворе марки 25.

Внутренние стены и перегородки-из глиняного кирпича марки 75 на растворе марки 50.

Кладку перегородок выполнять с армированием 2Ø6АI через 4 ряда.

Утеплитель кровли - пенобетон с объёмным весом γ = 500 кг/м³.

Вокруг здания устраивается асфальтовая отмостка шириной 750 мм толщиной 30 мм по щебёночной подготовке толщиной 100 мм.

III. НАРУЖНАЯ ОТДЕЛКА ФАСАДОВ

Кладку наружных поверхностей стен вести с расшивкой швов и тщательным подбором кирпича. Цокольную часть стен на высоту 1,2 м после расшивки швов окрасить поливинилацетатными красками ВА-17.

IV. УКАЗАНИЯ ПО ПРИМЕНЕНИЮ ПРОЕКТА

Проект разработан для строительства на площадке со спокойным рельефом; грунты основания непучинистые, непросадочные, неагрессивные, однородные. Грунтовые воды отсутствуют.

Принятые в проекте физико-механические характеристики грунтов:

угол внутреннего трения	φ = 28°;
объёмный вес	γ = 1,8 т/м³;
сцепление	$C^н$ = 0,02 кгс/см²;
модуль деформации	E = 150 кгс/см².

При условиях привязки, отличных от указанных в пояснительной записке, проект должен быть скорректирован. Проект разработан для производства работ в летних условиях.

При производстве работ в зимнее время необходима разработка соответствующих указаний.

Для обеспечения легкосбрасываемости кровли в процессе эксплуатации здания не допускать образования снегового мешка.

Таблица 2

ТОЛЩИНА КИРПИЧНЫХ СТЕН В ЗАВИСИМОСТИ ОТ РАСЧЁТНЫХ ТЕМПЕРАТУР

Расчётная зимняя температура	Толщина мм	Предел применения до температуры наружного воздуха	
		Сухой климат	Нормальный климат
- 20° - 30°	380*	- 38°	- 38°
- 40°	380*	- 51°	- 51°

* См. пояснительную записку

Таблица 3

ТОЛЩИНА УТЕПЛИТЕЛЯ КРОВЛИ В ЗАВИСИМОСТИ ОТ РАСЧЁТНЫХ ТЕМПЕРАТУР

Расчётная зимняя температура	Сухой климат		Нормальный климат	
	толщина утеплит. мм	предел применения до температуры наружного возд.	толщина утеплителя мм	предел применен. до температуры наруж. воздуха
- 20° - 30°	60	- 34°	60	- 34°
- 40°	80	- 43°	80	- 43°

Проект разработан в соответствии с действующими нормами и правилами проектирования и предусматривает мероприятия в строительной части, обеспечивающие взрыво-пожаробезопасность при соблюдении установленных правил безопасности при эксплуатации.

Мероприятия предусмотрены на основании технологических заданий и категорий производств.

Гл.инженер проекта /Короткий/ 19.10.79

СОГЛАСОВАНО
Полковник
782
Взам. инв. №
Подпись и дата
Инв. № подл.

Привязан
Инв.№

Рук. груп.	Введенский	
Гл. спец.	Александров	
Гл. инж. отд.	Воловер	
Гл. конс. отд.	Зайцева	
Нач. отд.	Шумаков	
Гл. конс. инж.	Афиногенов	
Гл. инж. инж.	Пермогенский	
Гл. инж. пр.	Короткий	19.10.79
Гл. инж. инж.	Никитин	

ТП 405-9-23

Ацетиленовая станция УАС-5 мощностью 5 м³/ч ацетилена

стадия	лист	листов
Р		

ПОЯСНИТЕЛЬНАЯ ЗАПИСКА

ГОССТРОЙ СССР ГОСХИМПРОЕКТ г. Москва

Шифр ГХП

2256

ТИПОВОЙ ПРОЕКТ 405-9-23 Альбом III

4

ВЕДОМОСТЬ ОСНОВНЫХ КОМПЛЕКТОВ РАБОЧИХ ЧЕРТЕЖЕЙ

Обозначение		Наименование	Примечание
405-9-23	ПВ	Пояснительная записка	Альбом I
405-9-23	ГП	Генеральный план	Альбом I
405-9-23	ТХ	Технологические чертежи	Альбом I
405-9-23	ТД	Детали	Альбом II
405-9-23	ТХН	Нестандартизированное оборудование	Альбом I
405-9-23	АР	Архитектурно-строительные решения	Альбом III
405-9-23	КЖ	Конструкции железобетонные	Альбом III
405-9-23	КМ	Конструкции металлические	Альбом III
405-9-23	КЖИ	Изделия строительные	Альбом III
405-9-23	ОВ	Отопление и вентиляция	Альбом III
405-9-23	А	Автоматизация технологических процессов	Альбом I
405-9-23	А	Задания заводу-изготовителю	Альбом IУ
405-9-23	ЭЛ	Электротехнические чертежи	Альбом I
405-9-23	ЗС	Заказные спецификации	Альбом У
405-9-23	С	Сметы	Альбом УI

ВЕДОМОСТЬ ЧЕРТЕЖЕЙ ОСНОВНОГО КОМПЛЕКТА - АР

Формат	Лист	Наименование	Примечание
22г	I	Общие данные	
"	2	План. План кровли. Разрезы I-I, 2-2, 3-3.	
"	3	Фасады. План отверстий. План полов. Схема заполнения оконных проемов.	
"	4	Фрагмент плана I. Узлы.	

СВОДНАЯ СПЕЦИФИКАЦИЯ К ЧЕРТЕЖАМ АРХИТЕКТУРНО-СТРОИТ. РЕШЕНИЙ

Марка	Обозначение	Наименование	Кол.	Примеч.
		Изделия деревянные		
		Оконный блок		см. АР-3
		Ворота и дверные блоки		см. АР-2
ПДI9-20	ГОСТ I7280-7I	Доски подоконные	2	

ВЕДОМОСТЬ ПРИМЕНЕННЫХ И ССЫЛОЧНЫХ ДОКУМЕНТОВ

Обозначение	Наименование	Примечание
ГОСТ I4624-69	Двери деревянные для зданий промышленных предприятий	
I.I38-I0 вып.I	Перемычки железобетонные сборные	
2.430-3 вып.2	Архитектурно-строительные детали промышленных зданий с кирпичными стенами	
I.43I-6	Кирпичные перегородки для одноэтажных и многоэтажных производственных зданий	
ГОСТ I7280-7I	Доски подоконные	
2.I30-I вып.I	Детали стен и перегородок жилых зданий	

ВЕДОМОСТЬ ПЕРЕМЫЧЕК

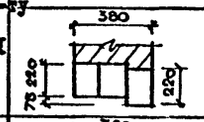

Марка по пр-ту	Перемычки: Схема сечения	Кол. мест	Элементы перемычек: Марка	Обозначение	Кол.
ПРI	380; 220; 75; 220	3	IПР38-I5.I2.22у	I.I38-I0 вып.I	3
ПР2	380; 140; 140; 75	2	IПР3-22.I2.I4	-"-	2
ПР3	250; 140	I	IПР3-I9.I2.I4	-"-	2

ВЕДОМОСТЬ ОТДЕЛКИ ПОМЕЩЕНИЙ

Наименование или экспликац. номер помещения	Потолок: штукатурка	Потолок: окраска	Стены и перегородки: штукатурка	Стены и перегородки: окраска или облицовка	Отделка низа стен и перегородок (панель): окраска или облицовка	Отделка низа стен и перегородок (панель): высота мм	Оконные переплеты	Двери
Генераторное отделение, раскупорочная	Расшивка швов плит	Окраска ЭВА-27аПГ	Штукатурка цементно-известковым раствором	Окраска ЭВА-27аПГ	-	-	Окраска эмалью ПФ-II5 за 2 раза	Окраска эмалью ПФ-II5 за 2 раза
Приточно-вентиляционная камера	-"-	Побелка известковым раствором	Расшивка швов	Побелка известковым раствором	-	-	-	-"-

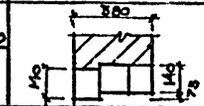

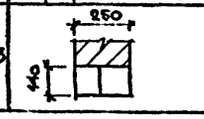

Проект разработан в соответствии с действующими нормами и правилами проектирования и предусматривает мероприятия в строительной части, обеспечивающие взрыво-пожаробезопасность при соблюдении установленных правил безопасности при эксплуатации.

Мероприятия предусмотрены на основании технологических заданий и категорий производств, полученных от Гипрокислорода

Главный инженер проекта Короткий 19.10.79 дата

За условную отметку 0.000 принята отметка чистого пола I-го этажа, в осях 5-В, что соответствует абсолютной отметке

СОГЛАСОВАНО: Гипрокислород, ГНП, Захаров

Инв. № подл. | Подпись и дата | Взам. инв. №

Инв. №			
Архитек.	Игнатов		
Проверил	Введенский		
Рук. гр.	Введенский		
Гл. спец.	Александрова		
Гл. спец.	Зайцева		
Гл. арх. отд.	Водовер		
Нач. отд.	Шумаков		
Гл. кон. ин.	Дфиногенов		
Гл. арх. ин.	Пермогенский		
Гл. инж. ин.	Короткий		19.10.79
Гл. инж. ин.	Никитин		

Привязан

ТП 405-9-23 АР

Ацетиленовая станция УАС-5 мощностью 5 м³/ч ацетилена

Стадия	лист	листов
Р	4	

Общие данные

ГОССТРОЙ СССР ГОСХИМПРОЕКТ г. Москва

Копировал

Формат 22Г

Шифр ГХП 2256

ТИПОВОЙ ПРОЕКТ 405-9-23 Альбом II

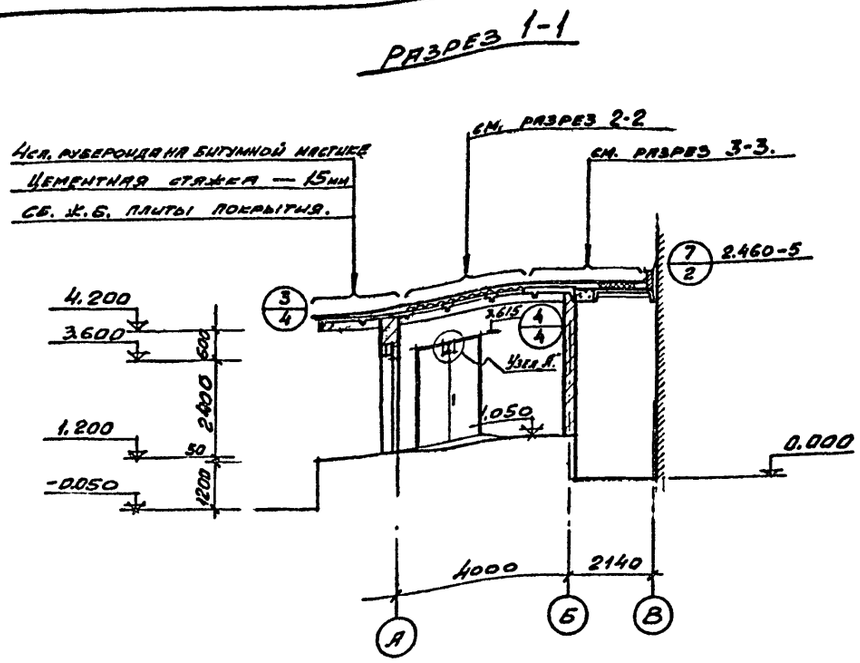

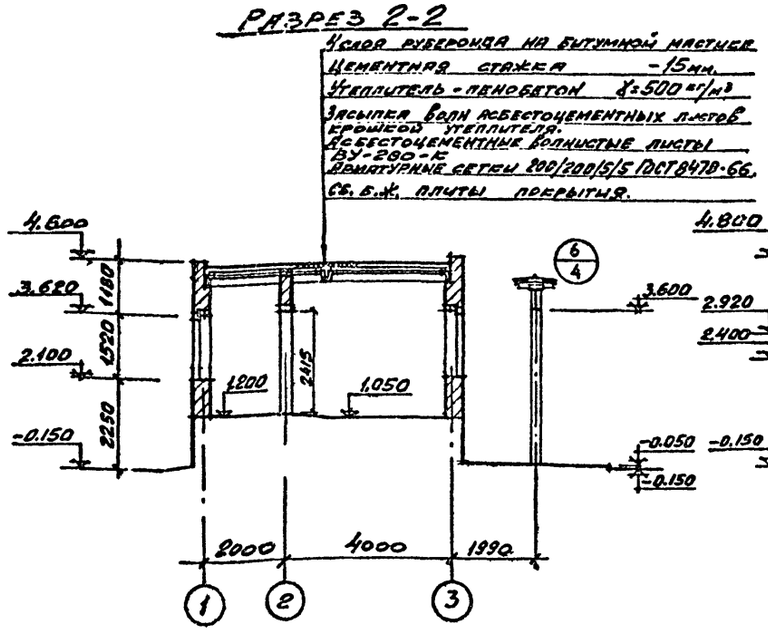

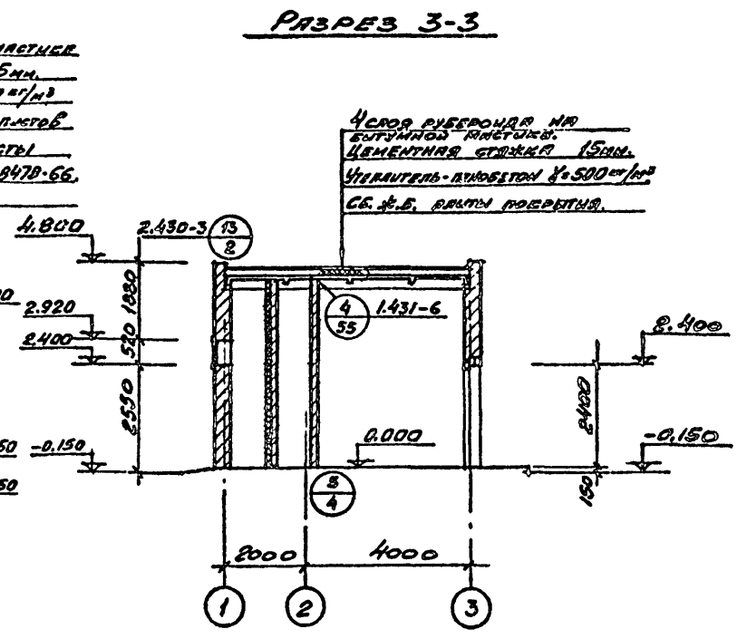

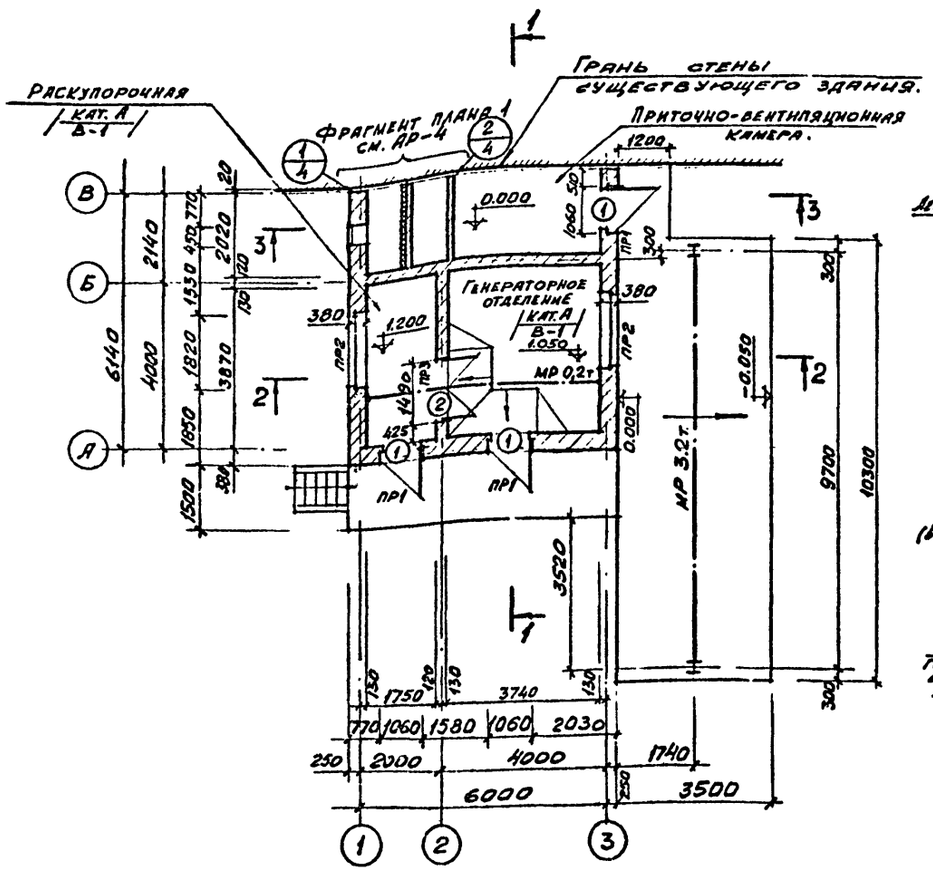

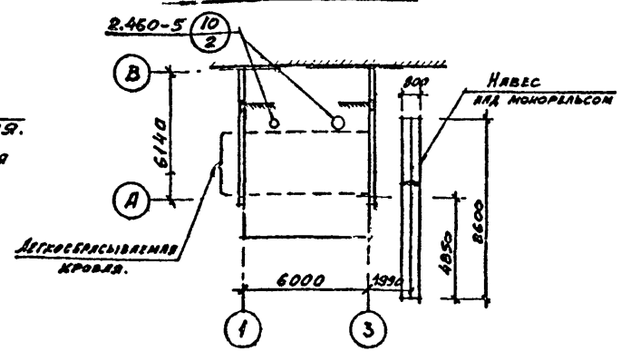

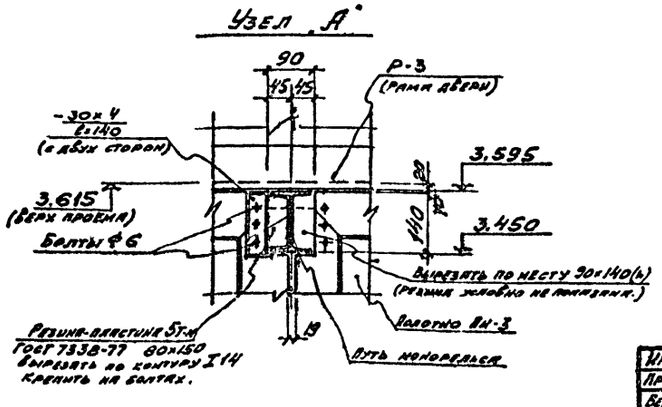

ВЕДОМОСТЬ ПРОЕМОВ ВОРОТ И ДВЕРЕЙ					
Проемы			Элементы заполнения проема		
Тип по проекту	Размер в кладке b × h мм	Колич. мест	Марка	Обозначение	Колич.
1	1060×2400	3	Д53-ППВ	ГОСТ 14624-69	3
2	1490×2415	1	ПДИ-3	2.435-6 Вып. 2	1

Пецификацию асбестоцементных волнистых листов легкосбрасываемой кровли см. на листе АР-4.

Инж.	Серебрякова	
Провер.	Введенский	
Вед. арх.	Введенский	
Гл. спец.	Александрова	
Гл. кон. отд.	Зайцева	
Гл. арх. отд.	Воловер	
Нач. отд.	Шумаков	
Гл. кон. ин.	Афиногенов	
Гл. арх. ин.	Пермогенский	
Гл. инж. пр.	Короткий	
Гл. инж. ин.	Никитин	

Привязан

Инв. №

ТП 405-9-23 АР

Ацетиленовая станция УАС-5 мощностью 5 м³/ч ацетилена

Стадия	лист	листов
Р	2	

План. План кровли. Разрезы 1-1, 2-2, 3-3.

ГОССТРОЙ СССР ГОСХИМПРОЕКТ г. Москва

Согласовано

Инв. № подл. | Подпись и дата | Взам. инв. №

Гл. спец. Н.Б. ТБ-2 | Гумайцев | Полякова | Нач. отд. | Нач. ОПАП | Нач. строит. отд. | Рыкин | Кузнецов | Рыкин

ТИПОВОЙ ПРОЕКТ 405-9-23 Альбом III

Фасад 1-3

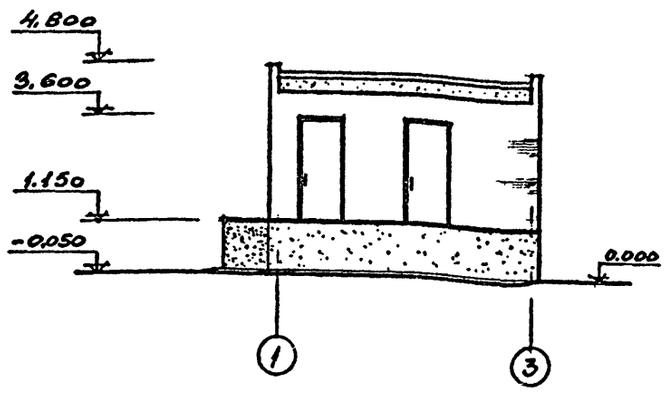

Фасад А-В.

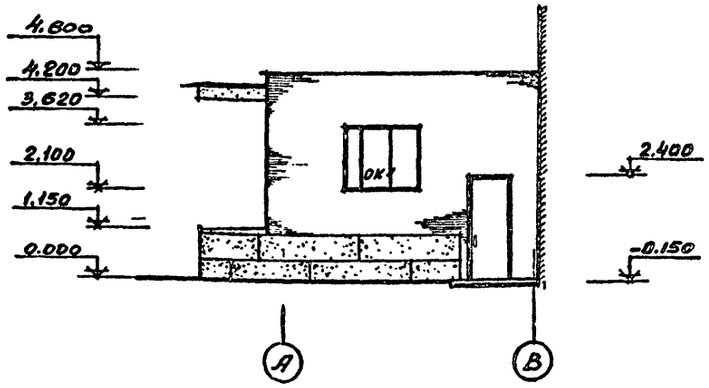

Фасад В-А.

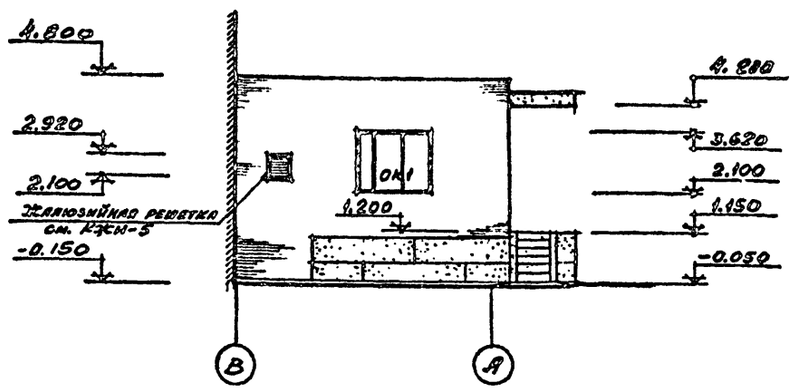

План отверстий.

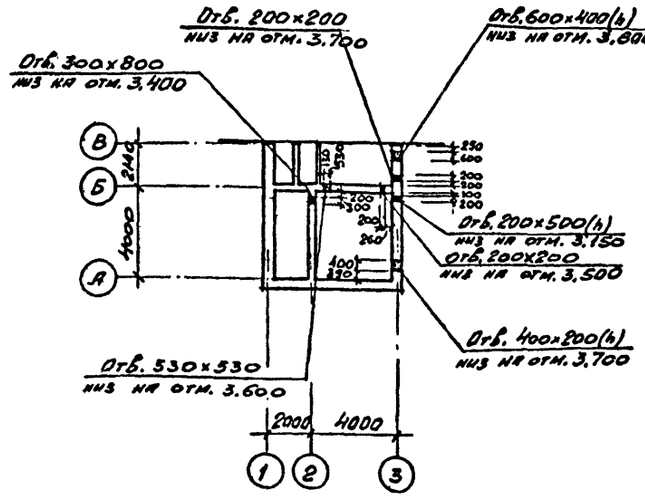

Схема заполнения оконных проемов.

ОК1
(мест 2)

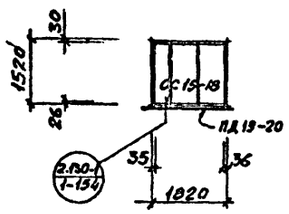

План полов.

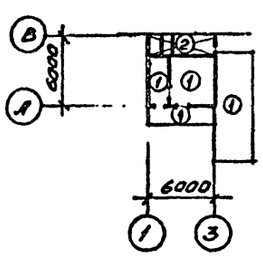

ЭКСПЛИКАЦИЯ ПОЛОВ			
Тип по проекту	Конструкция пола	Материал слоя	Толщ. слоя мм
1		Асфальтобетон с безыскровым заполнителем (известняк, мрамор) Бетон марки 100 Уплотненный грунт.	40 100
2		Цементно-песчаное покрытие марки 200 с железнением поверхности Бетон марки 100 Уплотненный грунт.	20 100

СПЕЦИФИКАЦИЯ ЗАПОЛНЕНИЯ ОКОННЫХ ПРОЕМОВ				
Марка	Обозначение	Наименование	Колич.	Примеч.
		Проем ОК1		
ОС15-18	ГОСТ 11214-65	Оконный блок	2	

Инж.	Серебряков		
Проверил	Введенский		
Вед. арх.	Введенский		
Гл. спец.	Александрова		
Гл. кон. отд.	Зайцева		
Гл. архитект.	Воловер		
Нач. отд.	Шумяков		
Гл. арх. инж.	Пермогенский		
Гл. инж. пр.	Короткий		19.10.77
Гл. инж. инж.	Никитин		

Привязан

Инв. №

ТП 405-9-23 АР

Ацетиленовая станция УАС-5 мощностью 5 м³/ч ацетилена

Стадия	лист	листов
Р	3	

Фасады. План отверстий. План полов. Схема заполнения оконных проемов.

ГОССТРОЙ СССР
ГОСХИМПРОЕКТ
г. Москва

Согласовано
Гл. спец. п. 6 ТВ-2
Румянцев
Полякова
Инв. № подл. | Подпись и дата | Взам. инв. №
Дыхин
Гульчинский
Кузнецов
Рындин
Нач. ОПАП
Нач. строит. отд.

СПЕЦИФИКАЦИЯ ЭЛЕМЕНТОВ, ЗАМАРКИРОВАННЫХ НА ЛИСТАХ АР-2,4

Марка	Обозначение	Наименование	Кол.	Примечание
Р 1	1.494-26 в.1	Рамка вентканер	1	
РД 1	"	Дверная рамка	2	
РЛ 1	КЖИ л.	Рамка вентканер	2	
МС 10	1.431-6	Соединительное изделие	4	
МС 11	"	"	8	
МС 12	"	"	12	
⌀ 12 АI	ГОСТ 5781-75	$l_{общ}$ = 16,8 п.м.		14,7 кг
⌀ 8 АI	"	$l_{общ}$ = 28,2 п.м.		11,1 кг
200/200/2/2	ГОСТ 8478-66	Арматурная сетка		36 кг
ВУ-280-К	ГОСТ 8423-75	Асбестоцементные волнистые листы.	6	

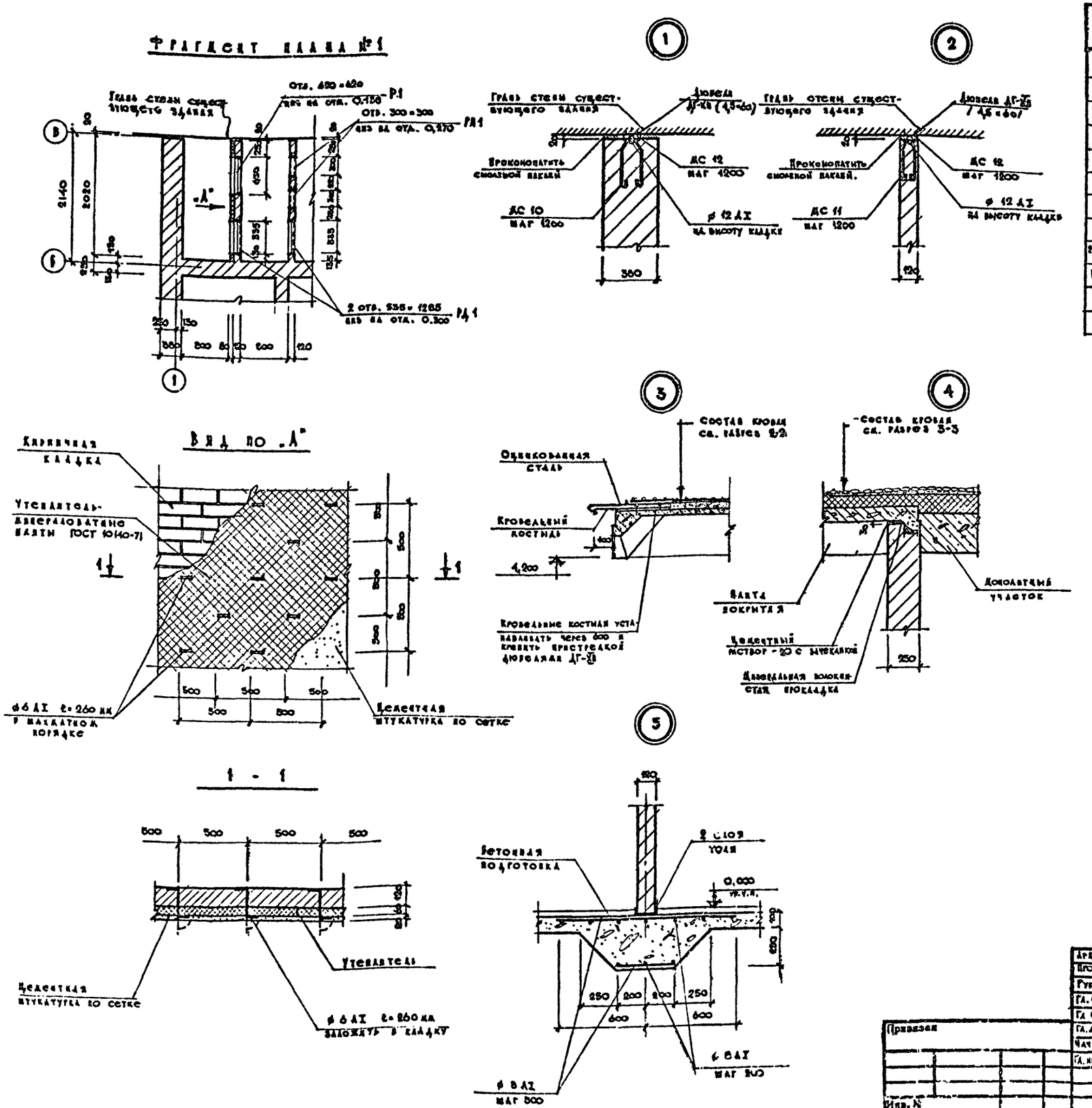

Архитектор	Игнатов		
Проверил	Введенский		
Рук. гр.	Введенский		
Гл. спец.	Александров		
Гл. кон. отд.	Зайцева		
Гл. арх. отд.	Воловец		
Нач. отд.	Шумаков		
Гл. инж. пр.	Коротский		

Привязан

Инв. №

ТП 405-9-23 АР

Ацетиленовая станция УАС-5 мощностью 5 м³/ч ацетилена

Стадия	Лист	Листов
Р	4	

Фрагмент плана 1. Узлы.

ГОССТРОЙ СССР
ГОСХИМПРОЕКТ
г. Москва

Копировал

Формат 22

СОГЛАСОВАНО
ТВ-2 Полякова
Гипрокислород
ГИП Захаров

Инв. № подл. | Подпись и дата | Взам. инв. №

Шифр ГХП 285С

ТИПОВОЙ ПРОЕКТ 405-9-23 Альбом III

ВЕДОМОСТЬ ОСНОВНЫХ КОМПЛЕКТОВ

Обозначение		Наименование	Примечание
405-9-23	ПЗ	Пояснительная записка	Альбом I
405-9-23	ГП	Генеральный план	Альбом I
405-9-23	ТХ	Технологические чертежи	Альбом I
405-9-23	ТД	Детали	Альбом II
405-9-23	ТХН	Нестандартизированное оборудование	Альбом I
405-9-23	АР	Архитектурно-строительные решения	Альбом III
405-9-23	КЖ	Конструкции железобетонные	Альбом III
405-9-23	КМ	Конструкции металлические	Альбом III
405-9-23	КЖИ	Изделия строительные	Альбом III
405-9-23	ОВ	Отопление и вентиляция	Альбом III
405-9-23	А	Автоматизация технологических процессов	Альбом I
405-9-23	А	Задания заводу-изготовителю	Альбом IУ
405-9-23	ЭЛ	Электротехнические чертежи	Альбом I
405-9-23	ЗС	Заказные спецификации	Альбом У
405-9-23	С	Сметы	Альбом УI

ВЕДОМОСТЬ ЧЕРТЕЖЕЙ ОСНОВНОГО КОМПЛЕКТА КЖ

Формат	Лист	Наименование	Примечание
	1	ОБЩИЕ ДАННЫЕ	
	2	ПЛАН ФУНДАМЕНТОВ	
	3	МАРКИРОВОЧНАЯ СХЕМА ФУНДАМЕНТОВ ПОД ОБОРУДОВАНИЕ И ПРИЯМКОВ	
	4	АРМИРОВАНИЕ ПРИЯМКА ПР1. МОНОЛИТНЫЙ УЧАСТОК УМ1.	
	5	МОНТАЖНЫЕ СХЕМЫ ПЛИТ ПОКРЫТИЯ И ОПОРНЫХ ПОДУШЕК	

СВОДНАЯ СПЕЦИФИКАЦИЯ КОНСТРУКЦИЙ

Марка	Обозначение	Наименование		Кол.	Примечание
		МОНОЛИТНЫЕ			
		ЖЕЛЕЗОБЕТОННЫЕ			
		КОНСТРУКЦИИ			
		ФУНДАМЕНТЫ ПОД ОБОРУДОВАНИЕ			
СМ. ГРАФУ НАИМЕН.	КЖ-3	Ф01	Ф02	1 / 1	
-//-	-//-	Ф03		2	
-//-	КЖ-4	ПРИЯМОК ПР1		1	
-//-	-//-	МОНОЛИТНЫЙ УЧАСТОК УМ1		1	
		СБОРНЫЕ БЕТОННЫЕ			
		И ЖЕЛЕЗОБЕТОННЫЕ			
		КОНСТРУКЦИИ			
		ФУНДАМЕНТНЫЕ БЛОКИ И ПЛИТЫ			
-//-	1.112-5 вып.1	ФЛ6.24-4	ФЛ6.12-4	6 / 4	
-//-	ГОСТ 13579-78	ФБС24.5.6-Т	ФБС9.5.6-Т	14 / 19	
-//-	"	ФБС24.3.6-Т	ФБС9.3.6-Т	4 / 6	
		ФУНДАМЕНТНЫЕ БАЛКИ			
-//-	1.415-1 вып.1	ФБ6-16		1	
-//-	3.400-3 вып.1	ПОДПОРНЫЕ СТЕНКИ			
		ПП2-1	ПФ1-1	2 / 2	
-//-	3.006-2 в.I	ПОТОК Л5д-15		3	
		ПЛИТА ПЕРЕКРЫТИЯ КАНАЛА			
-//-	3.006-2 в.I	П9д-15б		2	
		ПЛИТЫ ПОКРЫТИЯ			
П1	1.465-7 в.3	ПАТ VI / 1.5х6 -1		1	
П2, П3	ГОСТ 22701.0-77-ГОСТ 22701.5-77 КЖИ-2,3	ПВ4-4АIVТ-1	ПВ7-4АIVТ-1	1 / 1	
СМ. ГРАФУ НАИМ.	1.494-24	СТАКАНЫ			
-//-	"	СБ4А-1	СБ7А-1	1 / 1	
-//-	КЖИ-6	ОПОРНЫЕ ПОДУШКИ ОП1		10	
		СТАЛЬНЫЕ ЭЛЕМЕНТЫ			
СМ. ГРАФУ НАИМ.	КЖИ-13	ЩИТ Щ1		1	
		ИЗДЕЛИЯ ЗАКЛАДНЫЕ			
-//-	3.400-6/76 КЖ-3	МН4-13	МН2 МН3	4 Вп.м / 4 2	
-//-	КЖИ-10	АНКЕРНЫЙ БОЛТ А1		4	

ВЕДОМОСТЬ ПРИМЕНЕННЫХ И ССЫЛОЧНЫХ ДОКУМЕНТОВ

Обозначение	Наименование	Примечание
1.112-5 вып.1	ПЛИТЫ ЖЕЛЕЗОБЕТОННЫЕ ЛЕНТОЧНЫХ ФУНДАМЕНТОВ	
1.415-1 вып.1	ЖЕЛЕЗОБЕТОННЫЕ ФУНДАМЕНТНЫЕ БАЛКИ ДЛЯ СТЕН ПРОИЗВОД. ЗДАНИЙ	
3.400-3 вып.1	СБОРНЫЕ Ж.Б. ПОДПОРНЫЕ СТЕНКИ	
3.006-2 в.1	СБОРНЫЕ ЖЕЛЕЗОБЕТОННЫЕ КАНАЛЫ И ТОННЕЛИ ИЗ ЛОТКОВЫХ ЭЛЕМЕНТОВ	
1.494-24	СТАКАНЫ ДЛЯ КРЕПЛЕНИЯ ВЫТЯЖНЫХ ВЕНТИЛЯТОРОВ И ЗОНТОВ	
1.465-7 вып.3	СБОРНЫЕ ЖЕЛЕЗОБЕТОННЫЕ ПРЕДВАРИТ. НАПРЯЖЕННЫЕ ПЛИТЫ ДЛЯ ПОКРЫТИЙ ПРОИЗВОДСТВЕННЫХ ЗДАНИЙ	
ГОСТ 13579-78	БЛОКИ БЕТОННЫЕ ДЛЯ СТЕН ПОДВАЛА	
ГОСТ 22701.0-77-ГОСТ 22701.5-77	ПЛИТЫ ЖЕЛЕЗОБЕТОННЫЕ РЕБРИСТЫЕ ПРЕДВАРИТЕЛЬНО НАПРЯЖЕННЫЕ РАЗМЕРАМИ 6х3 М ДЛЯ ПОКРЫТИЙ ПРОИЗВОДСТВЕН. ЗДАНИЙ	
3.400-6/76	УНИФИЦИРОВАННЫЕ ЗАКЛАДНЫЕ ДЕТАЛИ СБОРНЫХ Ж.Б. КОНСТРУКЦИЙ	

За условную отметку ±0,000 принят уровень чистого пола в осях Б-В, что соответствует абсолютной отметке

Проект разработан в соответствии с действующими нормами и правилами проектирования и предусматривает мероприятия в строительной части, обеспечивающие взрыво-пожаробезопасность при соблюдении установленных правил безопасности при эксплуатации.

Мероприятия предусмотрены на основании технологических заданий и категорий производств, полученных от Гипрокислорода

Главный инженер проекта [подпись] /Короткий/ 19.10.79 дата

Условные обозначения:

- Номер узла / Номер листа, где узел изображен
- Обозначение узла типового проектного материала / Номер выпуска

Инв. №			
Ст. инж.	Моисеева	[подпись]	
Пров.	Александрова	[подпись]	
Гл. спец.	Александрова	[подпись]	
Гл. констр.	Зайцева	[подпись]	
Нач. АСО	Шумаков	[подпись]	
Гл. конст.	Арнольдов	[подпись]	
Гл. инж. пр.	Короткий	[подпись]	19.10.79
Гл. инж.	Никитин	[подпись]	

Привязан

ТП 405-9-23 КЖ

Ацетиленовая станция УАС-5 мощностью 5 м³/ч ацетилена

Стадия	лист	листов
Р	1	

ОБЩИЕ ДАННЫЕ

ГОССТРОЙ СССР ГОСХИМПРОЕКТ г. Москва

Колпорта

СОГЛАСОВАНО

Инв. № подл. | Подпись и дата | Взам. инв. №

План фундаментов

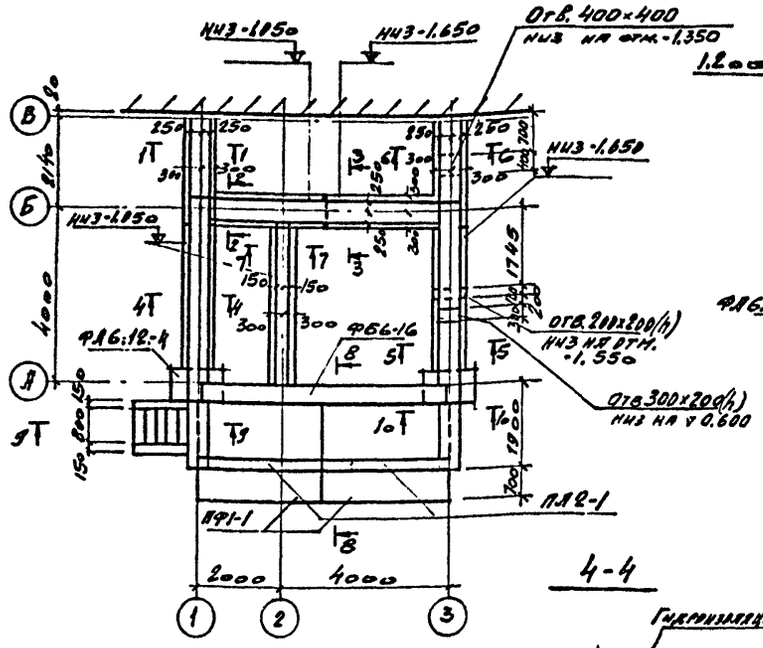

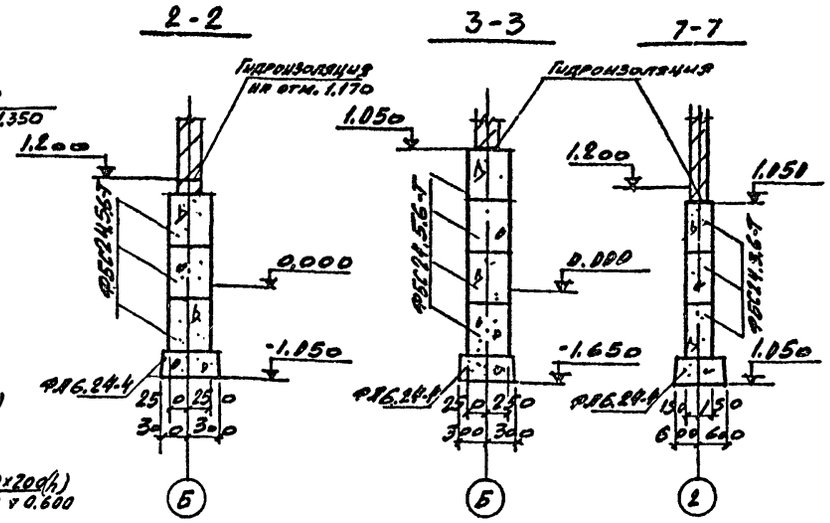

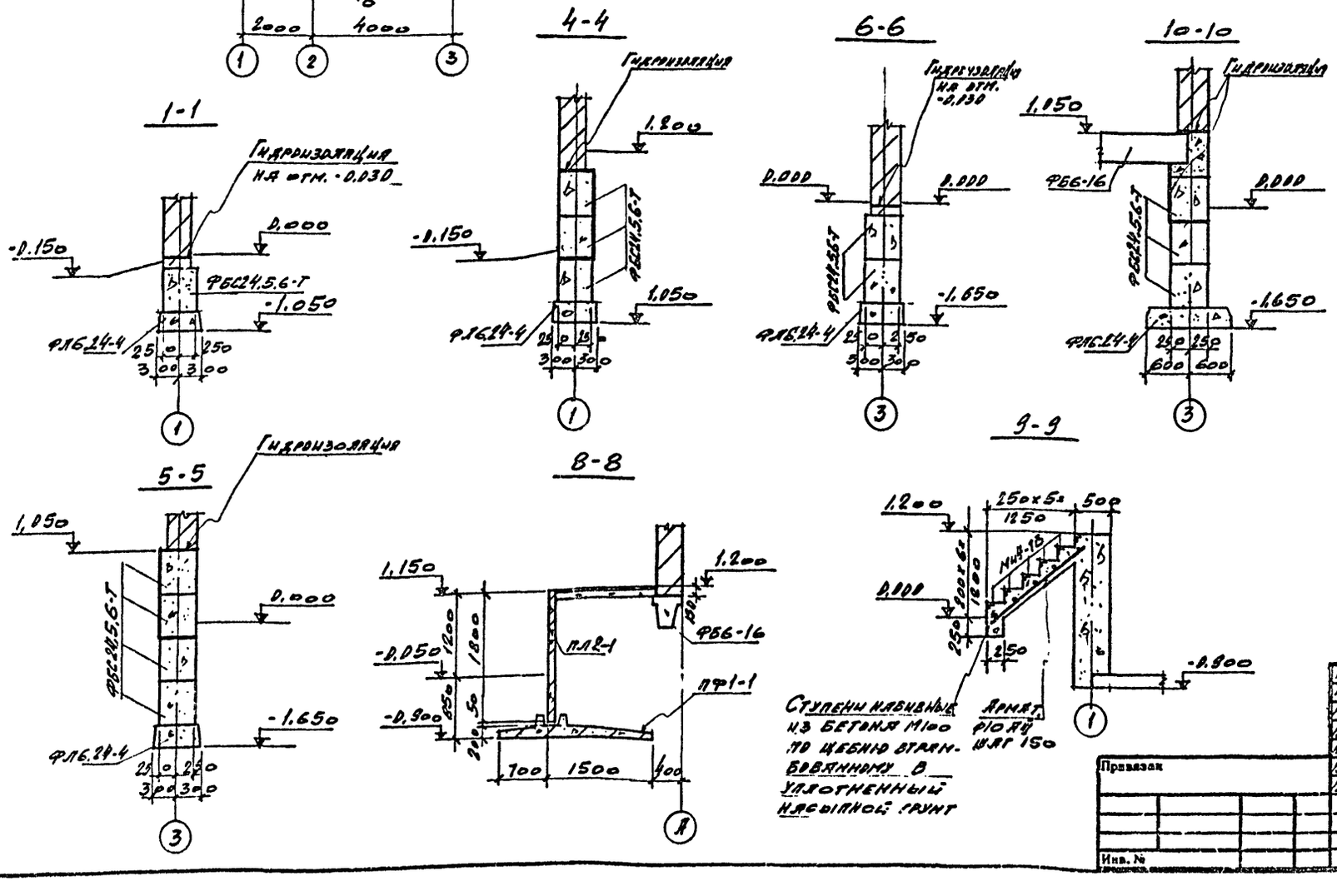

Спецификация элементов, замаркированных на листе КЖ-2

Марка	Обозначение	Наименование		Кол.	Примечание
		Фундаментные блоки и плиты			
см. графу наимен.	Серия 1.112-5 в.4	ФЛ6.24-4	ФЛ6.12-4	6/4	
-"-	ГОСТ 13579-78	ФБС24.5.6-Т	ФБС9.5.6-Т	14/10	
-"-	-"-	ФБС24.3.6-Т	ФБС9-3.6-Т	4/6	
		Фундаментные блоки			
-"-	Серия 1.415-1 в.1	ФБ6-16		1	
		Подпорные стенки			
-"-	Серия 3.400-3 в.1	ПЛ2-1		2	
-"-	-"-	ПФ1-1		2	
МиА-18	Серия 3.400-6	Изделие закладное		4,8 пм. 20,2 кг	
		Отдельные стержни			
см. графу наим.	КЖ-2	Ф10 АIII		14,0 кг	

1. Данные о грунтах приведены в пояснительной записке.
2. За условную отм. ± 0.00 принят уровень чистого пола в осях Б-В.
3. Гидроизоляция стен – слой цементно-песчаного раствора состава 1:2 на отм. – 0.030 и 1.050, -0.150.
4. Поверхности ленточных фундаментов, соприкасающихся с грунтом, обмазать за 2 раза горячим битумом по холодной грунтовке. Выше отм. -0.150.
5. Под фундаментные блоки выполнить песчаную подсыпку, выравненную под правило.
6. Стеновые блоки укладывать на растворе марки 100 с перевязкой швов.
7. Отдельные места между блоками заполнить бетоном марки 150.
8. Фундаментную балку уложить на цементном растворе марки 200 толщиной 20 мм. Зазоры заделать бетоном марки 200.
9. Защиту от коррозии предусмотреть при привязке проекта в зависимости от местных условий.
10. Обратную засыпку и подсыпку под полы производить непучинистым грунтом с послойным уплотнением до $\gamma_{ск}$ = 1,6 т/м³.

Инж.	Морозова		
Пров.	Гордиенко		
Гл. спец.	Александров		
Гл. конструктор	Зайцева		
Нач. ЛСП	Шумаков		
Гл. конструктор	Аринотенко		
Гл. инж. пр.	Короткий		

ТП 405-9-23 КЖ

Привязан

Инв. №

Ацетиленовая станция УАС-5 мощностью 5 м³/ч ацетилена

Стадия	лист	листов
Р	2	

План фундаментов

ГОССТРОЙ СССР ГОСХИМПРОЕКТ г. Москва

СОГЛАСОВАНО

Инв. № подл. | Подпись и дата | Взам. инв. №

Маркировочная схема фундаментов под оборудование и приямков

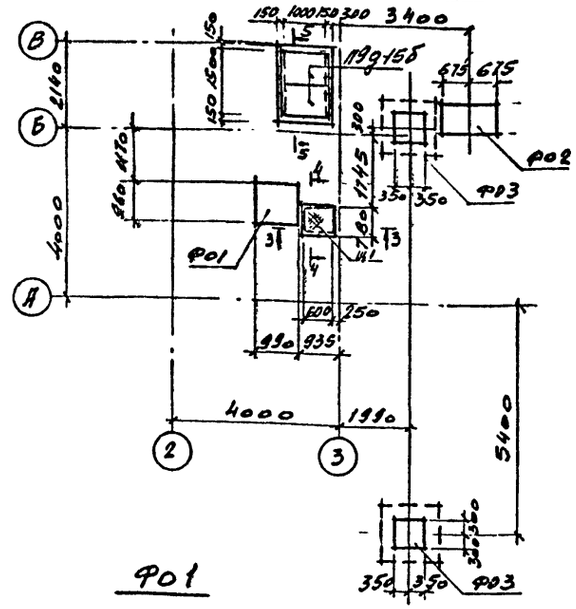

ФО1

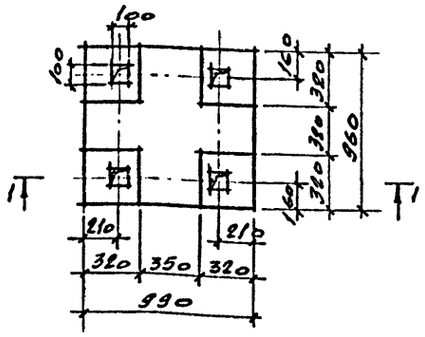

1-1

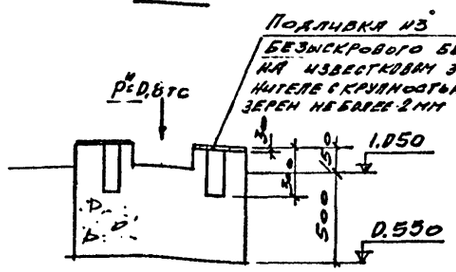

Схема нагрузок на ФО3

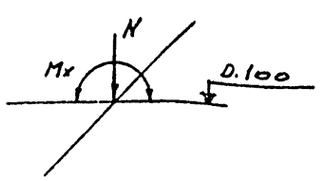

Mx=2,3тсм
N=5,0тс

ФО2

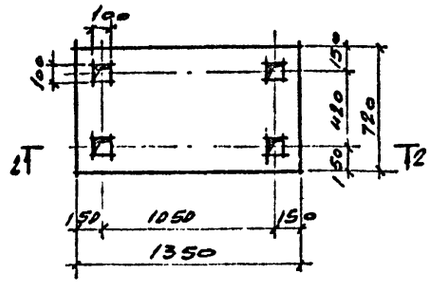

2-2

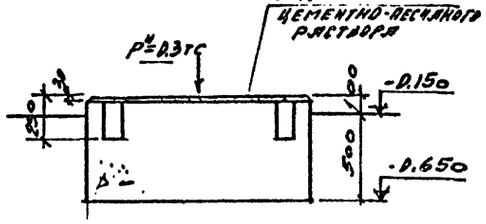

ФО3

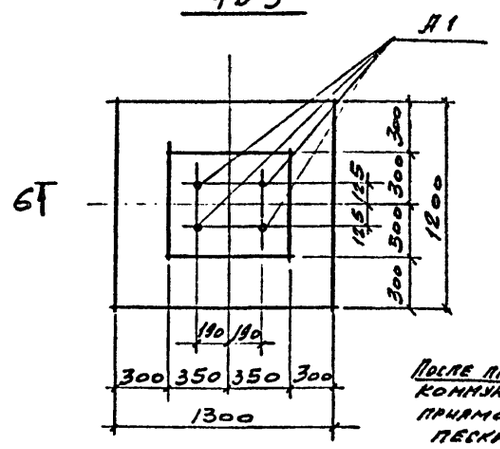

6-6

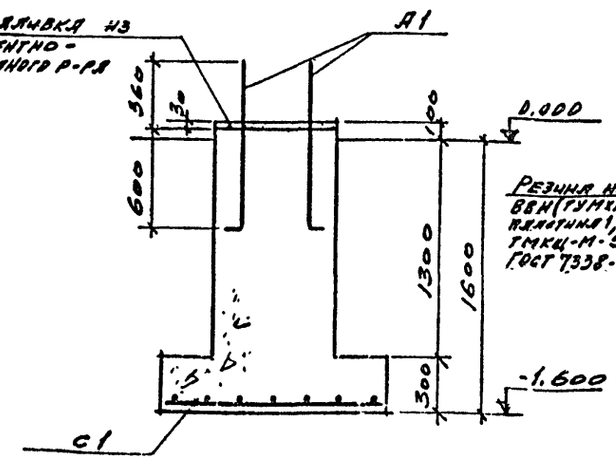

3-3

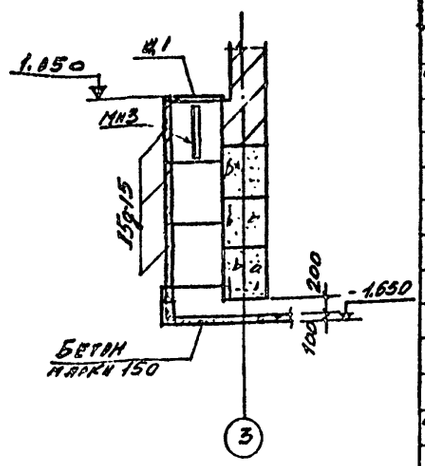

4-4

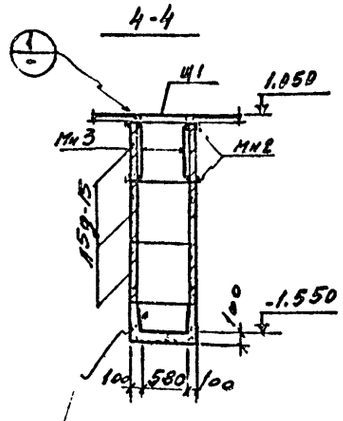

После прокладки коммуникаций приямок засыпать песком

5-5

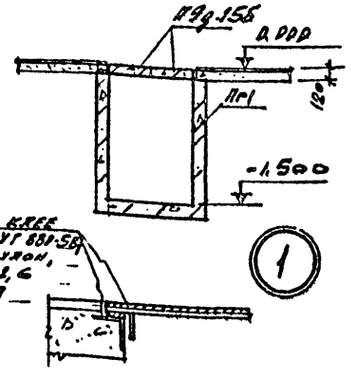

Спецификация элементов, замаркированных на листах КЖ-3

Марка	Обозначение	Наименование	Колич.	Примеч.
		Фундаменты под оборудование		Бетон марки 150
См. гарф. наим.	КЖ-3	ФО1	1	0.6 м³
-"-	-"-	ФО2	1	0.5
-"-	-"-	ФО3	2	1.02
-"-	3.006-2 в.I	Лотки Л5д-15	3	
-"-	-"-	Плиты 1.5д-15б	2	
-"-	КЖИ-13	Щит Ц1	1	26.2 кг
-"-	КЖ-4	Приямок Пр1	1	
МН2	КЖ-3	[10 ГОСТ 8240-72 ℓ=100	4	0.9 кг
См. гарф. наимен.	КЖИ-10	Анкерный болт А1	4	4.2 кг
-"-	КЖИ-12	Сетка С1	2	10.4 кг
МН3	КЖ-3	∟50×5 ГОСТ 8509-72 ℓ=710	2	2.7 кг

1. В схеме нагрузок на фундамент ФО3 указаны расчетные нагрузки с коэфф. перегрузки n=1.15.
2. Закладные изделия МН2, 3 оцинковать.

Нач.	Морозова		
Гип	Городничева		
Гл. спец.	Александрова		
Гл. констр.	Зайцева		
Нач. КТ 2	Шумаков		

ТП 405-9-23 КЖ

Ацетиленовая станция УАС-5 мощностью 5 м³/ч ацетилена

Стадия	Лист	Листов
Р	3	

Маркировочная схема фундаментов под оборудование и приямков

ГОССТРОЙ СССР ГОСХИМПРОЕКТ г. Москва

Привязан

Инв. №

Согласовано

Инв. № подл. | Подпись и дата | Взам. инв. №

ТИПОВОЙ ПРОЕКТ 405-9-23 Альбом III

Армирование приямка ПР1

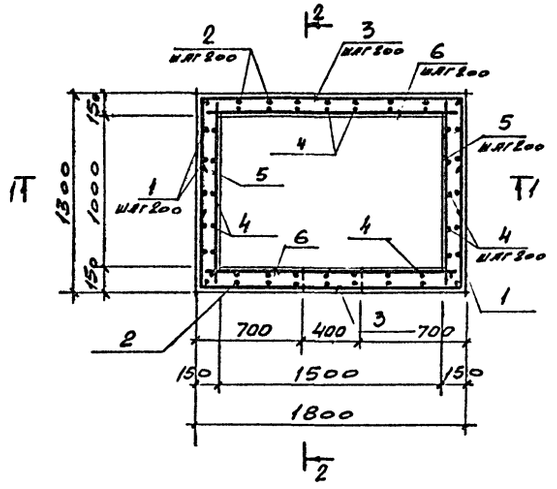

1-1

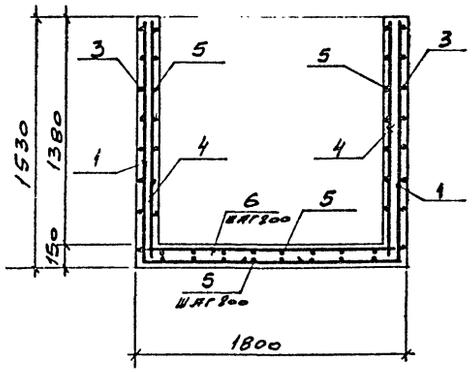

2-2

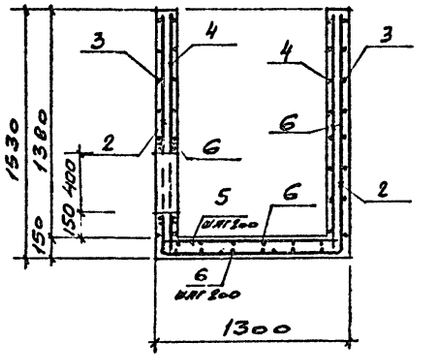

Деталь обрамления отверстия.

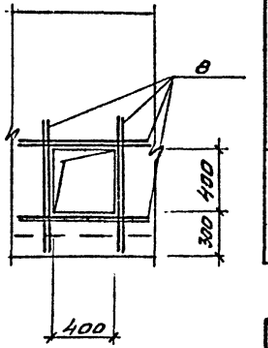

Монолитный участок УМ1

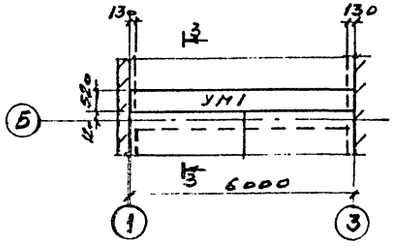

3-3

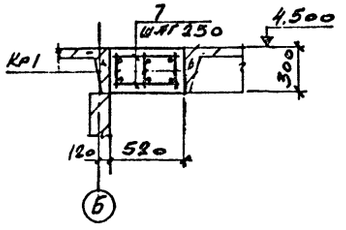

Ведомость отерижей на 1 элемент

Марка эл-та	Поз	Эскиз или сечение	Ø мм	Длина мм	Кол.	Масса кг
ПР1	1	1100 / 1480	10 AII	2580	14	22,0
	2	900 / 1480	10 AII	1380	14	20,0
	3	900 / 1740 / 900	10 AII	3540	16	34,0
	4	1480	10 AIII	1480	32	29,0
	5	1240	10 AIII	1240	32	24,0
	6	1740	10 AIII	1740	28	29,0
	8	1000	10 AIII	1000	16	9,9
УМ1	7	490	6 AI	490	25	5,0

Спецификация сборочных единиц

Марка	Поз	Обозначение	Наименование	Кол.	Примечание
ПР1			Сборочные единицы		
		КЖ-4	Отдельные стержни		Комплект
			Материалы		
			Бетон марки 800	1,5	м³
УМ1		КЖ-4	Сборочные единицы отдельные стержни		Комплект
		КЖИ-11	Каркас плоский Кр1	3	
			Материалы		
			Бетон марки 200	1,0	м³

Выборка стали на 1 элемент, кг

Марка эл-та	Арматурные изделия: Арматурная сталь ГОСТ, класс AIII, Ø мм 10	12	класс AI 6	Итого	Закл. изделия: Профильная и арматурная сталь	Анкерные болты	Всего
ПР1	158			158			158
УМ1		24	10	34			34

Гип.	Морозова		
Пров.	Александрова		
Гл. спец.	Александрова		
Гл. конст.	Зайцева		
Н. контр.	Шинакова		

ТП 405-9-23 КЖ

Привязан

Ацетиленовая станция УАС-5 мощностью 5 м³/ч ацетилена

Стадия	Лист	Листов
Р	4	

Армирование приямка ПР1; Монолитный участок УМ1

ГОССТРОЙ СССР ГОСХИМПРОЕКТ г. Москва

Инв. № подл. | Подпись и дата | Взам. инв. №

СОГЛАСОВАНО

ТИПОВОЙ ПРОЕКТ 405-9-23
Альбом П1

Монтажная схема плит покрытия

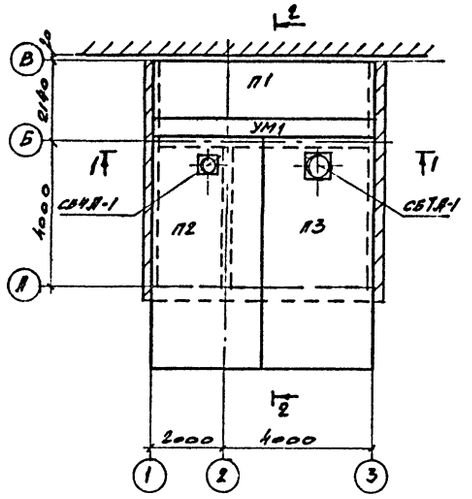

1-1

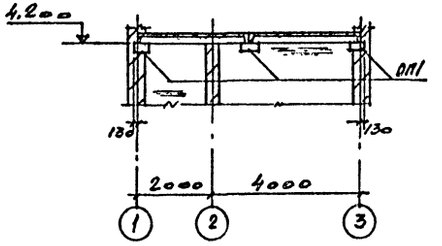

2-2

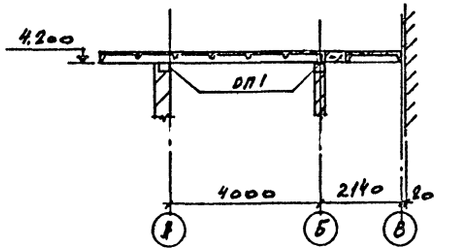

Монтажная схема опорных подушек

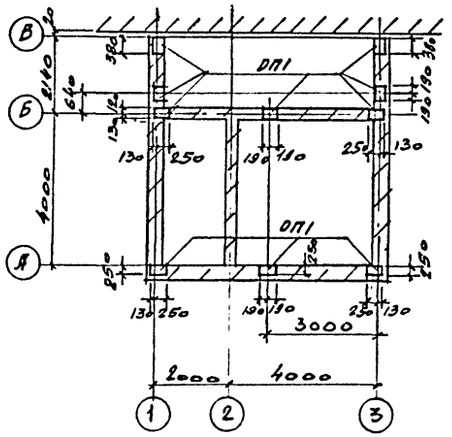

Спецификация элементов, замаркированных на листе КЖ-5

Марка	Обозначение	Наименование	Колич.	Примеч.
		Плиты покрытия		
П1	Серия 1.465-7 в.3	$\frac{ПЛ\,1\,IV}{1,5 \times 6}$ -1	1	
см. графу наимен.	КЖИ-2,3	П2	1	
-"-	КЖИ-2,3	П3	1	
-"-	КЖИ-6	Опорная подушка ОП1	10	
-"-	Серия 1.494-24	Ж.б стакан СБ4А-1	1	
-"-	-"-	-"- СБ7А-1	1	
-"-	КЖ-4	Монолитный участок УМ1	1	

1. Швы между плитами заполнить бетоном марки 200 на мелком заполнителе.
2. Плиты приварить к закладным изделиям опорной подушки.
3. При монтаже плит заложить детали крепления расчалок по чертежам марки ОВ.

СОГЛАСОВАНО
Тв 2 Поляков

Инв. № подл.	Подпись и дата	Взам. инв. №	

Инж.	Морозова		
Проверил	Александров		
Гл. спец.	Александров		
Гл. констр.	Зайцева		
Нач. ЛСГ	Шумаков		
Гл. конс. ин.	Афиногенов		
Гл. инж. пр.	Короткий		17.10.73

Привязан

Инв. №

ТП 405-9-23 КЖ

Ацетиленовая станция УАС-5 мощностью 5 м³/ч ацетилена

Стадия	лист	листов
Р	5	

Монтажные схемы плит покрытия и опорных подушек

ГОССТРОЙ СССР
ГОСХИМПРОЕКТ
г. Москва

Копировал

Формат 22Г

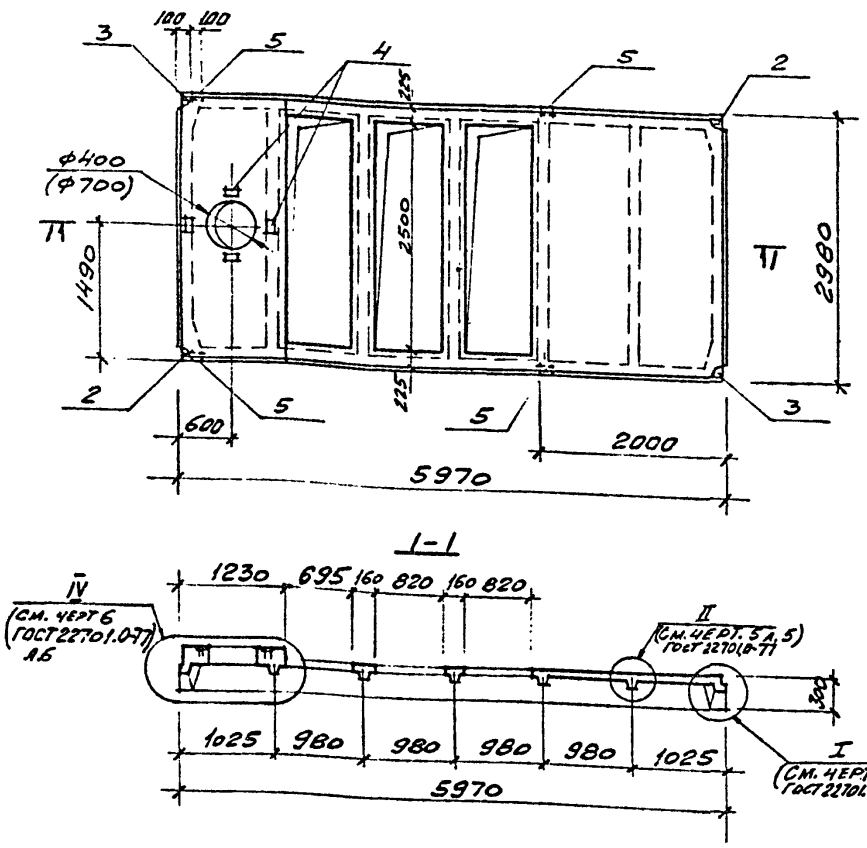

I-I

Поз.	Обозначение	Наименование	Кол. на испол.			Примеч.
		Документация				
	ТП 405-9- КЖИ	Сборочный чертеж				
	ГОСТ 22701.2-77	Плита ПВ 4-4АIVТ-1				
		Сборочные единицы				
-	ГОСТ 22701.2-77	Каркас плоский Кр 1	2	2		
-	"	" Кр 4	4	4		
-	"	" Кр 4а	1	1		
-	"	" Кр В	2	2		
-	"	пространственн. каркас КП1	1	-		
-	"	" КП2	-	1		
1	"	Сетка С3	1	1		
-	"	" С5	4	4		
-	"	" С6	4	4		
-	"	" С7	4	4		
-	"	" С8	4	4		
2	"	Изделие закладное М4т	2	2		
3	"	" М4н	2	2		
4	"	" М6	4	4		
5	"	" М9	4	4		
-	"	поз. 102	4	4		
		Материал: Бетон М.350	2,14 м³	1,11 м³		
		Марка	П2	П3		

Инж.	Серебряков		
Пров.	Моисеева		
Ст. инж.	Городничев		
Гл. спец.	Александров		
Гл. конст.	Зайцева		
Нач. ПО	Шумаков		

ТП 405-9-23 КЖИ

Плиты покрытия П2, П3. Опалубка.

Стадия	Масса	Масштаб
Р		
Лист 2	Листов	

ГОССТРОЙ СССР ГОСХИМПРОЕКТ г. Москва

Ведомость чертежей КЖИ.

Лист	Наименование	Примечание
1	Ведомость чертежей и технические требования.	
2	Плиты покрытия П2, П3. Опалубка.	
3	Плиты покрытия П2, П3. Армирование	
4	Сетка С3	
5	Стальные жалюзи ВЖ-1.	
6	Опорная подушка ОП1.	
7	Изделие закладное МН1.	
8	Сетка С2.	
9	Рамка РМ1.	
10	Анкерный болт А1.	
11	Каркас плоский Кр1.	
12	Сетка С1.	
13	Щит Щ1.	

Установку и изготовление арматурных и закладных изделий производить в соответствии с требованиями следующих нормативных и инструктивных документов:

- Инструкция по технологии изготовления и установки стальных закладных деталей в сборных железобетонных и бетонных изделиях (СН 313-65[X] изд.1968г.)
- Указания по сварке соединений арматуры и закладных деталей железобетонных конструкций (СН 393-69)
- ГОСТ 10922-75. Арматура и закладные детали сварные для железобетонных изделий. Технические требования и методы испытаний.
- ГОСТ 14098-68. Соединения сварные арматуры железобетонных изделий и конструкций. Контактная и ванная сварка.
- ГОСТ 19292-73. Соединения сварные элементов закладных деталей сборных железобетонных конструкций. Контактная и автоматическая сварка плавлением. Основные типы и конструктивные элементы.
- Металлические рамки и щиты изготовлять из стали класса 38/23 марки Вст3кп2 ГОСТ 380-71[X].
- Прокатные элементы закладных деталей изготовлять из стали класса 38/23 марки Вст3пс2 ГОСТ 380-71[X].

Анкеры закладных деталей из стали класса АII.

- Изготовление каркасов и сеток выполнять в кондукторах. Плоские каркасы и сетки сваривать во всех точках пересечения стержней контактной электросваркой.

Инж.	Серебряков		
Гл. спец.	Александров		
Гл. конст.	Зайцева		
Нач. ПО	Шумаков		

ТП 405-9-23 КЖИ

Ведомость чертежей. Технические требования

Стадия	Масса	Масштаб
Р		
Лист 1	Листов	

ГОССТРОЙ СССР ГОСХИМПРОЕКТ г. Москва

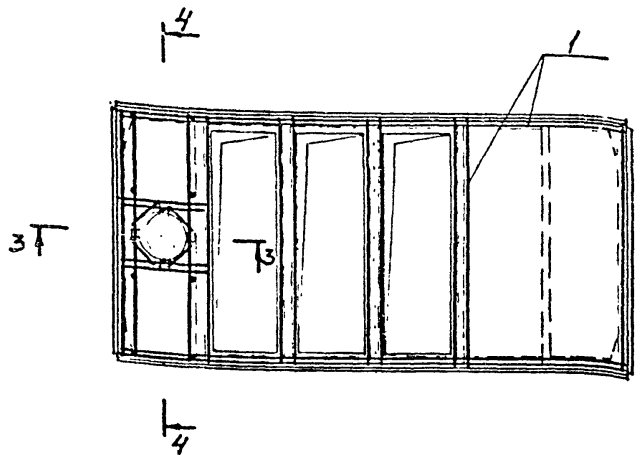

ВЫБОРКА СТАЛИ НА ОДИН ЭЛЕМЕНТ, КГ

Марка эл-та	Арматурные изделия							Закл. изделия		Всего
	Арматурная сталь ГОСТ 5781-75 класс А III Ø мм			ГОСТ 6727-53 класс В I Ø мм			Итого	Профильная и арматурная сталь	Анкерные болты	
	12	14		3	4	5				
П2	25,6	33,0		3,9	23,5	10,5	96,5	15,6		112,1
П3	25,6	33,0		3,9	23,5	10,5	96,5	15,6		112,1

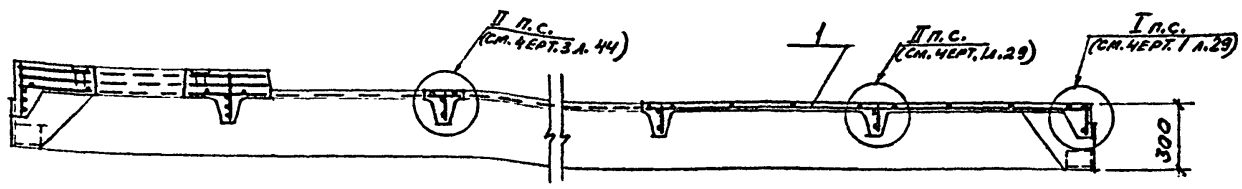

1. Спецификацию сборочных единиц см. на листе КЖИ-2.
2. Плиты П2 и П3 отличаются от типовых плит ПВ4-4АIVТ-1н ПВ7-4АIVТ-1 по ГОСТ 22701.0-77-ГОСТ 22701.5-77 сеткой С3 и дополнительными отверстиями в поле плиты 1.
3. Разрезы 3-3, 4-4 см. ГОСТ 22701.2-77, л. 43.

Инж.	Серебряков		
Пров.	Александрова		
Гл. спец.	Александрова		
Гл. конс.	Зайцева		
Нач. гр.	Шумаков		

ТП 405-9-23 КЖИ

Плиты покрытия П2, П3 армированные

Стадия	Масса	Масштаб
Р		
Лист 3	Листов	

ГОССТРОЙ СССР ГОСХИМПРОЕКТ г. Москва

Инв. № подл. | Подпись и дата

Шифр ГХП 2256
Типовой проект 405-9-23 Альбом III

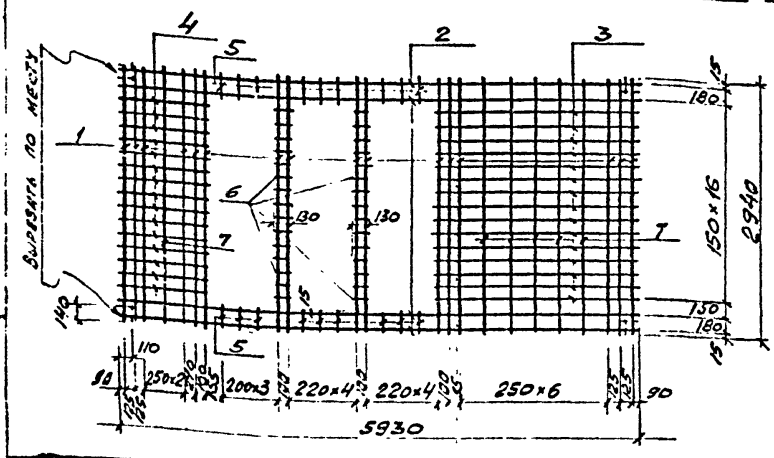

Марка	Поз.	Обозначение	Наименование	Кол.	Примечание
			Детали		Масса кг
С3	1		ф12 AIII ГОСТ 5781-75 ℓ=2940	16	42.0
	2		ф12 AIII " ℓ=5930	4	21.3
	3		ф5 BI " ℓ=2050	17	5.5
	4		ф5 BI " ℓ=1200	17	3.2
	5		ф5 BI " ℓ=210	18	0.6
	6		ф5 BI " ℓ=130	34	0.7
	7		ф5 BI " ℓ=2940	6	2.7

Все отверстия вырезать по месту.

Инж.	Серебряков		
Пров.	Александрова		
Гл. спец.	Александрова		
Гл. конс.	Зайцева		
Нач. гр.	Шумаков		

ТП 405-9-23 КЖИ

Сетка С3

Стадия	Масса	Масштаб
Р	76.0	
Лист 4	Листов	

ГОССТРОЙ СССР ГОСХИМПРОЕКТ г. Москва

Инв. № подл. | Подпись и дата

Шифр ГХП 2256
Типовой проект 405-9-23 Альбом III

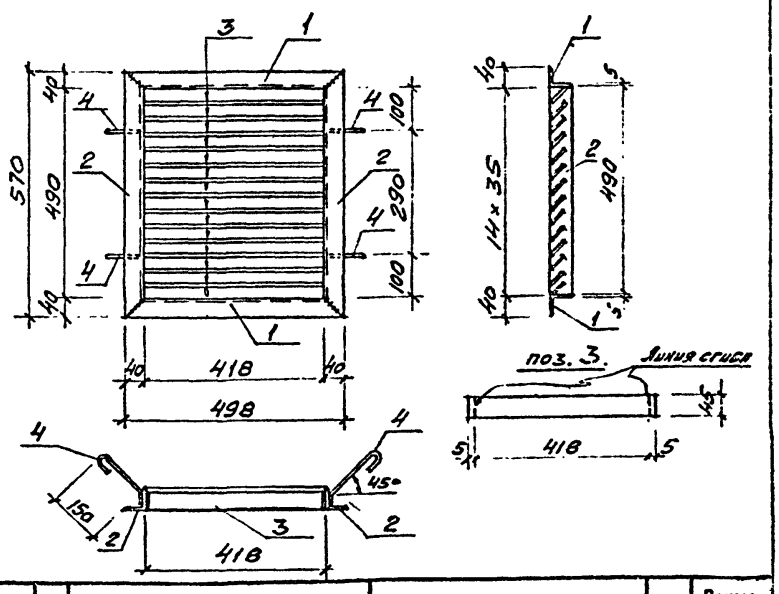

Марка	Поз.	Обозначение	Наименование	Кол.	Примечание
			Детали		Масса кг.
ВЖ-1	1		L 40×5 ГОСТ 8509-72 ℓ=498	2	2,5
	2		L 40×5 " ℓ=570	2	2,8
	3		-45×1,5 ГОСТ 19903-74 ℓ=428	14	3,2
	4		ф8 AI ГОСТ 5781-75 ℓ=250	4	0,2

Инж.	Серебряков		
Пров.	Александрова		
Гл. спец.	Александрова		
Гл. конс.	Зайцева		
Нач. гр.	Шумаков		

ТП 405-9-23 КЖИ

Стальные жалюзи ВЖ-1

Стадия	Масса	Масштаб
Р	8,7 кг	
Лист 5	Листов	

ГОССТРОЙ СССР ГОСХИМПРОЕКТ г. Москва

Инв. № подл. | Подпись и дата

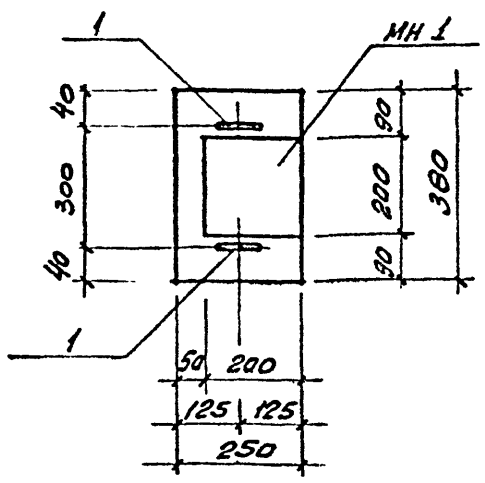

поз. 1

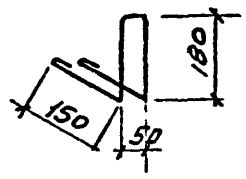

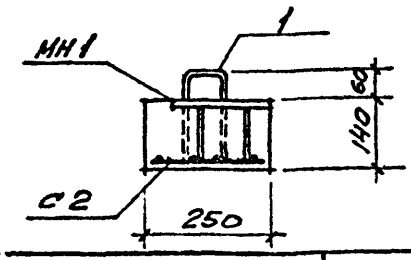

Марка	Поз.	Обозначение	Наименование	Кол.	Примечание
			Сборочные единицы		
		ТП 405-9- КЖИ-8	Сетка С 2	1	0,6 кг
		" КЖИ-7	Изделие закладное МН1	1	2,0 кг
ОП-1	1		ф6 AI ГОСТ 5781-75, ℓ=800	2	0,4 кг
			Материал: бетон М200	0,013	м³

Исп.	Серебрякова		ТП 405-9-23 КЖИ
Пров.	Морозова		
Инж.	Морозова		Опорная подушка ОП-1.
Гл. спец.	Александрова		Стадия: Р; Масса: ; Масштаб:
Гл. кон.	Зайцева		Лист 6; Листов
Нач. отд.	Шумаков		ГОССТРОЙ СССР ГОСХИМПРОЕКТ г. Москва

Подпись и дата; Инв. № подл.

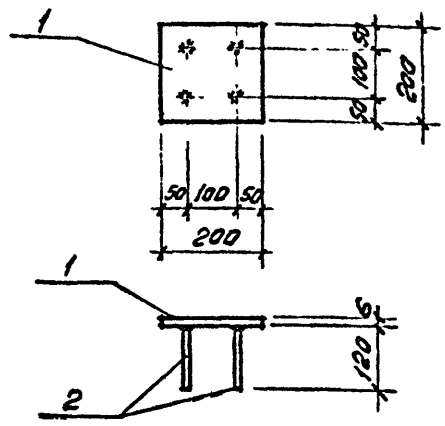

Поз.	Обозначение	Наименование	Кол. на испол.			Примеч.
		Детали:				
1		-200×6 ГОСТ 19903-74, ℓ=200	1,9			кг
2		ф6 AI ГОСТ 5781-75, ℓ=120	0,1			кг

Исп.	Серебрякова		ТП 405-9-23 КЖИ
Пров.	Морозова		
Инж.	Морозова		Изделие закладное МН1
Гл. спец.	Александрова		Стадия: Р; Масса: 2,0 кг; Масштаб: -
Гл. кон.	Зайцева		Лист 7; Листов
Нач. отд.	Шумаков		ГОССТРОЙ СССР ГОСХИМПРОЕКТ г. Москва

Подпись и дата; Инв. № подл.

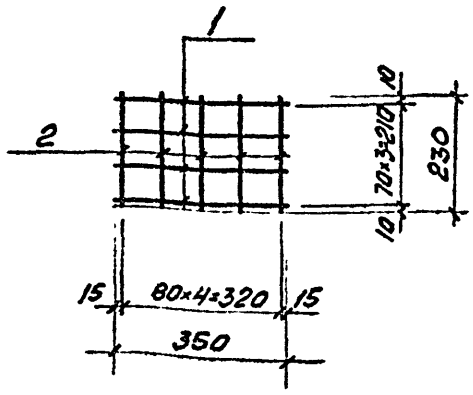

Поз.	Обозначение	Наименование	Кол. на испол.			Примеч.
		Детали				
1		ф6 AI ГОСТ 5781-75 ℓ=350	0,3			кг
2		ф6 AI — " — ℓ=230	0,3			кг

Исп.	Серебрякова		ТП 405-9-23 КЖИ
Пров.	Морозова		
Инж.	Морозова		Сетка С 2.
Гл. спец.	Александрова		Стадия: Р; Масса: 0,6 кг; Масштаб:
Гл. кон.	Зайцева		Лист 8; Листов
Нач. отд.	Шумаков		ГОССТРОЙ СССР ГОСХИМПРОЕКТ г. Москва

Подпись и дата; Инв. № подл.

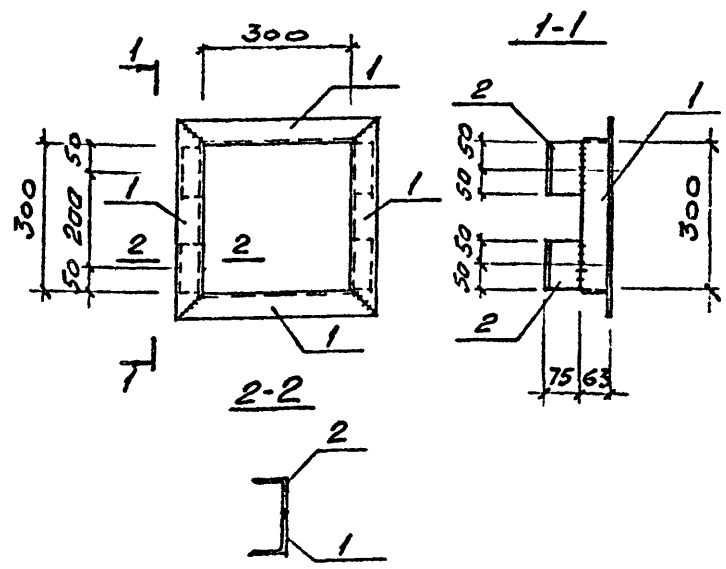

Поз.	Обозначение	Наименование	Кол. на испол.			Примеч.
		Детали:				
1		∠63×5 ГОСТ 8509-72, ℓ=430	1			кг
2		∠75×50×5 ГОСТ 8510-72, ℓ=100	2			кг

Исп.	Серебрякова		ТП 405-9-23 КЖИ
Пров.	Александрова		
Гл. спец.	Александрова		Рамка РМ1
Гл. кон.	Зайцева		Стадия: Р; Масса: 3 кг; Масштаб:
Нач. отд.	Шумаков		Лист 9; Листов
			ГОССТРОЙ СССР ГОСХИМПРОЕКТ г. Москва

Подпись и дата; Инв. № подл.

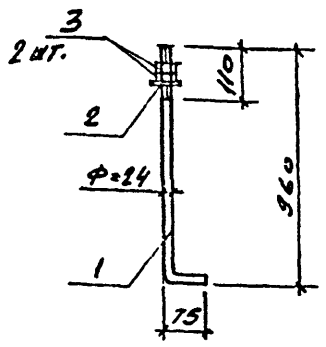

поз.1 Шпилька ГОСТ 2590-71
поз.2 Шайба ГОСТ 11371-78
поз.3 Гайка ГОСТ 5915-70*

Анкерный болт выполнять из стали марки ВСт3кп2 по ГОСТ 380-71*

Инж.	Морозова	
Пров.	Морозов	
Гл. спец.	Александрова	
Гл. конс.	Зайцева	
Нач. ГСО	Шумаков	

ТП 405-9-23 КЖИ

Анкерный болт А1

Стадия	Масса	Масштаб
Р	4,2кг	

Лист 10 Листов

ГОССТРОЙ СССР ГОСХИМПРОЕКТ г. Москва

Инв.№ подл. | Подпись и дата

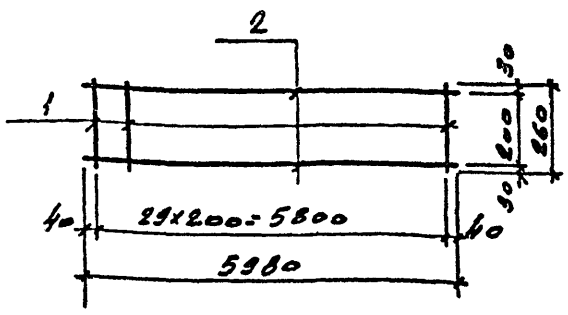

Поз.	Обозначение	Наименование	Кол. на испол.	Примеч.
		Детали		
1		ф6 AI ГОСТ 5781-75	1,6	кг
2		ф12 AII ГОСТ 5781-75	7,8	кг

Инж.	Морозова	
Пров.	Александрова	
Гл. спец.	Александрова	
Гл. конс.	Зайцева	
Нач. ГСО	Шумаков	

ТП 405-9-23 КЖИ

Каркас плоский Кр1

Стадия	Масса	Масштаб
Р	8,8кг	

Лист 11 Листов

ГОССТРОЙ СССР ГОСХИМПРОЕКТ г. Москва

Инв.№ подл. | Подпись и дата

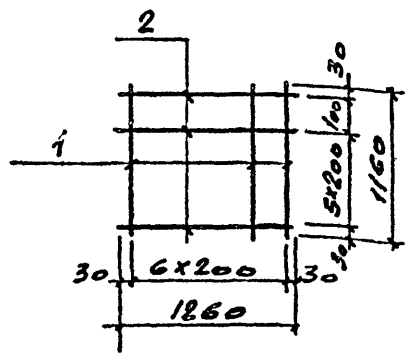

Поз.	Обозначение	Наименование	Кол. на испол.	Примеч.
		Детали		
1		ф10 AII ГОСТ 5781-75	5,0	кг
2		ф10 AII ГОСТ 5781-75	5,4	кг

Инж.	Морозова	
Пров.	Александрова	
Гл. спец.	Александрова	
Гл. конс.	Зайцева	
Нач. ГСО	Шумаков	

ТП 405-9-23 КЖИ

Сетка С1

Стадия	Масса	Масштаб
Р	10,4кг	

Лист 12 Листов

ГОССТРОЙ СССР ГОСХИМПРОЕКТ г. Москва

Инв.№ подл. | Подпись и дата

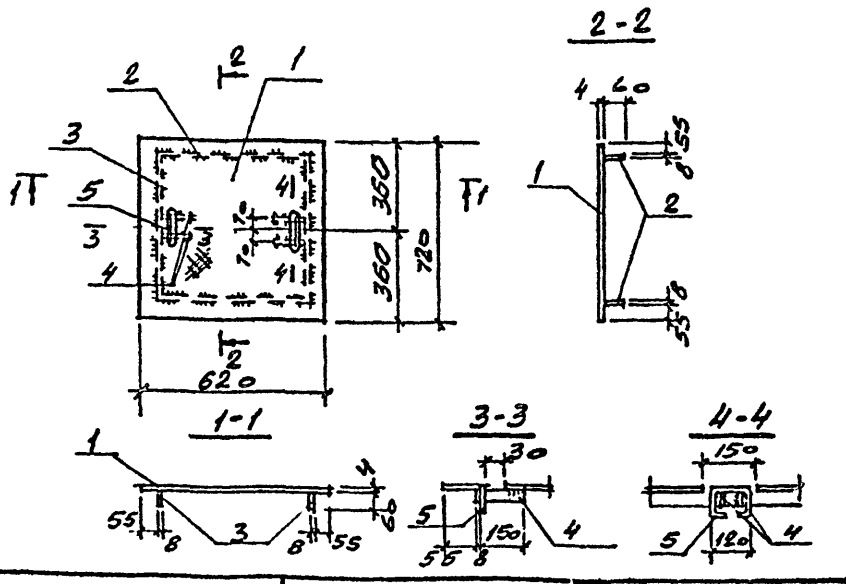

Поз.	Обозначение	Наименование	Кол. на испол.	Примеч.
		Детали		
1		Рифл. сталь δ=4 ГОСТ 8568-57	12,5	кг
2		-60×8 ГОСТ 103-57	4,6	кг
3		-60×8 ГОСТ 103-57	4,9	кг
4		-60×8 ГОСТ 103-57	2,4	кг
5		ф16 AI ГОСТ 5781-75	1,8	кг

Инж.	Морозова	
Пров.	Александрова	
Гл. спец.	Александрова	
Гл. конс.	Зайцева	
Нач. ГСО	Шумаков	

ТП 405-9-23 КЖИ

Щит Щ1

Стадия	Масса	Масштаб
Р	26,2кг	

Лист 13 Листов

ГОССТРОЙ СССР ГОСХИМПРОЕКТ г. Москва

Инв.№ подл. | Подпись и дата

ТИПОВОЙ ПРОЕКТ 405-9-23
Альбом III

ВЕДОМОСТЬ ОСНОВНЫХ КОМПЛЕКТОВ

Обозначение		Наименование	Примечание
405-9-23	ПЗ	Пояснительная записка	Альбом I
405-9-23	ГП	Генеральный план	Альбом I
405-9-23	ТХ	Технологические чертежи	Альбом I
405-9-23	ТД	Детали	Альбом II
405-9-23	ТХН	Нестандартизированное оборудование	Альбом I
405-9-23	АР	Архитектурно-строительные решения	Альбом III
405-9-23	КЖ	Конструкции железобетонные	Альбом III
405-9-23	КМ	Конструкции металлические	Альбом III
405-9-23	КЖИ	Изделия строительные	Альбом III
405-9-23	ОВ	Отопление и вентиляция	Альбом III
405-9-23	А	Автоматизация технологических процессов	Альбом I
405-9-23	А	Задания заводу-изготовителю	Альбом IУ
405-9-23	ЭЛ	Электротехнические чертежи	Альбом I
405-9-23	ЭС	Заказные спецификации	Альбом У
405-9-23	С	Сметы	Альбом УI

ВЕДОМОСТЬ ЧЕРТЕЖЕЙ ОСНОВНОГО КОМПЛЕКТА

Формат	Лист	Наименование	Примечание
22Г	I	Общие данные	
"	2	Схема путей монорельсов. Узлы.	

ВЕДОМОСТЬ ПРИМЕНЕННЫХ И ССЫЛОЧНЫХ ДОКУМЕНТОВ

Обозначение	Наименование	Примечание
Серия I.426-I в.3	Балки путей подвесного транспорта пролётом 6 м.	

ТЕХНИЧЕСКАЯ СПЕЦИФИКАЦИЯ МЕТАЛЛА

Вид профиля и ГОСТ, ТУ	Марка металла и ГОСТ	Обозначение и размер профиля (мм)	№ по порядку	Код: марки металла	Код: профиля	Код: размера профиля	Количество (шт.)	Длина (мм)	Масса металла по элементам конструкций (т): Монорельсовый путь	Конструкции, поддерживающие монорельсовый путь			Общая масса (т)	Масса потребности в металле по кварталам (заполняется изготовителем) (т): I	II	III	IV	Заполняется ВЦ
Балки двутавровые для подвесных путей по ГОСТ 19425-74	ВСт3пс6 ГОСТ 380-71*	I 45М	1	12300	53805				0,75				0,75					
Сталь горячекатанная. Балки двутавровые по ГОСТ 8239-72*		I 14	2	12300	53805				0,08				0,08					
Колонные двутавры К по ТУ 14-2-24-72	ВСт3кп2 ГОСТ 380-71*	I 26К1	3	11240	24716					0,47			0,47					
Сталь прокатная угловая равнополочная по ГОСТ 8509-72		L 100×7	4	11240	21113					0,03			0,03					
Сталь прокатная угловая неравнополочная по ГОСТ 8510-72		L 140×90×8	5	11240	22004					0,01			0,01					
Сталь листовая горячекатаная по ГОСТ 19903-74		δ=20	6		71110					0,07			0,07					
		δ=8	7		71110					0,03			0,03					
		Итого:	8	11240	71110					0,10			0,10					
	ВСт3пс6 ГОСТ 380-71*	δ=14	9		71110					0,05			0,05					
		δ=8	10		71110					0,03			0,03					
		Итого:	11	12300	71110					0,08			0,08					
Всего масса металла			12						0,83	0,87			1,70					
В том числе по маркам ГОСТ 380-71*	ВСт3пс6												0,88					
	ВСт3кп2												0,82					
Масса поставки элементов по кварталам, т. (заполняется заказчиком)		I																
		II																
		III																
		IV																

ВЕДОМОСТЬ МЕТАЛЛОКОНСТРУКЦИЙ ПО ВИДАМ ПРОФИЛЕЙ

Наименование конструкций по номенклатуре прейскуранта 01-09	Позиции по прейскуранту 01-09	№ по пор.	Код конструкций	Масса конструкций (т): Всего стали повышенной высокой прочности	по видам профилей стали: балки и шведлеры	крупносортная сталь	среднесортная сталь	мелкосортная сталь	толстолистовая сталь	универсальная сталь	тонколистовая сталь	гнутые и гнутосварные проф.	трубы	прочие	всего	Количество (шт.)	Серия типовых конструкций
Монорельсовый путь			526235		0,83	0,02			0,05						0,90		
Конструкции, поддерживающие монорельсовый путь			526235		0,47				0,13						0,60		

ОБЩИЕ ДАННЫЕ

Нагрузки

Ветровая нагрузка для I района СССР.

Снеговая нагрузка для III района СССР.

Расчетная температура минус 40°С и выше.

Монорельс грузоподъемностью Q =3,2 тс с электрической талью

Монорельс грузоподъемностью Q =0,2тс. Механизм подъема см. типовой проект 405-9 нестандартизированное оборудование, альбом I.

Материал конструкций и соединений

Металлические конструкции запроектированы из стали класса С38/23 марок ВСт3кп2 и ВСт3пс6 по ГОСТ 380-71.

Материал для сварки принимать по табл.52 приложения 3 СНиП П-В.3-72.

Болты класса 4.6 грубой точности принимать по п.2.9 СНиП П-В.3-72.

ОБЩИЕ УКАЗАНИЯ

1. Монтаж конструкций вести на болтах и сварке.
2. За относительную отметку 0.000 принята отметка чистого пола I-го этажа в осях Б-В, что соответствует абсолютной отметке
3. Конструкции должны быть огрунтованы в один слой на предприятии-изготовителе, огрунтованы и окрашены на месте с соблюдением требований СНиП Ш-18-75 п.I.82, СНиП Ш-23-76.

Проект разработан в соответствии с действующими нормами и правилами проектирования и предусматривает мероприятия в строительной части, обеспечивающие взрыво-пожаробезопасность при соблюдении установленных правил безопасности при эксплуатации.

Мероприятия предусмотрены на основании технологических заданий и категорий производств, полученных от Гипрокислорода

Главный инженер проекта [подпись] / Короткий / 19.10.79 дата

СОГЛАСОВАНО: Гипрокислород, ГИП, Захаров

Инв. № подл. | Подпись и дата | Взам. инв. №

Инв. №			
Ст. инж.	Морозов	[подпись]	
Провер.	Александрова	[подпись]	
Гл. спец.	Александрова	[подпись]	
Гл. кон. от.	Зайцева	[подпись]	
Нач. отд.	Шумаков	[подпись]	
Гл. кон. пр.	Афиногенов	[подпись]	
Гл. инж. пр.	Короткий	[подпись]	19.10.79
Гл. инж. пр.	Никитин	[подпись]	

Привязан

ТП 405-9-23 КМ

Ацетиленовая станция УАС-5 мощностью 5 м³/ч ацетилена

Стадия	лист	листов
F	1	

ОБЩИЕ ДАННЫЕ

ГОССТРОЙ СССР ГОСХИМПРОЕКТ г. Москва

Копировал

Формат 22Г

Схема путей монорельсов

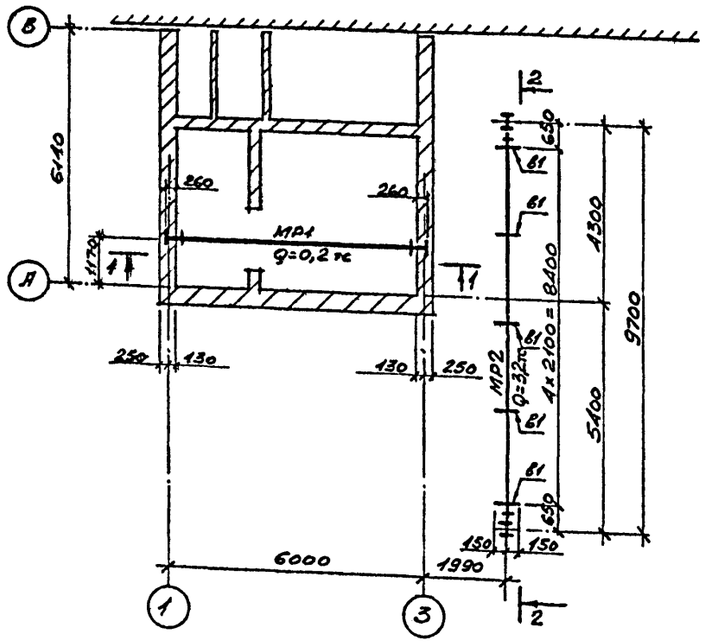

1-1

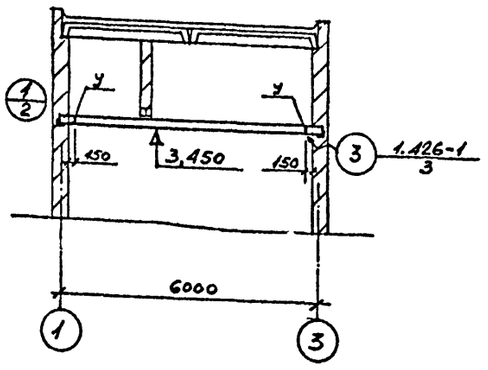

2-2

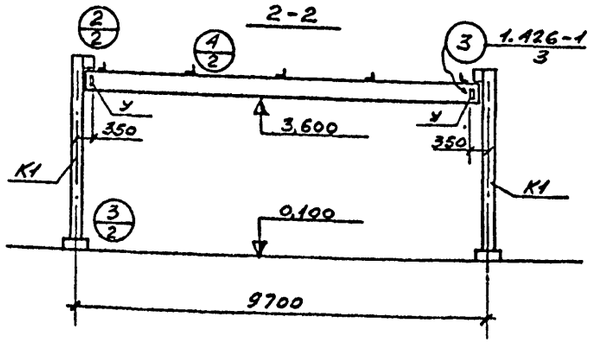

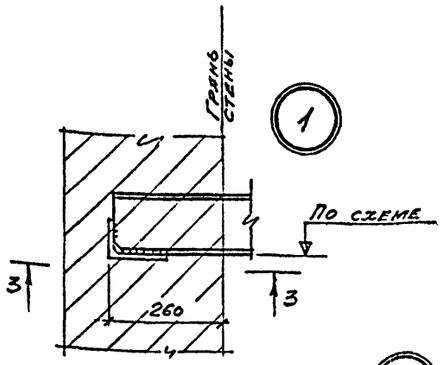

3-3

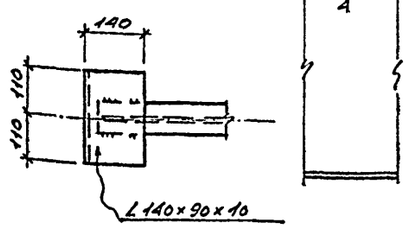

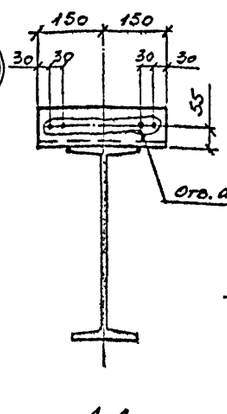

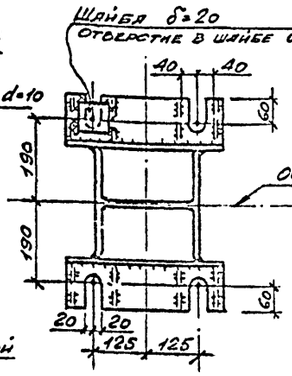

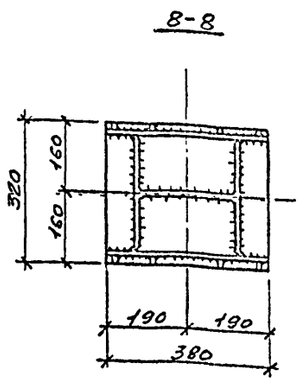

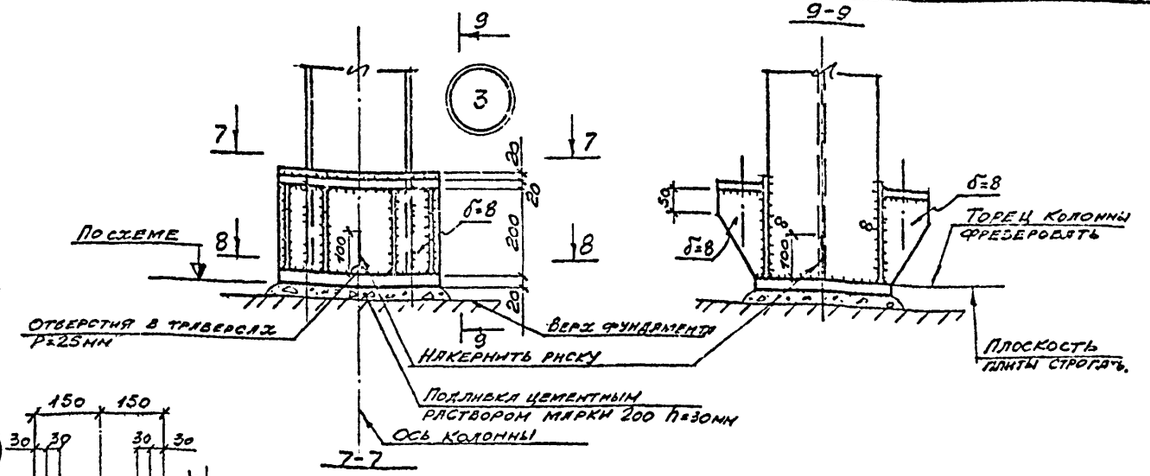

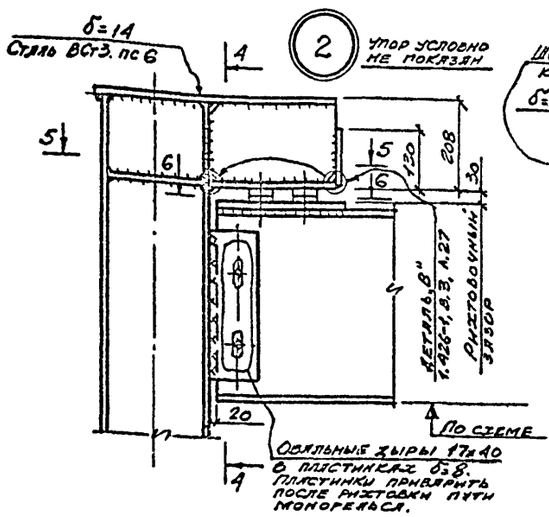

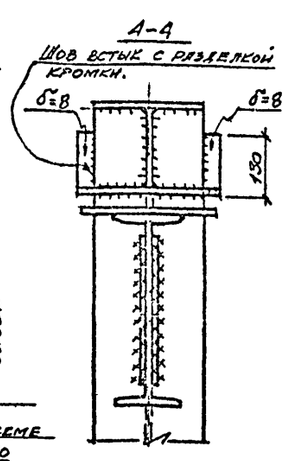

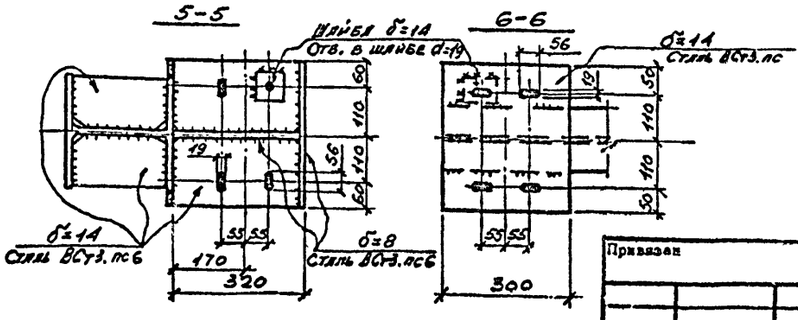

Ведомость элементов

Марка	Сечение: эскиз	поз.	состав	Опорные усилия: M тсм	N тс	Q тс	группа констр.	Марка металла.	Примечание
МР1	I		I 14			0,5	II	ВСт.3,пс6	
М2	I		I 45М		0,23	5,0	"	"	
К1	I		I 26К1	M_1=2,3	5,0		"	ВСт.3кп2	
В1	L		L 100×7				VI	"	
У	Упор см. серию 1.426-1, вып. 3.						"	"	

1. Общие указания даны на листе КМ-1.

Привязан

Инв. №

Ст. инж.	Морозов		
Провер.	Александров		
Гл. спец.	Александров		
Гл. конс. ст.	Зайцева		
Нач. ЭСО-3	Шумяков		
Гл. конс. НК	Арнаутенов		
Гл. инж. пр.	Короткий		

ТП 405-9-23 КМ

Ацетиленовая станция УАС-5 мощностью 5 м³/ч ацетилена

Стадия	лист	листов
Р	2	

Схема путей монорельсов. Узлы.

ГОССТРОЙ СССР ГОСХИМПРОЕКТ г. Москва

СОГЛАСОВАНО

Инв. № подл. | Подпись и дата | Взам. инв. №

ВЕДОМОСТЬ ОСНОВНЫХ КОМПЛЕКТОВ

Обозначение	Наименование	№ альбома
405-9-23 ПЗ	Пояснительная записка	Альбом I
405-9-23 ГП	Генеральный план	Альбом I
405-9-23 ТХ	Технологические чертежи	Альбом I
405-9-23 ТХН	Нестандартизированное оборудование	Альбом I
405-9-23 ТД	Детали	Альбом II
405-9-23 АР	Архитектурно-строительные решения	Альбом III
405-9-23 КЖ	Конструкции железобетонные	Альбом III
405-9-23 КМ	Конструкции металлические	Альбом III
405-9-23 КЖИ	Изделия строительные	Альбом III
405-9-23 ОВ	Отопление и вентиляция	Альбом III
405-9-23 А	Автоматизация технологических процессов	Альбом I
405-9-23 А	Задания заводу-изготовителю	Альбом IУ
405-9-23 ЭЛ	Электротехнические чертежи	Альбом I
405-9-23 ЗС	Заказные спецификации	Альбом У
405-9-23 С	Сметы	Альбом УI

ВЕДОМОСТЬ ЧЕРТЕЖЕЙ ОСНОВНОГО КОМПЛЕКТА

Формат	Лист	Наименование	Примечание
	I	Общие данные (начало)	
	2	Общие данные (продолжение)	
	3	Общие данные (окончание)	
	4	План.Разрез I-I. Схема системы ПI.Спецификация вентустановки ПI. Спецификация узла ввода.	
	5	Приточная установка ПI. План. Разрез I-I. Схема обвязки калориферов. Спецификация	
	6	Узел ввода. План. Разрез I-I. Спецификация.	
	7	Утепленный створный клапан к калориферу. Общий вид. Спецификация.	

ВЕДОМОСТЬ ПРИМЕНЕННЫХ И ССЫЛОЧНЫХ ДОКУМЕНТОВ

Обозначение	Наименование	Примечание
4.904-69	Детали крепления санитарно-технических приборов и трубопроводов	
3.904-I0	Крепление стальных неизолированных воздуховодов	
4.904-25	Подставки под калориферы	
4.904-62	Двери и люки для вентиляционных камер	
2.494-I	Узлы прохода вентиляционных шахт через покрытия промышленных зданий	
2.494-8	Гибкие вставки к ц/б вентиляторам.	
3.904-I8 в.I	Клапаны обратные и перекидные в искрозащищенном исполнении	
I.494-32	Зонты и дефлекторы вентиляционных систем	
2.400-4 в.I	Тепловая изоляция трубопроводов	
2.400-4 в.2	Тепловая изоляция арматуры и фланцевых соединений трубопроводов	
4.903-I0 в.3	Изоляция и детали трубопроводов для тепловых сетей .Грязевики.	
заводя Минмонтажспецстроя	Лючок для замера расхода воздуха	
треста Сантехдеталь	СТД-828I-заглушка	
	СТД-8282-ниппель	
I-494-I8	Воздухораспределители пристенные эжекционные панельные, тип ВПЭП	

ОСНОВНЫЕ ПОКАЗАТЕЛИ ПО ЧЕРТЕЖАМ ОТОПЛЕНИЯ И ВЕНТИЛЯЦИИ

Наименование здания	Объем м³	Расход тепла, ккал/час: на отопл. Тн=-20°С Тн=-30°С Тн=-40°С	на вентил. Тн=-20°С Тн=-30°С Тн=-40°С	Общий расход Тн=-20°С Тн=-30°С Тн=-40°С	Расход холода ккал/час	Установочная мощность эл.дьиг в квт
Ацетиленовая станция УАС-5 мощностью 5 м³/час	I40	7400	I4000	2I400	-	I,2
		9500	I7900	27400	-	I,2
		II200	2I800	33000	-	I,2

ПЛАН-СХЕМА РАЗМЕЩЕНИЯ ОТОПИТЕЛЬНО-ВЕНТИЛЯЦИОННЫХ УСТАНОВОК

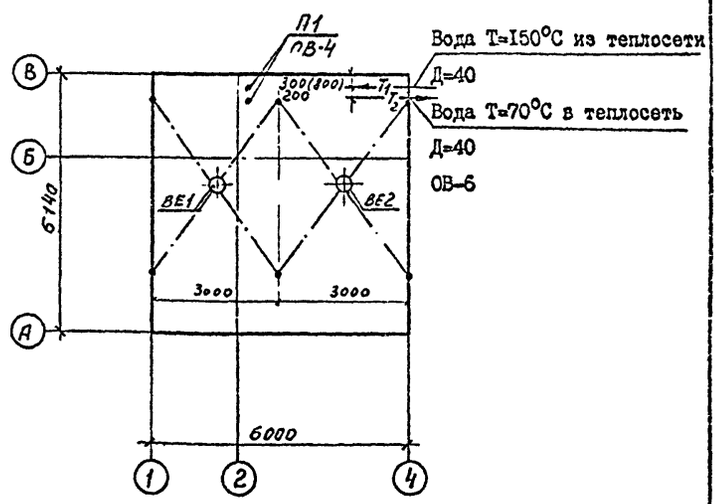

Типовой проект разработан в соответствии с действующими нормами и правилами и предусматривает мероприятия, обеспечивающие взрывную, взрывопожарную и пожарную безопасность при эксплуатации здания.

Главный инженер проекта Короткий

21.09.79

Шифр ГХП 2256

ТИПОВОЙ ПРОЕКТ 405-9-23-ОВ Альбом III

СОГЛАСОВАНО: Гипро-кислород Захаров; Гл.спец. ПБ Курзенко

Инв. № подл. | Подпись и дата | Взам. инв. №

Инв. №

Привязан

ТП 405-9-23 ОВ

Проверил	Полякова	
Ст.инж.	Конева	
Рук.гр.	Полякова	
Гл.спец.	Скрыпник	
Гл.инж.	Сахно	
Нач.отд.	Саввин	
Гл.инж.пр.	Короткий	21.09

Ацетиленовая станция УАС-5 мощностью 5 м³/ч ацетилена

Стадия	лист	листов
Р	I	7

ОБЩИЕ ДАННЫЕ (начало)

ГОССТРОЙ СССР ГОСХИМПРОЕКТ г. Москва

ОБЩИЕ УКАЗАНИЯ

Рабочие чертежи отопления и вентиляции ацетиленовой станции разработаны на основании технического задания, выданного институтом "Гипрокислород" и архитектурно-строительных чертежей, выполненных институтом "Госхимпроект".

При разработке проекта руководствовались:

1. Санитарными нормами проектирования промышленных предприятий СН 245-71.
2. Строительными нормами и правилами СНиП П-33-75.
3. Указаниями по проектированию производства ацетилена для газопламенной обработки металлов У-867-00-4.
4. Правил безопасности во взрывоопасных и взрыво-пожароопасных химических и нефтехимических производствах (ПБВХП-74).

Расчётные параметры наружного воздуха в холодный период года приняты:

для расчёта отопления $T_н$=-20°С; $T_н$=-30°С; $T_н$=-40°С, для сухой и нормальной зон наружного климата.

Расчётная температура внутреннего воздуха в помещениях в холодный период года принята $T_{вн}$=+16°С.

Теплоноситель для вентиляционной установки-перегретая вода с параметрами $T_г$=150°С, $T_о$=70°С.

Отопление в корпусе воздушное, совмещенное с приточной вентиляцией.

Вентиляция в корпусе запроектирована: вытяжная- через дефлекторы и приточная - с механическим побуждением.

В помещении приточной камеры предусмотрен механический приток воздуха и естественное удаление.

Воздуховоды системы П1 выполняются из тонколистовой стали. Дефлекторы и шахты под дефлекторы выполняются из стали б=2 мм, шахты изолируются минераловатными изделиями б=40 мм с покровным слоем оцинкованной сталью б=0,7 мм. Оборудование, воздуховоды и дефлекторы окрашиваются масляной краской за 2 раза. Толщина воздуховодов указана в ведомости объемов работ по вентиляции. Трубопроводы обвязки калориферов и узла ввода окрашиваются краской БТ-177 за два раза. Конструкция изоляции для трубопроводов узла ввода принята следующая:

а/ окраска краской БТ-177 за два раза;
б/ изоляция минераловатными изделиями ;
в/ покрытие по изоляции оцинкованной сталью.

Вентиляторы, электродвигатели и виброоснования установки П1 приняты в искрозащищенном исполнении. Конструкции и материалы регулирующих устройств выполняются в неискрящем исполнении.

Вентиляторы и воздуховоды системы П1 заземлить согласно §§ 24-26 "Правил защиты от статического электричества в производствах химической промышленности".

ХАРАКТЕРИСТИКА ОТОПИТЕЛЬНО-ВЕНТИЛЯЦИОННЫХ СИСТЕМ

№ систем	Количество систем	Наименование обслуживаемого помещения	Тип вент установки	Вентилятор							Электродвигатель			Воздухонагреватель						Примечания
			вентагрегата	тип	№	схема исполнения	положение вращение	L м³/час	H кг/м²	n об/мин	Тип	N квт	n об/мин	Тип	№	кол-во шт.	Температура нагр. °С от	Температура нагр. °С до	Расход тепла ккал/час	Н кг/м²	
П1	1	Генераторное отделение, раскупорочная	—	Ц4-70	2,5	1	ПРОЛО	1350	70	2800	ВАО-072-2	0,6	2800	КВБ-П	6	1	-20	35,1	21400	2,0	2 установки раб. и рез.
П1	1	То же	—	Ц4-70	2,5	1	-"-	1350	70	2800	ВАО-072-2	0,6	2800	КВС-П	6	2	-30	40,4	27400	3,0	2 установки раб.и рез.
П1	1	То же	—	Ц4-70	2,5	1	-"-	1350	70	2800	ВАО-072-2	0,6	2800	КВБ-П	6	2	-40	45,0	33000	4,0	2установки раб.и рез.

Дефлекторы в помещениях станции установить без клапанов.

В отверстии в стене, отделяющей производственное помещение от приточной камеры, на воздуховоде должны быть предусмотрены герметизирующая диафрагма и сальниковое уплотнение. Деталь прохождения воздуховода через стену см.на листе ОВ-4.

Воздуховод от обратного клапана до стены выполняется герметическим.

Работа и остановка приточных вентиляторов фиксируется световой и звуковой сигнализацией, вынесенной на пункт сигнализации, располагаемый в месте постоянного пребывания обслуживающего персонала. При выходе из строя рабочего вентилятора предусмотрен автоматический пуск резервного. На приточном воздуховоде предусмотрена установка 2-х обратных клапанов по серии 3.904-18 и установка перекидного клапана на выхлопных патрубках вентиляторов. Предусмотрено отключение вентиляторов на случай пожара. Кнопки отключения установлены у входа в помещение.

Диаметры трубопроводов, проставленные в три ряда, следует читать сверху вниз для расчётных температур -20°С, -30°С, -40°С.

При привязке проекта выброс воздуха из дефлекторов должен быть выполнен с учетом требований п.3.25 ПБВХП-74.

ПРИМЕЧАНИЕ:

Начало сводной спецификации на отопление и вентиляцию см.лист ОВ-3.

СВОДНАЯ СПЕЦИФИКАЦИЯ НА ОТОПЛЕНИЕ И ВЕНТИЛЯЦИЮ (окончание)

Марка	Обозначение	Наименование	кво	примечание
	1.494-18	24. Воздухораспределитель пристенный эжекционный тип ВПЭП-11	2	47 кг
	Серия 2.494-1	25. Узел прохода без клапана и кольца для сбора конденсата УП2	1	шт
		УП4	1	шт
		26. Краска БТ-177	2	кг
	Серия 2.400-4 вып.1,2	27. Изоляция воздуховодов ⌀ 280, ⌀ 400 а/маты минватные прошивные б=40 мм	0,3	м³
		б/оцинкованная сталь б=0,7 мм	8	м²
	ГОСТ 19903-74	28. Диафрагма регулирующая из стали б=2мм	2	1кг
	ГОСТ 12184-66	29. Сетка металлическая	1	м²
	2.494-1	30. Кронштейны к узлу прохода УП1-0400	8	-
	2.494-1	31. Тяга $\mathcal{L}$=5000мм	8	2 кг

Масса указана одного изделия в кг.

Привязан

Инв. №

Проверил	Полякова	
Ст.инж.	Конева	
Исполнит.	Демина	
Рук. гр.	Полякова	
Гл.спец.	Скрыпник	
Гл.инж.	Сахно	
Нач.отд.	Саввин	

ТП 405-9-23 ОВ

Ацетиленовая станция УАС-5 мощностью 5 м³/ч ацетилена

Стадия	лист	листов
Р	2	7

ОБЩИЕ ДАННЫЕ (продолжение)

ГОССТРОЙ СССР ГОСХИМПРОЕКТ г. Москва

Копировал

Формат 22Г

Типовой проект 405-9-23-ОВ Альбом III

Инв. № подл. | Подпись и дата | Взам. инв. № | Гл.сп. Волкова | Н.контр. Жук | ГКП 2256

СВОДНАЯ СПЕЦИФИКАЦИЯ НА ОТОПЛЕНИЕ И ВЕНТИЛЯЦИЮ

Марка	Обозначение	Наименование	К-во	Примечание
		ОТОПЛЕНИЕ		
	трест Волгосантехмонтаж	I. Грязевик Ду=40		
		типа ОРГРЕС	2	I5,8кг
	Кировобадский завод	2.Счётчик для горячей		
	ВКМС-32Г	воды Ду=32	I	8,5кг
	ГОСТ 8625-77	3.Манометр технический		
		тип ОБМ-I00 со шкалой		
		измерения 0-I0 кгс/см^2		
		и трехходовым краном	4	шт
	ТКЧ-3I38-70	4.Закладная конструкция		
		к манометру ЗКЧ-48-70	5	шт
	ГОСТ 2823-73	5.Термометр технический		
		(в оправе) тип "П"		
		№ 5-2^0-I60-I63	2	шт
	ГОСТ 2823-73	6.Термометр технический		
		(в оправе) тип "У"		
		№ 5-2^0-I60=I4I	3	шт
	ТМЧ-I43-75	7.Закладная конструкция		
		к термометру		
		3 ЗКЧ-2-75	2	шт
	ТМЧ-I44-75	8.Закладная конструкция		
		к термометру		
		63 ЗКЧ-2-75	2	шт
	ТМЧ-I44-75	9.Закладная конструкция		
		к термометру		
		64 ЗКЧ-2-75	I	шт
	Изготовитель-завод треста	I0.Воздухосборник		
	Волгосантехмонтаж	ϕ I59x4,5 дл.=450 мм	2	шт
	I5кч I8п	II.Вентиль Ду=I5	II	0,7кг
	I5с 22нж	I2.Вентиль Ду=40	2	I5,4кг
	I5кч I8п	I3.Вентиль Ду=20	4	0,9кг
	I5кч I9п	I4.Вентиль Ду=25	2	2,7кг
	I5кч I9п	I5.Вентиль Ду=40	2	5,8кг
	УРРД	I7.Регулятор давления		
		Р=I I кгс/см^2,"после		
		себя" Ду=25	I	28,0 кг
	ТМЧ-I70-75	I8. Закладная конструк-		
		ция к манометричес-		
		кому термометру		
		ЗКЧ-2-75	2	шт
	ГОСТ I255-67	I9.Ответные фланцы к	2	шт
		УРРД ϕ 25		

Марка	Обозначение	Наименование	К-во	Примечание
	ГОСТ 3262-75	20.Трубы стальные водо-		
		газопроводные ϕ 40	I5	пм
	ГОСТ 3262-75	2I.То же, ϕ 20	I5	пм
		22.Краска БТ-I77	0,22	кг
	Серия 2.400-4 вып.I,2	23.Изоляция трубопро-		
		водов ϕ 40, ϕ20		
		а/ полуцилиндры из ми-		
		неральной ваты б=30мм	0,4	м^3
		б/ оцинкованная сталь		
		б=0,7 мм	I8	м^2
		ВЕНТИЛЯЦИЯ		
	Ц4-70	I.Центробежный вентиля-		
	исполнение ИI	тор № 2,5, исполнение		
		I, положение "Пр0^0"	I	I7 кг
	Ц4-70	2.Центробежный вентиля-		
	исполнение ИI	тор № 2,5, исполнение		
		I, положение "Л0^0"	I	I7кг
	исполнение по ПИВРЭ	3.Электродвигатель		
	В4Т3	ВАО-072-2; N=0,6 квт,		
		n=2800 об/мин.	2	2Iкг
		4.Виброизоляторы Д038	I0	0,27кг
	Учреждение ЯЛ-6I/4	5.Калорифер КВБ6-П		
		(Т=-20^0)	I	72,7кг
		6.Калорифер КВС6-П		
		(Т=-30^0)	2	56,2кг
		7.Калорифер КВБ6-П		
		(Т=-40^0)	2	72,7кг
	Серия 4.904-25	8.Подставки под калори-		
		фер КВБ6-П (Т=-20^0)	2	6,7кг
	Серия 4.904-25	9.Тоже (Т=-40^0)	4	6,7кг
		Тоже,КВС6-П (Т=-30^0)	4	5,4кг
	Серия 2.494-8	I0.Вставка гибкая ВВ2,5	2	2,43кг
	Серия 2.494-8	II.Вставка гибкая ВНА2,5	2	2,35кг
	Серия 4.904-62	I2.Дверь герметическая		
		утепленная		
		Ду I,25x0,5	I	36кг

Марка	Обозначение	Наименование	К-во	Примечание
	Серия 1.904-32	I3.Дверь герметическая		
		неутепленная		
		Д I,25x0,5	I	24,5кг
	Серия 3.904-I8	I4.Клапан перекидной		
		ASE024.000	I	9,65кг
	Серия 3.904-I8	I5.Клапан обратный		
		A3028000	2	6,9кг
	См. лист ОВ-7	I6.Створный клапан к		
		калориферу	I	I6,0кг
	ГОСТ I9904-74	I7.Всасывающий патрубок		
		ϕ 300,дл=250 ст.б=2мм	2	2кг
	ВСН 353-75	I8.Воздуховод из тонко-		
	ГОСТ I9904-74	листовой стали		
		б=0,5 мм ϕ 200	I5	пм
	ВСН 353-75	I9.Воздуховод из тонко-		
	ГОСТ I9904-74	листовой стали		
		б=0,5 мм 200x200	5	пм
	ВСН 353-75	20.Воздуховод из стали		
	ГОСТ I9904-74	б=2 мм ϕ 280	3	пм
		ϕ 400	3	пм
	заводы Минмонтажспецстроя	2I.Лючок с заглушкой		
	треста Сантехдеталь	на воздуховоде		
		СТД8281, СТД8282	2	шт
		22.Отверстия в воздухо-		
		воде, затянутое ме-		
		таллической сеткой		
		200x70	I	шт
	Серия I.494-32	23.Дефлектор		
		Д00000-0I	I	I2,5кг
		Д00000-02	I	24,Iкг

Окончание спецификации см. на листе ОВ-2

Масса указана одного изделия.

Привязан

Инв.№

Проверил	Полякова	
Исполн.	Демина	
Ст.инж.	Конева	
Рук.гр.	Полякова	
Гл.спец.	Скрынник	
Гл.инж.	Сахно	
Нач.отд.	Соввин	
Гл.инж.пр.	Короткий	2I.09

ТП 405-9-23 ОВ

Ацетиленовая станция УАС-5 мощностью .5 м^3/ч ацетилена

Стадия	лист	листов
Р	3	7

ОБЩИЕ ДАННЫЕ (окончание)

ГОССТРОЙ СССР ГОСХИМПРОЕКТ г. Москва

Типовой проект 405-9-23-ОВ Альбом III

Согласовано

Шифр гхп2256

Взам. инв. №

Подпись и дата

Инв. № подл.

План по 2-2

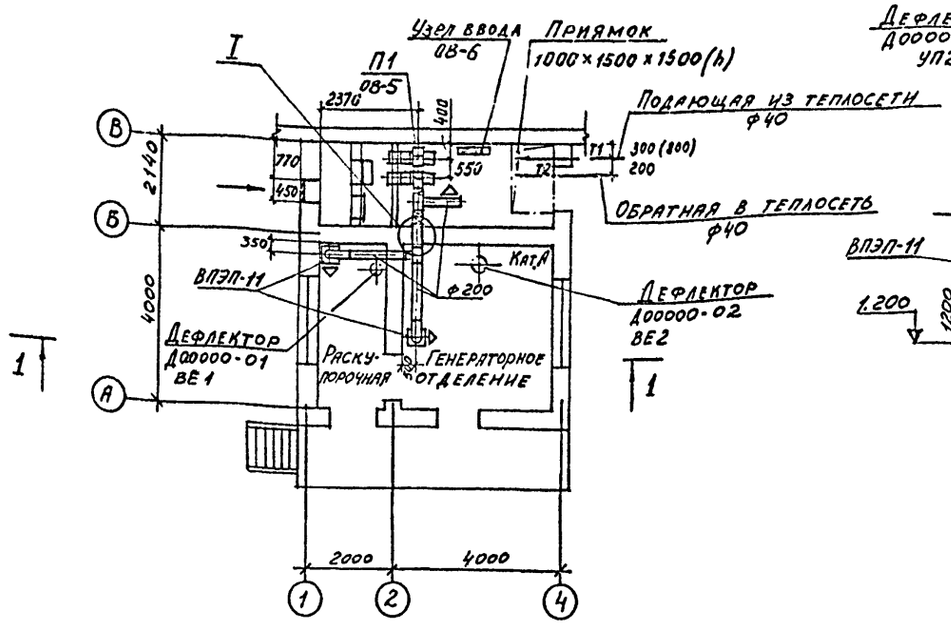

Разрез 1-1

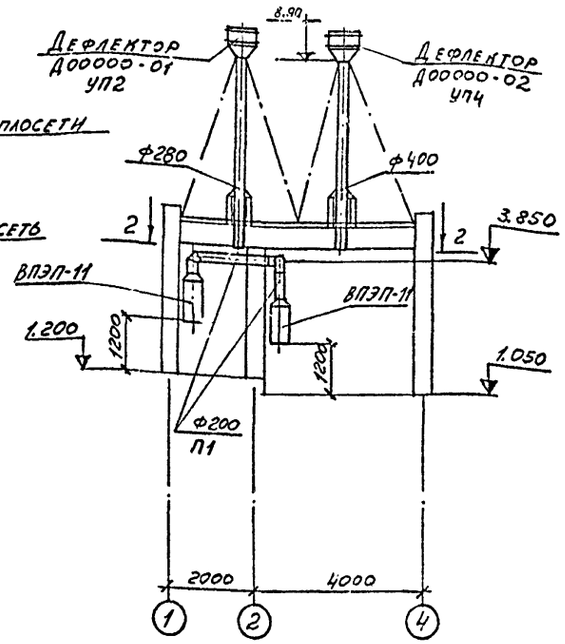

П1

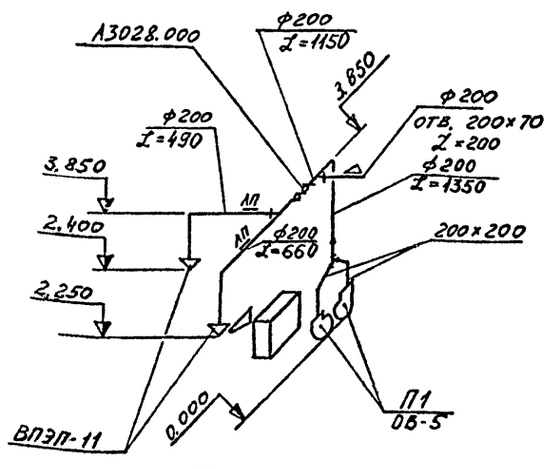

Ⓘ

Деталь прохождения воздуховода через стену

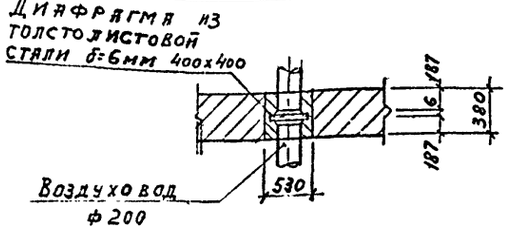

Спецификация отопительно-вентиляционных установок

Марка	Обозначение	Наименование	К-во	Примечание
ПI.I3	Серия 4.904-62	Дверь герметическая		
		неутепленная ДI,25хС,5	I	24,53кг
ПI.I4	Серия 3.904-18	Клапан перекидной		
		А3Е024000	I	9,65кг
ПI.I5	Серия 3.904-18	Клапан обратный		
		А3028000	2	6,9кг
ПI.I6	См.лист ОВ-7	Створный клапан к		
		калориферу	I	I6,0кг
ПI.I7	ГОСТ I9904-74	Всасывающий патрубок		
		ф 300,дл=250 ст. б=2мм	2	2кг
ПI.I8	ГОСТ I2I84-66	Металлическая сетка	I	м^2
		Масса указана одного		
		изделия		

Начало спецификации см. лист ОВ-5.

Спецификация узла ввода (окончание)

I5	ГОСТ 2823-73	Термометр технический		
		тип "У" (в оправе)		
		№ 5-2^0-I60-I4I	I	
I6	ТМЧ-I44-75	Закладная конструкция		
		к термометру 643ЖЧ-2-75	I	
I7	ТМЧ-I70-75	Закладная конструкция		
		к манометрическому тер-		
		мометру ЗЖЧ-2-75	2	
I8	ГОСТ I255-67	Ответные фланцы к УРРД		
		ф 25	2	
I9	ГОСТ 3262-75	Трубы стальные электро-		
		сварные ф 40	I5м	
20		Краска БТ-I77	0,2 кг	
2I	Серия 2.400-4 в.I,2	Изоляция трубопроводов		
		ф 40 комплектно:		
		а/ полуцилиндры из ми-		
		неральной ваты б=30	0,28 м3	
		б=0,7		
		б/оцинкованная сталь	I4 м2	

Начало спецификации см. лист ОВ-6.

Привязан

Инв. №

Проверил	Полякова		
Исполнит.	Демина		
Ст.инж.	Конева		
Рук.гр.	Полякова		
Гл.спец.	Скрыпник		
Гл.инж.	Сахно		
Нач.отд.	Саввин		
Гл.инж.пр.	Коротких		2I09

ТП 405-9-23 ОВ

Ацетиленовая станция УАС-5 мощностью 5 м^3/ч ацетилена

Стадия	Лист	Листов
Р	4	7

План.Разрез 1-1.Схема системы П1.Спецификация вентустановки П1.Спецификация узла ввода.

ГОССТРОЙ СССР ГОСХИМПРОЕКТ г. Москва

Копировал

Формат 22Г

Согласовано: ТИПОВОЙ ПРОЕКТ 405-9- Альбом III; ГИПРОКИСЛОРОД-ГОРОДСКИЙ; ПСО-2 Александр; Взам. инв. №; Подпись и дата; Инв. № подл.; Шифр ГХП2256

Разрез 1-1

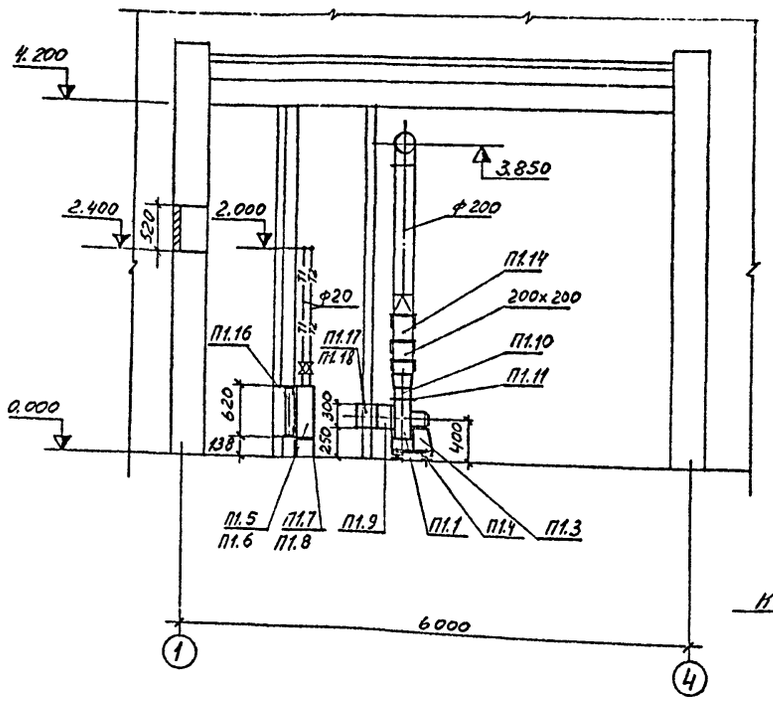

Схема обвязки калориферов

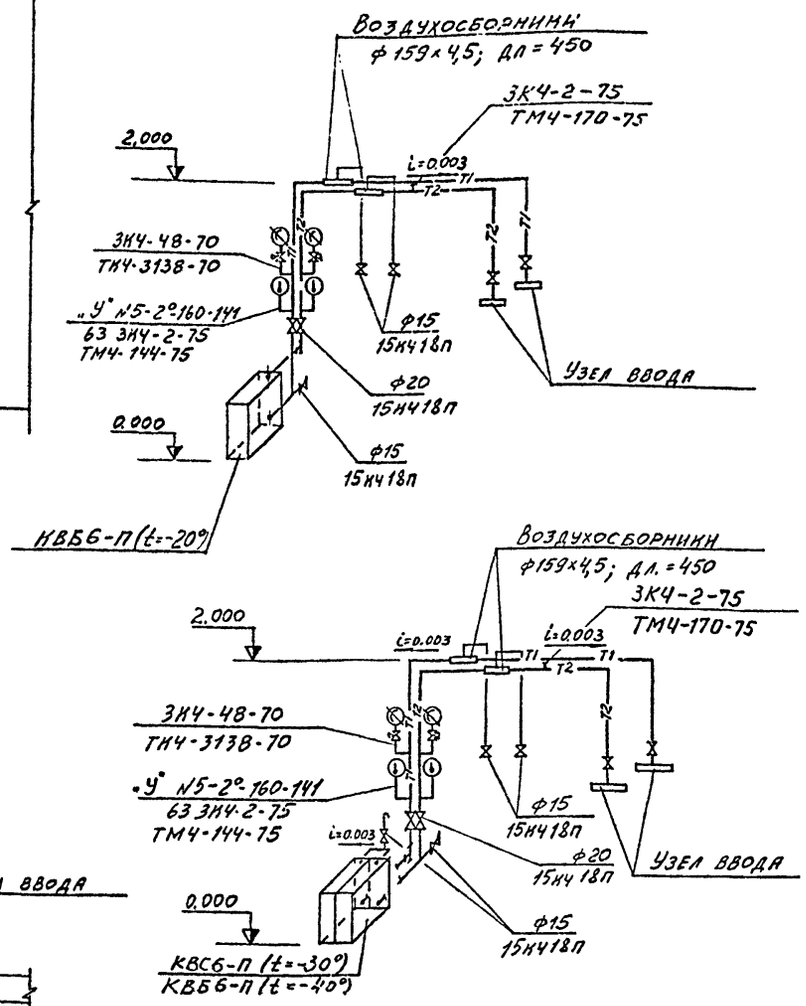

План

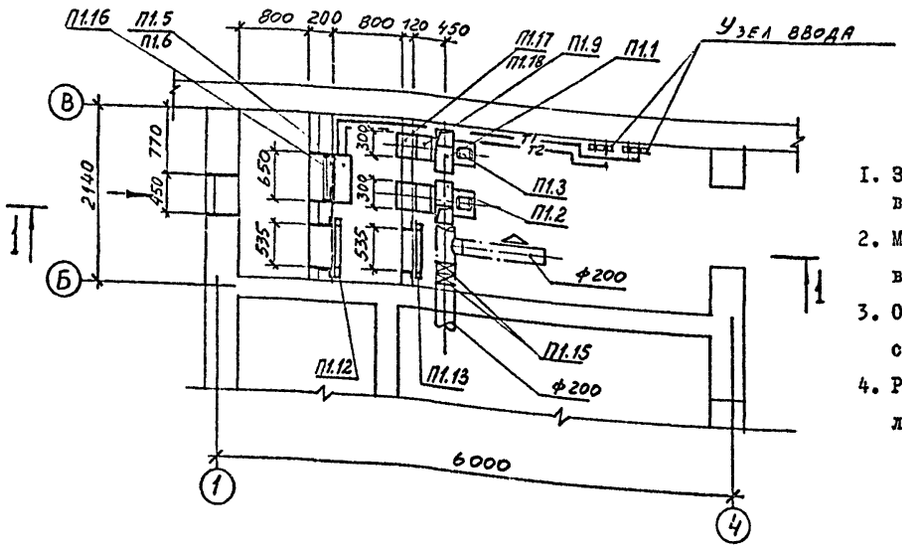

1. Закладные части проемов, вид и толщину утеплителя венткамеры см. строительные чертежи.
2. Материал воздуховодов, трубопроводы, арматура к ним включены в сводную спецификацию.
3. Отверстия под болты в закладных частях венткамеры сверлить при монтаже по отверстиям оборудования.
4. Размер отверстия в регулирующей диафрагме определяется по месту при предпусковой наладке.

Спецификация отопительно-вентиляционных установок

Марка	Обозначение	Наименование	К-во	Примечание
ПI	Ц4-70	Центробежный вентилятор № 2,5; исполнение I, положение "Пр0°"	I	17кг
ПI.2	Ц4-70 исполнение ИI	Центробежный вентилятор № 2,5;исполнение I; положение "Л0°"	I	17кг
ПI.3	исполнение по ПИВРЭ В4Т3	Электродвигатель ВАО-072-2; N=0,6 квт n=2800 об/мин.	2	2Iкг
ПI.4	А6-46	Виброизоляторы Д038	5х х2	0,27кг
ПI.5	Учреждение ЯЛ-6I/4	Калорифер КВБ6-П (Т=-20°)	I	72,7кг
		Калорифер КВС6-П (Т=-30°)	2	56,2кг
ПI.6		Калорифер КВБ6-П (Т=-40°)	2	72,7кг
ПI.7	Серия 4.904-25	Подставки под калорифер КВБ6-П (Т=-20°)	2	6,7кг
		Тоже (Т=-40°)	4	6,7кг
ПI.8	Серия 4.904-25	Подставки под калорифер КВС6-П (Т=-30°)	4	5,4кг
ПI.9	Серия 2.494-8	Вставка гибкая ВВ2,5	2	2,43кг
ПI.I0	Серия 2.494-8	Вставка гибкая ВНА2,5	2	2,35кг
ПI.II	ГОСТ I9903-74	Диафрагма регулирующая из стали б=2 мм	2	-
ПI.I2	Серия 4.904-62	Дверь герметическая утепленная ДуI,25х0,5	I	36кг

Масса указана одного изделия

Продолжение спецификации см. лист ОВ-4.

Типовой проект 405-9-23.87 Альбом III

Согласовано: 405-21.87 ГПИ Гипрокислород Позняк ский

Инв. № подл. | Подпись и дата | Взам. инв. № | Шифр ГХП 2256

Привязан		ТП 405-9-23 ОВ	
Инв. №	Проверил Полякова; Исполнит Демина; Ст.инж. Конева; Рук.гр. Полякова; Гл.спец. Скрыпник; Гл.инж. Сохно; Нач.отд. Саввин	Ацетиленовая станция УАС-5 мощностью 5 м³/ч ацетилена	Стадия Р; лист 5; листов 7
		Приточная установка П1,Плач. Разрез 1-1,Схема обвязки калориферов.Спецификация.	ГОССТРОЙ СССР ГОСХИМПРОЕКТ г. Москва

Копировал | Формат А3

Разрез 1-1

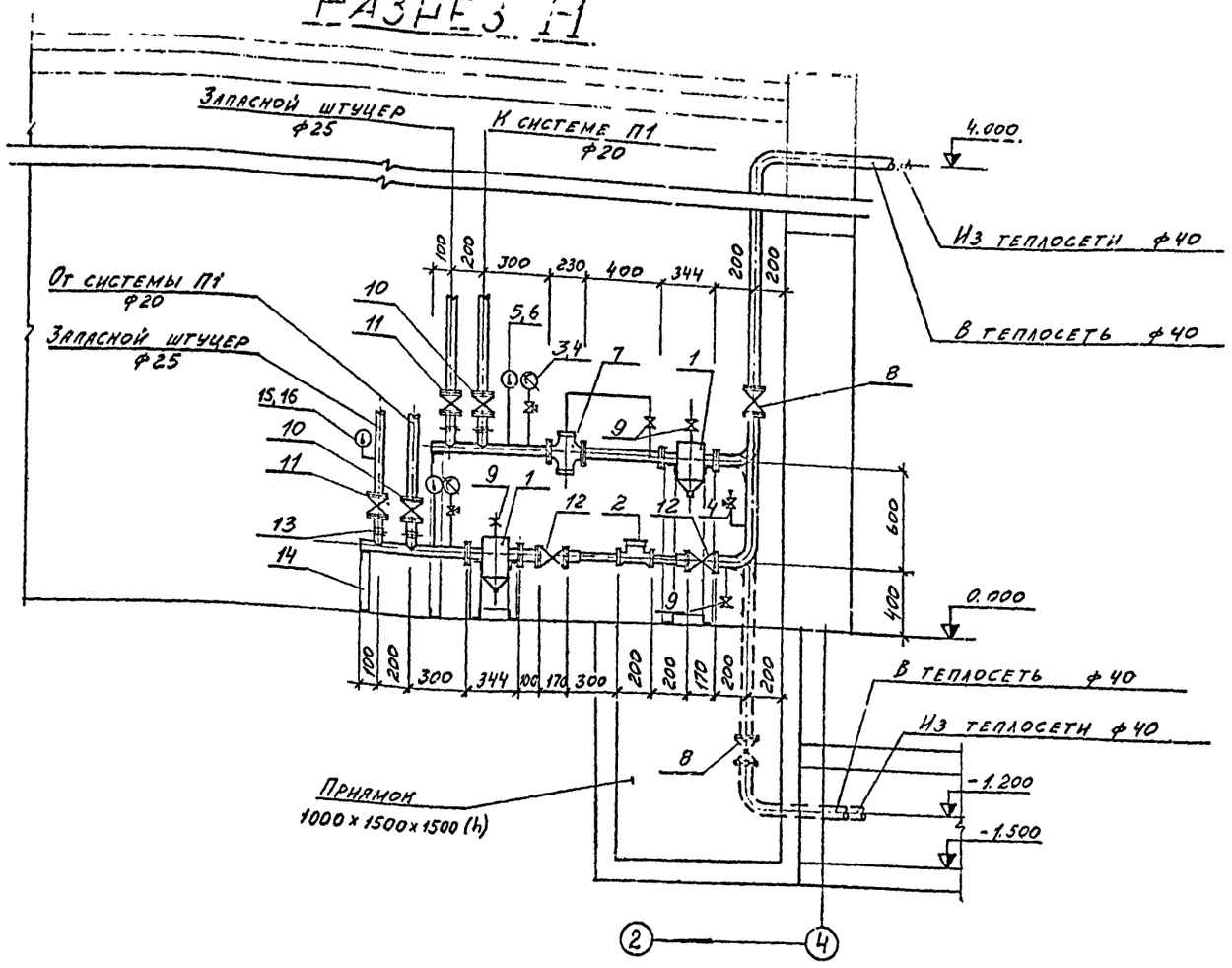

План

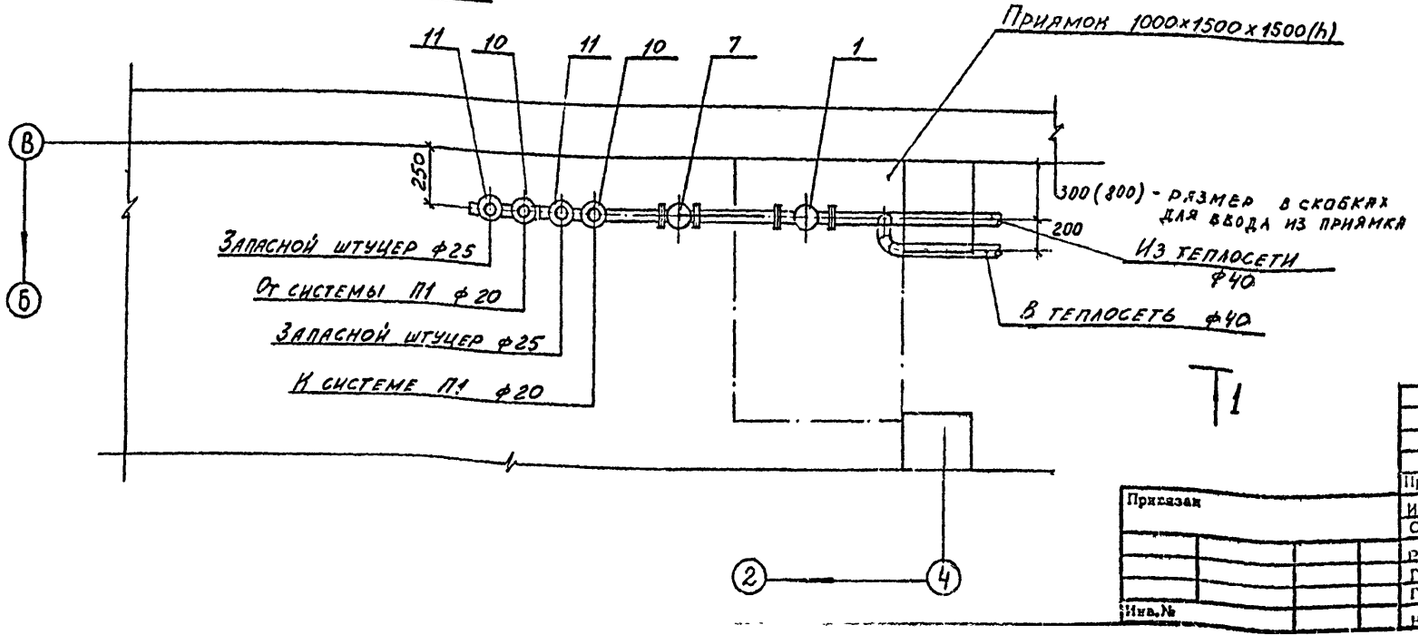

1Т

1Т

Спецификация отопительно-вентиляционных установок

Марка	Обозначение	Наименование	К-во	Примечание
I	трест Волгомонтажстрой	Грязевик Ду=40	2	I5,8кг
		типа ОРГРЭС		
2	Кировобадский завод	Счётчик для горячей		
		воды Ду=32	I	8,5кг
3	ГОСТ 8625-77	Манометр технический		
		тип ОБМ-I00 со шкалой		
		измерения 0-I0 кгс/см2		
		и трехходовым краном"	2	
4	ТКЧ-3I38-70	Закладная конструкция		
		к манометру	3	
5	ГОСТ 2823-73	Термометр технический		
		в оправе тип "П"	2	
		№ 5-2^{0}-I60-I63		
6	ТМЧ-I43-75	Закладная конструкция	2	
		к термометру		
		3 ЗКЧ-2-75	2	
7	УРРД	Регулятор давления		
		Ду=25 "после себя"	I	39кг
		Р=I кгс/см2,		
8	I5с 22нж	Вентиль Ду=40	2	I5,4кг
9	I5кч I8п	Вентиль Ду=I5	4	0,7кг
I0	I5кч I8п	Вентиль Ду=20	2	0,9кг
II	I5кч I9п	Вентиль Ду=25	2	2,7кг
I2	I5кч I9п	Вентиль Ду=40	2	5,8кг
I3	ДШ	Дроссельная шайба для		
		труб ф 20, ф 25	4	-
I4	ГОСТ 8509-72	Сталь угловая 50х50х5	I0м	-

Масса указана одного изделия

Продолжение спецификации см. лист ОВ-4.

Типовой проект 405-9-23-ОВ Альбом III

Согласовано

Шифр ГХП2256

Инв.№ подл. | Подпись и дата | Взам. инв.№

Приказан

Инв.№

Проверил	Полякова		
Исполнил	Демина		
Ст.инж.	Конева		
Рук.гр.	Полякова		
Гл.спец.	Скрыпник		
Гл.инж.	Сахно		
Нач.отд.	Саргин		

ТП 405-9-23 ОВ

Ацетиленовая станция УАС-5 мощностью 5 м^3/ч ацетилена

Стадия	Лист	Листов
Р	6	7

Узел ввода. План. Разрез 1-1. Спецификация.

ГОССТРОЙ СССР ГОСХИМПРОЕКТ г. Москва

Копировал

Формат 22Г

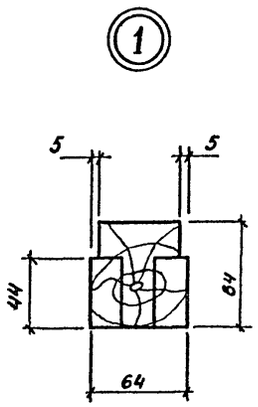

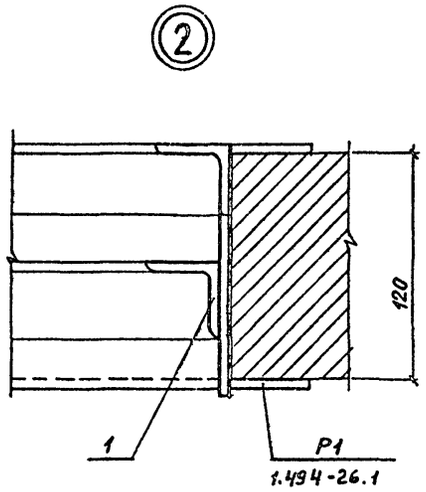

СПЕЦИФИКАЦИЯ УТЕПЛЕННОГО СТВОРНОГО КЛАПАНА

Марка	Обозначение	Наименование	Кол.	Примеч.
I	ГОСТ 8509-72	Уголок Б-40х40х3		
		L=2450	I	4,4кг
2	ГОСТ 3916-69	Фанера б=5 610х590	2	-
3	ГОСТ 8486-66	Пиломатериалы		
		брус 70х70 L=2400	I	5,I5
4	ГОСТ 4640-66	Минеральная вата		
		марка I50	0,I3	м3
	Масса указана одного изделия			

Примечания

I. Петли приварить к каркасу при сборке.

2. Открывание и закрывание створок клапана производится вручную.

3. Все соединения стальных конструкций на сварке δ=3 мм; электроды типа 342 по ГОСТ 9467-60.

4. Все металлические и деревянные детали клапанов окрасить масляной краской за 2 раза.

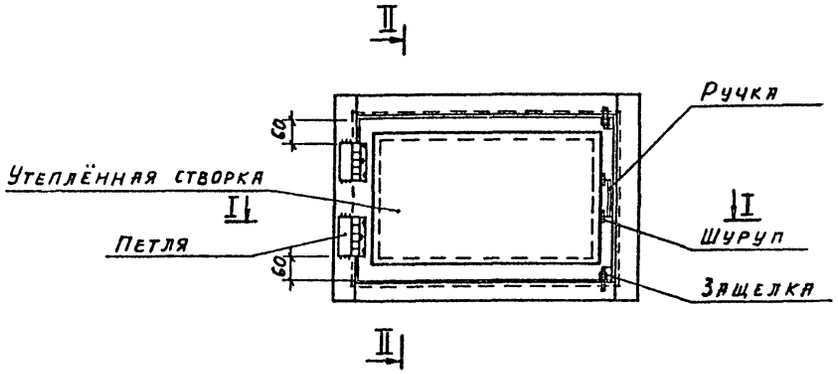

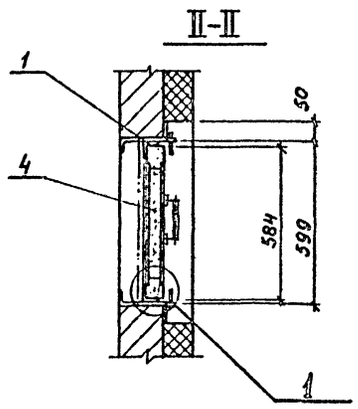

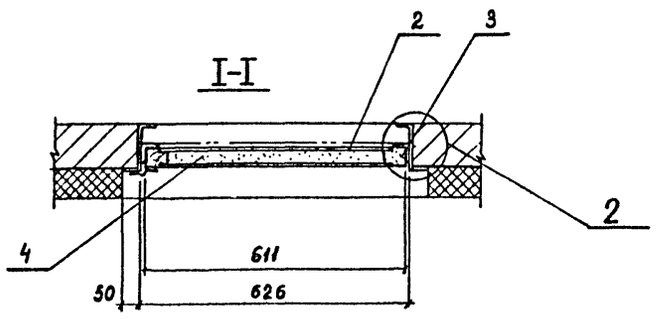

Типовой проект 405-9-23-ОВ Альбом III

Согласовано

Шифр ГХП2256

Взам.инв.№

Подпись и дата

Инв.№ п

gost.e-ecolog.ru

				ТП 405-9-23 ОВ	
Проверил	Полякова				
Ст.инж.	Конева		Ацетиленовая станция УАС-5 мощностью 5 м³/ч ацетилена	Стадия	Лист	Листов
Исполнит.	Демина			Р	7	7
Рук.гр.	Полякова		Утепленный створный клапан к калориферу. Общий вид. Спецификация.	ГОССТРОЙ СССР ГОСХИМПРОЕКТ г. Москва		
Гл.спец.	Скрыпник					
Гл.инж.	Сахно					
Нач.отд.	Савин					

Привязан

Инв.№