Типовой проект
405-9-23

Ацетиленовая станция УАС-5 мощностью 5 м³/час ацетилена

Альбом II

Детали.

gost.e-ecolog.ru

© Казахский филиал ЦИТП Госстроя СССР, 1988

Заказ № 3419 Тираж 50 экз. Цена 0 32 1П 405-9-23 а.2 Сдано в печать 16.09

Типовой проект
405-9-23

Ацетиленовая станция УАС-5
производительностью 5 м³/ч газообразного ацетилена

Альбом II

Состав проекта:

Альбом I	Пояснительная записка. Технологические чертежи. Электротехнические чертежи. Автоматизация технологических процессов. Нестандартизированное оборудование
Альбом II	Детали
Альбом III	Архитектурно-строительные решения, конструкции железобетонные, Конструкции металлические, изделия строительные. Отопление и вентиляция.
Альбом IV	Задания заводу-изготовителю
Альбом V. 87	Спецификации оборудования
Альбом VI. 87	Сметы
Альбом VII. 87	Ведомости потребности в материалах

Разработан
Проектным институтом
Гипрокислород
Главный инженер института /Радин/
Главный инженер проекта /Захаров/

Утвержден Минхимпромом СССР
Письмо от 11.01.80 г. №42-1303
Введен в действие
Гипрокислородом с 20.12.80 г.
приказ от 19.12.80 г.

Привязан

Инв. №

ТП 405-9-23 ТД-1

Альбом II

Типовой проект 405-9-23

Ведомость чертежей основного комплекта ТП405 ТД

Формат	Лист	Наименование	Стр.	Примечание
11	ТД-1	Общие данные	3	
11	ТД-2	Бобышка	4	
11	ТД-3	Штуцер	5	
11	ТД-4	Штуцер	6	
11	ТД-5	Муфта	7	
11	ТД-6	Штуцер	8	
11	ТД-7	Штуцер	9	
11	ТД-8	Штуцер	10	
11	ТД-9	Конус верхний	11	
11	ТД-10	Конус нижний	12	
11	ТД-11	Втулка	13	
11	ТД-12	Воронка	14	
11	ТД-13	Пластина	15	
11	ТД-14	Панель	16	

Подп. и дата | Инв. № подл. | Взам. инв. № | Подп. и дата | Инв. № подл.

Изм.	Лист	№ докум.	Подп.	Дата
Гл. инж. пр.		Захаров		
Нач. отд.		Кузнецов		
Рук. гр.		Беспалов		
Ст. инж.		Авдонин		11.79

ТП 405-9-23 ТД-1

Ацетиленовая станция УАС-5 мощностью 5 м³/ч ацетилена

Общие данные

Лит.	Лист	Листов
Р	1	1

Гипрокислород Москва

ТП 405-9-23 ТД-2

Альбом II

Типовой проект 405-9-23

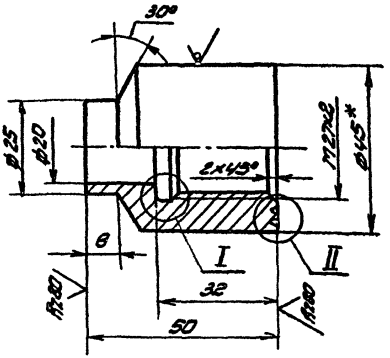

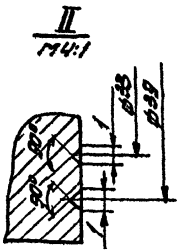

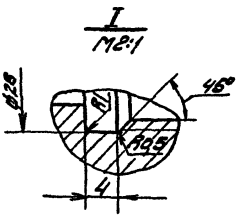

1.* Размер для справок.

2. Неуказанные предельные отклонения размеров: охватывающих - по A_5 охватываемых - по C_5, прочих - по CM_7.

Изм.	Лист	№ докум.	Подп.	Дата	ТП 405-9-23 ТД-2			
Разраб.		Авдюнин		11.73	Бобышка	Лит.	Масса	Масштаб
Пров.		Беспалов				Н	0,38	1:1
Т. контр.						Лист	Листов 1	
Н. контр.		Фокина		11.73	Круг В 45 ГОСТ 2590-71 / 20-2-6 ГОСТ 1050-74	Гипрокислоров Москва		
Утв.								

Инв. № подл. | Подп. и дата | Взам. инв. № | Инв. № дубл. | Подп. и дата

Копировал

Формат 11

ТП405-9-23 ТД-3

Альбом II

Типовой проект 405-9-23

Rz40 √(√)

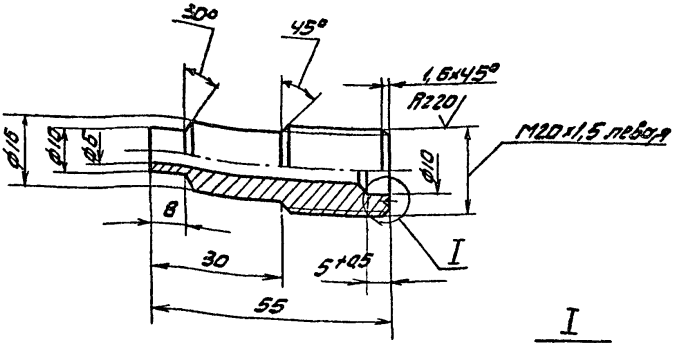

I
M4:1

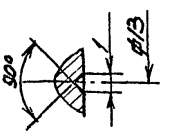

Неуказанные предельные отклонения размеров: охватывающих - по А5, охватываемых - по С5, прочих - по СМ7.

Изм	Лист	№ докум.	Подп.	Дата
Разраб.		Авдюнин		11.79
Пров.		Беспалов		
Т.контр.				
Н.контр.		Фокина		11.79
Утв.				

ТП 405-9-23 ТД-3

Штуцер

Лит.	Масса	Масштаб
Н	0,06	1:1

Лист | Листов 1

Круг В 24 ГОСТ 2590-71 / 20-2-6 ГОСТ 1050-74

Гипрокислород Москва

Копировал

Формат 11

Инв. № подл. | Подп. и дата | Вз. инв. № | Инв. № дубл. | Подп. и дата

ТП405-9-23ТД-4

Альбом II

Типовой проект 405-9-23

Rz 40 (V)

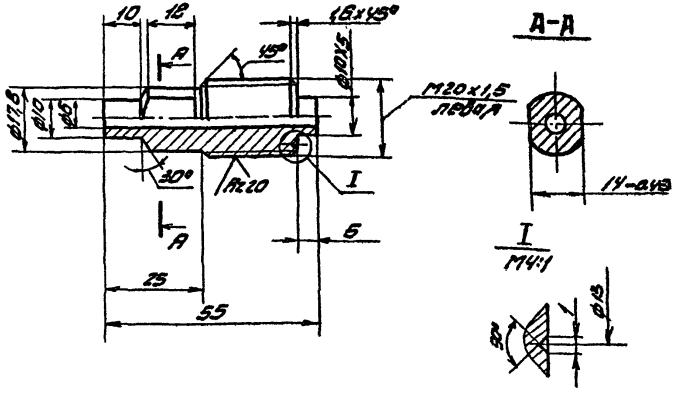

Неуказанные предельные отклонения размеров: охватывающих-по A_5, охватываемых-по С5, прочих-по СМ1.

					ТП 405-9-23 ТД-4			
Изм.	Лист	№ докум.	Подп.	Дата	Штуцер	Лит.	Масса	Масштаб
Разраб.		Авдюнин		11.79		И	0,6	1:1
Пров.		Беспалов				Лист	Листов 1	
Т.контр.								
Н.контр.		Фокина		11.79	Круг В24 ГОСТ 2590-71 / 20-2-6 ГОСТ 1050-74	Гипрокислород Москва		
Утв.								

Инв. № подл. | Подп. и дата | Взам. инв. № | Инв. № дубл. | Подп. и дата

Копировал

Формат 11

ТП 405-9-23ТД-5

Альбом II

Типовой проект 405-9-23

Rz40

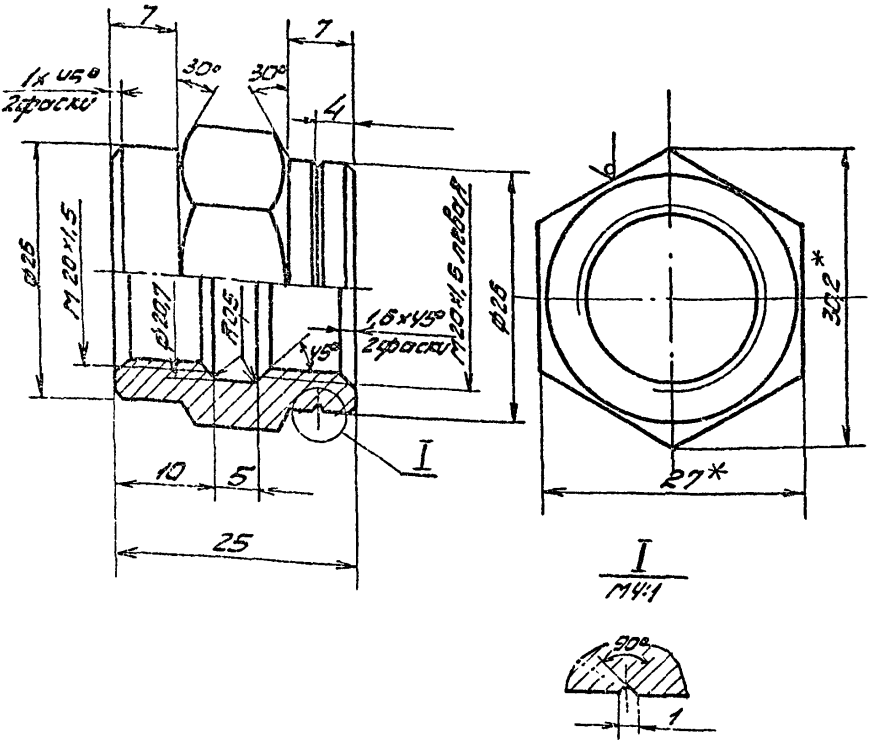

1* Размеры для справок.

2. Неуказанные предельные отклонения размеров: охватывающих - по A5, охватываемых - по C5, прочих - по CM7.

Изм.	Лист	№ докум.	Подп.	Дата
Разраб.		Авдюнин		11.79
Пров.		Беспалов		
Т.контр.				
Н.контр.		Фокина		11.79
Утв.				

ТП 405-9-23 ТД-5

Муфта

Лит.	Масса	Масштаб
Н	0,07	2:1

Лист | Листов 1

Шестигранник 27-5 ГОСТ 8560-67, 20 ГОСТ 1051-73

Гипрокислород Москва

Инв. № подл. | Подп. и дата | Взам. инв. № | Инв. № дубл. | Подп. и дата

Копировал

Формат

ТП 405-9-23 ТД-6

Альбом I

Типовой проект 405-9-23

Rz 40 / (V)

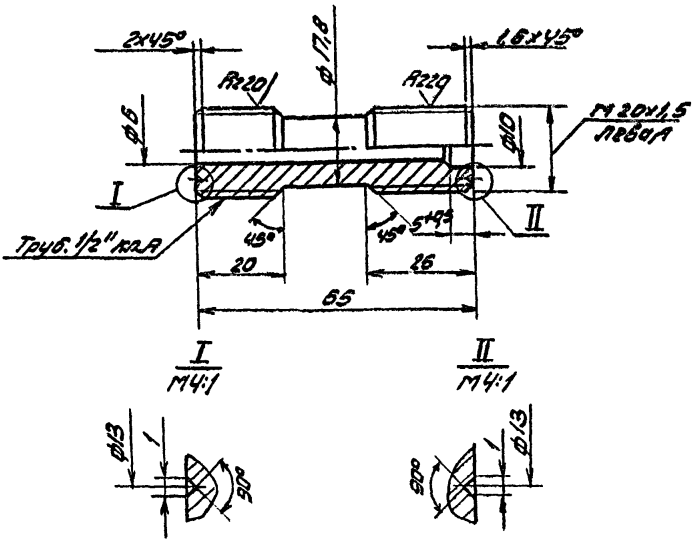

Неуказанные предельные отклонения размеров: охватывающих - по A_5, охватываемых - по c_5, прочих - по $\pm \frac{IT}{2}$.

Инв.№ подл. | Подп. и дата | Взам. инв.№ | Инв.№ дубл. | Подп. и дата

Изм.	Лист	№ докум.	Подп.	Дата
Разраб.		Авдонин		11.79
Пров.		Беспалов		
Т.контр.				
Н.контр.		Фокина		11.79
Утв.				

ТП 405-9-23 ТД-6

Штуцер

Лит.	Масса	Масштаб
Н	0,08	1:1
Лист	Листов 1	

Круг В24 ГОСТ 2590-71 / 20-2-б ГОСТ 1050-74

Гипрокислород Москва

Формат А1

ТП405-9-23 ТД-7

Альбом II

Типовой проект 405-9-23

R_{z40} √(√)

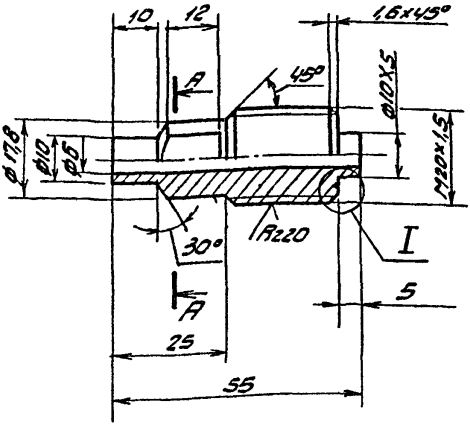

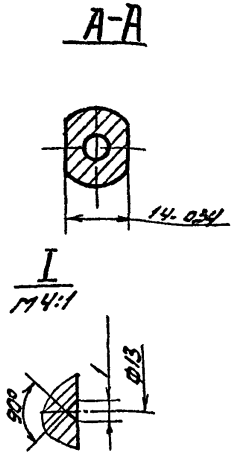

Неуказанные предельные отклонения размеров: охватывающих - по A_5, охватываемых по C_6, прочих - по CM_7.

Изм.	Лист	№ докум.	Подп.	Дата
Разраб.		Авдюнин		11.79
Пров.		Беспалов		
Т.контр.				
Н.контр.		Фокина		11.79
Утв.				

ТП405-9-23 ТД-7

Штуцер

Лит.	Масса	Масштаб
Н	0,06	1:1

Лист | Листов 1

Круг В24 ГОСТ 2590-71 / 20-2-6 ГОСТ 1050-74

Гипрокислород Москва

Инв. № подл. | Подп. и дата | Взам. инв. № | Инв. № дубл. | Подп. и дата

Копировал

Формат 11

ТП 405-9-23 ТД-8

Rz40 (√)

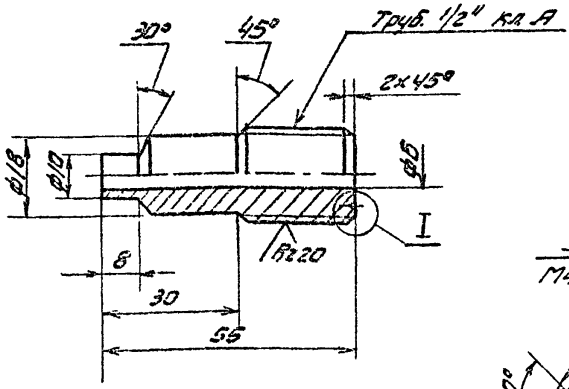

I
М4:1

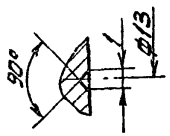

Неуказанные предельные отклонения размеров: охватывающих - по А5, охватываемых - по С5, прочих - по СМ1.

Альбом II

Типовой проект 405-9-23

Изм.	Лист	№ докум.	Подп.	Дата
Разраб.		Авдюнин		11.79
Пров.		Беспалов		
Т.контр.				
Н.контр.		Фокина		11.79
Утв.				

ТП 405-9-23 ТД-8

Штуцер

Лит.	Масса	Масштаб
Н	0,06	1:1

Лист | Листов 1

Круг В24 ГОСТ 2590-71 / 20-2-6 ГОСТ 1050-74

Гипрокислород Москва

Инв. № подл. | Подп. и дата | Взам. инв. № | Инв. № дубл. | Подп. и дата

Копировал

Формат

ТП 405-9-23 ТД-9

Альбом II

Типовой проект 405-9-23

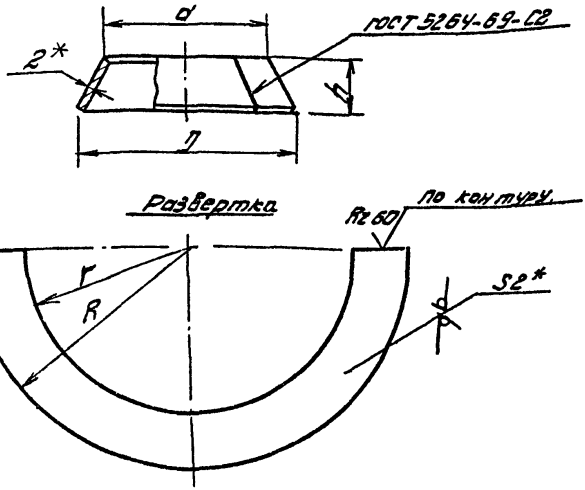

Обозначение	Размеры, мм					Масса кг
	D	d	h	R	r	
405-9-23 - ТД-9	51	38	12	51	38	0,03
-01	62	46	15	62	46	0,04

* Размер для справок.

Инв.№ подл. | Подп. и дата | Вз. инв.№ | Инв.№ дубл. | Подп. и дата

Изм.	Лист	№ докум.	Подп.	Дата
Разраб.		Иванин		11.79
Пров.		Беспалов		
Т.контр.				
Н.контр.		Фокина		11.79
Утв.				

ТП 405-9-23 ТД-9

Конус верхний

Лит.	Масса	Масштаб
И		—

Лист | Листов 1

Лист 6-ПН-0-20 ГОСТ 19903-74 Ч-IV ст.3 ГОСТ 16523-70

Гипрокислород Москва

Копировал | Формат А1

ТП 405-9-23 ТД-10

Альбом II

Типовой проект 405-9-23

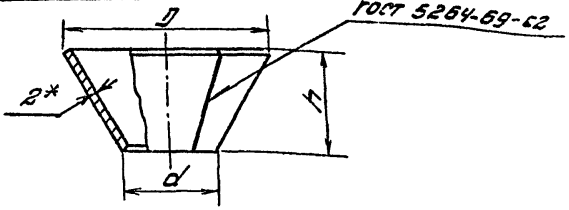

Развертка

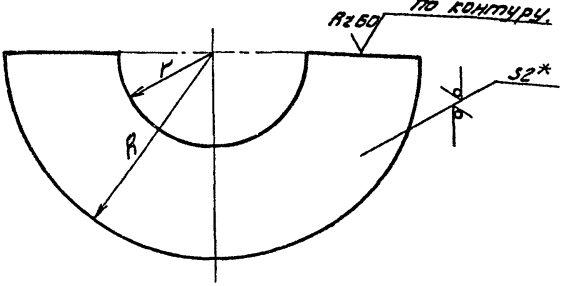

Обозначение	Размеры, мм					Масса, кг
	D	d	h	R	r	
ТП 405-9-23 ТД-10	51	23	25	51	23	0,05
-01	62	29	30	62	29	0,08

* Размер для справок.

Изм.	Лист	№ докум.	Подп.	Дата
Разраб.		Авдюнин		11.79
Пров.		Беспалов		
Т.контр.				
Н.контр.		Фокина		11.79
Утв.				

ТП 405-9-23 ТД-10

Конус нижний

Лит.	Масса	Масштаб
И	см.табл.	—

Лист | Листов 1

Лист Б-ПН-0-2,0 ГОСТ 19903-74 / 4-IV-Ст3 ГОСТ 16523-70

Гипрокислород Москва

Копировал

Формат 11

Инв. № подл. | Подп. и дата | Взам. инв. № | Инв. № дубл. | Подп. и дата

ТП 405-9-23ТД-11

Альбом II

Типовой проект 405-9-23

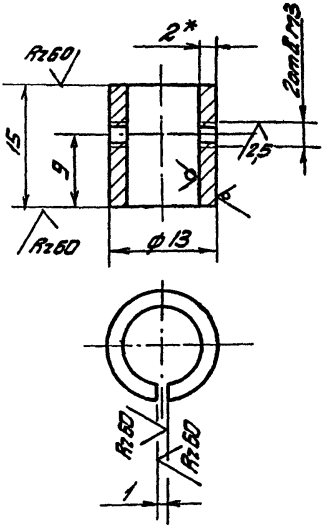

1. * Размер для справок.
2. Неуказанные предельные отклонения размеров по СТ7.
3. Развернутая длина 40 мм.

Инв.№ подл. | Подп. и дата | Взам. инв.№ | Инв.№ дубл. | Подп. и дата

Изм.	Лист	№ докум.	Подп.	Дата
Разраб.		Авдонин		11.79
Пров.		Беспалов		
Т.контр.				
Н.контр.		Фокина		11.79
Утв.				

ТП 405-9-23 ТД-11

Втулка

Лит.	Масса	Масштаб
И	0,01	2:1
Лист	Листов 1	

Лист В 2,0 ГОСТ 19903-74
Ч-111-20 ГОСТ 16523-70

Гипрокислород Москва

Копировал

Формат А1

ТП 405-9-23 ТД-12

Альбом II

Типовой проект 405-9-23

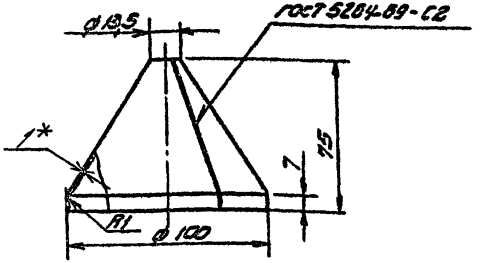

Развертка

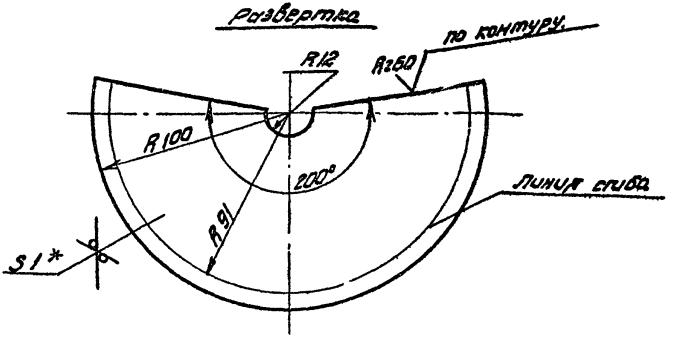

1* Размеры для справок.

2 Неуказанные предельные отклонения размеров по СМ 7.

Инв.№ подл. | Подп. и дата | Взам.инв.№ | Инв.№ дубл. | Подп. и дата

Изм.	Лист	№ докум.	Подп.	Дата	ТП 405-9-23 ТД-12
Разраб.		Авакин		11.79	Воронка
Пров.		Беспалов			Лит. М; Масса 0,14; Масштаб 1:2
Т.контр.					Лист; Листов 1
Н.контр.		Фокина		11.79	Лист 8.10 ГОСТ 19903-74
Утв.					Лист 4-III-20 ГОСТ 16523-70

Гипрокислород Москва

Копировал

Формат А4

ТП 405-9-23 ТД-13

Альбом II

Типовой проект 405-9-23

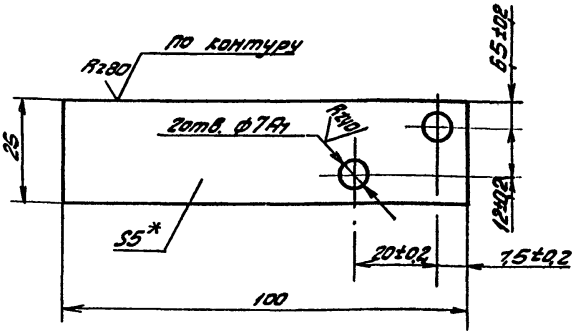

1 * Размер для справок.

2 Неуказанные предельные отклонения размеров по СМ7.

					ТП 405-9-23		ТД-13	
Изм.	Лист	№ докум.	Подп.	Дата	Пластина	Лит.	Масса	Масштаб
Разраб.		Авдюнин		11.79		И	0,09	1:1
Пров.		Беспалов				Лист	Листов 1	
Т.контр.								
Н.контр.		Фокина		11.79	Лист 650×1000×2000 ГОСТ 19903-74 / 4-III-Н-20 ГОСТ 16523-70	Гипрокислород Москва		
Утв.								

Инв. № подл. | Подп. и дата | Взам. инв. № | Инв. № дубл. | Подп. и дата

Копировал

Формат 11

Альбом II

ТП 405-9-23 ТД-14

Типовой проект 405-9-23

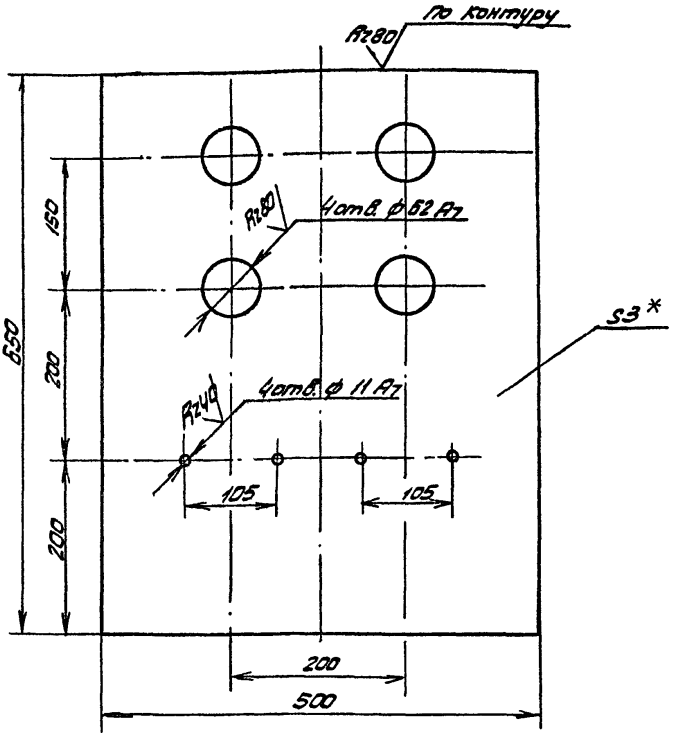

1. * Размер для справок.
2. Неуказанные предельные отклонения размеров по СТ7.

Инв. № подл.	Подп. и дата	Взам. инв. №	Инв. № дубл.	Подпись и дата	Изм.	Лист	№ докум.	Подп.	Дата
					Разраб.		Фокина		11.79
					Т. контр.				
					Н. контр.		Фокина		11.79
					Утв.				

ТП 405-9-23 ТД-14

Панель

Лит.	Масса	Масштаб
И	7,6	1:5
Лист	Листов 1	

Лист 63,0х100х2000 ГОСТ 19903-74
4-III-Н-20 ГОСТ 16523-70

Гипрокислород Москва

Копировал

Формат А1

gost.e-ecolog.ru