Типовой проект
902-3-27.83

Блок емкостей

для станции биологической очистки сточных вод,
с емкостями из сборного железобетона для строительства
в северной строительно-климатической зоне
/включая зону влияния БАМ/
производительностью 4,2; 7,0 тыс.м³/сут.

Альбом VII

18969-06

gost.e-ecolog.ru

ЦЕНТРАЛЬНЫЙ ИНСТИТУТ ТИПОВОГО ПРОЕКТИРОВАНИЯ
ГОССТРОЯ СССР

Москва, А-445, Смоленская ул., 22

Сдано в печать 5 1983 г.

Заказ № 11234 Тираж 600 экз.

ТИПОВОЙ ПРОЕКТ
902-3-27.83

БЛОК ЕМКОСТЕЙ

ДЛЯ СТАНЦИИ БИОЛОГИЧЕСКОЙ ОЧИСТКИ СТОЧНЫХ ВОД С ЕМКОСТЯМИ ИЗ СБОРНОГО ЖЕЛЕЗОБЕТОНА ДЛЯ СТРОИТЕЛЬСТВА В СЕВЕРНОЙ СТРОИТЕЛЬНО-КЛИМАТИЧЕСКОЙ ЗОНЕ (ВКЛЮЧАЯ ЗОНУ ВЛИЯНИЯ БАМ) ПРОИЗВОДИТЕЛЬНОСТЬЮ 4,2; 7,0 ТЫС. $м^3$/СУТ.

СОСТАВ ПРОЕКТА:

Альбом I — Пояснительная записка (из ТП 902-3-26.83).
Альбом II — Технологическая часть. Санитарно-техническая часть.
Альбом III — Строительная часть. Конструкции железобетонные.
Альбом IV — Строительная часть. Изделия.
Альбом V — Электротехническая часть. Чертежи монтажной зоны и заготовительного участка.
Альбом VI — Электротехническая часть. Задание заводам-изготовителям.
Альбом VII — Нестандартизированное оборудование (общие виды).
Альбом VIII — Спецификация оборудования.
Альбом IX — Сборник спецификаций оборудования.
Альбом X — Ведомость потребности в материалах.
Альбом XI — Сметы.

АЛЬБОМ VII

Разработан
проектным институтом
ЦНИИЭП инженерного оборудования

Главный инженер института А. Кетаов
Главный инженер проекта А. Шипков

Утвержден Госгражданстроем
Приказ № 49 от 14 февраля 1983г.
Рабочие чертежи введены в действие
ЦНИИЭП инженерного оборудования
Приказ № 34 от 11 мая 1983г.

				ПРИВЯЗАН
ИНВ. №				

СОДЕРЖАНИЕ АЛЬБОМА

Обозначение	Наименование	Стр.
	Обложка	
	Титульный лист	1
	Содержание альбома	2
1149.01.00.000 ВО	Лоток. Чертеж общего вида	3
1149.02.00.000 ВО	Распределитель	
	Чертеж общего вида	4
1149.03.00.000. ВО	Блок полочный.	
	Чертеж общего вида	5
1149.04.00.000 ВО	Корыто. Чертеж общего вида	6
1149.05.00.000 ВО	Труба иловая	
	Чертеж общего вида	7
1149.06.00.000 ВО	Форсунки эрлифтов.	
	Чертеж общего вида	8
1149.07.00.000 ВО	Иловая камера	
	Чертеж общего вида	9
1151.01.00.000 ВО	Элемент полочного блока	
	Чертеж общего вида	9
1149.08.00.000 ВО	Бак уплотненного ила	
	Чертеж общего вида	10
1149.09.00.000 ВО	Бак технической воды	
	Чертеж общего вида	11
1151.02.00.000 ВО	Распределитель	
	Чертеж общего вида	12

1149.01.00.000 ВО

Альбом VII

Типовой проект 902-3-27.83

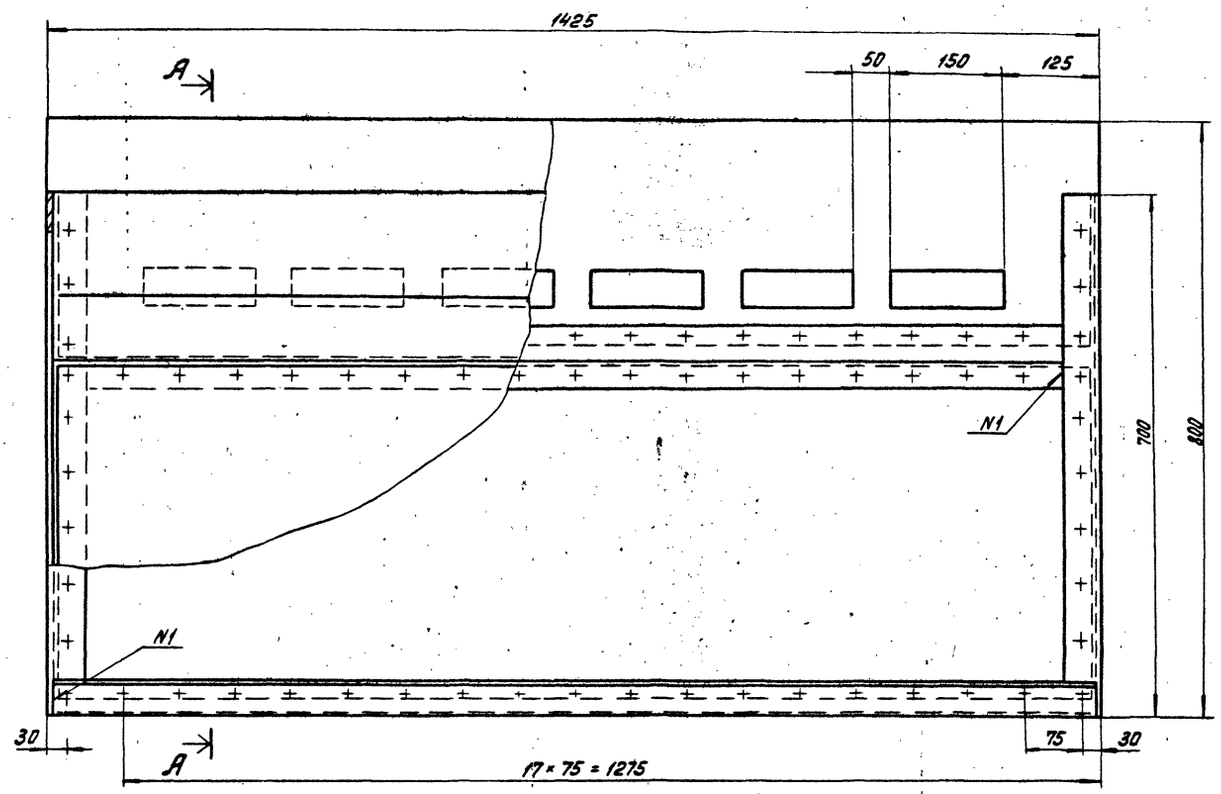

А – А

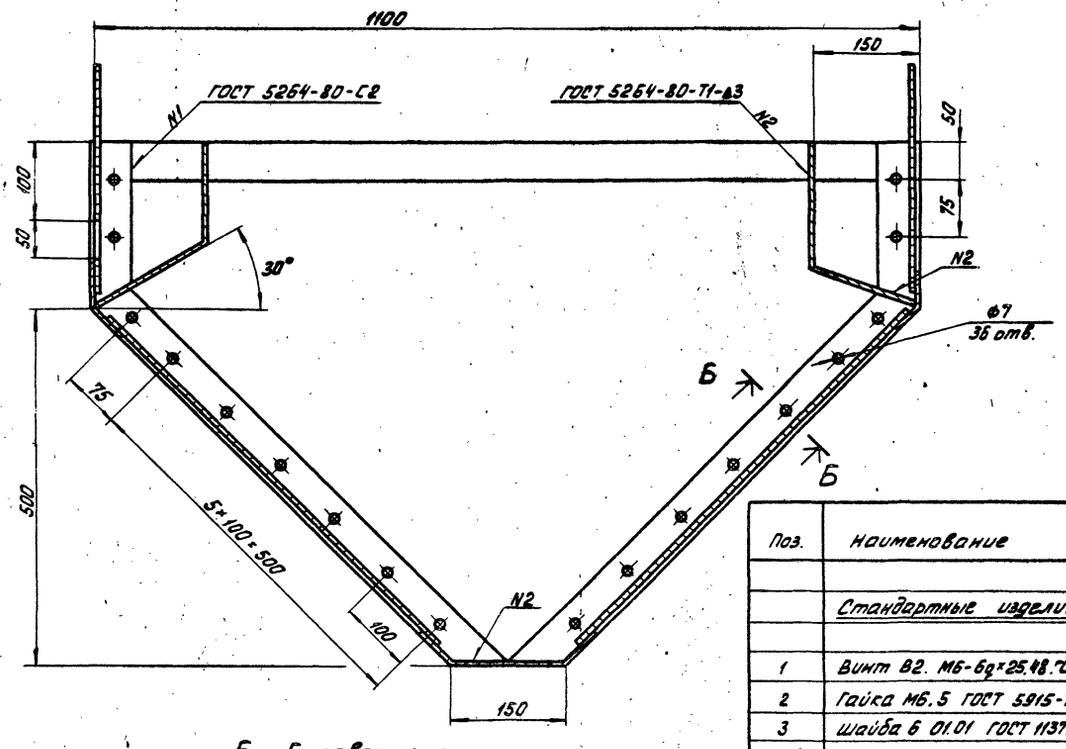

Б – Б повернуто
м 1:2

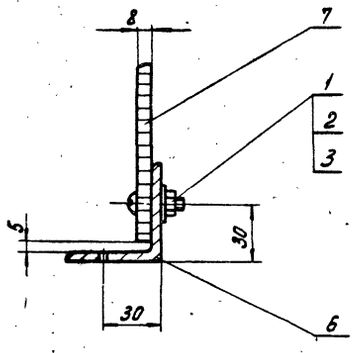

Поз.	Наименование	Кол.	Дополнительные указания
	Стандартные изделия		
1	Винт В2. М6-6g×25.48.ГОСТ17473-80	138	
2	Гайка М6.5 ГОСТ 5915-70	138	
3	Шайба 6 01.01 ГОСТ 11371-78	138	
	Материалы		
5	Лист Б3 ГОСТ 19903-74 / Ст.3 ГОСТ 16523-70	1,73 м²	40 кг
6	Уголок Б-50×50×5 ГОСТ 8509-72 / Ст.3 сп ГОСТ 535-79	3,8 м	14,2 кг
7	Фанера ФСФ-8 ГОСТ 3916-69	2,6 м²	19 кг

					1149.01.00.000 ВО
Изм.	Лист	№ докум.	Подп.	Дата	
Разраб.		Пучкова			Лоток. Чертеж общего вида.
Провер.		Кремнев			
Т. контр.					
Н. контр.		Хромихина			
Утв.		Шипков			

Литер	Масса	Масштаб
	75.3	1:5

Лист | Листов

ЦНИИЭП инженерного оборудования г. Москва

Инв. № подл. | Подпись и дата | Взам. инв. № | Инв. № дубл. | Подпись и дата

Кол. с.-с-8-3 49589-06

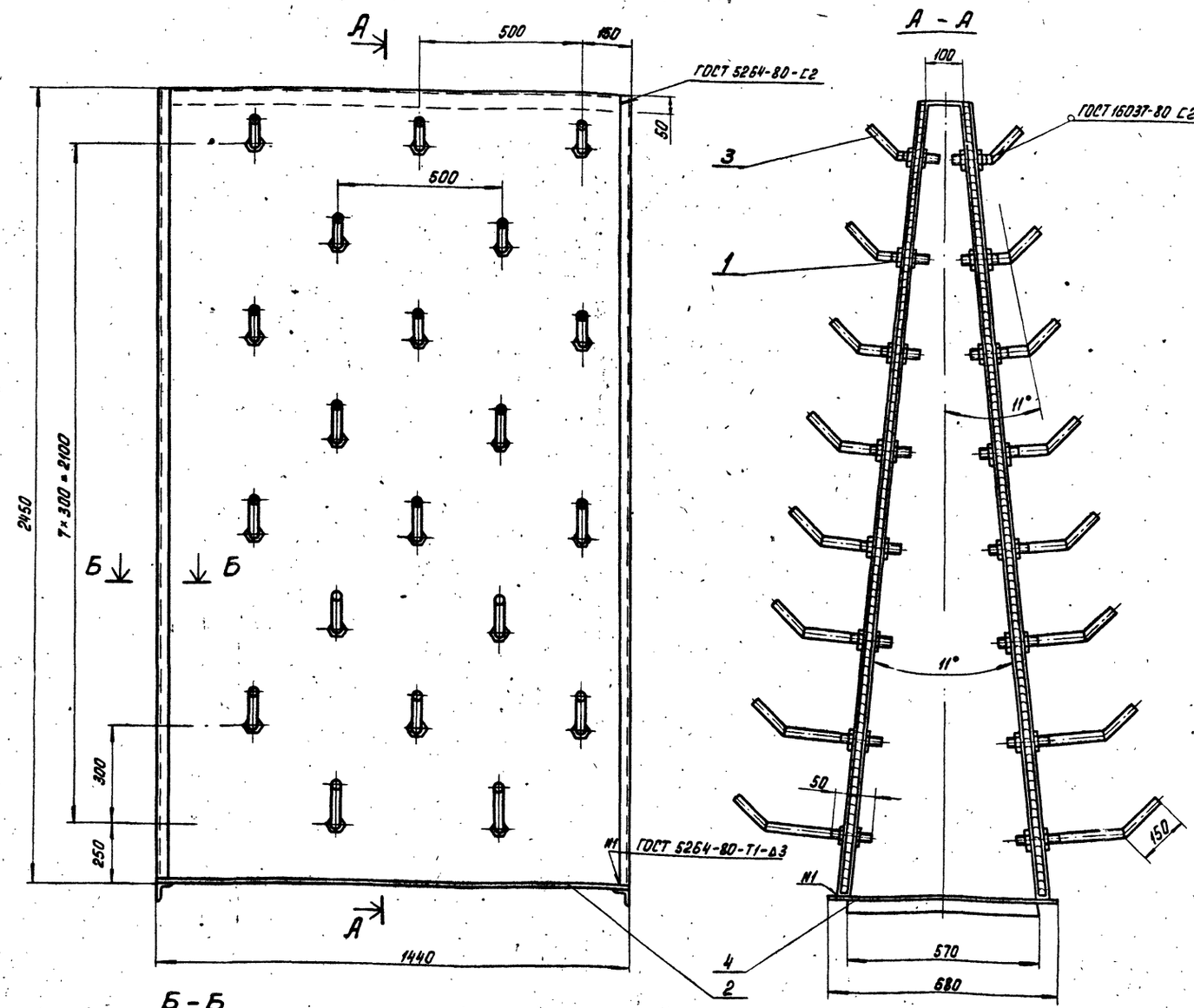

Б - Б
М1:1

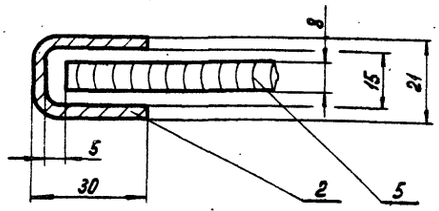

Поз.	Наименование	Кол.	Дополнительные указания
	Стандартные изделия		
1	Контргайка 20 ГОСТ 8961-75	80	
	Материалы		
2	Лист Б-3 ГОСТ 19903-74 / Ст.3 ГОСТ 16523-70	1,07 м²	25 кг
3	Труба 20×2,8 ГОСТ 3262-75	12,56 м	20,85 кг
4	Уголок Б-50×50×5 ГОСТ 8509-72 / Ст.3сп ГОСТ 535-79	1,36 м	5,1 кг
5	Фанера ФСФ-8 ГОСТ 3916-69	7 м²	47 кг

Покрытие металлических частей эмалью ХВ-1100 ГОСТ 6993-79 в 2 слоя по грунту ФЛ-03К ГОСТ 9109-81 в цвет основного оборудования.

Изм.	Лист	N докум.	Подп.	Дата	1149.02.00.000 ВО
Разраб.		Пучкова			Распределитель. Чертеж общего вида
Провер.		Кремнев			Литер: — Масса: 104 Масштаб: 1:10
Т.контр.					Лист: — Листов: —
Н.контр.		Хромихина			ЦНИИЭП инженерного оборудования г. Москва
Утверд.		Шипков			

Инв. № подл. Яровая 13569-06 5

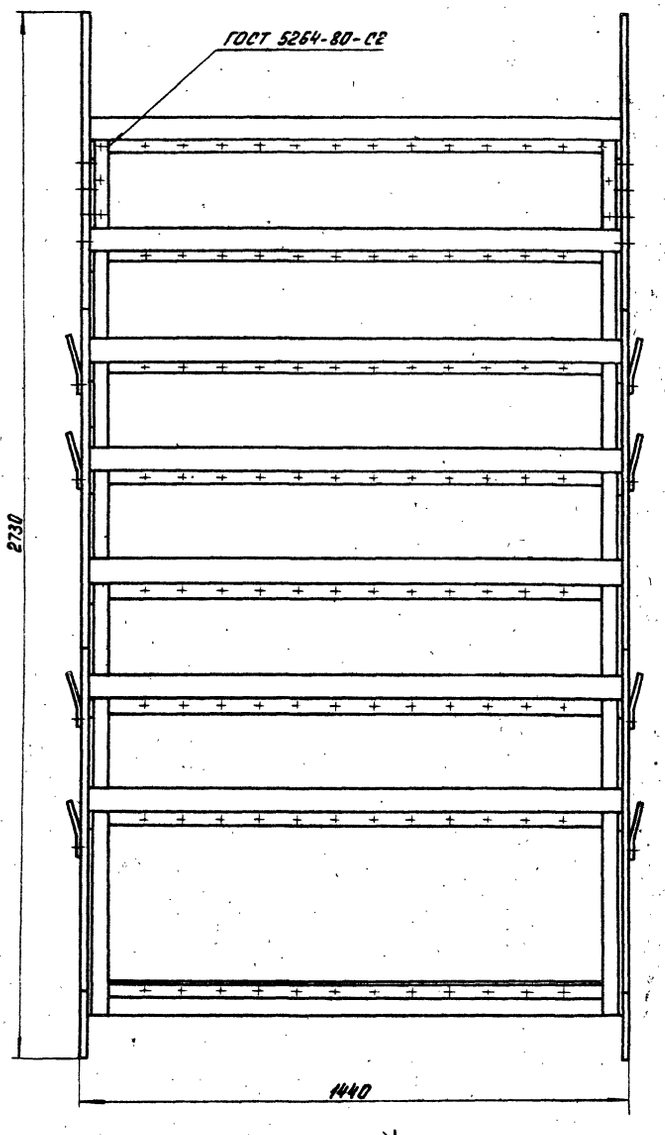

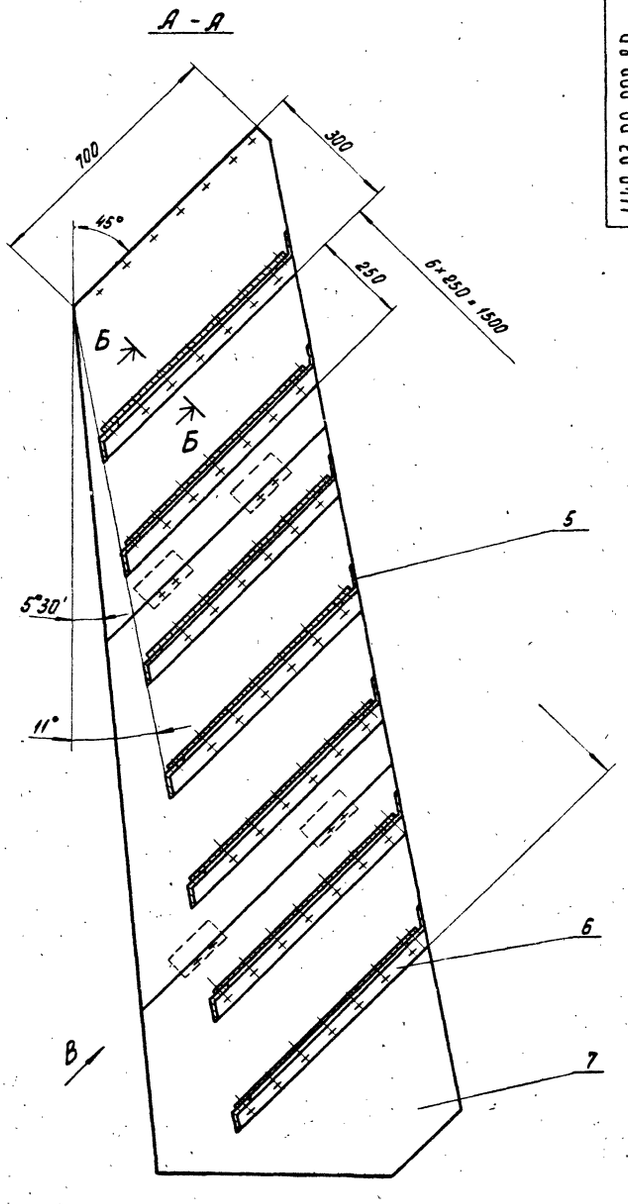

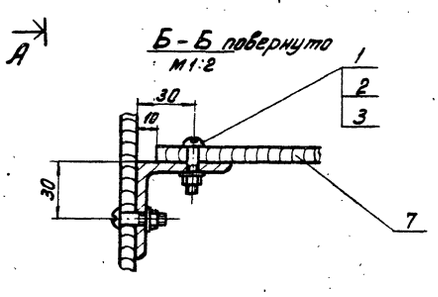

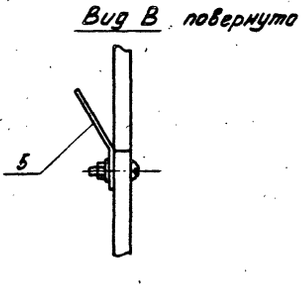

Поз.	Наименование	Кол.	Дополнительные указания
	Стандартные изделия		
1	Винт В2 М6-6g×25.48 ГОСТ 17473-80	366	
2	Гайка М6.5 ГОСТ 5915-70	366	
3	Шайба 6.01.01 ГОСТ 11371-78	366	
	Материалы		
5	Лист Б-3 ГОСТ 19903-74 / Ст.3 ГОСТ 16523-70	2.03 м²	47.4 кг
6	Уголок Б-50×50×3 ГОСТ 8509-72 / Ст.3 сп ГОСТ 535-79	9.8 м	22.7 кг
7	Фанера ФСФ-В ГОСТ 3916-69	12.6 м²	86 кг

Изм.	Лист	№ докум.	Подп.	Дата
Разраб.		Пучкова		
Провер.		Кремнев		
Т. контр.				
Н. контр.		Хромихина		
Утверд.		Шипков		

1149.03.00.000 ВО

Блок полочный.
Чертеж общего вида

Литер	Масса	Масштаб
	163.5	1:10

Лист | Листов

ЦНИИЭП инженерного оборудования г. Москва

Копировал

18363-06 6

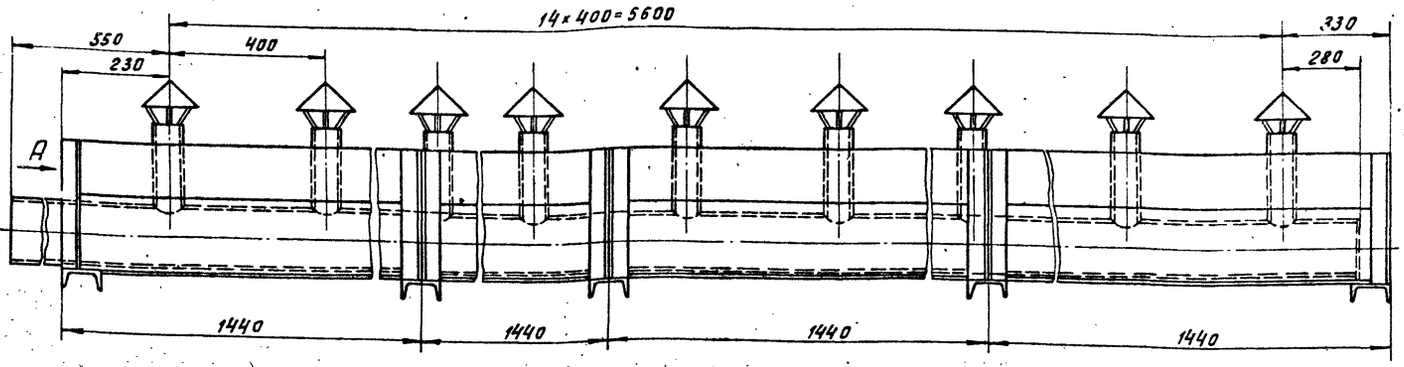

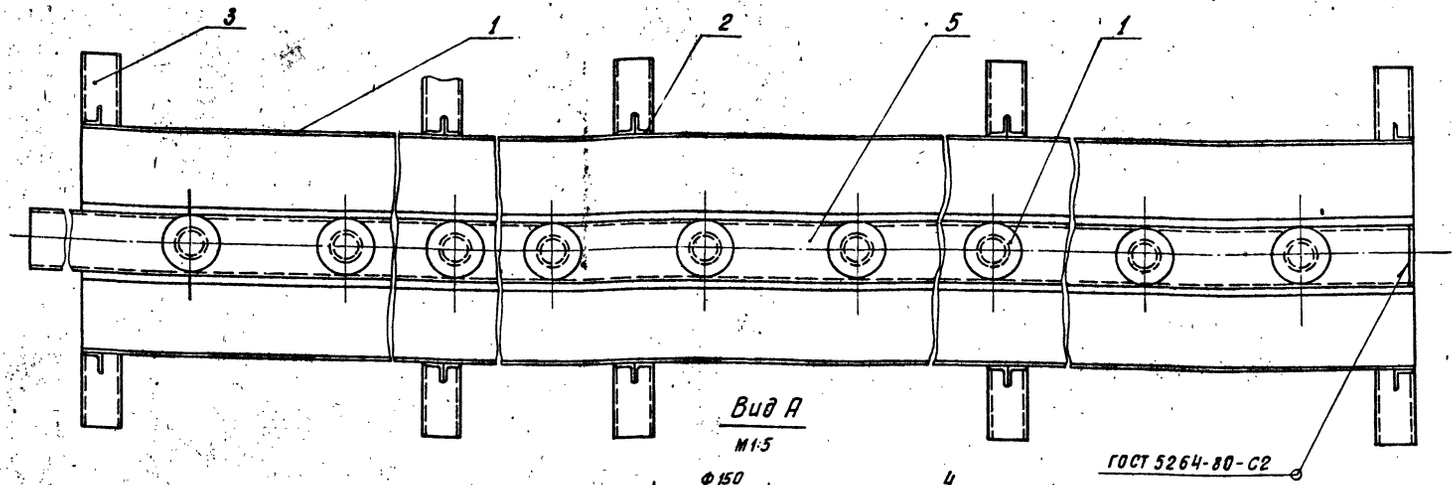

Вид А
М1:5

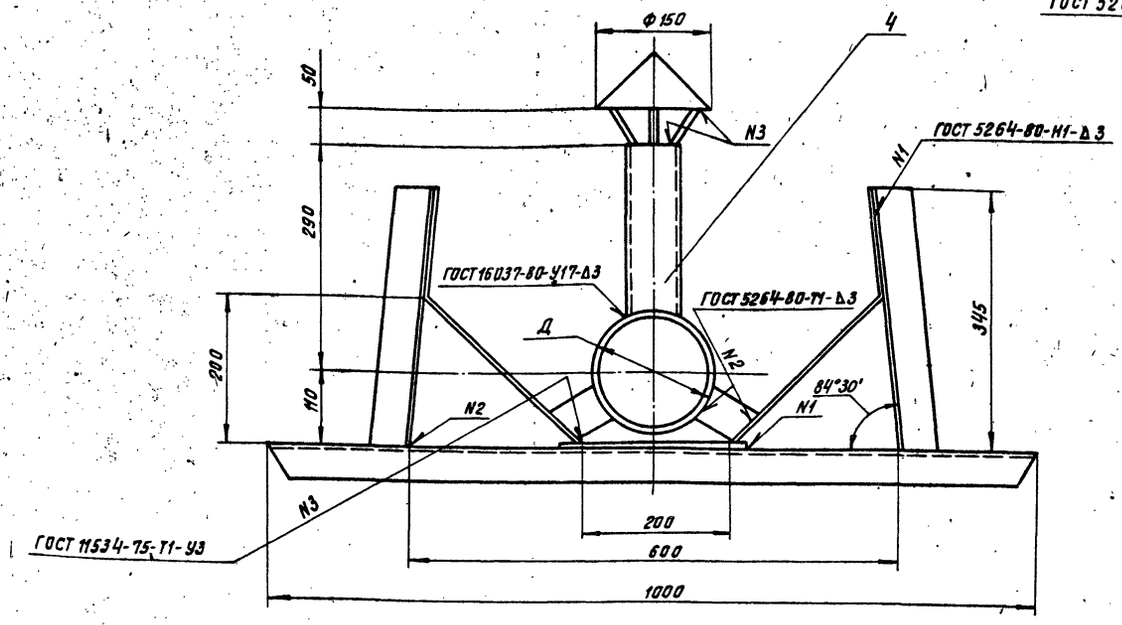

Поз.	Наименование	Кол.	Дополнительные указания
	Материалы		
1	Лист Б-3 ГОСТ 19903-74		
	Ст. 3 ГОСТ 16523-70	7.2 м²	169,5 кг
2	Уголок Б-50×50×5 ГОСТ 8509-72		
	Ст. 3 сп ГОСТ 535-79	5.6 м	21.1 кг
3	Швеллер 10 ГОСТ 8240-72		
	Ст. 3 ГОСТ 535-79	5 м	42.9 кг
	Переменные данные для исполнений:		
	1149.04.00.000		
	Труба ГОСТ 10704-76		
	Ст. 3 ГОСТ 10705-80		
4	76×3.5	1.85 м	11.6 кг
5	219×4	6.1 м	129 кг
	1149.04.00.000-01		
	Труба ГОСТ 10704-76		
	Ст. 3 ГОСТ 10705-80		
4	76×3.5	2.73 м	17 кг
5	159×4	6.1 м	93.2 кг

Обозначение	Д, мм	Масса, кг
1149.04.00.000	219	374
-01	159	348

Покрытие эмаль ХВ-1100 ГОСТ 6993-79
в 2 слоя по грунту ФЛ-03К ГОСТ 9109-81
в цвет основного оборудования.

Изм.	Лист	№ докум.	Подп.	Дата
Разраб.		Пучкова		
Пров.		Кремнев		
Т. контр.				
Н. контр.		Хромихина		
Утв.		Шипков		

1149.04.00.000.80

Корыто.

Чертеж общего вида.

Лит.	Масса	Масштаб
	см. табл.	1:10

Лист: Листов: 1

ЦНИИЭП инж. оборудования

18969-06 7

Копировал Хлоп- Формат А2

1149.04.00.000.80

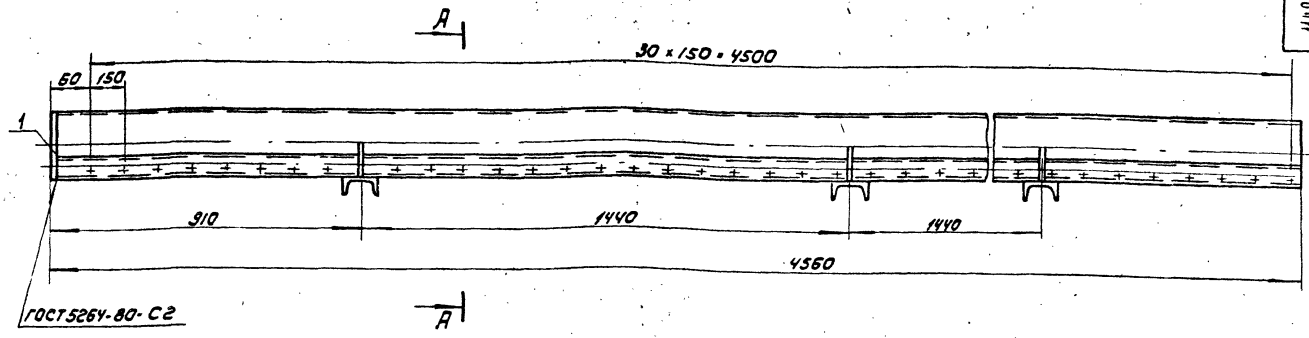

А-А
М 1:2

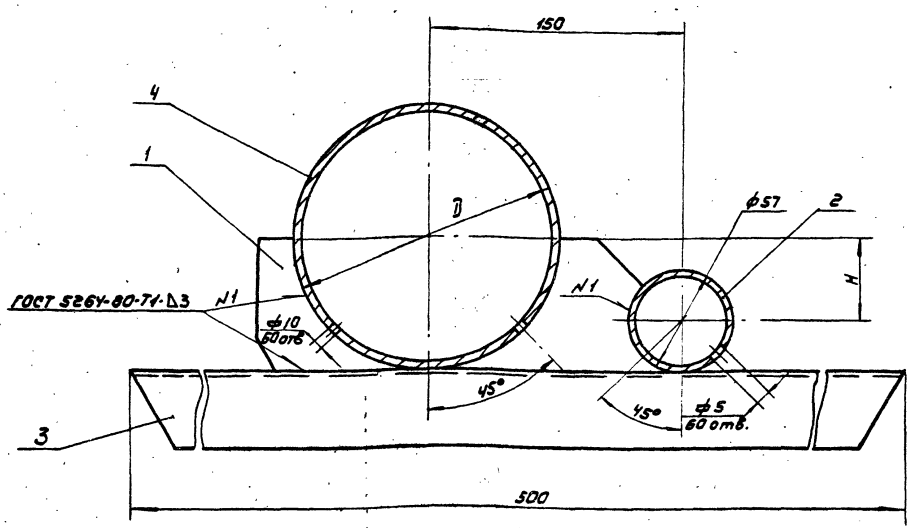

Размеры в мм

Обозначение	H	D	Масса,кг
1149.05.00.000	80	159	103.7
-01	—	114	71

Поз.	Наименование	Кол.	Дополнительные указания
	Материалы		
1	Лист Б-3 ГОСТ 19903-74 / Ст.3 ГОСТ 16523-70	0.09м²	2.1м²
2	Труба 57х3 ГОСТ 10704-76 / Ст.3 ГОСТ 10705-80	4.56м	18.24кг
3	Швеллер 10 ГОСТ 8240-72 / Ст.3 ГОСТ 535-79	1.5м	12.9кг
	Переменные данные для исполнений:		
	1149.05.00.000		
4	Труба 159х4 ГОСТ 10704-76 / Ст.3 ГОСТ 10705-80	4.56м	69.7кг
	1149.05.00.000-01		
4	Труба 114х3 ГОСТ 10704-76 / Ст.3 ГОСТ 10705-80	4.56м	37.4кг

Покрытие эмаль ХВ-1100 ГОСТ 6993-79
в 2 слоя по грунту ФЛ-03К ГОСТ 9109-81
в цвет основного оборудования.

Изм.	Лист	№ Докум.	Подп.	Дата
Разраб.		Пучкова		
Провер.		Кремнев		
Т. контр.				
Н. контр.		Хромыкина		
Утв.		Шилкова		

1149.05.00.000 ВО

Труба иловая
Чертеж общего вида

Литер	Масса	Масштаб
	см. табл.	1:10

Лист | Листов

ЦНИИЭП инженерного оборудования г. Москва

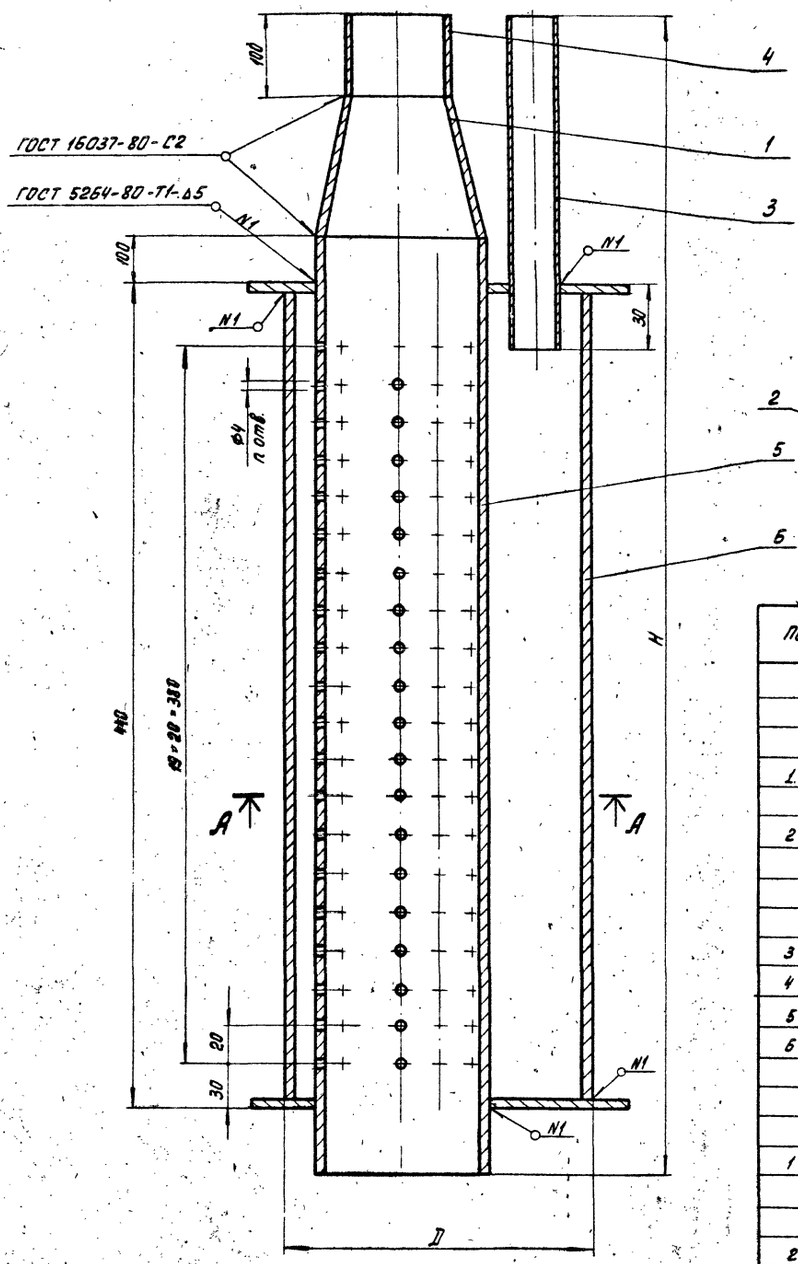

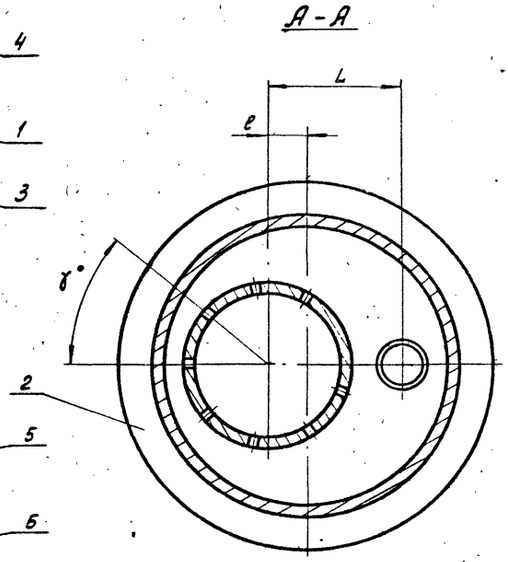

Поз.	Наименование	Кол.	Дополнительные указания
	Переменные данные для исполнений:		
	1149.06.00.000		
	Стандартные изделия		
1	Переход К108×4-89×3,5 ГОСТ 17378-77	1	
	Материалы		
2	Лист Б-5 ГОСТ 19903-74 / Ст.3 ГОСТ 14637-79	0,045 м²	3,4 кг
	Труба ГОСТ 10704-76 / Ст.3 ГОСТ 10705-80		
3	32×1,4	0,31 м	0,4 кг
4	89×3,5	0,1 м	0,93 кг
5	114×3	0,64 м	5,2 кг
6	219×4	0,43 м	9,1 кг
	1149.06.00.000-01		
	Стандартные изделия		
1	Переход К159×4,5-89×3,5 ГОСТ 17378-77	1	
	Материалы		
2	Лист Б-5 ГОСТ 19903-74 / Ст.3 ГОСТ 14637-79	0,06 м²	5 кг
	Труба ГОСТ 10704-76 / Ст.3 ГОСТ 10705-80		
3	32×1,4	0,33 м	0,41 кг
4	89×3,5	0,1 м	0,93 кг
5	159×4	0,64 м	9,78 кг
6	273×4	0,43 м	11,4 кг
	1149.06.00.000-02		
	Стандартные изделия		
1	Переход К89×3,5-57×3 ГОСТ 17378-77	1	
	Материалы		
2	Лист Б-5 ГОСТ 19903-74 / Ст.3 ГОСТ 14637-79	0,025 м²	2 кг
	Труба ГОСТ 10704-76 / Ст.3 ГОСТ 10705-80		
3	26×1,6	0,305 м	0,29 кг
4	57×3	0,1 м	0,4 кг
5	89×3,5	0,64 м	5,36 кг
6	159×4	0,43 м	6,57 кг

Размеры в мм

Обозначение	H	D	l	L	n	γ°	Масса кг
1149.06.00.000	820	219	30	100	120	60	22,8
-01	840	273	30	125	240	30	20,7
-02	815	159	20	70	180	40	15,4

1149.06.00.000 ВО

Изм.	Лист	№ докум.	Подп.	Дата
Разраб.		Пучкова		
Провер.		Кремнев		
Т. контр.				
Н. контр.		Хромихина		
Утв.		Шипков		

Форсунки эрлифтов
Чертеж общего вида

Литер	Масса	Масштаб
	см табл.	
Лист	Листов	

ЦНИИЭП инженерного оборудования г. Москва

Коп. Ярсвая 18969-06 9

1149.07.00.000 ВО

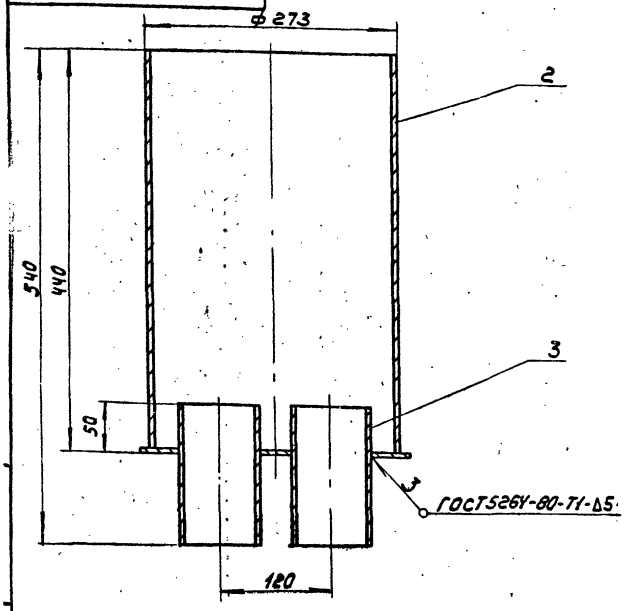

Поз.	Наименование	Кол.	Дополнительные указания
	Материалы		
1	Лист Б-5 ГОСТ 19903-74 / Ст3 ГОСТ 14637-79	0,06м²	2,5кг
2	Труба 273×6 ГОСТ 10704-76 / Ст3 ГОСТ 10706-76	0,435м	17кг
	Переменные данные для исполнений:		
	1149.07.00.000		
3	Труба 89×3,5 ГОСТ 10704-76 / Ст3 ГОСТ 10706-76	0,3м	2,8кг
	1149.07.00.000-01		
3	Труба 57×3 ГОСТ 10704-76 / Ст3 ГОСТ 10706-76	0,3м	1,2кг

Покрытие эмаль ХВ-1100 ГОСТ 6993-79 в 2 слоя по грунту ФЛ-03К ГОСТ 9109-81 в цвет основного оборудования.

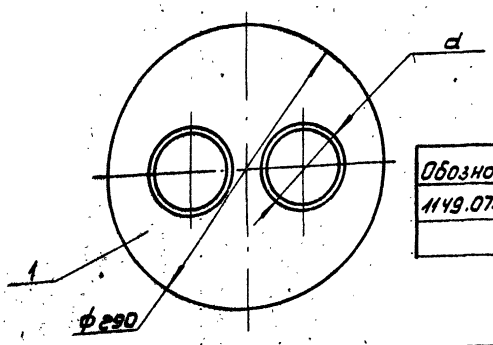

Обозначение	d, мм	Масса, кг
1149.07.00.000	89	22,5
-01	57	21

Изм	Лист	№ докум	Подп	Дата
Разраб		Пучкова		
Пров.		Кремнев		
Т. контр				
Н. контр		Хромихина		06.83
Утв.		Шипков		

1149.07.00.000 ВО

ИЛОВАЯ КАМЕРА
ЧЕРТЕЖ ОБЩЕГО ВИДА

Лит	Масса	Масштаб
	см. табл.	-

Лист | Листов: 1

ЦНИИЭП инж оборудования

Формат: А3

1151.01.00.000 ВО

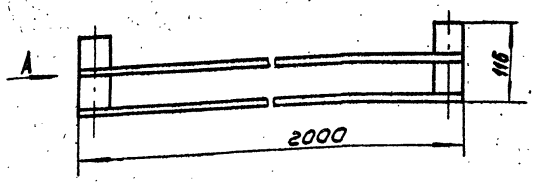

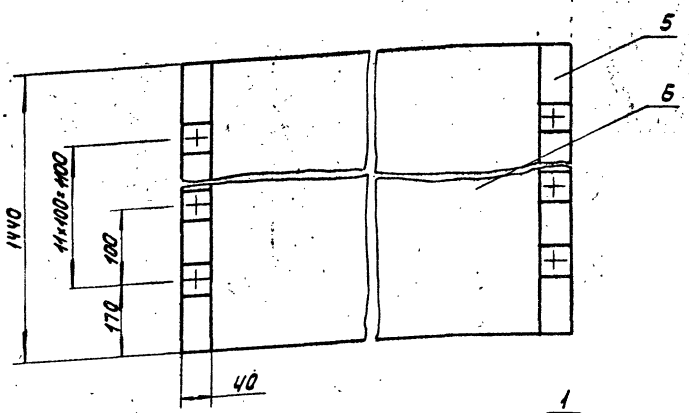

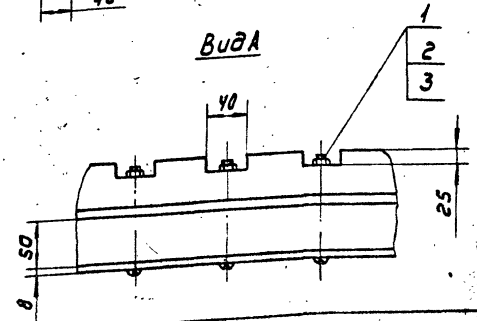

Поз.	Наименование	Кол	Дополнительные указания
	Стандартные изделия		
1	Болт М6×100,36 ГОСТ 7783-81	24	
2	Гайка М6.5.06 ГОСТ 5915-70	24	
3	Шайба 6 01.06 ГОСТ 11371-78	24	
	Материалы		
5	Сосна ГОСТ 24454-80	11.5м³	5,76кг
6	Фанера ФСФ-8 ГОСТ 3916-69	5,76м²	36,8кг

Изм	Лист	№ докум.	Подп.	Дата
Разраб		Пучкова		
Пров.		Кремнев		
Т. контр				
Н. контр		Хромихина		06.83
Утв		Шипков		

1151.01.00.000 ВО

ЭЛЕМЕНТ ПОЛОЧНОГО БЛОКА
ЧЕРТЕЖ ОБЩЕГО ВИДА

Лит	Масса	Масштаб
	43	1:5

Лист | Листов: 1

ЦНИИЭП инж оборудования

Копировал: Корщунова 18963-06 10 Формат А3

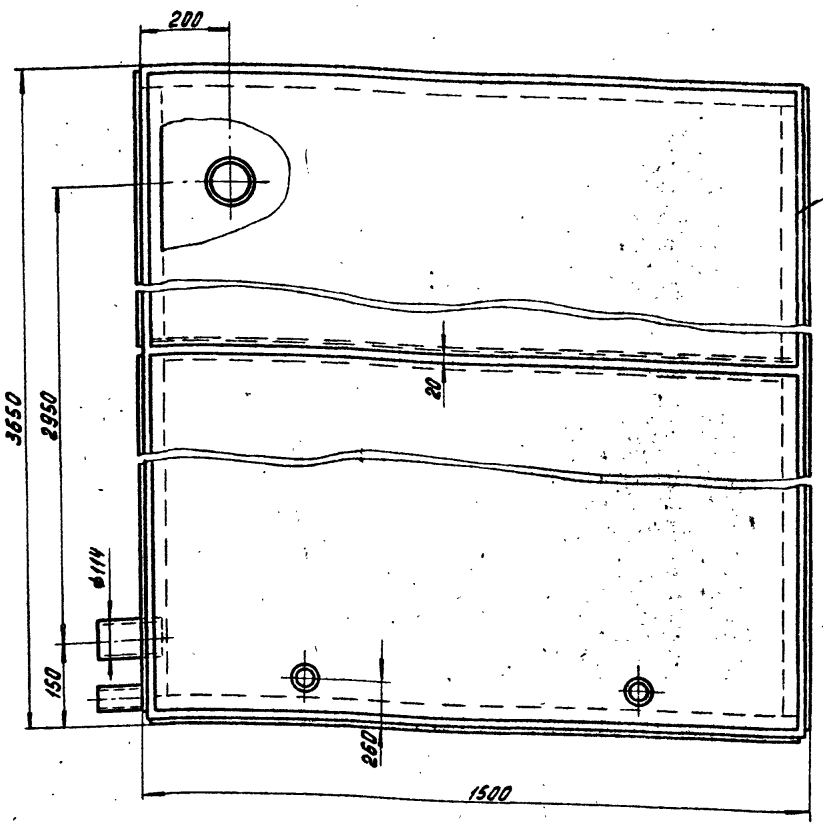

А - А
М 1:2

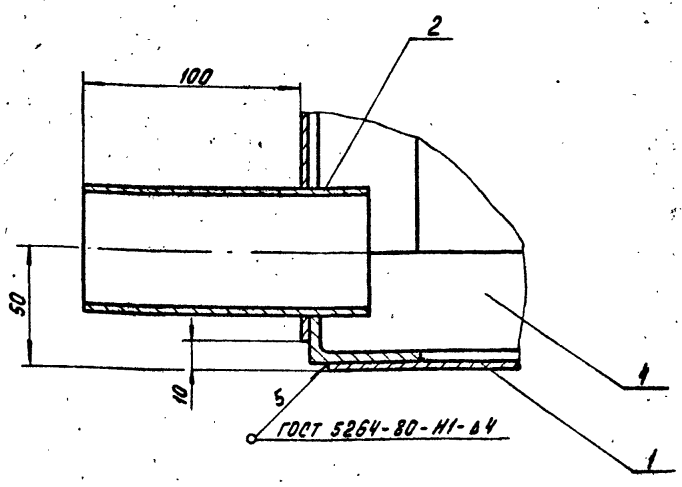

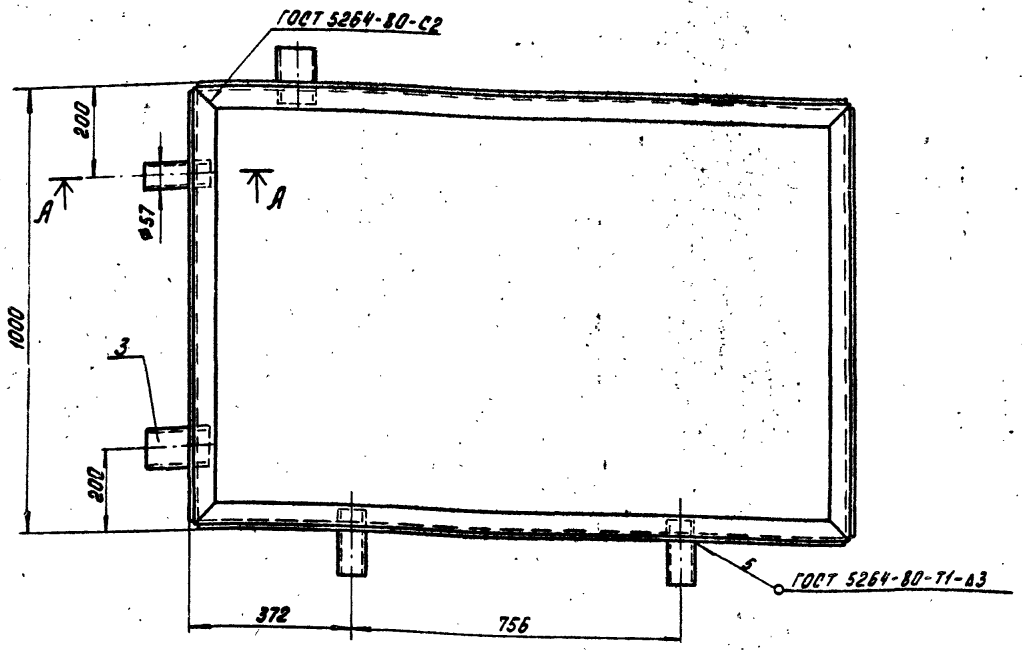

Поз.	Наименование	Кол.	Дополнительные указания
	Материалы		
1	Лист Б-4 ГОСТ 19903-74		
	Ст.3 ГОСТ 14637-79	19 м²	596 кг
	Труба ГОСТ 10704-76		
	Ст.3 ГОСТ 10705-80		
2	57×3	0,45 м	1,8 кг
3	114×3	0,3	2,5 кг
4	Уголок Б-50×50×5 ГОСТ 8509-72		
	Ст.3 сп ГОСТ 535-79	29,2 м	109 кг

Покрытие эмаль ХВ-1100 ГОСТ 6993-79 в 2 слоя по грунту ФЛ-03К ГОСТ 9109-81 в цвет основного оборудования.

Изм.	Лист	№ докум.	Подп.	Дата	1149.08.00.000 ВО
Разработ.		Лучкова			Бак уплотненного ИПА. Чертеж общего вида.
Провер.		Кремнев			Стадия: — Масса: 710 Масштаб: 1:10
Т. контр.					Лист — Листов
Н. контр.		Хромихина			ЦНИИЭП инженерного оборудования г. Москва
Утв.		Шипков			

Коп. бровда 18969-06 11

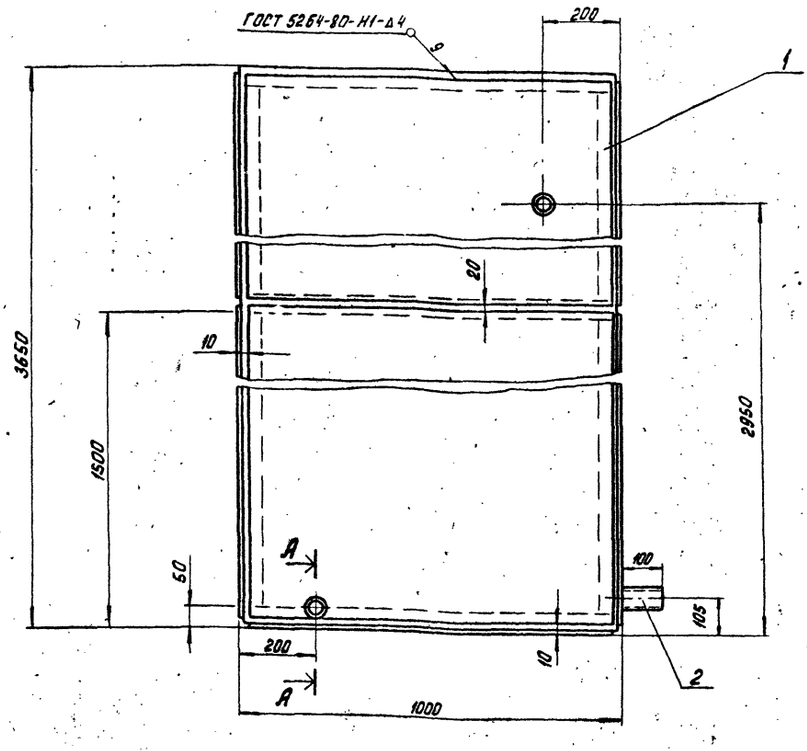

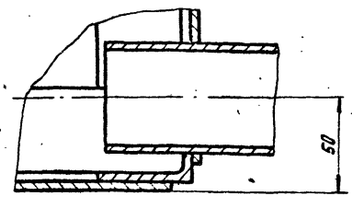

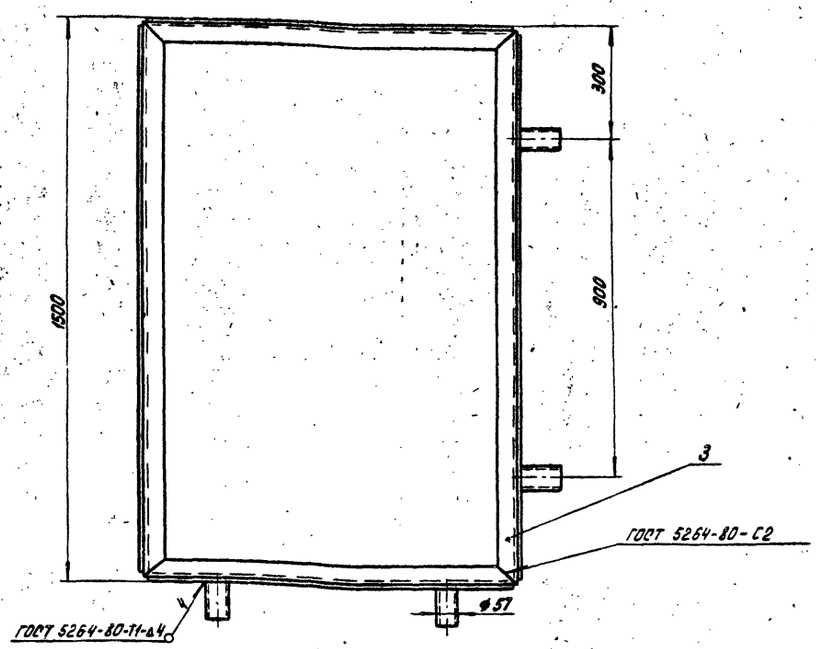

Поз.	Наименование	Кол.	Дополнительные указания
	Материалы		
1	Лист Б-4 ГОСТ 19903-74 / Ст.3 ГОСТ 14637-79	19 м²	596 кг
2	Труба 57×3 ГОСТ 10704-76 / Ст.3 ГОСТ 10705-80	0.6	18 кг
3	Уголок Б-50×50×5 ГОСТ 8509-72 / Ст.3 сп ГОСТ 535-79	29.2 м	109 кг

Покрытие эмаль ХВ-1100 ГОСТ 6993-79 в 2 слоя по грунту ФЛ-03к ГОСТ 9109-81 в цвет основного оборудования.

Изм.	Лист	№ докум.	Подп.
Разраб.		Лучкова	
Пров.		Кремнев	
Т. контр.			
Н. контр.		Хромихина	
Утв.		Шишков	

1149.09.00.000 ВО

Бак технической воды.

Чертеж общего вида.

Литер	Масса	Масштаб
	725	1:10

Лист | Листов

ЦНИИЭП инженерного оборудования г. Москва

Инв. № подл. | 18969-06 | 12

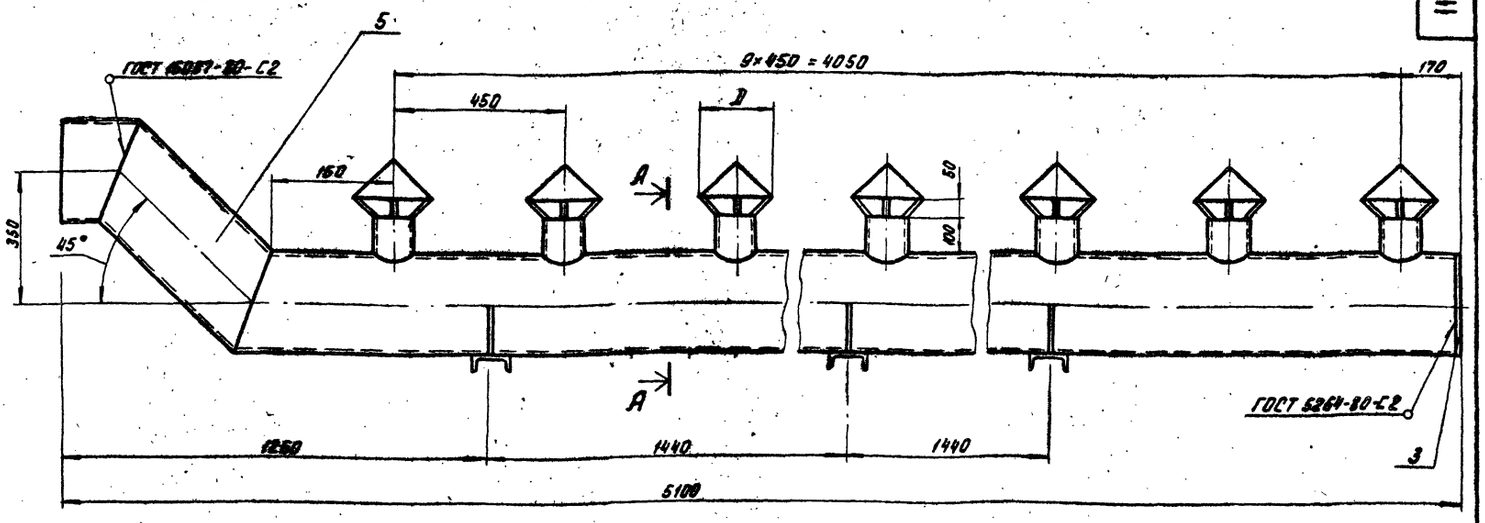

А – А
м 1:5

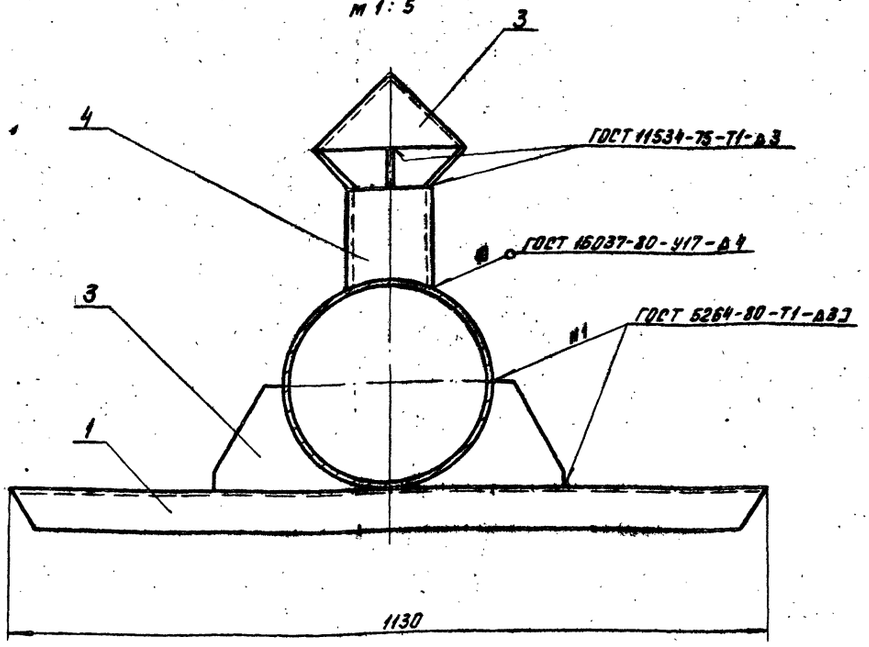

Поз.	Наименование	Кол.	Дополнительные указания
	Материалы		
1	Швеллер 10 ГОСТ 8240-72 / Ст.3 ГОСТ 535-79	3.4 м	29.2 кг
	Переменные данные для исполнений:		
	1151.02.00.000		
3	Лист Б-3 ГОСТ 19903-74 / Ст.3 ГОСТ 16523-70	1.6 м²	37.6 кг
	Труба ГОСТ 10704-76 / Ст.3 ГОСТ 10705-80		
4	159×4	1.5 м	22.9 кг
5	325×4	5.5 м	174 кг
	1151.02.00.000-01		
3	Лист Б-3 ГОСТ 19903-74 / Ст.3 ГОСТ 16523-70	1.3 м²	30.6 кг
	Труба ГОСТ 10704-76 / Ст.3 ГОСТ 10705-80		
	114×4	1.5 м	16.2 кг
	273×4	5.5 м	145.9 кг

Обозначение	D, мм	Масса, кг
1151.02.00.000	250	266
-01	200	227

Покрытие эмаль ХВ-1100 ГОСТ 6993-79
в 2 слоя по грунту ФЛ-03К ГОСТ 9109-81
в цвет основного оборудования.

Изм.	Лист	N докум.	Подп.	Дата
Разраб.		Пучкова		
Провер.		Кремнев		
Т. контр.				
Н. контр.		Хромихина		
Утв.		Шипков		

1151.02.00.000 ВО

Распределитель.
Чертеж общего вида.

Литер	Масса	Масштаб
	см. табл.	1:10
Лист	Листов	

ЦНИИЭП инженерного оборудования г. Москва

Инв. № подл. | Подп. и дата | Взам. инв. № | Инв. № дубл. | Подп. и дата

18369-06 13

gost.e-ecolog.ru