ТИПОВОЙ ПРОЕКТ

902-3-27.83

БЛОК ЕМКОСТЕЙ

ДЛЯ СТАНЦИИ БИОЛОГИЧЕСКОЙ ОЧИСТКИ СТОЧНЫХ ВОД С ЕМКОСТЯМИ ИЗ СБОРНОГО ЖЕЛЕЗОБЕТОНА ДЛЯ СТРОИТЕЛЬСТВА В СЕВЕРНОЙ СТРОИТЕЛЬНО-КЛИМАТИЧЕСКОЙ ЗОНЕ (ВКЛЮЧАЯ ЗОНУ ВЛИЯНИЯ БАМ) ПРОИЗВОДИТЕЛЬНОСТЬЮ 4,2; 20 ТЫС.$м^3$/СУТКИ

Альбом VI

18969-05

gost.e-ecolog.ru

ЦЕНТРАЛЬНЫЙ ИНСТИТУТ ТИПОВОГО ПРОЕКТИРОВАНИЯ
ГОССТРОЯ СССР

Москва, А-445, Сельская ул., 28

Сдано в печать X 1983 г.

Заказ № 11240 Тираж 666 экз.

ТИПОВОЙ ПРОЕКТ
902-3-27.83

БЛОК ЕМКОСТЕЙ

ДЛЯ СТАНЦИИ БИОЛОГИЧЕСКОЙ ОЧИСТКИ СТОЧНЫХ ВОД С ЕМКОСТЯМИ ИЗ СБОРНОГО ЖЕЛЕЗОБЕТОНА ДЛЯ СТРОИТЕЛЬСТВА В СЕВЕРНОЙ СТРОИТЕЛЬНО-КЛИМАТИЧЕСКОЙ ЗОНЕ (ВКЛЮЧАЯ ЗОНУ ВЛИЯНИЯ БАМ) ПРОИЗВОДИТЕЛЬНОСТЬЮ **4,2; 7,0** ТЫС. $м^3$/СУТ.

СОСТАВ ПРОЕКТА:

Альбом I — Пояснительная записка (из тп 902-3-26.83).
Альбом II — Технологическая часть. Санитарно-техническая часть.
Альбом III — Строительная часть. Конструкции железобетонные.
Альбом IV — Строительная часть. Изделия.
Альбом V — Электротехническая часть. Чертежи монтажной зоны и заготовительного участка.
Альбом VI — Электротехническая часть. Задание заводам-изготовителям.
Альбом VII — Нестандартизированное оборудование.
Альбом VIII — Спецификация оборудования.
Альбом IX — Сборник спецификаций оборудования.
Альбом X — Ведомость потребности в материалах.
Альбом XI — Сметы.

АЛЬБОМ VI

Разработан
проектным институтом
ЦНИИЭП инженерного оборудования

Главный инженер института А.Кетаов
Главный инженер проекта И.Павлова

Утвержден Госгражданстроем
Приказ №49 от 14 февраля 1983г.
Рабочие чертежи введены в действие
ЦНИИЭП инженерного оборудования
Приказ № 34 от 11 мая 1983г.

Привязан

Инв №

СОДЕРЖАНИЕ АЛЬБОМА

Марка	Наименование	N стр.
ЭМ.001 ВС	Шкаф напольный N10 (10Ш). Технические	
	данные аппаратов	3
ЭМ.001 ТБ	Шкаф напольный N10 (10Ш). Таблица перечня	
	надписей	5
ЭМ.001 ВО	Шкаф напольный N10 (10Ш). Чертеж общего вида	4-5
ЭМ.001 ЭЗ	Шкаф напольный N10 (10Ш). Схема электрическая	6-7
	соединений.	
ЭМ.002 ВС	Шкаф напольный N11 (11Ш). Технические данные	
	аппаратов.	8
ЭМ.002 ТБ	Шкаф напольный N11 (11Ш). Таблица перечня	
	надписей.	8
ЭМ.002 ВО	Шкаф напольный N11 (11Ш). Чертеж общего вида.	9-10
ЭМ.002 ЭЗ	Шкаф напольный N11 (11Ш). Схема электрическая	
	соединений.	11-12
А001	Заказная спецификация щитов и электроаппара-	
	туры, поставляемой комплектно со щитами.	13-14
А002	Щит КИП. Общий вид.	15-16
А003	Щит КИП. Соединения проводок.	17-18
А004	Щит КИП. Подключения проводок.	18

Альбом VI

Типовой проект 902-3-27.83

Формат	Зона	Поз.	Обозначение	Наименование	Кол.	Примечание
				Документация		
22			ЭМ.001ВО	Чертеж общего вида		
22			ЭМ.001ЭЧ	Схема электрическая соединений		
11			ЭМ.001.ТБ	Таблица перечня надписей		
				Сборочные единицы		
				Н1 01		
		01	Производительность 4.2тыс. м³/сут	Выключатель А3734 ФУ3, Iр.м 2500А	01	≠10-QF
		01	Производительность 7тыс. м³/сут	Выключатель А3734 ФУ3, Iр.м 4000А	01	≠10-QF
		02	Производительность 4.2тыс. м³/сут	Контактор КТ6033С V~220В	01	≠10-КМ
		02	Производительность 7тыс. м³/сут	Контактор КТ6043А V~220В	01	≠10-КМ

Н.контр.	Павлова	
Провер.	Боева	
Техн.н.к.	Меновщиков	
Вед.инж.	Боева	
Гип	Павлова	
Гл.спец.	Данилов	
Нач.отд.	Саркисьянц	

ТП 902-3-27.83 ЭМ 001 ВС

Шкаф напольный N10 (10Ш)
Технические данные аппаратов.

Стадия	Лист	Листов
	1	3

ЦНИИЭП инженерного оборудования г. Москва

Инв.№ подл. | Подпись и дата | Взам. инв.№

Альбом VI

Типовой проект 902-3-27.83

Формат	Зона	Поз.	Обозначение	Наименование	Кол.	Примечание
		03		Реле промежуточное РПУ-1-363 V~220В	03	≠10-К1, К2, К3
		04	Производительность 4.2тыс. м³/сут	Реле тепловое ТРН-10 нэ 3.2А	01	≠10-КК
		04	Производительность 7тыс. м³/сут	Реле тепловое ТРН-10нэ 6.3А	01	≠10-КК
		05		Реле РЭВ-814 V~110В	01	≠10-КТ
		06		Предохранитель ПК-45 V~600В; 2А	01	≠10-Fu
		07		Трансформатор тока ТК-20 300/5А	02	≠10-1ТА, 2ТА
		08		Выпрямитель селеновый 40ЕМ16Г (КЦ-405Ж)	01	и

ТП ЭМ.001. ВС Лист 2

Альбом VI

Типовой проект 902-3-27.83

Формат	Зона	Поз.	Обозначение	Наименование	Кол.	Примечание
		09		Резистор проволочный ПЭВ-100-680 Ом	01	≠10-R1
				Н52 01		
		10		Реле указательное РУ1-11-1У3 0.016А постоянного тока	02	≠10-КН1 ≠10-КН2
		11		Переключатель ПКУ-3-12С-4028	01	≠10-SA
		12		Переключатель ПКУ-3-12А-4003	01	≠10-SA1
				Н51 01		
		13		Амперметр Э-377: 50Гц 60÷300÷2000А	01	≠10-РА
				Колодка на 16А из 15 зажимов	02	

ТП ЭМ.001.ВС Лист 3

Альбом VI

Типовой проект 902-3-27.83

Панель	Строка	Надпись	Поз. обозначение	Место надписи	Текст	Кол.	Вид шрифта	Загр-товка
		1	≠10-КН1	Табличка	Перегрев подшипников	2		
			≠10-КН2	Табличка				
		2	≠10-QF ≠10-КМ	Табличка	Воздуходувка N1	2		
		3	≠10-SA	Табличка	Избиратель режима	1		
		4	≠10-SA1	Табличка	Управление агрегатом	1		
				Табличка	≠10-К1	1		
				Табличка	≠10-К2	1		
				Табличка	≠10-К3	1		
				Табличка	≠10-1ТА	1		
				Табличка	≠10-2ТА	1		
				Табличка	≠10-Fu	1		
				Табличка	≠10-КК	1		
				Табличка	≠10 КТ	1		
				Табличка	и	1		
				Табличка	≠10-R1	1		

Н.контр.	Павлова	
Провер.	Боева	
Техн.н.к.	Меновщиков	
Вед.инж.	Боева	
Гип	Павлова	
Гл.спец.	Данилов	
Нач.отд.	Саркисьянц	

ТП 902-3-27.83 ЭМ.001ТБ

Шкаф напольный N10 (10Ш)
Таблица перечня надписей

Стадия	Лист	Листов
Р	1	1

ЦНИИЭП инженерного оборудования г. Москва

18969-05 4

Вид спереди
Двери не показаны
М1:10

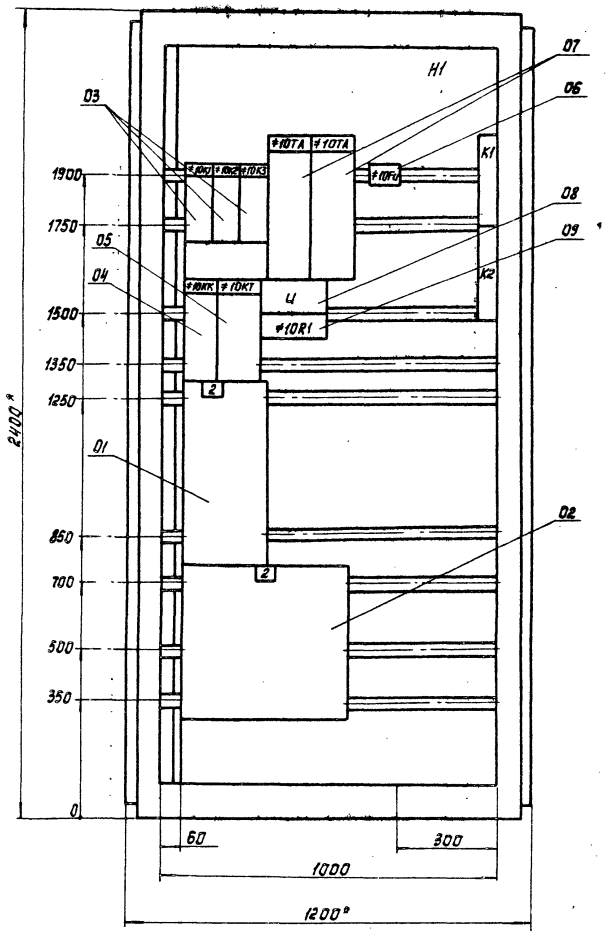

Двери шкафа
Вид спереди

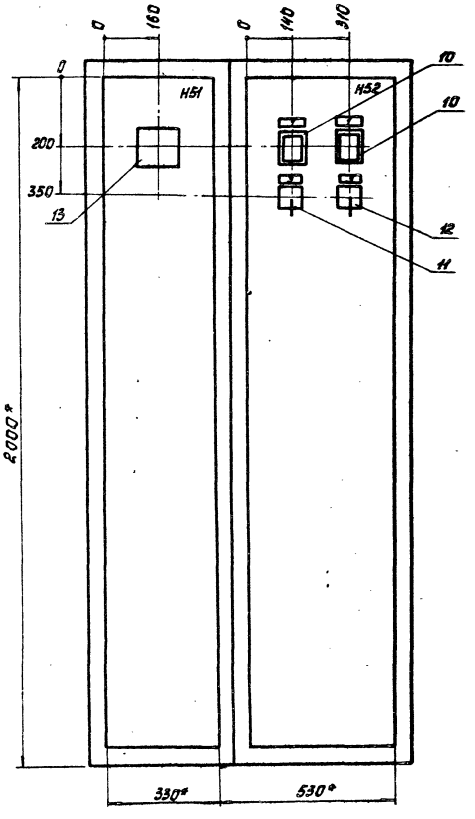

Вид сверху
М1:50

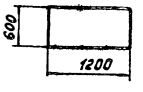

* Размеры для справок.

В контуре табличек и аппаратов указаны номера надписей по перечню надписей.

Шкаф одностороннего обслуживания однорядный

			ТП 902-3-27.83		ЭМ.001.80
Н.контр	Павлова				
Пров	Боева		Блок емкостей для станции биологической очистки сточных вод производительностью 4,2; 7,0 тыс.м³/сут	Стадия: Р	Лист: 1	Листов: 1
Техник	Меновщикова				
Ведущий	Боева		Шкаф напольный №10 (10 ш). Чертеж общего вида.	ЦНИИЭП инженерного оборудования г. Москва	
ГИП	Павлова				
Гл.спец.	Данилов				
Нач.отд.	Сарксьянц				

Копировал: Косецкая 18969-05 5 Формат п

Вид спереди
Двери не показаны
М1:10

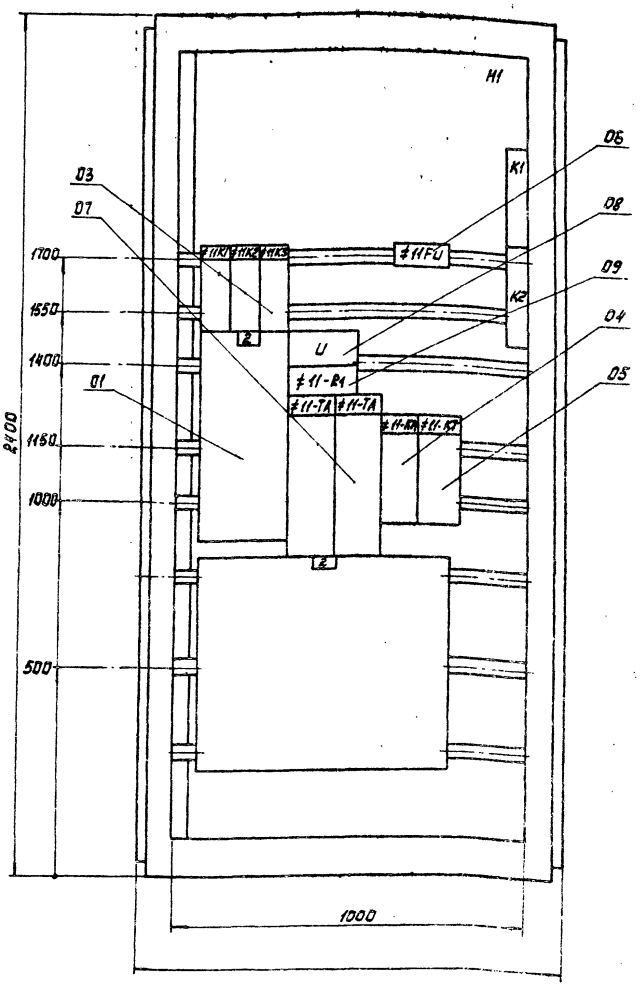

Двери шкафа
Вид спереди

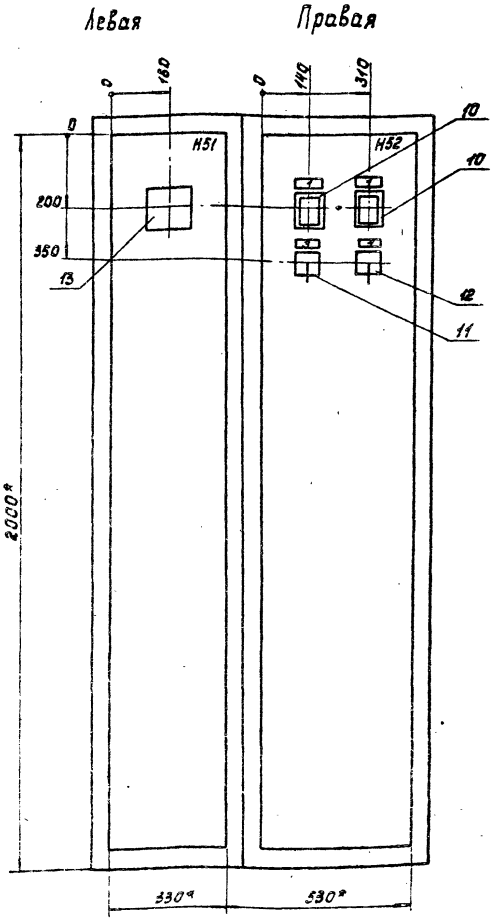

Вид сверху
М1:50

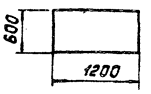

* Размеры для справок.

В контуре табличек и аппаратов указаны номера надписей по перечню надписей

Шкаф одностороннего обслуживания однорядный.

Для производительности 70 тыс. м³/сут.

			ТП 902-3-27.83		ЭМ.001.80	
Н.контр	Павлова					
Проб	Боева		Бак емкостей для станции биологической очистки сточных вод производительностью 4,2; 7,0 тыс м³/сут	Стадия	Лист	Листов
Ст.инж.	Ларионова			Р	1	1
Ведущ.	Боева		Шкаф напольный №10 (10 ш) Чертеж общего вида	ЦНИИЭП инженерного оборудования г.Москва		
ГИП	Павлова					
Гл.спец.	Данилов					
Инж.ота	Саркисьянц					

Копировал: Корецкая 18969-05 6 Формат

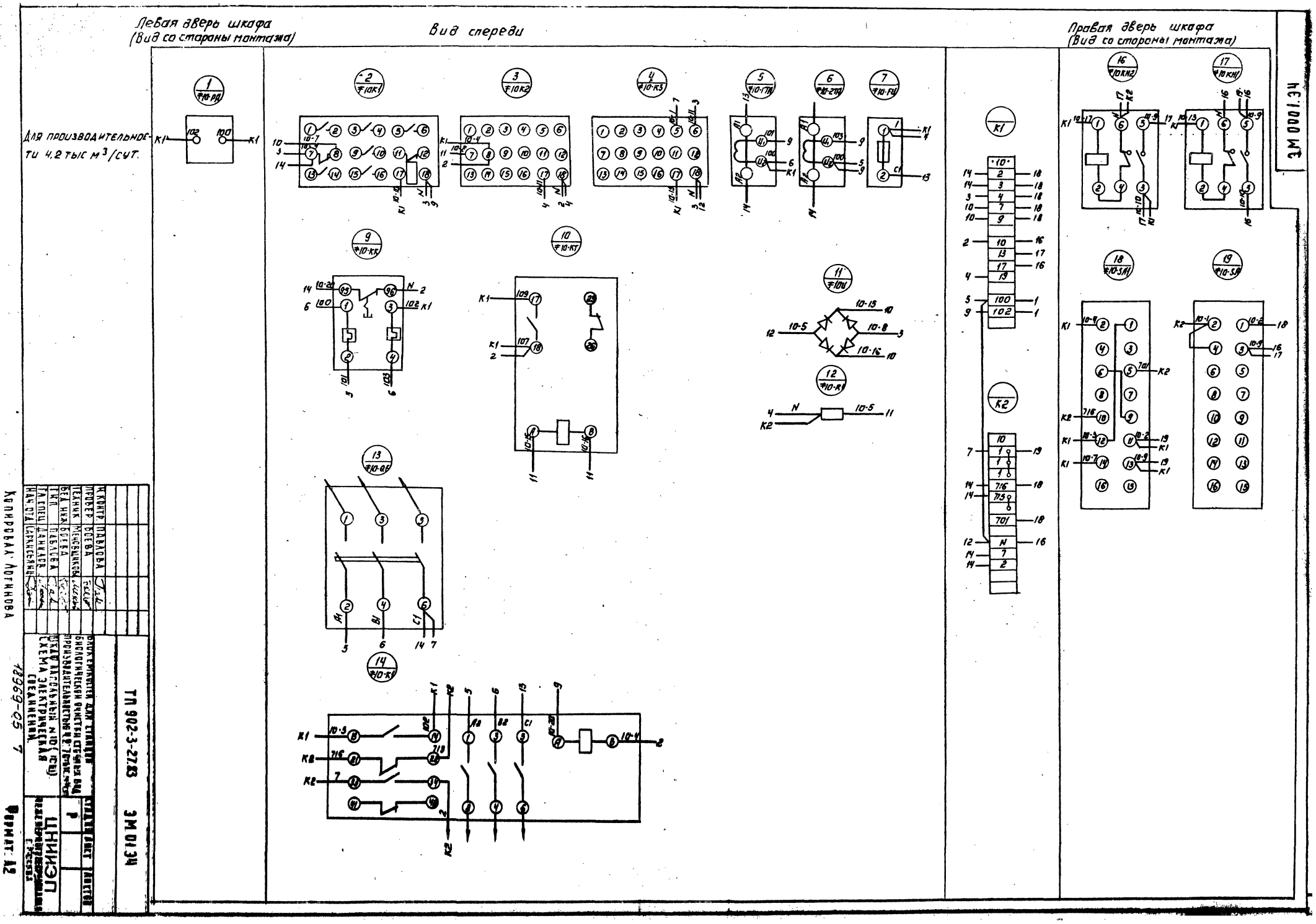
Левая дверь шкафа
(Вид со стороны монтажа)
Вид спереди
Правая дверь шкафа
(Вид со стороны монтажа)
Для производительности 4,2 тыс м³/сут.
ТП 902-3-27.83
ЭМ 01.34
ЦНИИЭП
Копировал Логинова
18969-05 7
Формат А2

Левая дверь шкафа
(Вид со стороны монтажа)

Вид спереди

Правая дверь шкафа
(Вид со стороны монтажа)

Для производительности 7,0 тыс. м³/сут.

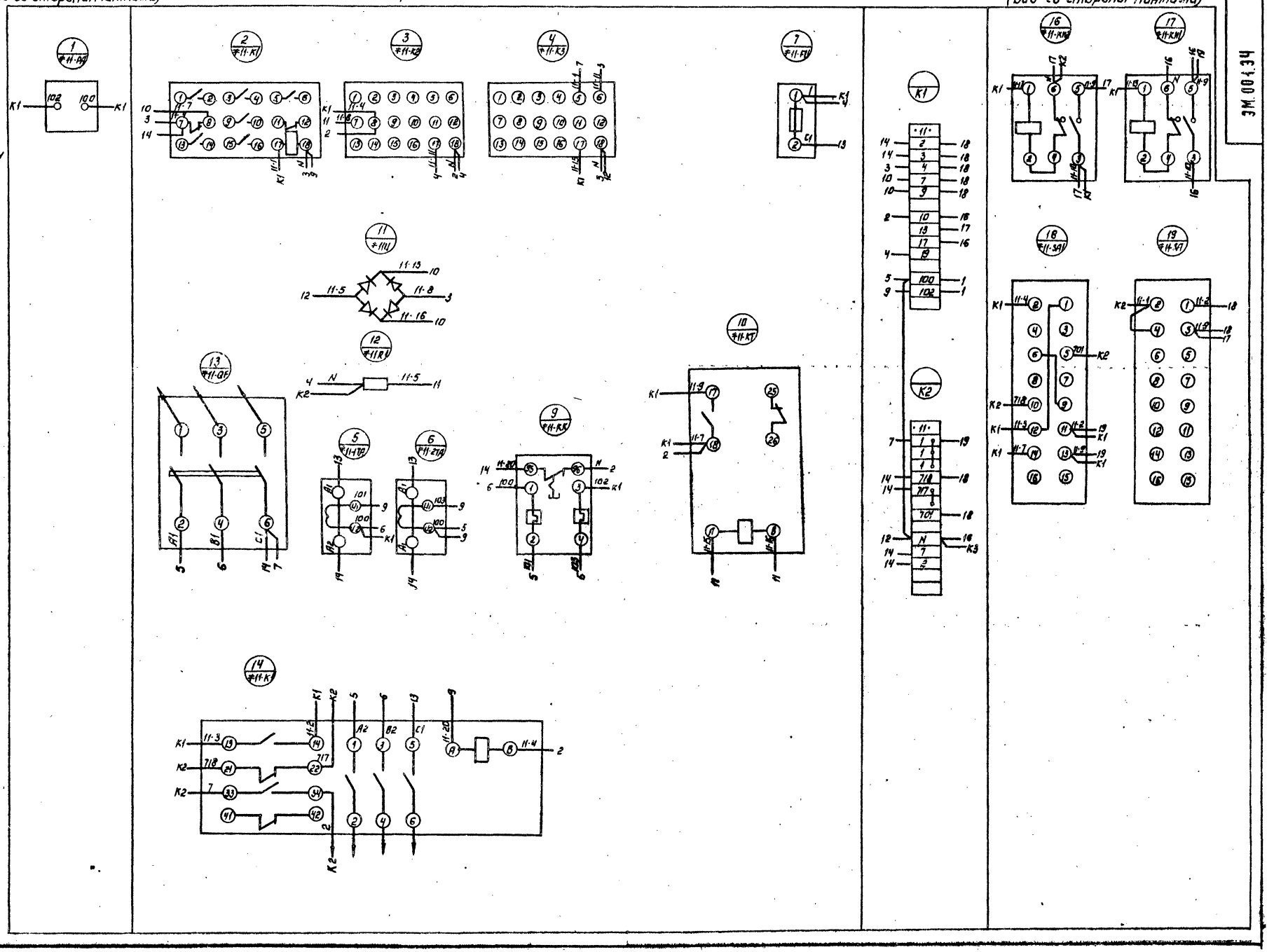

ЭМ.001.34

Н. КОНТР.	ПАВЛОВА		
ПРОВЕР.	БОЕВА		
НИЖЕН.	ДАНЦЕРОВА		
ВЕД. ИНЖ.	БОЕВА		
ГИП	ПАВЛОВА		
РЛ. СПЕЦ.	ЦАМИЛОВ		
МОНОТА	САРКИСЬЯНЦ		

ТП 902-3-27.83 ЭМ.001.34

ВЛОКЕМКОСТЕЙ ДЛЯ СТАНЦИИ БИОЛОГИЧЕСКОЙ ОЧИСТКИ СТОЧНЫХ ВОД ПРОИЗВОДИТЕЛЬНОСТЬЮ 4,2 (7,0 тыс. м³/сут)

ШКАФ НАПОЛЬНЫЙ №10 (10 ш) СХЕМА ЭЛЕКТРИЧЕСКАЯ СОЕДИНЕНИЙ

СТАДИЯ	ЛИСТ	ЛИСТОВ
Р		

ЦНИИЭП
ИНЖЕНЕРНОГО ОБОРУДОВАНИЯ
г. МОСКВА

Копировал Логинова

18969-05.8

Формат А2

Формат	Зона	Поз.	Обозначение	Наименование	Кол.	Примечание
				Документация		
А2			ЭМ.002.ВО	Чертеж общего вида		
А2			ЭМ.002.Э4	Схема электрическая соединений		
А1			ЭМ.002.ТБ	Таблица перечня надписей		
				Сборочные единицы		
				Н1 01		
		01	Производительность 4.2 тыс. м³/сут	Выключатель А3734 ФУ3, Iр.н=2500А	01	=11-QF
		01	Производительность 7.0 тыс. м³/сут	Выключатель А3734 ФУ3, Iр.н=4000А	01	=11-QF
		02	Производительность 4.2 тыс. м³/сут	Контактор КТ6033С У ~ 220В	01	=11-КМ
		02	Производительность 7.0 тыс. м³/сут	Контактор КТ6043А У ~ 220В	01	=11-КМ

Н. контр.	Лаврова		ТП 902-3-27.83 ЭМ.002 ВС
Провер.	Боева		
Техник	Меновщикова		ШКАФ НАПОЛЬНЫЙ НН (НШ) Технические данные аппаратов
Вед. инж.	Боева		Стадия Р; Лист 1; Листов 3
ГИП	Лаврова		ЦНИИЭП инженерного оборудования г. Москва
Гл. спец.	Данилов		
Нач. ОТД	Саркисьянц		

Типовой проект 902-3-27.83 Альбом VI

Инв.№ подл. | Подпись и дата | Взам. инв.№

Формат	Зона	Поз.	Обозначение	Наименование	Кол.	Примечан.
		03		Реле промежуточное РПУ-1-363 У ~ 220В	04	11-К1, К2, К3
		04	Производительность 4.2 тыс. м³/сут	Реле тепловое ТРН-10 н.э 3.2А	01	=11-КК
		04	Производительность 7.0 тыс. м³/сут	Реле тепловое ТРН-10 н.э 6.3А	01	=11-КК
		05		Реле РЭВ-814 У ~ 110В	01	=11-КТ
		06		Предохранитель ПК-45 У ~ 600В: 2А	05	=11-Fu Fu1, Fu2, Fu3, Fu4
		07		Трансформатор тока ТК-20 300/5А	02	=11-ТА
		08		Выпрямитель селеновый 40ЕМ16Г (КЦ405Ж)	01	U

ТП 902-3-27.83 ЭМ.002 ВС Лист 2

Формат	Зона	Поз.	Обозначение	Наименование	Кол.	Примечание
		09		Резистор проволочный ПЭВ-100-680 Ом	01	=11-R1
				Н52 01		
		10		Реле указательное РУ1-11-193 0.016А постоянного тока	02	=11-КН1 =11-КН2
		11		Переключатель ПКУ-3-12С-4028	01	=11-SA
		12		Переключатель ПКУ-3-12А-4003	01	=11-SA1
		13		Выключатель ПВ1-10	04	=11-SA1÷SA4
				Н51 01		
		М		Амперметр Э-377; 50Гц 60÷300÷2000А	01	=11-РА
				Колодка на 16А из 15 зажимов	03	

ТП ЭМ.002 ВС Лист 3

Типовой проект 902-3-27.83 Альбом VI

Инв.№ подл. | Подпись и дата | Взам. инв.№

Панель	Сторона	Надпись	Поз. обозначение	Место надписи	Текст	Кол.	Вид шрифта	Заго-товка
		1	=11-КН1	Табличка	Перегрев подшипников	2		
			=11-КН2	Табличка				
			=11-QF	Табличка				
		2	=11-КМ	Табличка	Воздуходувка №2	2		
		3	=11-SA	Табличка	Избиратель режима	1		
		4	=11-SA1	Табличка	Управление агрегатом	1		
		5	SA1	Табличка	Бак уплотненного ила	1		
		6	SA2	Табличка	Бак технической воды	1		
		7	SA3	Табличка	Дренажный приямок	1		
		8	SA4	Табличка	Дренажный приямок административного корпуса	1		
				Табличка	=11-Fu	1		
				Табличка	=11-КК	1		
				Табличка	=11-КТ	1		
				Табличка	U	1		
				Табличка	=11-R1	1		
				Табличка	=11-К1	1		
				Табличка	=11-К2	1		
				Табличка	=11-К3	1		
				Табличка	=11-ТА	1		
				Табличка	=11-2ТА	1		

Н. контр.	Лаврова		ТП 902-3-27.83 ЭМ.002 ТБ
Провер.	Боева		
Техник	Меновщикова		ШКАФ НАПОЛЬНЫЙ НН (НШ) ТАБЛИЦА ПЕРЕЧНЯ НАДПИСЕЙ
Вед. инж.	Боева		Стадия Р; Лист 1; Листов 1
ГИП	Лаврова		ЦНИИЭП инженерного оборудования г. Москва
Гл. спец.	Данилов		
Нач. ОТД	Саркисьянц		

Вид спереди.
Двери не показаны.
М1:10

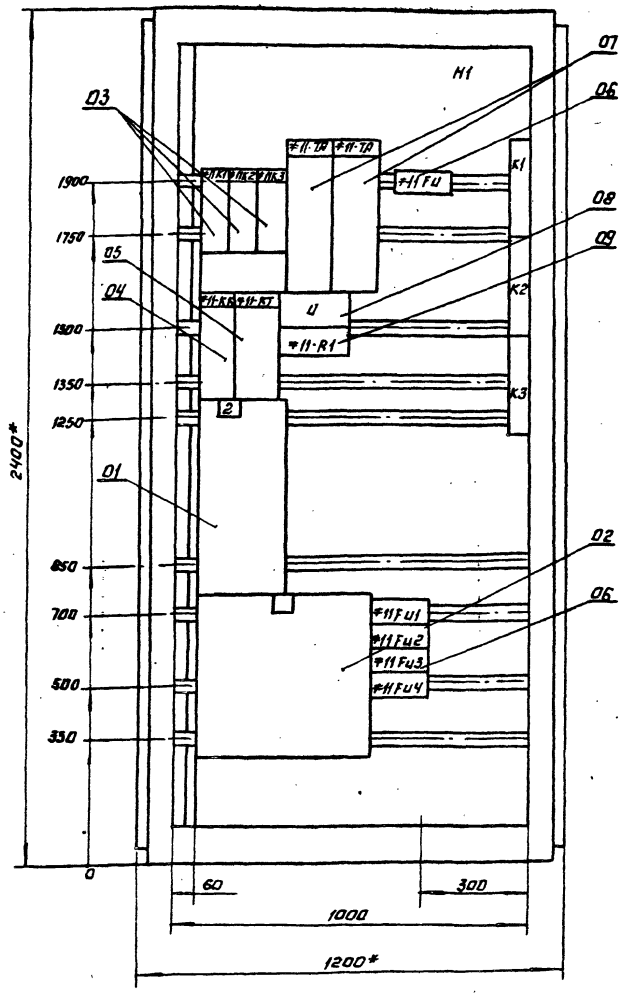

Двери шкафа.
Вид спереди.

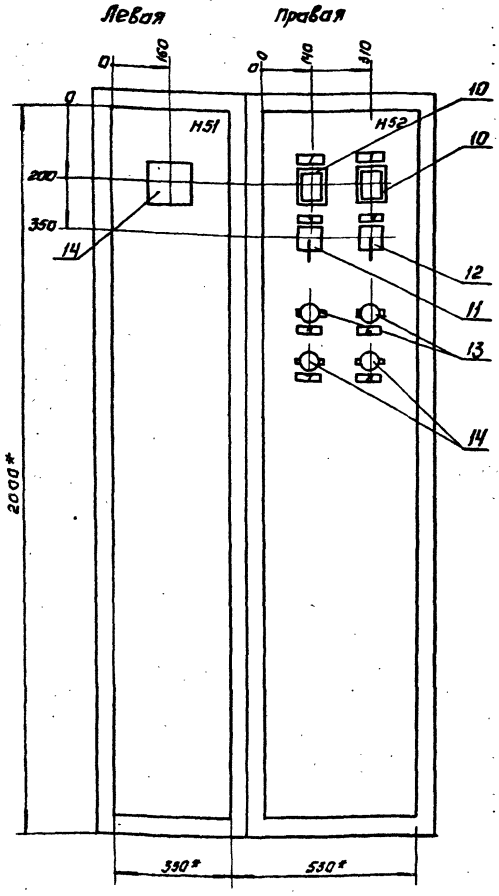

Вид сверху.
М1:50

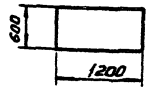

* Размеры для справок.

В контуре табличек и аппаратов указаны номера надписей по перечню надписей.

Шкаф одностороннего обслуживания однорядный.

Для производительности 4,2 тыс м³/сут.

			ТП 902-3-27.83	ЭМ.002.80	
Н. контр	Павлова				
Провер	Боева				
Техник	Меньшикова		Блок емкостей для станции биологической очистки сточных вод производительностью 4,2; 7,0 тыс м³/сутки	Стадия: Р	Лист: 1	Листов: 1
Вед. инж.	Боева				
ГИП	Павлова		Шкаф напольный №11 (11 ш.) Чертеж общего вида.	ЦНИИЭП инженерного оборудования г. Москва	
Гл. спец.	Данилов				
Нач. отд.	Гаркисьянц				

Копировал: Логинова

18969-05 10

Формат А2

Вид спереди
Двери не показаны
М1:10

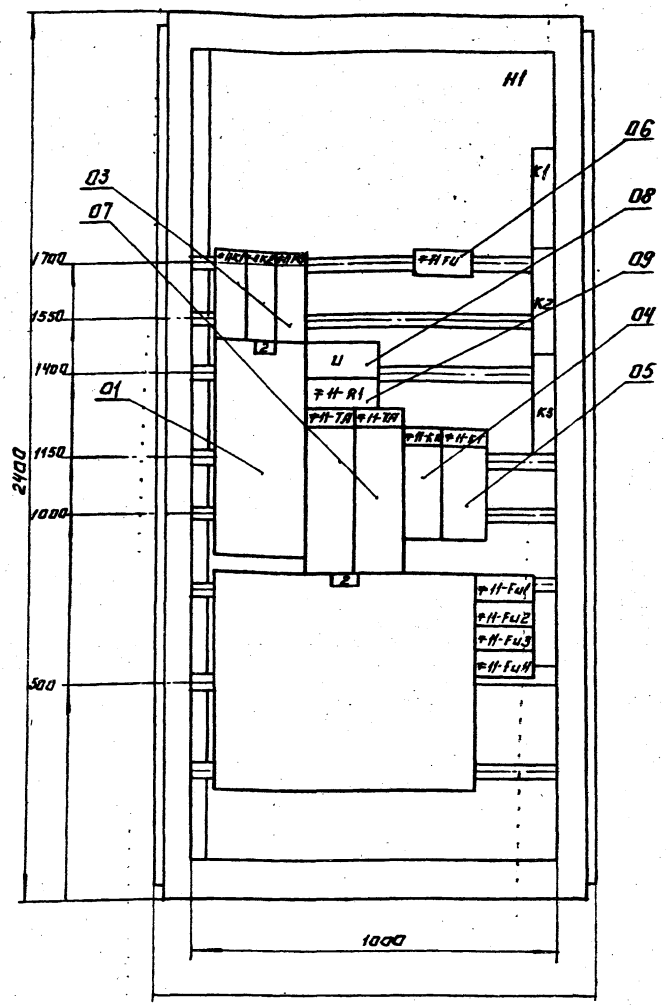

Двери шкафа.
Вид спереди.

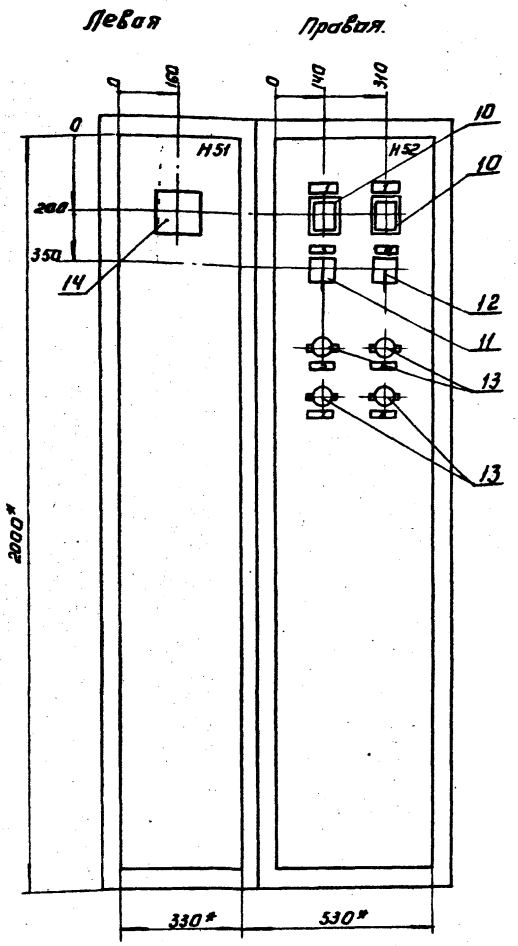

Вид сверху.
М1:50

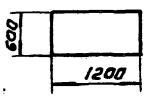

* Размеры для справок.

В контуре табличек и аппаратов указаны номера надписей по перечню надписей.

Шкаф одностороннего обслуживания однорядный.

Для производительности 7,0 тыс. м³/сутки.

				ТП 902-3-27.83	ЭМ 002 80
Н.контр.	Павлова				
Провер.	Боева				
Гл.инж.	Харитонова			Блок емкостей для станции биологической очистки сточных вод производительностью 4,2; 7,0 тыс. м³/сут.	Стадия: Р; Лист: 1; Листов: 1
Нач.сект.	Боева				
Гип	Павлова			Шкаф напольный №11 (11Ш) Чертеж общего вида	ЦНИИЭП инженерного оборудования г. Москва
Гл.спец.	Данилов				
Нач.отд.	Карапетьянц				

Копировал: Логинова

18969-05 11

Формат А2

Левая дверь шкафа
(Вид со стороны монтажа)

Вид спереди

Правая дверь шкафа
(Вид со стороны монтажа)

Для производительности 4,2 тыс. м³/сут.

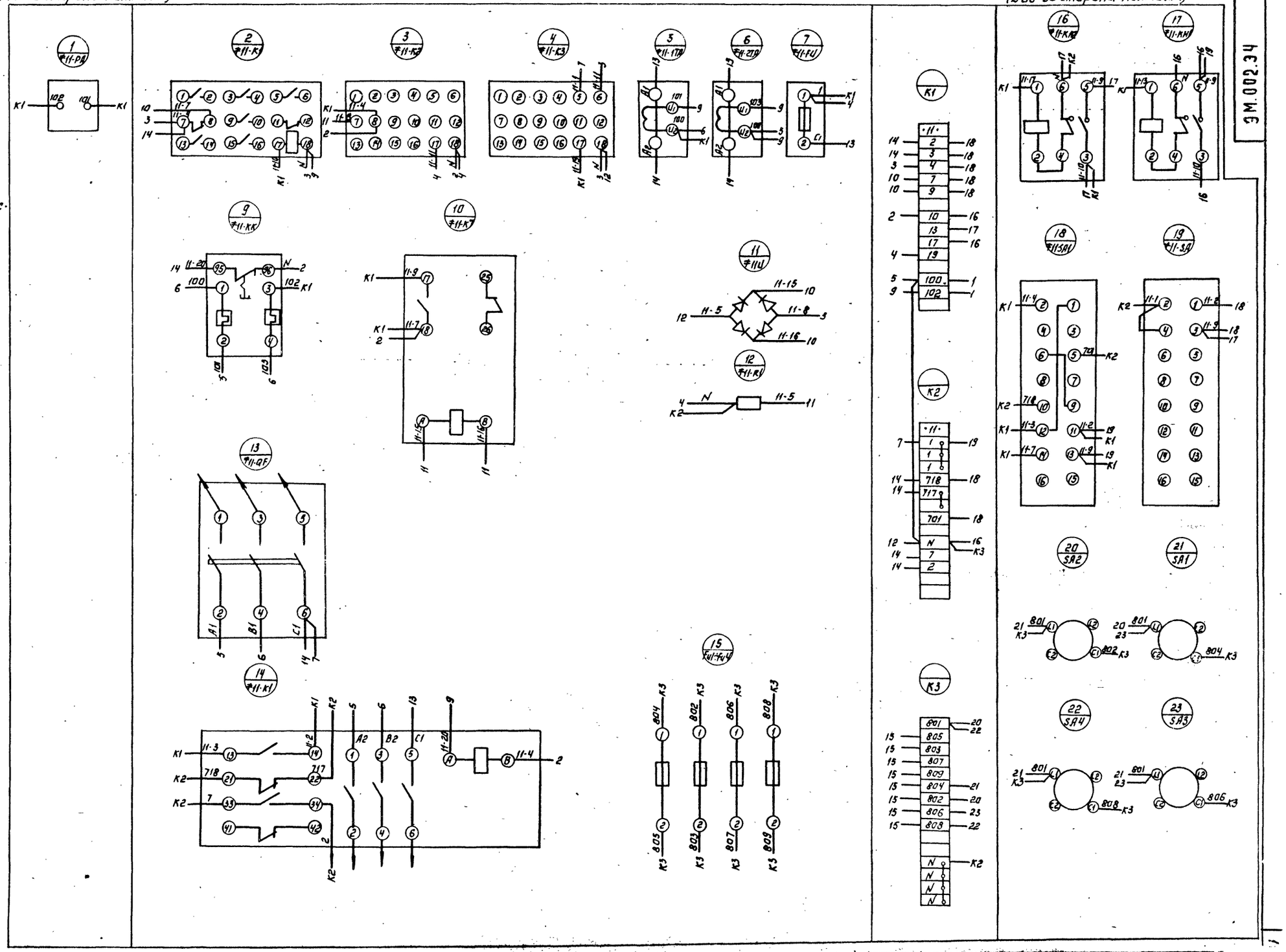

ЭМ.002.34

Н.контр.	Павлова		
Провер.	Боева		
Техник	Меновщикова		
Вед.инж.	Боева		
Гл.спец.	Павлова		
Нач.отд.	Даниловъ		
	Саркисьянц		

ТП 902-3-27.83 ЭМ 002 34

Блок емкостей для станции биологической очистки сточных вод производительностью 4,2 тыс. м³/сут.

Шкаф напольный №11 (11Ш) Схема электрическая соединений

Стадия	Лист	Листов
Р		

ЦНИИЭП инженерного оборудования г. Москва

Копировал: Логинова

18969-05 12

Формат А2

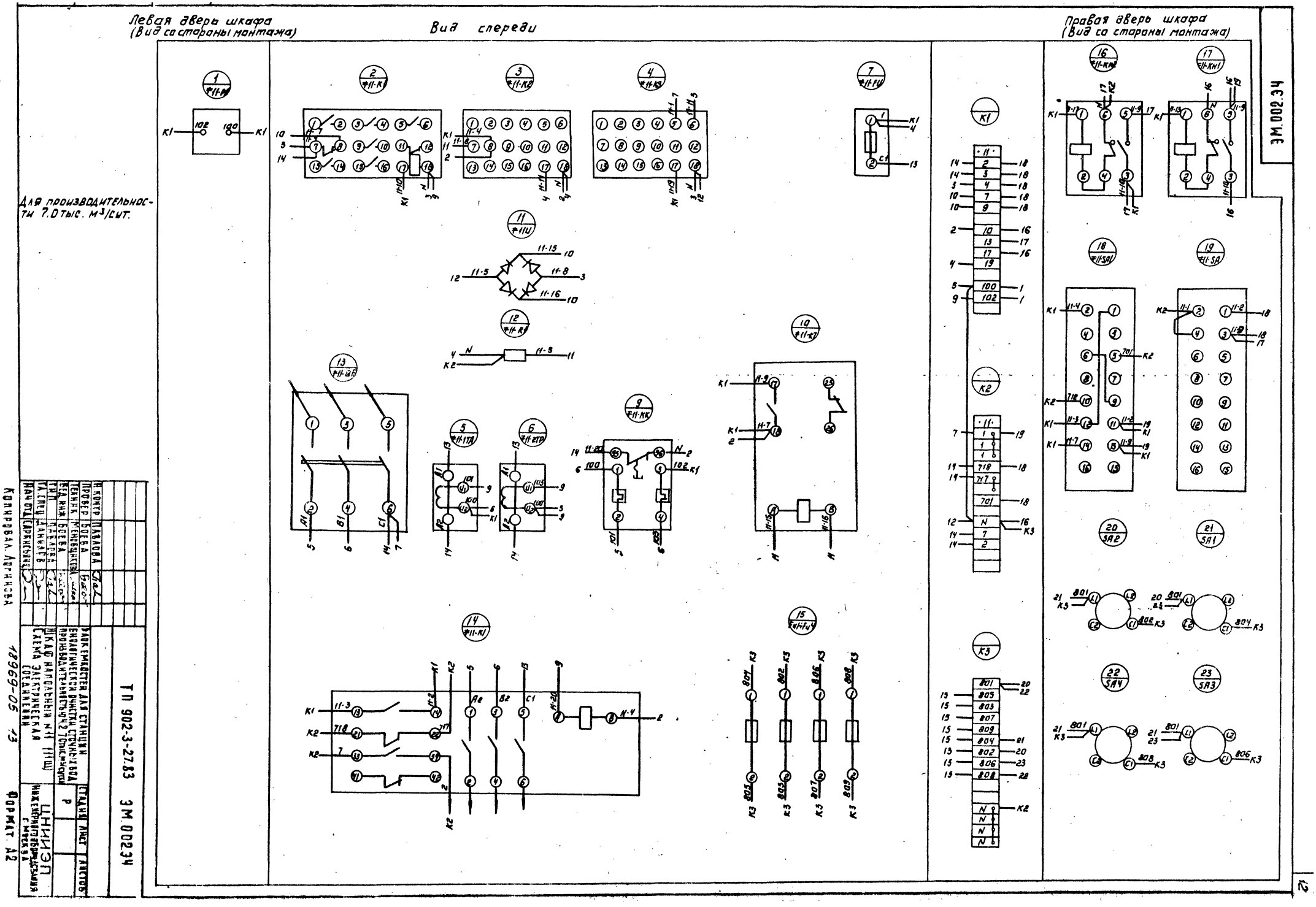
Левая дверь шкафа
(Вид со стороны монтажа)
Вид спереди
Правая дверь шкафа
(Вид со стороны монтажа)
Для производительности 7.0 тыс. м³/сут.
ЭМ.002.34
ТП 902-3-27.83 ЭМ.002.34
Н.контр ПАВЛОВА
Провер БОЕВА
Техник МЕНОВЩИКОВА
Вед.инж БОЕВА
ГИП ПАВЛОВА
Гл.спец ДАНИЛОВ
Нач.отд САРКИСЬЯНЦ
Лакемкостей для станции биологической очистки стоечных вод производительностью 4,2 тыс.м³/сут
Шкаф напольный №11 (11Ш)
Схема электрическая соединений
Стадия Лист Листов
Р
ЦНИИЭП
Инженерного оборудования г.Москва
Копировал Логинова
18969-05 13
Формат А2
12

Задание заводу-изготовителю. Содержание альбома

Обозначение	Наименование	N Листа
	Заказная спецификация щитов электроаппаратуры, поставляемой комплектно со щитами.	А001-1 ÷ А001-4
	Щит КИП. Общий Вид.	А002-1 ÷ А002-6
	Соединения проводок.	А003-1 ÷ А003-6
	Подключения проводок.	А004-1 ÷ А004-2

Заказная спецификация щитов и электроаппаратуры поставляемой комплектно со щитами.

Позиция	Наименование и техническая характеристика оборудования и материалов. завод-изготовитель (для импортного оборудования - страна, фирма).	Тип, марка оборудования. Обозначение документа и номер опросного листа	Единица измерения: Наименование	Единица измерения: Код	Код завода изготовителя	Код оборудования материала	Цена единицы оборудования тыс. руб.	Количество	Масса единицы оборудования кг
1	2	3	4	5	6	7	8	9	10
	1. Щиты								
	1. Щит автоматизации шкафной малогабаритный	ЩШМ							
		1000×600-II-У41Р3D							
		ОСТ 36.13-76	шт.	796				1	

ТП 902-3-27.83 А001

Н. контр.	Павлова		Блок емкостей для станции биологической очистки сточных вод производительностью 4,2-7 тыс. м³/сут	Стадия	Лист	Листов
Провер.	Боева			Р	1	4
Ст. инж.	Ларионова		Общие данные. Заказная спецификация щитов электроаппаратуры, поставляемых комплектно со щитом.	ЦНИИЭП инженерного оборудования г. Москва		
ГИП	Павлова					
Гл. спец.	Данилов					
Нач. отд.	Саркисьян					

Позиция	Наименование и техническая характеристика оборудования и материалов. завод-изготовитель (для импортного оборудования - страна, фирма)	Тип, марка оборудования. Обозначение документа и номер опросного листа	Единица измерения: Наименование	Единица измерения: Код	Код завода изготовителя	Код оборудования материала	Цена единицы оборудования тыс. руб.	Количество	Масса единицы оборудования кг
1	2	3	4	5	6	7	8	9	10
	2. Электроаппаратура, поставляемая комплектно со щитами.								
	1. Универсальный переключатель для установки на панели. Рукоятка револьверного типа. Надпись на розетке N 23.	УП-5311							
		С225							
		ТУ 16.524.							
		074-71							
	2. Кнопка управления с цилиндрическим толкателем.	КЕ-011УЗ							
		исп. 2 ТУ16-526							
		407-76	шт.	796				4	
	3. Арматура сигнальной лампы с красной линзой с лампой РНЦ-220-10 с цоколем 2Ш-15	АС-220							
		ТУ16.535.							
		930-74	шт.	796			3461810801	1	
	4. Звонок электрический	ЗВП-220							
		МРТУ 16.539.							
		409-71	шт.	796					

ТП А001 Лист 2

18969-05 14

Копировал Боброва Формат

Позиция	Наименование и техническая характеристика оборудования и материалов завод-изготовитель (для импортного оборудования - страна, фирма)	Тип, марка оборудования Обозначение документа и номер опросного листа	Единица измерения: Наименование	Единица измерения: Код	Код завода изготовителя	Код оборудования материала	Цена единицы оборудования тыс. руб.	Количество	Масса единицы оборудования кг
1	2	3	4	5	6	7	8	9	10
	5. Реле электромагнитное унифицированное с катушкой на 220В переменного тока на $Z_з + Z_р + Z_п$ контакта. Закрытого исполнения с задним присоединением проводов.	ПЭ-21							
		ZПР.309.145.782 ТУ16-523.457.80	шт.	796				6	
	6. Реле Времени пневматическое на напряжение 220В переменного тока.	РВП-72-3221 -00У4 ТУ523.							
		472-74	шт.	796				1	
	7. Реле Времени циклическое на напряжение 220В переменного тока.	ВЛ-24-1У4 ТУ16-523.368-76	шт.	796		3425300005		1	
	8. Автоматический Выключатель переменного тока 220В номинальный ток $I_н$: 0.63А; ток отсечки $I_{отс.} = 1,3 I_н$.	А-63м ТУ 16.522 0.64-75	шт.	796		342.1600 000		1	

Позиция	Наименование и техническая характеристика оборудования и материалов завод-изготовитель (для импортного оборудования - страна, фирма)	Тип, марка оборудования Обозначение документа и номер опросного листа	Единица измерения: Наименование	Единица измерения: Код	Код завода изготовителя	Код оборудования, материала	Цена единицы оборудования тыс. руб.	Количество	Масса единицы оборудования кг
1	2	3	4	5	6	7	8	9	10
	9. Автоматический Выключатель переменного тока 220В номинальный ток $I_н$: 1А; ток отсечки $I_{отс.} = 1,3 I_н$.	А-63м ТУ16 522-064. М5	шт.	796		3421600000		1	
	10 Блок зажимов	БЗ 10 ТУ36 1750-74	шт.	796				5	
	11. Упор	ТУ36.1751-74	шт.	796				6	
	12 Перемычка	ТУ36.1452-74	шт.	796				6	
	13 Рамка РПМ55*15		шт.	796				2	

Поз.	Обозначение	Наименование	Кол.	Примеч.
		Детали		
1		Рейка Р4 ТК3-101-77	1	ТМ3-1-77
2		Рейка Р3 ТК3-100-77	5	ТМ3-1-77
		Стандартные изделия		
3		Шкаф щита		
		ЩШМ-1000×600-II уч. 1Р30		
		ОСТ 36.13-16	1	
		Прочие изделия		
4		Регулятор температуры		
		полупроводниковый трех-		
		позиционный ПТР-3-04		
		ТУ.25.03 345-70	1	
5		Переключатель универсаль-		
		ный		
		УП-5311 с 225	1	

Н. контр.	Павлова		
Пров.	Боева		
Ст. инж.	Ларионова		
Вед. инж.	Боева		
Гип.	Павлова		
Гл. спец.	Данилов		
Нач. отд.	Саркисьянц		

ТП 902-3-27.83 А002

Блок емкостей для станции биологической очистки сточных вод производительностью ч.2; 70 тысм³/сут.

Стадия	Лист	Листов
Р	1	6

Щит КИП
Общий вид.

ЦНИИЭП инженерного оборудования г. Москва

Типовой проект 902-3-27.83 Альбом VI

Поз.	Обозначение	Наименование	Кол.	Примеч.
6		Кнопка КЕД11У3 исп. 2		
		ТУ16.526-407-76	4	
7		Арматура сигнальной		
		лампы		
		АС-220		
		ТУ 16.535.426-70		
		Линза красная	1	
8		Реле времени циклическое		
		ВЛ-241У4 ~220В	1	
9		Реле времени		
		РВП-72 3221-00У4~220В	1	
10		Реле		
		П9-21.2Пр 309.145.782~220В	5	

Инв. № подл. | Подпись и дата | Взам. инв. №

ТП А002 Лист 2

Поз.	Обозначение	Наименование	Кол.	Примеч.
		Выключатель автомати-		
		ческий ~220В		
		отсечка 1.3 Iн		
		Крепление на панели А63 м		
11		Iн 1А	1	
12		Iн 0.63А	1	
13		Блок зажимов Б310		
		ТУ 36.1750-74	5	
14		Упор		
		ТУ36.1751-74	6	
15		Перемычка ТУ36.1752~74	6	

ТП А002 Лист 3

Типовой проект 902-3-27.83 Альбом VI

Поз.	Обозначение	Наименование	Кол.	Примеч.
16		Рамка 55×15 Р.ПМ55×15	9	
		ТУ36.1130-74		
17		Звонок электрический ЗВП-220	1	
		Материалы		
18		Провод ПВ 1×1.5 ~380в		
		ГОСТ 6323-71	5м	
19		Провод ПМВГ 1×1.0 ~380в		
		ГОСТ 6323-71	100м	

Инв. № подл. | Подпись и дата | Взам. инв. №

ТП А002 Лист 4

18969-05 16

Копировал: Боброва Формат:

Вид на внутренние плоскости (развернуто)

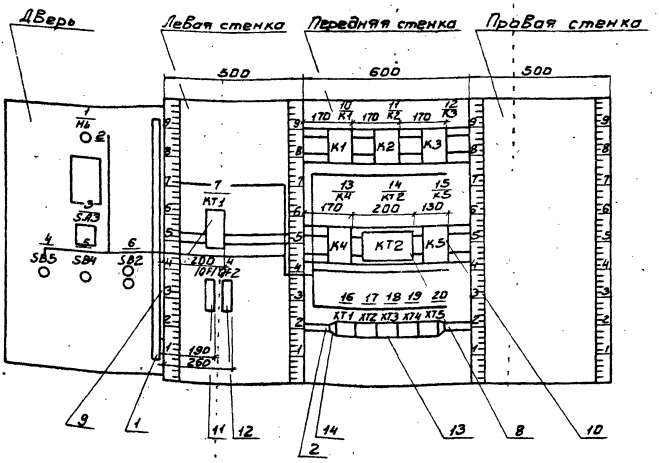

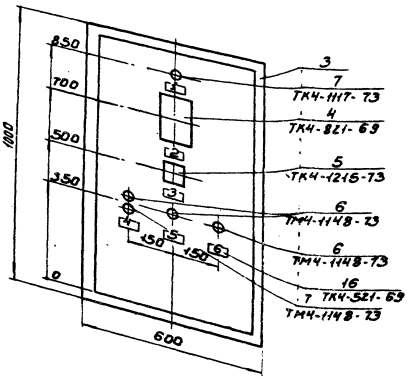

1. Покрытие - Вариант I. ОСТ 36.13-76
2. Таблицы соединений и подключений выполнены на основании схем ЭМ- альбом VI
По данному чертежу изготовить 1 щит.

Копировал: Боброва 11369-05 17 Формат:

Таблица 1

Надписи на табло и в рамках

N надписи	Надпись	Кол.
	Рамка 55×15	
1	Авария	1
2	Температура приточного воздуха	1
3	Избиратель управления -45° 0 +45° Автоматич. - отключено - ручное	1
4	Приточный вентилятор пуск - стоп	1
5	Эл. обогрев заслонки наружного воздуха - Вкл.	1
6	Съем сигнала	1
7	Схема регулирования Iн=1А	1
8	Схема сигнализации Iн=0,63А	1

Продолжение таблицы

N надписи	Надпись	Кол.

ТП А003 Лист 1

Альбом VII

Типовой проект 902-3-27.83

Таблица №2

Соединения проводок

Проводник	Откуда идет	Куда поступает	Данные провода	Примечание
Н14	5/SB4/13	16/ХТ1/1		
Н15	5/SB4/14	10/К1/5		
Н15	10/К1/5	16/ХТ1/2		
Н16	10/К1/6	16/ХТ1/3		
400	9/QF2/2	13/К4/1		
401	1/Н4/1	4/SB5/13	ПМГВ1×1,0	
401	4/SB5/13	13/К4/2		
401	13/К4/2	15/К5/3		
402	15/К5/4	21/НА1/1		
403	4/SB5/14	15/К5/2		
403	15/К5/2	15/К5/1		П
П1	11/К2/16	16/ХТ1/8		

Инв.№ подл. | Подпись и дата | Взам. инв.№

ТП А003 Лист 2

Таблица №3

Соединения проводок

Проводник	Откуда идет	Куда поступает	Данные провода	Примечание
П2	6/SB2/21	10/К1/11		
П2	10/К1/11	16/ХТ1/4		
П3	6/SB2/22	6/SB2/13		П
П3	6/SB2/22	10/К1/7		
П4	6/SB2/14	10/К1/8		
П4	10/К1/8	13/К4/5		
П4	13/К4/5	16/ХТ1/5	ПМГВ1×1,0	
П5	13/К4/6	16/ХТ1/6		
П6	10/К1/1	16/ХТ1/7		
П7	7/КТ1/3	10/К1/12		
П7	10/К1/12	11/К2/3		
П8	11/К2/4	7/КТ1/9		
П9	7/КТ1/4	11/К2/1		
П9	11/К2/1	11/К2/2		П
П10	11/К2/1	16/ХТ1/9		

ТП А003 Лист 3

Альбом VII

Типовой проект 902-3-27.83

Таблица №4

Соединения проводок

Проводник	Откуда идет	Куда поступает	Данные провода	Примечание
П11	11/К2/15	16/ХТ1/10		
П12	11/К2/13	17/ХТ2/1		
П13	11/К2/11	17/ХТ2/2	ПМГВ1×1,0	
П20	3/SA3/1А	17/ХТ2/3		
П21	3/SA3/1	11/К2/7		
П22	11/К2/8	14/КТ2/1		
П23	14/КТ2/7	2/Т/4	ПВ1×1,5	
П24	3/SA3/2	17/ХТ2/4		
П21	11/К2/7	11/К2/5		П
П21	11/К2/5	11/К3/5	ПМГВ1×1,0	
П21	11/К3/5	7/КТ1/5		
П26	7/КТ1/8	17/ХТ2/5		
П28	12/К3/6	17/ХТ2/6	ПВ1×1,5	

Инв.№ подл. | Подпись и дата | Взам. инв.№

ТП А003 Лист 4

18969-05 18

Копировал: Боброва Формат:

Таблица №5

Соединения проводок

Проводник	Откуда идет	Куда поступает	Данные провода	Примечание
П28	12/К3/6	7/КТ1/6	ПМГВ1×1,0	
П28	7/КТ1/6	2/Т/11	ПВ1×1,5	
П20	8/QF1/2	3/SA3/1А	ПМГВ1×1,0	
П22	11/КТ2/8	2/Т/1	ПВ1×1,5	П
П22	14/КТ2/1	14/КТ2/8	ПМГВ1×1,0	
П26	7/КТ1/8	12/К3/7	ПМГВ1×1,0	П
П26	12/К3/7	2/Т/5	ПВ1×1,5	
П29	12/К3/8	17/ХТ2/8		
П30	11/К2/6	7/КТ1/7		
П31	12/К3/1	17/ХТ2/9	ПМГВ1×1,0	
П32	12/К3/13	17/ХТ2/10		
П33	12/К3/11	13/К4/1		
810	8/QF1/1	18/ХТ3/5		

ТП А003 Лист 5

Таблица №6

Соединения проводок

Проводник	Откуда идет	Куда поступает	Данные провода	Примечание
N	1/Н4/2	2/Т/2		
N	2/Т/2	7/КТ1/10		
N	7/КТ1/10	10/К1/18		
N	10/К1/18	11/К2/18		
N	11/К2/18	11/К2/12		
N	11/К2/12	11/К2/14		
N	11/К2/14	14/КТ2/3	ПМГВ1×1,0	
N	14/КТ2/3	12/К3/18		
N	12/К3/18	13/К4/18		
N	13/К4/18	12/К5/18		
N	12/К5/18	18/ХТ3/1		
N	21/НА/2	18/ТХ3/1		

ТП А003 Лист 6

Альбом VI. Типовой проект 902-3-27.83. Инв. № подл. | Подпись и дата | Взам. инв. №

Таблица

Подключения проводок

Проводник	Вывод	Вид контакта	Вывод	Проводник
		1/Н4		
401	1		2	N
		3/SA3		
21	1		2	24
20	1А			
		4/SB5		
401*	13	J	14	403
		5/SB4		
Н14	13	J	14	Н15
		6/SB2		
П2	21	Р	22	П-3*
		7/КТ1		
П7	3	J	4	П9
П21	5	J	6	П28
П30	7	Р	8	П26
П8	9	К	10	ПN
		6/QF1		
810	1		2	20
		9/QF2		
810	1		2	400

Продолжение табл.

Проводник	Вывод	Вид контакта	Вывод	Проводник
		10/К1		
15	5	J	6	16
3	7	Р	8	4
2	11	Р	12	7
6	1	К	18	N
		11/К2		
9	1	К	18	N
9	2	Р	3	7
7	3	J	4	8
21	5	J	6	30
21	7	Р	8	22
13	11	Р	12	N
12	13	J	14	N
11	15	J	16	1
1	16	Р	17	10
		12/К3		
31	1	К	18	N
21	5	J	6	28
26	7	Р	8	29
32	13	J	14	33
		13/К4		
400	1	Р	2	401
33	1	К	18	N
4	5	J	6	5

ТП А004 Лист 1

Альбом VI. Типовой проект 902-3-27.83. Инв. № подл. | Подпись и дата | Взам. инв. №

Таблица

Подключения проводок

Проводник	Вывод	Вид контакта	Вывод	Проводник
		14/КТ2		
22	1		3	N
23	7		8	22
		15/К5		
403	2	Р	3	401
401	3	J	4	402
403	1	К	18	N
		2/Т		
22	1		8	
N	2		9	
	3		10	
	4		11	28
26	5		12	
100	6		13	
101	7		14	102
		16/ХТ1		
Н14	1		6	П5
Н15	2		7	П6
Н16	3		8	П1
П2	4		9	П10
П4	5		10	П11
		17/ХТ2		
П12	1		6	28
П13	2		7	
20	3		8	29

Продолжение табл.

Проводник	Вывод	Вид контакта	Вывод	Проводник
24	4		9	31
26	5		10	32
		18/ХТ3		
N	1		6	
N	2		7	
N	3		8	
N	4		9	
810	5		10	
ХТ-4	Резерв			
ХТ-5	Резерв			

ТП А004 Лист 2

gost.e-ecolog.ru