Типовой проект

902-3-26.83

Блок емкостей

для станции биологической очистки сточных вод с емкостями из сборного железобетона для строительства в северной строительно-климатической зоне (включая зону влияния БАМ) производительностью 1,4; 2,7 тыс.м^3/сутки

Альбом VI

18867-06

gost.e-ecolog.ru

ЦЕНТРАЛЬНЫЙ ИНСТИТУТ ТИПОВОГО ПРОЕКТИРОВАНИЯ
ГОССТРОЯ СССР

Москва, А-445, Смольная ул., 23
Сдано в печать 2 1983 г.
Заказ № 11659 Тираж 600 экз.

ТИПОВОЙ ПРОЕКТ
902-3-26.83

БЛОК ЕМКОСТЕЙ

ДЛЯ СТАНЦИИ БИОЛОГИЧЕСКОЙ ОЧИСТКИ СТОЧНЫХ ВОД С ЕМКОСТЯМИ ИЗ СБОРНОГО ЖЕЛЕЗОБЕТОНА ДЛЯ СТРОИТЕЛЬСТВА В СЕВЕРНОЙ СТРОИТЕЛЬНО-КЛИМАТИЧЕСКОЙ ЗОНЕ(ВКЛЮЧАЯ ЗОНУ ВЛИЯНИЯ БАМ) ПРОИЗВОДИТЕЛЬНОСТЬЮ 1,4; 2,7 ТЫС. $м^3$/СУТ.

СОСТАВ ПРОЕКТА:

Альбом I — Пояснительная записка
Альбом II — Технологическая часть Санитарно-техническая часть
Альбом III — Строительная часть Конструкции железобетонные
Альбом IV — Строительная часть. Изделия.
Альбом V — Электротехническая часть Чертежи монтажной зоны и заготовительного участка
Альбом VI — Нестандартизированное оборудование (Общие виды).
Альбом VII — Спецификация оборудования
Альбом VIII — Сборник спецификаций оборудования.
Альбом IX — Ведомость потребности в материалах.
Альбом X — Сметы

АЛЬБОМ VI

Разработан
проектным институтом
ЦНИИЭП инженерного оборудования

Главный инженер института А Кетаов
Главный инженер проекта А Шипков

Утвержден Госгражданстроем
Приказ №49 от 14 февраля 1983г
Рабочие чертежи введены в действие
ЦНИИЭП инженерного оборудования
Приказ №34 от 11 мая 1983г

Прибязан

Инв №

СОДЕРЖАНИЕ АЛЬБОМА

Обозначение	Наименование	Стр.
	Обложка	
	Титульный лист	1
	Содержание альбома	2
1150 01 00 000 ВО	Поток Чертеж общего вида	3
1150. 02 00 000 ВО	Распределитель	
	Чертеж общего вида	4
1150 03 00 000 ВО	Блок полочный	
	Чертеж общего вида	5
1150 04 00 000 ВО	Труба иловая Чертеж общего вида	6
1150 05 00 000 ВО	Корыта	
	Чертеж общего вида	7
1150 06 00 000 ВО	Форсунки эрлифтов	
	Чертеж общего вида	8
1150 07 00 000 ВО	Иловая камера	
	Чертеж общего вида	9
1152 01 00 000 ВО	Элемент полочного блока	
	Чертеж общего вида	9
1150 08 00 000 ВО	Бак технической воды	
	Чертеж общего вида	10
1150 09 00 000 ВО	Бак уплотненного ила	
	Чертеж общего вида	11
1152 02 00 000 ВО	Распределитель	
	Чертеж общего вида	12

1150.01.00.000 ВО

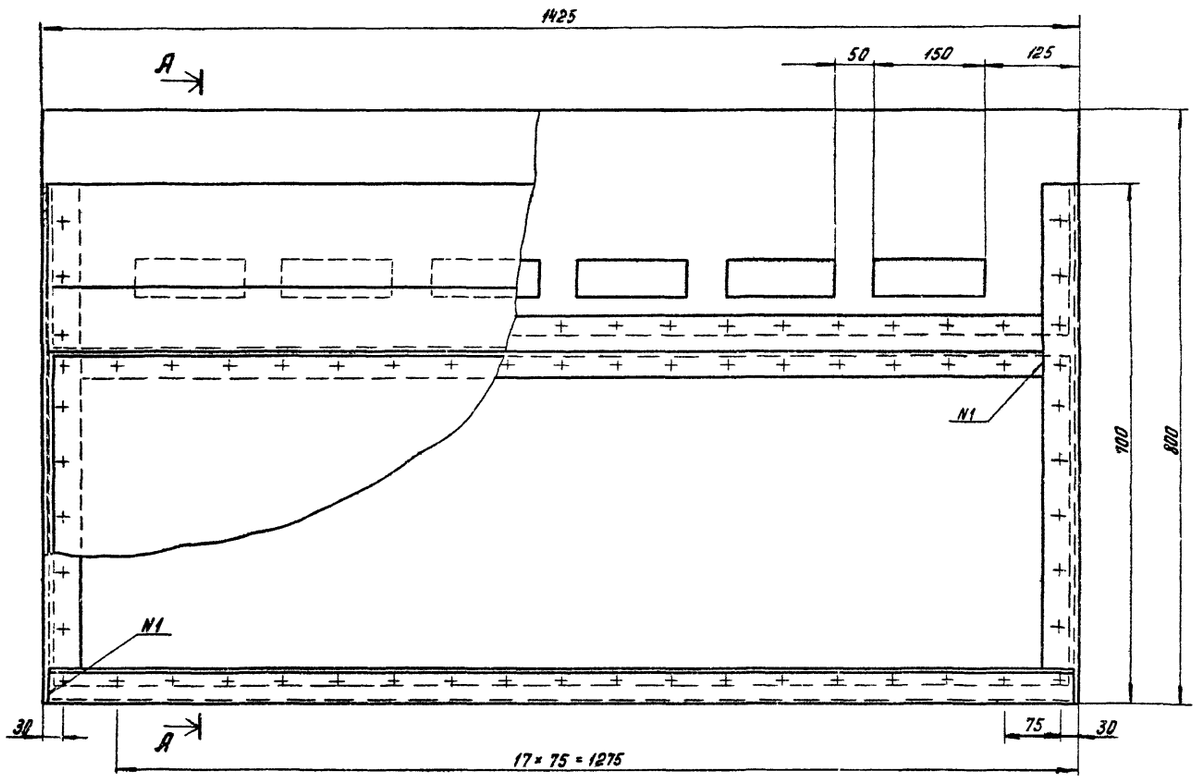

А – А

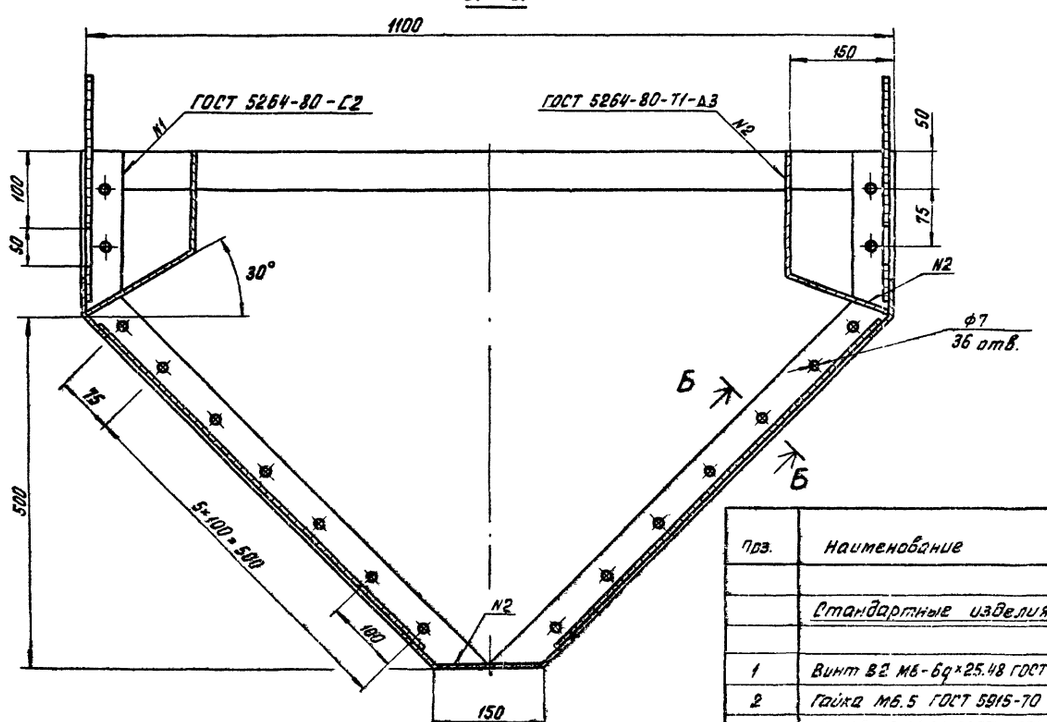

Б – Б
М1:2 повернуто

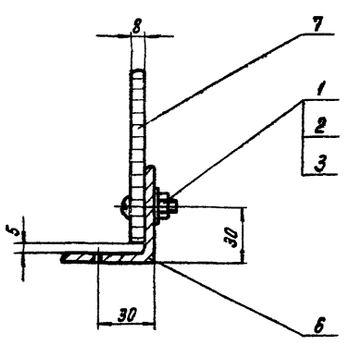

Поз.	Наименование	Кол	Дополнительные указания
	Стандартные изделия		
1	Винт В2.М6-6g×25.48 ГОСТ 17473-80	138	
2	Гайка М6.5 ГОСТ 5915-70	138	
3	Шайба 6.01.01 ГОСТ 11371-78	138	
	Материалы		
5	Лист Б3 ГОСТ 19903-74 / Ст.3 ГОСТ 16523-70	1,73 м²	40 кг
6	Уголок Б-50×50×5 ГОСТ 8509-72 / Ст.3 сп ГОСТ 535-79	3,8 м	14,2 кг
7	Фанера ФСФ-В ГОСТ 3916-69	2,5 м²	19 кг

Изм.	Лист	№ докум.	Подп.	Дата
Разраб		Пучкова		
Пров		Кремнев		
Т.контр.				
Н.контр.		Хромихина		
Утв.		Шитков		

1150.01.00.000 ВО

Лоток.
Чертеж общего вида

Литер	Масса	Масштаб
	75.3	1:5

Лист | Листов

ЦНИИЭП инженерного оборудования г. Москва

Инв. № подл. 18967-06 4

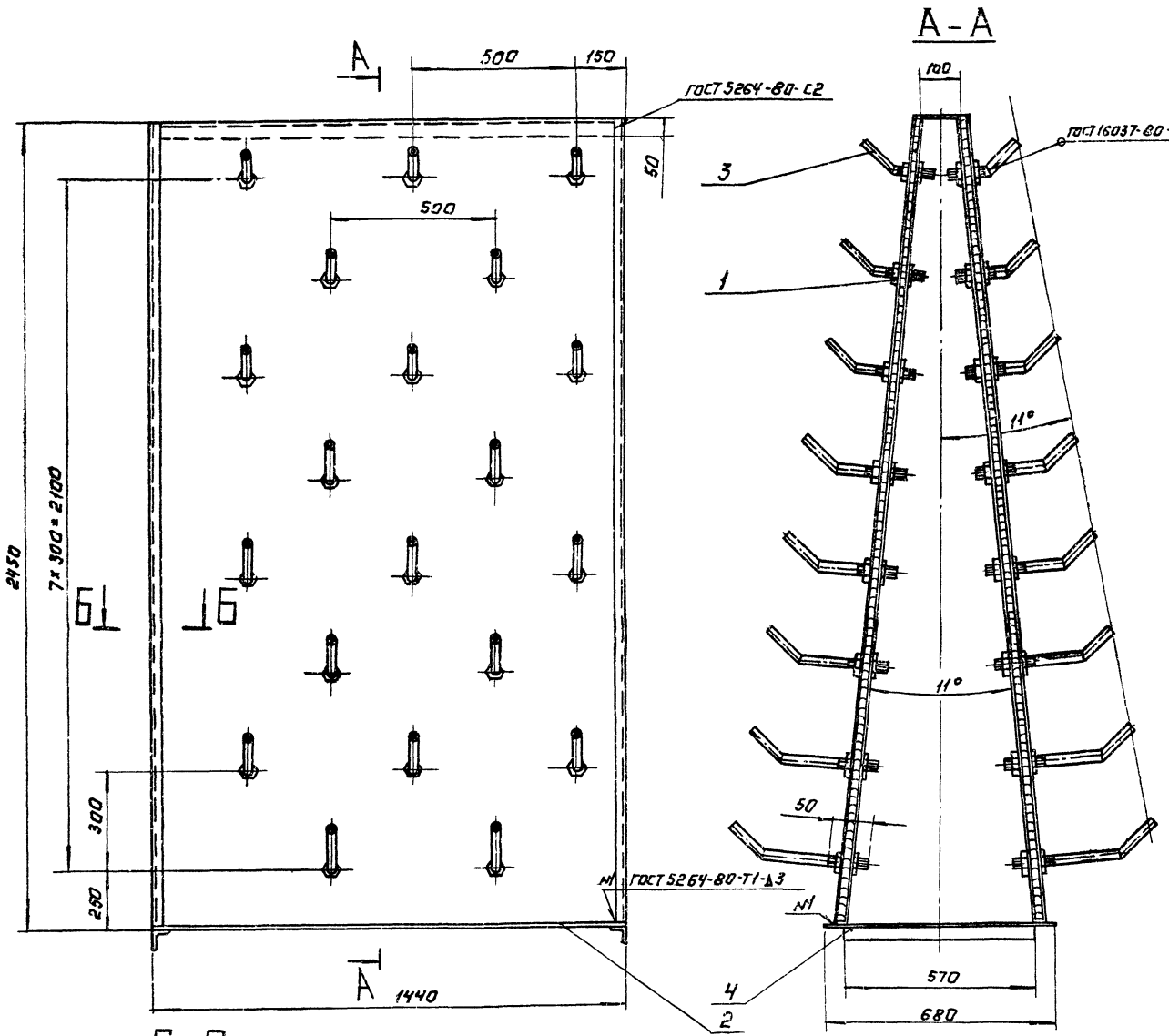

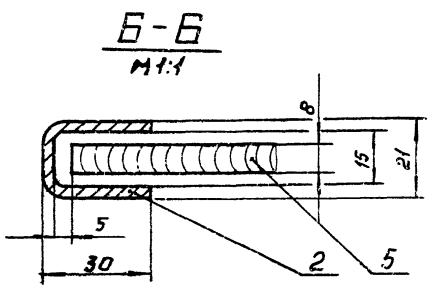

Поз.	Наименование	Кол.	Дополнительные указания
	Стандартные изделия.		
1	Контргайка 20 ГОСТ 8961-75	80	
	Материалы		
2	Лист Б-3 ГОСТ 19903-74 / Ст. 3 ГОСТ 16523-70	1.07м²	25кГ
3	Труба 20×2,8 ГОСТ 3262-75	12,56м	20,85кГ
4	Уголок Б-50×50×5 ГОСТ 8509-72 / Ст.3 сп ГОСТ 535-79	1,36м	5,1кГ
5	Фанера ФСФ-8 ГОСТ 3916-69	7м²	47кГ

1150.02 00.000 80

ИЗМ	ЛИСТ	№ ДОКУМ.	ПОДП.	ДАТА	Распределитель. Чертеж общего вида.
РАЗРАБ		ПУЧКОВА			
ПРОВЕР		КРЕМЛЕВ			
Т. КОНТР					
Н. КОНТР		ХРОМИЛИНА			
УТВ		ШАПКОВ			

ЛИТ	МАССА	МАСШТАБ
	104	1:10
ЛИСТ	ЛИСТОВ 1	

ЦНИИЭП инж. оборудования КО

КОПИРОВАЛ: ЛОГИНОВА

18967-06 5

ФОРМАТ А2

1150.02 00.000 80

1150 03.00.000 80

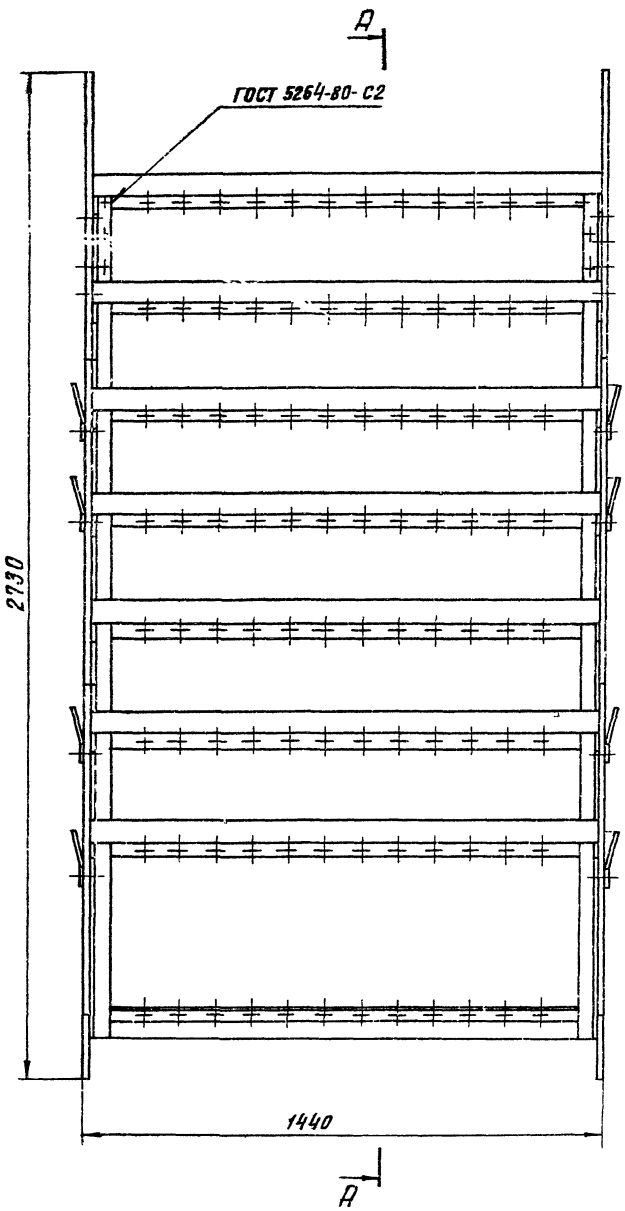

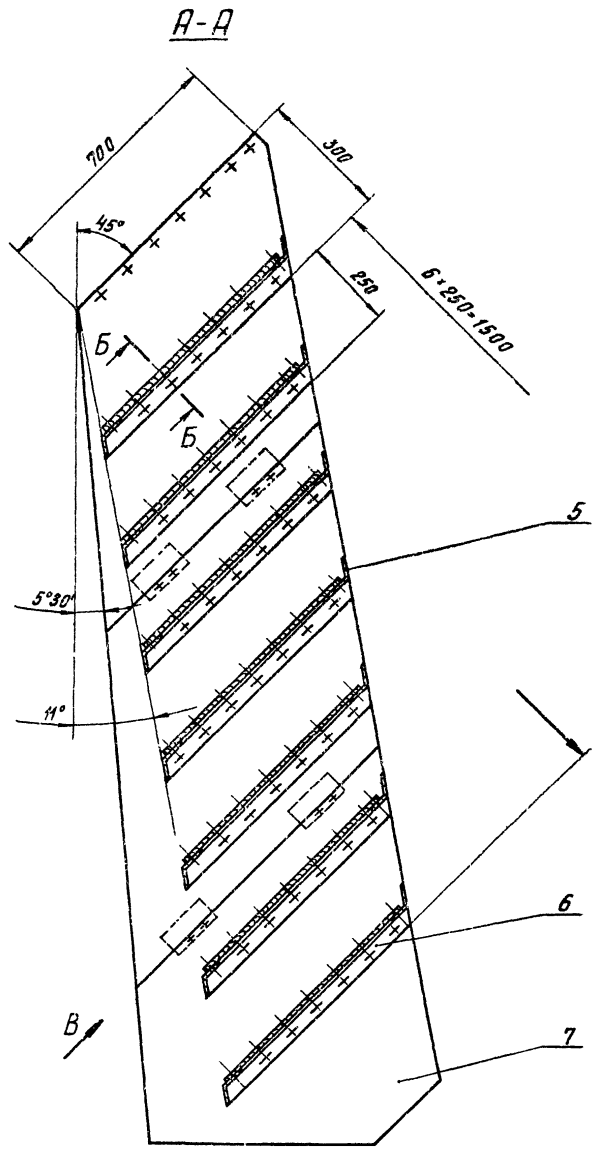

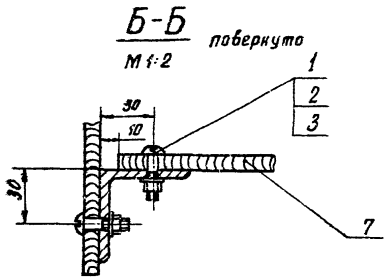

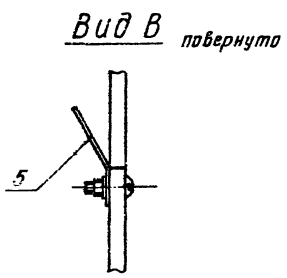

Поз	Наименование	Кол	Дополнительная указания
	Стандартные изделия		
1	Винт В2 М6-6g×25 48 ГОСТ 17473-80	366	
2	Гайка М6.5 ГОСТ 5915-70	366	
3	Шайба 6.01 01 ГОСТ 11371-78	366	
	Материалы		
5	Лист Б-3 ГОСТ 19903-74		
	Ст 3 ГОСТ 15523-70	2 03 м²	47.4 кг
6	Уголок Б-50×50×3 ГОСТ 8509-72		
	Ст 3сп ГОСТ 535-79	9.8 м	22,7 кг
7	Фанера ФСФ-8 ГОСТ 3916-69	12 6 м²	86 кг

1150.03.00.000 80

ИЗМ	ЛИСТ	№ ДОКУМ	ПОДП	ДАТА	Блок полочный. Чертеж общего вида.	ЛИТ.	МАССА	МАСШТАБ
РАЗРАБ		ПУЧКОВА					159,5	1:10
ПРОВ		КРЕМНЕВ				ЛИСТ	ЛИСТОВ 1	
Т. КОНТР								
Н. КОНТР		ХРОМИХИНА				ЦНИИЭП инж оборудования КО		
УТВ.		ШИПКОВ						

18957-06 6 Копировал Хлоп Формат А2

1150 04 00 000 80

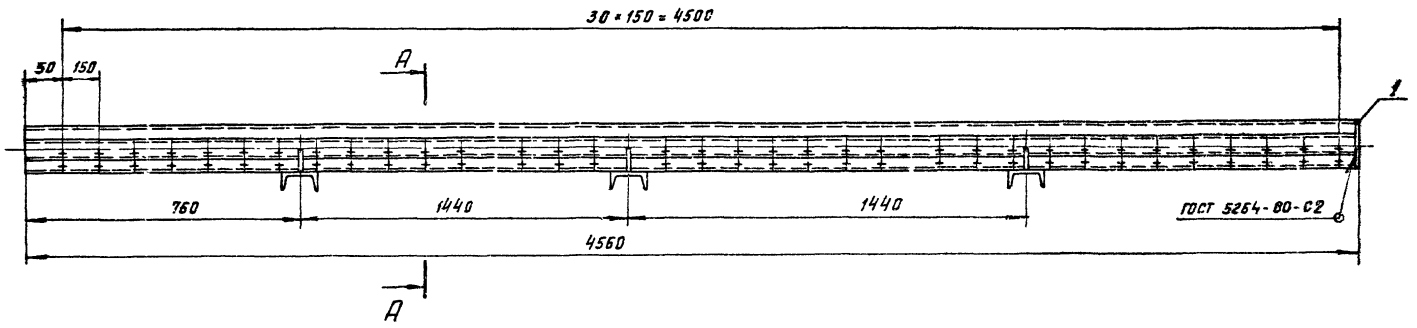

А-А
М 1 2

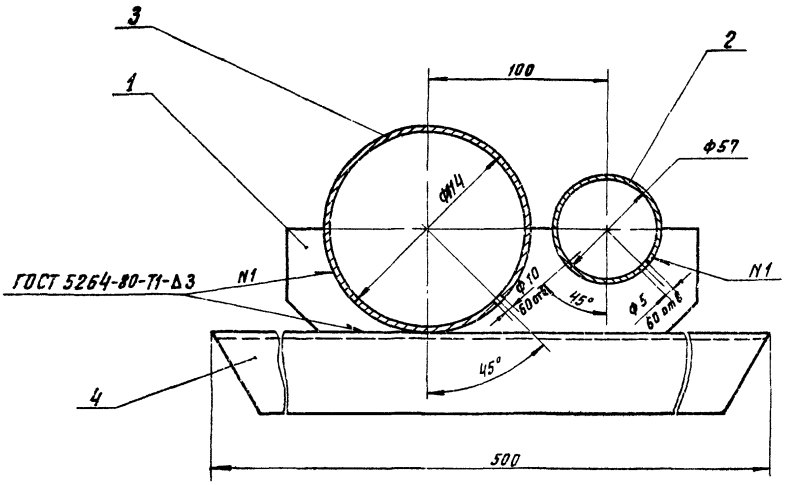

Поз	Наименование		Кол	Дополнительные указания
	Материалы			
1	Лист	Б-3 ГОСТ 19903-74		
		Ст 3 ГОСТ 16523-70	0 05 кг	1 17 кг
	Труба	ГОСТ 10704-76		
		Ст 3 ГОСТ 10705-80		
2	57×3		4 56м	18 24 кг
3	114×3		4 56м	37 4 кг
4	Швеллер	10 ГОСТ 8240-72		
		Ст 3 ГОСТ 535-79	1 5м	12 9 кг

					1150 04 00 000 80			
ИЗМ	ЛИСТ	№ ДОКУМ	ПОДП	ДАТА	Труба иловая	ЛИТ	МАССА	МАСШТАБ
Разраб		Пучкова			Чертеж общего вида		71	1.10
Пров		Кремнев				ЛИСТ	ЛИСТОВ 1	
Контр								
Н контр		Хромилина				ЦНИИЭП ниж оборудования		
Утв		Шипков						

18967-06 7 Копировал Хлоп- Формат А2

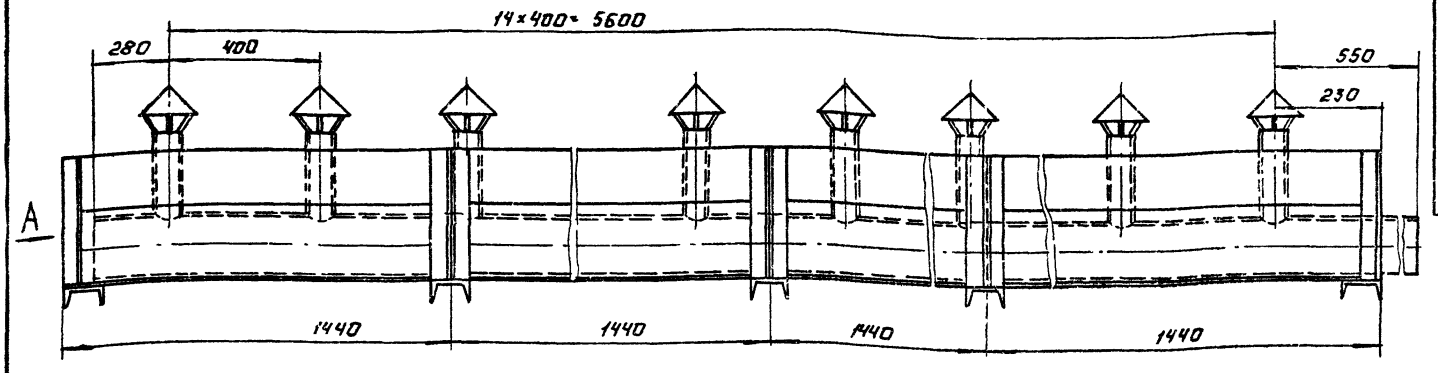

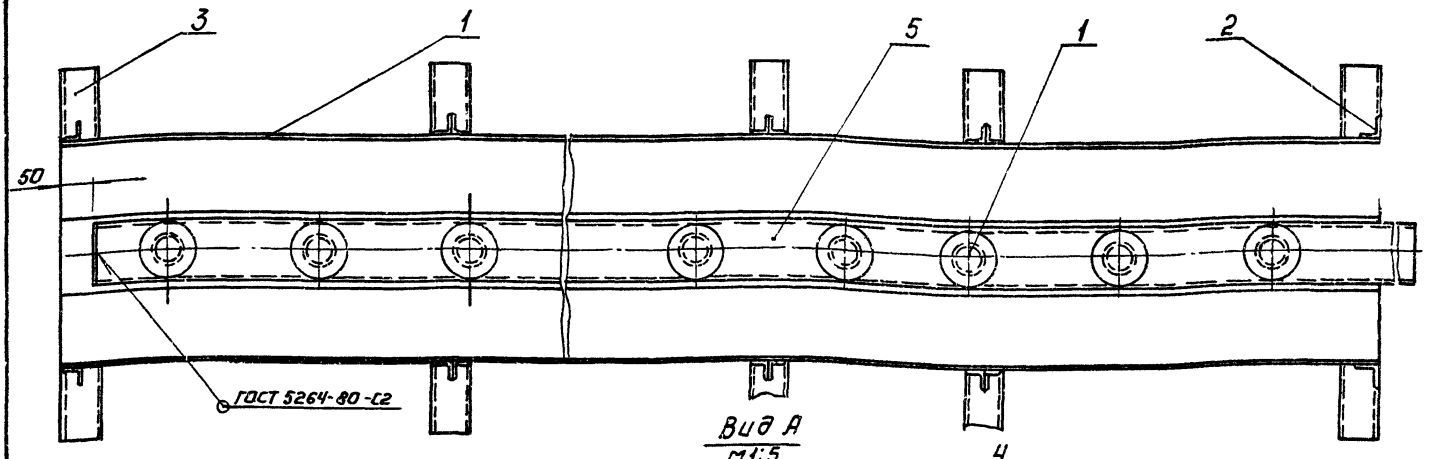

Вид А
М1:5

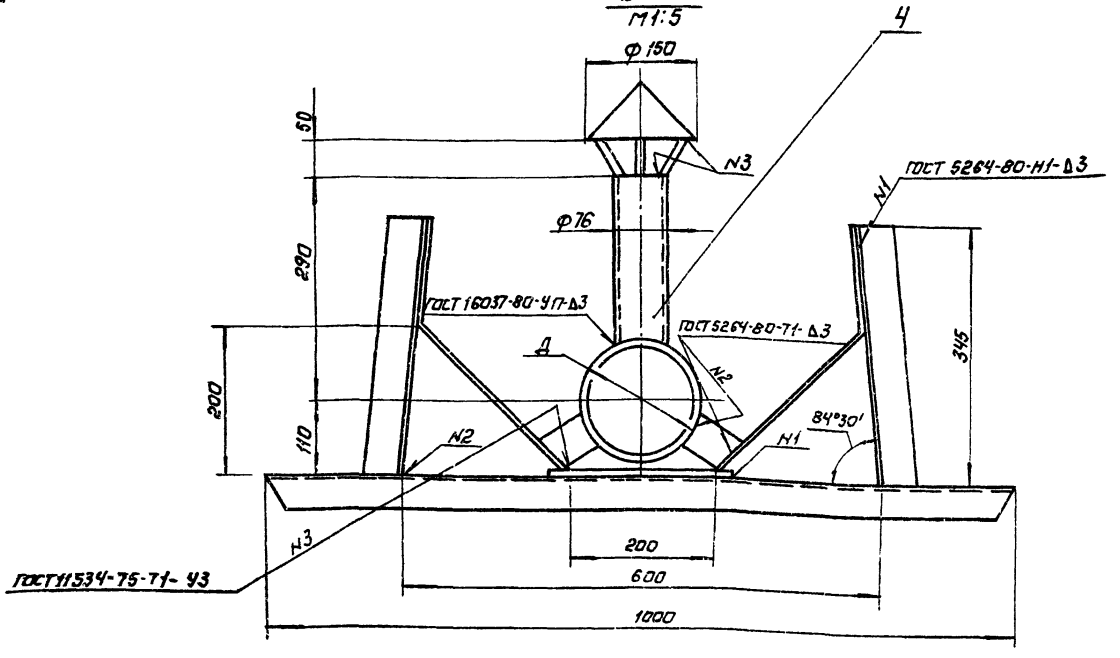

Поз.	Наименование	Кол.	Дополнительные указания
	Материалы:		
1	Лист Б-3 ГОСТ 19903-74 / Ст 3 ГОСТ 16523-70	6 м²	141,3 кг
2	Уголок Б-50×50×5 ГОСТ 8509-72 / Ст.3сп ГОСТ 535-79	5,6 м	21,1 кг
3	Швеллер 10 ГОСТ 8240-72 / Ст.3 ГОСТ 535-79	5 м	42,9 кг
	Переменные данные для исполнений:		
	1150 05.00.000		
	Труба ГОСТ 10704-76 / Ст.3 ГОСТ 10705-80		
4	76×3,5	1,85 м	11,6 кг
5	219×4	0,1 м	129 кг
	1150 05 00.000-01		
	Труба ГОСТ 10704-76 / Ст.3 ГОСТ 10705-80		
4	76×3,5	2,73 м	17 кг
5	159×4	6,1 м	93 кг

Обозначение	Д, мм	Масса, кг
1150 05.00.000	219	347
-01	159	316

Гл.инж.проекта	Ю.Докин		
Нач.отд.	Н.Лучкова		
Нач.сект.	Г.Кармишев		
Гл.конструктор			
Н.контр.	Л.Фоминична		
Разраб.	Г.Шипков		

Копировал Логинова

1150 05 00.000 80

Корыто

Чертеж общего вида

Лит.	Масса	Масштаб
	см. табл.	1:10
Лист	Листов 1	

ЦНИИЭП инж. оборудования КО

Формат А2

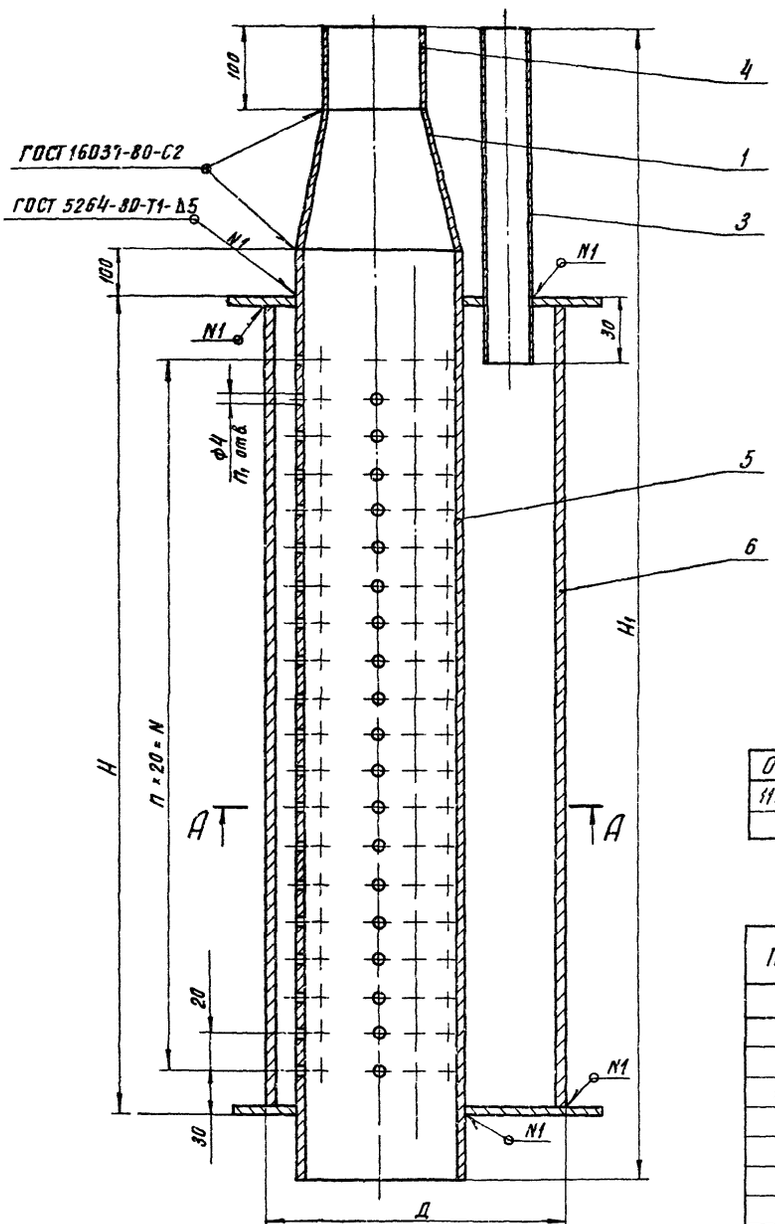

А-А

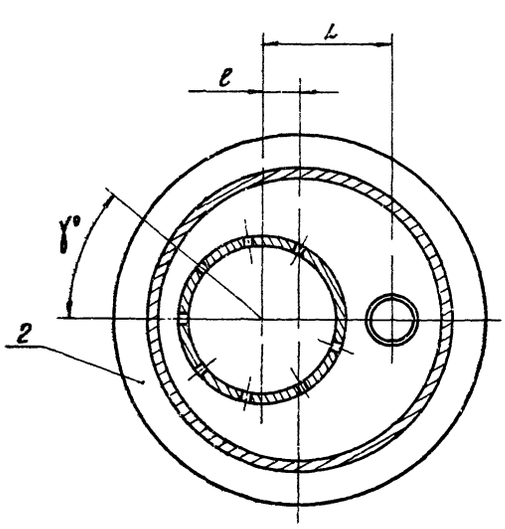

Размеры, мм

Обозначение	N	Д	H	H_1	e	L	n	n_1	γ°	Масса, кг
1150 06 00 000	380	219	440	820	30	100	19	120	30	20
-01	280	114	340	785	16	50	14	90	60	6,54

Поз	Наименование	Кол	Дополнительные указания
	Переменные данные для исполнений:		
	1150 06 00 000		
	Стандартные изделия		
1	Переход К 108×4-89×35 ГОСТ 17378-77	1	
	Материалы		
2	Лист Б-5 ГОСТ 19903-74 / Ст 3 ГОСТ 14637-79	0,045 м²	3,4 кг
	Труба ГОСТ 10704-76 / Ст 3 ГОСТ 10705-80		
3	32×14	0,31 м	0,4 кг
4	89×3,5	0,1 м	0,93 кг
5	114×3	0,64 м	5,2 кг
6	219×4	0,43 м	9,1 кг
	1150 06 00 000-01		
	Стандартные изделия		
1	Переход К 57×4-45×2,5 ГОСТ 17378-77	1	
	Материалы		
2	Лист Б-5 ГОСТ 19903-74 / Ст 3 ГОСТ 14637-79	0,014 м²	1 кг
	Труба ГОСТ 10704-76 / Ст 3 ГОСТ 10705-80		
3	22×1,5	0,275 м	0,22 кг
4	45×2,5	0,1 м	0,26 кг
5	57×3	0,54 м	2,16 кг
6	114×3	0,33 м	2,7 кг

Изм.	Лист	№ докум.	Подп.	Дата	1150 06 00 000 80
Разраб.		Пучкова			Форсунки эрлифтов. Чертеж общего вида
Пров.		Кремнев			
Т. контр.					
Н. контр.		Хромихина			
Утв.		Минеев			

Лит.	Масса	Масштаб
	см	-
	табл.	
Лист	Листов 1	

ЦНИИЭП нрж оборудования КД

1150 07 000 ВО

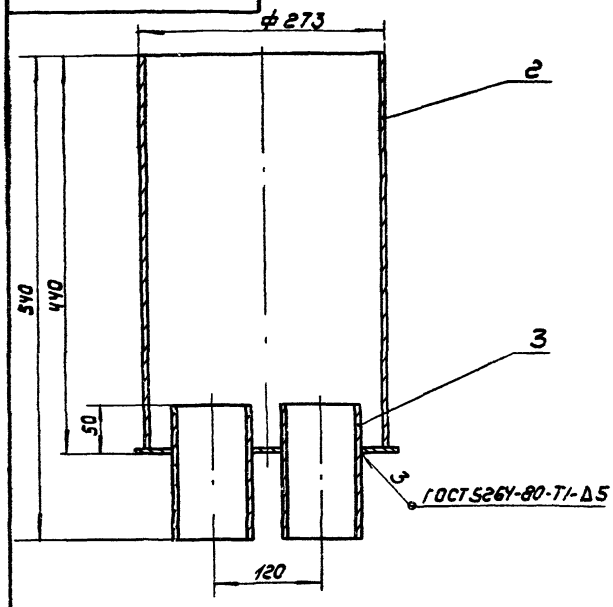

Поз.	Наименование	Кол.	Дополнительные указания
	Материалы		
1	Лист $\frac{\text{Б-5 ГОСТ 19903-74}}{\text{Ст3 ГОСТ 14637-79}}$	0.06 м²	2,5 кг
2	Труба $\frac{\text{273×8 ГОСТ 10704-76}}{\text{Ст3 ГОСТ 10706-76}}$	0.435 м	17 кг
	Переменные данные для исполнений:		
	1150.07.00.000		
3	Труба $\frac{\text{89×3,5 ГОСТ 10704-76}}{\text{Ст3 ГОСТ 10706-76}}$	0.3 м	2.8 кг
	1150.07.00.000-01		
3	Труба $\frac{\text{57×3 ГОСТ 10704-76}}{\text{Ст3 ГОСТ 10706-76}}$	0.3 м	1.2 кг

Покрытие эмаль ХВ-1100 ГОСТ 6993-79 В 2 слоя по грунту ФЛ-03К ГОСТ 9109-81 В цвет основного оборудования.

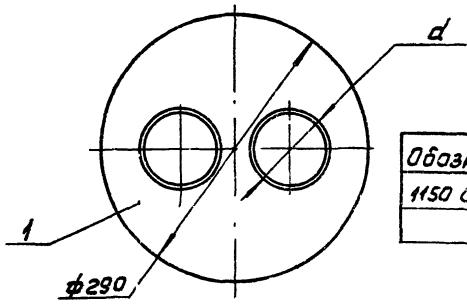

Обозначение	d, мм	Масса, кг
1150 07.00.000	89	22.5
-01	57	21

Изм.	Лист	№ докум.	Подп.	Дата	1150.07.00.000 ВО			
Разраб.		Пучкова			Напорная камера	Лит.	Масса	Масштаб
Пров.		Кремнев			Чертеж общего вида		см. табл.	–
Т. контр.						Лист	Листов 1	
Н. контр.		Хромихина		06.83		ЦНИИЭП инж. оборудования		
Утв.		Шипков						

Формат А3

1152 01 00 000 ВО

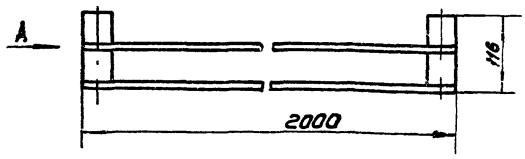

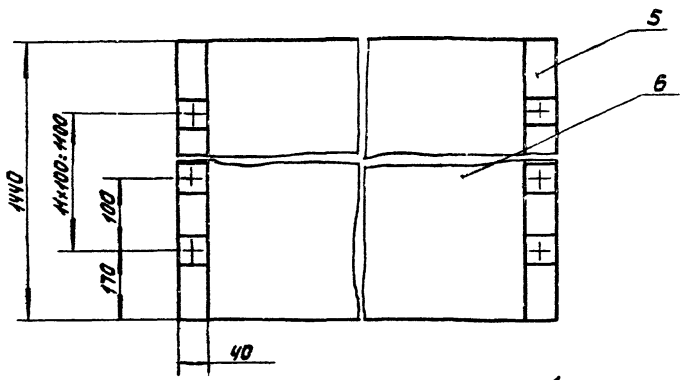

Вид А

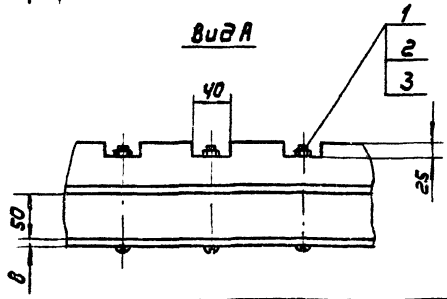

Поз.	Наименование	Кол	Дополнительные указания
	Стандартные изделия		
1	Болт М6×100.36 ГОСТ 7783-81	24	
2	Гайка М6.5.06 ГОСТ 5915-70	24	
3	Шайба 6.01.06 ГОСТ 11371-78	24	
	Материалы		
5	Сосна ГОСТ 2695-83	11,5 м³	5,76 кг
6	Фанера ФСФ-В ГОСТ 3916-69	5,76 м²	38,8 кг

Изм.	Лист	№ докум.	Подп.	Дата	1152 01 00 000 ВО			
Разраб.		Пучкова			Элемент полочного блока	Лит.	Масса	Масштаб
Пров.		Кремнев			Чертеж общего вида		43	1:5
Т. контр.						Лист	Листов 1	
Н. контр.		Хромихина		06.83		ЦНИИЭП инж. оборудования		
Утв.		Шипков						

Копировал Корчунова 19967-06 10 Формат А3

1150 08 00 000 ВО

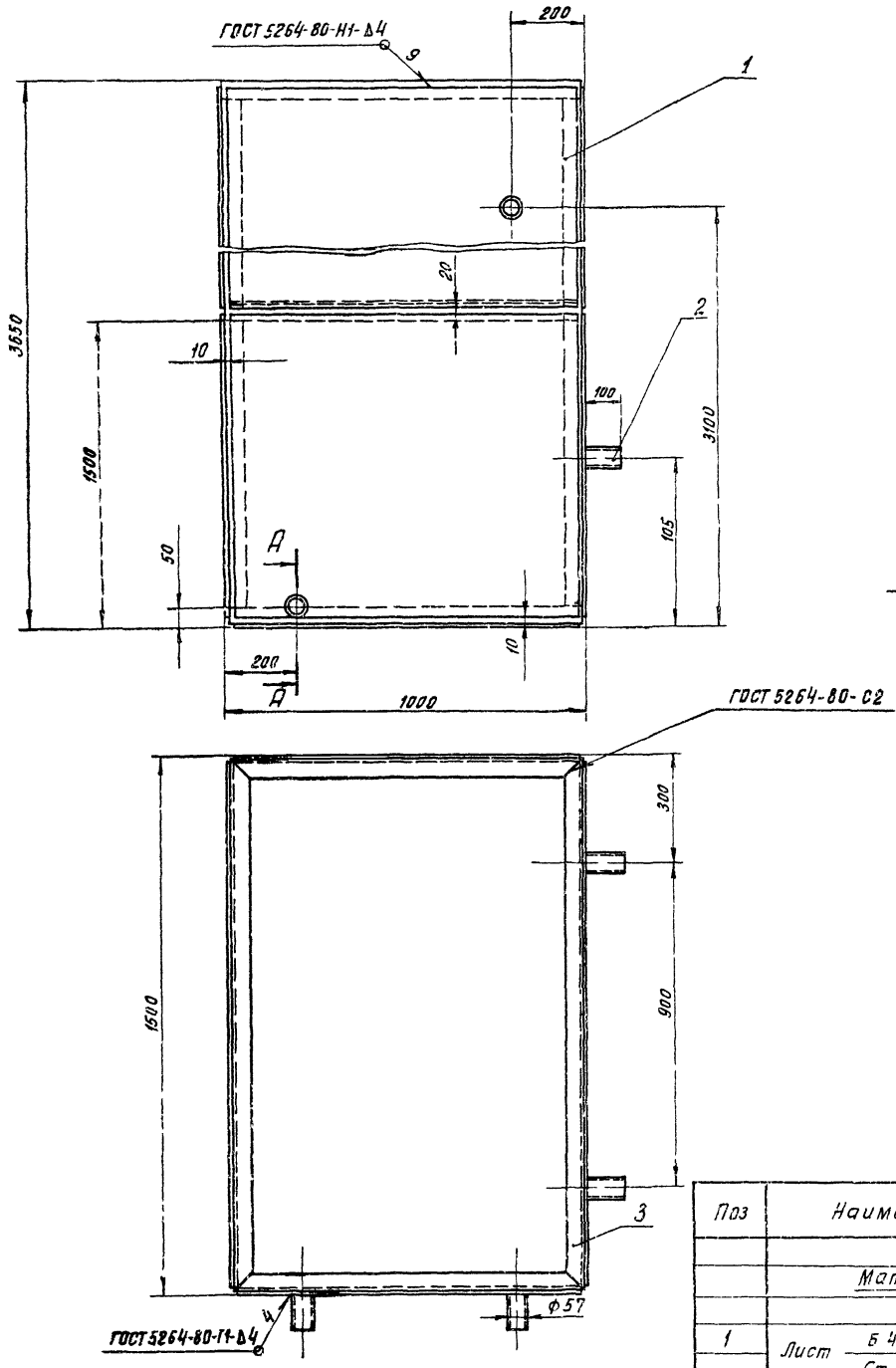

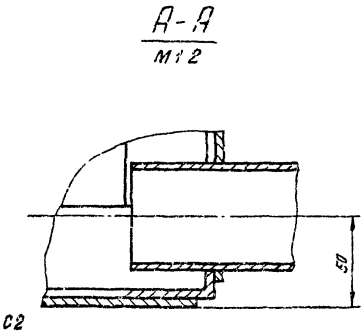

Поз	Наименование		Кол	Дополнительные указания
	Материалы			
1	Лист	Б 4 ГОСТ 19903-74		
		Ст 3 ГОСТ 14637-79	19 м²	596 кг
2	Труба	57×3 ГОСТ 10704-76		
		Ст 3 ГОСТ 10705-80	0,6 м	2,4 кг
3	Уголок	Б-50×50×5 ГОСТ 8509-72		
		Ст 3 сп ГОСТ 535-79	29,2 м	109 кг

Покрытие эмаль ХВ-1100 ГОСТ 6993-79 в 2 слоя по грунту ФЛ-03К ГОСТ 9109-81 в цвет основного оборудования

					1150 08 00 000 ВО			
Изм	Лист	№ докум	Подп	Дата	Бак технической воды	Лит	Масса	Масштаб
Разраб		Пучкова			Чертеж общего вида		707,4	1:10
Пров		Кремнев				Лист	Листов 1	
Т контр						ЦНИИЭП инж оборудования КО		
Н контр		Громихина						
Утв		Шишков						

18967-06 11 Копировал Хлин- Формат А2

1150.09.00.000.60

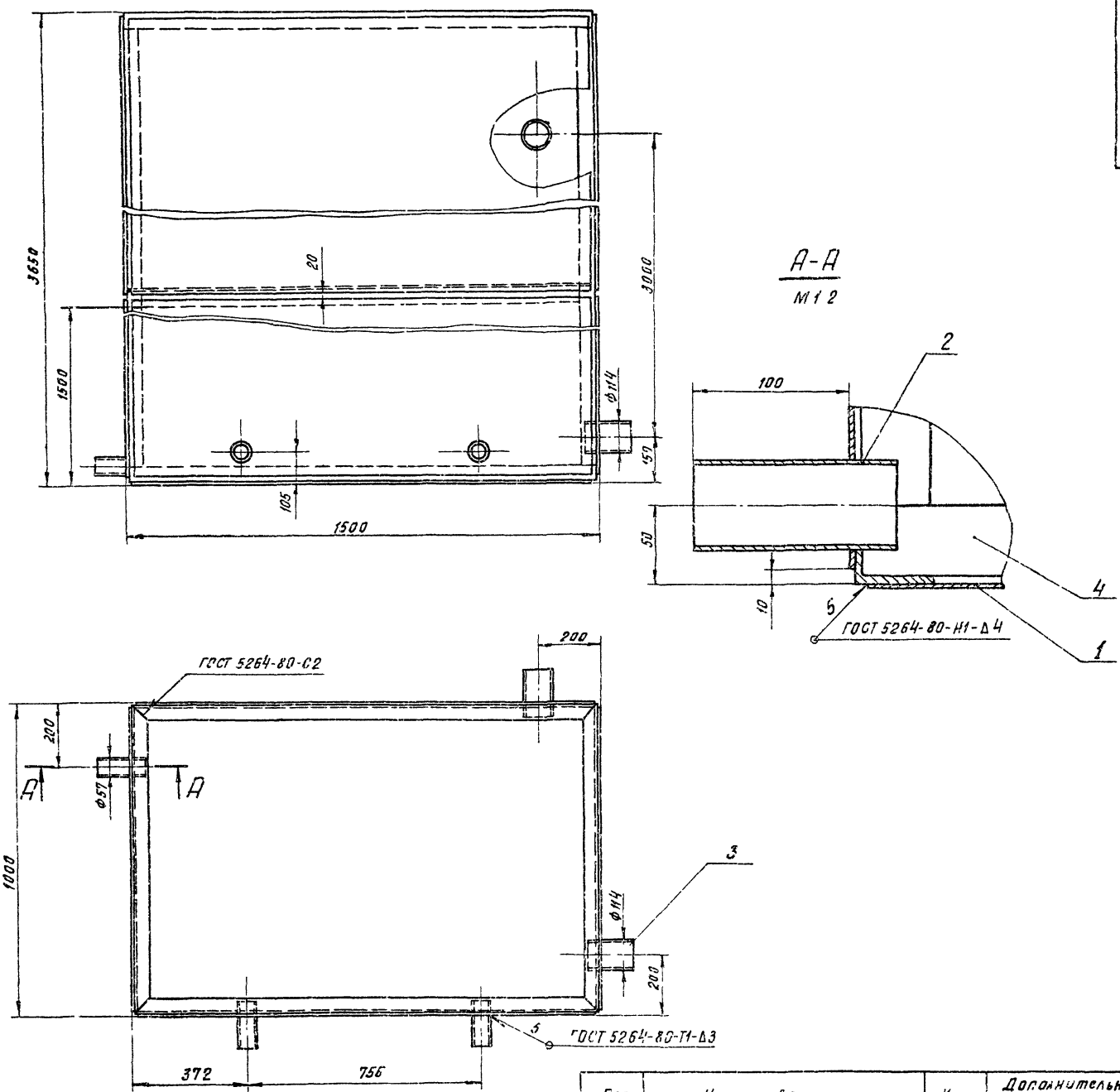

Поз	Наименование	Кол	Дополнительные указания
	Материалы		
1	Лист Б-4 ГОСТ 19903-74		
	Ст 3 ГОСТ 14637-79	19 м²	596 кг
	Труба ГОСТ 10704-76		
	Ст 3 ГОСТ 10705-80		
2	57×3	0,45 м	18 кг
3	114×3	0,3 м	25 кг
4	Уголок Б-50×50×5 ГОСТ 8509-72		
	Ст 3сп ГОСТ 535-79	29,2 м	109 кг

Покрытие эмаль ХВ-1100 ГОСТ 6993-79 в 2 слоя по грунту ФЛ-03К ГОСТ 9109-81 в цвет основного оборудования.

					1150.09.00.000.60			
Изм	Лист	N докум	Подп	Дата	Бак уплотненного ила	Лит	Масса	Масштаб
Разраб		Пушкова					709 3	1:10
Пров		Кремнев			Чертеж общего вида	Лист	Листов 1	
Т. контр								
Н. контр		Аромихина				ЦНИИЭП инж оборудования КУ		
Утв		Шинков						

18967-06 12 Копировал Хлоп Формат А2

1152.02 00 000 ВО

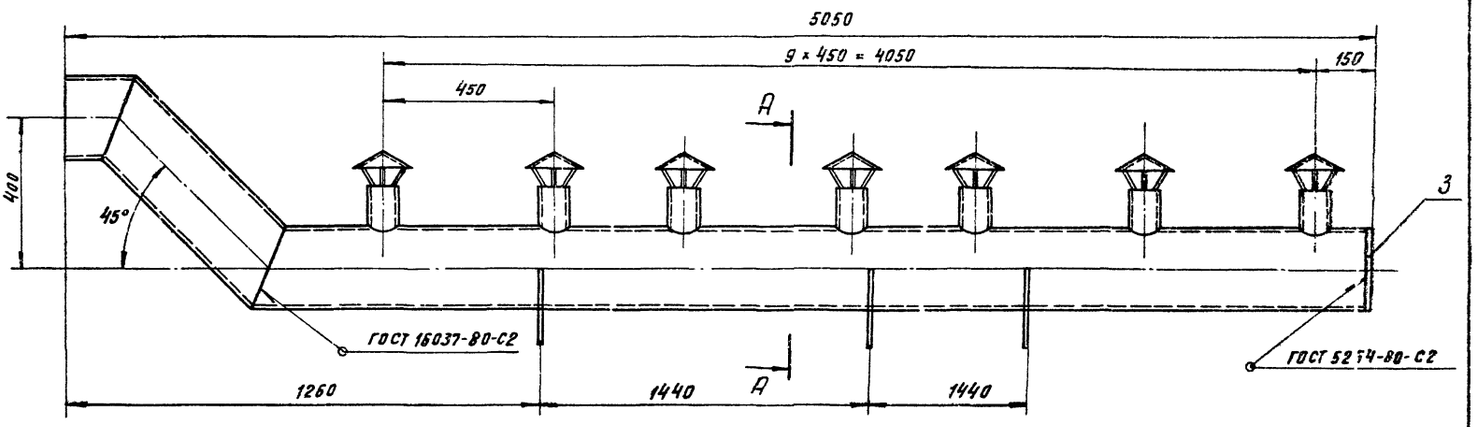

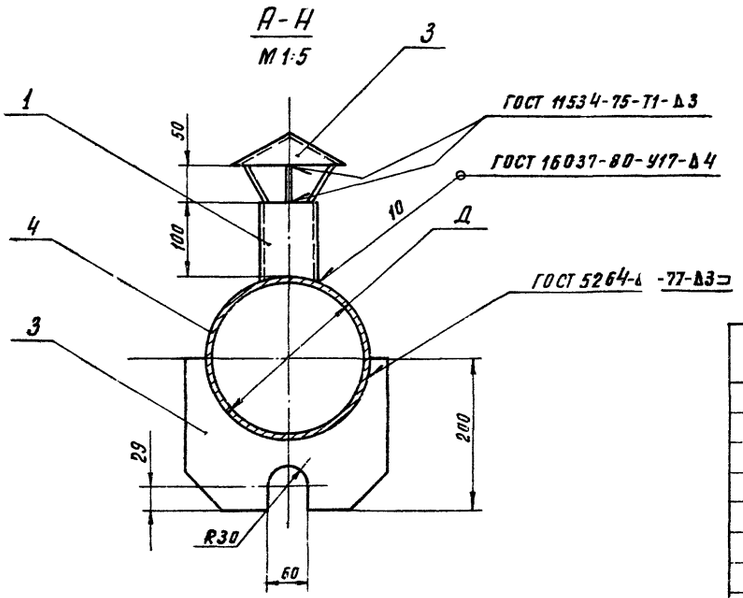

Обозначение	Д, мм	Масса, кг
1152.02.00.000	219	149
-01	159	115

Поз	Наименование		Кол	Дополнительные указания
	Материалы			
1	Труба	76 × 3.5 ГОСТ 10704-76		
		Ст 3 ГОСТ 10705-80	1.05 м	6.57 кг
	Переменные данные для исполнений:			
	1152.02 00 000			
3	Лист	Б-3 ГОСТ 19903-74		
		Ст 3 ГОСТ 16523-70	1.07 м²	25 кг
4	Труба	219 × 4 ГОСТ 10704-76		
		Ст 3 ГОСТ 10705-80	5.5 м	116,6 кг
	1152 02.00 000-01			
3	Лист	Б-3 ГОСТ 19903-74		
		Ст 3 ГОСТ 16523-70	1.02 м²	24 кг
4	Труба	159 × 4 ГОСТ 10704-76		
		Ст 3 ГОСТ 10705-80	5.5 м	84 кг

					1152.02 00 000.ВО			
ИЗМ	ЛИСТ	№ ДОКУМ	ПОДП.	ДАТА	Распределитель Чертеж общего вида.	ЛИТ	МАССА	МАСШТАБ
РАЗРАБ		ПУЧКОВА					СМ. ТАБЛ.	-
ПРОВ		КРЕМНЕВ						
Т.КОНТР						ЛИСТ	ЛИСТОВ:	
Н.КОНТР		ДРОМИЛИНА				ЦНИИЭП инж. оборудования.		
УТВ		ШИПКОВ						

18967-00 Копировал Хлоп- Формат А2

gost.e-ecolog.ru