ТИПОВОЙ ПРОЕКТ

901-3-193.84

РЕАГЕНТНОЕ ХОЗЯЙСТВО НА 5 РЕАГЕНТОВ

ДЛЯ СТАНЦИИ ОЧИСТКИ ВОДЫ ПОВЕРХНОСТНЫХ ИСТОЧНИКОВ

С СОДЕРЖАНИЕМ ВЗВЕШЕННЫХ ВЕЩЕСТВ ДО 150 МГ/Л

ПРОИЗВОДИТЕЛЬНОСТЬЮ 100 ТЫС. $М^3$/СУТ

АЛЬБОМ IV Часть 2.

СТРОИТЕЛЬНЫЕ ИЗДЕЛИЯ ОТДЕЛЕНИЯ НА 3 ДОПОЛНИТЕЛЬНЫХ РЕАГЕНТА

Инв.№ 19595-04

				ПРИВЯЗАН	
Инв. №					

gost.e-ecolog.ru

ТИПОВОЙ ПРОЕКТ
901-3-193.84
РЕАГЕНТНОЕ ХОЗЯЙСТВО НА 5 РЕАГЕНТОВ

ДЛЯ СТАНЦИИ ОЧИСТКИ ВОДЫ ПОВЕРХНОСТНЫХ ИСТОЧНИКОВ С СОДЕРЖАНИЕМ ВЗВЕШЕННЫХ ВЕЩЕСТВ ДО 150 МГ/Л ПРОИЗВОДИТЕЛЬНОСТЬЮ 100 ТЫС. $М^3$/СУТ.

СОСТАВ ПРОЕКТА:

Альбом I Архитектурно-строительные чертежи
Часть 1. Реагентное хозяйство на 2 основных реагента (из ТП 901-3-192.84) Часть 2. Отделение реагентного хозяйства на 3 дополнительных реагента
Альбом II Технологическая, санитарно-техническая части нестандартизированное оборудование
Часть 1. Реагентное хозяйство на 2 основных реагента (из ТП 901-3-192.84) Часть 2. Отделение реагентного хозяйства на 3 дополнительных реагента
Альбом III Электротехническая часть. Связь и сигнализация.
Часть 1. Реагентное хозяйство на 2 основных реагента (из ТП 901-3-192.84) Часть 2. Отделение реагентного хозяйства на 3 дополнительных реагента.
Альбом IV Строительные изделия.
Часть 1. Реагентное хозяйство на 2 основных реагента (из ТП 901-3-192.84) Часть 2. Отделение реагентного хозяйства на 3 дополнительных реагента.
Альбом V Ведомости потребности в материалах.
Часть 1. Реагентное хозяйство на 2 основных реагента (из ТП. 901-3-192.84). Часть 2. Отделение реагентного хозяйства на 3 дополнительных реагента.
Альбом VI Спецификация оборудования.
Часть 1. Реагентное хозяйство на 2 основных реагента (из Т.П 901-3-192.84) Часть 2. Отделение реагентного хозяйства на 3 дополнительных реагента.
Альбом VII Сборник спецификаций оборудования.
Часть 1. Реагентное хозяйство на 2 основных реагента (из ТП. 901-3-192.84) Часть 2. Отделение реагентного хозяйства на 3 дополнительных реагента.
Альбом VIII Сметы
Часть 1. Реагентное хозяйство на 2 основных реагента (из Т.П 901-3-192.84) Часть 2. Отделение реагентного хозяйства на 3 дополнительных реагента.

АЛЬБОМ IV Часть 2.

РАЗРАБОТАН
ЦНИИЭП инженерного оборудования
городов, жилых и общественных зданий
Главный инженер института А. Кетаов
Главный инженер проекта Р. Чичерина

УТВЕРЖДЕН ГОСГРАЖДАНСТРОЕМ
приказ № 297 от 31 октября 1980 г.
ВВЕДЕН В ДЕЙСТВИЕ
ЦНИИЭП инженерного оборудования
приказ № 125 от 23 декабря 1983 г.

				Привязан
				Инв. №

19595-04

Типовой проект 901-3-193.84 Альбом IV, часть 2

Содержание альбома

Формат	Обозначение	Наименование	Стр.	Примеч.
12	ТП 901-3-193.84 КЖИ.К1	Колонна К1	3	
12	ТП 901-3-193.84 КЖИ.К2	Колонна К2	4	
12	ТП 901-3-193.84 КЖИ.К3	Колонна К3	5	
12	ТП 901-3-193.84 КЖИ.К4	Колонна К4	6	
12	ТП 901-3-193.84 КЖИ.К5	Колонна К5	7	
12	ТП 901-3-193.84 КЖИ.К6	Колонна К6	8	
12	ТП 901-3-193.84 КЖИ.К7	Колонна К7	9	
12	ТП 901-3-193.84 КЖИ.К8	Колонна К8	10	
12	ТП 901-3-193.84 КЖИ.К9	Колонна К9	11	
12	ТП 901-3-193.84 КЖИ.К10	Колонна К10	12	
12	ТП 901-3-193.84 КЖИ.Б1	Балка Б1 (БС1)	13	
12	ТП 901-3-193.84 КЖИ.Б2	Балка Б2 (БС2)	14	
12	ТП 901-3-193.84 КЖИ.Б3	Балка Б3 (БС3)	15	
12	ТП 901-3-193.84 КЖИ.Б4	Балка Б4 (БС4)	16	
12	ТП 901-3-193.84 КЖИ.Б5	Балка Б5 (БС5)	17	
12	ТП 901-3-193.84 КЖИ.Б6	Балка Б6 (БС6)	18	
12	ТП 901-3-193.84 КЖИ.ПГ4	Плита покрытия ПГ4 (П1; П2; П3)	19	
		Сборочный чертеж		
12	ТП 901-3-193.84 КЖИ.ПГ4	Плита покрытия ПГ4 (П1; П2; П3)	20	
12	ТП 901-3-193.84 КЖИ.ПГ5	Плита покрытия ПГ5 (П6)	21	
12	ТП 901-3-193.84 КЖИ.ПС12	Панель стеновая ПС 12	22	
11	ТП 901-3-193.84 КЖИ.МС1	Элемент соединительный МС1	23	
11	ТП 901-3-193.84 КЖИ.МС2	Элемент соединительный МС2	23	
12	ТП 901-3-193.84 КЖИ.РМ5	Рама металлическая РМ5	24	
12	ТП 901-3-193.84 КЖИ.РМ6	Рама металлическая РМ6	25	
12	ТП 901-3-193.84 КЖИ.Щ7	Металлический щит Щ7	26	
11	ТП 901-3-193.84 КЖИ.Сн33	Сетка арматурная С33	27	
11	ТП 901-3-193.84 КЖИ.Сн34	Сетка арматурная С34	27	
11	ТП 901-3-193.84 КЖИ.Сн37	Сетка арматурная С37; С39	28	
11	ТП 901-3-193.84 КЖИ.Сн35	Сетка арматурная С39	28	
11	ТП 901-3-193.84 КЖИ.Сн36	Сетка арматурная С36	29	
11	ТП 901-3-193.84 КЖИ.Сн40	Сетка арматурная С40; С41	29	
11	ТП 901-3-193.84 КЖИ.Сн42	Сетка арматурная С42; С43	30	
11	ТП 901-3-193.84 КЖИ.ПР1	Перегородка ПР1	30	
11	ТП 901-3-193.84 КЖИ.ПР2	Перегородка ПР2	31	
11	ТП 901-3-193.84 КЖИ.МС3	Элемент соединительный МС3	31	
11	ТП 901-3-193.84 КЖИ.Сн35	Сетка арматурная С35	32	
11	ТП 901-3-193.84 КЖИ.ПР1	Перегородка ПР1	33	
11	ТП 901-3-193.84 КЖИ.ПР2	Перегородка ПР2	33	

Инв. № подл. | Подпись и дата | Взам. инв. №

Копировал:

Формат А3

1953-04

Типовой проект 901-3-193.84 Альбом IV часть 2

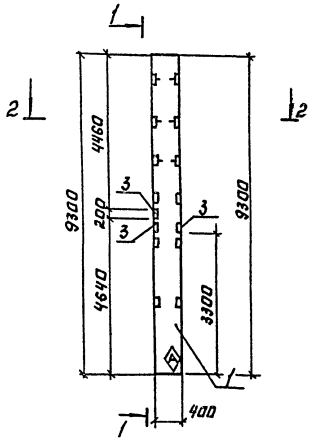

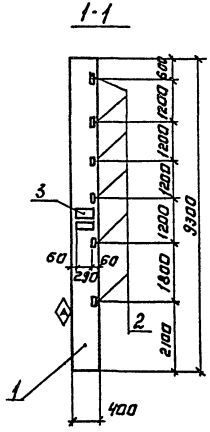

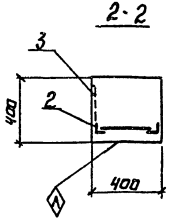

Покрытие закладных изделий - гор. Ц50-60

Формат	Зона	Поз.	Обозначение	Наименование	Кол.	Примеч.
				Документация		
			1.423-3 Вып.1	Ж.б. колонны прямоугольного сечения одноэтажных производственных зданий без мостовых кранов.		
				Высотой 9.6 м.		
				Сборочные единицы.		
		1	1.423-3 Вып.1	Колонна К84-4	1	
		2	1.423-3 Вып.2	Изделие закладное М1-14	6	1.8 кг
		3	1.423-3 Вып.3	Изделие закладное М1-12	3	6.0 кг

Ведомость расхода стали на дополнительные закладные изделия, кг

Марка элемента	Изделия закладные													Итого
	Арматура класса							Прокат марки						
	А III							ВСт3кп2						
	ГОСТ 5781-82							ГОСТ 8509-72		ГОСТ 103-76				
			ф12				Итого	L63×5	Итого	-200×10			Итого	
К1			6.18				6.18	6.64	6.64	13.8			13.8	26.62

Провер.	Левина		ТП 901-3-193.84		КЖИ.К1	
Ст.инж.	Киселева		Колонна К1	Стадия	Масса	Масштаб
Рук.гр.	Письман			Р	3700	—
Гип	Левина			Лист	Листов:	
Гл.констр.	Шапиро			ЦНИИЭП инженерного оборудования г. Москва		
Н.контр.	Левина					
Нач.отд.	Красавин					

Привязан:

Инв.№

Копировал: Логинова

Формат: А3

Инв.№ подл. | Подпись и дата | Взам.инв.№

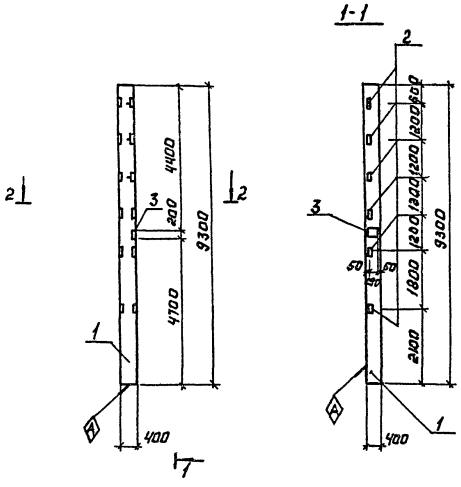

Покрытие закладных изделий:
Гор. ц.50-60

Формат	Зона	Поз.	Обозначение	Наименование	Кол.	Примеч.
				Документация.		
			1.423-3 Вып.1	Ж.б. колонны прямоугольного сечения одноэтажных производственных зданий без мостовых		
				кранов высотой 9.6м.		
				Сборочные единицы.		
		1	1.423-3 Вып.1	Колонна К8 4-4	1	
		2	1.423-3 Вып.2	Изделие закладное М1-14	6	1.8кГ
		3	1.423-3 Вып.2	Изделие закладное М1-12	1	6.0кГ

Ведомость расхода стали на дополнительные закладные изделия, кГ

Марка элемента	Изделия закладные													
	Арматура класса							Прокат марки						Итого
			А III					Вст 3 кп2						
			ГОСТ 5781-82					ГОСТ 8509-72			ГОСТ 103-76			
			Ф12				Итого	∠65×5		Итого	∠200×10		Итого	
К2			3.38				3.38	6.64		6.64	4.6		4.6	13.62

ПРИВЯЗАН:			ТП 901-3-193.84	КЖИ К2	
			КОЛОННА К2.	СТАДИЯ	МАССА	МАСШТАБ
				Р	3700	
				ЛИСТ:	ЛИСТОВ: 1	
ИНВ.№				ЦНИИЭП ИНЖЕНЕРНОГО ОБОРУДОВАНИЯ г. МОСКВА		

ПРОВЕР.	ЛЕВИНА	
СТ.ИНЖ.	КИСЕЛЕВА	
РУК.ГР.	ПИСЬМАН	
ГИП	ЛЕВИНА	
ГЛ.КОНСТР.	ШАПИРО	
Н.КОНТР.	ЛЕВИНА	
НАЧ.ОТД.	КРАСАВИН	

КОПИРОВАЛ: ЛОГИНОВА

ФОРМАТ: А3

ИНВ.№ ПОДЛ. | ПОДПИСЬ И ДАТА | ИНВ.№ ПОДЛ.

ТИПОВОЙ ПРОЕКТ 901-3-193.84 АЛЬБОМ IV, ЧАСТЬ 2

Типовой проект 901-3-193.84 Альбом IV, часть 2

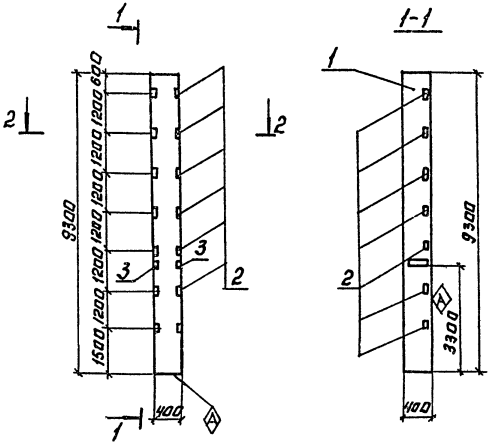

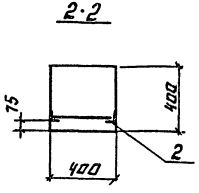

Покрытие закладных изделий -гор. Ц50-60.

Формат	Зона	Поз.	Обозначение		Наименование	Кол.	Примеч.
					Документация.		
			1.423-3	Вып.1	Ж.б. колонны прямоугольного сечения одноэтажных производственных зданий без мостовых кранов		
					Высотой 9.6 м.		
					Сборочные единицы.		
		1	1.423-3	Вып.1	Колонна К84-4	1	
		2	1.423-3	Вып.2	Изделие закладное М1-14	7	1.8 кг
		3	1.423-3	Вып.2	Изделие закладное М1-12	2	6.0 кг

Ведомость расхода стали на дополнительные закладные изделия, кГ

Марка элемента	Изделия закладные													
	Арматура класса							Прокат марки						Итого
	А III							В ст 3 кп2						
	ГОСТ 6 781-82							ГОСТ 8509-72						
			ф 12				Итого	163×5	+200×10			Итого		
К3			5.11				5,11	10.06	9.2			19.28	24.39	

ПРИВЯЗАН:	ПРОВЕР.	ЛЕВИНА	
	СТ.ИНЖ.	КИСЕЛЕВА	
	РУК.ГР.	ПИСЬМАН	
	ГИП	ЛЕВИНА	
	ГЛ.КОНСТР.	ШАПИРО	
	Н.КОНТР.	ЛЕВИНА	
ИНВ.№	НАЧ.ОТД.	КРАСАВИН	

ТП 901-3-193.84 КЖИ. К3

Колонна К3

СТАДИЯ	МАССА	МАСШТАБ
Р	3700	–

ЛИСТ: ЛИСТОВ: 1

ЦНИИЭП инженерного оборудования г. Москва

Копировал: Логинова

Формат: А3

Инв.№ подл. | Подпись и дата | Взам. инв.№

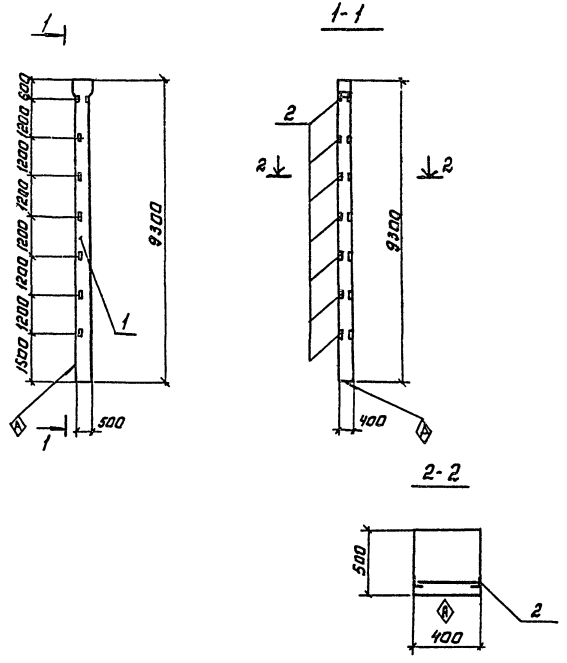

Формат	Зона	Поз.	Обозначение	Наименование	Кол.	Примеч.
				Документация		
			1.423-3 Вып. 1	Ж.б. колонны прямоугольного сечения одноэтажных производственных зданий без мостовых кранов высотой 9,6 м.		
				Сборочные единицы.		
		1	1.423-3 Вып. 1	Колонна К84-23	1	
		2	1.423-3 Вып. 2	Изделие закладное м1-14	7	1.8 кг

Ведомость расхода стали на дополнительные закладные изделия, кг.

Марка элемента	Изделия закладные												
	Арматура класса							Прокат марки					Итого
			А III					ВСТ3 кп2					
			ГОСТ 5781-82					ГОСТ 8509-72					
			ф12				Итого	L63×5				Итого	
К4			2.31				2.31	10.08				10.08	12.39

Покрытие закладных изделий:
Гор. Ц 50-60.

Провер.	Левина		
Ст. инж.	Киселева		
Рук. гр.	Письман		
ГИП	Левина		
Гл. констр.	Шапиро		
Н. контр.	Левина		
Нач. отд.	Красавин		

Привязан:

Инв. №

ТП 901-3-193.84 КЖИ. К4

Колонна К4.

Стадия	Масса	Масштаб
Р	4700	—

Лист | Листов: 1

ЦНИИЭП инженерного оборудования

Копировал: Логинова

Формат: А3

Типовой проект 901-3-193.84 альбом IV, часть 2

Инв. № подл. | Подпись и дата | Взам. инв. №

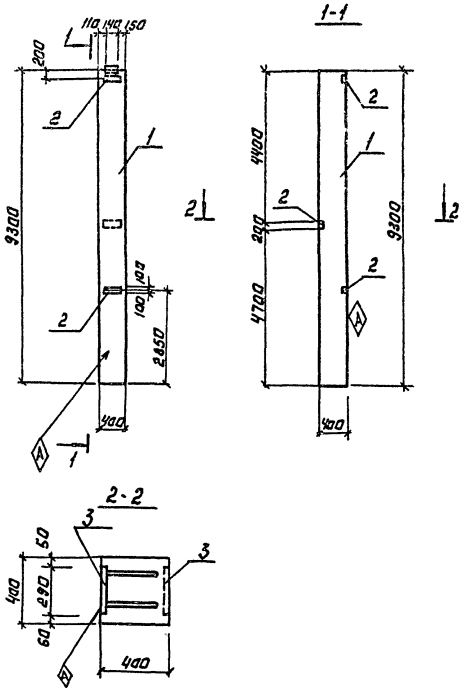

Покрытие закладных изделий:
ГОР: Ц50-60

Форм.	Зона	Поз.	Обозначение		Наименование	Кол.	Примеч.
					Документация.		
			1.423-3	Вып.1	Ж.д. колонны прямоугольного сечения одноэтажных производственных зданий без мостовых		
					кранов высотой 9,6 м		
					Сборочные единицы.		
		1	1.423-3	Вып.1	Колонна К 84-4	1	
		2	1.423-3	Вып.2	Изделие закладное М1-12	3	6.0кГ

Ведомость расхода стали на дополнительные закладные изделия, кГ

Марка элемента	Изделия закладные												
	Арматура класса							Прокат марки					Итого
	А III							Вст 3 кп 2					
		ГОСТ 5781-82						ГОСТ 103-76					
			Ф12				Итого	200×10				Итого	
К5			4,2				4,2	13,8				13,8	18,0

Провер.	Левина			ТП 901-3-193.84	КЖИ. К5		
Ст.инж.	Киселева			Колонна К5	Стадия	Масса	Масштаб
Рук.гр.	Письман				Р	3700	—
Гип	Левина				Лист:	Листов: 1	
Гл.констр.	Шапиро				ЦНИИЭП инженерного оборудования г. Москва		
Н.контр.	Левина						
Нач.отд.	Красавин						

Привязан:

Инв. №

Копировал: Логинова

Формат: А3

Типовой проект 901-3-193.84 Альбом IV, часть 2

Инв. № подл. | Подпись и дата | Взам. инв. №

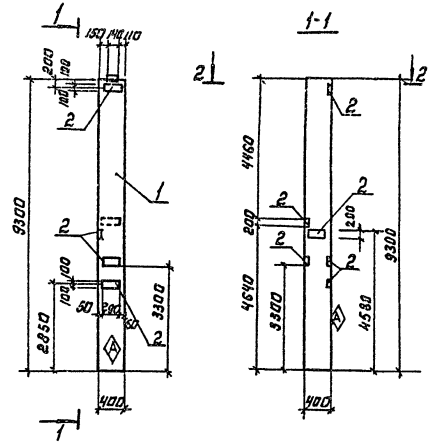

Покрытие закладных изделий:
Гор. Ц50-60.

Позиция	Зона	Поз.	Обозначение	Наименование	Кол.	Примеч.
				Документация.		
			1.423-3 Вып.1	Ж.б.колонны прямоугольного сечения одноэтажных производственных зданий без мостовых кранов высотой 9,6 м.		
				Сборочные единицы.		
		1	1.423-3 Вып.1	Колонна К 84-4	1	
		2	1.423-3 Вып.2	Изделие закладное МI-12	6	6.0 кг

Ведомость расхода стали на дополнительные закладные изделия, кг

Марка элемента	Изделия закладные												
	Арматура класса							Прокат марки					Итого
	A III							Вст3кп2					
	ГОСТ 5781-82							ГОСТ 103-76					
		ф12					Итого			200х8		Итого	
К6		8,4					8,4			27,6		27,6	36,0

Привязан:			
Инв.№			
Копировал: Логинова			

Пробер.	Лебина		
Ст.инж.	Киселева		
Рук.гр.	Письман		
ГИП	Лебина		
Гл.констр.	Шапиро		
Н.контр.	Лебина		
Нач.отд.	Красавин		

ТП 901-3-193.84 КЖИ К6

Колонна К6

Стадия	Масса	Масштаб
Р	3700	—

Лист: Листов: 1

ЦНИИЭП инженерного оборудования г.Москва

Формат А3

Инв.№ подл. | Подпись и дата | Взам.инв.№

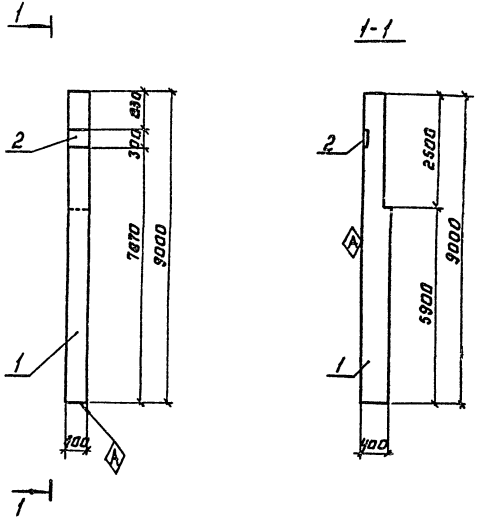

Формат	Зона	Поз.	Обозначение	Документация	Кол.	Примеч.
				Документация		
				Жел.-бет. фахверковые колонны прямоугольного сечения для одноэтажных производственных зданий		
				Сборочные единицы		
		1	Шифр 460-75 Вып. 1-1	Колонна КФ 21-2		
		2	Шифр 460-75 Вып. 1-2	Изделие закладное МК1	1	7.8 кг

Ведомость расхода стали на дополнительные закладные изделия, кг

Марка элемента	Изделия закладные													Итого
	Арматура класса							Прокат марки						
	A III							Вст3кп.2						
	ГОСТ 5781-82							ГОСТ 103-76						
	ф10						Итого	-300×8					Итого	
К7	2.1						2.1	5.7					5.7	7.8

Покрытие закладных изделий - Гор. Ц 50 - 60.

Привязан:			
Инв. №			

Провер.	Левина	
Ст. инж.	Киселева	
Рук. гр.	Письман	
ГИП	Левина	
Гл. констр.	Шапиро	
Н. контр.	Левина	
Нач. отд.	Красавин	

ТП 901-3-193.84 КЖИ. К7

Колонна К7.

Стадия	Масса	Масштаб
Р	2500	—
Лист.	Листов:	

ЦНИИЭП инженерного оборудования г. Москва

Копировал: Лобинова

Формат: А3

Инв. № подл. | Подпись и дата | Взам. инв. №

Типовой проект 901-3-193.84 Альбом IV, часть 2

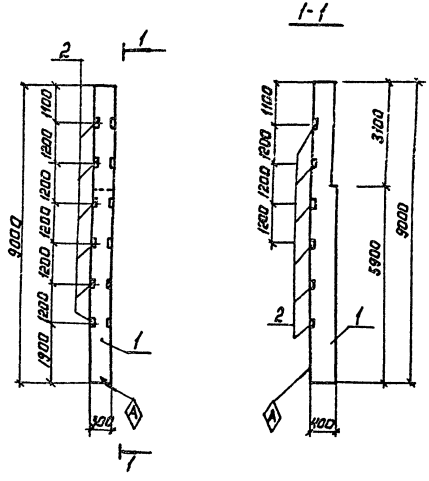

Формат	Зона	Поз.	Обозначение	Наименование	Кол.	Примеч.
				Документация		
			Шифр 460-75 Вып.0	Железобетонные двухветвевые колонны прямоугольного сечения для одноэтажных производственных зданий		
				Сборочные единицы		
		1	Шифр 460-75 Вып.1-1	Колонна КФ 21-2		
				Изделие закладное		
		2	Шифр 460-75 Вып.1-2	МН8	6	

Ведомость расхода стали на дополнительные закладные изделия, кг

Марка элемента	Изделия закладные													Итого
	Арматура класса							Прокат марки						
	AII							ВСт3кп2						
	ГОСТ 5781-82							ГОСТ 8509-72						
	ф12						Итого	∠63×5					Итого	
К8	1.2						1.2	11.4					11.4	12.6

Покрытие закладных изделий - гор. Ц50-60.

Привязан:

Инв. №

Провер.	Левкина	
Ст. инж.	Киселева	
Рук. гр.	Письман	
ГИП	Лебина	
Гл. констр.	Шапиро	
Н. контр.	Левкина	
Нач. отд.	Крававин	

Копировал: Логинова

ТП 901-3-193.84 КЖИ. К8

Колонна К8

Стадия	Масса	Масштаб
Р	2500	—
Лист:	Листов: 1	

ЦНИИЭП инженерного оборудования г. Москва

Формат А3

Инв. № подл. | Подпись и дата | Взам. инв. №

Типовой проект 901-3-193.84 Альбом IV, часть 2

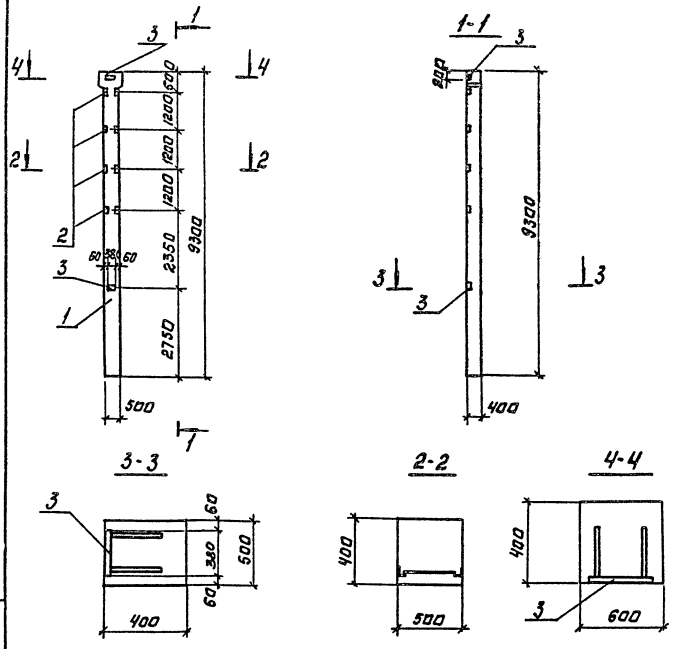

Формат	Зона	Поз.	Обозначение	Наименование	Кол.	Примеч.
				Документация		
			1.423-3 Вып. 1	Ж-д. колонны прямоугольного сечения одноэтажных производственных зданий без мостовых кранов		
				Высотой 9.6 м.		
				Сборочные единицы.		
		1	1.423-3 Вып. 1	Колонна К 84-23	1	
		2	1.423-3 Вып. 2	Изделие закладное М1-14	4	1.8 кг
		3	1.423-3 Вып. 2	Изделие закладное М1-12-1	2	6.0 кг

Ведомость расхода стали на дополнительные закладные изделия, кг

Марка элемента	Изделия закладные													
	Арматура класса								Прокат марки					Итого
	АIII								ВСТ3 кп2					
	ГОСТ 5781-82								ГОСТ 8509-72		ГОСТ 103-76			
			Ф12					Итого	L63×5		200×10		Итого	
К9			4.3					4,3	5,76		9,2		14,96	19,26

Покрытие закладных изделий:
гор. Ц50-60.

Провер.	Левина		
Ст.инж.	Киселева		
Рук.гр.	Письман		
ГИП	Левина		
Гл.констр.	Шапиро		
Н.контр.	Левина		
Нач.отд.	Красавин		

ТП 901-3-193.84 КЖИ. К9

Колонна К9

Стадия	Масса	Масштаб
Р	4700	—

Лист: Листов: 1

ЦНИИЭП инженерного оборудования г. Москва

Привязан:

Инв. №

Копировал: Логинова

Формат: А3

Инв. № подл. | Подпись и дата | Взам. инв. №

Типовой проект 901-3-193.84 Альбом IV, часть 2

Рис. I

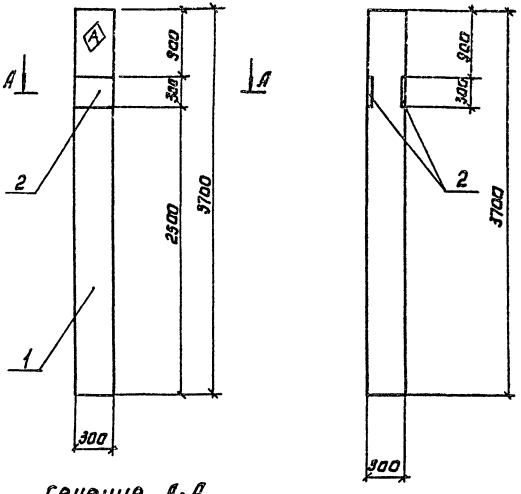

Сечение А-А

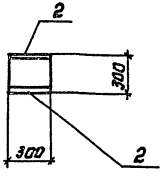

Формат	Зона	Поз.	Обозначение	Наименование	Кол.	Примеч.
				Документация.		
			Шифр 460-75	Ж.б. фахверковые колонны прямоугольного сечения для одноэтажных производственных зданий.		
				Сборочные единицы		
		1	Шифр 460-75 Вып.1-1	Колонна КФ1-1	1	
		2	Шифр 460-75 Вып.1-2	Изделие закладное МН-1	2	7.8 кг

Ведомость расхода стали на дополнительные закладные детали, кг

Марка элемента	Изделия закладные											Общий расход
	Арматура класса						Прокат марки				Всего	
	А III						Вст3 кп2					
	ГОСТ 5781-82						ГОСТ 103-76*					
	Ф10					Итого	300×8			Итого		
К10	4,2					4,2	11,4			11.4	15.6	15.6

Покрытие - Гор. Ц50-60

Н.контр.	Левина		
Провер.	Письман		
Ст.инж.	Шевченко		
Рук.гр.	Письман		
Гип	Левина		
Гл.конст.	Шапиро		
Нач.отд.	Красавин		

ТП 901-3-193.84 КЖИ 10

Колонна К10.

Стадия	Масса	Масштаб
Р	830	—

Лист: Листов: 1

ЦНИИЭП инженерного оборудования г. Москва

Привязан:

Инв. №

Копировал: Логинова

Формат: А3

Инв. № подл. подпись и дата взам. инв. №

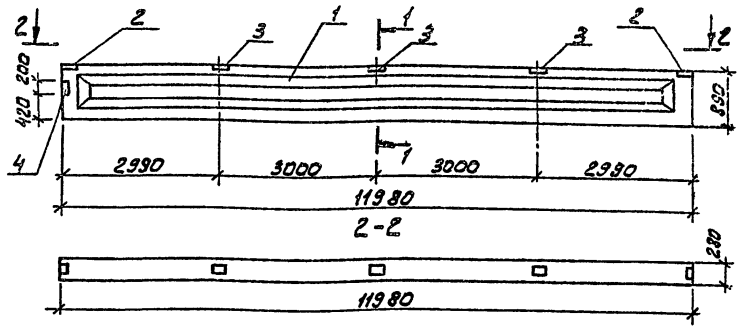

1-1

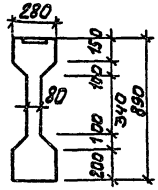

Формат	Зона	Поз.	Обозначение	Наименование	Кол.	Примеч.
				Документация		
			1.462.1-1/81	Железобетонные балки		
				пролетом 12 м для		
				покрытий зданий с		
				плоской кровлей		
				Сборочные единицы		
		1	1.462.1-1/81	Балка 2БСП12-4АIV-Н	1	
		2	1.400-6/76	Изделие закладное М4-1	2	1.4 кг
		3	1.400-6/76	Изделие закладное М4-3	3	2.4 кг
		4	1.400-6/76	Изделие закладное М4-10-3	1	4.1 кг

Покрытие закладных изделий: Гор. Ц 50-60

Ведомость расхода стали на дополнительные закладные детали на один элемент, кг.

Марка элемента	Изделия закладные									Общий расход
	Арматура класса AIII ГОСТ 5781-82			Прокат марки Вст3кп2 ГОСТ 8509-72		ГОСТ 103-76			Всего	
	⌀8	⌀10	Итого	L110×70×8	Итого	120×6	140×6	Итого		
Б1	0.8	0.6	1.4	10.4	10.4	6.6	2.6	9.2	19.6	21.0

Привязан			
ИНВ №			

Провер.	Левина	
Ст. инж.	Киселева	
Рук. гр.	Письман	
ГИП	Левина	
Гл. конст.	Шапиро	
Н. контр.	Левина	
Нач. отд.	Красавин	

ТП 901-3-193.84 КЖИ Б1

Балка Б1 (БС1)

Стадия	Масса	Масштаб
Р	5000	—
Лист	Листов 1	

ЦНИИЭП инженерного оборудования г. Москва

Инв. № подл. | Подпись и дата | Взам. инв. №

Копировал: Алешикова

Формат: А3

Типовой проект 901-3-193.84 Альбом IV, часть 2

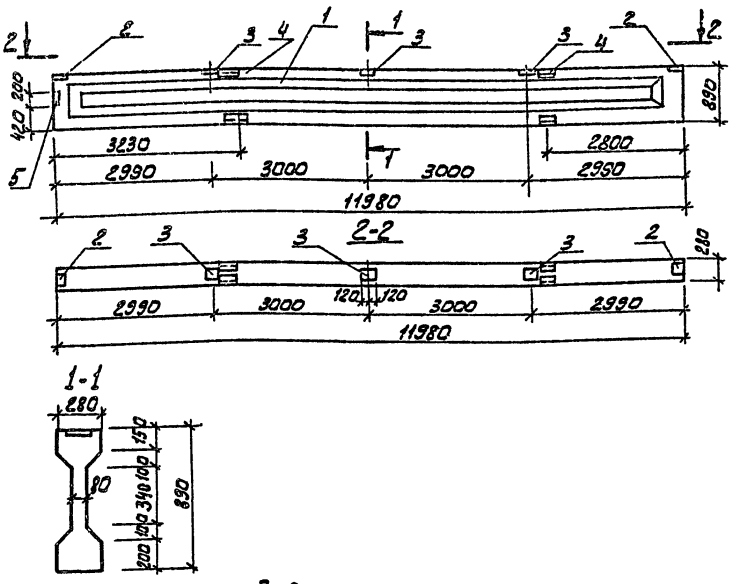

Формат	Зона	Поз.	Обозначение	Наименование	Кол.	Примеч.
				Документация		
			1.462.1-1/81	Железобетонные балки пролетом 12м для покрытий зданий с плоской кровлей		
				Сборочные единицы		
		1	1.462.1-1/81	Балка 2БСП12-4АIV-Н	1	
		2	1.400-6/76	Изделие закладное М4-1	2	1.4 кг
		3	1.400-6/76	Изделие закладное М4-3	3	2.4 кг
		4	1.400-6/76	Изделие закладное М4-22с	4	5.9 кг
		5	1.400-6/76	Изделие закладное М4-103	1	4.1кг

Покрытие закладных изделий: Гор. Ц 50-60

Ведомость расхода стали на дополнительные закладные детали на один элемент, кг.

Марка элемента	Изделия закладные													Всего	Общий расход
	Арматура класса AIII ГОСТ 5781-82					Прокат марки Вст3кп2 ГОСТ 8510-72		ГОСТ 8509-72		ГОСТ 103-76					
	ø8		ø10		Итого	L 110×70×8	Итого	180×7	Итого	190×6	140×6	Итого			
Б2	2.6		1.5		4.1	20.8	20.8	3.4	3.4	6.6	2.6	9.2		33.4	37.5

Привязан

Инв. №

Провер.	Левина		
Ст.инж.	Киселева		
Рук.гр.	Письман		
ГИП	Левина		
Гл.конст	Шапиро		
Н.контр.	Левина		
Нач.отд.	Косавин		

ТП 901-3-193.84 КЖИ. Б2

Балка Б2 (6С2)

Стадия	Масса	Масштаб
Р	5000	—
Лист	Листов 1	

ЦНИИЭП инженерного оборудования г. Москва

Инв. № подл. | Подпись и дата | Взам. инв. №

Копировал: Алешикова

Формат: А3

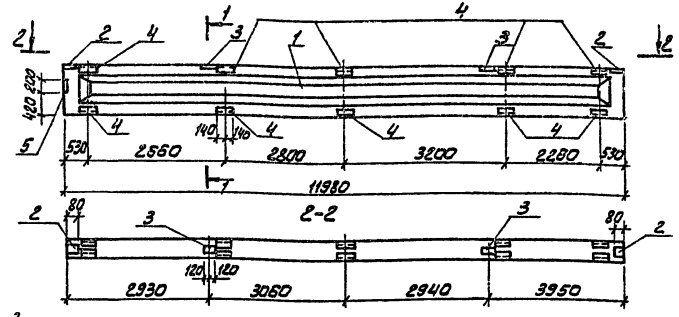

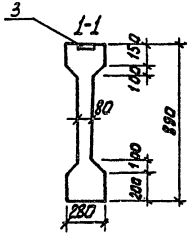

Формат	Зона	Поз.	Обозначение	Наименование	Кол.	Примеч.
				Документация		
			1.462.1-1/81	Железобетонные балки		
				пролетом 12 м для		
				покрытий зданий с		
				плоской кровлей		
				Сборочные единицы		
		1	1.462.1-1/81	Балка 2БСП 12-4АIV-Н	1	
		2	1.400-6/76	Изделие закладное М4-1	2	1.4 кг
		3	1.400-6/76	Изделие закладное М4-3	2	2.4 кг
		4	1.400-6/76	Изделие закладное М4-22-2	10	5.9 кг
		5	1.400-6/76	Изделие закладное М4-10-3	1	4.1 кг

Покрытие закладных изделий: Гор. Ц 50-60

Ведомость расхода стали на дополнительные закладные детали на один элемент, кг

Марка элемента	Изделия закладные												Общий расход
	Арматура класса AIII					Прокат марки Вст 3 кп2						Всего	
	ГОСТ 5781-82					ГОСТ 8510-72	ГОСТ 19282-73	Итого	ГОСТ 103-76				
	ø8		ø10		Итого	L110×70×8	L80×7		-150×5	-110×8	Итого		
Б3	5.0		3.3		8.3	52.0	3.4	55.4	4.4	2.6	7.0	62.4	70.7

Привязан

Инв. №

Провер.	Левина	
Ст. инж.	Киселева	
Рук. гр.	Письман	
ГИП	Левина	
Гл. конст.	Шапиро	
Н. контр.	Левина	
Нач. отд.	Красавин	

ТП 901-3-193.84 КЖИ. Б3

Балка Б3 (БС3)

Стадия	Масса	Масштаб
Р	5000	—
Лист	Листов 1	

ЦНИЭПИ инженерного оборудования г. Москва

Копировал: Алешикова

Формат: А3

Инв. № подл. | Подпись и дата | Взам. инв. №

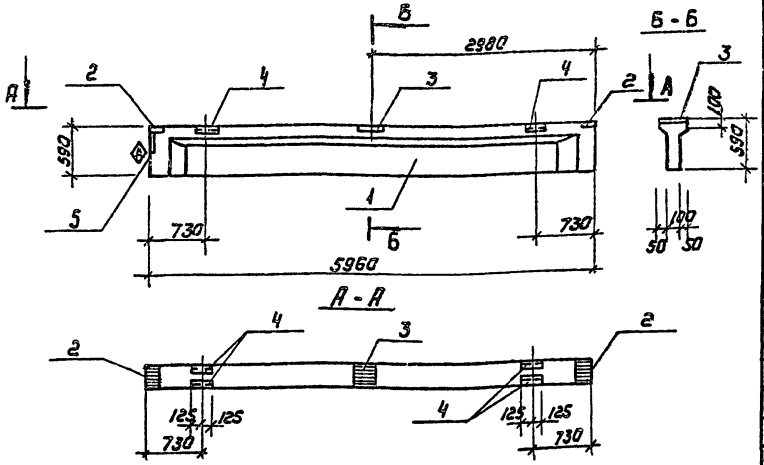

Формат	Зона	Поз.	Обозначение	Наименование	Кол.	Примечание
				Документация		
			1.462.1-10/80 Вып.1	Балки стропильные железобетонные для покрытий зданий с пролетами 6 и 9 м		
				Сборочные единицы		
		1	1.462.1-10/80 Вып.1	Балка 1БСТ6-5АIVТ	1	
		2	1.462.1-10/80 Вып.2	Изделие закладное М5	2	1.4 кг
		3	1.462.1-10/80 Вып.2	Изделие закладное М6	1	2.4 кг
		4	1.462.1-10/80 Вып.2	Изделие закладное М6	2	3.7 кг
		5	1.462.1-10/80 Вып.2	Изделие закладное М7	1	4.2 кг

Ведомость расхода стали на дополнительные закладные детали на один элемент, кг

Марка элемента	Изделия закладные											Всего	Общий расход
	Арматура класса AIII				Прокат марки ВСт3кп2								
	ГОСТ 5781-82				ГОСТ 8510-72		ГОСТ 8509-72		ГОСТ 103-76				
	ф8	ф10	Итого	L80×56×5	Итого	L80×7	Итого	Ø6		Итого		
Б1	0.48	2.06	2.54	6.2	6.2	3.34	3.34	4.72		4.72	14.26	16.8

1. Покрытие закладных изделий - ГОР. Ц50-60
2. Знак Ⓐ нанести несмываемой краской.

Привязан

Инв. №

Подобр.	Левина		
Ст. инж.	Киселева		
Рук. гр.	Письман		
ГИП	Левина		
Гл. констр.	Шалифо		
Н. контр.	Левина		
Нач. отд.	Красавин		

ТП 901-3-193.84 КЖИ. Б4

Балка Б4 (Бс4)

Стадия	Масса	Масштаб
Р	1.10 т	1:50
Лист	Листов 1	

ЦНИИЭП инженерного оборудования г. Москва

Копировал: Коршунова

Формат А3

Инв. № подл. | Подпись и дата | Взам. инв. №

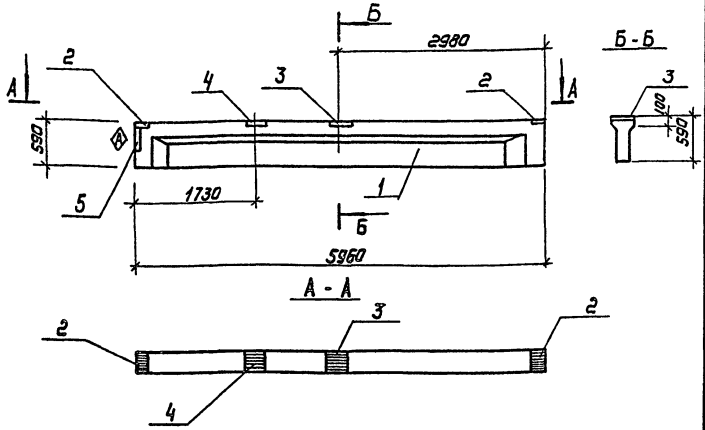

Формат	Зона	Поз.	Обозначение	Наименование	Кол	Примечание
				Документация		
			1.462.1-10/80 Вып.1	Балки строительные железобетонные для покрытий зданий с пролетами 6 и 9 м		
				Сборочные единицы		
		1	1.462.1-10/80 Вып.1	Балка 1БСТ6-БАIVТ	1	
		2	1.462.1-10/80 Вып.2	Изделие закладное М5	2	1.4 кг
		3	1.462.1-10/80 Вып.2	Изделие закладное М6	1	2.4 кг
		4	1.462.1-10/80 Вып.2	Изделие закладное М8	1	4.2 кг
		5	1.462.1-10/80 Вып.0	Изделие закладное М7	1	3.7 кг

Ведомость расхода стали на дополнительные закладные детали на один элемент, кг

Марка элемента	Изделия закладные											Всего	Общий расход
	Арматура класса AIII				Прокат марки ВСт3кп2								
	ГОСТ 5781-82				ГОСТ 8510-72		ГОСТ 8509-72		ГОСТ 103-76				
		ф8	ф10	Итого	L80×50×5,5	Итого	Итого	Итого	Б6		Итого		
БС5		0.48	1.46	1.94	3.1	3.1	3.34	3.34	4.72		4.72	11.16	13.1

1. Покрытие закладных изделий - гор. Ц50-60 г.
2. Знак ◇ нанести несмываемой краской.

Привязан

Инв. №

			ТП 901-3-193.84	КЖИ. БС
Провер.	Левина		Балка БС (БС5)	Стадия: Р; Масса: 1.10 т; Масштаб: 1:50
Ст. инж.	Киселева			Лист; Листов
Рук. гр.	Письман			ЦНИИЭП инженерного оборудования г. Москва
ГИП	Левина			
Гл. констр.	Шапиро			
Н. контр.	Левина			
Нач. отд.	Красавин			

Копировал: Каршунова

Формат А3

Инв. № подл. | Подпись и дата | Взам. инв. №

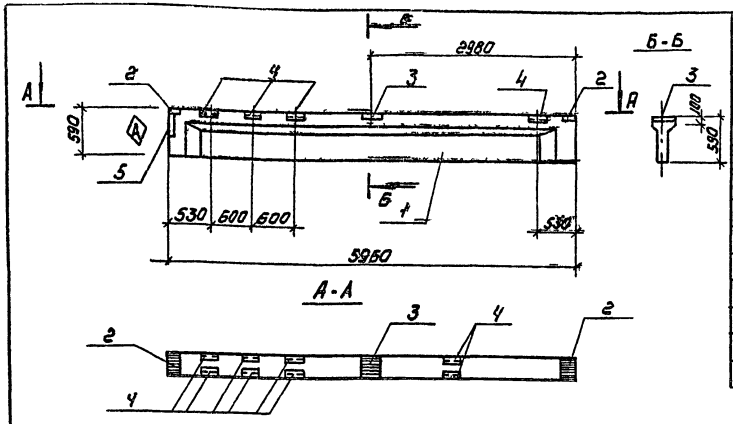

Формат	Зона	Поз.	Обозначение	Наименование	Кол.	Примечание
				Документация		
			1.462.1-10/80 Вып.1	Балки стропильные		
				железобетонные для		
				покрытий зданий с		
				пролетами 6 и 9 м		
				Сборочные единицы		
		1	1.462.1-10/80 Вып.1	Балка 1Б СТ6-6 А IV Т	1	
		2	1.462.1-10/80 Вып.2	Изделие закладное М5	2	1.4 кг
		3	1.462.1-10/80 Вып.2	Изделие закладное М6	1	2.4 кг
		4	1.462.1-10/80 Вып.2	Изделие закладное М8	4	3.7 кг
		5	1.462.1-10/80 Вып.2	Изделие закладное М7	1	4.2 кг

ВЕДОМОСТЬ РАСХОДА СТАЛИ НА ДОПОЛНИТЕЛЬНЫЕ ЗАКЛАДНЫЕ ДЕТАЛИ НА ОДИН ЭЛЕМЕНТ, КГ

Марка элемента	Изделия закладные												Общий расход
	Арматура класса А III				Прокат марки В СТ3 кл2							Всего	
	ГОСТ 5781-75				ГОСТ 8510-72		ГОСТ 8509-72		ГОСТ 103-76				
		ф8	ф10	Итого	L80×56×5,5	Итого	L80×7	Итого	S6		Итого		
Б6		0.48	3.26	3.74	12.4	12,4	3.34	3.34	4.72		4,72	20,46	24.2

1. Покрытие закладных изделий гор. Ц 50-60.
2. Знак Ⓐ нанести несмываемой краской.

Пров.	Левина		
Ст. инж.	Киселева		
Рук. гр.	Письман		
ГИП	Левина		
Гл. констр.	Шапиро		
Н. контр.	Левина		
Нач. отд.	Красавин		

ТП 901-3-193.84 КЖИ. Б6

БАЛКА Б6 (БС6)

Стадия	Масса	Масштаб
Р	1.100	1:50

Лист | Листов 1

ЦНИИЭП инженерного оборудования г. Москва

Привязан

Инв. №

Копировал: Коршунова

Формат А3

Инв. № подл. | Подпись и дата | Взам. инв. №

Рис. I

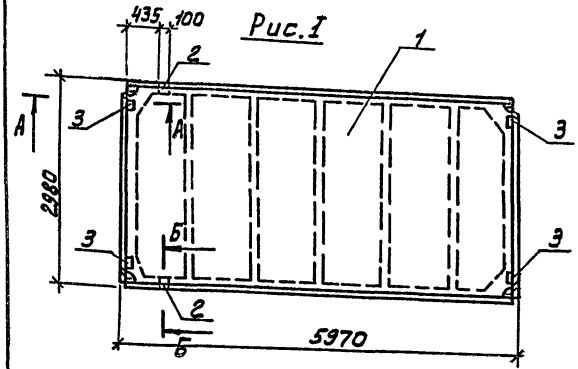

Рис. II

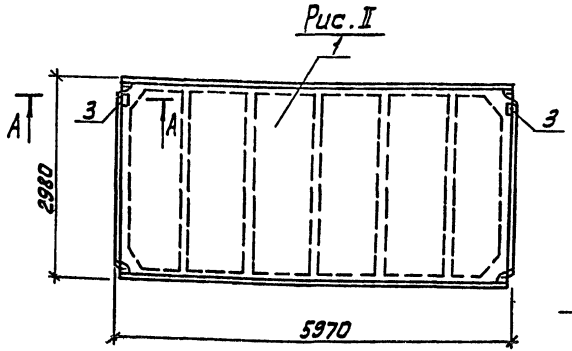

Сечение А-А

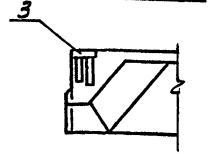

Сечение Б-Б



Рис. III

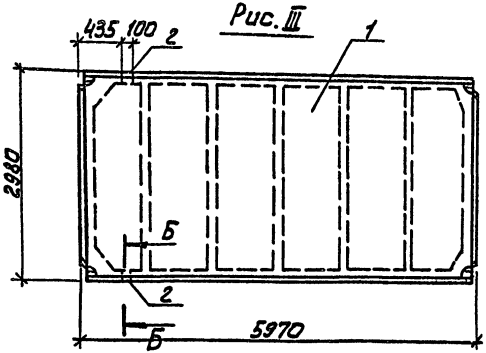

Ведомость расхода стали на элемент, кг

Марка элемента	Изделия закладные							Всего	Общий расход
	Арматура класса А-III			Прокат марки Вст3пс6					
	ГОСТ 5781-82			ГОСТ 103-76		ГОСТ 8509-72			
	ф10	ф14	Итого	-100×8	Итого	L70×8	Итого		
ПГ3	2.22	0.20	2.42	5.2	5.2	1.68	1.68	9.30	9.30
-01	0.8		0.8	2.6	2.6			3.4	3.4
-02	0.62	0.20	0.82			1.68	1.68	2.50	2.50

Условное обозначение	Марка по проекту	Масса	Рис
ПГ4	П1	2650	I
-01	П2		II
-02	П3		III

Привязан

Инв. N

Провер.	Левина	
Ст. инж.	Киселева	
Рук. гр.	Письман	
ГИП	Левина	
Гл. конст	Шапиро	
Нач. конт.	Левина	
Нач. отд.	Красавин	

ТП 901-3-193.84 КЖИ. ПГ4СБ

Плита покрытия ПГ4 (П1; П2; П3) Сборочный чертеж.

Стадия	Масса	Масштаб
Р	См. табл.	1:50

Лист 2 Листов 2

ЦНИИЭП инженерного оборудования г. Москва

Копировал: Алешикова

Формат: А3

Типовой проект 901-3-193.84 Альбом IV, часть 2

Формат	Зона	Поз.	Обозначение	Наименование	Кол.	Примечание
				Документация		
			ГОСТ 22701.0-77	Плиты железобетонные ребристые предварительно напряженные размерами 6×3м для покрытий производственных зданий		
				Технические условия		
			ТП 901-3-193.84 КЖИ.ПГ4 СБ	Сборочный чертеж		
				Сборочные единицы		
		1	ГОСТ 22701.1-77	Плита ПГ-2Ат V T	1	
				Переменные данные для исполнений:		
		1		ПГ4		
				Сборочные единицы:		
		2	ГОСТ 22701.5-77	Изделие закладное М9	2	1.25кг

Формат	Зона	Поз.	Обозначение	Наименование	Кол.	Примечание
		3	ГОСТ 22701.5-77	Изделие закладное М8	4	1.7кг
		1		ПГ4-01		
				Сборочные единицы:		
		3	ГОСТ 22701.5-77	Изделие закладное М8	2	1.7кг
		1		ПГ4-02		
				Сборочные единицы:		
		2	ГОСТ 22701.5-77	Изделие закладное М9	2	1.25кг

Покрытие закладных изделий: Гор. Ц 50-60

Привязан

Инв.№

Провер.	Левина	
Ст. инж.	Киселева	
Рук. гр.	Письман	
ГИП	Левина	
Гл. конст.	Шапиро	
Н. контр.	Левина	
Нач. отд.	Красавин	

ТП 901-3-193.84 КЖИ ПГ4

Плита покрытия ПГ4 (П1, П2, П3)

Стадия	Лист	Листов
Р	4	2

ЦНИИЭП инженерного оборудования г. Москва

Инв. № подл. | Подпись и дата | Взам. инв. №

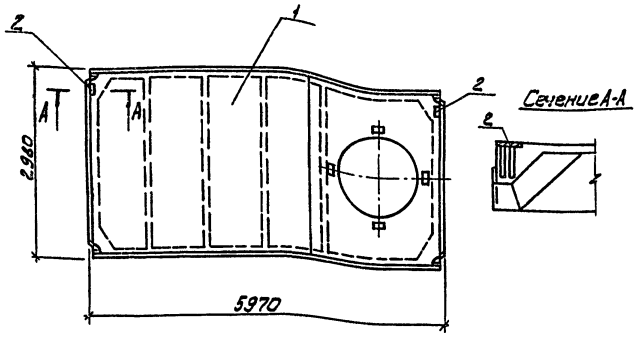

Формат	Зона	Поз.	Обозначение	Наименование	Кол.	Примечание
				Документация		
			ГОСТ 22701.0-77	Плиты железобетонные ребристые предварительно напряженные размерами 6×3 м для покрытий производственных зданий Технические условия		
				Сборочные единицы:		
		1	ГОСТ 22701.2-77	Плита ПГ10-3 Ат-V т	1	
		2	ГОСТ 22701.5-77	Изделие закладное М8	2	1,70

Ведомость расхода стали на элемент, кг

Марка элемента	Изделия закладные							Всего	Общий расход
	Арматура класса А-III ГОСТ 5781-82			Прокат марки Вст3 кп2 ГОСТ 103-75					
	ф10		Итого	-100×8	Итого				
ПГ5	0,8		0,8	2,6	2,6			3,4	3,4

Условное обозначение	Марка по проекту
ПГ5	П6

Покрытие закладных изделий: Гор.Ц 50-60

Н.контр.	Левина		
Провер.	Письман		
Ст.техн.	Митрофанова		
Рук.гр.	Письман		
ГИП	Левина		
Гл.конс	Шапиро		
Нач.отд	Красавин		

ТП 901-3-193.84 КЖИ. ПГ5

Плита покрытия П6

Стадия	Масса	Масштаб
Р	3600	1:50
Лист	Листов 1	

ЦНИИЭП инженерного оборудования г. Москва

Привязан

Инв.№

Инв.№подл. | Подпись и дата | Взам.инв.№

Копировал: Алешикова

Формат: А3

Вид А-А

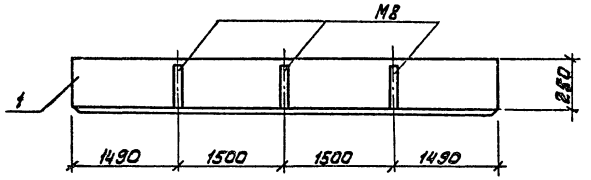

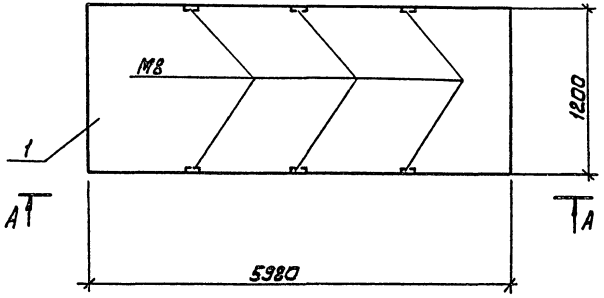

Формат	Зона	Поз.	Обозначение	Наименование	Кол.	Примеч.
				Документация		
			1.432-14/80 Вып. 1	Стеновые панели отапливаемых производственных зданий с шагом колонн 6 м.		
				Сборочные единицы		
		1	1.432-14/80 Вып.1	ПС 600.12.25-П-3	1	

Все закладные детали панели выполнять по серии 1.432-14/80, вып.1, разбивку М8 выполнить по данному листу.

Привязан

Инв. №

Провер	Левина	
Ст.инж.	Киселева	
Рук.гр.	Письман	
ГИП	Левина	
Гл.конст	Шапиро	
Н.контр.	Левина	
Нач.отд	Красавин	

ТП 901-3-193.84 КЖИ. ПС 12

Панель стеновая ПС12

Стадия	Масса	Масштаб
Р	2000	—
Лист	Листов 1	

ЦНИИЭТ инженерного оборудования г. Москва

Инв. № подл. | Подпись и дата | Взам. инв. №

Копировал: Алешикова

Формат: А3

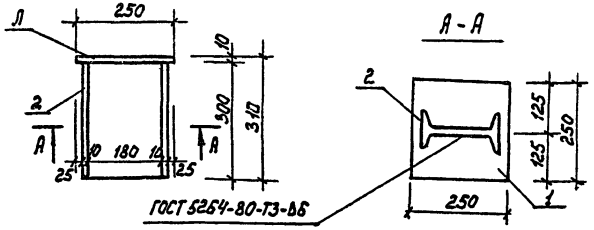

Формат	Зона	Поз.	Обозначение	Наименование	Кол.	Примеч.
				Детали		
				Полоса $\frac{5\text{-}2\ 10\times250\ ГОСТ\ 82\text{-}70}{ВСт3кп2\text{-}1\ ГОСТ\ 535\text{-}79}$ $\ell=330$	1	4,9 кг
				Двутавр $\frac{20\ ГОСТ\ 8239\text{-}72}{ВСт3кп2\text{-}1\ ГОСТ\ 535\text{-}79}$ $\ell=300$	1	5,8 кг

1. Покрытие - гор. Ц 50-60.
2. Сварку производить электродами типа Э-42 ГОСТ 9467-75.

Привязан

Инв.№

Провер.	Левина		
Ст.инж.	Киселева		
Рук.гр.	Письман		
ГИП	Левина		
Гл.конст.	Шапиро		
Н.контр.	Левина		
Нач.отд.	Красавин		

ТП 901-3-193.84 КЖИ. МС1

Элемент соединительный МС1

Стадия	Масса	Масштаб
Р.П.	10,7	1:10

Лист | Листов 1

ЦНИИЭП инженерного оборудования г. Москва

Формат А4

Инв.№ подл. | Подпись и дата | Взам. инв.№

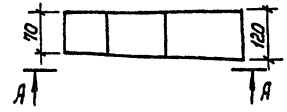

А-А

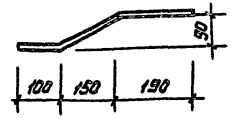

Покрытие - гор. Ц 50-60.

Привязан

Инв.№

Провер.	Левина		
Ст.инж.	Киселева		
Рук.гр.	Письман		
ГИП.	Левина		
Гл.конст.	Шапиро		
Н. контр.	Левина		
Нач.отд.	Красавин		

ТП 901-3-193.84 КЖИ. МС2

Элемент соединительный МС2

Стадия	Масса	Масштаб
Р.П.	3,4	1:10

Лист | Листов 1

Полоса $\frac{Б\text{-}2\ 8\times120\ ГОСТ\ 103\text{-}76}{ВСт3кп2\text{-}1\ ГОСТ\ 535\text{-}79}$ $\ell=150$

ЦНИИЭП инженерного оборудования г. Москва

Копировал:

Формат А4

Инв.№ подл. | Подпись и дата | Взам. инв.№

Типовой проект 901-3-193.84 Альбом V

Формат	Зона	Поз.	Обозначение	Наименование	Кол.	Примеч.
				Детали		
				Уголок Б-50х50х5 ГОСТ 8509-72 / ВСт3сп2-1 ГОСТ 535-79		
				ℓ = 1255	2	4,73 кг
				Уголок Б-50х50х5 ГОСТ 8509-72 / ВСт3сп-2-1 ГОСТ 535-79		
				ℓ = 605	2	2.28 кг
				ф8 А III ГОСТ 5781-82 / ВСт3кп2-1 ГОСТ 535-79		
				ℓ = 230	10	0,09 кг

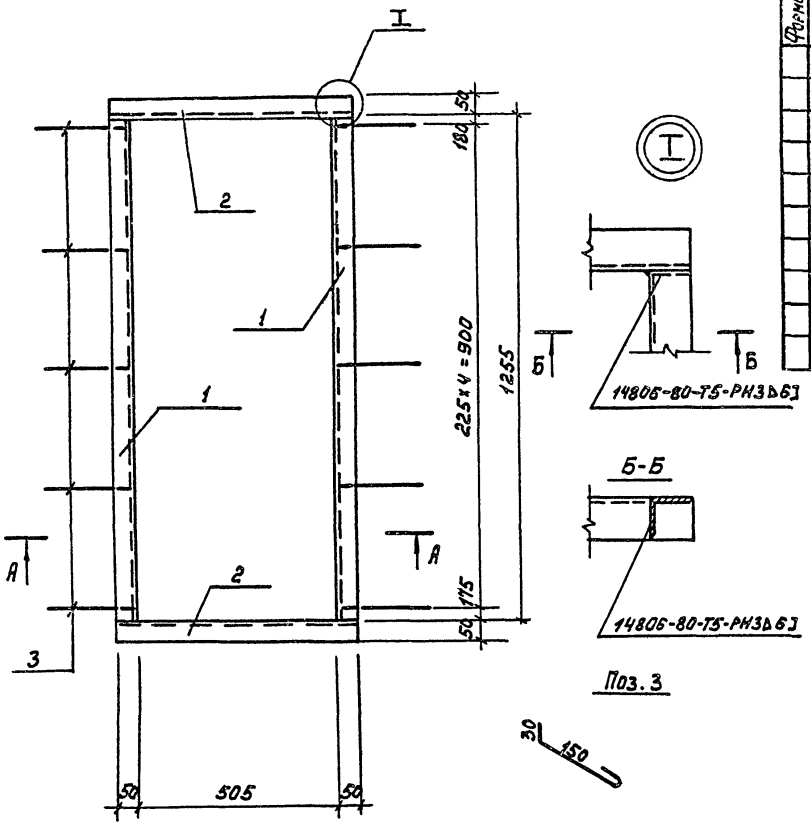

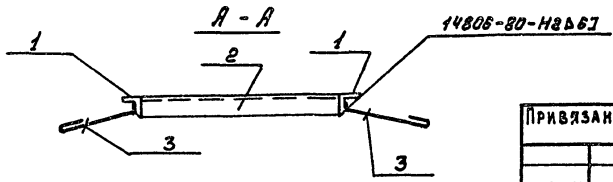

1. Сварку производить электродами Э-42, $h_{шва}$ = 6 мм.
2. Покрытие: окраска смесью лака БТ-577 по ГОСТ 5631-79 (80% - 85%) с алюминиевой пудрой марки ПАП-2 по ГОСТ 5494-71* (15% - 20% по грунтовке ПФ-020 (ГОСТ 18188-72) или ГФ-020 (ТУ6-10-1642-77).

Провер.	Левина		
Инж.	Митрофанова		
Рук.гр.	Письман		
ГИП	Левина		
Гл.конст.	Шапиро		
Н.контр.	Левина		
Нач.отд.	Красавин		

Привязан

Инв.№

ТП 901-3-193.84 КЖИ. РМ 5

Рама металлическая Рм 5

Стадия	Масса	Масштаб
Р	14.92	—
Лист	Листов 1	

ЦНИИОМТП инженерного оборудования г. Москва

Копировал

Формат А3

Инв.№ подл. | Подпись и дата | Взам.инв.№

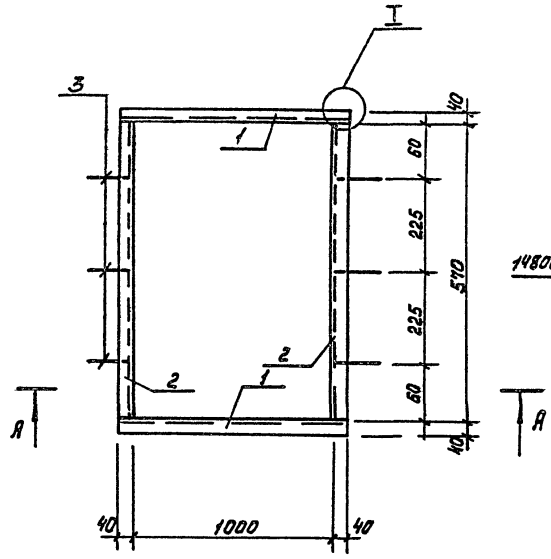

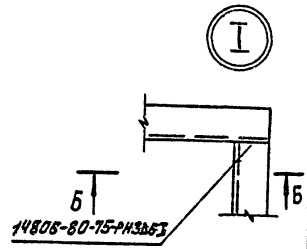

Б-Б

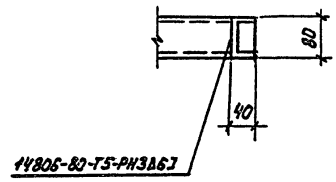

А-А

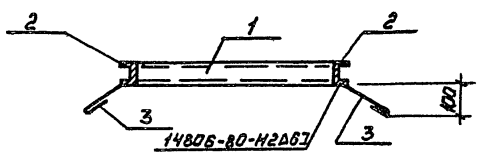

Поз.3

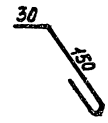

Формат	Зона	Поз.	Обозначение	Наименование	Кол.	Примечание
				Детали		
		1		Швеллер $\frac{\text{8 ГОСТ 8240-72}}{\text{ВСт3кп2-1 ГОСТ 535-79}}$		
				$\ell = 1080$	2	9.4 кг
		2		Швеллер $\frac{\text{8 ГОСТ 8240-72}}{\text{ВСт3кп2-1 ГОСТ 535-79}}$		
				$\ell = 570$	2	5.7 кг
		3		$\frac{\text{Ф8 А III ГОСТ 5781-82}}{\text{ВСт3кп2-1 ГОСТ 535-79}}$		
				$\ell = 230$	6	0,2 кг

1. Сварки производить электродами Э-42; $h_{шв} = 6$ мм.
2. Покрытие: окрасить смесью лака БТ-577 по ГОСТ 5631-79 (80%-85%) с алюминиевой пудрой марки ПАП-2 по ГОСТ 5494-71* (15%-20%) по грунтовке ПФ-020 (ГОСТ 18186-79) или ГФ-020 (ТУ 6-10-1642-77).

Провер.	Левина		
Инж.	Митрофанова		
Рук. гр.	Лукьянов		
ГИП	Левина		
Гл. конст.	Шапиро		
Н. контр.	Левина		
Нач. отд.	Красавин		

ТП 901-3-193.84 КЖИ. РМ 6

Рама металлическая РМ 6

Стадия	Масса	Масштаб
Р	31,46	—
Лист	Листов 1	

ЦНИИЭП инженерного оборудования г. Москва

Привязан

Инв. №

Инв. № подл. | Подпись и дата | Взам. инв. №

Копировал:

Формат А3

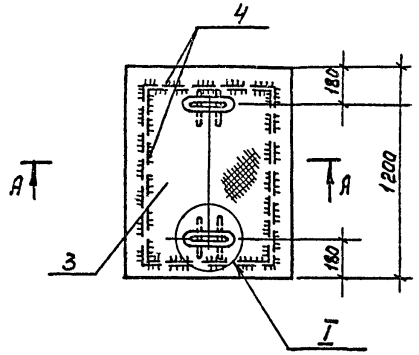

Б-Б

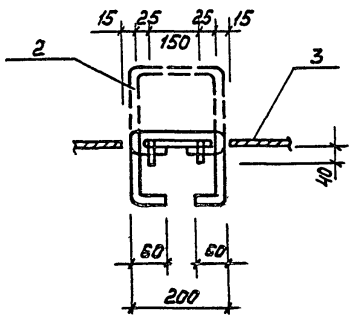

А-А

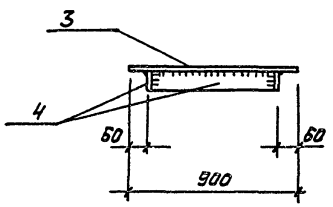

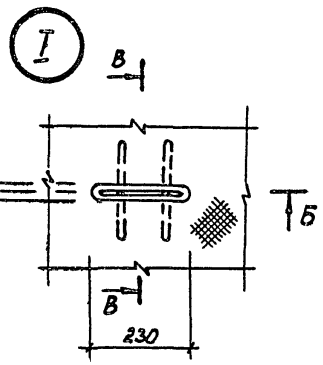

В-В

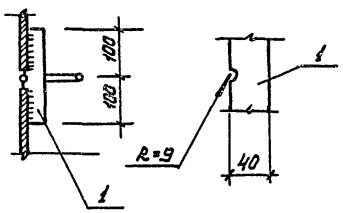

Формат	Зона	Поз.	Обозначение	Наименование	Кол.	Примечание
				Детали		
		1		Полоса 58 х 40 ГОСТ 82-70 универс. В Ст3 кп2-1 ГОСТ 14637-79		
				ℓ = 200	4	0,5 кг
		2		ф15 А I ГОСТ 5781-75, ℓ = 620	2	0,98 кг
				Переменные данные для исполнений		
				ТП КЖИ. Щ7		
				Детали		
		3		Лист ромб. К-5.0 х 1200 х 900 В Ст3кп2 ГОСТ 8568-77*	1	42,4 кг
		4		Полоса 58 х 40 ГОСТ 82-70 универс. Ст3 кп2-1 ГОСТ 14637-79	1	7,37 кг
				ℓ = 3920 мм		

1) Сварку производить электродами Э42 ГОСТ 9467-75.
2. Покрытие:
   а) Грунт ХС-068 - 2 слоя.
   б) Эмаль ХВ-785 - 2 слоя или лак ХВ-784 - 2 слоя.

Провер.	Письман	
Инжен.	Лазарева	
Рук.гр.	Письман	
ГИП	Левина	
Гл.Конст.	Шапиро	
Н.контр.	Левина	
Нач.отд.	Красавин	

Привязан

Инв. №

ТП 901-3-193.84 КЖИ. Щ7

Металлический щит Щ7

Стадия	Масса	Масштаб
Р	53,73	—
Лист	Листов 1	

ЦНИИЭП инженерного оборудования г. Москва

Копировал:

Формат А3

Инв. № подл. | Подпись и дата | Взам. инв. №

Типовой проект 901-3-193.84 Альбом IV, часть 2

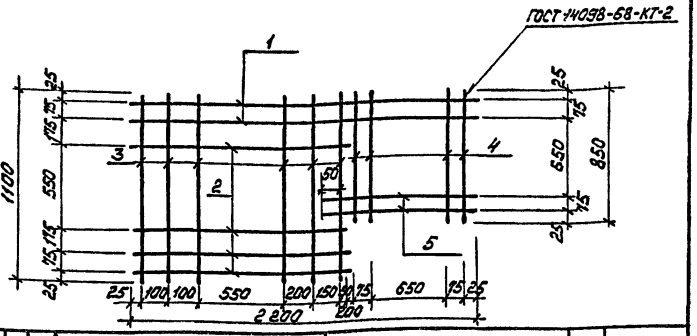

Формат	Зона	Поз.	Обозначение	Наименование	Кол.	Примеч.
				Детали		
				ф10 А II ГОСТ 5781-82		
		1		ф10 А II ГОСТ 5781-82, ℓ=2200	2	1,4 кг
		2		ф10 А II ГОСТ 5781-82, ℓ=1175	4	0,82 кг
		3		ф10 А II ГОСТ 5781-82, ℓ=1100	6	0,7 кг
		4		ф10 А II ГОСТ 5781-82, ℓ=850	4	0,5 кг
		5		ф10 А II ГОСТ 5781-82, ℓ=1125	2	0,66 кг

Привязан

Инв. №

Взам. инв. № | Подпись и дата | Инв. № подл.

Провер.	Письман		ТП 901-3-193.84 КЖИ. Си 33
Инж.	Лазарева		Сетка арматурная С 33
Рук. гр.	Письман		Стадия: Р; Масса: 13,6; Масштаб: —
ГИП	Левина		Лист; Листов 1
Гл. конст.	Шапиро		ЦНИИЭП инженерного оборудования г. Москва
Н. контр.	Левина		
Нач. отд.	Красавин		

Формат А4

Типовой проект 901-3-193.84 Альбом IV, часть 2

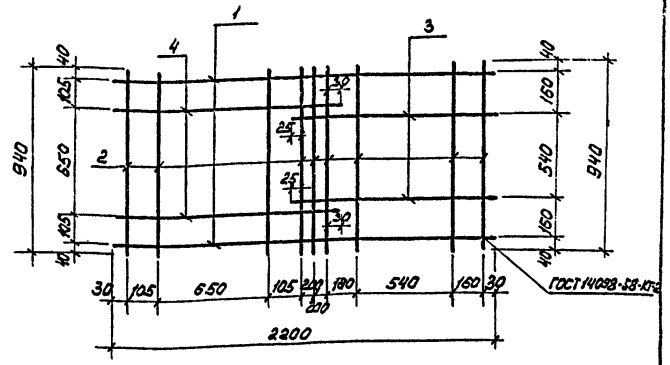

Формат	Зона	Поз.	Обозначение	Наименование	Кол.	Примеч.
				Детали		
		1		ф10 А II ГОСТ 5781-82, ℓ=2140	2	1,32 кг
		2		ф10 А II ГОСТ 5781-82, ℓ=940	9	0,6 кг
		3		ф10 А II ГОСТ 5781-82, ℓ=1340	2	0,83 кг
		4		ф10 А II ГОСТ 5781-82, ℓ=1250	2	0,8 кг

Привязан

Инв. №

Взам. инв. № | Подпись и дата | Инв. № подл.

Провер.	Письман		ТП 901-3-193.84 КЖИ. Си 34
Инж.	Лазарева		Сетка арматурная С 34
Рук. гр.	Письман		Стадия: Р; Масса: 11,3; Масштаб: —
ГИП	Левина		Лист; Листов 1
Гл. конст.	Шапиро		ЦНИИЭП инженерного оборудования г. Москва
Н. контр.	Левина		
Нач. отд.	Красавин		

Копировал:

Формат А4

Типовой проект 901-3-193.84 Альбом IV, часть 2

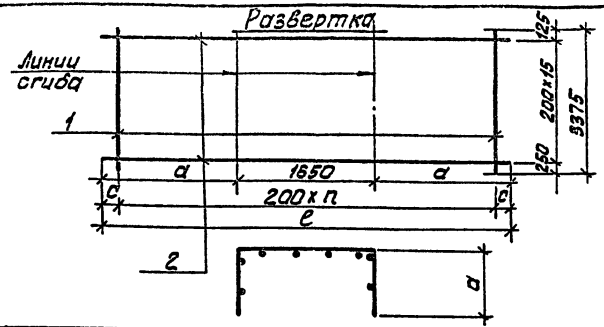

Формат	Зона	Поз.	Обозначение	Наименование	Кол.	Примеч.
			Переменные данные для исполнения			
				С 37		
				Детали		
		1		ф10 А III ГОСТ 5781-82 е=3375	24	2.10
		2		ф10 А III ГОСТ 5781-82 е=4650	16	2.87
				С 37 -01		
				Детали		
		1		ф10 А III ГОСТ 5781-82 е=3375	7	2.10
		2		ф10 А III ГОСТ 5781-82 е=2150	16	1,33

Обозначение	Марка	а	с	n	е	Масса кг
тп 901-3-КЖИ.Си37	С37	1500	25	23	4650	102,52
-01	С38	250	325	6	2150	38,00

Привязан:

Инв. №

Взам. инв. № | Подпись и дата | Инв. № подл.

Провер.	Письман	
Ст. инж.	Шевченко	
Рук. гр.	Письман	
ГИП	Левина	
Гл. конст	Шапиро	
Н. контр.	Левина	
Нач. отд.	Красавин	

ТП 901-3-193.84 КЖИ Си37

Сетка арматурная (С37; С38)

Стадия	Масса	Масштаб
Р	см. табл.	—
Лист	Листов	

ЦНИИЭП инженерного оборудования г. Москва

Формат: А4

Типовой проект Альбом IV, часть 2

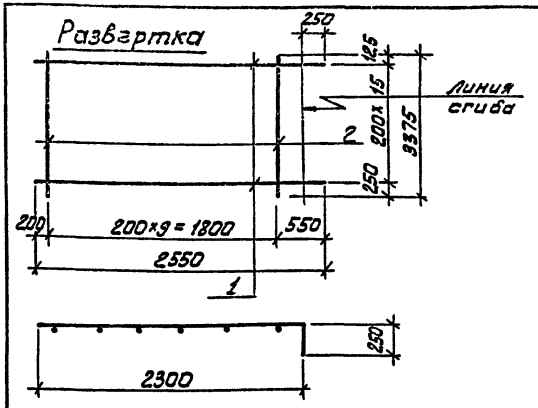

Формат	Зона	Поз.	Обозначение	Наименование	Кол.	Примечание
				Детали		
				ф10 А III ГОСТ 5781-82		
		1		е=2550	10	1,6
		2		е=3375	16	2,100

Привязан

Инв. №

Взам. инв. № | Подпись и дата | Инв. № подл.

Провер.	Письман	
Ст. инж.	Шевченко	
Рук. гр.	Письман	
ГИП	Левина	
Гл. конст	Шапиро	
Н. контр	Левина	
Нач. отд.	Красавин	

ТП-901-3-193.84 КЖИ С и 39

Сетка арматурная С 39

Стадия	Масса	Масштаб
Р	49,30	—
Лист	Листов 1	

ЦНИИЭП инженерного оборудования г. Москва

Копировал: Алешикова

Формат: А4

Развертка

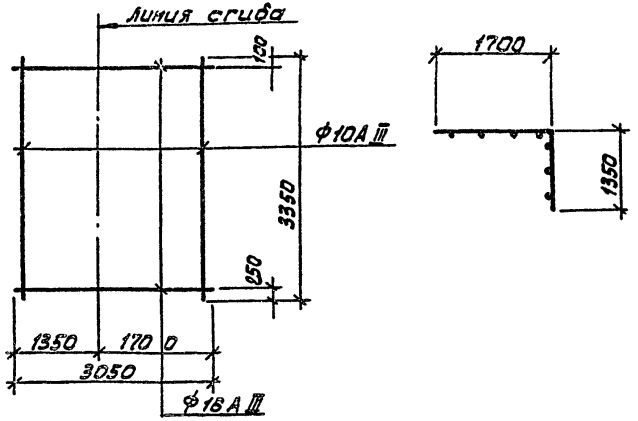

ПРИВЯЗАН

ИНВ. №

Т.П 901-3-193.84		КЖИ. С 36	
Сетка С 36		Стадия: Р	Масса: 40,08	Масштаб: —
		Лист	Листов 1
Сетка С 10АIII-200 / 16АIII-200 ГОСТ 23279-78		ЦНИИЭП инженерного оборудования г. Москва	

Провер	Письман	
Ст. инж.	Шевченко	
Рук. гр.	Письман	
ГИП	Левина	
Гл. конс	Шапиро	
Н. контр	Левина	
Нач. отд	Красавин	

Инв. № подл. | Подпись и дата | Взам. инв. №

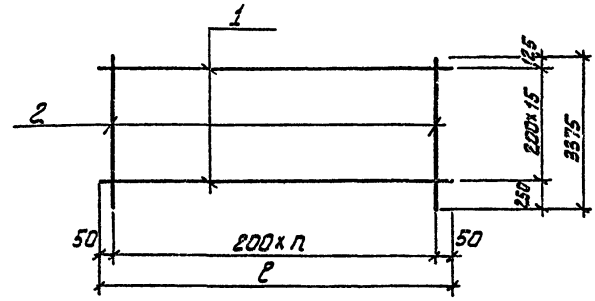

Формат	Зона	Поз.	Обозначение	Наименование	Кол.	Примечание
				Переменные данные для исполнений		
				Си 40		
				Детали		
		1		Ф10А III ГОСТ 5781-82 ℓ=2300	16	1.42
		2		Ф10А III ГОСТ 5781-82 ℓ=3375	12	2.10
				Си 40-01		
				Детали		
		1		Ф10А III ГОСТ 5781-82 ℓ=3900	16	2.41
		2		Ф10А III ГОСТ 5781-82 ℓ=3375	20	2.10

Обозначение	Марка	n	ℓ	Масса кг
тп 901-3- КЖИ.Си40	С40	11	2300	47.75
-01	С41	19	3900	80.60

ПРИВЯЗАН

ИНВ. N

ТП 901-3-193.84		КЖИ. Си 40	
Сетки арматурные (С40, С41)		Стадия: Р	Масса: См. табл.	Масштаб: —
		Лист	Листов 1
		ЦНИИЭП инженерного оборудования г. Москва	

Провер	Письман	
Ст. инж.	Шевченко	
Рук. гр	Письман	
ГИП	Левина	
Гл. конст	Шапиро	
Н. контр	Левина	
Нач. отд	Красавин	

Инв. № подл. | Подпись и дата | Взам. инв. №

Типовой проект Альбом IV, часть 2

Развертка

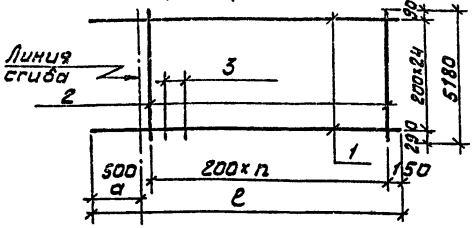

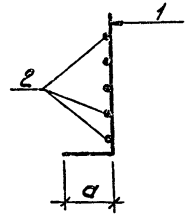

Формат	Зона	Поз.	Обозначение	Наименование	Кол.	Примечание
				Переменные данные для исполнения		
				Сч 42		
				Детали		
		1		ф12 А-III ГОСТ 5781-82 ℓ=2850	25	2.53
		2		ф12 А-III ГОСТ 5781-82 ℓ=5180	12	4.60
		3		ф12 А-III ГОСТ 5781-82 ℓ=1300	12	1,2
				Сч 42-01		
				Детали		
		1		ф12 А-III ГОСТ 5781-82 ℓ=2250	25	2.00
		2		ф12 А-III ГОСТ 5781-82 ℓ=5180	9	4,60
		3		ф12 А-III ГОСТ 5781-82 ℓ=1300	9	1,2

Обозначение	Марка	ℓ	a	n		Масса (кг)
тп901-3 КЖИ.Сч42	С 42	2850	300	11		82,85
-01	С 43	2250	320	8		102,2

Привязан

Инв. №

Взам. инв. № | Подпись и дата | Инв. № подл.

Провер.	Письман	
Ст. инж.	Шевченко	
Рук. гр.	Письман	
ГИП	Левина	
Гл. конст	Шапиро	
Н. контр	Левина	
Нач. отд.	Красавин	

ТП 901-3-193.84 КЖИ. Сч 42

Сетки арматурные (С 42; С 43)

Стадия	Масса	Масштаб
Р	См. табл.	—
Лист	Листов 1	

ЦНИИЭП инженерного оборудования г. Москва

Формат: А4

Развертка

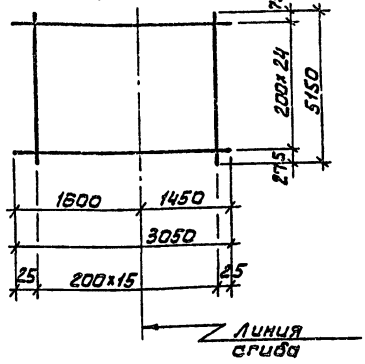

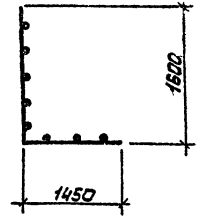

Привязан

Инв. №

Взам. инв. № | Подпись и дата | Инв. № подл.

Провер.	Письман	
Ст. инж.	Шевченко	
Рук. гр.	Письман	
ГИП	Левина	
Гл. конст	Шапиро	
Н. контр	Левина	
Нач. отд.	Красавин	

ТП 901-3-193.84 КЖИ. Сч 44

Сетка С 44

Стадия	Масса	Масштаб
Р	141,30	—
Лист	Листов 1	

Сетка С 12 А-III-200 / 12 А-III-200 ГОСТ 23279-78

ЦНИИЭП инженерного оборудования г. Москва

Формат: А4

Копировал: Алешикова

Развертка

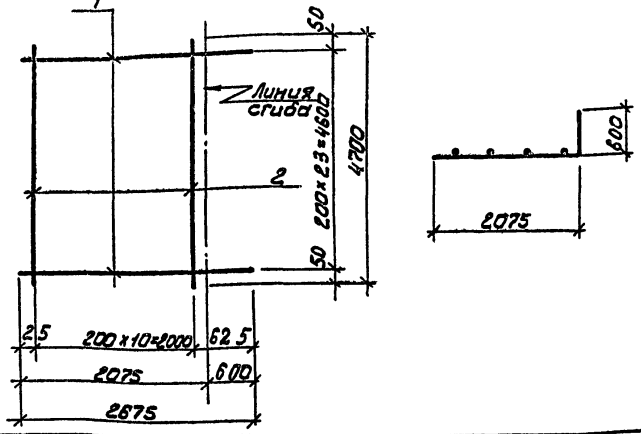

Формат	Зона	Поз.	Обозначение	Наименование	Кол.	Примечание
				Детали		
		1		ф16 AIII ГОСТ 5781-82 ℓ=2675	24	3.95
		2		ф12 AIII ГОСТ 5781-82 ℓ=4700	11	4.13

Привязан

Инв.№

Провер	Письман	
Ст. инж.	Шевченко	
Рук. гр.	Письман	
ГИП	Левина	
Гл. конст	Шапиро	
Н. контр	Левина	
Нач. отд.	Красавин	

ТП 901-3-193.84 КЖИ. СИ 45

Сетка арматурная С 45

Стадия	Масса	Масштаб
Р	140.23	—
Лист	Листов 1	

ЦНИИЭП инженерного оборудования г. Москва

Формат: А4

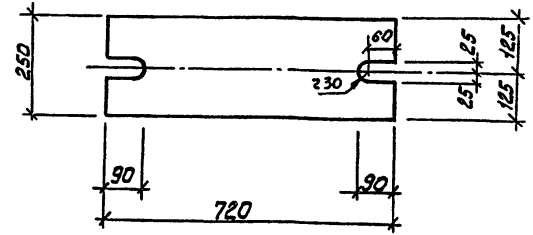

Покрытие - Гор. Ц 50-60

Провер	Левина	
Ст. инж.	Киселева	
Рук. гр.	Письман	
ГИП	Левина	
Гл. конст	Шапиро	
Нач. отд.	Левина	
Нач. отд.	Красавин	

Т.П 901-3-193.84 - КЖИ МС3

Элемент соединительный МС3

Стадия	Масса	Масштаб
Р.П	28.26	1:10
Лист	Листов 1	

Полоса Б220×250 ГОСТ 82-70 / Вст3кп2-1 ГОСТ 14637-79 ℓ=720

ЦНИИЭП инженерного оборудования г. Москва

Копировал: Алешикова

Формат: А4

Типовой проект 901-3-193.84 Альбом II часть 2

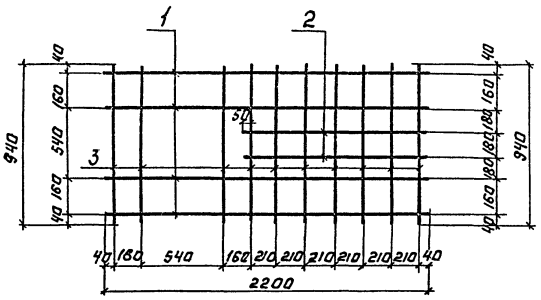

Формат	Зона	Поз.	Обозначение	Наименование	Кол.	Примеч.
				Детали		
		1		ф10АII ГОСТ 5781-82 ℓ= 2200	4	1.36 кг
		2		ф10АII ГОСТ 5781-82 ℓ= 1350	2	0,83 кг
		3		ф10АII ГОСТ 5781-82 ℓ= 940	10	0,6 кг

Привязан:

Инв. №

Взам. инв. №

Подпись и дата

Инв. № подл.

Провер.	Письман	
Инжен.	Лазарева	
Рук. гр.	Письман	
Гип	Левина	
Гл. констр.	Шапиро	
Н. контр.	Левина	
Нач. отд.	Красавин	

ТП 901-3-193.84

КЖИ. Сн 35

Сетка арматурная С 35

Стадия	Масса	Масштаб
Р	13,1	—

Лист | Листов 1

ЦНИИЭП инженерного оборудования г. Москва

Формат: А4

Привязан:

Инв. №

Взам. инв. №

Подпись и дата

Инв. № подл.

ТП 901-3-193.84

Стадия	Масса	Масштаб
Р		

Лист | Листов

ЦНИИЭП инженерного оборудования г. Москва

Формат: А4

Типовой проект 901-3-193.84 Альбом VI

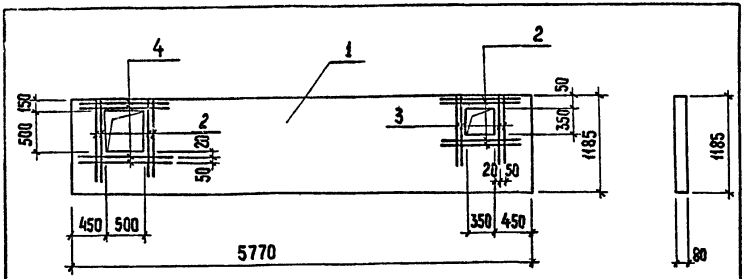

Формат	Зона	Поз.	Обозначение	Наименование	Кол.	Примечание
				Документация		
			1.431-20 вып.1	Перегородки одноэтажных производственных зданий		
				Сборочные единицы		
		1	1.431-20 вып.1	ППЛ-8 5,77×1,185	1	
				Детали		
		2		ф8 А III ГОСТ 5781-82 ℓ=1050	8	0,42
		3		ф8 А III ГОСТ 5781-82 ℓ=750	4	0,30
		4		ф8 А III ГОСТ 5781-82 ℓ=1200	4	0,48

Ведомость дополнительного расхода стали (в кг)

Марка элемента	Изделия арматурные. Арматура класса А III ГОСТ 5781-82 ф8			Итого
ПР1	6,48			6,48

Привязан

Инв.№

ТП 901-3-193.84 КЖИ.ПР1.

Провер.	Левина	
Ст. инж.	Шевченко	
Рук. гр.	Письман	
ГИП	Левина	
Гл. конст.	Шапиро	
Н. контр.	Левина	
Нач. отд.	Красавин	

Перегородка ПР1

Стадия	Масса	Масштаб
Р	660	—
Лист	Листов 1	

ЦНИИЭП Инженерного Оборудования г. Москва

Копировал: Хюппенен Формат А4

Взам. инв.№ | Подпись и дата | Инв.№ подл.

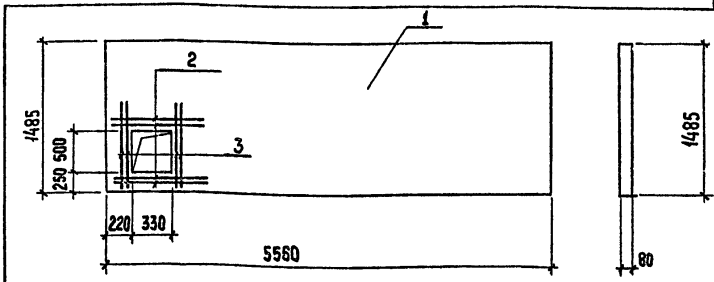

Формат	Зона	Поз.	Обозначение	Наименование	Кол.	Примечание
				Документация		
			1.431-20 вып.1	Перегородки одноэтажных производственных зданий		
				Сборочные единицы		
		1	1.431-20 вып.1	ППЛ-11 3,56×1,485	1	
				Детали		
		2		ф8 А III ГОСТ 5781-82 ℓ=900	4	0,36
		3		ф8 А III ГОСТ 5781-82 ℓ=1100	4	0,44

Ведомость дополнительного расхода стали (в кг)

Марка элемента	Изделия арматурные. Арматура класса А III ГОСТ 5781-82 ф8			Итого
ПР2	3,20			3,20

Привязан

Инв.№

ТП 901-3-193.84 КЖИ.ПР2

Провер.	Левина	
Ст. инж.	Шевченко	
Рук. гр.	Письман	
ГИП	Левина	
Гл. конст.	Шапиро	
Н. контр.	Левина	
Нач. отд.	Красавин	

Перегородка ПР2

Стадия	Масса	Масштаб
Р	792	—
Лист	Листов 1	

ЦНИИЭП Инженерного Оборудования г. Москва

Копировал: Хюппенен Формат А3

Взам. инв.№ | Подпись и дата | Инв.№ подл.

Госстрой СССР
ЦЕНТРАЛЬНЫЙ ИНСТИТУТ ТИПОВОГО ПРОЕКТИРОВАНИЯ
Свердловский филиал
620062, г.Свердловск-62, ул.Чебышева, 4
Заказ № 3060 Инв.№ 19595-04 тираж 320
Сдано в печать 9.10 1984г. цена 1-35

gost.e-ecolog.ru