ТИПОВОЙ ПРОЕКТ
901-3-192.84
РЕАГЕНТНОЕ ХОЗЯЙСТВО
НА 2 ОСНОВНЫХ РЕАГЕНТА

ДЛЯ СТАНЦИИ ОЧИСТКИ ВОДЫ
ПОВЕРХНОСТНЫХ ИСТОЧНИКОВ
С СОДЕРЖАНИЕМ ВЗВЕШЕННЫХ ВЕЩЕСТВ ДО 150 МГ/Л
ПРОИЗВОДИТЕЛЬНОСТЬЮ 100 ТЫС. $М^3$/СУТКИ

СОСТАВ ПРОЕКТА:

Альбом I. Часть 1 — Архитектурно-строительные чертежи.
Альбом II. Часть 1 — Технологическая, санитарно-техническая части, нестандартизированное оборудование.
Альбом III. Часть 1 — Электротехническая часть. Связь и сигнализация.
Альбом IV. Часть 1 — Строительные изделия.
Альбом V. Часть 1 — Ведомости потребности в материалах.
Альбом VI. Часть 1 — Спецификация оборудования.
Альбом VII. Часть 1 — Сборник спецификаций оборудования
Альбом VIII. Часть 1 — Сметы.

Альбом IV Часть 1.

Технический проект
утвержден Госгражданстроем
приказ № 297 от 31 октября 1980 г
Рабочие чертежи
введены в действие
ЦНИИЭП инженерного оборудования
приказ № 125 от 23 декабря 1983 г.

Разработан
ЦНИИЭП инженерного оборудования
городов, жилых и общественных зданий
Главный инженер института А. Кетаов
Главный инженер проект Р. Чичерина

Привязан

Инв.№

gost.e-ecolog.ru

Содержание альбома

Формат	Обозначение	Наименование	Стр.	Примеч.
11	ТП 901-3-192.84 КЖИ. КР1	Каркас (КР1; КР2)	3	
11	ТП 901-3-192.84 КЖИ КР3	Каркас (КР3; КР4)	3	
11	ТП 901-3-192.84 КЖИ. Сн1.	Сетки арматурные (С1; С19)	4	
11	ТП 901-3-192.84 КЖИ. КП1	Каркасы пространственные (КП1; КП11)	4	
11	ТП 901-3-192.84 КЖИ КП2	Каркасы пространственные (КП2; КП7)	5	
11	ТП 901-3-192.84 КЖИ. КП3	Каркас пространственный КП3	5	
11	ТП 901-3-192.84 КЖИ. КП5	Каркас пространственный КП6	6	
11	ТП 901-3-192.84 КЖИ. КП4	Каркасы пространственные (КП4; КП5)	6	
12	ТП 901-3-192.84 КЖИ. КП8	Каркасы пространственные (КП8 ÷ КП10)	7	
11	ТП 901-3-192.84 КЖИ. КП12	Каркас пространственный КП12	8	
11	ТП 901-3-192.84 КЖИ. Сн23	Сетка арматурная С23	8	
11	ТП 901-3-192.84 КЖИ. Сн12	Сетка арматурная С12	9	
11	ТП 901-3-192.84 КЖИ. Сн2	Сетки арматурные (С2; С3)	9	
11	ТП 901-3-192.84 КЖИ. Сн4	Сетки арматурные (С4; С7)	10	
11	ТП 901-3-192.84 КЖИ Сн5	Сетки арматурные (С5; С11)	10	
11	ТП 901-3-192.84 КЖИ Сн6	Сетки арматурные (С6; С8)	11	
11	ТП 901-3-192.84 КЖИ. Сн3	Сетки арматурные (С9; С10)	11	
18	ТП 901-3-192.84 КЖИ. Сн13	Сетки арматурные (С13 ÷ С16)	12	
11	ТП 901-3-192.84 КЖИ. Сн17	Сетки арматурные (С17; С18)	13	
11	ТП 901-3-192.84 КЖИ. Сн 24	Сетки арматурные (С24; С25)	13	
12	ТП 901-3-192.84 КЖИ. Сн 20	Сетка Сн20 (С20; С21; С22)	14	
11	ТП 901-3-192.84 КЖИ. Сн 27	Сетка арматурная С27	15	
11	ТП 901-3-192.84 КЖИ. Сн 26	Сетка С26	15	
12	ТП 901-3-192.84 КЖИ. КИ15	Колонна К15	16	
11	ТП 901-3-192.84 КЖИ. С32.	Сетка арматурная С32	17	
11	ТП 901-3-192.84 КЖИ С28	Сетка арматурная С28	17	
11	ТП 901-3-192.84 КЖИ С30	Сетка арматурная С30	18	
11	ТП 901-3-192.84 КЖИ. С31	Сетка арматурная С31	18	
12	ТП 901-3-192.84 КЖИ.ПС1 СБ	Панель стеновая ПС1÷ПС4; ПС7 ÷ ПС10		
		Сборочный чертеж	19	
12	ТП 901-3-192.84 КЖИ.ПС1	Панель стеновая ПС1÷ ПС4	20	
12	ТП 901-3-192.84 КЖИ.ПС5 СБ	Панель стеновая (ПС5; ПС6)		
		Сборочный чертеж	21	
12	ТП 901-3-192.84 КЖИ.ПС11 СБ	Панель стеновая (ПС11 ÷ ПС12)		
		Сборочный чертеж	22	
12	ТП 901-3-192.84 КЖИ. ПС1	Панель стеновая (ПС1÷ ПС4; ПС7 ÷ ПС10)	23	
11	ТП 901-3-192.84 КЖИ. ПС5	Панель стеновая (ПС5; ПС6)	24	
11	ТП 901-3-192.84 КЖИ. ПС11	Панель стеновая (ПС11; ПС12)	24	
12	ТП 901-3-192.84 КЖИ Д1	Ведомость расхода стали на элемент кг	25	
12	ТП 901-3-192.84 КЖИ Щ1	Щит металлический Щ1	26	
12	ТП 901-3-192.84 КЖИ.Щ2 СБ	Щит металлический Щ2	27	
		Сборочный чертеж		
11	ТП 901-3-192.84 КЖИ. Щ2	Щит металлический (Щ2 ÷ Щ6)	28	
11	ТП 901-3-192.84 КЖИ.Щ2	Щит металлический (Щ2 ÷ Щ6)	28	
12	ТП 901-3-192.84 КЖИ Рм1	Решетка металлическая (Рм1; Рм2)	29	
12	ТП 901-3-192.84 КЖИ Рм3	Рама металлическая Рм3	30	
12	ТП 901-3-192.84 КЖИ Рм4	Рама металлическая Рм4	31	
11	ТП 901-3-192.84 КЖИ. Л1	Ролик Л1	32	
11	ТП 901-3-192.84 КЖИ. П1	Петля П1	32	
12	ТП 901-3-192.84 КЖИ. Ри4	Ригели Р4; Р11; Р12	33	
12	ТП 901-3-192.84 КЖИ. Ри13	Ригели Р13; Р14	34	
12	ТП 901-3-192.84 КЖИ. Ри17	Ригель Р17	35	
12	ТП 901-3-192.84 КЖИ. Ди1	Диафрагма жесткости Д1	36	
12	ТП 901-3-192.84 КЖИ. Ди3	Диафрагма жесткости Д3	37	
12	ТП 901-3-192.84 КЖИ Ди4	Диафрагма жесткости Д4	38	
12	ТП 901-3-192.84 КЖИ. Ки1	Колонны (К1; К2)	39	
12	ТП 901-3-192.84 КЖИ. Ки3	Колонна К3	40	
12	ТП 901-3-192.84 КЖИ. Ки4	Колонна К4	41	
12	ТП 901-3-192.84 КЖИ Ки5СБ	Колонны К5; К6; К7	42	
12	ТП 901-3-192.84 КЖИ. Ки5	Колонны (К5 ÷ К7)	43	
12	ТП 901-3-192.84 КЖИ. Ки8	Колонна К8	44	
12	ТП 901-3-192.84 КЖИ. Ки9	Колонны (К9; К10)	45	
12	ТП 901-3-192.84 КЖИ. Ки11	Колонны (К11; К12)	46	
12	ТП 901-3-192.84 КЖИ. Ки14	Колонна К14	47	
12	ТП 901-3-192.84 КЖИ. ПС23	Карнизная плита (ПС23; ПС24)	48	
12	ТП 901-3-192.84 КЖИ. ПГ1	Плита перекрытия П12	49	
12	ТП 901-3-192.84 КЖИ. ПГ2	Плита перекрытия П13	50	
12	ТП 901-3-192.84 КЖИ. ПГ3	Плита покрытия П6	51	
12	ТП 901-3-192.84 КЖИ. ПЛ1	Подпорная плита (ПЛ1)	52	
12	ТП 901-3-192.84 КЖИ. С29	Сетка арматурная С29	53	

Альбом IV часть 1

Типовой проект 901-3-192.84

Взам. инв. №

Подпись и дата

Инв. № подл.

19594-04

Типовой проект 901-3-192.84 Альбом IV, часть 1

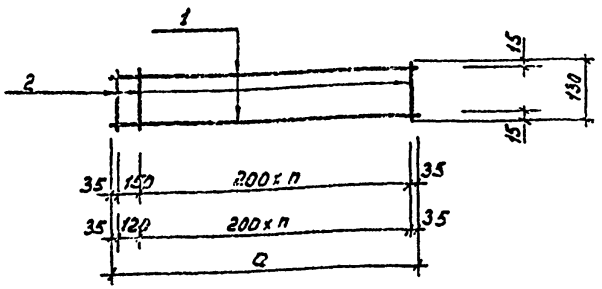

Формат	Зона	Поз.	Обозначение	Наименование	Кол.	Примечание
				Переменные данные для исполнений		
				КР1		
				Детали		
		1		⌀5 ВI ГОСТ 6727-80; ℓ=2020	2	0,3 кг
		2		⌀5 ВI ГОСТ 6727-80 ℓ = 130	11	0,02 кг
				КР1-01		
				Детали		
		1		⌀5 ВI ГОСТ 6727-80; ℓ=2790	2	0,4 кг
		2		⌀5 ВI ГОСТ 6727-80; ℓ=130	15	0,02 кг

Обозначение	Марка	a	n	Масса
КЖИ. КР1	КР1	2020	9	0.82
-01	КР2	2790	13	1.1

Привязан

Инв.№

Взам.инв.№ | Подпись и дата | Инв.№ подл.

ТП 901-3-192.84 КЖИ. КР1

Провер.	Письман		
Инж.	Саранча		
Рук.гр.	Письман		
ГИП	Левина		
Гл.конст.	Шапиро		
Н.контр.	Левина		
Нач.отд.	Красавин		

Каркас (КР1; КР2)

Стадия	Масса	Масштаб
Р	см. таблицу	—

Лист | Листов 1

ЦНИИЭП инженерного оборудования г. Москва

Формат А4

Типовой проект 901-3-192.84 Альбом IV, часть 1

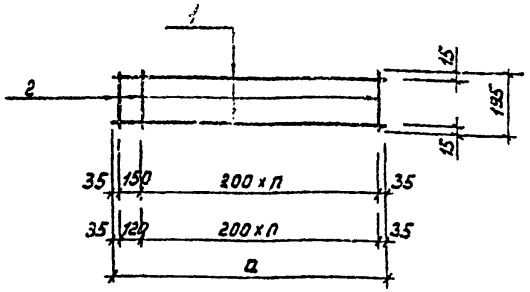

Формат	Зона	Поз.	Обозначение	Наименование	Кол.	Примечание
				Переменные данные для исполнений		
				КР3		
				Детали		
		1		⌀5 ВI ГОСТ 6727-80; ℓ=2020	2	0,3 кг
		2		⌀5 ВI ГОСТ 6727-80; ℓ= 195	11	0,03 кг
				КР3-01		
				Детали		
		1		⌀5 ВI ГОСТ 6727-80; ℓ=2790	2	0,4 кг
		2		⌀5 ВI ГОСТ 6727-80; ℓ= 195	15	0,03 кг

Обозначение	Марка	a	n	Масса
КЖИ. КР3	КР3	2020	9	0.93
-01	КР4	2790	13	1.25

Привязан

Инв.№

Взам.инв.№ | Подпись и дата | Инв.№ подл.

ТП 901-3-192.84 КЖИ. КР3

Н.ко	Письман		
Инж.	Саранча		
Рук.гр	Письман		
ГИП	Левина		
Гл.конст	Шапиро		
Н.контр	Левина		
Нач.отд.	Красавин		

Каркас (КР3; КР4)

Стадия	Масса	Масштаб
Р	см. табл.	—

Лист | Листов 1

ЦНИИЭП инженерного оборудования г. Москва

Копировал:

Формат А4

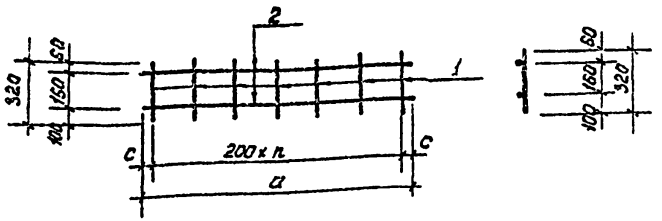

Формат	Зона	Поз.	Обозначение	Наименование	Кол.	Примечание
				С1		
				Детали		
		1		ф8 AI ГОСТ 5781-82, ℓ=320	31	0,13
		2		ф8 AI ГОСТ 5781-82, ℓ=6200	2	2.45
				С1-01		
				Детали		
		1		ф8 AI ГОСТ 5781-82; ℓ=320	24	0,13
		2		ф8 AI ГОСТ 5781-82. ℓ=4780	2	1.9

Обозначение	Марка	a	n	c	Масса кг
КЖИ.Сн1	С1	6200	30	100	8.93
-01	С19	4780	23	90	6.92

Привязан

Инв.№

Взам.инв.№ | Подпись и дата | Инв.№ подл.

Провер.	Левина	
Ст.инж.	Шевченко	
Рук.гр.	Письман	
ГИП	Левина	
Гл.конст	Шапиро	
Н.контр.	Левина	
Нач.отд.	Красавин	

ТП 901-3-192.84 КЖИ. Сн1

Сетки арматурные (С1; С19)

Стадия	Масса	Масштаб
Р	см. табл.	—
Лист	Листов 1	

ЦНИИЭП инженерного оборудования г. Москва.

Формат А4

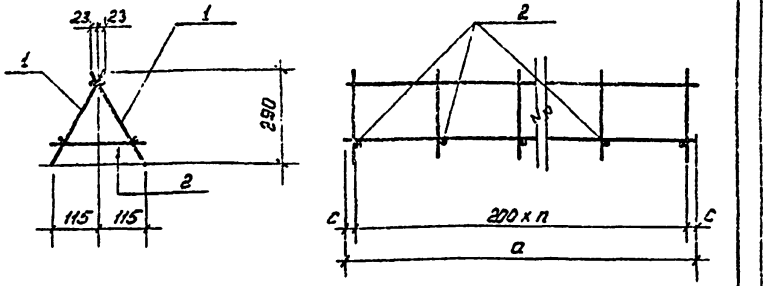

Формат	Зона	Поз.	Обозначение	Наименование	Кол.	Примечание
				КП1		
				Сборочные единицы		
		1	ТП КЖИ.С1	Сетка С1	2	8.93
				Детали		
		2		ф8 AI ГОСТ 5781-82, ℓ=240	31	0,10
				КП1-01		
				Сборочные единицы		
			КЖИ.С1	Сетка С19	2	6.92
				Детали		
				ф8 AI ГОСТ 5781-82, ℓ=240	24	0,10

Обозначение	Марка	a	n	c	Масса кг
КЖИ.КП	КП1	6200	30	100	21.0
-01	КП-11	4780	23	90	16.24

Привязан

Инв.№

Взам.инв.№ | Подпись и дата | Инв.№ подл.

Провер.	Левина	
Ст.инж.	Шевченко	
Рук.гр.	Письман	
ГИП	Левина	
Гл.конст	Шапиро	
Н.контр.	Левина	
Нач.отд.	Красавин	

ТП 901-3-192.84 КЖИ. КП1

Каркасы пространственные (КП1; КП11)

Стадия	Масса	Масштаб
Р	см. табл.	—
Лист	Листов 1	

ЦНИИЭП инженерного оборудования г. Москва.

Копировал:

Формат А4

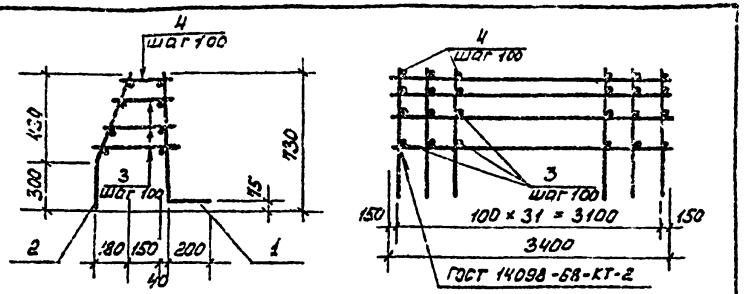

Формат	Зона	Поз.	Обозначение	Наименование	Кол.	Примечание
				КП2; КП2-01		
				Детали		
		3		ф8 AI ГОСТ 5781-82; ℓ=320	95	0,13
		4		ф8 AI ГОСТ 5781-82, ℓ=180	32	0,07
			Переменные данные для исполнения			
				КП2		
		1	КЖИ.Си4	Сетка С4	1	29,70
		2	КЖИ.Си5	Сетка С5	1	15,90
				КП2-01		
		1	КЖИ.Си13	Сетка С13	1	40,38
		2	КЖИ.Си5	Сетка С5	1	15,90

Обозначение	Марка	Масса
КЖИ.КП2	КП2	60,32
-01	КП7	71,00

Привязан

Инв. №

Инв. № подл. | Подпись и дата | Взам. инв. №

Провер.	Левина	
Ст. инж.	Мишин	
Ст. инж.	Шевченко	
Рук. гр.	Письман	
ГИП	Левина	
Гл. конст.	Шапиро	
Н. контр.	Левина	
Нач. отд.	Красавин	

ТП 901-3-192.84 КЖИ. КП2

Каркасы пространственные (КП2; КП7)

Стадия	Масса	Масштаб
Р	см. табл.	—
Лист	Листов 1	

ЦНИИОМТП
Инженерного оборудования
г. Москва

Формат А4

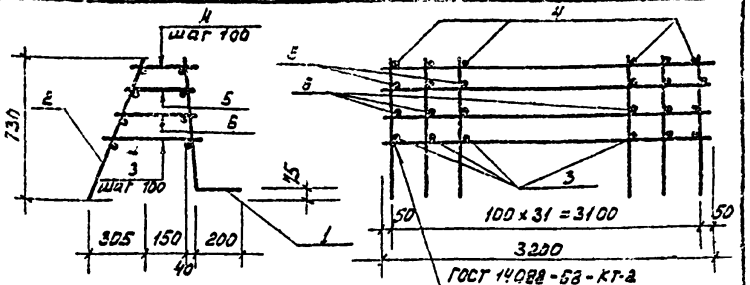

Формат	Зона	Поз.	Обозначение	Наименование	Кол.	Примечание
				Сборочные единицы		
		1	КЖИ.Си4	Сетка С7	1	29.50
		2	КЖИ.Си6	Сетка С6	1	15.10
				Детали		
Б4		3		ф8 AI ГОСТ 5781-82 ℓ=390	32	0,15
Б4		4		ф8 AI ГОСТ 5781-82 ℓ=180	32	0,07
Б4		5		ф8 AI ГОСТ 5781-82 ℓ=250	32	0,1
Б4		6		ф8 AI ГОСТ 5781-82 ℓ=320	32	0,13

Привязан

Инв. №

Инв. № подл. | Подпись и дата | Взам. инв. №

Провер.	Левина	
Ст. инж.	Мишин	
Ст. инж.	Шевченко	
Рук. гр.	Письман	
ГИП	Левина	
Гл. конст.	Шагиро	
Н. контр.	Левина	
Нач. отд.	Красавин	

ТП 901-3-192.84 КЖИ.КП3

Каркас пространственный КП3

Стадия	Масса	Масштаб
Р	59.00	—
Лист	Листов 1	

ЦНИИОМТП
Инженерного оборудования
г. Москва

Копировал:

Формат А4

Альбом IV, часть I

Типовой проект 901-3-192.84

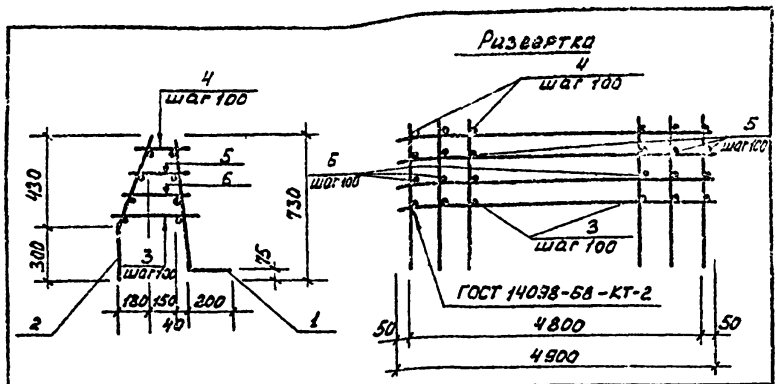

Формат	Зона	Поз.	Обозначение	Наименование	Кол.	Примечание
				Сборочные единицы		
		1	КЖИ. Сп12	Сетка С12	1	45,00
		2	КЖИ. Сп5	Сетка С11	1	23,00
				Детали		
БЧ		3		ф8 AI ГОСТ 5781-82, ℓ=390	25	0,15
БЧ		4		ф8 AI ГОСТ 5781-82, ℓ=180	25	0,07
БЧ		5		ф8 AI ГОСТ 5781-82 ℓ=250	25	0,1
БЧ		6		ф8 AI ГОСТ 5781-82 ℓ=320	25	0,13

Привязан

Инв. №

Взам. инв. №

Подпись и дата

Инв. № подл.

Провер.	Левина	
Ст. инж.	Мишин	
Ст. инж.	Шевченко	
Рук. гр.	Письман	
ГИП	Левина	
Гл. конс.	Шапиро	
Н. контр.	Левина	
Нач. отд.	Красавин	

ТП 901-3-192.84 КЖИ. КП6

Каркас пространственный (КП 6)

Стадия	Масса	Масштаб
Р	79.25	—
Лист	Листов 1	

ЦНИИЭП инженерного оборудования г. Москва.

Формат А4

Альбом IV, часть I

Типовой проект

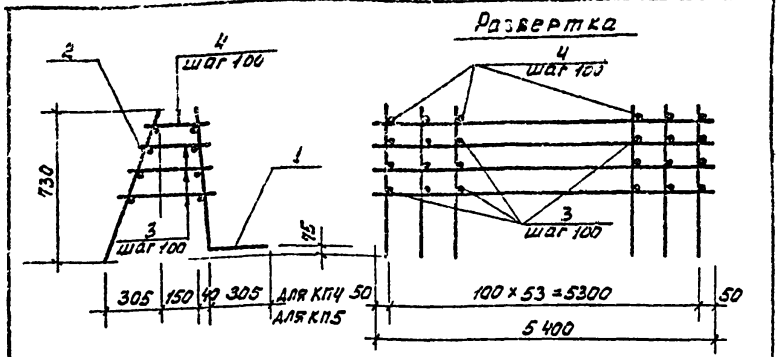

Формат	Зона	Поз.	Обозначение	Наименование	Кол.	Примечание
				КП4; КП4-01		
				Детали		
		2	КЖИ. Сп6	Сетка С8	1	25:24
БЧ		3		ф8 AI ГОСТ 5781-82; ℓ=320	152	0,13
БЧ		4		ф8 AI ГОСТ 5781-82; ℓ=180	54	0,07
			Переменные данные	для исполнения		
				КП4		
		1	КЖИ. Сп9	Сетка С9	1	37,14
				КП4-01		
		1	КЖИ. Сп9	Сетка С10	1	90.60

Обозначение	Марка	Масса
КЖИ. КП4	КП4	87.24
-01	КП5	140.70

Привязан

Инв. №

Инв. № подл. | Подпись и дата | Взам. инв. №

Провер.	Левина	
Ст. инж.	Мишин	
Ст. инж.	Шевченко	
Рук. гр.	Письман	
ГИП	Левина	
Гл. конс.	Шапиро	
Н. контр.	Левина	
Нач. отд.	Красавин	

ТП 901-3-192.84 КЖИ. КП4

Каркасы пространственные. (КП4; КП5)

Стадия	Масса	Масштаб
Р	см. табл.	—
Лист	Листов 1	

ЦНИИЭП инженерного оборудования г. Москва

Копировал:

Формат А4

19594-04

Типовой проект 901-3-192.84 Альбом IУ, часть I

Развертка

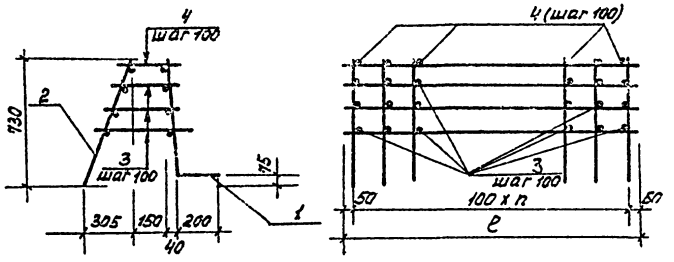

Обозначение	Марка	n	ℓ	Масса кг
КЖИ.КП8	КП8	53	5400	87.20
-01	КП9	46	4700	76.32
-02	КП10	46	4700	99.82

Формат	Зона	Поз.	Обозначение	Наименование	Кол.	Примечание
				КП8		
				Сборочные единицы		
		1		Сетка С14	1	37.10
		2		Сетка С17	1	25,26
				Детали		
		3		ф8АI ГОСТ5781-82, ℓ=3320	152	0.13
		4		ф8АI ГОСТ5781-82, ℓ=180	54	0.07
				КП8-01 (КП9)		
				Сборочные единицы		
		1		Сетка С15	1	32,50
		2		Сетка С18	1	22,17
				Детали		
		3		ф8АI ГОСТ5781-82, ℓ=3320	141	0.13
		4		ф8АI ГОСТ5781-82, ℓ=180	47	0.07
				КП8-02 (КП10)		
				Сборочные единицы		
		1		Сетка С16	1	56.00
		2		Сетка С18	1	22,17
				Детали		
		3		ф8АI ГОСТ5781-82, ℓ=3320	141	0.13
		4		ф8АI ГОСТ5781-82, ℓ=180	47	0.07

Инв.№ подл. | Подпись и дата | Взам. инв.№

Провер.	Лисьман	
Ст. инж.	Шевченко	
Рук. гр.	Лисьман	
ГИП	Левина	
Гл. спец.	Шапиро	
Н. контр.	Левина	
Нач. отд.	Красавин	

ТП 901-3-192.84 КЖИ. КП8

Каркасы пространственные (КП8 ÷ КП10)

Стадия	Масса	Масштаб
Р	см. табл.	—
Лист	Листов 1	

ЦНИИЭП инженерного оборудования г. Москва

Копировал

Формат А4

13534-07

Типовой проект 901-3-192.84 Альбом IV, часть 1

Развертка

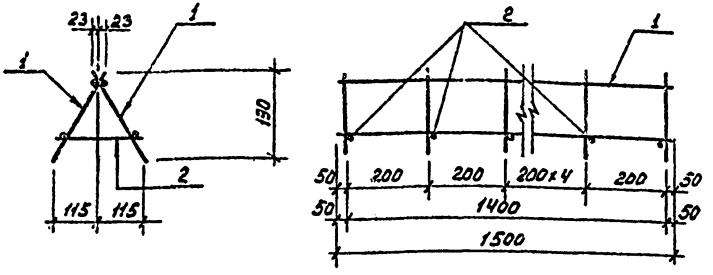

Формат	Зона	Поз.	Обозначение	Наименование	Кол.	Примечание
				Сборочные единицы		
А1		1	КЖИ. Си19	Сетка С 23	2	1.92
				Детали		
Б4		2		ф8 А I ГОСТ 5781-82; ℓ=250	8	0,1

Привязан

Инв. №

Инв. № подл. | Подпись и дата | Взам. инв. №

Провер.	Письман	
Ст. инж.	Шевченко	
Рук. гр.	Письман	
ГИП	Левина	
Гл. констр.	Шапиро	
Н. контр.	Левина	
Нач. отд.	Красавин	

ТП 901-3-192.84 КЖИ. КП 12

Каркас пространственный КП 12

Стадия	Масса	Масштаб
Р	4,64	—
Лист	Листов 1	

ЦНИИОМТП
инженерного оборудования
г. Москва

Формат А4

Типовой проект 901-3-192.84 Альбом IV, часть 1

Развертка

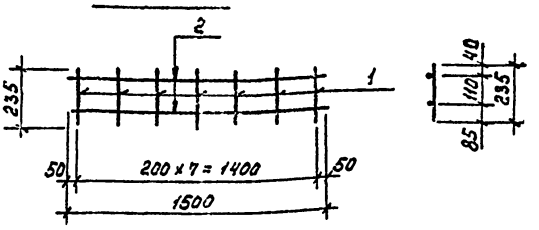

Формат	Зона	Поз.	Обозначение	Наименование	Кол.	Примечание
				Детали		
Б4		1		ф8 А I ГОСТ 5781-82, ℓ=235	8	0,09
Б4		2		ф8 А I ГОСТ 5781-82, ℓ=1500	2	0,60

Привязан

Инв. №

Инв. № подл. | Подпись и дата | Взам. инв. №

Провер.	Письман	
Ст. инж.	Шевченко	
Рук. гр.	Письман	
ГИП	Левина	
Гл. конст.	Шапиро	
Н. контр.	Левина	
Нач. отд.	Красавин	

ТП 901-3-192.84 КЖИ. Си 23

Сетка арматурная С 23

Стадия	Масса	Масштаб
Р	1,92	—
Лист	Листов 1	

ЦНИИОМТП
инженерного оборудования
г. Москва

Копировал:

Формат А4

1934-04

Альбом IV, часть 1

Типовой проект 901-3-192.84

Развертка

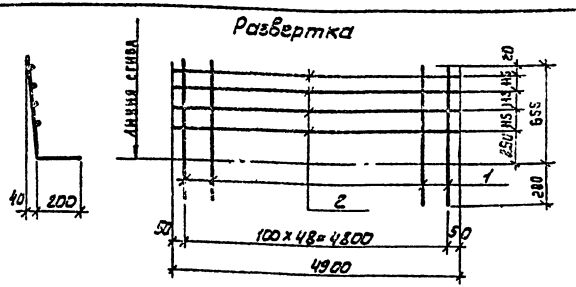

Формат	Зона	Поз.	Обозначение	Наименование	Кол.	Примеч.
				Детали		
Б4		1		Ф12АII ГОСТ5781-82; ℓ=855	49	0.76
Б4		2		Ф8АI ГОСТ5781-82 ℓ=4900	4	1.94

Привязан

Инв.№

Провер.	Левина		
Ст. инж.	Мишин		
Ст. инж.	Шевченко		
Рук. гр.	Письман		
Гл. констр.	Шапиро		
Н. контр.	Левина		
Нач. отд.	Красавин		

ТП 901-3-192.84 КЖИ. Си 12

Сетка арматурная (С12)

Стадия	Масса	Масштаб
Р	45.00	–

Лист | Листов 1

ЦНИИЭП инженерного оборудования г. Москва

Инв.№ подл. | Подпись и дата | Взам. инв.№

Формат: А4

Альбом IV, часть 1

Типовой проект

Развертка

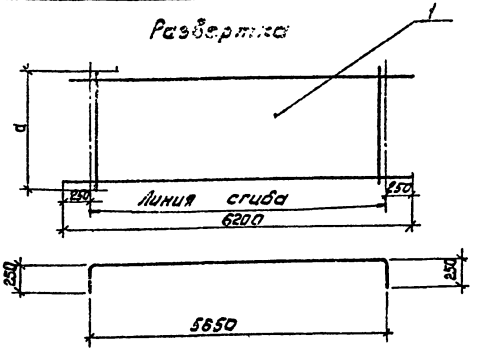

Формат	Зона	Поз.	Обозначение	Наименование	Кол.	Примечание
				С2		
		1	ГОСТ 23279-78	сетка $\frac{12АII-200}{10АII-200}$ 2050×6200 $\frac{275}{275}$	1	96.75
				С3		
		1	ГОСТ 23279-78	сетка $\frac{12АII-200}{10АII-200}$ 3050×6150 $\frac{275}{275}$	1	142.0

Обозначение	Марка	d	Масса
КЖИ-Си2	С2	2050	96.75
-01	С3	3050	142.0

Привязан

Инв.№

Н. контр.	Левина		
Провер.	Письман		
Ст. инж.	Шевченко		
Рук. гр.	Письман		
Гип.	Левина		
Гл. констр.	Шапиро		
Нач. отд.	Красавин		

ТП 901-3-192.84 КЖИ. Си2

Сетки арматурные (С2, С3)

Стадия	Масса	Масштаб
Р	см. табл.	–

Лист | Листов 1

ЦНИИЭП инженерного оборудования г. Москва

19594-04

Инв.№ подл. | Подпись и дата | Взам. инв.№

Копировал: Алешикова

Формат А4

Развертка

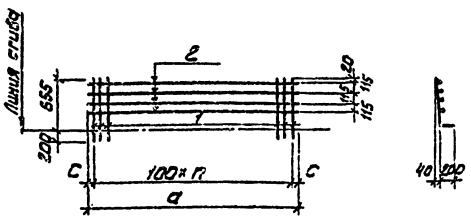

Формат	Зона	Поз.	Обозначение	Наименование	Кол.	Примечание
				Сц4; Сц4-01		
				Детали		
Б4		1		ф12АII ГОСТ5781-82 ℓ=855	32	0,76
				Переменные данные для исполнений		
				Сц4		
				Детали		
Б4		2		ф8АI ГОСТ5781-82; ℓ=3400	4	1,34
				Сц4-01		
				Детали		
Б4		2		ф8АI ГОСТ5781-82 ℓ=3200	4	1,30

Обозначение	Марка	с	а	п	Масса кг
КЖИ. Сц4	С4	150	3400	31	29,70
-01	С7	50	3200	31	29,50

Привязан

Инв.№

Провер.	Левина	
Ст. инж.	Мишин	
Ст. инж.	Шевченко	
Рук. гр.	Письман	
ГИП	Левина	
Гл. констр.	Шапиро	
Н. контр.	Левина	
Нач. отд.	Красавин	

ТП 901-3-192.84 КЖИ. Сц4

Сетки арматурные (С4; С7)

Стадия	Масса	Масштаб
Р	см. табл.	—

Лист 1 Листов 1

ЦНИИЭП инженерного оборудования г. Москва

Инв.№ подл. | Подпись и дата | Взам. инв.№

Формат А4

Развертка

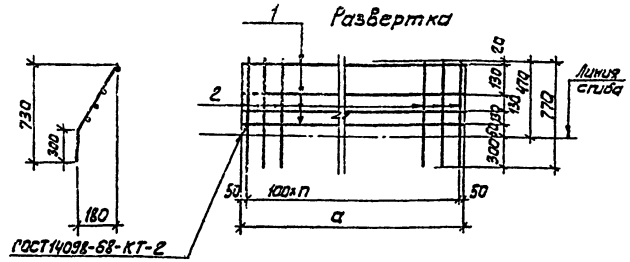

Формат	Зона	Поз.	Обозначение	Наименование	Кол.	Примечание
				Сц5		
				Детали		
		1		ф8АI ГОСТ5781-82; ℓ=3400	4	1,34
		2		ф8АI ГОСТ5781-82; ℓ=770	34	0,31
				Сц5-01		
				Детали		
		1		ф8АI ГОСТ5781-82; ℓ=4900	4	1,94
		2		ф8АI ГОСТ5781-82; ℓ=770	49	0,31

Обозначение	Марка	а	п	Масса кг
КЖИ. Сц5	С5	3400	31	15,90
-01	С11	4900	48	23,00

Привязан

Инв.№

Провер.	Письман	
Ст. инж.	Мишин	
Ст. инж.	Шевченко	
Рук. гр.	Письман	
ГИП	Левина	
Гл. констр.	Шапиро	
Н. контр.	Лебина	
Нач. отд.	Красавин	

ТП 901-3-192.84 КЖИ. Сц5

Сетки арматурные (С5, С11)

Стадия	Масса	Масштаб
Р	см. табл.	—

Лист Листов 1

ЦНИИЭП инженерного оборудования г. Москва

Инв.№ подл. | Подпись и дата | Взам. инв.№

Копировал: Алешкова

Формат А4

Типовой проект 901-3-192.84 Альбом IV, часть 1

Развертка

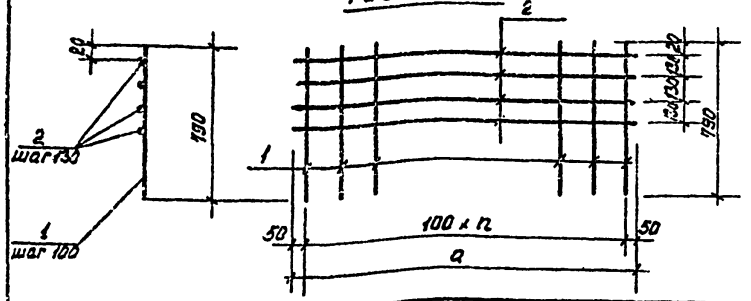

Формат	Зона	Поз.	Обозначение	Наименование	Кол.	Примечание
				Си 6		
				Детали		
		1		ф8 AI ГОСТ 5781-82, ℓ=790	32	0,31
		2		ф8 AI ГОСТ 5781-82, ℓ=3200	4	1,30
				Си 6-01		
				Детали		
		1		ф8 AI ГОСТ 5781-82, ℓ=790	54	0,31
		2		ф8 AI ГОСТ 5781-82, ℓ=5400	4	2,13

Обозначения	Марка	a	n	Масса кг
КЖИ. Си6	С6	3200	31	15,10
-01	С8	5400	53	25,24

Привязан

Инв. №

Взам. инв. № | Подпись и дата | Инв. № подл.

Провер.	Левина	
Ст. инж.	Мишин	
Ст. инж.	Шевченко	
Рук. гр.	Письман	
ГИП	Левина	
Гл. конст.	Шапиро	
Н. контр.	Левина	
Нач. отд.	Красавин	

ТП 901-3-192.84 КЖИ. Си 6

Сетки арматурные (С6; С8)

Стадия	Масса	Масштаб
Р	см. табл.	—
Лист 1	Листов 1	

ЦНИИЭП инженерного оборудования г. Москва

Формат А4

Типовой проект Альбом IV, часть 1

Развертка

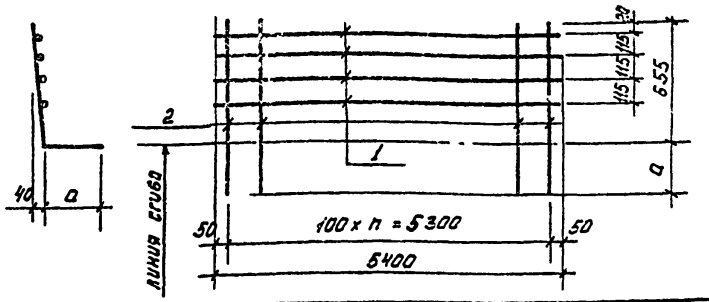

Формат	Зона	Поз.	Обозначение	Наименование	Кол.	Примечание
				Си 9; Си 9-01		
				Детали		
		1		ф8 AI ГОСТ 5781-82, ℓ=5400	4	2,13
			Переменные данные	для исполнения		
				Си 9		
				Детали		
		2		ф10 AII ГОСТ 5781-82, ℓ=855	54	0,53
				Си 9-01		
				Детали		
		2		ф16 AII ГОСТ 5781-82, ℓ=960	54	1,52

Обозначения	Марка	a	n	Масса кг
КЖИ. Си9	С9	200	53	37,14
-01	С10	305	53	90,60

Привязан

Инв. №

Взам. инв. № | Подпись и дата | Инв. № подл.

Провер.	Левина	
Ст. инж.	Мишин	
Ст. инж.	Шевченко	
Рук. гр.	Письман	
ГИП	Левина	
Гл. конст.	Шапиро	
Н. контр.	Левина	
Нач. отд.	Красавин	

ТП 901-3-192.84 КЖИ. Си 9

Сетки арматурные (С9, С10)

Стадия	Масса	Масштаб
Р	см. табл.	—
Лист	Листов 1	

ЦНИИЭП инженерного оборудования г. Москва

Копировал

Формат А4

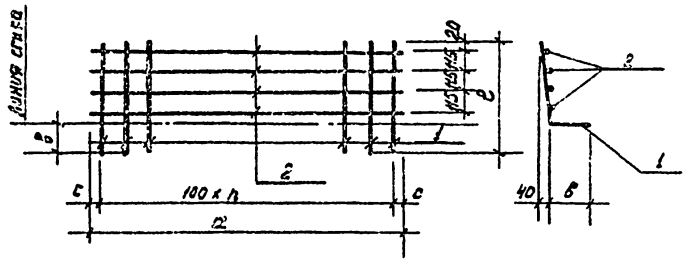

Обозначение	Марка	a	B	c	ℓ	n	Масса, кг
С 13	С13	3400	200	50	855	33	40,38
-01	С14	5400	200	50	855	53	37.10
-02	С15	4700	200	50	855	46	32.50
-03	С16	4700	200	50	855	46	56.00

Формат	Зона	Поз.	Обозначение	Наименование	Кол.	Примечание
				С 13		
				Детали		
		1		ф14 AII ГОСТ 5781-82, ℓ=855	34	1.03
		2		ф8 AI ГОСТ 5781-82, ℓ=3400	4	1,34
				С13-01		
				Детали		
		1		ф10 AII ГОСТ 5781-82, ℓ=855	54	0,53
		2		ф8 AI ГОСТ 5781-82, ℓ=5400	4	2.13
				С13-02		
		1		ф10 AII ГОСТ 5781-82, ℓ=855	47	0,53
		2		ф8 AI ГОСТ 5781-82, ℓ=4700	4	1,9
				С13-03		
		1		ф14 AII ГОСТ 5781-82, ℓ=855	47	1,03
		2		ф8 AI ГОСТ 5781-82, ℓ=4700	4	1,9

Инв.№подл. | Подпись и дата | Взам.инв.№

Привязан:

Инв.№

Провер.	Письман	
Ст.инж.	Шевченко	
Рук.гр.	Письман	
ГИП	Левин	
Гл.констр.	Шапиро	
Н.контр.	Левина	
Нач.отд.	Красавин	

ТП 901-3-192.84 КЖИ.Сн 13

Сетки арматурные (С13 ÷ С16)

Стадия	Масса	Масштаб
Р	см. табл.	—
Лист	Листов 1	

ЦНИИЭП инженерного оборудования г. Москва

Копировал:

Формат А3

19534-04

Типовой проект 901-3-192.84 Альбом IV часть I

Развертка

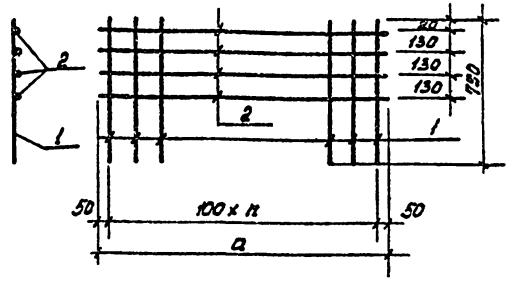

Формат	Зона	Поз.	Обозначение	Наименование	Кол.	Примечание
				С17		
				Детали		
		1		ф8 AI ГОСТ 5781-82; ℓ=790	54	0,31
		2		ф8 AI ГОСТ 5781-82; ℓ=5400	4	2,13
				С17-01		
				Детали		
		1		ф8 AI ГОСТ 5781-82; ℓ=790	47	0,31
		2		ф8 AI ГОСТ 5781-82; ℓ=4700	4	1,9

Обозначение	Марка	a	n		Масса кг
ТП КЖИ.Сп.	С17	5400	53		25,26
-01	С18	4700	46		22,17

Привязан

Инв.№

Провер.	Письман	
Ст.инж.	Шевченко	
Рук.гр.	Письман	
ГИП	Левина	
Гл.конст.	Шапирс	
Н.контр.	Левина	
Нач.отд.	Красавин	

ТП 901-3-192.84 КЖИ. Си 17

Сетки арматурные (С17; С18)

Стадия	Масса	Масштаб
Р	см. табл.	—
Лист	Листов 1	

ЦНИИЭП инженерного оборудования г. Москва

Формат А4

Типовой проект Альбом IV часть I

Развертка

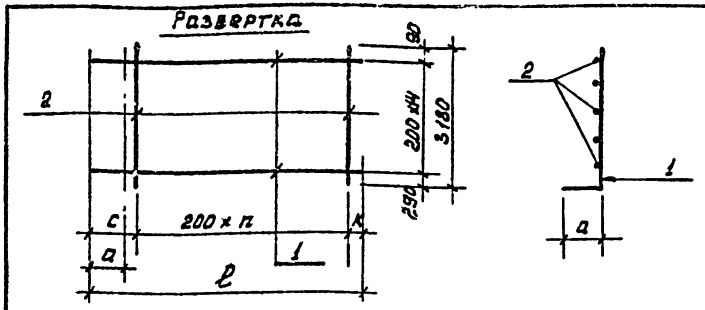

Формат	Зона	Поз.	Обозначение	Наименование	Кол.	Примечание
			Переменные данные	Для исполнения		
				Си 24		
				Детали		
		1		ф10 AIII ГОСТ 5781-82; ℓ=3050	15	1,90
		2		ф10 AIII ГОСТ 5781-82; ℓ=3180	14	2,0
				Си 24-01		
				Детали		
		1		ф10 AIII ГОСТ 5781-82; ℓ=2000	15	1,23
		2		ф10 AIII ГОСТ 5781-82; ℓ=3180	8	2,0

	Марка	a	n	ℓ	c	k	Масса кг
ТП 901-3 КЖИ.Сп.	С24	210	13	3050	400	50	56,5
-01	С25	250	7	2000	450	150	34,5

Привязан

Инв.№

Провер.	Письман	
Ст.инж.	Шевченко	
Рук.гр.	Письман	
ГИП	Левина	
Гл.конст.	Шапирс	
Н.контр.	Левина	
Нач.отд.	Красавин	

ТП 901-3-192.84 КЖИ. Си 24

Сетки арматурные (С24, С25)

Стадия	Масса	Масштаб
Р	см. табл.	—
Лист	Листов 1	

ЦНИИЭП инженерного оборудования г. Москва

Копировал:

Формат А4

19534-04

Инв.№ подл. | Подпись и дата | Взам. инв.№

Типовой проект 901-3-192.84 Альбом IV, часть I

Развертка

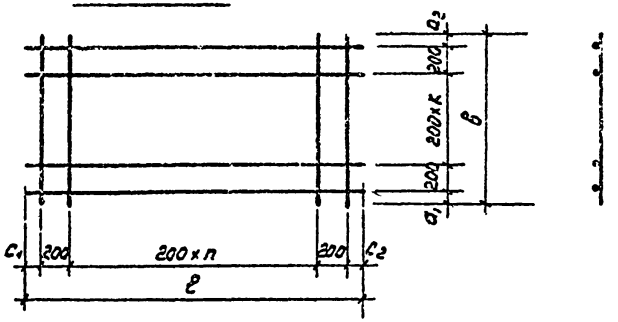

Обозначение	Марка	c_1	c_2	n	ℓ	a_1	a_2	k	B
кжи.Си20	С20	275	275	16	4150	250	125	10	2775
-01	С21	275	275	8	2550	250	125	10	2775
-02	С22	275	275	16	4150	275	275	8	2550

Формат	Зона	Поз.	Обозначение	Наименование	Кол.	Примечание
				С 20		
			ТП кжи. Си 20	С $\frac{10AIII-200}{10AIII-200}$ ГОСТ 23279-78		65.82
				С 21		
			ТП кжи. Си 20	С $\frac{10AIII-200}{10AIII-200}$ ГОСТ 23279-78		36.90
				С 22		
			ТП кжи. Си 20	С $\frac{10AIII-200}{10AIII-200}$ ГОСТ 23279-78		58.06

Привязан

Инв. №

Провер.	Письман	
Ст. инж.	Шевчейко	
Рук. гр.	Письман	
Гл. спец.	Левина	
Гл. конст.	Шапиро	
Н. контр.	Левина	
Нач. отд.	Красавин	

ТП 901-3-192.84 кжи. Си 20

Сетка Си 20 (С20; С21; С22)

Стадия	Масса	Масштаб
Р	см. табл.	—

Лист | Листов 1

ЦНИИЭП инженерного оборудования г. Москва

Копировал:

Формат А4

17577-01

Инв. № подл. | Подпись и дата | Взам. инв. №

Типовой проект 901-3-192.84 Альбом IV части.

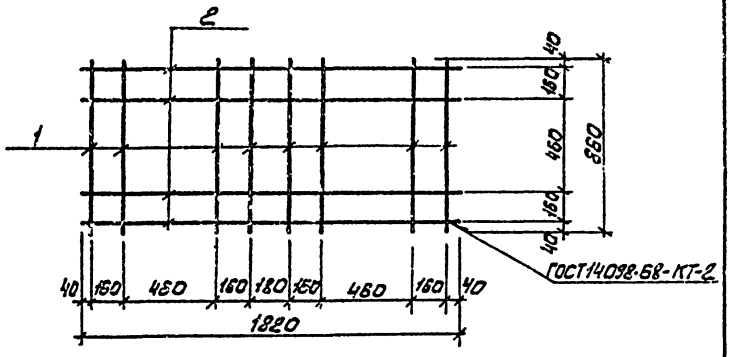

Формат	Зона	Поз.	Обозначение	Наименование	Кол.	Примеч.
				Детали		
				ф8 А III ГОСТ 5781-82		
54		1		2=850	8	0.34
54		2		2=1820	4	0.72

Привязан

Инв. №

Н. контр.	Левина		
Провер.	Письман		
Ст. инж.	Шевченко		
Рук. гр.	Письман		
ГИП	Левина		
Гл. конс	Шапиро		
Нач. отд.	Красавин		

ТП 901-3-192.84 КЖИ. Сп27

Сетка арматурная С27

Стадия	Масса	Масштаб
Р	5,6	-

Лист Листов 1

ЦНИИЭП инженерного оборудования г. Москва

Инв. № подл. | Подпись и дата | Взам. инв. №

Формат: А4

Альбом IV, часть I Типовой проект

Развертка

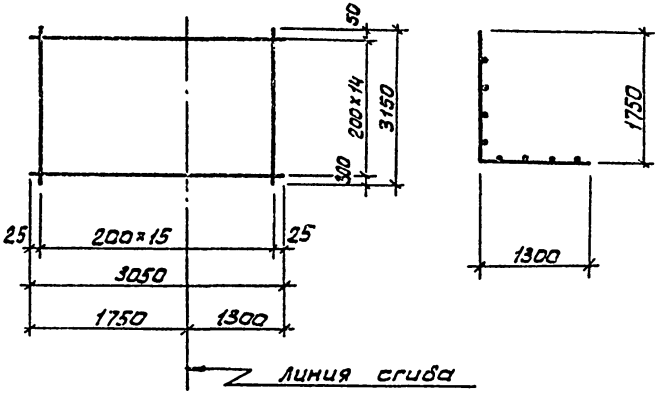

Привязан

Инв. №

Провер.	Левина		
Ст. инж.	Шевченко		
Рук. гр	Письман		
ГИП	Левина		
Гл. конс	Шапиро		
Н. контр	Левина		
Нач. отд.	Красавин		

ТП. 901-3-192.84 КЖИ. С и 26

Сетка С 26

Стадия	Масса	Масштаб
Р	21,45	—

Лист Листов 1

Сетка $C\frac{6AI\text{-}200}{6AI\text{-}200}\ 3200\times3050\frac{100}{300}$ ГОСТ 23279-78

ЦНИИЭП инженерного оборудования г. Москва

19594-04

Копировал: Алешкова Формат: А4

Типовой проект 901-3-192.84 Альбом III, часть I.

Рис. 1

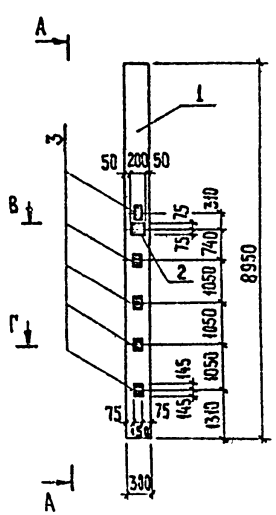

Вид А-А

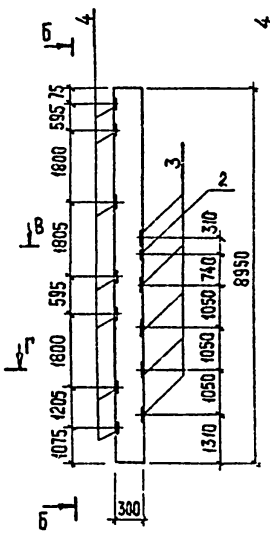

Вид Б-Б

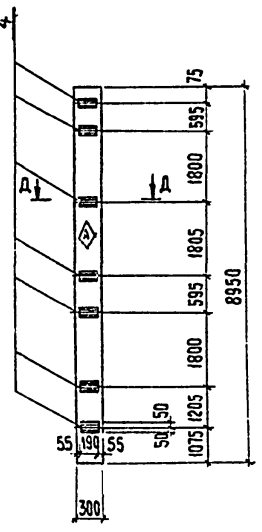

Разрез 8-8

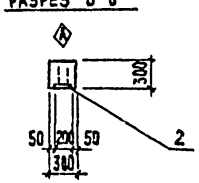

Разрез Г-Г

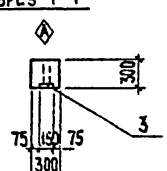

Разрез Д-Д

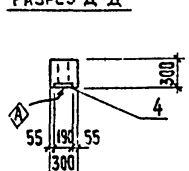

Формат	Зона	Поз.	Обозначение	Наименование	Кол.	Примечание
				Сборочные единицы		
		1	1.020-1 вып. 2-1	колонна 2к3.42	1	
		2	1.020-1 вып. 2-5	закладное изделие МН19	1	4,84
		3	1.020-1 вып. 2-5	закладное изделие МН13	5	7,39
		4	1.020-1 вып. 2-5	закладное изделие МН31	7	1,29

Ведомость расхода стали на дополнительные закладные изделия

Марка элемента	Изделия закладные									Общий расход
	Арматура класса					Прокат марки				
	A III					Вст3 кп2				
	ГОСТ-5781-82					ГОСТ 103-76				
	ф8	ф12	ф16		итого	-б-6	-б-12		итого	
	2,74	1,33	17,17		21,24	6,27	23,32		29,59	50,83

1. Знак А нанести несмываемой краской.
2. Покрытие закладных изделий: гор. Ц 50-60.

Привязан

Инв. №

Провер.	Левина	
Ст. инж.	Шевченко	
Рук. гр.	Письман	
ГИП	Левина	
Гл. конст.	Шапиро	
Н. контр.	Левина	
Нач. отд.	Красавин	

ТП 901-3-192.84 КЖИ. Ки15

Колонна К15

Стадия	Масса	Масштаб
Р	2013	—
Лист 1	Листов 1	

ЦНИИЭП Инженерного Оборудования г. Москва

Копировал: Хюппенен Формат А3

1357-04

Взам. инв. № | Подпись и дата | Инв. № подл.

Типовой проект 901-3-192.84 Альбом IV, часть I

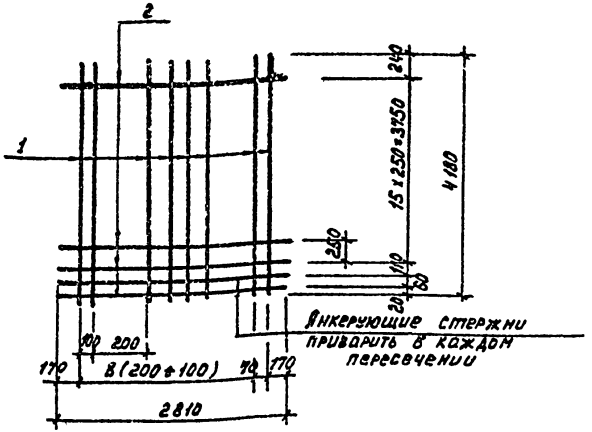

Формат	Зона	Поз.	Обозначение	Наименование	Кол.	Примечание
				Детали		
		1		ф12 AIII ГОСТ 5781-82; ℓ=4180	19	3.8 кг
		2		ф5 BI ГОСТ 6727-80; ℓ=2810	18	0.4 кг

Привязан

Инв.№

Инв.№ подл. | Подпись и дата | Взам. инв.№

Провер.	Левина	
Инж.	Сачанча	
Вед.инж	Смыслова	
ГИП	Левина	
Гл.конст.	Шапиро	
Н.контр.	Левина	
Нач.отд.	Красавин	

ТП 901-3-192.84 КЖИ. С 32

Сетка арматурная С 32

Стадия	Масса	Масштаб
Р	19,4	
Лист	Листов 1	

ЦНИИЭП инженерного оборудования г. Москва

Формат А4

Типовой проект 901-3-192.84 Альбом IV, часть I

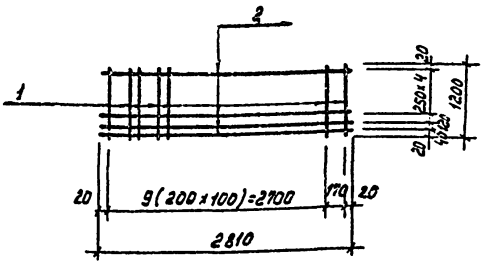

Формат	Зона	Поз.	Обозначение	Наименование	Кол.	Примечание
				Детали		
		1		ф12 AIII ГОСТ 5781-82; ℓ=1000	20	0.9 кг
		2		ф5 BI ГОСТ 6727-80; ℓ=2810	7	0.4 кг

Привязан

Инв.№

Инв.№ подл. | Подпись и дата | Взам. инв.№

Провер.	Смыслова	
Инж.	Сарачча	
Вед.инж	Смыслова	
ГИП	Левина	
Гл.спец.	Шапиро	
Н.контр.	Левина	
Нач.отд.	Красавин	

ТП 901-3-192.84 КЖИ. С 28

Сетка арматурная С 28

Стадия	Масса	Масштаб
Р	20.8	
Лист	Листов 1	

ЦНИИЭП инженерного оборудования г. Москва

Копировал:

Формат А4

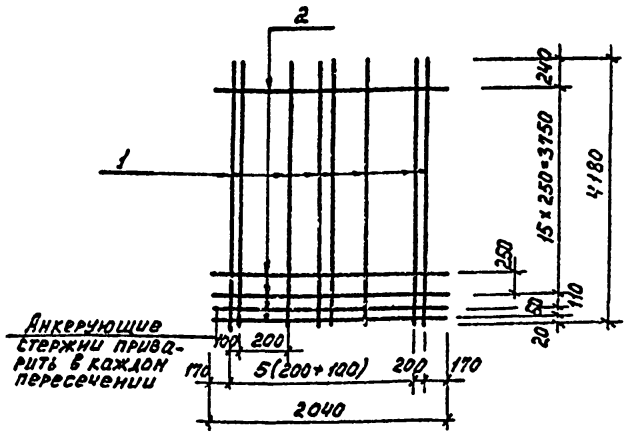

Формат	Зона	Поз.	Обозначение	Наименование	Кол.	Примечание
				Детали		
		1		ф12 AIII ГОСТ 5781-82; ℓ=4180	13	3.8 кг
		2		ф5 BI ГОСТ 6727-80 · ℓ=2040	18	0.3 кг

Привязан

Инв. №

Взам. инв. № | Подпись и дата | Инв. № подл.

Н. контр.	Левина	
Провер.	Смыслова	
Инжен.	Саранча	
Вед. инж.	Смыслова	
ГИП	Левина	
Гл. конст.	Шапиро	
Нач. отд.	Красавин	

ТП 901-3-192.84 КЖИ. С 30

Сетка арматурная С.30

Стадия	Масса	Масштаб
Р	54,8	—
Лист	Листов 1	

ЦНИИЭП инженерного оборудования г. Москва

Формат А4

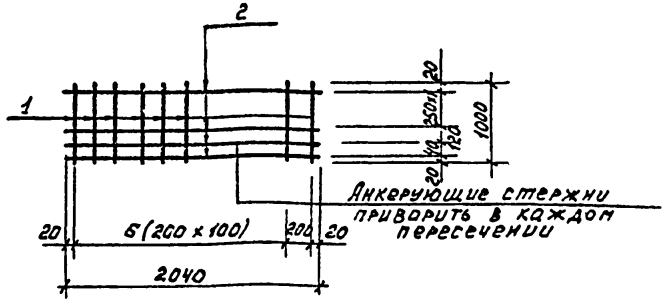

Формат	Зона	Поз.	Обозначение	Наименование	Кол.	Примечание
				Детали		
		1		ф12 AIII ГОСТ 5781-82; ℓ=1000	14	0.9 кг.
		2		ф5 BI ГОСТ 6727-80; ℓ=2040	7	0.3 кг.

Привязан

Инв. №

Взам. инв. № | Подпись и дата | Инв. № подл.

Прозер.	Смыслова	
Инжен.	Саранча	
Вед. инж.	Смыслова	
ГИП	Левина	
Гл. конст.	Шапиро	
Нач. отд.	Красавин	

ТП 901-3-192.84 КЖИ. С 31

Сетка арматурная С 31

Стадия	Масса	Масштаб
Р	14.7	—
Лист	Листов 1	

ЦНИИЭП инженерного оборудования г. Москва

Копировал:

Формат А4

Типовой проект 901-3-192.84 Альбом IV, часть I

Рис.1

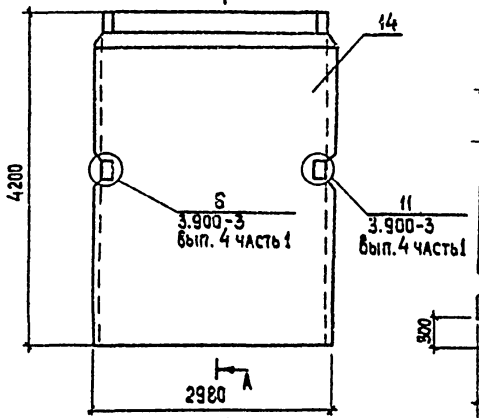

Рис.2

см. остальное рис.1

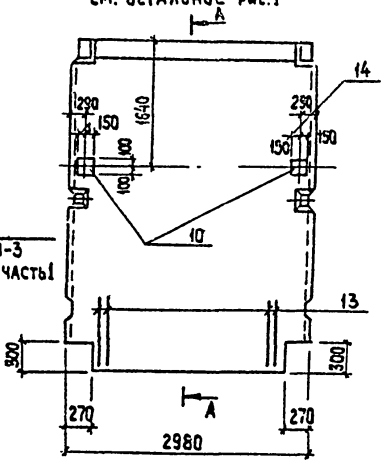

Рис.3

см. остальное рис.1

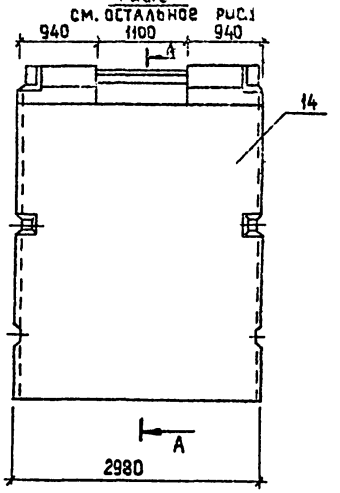

А-А

(Армирование)

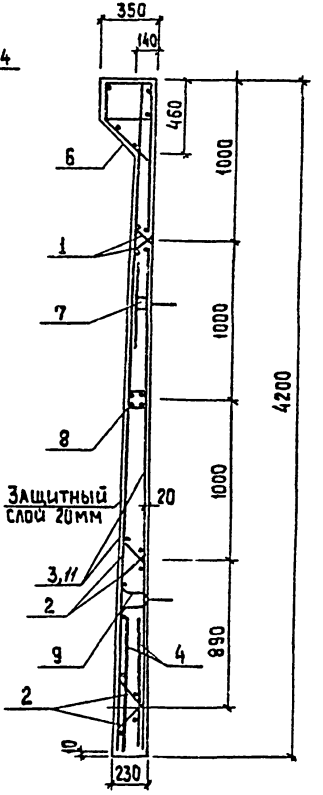

Рис.4

см. остальное рис.1

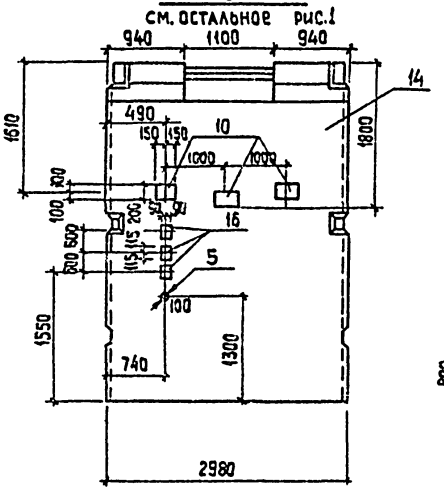

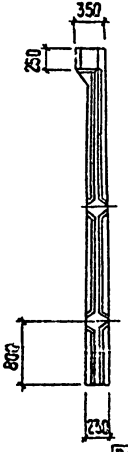

Обозначение	Марка	Рис.
КЖИ. ПС1	ПС1	1
- 01	ПС2	2
- 02	ПС3	3
- 03	ПС4	4

Привязан

Инв. №

Н.контр.	Левина	
Провер.	Письман	
Инжен.	Лазарева	
Инжен.	Саранча	
Рук. гр.	Письман	
ГИП	Левина	
Гл. спец.	Шапиро	
Нач. отд	Красавин	

ТП 901-3-192.84 КЖИ. ПС1. СБ

Панель стеновая ПС1 - ПС4; ПС7 - ПС10 Сборочный чертеж

Стадия	Масса	Масштаб
Р	6.33т	—
Лист 1	Листов 2	

ЦНИИЭП инженерного оборудования г. Москва

Взам. инв. № | Подпись и дата | Инв. № подл.

Копировал: Хюппенен Формат А3

19514-2

Рис. 5

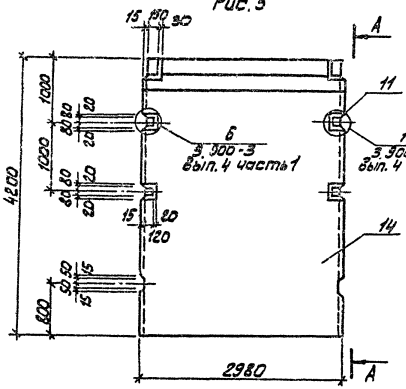

Рис. 6
остальное см. рис. 5

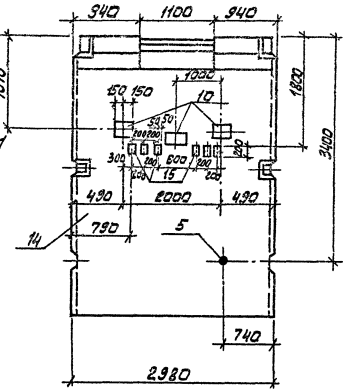

Рис. 7
остальное см. рис. 5

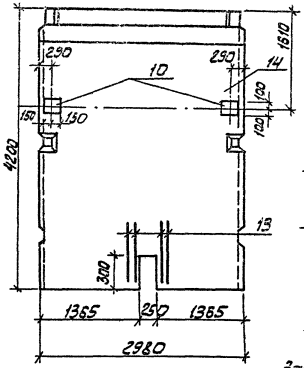

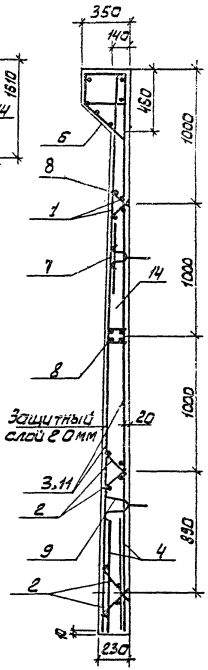

Рис. 8
остальное см. рис. 5

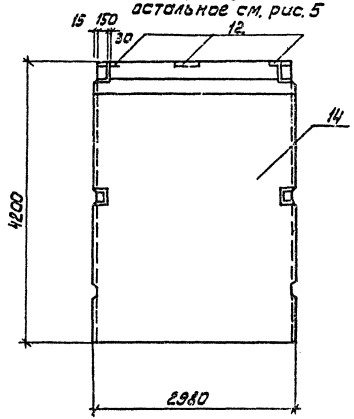

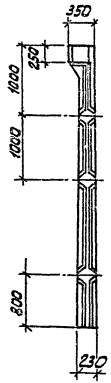

Обозначение	Марка	Рис.
ПС1-04	Пс 7	5
-05	Пс 8	6
-06	Пс 9	7
-07	Пс 10	8

Инв.№ подл. | Подпись и дата | Взам. инв.№

Копировал: Алешикова Формат: А3

ТИПОВОЙ ПРОЕКТ 901-3-192.84 АЛЬБОМ IV. ЧАСТЬ I

Рис. 1

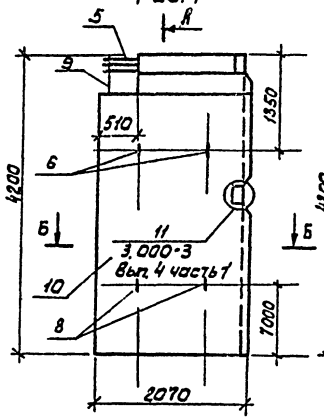

Рис. 2

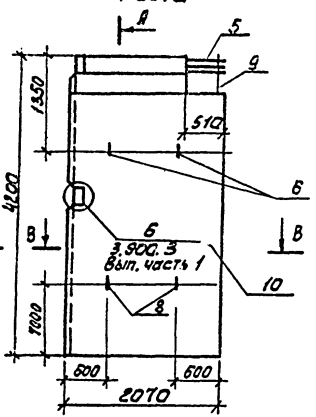

Разрез Б-Б

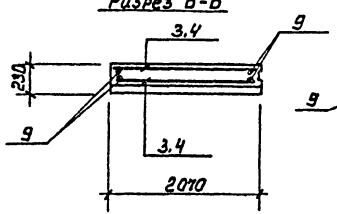

Разрез В-В

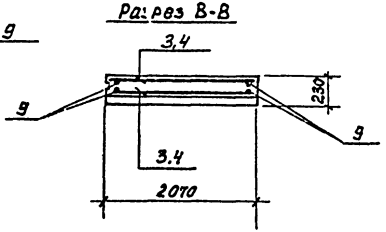

Разрез А-А

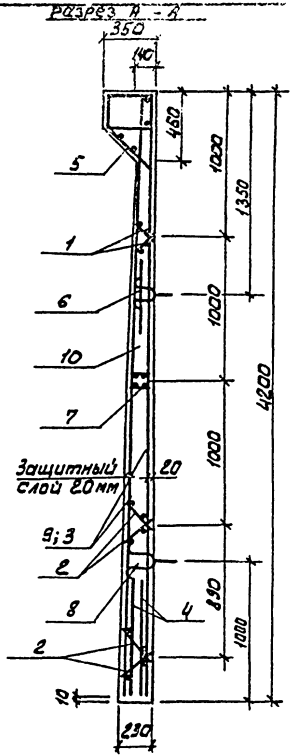

Обозначение	Марка	Рис.
КЖИ. ПС5	ПС5	1
-01	ПС6	2

Привязан

Инв. № подл. | Подпись и дата | Взам. инв. №

Н. контр.	Левина		
Провер.	Письман		
Инжен.	Саранча		
Рук. гр.	Письман		
ГИП	Левина		
Гл. спец.	Шапиро		
Нач. отд.	Хасавин		

ТП 901-3-192.84 КЖИ. ПС5 С6

Панель стеновая (ПС5; ПС6) сборочный чертеж

Стадия	Масса	Масштаб
Р	4.42т	-

Лист | Листов 1

ЦНИИЭП инженерного оборудования г. Москва

13534-04

Типовой проект 901-3-192.84 Альбом IV, часть 1

Рис. 1

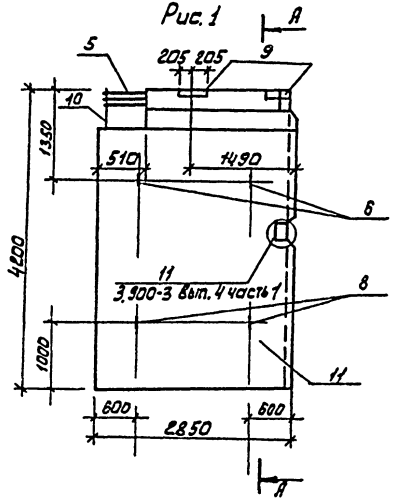

Рис. 2

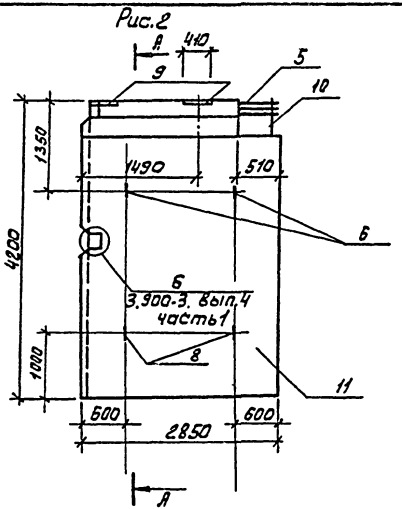

Разрез А-А

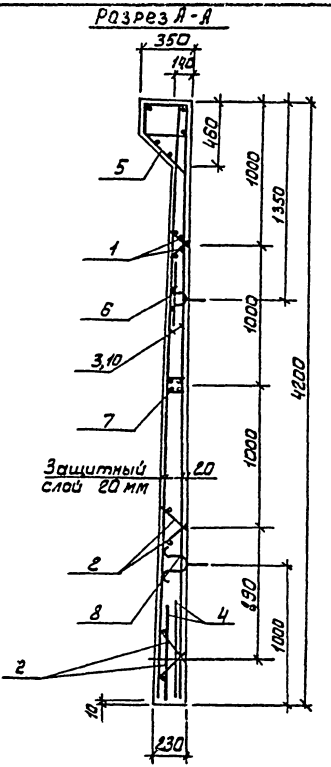

Разрез Б-Б

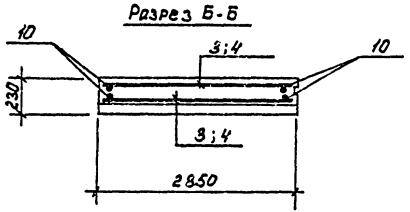

Разрез В-В

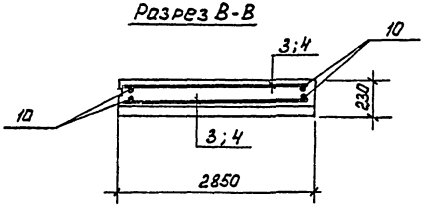

Обозначение	Марка	Рис
ПС 11	ПС 11	1
-01	ПС 12	2

Привязан

Инв. №

Н. контр.	Левина	
Провер.	Письман	
Инжен.	Садыча	
Рук. гр.	Письман	
ГИП	Левина	
Гл. спец.	Шапиро	
Нач. отд.	Красавин	

ТП 901-3-192.84 КЧ. ПС. 11 СБ

Панель стеновая (ПС 11; ПС 12) Сборочный чертеж

Стадия	Масса	Масштаб
Р	6.0т	—
Лист	Листов 1	

ЦНИИЭП инженерного оборудования г. Москва

Инв. № подл. | Подпись и дата | Взам. инв. №

13551-04

Альбом IV. часть I

Типовой проект 901-3-192.84

Инв.№ подл. | Подпись и дата | Взам. инв.№

КЖИ. ПС1

Формат	Зона	Поз.	Обозначение	Наименование	-	01	02	03	04	05	06	07	Примечание
				Документация									
			3.900-3 Вып.4	Панели стеновые бетонные для прямоугольных сооружений	X	X	X	X	X	X	X	X	
			ТП 901-3-192.КЖИ.ПС1.СБ	Сборочный чертеж									
			КЖИ.Д1	Ведомость стали	X	X	X	X	X	X	X	X	
				Сборочные единицы									
		1	3.900-3 Вып.4,часть2	Каркас Кр1	2	2	2	2	2	2	2	2	
		2	3.900-3 Вып.4часть2	Каркас Кр2	4	4	4	4	4	4	4	4	
		3	ТП 901-3-192.84 КЖИ.С29	Сетка арматурная С29	2	2	2	2	2	2	2	2	
		4	3.900-3 Вып.4	Сетка арматурная С19	2	2	2	2	2	2	2	2	
		5	ГОСТ 18599-73*	Патрубок dy100; ℓ=200				1		1			
				Изделие закладное									
		6	3.900-3 Вып.4	Мн.6	1	1	1	1	1	1	1	1	
		7	3.900-3 Вып.4	Мн25	2	2	2	2	2	2	2	2	
		8	3.900-3 Вып.4	Мн12	1	1	1	1	2	1	1	1	
		9	3.900-3 Вып.4	Мн26	2	2	2	2	2	2	2	2	
		10	1.400-15 Вып.1	Мн121-6		2		3		3	2		
		12	1.400-15 Вып.1	Мн126-6								3	
		15	1.400-15 Вып.1	Мн-40н1						6			
		16	3.400-6/76	МИ3-12				3					
				Детали									
		11	3.900-3 Вып.4	ф10AIII ГОСТ 5781-82 ℓ=4180	4	4	4	4	4	4	4	4	
		13		ф20AIII ГОСТ 5781-82 ℓ=1300		8					8		
				Материалы									
				Бетон М200; Мрз50; В6	2,53	2,53	2,53	2,53	2,53	2,53	2,53	2,53	
				Марка	Пс1	Пс2	Пс3	Пс4	Пс7	Пс8	Пс9	Пс10	

Исходная марка панели по серии 3.900-3 Вып. 4 ПС1-42-61.

Привязан

Инв.№

Н.контр.	Левина	
Провер.	Лисьман	
Инжен.	Саванча	
Рук.гр.	Лисьман	
ГИП	Левина	
Гл.спец.	Шалиро	
Нач.отд.	Красавин	

ТП 901-3-192.84 КЖИ. ПС1

Панель стеновая (ПС1 ÷ ПС4; ПС7 ÷ ПС10)

Стадия	Лист	Листов
Р	1	

ЦНИИЭП инженерного оборудования г. Москва

Копировал: Алешикова

Формат А3

Альбом IV, часть I

Типовой проект 901-3-192.84

Формат	Зона	Поз.	Обозначение	Наименование	Кол.	Примечание
				Документация		
				Панели стеновые бесчердачные для прямоугольных сооружений		
			ТП 901-3-192.84 КЖИ.ПС5.СБ	Сборочный чертеж		
			ТП 901-3-192.84 КЖИ. Д1	Ведомость стали		
				Сборочные единицы		
		1	ТП 901-3-192.84 КЖИ. Кр1	Каркас Кр1	2	
		2	ТП 901-3-192.84 КЖИ. Кр2	Каркас Кр2	4	
		3	ТП 901-3-192.84 КЖИ. С30	Сетка арматурная С30	2	
		4	ТП 901-3-192.84 КЖИ. С31	Сетка арматурная С31	2	
				Изделие закладное		
		5	3.900-3 Вып.4	МН6	1	
		6	3.900-3 Вып.4	МН25	2	
		7	3.900-3 Вып.4	МН12	1	
		8	3.900-3 Вып.4	МН26	2	
				Детали		
		9		Ф10 А-III ГОСТ 5781-82 L=4180	4	
				Материалы		
		10		Бетон М200; Мрз 50; В6	177	м³

Исходная марка панели по серии 3.900-3 Вып. 4 ПС1-42-Б1.

Инв. № подл. | Подпись и дата | Взам. инв. №

Н. контр.	Левина	
Провер.	Письман	
Инженер.	Саранча	
Рук. гр.	Письман	
ГИП	Левина	
Гл. спец.	Шапиро	
Нач. отд.	Красавин	

ТП 901-3-192.84 КЖИ. ПС5

ПАНЕЛЬ СТЕНОВАЯ (ПС5; ПС6)

Стадия	Лист	Листов
Р		

ЦНИИЭП инженерного оборудования г. Москва

Формат: А4

Альбом IV, часть I

Типовой проект 901-3

Формат	Зона	Поз.	Обозначение	Наименование	Кол.	Примечание
				Документация		
				Панели стеновые бесчердачные для прямоугольных сооружений		
			ТП 901-3-192.84 КЖИ.ПС11СБ	Сборочный чертеж		
			ТП 901-3-192.84 КЖИ. Д1	Ведомость стали		
				Сборочные единицы		
		1	ТП 901-3-192.84 КЖИ. Кр3	Каркас Кр3	2	
		2	ТП 901-3-192.84 КЖИ. Кр4	Каркас Кр4	4	
		3	ТП 901-3-192.84 КЖИ. С32	Сетка арматурная С32	2	
		4	ТП 901-3-192.84 КЖИ. С28	Сетка арматурная С28	2	
				Изделие закладное		
		5	3.900-3 Вып.4	МН-6	1	
		6	3.900-3 Вып.4	МН-25	2	
		7	3.900-3 Вып.4	МН-12	1	
		8	3.900-3 Вып.4	МН-26	2	
		9	1.400-15 Вып.1	МН125-6	2	
				Детали		
		10		Ф10 А-III ГОСТ 5781-82 L=4180	4	
				Материалы		
		11		Бетон М200; Мрз 50; В6	242	м³

Инв. № подл. | Подпись и дата | Взам. инв. №

Н. контр.	Левина	
Провер.	Письман	
Инженер.	Саранча	
Рук. гр.	Письман	
ГИП	Левина	
Гл. спец.	Шапиро	
Нач. отд.	Красавин	

ТП 901-3-192.84 КЖИ. ПС11

ПАНЕЛЬ СТЕНОВАЯ (ПС11; ПС12)

Стадия	Лист	Листов
Р		

ЦНИИЭП инженерного оборудования г. Москва

13594-04

Копировал: Алешикова

Формат: А4

Типовой проект 901-3-192.84 Альбом V, часть I

Ведомость расхода стали на элемент, кг

Марка элемента	Изделия арматурные									Изделия закладные																		Всего	Общий расход
	Арматура класса								Всего	Арматура класса														Прокат марки						
	BI			AIII						BI		AI		AII										Ст3кп2						
	ГОСТ 6727-80			ГОСТ 5781-82						ГОСТ 6727-80		ГОСТ 5781-82												ГОСТ 103-76						
	ф5		Итого	ф10	ф12	ф14	ф20		Итого	ф5	Итого	ф10	Итого	ф18	Итого		ф6	ф8	ф10	ф12	ф14	ф16	δ=5	δ=6	δ=8	δ=10			
ПС1	30,6		30,6	10,32	133,6	55,0	—		198,92	229,52	4,4	4,4	8,2	8,2	13,6	13,6	26,2	2,4			10,2		24,4	3,72		21,2			61,92	317,64
ПС2	30,6		30,6	10,32	133,6	55,0	—		198,92	229,52	4,4	4,4	8,2	8,2	13,6	13,6	26,2	2,4		0,6	10,2		24,4	3,72		29,6			70,92	326,67
ПС3	30,6		30,6	10,32	133,6	55,0	—		198,92	229,52	4,4	4,4	8,2	8,2	13,6	13,6	26,2	2,4			10,2		24,4	3,72		21,2			61,92	317,64
ПС4	30,6		30,6	10,32	133,6	55,0	—		198,92	229,52	4,4	4,4	8,2	8,2	13,6	13,6	26,2	2,4	1,5	0,9	10,2		24,4	3,72	6,0	33,8			82,92	338,64
ПС5	21,1		21,1	10,32	124	—	—		134,32	155,42	4,4	4,4	8,2	8,2	13,6	13,6	26,2	2,4			10,2		24,4	3,72		21,2			61,92	243,54
ПС6	21,4		21,4	10,32	124	—	—		134,32	155,72	4,4	4,4	8,2	8,2	13,6	13,6	26,2	2,4			10,2		24,4	3,72		21,2			61,92	243,54
ПС7	30,6		30,6	10,32	133,6	55,0	—		198,92	229,52	4,4	4,4	8,2	8,2	13,6	13,6	26,2	2,4			10,2		24,4	3,72		21,2			61,92	317,64
ПС8	30,6		30,6	10,32	133,6	55,0	—		198,92	229,52	4,4	4,4	8,2	8,2	13,6	13,6	26,2	2,4	3,0	0,9	10,2		24,4	3,72	5,4	33,8			83,82	339,54
ПС9	30,6		30,6	10,32	133,6	55,0	—		198,92	229,52	4,4	4,4	8,2	8,2	13,6	13,6	26,2	2,4		0,6	10,2		24,4	3,72		29,6			70,92	326,64
ПС10	30,6		30,6	10,32	133,6	55,0	—		198,92	229,52	4,4	4,4	8,2	8,2	13,6	13,6	26,2	2,4			12,0		24,4	3,72		38,3	2,4		83,22	338,94
ПС11	27,8		27,8	10,32	180,4	—	—		190,72	218,52	4,2	4,2	8,2	8,2	6,8	6,8	19,2	2,4			11,4		24,4	3,72		32,6	1,6		76,12	313,84
ПС12	27,8		27,8	10,32	180,4	—	—		190,72	218,52	4,2	4,2	8,2	8,2	6,8	6,8	19,2	2,4			11,4		24,4	3,72		32,6	1,6		76,12	313,84

Привязан

Инв. №

Провер.	Письман	
Ст.инж.	Шевченко	
Рук. гр.	Письман	
ГИП	Левина	
Гл.конст.	Шапиро	
Н. контр.	Левина	
Нач.отд.	Красавин	

ТП 901-3-192.84 КЖИ.Д1

Ведомость расхода стали на элемент, кг

Стадия	Лист	Листов
Р		

ЦНИИЭП Инженерного оборудования г. Москва

Копировал: Хюппенен Формат А3 19594-04

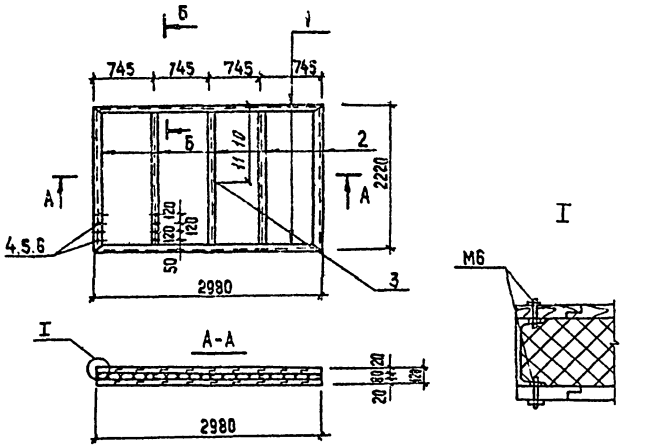

Условное обозначение	Марка
Щ1	Щ1

Формат	Зона	Поз.	Обозначение	Наименование	Кол.	Примечание
				Детали		
		1		Швеллер 8 ГОСТ 8240-72 / 8Ст3кп2-Б ГОСТ 535-79		
				ℓ = 2980	2	21.0 кг
		2		Швеллер 8 ГОСТ 8240-72 / 8Ст3кп2-Б ГОСТ 535-79		
				ℓ = 2220	3	13.4 кг
		3		ф14АI ГОСТ 5781-82; ℓ = 1250	1	1,5 кг
				Стандартные изделия		
		4		Болт М6-26.58 ГОСТ 7796-70*	160	0.02 кг
		5		Гайка М6.5 ГОСТ 5915-70*	160	0.01 кг
		6		Шайба 2.6×2.0 ГОСТ 11371-78	160	0.01 кг
				Материалы:		
				Утеплитель минераловатные плиты		
				γ = 100 кг/м ГОСТ 9573-82	0,48	м³
				Доска 20×1980 сосна		
				сорт 3 ГОСТ 8486-66	0,11	м³

1. Сварку производить электродами Э42 по ГОСТ 9467-75 hш8.=4мм
2. Покрытие: окраска эмалью ПФ-115 2слоя по ГОСТ 5465-76 по огрунтовке ПФ-020 ГОСТ 18186-76
3. Доски в четверть выполнить из антисептированных хвойных пород.

Н.контр	Левина		
Провер	Левина		
Вед.инж	Смыслова		
Рук. гр.	Письман		
ГИП	Левина		
Гл.конст.	Шапиро		
Нач. отд	Красавин		

ТП 901-3-192.84 КЖИ. Щ1

Щит металлический Щ1

Стадия	Масса	Масштаб
Р	122.2	—
Лист:	Листов: 1	

ЦНИИ ЭП инженерного оборудования г. Москва

Привязан:

Инв.№

Инв.№ подл. | Подпись и дата | Взам. инв.№

Копировал: Хюппенен

Формат А3 19594-04

Альбом IV, часть I

Типовой проект 901-3-192.84

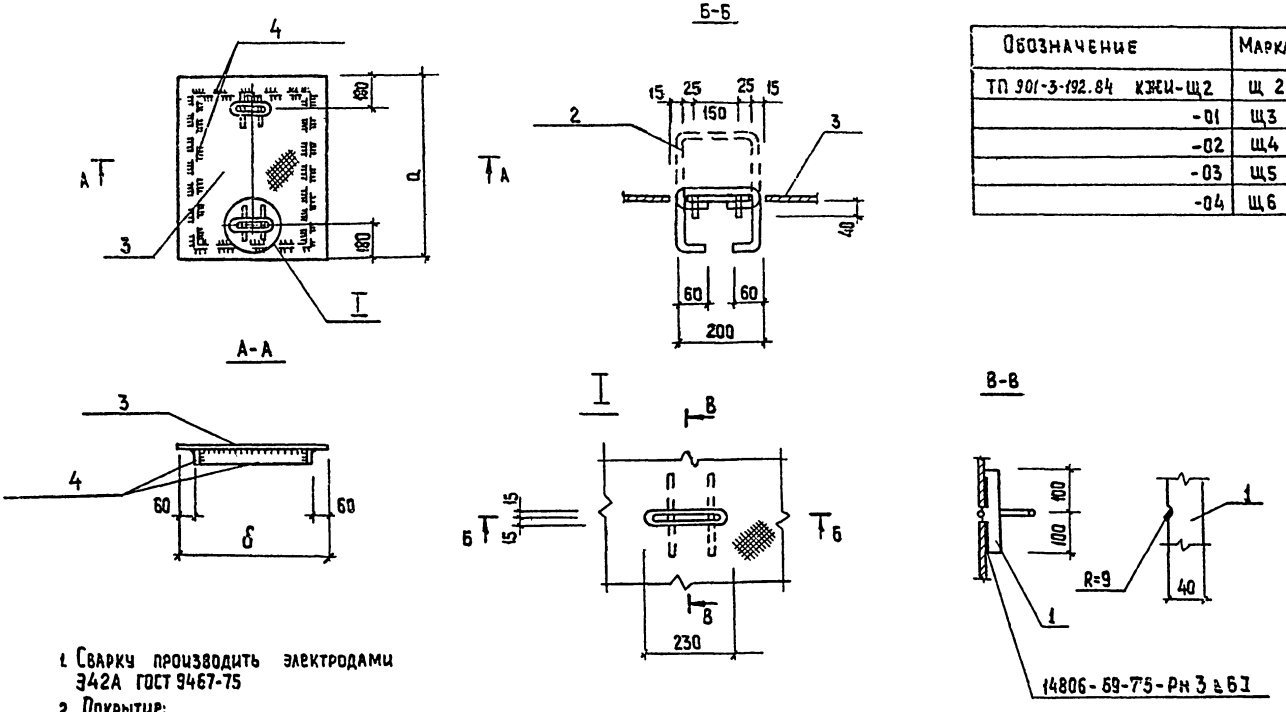

Обозначение	Марка	Размеры а	Размеры б	Масса кг
ТП 901-3-192.84 КЖИ-Щ2	Щ 2	1260	780	48,0
-01	Щ3	600	500	13,6
-02	Щ4	1100	1000	45,0
-03	Щ5	800	500	24,9
-04	Щ6	1200	750	48,5

1. Сварку производить электродами Э42А ГОСТ 9467-75
2. Покрытие:
   а. Грунт ХС-068-2 слоя
   б Эмаль ХВ-785-2 слоя или лак ХВ-794 -2 слоя

Провер	Письман		
Ст. инж	Мишин		
Рук. гр.	Письман		
ГИП	Левина		
Гл. конст.	Шапиро		
Н. контр.	Левина		
Нач. отд	Красавин		

Привязан

Инв. №

ТП 901-3-192.84 КЖИ-Щ2СБ

Металлический щит Щ2 Сборочный чертеж

Стадия	Масса	Масштаб
Р	см табл.	—

Лист 1 Листов 3

ЦНИИЭП инженерного оборудования г. Москва

Инв. № подл. | Подпись и дата | Взам. инв. №

Копировал: Хюппенен Формат А3 19594-Р

Альбом IV, часть I

Типовой проект 901-3-192.84

Формат	Зона	Поз.	Обозначение	Наименование	Кол	Примечание
				Детали		
				Полоса 58х40 ГОСТ 82-70 Универсал. ВСт3кп2-1 ГОСТ 14637-79		
		1		ℓ=200	4	0,5
		2		Ф16АI ГОСТ 5781-82 ℓ=620	2	0,98
				Переменные данные для исполнений		
				т.п. 901-3-192.84 КЖИ. Щ2		
				Детали		
		3		Лист РОМБ. К-5,0х1260х780 ВСт3кп2 ГОСТ 8568-77*	1	38,92
		4		Полоса 56х40 ГОСТ 82-70 Универсал. Ст3кп2-1 ГОСТ 14637-79		
				ℓ=3600	1	5,12
				т.п. 901-3-192. КЖИ.Щ2-01		
				Детали		
		3		Лист РОМБ. К-5,0х600х500 ВСт3кп2 ГОСТ 8568-77*	1	8,61
		4		Полоса 56х40 ГОСТ 82-70 Универсал. Ст3кп2-1 ГОСТ 14637-79		
				ℓ=1720	1	3,99
				т.п. 901-3-192 КЖИ. Щ2-02		
				Детали		
		3		Лист РОМБ. К-5,0х1100х4000 ВСт3кп2-1 ГОСТ 8568-77*	1	38,56
		4		Полоса 56х40 ГОСТ 82-70 Универсал. ВСт3кп2-1 ГОСТ 14637-79		
				ℓ=3720	1	6,44

Инв.№ подл. | Подпись и дата | Взам. инв.№

ТП 901-3-192.84 КЖИ. Щ2 Лист 2

Альбом IV часть I

Типовой проект 901-3-

Формат	Зона	Поз.	Обозначение	Наименование	Кол	Примечание
				т.п. 901-3-192 КЖИ. Щ2-03		
				Детали		
		3		Лист РОМБ. К-5,0х800х500 ВСт3кп2 ГОСТ 8568-77*	1	19,9
		4		Полоса 56х40 ГОСТ 82-70 Универсал. ВСт3кп2-1 ГОСТ 14637-79		
				ℓ=2120	1	5,0
				ТП 901-3-192.84 КЖИ.Щ2-04		
				Детали		
		3		Лист РОМБ. К-5,0х1200х750 ВСт3кп2 ГОСТ 8568-77*	1	42,3
		4		Полоса 56х40 ГОСТ 82-70 Универсал. ВСт3кп2-1 ГОСТ 14637-79		
				ℓ=3420	1	6,20

Привязан

Инв. №

Взам. инв.№ | Подпись и дата | Инв.№ подл.

Провер.	Письман	
Ст.инж.с.	Мишин	
Рук. гр.	Письман	
ГИП	Левина	
Гл. конст.	Шапиро	
Н. контр.	Левина	
Нач. отд.	Красавин	

ТП 901-3-192.84 КЖИ. Щ2

Щит металлический (Щ2 ÷ Щ6)

Стадия	Лист	Листов
Р	3	3

ЦНИИЭП инженерного оборудования г. Москва

Копировал: Хюппенен Формат А4 19594-04

Рис.1 Рис.2 Сечение А-А

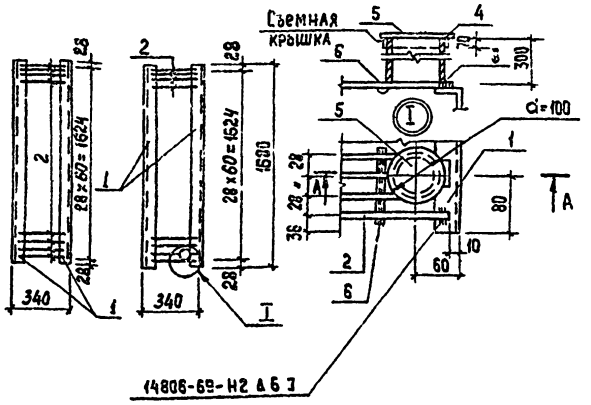

Обозначение	Марка	Рис.	Масса
КЖИ-РМ1	РМ1	1	44,22 кг
-01	РМ2	2	47,16 кг

Покрытие: окраска смесью лака БТ-577 по ГОСТ 5631-79 (80%-85%) с алюминиевой пудрой марки ПАП-2 по ГОСТ 5494-71* (15%-20%) по грунтовке ПФ-020 (ГОСТ 18185-79) или ГФ-020 (ТУ6-10-1642-77)

Формат	Зона	Поз.	Обозначение	Наименование	Кол	Примечание
				Детали		
		1		Швеллер 12 ГОСТ 8240-72 / В Ст3 кп2-1 ГОСТ 535-79		
				ℓ=168	2	17,47
		2		ф8 AI ГОСТ 5781-82; ℓ=395	61	0,16
				Переменные данные	Для исполнений	
				Т.п. 901-3-192.КЖИ. РМ1		
				отсутствуют		
				Т.п. 901-3-192.КЖИ. РМ1-01		
				Детали		
		3		Труба 70х3 ГОСТ 8732-78 / В Ст3 кп2 ГОСТ 8731-74		
				ℓ=300	1	28
		4		Полоса 6-0,5х70 ГОСТ 103-76 / В Ст3 кп2-1 ГОСТ 535-79		
				ℓ=260	1	0,07
		5		Полоса 6-0,5х100 ГОСТ 103-76 / В Ст3 кп2-1 ГОСТ 535-79		
				ℓ=100	1	0,04
		6		ф8 AI ГОСТ 5781-82 ℓ=90	1	0,03

Провер	Письман	
Ст. инж.	Мишин	
Рук. гр.	Письман	
ГИП	Левина	
Гл. конс.	Шапиро	
Н. контр.	Левина	
Нач. отд.	Красавин	

ТП 901-3-192.84 КЖИ. РМ1.

Решетка металлическая (РМ1; РМ2)

Стадия	Масса	Масштаб
Р	См. таблицу	—
Лист:	Листов: 1	

ЦНИИЭП инженерного оборудования г. Москва

Копировал Хюппенен Формат А3

1959-19

Инв. № подл. | Подпись и дата | Взам. инв. №

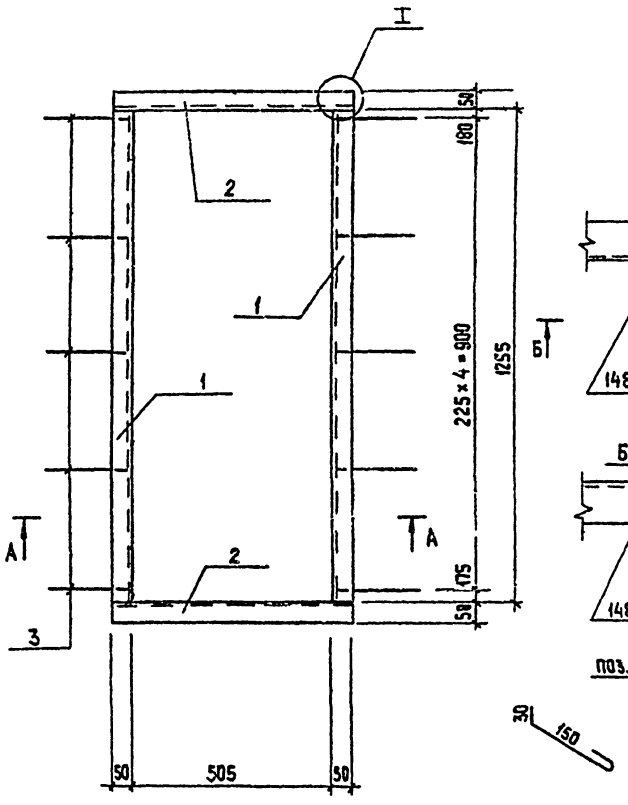

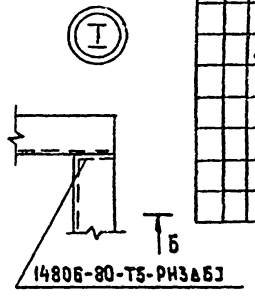

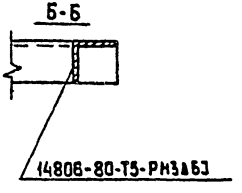

поз.3

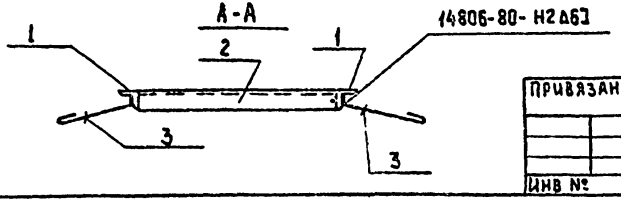

Формат	Зона	Поз.	Обозначение	Наименование	Кол	Примеч
				Детали		
		1		Уголок $\frac{\text{Б-50×50×5 ГОСТ 8509-72}}{\text{Ст3кп2-1 ГОСТ 535-79}}$		
				ℓ=1255	2	4,73 кг
		2		Уголок $\frac{\text{Б-50×50×5 ГОСТ 8509-72}}{\text{Ст3кп2-1 ГОСТ 535-79}}$		
				ℓ=605	2	2,28 кг
		3		Круг $\frac{\text{А-Б ГОСТ 2590-71}}{\text{Ст3кп2-1 ГОСТ 535-79}}$		
				ℓ=230	10	0,03 кг

1. Сварку производить электродами Э-42, $h_{шва}$=6мм.
2. Покрытие: окраска смесью лака БТ-577 по ГОСТ5631-79 (80%-85%) с алюминиевой пудрой марки ПАП-2 по ГОСТ5494-71* (15%-20%) по грунтовке АФ-020 (ГОСТ 18186-79) или ГФ-020 (ТУ6-10-1642-77)

Привязан

Инв. №

Н.контр	Левина	
Провер.	Письман	
Инж.	Саранча	
Рук. гр.	Письман	
ГИП	Левина	
Гл. конст	Шалиро	
Нач. отд.	Красавин	

ТП 901-3-192.84 КЖИ. РМ3

Рама металлическая РМ3

Стадия	Масса	Масштаб
Р	14,3	1:10
Лист	Листов 1	

ЦНИИЭП инженерного оборудования г. Москва

Копировал: Хюппенен Формат А3 19534-04

Инв. № подл. | Подпись и дата | Взам. инв. №

Типовой проект 901-3-192.84 Альбом IV часть I

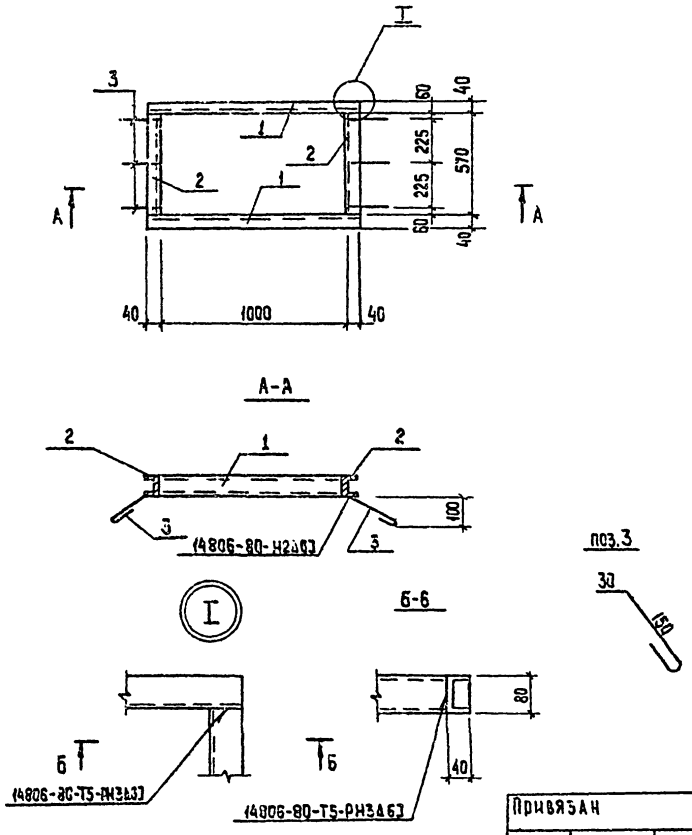

Формат	Зона	Поз.	Обозначение	Наименование	Кол.	Примечание
				Детали		
		1		Швеллер $\frac{8\ ГОСТ\ 8240-72}{Б\ Ст3\ кп2-1\ ГОСТ\ 535-79}$		
				ℓ=1080	2	9,4кг
		2		Швеллер $\frac{8\ ГОСТ\ 8240-72}{Б\ Ст3\ кп2-1\ ГОСТ\ 535-79}$		
				ℓ=570	2	5,7кг
		3		Круг $\frac{8-Б\ ГОСТ\ 2550-71}{Б\ Ст3\ кп2-1\ ГОСТ\ 535-79}$		
				ℓ=230	6	0,03кг

1. Сварку производить электродами Э-42; $h_{шв}$=6мм.
2. Покрытие: окрасить смесью лака БТ-577 по ГОСТ 5631-79 (80%-85%) с алюминиевой пудрой марки ПАП-2 по ГОСТ 5494-71* (15%-20%) по грунтовке ПФ-020 (ГОСТ 18186-79) или ГФ-020 (ТУ6-10-1642-77)

Н. контр.	Левина		
Провер	Письман		
Инжен.	Саранча		
Рук. гр.	Письман		
Гип	Левина		
Гл. конст.	Шапиро		
Нач. отд.	Красавин		

Привязан

Инв. №

ТП 901-3-192.84 КЖИ. Рм4.

Рама металлическая Рм4

Стадия	Масса	Масштаб
Р	30,4	1:25

Лист | Листов 1

ЦНИИЭП инженерного оборудования г. Москва

Копировал: Хюппенен Формат А3 19594-04

Инв. № подл. | Подпись и дата | Взам. инв. №

Типовой проект 901-3-192.84 Альбом IV, часть I

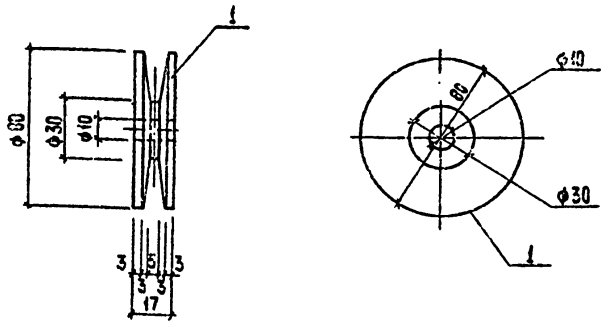

Покрытие: окраска эмалью ПФ-115 в 2 слоя по ГОСТ 5465-76 по огрунтовке ПФ-020 ГОСТ 18186-75

Привязан

Инв. №

Н.контр.	Левина		
Провер.	Левина		
Вед.инж.	Смыслова		
Рук.гр.	Письман		
ГИП	Левина		
Гл.конс.	Шапиро		
Нач.отд.	Красавин		

ТП 901-3-192.84 КЖИ. Л1

Ролик Л1

Стадия	Масса	Масштаб
Р	39.5	—

Лист: Листов: 1

В Ст3 кп2 ГОСТ 380-71

ЦНИИЭП инженерного оборудования г. Москва

Инв. № подл. | Подпись и дата | Взам. инв. №

Типовой проект 901-3-192.84 Альбом IV часть I

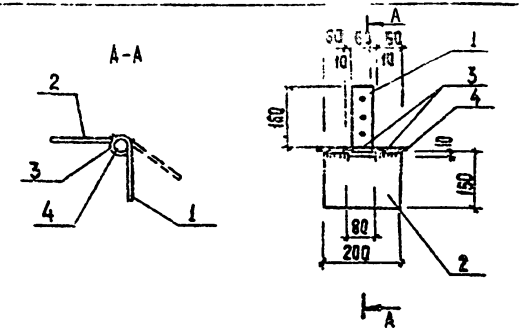

Формат	Зона	Поз.	Обозначение	Наименование	Кол.	Примеч.
				Петля		
Б4		1		Полоса $\frac{Б-2\ 60\times60\ ГОСТ\ 103-76}{В\ Ст\ 3\ кп\ 2-II\ ГОСТ\ 535-75}$		
				ℓ=160	1	0.45 кг
Б4		2		Полоса $\frac{Б-2\ 6\times150\ ГОСТ\ 103-76}{В\ Ст\ 3\ кп\ 2-II\ ГОСТ\ 535-75}$		
				ℓ=200	1	1.4 кг
Б4		3		Труба 25 ГОСТ 3262-75* ℓ=60	3	1.3 кг
Б4		4		ф18А1 ГОСТ 5781-82 ℓ=230	1	0.46 кг

1. Сварку производить электродами Э42 по ГОСТ 9467-75 $h_{шва}$=6мм
2. Покрытие: окраска эмалью ПФ-115 2 слоя по ГОСТ 5465-76 по огрунтовке ПФ-020 ГОСТ 18186-76

Привязан

Инв. №

Н.контр.	Левина		
Провер.	Левина		
Вед.инж.	Смыслова		
Рук.гр.	Письман		
ГИП	Левина		
Гл.конст.	Шапиро		
Нач.отд.	Красавин		

ТП 901-3-192.84 КЖИ. П1

Петля ПЛ1

Стадия	Масса	Масштаб
Р	3,6	—

Лист: Листов: 1

ЦНИИЭП инженерного оборудования г. Москва

Инв. № подл. | Подпись и дата | Взам. инв. №

Копировал: Чуппенен Формат А4 19590

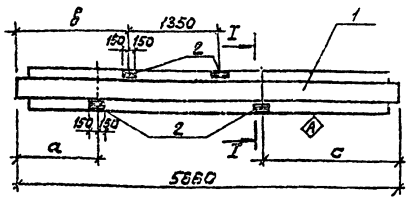

Разрез I-I

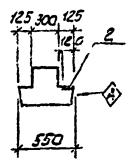

Формат	Зона	Поз.	Обозначение	Наименование	Кол.	Примечание
				РИ4; -01;		
				Сборочные единицы		
		1	1.020-1 Вып. 3-1.	Ригель 1РД П4.57-69АтV	1	
		2	3.400-6/76	Закладное изделие МИ3-9	2	2.1
				РИ4-02		
		1	1.020-1 Вып. 3-1	Ригель 1РДП 4.57.69-АтV	1	
		2	3.400-6/76	Закладное изделие МИ3-9	3	2.1

Ведомость расхода дополнительных закладных изделий, кг

Марка элемента	Изделия закладные												Всего
	Арматура класса AIII ГОСТ 5781-82					Прокат марки Вст3кп2 ГОСТ 103-76							
	ф8				Итого	-68						Итого	
РИ4	0.8				0.8	3.4						3.4	4.2
Р11	0.8				0.8	3.4						3.4	4.2
Р12	1.2				1.2	5.1						5.1	6.3

1. Знак Ⓐ нанести несмываемой краской.
2. Покрытие закладных изделий: Гор. Ц 50-60

Условное обозначение	Марка по проекту	а	в	с	Масса (кг)
тп901-3- КЖИ.РИ4	Р4	1255	—	655	2525
-01	Р11	655	—	1255	2525
-02	Р12	—	655	3355	2525

Инв. № подл. | Подпись и дата | Взам. инв. №

Привязан

Инв. №

Пробер	Письман	
Ст. инж.	Шевченко	
Рук. гр	Письман	
ГИП	Левина	
Гл. спец.	Шапиро	
Н. контр	Левина	
Нач. отд	Красавин	

тп 901-3-192.84 КЖИ. РИ4

Ригели РИ4; Р11; Р12

Стадия	Масса	Масштаб
Р	см. табл.	—
Лист	Листов 4	

ЦНИИЭП инженерного оборудования г. Москва

19534-04

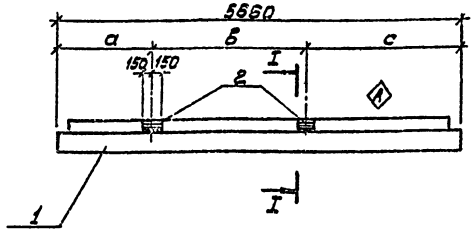

Разрез I - I

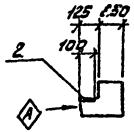

Формат	Зона	Поз.	Обозначение	Наименование	Кол.	Примечание
				Р-13		
				Сборочные единицы		
		1	1.020-1 Вып. 3-1	Ригель 1РОП 4.57-35Ат V	1	
		2	3.400-6/76	Закладное изделие МИ3-9	2	2.1
				Р-13-01		
				Сборочные единицы		
		1	1.020-1 Вып. 3-1	Ригель 1РОП 4.57-35Ат V	1	
		2	3.400-6/76	Закладное изделие МИ3-9	1	2.1

Ведомость расхода дополнительных закладных изделий, кг

Марка элемента	Изделия закладные								Всего
	Арматура класса				Прокат марки				
	A III				В ст3 пс2				
	ГОСТ 5781-82				ГОСТ 103-76				
	ф8			Итого	б=6			Итого	
Р13	0.8			0.8	3.4			3.4	4.2
Р14	0.4			0.4	1.7			1.7	2.1

1. Знак Ⓐ нанести несмываемой краской
2. Покрытие закладных изделий: Гор. Ц 50-60

Условное обозначение	Марка по проекту	а	в	с		Масса кг
тп 901-3 КЖИ.Р13	Р13	655	3750	1255		1900
— 01	Р14	—	—	3355		1900

Привязан

Инв. №

Провер	Письман	
Ст. инж.	Шевченко	
Рук. гр.	Письман	
ГИП	Левина	
Гл. спец.	Шапиро	
Н. контр.	Левина	
Нач. отд.	Красавин	

ТП 901-3-192.84 КЖИ. Р и 13

Ригели Р13; Р14

Стадия	Масса	Масштаб
Р	См. табл.	—
Лист	Листов 4	

ЦНИИЭП инженерного оборудования г. Москва

Инв. № подл. | Подпись и дата | Взам. инв. №

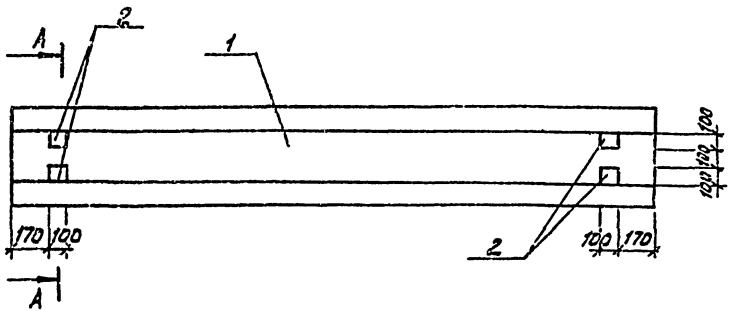

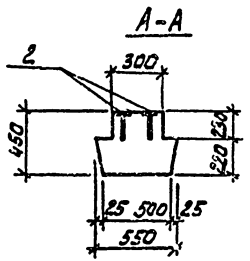

Формат	Зона	Поз.	Обозначение	Наименование	Кол.	Примечание
				Сборочные единицы		
		1	1.020-1, 3-51.0.0.0-06	Ригель 2РД 4.32-40	1	
		2	1.020-1, Вып. 3-5	Изделие закладное МН-40	4	0.8 кг

Ведомость расхода стали на дополнительные закладные изделия на элемент, кг

Марка элемента	Изделия закладные								Всего
	Арматура класса А-III ГОСТ 5781-82				Прокат марки Вст3кп2 ГОСТ 103-76				
	ф8			Итого	-6х100			Итого	
Р10	1.32			1.32	1.88			1.88	3.2

Н.контр.	Левина		
Провер	Письман		
Инжен.	Саранча		
Рук.гр	Письман		
ГИП	Левина		
Гл.конст.	Шапиро		
Нач.отд.	Красавин		

Привязан

Инв.№

ТП 901-3-192.84 КЖИ Ри 17

Ригель Р 17

Стадия	Масса	Масштаб
Р	1,43т	—
Лист	Листов 1	

ЦНИИЭП инженерного оборудования г. Москва

Инв.№ подл. | Подпись и дата | Взам. инв.№

19594-04

Разрез Б-Б

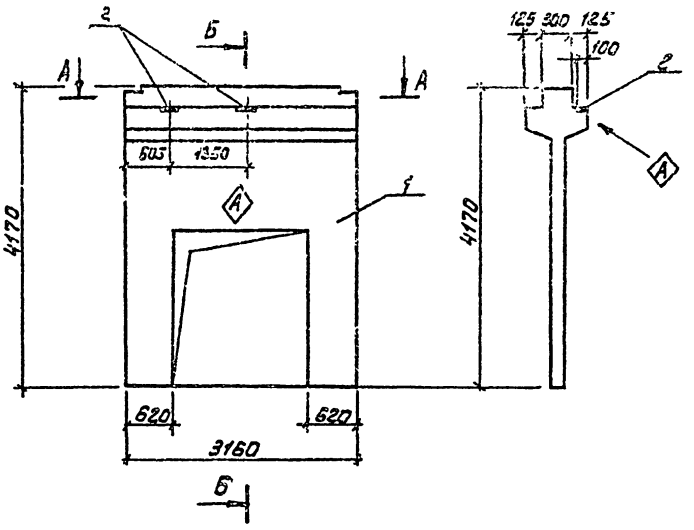

Разрез А-А

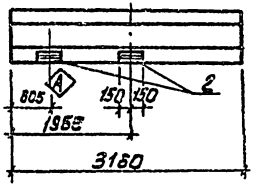

Формат	Зона	Поз.	Обозначение	Наименование	Кол.	Примечание
				Сборочные единицы		
		1	1.020-1 Вып.6-2	Диафрагма 2ДП32.42	1	
		2	3.400-6/76	Закладное изделие МИ39	2	2.1

Ведомость расхода стали на дополнительные закладные изделия, кг

Марка элемента	Изделия закладные								Всего	Общий расход
	Арматура класса А III ГОСТ 5781-82				Прокат марки Вст3 кп2 ГОСТ 103-76					
	ф8			Итого	-δ=8			Итого		
Д1	0,8			0,8	3,4			3,4	4,2	4,2

1. Знак Ⓐ нанести несмываемой краской
2. Покрытие закладных изделий: Гор. Ц 50-60

Привязан			
Инв.№			
Провер	Письман		
Ст. инж	Шевченко		
Рук. гр	Письман		
ГИП	Левина		
Гл. спец	Шапиро		
Н. контр	Левина		
Нач. отд	Красавин		

ТП 901-3-192.84 КЖИ. Д1

Диафрагма жесткости Д1

Стадия	Масса	Масштаб
Р	4040	—
Лист	Листов 1	

ЦНИИЭП инженерного оборудования г. Москва

19594-04

Инв.№ подл. | Подпись и дата | Взам. инв.№

Типовой проект 901-3-192.84 Альбом IV, часть I

Разрез 5-5

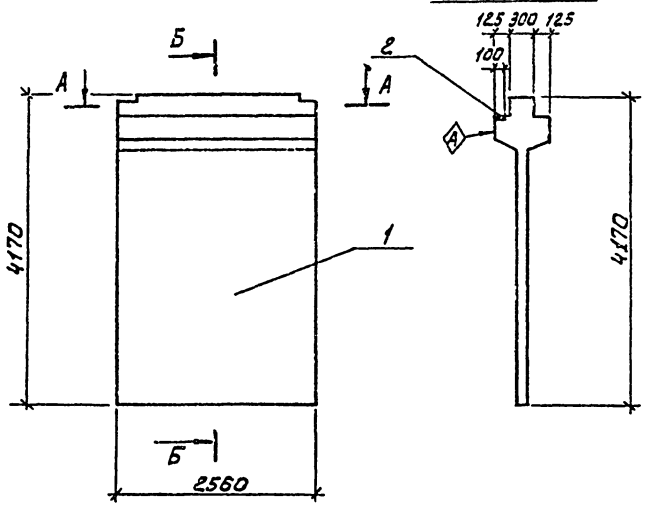

Разрез А-А

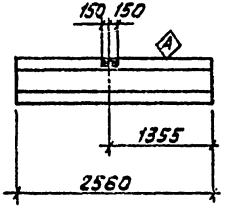

Поз.	Обозначение	Наименование	Кол.	Примеч.
		Сборочные единицы		
1	1.020-1 Вып. 6-2	Диафрагма 2Д 26.42	1	
2	3.400-6/76	Закладное изделие МИ3-9	1	2.1

Ведомость расхода стали на дополнительные закладные изделия, кг.

Марка элемента	Изделия закладные							Всего	Общий расход
	Арматура класса AIII ГОСТ 5781-82			Прокат марки ВСТ3 кп2 ГОСТ 103-76					
	ф8		Итого	δ=6			Итого		
Д3	0,4		0,4	1,7			1,7	2,1	2,1

1. Знак А нанести несмываемой краской.
2. Покрытие закладных изделий: Гор. Ц 50-80

Привязан		
Инв. №		
Провер	Письман	
Ст. инж	Шевченко	
Рук. гр	Письман	
ГИП	Левина	
Гл. спец	Шапиро	
Н. контр	Левина	
Нач. отд	Красавин	

ТП 901-3-192.84 КЖИ. Д и 3

Диафрагма жесткости Д 3

Стадия	Масса	Масштаб
Р	4588	—
Лист	Листов 1	

ЦНИИЭП инженерного оборудования г. Москва

19594

Копировал: Алешикова

Формат А3

Инв. № подл. | Подпись и дата | Взам. инв. №

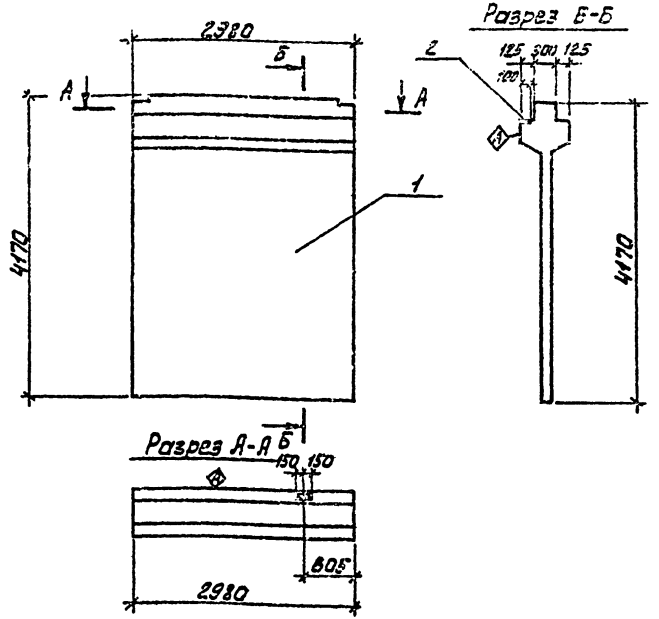

Зона	Поз.	Обозначение	Наименование	Кол.	Приме-чание
			Сборочные единицы		
	1	1.020-1 Вып. Б-2	Диафрагма 2Д 30-42	1	
	2	3.400-6/76	Закладное изделие МН3-9	1	2.1

1. Знак А нанести несмываемой краской.
2. Покрытие закладных изделий: Гор. Ц 50-60.

Ведомость расхода стали на дополнительные закладные изделия, кг.

Марка элемента	Изделия закладные							Всего	Общий расход
	Арматура класса			Прокат марки					
	A III			В Ст3 кп2					
	ГОСТ 5781-82			ГОСТ 103-76			Итого		
	Ø8	Итого	Ø16						
Д4	0.4	0.4	1.7				1.7	2.1	2.1

Привязан

Инв. №

ТП 901-3-192.84		КЖИ. ДИ4	
Провер.	Письман		
Ст. инж.	Шевченко		
Рук. гр.	Письман		
ГИП	Левина		
Гл. спец.	Шапиро		
Н. контр.	Левина		
Нач. отд.	Красавкин		
Диафрагма Д4		Стадия: Р; Масса: 5341; Масштаб: —	
		Лист; Листов 1	
		ЦНИИЭП инженерного оборудования г. Москва	

Инв. № подл. | Подпись и дата | Взам. инв. №

Типовой проект 901-3-192.84 Альбом IV, часть I

Вид А-А Рис. I Рис. II Вид Б-Б Вид В-В

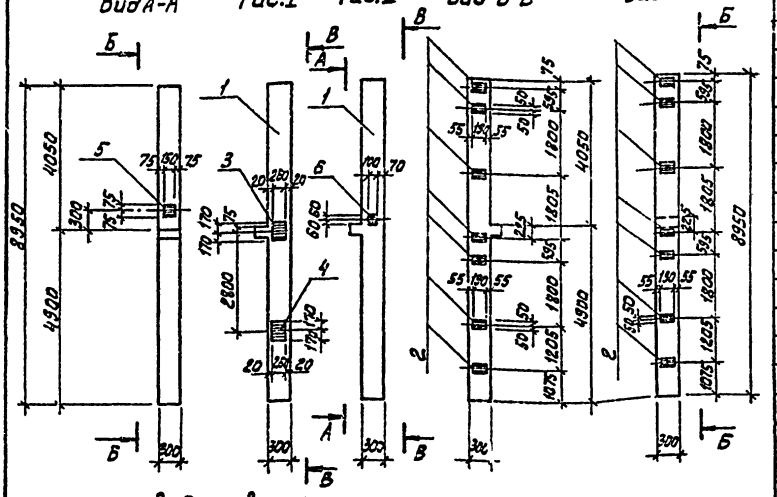

Виды сверху

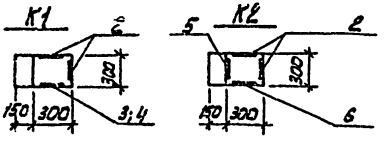

Поз.	Обозначение	Наименование	Кол.	Примечание
		Сборочные единицы		
1	1.020-1 Вып. 2-1	Колонна 2КО3.42	1	
2	1.020-1 Вып. 2-5	Закладное изделие МН31	14	1.29
	Переменные	данные для исполнения КИ1		
		Сборочные единицы		
3	1.020-1 Вып. 2-5	Закладное изделие МН30	1	11.63
4	1.020-1 Вып. 2-5	Закладное изделие МН29	1	10.24
		КИ1-01		
		Сборочные единицы		
5	1.020-1 Вып. 2-5	Закладное изделие МН39	1	3.56
6	1.020-1 Вып. 2-5	Закладное изделие МН34	1	1.44

Покрытие закладных изделий: Гор. Ц 50-60

Ведомость расхода стали на дополнительные закладные изделия, кг

Марка элемента	Изделия закладные										Общий расход
	Арматура класса AIII ГОСТ 5781-82					Прокат марки В ст3 кп2 ГОСТ 103-76					
	ф8	10	14	15	Итого	-6=6	-5=8	-5=10	-6=12	Итого	
К1	5.50	0.55	—	6.06	12.15	12.56	—	6.94	8.33	34.77	39.99
К2	5.50	0.69	1.45	—	7.69	12.56	0.75	—	2.12	6.87	23.12

Условное обозначение	Марка по проекту	Рис	Масса
тп 901-3 КЖИ.КИ1	К1	I	2030
-01	К2	II	2030

ПРИВЯЗАН

ИНВ.№

ТП 901-3-192.84		КЖИ. КИ1
КОЛОННЫ (К1; К2)	СТАДИЯ: Р	МАССА: СМ. ТАБЛ.
		МАСШТАБ: —
	ЛИСТ	ЛИСТОВ 1
ЦНИИЭП инженерного оборудования г. Москва		

ПРОВЕР	ПИСЬМАН	
СТ ИНЖ	ШЕВЧЕНКО	
РУК ГР.	ПИСЬМАН	
ГИП	ЛЕВИНА	
ГА. КОНСТ	ШАПИРО	
Н. КОНТР	ЛЕВИНА	
НАЧ. ОТД	КРАСАВИН	

Инв. № подл. | Подпись и дата | Взам. инв. №

Типовой проект 901-3-192.84 Альбом III, часть I

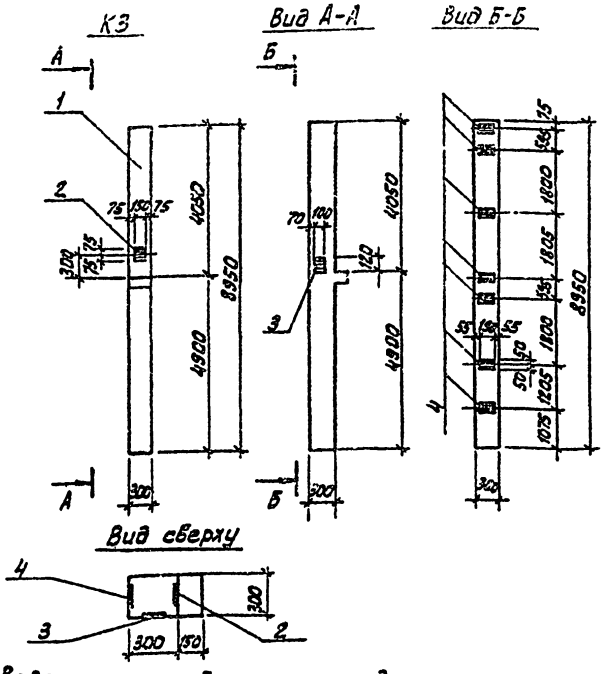

Формат	Зона	Поз.	Обозначение	Наименование	Кол.	Примечание
				Сборочные единицы		
		1	1.020-1 Вып. 2-1	Колонна 2 КОS.42	1	
		2	1.020-1 Вып. 2-5	Закладное изделие МН39	1	3.56
		3	1.020-1 Вып. 2-5	Закладное изделие МН34	1	1.44
		4	1.020-1 Вып. 2-5	Закладное изделие МН31	14	1.29

Покрытие закладных изделий: Гор. Ц 50-60

Ведомость расхода стали на дополнительные закладные изделия, кг

Марка элемента	Изделия закладные										Общий расход
	Арматура класса					Прокат марки					
	А III					Вст3 кп2					
	ГОСТ 5781-82					ГОСТ 103-76					
	Ф8	10	14		Итого	-δ=6	-δ=8	-δ=12		Итого	
КЗ	5,50	0,89	1,45		7,64	12,56	0,75	2,12		15,43	23,07

ПРОВЕР.	ПИСЬМАН	
СТ. ИНЖ.	ШЕВЧЕНКО	
РУК. ГР.	ПИСЬМАН	
ГИП	ЛЕВИНА	
ГЛ. КОНСТ.	ШАПИРО	
Н. КОНТ.	ЛЕВИНА	
НАЧ. ОТД.	КРАСАВИН	

ПРИВЯЗАН

ИНВ. №

ТП 901-3-192.84 КЖИ, К ИЗ

КОЛОННА К3

СТАДИЯ	МАССА	МАСШТАБ
Р	2030	—

ЛИСТ | ЛИСТОВ 1

ЦНИИЭП ИНЖЕНЕРНОГО ОБОРУДОВАНИЯ г. МОСКВА

ИНВ. № ПОДЛ. | ПОДПИСЬ И ДАТА | ВЗАМ. ИНВ. №

19594-01

Типовой проект 901-3-192.84 Альбом I, часть I

Вид А-А

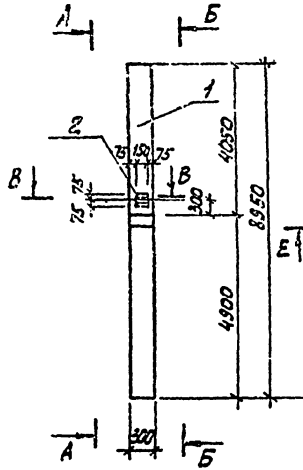

Вид Б-Б

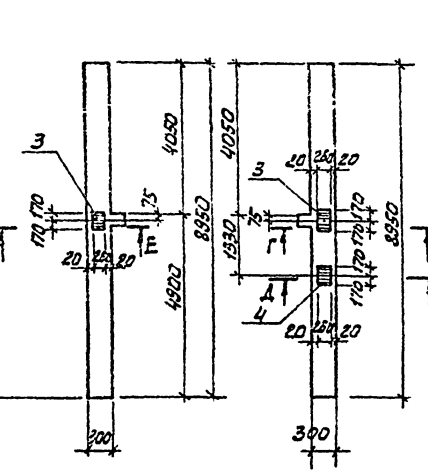

Разрез В-В

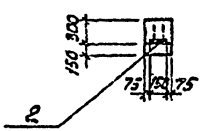

Разрез Е-Е

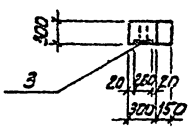

Разрез Г-Г

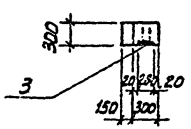

Разрез Д-Д

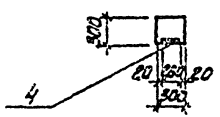

Формат	Зона	Поз.	Обозначение	Наименование	Кол.	Примечание
				Сборочные единицы		
		1	1.020-1; Вып. 2-1 01	Колонна 2К03.42	1	
		2	1.020-1; Вып. 2-5	Изделие закладное МН39	1	3.56
		3	1.020-1; Вып. 2-5	Изделие закладное МН30	2	11.53
		4	1.020-1; Вып. 2-5	Изделие закладное МН29	1	10.24

Ведомость расхода стали на дополнительные закладные изделия, кг

Марка элемента	Изделия закладные								
	Арматура класса А-III ГОСТ 5781-82				Прокат марки Вст3кп2 ГОСТ 103-76				Всего
	ф10	14	16	Итого	-δ=10	-δ=12		Итого	
КЧ	0.81	1.45	9.09	11.35	6.94	18.77		25.71	37.06

1. Покрытие закладных изделий: Гор. Ц 50-60

Привязан		
Инв.№		
Проверил	Письман	
Ст. инж.	Шевченко	
Рук. гр.	Письман	
ГИП	Левина	
Гл. спец.	Шапиро	
Н. контр.	Левина	
Нач. отд.	Красавин	

ТП 901-3-192.84 КЖИ. КЧ

Колонна КЧ

Стадия	Масса	Масштаб
Р	2030	—
Лист	Листов 1	

ЦНИИЭП инженерного оборудования г. Москва

19594-04

Инв. № подл. | Подпись и дата | Взам. инв. №

Вид В-В Рис.I Рис.II Рис.III Вид Ж-Ж

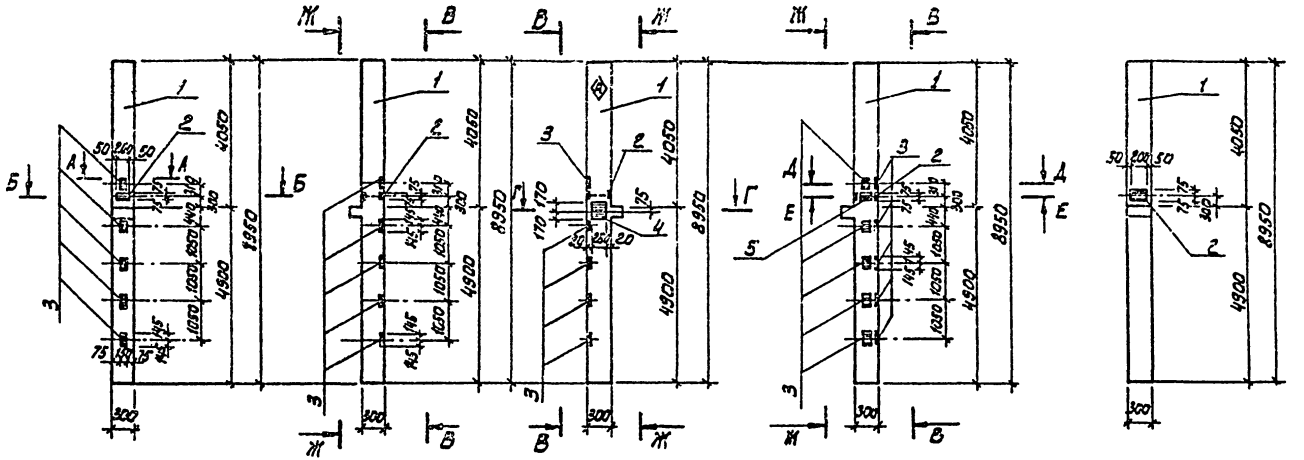

Разрез А-А

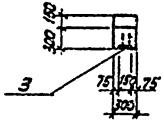

Разрез Г-Г

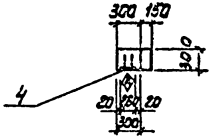

Разрез Е-Е

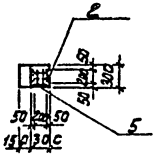

Разрез Б-Б

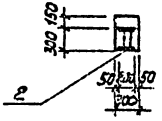

Разрез Д-Д

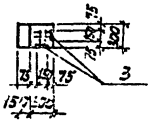

Условное обозначение	Марка по проекту	Рис.	Масса	Примечания
ТП 901-3- КЖИ. Ки 5	К5	I	2030	
-01	К6	II	2030	
-02	К7	III	2030	

1. Знак ◇ нанести несмываемой краской.
2. Покрытие закладных изделий: Гор. Ц 50-60

ТП 901-3-192.84 КЖИ. Ки 5С5

КОЛОННЫ К5; К6; К7

ПРОВЕР	ПИСЬМАН	
СТ. ИНЖ	ШЕВЧЕНКО	
РУК. ГР.	ПИСЬМАН	
ГИП	ЛЕВИНА	
ГД. КОНСТ	ШАПИРО	
Н. КОНТР	ЛЕВИНА	
НАЧ. ОТД	КРАСАВИН	

ПРИВЯЗАН

ИНВ. №

СТАДИЯ	МАССА	МАСШТАБ
Р	СМ ТАБЛ	—
ЛИСТ 1	ЛИСТОВ 2	

ЦНИИЭП инженерного оборудования г. Москва

ИНВ. № ПОДЛ. | ПОДПИСЬ И ДАТА | ВЗАИМ. ИНВ. №

Формат	Зона	Поз.	Обозначение	Наименование	Кол.	Примечание
			т.п. 901-3 КЖИ.КИ5 СБ	Сборочный чертеж		
				Сборочные единицы		
		1	1.020-1 Вып. 2-1	Колонна 2КО 3.42	1	
		2	1.020-1 Вып. 2-5	Закладное изделие МН20	1	7.46
		3	1.020-1 Вып. 2-5	Закладное изделие МН13	5	7.39

Формат	Зона	Поз.	Обозначение	Наименование	Кол.	Примечание
				Переменные данные для исполнений:		
				КИ 5		
				Сборочные единицы		
				отсутствуют		
				КИ 5-01		
				Сборочные единицы		
		4	1.020-1 Вып. 2-5	Закладное изделие МН3а	1	11.83
				КИ 5-02		
				Сборочные единицы		
		3	1.020-1 Вып. 2-5	Закладное изделие МН 13	5	7.39 кг
		5	1.020-1 Вып. 2-5	Закладное изделие МН-19	1	4.84 кг

Ведомость расхода стали на дополнительные закладные изделия, кг

Марка элемента	Изделия закладные									Общий расход
	Арматура класса А-III ГОСТ 5781-82					Прокат марки Вст3кп2 ГОСТ 103-76				
	ф 10	ф 12	ф 16		Итого	δ=12	-150×12		Итого	
К5	—	1.33	16.97		18.30	2.83	23.33		26.16	44.46
К6	0.27	1.33	20.00		21.60	11.16	23.33		34.49	56.09
К7	—	2.66	34.14		36.80	2.83	46.66		49.49	86.29

Привязан:

Инв.№

Провер.	Письман		
Гл.инж.	Шевченко		
Рук.гр.	Письман		
Гип	Левина		
Гл.спец.	Шапиро		
Н.контр.	Левина		
Нач.отд.	Красавин		

ТП 901-3-192.84 КЖИ КИ5

Колонны (К5÷К7)

Стадия	Лист	Листов
Р	2	2

ЦНИИЭП инженерного оборудования г. Москва

Типовой проект 901-3-192.84 Альбом V, часть 1

Инв.№ подл. | Подпись и дата | Взам.инв.№

Рис. I

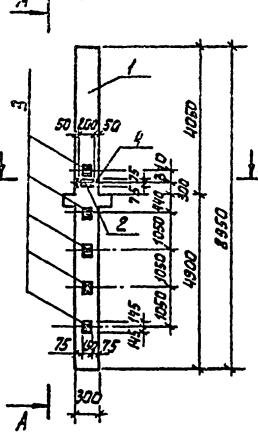

Вид А-А

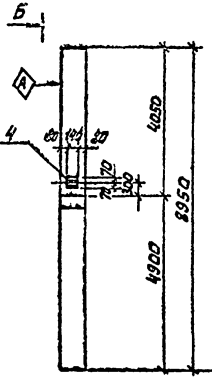

Вид Б-Б

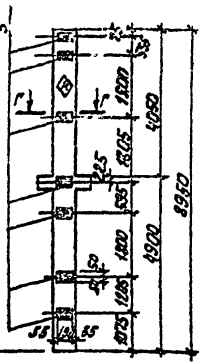

Разрез В-В

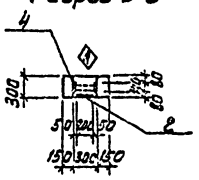

Разрез Г-Г

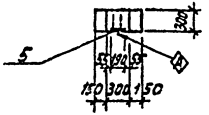

Позиция	Эскиз	Поз.	Обозначение	Наименование	Кол.	Примечание
				Сборочные единицы		
		1	1.020-1 Вып. 2-1	Колонна 2 КД 3.4Е	1	
		2	1.020-1 Вып. 2-5	Закладное изделие МН20	1	7.48
		3	1.020-1 Вып. 2-5	Закладное изделие МН13	5	7.39
		4	1.020-1 Вып. 2-5	Закладное изделие МН37	1	4.10
		5	1.020-1 Вып. 2-5	Закладное изделие МН31	7	1.29

Ведомость расхода стали на дополнительные закладные изделия, кг

Марка элемента	Изделия закладные									Общий расход
	Арматура класса А-III ГОСТ 5781-82					Прокат марки Вст3 кп2 ГОСТ 103-76				
	ф8	ф12	ф16		Итого	-δ=6	-δ=10	-δ=12	Итого	
К8	2.74	2.36	16.97		22.07	6.27	3.08	26.14	35.49	57.56

1. Знак ⓐ нанести несмываемой краской.
2. Покрытие закладных изделий: Гор. Ц 50-60

Привязан		
Инв.№		

Провер	Письман	
Ст. инж	Шевченко	
Рук. гр	Письман	
ГИП	Левина	
Гл. конс	Шапиро	
Н. контр	Левина	
Нач. отд	Красавин	

ТП 901-3-192.84 КЖИ. К и 8

Колонна К8

Стадия	Масса	Масштаб
Р	2048	
Лист	Листов 1	

ЦНИИЭП инженерного оборудования

Инв. № подл. | Подпись и дата | Взам. инв. №

Типовой проект 901-3-192.84 Альбом IV, часть I.

Инв. № подл. | Подпись и дата | Взам. инв. №

Вид А-А

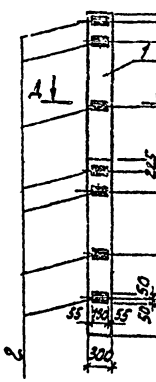

Рис I

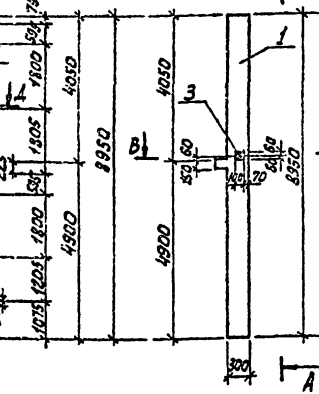

Рис. II

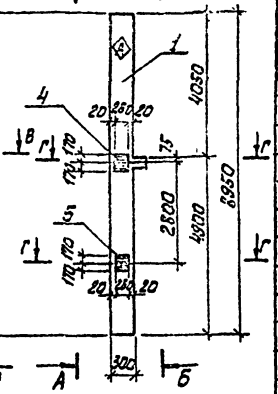

Вид Б-Б

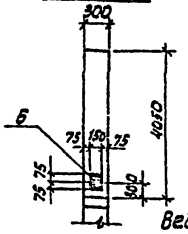

Разрез В-В

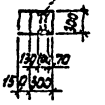

Разрез Г-Г

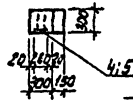

Разрез Д-Д

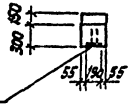

Поз.	Обозначение		Наименование	Кол.	Примечание
			Сборочные единицы		
	1	1.020-1 Вып 8-1	Колонна 2К03.42	1	
	2	1.020-1 Вып. 2-5	Закладное изделие МН31	7	1.29
			Переменные данные для исполнения КИ9		
			Сборочные единицы		
-	3	1.020-1 Вып. 2-5	Закладное изделие МН35	1	2.22
			КИ9-01		
			Сборочные единицы		
	4	1.020-1 Вып. 2-5	Закладное изделие МН30	1	11.83
	5	1.020-1 Вып. 2-5	Закладное изделие МН29	1	10.24
	6	1.020-1 Вып. 2-5	Закладное изделие МН39	1	3.56

1. Знак ④ нанести несмываемой краской
2. Покрытие закладных изделий: Гор. Ц 50-60

Ведомость расхода стали на дополнительные закладные изделия, кг

Марка элемента	Изделия закладные									Общий расход
	Арматура класса A-III ГОСТ 5781-82					Прокат марки Вст3кп2 ГОСТ 103-76				
	Ф8	10	14	16	Итого	-δ=5	-δ=8	-δ=10	-δ=12	Итого
К9	2.74	0.72	—	—	3.46	6.27	1.50	—	—	7.77	11.23
К10	2.74	0.54	1.45	6.06	10.79	6.27	—	6.94	10.45	23.66	34.45

Условное обозначение	Марка по проекту	Рис	Масса
тп 901-3- КЖИ.КИ9	К9	I	2030
-01	К10	II	2030

Привязан

Инв. №

ТП 901-3-192.84			КЖИ. КИ9 СБ
Колонны (К9; К10)		Стадия	Масса / Масштаб
		Р	См. табл. / —
		Лист	Листов 1
ЦНИИЭП инженерного оборудования г. Москва			

Провер	Письман	
Ст. инж	Шевченко	
Рук. гр	Письман	
ГИП	Левина	
Гл. конст	Шапиро	
Н. контр	Левина	
Нач. отд	Красавин	

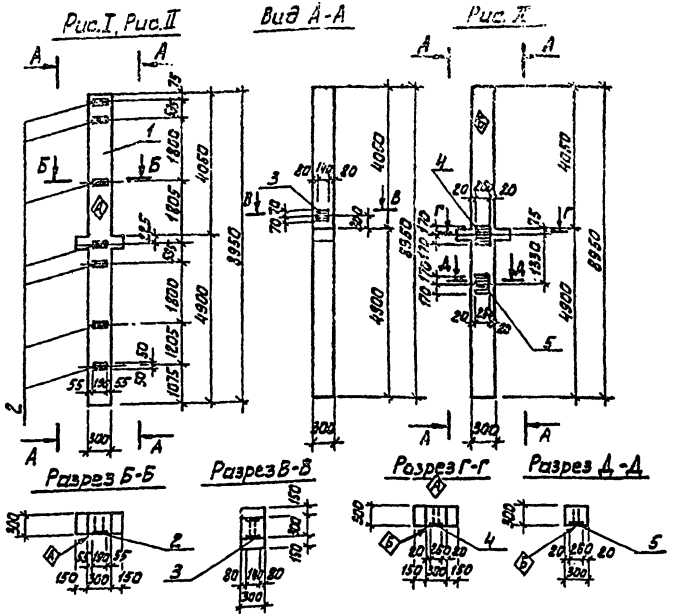

Позиция	Кол.	Обозначение	Наименование	Кол.	Примечание
			Сборочные единицы		
	1	1.020-1 Вып. 2-1	Колонна 2КА3.42	1	
	2	1.020-1 Вып. 2-5	Закладное изделие МН31	7	1.29
	3	1.020-1 Вып. 2-5	Закладное изделие МН37	1	4.10
			Переменные данные для исполнения КИ 11 отсутствуют		
			КИ 11-01		
	4	1.020-1 Вып. 2-5	Закладное изделие МН30	1	11,63
	5	1.020-1 Вып. 2-5	Закладное изделие МН29	1	10.24

1. Знаки Ⓐ Ⓑ нанести несмываемой краской
2. Покрытие закладных изделий: Гор. Ц 50-60.

Ведомость расхода стали на дополнительные закладные изделия, кг

Марка элемента	Изделия закладные											Всего	Общий расход
	Арматура класса AIII ГОСТ 5781-82					Прокат марки Вст3 кп2 ГОСТ 103-76							
	Ф8	10	12	16	Итого	δ=8	δ=10	δ=12		Итого			
К11	2.75	—	1.03	—	3.78	6.28	3.08	—		9.36		13.14	13.14
К12	2.75	0.54	1.03	6.06	10.38	6.28	10.02	8.33		24.63		35.01	35.01

Условное обозначение	Марка по проекту	Рис.	Масса
тп 901-3 КЖИ. КИ 11	К 11	I	2048
-01	К12	II	2048

ПРИВЯЗАН

ИНВ. №

ТП 901-3-192.84		КЖИ. К. И 11	
КОЛОННЫ (К11 К12)		СТАДИЯ	МАССА	МАСШТАБ
		Р	СМ ТАБЛ	—
		ЛИСТ	ЛИСТОВ 1
ПРОВЕР	ПИСЬМАН	ЦНИИЭП инженерного оборудования г. Москва	
СТ. КНЖ	ШЕВЧЕНКО		
РУК. ГР.	ПИСЬМАН		
ГИП	ЛЕВИНА		
ГА. КОНСТ	ШАПИРО		
Н. КОНТР	ЛЕВИНА		
НАЧ. ОТА	КРАСАВИН		

ИНВ. № ПОДЛ. | ПОДПИСЬ И ДАТА | ВЗАИМ. ИНВ. №

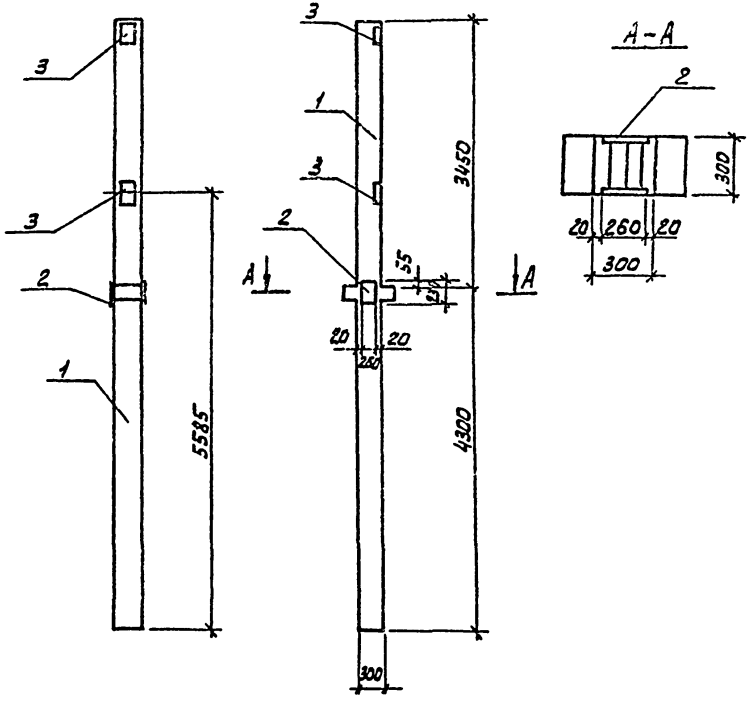

Формат	Зона	Поз.	Обозначение	Наименование	Кол.	Примечание
				Сборочные единицы		
		1	1.020-1, 2-1 01-02	Колонна 2 КД3.38	1	
		2	1.020-1; Вып.2-5 14-07	Изделие закладное МН18	1	16.77кг
		3	1.020-1. Вып. 2-5 16-04	То же МН31	2	1.29 кг

Ведомость расхода стали на дополнительные закладные изделия на элемент, кг

Марка элемента	Изделия закладные									
	Арматура класса А-III ГОСТ 5781-82				Прокат марки Вст3 кп2 ГОСТ 82-70	ГОСТ 103-76				Всего
	ф8	ф12	ф16	Итого	-12х230	-8х100			Итого	
К 14	0.8	0.53	2.7	4.03	13.52	1.8			15.32	19.35

ТП 901-3-192.84 КЖЕИ. К и 14

Колонна К 14

Стадия	Масса	Масштаб	
РП	1778 кг	—	
Лист:	Листов: 1		

ЦНИИЭП инженерного оборудования г. Москва

Н.контр.	Левина	
Провер.	Письман	
Инжен	Саранча	
Рук.гр.	Письман	
ГИП	Левина	
Гл.конс.	Шапиро	
Нач.отд.	Красавин	

Привязан:

Инв.№

Инв.№ подл. | Подпись и дата | Взам. инв.№

Типовой проект 901-3-192.84 Альбом IV. Часть I

Рис. 1

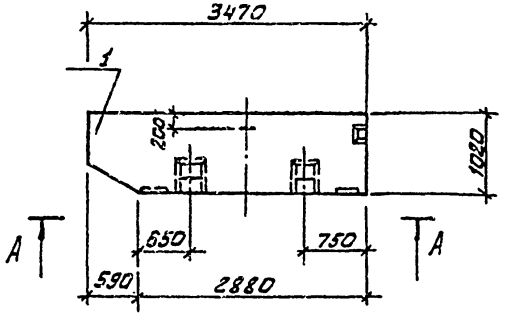

А-А

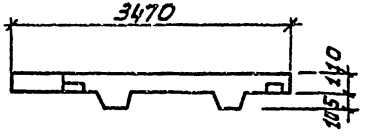

Рис. 2

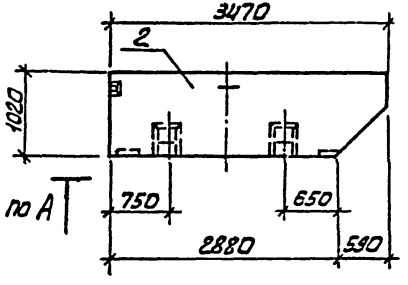

Формат	Зона	Поз.	Обозначение	Наименование	Кол	Приме-чание
				Сборочные единицы		
		1	1.020-1,5-8 2.0.0.0	Панель карнизная ПК 39.10-1 П	1	0,7 т
				Сборочные единицы		
		2	1.020-1,5-8 2.0.0.0-01	Панель карнизная ПК 39.10-1 П	1	0,7 т

1. Карнизные плиты ПС23, ПС 24 отличаются от карнизной плиты ПК39.10-1 по серии 1.020-1 вып. 5-8 изменением в опалубочных чертежах по данному листу.

Обозначение	Марка	Рис
ТП КЖИ ПС 23	ПС23	1
-01	ПС24	2

Привязан		
Инв.№		

Н. контр.	Левина	
Провер.	Письман	
Инж.	Саранча	
Рук. гр.	Письман	
ГИП	Левина	
Гл. констр.	Шапиро	
Нач. ОТА	Красавин	

ТП 901-3-192.84 КЖИ. ПС 23

Карнизная плита (ПС 23; ПС 24)

Стадия	Масса	Масштаб
Р	0,7 т	—
Лист	Листов 1	

ЦНИИЭП инженерного оборудования г. Москва

Инв.№ подл. | Подпись и дата | Взам. инв.№

Типовой проект 901-3-192.84 альбом IV, часть I

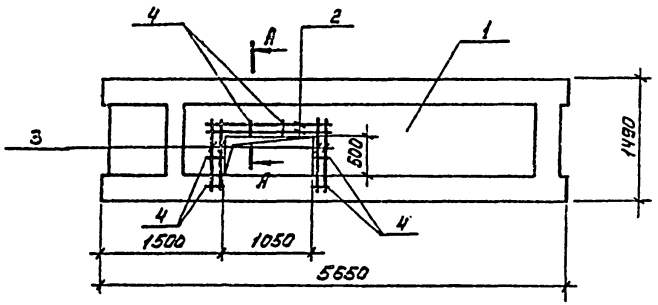

А - А

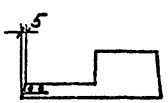

Формат	Зона	Поз.	Обозначение	Наименование	Кол.	Примечание
				Сборочные единицы		
		1	1.041-1 вып. 4	Плита ПРС 56.15-10 А т V т-2	1	
				Детали		
		2		ф6 А III ГОСТ 5781-82 ; ℓ = 1230	2	0,27 кг
		3		ф6 А III ГОСТ 5781-82 ; ℓ = 680	2	0,15 кг
		4		ф6 А III ГОСТ 5781-82 ; ℓ = 100	6	0,02 кг

Условное обозначение	Марка по проекту
ПГ1	П12

Марка элемента	Изделия арматурные			Общий расход
	Арматура класса			
	А-III			
	ГОСТ 5781-82			
	ф6		Итого	
ПГ1	0,96		0,96	0,96

Провер.	Левина	
Инж.	Митрофанова	
Рук. гр.	Письман	
ГИП	Левина	
Гл. конст.	Шапиро	
Н. контр.	Левина	
Нач. отд.	Красавин	

ТП 901-3-192.84 КЖИ. ПГ1

Плита перекрытия П12

Стадия	Масса	Масштаб
Р	2500	—
Лист	Листов 1	

ЦНИИЭП инженерного оборудования г. Москва

Копировал

Формат А3

Инв. № подл. | Подпись и дата | Взам. инв. №

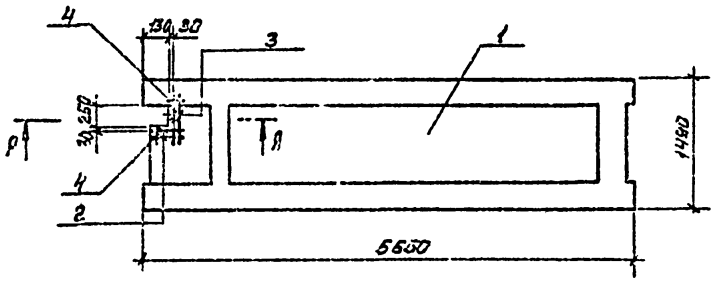

А - А

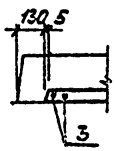

Формат	Зона	Поз.	Обозначение	Наименование	Кол	Примечание
				Сборочные единицы		
		1	1.041-1 вып.4	Плита ПРС56.15-8АтVт-2	1	
				Детали		
		2		ФбАIII ГОСТ 5781-82, ℓ=200	2	0.04 кг
		3		ФбАIII ГОСТ 5781-82, ℓ=560	2	0.12 кг
		4		ФбАIII ГОСТ 5781-82, ℓ=100	2	0.02 кг

Условное обозначение	Марка по проекту
ПГ2	П13

Марка элемента	Изделия арматурные			Общий расход
	Арматура класса			
	А-III			
	ГОСТ 5781-82			
	Ф6		Итого	
ПГ2	0,36		0,36	0,36

Провер.	Левина	
Инж.	Митрофанова	
Рук.гр.	Письман	
ГИП	Левина	
Гл.конст	Шапиро	
Н.контр.	Левина	
Нач.отд.	Красавин	

ТП 901-3-192.84 КЖИ. ПГ2

Плита перекрытия П13

Стадия	Масса	Масштаб
Р	2500	—
Лист	Листов 1	

ЦНИИЭП инженерного оборудования г. Москва

Копировал

Формат А3

Инв.№подл. | Подпись и дата | Взам.инв.№

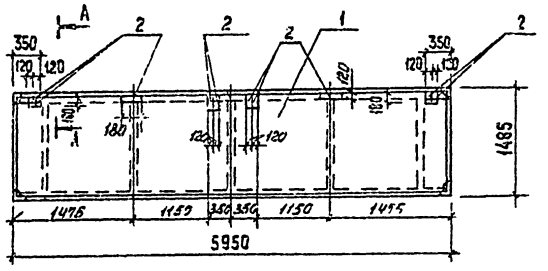

Сечение А-А

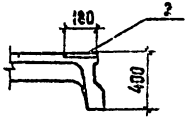

Формат	Зона	Поз.	Обозначение	Наименование	Кол.	Примеч.
				Документация		
				Сборочные единицы		
		1	1.442.1-2	Плита 2П1-2АIVт	1	
		2	1.442.1-2	Изделие закладное МН5	10	1,7кг

Покрытые закладных изделий: гор. Ц50-60

Ведомость расхода стали на дополнительные закладные изделия на элемент кг

Марка элемента	Изделия закладные					Всего	Общий расход
	Прокат марки						
	В Ст3 кп2						
	ГОСТ 103-76						
	-8х120	-8х30			Итого		
ПГ3	14,0	3,0			17,0	17,0	17,0

Привязан

Инв. №

Н. контр.	Левина	
Провер.	Левина	
Вед. инж.	Смыслова	
Рук. гр.	Письман	
ГИП	Левина	
Гл. конст.	Шапиро	
Нач. отд.	Красавин	

ТП 901-3-192.84 КЖИ. ПГ3

Плита покрытия П6

Стадия	Масса	Масштаб
Р	2400	—
Лист	Листов 1	

ЦНИИЭП инженерного оборудования г. Москва

Инв. № подл. | Подпись и дата | Взам. инв. №

Типовой проект 901-3-192.84 Альбом IV, часть I

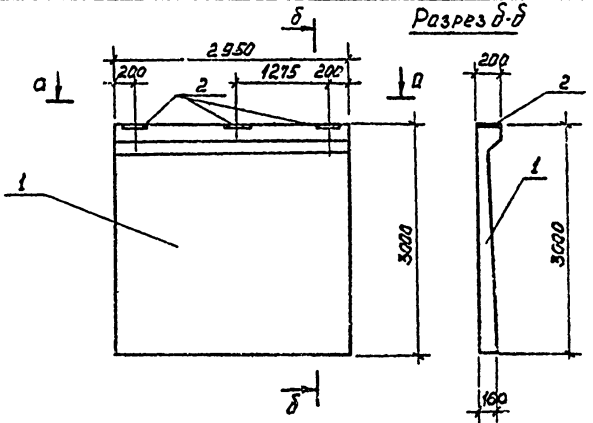

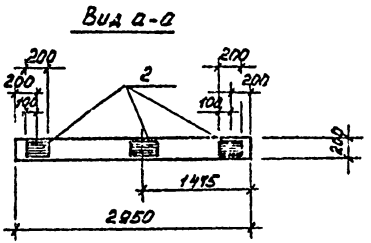

Формат	Зона	Поз.	Обозначение	Наименование	Кол.	Примечание
				Документация		
			3.400-3 Вып. 1	Сборные железобетонные подпорные стенки нехотрасленого применения		
				Сборочные единицы		
		1	3.400-3 вып. 1	Подпорная плита ПЛ5-2	1	
		2	1.400-15	Изделие закладное МН-1176	3	2,4 кг

Покрытие закладных изделий: Гор. ц 50-60.

Марка элемента	Изделия закладные										Общий расход
	Арматура класса AIII ГОСТ 5781-82				Прокат марки Вст3 кп 2 ГОСТ 103-76*						
	ф8			Итого	-б=6	-б=8				Итого	
ПЛ1	0,36			0,36	5,7	1,2				6,9	7,26

Привязан

Инв. №

Инв. № подл. | Подпись и дата | Взам. инв. №

Провер.	Смыслова		
Ст. инж.	Шевченко		
Рук. гр.	Писькан		
ГИП	Левина		
Гл. конст.	Шапиро		
Н. контр.	Левина		
Нач. отд.	Красавин		

ТП 901-3-192.84 КЖИ. ПЛ 1

Подпорная плита (ПЛ 1)

Стадия	Масса	Масштаб
Р	33,00	—
Лист	Листов 1	

ЦНИИЭП инженерного оборудования г. Москва

Альбом IV, часть I

Типовой проект 901-3-192.84

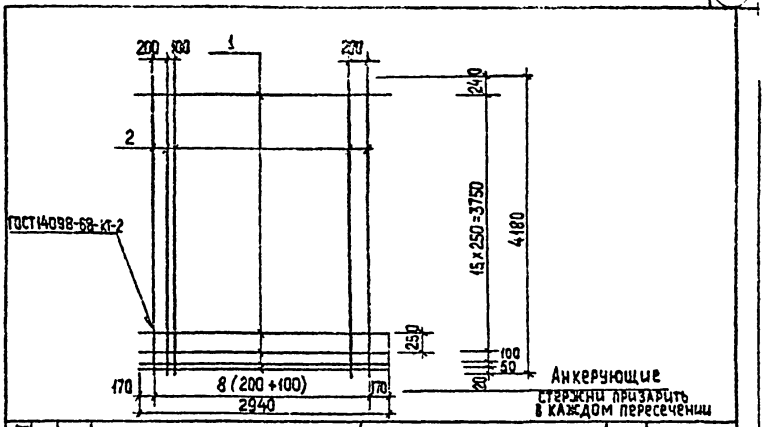

Формат	Зона	Поз.	Обозначение	Наименование	Кол.	Примеч.
				Детали		
Б4		1		ф 5 В I ГОСТ 6727-80; ℓ=2940	18	0,45 кг
Б4		2		ф 12 А III ГОСТ 5781-82 ; ℓ=4180	18	3,71 кг

Привязан:

Инв. №

Взам. инв. №

Подпись и дата

Инв. № подл.

ТП 901-3-192.84 КЖИ. С29

Н. контр.	Левина	
Провер.	Письман	
Инж.	Лазарева	
Рук. гр.	Письман	
ГИП	Левина	
Гл. конст.	Шапиро	
Нач. отд.	Красавин	

Сетка арматурная С29

Стадия	Масса	Масштаб
Р	74,9	—
Лист	Листов 1	

ЦНИИЭП инженерного оборудования г. Москва

Копировал: Хюппенен Формат А4

19594-04

gost.e-ecolog.ru