ТИПОВОЙ ПРОЕКТ

405 – 4 – 105.84

АЗОТНО-КИСЛОРОДНАЯ СТАНЦИЯ

2АК-0,35

ПРОИЗВОДИТЕЛЬНОСТЬЮ 270 $м^3/ч$ АЗОТА И 70 $м^3/ч$ КИСЛОРОДА

Альбом IV

Изделия строительные

Привязан

Инв. №

gost.e-ecolog.ru

ЦЕНТРАЛЬНЫЙ ИНСТИТУТ ТИПОВОГО ПРОЕКТИРОВАНИЯ ГОССТРОЯ СССР
КАЗАХСКИЙ ФИЛИАЛ
Заказ № 3213 Тираж 100 экз. Цена 1 49 Инв № 405-4-105 Сдано в печать 30/IX-85г.
ал. 4

ТИПОВОЙ ПРОЕКТ
405-4-105.84
АЗОТНО-КИСЛОРОДНАЯ СТАНЦИЯ 2АК-0,35
ПРОИЗВОДИТЕЛЬНОСТЬЮ 270 м³/ч АЗОТА И 70 м³/ч КИСЛОРОДА

Альбом IV

СОСТАВ ПРОЕКТА:

Альбом I - Пояснительная записка. Технология производства
Нестандартизированное оборудование
Альбом II - Монтажные узлы. Детали.
Альбом III - Архитектурно-строительные решения
Конструкции железобетонные и металлические.
Альбом IV - Изделия строительные.
Альбом V - Внутренний водопровод и канализация. Отопление и вентиляция
Альбом VI - Силовое электрооборудование. Электрическое освещение
Альбом VII - Автоматизация технологических процессов
Альбом VIII - Задание заводу-изготовителю
Альбом IX - Спецификации оборудования
Альбом X - Ведомости потребности в материалах
Альбом XI - Сметы (часть 1,2)

Примененные материалы: типовой проект 407-3-45/75 „Трансформаторная подстанция с двумя кабельными вводами 6-10 кВ на два трансформатора мощностью до 2×400 кВ·А. Тип К-Т2-400 ИЗ," альбом III
Типовые детали и конструкции" (институт Гипрокоммунэнерго).

Рабочий проект
Утвержден Минхимпромом
Письмо №42-1449 от 11.12 1984 г.
Введен в действие Гипрокислородом
Приказ №118 от 23.12. 1984 г.

РАЗРАБОТАН
ГОСУДАРСТВЕННЫМ ПРОЕКТНЫМ ИНСТИТУТОМ
Госхимпроект

Главный инженер института Никитин Е. Н.
Главный инженер проекта Короткий С. Г.

Привязан

Инв. №

Содержание

Обозначение	Наименование	Стр.
	Содержание	2,3
ТП 405-4-105.84 -КЖИ-ТО	Техническое описание	4
ТП 405-4-105.84 -КЖИ-К1	Колонна К1 (К60-7а)	5
ТП 405-4-105.84 -КЖИ-К2	Колонна К2 (К60-7б)	6
ТП 405-4-105.84 -КЖИ-К3	Колонна К3 (К60-7в)	7
ТП 405-4-105.84 -КЖИ-К4	Колонна К4 (К60-7г)	8
ТП 405-4-105.84 -КЖИ-К5	Колонна К5 (К60-7д)	9
ТП 405-4-105.84 -КЖИ-К6	Колонна К6 (К60-7е)	10
ТП 405-4-105.84 -КЖИ-К7	Колонна К7 (К60-7ж)	11
ТП 405-4-105.84 -КЖИ-К8	Колонна К8 (К60-7и)	12
ТП 405-4-105.84 -КЖИ-К9	Колонна К9 (К60-7к)	13
ТП 405-4-105.84 -КЖИ-К10	Колонна К10 (К60-7л)	14
ТП 405-4-105.84 -КЖИ-К11	Колонна К11 (К30-6а)	15
ТП 405-4-105.84 -КЖИ-К12	Колонна К12 (К30-6б)	15
ТП 405-4-105.84 -КЖИ-К13	Колонна К13 (К30-1а)	16
ТП 405-4-105.84 -КЖИ-К14	Колонна К14 (К30-1б)	17
ТП 405-4-105.84 -КЖИ-К15	Колонна К15 (К30-1в)	18
ТП 405-4-105.84 -КЖИ-К16	Колонна К16 (К30-1г)	19
ТП 405-4-105.84 -КЖИ-К17	Колонна К17 (КФ13-1а)	20
ТП 405-4-105.84 -КЖИ-П2	Плита покрытия П2 (1ПГ-2АтVIт-Н110л-500м-2 / 1ПГ-2АтVIт-Н140л-500м-2 / 1ПГ-2АтVIт-Н170л-500м-2)	21
ТПЧ05-4-105.84 -КЖИ-П4	Плита покрытия П4 (1ПГ-2АтVIт-Н110л-500м-3 / 1ПГ-2АтVIт-Н140л-500м-3 / 1ПГ-2АтVIт-Н170л-500м-3)	22
ТПЧ05-4-105.84 -КЖИ-П6	Плита покрытия П6 (1ПГ-2АтVIт-Н110л-500м-1 / 1ПГ-2АтVIт-Н140л-500м-1 / 1ПГ-2АтVIт-Н170л-500м-1)	23
ТПЧ05-4-105.84 -КЖИ-П7	Плита покрытия П7 (1ПВ4-2АтVIт-Н110л-500м-1 / 1ПВ4-2АтVIт-Н140л-500м-1 / 1ПВ4-2АтVIт-Н170л-500м-1)	24
ТПЧ05-4-105.84 -КЖИ-П10	Плита покрытия П10 (1ПГ-4АтVIт-Н110л-500м-3 / 1ПГ-4АтVIт-Н140л-500м-3 / 1ПГ-4АтVIт-Н170л-500м-3)	25
ТПЧ05-4-105.84 -КЖИ-П13	Плита покрытия П13 (1ПВ14-4АтVIт-Н110л-500м-3 / 1ЦВ14-4АтVIт-Н140л-500м-3 / 1ПВ14-4АтVIт-Н170л-500м-3)	26
ТПЧ05-4-105.84 -КЖИ-П14	Плита покрытия П14 (1ПВ4-3АтVIт-Н110л-500м-3 / 1ПВ4-3АтVIт-Н140л-500м-3 / 1ПВ4-3АтVIт-Н170л-500м-3)	27
ТПЧ05-4-105.84 -КЖИ-П5	Плита покрытия П5 (1ПВ14-3АтVIт-Н110л-500м-3 / 1ПВ14-3АтVIт-Н140л-500м-3 / 1ПВ14-3АтVIт-Н170л-500м-3)	28
ТПЧ05-4-105.84 -КЖИ-БС1	Балка БС1 (1БДР12-4АIVт-Н1)	29
ТПЧ05-4-105.84 -КЖИ-БС2	Балка БС2 (1БСТ6-7АIVт-1)	30
ТПЧ05-4-105.84 -КЖИ-БС3	Балка БС3 (1БСТ6-3АIVт-1)	31
ТПЧ05-4-105.84 -КЖИ-БС4	Балка БС4 (1БДР12-5АIVт-Н1)	32
ТПЧ04-4-105.84 -КЖИ-Л4	Лоток Л4 (Л4д-8а)	33
ТПЧ05-4-105.84 -КЖИ-Л5	Лоток Л5 (Л2д-8а)	34
ТПЧ05-4-105.84 -КЖИ-ПС11	Стеновая панель ПС11 (ПС600.18.20-II-2б)	35
ТПЧ05-4-105.84 -КЖИ-БУ1	Угловой стеновой блок БУ1 (БУ-24-8а)	35
ТПЧ05-4-105.84 -КЖИ-ПС21	Стеновая панель ПС21 (ПС600.12.20-II-8а)	36
ТПЧ05-4-105.84 -КЖИ-СФ-1а	Стойка СФ-1а	36
ТПЧ05-4-105.84 -КЖИ-СТ1	Опорная консоль СТ1	37
ТПЧ05-4-105.84 -КЖИ-МЩ	Щит МЩ (МЩ1÷МЩ14)	37
ТПЧ05-4-105.84 -КЖИ-МС1	Изделие соединительное МС1	38
ТПЧ05-4-105.84 -КЖИ-МС4а	Изделие соединительное МС4а	38
ТПЧ05-4-105.84 -КЖИ-МС5	Изделие соединительное МС5	39
ТПЧ05-4-105.84 -КЖИ-МС6	Изделие соединительное МС6	39
ТПЧ05-4-105.84 -КЖИ-МС9	Изделие соединительное МС9	40
ТПЧ05-4-105.84 -КЖИ-МС10	Изделие соединительное МС10	40
ТПЧ05-4-105.84 -КЖИ-МС11	Изделие соединительное МС11	41
ТПЧ05-4-105.84 -КЖИ-МС12	Изделие соединительное МС12	41
ТПЧ05-4-105.84 -КЖИ-МН1	Изделие закладное МН1	42
ТПЧ05-4-105.84 -КЖИ-РМ1	Рамка РМ1	42
ТПЧ05-4-105.84 -КЖИ-РМ2	Рамка РМ2	43
ТПЧ05-4-105.84 -КЖИ-РМ3	Рамка РМ3	43

Инв.№ подл. | Подп. и дата | Вз. инв.№

Копировал Подпись

Типовой проект 405-4-105.84 Альбом IV

Обозначение	Наименование	Стр.
ТП 405-4-105.84 -КЖИ-РМ4	Рамка РМ4	44
ТП 405-4-105.84 -КЖИ-РМ5	Рамка РМ5	44
ТП 405-4-105.84 -КЖИ-Р1	Решетка Р1	45
ТП 405-4-105.84 -КЖИ-Р2	Решетка Р2	(45)

Инв. № подл. | Подп. и дата | Взам. инв. №

Настоящий выпуск содержит предназначенные для основного комплекта рабочих чертежей типового проекта.

- чертежи сборных железобетонных типовых изделий с дополнительными индексами.
- арматурные и стальные нетиповые изделия

В соответствии с требованиями унификации маркировка изделий в выпуске произведена сквозной в пределах обозначения изделия.

Конструктивные особенности изделий в нескольких исполнениях, не влияющих на их основную характеристику, отражены в марке дополнительными цифровыми или буквенными индексами.

Применяемые материалы.

- для анкерных стержней изделий арматура класса А-III по ГОСТ 5781-82
- для проката закладных изделий сталь марки ПСБ по ГОСТ 380-71*
- для проката соединительных и др. изделий сталь марки КП2 по ГОСТ 380-71.*

Указания по изготовлению

Крестообразные соединения при изготовлении арматурных сеток и каркасов и сварку встык отдельных стержней выполнять контактной точечной и стыковой сваркой в соответствии с ГОСТ 14098-68.

При отсутствии необходимого сварочного оборудования крестообразные, стыковые, тавровые и нахлесточные соединения допускается выполнять в заводских условиях дуговой сваркой с учетом требований Инструкции СН393-78.

Сварные соединения из проката стали выполнять ручной дуговой сваркой в соответствии с ГОСТ 5264-80.

Материалы, рекомендуемые для сварки, принимать по табл.55 приложения 2 СНиП II-23-81.

Требования к технологии сварки соединений арматуры и стальных изделий должны соответствовать Инструкции СН 393-78.

Технические требования и методы испытаний сварных соединений должны соответствовать ГОСТ 10922-75.

Способы защиты стальных изделий от коррозии указаны в чертежах основного комплекта.

Ст.техн.	Иванов		
Рук.гр.	Скрипка		
Гл.спец.	Бартут		
Гл.конст.	Боровков		
Нач.отд.	Князев		
Н.контр.	Боровков		

Привязан

Инв. №

ТП 405-4-105.84 -КЖИ -ТО

Техническое описание.

Стадия	Масса	Масштаб
Р	—	—

Лист | Листов 1

ГОССТРОЙ СССР ГОСХИМПРОЕКТ Москва

Инв. № подл. | Подпись и дата | Взам. инв. №

Копировал: Ю...

Типовой проект 405-4-105.84 Альбом IV

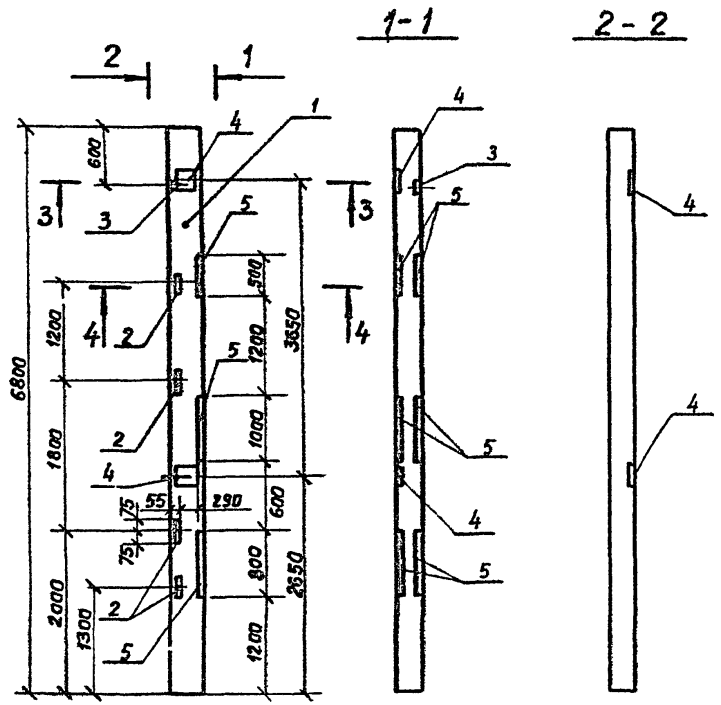

Формат	Зона	Поз.	Обозначение	Наименование	Кол.	Примечание
				Документация		
			1.423-3, вып.1	Ж.б. колонны прямоугол. сечения для одноэт. произвдств. зданий. Сборочные единицы		
		1	1.423-3, вып.1	Колонна К60-7	1	*)
		2	1.423-3, вып.2	Изделие закл. М1-13	4	
		3	3.400-6/76	То же, МИ1-11	1	
		4	1.423-3, вып.2	" М1-12-1	2	
		5	3.400-6/76	" МИ4-29	4,6	п.м.

Ведомость расхода стали на дополнительные закладные изделия.

Марка	Изделия закладные												Всего
	Арматура класса				Прокат марки								
	А-III				В Ст 3кп2								
	ГОСТ 5781-82				ГОСТ 8509-72				ГОСТ 19903-74				
	8	12		Итого	L63×6	L63×6		Итого	S=8	S=10		Итого	
К1	4,4	3,8		8,2	5,8	26,2		32,0	0,6	9,2		9,8	50,0

*) Установить дополнительные закладные изделия по данному чертежу; остальное по серии 1.423-3. В1.

Привязан

Инв. №

Инженер	Позднякова	
Провер.	Мажаев	
Рук. гр.	Скрипка	
Гл. спец	Бармут	
Гл. кон.	Боровков	
Нач. отд	Князев	
Н. контр	Боровков	

ТП 405-4-105.84 КЖИ-К1

Колонна К1 (К60-7а)

Стадия	Масса	Масштаб
Р	2300 кг	1:50

Лист Листов 1

Госстрой СССР Госкомпроект Москва

Копировал Лугачева Формат А3

Инв.№ подл. | Подп. и дата | Вз. инв.№

Шифр ТКП 2359

Типовой проект 405-4-105.84 Альбом IV

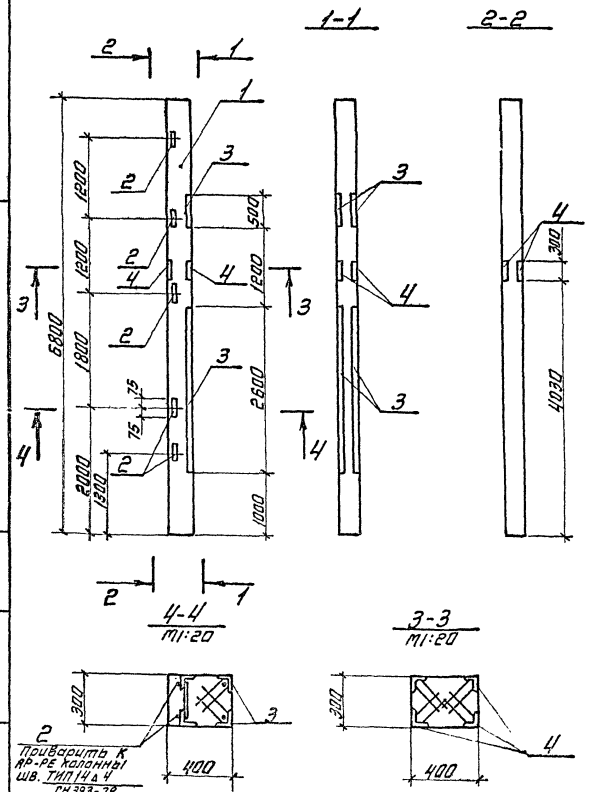

Формат	Зона	Поз.	Обозначение	Наименование	Кол.	Примечания.
				Документация		
			1.423-3, вып.1	Ж.б. колонны прямоугол. сечения для одноэтаж. производств. зданий.		
				Сборочные единицы		
		1	1.423-3, вып.1	Колонна К60-7	1	*)
		2	1.423-3, вып.2	Изделие закл. М1-13	5	
		3	3.400-6/76	То же МН4-29	6,2	п.м.
		4	3.400-6/76	" МН4-28	4	

Ведомость расхода стали на дополнительные закладные изделия.

Марка	Изделия закладные.								Всего
	Арматура класса				Прокат марки				
	А-III				ВСт.3КП2				
	ГОСТ 5781-82				ГОСТ 8509-72				
	8	12		Итого	L63×5	L63×6		Итого	
К2	9.2	1.2		10.4	7.2	42.1		49.3	59.7

*) Установить дополнительные закладные изделия по данному чертежу, остальное по серии 1.423-3, в.1

Привязан

Инв. №

Инжен.	Позднякова	
Пров.	Мажаев	
Рук. гр.	Скрипка	
Гл. спец.	Бартут	
Гл. кон.	Боровков	
Нач. отд.	Князев	
Н. контр.	Боровков	

ТП 405-4-10584 - КЖИ-К2

Колонна К2 (К60-7б)

Стадия	Масса	Масшт.
Р	2000 кг	1:50

Лист | Листов 1

ГОССТРОЙ СССР ГОСХИМПРОЕКТ

Инв. № подл. | Подп. и дата | Взам. инв. №

Шифр ГХП 2359

Типовой проект 405-4-105.84 Альбом IV

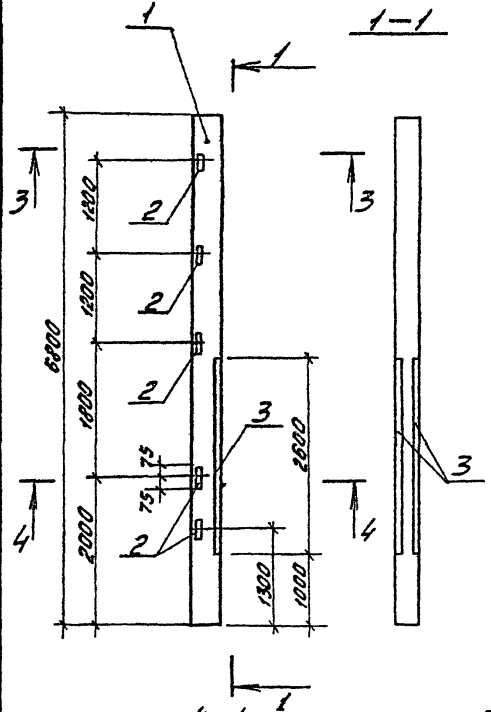

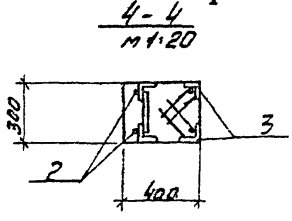

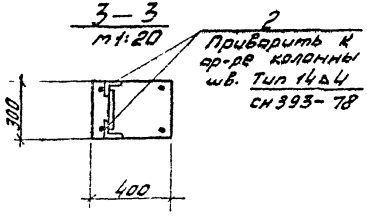

Формат	Зона	Поз.	Обозначение	Наименование	Кол.	Примечание
				Документация		
			1.423-3, вып.1	ж.б. колонны прямоугольн.		
				сечения для одноэтажн.		
				производств. зданий.		
				Сборочные единицы		
		1	1.423-3, вып.1	Колонна К60-7	1	*)
		2	1.423-3, вып.2	Изделие закл. М1-13	5	
		3	3.400-6/76	То же М14-29	5,2	п.м.

Ведомость расхода стали на дополнительные закладные изделия

Марка	Изделия закладные								
	Арматура класса				Прокат марки				Всего
	А-III				В Ст 3 кп 2				
	ГОСТ 5781-82				ГОСТ 8509-72				
	8	12		Итого	L63x5	L63x6		Итого	
К3	4,6	1,2		5,8	7,2	29,6		36,8	42,6

*) Установить дополнительные закладные изделия по данному чертежу, остальное по серии 1.423-3, в.1

Привязан

Инв. №

Инжен.	Позднякова	
Пров.	Можаев	
Рук. гр.	Скрипка	
Гл. спец.	Бартут	
Гл. кон.	Боровков	
Нач. отд.	Князев	
Н. контр.	Боровков	

ТП 405-4-105.84 -КЖИ-К3

Колонна К3 (К60-76)

Стадия	Масса	Масштаб
Р	2000кг	1:50

Лист | Листов 1

ГОССТРОЙ СССР ГОСХИМПРОЕКТ Москва

Копировал: Юшина

Формат А3

Инв. № подл. | Подпись и дата | Взам. инв. №

Шифр ГХП 2359

Типовой проект 405-4-105.84 Альбом IV

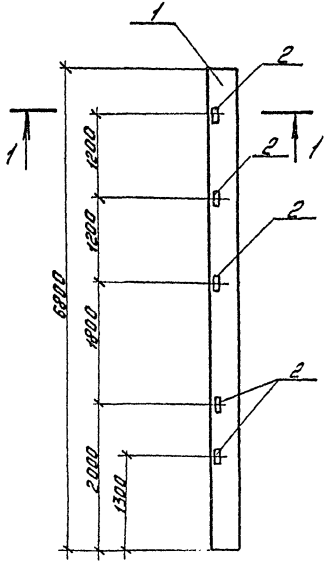

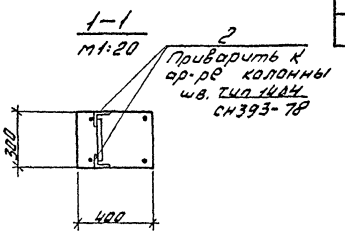

Формат	Зона	Поз.	Обозначение	Наименование	Кол.	Примечание
				Документация		
			1.423-3, вып.1	Ж.б. колонны прямоуголь		
				сечения для одноэтажн.		
				производствен. зданий		
				Сборочные единицы		
		1	1.423-3, вып.1	Колонна К60-7	1	*)
		2	1.423-3, вып.2	Изделие закл. м1-13	5	

Ведомость расхода стали на дополнительные закладные изделия

Марка	Изделия закладные						
	Арматура класса			Прокат марки			Всего
	А-III			ВСт3 Кп2			
	ГОСТ 5781-82			ГОСТ 8509-72			
	12		Итого	L63x5		Итого	
К4	1,2		1,2	7,2		7,2	8,4

*) Установить дополнительные закладные изделия по данному чертежу, остальное по серии 1.423-3, в.1

Привязан

Инв. №

Инжен.	Поздняков	
Провер.	Мажоев	
Рук. гр.	Скрипка	
Гл. спец.	Бармут	
Гл. контр.	Боровков	
Нач. отд.	Князев	
Н. контр.	Боровков	

ТП 405-4-105.84 -КЖИ-К4

Колонна К4 (К60-7г)

Стадия	Масса	Масштаб
Р	2000кг	1:50

Лист | Листов 1

ГОССТРОЙ СССР ГОСХИМПРОЕКТ Москва

Инв. № подл. | Подпись и дата | Взам. инв. №

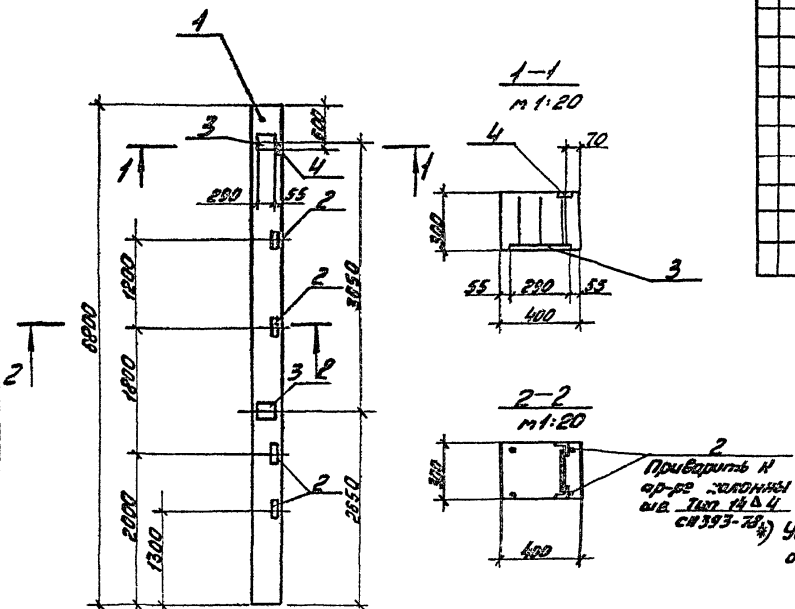

Формат	Зона	Поз.	Обозначение	Наименование	Кол.	Приме-чание
				Документация		
			1.423-3, вып.1	Ж.б. колонны прямоуг.		
				сечения для одноэтаж.		
				производств. зданий.		
				Сборочные единицы		
		1	1.423-3, вып.1	Колонна К60-7	1	*)
		2	1.423-3, вып.2	Изделие закл. М1-13	4	
		3	1.423-3, вып.2	То же М1-12-1	2	
		4	3.400-6/76	" МН1-11	1	

Ведомость расхода стали на дополнительные закладные изделия.

Марка	Изделия закладные										
	Арматура класса				Прокат марки						Всего
	A-III				ВСт3кп2						
	ГОСТ 5781-82				ГОСТ 18509-72			ГОСТ 19903-74			
	8	12		Итого	16Б15		Итого	6-8	6-10	Итого	
К5	0,2	3,8		4,0	5,8		5,8	0,6	9,2	9,8	19,6

*) Установить дополнительные закладные изделия по данному чертежу, остальное по серии 1.423-3, в1

Привязан

Инв. №

Инженер	Поздняков	
Пров.	Можаров	
Рук. гр.	Скрипка	
Гл. спец.	Бартут	
Гл. конс.	Боровков	
Нач. отд.	Князев	
Н. контр.	Боровков	

ТП 405-4-105.84 -КЖИ-К5

Колонна К5 (К60-7д)

Серия	Масса	Масштаб
Р	2000кг	1:50

Лист | Листов 1

ГОССТРОЙ СССР ГОСХИМПРОЕКТ Москва

Копировал Юшина

Формат А3

Инв. № подл. | Подпись и дата | Взам. инв. №

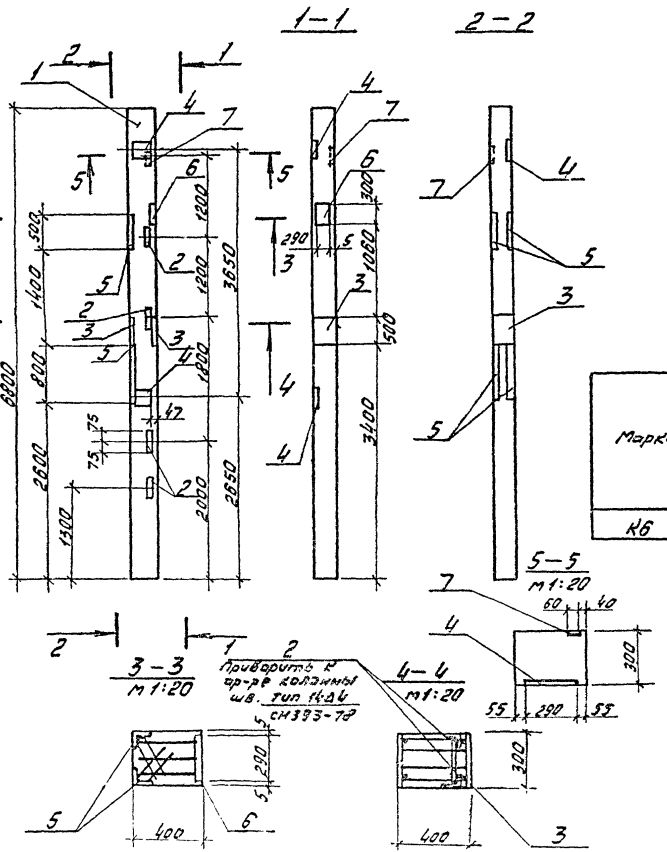

Формат	Зона	Поз	Обозначение	Наименование	Кол	Примечание
				Документация		
			1.423-3, вып.1	Ж.б. колонны прямоуг. сечения для одноэтаж. производств. зданий. Сборочные единицы		
		1	1.423-3, вып.1	Колонна К60-7	1	*)
		2	1.423-3, вып.2	Изделие закл. м1-13	4	
А4		3	ТП405-4-КЖИ-мн1	То же мн1	1	
		4	1.423-3, вып.2	" м1-12-1	2	
		5	3.400-6/76	" Ми4-29	2,6	п.м
		6	1.423-3, вып.2	" мн1-4	1	
		7	3.400-6/76	" мн1-14	1	

Ведомость расхода стали на дополнительные закладные изделия

Марка	Изделия закладные														Всего
	Арматура класса								Прокат марки						
	А-I		А-III						ВСт3кп2						
	ГОСТ 5781-82								ГОСТ 19903-74				ГОСТ 8509-72		
	6	Итого	8	12	14	16	22	Итого	δ=8	δ=10	δ=12	Итого	L63×5	L63×6	Итого
К6	0,2	0,2	2,5	3,8	2,8	7,0	1,4	17,5	0,6	16,0	28,2	44,8	5,8	14,8	20,6	83,1

*) Установить дополнительные закладные изделия по данному чертежу, остальное по серии 1.423-3, вып.1

Привязан

Инв.№

Гл.инж.	Деменков	
Пров.	Маркова	
Рук.гр.	Скрипка	
Н.спец.	Бармут	
Н.кон.	Боровков	
Нач.отд.	Князев	

ТП 405-4-105.84 -КЖИ-К6

Колонна К6 (К60-7е)

Стадия	Масса	Масштаб
Р	2000кг	1:50
Лист	Листов 1	

Инв.№ подл. | Подпись и дата | Взам.инв.№

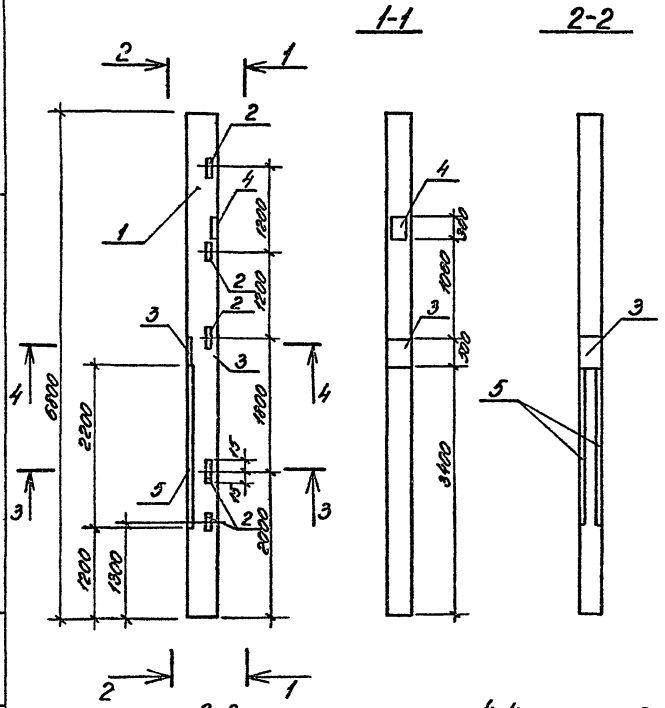

	Обозначение	Наименование	Кол.	Примечание
		Документация		
	1.423-3, вып.1	Ж.б. колонны прямоуг.		
		сечения для одноэтаж.		
		производств. зданий.		
		Сборочные единицы		
1	1.423-3, вып.1	Колонна К 60-7	1	*)
2	1.423-3, вып.2	Изделие закл. МН-13	5	
А4 3	ТП 405-4-105.84-КЖИ-МН1	То же МН1	1	
4	1.423-3, вып.2	" НМ1-4	1	
5	3.400-6/76	" МИ4-29	4,4	п.м

Ведомость расхода стали на дополнительные закладные изделия

Марка	Изделия закладные														Всего
	Арматура класса								Прокат марки						
	A-I		A-III						Вст3кп2						
	ГОСТ 5781-82								ГОСТ 19903-74		ГОСТ 8509-72				
	6	Итого	8	12	14	16	22	Итого	δ=10	δ=12	Итого	L63×4	L63×6	Итого	
К7	0,2	0,2	4,0	1,2	2,8	7,0	1,4	16,4	6,8	28,2	35,0	7,2	25,1	32,3	83,9

*) Установить дополнительные закладные изделия по данному чертежу, остальное по серии 1.423-3, вып. 1

Привязан.

Инв. №

Ст. техн.	Денетова	
Провер.	Нажаев	
Рук. гр.	Скрипса	
Гл. спец.	Баркут	
Гл. кон.	Бородавко	
Нач. отд.	Князев	
Н. контр.	Бородавко	

ТП 405-4-105.84 -КЖИ-К7

Колонна К-7 (К 60-7Ж).

Стадия	Масса	Масштаб
Р	2000кг	1:50
Лист	Листов 1	

ГОССТРОЙ СССР ГОСХИМПРОЕКТ Москва

Альбом III

Инв. № подл. | Подпись и дата | Взам. инв. №

Копировал: Еськова Формат А3

Шифр ГКП 2359

Типовой проект 405-4-105.84 Альбом II

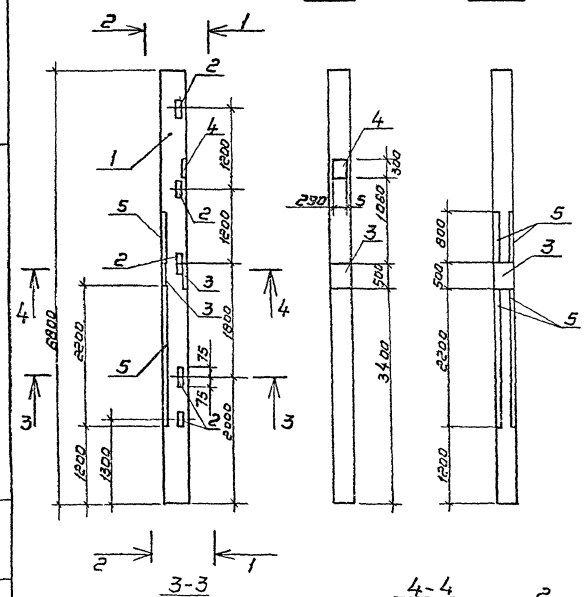

Формат	Зона	Поз.	Обозначение	Наименование	Кол.	Примечание
				Документация		
			1.423-3, вып.1	ж.б. колонны прямоуг. сечения для одноэтаж. производств. зданий. Сборочные единицы		
		1	1.423-3, вып.1	Колонна К60-7	1	*)
		2	1.423-3, вып.2	Изделие закл. М1-13	5	
А4		3	ТП 405-4-КЖИ-МН1	то же МН1	1	
		4	1.423-3, вып.2	" НМ1-4	1	
		5	3.400-6/78	" МИ4-29	6	п.м.

Ведомость расхода стали на дополнительные закладные изделия.

Марка	Изделия закладные														Всего
	Арматура класса								Прокат марки						
	A-I		A-III						В ст 3 кп2						
	ГОСТ 5781-82								ГОСТ 19903-74			ГОСТ 8509-72			
	6	Итого	8	12	14	16	22	Итого	δ=10	δ=12	Итого	L 63×5	L 83×6	Итого	
К8	0,2	0,2	5,4	1,2	2,8	7,0	1,4	17,8	6,8	28,2	35,0	7,2	34,2	41,4	94,4

*) Установить дополнительные закладные изделия по данному чертежу, остальное по серии 1.423-3, вып.1

Привязан

Инв. №

Ст. техн.	Артемова	
Пров.	Мажоров	
Рук. гр.	Скрипка	
Гл. спец.	Бармут	
Гл. конс.	Боровков	
Нач. отд.	Князев	

ТП 405-4-105.84 -КЖИ-К8

Колонна К8 (К60-7И)

Стадия	Масса	Масштаб
Р	2000кг	1:50
Лист	Листов 1	

Альбом IV

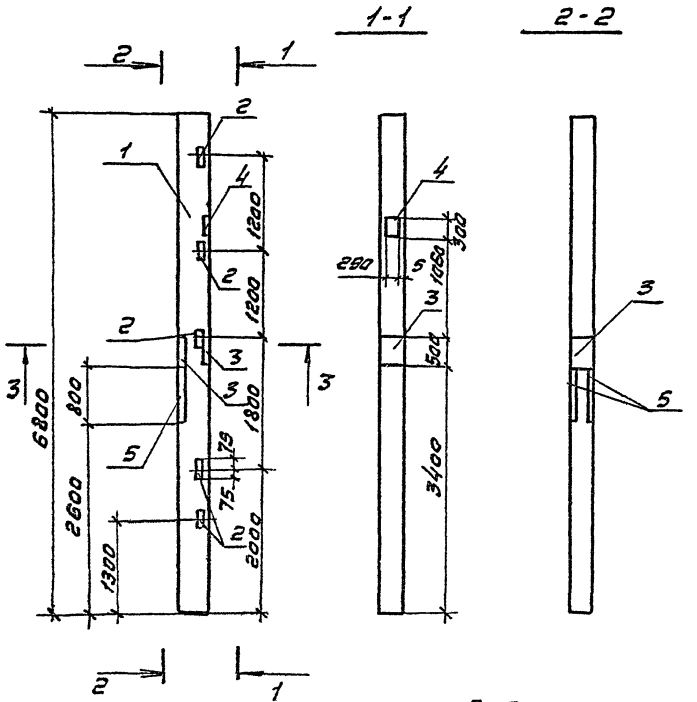

Формат	Зона	Поз.	Обозначение	Наименование	Кол.	Примечание
				Документация		
			1.423-3, вып.1	ж.б колонны прямоугол.		
				сечения для одноэтажн.		
				производств. зданий		
				Сборочные единицы		
		1	1.423-3, вып.1	Колонна К60-7	1	*)
		2	1.423-3, вып.2	Изделие закл. М1-13	5	
А4		3	ТП405- кжи-мн1	То же мн1	1	
		4	1.423-3, вып.2	" нм1-4	1	
		5	3.400-6/76	" МИ4-29	1.6	п.м

Ведомость расхода стали на дополнительные закладные изделия

Марка	Изделия закладные														
	Арматура класса								Прокат марки						Всего
	А-I		А-III						Вст3кп2						
	ГОСТ 5781-82								ГОСТ 19903-74			ГОСТ 8509-72			
	Б	Итого	8	12	14	16	22	Итого	Б=10	Б=12	Итого	L63x5	L63x6	Итого	
К9	0.2	0.2	1.4	1.2	2.8	7.0	1.4	13.8	6.8	28.2	35.0	7.2	9.1	16.3	55.3

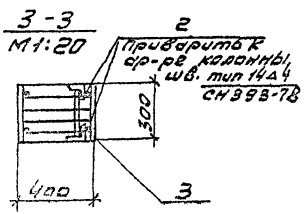

Привязан:

Инв. №

Ст.техн.	Земенков	
Провер.	Можаев	
Рук. гр.	Скрипка	
Гл.спец.	Бармут	
Гл. кон.	Боровков	
Нач.отд.	Князев	
Н.контр.	Боровков	

ТП 405 1-105.84 -КЖИ-К9

Колонна К9 (К60-7К)

Стадия	Масса	Масштаб
Р	2000	

Лист | Листов 1

ГОССТРОЙ СССР ГОСХИМПРОЕКТ Москва

Инв. № подл. | Подп. и дата | Взам. инв. №

Копировал Иванова Формат А3

Шифр ГКП 2359

Типовой проект 405-4-105.84 Альбом IV

Позиция	Зона	Поз.	Обозначение	Наименование	Кол.	Примечание
				Документация		
			1.423-3, Вып.1	ж.б. колонны прямоугол.		
				сечения для одноэтажн.		
				производств. зданий		
				Сборочные единицы		
		1	1.423-3, Вып.1	Колонна К60-7	1	*)
		2	1.423-3.Вып.2	Изделие закл. М1-13	4	
ГП		3	ТП 405-4-...КЖИ-МН1	То же МН1	1	
		4	1.423-3, Вып. 2	" М1-12-1	2	
		5	3.400-6/76	" МН4-29	5.4	п.м
		6	1.423-3, Вып.2	" НМ1-4	1	
		7	3.400-6/76	" МИ1-11	1	

1-1

2-2

3-3 М1:20

4-4 М1:20

5-5 М1:20

Привязать к арке колонны Шб. тип 14 ч.4 СН 393-78

Ведомость расхода стали на дополнительные закладные изделия

Марка	Изделия закладные														
	Арматура класса								Прокат марки						Всего
	A-I		A-III						Вст3кп2						
	ГОСТ 5781-82								ГОСТ 19903-74				ГОСТ 8509-72		
	6	Итого	8	12	14	16	22	Итого	δ=8	δ=10	δ=12	Итого	∠63х5	∠63х6	Итого
К10	0.2	0.2	5.1	3.8	2.8	7.0	1.4	20.1	0.6	16.0	28.2	44.2	5.8	30.8	36.6

*) Установить дополнительные закладные изделия по данному чертежу, остальное по серии 1.423-3, Вып. 1.

Привязан

Инв.№

Гл.инж.	Боровков		

Подп. и дата | Инв.№ подл.

Ст.техн.	Ченченкова		
Пров.	Мишелев		
Рук.гр.	Смолько		
Гл.спец.	Бармут		
Гл.конс.	Боровков		
Нач.отд.	Князев		

ТП 405-4-105.84 -КЖИ-К10

Колонна К10 (К60-7Л)

Стадия	Масса	Масштаб
Р	2200кг	1:50
Лист	Листов	

ГОССТРОЙ СССР ГОСХИМПРОЕКТ Москва

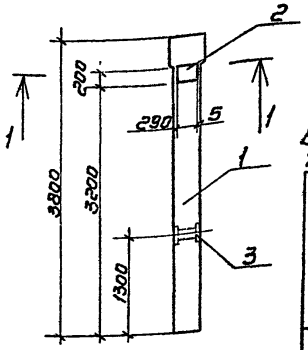

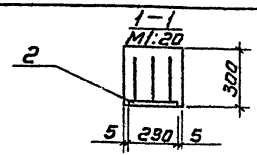

Ведомость расхода стали на дополнительные закладные изделия.

Марка	Изделия закладные						
	Арматура класса		Прокат марки				Всего
	А-III		Вст 3 кп2				
	ГОСТ 5781-82		ГОСТ 19903-74		ГОСТ 8509-72		
	12	Итого	б=10	Итого	L63x5	Итого	
К11	1,6	1,6	4,6	4,6	1,4	1,4	7,6

Формат	Зона	Поз.	Обозначение	Наименование	Кол.	Примечание
				Документация		
			1.423-3, вып.1	Ж.б. колонны прямоугольн.		
				сечения для одноэтажн.		
				производствен. зданий		
				Сборочные единицы		
		1	1.423-3, вып.1	Колонна К30-6	1	*)
		2	1.423-3, вып.2	Изделие закл. М1-12-1	1	
		3	1.423-3, вып.2	То же М1-13	1	

*) Установить дополнительные закладные изделия по данному чертежу, остальное по серии 1.423-3 в.1

Привязан

Инв.№

Ст.техн.	Деменкова	
Пров.	Мажаев	
Рук.гр.	Скрипка	
Гл.спец.	Бармут	
Гл.кон.	Боровков	
Нач.отд.	Князев	
Н.контр.	Боровков	

ТП 405-4-105.84 -КЖИ-К11

Колонна К11 (К30-6а).

Стадия	Масса	Масштаб
Р	850кг.	1:50

Лист | Листов 1

ГОССТРОЙ СССР ГОСХИМПРОЕКТ Москва

Копировал Викулова

Формат А4

Альбом IV

Инв.№ подл. | Подпись и дата | Взам.инв.№

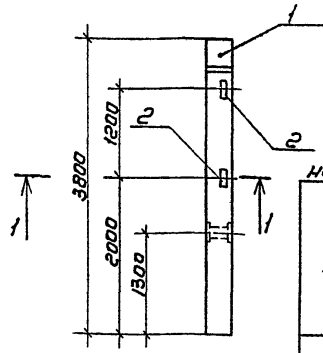

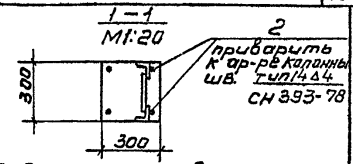

Ведомость расхода стали на дополнительные закладные изделия

Марка	Изделия закладные						
	Арматура класса			Прокат марки			Всего
	А-III			Вст 3 кп2			
	ГОСТ 5781-82			ГОСТ 8509-72			
	12		Итого	L63x5		Итого	
К12	0,7		0,7	4,3		4,3	5,0

Формат	Зона	Поз.	Обозначение	Наименование	Кол.	Примечание
				Документация		
			1.423-3, вып.1	Ж.б. колонны прямоугол.		
				сечения для одноэтажн.		
				производств. зданий.		
				Сборочные единицы		
		1	1.423-3, вып.1	Колонна К30-6	1	*)
		2	1.423-3, вып.2	Изделие закл. М1-13	3	

*) Установить дополнительные закладные изделия по данному чертежу остальное по серии 1.423-3, в.1

Привязан

Инв.№

Ст.техн.	Деменкова	
Пров.	Мажаев	
Рук.гр.	Скрипка	
Гл.спец.	Бармут	
Гл.кон.	Боровков	
Нач.отд.	Князев	
Н.контр.	Боровков	

ТП 405-4-105.84 -КЖИ-К12

Колонна К12 (К30-6б)

Стадия	Масса	Масштаб
Р	850кг	1:50

Лист | Листов 1

ГОССТРОЙ СССР ГОСХИМПРОЕКТ Москва

Копирова Викулова

Формат А4

Инв.№ подл. | Подпись и дата | Взам.инв.№

Типовой проект 405-4-105.84 Альбом IV

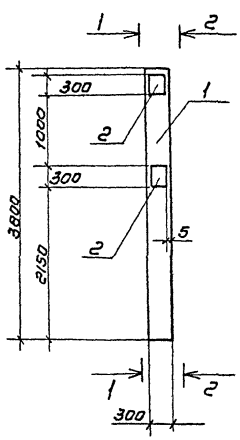

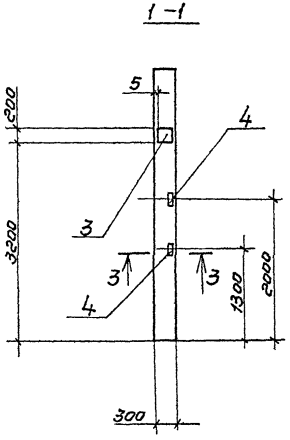

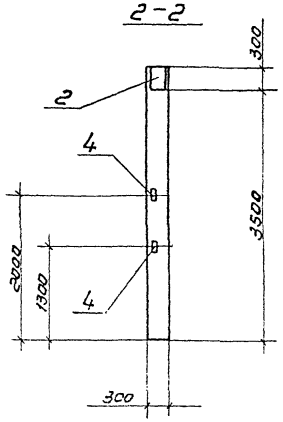

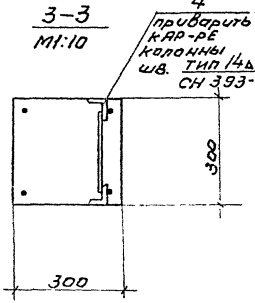

Формат	Зона	Поз.	Обозначение	Наименование	Кол.	Примечание
				Документация		
			1.423.-3, вып.1	Ж.б.колонны прямоуголь. сечения для одноэтажн. производств. зданий.		
				Сборочные единицы		
		1	1.423-3, вып.1	Колонна К30-1	1	*)
		2	1.423-3, вып.2	Изделие закл. НМ1-1	3	
		3	1.423-3, вып.2	То же М1-12-1	1	
		4	1.423-3, вып.2	" М1-13	2	

Ведомость расхода стали на дополнительные закладные изделия.

Марка	Изделия закладные													Всего
	Арматура класса							Прокат марки						
	А-I			А-III				Вст3кп2						
	ГОСТ 5781-82							ГОСТ 19903-74			ГОСТ 8509-72			
	6		Итого	12	14	22	Итого	б=10		Итого	L63x5		Итого	
К13	0,6		0,6	1,9	6,0	4,2	12,1	25,0		25,0	2,9		2,9	40,6

*) Установить дополнительные закладные изделия по данному чертежу, остальное по серии 1.423-3, вып.1

Ст.техн.	Демешков	
Гл.спец.	Бармут	
Гл.кон.	Боровков	
Нач.отд.	Князев	
Н.контр.	Боровков	

ТП 405-4-105.84 -КЖИ-К13

Колонна К13 (К30-1а)

Стадия	Масса	Масштаб
Р	850кг	1:50
Лист	Листов 1	

ГОССТРОЙ СССР ГОСХИМПРОЕКТ

Привязан

Инв.№

ИФР ГХП
2359

Типовой проект 405-4-105.84
Альбом IV

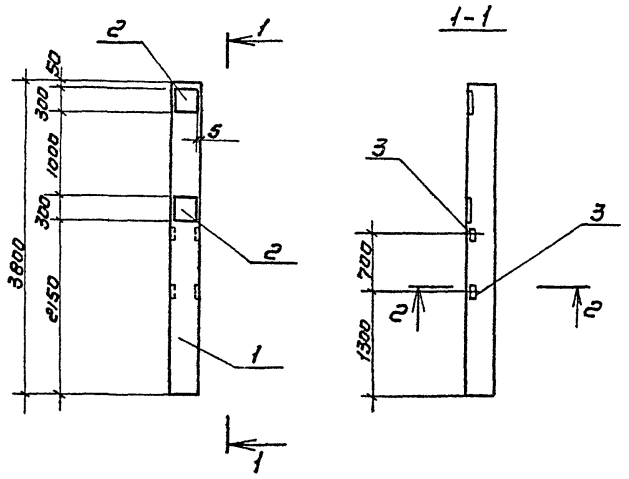

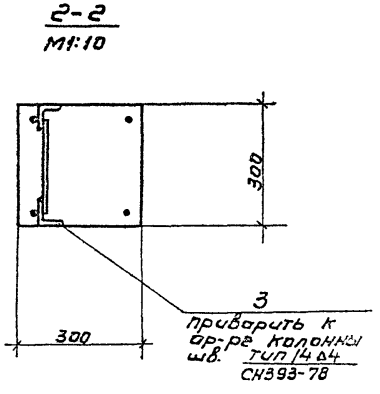

Формат	Зона	Поз.	Обозначение	Наименование	Кол.	Примечание
				Документация		
			1.423-3, вып.1	Ж.б. колонны прямоуг.		
				сечения для одноэтаж.		
				производств. зданий		
				Сборочные единицы.		
		1.	1.423-3, вып.1	Колонна К30-1	1	*)
		2	1.423-3, вып.2	Изделие закл. НМ1-1	2	
		3	1.423-3, вып.2	То же М1-13	2	

Ведомость расхода стали на дополнительные закладные изделия.

Марка	Изделия закладные														
	Арматура класса								Прокат марки						Всего
	А-I			А-III					Вст3 кп2						
	ГОСТ 5781-82								ГОСТ 19903-74			ГОСТ 8509-72			
	6		Итого	12	14	22		Итого	δ=10		Итого	L63x5		Итого	
К14	0,4		0,4	0,5	4,0	2,8		7,3	13,6		13,6	2,9		2,9	24,2

*) Установить дополнительные закладные изделия по данному чертежу, остальное по серии 1.423-3, вып.1

Инжен.	Поздняков	
Пров.	Мажаев	
Гл. спец.	Бармут	
Гл. конст.	Боровков	
Нач. отд.	Князев	
Н. контр.	Боровков	

Привязан

Инв. №

ТП 405-4-105.84 КЖИ-К14

Колонна К14 (К30-1б)

Стадия	Масса	Масштаб
Р	850кг	1:50

Лист | Листов 1

ГОССТРОЙ СССР
ГОСХИМПРОЕКТ
Москва

Копировал Викулова

Формат А3

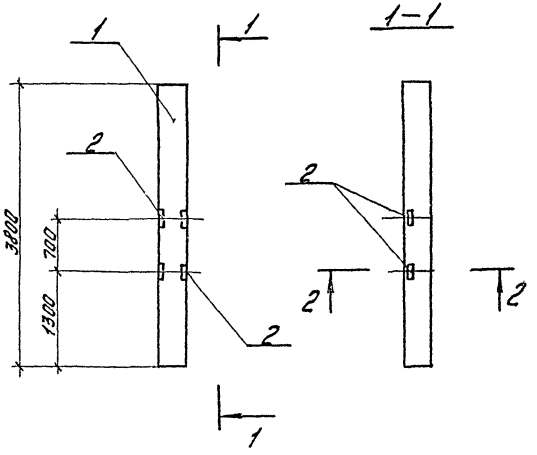

Формат	Зона	Поз.	Обозначение	Наименование	Кол.	Примечание
				Документация		
			1.423-3. Вып.1	Ж.б. колонны прямоуг.		
				сечения для одноэтаж.		
				производств. зданий.		
				Сборочные единицы		
		1	1.423-3. Вып.1	Колонна К30-1	1	*)
		2	1.423-3. Вып.2	Изделие закл. М1-13	2	

*) Установить дополнительные закладные изделия по данному чертежу, остальное по серии 1.423-3. Вып.1.

Ведомость расхода стали на дополнительные закладные изделия

Марка	Изделия закладные						Всего
	Арматура кл. A-III ГОСТ 5781-82			Прокат марки ВСт3 Кп2 ГОСТ 8509-72			
	12		Итого	Ø36		Итого	
К15	0,5		0,5	2,9		2,9	3,4

2–2
М1:10

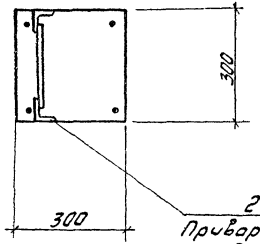

2 Приварить к ар-ре колонны ш.в. тип 14Д4 сн 393-78

Инженер	Позднякова	
Провер.	Мажоров	
Гл. спец.	Бартут	
Гл. конст.	Боровков	
Нач. отд.	Князев	

Привязан

Инв. № подл. | Подпись и дата | Взам. инв. №

ТП 405-4-105.84-КЖИ-К15

Колонна К15 (К30-18)

Стадия	Масса	Масштаб
Р	850 кг	1:50
Лист	Листов 1	

Н. контр. Боровков

ГОССТРОЙ СССР ГОСХИМПРОЕКТ Москва

Копировал: Юмина

Формат

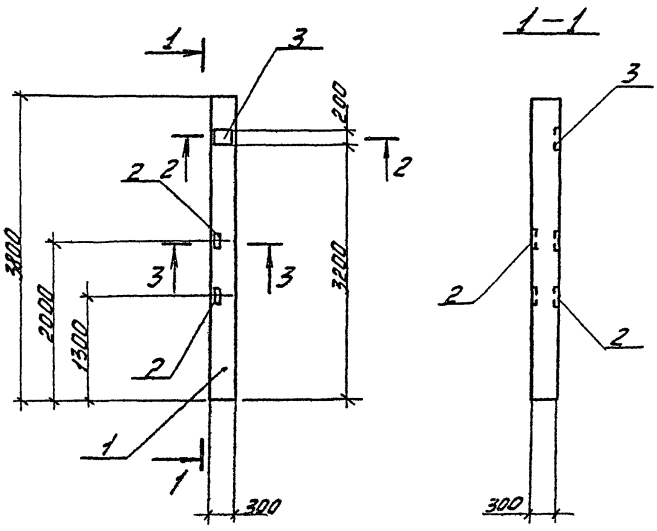

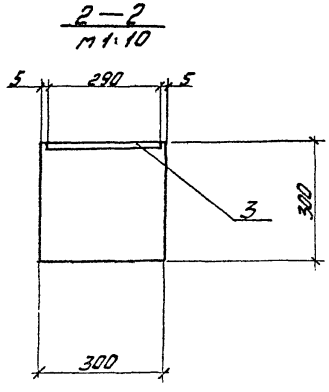

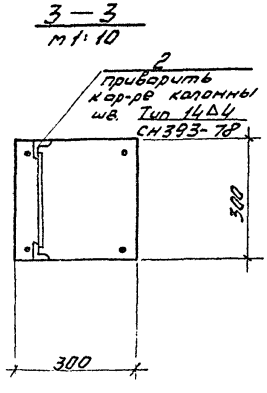

Формат	Зона	Поз.	Обозначение	Наименование	Кол.	Примечание
				Документация		
			1.423-3. Вып. 1	Ж.б. колонны прямоугольн.		
				Сечения для одноэтаж.		
				производств. зданий		
				Сборочные единицы		
		1	1.423-3, Вып. 1	Колонна К30-1	1	*)
		2	1.423-3, Вып. 2	Изделие закл. м1-13	2	
		3	1.423-3, Вып. 2	То же м1-12-1	1	

Ведомость расхода стали на дополнительные закладные изделия

Марка	Изделия закладные									Всего
	Арматура класса			Прокат марки						
	А-III			ВСт3 Кп2						
	ГОСТ 5781-82			ГОСТ 19903-74			ГОСТ 8509-72			
	12		Итого	6-10		Итого	L63×5		Итого	
К16	1,9		1,9	4,6		4,6	2,9		2,9	9,4

*) Установить дополнительные закладные изделия по данному чертежу, остальное по серии 1.423-3 Вып. 1

Привязан

Инв. №

Ст. техн.	Летенкова	
Пров.	Мажаев	
Рук. гр.	Скрипка	
Гл. спец.	Бармут	
Гл. кон.	Боровков	
Нач. отд.	Князев	
Н. контр.	Боровков	

ТП 405-4-105.84 -КЖИ-К16

Колонна К16 (К30-12)

Стадия	Масса	Масштаб
Р	850кг	1:50
Лист	Листов: 1	

ГОССТРОЙ СССР ГОСКИЛПРОЕКТ Москва

Копировал: Юшина

Формат А3

Альбом IV

Инв. № подл. | Подпись и дата | Взам. инв. №

Типовой проект 405-4-105.84 Альбом IV

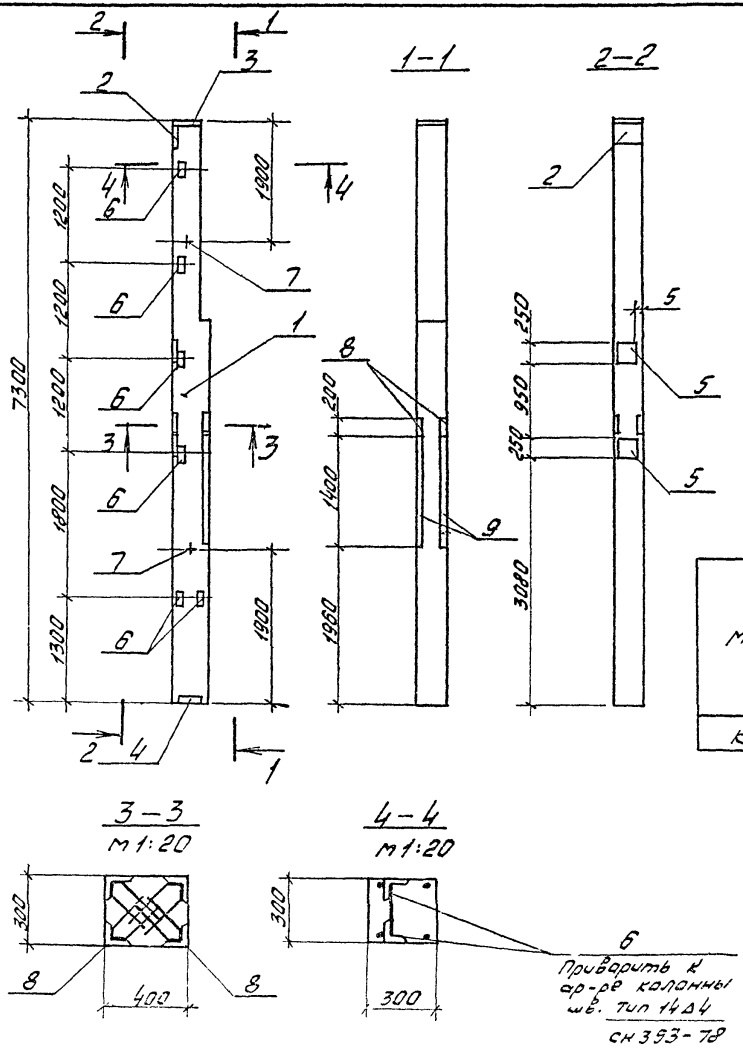

Формат	Зона	Поз	Обозначение	Наименование	Кол.	Примечание
				Документация		
			1.427.1-3,0-00пз	Пояснительная записка		
				Сборочные единицы		
		1	1.427.1-3.1-2.00-006	Колонна 6КФ 73-1	1	*)
		2	1.427.1-3.2-0.06.0	Издел. закл. мн1	1	
		3	1.427.1-3.2-0.07.0	То же мн2	1	
		4	1.427.1-3,2-0,12.0	" мн7	1	
		5	1.427.1-3,2-0.19.0-04	" мн23	2	
		6	1.427.1-3,2-0.20.0	" мн28	6	
		7	1.427.1-3,2-0,21.0-03	" мн35	2	
		8	3.400-6/76	" мн4-27	2	
		9	3.400-6/76	" мн4-29	2,8	п.м.

Ведомость расхода стали на дополнительные закладные изделия

Марка	Изделия закладные														
	Арматура класса							Прокат марки							Всего
	А-I		А-III					ВСт3 Кп2							
	ГОСТ 5781-82							ГОСТ 19903-74			ГОСТ 8509-72				
	16	Итого	8	10	12	14	Итого	δ=8	δ=10	Итого	L90x6	L63x5	L63x6	Итого	
К17	4,2	4,2	3,4	3,2	6,6	2,1	15,3	5,7	12,5	18,2	4,2	8,4	19,2	31,8	69,5

Привязан

Инв. №

Инжен.	Позднякова	
Провер.	Мажоев	
Гл.спец.	Бармут	
Гл.конст.	Боровков	
Нач.отд.	Князев	
Н.контр.	Боровков	

ТП 405-4-105.84 -КЖИ-К17

Колонна К17 (6КФ 73-1)

Стадия	Масса	Масштаб
Р	2000кг	1:50

Лист | Листов 1

ГОССТРОЙ СССР ГОСХИМПРОЕКТ Москва

Подпись и дата | Взам. инв. №

Копировал Юдина

Типовой проект 4.05-4-105.84 Альбом IV

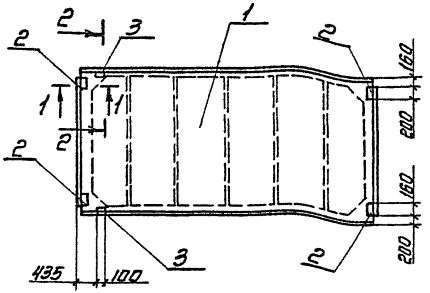

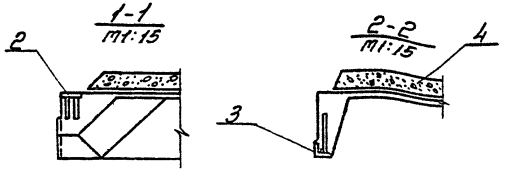

Формат	Зона	Поз.	Обозначение	Наименование	Кол.	Примечание
				Документация		
			1.465.1-10/82.0-00 ПЗ	Пояснительная записка		
				Сборочные единицы		
		1	ГОСТ 22701.1-77	Плита ПГ-2АтVIIT-Н	1	*)
		2	ГОСТ 22701.5-77	Изделие закл. М8	4	
		3	ГОСТ 22701.5-77	То же М9	2	
		4	1.465.1-10/82.1-01 СБ	Сборочный чертёж	1	

*) Установить дополнительные закладные изделия по данному чертежу, остальное по ГОСТ 22701.1-77.

Ведомость расхода стали на дополнительные закладные изделия.

Марка	Изделия закладные									Всего
	Арматура класса				Прокат марки					
	A-III				Вст3 кп.2					
	ГОСТ 5781-82				ГОСТ 19903-74			ГОСТ 8509-72		
	10	14		Итого	δ=8		Итого	Уголок 8	Итого	
ПГ	2.2	0.2		2.4	5.2		5.2	1.7	1.7	9.3

Инв.№ подл. | Подп. и дата | Взам. инв.№

Привязан

Инв.№

Гл. техн.	Детинкева	
Провер.	Мажаев	
Рук. гр.	Скрипка	
Гл. спец.	Бармут	
Гл. кон.	Баровкова	
Нач. отд.	Князев	
Н. контр.	Баровкова	

ТП 405-4-105.84 КЖИ-ПГ

Плита покрытия ПГ (ПГ-2АтVIIT-Н140л-500т-2 ПГ-2АтVIIT-Н140л-500т-2 ПГ-2АтVIIT-Н170л-500т-2

Стадия	Масса	Масштаб
Р	3980кг	1:75
Лист	Листов 7	

ГОССТРОЙ СССР ГОСХИМПРОЕКТ Мс-ква

Копировал Кофиу

Формат А3

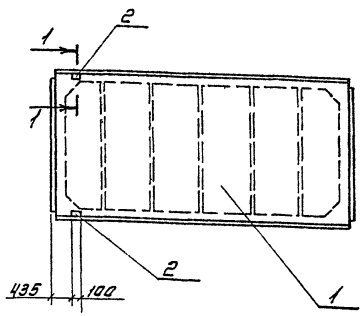

Формат	Зона	Поз.	Обозначение	Наименование	Кол.	Примечание
				Документация		
			1.465.1-10/82.0-00ПЗ	Пояснительная записка		
				Сборочные единицы		
		1	ГОСТ 22701.1-77	Плита ПГ-2АтVIIт-Н	1	*)
		2	ГОСТ 22701.5-77	Изделие закл. М9	2	
		3	1.465.1-10/82.1-01СБ	Сборочный чертеж	1	

*Установить дополнительные закладные изделия по данному чертежу, остальное по ГОСТ 22701.1-77

Ведомость расхода стали на дополнительные закладные изделия.

Марка	Изделия закладные							
	Арматура класса A-III				Прокат марки ВСт3 кп.2			Всего
	ГОСТ 5781-82				ГОСТ 8509-72			
	10	14		Итого	170×8		Итого	
ПЧ	0.6	0.2		0.8	1.7		1.7	2.5

Инв. № подл. | Подп. и дата | Взам. инв. №

Привязан

Инв. №

Ст. техн.	Демешкова	
Пров.	Мажаев	
Рук. гр.	Скрипка	
Гл. спец.	Бартыш	
Гл. кон.	Боровков	
Нач. отд.	Князев	
Н. контр.	Боровков	

ТП 405-4-105.84 КЖИ-ПЧ

Плита покрытия ПЧ (1ПГ-2АтVIIт-Н11ал-500т-3 / 1ПГ-2АтVIIт-Н14ал-500т-3 / 1ПГ-2АтVIIт-Н17ал-500т-3)

Стадия	Масса	Масштаб
Р	3980кг	1:75
Лист	Листов 1	

ГОССТРОЙ СССР ГОСХИМПРОЕКТ Москва

Копировал Формат А3

Типовой проект 405-4-105.84
Альбом IV

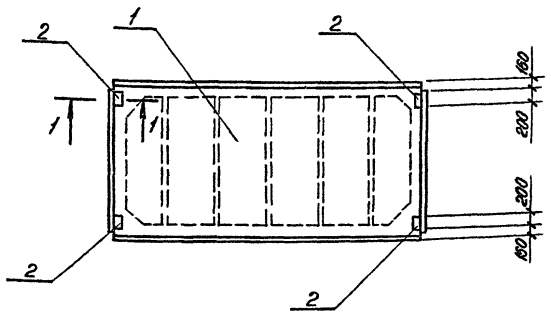

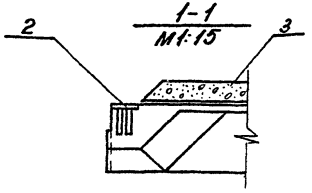

Формат	Зона	Поз.	Обозначение	Наименование	Кол.	Примечание
				Документация		
			1.465.1-10/82.0-00ПЗ	Пояснительная записка		
				Сборочные единицы		
		1	ГОСТ 22701.1-77	Плита ПГ-2АТ VI Т-Н	1	*)
		2	ГОСТ 22701.5-77	Изделие закл. М8	4	
		3	1.465.1-10/82.1-01СБ	Сборочный чертёж	1	

*) Установить дополнительные закладные изделия по данному чертежу, остальное по ГОСТ 22701.1-77.

Ведомость расхода стали на дополнительные закладные изделия

Марка	Изделия закладные						Всего
	Арматура класса			Прокат марки			
	А-III			В Ст3 Кп.2			
	ГОСТ 5781-82			ГОСТ 19903-74			
	10		Итого	δ=8		Итого	
П6	1.6		1.6	5.2		5.2	6.8

Взам. инв. №

Подп. и дата

Инв. № подл.

Привязан

Инв. №

Ст. техн.	Деменкова		
Пров.	Мажаев		
Рук. гр.	Скрипка		
Гл. спец.	Мажаев		
Гл. кон.	Боровков		
Нач. отд.	Князев		
Н. контр.	Боровков		

ТП 405-4-105.84 -КЖИ-П6

Плита покрытия П6
(1ПГ-2АТ VI-Н110Л-500 м-1)
(1ПГ-2АТ VI-Н140Л-500 м-1)
(1ПГ-2АТ VI-Н170Л-500 м-1)

Стадия	Масса	Масштаб
Р	3980 кг	1:75
Лист	Листов 1	

ГОССТРОЙ СССР
ГОСХИМПРОЕКТ
Москва

Копировал: Еськова

Формат А3

Типовой проект 405-4-105.84 Альбом IV

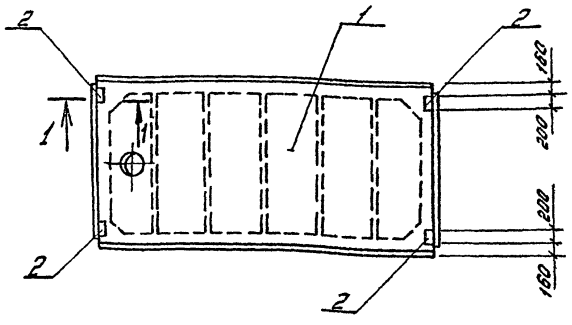

1—1
м 1:15

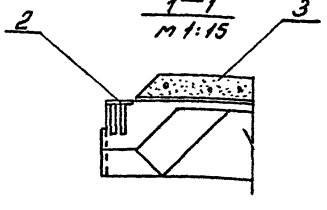

Формат	Зона	Поз.	Обозначение	Наименование	Кол	Примечание
				Документация		
			1.465.1-10/82.0-00ПЗ	Пояснительная записка		
				Сборочные единицы		
		1	ГОСТ 22701.2-77	Плита ПВ4-2АтVIIт-Н	1	*)
		2	ГОСТ 22701.5-77	Изделие закл. мв	4	
		3	1.465.1-10/82.1-01СБ	Сборочный чертёж	1	

*) Установить дополнительные закладные изделия по данному чертежу, остальное по ГОСТ 22701.2-77

Ведомость расхода стали на дополнительные закладные изделия

Марка	Изделия закладные						Всего
	Арматура класса			Прокат марки			
	А-III			ВСт3 Кп2			
	ГОСТ 5781-82			ГОСТ 19903-74			
	10		Итого	8-8		Итого	
П7	1,6		1,6	5,2		5,2	6,8

Инв.№ подл. | Подпись и дата | Взам.инв.№

Привязан

Инв.№

Ст.техн.	Потенкова	
Пров.	Можаев	
Рук.гр.	Скрипко	
Гл.спец.	Макаров	
Гл.ком.	Боровков	
Нач.отд.	Князев	
Н.контр.	Боровков	

ТП 405-4-105.84 -КЖИ-П7

Плита покрытия П7 (1ПВ4-2Ат-VIIт-Н11ОЛ-500м-1 / 1ПВ4-2Ат-VIIт-Н14ОЛ-500 м-1 / 1ПВ4-2Ат-VIIт-Н17ОЛ-500м-1)

Стадия	Масса	Масштаб
Р	4320кг	1:75
Лист	Листов 1	

ГОССТРОЙ СССР
ГОСХИМПРОЕКТ
Москва

Копировал: Ушина

Формат

Типовой проект 405-4-105.84 Альбом IV

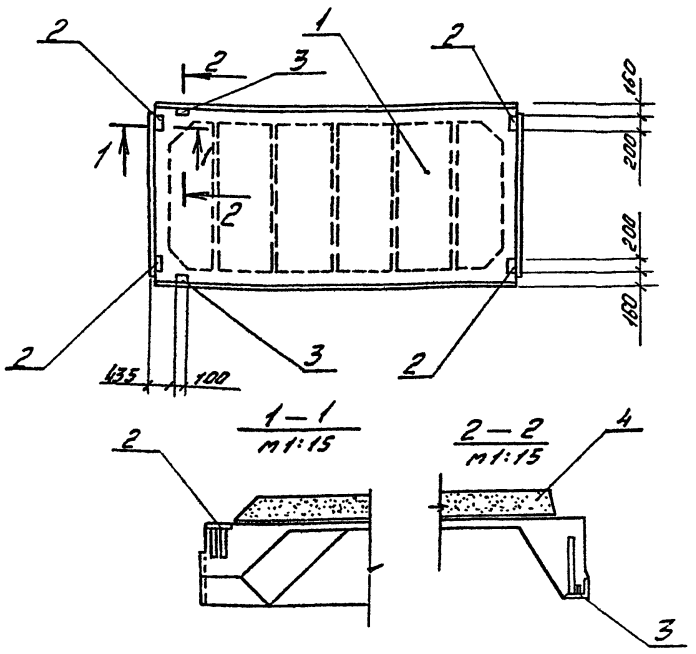

Формат	Зона	Поз.	Обозначение	Наименование	Кол.	Примечание
				Документация		
			1.465.1-10/82.0-00ПЗ	Пояснительная записка		
				Сборочные единицы		
		1	ГОСТ 22701.1-77	Плита ПГ-4АтVIIт-Н	1	*)
		2	ГОСТ 22701.5-77	Изделие закл. МЗ	4	
		3	ГОСТ 22701.5-77	То же МЗ	2	
		4	1.465.1-10/82.1-01СБ	Сборочный чертёж	1	

*) Установить дополнительные закладные изделия по данному чертежу, остальное по ГОСТ 22701.1-77

Ведомость расхода стали на дополнительные закладные изделия

Марка	Изделия закладные									Всего
	Арматура класса				Прокат марки					
	А-III				ВСт3кп2					
	ГОСТ 5781-82				ГОСТ 19903-74		ГОСТ 8509-72			
	10	14		Итого	d=8	Итого	Итого		Итого	
П10	2,2	0,2		2,4	5,2	5,2	1,7		1,7	9,3

Привязан

Инв.№

Гл.техн.	Петенкова	
Пров.	Можаев	
Рук.гр.	Скрипка	
Гл.спец.	Бартыш	
Гл.конс.	Боровков	
Нач.отд.	Князев	
Н.контр.	Боровков	

ТП 405-4-105.84 -КЖИ-П10

Плита покрытия П10

(1ПГ-4АтVIIт-Н110Л-500м-3 / 1ПГ-4АтVIIт-Н140Л-500м-3 / 1ПГ-4АтVIIт-Н170П-500м-3)

Стадия	Масса	Масштаб
Р	3980кг	1:75
Лист	Листов 1	

ГОСХИМПРОЕКТ

Копировал: Юшина

Формат А3

Подпись и дата | Взам.инв.№

Шифр ГХП 2359

Типовой проект 405-4-105.84 Альбом IV

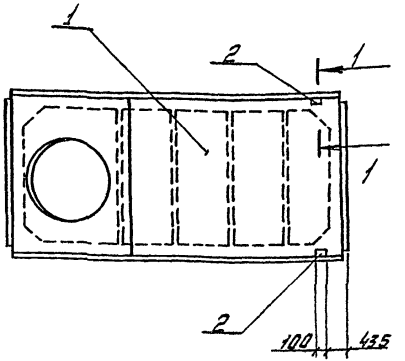

1—1
м 1:15

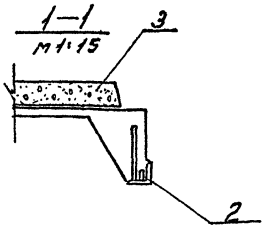

Формат	Зона	Поз.	Обозначение	Наименование	Кол.	Примечание
				Документация		
			1.465.1-10/82.0-00ПЗ	Пояснительная записка		
				Сборочные единицы		
		1	ГОСТ 22701.2-77	Плита ПВ14-4АТ VIт-Н	1	*)
		2	ГОСТ 22701.5-77	Изделие закл. М9	2	
		3	1.465.1-10/82.1-01СБ	Сборочной чертеж	1	

*) Установить дополнительные закладные изделия по данному чертежу, остальное по ГОСТ 22701.2-77

Ведомость расхода стали на дополнительные закладные изделия

Марка	Изделия закладные							
	Арматура класса				Прокат марки			Всего
	А-III				ВСт3 кп2			
	ГОСТ 5781-82				ГОСТ 8509-72			
	10	14		Итого	Ст.0		Итого	
П13	0,6	0,2		0,8	1,7		1,7	2,5

Инв. № подл. | Подпись и дата | Взам. инв. №

Привязан

Инв. №

Ст. техн.	Деменкова	
Пров.	Можаев	
Рук. гр.	Скрипка	
Гл. спец.	Бармут	
Гл. кон.	Боровков	
Нач. отд.	Князев	
Н. контр.	Боровков	

ТП 405-4-105.84 -КЖИ-П13

Плита покрытия П13
(1ПВ14-4АтVIт-Н110Л-500м-3
1ПВ14-4АтVIт-Н140Л-500м-3
1ПВ14-4АтVIт-Н170Л-500м-3)

Стадия	Масса	Масштаб
Р	4390кг	1:75
Лист	Листов 1	

ГОСХИМПРОЕКТ

Копировал: Юшина

Формат

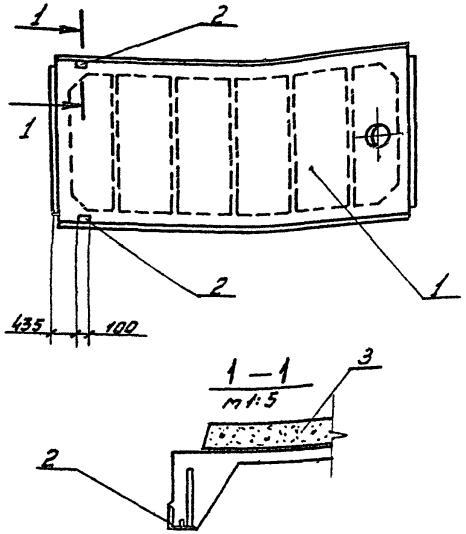

Формат	Зона	Поз.	Обозначение	Наименование	Кол.	Примечание
				Документация		
			1.465.1-10/82.0-00п3	Пояснительная записка		
				Сборочные единицы		
		1	ГОСТ 22701.2-77	Плита ПВ4-3Ат VIт-Н	1	*)
		2	ГОСТ 22701.5-77	Изделие закл. м9	2	
		3	1.465.1-10/82.1-01СБ	Сборочный чертёж	1	

*) Установить дополнительные закладные изделия по данному чертежу, остальное по ГОСТ 22701.2-77

Ведомость расхода стали на дополнительные закладные изделия

Марка	Изделия закладные							Всего
	Арматура класса				Прокат марки			
	А-III				ВСт3 Кп2			
	ГОСТ 5781-82				ГОСТ 8509-72			
	10	14		Итого	1.70×8		Итого	
П14	0,6	0,2		0,8	1,7		1,7	2,5

Инв. № подл. | Подпись и дата | Взам. инв. №

Привязан

Инв. №

Ст. техн.	Деменкова	
Пров.	Мажаев	
Рук. гр.	Скрипка	
Гл. спец.	Бармут	
Гл. кон.	Боровков	
Нач. отд.	Князев	
Н. контр.	Боровков	

ТП 405-4-105.84 -КЖИ-П14

Плита покрытия П14
(1ПВ4-3Ат VIт-Н110Л-500М-3
1ПВ4-3Ат VIт-Н140Л-500М-3
1ПВ4-3Ат VIт-Н170Л-500М-3)

Стадия	Масса	Масштаб
Р	4320кг	1:75

Лист | Листов 1

ГОССТРОЙ СССР
ГОСХИМПРОЕКТ
Москва

Копировал: Юшина

Формат: А3

Шифр ГХП 2359

Типовой проект 405-4-105.84 Альбом IV

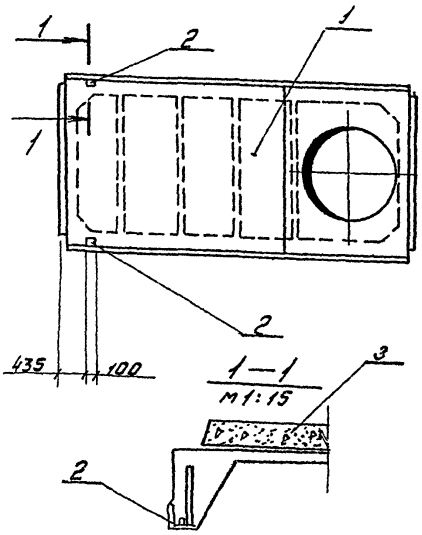

Формат	Зона	Поз.	Обозначение	Наименование	Кол.	Примечание
				Документация		
			1.465.1-10/82.0-00ПЗ	Пояснительная записка		
				Сборочные единицы		
		1	ГОСТ 22701.2-77	Плита ПВ14-3Ат VIт-Н	1	*)
		2	ГОСТ 22701.5-77	Изделие закл. м9	2	
		3	1.465.1-10/82.1-01СБ	Сборочный чертеж	1	

*) Установить дополнительные закладные изделия по данному чертежу, остальное по ГОСТ 22701.2-77

Ведомость расхода стали на дополнительные закладные изделия

Марка	Изделия закладные							Всего
	Арматура класса				Прокат марки			
	А-III				ВСт3Кп2			
	ГОСТ 5781-82				ГОСТ 8509-72			
	10	14		Итого	Стойка		Итого	
П5	0,6	0,2		0,8	1,7		1,7	2,5

Привязан

Инв. №

Ст. техн.	Летенкова	
Пров.	Можаров	
Рук. гр.	Скрипка	
Гл. спец.	Бортут	
Гл. инж.	Бирюбеков	
Нач. отд.	Князев	
Н. контр.	Бородков	

ТП 405-4-105.84 КЖИ-П5

Плита покрытия П5 (1ПВ14-3Ат VIт-Н140Л-500м-3; 1ПВ14-3Ат VIт-Н140Л-500м-3; 1ПВ14-3Ат VIт-Н170Л-500м-3)

Стадия	Масса	Масштаб
Р	4390кг	1:75

Лист | Листов

ГОССТРОЙ СССР ГОСХИМПРОЕКТ Москва

Инв. № подл. | Подпись и дата | Взам. инв. №

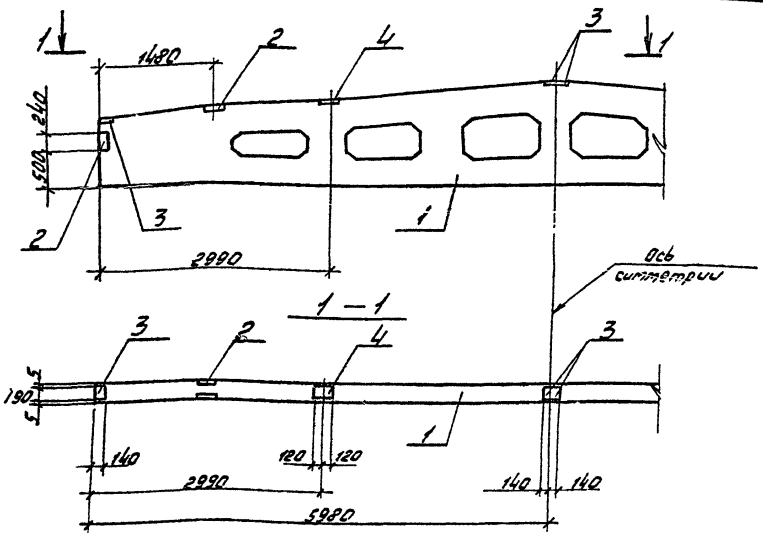

Формат	Зона	Поз.	Обозначение	Наименование	Кол.	Примечание
				Документация		
			1.462.1-3/80, вып.1	Ж.б. стропильные решетчатые балки для покрытий одноэтажных зданий		
				Сборочные единицы		
		1	1.462.1-3/80, вып.1	Балка 16ДР12-4АIVт-Н	1	*)
		2	1.400-6/76	Изделие закл. МЧ-22	4	
		3	1.400-6/76	То же МЧ-1-2	4	
		4	1.400-6/76	" МЧ-3-3	2	

*) Установить дополнительные закладные изделия по данному чертежу; остальное по серии 1.462.1-3/80, вып.1

Ведомость расхода стали на дополнительные закладные изделия.

Марка	Изделия закладные									
	Арматура класса				Прокат марки					Всего
	A-III				ВСт3Кп2					
	ГОСТ 5781-82				ГОСТ 19903-74			ГОСТ 8510-72		
	8	10		Итого	δ=6		Итого	∟110×70×8	Итого	
6С1	2,6	0,8		3,4	12,2		12,2	20,8	20,8	36,4

Привязан

Инв. №

Гл. инж.	Ю.Н.Козлов	Подпись и дата	Взам. инв. №

Ст. техн.	Летникова	
Провер.	Мажоров	
Рук. гр.	Скрипка	
Гл. спец.	Баргут	
Гл. конс.	Боровков	
Нач. отд.	Князев	
Н. контр.	Боровков	

ТП 405-4-105.84 -КЖИ-6С1

Балка 6С1 (16ДР12-4АIVт-Н1)

Стадия	Масса	Масштаб
Р	4700кг	1:50
Лист	Листов 1	

ГОССТРОЙ СССР ГОСХИМПРОЕКТ Москва

Копировал Юшина

Формат А3

Шифр ГКП 2359

Типовой проект 405-4-105.84
Альбом IV

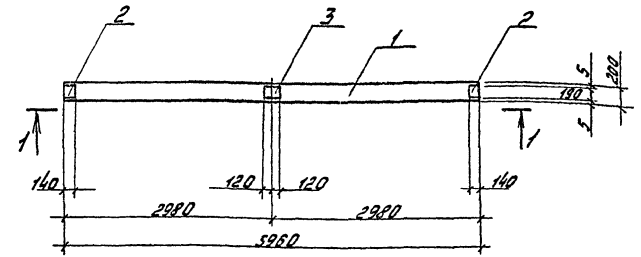

1—1

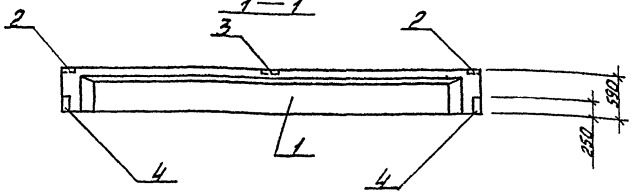

Формат	Зона	Поз	Обозначение	Наименование	Кол	Примечание
				Документация		
			1.462.1-10/80, вып.1	Балки стропильные		
				ж.б. для покрытий		
				зданий с пролетами		
				6м и 9м		
				Сборочные единицы		
		1	1.462.1-10/80, вып.1	Балка 1БСТБ-7АIVт	1	*)
		2	1.462.1-10/80, вып.2	Изделие закл. М5	2	
		3	1.462.1-10/80, вып.2	То же М6	1	
		4	1.462.1-10/80, вып.2	" М8	2	

*) Установить дополнительные закладные изделия по данному чертежу, остальное по серии 1.462.1-10/80, вып.1.

Ведомость расхода стали на дополнительные закладные изделия

Марка	Изделия закладные									
	Арматура класса				Прокат марки					Всего
	А-III				В Ст 3 Кп 2					
	ГОСТ 5781-82				ГОСТ 103-76			ГОСТ 8510-72		
	8	10		Итого	-140х6	-190х6	Итого	190х56х55	Итого	
БС2	0,4	0,6		1,0	2,6	2,1	4,7	24,7	24,7	30,4

Взам. инв.№ | Подпись и дата | Инв.№ подл.

Привязан

Инв.№

Ст.техн.	Деменкова	
Пров.	Можаев	
Рук.гр.	Скрипка	
Гл.спец.	Бармут	
Гл.кон.	Боровков	
Нач.отд.	Князев	
Н.контр.	Боровков	

ТП 405-4-105.84 -КЖИ-БС2

Балка БС2 (1БСТБ-7АIVт-1)

Стадия	Масса	Масштаб
Р	1150 кг	1:50

Лист | Листов 1

ГОССТРОЙ СССР
ГОСХИМПРОЕКТ
Москва

Контрольн.: Юшина

Шифр ГХП 2359

Типовой проект 405-4-105.84 Альбом IV

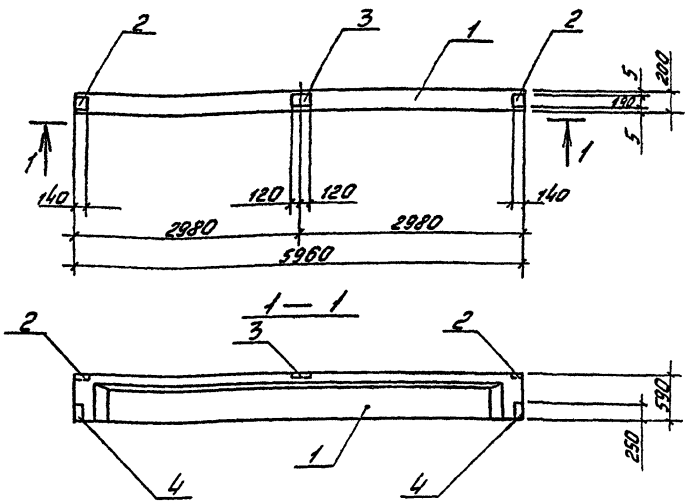

Формат	Зона	Поз.	Обозначение	Наименование	Кол.	Примечание
				Документация		
			1.462.1-10/80. Вып.1	Балки стропильные ж.б. для покрытий зданий с пролетами 6м и 9м		
				Сборочные единицы		
		1	1.462.1-10/80, Вып.1	Балка 16СТ6-3АIVт	1	*)
		2	1.462.1-10/80, Вып.2	Изделие закл. М5	2	
		3	1.462.1-10/80, Вып.2	То же М6	1	
		4	1.462.1-10/80, Вып.2	" М8	2	

*) Установить дополнительные закладные изделия по данному чертежу, остальное по серии 1.462.1-10/80, Вып. 1

Ведомость расхода стали на дополнительные закладные изделия

Марка	Изделия закладные									
	Арматура класса А-III				Прокат марки ВСт3 Кп2					Всего
	ГОСТ 5781-82				ГОСТ 103-76			ГОСТ 8510-72		
	8	10		Итого	140х6	190х6	Итого	190х56х5,5	Итого	
БС3	0,4	0,6		1,0	2,6	2,1	4,7	24,7	24,7	30,4

Взам. инв. №

Подпись и дата

Инв. № подл.

Привязан

Инв. №

Ст.техн.	Деменкова		
Пров.	Мажаев		
Рук.гр.	Скрипка		
Гл.спец.	Бармут		
Гл.кон.	Боровков		
Нач.отд.	Князев		
Н.Контр.	Боровков		

ТП 405-4-105.84 -КЖИ-БС2

Балка БС3 (16СТ6-3АIVт-1)

Стадия	Масса	Масштаб
Р	1150кг	1:50
Лист	Листов 1	

ГОССТРОЙ СССР ГОСХИМПРОЕКТ Москва

Копировал Юшина

Формат А3

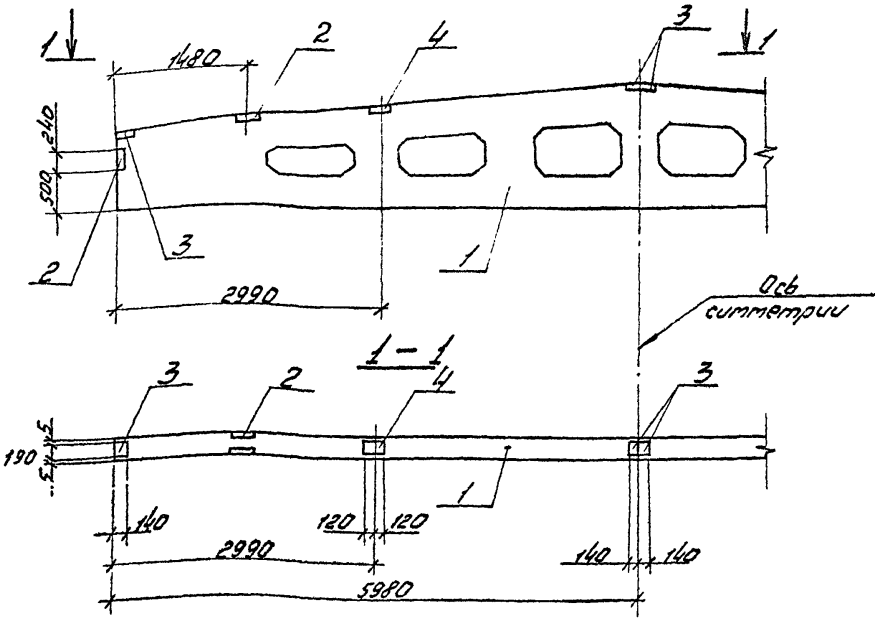

Формат	Зона	Поз.	Обозначение	Наименование	Кол.	Примечание
				Документация:		
			1.462.1-3/80. Вып. 1	Ж.б. стропильные		
				решетчатые балки для		
				покрытий одноэтажных		
				зданий		
				Сборочные единицы		
		1	1.462.1-3/80, вып. 1	Балка 16ДР12-5АIVт-Н	1	*)
		2	1.400-6/76	Изделие закл. м4-22	4	
		3	1.400-6/76	То же м4-1-2	4	
		4	1.400-6/76	» м4-3-3	2	

*) Установить дополнительные закладные изделия по данному чертежу, остальное по серии 1.462.1-3/80, вып. 1

Ведомость расхода стали на дополнительные закладные изделия

Марка	Изделия закладные								
	Арматура класса				Прокат марки				Всего
	A-III				ВСт3 кп2				
	ГОСТ 5781-82				ГОСТ 19903-74		ГОСТ 8510-72		
	8	10		Итого	5-6	Итого	L 110х70х8	Итого	
БС4	2,6	0,8		3,4	12,2	12,2	20,8	20,8	36,4

Привязан

Инв. №

Инв. № подл. | Подпись и дата | Взам. инв. №

Гл. техн.	Ветенкова	
Пров.	Можаев	
Рук. гр.	Скрипка	
Гл. спец.	Бартут	
Гл. конс.	Боравков	
Нач. отд.	Князев	
Н. контр.	Боравков	

ТП 405-4-105.84 -КЖИ-БС4

Балка БС4 (16ДР12-5АIVт-Н1)

Стадия	Масса	Масштаб
Р	4700кг	1:50
Лист	Листов	

ГОССТРОЙ СССР ГОСХИМПРОЕКТ

Типовой проект 405-4-105.84 Альбом IV

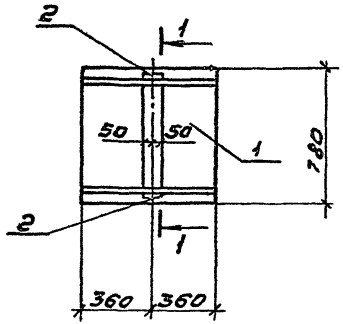

1-1

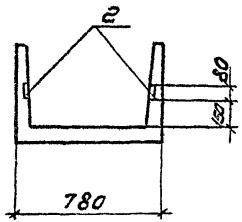

Формат	Зона	Поз.	Обозначение	Наименование	Кол.	Примечание
				Документация		
			3.006-2. Вып.II-1	Сборные ж.б. каналы		
				чертежи ж.б. изделий		
				(лотковые элементы)		
				Л4		
				Сборочные единицы		
		1	3.006-2, Вып.II-1	Лоток Л4д-8	1	
		2	3.006-2, Вып.II-3	изделие закл. М5	2	

*) Установить дополнительные закладные изделия по данному чертежу, остальное по серии 3.006-2, Вып.II-1

Ведомость расхода стали на дополнительные закладные изделия

Марка	Изделия закладные						Всего
	Арматура класса			Прокат марки			
	А-III			ВСт3кп2			
	ГОСТ5781-82			ГОСТ19903-74			
	8		Итого	δ=6		Итого	
Л4	0.8		0.8	0.8		0.8	1.6

Ст.техн.	Деменков	
Пров.	Мажаев	
Гл.спец.	Вартут	
Гл.спец.	Мажаев	
Гл.кон.	Боровков	
Нач.отд.	Князев	
Н.контр.	Боровков	

Т 405-4-105.84 -КЖИ-Л4

Лоток Л4 (Л4д-8а)

Стадия	Масса	Масштаб
Р	230кг	1:20

Лист | Листов 1

ГОССТРОЙ СССР ГОСХИМПРОЕКТ Москва

Привязан:

Инв. №

Копировал: Иванова

Формат А3

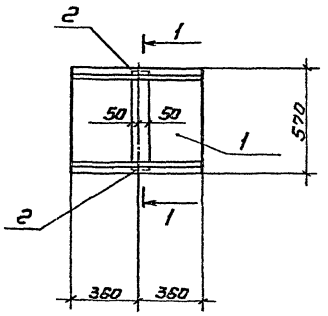

1-1

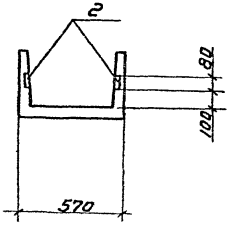

Формат	Зона	Поз.	Обозначение	Наименование	Кол.	Примечание
				Документация.		
			3.006-2, Вып. II-1	Сборные ж.б. каналы		
				чертежи ж.б. изделий		
				(лотковые элементы)		
				Л5		
				Сборочные единицы		
		1	3.006-2, Вып. II-1	Лоток Л2д-8	1	*)
		2	3.006-2, Вып. II3	Изделие закл. М5	2	

*) Установить дополнительные закладные изделия по данному чертежу, остальное по серии 3.006-2, вып. II-1

Ведомость расхода стали на дополнительные закладные изделия.

Марка	Изделия закладные						Всего
	Арматура класса			Прокат марки			
	A-III			ВСт3 кп2			
	ГОСТ 5781-82			ГОСТ 19903-74			
	⌀8		Итого	⌀6		Итого	
Л5	0,8		0,8	0,8		0,8	1,8

Ст. техн.	Демешкова	
Пров.	Мажаев	
Гл. спец.	Бармут	
Гл. спец.	Мажаев	
Гл. кон.	Боровков	
Нач. отд.	Князев	

ТП 405-4-105.84 -КЖИ-Л5

Лоток Л5 (Л2д-8а)

Стадия	Масса	Масштаб
Р	110кг	1:20
Лист	Листов	

Привязан

Инв. № подл. | Подпись и дата | Взам. инв. №

Шифр ГХП 2359

Типовой проект 405-4-105.84 Альбом IV

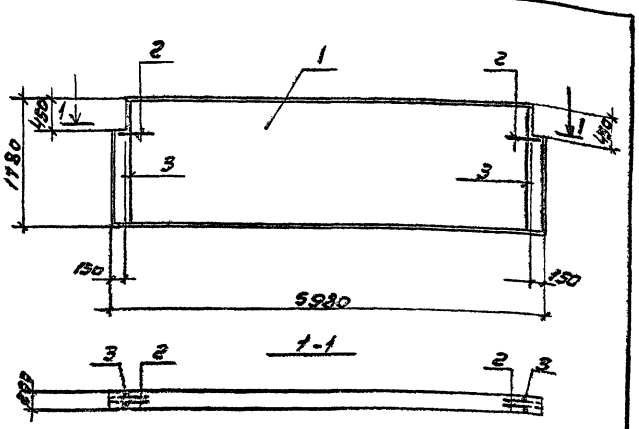

Формат	Зона	Поз.	Обозначение	Наименование	Кол.	Примечание
				Сборочные единицы		
		1	1.432-14/80 вып.1	Панель стеновая ПС 600.18.20-п-2	1	*)
				Детали		
54		2	ТП405-4-105.84 - КЖИ-ПС11	Ф10ЯIII ГОСТ 5781-82, ℓ=500	4	1.2кг
54		3	02	Ф10ЯIII ГОСТ 5781-82, ℓ=1730	4	4.4кг

*) Предусмотреть отверстие по данному чертежу, остальное см. 1.432-14/80 вып.1.

Привязан:

Инв. №

Инженер	Подгорнова	
Провер.	Мафяев	
Рук. гр.	Скрипка	
Гл. спец.	Бармут	
Гл. кон.	Боровков	
Нач. отд.	Князев	
Н. контр.	Боровков	

ТП 405-4-105.84 -КЖИ-ПС11

Стеновая панель ПС11 (ПС 600.18.20-п-2б)

Стадия	Масса	Масштаб
Р	2700кг	1:50

Лист | Листов 1

ГОССТРОЙ СССР ГОСХИМПРОЕКТ Москва

Инв. № подл. | Подп. и дата | Взам. инв. №

Копировал Иванова

Формат А4

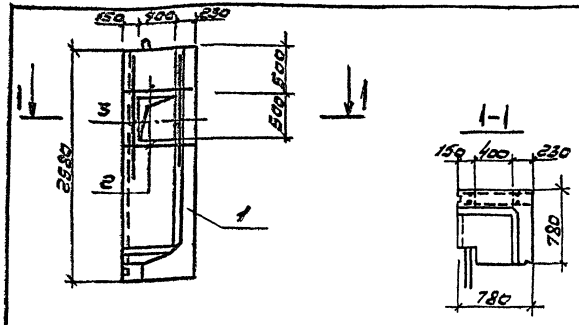

Формат	Зона	Поз.	Обозначение	Наименование	Кол.	Примечание
				Документация		
			3.006-3 вып. II-3	Сборные железобетонные конструкции тоннелей		
				Сборочные единицы		
		1	3.006-3 вып. II-3	Угловой стеновой блок БУ-24-8	1	*)
				Детали		
54		2	ТП405-4-105.84 - КЖИ-БУ1.01	Ф12ЯIII ГОСТ 5781-82, ℓ=250	4	0.7кг
54		3	02	Ф12ЯIII ГОСТ 5781-82, ℓ=1300	4	1.2кг

*) Предусмотреть отверстие по данному чертежу, остальное см. 3.006-3, вып. II-3

Привязан:

Инв. №

Исполн.	Пужина	
Провер.	Грибанова	
Рук. гр.	Скрипка	
Гл. конс.	Боровков	
Нач. отд.	Князев	
Н. контр.	Боровков	

ТП 405-4-105.84 -КЖИ-БУ1

Угловой стеновой блок БУ1 (БУ-24-8а)

Стадия	Масса	Масштаб
Р	1750кг	1:50

Лист | Листов 1

ГОССТРОЙ СССР ГОСХИМПРОЕКТ Москва

Инв. № подл. | Подп. и дата | Взам. инв. №

Копировал Иванова

Формат А4

Типовой проект 405-4-105.84 Альбом IV

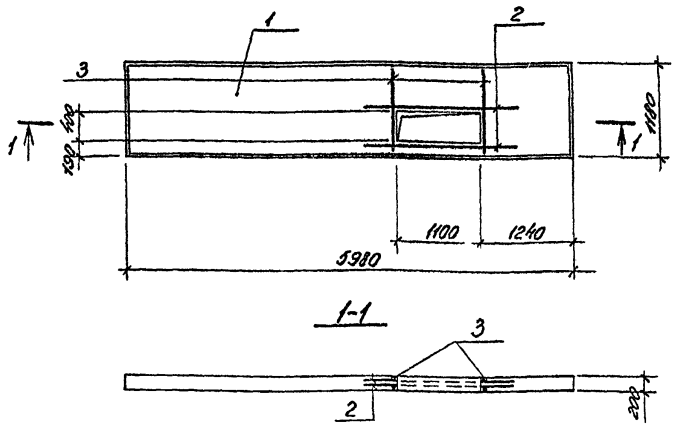

Формат	Зона	Поз.	Обозначение	Наименование	Кол.	Примечание
				Сборочные единицы		
		1	1.432-14/80, вып.1	Панель стеновая	1	*)
				ПС 600 12.20-8		
				Детали		
Б.ч.		2	ТП 405-4-105.84 -КЖИ-ПС21.01	ф10АII, ГОСТ 5781-82, ℓ=1500	4	3,3 кг
Б.ч.		3	02	ф10АII, ГОСТ 5781-82, ℓ=1100	4	2,8 кг

*) Предусмотреть отверстие по данному чертежу, остальное см. 1.432-14/80, вып. 1

Привязан

Инв. №

Инжен.	Поздняков	
Провер.	Мажаев	
Рук. гр.	Скрипка	
Гл. спец.	Бармут	
Гл. кон.	Боровков	
Нач. отд.	Князев	
Н. контр.	Боровков	

ТП 405-4-105.84 -КЖИ-ПС21

Стеновая панель ПС 21 (ПС 600 12.20-П-8а)

Стадия	Масса	Масштаб
Р	1700 кг	1:50

Лист | Листов 1

ГОССТРОЙ СССР ГОСХИМПРОЕКТ Москва

Взам. инв. № | Подпись и дата | Инв. № подл.

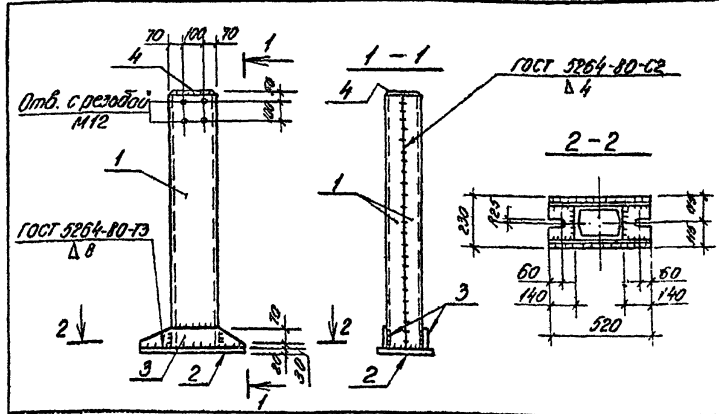

Формат	Зона	Поз.	Обозначение	Наименование	Кол.	Примечание
				Документация		
			ТП 405-4-105.84-КЖИ-ТО	Техническое		
				описание		
				Детали		
Б.ч.		1	ТП 405-4-105.84 -КЖИ-СФ1а.01	Швеллер 24 ГОСТ 8240-72 / В ст3 кп2 ГОСТ 535-79 ℓ=3400	2	34 кг
Б.ч.		2	02	Лист 230×20 ГОСТ 19903-74* / В ст3 кп2 ГОСТ 14637-79 ℓ=520	1	18,9 кг
Б.ч.		3	03	Лист 100×8 ГОСТ 19903-74* / В ст3 кп2 ГОСТ 14637-79 ℓ=520	2	3,9 кг
Б.ч.		4	04	Лист 170×8 ГОСТ 19903-74* / В ст3 кп2 ГОСТ 14637-79 ℓ=230	1	2,5 кг

Привязан

Инв. №

Ст. техн.	Деменкова	
Гл. спец.	Мажаев	
Гл. спец.	Бармут	
Гл. констр.	Боровков	
Нач. отд.	Князев	
Н. контр.	Боровков	

ТП 405-4-105.84 -КЖИ-СФ-1а

Стойка СФ-1а

Стадия	Масса	Масштаб
Р	196 кг	1:20

Лист | Листов 1

ГОССТРОЙ СССР ГОСХИМПРОЕКТ Москва

Взам. инв. № | Подпись и дата | Инв. № подл.

Типовой проект 405-4-105.84 Альбом II

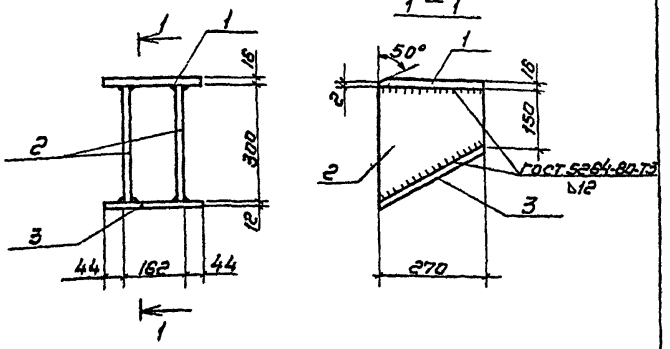

Формат	Зона	Поз.	Обозначение	Наименование	Кол.	Примечание
				Документация		
			ТП-405-4-105.84-КЖИ-ТО	Техническое описание		
				Детали		
Б.4		1	ТП405-4-105.84-КЖИ-СТ1.01	лист 250х16 ГОСТ 19903-74* Ст3кп2 ГОСТ 14637-79 ℓ=270	1	8,5 кг
Б.4		2	02	лист 300х16 ГОСТ 19903-74* Ст3кп2 ГОСТ 14637-79 ℓ=270	2	7,6 кг.
Б.4		3	03	лист 250х12 ГОСТ 19903-74* Ст3пс2 ГОСТ 14637-79 ℓ=310	1	7,3 кг

Привязан

Инв.№

Ст. инж.	Беляев		ТП 405-4-105.84 -КЖИ-СТ1
Провер.	Мазаев		
Рук. гр.	Скрипка		
Гл. спец.	Баетмут		Опорная консоль СТ1
Гл. констр.	Боровков		Стадия: Р; Масса: 31,0кг; Масштаб: 1:10
Нач. отд.	Князев		Лист; Листов 1
Н. контр.	Боровков		ГОССТРОЙ СССР ГОСХИМПРОЕКТ Москва

Инв.№ подл. | Подпись и дата | Взам. инв.№

Копировал Викулова

Формат А4

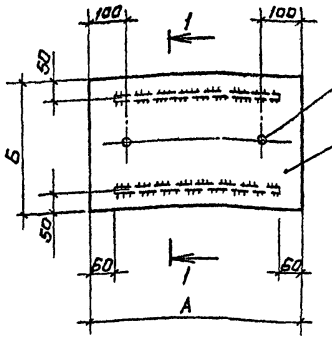

Марка	Размеры, мм А	Размеры, мм Б	Масса, кг
Мщ1	1000	570	26,9
Мщ2	780	1100	38,4
Мщ3	900	810	25,7
Мщ4	1000	740	34,1
Мщ5	780	720	25,9
Мщ6	1300	860	51,0
Мщ7	1100	650	33,3
Мщ8	700	1070	33,5
Мщ9	1300	810	48,2
Мщ10	900	750	31,1
Мщ11	1100	280	16,1
Мщ12	930	490	21,8
Мщ13	590	1020	27,0
Мщ14	400	1010	18,0

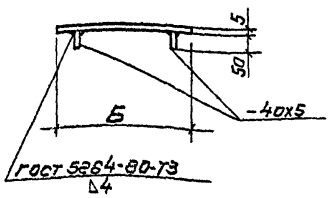

Привязан

Инв.№

Ст. инж.	Беляев		ТП 405-4-105.84 -КЖИ-МЩ
Провер.	Мазаев		
Рук. гр.	Скрипка		
Гл. спец.	Баетмут		Щит мщ (мщ1 ÷ мщ14)
Гл. констр.	Боровков		Стадия: Р; Масса: –; Масштаб:
Нач. отд.	Князев		Лист; Листов 1
Н. контр.	Боровков		ГОССТРОЙ СССР ГОСХИМПРОЕКТ Москва

Инв.№ подл. | Подпись и дата | Взам. инв.№

Копировал Викулова

Формат А4

Шифр ГКП 2359

Типовой проект 405-4-105.84 Альбом III

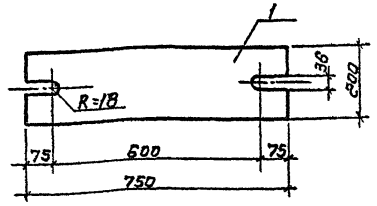

Формат	Зона	Поз.	Обозначение	Наименование	Кол.	Примечание
				Документация		
			ТП 405-4-105.84-КЖИ-ТО	Техническое описание		
				Детали		
54		1	ТП 405-4-105.84-КЖИ-МС 1.01	Лист 2 ГОСТ 19903-74* / Лист 8 Ст3кп ГОСТ 14637-79 ℓ=750	1	23,6 кг

Привязан

Инв. № подл. | Подпись и дата | Взам. инв. №

Испол.	Калугина	
Провер.	Бармут	
Гл. спец.	Бармут	
Гл. кон.	Боровков	
Нач. отд	Князев	
Н. контр.	Боровков	

ТП 405-4-105.84 -КЖИ-МС1

Изделие соединительное МС1

Стадия	Масса	Масштаб
Р	23,6кг	1:10
Лист	Листов 1	

ГОССТРОЙ СССР ГОСХИМПРОЕКТ Москва

Копировал Быкадоров 74

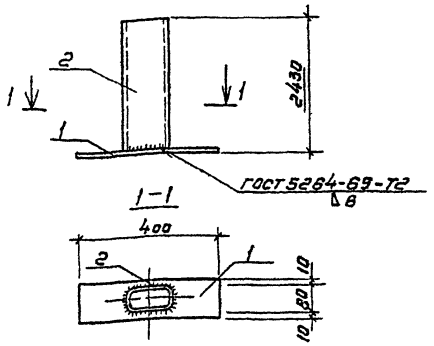

Формат	Зона	Поз.	Обозначение	Наименование	Кол.	Примечание
				Документация		
			ТП 405-4-105.84-КЖИ-ТО	Техническое описание		
				Детали		
54		1	ТП 405-4-105.84-КЖИ-МС4а.01	ГОСТ 19903-74* / Лист 8 Ст3кп ГОСТ 14637-79 ℓ=400	1	3,5 кг
54		2	02	Профиль 91кд 0,3 ГОСТ 8278-83 / Ст3кп ГОСТ 14637-79 ℓ=480	1	18,8 кг

Привязан

Инв. № подл. | Подпись и дата | Взам. инв. №

Испол.	Калугина	
Провер.	Скрипка	
Гл. спец.	Бармут	
Гл. кон.	Боровков	
Нач. отд	Князев	
Н. контр.	Боровков	

ТП 405-4-105.84 КЖИ МС4а

Изделие соединительное МС 4а

Стадия	Масса	Масштаб
Р	22,3кг	1:10
Лист	Листов 1	

ГОССТРОЙ СССР ГОСХИМПРОЕКТ Москва

Шифр ГХП 2359

Типовой проект 405-4-105.84 Альбом IV

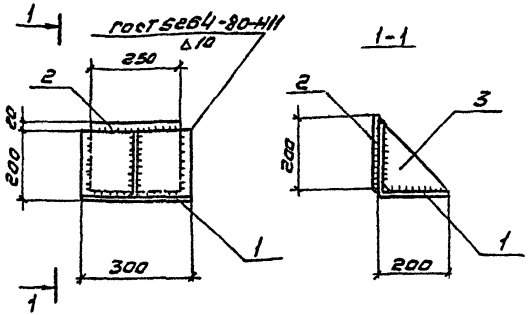

Формат	Зона	Поз.	Обозначение	Наименование	Кол.	Примечание
				Документация		
			ТП 405-4-105.84-КЖИ-ТО	Техническое		
				описание		
				Детали		
Б4		1	ТП 405-4-105.84 -КЖИ-МС5-01	Уголок Б-200×200×16 ГОСТ 8509-72 / Вст3кп2 ГОСТ 535-79 С=300	1	14.7кг
Б.4		2	-02	Лист 200×20 ГОСТ 19903-74* / Вст3кп2 ГОСТ 14637-79 С=250	1	7.9кг
Б4		3	-03	Лист 120×10 ГОСТ 19903-74* / Вст3кп2 ГОСТ 14637-79 С=280	1	2.7кг

Привязан:

Инв. №

Инжен.	Позняков	
Провер.	Мажаев	
Рук.ер.	Скрипка	
Гл.спец.	Бармут	
Гл.кон.	Боровков	
Нач.отд.	Князев	
Н.контр.	Боровков	

ТП 405-4-105.84 -КЖИ-МС5

Изделие соединительное МС5

Стадия	Масса	Масштаб
Р	25,3кг	1:10

Лист | Листов 1

ГОССТРОЙ СССР ГОСХИМПРОЕКТ Москва

Копировал: Иванова

Формат А4

Инв. № подл. | Подп. и дата | Взам. инв. №

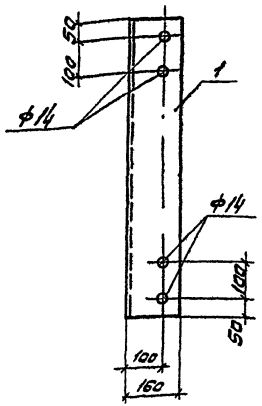

Формат	Зона	Поз.	Обозначение	Наименование	Кол.	Примечание
				Документация		
			ТП 405-4-105.84-КЖИ-ТО	Техническое		
				описание		
				Детали		
Б.4		1	ТП 405-4-105.84 КЖИ-МС6-01	Уголок Б-160×100×10 ГОСТ 8510-72 / Вст3кп2 ГОСТ 535-79 С=1000	1	19.8кг

Привязан:

Инв. №

Инжен.	Позняков	
Провер.	Мажаев	
Рук.ер.	Скрипка	
Гл.спец.	Бармут	
Гл.кон.	Боровков	
Нач.отд.	Князев	
Н.контр.	Боровков	

ТП 405-4-105.84 -КЖИ-МС6

Изделие соединительное МС6

Стадия	Масса	Масштаб
Р	19,8кг	1:10

Лист | Листов 1

ГОССТРОЙ СССР ГОСХИМПРОЕКТ Москва

Копировал: Иванова

Формат А4

Инв. № подл. | Подп. и дата | Взам. инв. №

Шифр ГХП 2359

Типовой проект 405-4-105.84 Альбом IV

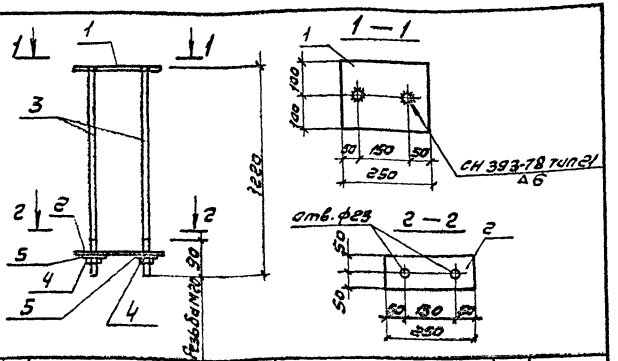

Формат	Зона	Поз.	Обозначение	Наименование	Кол.	Примечание
				Документация		
			ТП405-4-105.84 КЖИ-ТО	Техническое описание		
				Детали		
Б4		1	ТП405-4-105.84 КЖИ-МС9 01	Лист 200×8 ГОСТ19903-74* / Вст3кп2 ГОСТ14637-79 С=250	1	3.1кг
Б4		2	02	Лист 100×8 ГОСТ19903-74* / Вст3кп2 ГОСТ14637-79 С=250	1	1.6кг
Б4		3	03	Круг В-20 ГОСТ2590-71 / Вст3кп2 ГОСТ535-79 С=1220	2	2.6кг
				Стандартные изделия		
		4		Гайка М20.4.00 ГОСТ15526-70	2	0.5кг
		5		Шайба 20.01.00 ГОСТ11371-78	2	0.5кг

Привязан:

Инв. №

Ст. техн.	Иванов	
Провер.	Бармут	
Рук. гр.	Скрипка	
Гл. спец.	Бармут	
Гл. конст.	Боровков	
Нач. отд.	Князев	
Н. контр.	Боровков	

ТП 405-4-105.84 -КЖИ-МС9

Изделие соединительное МС9

Стадия	Масса	Масштаб
Р	8.3кг	1:1

Лист | Листов 1

ГОССТРОЙ СССР ГОСХИМПРОЕКТ Москва

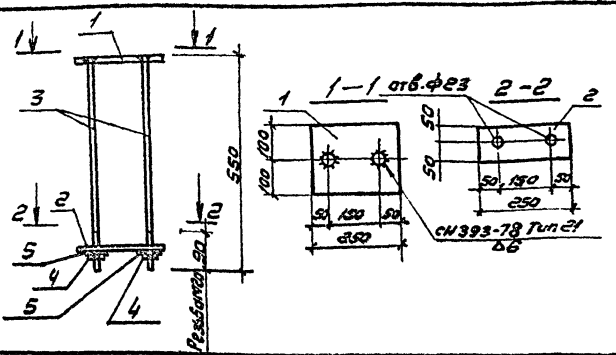

Формат	Зона	Поз.	Обозначение	Наименование	Кол.	Примечание
				Документация		
			ТП405-4-105.84 КЖИ-ТО	Техническое описание		
				Детали		
Б4		1	ТП405-4-105.84 КЖИ-МС10 01	Лист 200×8 ГОСТ19903-74* / Вст3кп2 ГОСТ14637-79 С=250	1	3.1кг
Б4		2	02	Лист 100×8 ГОСТ19903-74* / Вст3кп2 ГОСТ14637-79 С=250	1	1.6кг
Б4		3	03	Круг В-20 ГОСТ2590-71 / Вст3кп2 ГОСТ535-79 С=550	2	1.1кг
				Стандартные изделия		
		4		Гайка М20.4.00 ГОСТ15526-70	2	0.5кг
		5		Шайба 20.01.00 ГОСТ11371-78	2	0.5кг

Привязан

Инв. №

Ст. техн.	Иванов	
Провер.	Бармут	
Рук. гр.	Скрипка	
Гл. спец.	Бармут	
Гл. конст.	Боровков	
Нач. отд.	Князев	
Н. контр.	Боровков	

ТП 405-4-105.84 -КЖИ-МС10

Изделие соединительное МС10

Стадия	Масса	Масштаб
Р	6.8кг	1:10

Лист | Листов 1

ГОССТРОЙ СССР ГОСХИМПРОЕКТ Москва

Шифр ГХП 2359

Типовой проект 405-4-105.84 Альбом IV

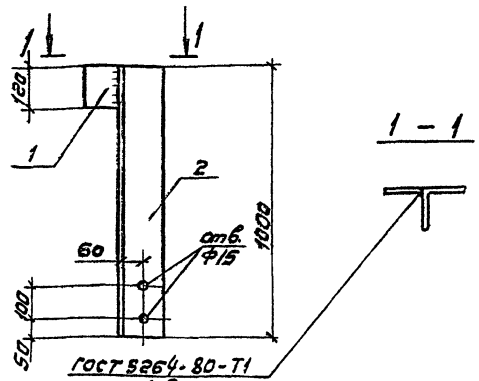

Формат	Зона	Поз	Обозначение	Наименование	Кол	Примечание
				Документация		
			ТП405-4-105.84-КЖИ-ТО	Техническое		
				описание		
				Детали		
Б4		1	405-4-105.84-КЖИ-МС11.01	Лист 100×10 ГОСТ 19903-74 / Вст3кп ГОСТ 14637-79 ℓ=120	1	0.9кг
Б4		2	02	Уголок 6/25×25×12 ГОСТ 8509-71 / Вст3кп ГОСТ 535-79 ℓ=1000	1	22.7кг

Привязан:

Инв. №

Ст.техн.	Иванов	
Провер.	Бармут	
Рук.гр.	Скрипка	
Гл.спец.	Бармут	
Гл.конст.	Боровков	
Нач.отд.	Князев	
Н.контр.	Боровков	

ТП 405-4-105.84 -КЖИ-МС11

Изделие соединительное МС11

Стадия	Масса	Масштаб
Р	23.6кг	1:10

Лист | Листов 1

ГОССТРОЙ СССР ГОСХИМПРОЕКТ Москва

Инв.№ подл. | Подп. и дата | Взам.инв.№

Копировал: Иванова

Формат А4

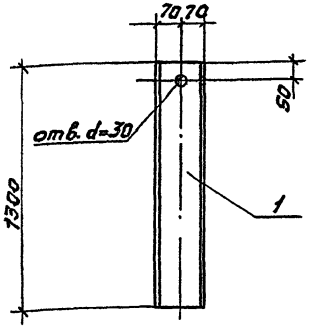

Формат	Зона	Поз	Обозначение	Наименование	Кол	Примечание
				Документация		
			ТП405-4-105.84-КЖИ-ТО	Техническое		
				описание		
				Детали		
Б4		1	ТП405-4-105.84-КЖИ-МС12.01	Швеллер 14 ГОСТ 8240-72 / Вст3кп ГОСТ 535-79 ℓ=1300	1	16.0кг

Привязан

Инв. №

Ст.инж.	Беляев	
Провер.	Мажаев	
Рук.гр.	Скрипка	
Гл.спец.	Бармут	
Гл.конст.	Боровков	
Нач.отд.	Князев	
Н.контр.	Боровков	

ТП 405-4-105.84 -КЖИ-МС12

Изделие закладное МС12

Стадия	Масса	Масштаб
Р	16кг	1:10

Лист | Листов 1

ГОССТРОЙ СССР ГОСХИМПРОЕКТ Москва

Инв.№ подл. | Подп. и дата | Взам.инв.№

Копировал: Иванова

Формат А4

Шифр ГХП 2359

Типовой проект 405-4-105.84 Альбом IV

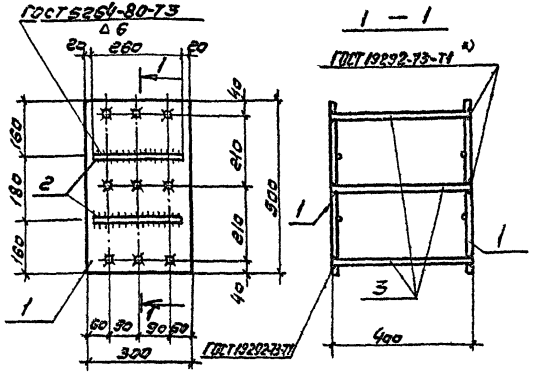

Формат	Зона	Поз.	Обозначение	Наименование	Кол.	Примечание
				Документация		
			ТП405-4-105.84-КЖИ-ТО	Техническое		
				описание		
				Детали		
5.4		1	ТП405-4-105.84-КЖИ-МН1.01	Лист 300×12 ГОСТ 19903-74* / Вст3кп2 ГОСТ 14637-79 ℓ=500	2	14.1кг
5.4		2	02	ф16 Д ГОСТ 5781-82 ℓ=260	4	0.4кг
5.4		3	03	ф16 Д ГОСТ 5781-82 ℓ=400	9	0.6кг

*) Обработать при окончательной сборке

Привязан:

Инв. №

Ст. техн.	Деменков	
Гл. спец.	Мажаев	
Гл. спец.	Бармут	
Гл. конст.	Боровков	
Нач. отд.	Князев	

ТП 405-4-105.84 -КЖИ-МН1

Изделие закладное МН1

Стадия	Масса	Масштаб
Р	35,2кг	1:10

Лист | Листов 1

ГОССТРОЙ СССР ГОСХИМПРОЕКТ МОСКВА

Инв. № подл. | Подп. и дата | Взам. инв. №

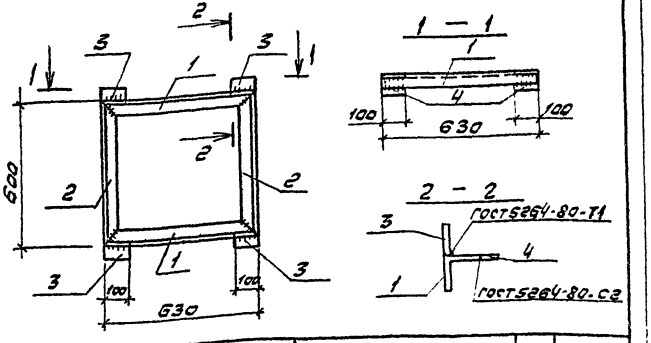

Формат	Зона	Поз.	Обозначение	Наименование	Кол.	Примечание
				Документация		
			ТП405-4-105.84-КЖИ-ТО	Техническое		
				описание		
				Детали		
5.4		1	ТП405-4-105.84-КЖИ-РМ1.01	Уголок 6-50×50×4 ГОСТ 8509-72 / Вст3кп2 ГОСТ 535-79 ℓ=630	2	1.9кг
5.4		2	02	Уголок 6-50×50×4 ГОСТ 8509-72 / Вст3кп2 ГОСТ 535-79 ℓ=600	2	1.8кг
5.4		3	03	Лист 100×4 ГОСТ 19903-74* / Вст3кп2 ГОСТ 14637-79 ℓ=50	4	0.2кг
5.4		4	04	Лист 100×4 ГОСТ 19903-74* / Вст3кп2 ГОСТ 14637-79 ℓ=23	4	0.1кг

Привязан:

Инв. №

Ст. инж.	Беляев	
Провер.	Мажаев	
Рук. гр.	Скрипка	
Гл. спец.	Бармут	
Гл. конст.	Боровков	
Нач. отд.	Князев	
Н. контр.	Боровков	

ТП 405-4-105.84 -КЖИ-РМ1

Рамка РМ1

Стадия	Масса	Масштаб
Р	8,6кг	1:15

Лист | Листов 1

ГОССТРОЙ СССР ГОСХИМПРОЕКТ МОСКВА

Инв. № подл. | Подп. и дата | Взам. инв. №

Шифр ГХП 2359

Типовой проект 405-4-105.84 Альбом IV

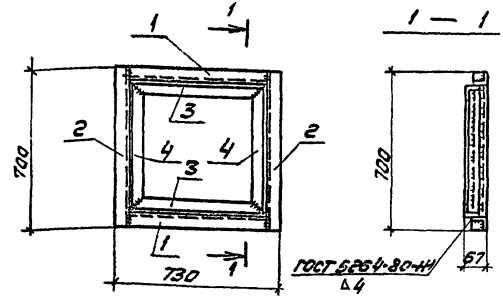

Формат	Зона	Поз.	Обозначение	Наименование	Кол.	Примечание
				Документация		
			ТП 405-4-105.84-КЖИ-ТО	Техническое		
				описание		
				Детали		
Б4		1	ТП 405-4-105.84-КЖИ-Рм3.01	Уголок Б-50×50×4 ГОСТ 8509-72 / Вст3кп2 ГОСТ 535-79 С=630	2	1.9кг
Б4		2	02	Уголок Б-50×50×4 ГОСТ 8509-72 / Вст3кп2 ГОСТ 535-79 С=700	2	2.1кг
Б4		3	03	Уголок Б-50×50×4 ГОСТ 8509-72 / Вст3кп2 ГОСТ 535-79 С=630	2	1.9кг
Б4		4	04	Уголок Б-50×50×4 ГОСТ 8509-72 / Вст3кп2 ГОСТ 535-79 С=600	2	1.8кг

Привязан:

Инв. №

Взам. инв. №

Подп. и дата

Инв. № подл.

Ст. инж.	Беляев	
Провер.	Манаев	
Рук. гр.	Скрипка	
Гл. спец.	Бармут	
Гл. констр.	Боровков	
Нач. отд.	Князев	
Н. контр.	Боровков	

ТП 405-4-105.84 -КЖИ-РМ2

Рамка РМ2

Стадия	Масса	Масштаб
Р	15.4кг	1:15

Лист | Листов 1

ГОССТРОЙ СССР ГОСХИМПРОЕКТ Москва

Копировал: Иванова

Формат А4

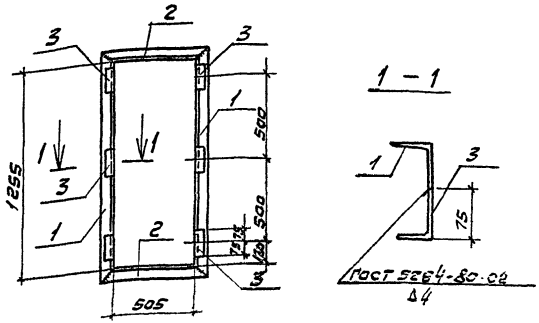

Формат	Зона	Поз.	Обозначение	Наименование	Кол.	Примечание
				Документация		
			ТП 405-4-105.84 КЖИ-ТО	Техническое		
				описание		
				Детали		
Б4		1	ТП 405-4-105.84-КЖИ-Рм3.01	Уголок Б-63×63×5 ГОСТ 8509-72 / Вст3кп2 ГОСТ 535-79 С=1387	2	6.6кг
Б4		2	02	Уголок Б-63×63×5 ГОСТ 8509-72 / Вст3кп2 ГОСТ 535-79 С=631	2	3.0кг
Б4		3	03	Уголок Б-75×50×5 ГОСТ 8510-72 / Вст3кп2 ГОСТ 535-79 С=150	6	0.7кг

Привязан:

Инв. №

Взам. инв. №

Подп. и дата

Инв. № подл.

Ст. инж.	Беляев	
Провер.	Манаев	
Рук. гр.	Скрипка	
Гл. спец.	Бармут	
Гл. констр.	Боровков	
Нач. отд.	Князев	
Н. контр.	Боровков	

ТП 405-4-105.84 -КЖИ-РМ3

Рамка РМ3

Стадия	Масса	Масштаб
Р	23.4кг	1:20

Лист | Листов 1

ГОССТРОЙ СССР ГОСХИМПРОЕКТ Москва

Копировал: Иванова

Формат А4

Шифр 2359
Типовой проект 405-4-105.84
Альбом IV

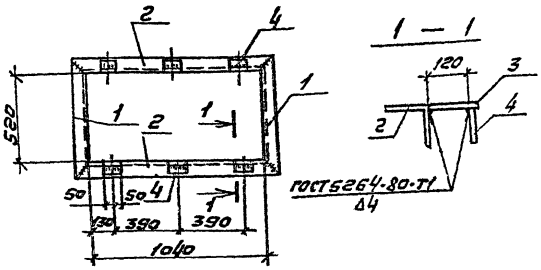

Формат	Зона	Поз.	Обозначение	Наименование	Кол.	Примечание
				Документация		
			ТП405-4-105.84-КЖИ-ТО	Техническое описание		
				Детали		
БЧ		1	ТП405-4-105.84-КЖИ-РМ4.01	Уголок Б-63×5 ГОСТ 8509-72 / ВСт3кп2 ГОСТ 535-79 С-546	2	3.1 кг
БЧ		2	02	Уголок Б-63×5 ГОСТ 8509-72 / ВСт3кп2 ГОСТ 535-79 С-1166	2	5.6 кг
БЧ		3	03	Лист 4 ГОСТ 19903-74* / ВСт3кп2 ГОСТ 14637-79 Р=140	6	0.4 кг
БЧ		4	04	Лист 4 ГОСТ 19903-74* / ВСт3кп2 ГОСТ 14637-79 Р=50	6	0.2 кг

Поз. 4 приварить при монтаже после установки рамки в проем стены.

Привязан:

Инв. №

Ст. инж.	Беляев		
Провер.	Чайчев		
Рук. гр.	Стрилка		
Гл. спец.	Баюмут		
Н. контр.	Боровков		
Нач. отд.	Иняев		

ТП 405-4-105.84 -КЖИ-РМ4

Рамка РМ4

Стадия	Масса	Масштаб
Р	21.0кг	1:20
Лист	Листов 1	

ГОССТРОЙ СССР ГОСХИМПРОЕКТ Москва

Копировал: Иванова

Формат А4

Инв. № подл. | Подп. и дата | Взам. инв. №

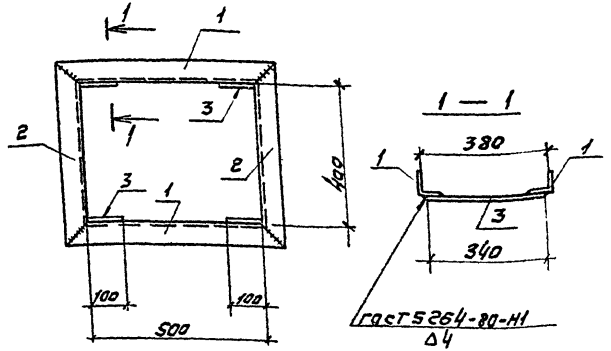

Формат	Зона	Поз.	Обозначение	Наименование	Кол.	Примечание
				Документация		
			ТП405-4-105.84-КЖИ-ТО	Техническое описание		
				Детали		
БЧ		1	ТП405-4-105.84-КЖИ-РМ501	Уголок Б-63×5 ГОСТ 8509-72 / ВСт3кп2 ГОСТ 535-79 С-526	4	3.0 кг
БЧ		2	02	Уголок Б-63×5 ГОСТ 8509-72 / ВСт3кп2 ГОСТ 535-79 С-526	4	2.5 кг
БЧ		3	03	Лист 4 ГОСТ 19903-74* / ВСт3кп2 ГОСТ 14637-79 Р=340	4	1.1 кг

Привязан

Инв. №

Ст. инж.	Беляев		
Гл. спец.	Баюмут		
Н. контр.	Боровков		

ТП 405-4-105.84 -КЖИ-РМ5

Рамка РМ5

Стадия	Масса	Масштаб
Р	26.4кг	1:10
Лист	Листов 1	

ГОССТРОЙ СССР ГОСХИМПРОЕКТ Москва

Копировал: Иванова

Формат А4

Инв. № подл. | Подп. и дата | Взам. инв. №

Шифр ТХП 2359

Типовой проект 405-4-105.84
Альбом IV

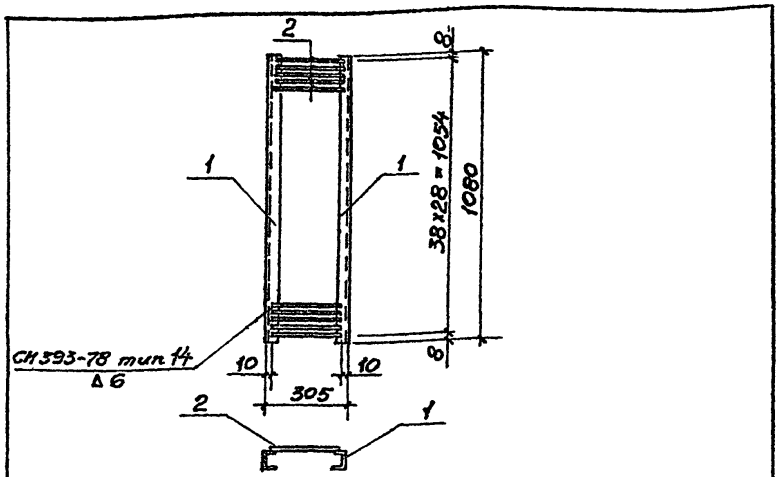

Формат	Зона	Поз.	Обозначение	Наименование	Кол.	Примечание
				Документация		
			ТП405-4-105.84 - КЖИ-ТО	Техническое		
				описание		
				Детали		
Б4		1	ТП405-4-105.84 - КЖИ-Р1.01	Швеллер 14 ГОСТ 8240-72 ВСт3кп2 ГОСТ 535-79; ℓ=1080	2	7,6 кг
Б4		2	02	ФВАI ГОСТ 5781-82; ℓ=285	39	0,1 кг

Привязан:

Инв. №

Взам. инв. №

Подп. и дата

Инв. № подл.

Инженер	Поздняков	
Провер.	Мажаев	
Рук. гр.	Скрипка	
Гл. спец.	Бармут	
Гл. конст.	Боровков	
Нач. отд.	Князев	

ТП 405-4-105.84 КЖИ-Р1

Решетка Р1

Стадия	Масса	Масштаб
Р	19,1 кг	1:15

Лист | Листов 1

Госстрой СССР
ГОСХИМПРОЕКТ
Москва

Копировал Бурмистрова

Формат А4

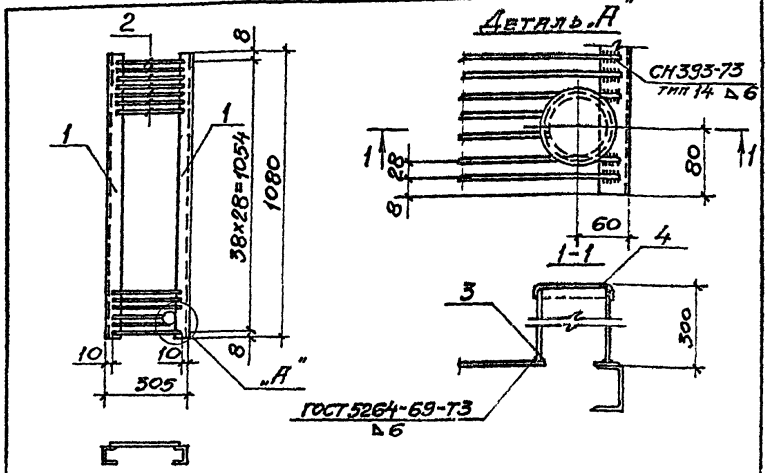

Формат	Зона	Поз.	Обозначение	Наименование	Кол.	Примечание
				Документация		
			ТП405-4-105.84 - КЖИ-ТО	Техническое описание		
				Детали		
Б4		1	ТП405-4-105.84 - КЖИ-Р2.01	Швеллер 14 ГОСТ 8240-72 ВСт3кп2 ГОСТ 535-79; ℓ=1080	2	7,6 кг
Б4		2	02	ФВАI ГОСТ 5781-82; ℓ=285	39	0,1 кг
Б4		3	03	Труба Ф80 ГОСТ 3262-75; ℓ=300	1	2,5 кг
Б4		4	04	Лист 180×0,5 ГОСТ 19903-74* ВСт3кп2 ГОСТ 16523-76*; ℓ=130	1	0,1 кг

Привязан

Инв. №

Взам. инв. №

Подп. и дата

Инв. № подл.

Инжен.	Поздняков	
Провер.	Мажаев	
Рук. гр.	Скрипка	
Гл. спец.	Бармут	
Гл. конс.	Боровков	
Нач. отд.	Князев	
Н. контр.	Боровков	

ТП 405-4-105.84 КЖИ-Р2

Решетка Р2

Стадия	Масса	Масштаб
Р	21,7 кг	1:15

Лист | Листов 1

Госстрой СССР
ГОСХИМПРОЕКТ
Москва

Копировал Бурмистрова

Формат А4

gost.e-ecolog.ru