ТИПОВОЙ ПРОЕКТ
405-4-105.84

АЗОТНО-КИСЛОРОДНАЯ СТАНЦИЯ
2АК-0,135
ПРОИЗВОДИТЕЛЬНОСТЬЮ 270 м³/ч АЗОТА И 70 м³/ч КИСЛОРОДА
АЛЬБОМ II
МОНТАЖНЫЕ УЗЛЫ. ДЕТАЛИ.

Инв. №

gost.e-ecolog.ru

ТИПОВОЙ ПРОЕКТ

405-4-105.84

АЗОТНО-КИСЛОРОДНАЯ СТАНЦИЯ 2АК-0,35

ПРОИЗВОДИТЕЛЬНОСТЬЮ 270 м³/ч АЗОТА И 70 м³/ч КИСЛОРОДА

Альбом II

СОСТАВ ПРОЕКТА:

Альбом I – Пояснительная записка. Технология производства. Нестандартизированное оборудование.
Альбом II – Монтажные узлы. Детали.
Альбом III – Архитектурно-строительные решения. Конструкции железобетонные и металлические.
Альбом IV – Изделия строительные.
Альбом V – Внутренний водопровод и канализация. Отопление и вентиляция.
Альбом VI – Силовое электрооборудование. Электрическое освещение
Альбом VII – Автоматизация технологических процессов
Альбом VIII – Задание заводу-изготовителю.
Альбом IX – Спецификации оборудования.
Альбом X – Ведомости потребности в материалах.
Альбом XI – Сметы. (часть 1, 2)

Применяемые материалы: типовой проект 407-3-45/75 „Трансформаторная подстанция с двумя кабельными вводами 6-10 кВ на два трансформатора мощностью до 2×400 кВ·А. Тип К-ТП-400 М3"; альбом III
Типовые детали и конструкции" (институт Гипрокоммунэнерго).

Рабочий проект
Утвержден Минхимпромом,
Письмо № 42-14490т 11.05 1984г.
Введен в действие Гипрокислородом
Приказ № 118 от 27.11 1984г.

РАЗРАБОТАН
ПРОЕКТНЫМ ИНСТИТУТОМ
„ГИПРОКИСЛОРОД"
Главный инженер института Г.Ф. Радин
Главный инженер проекта В.П. Хорькова

Инв. №

СОДЕРЖАНИЕ АЛЬБОМА II

Таблица

Обозначение	Наименование	Стр.
	Содержание альбома	2,3
Т2776-01.000.СБ	Рама	4
Т2776-01.000	Рама	5
Т2776-02.000	Опора	5
Т2776-04.000.СБ	Рама	6
Т2776-04.000	Рама	7
Т2776-05.000.СБ	Стойка	8
Т2776-05.000	Стойка	8
Т2776-06.000.СБ	Подставка	9
Т2776-06.000	Подставка	9
Т2776-07.000.СБ	Стойка	10
Т2776-07.000	Стойка	10
Т2776-08.000.СБ	Подставка	11
Т2776-08.000	Подставка	11
Т2777-01.000.СБ	Воронка	12
Т2777-01.000	Воронка	13
Т2777-02.000.СБ	Зонт	14
Т2777-02.000	Зонт	15
Т2775-34.000.СБ	Узел установки манометра	16

Продолжение таблицы

Обозначение	Наименование	Стр.
Т2775-34.000.СБ	Узел установки манометра	17
Т2775-34.000	Узел установки манометра	18
Т2775-34.010.СБ	Каркас	19
Т2775-34.010	Каркас	20
Т2775-34.003	Заглушка	20
Т2775-34.005	Штуцер	21
Т2775-34.006	Угольник	21
Т2775-34.007	Гайка накидная	22
Т2775-34.008	Ниппель	22
Т2775-34.009	Ниппель	23
Т2775-34.004	Переход	23
ТD-3	Штуцер	24
ТD-4	Переход	24
ТD-7	Ниппель	25
ТD-8	Штуцер	25
ТD-9	Переход	26
ТD-10	Шпилька	26
ТD-11	Подкладка	27
ТD-12	Штуцер	27

Продолжение таблицы.

Обозначение	Наименование	Стр.
TD-13	Переход	28
TD-15	Штуцер	28
TD-16	Ниппель	29
TD-17	Штуцер	29
TD 18	Ниппель	30
TD-19	Гайка накидная	30
TD-20	Муфта	31
TD-21	Штуцер	31
TD-22	Прокладка	32
TD-23	Штуцер	32
TD-24	Штуцер	33
TD-25	Штуцер	33
TD-26	Ниппель	34
TD-27	Штуцер	34
TD-28	Ниппель	35
TD-29	Гайка накидная	35
TD-30	Штуцер	36
TD-31	Линза	36

Продолжение таблицы

Обозначение	Наименование	Стр.
TD-32	Штуцер	37
TD-33	Штуцер	37
TD-34	Штуцер	38
TD-35	Ниппель	38
TD-36	Штуцер	39
TD-37	Переход	39
TD-38	Переход	40
TD-39	Штуцер	40
TD-40	Ниппель	41
TD-41	Гайка накидная	41
TD-42	Угольник	42
TD-43	Отвод	42
TD-44	Переход	43
TD-45	Тройник	43
TD-46	Тройник	44
TD-47	Заглушка	44
TD-48	Прокладка	45
TD-49	Ниппель	45

Альбом IV

Типовой проект 405-4-185.84

Т2776-01.000С6

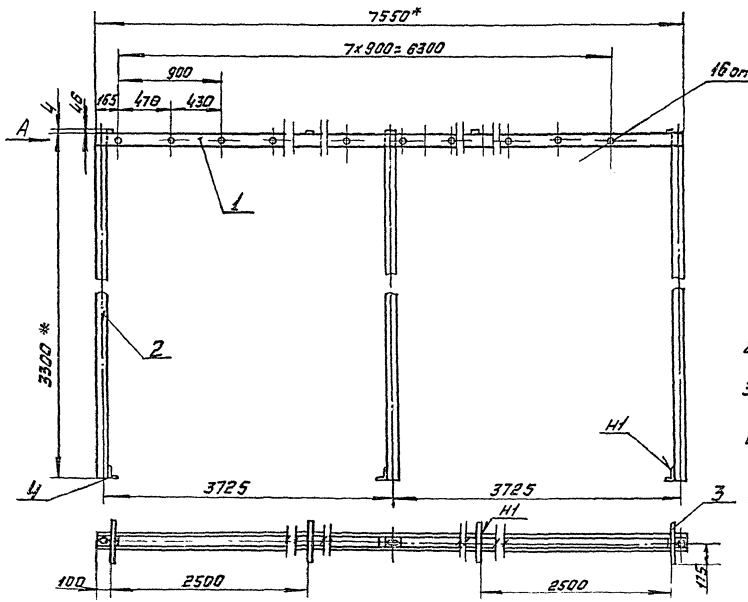

Вид А
м 1:5

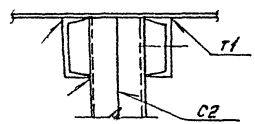

1.* Размеры для справок
2. Сварные швы по гост 5264-80 электродами э42А гост 9467-75
3. Шероховатость обрабатываемых поверхностей Ra 50
4. Предельные отклонения размеров ± t3/2.
5. Покрытие: эмаль пф-115 голубой, IV А
Эмаль пф115 голубая гост 6465-76

Изм.	Лист	№ докум.	Подп.	Дата	
Разраб.		Балешова			
Пров.		Старцев			
Т. контр.					
ГИП		Шрагетый			
Н. контр.		Суслова			
Утв.		Александров			

Т2776-01.000С5

Рама

Лит.	Масса	Масшт.
	310	1:25
Лист	Листов 1	

Гипрокислород

Копировал: Юшина

Формат А3

Альбом II

Типовой проект 405-4-105.84

Формат	Зона	Поз.	Обозначение	Наименование	Кол.	Примечание
				Документация		
А3			Т2776-01.000СБ	Сборочный чертеж		
				Детали		
Б4		1	Т2776-01.001	Швеллер		
				швеллер10 ГОСТ8240-72		
				Вст3сп ГОСТ535-79		
				L = 7550 ± 12мм	2	65кг
Б4		2	Т2776-01.002	Швеллер		
				швеллер10 ГОСТ8240-72		
				Вст3сп ГОСТ535-79		
				L = 3300 ± 8мм.	6	28,5кг
Б4		3	Т2776-01.003	Полоса		
				Полоса Б-1-4х40 ГОСТ103-76		
				Вст3сп ГОСТ535-79		
				L = 350 ± 2мм	4	0,45кг
Б4		4	Т2776-01.004	Уголок		
				Уголок 65х50х5 ГОСТ8509-72		
				Вст3сп ГОСТ535-79		
				L = 150 ± 1,2мм	3	0,57кг

Инв.№ подл. | Подп. и дата | Взам. инв.№ | Инв.№ дубл. | Подп. и дата

Изм.	Лист	№ докум.	Подп.	Дата
Разраб.		Балашова		
Пров.		Старцев		
Гип		Шереметьев		
Н.контр.		Суслова		
Утв.		Александрова		

Т2776-01.000

Рама

Лит. | Лист | Листов 1

Гипрокислород

Копировал Викулова

Формат А4

Альбом II

Типовой проект 405-4-105.84

Т2776-02.000

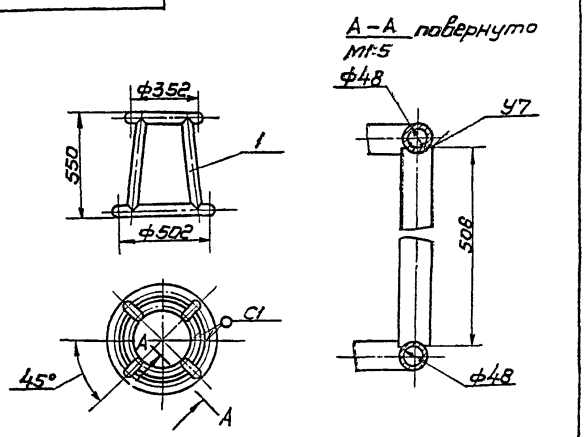

1. Сварные швы по ГОСТ16037-80 Электрод Э42 ГОСТ9467-75
2. Предельные отклонения размеров: ± t3/2
3. Шероховатость обрабатываемых поверхностей Ra 50

Формат	Зона	Поз.	Обозначение	Наименование		Примечание
				Материалы		
		1		Труба 40х3,5 ГОСТ3262-75		
				L = 4800 ± 8мм.	1	18,5кг.

Инв.№ подл. | Подп. и дата | Взам. инв.№ | Инв.№ дубл. | Подп. и дата

Изм.	Лист	№ докум.	Подп.	Дата
Разраб.		Балашова		
Пров.		Старцев		
Т.контр.				
ГИП		Шереметьев		
Н.контр.		Суслова		
Утв.		Александрова		

Т2776-02.000

Опора

Лит.	Масса	Масштаб
	18,5	1:20
Лист	Листов 1	

Гипрокислород

Копировал Викулова

Формат А4

Типовой проект 405-4-105.84
Альбом II

Т2776-04.000СБ

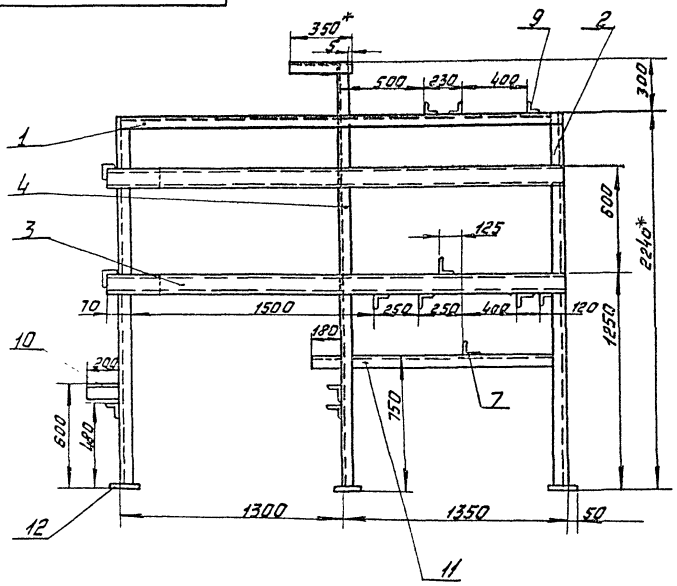

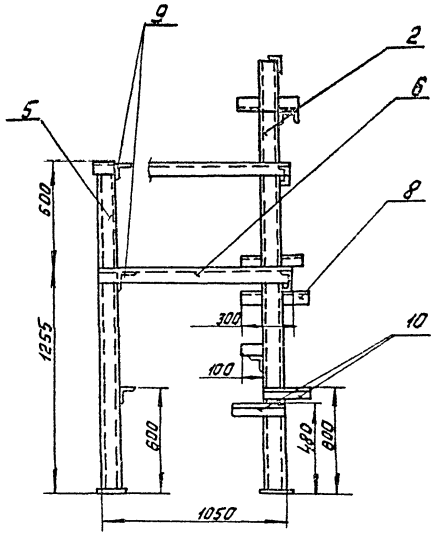

1.* Размеры для справок
2. Сварные швы по гост 5264-80-Т1. Электрод 8 42А гост 9467-75
3. Шероховатость обрабатываемых поверхностей Ra 50
4. Предельные отклонения размеров: ± t3/2
5. Покрытие ЭМПФ-115. голубой IV У1
Эмаль ПФ 115; голубая гост 6465-76.

Изм.	Лист	№ докум.	Подп.	Дата
Разраб.		Балашова		6.05.83
Пров.		Старцев		
Т.контр.				
Гип		Черемеховский		
Н.контр.		Суслова		11.05.83
Утв.		Александров		

Т2776-04.000СБ

Рама

Лит.	Масса	Масшт.
	199,7	1:20

Лист | Листов 1

Гипрокислород

Инв. № подл. | Подп. и дата | Взам. инв. № | Инв. № дубл. | Подп. и дата

Контровал: Юшина

Формат 71

Типовой проект 405-4-105.84
Альбом II

Формат	Зона	Поз.	Обозначение	Наименование	Кол.	Примечание
				Документация		
А3			Т2776-04.000 СБ	Сборочный чертеж		
				Детали		
				Швеллеры 10 гост 8240-72		
				В Ст3 Сп гост 535-79		
Б4		1	Т2776-04.001	Швеллер		
				L=2650±5 мм	1	22,8 кг
Б4		2	Т2776-04.002	Швеллер		
				L=2240±5 мм	2	19,2 кг
Б4		3	Т2776-04.003	Швеллер		
				L=2675±5 мм	2	23,0 кг
Б4		4	Т2776-04.004	Швеллер		
				L=2540±5 мм	1	21,8 кг
Б4		5	Т2776-04.005	Швеллер		
				L=1850±3 мм	1	15,9 кг
				Уголки 663х63х6 гост 8509-72		
				В Ст3 Сп гост 535-79		
Б4		6	Т2776-04.006	Уголок		
				L=1110±3 мм	2	0,35 кг

Т2776-04.000

Изм.	Лист	№ докум.	Подп.	Дата
Разраб.		Галашова		
Пров.		Старцев		
ГИП		Шереметьев		
Н.контр.		Суслова		
Утв.		Александров		

Рама

Лит.	Лист	Листов
	1	2

Гипрокислород

Подпись и дата | Инв. № дубл. | Взам. инв. № | Подпись и дата | Инв. № подл.

Копировал: Юшина

Формат А4

Типовой проект 405-4-105.84
Альбом II

Формат	Зона	Поз.	Обозначение	Наименование	Кол.	Примечание
Б4		7	Т2776-04.007	Уголок		
				L=120±0,8 мм	1	0,7 кг
Б4		8	Т2776-04.008	Уголок		
				L=400±2 мм	4	2,3 кг
Б4		9	Т2776-04.009	Уголок		
				L=350±2 мм	7	2 кг
Б4		10	Т2776-04.010	Уголок		
				L=240±1,2 мм	5	1,4 кг
Б4		11	Т2776-04.011	Уголок		
				L=1480±3 мм	1	8,5 кг
Б4		12	Т2776-04.012	Лист		
				Лист Б-ПН-О-4 гост 19903-74		
				В Ст3 Сп 4 гост 14637-79		
				(150×150)±1,2 мм	4	0,7 кг

Подпись и дата | Инв. № дубл. | Взам. инв. № | Подпись и дата | Инв. № подл.

Изм.	Лист	№ докум.	Подп.	Дата

Т2776-04.000

Лист 2

Копировал: Юшина

Формат А4

Типовой проект 405-4-105.84
Альбом II

Формат	Зона	Поз.	Обозначение	Наименование	Кол.	Примечание
				Документация		
А4			Т2776-05.000СБ	Сборочный чертеж		
				Детали		
Б4		1	Т2776-05.001	Швеллер		
				Швеллер 14 ГОСТ 8240-72		
				Вст3сп ГОСТ 535-79		
				L = 1430 ± 3 мм.	1	17,5 кг
Б4		2	Т2776-05.002	Уголок		
				Уголок 56×5 ГОСТ 8509-72		
				Вст3сп; ГОСТ 535-79		
				L = 1980 ± 3 мм	3	11,33 кг

Инв.№ подл. | Подп. и дата | Взам.инв.№ | Инв.№ дубл. | Подпись и дата

Изм.	Лист	№ докум.	Подп.	Дата
Разраб.	Балашова			
Пров.	Старцев			
Т.контр.				
ГИП	Шарметьев			
Н.контр.	Суслова			
Утв.	Опрятина			

Т2776-05.000

Стойка

Лит. | Лист | Листов 1

Гипрокислород

Копировал Викулова

Формат А4

Типовой проект 405-4-105.84
Альбом II

Т2776-05.000СБ

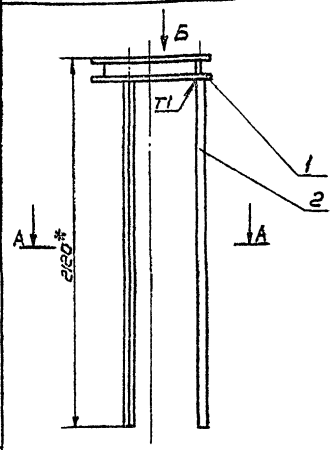

А-А
М 1:20

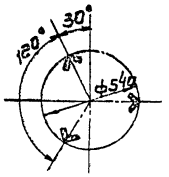

Вид Б
М 1:20

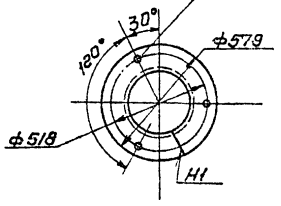

1* Размеры для справок
2. Сварные швы по ГОСТ 5264-80
Электрод Э42А ГОСТ 9467-75
3. Шераховатость обрабатываемых поверхностей Ra 50
4. Предельные отклонения размеров ±IT12/2
5. Покрытие: ЭМ. ПФ-115, голубой IV.
эмаль ПФ115, голубая ГОСТ 6465-76

Инв.№ подл. | Подп. и дата | Взам.инв.№ | Инв.№ дубл. | Подпись и дата

Изм.	Лист	№ докум.	Подп.	Дата
Разраб.	Балашова			
Пров.	Старцев			
Т.контр.				
ГИП	Шарметьев			
Н.контр.	Суслова			
Утв.	Опрятина			

Т2776-05.000СБ

Стойка

Лит.	Масса	Масштаб
	54,0	1:20
Лист	Листов 1	

Гипрокислород

Копировал Викулова

Формат А4

Типовой проект 405-4-105.84
Альбом II

Формат	Зона	Поз.	Обозначение	Наименование	Кол.	Примечание
				Документация		
А4			Т2776-06.000СБ	Сборочный чертеж		
				Детали		
				Швеллеры		
				Швеллер 12 ГОСТ 8240-72		
				Ст3Сп ГОСТ 535-79		
Б4		1	Т2776-06.001	Швеллер		
				L=525 ±4мм	2	5,5кг
Б4		2	Т2776-06.002	Швеллер		
				L=200±1,2мм	2	2,08кг
				Уголки		
Б4		3	Т2776-06.003	Уголок Б100х100х12 ГОСТ 8509-72		
				Ст3Сп ГОСТ 535-79		
				L=380 ±2мм	2	7,1кг
Б4		4	Т2776-06.004	Уголок Б75х75х6 ГОСТ 8509-72		
				Ст3Сп ГОСТ 535-79		
				L=1040 ±3мм	2	7,2кг
Б4		5	Т2776-06.005	Полоса		
				Полоса Б-1-4х100 ГОСТ 103-76		
				Ст3Сп4 ГОСТ 535-79		
				L=240 ±1,2мм.	2	0,7кг

Инв.№ подл. | Подп. и дата | Взам.инв.№ | Инв.№ дубл. | Подпись и дата

Изм.	Лист	№ докум.	Подп.	Дата
Разраб.		Балашова		
Пров.		Старцев		
Т.контр.				
Гип		Шереметьев		
Н.контр.		Суслова		
Утв.				

Т2776-06.000

Подставка

Лит. | Лист | Листов 1

Гипрокислород

Копировал

Формат А4

Типовой проект 405-4-105.84
Альбом II

Т2776-06-000.СБ

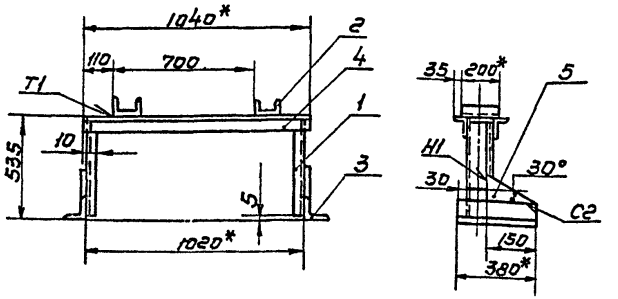

1* Размеры для справок.
2. Сварные швы по ГОСТ 5264-80
Электрод Э42А ГОСТ 9467-75
3. Шероховатость обрабатываемых поверхностей Ra50
4. Предельные отклонения размеров ± t3/e
5. Покрытие: эмпф-115 голубой, IV
эмаль ПФ 115; голубая ГОСТ 6465-76.

Инв.№ подл. | Подп. и дата | Взам.инв.№ | Инв.№ дубл. | Подпись и дата

Изм.	Лист	№ докум.	Подп.	Дата
Разраб.		Балашова		
Пров.		Старцев		
Т.контр.				
Гип		Шереметьев		
Н.контр.		Суслова		
Утв.		Александров		

Т2776-06.000СБ

Подставка

Лит.	Масса	Масштаб
	45,1	1:20
Лист	Листов 1	

Гипрокислород

Копировал

Формат А4

Типовой проект 405-4-105.84
Альбом II

Формат	Зона	Поз	Обозначение	Наименование	Кол	Примечание
				Документация.		
А4			Т2776-07.000СБ	Сборочный чертеж		
				Детали		
Б4		1	Т2776-07.001	Швеллер		
				Швеллер 12 ГОСТ 8240-72		
				Ст3Сп ГОСТ 535-79		
				L=1300±3мм.	2	13,5кг
				Уголки		
				Уголок 63х63х6 ГОСТ 8509-72		
				Ст3Сп ГОСТ 535-79		
Б4		2	Т2776-07.002	Уголок		
				L=140±1,2мм.	2	0,9кг
Б4		3	Т2776-07.003	Уголок		
				L=530±2мм.	2	3,0кг
Б4		4	Т2776-07.004	Полоса		
				Полоса Б-1-6х100 ГОСТ 103-76		
				Ст3Сп4 ГОСТ 535-79		
				L=510±2мм.	4	2,4кг

Инв.№ подл. | Подп. и дата | Взам.инв.№ | Инв.№ дубл. | Подп. и дата

Изм.	Лист	№докум.	Подп.	Дата
Разраб.	Балашова			
Пров.	Старцев			
ГИП	Шерешевский			
Н.контр.	Суслова			
Утв.	Суслова			

Т2776-07.000

Стойка

Лит. | Масса | Масштаб

Лист | Листов 1

Гипрокислород

Копировал Викулова

Формат А4

Типовой проект 405-4-105.84
Альбом II

Т2776-07-000СБ

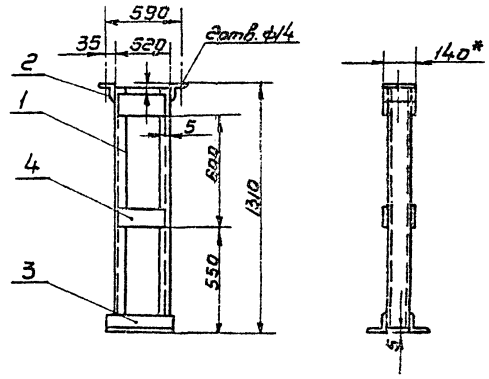

1.* Размеры для справок.
2. Сварные швы по ГОСТ 5264-80-Н1
Электрод Э42А ГОСТ 9467-75
3. Шероховатость обрабатываемых поверхностей Ra 50
4. Предельные отклонения размеров ±t3/2
5. Покрытие: ЭМПФ-115, голубой, IV
Эмаль ПФ113 голубая ГОСТ 6465-76

Инв.№ подл. | Подп. и дата | Взам.инв.№ | Инв.№ дубл. | Подп. и дата

Изм.	Лист	№докум.	Подп.	Дата
Разраб.	Балашова			
Пров.	Старцев			
Т.контр.				
ГИП	Шерешевский			
Н.контр.	Суслова			
Утв.	Александрова			

Т2776-07.000СБ

Стойка

Лит. | Масса | Масштаб
— | 47,5 | 1:20

Лист | Листов 1

Гипрокислород

Копировал Викулова

Формат А4

Типовой проект 405-4-125.84
Альбом V

Формат	Зона	Поз.	Обозначение	Наименование	Кол.	Примечание
				Документация		
А4			Т2776-08.000СБ	Сборочный чертеж		
				Детали		
Б4		1	Т2776-08.001	Швеллер 30 ГОСТ 8240-72		
				Вст3сп ГОСТ 535-79		
				L = 600±2 мм	2	19,1 кг
				Швеллер 16У ГОСТ 8240-72		
				Вст3сп ГОСТ 535-79		
Б4		2	Т2776-08.002	Швеллер		
				L = 1620±1,2 мм	2	24,8 кг
Б4		3	Т2776-08.003	Швеллер		
				L = 350±2 мм	4	5,4 кг
Б4		4	Т2776-08.004	Уголок		
				Уголок Б.100х100х8 ГОСТ 8509-72		
				Вст3сп ГОСТ 535-79		
				L = 600±2 мм	2	10,7 кг
Б4		5	Т2776-08.005	Труба 426х3 ГОСТ 8732-75		
				L = 1260±3 мм	2	4,2 кг

Инв.№ подл. | Подп. и дата | Взам.инв.№ | Инв.№ дубл. | Подп. и дата

Изм.	Лист	№ докум.	Подп.	Дата
Разраб.		Балашова		
Пров.		Старцев		
ГИП		Шереметьев		
Н.контр.		Суслова		
Утв.		Александр		

Т2776-08.000

Подставка

Лит.	Лист	Листов
		1

Гипрокислород

Копировал Викулова Формат А4

Типовой проект 405-4-125.84
Альбом V

Т2776-08.000СБ

А-А
М 1:1

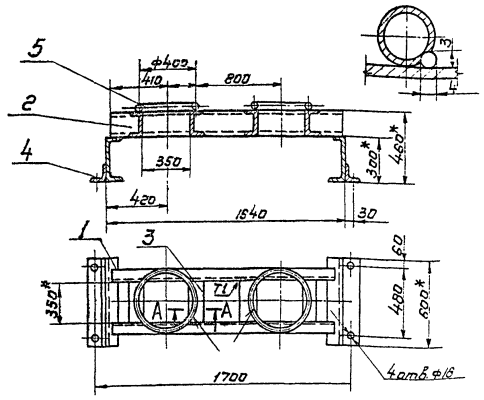

1* Размеры для справок.
2. Сварные швы по ГОСТ 5264-80-Н1, кроме указанных швов. Электрод Э42А ГОСТ 9467-75.
3. Шероховатость обрабатываемых поверхностей Ra 50
4. Предельные отклонения размеров: ±IT12/2
5. Покрытие ЭП-ФЛ-115. Голубой, V эмаль ПФ-115 голубая ГОСТ 6465-76.

Инв.№ подл. | Подп. и дата | Взам.инв.№ | Инв.№ дубл. | Подп. и дата

Изм.	Лист	№ докум.	Подп.	Дата
Разраб.		Балашова		
Пров.		Старцев		
Т.контр.				
ГИП		Шереметьев		
Н.контр.		Суслова		
Утв.		Александр		

Т2776-08.000СБ

Подставка

Лит.	Масса	Масштаб
	1580	1:20
Лист	Листов 61	

Гипрокислород

Копировал Викулова Формат А4

Т2777-01.000 СБ

Типовой проект 405-4-105.84
Альбом II

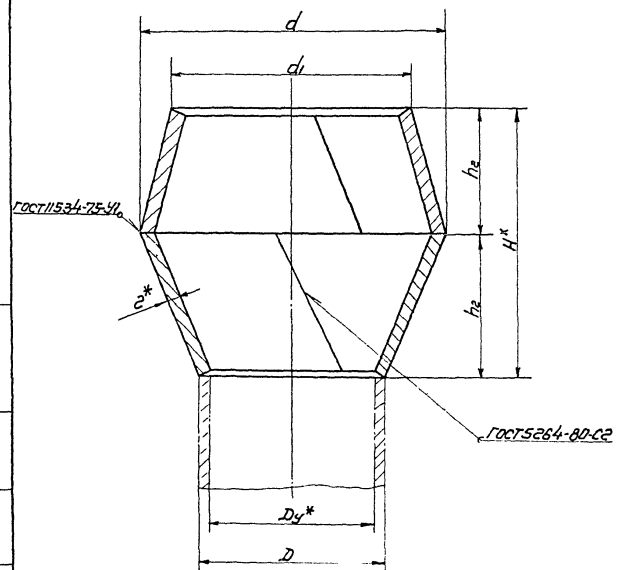

Размеры в мм.

Обозначение	Dy*	D	d	d1	H	h	h1	Масса, кг
Т2777-01.000	25	30	101	68	90	60	30	0,58
— 01	40	43	88	66	60	40	20	0,22
— 02	50	55	111	83	75	50	25	0,37
— 03	65	70	144	110	95	65	30	0,8

1. *Размеры для справок.
2. Электрод Э42 ГОСТ 9467-75
3. Предельные отклонения размеров: ± t3/2
4. Шероховатость обрабатываемых поверхностей Ra 50
5. Покрытие: Эмаль ПФ-115, серый IV.
   Эмаль ПФ-115 серая ГОСТ 6465-76.

Изм.	Лист	№ докум.	Подпись	Дата
Разраб.		Балашова		
Провер.		Старцев		
Т.контр.				
ГИП		Шереметьев		
Н.контр.		Суслова		
Утвержден		Александров		

Т2777-01.000 СБ

Воронка

Лит.	Масса	Масштаб
	Ст. табл.	—

Лист | Листов 1

Гипрокислород

Инв. № подл. | Подп. и дата | Взам. инв. № | Инв. № дубл. | Подп. и дата

Копировал Викулова

Формат 4

Типовой проект 405-4-105.84
Альбом II

Формат	Зона	Поз.	Обозначение	Наименование	Кол.	Примечание
				Документация		
А3			Т 2777-01.000 СБ	Сборочный чертеж		
			Переменные данные для исполнений:			
				Т2777-01.000:		
				Детали		
				Лист Б-ПН-0-2 ГОСТ 19903-74		
				4-IV В Ст 3 сп ГОСТ 16523-70		
Б4		1	Т 2777-01.001	Конус верхний	1	0,08 кг
Б4		2	Т 2777-01.002	Конус нижний	1	0,14 кг
				Т 2777-01.000-01.		
				Детали		
				Лист Б-ПН-0-2 ГОСТ 19903-74		
				4-IV В Ст 3 сп ГОСТ 16523-70		
Б4		1	Т 2777-01.001-01	Конус верхний	1	0,08 кг
Б4		2	Т 2777-01.002-01	Конус нижний	1	0,14 кг

Подп. и дата | Инв. № дубл. | Взам. инв. № | Подп. и дата | Инв. № подл.

Изм.	Лист	№ докум.	Подп.	Дата
Разраб.		Балайова		6.03.83
Пров.		Старцев		
ГИП		Шереметьев		
Н. контр.		Суслова		18.03.83
Утв.		Александров		

Т 2777-01.000

Воронка

Лит.	Лист	Листов
	1	2

Гипрокислород

Копир. Савина

Формат А4

Типовой проект 405-4-105.84
Альбом II

Формат	Зона	Поз.	Обозначение	Наименование	Кол.	Примечание
			Переменные данные для исполнений:			
				Т2777-01.000-02		
				Детали		
				Лист Б-ПН-0-2 ГОСТ 19903-74		
				4-IV В Ст 3 сп ГОСТ 16523-70		
Б4		1	Т 2777-01-001-02	Конус верхний	1	0,13 кг
Б4		2	Т 2777-01-002-02	Конус нижний	1	0,24 кг
				Т 2777-01.000-03		
				Детали		
				Лист Б-ПН-0-2 ГОСТ 19903-74		
				4-IV В Ст 3 сп ГОСТ 16523-70		
Б4		1	Т2777-01-001-03	Конус верхний	1	0,21 кг
Б4		2	Т2777-01-002-03	Конус нижний	1	0,39 кг

Подп. и дата | Инв. № дубл. | Взам. инв. № | Подп. и дата | Инв. № подл.

Изм.	Лист	№ докум.	Подп.	Дата

Т 2777-01.000

Лист 2

Копир. Савина

Формат А4

Т2777-02.000СБ

Типовой проект 405-4-105.84 Альбом II

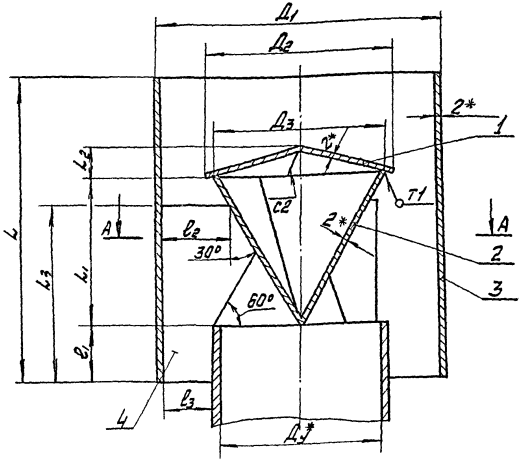

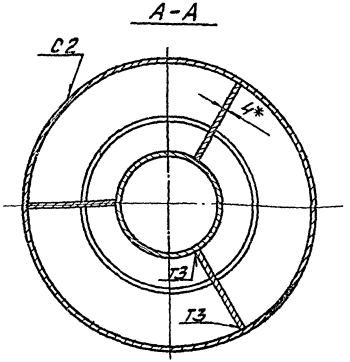

1.* Размеры для справок.
2. Сварные швы по гост 5264-80 электрод 942 гост 9467-75
3. Предельные отклонения размеров $\pm t_3/2$
4. Покрытие: Эм. ПФ. 115 серый IV Эмаль ПФ-115 серая гост 6465-76.

Размеры в мм

Обозначение	$Д_у$	$Д_1$	$Д_2$	$Д_3$	L	L_1	L_2	L_3	l_1	l_2	l_3	Масса кг
Т2777-02.000	50	135	80	68	500	58	13	100	60	35	35	6,5
-01	80	160	115	100	600	86	18	165	90	34	33	9,3
-02	100	170	140	120	700	105	19	175	100	35	25	12,6
-03	200	320	250	230	800	200	34	350	200	70	45	29,1

Изм.	Лист	№ докум.	Подп.	Дата
Разраб.		Волошова		
Пров.		Старцев		
Т.контр.		Черепетьев		
ГИП				
Н.контр.		Суслова		
Утв.		Александров		

Т2777-02.000СБ

Зонт

Лит	Масса	Масшт.
	См. табл.	

Лист | Листов: 1

Гипрокислород

Копировал: Юшина

Инв. № подл. | Подп. и дата | Взам. инв. № | Инв. № дубл. | Подп. и дата

Типовой проект 405-4-105.84
Альбом II

Формат	Зона	Поз.	Обозначение	Наименование	Кол.	Примечание
				Документация		
А3			Т2777-02.000СБ	Сборочный чертеж		
			Переменные данные для исполнений:			
				Т2777-02.000		
				Детали		
				Лист Б-ПН-0-2 ГОСТ 19903-74		
				4-IV-ВСт3Сп ГОСТ 16523-70		
Б4		1	Т2777-02.001	Крышка	1	0,08 кг
Б4		2	Т2777-02.002	Конус	1	0,1 кг
Б4		3	Т2777-02.003	Обечайка	1	3,3 кг
Б4		4	Т2777-02.004	Ребро		
				Лист Б-ПН-0-4 ГОСТ 19903-74		
				ВСт3Сп4 ГОСТ 14637-79	3	0,12 кг
				Т2777-02.000-01		
				Детали		
				Лист Б-ПН-0-2 ГОСТ 19903-74		
				4-IV-ВСт3Сп ГОСТ 16523-70		
Б4		1	Т2777-02.001-01	Крышка	1	0,18 кг
Б4		2	Т2777-02.002-01	Конус	1	0,2 кг
Б4		3	Т2777-02.003-01	Обечайка	1	4,7 кг

Подп. и дата | Инв. № дубл. | Взам. инв. № | Подп. и дата | Инв. № подл.

Изм.	Лист	№ докум.	Подп.	Дата
Разраб.	Старцев			6.05.83
Пров.				
ГИП	Шереметьев			
Н.контр.	Суслова			
Утв.	Александров			

Т2777-02.000

Зонт

Лит.	Лист	Листов
	1	2

Гипрокислород

Копировал: Юшина

Формат А4

Типовой проект 405-4-105.84
Альбом II

Формат	Зона	Поз.	Обозначение	Наименование	Кол.	Примечание
Б4		4	Т2777-02.004-01	Ребро		
				Лист Б-ПН-0-4 ГОСТ 19903-74		
				ВСт3Сп4 ГОСТ 14637-79	3	0,2 кг
				Т2777-02.000-02		
				Детали		
				Лист Б-ПН-0-2 ГОСТ 19903-74		
				4-IV ВСт3Сп ГОСТ 16523-70		
Б4		1	Т2777-02.001-02	Крышка	1	0,26 кг
Б4		2	Т2777-02.002-02	Конус	1	0,41 кг
Б4		3	Т2777-02.003-02	Обечайка	1	5,8 кг
Б4		4	Т2777-02.004-02	Ребро		
				Лист Б-ПН-0-4 ГОСТ 19903-74		
				ВСт3Сп4 ГОСТ 14637-79	3	0,2 кг
				Т2777-02.000-03		
				Детали		
				Лист Б-ПН-0-2 ГОСТ 19903-74		
				4-IV ВСт3Сп ГОСТ 16523-70		
Б4		1	Т2777-02.001-03	Крышка	1	0,83 кг
Б4		2	Т2777-02.002-03	Конус	1	1,3 кг
Б4		3	Т2777-02.003-03	Обечайка	1	13,2 кг
Б4		4	Т2777-02.004-03	Ребро		
				Лист Б-ПН-0-4 ГОСТ 19903-74		
				ВСт3Сп4 ГОСТ 14637-79	3	0,6 кг

Подп. и дата | Инв. № дубл. | Взам. инв. № | Подп. и дата | Инв. № подл.

Изм.	Лист	№ докум.	Подп.	Дата

Т2777-02.000

Лист 2

Копировал: Юшина

Формат А4

Типовой проект 405-4-105.84
Альбом II

Т2775-34.000СБ

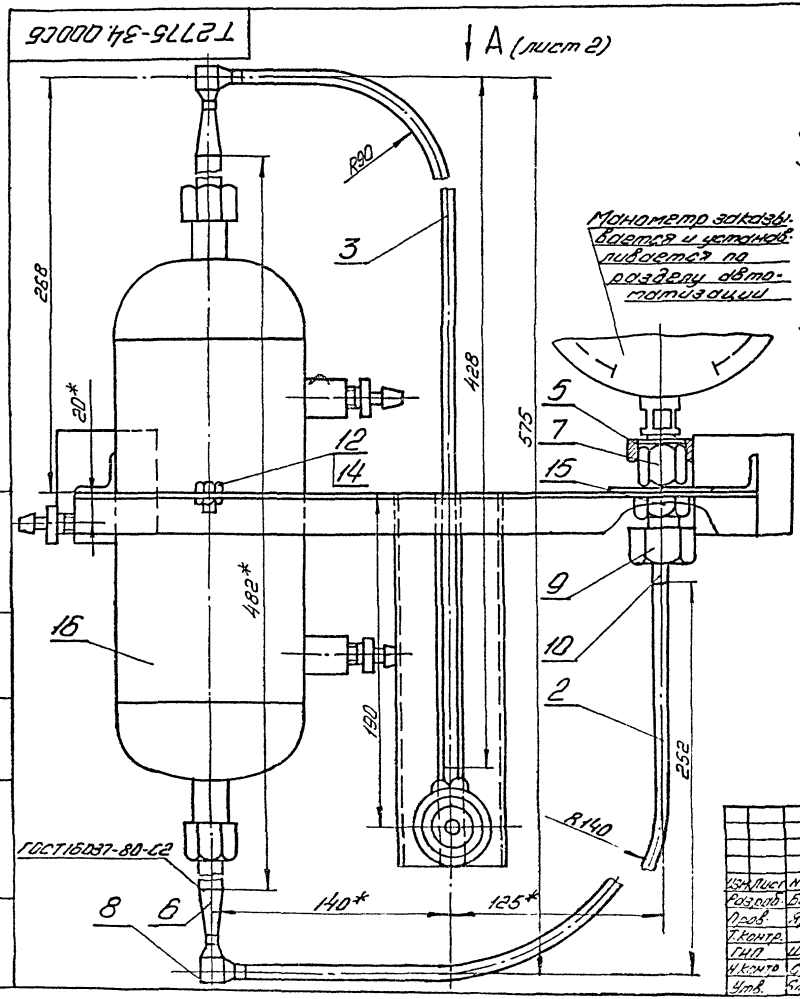

Техническая характеристика

1. Назначение: установка манометра с разделительным сосудом и вентилем КС7104
2. Рабочая среда: кислород
3. Рабочее давление МПа - 30

Технические требования.

1.* Размеры для справок
2. Сварка деталей трубопроводов ручная аргоно-дуговая
Сварочная проволока СВ-05Х15 Н9Г6АМ ТУ 14-1-1595-76
3. Конструкцию кислородопровода испытать:
на прочность $P_{исп}$ = 25 МПа
на плотность $P_{исп}$ = 20 МПа
4. Кислородопровод обезжирить в соответствии с ОСТ 26-04-312-71
5. На время хранения и транспортировки концы кислородопровода должны быть закрыты заглушками.

Изм.	Лист	№ докум.	Подп.	Дата
Разраб.		Баранова		
Пров.		Ярцева		
Т.контр.				
ГИП		Шереметев		
Н.контр.		Суслова		
Утв.		Александр		

Т2775-34.000СБ

Узел установки манометра

Лит	Масса	Масштаб
	10,20	1:2

Лист 1 Листов 2

Гипрокислород

Инв. № подл.	Подп. и дата	Взам. инв. №	Инв. № дубл.	Подп. и дата

Типовой проект 405-4-105.84
Альбом II

Т2775-34.000СБ

Вид А

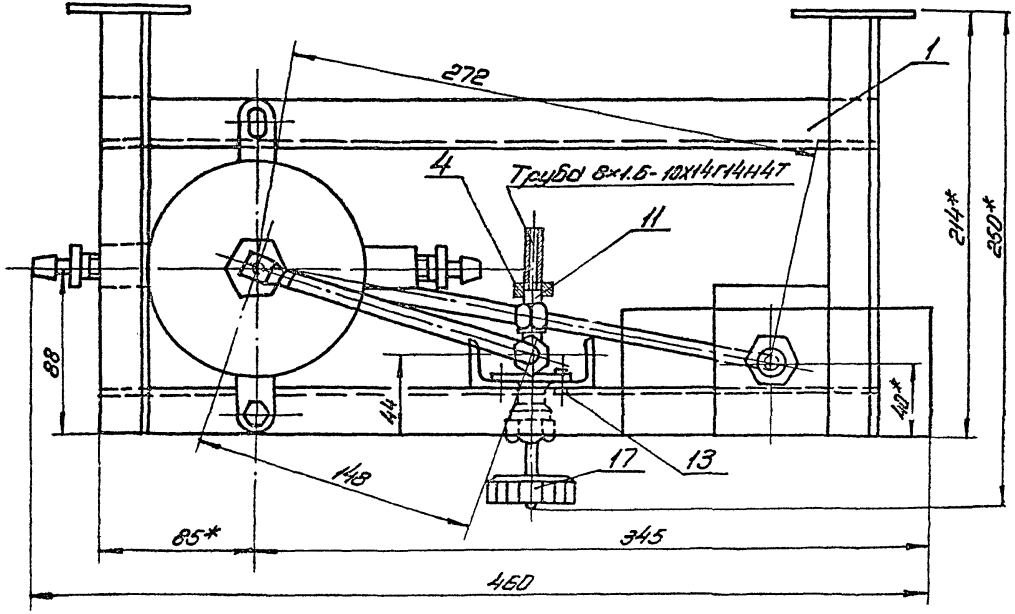

Изм.	Лист	№ докум.	Подп.	Дата	Т 2775-34.000СБ			
Разраб.		Баранова			Узел установки манометра	Лит	Масса	Масштаб
Пров.		Ярцева						1:2
Т.контр.						Лист 2	Листов 2	
ГИП		Шереметев				Гипрокислород		
Н.контр.		Сиглова						
Утв.		Александров						

Копировал

Формат А3

Инв. № подл. | Подп. и дата | Взам. инв. № | Инв. № дубл. | Подп. и дата

Формат	Зона	Поз	Обозначение	Наименование	Кол	Примечание
				Документация		
А2			Т2775-34.000СБ	Сборочный чертеж		
				Сборочные единицы		
А4		1	Т2775-34.010	Каркас	1	
				Детали		
Б4		2	Т2775-34.001	Трубд		
				Труба 8×1,6 10Х14Г14Н4Т		
				ТУ14-3-59-71		
				L=449±2мм	1	0,14кг
Б4		3	Т2775-34.002	Трубд		
				Труба 8×1,6-10Х14Г14Н4Т		
				ТУ14-3-59-71		
				L=527±2мм	1	0,15кг
А4		4	Т2775-34.003	Заглушка	1	
		5	-01	Заглушка	1	
А4		6	Т2775-34.004	Переход	2	
А4		7	Т2775-34.005	Штуцер	1	

Инв.№ подл. | Подп. и дата | Взам.инв.№ | Инв.№ дубл. | Подп. и дата

Изм.	Лист	№ докум.	Подп.	Дата
Разраб.		Боронова		
Пров.		Яцева		
ГИП		Морозова		
Н.контр.		Суслова		
Утв.		Александр		

Т2775-34.000

Узел установки манометр

Лит	Лист	Листов
	1	2

Гипрокислород

Копировал Бут

Формат А4

Формат	Зона	Поз	Обозначение	Наименование	Кол.	Примечание
А4		8	Т2775-34.006	Уголькик	2	
А4		9	Т2775-34.007	Гайка накидная	1	
А4		10	Т2775-34.008	Ниппель	1	
А4		11	Т2775-34.009	Ниппель	1	
				Стандартные изделия		
		12		Болт М10×25.58.0230 ГОСТ7798-70	2	
		13		Винт ВМ5×16.58.0230 ГОСТ1491-80	2	
		14		Гайка М10.5.0230 ГОСТ5915-70	2	
		15		Гайка 2М20×1,5.5.0230 ГОСТ5916-70	1	
		16		Сосуд СРС-250-2-Б ГОСТ14320-73	1	
				Прочие изделия		
		17		Вентиль угловой, запорный Ду4 Ру250 КСЧ04	1	

Инв.№ подл. | Подп. и дата | Взам.инв.№ | Инв.№ дубл. | Подп. и дата

Изм.	Лист	№ докум.	Подп.	Дата

Т2775-34 000

Лист 2

Копировал Бут

Т2775-34.010СБ

Типовой проект 405-4-105.84
Альбом II

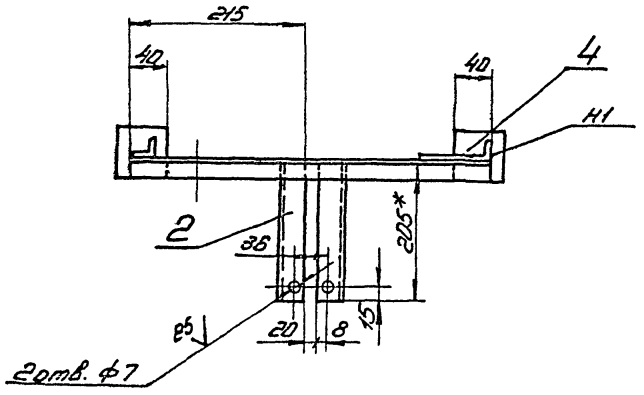

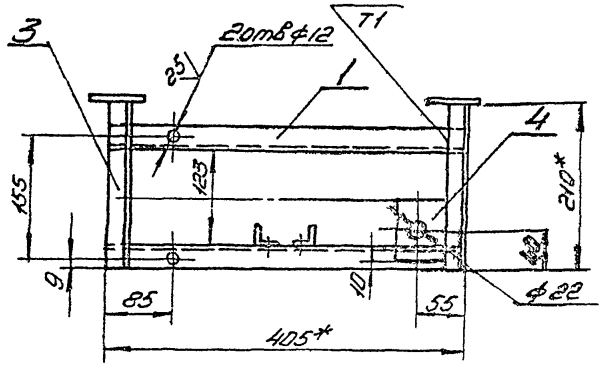

1* Размеры для справок
2. Предельные отклонения размеров Н16; $\pm\frac{t_3}{2}$
3. Сварные швы по ГОСТ 5264-80
Электрод Э42 ГОСТ 9467-75

Изм	Лист	№ докум.	Подп.	Дата
Разраб		Баранова		
Пров.		Ярцева		
Т.контр				
ГИП		Шереметьев		
Н.контр.		Суслова		
Утв.		Александров		

Т2775-34.010СБ

Каркас

Лит	Масса	Масштаб
	2.62	1:5

Лист | Листов 1

Гипрокислород

Инв. № подл. | Подп. и дата | Взам. инв. № | Инв. № дубл. | Подп. и дата

Копировал бур

Формат А3

Типовой проект 405-4-105.84
Альбом II

Т2775-34.003

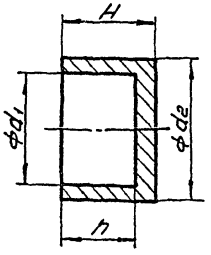

Обозначение	d_1	d_2	H	h	Масса
Т2775-34.003	8	10	12	8	0.01
-01	30	38	28	22	0.03

Т2775-34.003

Заглушка

Пруток ϕ4.62 сорт 1
ТУ6-05-810-76

Лит. | Масса | Масштаб
Лист | Листов 1
Гипрокислород

Изм. | Лист | № докум. | Подп. | Дата
Разраб. | Баранова
Пров. | Ярцева
Т.контр.
ГИП | Шереметьев
Н.контр. | Суслова
Утв.

Инв. № подл. | Подп. и дата | Взам. инв. № | Инв. № дубл. | Подп. и дата

Копировал 65

Формат 34

Типовой проект 405-4-105.84
Альбом II

Формат	Зона	Поз.	Обозначение	Наименование	Кол.	Примечание
			Документация			
А3			Т2775-34.010СБ	Сборочный чертеж		
			Детали			
Б4		1	Т2775-34.011	Уголок		
				Уголок $\frac{Б\ 25\times25\times4\ ГОСТ8509-72}{ВСТ3сп4\ ГОСТ535-79}$		
				L=405±2мм	2	1.16кг
Б4		2	Т2775-34.012	Уголок		
				Уголок $\frac{Б\ 25\times25\times4\ ГОСТ8509-72}{ВСТ3сп4\ ГОСТ535-79}$		
				L=205±1,2мм	2	0.59кг
Б4		3	Т2775-34.013	Уголок		
				Уголок $\frac{Б\ 25\times25\times4\ ГОСТ8509-72}{ВСТ3сп4\ ГОСТ535-79}$		
				L=210±1,2мм	2	0.6 кг
Б4		4	Т2775-34.014	Полоса		
				Полоса $\frac{Б\ 14\times60\ ГОСТ103-76}{ВСТ3сп4\ ГОСТ535-79}$		
				L=60±0.8мм	3	0.22кг

Т2775-34.010

Каркас

Лит. | Лист | Листов 1
Гипрокислород

Изм. | Лист | № докум. | Подп. | Дата
Разраб. | Баранова
Пров. | Ярцева
ГИП | Шереметьев
Н.контр. | Суслова
Утв. | Александров

Инв. № подл. | Подп. и дата | Взам. инв. № | Инв. № дубл. | Подп. и дата

Копировал 65

Типовой проект 405-4-105.84
Альбом II

Т2775-34.005

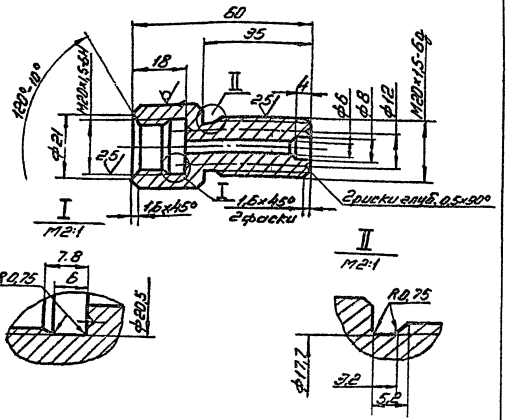

Предельные отклонения размеров H14; h14; ± $t_2/2$

Изм.	Лист	№ докум.	Подп.	Дата
Разраб.		Баранова		
Пров.		Ярцева		
Т.контр.				
Гип.		Шереметьев		
Н.контр.		Суслова		
Утв.				

Т2775-34.005

Штуцер

Лит.	Масса	Масштаб
	0,16	1:1

Лист | Листов 1

Шестигранник 27-5 ГОСТ 8560-78 / 10Х14Г14Н4Т ТУ14-1-1498-75

Гипрокислород

Инв. № подл. | Подп. и дата | Взам. инв. № | Инв. № дубл. | Подп. и дата

Копировал 6/5 | Формат А4

Типовой проект 405-4-105.84
Альбом II

Т2775-34.006

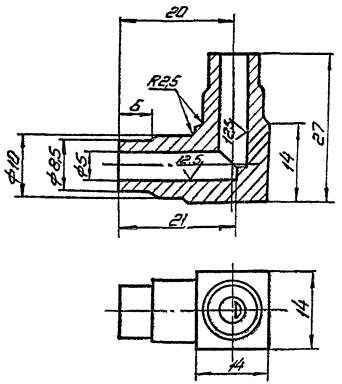

Предельные отклонения размеров H14; h14; ± $t_2/2$

Изм.	Лист	№ докум.	Подп.	Дата
Разраб.		Баранова		
Пров.		Ярцева		
Т.контр.				
Гип.		Шереметьев		
Н.контр.		Суслова		
Утв.				

Т2775-34-006

Угольник

Лит.	Масса	Масштаб
	0.05	2:1

Лист | Листов 1

Сталь 10Х14Г14Н4Т ГОСТ 5632-72

Гипрокислород

Инв. № подл. | Подп. и дата | Взам. инв. № | Инв. № дубл. | Подп. и дата

Копировал 6/5 | Формат А4

Типовой проект 405-4-105.84
Альбом II

Т2775-34.007

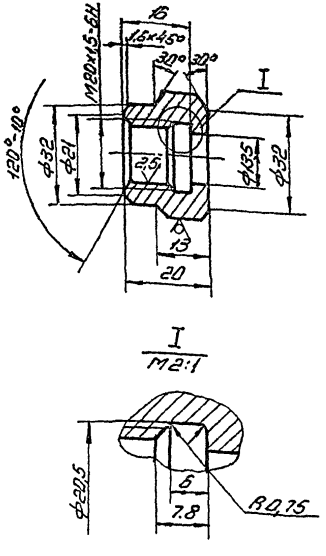

Предельные отклонения размеров H14; h14; $\pm t_2/2$

Изм.	Лист	№ докум.	Подп.	Дата
Разраб.	Баранова			
Провер.	Ярцева			
Т.контр.				
ГИП	Шереметьев			
Н.контр.	Суслова			
Утв.				

Т2775-34.007

Гайка накидная

Лит.	Масса	Масштаб
	0,09	1:1

Лист | Листов 1

Шести-гранник 32-5 ГОСТ 8560-78
35-6-5 ГОСТ 1051-73

Гипрокислород

Формат А4

Инв. № подл. | Подп. и дата | Взам. инв. № | Инв. № дубл. | Подп. и дата

Типовой проект 405-4-105.84
Альбом II

Т2775-34.008

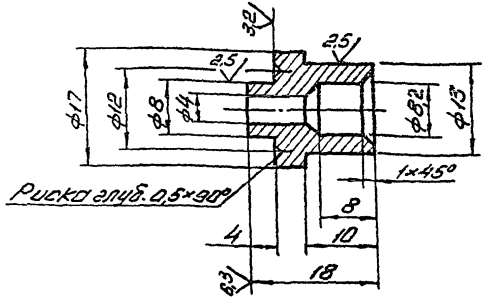

Предельные отклонения размеров H14; h14; $\pm \frac{t_2}{2}$

Изм.	Лист	№ докум.	Подп.	Дата
Разраб.	Баранова			
Провер.	Ярцева			
Т.контр.				
ГИП	Шереметьев			
Н.контр.	Суслова			
Утв.				

Т2775-34.008

Ниппель

Лит.	Масса	Масштаб
	0,012	2:1

Лист | Листов 1

Круг 820 ГОСТ 2590-71
10Х14Г14Н4Т-5 ГОСТ 5949-75

Гипрокислород

Формат А4

Инв. № подл. | Подп. и дата | Взам. инв. № | Инв. № дубл. | Подп. и дата

Типовой проект 405-4-105.84
Альбом II

Т2775-34.009

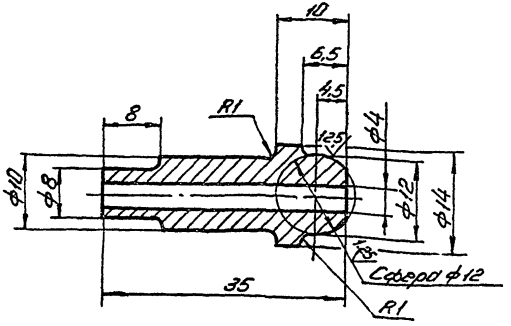

Предельные отклонения размеров H14; h14; ± t2/2

Изм.	Лист	№ докум.	Подп.	Дата
Разраб.	Баранова			
Пров.	Ярцева			
Т.контр.				
ГИП	Шереметьев			
Н.контр.	Суслова			
Утв.	Румянцев			

Т2775-34.009

Ниппель

Лит.	Масса	Масшт.
	0,018	2:1

Лист | Листов 1

Круг В16 ГОСТ 2590-71
10Х14Г14Н4Т-7У14-1-1498-75

Гипрокислород

Формат А4

Инв. № подл. | Подп. и дата | Взам. инв. № | Инв. № дубл. | Подп. и дата

Типовой проект 405-4-105.84
Альбом II

Т2775-34.004

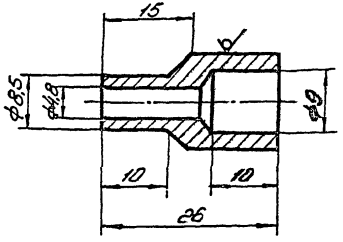

Предельные отклонения размеров H14; h14; ± t2/2

Изм.	Лист	№ докум.	Подп.	Дата
Разраб.	Баранова			
Пров.	Ярцева			
Т.контр.	Шереметьев			
ГИП				
Н.контр.	Суслова			
Утв.	Румянцев			

Т2775-34.004

Переход

Лит.	Масса	Масштаб
	0,025	2:1

Лист | Листов 1

Круг В14 ГОСТ 2590-71
10Х14Г14Н4Т-6 ГОСТ 5949-75

Гипрокислород

Копировал

Формат А4

Инв. № подл. | Подп. и дата | Взам. инв. № | Инв. № дубл. | Подп. и дата

Типовой проект 405-4-105.84
Альбом II

ТД-3

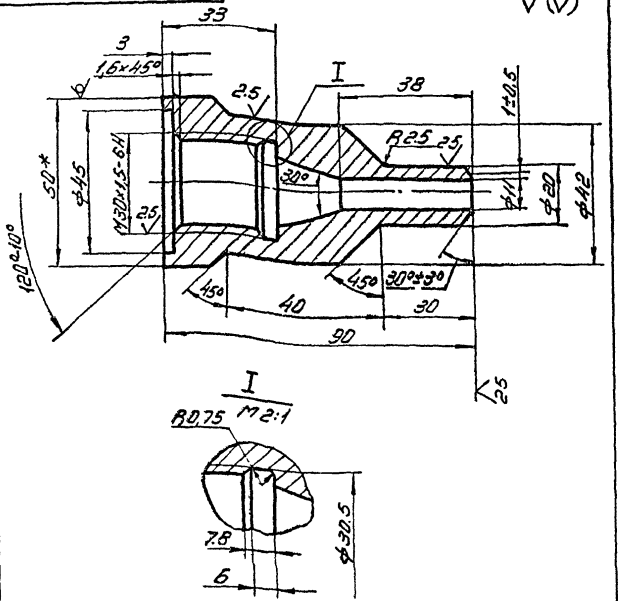

1. Предельные отклонения размеров: $H14, h14, \pm\frac{t_2}{2}$
2. * размер для справок

Изм.	Лист	№ докум.	Подп.	Дата
Разраб.	Гущин			
Пров.	Харькова			
Т.контр.				
Н.контр.	Суслова			
Утв.	Харашун			

ТД-3

Штуцер

Лит.	Масса	Масштаб
	0.66	1:1
Лист	Листов 1	

Шестигр. 50-5 ГОСТ 8560-78
20-8-5 ГОСТ 1051-73

Гипрокислород

Копировал: [illegible]

Формат А4

Типовой проект 405-4-105.84
Альбом II

ТД-4

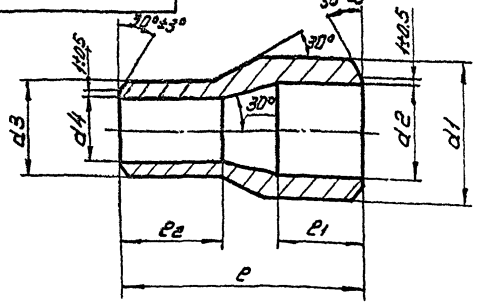

Размеры в мм

Обозначение	d_1	d_2	d_3	d_4	e_1	e_2	e	Масса, кг
ТД-4	45	32	25	15	25	31	70	0.1
-01	45	32	16	11	25	31	70	0.1
-02	57	51	16	11	25	31	70	0.2
-03	25	19	16	11	20	24	60	0.04
-04	57	51	19	14	25	31	70	0.21

Предельные отклонения размеров: $H14, h14, \pm\frac{t_2}{2}$

Изм.	Лист	№ докум.	Подп.	Дата
Разраб.	Гущин			
Пров.	Харькова			
Т.контр.				
Н.контр.	Суслова			
Утв.	Харашун			

ТД-4

Переход

Лит.	Масса	Масштаб
	См. табл.	—
Лист	Листов 1	

Круг В60 ГОСТ 2590-71
20-6-ГОСТ 1050-74

Гипрокислород

Копировал: [illegible]

Формат А4

Типовой проект 405-4-105.84
Альбом II

ТД-7

12.5 (V)

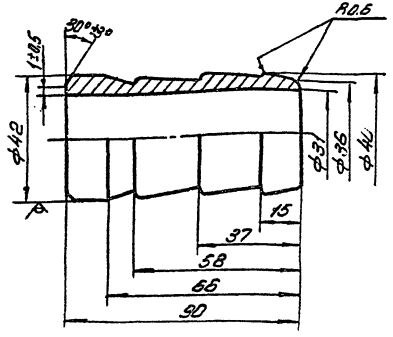

Предельные отклонения размеров: H14; h14; $\pm\frac{t_2}{2}$

Изм.	Лист	№ докум.	Подп.	Дата
Разраб.		Гущин		
Пров.		Хорькова		
Т.контр.				
Н.контр.		Суслова		
Утв.		Парашин		

ТД-7

Ниппель

Лит.	Масса	Масштаб
	0.31	1:1

Лист | Листов 1

Круг В42 ГОСТ2590-71
20-5 ГОСТ1050-74

Гипрокислород

Копировал: 6/15

Формат А4

Инв. № подл. | Подп. и дата | Взам. инв. № | Инв. № дубл. | Подп. и дата

Типовой проект 405-4-105.84
Альбом II

ТД-8

12.5 (V)

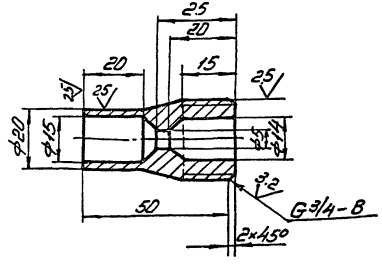

Предельные отклонения размеров: H14; h14; $\pm\frac{t_2}{2}$

Изм.	Лист	№ докум.	Подп.	Дата
Разраб.		Гущин		
Пров.		Хорькова		
Т.контр.				
Н.контр.		Суслова		
Утв.		Парашин		

ТД-8

Штуцер

Лит.	Масса	Масштаб
	0.15	1:1

Лист | Листов 1

Круг В30 ГОСТ2590-71
20-5 ГОСТ1050-74

Гипрокислород

Копировал: 6/15

Формат А4

Инв. № подл. | Подп. и дата | Взам. инв. № | Инв. № дубл. | Подп. и дата

Типовой проект 405-4-105.84
Альбом II

ТД-9

25 (√)

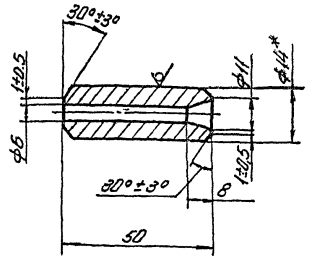

1* Размер для справок
2. Предельные отклонения размеров: H14; h14; $\pm\frac{t_2}{2}$

Изм.	Лист	№ докум.	Подп.	Дата
Разраб.		Гущин		
Пров.		Хорькова		
Н.контр.				
Н.контр.		Суслова		
Утв.		Ларошин		

Переход

Лит.	Масса	Масштаб
	0.046	1:1

Лист | Листов 1

Круг 814 ГОСТ 2590-71
206 ГОСТ 1050-74

Гипрокислород

Копировал: [illegible] Формат А4

Инв. № подл. | Подп. и дата | Взам. инв. № | Инв. № дубл. | Подп. и дата

Типовой проект 405-4-105.84
Альбом II

ТД-10

25 (√)

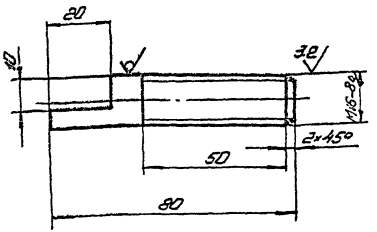

Предельные отклонения размеры: H14; h14; $\pm\frac{t_2}{2}$

Изм.	Лист	№ докум.	Подп.	Дата
Разраб.		Гущин		
Пров.		Хорькова		
Н.контр.				
Н.контр.		Суслова		
Утв.		Ларошин		

Шпилька

Лит.	Масса	Масштаб
	0.12	1:1

Лист | Листов 1

Круг 816 ГОСТ 2590-71
206 ГОСТ 1050-74

Гипрокислород

Копировал: [illegible] Формат А4

Инв. № подл. | Подп. и дата | Взам. инв. № | Инв. № дубл. | Подп. и дата

Типовой проект 405-4-105.84
Альбом II

ТД-11

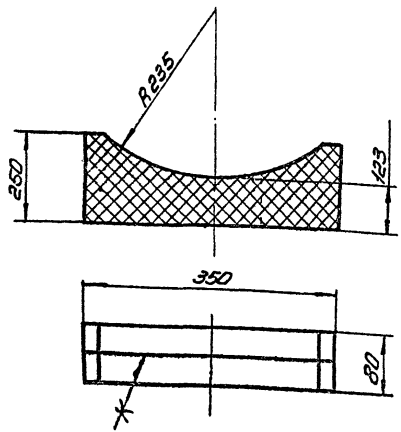

Клей № 88-Н ТУ38 1051061-78

Изм.	Лист	№ докум.	Подп.	Дата
Разраб.		Гущин		
Провер.		Хорькова		
Т.контр.				
Н.контр.		Суслова		
Утв.		Парашин		

ТД-11

Подкладка

Ацэид400-40
ГОСТ 4248-78

Лит.	Масса	Масштаб
	1.0	1:5

Лист | Листов 1

Гипрокислород

Копировал: [illegible]

Формат А4

Инв. № подл. | Подп. и дата | Взам. инв. № | Инв. № дубл. | Подп. и дата

Типовой проект 405-4-105.84
Альбом II

ТД-12

12.5 √(√)

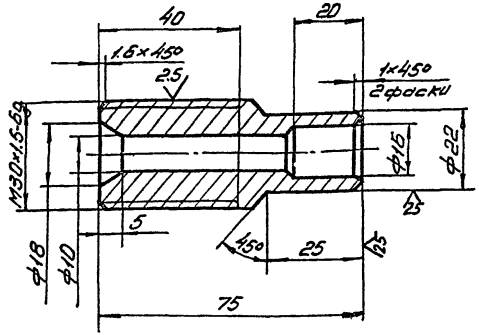

Предельные отклонения размеров H14; h14; $\pm\frac{t_2}{2}$

Изм.	Лист	№ докум.	Подп.	Дата
Разраб.		Гущин		
Провер.		Хорькова		
Т.контр.				
Н.контр.		Суслова		
Утв.		Парашин		

ТД-12

Штуцер

Пруток ЛЖМц59-1-1
Т.кр. Н. ПТ-32 ГОСТ2060-73

Лит.	Масса	Масштаб
	0.21	1:1

Лист | Листов 1

Гипрокислород

Копировал: [illegible]

Формат А4

Инв. № подл. | Подп. и дата | Взам. инв. № | Инв. № дубл. | Подп. и дата

Типовой проект 405-4-105.84
Альбом II

ТД-13

12.5

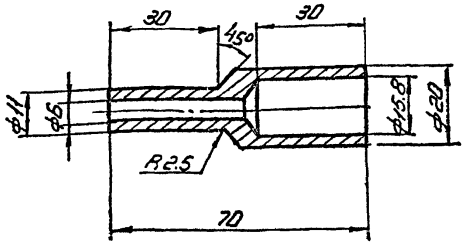

Предельные отклонения размеров H14; h14; $\pm\frac{t_2}{2}$

Изм.	Лист	№ докум.	Подп.	Дата
Разраб.		Гущин		
Пров.		Харькова		
Т.контр.				
Н.контр.		Сыслова		
Утв.		Парашин		

ТД-13

Переход

Лит.	Масса	Масштаб
	0,062	1:1

Лист | Листов 1

Круг $\frac{В22\ ГОСТ2590-71}{20-б-ГОСТ1050-74}$

Гипрокислород

Инв. № подл. | Подп. и дата | Взам. инв. № | Инв. № дубл. | Подп. и дата

Копировал: ЕЯ

Формат А4

Типовой проект 405-4-105.84
Альбом II

ТД-15

12.5 (√)

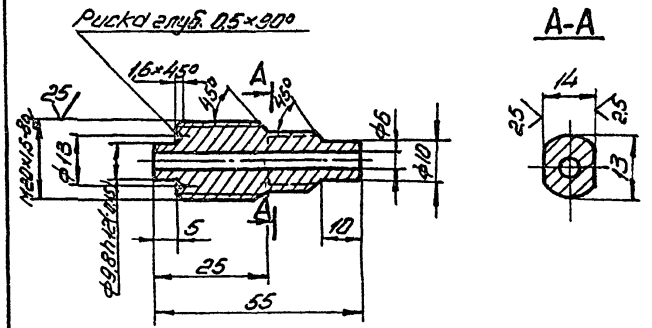

Предельные отклонения размеров: H14; h14; $\pm\frac{t_2}{2}$

Изм.	Лист	№ докум.	Подп.	Дата
Разраб.		Зайцева		
Пров.		Коломенская		
Т.контр.				
Н.контр.		Василевская		
Утв.		Дыкин		

ТД-15

Штуцер

Лит.	Масса	Масштаб
	0,07	1:1

Лист | Листов 1

Круг $\frac{В24\ ГОСТ2590-71}{10Х14Г14Н4Т\ ГОСТ5949-75}$

Гипрокислород

Инв. № подл. | Подп. и дата | Взам. инв. № | Инв. № дубл. | Подп. и дата

Копировал: ЕЯ

Формат А4

Типовой проект 405-4-105.84
Альбом II

ТД-16

12.5 (√)

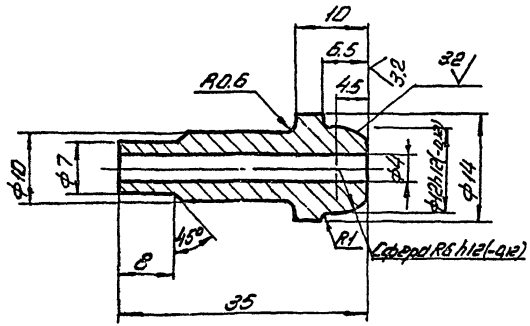

Предельные отклонения размеров: H14; h14; $\pm\frac{t_2}{2}$

Изм.	Лист	№ докум.	Подп.	Дата
Разраб.		Зайцева		
Провер.		Коломенская		
Т. контр.				
Н. контр.		Василевская		
Утв.		Дыкин		

ТД-16

Ниппель

Литер	Масса	Масштаб
	0,012	2:1

Лист | Листов 1

Круг В18 ГОСТ 2590-71
20-Б ГОСТ 1050-74

Гипрокислород

Копировал: [illegible]

Формат А4

Инв. № подл. | Подп. и дата | Взам. инв. № | Инв. № дубл. | Подп. и дата

Типовой проект 405-4-105.84
Альбом II

ТД-17

3.2 (√)

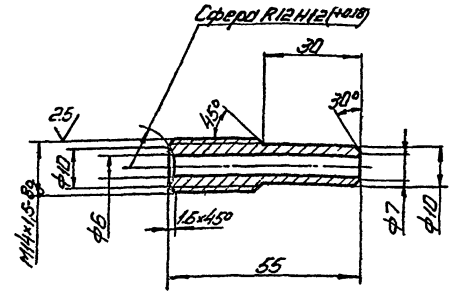

Предельные отклонения размеров: H14; h14; $\pm\frac{t_2}{2}$

Изм.	Лист	№ докум.	Подп.	Дата
Разраб.		Зайцева		
Провер.		Коломенская		
Т. контр.				
Н. контр.		Василевская		
Утв.		Дыкин		

ТД-17

Штуцер

Литер	Масса	Масштаб
	0,06	1:1

Лист | Листов 1

Круг В18 ГОСТ 2590-71
20-Б ГОСТ 1050-74

Гипрокислород

Копировал: [illegible]

Формат А4

Инв. № подл. | Подп. и дата | Взам. инв. № | Инв. № дубл. | Подп. и дата

Типовой проект 405-4-105.84
Альбом II

ТД-18

12,5 V(V)

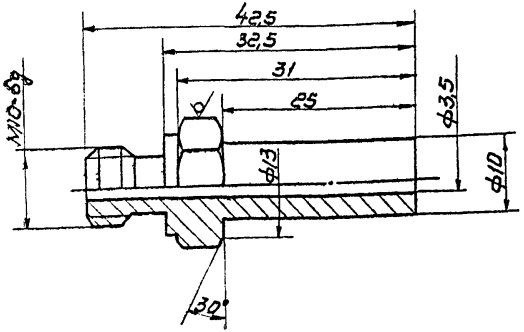

Предельные отклонения размеров: H14; h14; ± t2/2

Изм.	Лист	N докум.	Подп.	Дата	ТД-18			
Разраб.		Каталкина			Ниппель	Литер	Масса 0,03	Масштаб 2:1
Провер.		Коломенская				Лист	Листов 1	
Н. контр.					Шести-гранник 14-5 ГОСТ 8560-78 / 20-8-5 ГОСТ 1051-73	Гипрокислород		

Копирова Викулова

Формат А4

Подп. и дата | Инв. № дубл. | Взам. инв. №

Типовой проект 405-4-105.84
Альбом II

ТД-19

12,5 V(V)

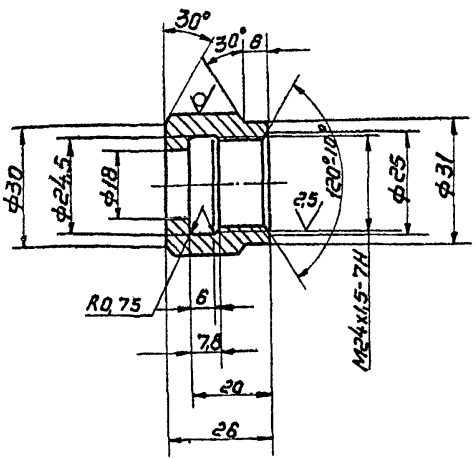

Предельные отклонения размеров: H14; h14 ± t2/2

Изм.	Лист	№ докум.	Подп.	Дата	ТД-19			
Разраб.		Гущина			Гайка накидная	Лит.	Масса 0,12	Масштаб 1:1
Пров.		Харькова				Лист	Листов 1	
Т. контр.					Шести-гранник 32-5 ГОСТ 8560-78 / 35-8-5 ГОСТ 1051-73	Гипрокислород		
Н. контр.		Суслова						
Утв.		Парашин						

Копировал Викулова

Формат А4

Подп. и дата | Инв. № дубл. | Взам. инв. №

Типовой проект 405-4-105.84
Альбом II

ТД-20

3.2 / (V)

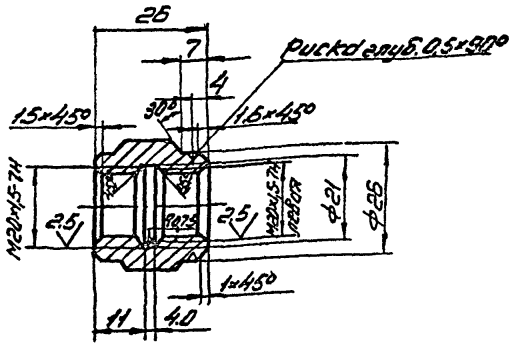

Предельные отклонения размеров: $H14; h14; \pm \frac{t_2}{2}$

Изм.	Лист	№ докум.	Подп.	Дата	
Разраб.	Зайцева		Зайцева		
Пров.	Коломенская				
Т. контр.					
Н. контр.	Васильева				
Утв.	Дойкин				

ТД-20

Муфта

Литер	Масса	Масштаб
	0,05	1:1
Лист	Листов 1	

Шестиугольник 30-5 ГОСТ 8560-78
20-8-5 ГОСТ 1051-73

Гипрокислород

Копировал: Буф

Формат А4

Инв. № подл. | Подп. и дата | Взам. инв. № | Инв. № дубл. | Подп. и дата

Типовой проект 405-4-105.84
Альбом II

ТД-21

3.2 / (V)

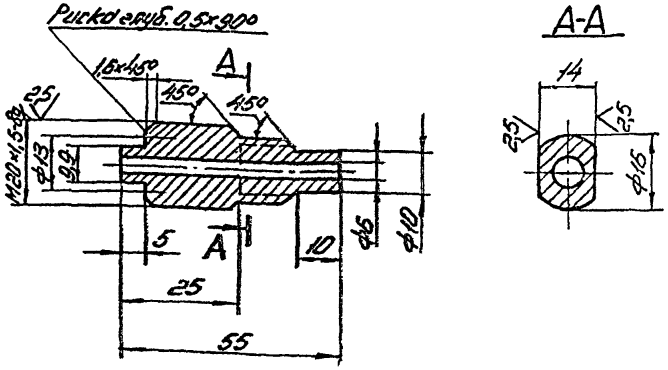

Предельные отклонения размеров: $H14; h14; \pm \frac{t_2}{2}$

Изм.	Лист	№ докум.	Подп.	Дата	
Разраб.	Зайцева		Зайцева		
Пров.	Коломенская				
Т. контр.					
Н. контр.	Васильева				
Утв.	Дойкин				

ТД-21

Штуцер

Литер	Масса	Масштаб
	0,07	1:1
Лист	Листов 1	

Круг В24 ГОСТ 2590-71
20. Б ГОСТ 1050-74

Гипрокислород

Копировал: Буф

Формат А4

Инв. № подл. | Подп. и дата | Взам. инв. № | Инв. № дубл. | Подп. и дата

Типовой проект 405-4-105.84
Альбом II

ТД-22

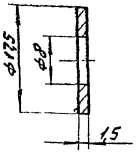

Изм	Лист	№ докум.	Подпись	Дата
Разраб.		Зайцева		
Пров.		Коломенская		
Т.контр.				
Н.контр.		Василевская		
Утв.		Дыкин		

ТД-22

Прокладка

Литер	Масса	Масштаб
	0,01	2:1

Лист | Листов 1

Паронит ПМБ
ГОСТ 481-80

Гипрокислород

Копировал: Юшина

Формат А4

Типовой проект 405-4-105.84
Альбом II

ТД-23

3,2 (V)

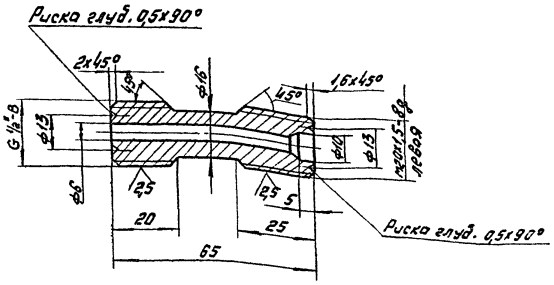

Предельные отклонения размеров: H14; h14; ± ±2/2

Изм	Лист	№ докум.	Подпись	Дата
Разраб.		Зайцева		
Пров.		Коломенская		
Т.контр.				
Н.контр.		Василевская		
Утв.		Дыкин		

ТД-23

Штуцер

Литер	Масса	Масштаб
	0,08	1:1

Лист | Листов: 1

Круг $\frac{\text{В24 ГОСТ 2590-71}}{\text{20-Д ГОСТ 1050-74}}$

Гипрокислород

Копировал: Юшина

Формат А4

Типовой проект 405-4-105.84
Альбом II

ТД-24

32 (√)

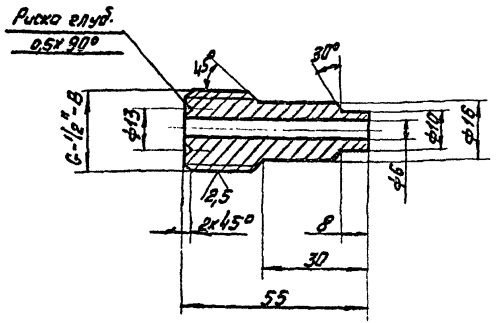

Предельные отклонения размеров:
H14; h14; $\pm\frac{t_2}{2}$

Изм.	Лист	№ докум.	Подпись	Дата
Разраб.		Зайцева		
Пров.		Коломенская		
Т.Контр.				
Н.Контр.		Василевская		
Утв.		Дыкин		

ТД-24

Штуцер

Литер	Масса	Масштаб
	0,07	1:1

Лист | Листов 1

Круг $\frac{В24\ ГОСТ\ 2590-71}{20-б\ ГОСТ\ 1050-74}$

Гипрокислород

Копировал: Юшина

Формат А4

Типовой проект 405-4-105.84
Альбом II

ТД-25

32 (√)

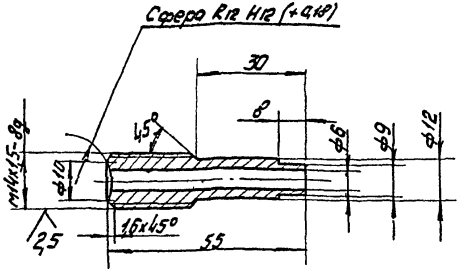

Предельные отклонения размеров:
H14; h14; $\pm\frac{t_2}{2}$

Изм.	Лист	№ докум.	Подпись	Дата
Разраб.		Зайцева		
Пров.		Коломенская		
Т.Контр.				
Н.Контр.		Василевская		
Утв.		Дыкин		

ТД-25

Штуцер

Литер	Масса	Масштаб
	0,06	1:1

Лист | Листов: 1

Круг $\frac{В18\ ГОСТ\ 2590-71}{20-б\ ГОСТ\ 1050-74}$

Гипрокислород

Копировал: Юшина

Формат А4

Типовой проект 405-4-105.84
Альбом II

ТД-26

12,5 (√)

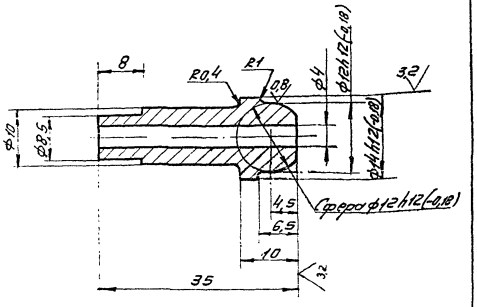

Неуказанные
предельные отклонения размеров: H14; h14; $\pm\frac{t_2}{2}$

Изм.	Лист	№ докум.	Подп.	Дата	ТД-26	Лит.	Масса	Масштаб
Разраб.		Гущин			Ниппель		0,018	2:1
Пров.		Харькова				Лист	Листов 1	
Т. контр.								
Н. контр.		Суслова			Круг В16 ГОСТ 2590-71 / 10х14Г14Н4Т-6ГОСТ 5549-75	Гипрокислород		
Утв.		Парашин						

Копир Савина — Формат А4

Инв. № подл. | Подп. и дата | Взам. инв. № | Инв. № дубл. | Подп. и дата

Типовой проект 405-4-105.84
Альбом II

ТД-27

12,5 (√)

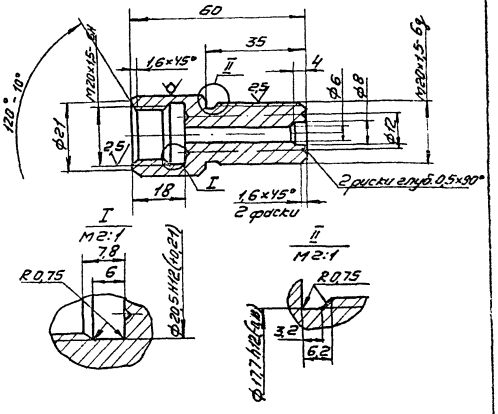

Неуказанные
предельные отклонения H14; h14; $\pm\frac{t_2}{2}$

Изм.	Лист	№ докум.	Подп.	Дата	ТД-27	Лит.	Масса	Масштаб
Разраб.		Гущин			Штуцер		0,16	1:1
Пров.		Харькова				Лист	Листов 1	
Т. контр.								
Н. контр.		Суслова			Шестигранник 27-5 ГОСТ 8560-78 / 20-В-5 ГОСТ 1051-73	Гипрокислород		
Утв.		Парашин						

Копир Савина — Формат А4

Инв. № подл. | Подп. и дата | Взам. инв. № | Инв. № дубл. | Подп. и дата

Типовой проект 405-4-105.84
Альбом II

ТД-28

12,5 (V)

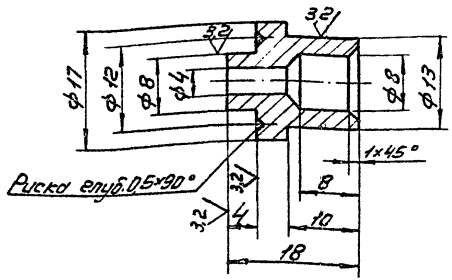

Предельные отклонения размеров: H14; h14; $\pm\frac{t_2}{2}$

Изм.	Лист	№ докум.	Подп.	Дата	ТД-28			
Разраб.		Гущин			Ниппель	Лит.	Масса 0,012	Масшт. 2:1
Пров.		Харькова				Лист	Листов 1	
Т. контр.								
Н. контр.		Суслова			Круг В20 ГОСТ 2590-71 / 20-б ГОСТ 1050-74	Гипрокислород		
Утв.		Парашин						

Копировал Савина Формат А4

Инв. № подл. | Подп. и дата | Взам. инв. № | Инв. № дубл. | Подп. и дата

Типовой проект 405-4-105.84
Альбом II

ТД-29

35

12,5 (V)

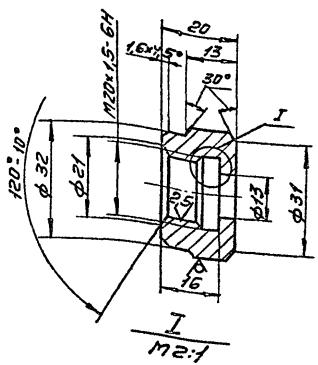

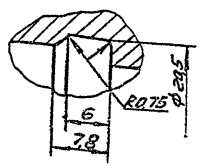

Предельные отклонения размеров: H14; h14; $\pm\frac{t_2}{2}$

Изм.	Лист	№ докум.	Подп.	Дата	ТД-29			
Разраб.		Гущин			Гайка накидная	Лит.	Масса 0,09	Масшт. 1:1
Пров.		Харькова				Лист	Листов 1	
Т. контр.								
Н. контр.		Суслова			Шестигранник 35-В-5 ГОСТ 8560-78 / 35-В-5 ГОСТ 1051-73	Гипрокислород		
Утв.		Парашин						

Копировал Савина Формат А4

Инв. № подл. | Подп. и дата | Взам. инв. № | Инв. № дубл. | Подп. и дата

Типовой проект 405-4-105.84
Альбом II

ТД-30

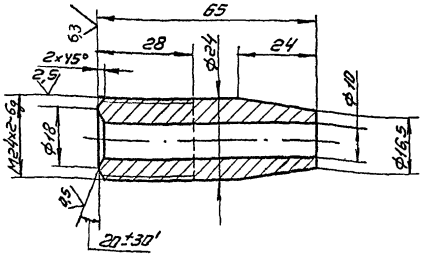

Обозначение	Материал	Масса, кг
ТД-30	Пруток ЛЖМц 59-1-1 Т. кр. Н. ПТ-27 ГОСТ 2060-73	0,15
-01	Круг $\frac{В26\ ГОСТ\ 2590-71}{10Х14Г14Н4Т-6\ ГОСТ\ 5949-75}$	0,14

Предельные отклонения размеров: Н14; h14; $\pm\frac{t_2}{2}$

Изм.	Лист	№ докум.	Подп.	Дата	ТД-30			
Разраб.		Гущин			Штуцер	Лит.	Масса	Масшт.
Пров.		Хорькова					См. табл.	1:1
Т. контр.						Лист	Листов 1	
Н. контр.		Суслова			См. табл.	Гипрокислород		
Утв.		Парашин						

Инв. № подл. | Подп. и дата | Взам. инв. № | Инв. № дубл. | Подп. и дата

Копир. Савина Формат А4

Типовой проект 405-4-105.84
Альбом II

ТД-31

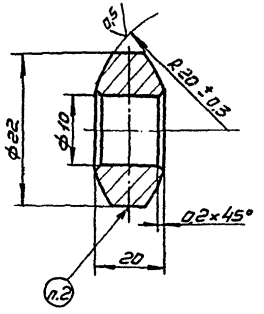

1. Предельные отклонения размеров: Н14; h14; $\pm\frac{t_2}{2}$
2. Маркировать Ду и марку материала

Изм.	Лист	№ докум.	Подп.	Дата	ТД-31			
Разраб.		Гущин			Линза	Лит.	Масса	Масшт.
Пров.		Хорькова					0,018	2:1
Т. контр.						Лист	Листов 1	
Н. контр.		Суслова			Пруток ЛС 59-1 Т. кр. Н. ПТ-24 ГОСТ 2060-73	Гипрокислород		
Утв.		Парашин						

Инв. № подл. | Подп. и дата | Взам. инв. № | Инв. № дубл. | Подп. и дата

Копир. Савина

Типовой проект N 405-4-105.84
Альбом II

ТД-32

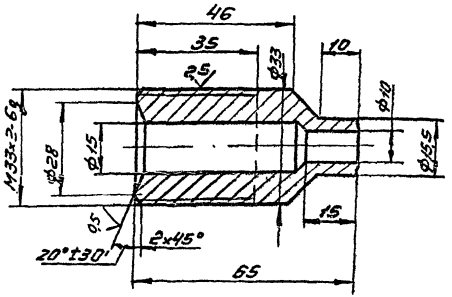

Предельные отклонения размеров: H14; h14; $\pm\frac{t_2}{2}$

Изм	Лист	№ докум.	Подп.	Дата
Разраб.		Гущин		
Пров.		Харькова		
Т. контр.				
Н. контр.		Волина		
Утв.		Парашин		

Штуцер

Литер	Масса	Масштаб
	0,31	1:1

Лист | Листов 1

Пруток ЛЖМц 59-1-1
Т. кр. Н.П.Т. -36 ГОСТ 2060-73

Гипрокислород

Копир. Савина | Формат А4

Инв. № подл. | Подп. и дата | Взам. инв. № | Инв. № дубл. | Подп. и дата

Типовой проект 405-4-105.84
Альбом II

ТД-33

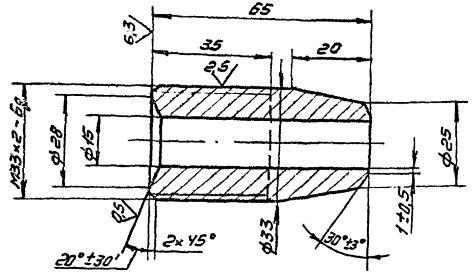

Предельные отклонения размеров: H14; h14; $\pm\frac{t_2}{2}$

Изм	Лист	№ докум.	Подп.	Дата
Разраб.		Гущин		
Пров.		Харькова		
Т. контр.				
Н. контр.		Волина		
Утв.		Парашин		

Штуцер

Литер	Масса	Масштаб
	0,31	1:1

Лист | Листов 1

Круг В36 ГОСТ 2590-71
20-б ГОСТ 1050-74

Гипрокислород

Копир. Савина | Формат А4

Инв. № подл. | Подп. и дата | Взам. инв. № | Инв. № дубл. | Подп. и дата

Типовой проект 405-4-142.84
Альбом II

ТД-34

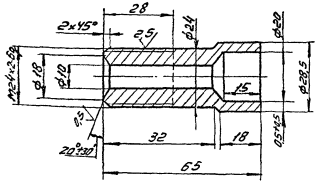

Предельные отклонения размеров: H14; h14; $\pm\frac{t_2}{2}$

Изм.	Лист	№ докум.	Подп.	Дата
Разраб.		Гущин		
Пров.		Харькова		
Т. контр.				
Н. контр.		Сысоева		
Утв.		Гарюшин		

ТД-34

Штуцер

Лит.	Масса	Масшт.
	0,17	1:1
Лист	Листов 1	

Пруток АЖМц 59-1-1
Т. кр. н. ПТ-30 ГОСТ 2060-73

Гипрокислород

Копир. Сдано

Формат А4

Типовой проект 405-4-145.84
Альбом II

ТД-35

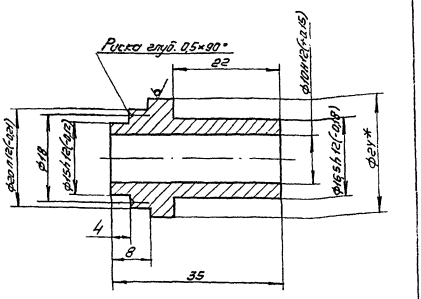

1* Размер для справок
2 Неуказанные предельные отклонения размеров: H14; h14; $\pm\frac{t_2}{2}$

Обозначение	Материал
ТД-35	В24 ГОСТ 2590-71 / 10кЧ18Н9Т-Б ТУ 14-1-3949-85
-01	В24 ГОСТ 2590-71 / Ст3 ГОСТ 1050-74

Изм.	Лист	№ докум.	Подп.	Дата
Разраб.		Гущин		
Пров.		Харькова		
Т. контр.				
Н. контр.		Сысоева		
Утв.		Гарюшин		

ТД-35

Ниппель

Лит.	Масса	Масшт.
	0,047	2:1
Лист	Листов 1	

Круг В24 ГОСТ 2590-71 / 10кЧ18Н9Т-Б ГОСТ 5949-75

Гипрокислород

Копир. Сдано

Формат А4

Типовой проект 405-4-105.84
Альбом II

ТД-36

12,5 (V)

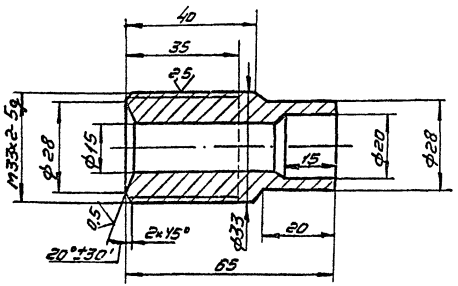

Предельные отклонения размеров: H14; h14; $\pm\frac{t_2}{2}$

Изм.	Лист	№ докум.	Подп.	Дата	ТД-36			
Разраб.		Гущин			Штуцер	Литер	Масса 0,33	Масштаб 1:1
Пров.		Харькова				Лист	Листов 1	
Т. контр.								
Н. контр.		Суслова			Пруток ЛЖМц 59-1-1 Т. кр. Н. пт. -36 ГОСТ 2060-73	Гипрокислород		
Утв.		Парашин						

Копир. Савина

Формат А4

Подп. и дата | Инв. № дубл. | Взам. инв. № | Подп. и дата | Инв. № подл.

Типовой проект 405-4-105.84
Альбом II

ТД-37

25

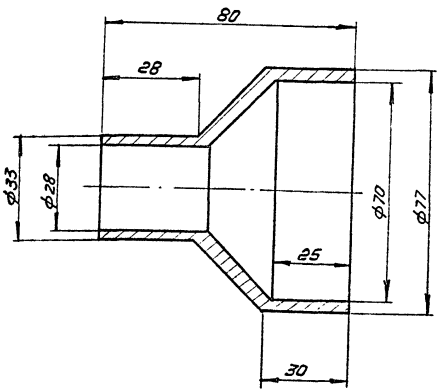

Предельные отклонения размеров: H14; h14; $\pm\frac{t_2}{2}$

Изм.	Лист	№ докум.	Подп.	Дата	ТД-37			
Разраб.		Гущин			Переход	Литер	Масса 0,42	Масштаб 1:1
Пров.		Харькова				Лист	Листов 1	
Т. контр.								
Н. контр.		Суслова			Круг Б78 ГОСТ 2590-71 20-Б – ГОСТ 1050-74	Гипрокислород		
Утв.		Парашин						

Копир. Савина

Формат А4

Подп. и дата | Инв. № дубл. | Взам. инв. № | Подп. и дата | Инв. № подл.

Типовой проект 405-4.105.84
Альбом II

ТД-34

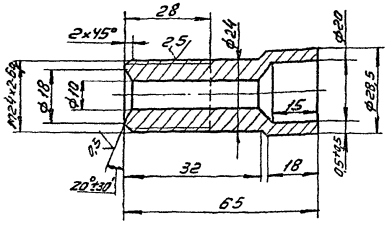

Предельные отклонения размеров: H14; h14; $\pm\frac{IT}{2}$

Изм.	Лист	№ докум.	Подп.	Дата
Разраб.		Гущин		
Пров.		Харькова		
Т. контр.				
Н. контр.		Суслова		
Утв.		Герасим		

ТД-34

Штуцер

Лит.	Масса	Масшт.
	0,17	1:1
Лист	Листов 1	

Пруток АЖМц 55-1-1
Т. кр. н. ПТ-30 ГОСТ 2060-73

Гипрокислород

Копир. Сдана

Формат А4

Типовой проект 405-4.105.84
Альбом II

ТД-35

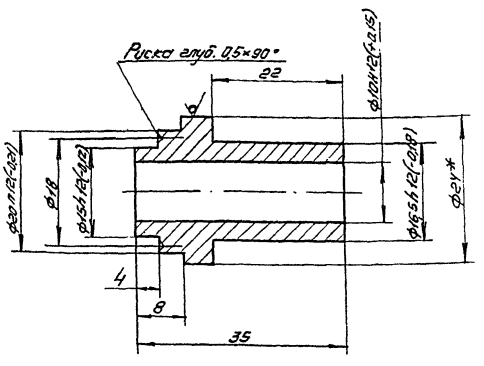

1* Размер для справок
2 Неуказанные предельные отклонения размеров: H14; h14; $\pm\frac{IT}{2}$

Обозначение	Материал
ТД-35	Ст24 ГОСТ 2590-71 10Х14Г14Н4Т-Б ГОСТ 5949-75
-01	Ст24 ГОСТ 2590-71 Ст35 ГОСТ 1050-74

Изм.	Лист	№ докум.	Подп.	Дата
Разраб.		Гущин		
Пров.		Харькова		
Т. контр.				
Н. контр.		Суслова		
Утв.		Герасим		

ТД-35

Ниппель

Лит.	Масса	Масшт.
	0,41	2:1
Лист	Листов 1	

Круг Ст24 ГОСТ 2590-71
10Х14Г14Н4Т-Б ГОСТ 5949-75

Гипрокислород

Копир. Сдана

Типовой проект 405-4-105.84
Альбом II

ТД-36

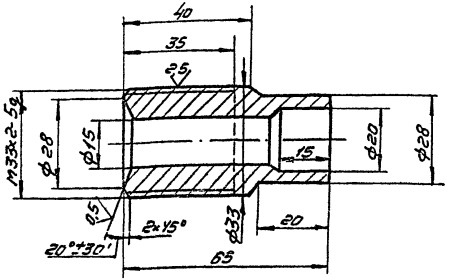

Предельные отклонения размеров: H14; h14; $\pm\frac{t_2}{2}$

Изм.	Лист	№ докум.	Подп.	Дата
Разраб.		Гущин		
Пров.		Хорькова		
Т. контр.				
Н. контр.		Суслова		
Утв.		Парашин		

Штуцер

Литера	Масса	Масштаб
	0,33	1:1

Лист | Листов 1

Пруток ЛЖМц 59-1-1
Т. кр. Н. пт. -36 ГОСТ 2060-73

Гипрокислород

Копир. Савина

Формат А4

Инв. № подл. | Подп. и дата | Вз. инв. № | Инв. № дубл. | Подп. и дата

Типовой проект 405-4-105.84
Альбом II

ТД-37

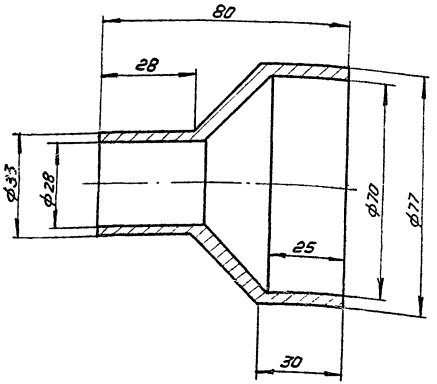

Предельные отклонения размеров: H14; h14; $\pm\frac{t_2}{2}$

Изм.	Лист	№ докум.	Подп.	Дата
Разраб.		Гущин		
Пров.		Хорькова		
Т. контр.				
Н. контр.		Суслова		
Утв.		Парашин		

Переход

Литера	Масса	Масштаб
	0,42	1:1

Лист | Листов 1

Круг В78 ГОСТ 2590-71
20-Б – ГОСТ 1050-74

Гипрокислород

Копир. Савина

Формат А4

Инв. № подл. | Подп. и дата | Вз. инв. № | Инв. № дубл. | Подп. и дата

Типовой проект 405-4-105.84
Альбом II

ТД-38

25 (√)

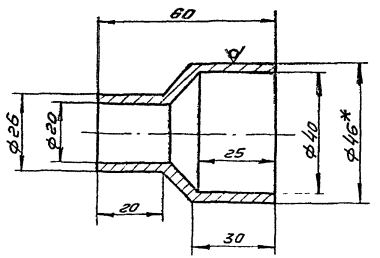

1. *Размер для справок.
2. Предельные отклонения размеров: H14; h14; $\pm\frac{t_2}{2}$

Изм.	Лист	№ докум.	Подп.	Дата		Литер	Масса	Масштаб
Разраб.		Гущин			Переход		0,16	1:1
Пров.		Харькова				Лист	Листов 1	
Т. контр.								
Н. контр.		Суслова			Круг В46 ГОСТ 2590-71 / 20-б- ГОСТ 1050-74	Гипрокислород		
Утв.		Парашин						

Формат А4

Типовой проект 405-4-105.84
Альбом II

ТД-39

25 (√)

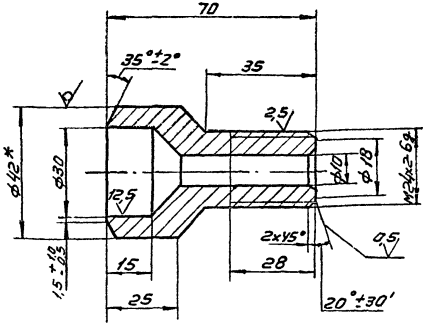

1* Размер для справок.
2. Предельные отклонения размеров: H14; h14; $\pm\frac{t_2}{2}$

Изм.	Лист	№ докум.	Подп.	Дата		Литер	Масса	Масштаб
Разраб.		Гущин			Штуцер		0,35	1:1
Пров.		Харькова				Лист	Листов 1	
Т. контр.								
Н. контр.		Суслова			Пруток ПЖМц 59-1-1 по ГОСТ 2060-73	Гипрокислород		
Утв.		Парашин						

Копир. Савина

Типовой проект 405-4-105.84
Альбом II

ТД-40

12,5 (√)

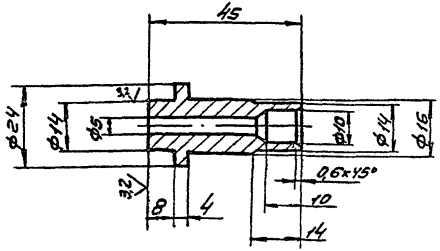

Предельные отклонения размеров: H14; h14; $\pm\frac{t_2}{2}$

Изм.	Лист	№ докум.	Подп.	Дата	ТД-40			
Разраб.		Гущин			Ниппель	Лит.	Масса	Масштаб
Пров.		Харькова					0,060	1:1
Т.контр.						Лист	Листов 1	
Н.контр.		Суслова			Круг В26 ГОСТ 2590-71 / 20-б- ГОСТ 1050-74	Гипрокислород		
Утв.		Нарашин						

Инв. № подл. | Подп. и дата | Взам. инв. № | Инв. № дубл. | Подп. и дата

Копир. Савина

Формат А4

Типовой проект 405-4-105.84
Альбом II

ТД-41

12,5 (√)

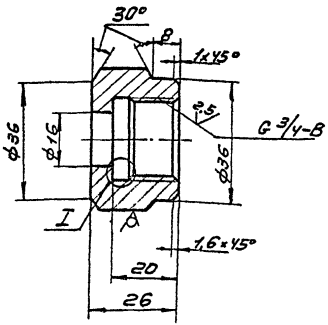

I
M 2:1

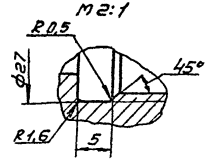

Предельные отклонения размеров: H14; h14; $\pm\frac{t_2}{2}$

Изм.	Лист	№ докум.	Подп.	Дата	ТД-41			
Разраб.		Гущин			Гайка накидная	Лит.	Масса	Масштаб
Пров.		Харькова					0,14	1:1
Т.контр.						Лист	Листов 1	
Н.контр.		Суслова			Шестигранник 40-5 ГОСТ 8560-78 / 35-В-5 ГОСТ 1051-73	Гипрокислород		
Утв.		Нарашин						

Инв. № подл. | Подп. и дата | Взам. инв. № | Инв. № дубл. | Подп. и дата

Копир. Савина

Формат А4

Типовой проект №405-4-125.84
Альбом II

ТД-42

25 (V)

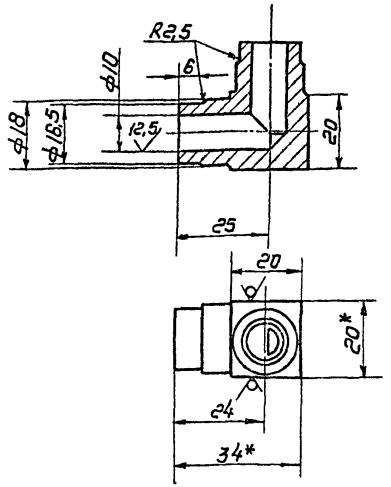

1.* Размер для справок.
2. Предельные отклонения размеров: H14; h14; $\pm \frac{t_2}{2}$

Изм.	Лист	N докум.	Подп.	Дата	ТД-42
Разраб.		Гущин			Угольник
Пров.		Хорькова			
Т. контр.					
Н. контр.		Суслова			Сталь 10Х14Г14Н4Т ГОСТ 5632-72
Утв.		Парашин			

Лит.	Масса	Масштаб
	0,14	1:1
Лист	Листов: 1	

Гипрокислород

Копировал Викулова

Формат А4

Инв. № подл. | Подп. и дата | Взам. инв. № | Инв. № дубл. | Подп. и дата

Типовой проект №405-4-125.84
Альбом II

ТД-43

25 (V)

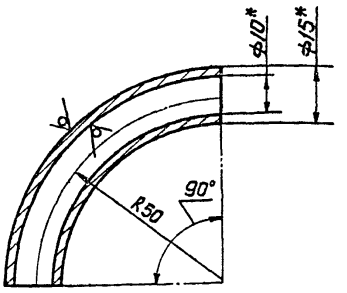

1.* Размеры для справок
2. Предельные отклонения размеров; H14; h14; $\pm \frac{t_2}{2}$

Изм.	Лист	N докум.	Подп.	Дата	ТД-43
Разраб.		Гущин			Отвод
Пров.		Хорькова			
Т. контр.					
Н. контр.		Суслова			Труба Д КРНП 15х2,5 НД ПВ3 ГОСТ 4.94-76
Утв.		Парашин			

Лит.	Масса	Масштаб
	0,07	1:1
Лист	Листов: 1	

Гипрокислород

Копировал Викулова

Инв. № подл. | Подп. и дата | Взам. инв. № | Инв. № дубл. | Подп. и дата

Типовой проект №405-4-105.84
Альбом II

ТД-44

12,5 (V)

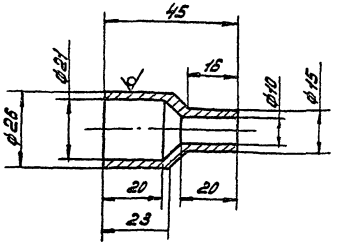

Предельные отклонения размеров: H14; h14; $\pm \frac{t_2}{2}$

Изм.	Лист	N докум.	Подп.	Дата	ТД-44		
Разраб.		Гущин			Переход	Лит	Масса	Масштаб
Пров.		Хорьков					0,042	1:1
Т. контр.						Лист	Листов 1
Н. контр.		Суслова			Круг Б.Б ГОСТ 2590-71 / 20-Б ГОСТ 1050-74	ГИПРОКИСЛОРОД	
Утв.		Горячих					

Инв. № подл. | Подп. и дата | Взам. инв. № | Инв. № дубл. | Подп. и дата

Формат А4

Типовой проект №405-4-105.84
Альбом II

ТД-45

25 (V)

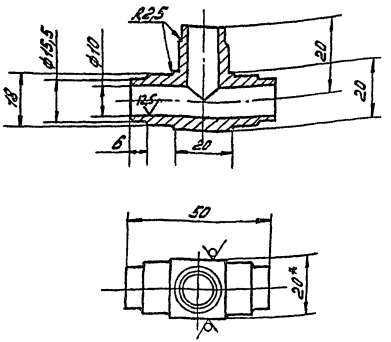

1. *Размер для справок
2. Предельные отклонения размеров: H14; h14; $\pm \frac{t_2}{2}$

Изм.	Лист	N докум.	Подп.	Дата	ТД-45		
Разраб.		Гущин			Тройник	Лит	Масса	Масштаб
Пров.		Хорьков					0,07	1:1
Т. контр.						Лист	Листов 1
Н. контр.		Суслова			Лист Б-ПН-Ø20 ГОСТ 19903-74 / 20-4 ГОСТ 1577-81	ГИПРОКИСЛОРОД	
Утв.		Горячих					

Инв. № подл. | Подп. и дата | Взам. инв. № | Инв. № дубл. | Подп. и дата

Копировал:

Формат А4

Типовой проект №405-4-105.84
Альбом II

ТД-46

25 (√)

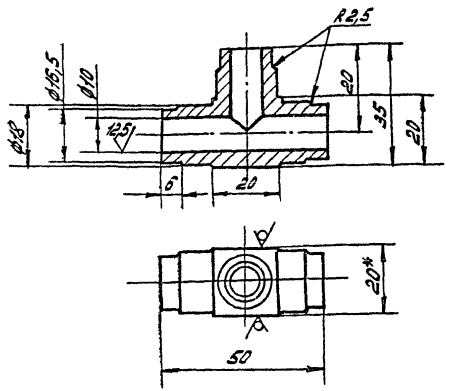

1. *Размер для справок
2. Предельные отклонения размеров: H14; h14; $\pm\frac{t_2}{2}$

Изм.	Лист	N докум.	Подп.	Дата	ТД-46			
Разраб.		Гущин			Тройник	Лит	Масса 0,15	Масштаб 1:1
Пров.		Хоркова				Лист	Листов 1	
Т.контр.								
Н.контр.		Суслова			Лист Б-ПН-0-20 ГОСТ 19908-74 / 10Х14Г14Н4Т-Н26 ГОСТ 7350-77	ГИПРОКИСЛОРОД		
Утв.		Парашин						

Инв. N подл. | Подп. и дата | Взам. инв. N | Инв. N дубл. | Подп. и дата

Формат А4

Типовой проект №405-4-105.84
Альбом II

ТД-47

25 (√)

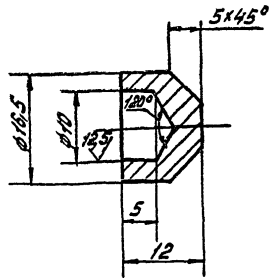

Предельные отклонения размеров: $\pm\frac{t_2}{2}$

Изм.	Лист	N докум.	Подп.	Дата	ТД-47			
Разраб.		Гущин			Заглушка	Лит	Масса 0,011	Масштаб 2:1
Пров.		Хоркова				Лист	Листов: 1	
Т.контр.								
Н.контр.		Суслова			Круг В18 ГОСТ 2590-71 / 10Х14Г14Н4Т-Б ГОСТ 5949-75	ГИПРОКИСЛОРОД		
Утв.		Парашин						

Инв. N подл. | Подп. и дата | Взам. инв. N | Инв. N дубл. | Подп. и дата

Копировал:

Формат А4

Типовой проект 405-4-105.84
Альбом II

ТД-48

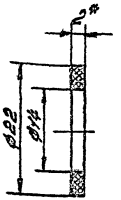

* Размер для справок

Разраб.	Гришина		Прокладка	Лит.	Масса	Масштаб
Пров.	Хорькова				0,001	2:1
Т.контр.				Лист	Листов 1
Н.контр.	Суслова		Паронит ПМБ-2 ГОСТ 481-80	ГИПРОКИСЛОРОД	
Утв.	Парашин				

ТД-48

Формат А4

Типовой проект 405-4-105.84
Альбом II

ТД-49

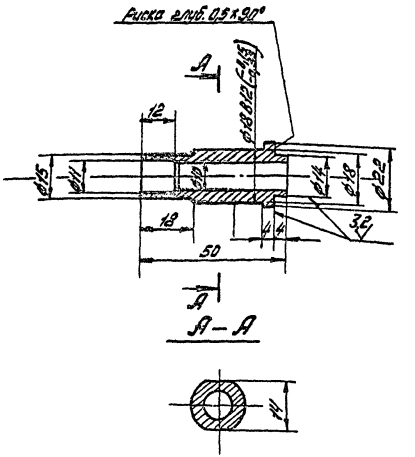

Неуказанные предельные отклонения размеров H14; h14; $\pm \frac{IT}{2}$

Разраб.	Гришина		Ниппель	Лит.	Масса	Масштаб
Пров.	Хорькова				0,05	1:1
Т.контр.				Лист	Листов 1
Н.контр.	Суслова		Круг В30 ГОСТ 2590-71 20-Б- ГОСТ 1050-74	ГИПРОКИСЛОРОД	
Утв.	Парашин				

ТД-49

Копировал:

Формат А4

gost.e-ecolog.ru