Открытое акционерное общество
«Российские железные дороги»
филиал
ЦЕНТРАЛЬНАЯ ДИРЕКЦИЯ ИНФРАСТУКТУРЫ
УПРАВЛЕНИЕ ВАГОННОГО ХОЗЯЙСТВА
Проектно - конструкторское бюро вагонного хозяйства

УТВЕРЖДАЮ:
Главный инженер Управления
вагонного хозяйства Центральной
дирекции инфраструктуры - филиал
ОАО «РЖД»



_____ А.Ф.Комиссаров
«26» 03 2015 г.

МЕТОДИКА КОНТРОЛЯ ЗАВЫШЕНИЯ И ЗАНИЖЕНИЯ ФРИКЦИОННОГО КЛИНА С ПОМОЩЬЮ ПРИСПОСОБЛЕНИЯ Т1434.00.000

РД 32 ЦВ 156-2015

(опытная)

Начальник технического отдела
Управления вагонного хозяйства
Центральной дирекции инфраструктуры
– филиал ОАО «РЖД»

_____ В.В.Романов
«25» 03 2015 г.

Директор Проектно –
конструкторского бюро вагонного
хозяйства – филиала ОАО «РЖД»

_____ А.О. Иванов
«24» 03 2015 г.

gost.e-ecolog.ru

ПРЕДИСЛОВИЕ

1 Разработан Проектно-конструкторским бюро вагонного хозяйства - филиалом ОАО «РЖД» (ПКБ ЦВ ОАО «РЖД»).

2 Вводится впервые.

3 Вводится в действие с момента утверждения.

СОДЕРЖАНИЕ

1 Область применения……4
2 Нормативные ссылки……4
3 Условия выполнения контроля……2
4 Проведение контроля……2
Лист регистрации изменений……5

МЕТОДИКА КОНТРОЛЯ ЗАВЫШЕНИЯ И ЗАНИЖЕНИЯ ФРИКЦИОННОГО КЛИНА С ПОМОЩЬЮ ПРИСПОСОБЛЕНИЯ Т1434.00.000

1 Область применения

Настоящая методика распространяется на приспособление Т1434.00.000 (далее по тексту - приспособление), применяемое для контроля завышения и занижения фрикционного клина относительно нижней опорной поверхности надрессорной балки, и используется при техническом обслуживании и текущем отцепочном ремонте грузовых вагонов.

2 Нормативные ссылки

- ГОСТ 8.050-73 – ГСИ. Нормальные условия выполнения линейных и угловых измерений;

- ГОСТ 1012-72 – Бензины авиационные. Технические условия;

- Метрологическое обеспечение средств допускового контроля в ОАО «РЖД», утвержденное распоряжением ОАО «РЖД» от 7 июля 2011 г. №1478р;

- Инструкция по техническому обслуживанию вагонов в эксплуатации (Инструкция осмотрщику вагонов), утверждённая Советом по железнодорожному транспорту Государств-участников Содружества (протокол от 21-22 мая 2009 г. № 50);

- № 717-ЦВ-2009 «Руководство по текущему отцепочному ремонту грузовых вагонов»:

- РД 32 ЦВ 157-2015 Методика калибровки приспособления Т1434.00.000 для контроля завышения и занижения фрикционного клина;

- ПОТ РЖД - 4100612 - ЦВ - 016 - 2012 Правила по охране труда при техническом обслуживании и ремонте грузовых вагонов, утвержденные распоряжением ОАО «РЖД» 17 января 2013 г. № 57р.

3 Условия выполнения контроля

3.1 При проведении контроля завышения и занижения фрикционного клина относительно нижней опорной поверхности надрессорной балки помощью приспособления Т 1434.00.000 должны соблюдаться следующие условия:

- разность температур в рабочем пространстве и на поверхности приспособления и объектов измерений - не более 5°С;

- относительная влажность воздуха - не более 80 %.

Перед измерениями поверхности, подлежащие измерениям, должны быть очищены от грязи, смазки, следов коррозии.

3.2 При выполнении измерений должны выполняться требования

ПОТ РЖД - 4100612 - ЦВ - 016 – 2012 Правила по охране труда при техническом обслуживании и ремонте грузовых вагонов.

3.3 Приспособление должно быть откалибровано в установленном порядке согласно «РД 32 ЦВ 157-2015. Методика калибровки приспособления Т1434.00.000 для контроля завышения и занижения фрикционного клина».

4 Проведение контроля

Контроль завышения и занижения фрикционного клина относительно нижней опорной поверхности надрессорной балки производить с помощью приспособления Т1434.00.000, установив его, как показано на рисунке 1.

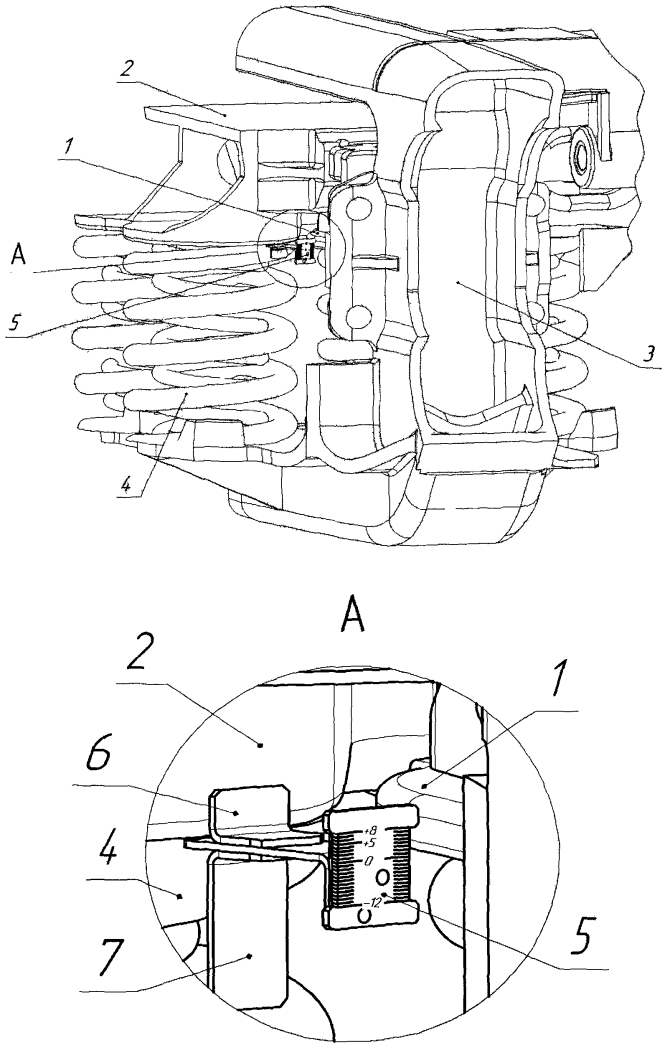

1 - фрикционный клин; 2 - надрессорная балка; 3 - боковая рама; 4 - пружины; 5 - приспособление Т1434.00.000; 6 – упор верхний приспособления; 7 - упор нижний приспособления.

Рисунок 1

Приспособление должно плотно прилегать верхним или нижним упором соответственно к поверхностям либо надрессорной балки, либо пружины.

В эксплуатации достаточно, чтобы фрикционный клин попал в паз линейки приспособления, при ТОР - небходимо провести измерения.

На рисунке 1 завышение фрикционного клина относительно нижней опорной поверхности надрессорной балки составляет 2 мм.

Последовательно провести измерение остальных клиньев.

Согласно п.3.4 «Инструкции по техническому обслуживанию вагонов в эксплуатации» значения должны быть следующими:

- завышение клиньев **не более 8 мм;**

- занижение клиньев **не более 12 мм**.

Согласно п.6.1.6 № 717-ЦВ-2009 «Руководство по текущему отцепочному ремонту грузовых вагонов»:

«Завышение хотя бы одного фрикционного клина относительно нижней опорной поверхности надрессорной балки при выпуске из ТОР допускается **не более 5 мм**. Завышение клиньев проверяется только у порожних вагонов».

Начальник отдела ОСМ Г.В. Лебедев

Инженер ОСМ И.Ю.Иевлева

ЛИСТ РЕГИСТРАЦИИ ИЗМЕНЕНИЙ

Изме-нение	Номера листов (страниц)				Всего листов (страниц) в докум.	Номер докуме-нта	Входящий номер сопроводите-льного докум. и дата	Подп.	Дата
	измен енные	заменен ных	новых	аннули рованн ых					
1	2	3	4	5	6	7	8	9	10

gost.e-ecolog.ru