Типовой проект

903-1-228.13.86

БЛОК ТЕПЛОАККУМУЛЯЦИОННОЙ КОТЕЛЬНОЙ С 6-Ю ЭЛЬКТРОВОДОПОДОГРЕВАТЕЛЯМИ ЭПЗ-100

А Л Ь Б О М IУ

ЧЕРТЕЖИ ЗАДАНИЯ ЗАВОДУ ИЗГОТОВИТЕЛЮ ЩИТОВ

gost.e-ecolog.ru

Типовой проект
903-1-228.13.86

БЛОК ТЕПЛОАККУМУЛЯЦИОННОЙ КОТЕЛЬНОЙ С 6-Ю ЭЛЕКТРОВОДОПОДОГРЕВАТЕЛЯМИ ЭПЗ-100

А Л Ь Б О М IУ

ЧЕРТЕЖИ ЗАДАНИЯ ЗАВОДУ ИЗГОТОВИТЕЛЮ ЩИТОВ

РАЗРАБОТАН
Институтом проектирования с/х строительства Госстроя Литовской ССР

УТВЕРЖДЕН И ВВЕДЕН В ДЕЙСТВИЕ:
Госагропромом Литовской ССР
Приказ № 1012 от 18.08.1986 г.

Главный инженер института Л.АНКУДАВИЧЮС

Главный инженер проекта И.ЯНКАУСКАС

ТИПОВОЙ ПРОЕКТ 903-1-228.13.86 АЛЬБОМ I

ВЕДОМОСТЬ ДОКУМЕНТОВ АЛЬБОМА

ОБОЗНАЧЕНИЕ	НАИМЕНОВАНИЕ	ЛИСТ	СТР
А - 001	ОБЩИЕ ДАННЫЕ	1	1
А - 031	ЩИТ ОБЩЕКОТЕЛЬНЫЙ ОБЩИЙ ВИД		
А - 032	ЩИТ ИЗМЕРЕНИЯ ОБЩИЙ ВИД		
А - С02	СПЕЦИФИКАЦИЯ ЩИТОВ		

В ДАННОМ АЛЬБОМЕ ДАНЫ ЧЕРТЕЖИ ОБЩИХ ВИДОВ ЩИТОВ АВТОМАТИКИ.

ТАБЛИЦЫ СОЕДИНЕНИЙ И ТАБЛИЦЫ ПОДКЛЮЧЕНИЙ В ОБЪЕМ ДАННОГО ПРОЕКТА НЕ ВХОДЯТ, А ВЫПОЛНЯЮТСЯ ЗАВОДОМ ИЗГОТОВИТЕЛЕМ ЩИТОВ ИЛИ ПРОЕКТНОЙ ОРГАНИЗАЦИЕЙ ПО ОТДЕЛЬНОМУ ЗАКАЗУ.

01593-164

ИНВ. №				ПРИВЯЗАН
				ТП 903-1-228.13.86 А-001
Н.КОНТР.	БУЯНАУСКАС			
НАЧ. ОТД.	ВИЛЫЧИНСКАС		85.12	БЛОК ТЕПЛОАККУМУЛЯЦИОННОЙ КОТЕЛЬНОЙ С 6-10 ЭЛЕКТРОВОДОПОДОГРЕВАТЕЛЯМИ ЭП3-1001
ГИП	ЯНКАУСКАС		85.12	
НАЧ. СЕКТ.	БУЯНАУСКАС			
ИСП.	БЕКЕТОВАС		85.12	ОБЩИЕ ДАННЫЕ

СТАДИЯ	ЛИСТ	ЛИСТОВ
Р	1	1

ГОССТРОЙ ЛИТОВСКОЙ ССР ИНСТИТУТ ПРОЕКТИРОВАНИЯ СЕЛЬСКОХОЗЯЙСТВЕННОГО СТРОИТЕЛЬСТВА ГЮЗИНАС

КОПИРОВАЛА МИЗЕРЕНЕ

ФОРМАТ 12Г

ИНВ. № ПОДЛ. | ПОДПИСЬ И ДАТА | ВЗАМ. ИНВ. №

ПОЗ.	ОБОЗНАЧЕНИЕ	НАИМЕНОВАНИЕ	КОЛ.	ПРИМЕЧ.
		ДОКУМЕНТАЦИЯ		
		ТАБЛИЦА СОЕДИНЕНИЙ	1	В ПРОЕКТ НЕ ВХОДЯТ
		СТАНДАРТНЫЕ ИЗДЕЛИЯ		
1		ЩИТ ЩШМ 1000×600-II УЛХ4		
		IP30 ОСТ 36-13-76	1	
2		РЕЙКА БОКОВАЯ РБМ500 ТК3-100-81	2	
3		РЕЙКА РМ600 ТК3-101-83	1	
4		СКОБА СЗ 600 ТК3-125-83	8	
		ПРОЧИЕ ИЗДЕЛИЯ		
5	SB1 ... SB10	КНОПКА УПРАВЛЕНИЯ ИСП.2.КЕ-011	10	ТМ4-1148-73
6	HL1 ... HL7	ТАБЛО ДВУХЛАМПОВОЕ		
		ТСМ-III-У3 С ЛАМПОЙ РНЦ-220-10	7	ТМ4-1124-73
7	KT1 ... KT5	РЕЛЕ ВРЕМЕНИ ~220В		
		РВП-72-3221	5	ТМ3-13-83
8	SF1 ... SF8	АВТОМАТИЧЕСКИЙ ВЫКЛЮЧАТЕЛЬ	8	
		А63-М, $J_н$=2А		
9	SA5	ПАКЕТНЫЙ ПЕРЕКЛЮЧАТЕЛЬ		
		~220В, ПП2-10/Н2	1	ТМ3-13-83
10	VD1 ... VD7	ДИОД ПОЛУПРОВОДНИКОВЫЙ		
		Д 226-Б	7	ТМ3-18-83

ТИПОВОЙ ПРОЕКТ 903-1-228.15.86 АЛЬБОМ IV

ГИП	ЯНКАУСКАС		15.12
НАЧ. ОТД.	ШЛУНЧУСКАС		15.12
Н. КОНТР.	БУЯНАУСКАС		15.12
НАЧ. СЕКТ.	БУЯНАУСКАС		15.12
ИСП.	БЕКЕТОВАС		15.12

ТП 903-1-228.15.86 А-031

БЛОК ТЕПЛОАККУМУЛЯЦИОННОЙ КОТЕЛЬНОЙ С 6-Ю ЭЛЕКТРОВОДОПОДОГРЕВАТЕЛЯМИ ЭПЗ-100Ж

ЩИТ ОБЩЕКОТЕЛЬНЫЙ ОБЩИЙ ВИД

СТАДИЯ	ЛИСТ	ЛИСТОВ
Р	1	5

ГОССТРОЙ ЛИТОВСКОЙ ССР ИНСТИТУТ ПРОЕКТИРОВАНИЯ СЕЛЬСКОХОЗЯЙСТВЕННОГО СТРОИТЕЛЬСТВА Г.КАУНАС

ИНВ. № ПОДЛ. | ПОДПИСЬ И ДАТА | ВЗАМ. ИНВ. №

ПОЗ	ОБОЗНАЧЕНИЕ	НАИМЕНОВАНИЕ	КОЛ.	ПРИМЕЧ.
11	R	РЕЗИСТОР 1 кОм, 25 вт		
		ПЭ-25	1	ТМ3-13-84
12	A1	ПРОГРАММНОЕ РЕЛЕ ВРЕМЕНИ		
		~220В, 2РВМ	1	ТМ3-13-83
13	KA	РЕЛЕ ТОКА .02А РТ-40/02	1	ТМ3-13-83
14	K1	РЕЛЕ ПРОМЕЖУТОЧНОЕ ~220В		
		РПУ-4-361 8з.	1	ТМ3-13-83
15	K2 ... K6	ТО ЖЕ РПУ-4-363, 4з.+4р.	5	—"—
16	SA6	ПАКЕТНЫЙ ПЕРЕКЛЮЧАТЕЛЬ ПП2-10/Н3	1	ТМ3-13-83
17	EL1 ... EL4	АРМАТУРА СИГН. ЛАМПЫ С ЗЕЛЕННОЙ		
		ЛИНЗОЙ АМЕ-2232 III У3	4	ТМ4-1132-76
18	EL5, EL6	ТО ЖЕ С ЖЕЛТОЙ ЛИНЗОЙ		
		АМЕ-224 2 III У3	2	ТМ4-1132-76
19	EL7	ТО ЖЕ С КРАСНОЙ ЛИНЗОЙ		
		АМЕ-2212 III У3	1	ТМ4-1132-76
20	SA1, SA2, SA3, SA4	ПЕРЕКЛЮЧАТЕЛЬ ПМОВ-45-		
		-III 888 / XI -А8	4	ТМ4-1206-73
21	KT1 ... KT12	БЛОК ЗАЖИМОВ ТУ16.526.462-79		
		БЗ 24-4П16-В/ВУЗ-10		
22		РАМКА РПМ 66×26	30	
		МАТЕРИАЛЫ		
23		ПРОВОД ПВ1 1,0 380	150	М
		ГОСТ 63 23-79		

01593-145

ТП 903-1-228.15.86 А-031 ЛИСТ 2

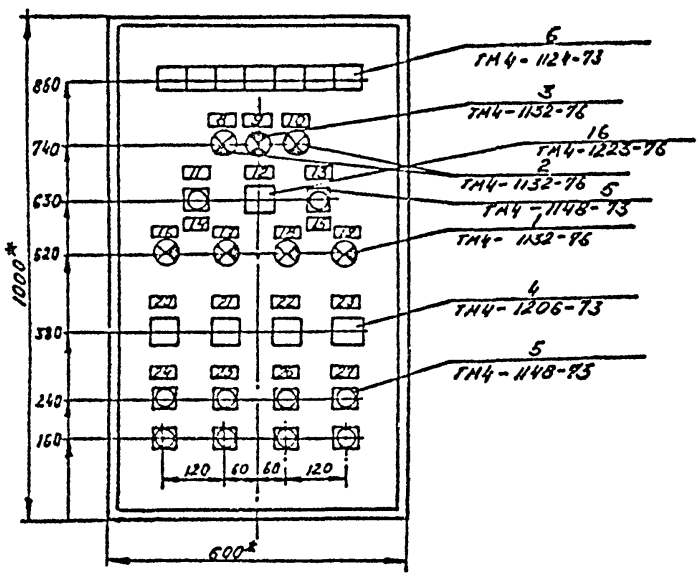

1. * РАЗМЕРЫ ДЛЯ СПРАВОК
2. ПОКРЫТИЕ - ВАРИАНТ 1 ПО ОСТ 36.13-76
3. ПО ДАННОМУ ЧЕРТЕЖУ ИЗГОТОВИТЬ 1 ЩИТ

ТИПОВОЙ ПРОЕКТ 903-1-228.13.86 АЛЬБОМ IV

ВИД НА ВНУТРЕННИЕ ПЛОСКОСТИ (РАЗВЕРНУТО)

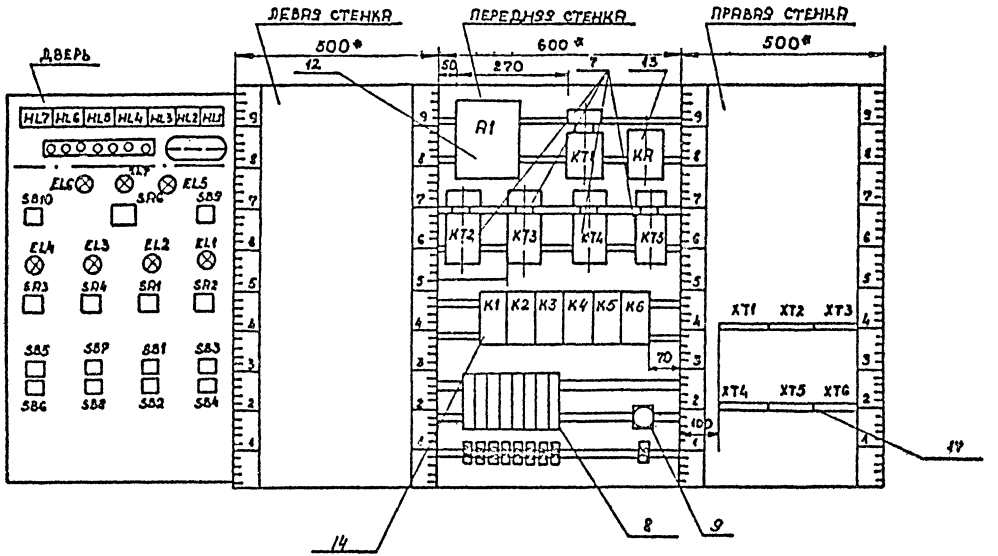

01503-1

ТП 903-1-228.13.86 А-031

ИНВ. № ПОДЛ. | ПОДПИСЬ И ДАТА | ВЗАМ. ИНВ. №

Типовой проект 903-1-228.15.86 Альбом V

ТАБЛИЦА
НАДПИСИ НА ТАБЛО И В РАМКАХ

№ надписи	Надпись	Кол.	№ надписи	Надпись	Кол.
	НАДПИСИ НА ТАБЛО				
1	АВР ЦИРК. НАСОСОВ	1	28	ПИТАНИЕ ПРОГРАММНОГО УСТРОЙСТВА	1
2	АВР СЕТЕВЫХ НАСОСОВ	1	29	ПИТАНИЕ СХЕМЫ КЛАПАНА	1
3	ОТКЛЮЧ. ЦИРК. НАСОСОВ	1	30	ЦЕПИ СИГНАЛИЗАЦИИ	1
4	ОТКЛЮЧЕНИЕ СЕТЕВЫХ НАСОС.	1	31	ПИТАНИЕ ЭРСУ	1
5	АВАРИЙН. ОТКЛЮЧ. КОТЛОВ	1	32	ЦИРКУЛЯЦИОННЫЙ НАСОС №1	1
6	АВАРИЙН. УРОВЕНЬ В БАКАХ	1	33	ЦИРКУЛЯЦИОННЫЙ НАСОС №2	1
7	НЕТ ДАВЛЕНИЯ В ТРУБОПРОВОДЕ		34	СЕТЕВОЙ НАСОС №1	1
	СЕТЕВОЙ ВОДЫ		35	СЕТЕВОЙ НАСОС №2	1
			36	ПИТАНИЕ	1
	НАДПИСИ НА РАМКАХ				
8	КЛАПАН НА ПОДПИТКЕ ОТКРЫТ	1			
9	НАЛИЧИЕ НАПРЯЖЕНИЯ	1			
10	КЛАПАН НА ПОДПИТКЕ ЗАКРЫТ	1			
11	ОПРОБОВ. СИГНАЛИЗ.	1			
12	ВЫБОР ПРИБОРА ЭРСУ-3	1			
13	СЪЕМ СИГНАЛ.	1			
14	НАСОСЫ ЦИРК. ВОДЫ	1			
15	НАСОСЫ СЕТЕВОЙ ВОДЫ	1			
16	НАСОС №1 ВКЛЮЧ.	1			
17	НАСОС №2 ВКЛЮЧ.	1			
18	НАСОС №1 ВКЛЮЧ.	1			
19	НАСОС №2 ВКЛЮЧ.	1			
20,21	РУЧН. РАБОЧИЙ ОТКЛЮЧ. РЕЗЕРВНЫЙ	2			
22,23	РУЧН. РАБОЧИЙ ОТКЛЮЧ. РЕЗЕРВНЫЙ	2			
24,25	РУЧН. УПРАВЛЕНИЕ				
26,27	„ПУСК" „СТОП"	4			

Взам. инв. №

Подпись и дата

ПОЗ.	ОБОЗНАЧЕНИЕ	НАИМЕНОВАНИЕ	КОЛ.	ПРИМЕЧАНИЕ
		ДОКУМЕНТАЦИЯ		
	А-032	ТАБЛИЦЫ СОЕДИНЕНИЙ		В ПРОЕКТ НЕ ВХОДЯТ
		СТАНДАРТНЫЕ ИЗДЕЛИЯ		
1		ЩИТ ЩШМ 600 х 400 х 250	1	
		УЛХ4 IP30 ОСТ 36-13-76		
2		РЕЙКА РМ 400 ТК3-101-83	1	
3		УГОЛЬНИК УЗМ 400 ТК 3-128-83	2	
		ПРОЧИЕ ИЗДЕЛИЯ		
4	ПОЗ.1	ЛОГОМЕТР ПИРОМЕТРИЧЕСКИЙ	1	ТМ4-612-81
		ЩИТОВОЙ ТИПА Ш 69000		
5	С1	ПЕРЕКЛЮЧАТЕЛЬ ВЫБОРА ТОЧЕК	2	ТМ4-1183-83
		ИЗМЕРЕНИЯ ПТИ-МУЗ		
6	СВ	СЕТЕВОЙ ВЫПРЯМИТЕЛЬ СВ-4И	1	
7		АВТОМАТИЧЕСКИЙ ВЫКЛЮЧАТЕЛЬ	1	
		А63Н ~ 220В, $J_н$=-63А, ОТСЕЧКА 1,3$J_н$		
8		БЛОК Б324-4П16-В/ВУЗ-10		
9		КАТУШКА ПОДГОНОЧНАЯ КП1-2,5		
10		РАМКА РПМ 66 х 26		
		МАТЕРИАЛЫ		
11		ПРОВОД ПВ1 1,0 380 ГОСТ 6323-79	50	М

ТП 903-1-228.15.86 А-032

ГИП	ЗИКАУСКАС		
НАЧ. ОТД.	ВШУЛЯКСКАС		
Н. КОНТР.	ВУЗНЯЧСКАС		
НАЧ. СЕКТ.	ВУЗНЯЧСКАС		
ИСП.	ЦЕРЕТОВАС		

БЛОК ТЕПЛОАККУМУЛЯЦИОННОЙ КОТЕЛЬНОЙ С 6-10 ЭЛЕКТРОВОДОПОДОГРЕВАТЕЛЯМИ ВПЗ-100.

ЩИТ ИЗМЕРЕНИЙ: ОБЩИЙ ВИД

СТАДИЯ	ЛИСТ	ЛИСТОВ
Р	1	4

ГОСТЕРЕЙ ЛИТОВСКОЙ ССР ИНСТИТУТ ПРОЕКТИРОВАНИЯ СЕЛЬСКОХОЗЯЙСТВЕННОГО СТРОИТЕЛЬСТВА ПКАУНАС

ФОРМАТ 11

АЛЬБОМ II

ТИПОВОЙ ПРОЕКТ 903-1-228.15.86

ПОДПИСЬ И ДАТА

ИНВ. № ПОДЛ.

ТАБЛИЦА

НАДПИСИ НА ТАБЛО И В РАМКАХ

№ НАДПИСИ	НАДПИСЬ	КОЛ.	№ НАДПИСИ	НАДПИСЬ	КОЛ.
	НАДПИСИ НА РАМКАХ				
1	ТЕМПЕРАТУРА ВОДЫ В БАКЕ	1			
2	ВЫБОР ТОЧКИ ИЗМЕРЕНИЯ	1			
3	ПИТАНИЕ	1			

01593-169

ТП 903-1-228.15.86 А-032 ЛИСТ 4

КОПИРОВАЛА МИЗЕРЕНЕ

ФОРМАТ 11

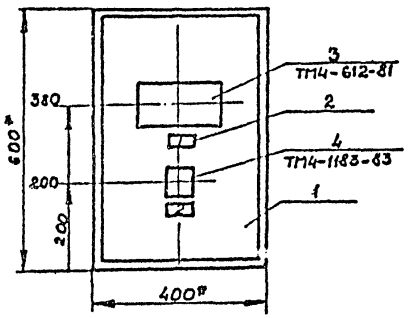

1. * РАЗМЕРЫ ДЛЯ СПРАВОК.
2. ПОКРЫТИЕ - ВАРИАНТ I ПО ОСТ 36.13-76.
3. ПО ДАННОМУ ЧЕРТЕЖУ ИЗГОТОВИТЬ 1 ЩИТ.

ВИД НА ВНУТРЕННИЕ ПЛОСКОСТИ (РАЗВЕРНУТО)

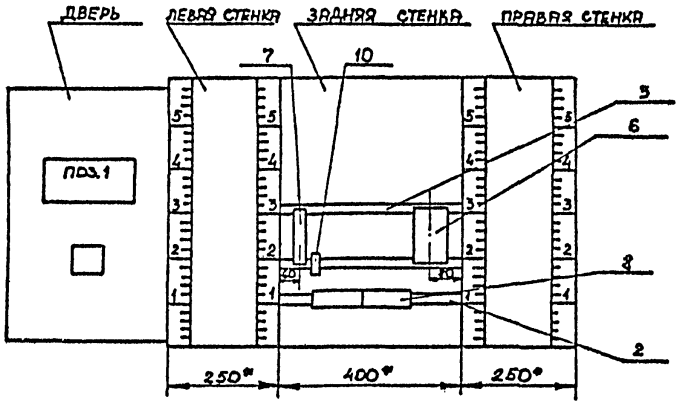

ЦЕНТРАЛЬНЫЙ ИНСТИТУТ
ТИПОВОГО ПРОЕКТИРОВАНИЯ ГОССТРОЯ СССР
МИНСКИЙ ФИЛИАЛ

220600, г.Минск, ул.К.Маркса, 32
Сдано в печать 26.08. 1987 г.
Заказ № 26а Тираж 700 экз.
Инв.№ Каунас, ИПСХС
т.п. 903-1-228.13.86, альб.IV
Цена 0-42

gost.e-ecolog.ru