1429-03

Копия верна

ТИПОВОЙ ПРОЕКТ
903-1-237.87
КОТЕЛЬНАЯ С 4 КОТЛАМИ
Е·1·9ЖН

ТОПЛИВО – ПЕЧНОЕ БЫТОВОЕ

ЗДАНИЕ ИЗ СБОРНЫХ ЖЕЛЕЗОБЕТОННЫХ КОНСТРУКЦИЙ

АЛЬБОМ 3

ЧАСТЬ I

Типовой проект 903-1-237.87
альбом 3, часть I.

gost.e-ecolog.ru

ЦЕНТРАЛЬНЫЙ ИНСТИТУТ ТИПОВОГО ПРОЕКТИРОВАНИЯ ГОССТРОЯ СССР
КАЗАХСКИЙ ФИЛИАЛ

Заказ № 4143 Тираж 400 экз. Цена 5-40 Инв № 903-2-237 341 Сдано в печать 5/XI 87г.

1429-03

Копия верна

ТИПОВОЙ ПРОЕКТ
903-1-237.87
КОТЕЛЬНАЯ С 4 КОТЛАМИ Е·1·9ЖН

ТОПЛИВО – ПЕЧНОЕ БЫТОВОЕ

ЗДАНИЕ ИЗ СБОРНЫХ ЖЕЛЕЗОБЕТОННЫХ КОНСТРУКЦИЙ

АЛЬБОМ 3

ЧАСТЬ I

НЕТИПОВЫЕ ТЕХНОЛОГИЧЕСКИЕ КОНСТРУКЦИИ. БЛОКИ ОБОРУДОВАНИЯ.

СОСТАВ ПРОЕКТА:

Альбом 1	Пояснительная записка.
Альбом 2	Тепломеханическая часть. Водопровод и канализация.
Альбом 3 часть 1	Нетиповые технологические конструкции. Блоки оборудования.
Альбом 3 часть 2,3	Нетиповые технологические конструкции. Блоки оборудования, из т.п.903-1-235.87.
Альбом 4	Архитектурные решения. Конструкции железобетонные. Конструкции металлические. Отопление и вентиляция.
Альбом 5	Строительные изделия
Альбом 6	Силовое электрооборудование. Электрическое освещение. Техническая документация НКУ
Альбом 7	Регулирование и контроль.
Альбом 8	Щиты автоматизации.
Альбом 9	Спецификации оборудования.
Альбом 10 часть 1,2	Сметы.
Альбом 11 часть 1,2	Ведомости потребности в материалах.

ПРИМЕНЕННЫЕ ТИПОВЫЕ ПРОЕКТЫ:

т.п.907-2-221.83 Металлические трубы для отвода дымовых газов с температурой до 350°С. Труба Н-31,815м.
Поставщик: ЦИТП г. Москва.

т.п.704-1-161.83 Резервуар стальной горизонтальный цилиндрический для хранения нефтепродуктов альбом I) V.VI.VII. емкостью 25м³.
Поставщик: Казахский филиал ЦИТП.

РАЗРАБОТАН:

ГПИ „Казахский Сантехпроект"
Главный инженер — Шульц Г.Н.
Главный инженер проекта — Кутлиметов Р.Т.

Утвержден и введен в действие
ВО Союзсантехпроект
Протокол №16/КУ-86
от 27 ноября 1986г

Типовой проект 903-1-237.87. альбом 3, часть 1.

Содержание альбома

Обозначение	Наименование	Стр.
	Содержание	2,3
В15И-054.00.000 ВП	Газоходы котлов. Ведомость покупных изделий	4
В15И-054.00.000 ВС	Газоходы котлов. Ведомость спецификаций	
В15И-054.00.000	Газоходы котлов	5
В15И-054.00.001	фланец	
В15И-054.00.000СБ	Газоходы котлов	6,7
В15И-054.01.000	Переход с фланцем	8
В15И-054.01.000СБ	Переход с фланцем	
В15И-054.01.001	фланец	
В15И-054.01.002	Переход	9
В15И-054.02.000	Короб	
В15И-054.02.001	фланец	
В15И-054.02.000СБ	короб	10
В15И-054.02.002	Патрубок	
В15И-054.03.000	короб	
В15И-054.03.000СБ	короб	11
В15И-054.03.001	фланец	
В15И-054.03.002	Патрубок	
В15И-054.04.000	Утка	12
В15И-054.04.000СБ	Утка	
В15И-054.04.001	Стакан	
В15И-054.04.002	Патрубок	13
В15И-054.05.000	Тройник	
В15И-054.05.000СБ	Тройник	
В15И-054.05.001	патрубок	14
В15И-054.06.000	Вставка	15
В15И-054.06.000СБ	Вставка	
В15И-054.06.001	фланец	
В15И-054.07.000	Отвод 45°	16
В15И-054.07.000СБ	Отвод 45°	
В15И-054.07.001	Стакан	
В15И-054.08.000	Тройник	
В15И-054.08.000СБ	Тройник	17
В15И-054.08.001	Патрубок	
В15И-054.08.002	патрубок	
В15И-054.09.000	Патрубок	18
В15И-054.09.000СБ	Патрубок	
В15И-054.09.001	фланец	
В15И-054.10.000	Отвод	
В15И-054.10.000СБ	Отвод	19
В15И-054.10.001	Секция	20
В15И-054.10.002	Секция	
В15И-054.10.003	Секция	
В15И-054.10.004	фланец	
В15И-054.10.005	Ребро	21
В15И-054.10.006	Поперечина	
В15И-054.11.000	Отвод 45°	
В15И-054.11.000СБ	Отвод 45°	
В15И-054.11.001	Стакан	22
В15И-054.12.000	Отвод 90°	
В15И-054.12.000СБ	Отвод 90°	

Обозначение	Наименование	Стр.
В15И-054.12.001	Звено	22
В15И-054.13.000	Стойка	23
В15И-054.13.000СБ	Стойка	
В15И-054.13.001	Пластина	
В15И-054.00.002	Переход	24
В15И-054.00.003	Прокладка	
В15И-054.00.004	Прокладка	
В15И-054.00.005	Прокладка	25
В15И-054.00.006	Прокладка	
В15И-054.00.007	Прокладка	
В15И-054.00.008	Прокладка	
В16Е-070.00.000 ВС	Люк. Ведомость спецификаций	26
В16Е-070.00.000 ВП	Люк. Ведомость покупных изделий.	
В16Е-070.00.000	Люк.	27
В16Е-070.00.000СБ	Люк.	
В16Е-070.00.001	Прокладка	
В16Е-070.01.000	Корпус	28
В16Е-070.01.000СБ	Корпус	
В16Е-070.01.001	фланец	
В16Е-070.02.000	Крышка	29
В16Е-070.02.000СБ	Крышка	
В16Е-070.02.001	Ручка	
В16Е-071.00.000	Патрубок фланцевый	30
В16Е-071.00.000СБ	Патрубок фланцевый	31
В16Е-072.00.000	Отвод фланцевый	30
В16Е-072.00.000СБ	Отвод фланцевый	31
В16Е-073.00.000 ВС	Штуцер для приема топлива из автоцистерн. Ведомость спецификаций.	32
В16Е-073.00.000	Штуцер для приема топлива из автоцистерн.	
В16Е-073.00.000СБ	Штуцер для приема топлива из автоцистерн.	
В16Е-073.01.000	Патрубок	33
В16Е-073.01.000СБ	Патрубок	
В16Е-073.01.001	Втулка	
В16Е-073.01.002	фланец	34
В16Е-073.02.000	Крышка	
В16Е-073.02.000СБ	Крышка	
В18Б-004.00.000 ВС	Блок насосов перекачки топлива. Ведомость спецификаций.	35
В18Б-004.00.000 ГЗ	Блок насосов перекачки топлива. Схема гидравлическая, принципиальная	

Типовой проект 903-1-237.87.
Альбом 3, часть 1.

Инв. № подл. | Подпись и дата | Взам. инв. №

Копия верна

Содержание альбома

Обозначение	Наименование	Стр.
В18Б-004.00.000ВП	Блок насосов перекачки топлива. Ведомость покупных изделий	36
В18Б-004.00.000	Блок насосов перекачки топлива.	37
В18Б-004.01.000	Трубопровод	
В18Б-004.00.000СБ	Блок насосов перекачки топлива	38
В18Б-004.01.000СБ	Трубопровод	39
В18Б-004.02.000	Трубопровод	
В18Б-004.02.000СБ	Трубопровод	40
В18Б-004.03.000	Отвод фланцевый	
В18Б-004.03.000СБ	Отвод фланцевый	
В18Б-004.04.000	Трубопровод	41
В18Б-004.04.000СБ	Трубопровод	
В18Б-004.05.000	Рама	42
В18Б-004.05.001	Кронштейн	
В18Б-004.05.002	Стойка	
В18Б-004.05.000СБ	Рама	43
В18Б-004.06.000ВС	Фильтр сетчатый Ду100. Ведомость спецификаций	44
В18Б-004.06.000	Фильтр сетчатый Ду100	
В18Б-004.06.100	Корпус	
В18Б-004.06.000СБ	Фильтр сетчатый Ду100	45
В18Б-004.06.100СБ	Корпус	46
В18Б-004.06.101	Труба	47
В18Б-004.06.102	Патрубок	
В18Б-004.06.200	Каркас с сеткой	
В18Б-004.06.201	Крышка сетки	
В18Б-004.06.200СБ	Каркас с сеткой	48
В18Б-004.06.202	Днище	49
В18Б-004.06.203	Решетка	
В18Б-004.06.204	Обечайка	
В18Б-004.06.205	Пояс нижний	50
В18Б-004.06.206	Пояс жесткости	
В18Б-004.06.207	Кольцо	
В18Б-004.06.208	Накладка	51
В18Б-004.06.300	Крышка	
В18Б-004.06.300СБ	Крышка	
В18Б-004.06.301	Ручка	
В18В-002.00.000ВС	Блок приточной камеры. Ведомость спецификаций.	52
В18В-002.00.000ВП	Блок приточной камеры. Ведомость покупных изделий	52,53
В18В-002.00.000	Блок приточной камеры	53,54
В18Б-002.00.001	Крышка	54
В18В-002.00.002	Прокладка	
В18В-002.00.003	Прокладка	
В18В-002.00.000СБ	Блок приточной камеры	55
В18В-002.01.000	Короб	56
В18В-002.01.100	Фланец	

Обозначение	Наименование	Стр.
В18В-002.01.100СБ	Фланец	56
В18В-002.01.000СБ	Короб	57
В18В-002.01.200	Фланец	58
В18В-002.01.200СБ	Фланец	
В18В-002.01.001	Стенка	
В18В-002.02.000	Тройник	59
В18В-002.02.100	Фланец	
В18В-002.02.100СБ	Фланец	
В18В-002.02.000СБ	Тройник	60
В18В-002.02.001	Переход	61
В18В-002.02.002	Обечайка	
В18В-002.02.003	Дно	
В18В-002.02.004	Патрубок	62
В18В-002.02.005	Звено	
В18В-002.02.006	Патрубок	63
В18В-002.02.007	Фланец	
В18В-002.03.000	Тройник	
В18В-002.03.000СБ	Тройник	64
В18В-002.03.100	Короб	65
В18В-002.03.100СБ	Короб	
В18В-002.03.101	Стенка	
В18В-002.03.200	Короб	66
В18В-002.03.200СБ	Короб	
В18В-002.03.300	Переход	
В18В-002.03.300СБ	Переход	
В18В-002.03.301	Стенка	67
В18В-002.03.400	Отвод 45°	
В18В-002.03.400СБ	Отвод 45°	
В18В-002.03.001	Фланец	68
В18В-002.03.002	Ребро	
В18В-002.04.000	Рама	
В18В-002.04.000СБ	Рама	69

Типовой проект 903-1-237.87. Альбом 3, часть 1.

№ поз.	Обозначение	Наименование	Куда входит: Обозначение	Кол.	Общее кол.	Примечание
1	В15И-054.00.000	Газоходы котлов			1	
2	В15И-054.01.000	Переход с фланцем	В15И-054.00.000	1	1	
3	В15И-054.02.000	Короб	В15И-054.00.000	1	1	
4	В15И-054.03.000	Короб	В15И-054.00.000	1	1	
5	В15И-054.04.000	Утка	В15И-054.00.000	1	1	
6	В15И-054.05.000	Тройник	В15И-054.00.000	1	1	
7	В15И-054.06.000	Вставка	В15И-054.00.000	1	1	
8	В15И-054.07.000	Отвод 45°	В15И-054.00.000	2	2	
9	В15И-054.08.000	Тройник	В15И-054.00.000	2	2	
10	В15И-054.09.000	Патрубок	В15И-054.00.000	4	4	
11	В15И-054.10.000	Отвод	В15И-054.00.000	4	4	
12	В15И-054.11.000	Отвод 45°	В15И-054.00.000	2	2	
13	В15И-054.12.000	Отвод 90°	В15И-054.00.000	2	2	
14	В15И-054.13.000	Стойка	В15И-054.00.000	4	4	
15						
16						
17						
18						
19						
20						

Изм. Лист № докум. Подп. Дата

Разраб. Бушина

Провер. Федоров

Нач.отд. Федоров

Н.контр. Бушина

Утв. Федоров

В15И-054.00.000ВС

Газоходы котлов

Ведомость спецификаций

Лит. Лист Листов 1

Госстрой СССР Казахский САНТЕХПРОЕКТ

Формат А3

Копия верна

Инв. № подл. | Подп. и дата | Взам. инв. № | Инв. № дубл. | Подп. и дата

Типовой проект 903-1-237.87. альбом 3, часть 1.

№ позиции	Наименование	Код ОКП	Обозначение документа на поставку	Поставщик	Куда входит (обозначение)	Количество: На изделие	В комплекты	На ремонт	Всего	Примечание
1 2	Клапан круглый ф350	31 1383 2102	05 ПГВ4 292-80	Ангарский завод КВОиТ	В15И-054.00.000	4			4	
3 4 5 6	Компенсатор прямоугольный двухлинзовый 400х600 с фланцами	31 1315 1507	05 ПГВ4 247-76	Алма-Атинский завод КВОиТ	В15И-054.00.000	1			1	
7 8 9	Компенсатор круглый двухлинзовый ф600 с фланцами	31 1315 1122	08 ПГВ4 243-76	Алма-Атинский завод КВОиТ	В15И-054.00.000	1			1	
10 11 12	Компенсатор кругловый однолинзовый ф350	31 1315 1102	09 ПГВ4 334-79	Алма-Атинский завод КВОиТ	В15И-054.00.000	4			4	
13 14 15 16	Крепежные изделия									
17	Болт М16х45.58		ГОСТ 7798-70		В15И-054.00.000	124			124	
18	Гайка М16.5		ГОСТ 5915-70		В15И-054.00.000	124			124	
19	Шайба 16.01		ГОСТ 11371-78		В15И-054.00.000	124			124	
20										
21										

Инв. № подл. | Подп. и дата | Взам. инв. № | Инв. № дубл. | Подп. и дата

Изм. Лист № докум. Подп. Дата

Разраб. Бушина

Провер. Федоров

Нач.отд. Федоров

Н.контр. Бушина

Утв. Федоров

В15И-054.00.000ВП

Газоходы котлов

Ведомость покупных изделий

Лит. Лист Листов 1

Госстрой СССР Казахский САНТЕХПРОЕКТ

Формат А3

1429-03

Копия верна

Формат	Зона	Поз.	Обозначение	Наименование	Кол.	Примечание
		27		Гайка М16.5		
				ГОСТ5915-70	124	0,033кг
		28		Шайба 16.01		
				ГОСТ11371-78	124	0,011кг
				Прочие изделия		
		29		Компенсатор прямоугольный двухлинзовый 400×600 с фланцами		
				05ПГВУ247-76	1	23,6кг
		30		Компенсатор круглый двухлинзовый ф600 с фланцами		
				08ПГВУ243-76	1	26,9кг
		31		Компенсатор круглый однолинзовый ф350		
				09ПГВУ334-79	4	18,2кг
		32		Клапан круглый ф350		
				05ПГВУ292-80	4	53кг
				Материалы		
		33		Круг $\frac{5\ ГОСТ\ 2590-71}{Ст.3\ ГОСТ\ 535-79}$	120м	18,5кг

Изм. Лист № докум. Подп. Дата

В15И-054.00.000

Лист 3

Формат А4

Формат	Зона	Поз.	Обозначение	Наименование	Кол.	Примечание
				Детали		
А4		14	В15И-054.00.001	Фланец	1	9,75кг
		15	-01	Фланец	1	9,6кг
А3		16	В15И-054.00.002	Переход	2	14,8кг
А4		17	В15И-054.00.003	Прокладка	1	0,77кг
А4		18	В15И-054.00.004	Прокладка	2	0,51кг
А4		19	В15И-054.00.005	Прокладка	1	0,33кг
А4		20	В15И-054.00.006	Прокладка	1	0,33кг
А4		21	В15И-054.00.007	Прокладка	8	0,2кг
А4		22	В15И-054.00.008	Прокладка	4	0,2кг
Б4		23	В15И-054.00.009	Патрубок		
				Труба $\frac{377\times5\ ГОСТ10704-76}{В-В\ Ст.3\ ГОСТ10705-80}$		
				ℓ=2225	2	102кг
Б4		24	В15И-054.00.010	Патрубок		
				Труба $\frac{377\times5\ ГОСТ10704-76}{В-В\ Ст.3\ ГОСТ10705-80}$		
				ℓ=407	2	18,6кг
Б4		25	В15И-054.00.011	Патрубок		
				Труба $\frac{377\times5\ ГОСТ10704-76}{В-В\ Ст.3\ ГОСТ10705-80}$		
				ℓ=165	2	
				Стандартные изделия		
		26		Болт М16×45.58		
				ГОСТ7798-70	124	0,106кг

Изм. Лист № докум. Подп. Дата

В15И-054.00.000

Лист 2

Формат А4

Типовой проект 903-1-237.87, альбом 3, часть 1.

В15И-054.00.001

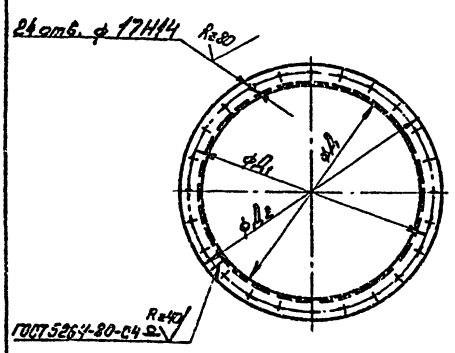

Обозначение	Размеры в мм				Масса кг
	Д	$Д_1$	$Д_2$	$L_{разв}$	
В15И-054.00.001	643	713	769	2027	9,75
-01	632	702	758	1992	9,6

1. Предельные отклонения размеров $\pm\frac{УТ14}{2}$ по ГОСТ 25347-82.
2. Шероховатость кромок реза Rz160.
3. Электрод 942 ГОСТ 9467-75.

В15И-054.00.001

Изм.	Лист	№ докум.	Подп.	Дата
Разраб.		Бушина		
Пров.		Федоров		
Т. контр.		Федоров		
Н. контр.		Бушина		
Утв.		Федоров		

Фланец

Лит. | Масса: Ст. табл. | Масштаб: 1:10

Лист | Листов 1

Уголок 63×63×5 ГОСТ 8509-72
ВСт.3 ГОСТ 535-79

Госстрой СССР Казахский Сантехпроект

Формат А4

Формат	Зона	Поз.	Обозначение	Наименование	Кол.	Примечание
				Документация		
2×А2			В15И-054.00.000СБ	Сборочный чертеж		
А3			В15И-054.00.000ВС	Ведомость спецификаций		
А3			В15И-054.00.000ВП	Ведомость покупных изделий		
				Сборочные единицы		
А4		1	В15И-054.01.000	Переход с фланцем	1	30кг
А4		2	В15И-054.02.000	Короб	1	225кг
А4		3	В15И-054.03.000	Короб	1	416,5кг
А4		4	В15И-054.04.000	Утка	1	133кг
А4		5	В15И-054.05.000	Тройник	1	37,5кг
А4		6	В15И-054.06.000	Вставка	1	35кг
А4		7	В15И-054.07.000	Отвод 45°	2	26кг
А4		8	В15И-054.08.000	Тройник	2	72кг
А4		9	В15И-054.09.000	Патрубок	4	22кг
А4		10	В15И-054.10.000	Отвод	4	55кг
А4		11	В15И-054.11.000	Отвод 45°	2	20кг
А4		12	В15И-054.12.000	Отвод 90°	2	40кг
А4		13	В15И-054.13.000	Стойка	4	22,5кг

В15И-054.00.000

Изм.	Лист	№ докум.	Подп.	Дата
Разраб.		Бушина		
Провер.		Федоров		
Нач.отд.		Федоров		
Н.контр.		Бушина		
Утв.		Федоров		

Газоходы котлов

Лит. | Лист | Листов 3

Госстрой СССР Казахский Сантехпроект

Формат А4

1429-03

Копия верна

Типовой проект 903-1-237.87, альбом 3, часть 1.

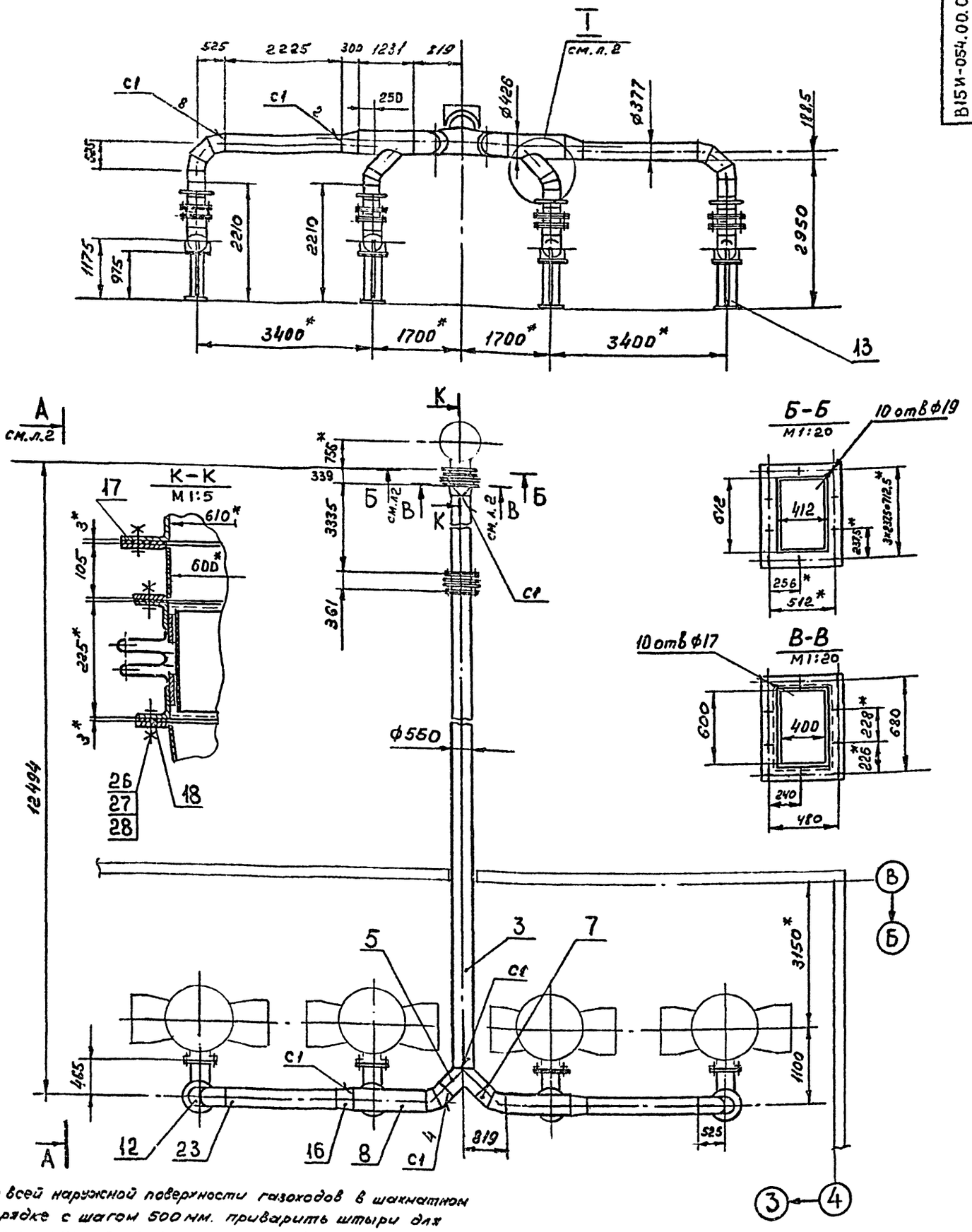

1. По всей наружной поверхности газоходов в шахматном порядке с шагом 500 мм. приварить штыри для крепления теплоизоляции длиной 200 мм из круглой стали ф5 мм по ГОСТ 2590-71 (см. спецификацию, раздел „Материалы", поз. 33).
2. * Размер для справок.
3. ** Размер уточнить по месту.
4. Предельные отклонения размеров $\pm\frac{IT14}{2}$ по ГОСТ 25347-82 и ГОСТ 25348-82.
5. Шероховатость кромок реза Rz160.
6. Сварные швы по ГОСТ 16037-80.
7. Электрод Э42 ГОСТ 9467-75.

Изм.	Лист	№ докум.	Подп.	Дата
Разраб.		Федоров		
Пров.		Федоров		
Т. контр.		Федоров		
Н. контр.		Бушина		
Утв.		Федоров		

В15И-054.00.000.СБ

Газоходы котлов

Лит.	Масса	Масштаб
	2240	1:50

Лист 1 Листов 2

Госстрой СССР Казахский Сантехпроект

Формат А1

Инв. № подл. | Подп. и дата | Взам. инв. № | Инв. № дубл. | Подп. и дата

В15И-054.00.000.СБ

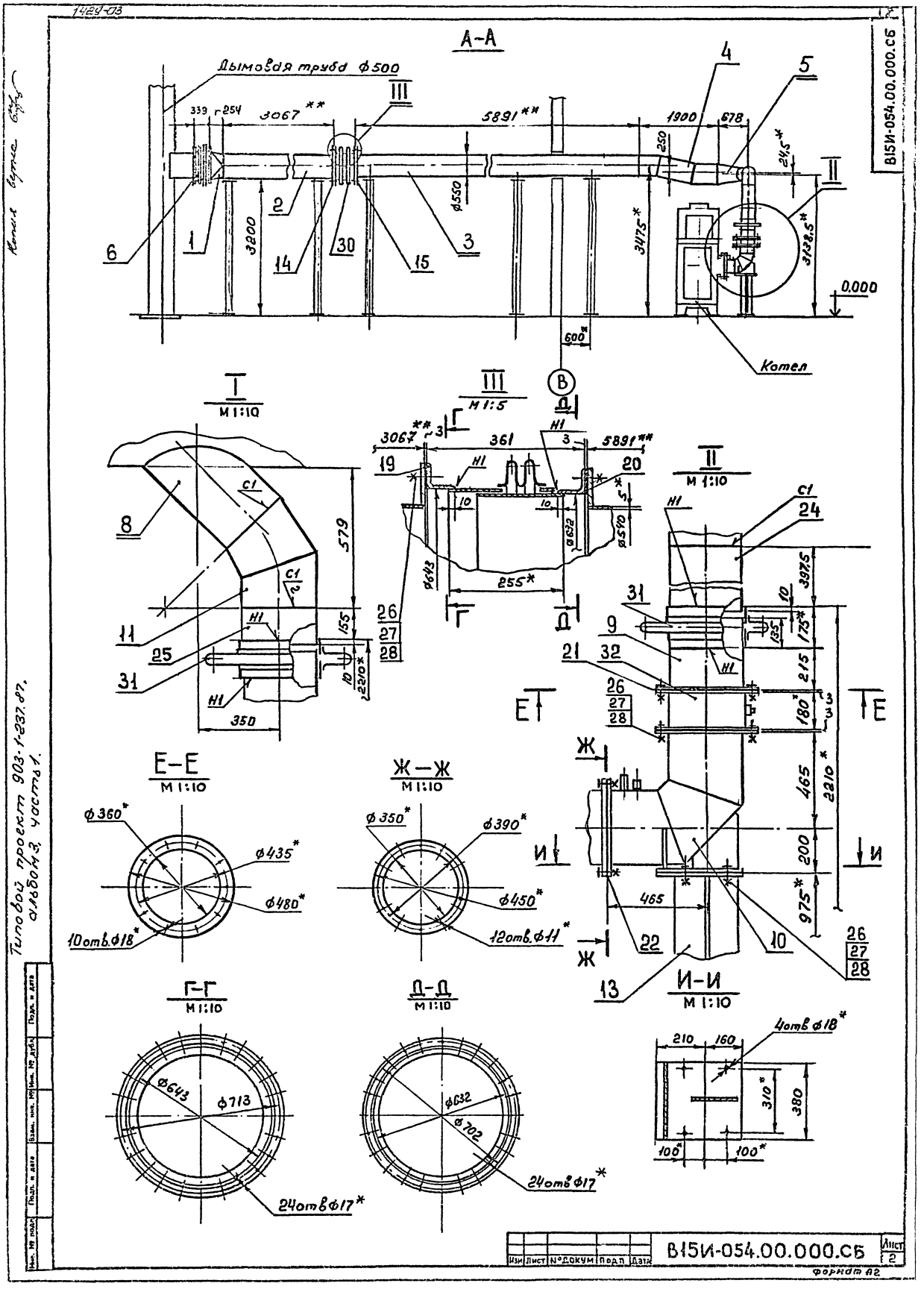

1429-03
А-А
Дымовая труба ф500
339
г254
3067**
5891**
1900
678
250
24,5*
3200
ф550
3475*
3138,5*
0,000
600*
Котел
I
М 1:10
579
155
2210*
350
III
М 1:5
3067**
361
5891**
255*
ф643
ф632
ф540
II
М 1:10
397,5
175*
135
215
180*
465
2210*
200
975*
465
Е-Е
М 1:10
ф360*
ф435*
ф480*
10отв.ф18*
Ж-Ж
М 1:10
ф350*
ф390*
ф450*
12отв.ф11*
И-И
М 1:10
4отв ф18*
210
160
310*
380
100*
100*
Г-Г
М 1:10
ф643
ф713
24отв ф17*
Д-Д
М 1:10
ф632
ф702
24отв ф17*
Типовой проект 903-1-237.87, альбом 3, часть 1.
В15И-054.00.000.СБ
Изм
Лист
№ докум
Подп
Дата
Лист 2
Формат А2

1429-03

В15И-054.01.000СБ

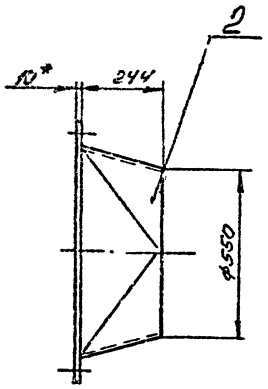

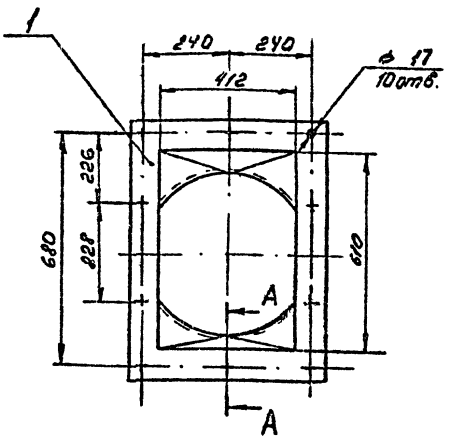

А - А
М 1:1

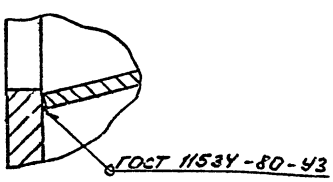

1. * Размер для справок
2. Предельные отклонения размеров $\pm\frac{JT14}{2}$ по ГОСТ 25387-82
3. Электрод Э 42 ГОСТ 9467-75

Изм.	Лист	№ докум.	Подп.	Дата	В15И-054.01.000 СБ	Лит.	Масса	Масштаб
Разраб.		Гуц			Переход с фланцем		30	1:10
Пров.		Федоров				Лист	Листов 1	
Т. контр.		Федоров				Госстрой СССР Казахский САНТЕХПРОЕКТ		
Н. контр.		Бушина						
Утв.		Федоров						

Формат А3

Типовой проект 903-1-237.87, альбом 3, часть 1.

В15И-054.01.001

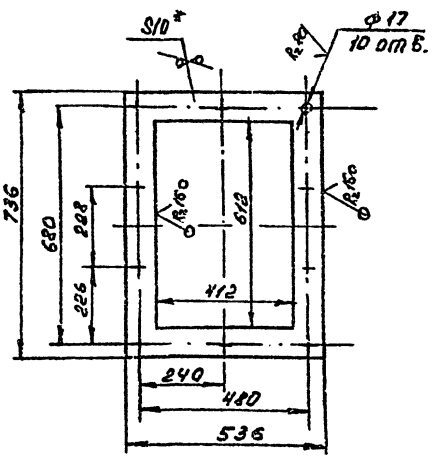

1. * Размер для справок
2. Предельные отклонения размеров $\pm\frac{JT14}{2}$ по ГОСТ 25347-82

Изм.	Лист	№ докум.	Подп.	Дата	В15И-054.01.001	Лит.	Масса	Масштаб
Разраб.		Гуц			Фланец		11,4	1:10
Пров.		Федоров				Лист	Листов 1	
Т. контр.		Федоров						
Н. контр.		Бушина			Лист 10 ГОСТ 19903-74 / В Ст3 ГОСТ 14637-79	Госстрой СССР Казахский САНТЕХПРОЕКТ		
Утв.		Федоров						

Формат А4

Форм.	Зона	Поз.	Обозначение	Наименование	Кол.	Примечание
				Документация		
А3			В15И-054.01.000 СБ	Сборочный чертеж		
				Детали		
А4		1	В15И-054.01.001	Фланец	1	11,4 кг
А3		2	В15И-054.01.002	Переход	1	18,3 кг

Изм.	Лист	№ докум.	Подп.	Дата	В15И-054.01.000	Лит.	Лист	Листов
Разраб.		Гуц			Переход с фланцем			1
Пров.		Федоров				Госстрой СССР Казахский САНТЕХПРОЕКТ		
Нач. отд.		Федоров						
Н. контр.		Бушина						
Утв.		Федоров						

Формат А4

1429-03

В15Ч-054.02.001

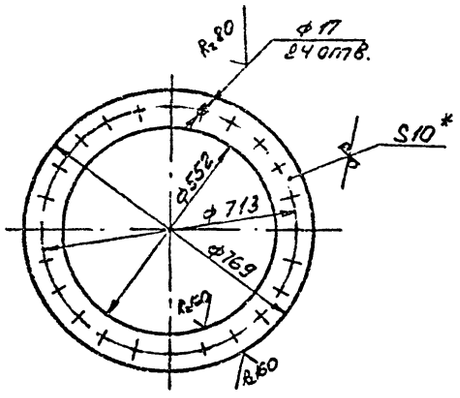

1. * Размер для справок
2. Предельные отклонения размеров $\pm \frac{JT14}{2}$ по ГОСТ 25347-82

Изм.	Лист	№ докум.	Подп.	Дата
Разраб.		Гуц		
Пров.		Федоров		
Т. контр.		Федоров		
Н. контр.		Бушина		
Утв.		Федоров		

В15Ч-054.02.001

Фланец

Лит.	Масса	Масштаб
	17,1	1:10

Лист | Листов 1

10 ГОСТ 19903-74
Лист Вст3 ГОСТ 14637-79

Госстрой СССР Казахский САНТЕХПРОЕКТ

Формат А4

Копия верна

Типовой проект 903-1-237.87, альбом 3, часть 1.

Форм.	Зона	Поз.	Обозначение	Наименование	Кол.	Примечание
				Документация		
		13	В15Ч-054.02.000СБ	Сборочный чертеж		
				Детали		
А4		1	В15Ч-054.02.001	Фланец	1	17,1 кг
А4		2	В15Ч-054.02.002	Патрубок	1	287,8 кг

В15Ч-054.02.000

Изм.	Лист	№ докум.	Подп.	Дата
Разраб.		Гуц		
Провер.		Федоров		
Нач. отд.		Федоров		
Н. контр.		Бушина		
Утв.		Федоров		

Короб

Лит.	Масса	Масштаб

Лист 1 | Листов 1

Госстрой СССР Казахский САНТЕХПРОЕКТ

Формат А4

1429-03

В15Ч-054.01.002

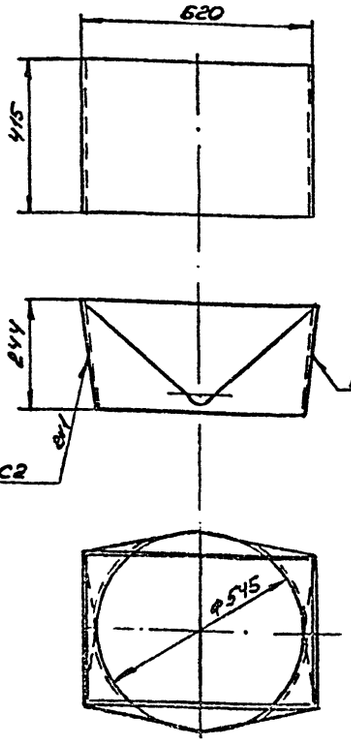

Развертка половины детали

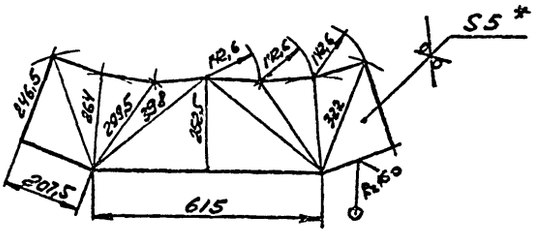

1. * Размер для справок
2. Предельные отклонения размеров $\pm \frac{JT14}{2}$ по ГОСТ 25347-82
3. Электрод Э42 ГОСТ 9467-75

Изм.	Лист	№ докум.	Подп.	Дата
Разраб.		Гуц		
Пров.		Федоров		
Т. контр.		Федоров		
Н. контр.		Бушина		
Утв.		Федоров		

В15Ч-054.01.002

Переход

Лит.	Масса	Масштаб
	18,3	1:10

Лист 1 | Листов 1

5 ГОСТ 19903-74
Лист Вст3 ГОСТ 14637-79

Госстрой СССР Казахский САНТЕХПРОЕКТ

Формат А3

Формат	Зона	Поз.	Обозначение	Наименование	Кол.	Примечание
				Документация		
А3			В15У-054.03.000 СБ	Сборочный чертеж		
				Детали		
А4		1	В15У-054.03.001	Фланец	1	16,5 кг
А4		2	В15У-054.03.002	Патрубок	1	399,9 кг

Копия верна

Изм.	Лист	№ докум.	Подп.	Дата
Разраб.		Гчч		
Провер.		Федоров		
Нач. отд.		Федоров		
Н. контр.		Бушина		
Утв.		Федоров		

В15У-054.03.000

Короб

Лит. | Лист | Листов

Госстрой СССР Казахский ЦНТЕХПРОЕКТ

Формат А4

Подп. и дата | Инв. № дубл. | Взам. инв. № | Подп. и дата | Инв. № подл.

В15У-054.02.002

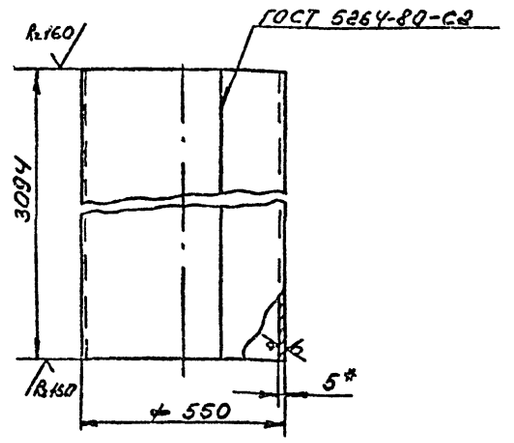

1. Развернутая длина детали - 1711 мм.
2. *Размер для справок.
3. Предельные отклонения размеров $\pm \frac{JT14}{2}$ по ГОСТ 25347-82
4. Электрод Э42 ГОСТ 9467-75

Изм.	Лист	№ докум.	Подп.	Дата
Разраб.		Гчч		
Пров.		Федоров		
Т. контр.		Федоров		
Н. контр.		Бушина		
Утв.		Федоров		

В15У-054.02.002

Патрубок

Лит.	Масса	Масштаб
	207,8	1:10

Лист | Листов 1

Лист 5 ГОСТ 19903-74 Лист В.Ст3 ГОСТ 14637-79

Госстрой СССР Казахский ЦНТЕХПРОЕКТ

Формат А4

Типовой проект 903-1-237.87, альбом 3, часть 1.

В15У-054.02.000СБ

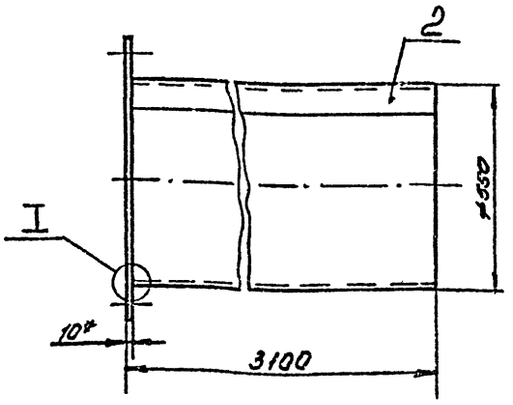

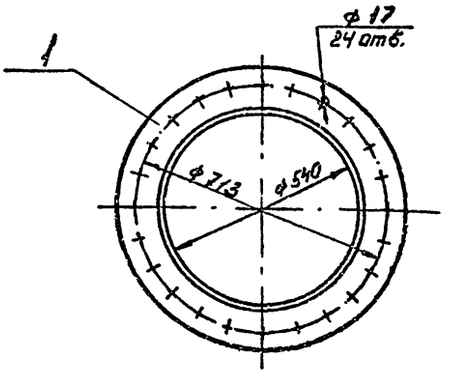

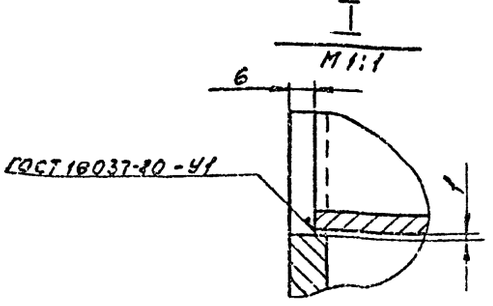

1. *Размер для справок.
2. Отклонение от перпендикулярности фланца оси патрубка не более 1мм.
3. Предельные отклонения размеров $\pm \frac{JT14}{2}$ по ГОСТ 25347-82
4. Электрод Э42 ГОСТ 9467-75

Изм.	Лист	№ докум.	Подп.	Дата
Разраб.		Гчч		
Пров.		Федоров		
Т. контр.		Федоров		
Н. контр.		Бушина		
Утв.		Федоров		

В15У-054.02.000СБ

Короб

Лит.	Масса	Масштаб
	225	1:10

Лист | Листов 1

Госстрой СССР Казахский ЦНТЕХПРОЕКТ

Формат А4

Подп. и дата | Инв. № дубл. | Взам. инв. № | Подп. и дата | Инв. № подл.

Копия верна

В15И-054.03.002

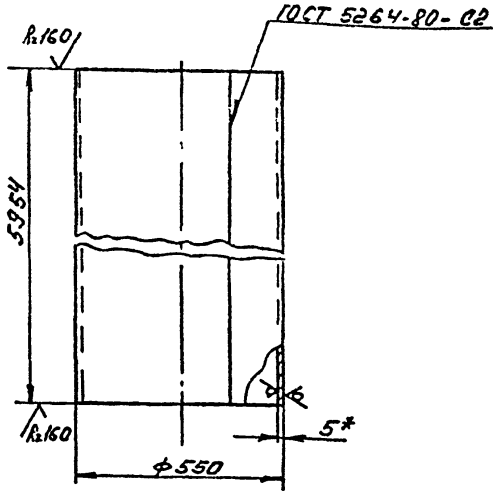

1. Развернутая длина детали - 11111мм.
2. *Размер для справок
3. Предельные отклонения размеров $\pm \frac{IT14}{2}$ по ГОСТ 25347-82
4. Электрод Э42 ГОСТ 9467-75

Изм.	Лист	№ докум.	Подп.	Дата	В15И-054.03.002			
Разраб.		Гуц			Патрубок	Лит.	Масса	Масштаб
Пров.		Федоров					399,9	1:10
Т. контр.		Федоров				Лист	Листов 1	
Н. контр.		Бушина			Лист 5 ГОСТ 19903-74 / В-Ст3 ГОСТ 14637-79	Госстрой СССР Казахский САНТЕХПРОЕКТ		
Утв.		Федоров						

Инв. № подл. | Подп. и дата | Взам. инв. № | Инв. № дубл. | Подп. и дата

Формат А4

В15И-054.03.001

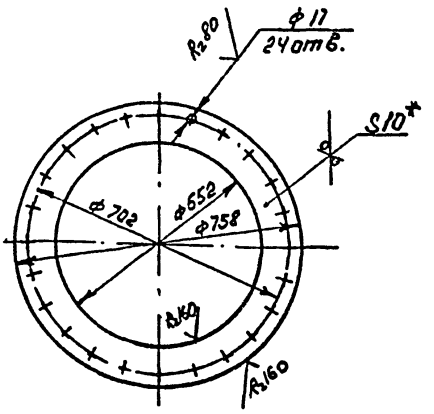

1. *Размер для справок.
2. Предельные отклонения размеров $\pm \frac{IT14}{2}$ по ГОСТ 25347-82

Изм.	Лист	№ докум.	Подп.	Дата	В15И-054.03.001			
Разраб.		Гуц			Фланец	Лит.	Масса	Масштаб
Пров.		Федоров					16,5	1:10
Т. контр.		Федоров				Лист	Листов 1	
Н. контр.		Бушина			Лист 10 ГОСТ 19903-74 / В-Ст3 ГОСТ 14637-79	Госстрой СССР Казахский САНТЕХПРОЕКТ		
Утв.		Федоров						

Инв. № подл. | Подп. и дата | Взам. инв. № | Инв. № дубл. | Подп. и дата

Формат А4

Типовой проект 903-1-237.87, альбом 3, часть 1.

В15И-054.03.000СБ

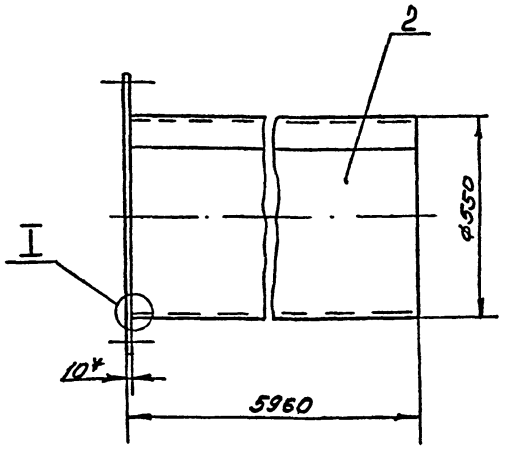

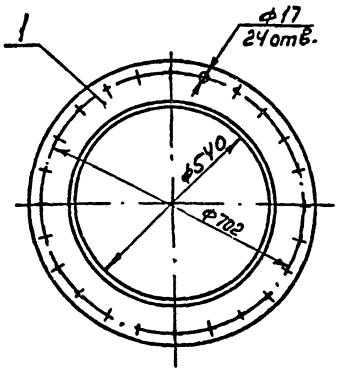

I
М1:1

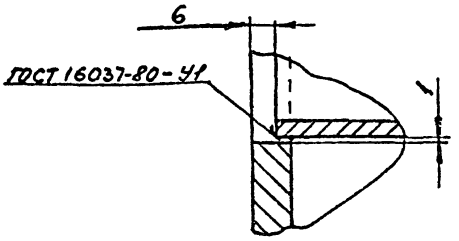

1. * Размер для справок.
2. Отклонение от перпендикулярности фланца к оси патрубка не более 1мм.
3. Предельные отклонения размеров $\pm \frac{IT14}{2}$ по ГОСТ 25347-82
4. Электрод Э42 ГОСТ 9467-75

Изм.	Лист	№ докум.	Подп.	Дата	В15И-054.03.000СБ			
Разраб.		Гуц			Короб	Лит.	Масса	Масштаб
Пров.		Федоров					416,5	1:10
Т. контр.		Федоров				Лист	Листов 1	
Н. контр.		Бушина				Госстрой СССР Казахский САНТЕХПРОЕКТ		
Утв.		Федоров						

Инв. № подл. | Подп. и дата | Взам. инв. № | Инв. № дубл. | Подп. и дата

Формат А3

В15И-054.04.000СБ

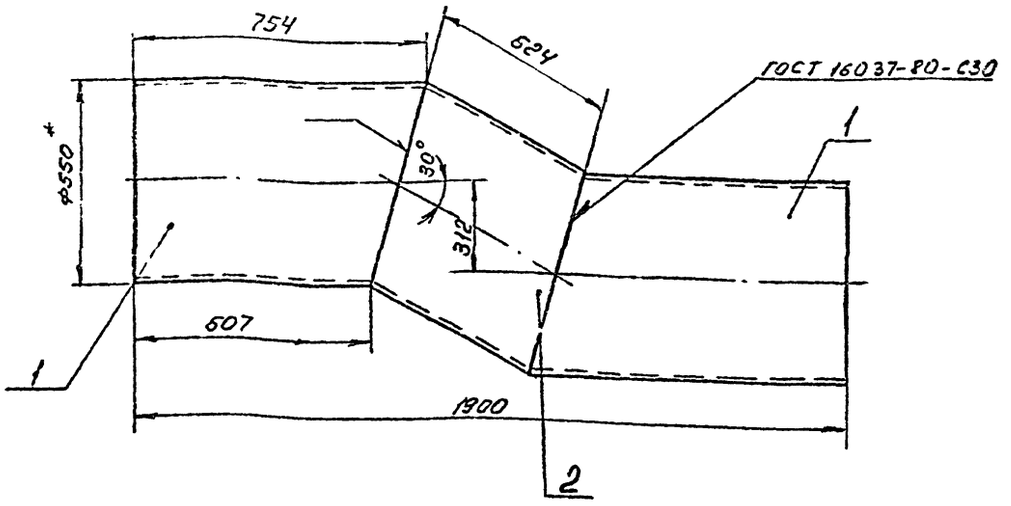

1. *Размер для справок.
2. Предельные отклонения размеров $\pm \frac{IT14}{2}$ по ГОСТ 25347-82
3. Электрод Э42 ГОСТ 9467-75

Изм.	Лист	№ докум.	Подп.	Дата	В15И-054.04.000СБ			
Разраб.		Г.Ч.			Утка	Лит.	Масса	Масштаб
Пров.		Федоров					133	1:10
Т. контр.		Федоров				Лист	Листов 1	
Н. контр.		Бишина				Госстрой СССР Казахский САНТЕХПРОЕКТ		
Утв.		Федоров						

Формат А3

Типовой проект 903-1-237.87, альбом 3, часть 1.

В15И-054.04.001

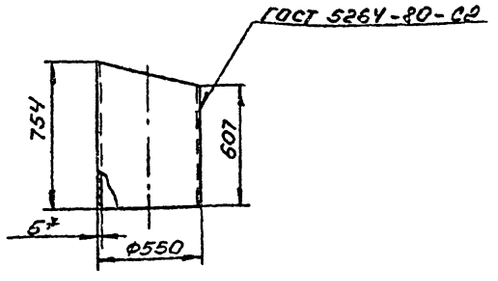

Развертка

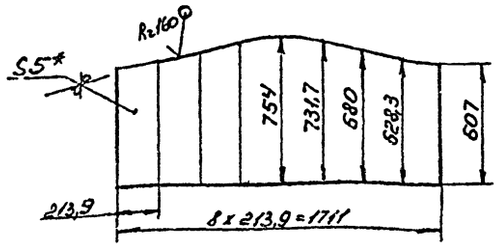

1* Размер для справок.
2 Предельные отклонения размеров $\pm \frac{IT14}{2}$ по ГОСТ 25347-82
3. Электрод Э42 ГОСТ 9467-75

Изм.	Лист	№ докум.	Подп.	Дата	В15И-054.04.001			
Разраб.		Г.Ч.			Стакан	Лит.	Масса	Масштаб
Пров.		Федоров					45,3	1:20
Т. контр.		Федоров				Лист	Листов 1	
Н. контр.		Бишина			Лист 5 ГОСТ 19903-74 / В-Ст3 ГОСТ 14637-79	Госстрой СССР Казахский САНТЕХПРОЕКТ		
Утв.		Федоров						

Формат А4

Форм.	Зона	Поз.	Обозначение	Наименование	Кол.	Примечание
				Документация		
А3			В15И-054.04.000СБ	Сборочный чертеж		
				Детали		
А4		1	В15И-054.04.001	Стакан	2	45,3кг
А4		2	В15И-054.04.002	Патрубок	1	41,5кг

Изм.	Лист	№ докум.	Подп.	Дата	В15И-054.04.000			
Разраб.		Г.Ч.			Утка	Лит.	Лист	Листов 1
Провер.		Федоров				Госстрой СССР Казахский САНТЕХПРОЕКТ		
Нач.отд.		Федоров						
Н. контр.		Бишина						
Утв.		Федоров						

Формат А4

1429-03

В15И-054.05.000 СБ

Копия верна

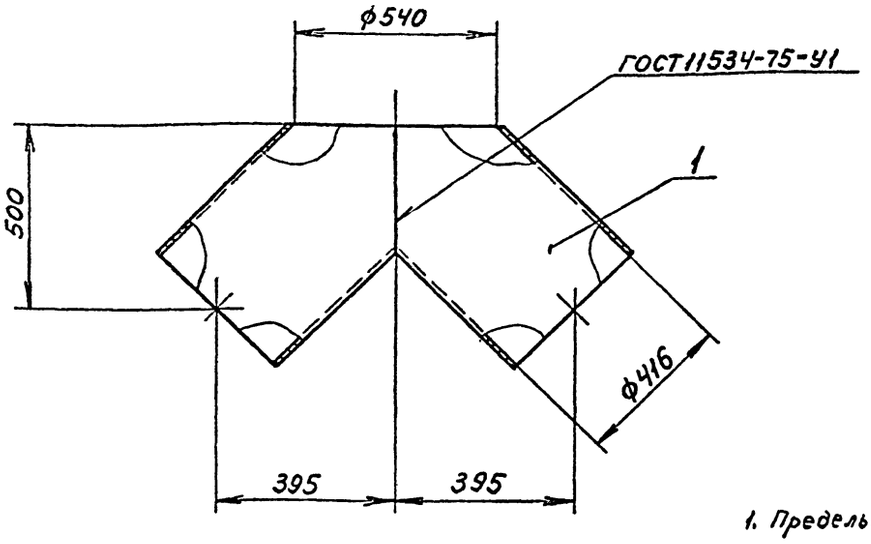

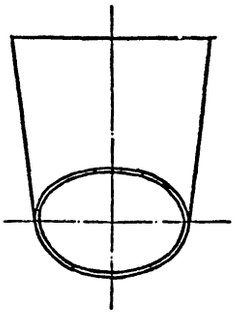

1. Предельные отклонения размеров $\pm\frac{УТ14}{2}$ по ГОСТ 25347-82.
2. Электрод Э42 ГОСТ 9467-75.

Изм.	Лист	№ докум.	Подп.	Дата	В15И-054.05.000 СБ	Лит.	Масса	Масштаб
Разраб.		Яблоков			Тройник		37,5	1:10
Пров.		Федоров				Лист	Листов 1	
Т. контр.		Федоров				Госстрой СССР Казахский Сантехпроект		
Н. контр.		Бушина						
Утв.		Федоров						

Формат А3

Типовой проект 903-1-237.87, альбом 3, часть 1.

Формат	Зона	Поз.	Обозначение	Наименование	Кол.	Прим.
				Документация		
А3			В15И-054.05.000СБ	Сборочный чертеж		
				Детали		
А2		1	В15И-054.05.001	Патрубок	2	18,7кг

Изм.	Лист	№ докум.	Подп.	Дата	В15И-054.05.000	Лит.	Лист	Листов
Разраб.		Яблоков			Тройник			1
Провер.		Федоров				Госстрой СССР Казахский Сантехпроект		
Нач.отд.		Федоров						
Н.контр.		Бушина						
Утв.		Федоров						

Формат А4

В15И-054.04.002

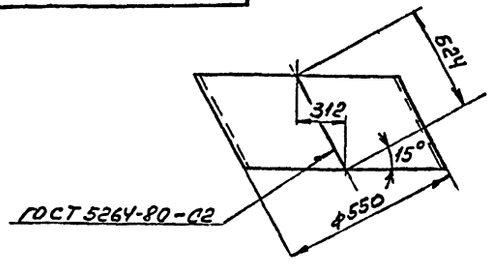

Развертка

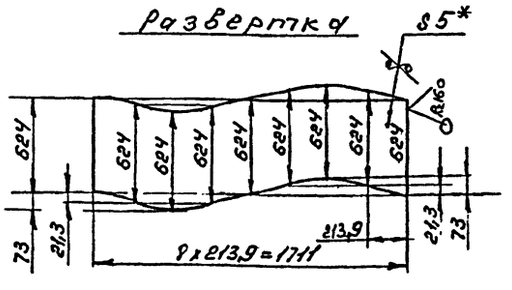

1. *Размер для справок.
2. Предельные отклонения размеров $\pm\frac{УТ14}{2}$ по ГОСТ 25347-82.
3. Электрод Э42 ГОСТ 9467-75

Изм.	Лист	№ докум.	Подп.	Дата	В15И-054.04.002	Лит.	Масса	Масштаб
Разраб.		Гуц			Патрубок		41,5	1:20
Пров.		Федоров				Лист	Листов 1	
Т. контр.		Федоров				Госстрой СССР Казахский САНТЕХПРОЕКТ		
Н. контр.		Бушина						
Утв.		Федоров						

Лист $\frac{5\ ГОСТ\ 19903-74}{В-Ст3\ ГОСТ\ 14637-79}$

Формат А4

Копия верна

Типовой проект 903-1-237.87.
Альбом 3, часть 1.

Вид А

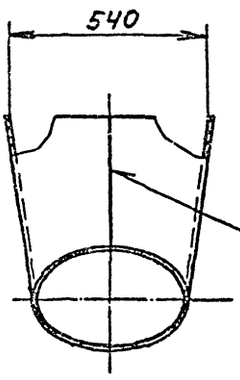

Rz 160 (V)

ГОСТ 5264-80-С2

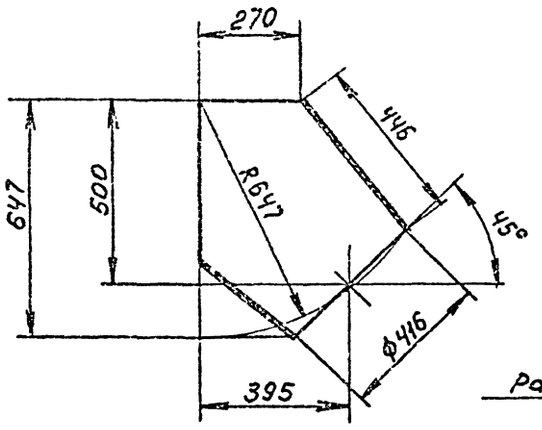

Развертка

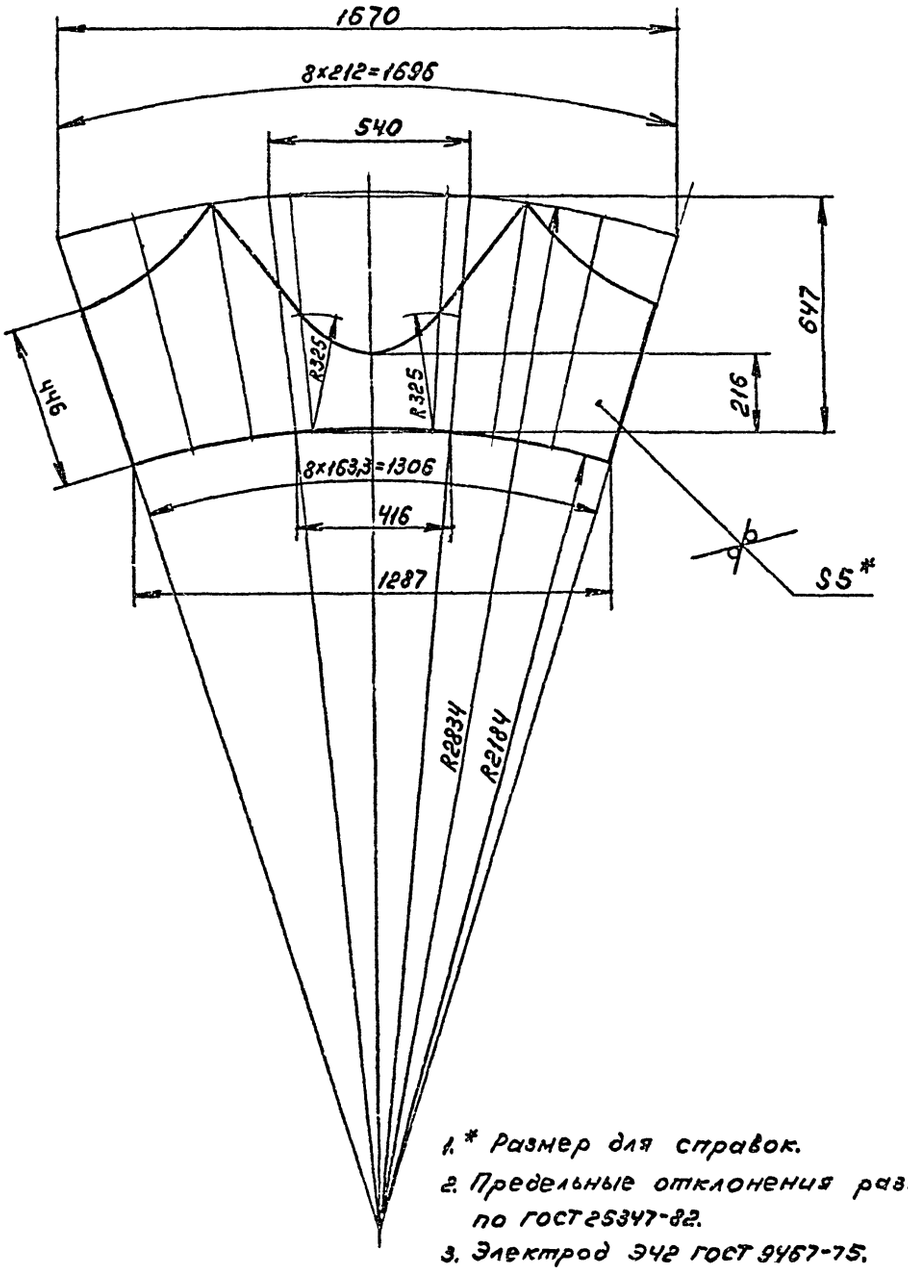

1. * Размер для справок.
2. Предельные отклонения размеров $\pm \frac{IT14}{2}$ по ГОСТ 25347-82.
3. Электрод Э42 ГОСТ 9467-75.

					В15И-054.05.001		
Изм.	Лист	№ докум.	Подп.	Дата	Патрубок	Лит.	Масса 18,7	Масштаб 1:10
Разраб.		Яблоков						
Пров.		Федоров				Лист	Листов 1
Т. контр.		Федоров					
Н. контр.		Бушина			Лист 5 ГОСТ 19903-74 / Ст.3 ГОСТ 14637-79	Госстрой СССР Казахский Сантехпроект	
Утв.		Федоров					

Инв. № подл. | Подп. и дата | Взам. инв. № | Инв. № дубл. | Подп. и дата

Формат А2

В15У-054.06.000 СБ

Копия верна

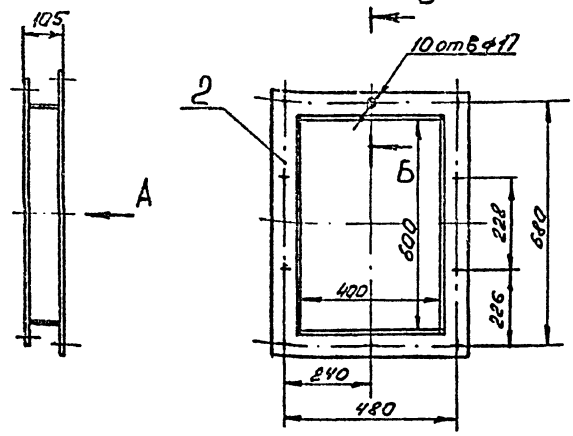

Вид А

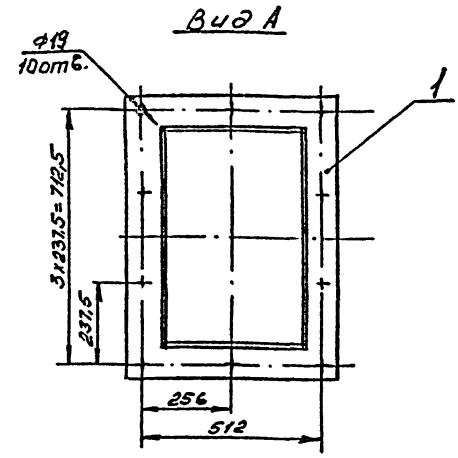

Б - Б
М1:2

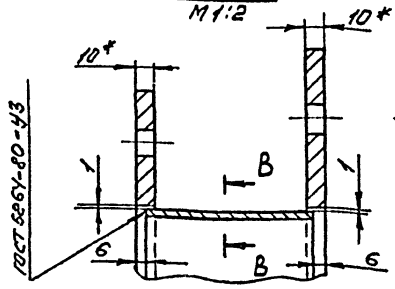

В - В
М1:1

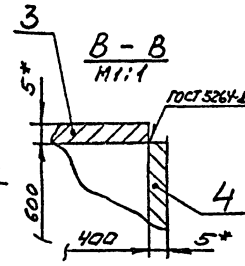

1. * Размер для справок.
2. Отклонение от перпендикулярности фланца к оси патрубка не более 1мм.
3. Предельные отклонения размеров $\pm \frac{IT14}{2}$ по ГОСТ 25347-82
4. Шероховатость кромок реза - R_z 160
5. Электрод Э42 ГОСТ 9467-75

Изм.	Лист	№ докум.	Подп.	Дата
Разраб.		Гуц		
Пров.		Федоров		
Т. контр.		Федоров		
Н. контр.		Бушина		
Утв.		Федоров		

В15У-054.06.000 СБ

Вставка

Лит.	Масса	Масштаб
	35	1:10
Лист	Листов 1	

Госстрой СССР Казахский САНТЕХПРОЕКТ

Формат А3

Типовой проект 903-1-237.82. альбом 3, часть 1.

В15У-054.06.001

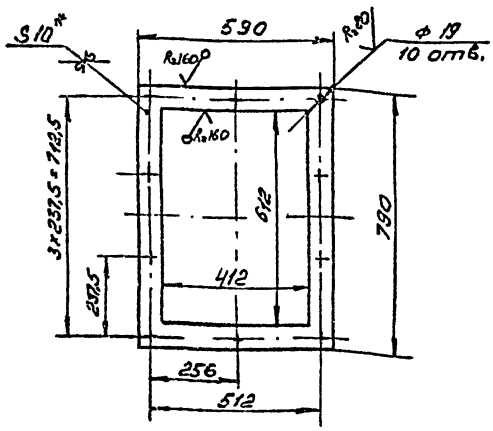

1. * Размер для справок.
2. Предельные отклонения размеров $\pm \frac{IT14}{2}$ по ГОСТ 25347-82

Изм.	Лист	№ докум.	Подп.	Дата
Разраб.		Гуц		
Пров.		Федоров		
Т. контр.		Федоров		
Н. контр.		Бушина		
Утв.		Федоров		

В15У-054.06.001

Фланец

Лит.	Масса	Масштаб
	15,6	1:10
Лист	Листов	

Лист 10 ГОСТ 19903-74 В-Ст3 ГОСТ 14637-79

Госстрой СССР Казахский САНТЕХПРОЕКТ

Формат А4

Формат	Зона	Поз.	Обозначение	Наименование	Кол.	Примечание
				Документация		
А3			В15У-054.06.000СБ	Сборочный чертеж		
				Детали		
А4		1	В15У-054.06.001	Фланец	1	15,6кг
А4		2	В15У-054.01.001	Фланец	1	11,4 кг
				Стенка		
				Лист 5 ГОСТ 19903-74 В-Ст3 ГОСТ 14637-79		
Б4		3	В15У-054.06.002	93 х 400	2	1,46кг
Б4		4	В15У-054.06.003	93 х 600	2	2,19кг

Изм.	Лист	№ докум.	Подп.	Дата
Разраб.		Гуц		
Пров.		Федоров		
Нач. отд.		Федоров		
Н. контр.		Бушина		
Утв.		Федоров		

В15У-054.06.000

Вставка

Лит.	Масса	Масштаб
Лист	Листов 1	

Госстрой СССР Казахский САНТЕХПРОЕКТ

Формат А4

Копия верна

Формат	Зона	Поз.	Обозначение	Наименование	Кол.	Прим.
				Документация		
А3			В15И-054.08.000СБ	Сборочный чертеж		
				Детали		
А4		1	В15И-054.08.001	Патрубок	1	58,3 кг
А4		2	В15И-054.08.002	Патрубок	1	13,5 кг

Изм.	Лист	№ докум.	Подп.	Дата
Разраб.	Белокон			
Пров.	Федоров			
Н.контр.	Бушина			
Утв.	Федоров			

В15И-054.08.000

Тройник

Лит. | Лист | Листов 1

Госстрой СССР Казахский САНТЕХПРОЕКТ

Формат А4

В15И-054.07.001

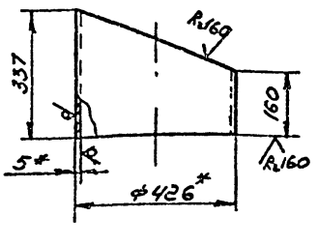

1. *Размер для справок.
2. Предельные отклонения размеров ± IT14/2 по ГОСТ 25347-82

Изм.	Лист	№ докум.	Подп.	Дата
Разраб.	Гуц			
Пров.	Федоров			
Т. контр.	Федоров			
Н. контр.	Бушина			
Утв.	Федоров			

В15И-054.07.001.

Стакан

Лит.	Масса	Масштаб
	12,9	1:10

Лист | Листов 1

Труба 426х5 ГОСТ 10704-76 / В-Б ст3 ГОСТ 10706-76

Госстрой СССР Казахский САНТЕХПРОЕКТ

Формат А4

Типовой проект 903-1-237.87. Альбом 3, часть 1.

В15И-054.07.000СБ

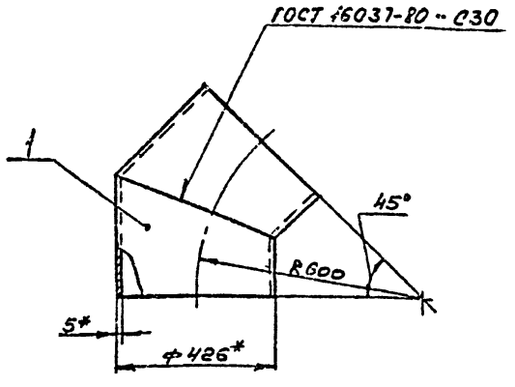

1*Размер для справок.
2. Предельные отклонения размеров ± IT14/2 по ГОСТ 25347-82
3. При производстве сварки внутренний подварочный слой допускается не выполнять, электрод Э42. ГОСТ 9467-75

Изм.	Лист	№ докум.	Подп.	Дата
Разраб.	Гуц			
Пров.	Федоров			
Т. контр.	Федоров			
Н. контр.	Бушина			
Утв.	Федоров			

В15И-054.07.000СБ

Отвод 45°

Лит.	Масса	Масштаб
	26	1:10

Лист | Листов 1

Госстрой СССР Казахский САНТЕХПРОЕКТ

Формат А4

Формат	Зона	Поз.	Обозначение	Наименование	Кол.	Прим.
				Документация		
А4			В15И-054.07.000СБ	Сборочный чертеж		
				Детали		
А4		1	В15И-054.07.001	Стакан	2	12,9 кг

Изм.	Лист	№ докум.	Подп.	Дата
Разраб.	Гуц			
Пров.	Федоров			
Т. контр.	Федоров			
Н. контр.	Бушина			
Утв.	Федоров			

В15И-054.07.000

Отвод 45°

Лит. | Лист | Листов

Госстрой СССР Казахский САНТЕХПРОЕКТ

Формат А4

Копия верна

В15И-054.08.002

Rz 160 (√)

Шаблон

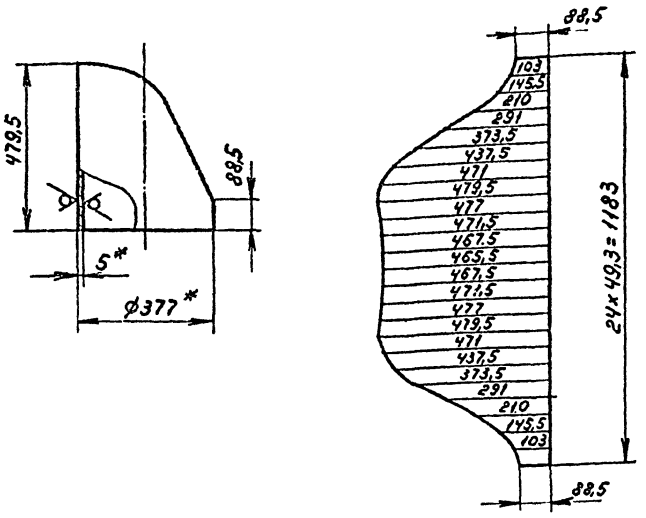

1.* Размер для справок.
2. Предельные отклонения размеров $\pm \frac{УТ14}{2}$ по ГОСТ 25347-82.

Изм.	Лист	№ докум.	Подп.	Дата	В15И-054.08.002	Лит.	Масса	Масштаб
Разраб.		Яблоков			Патрубок		13,5	1:10
Пров.		Федоров				Лист	Листов 1	
Т. контр.		Федоров						
Н. контр.		Бушина			Труба 377×5 ГОСТ 10704-76 / В-Б Ст.3 ГОСТ 10705-80	Госстрой СССР Казахский Сантехпроект		
Утв.		Федоров						

Инв. № подл. | Подп. и дата | Взам. инв. № | Инв. № дубл. | Подп. и дата

формат А4

В15И-054.08.001

Rz 160 (√)

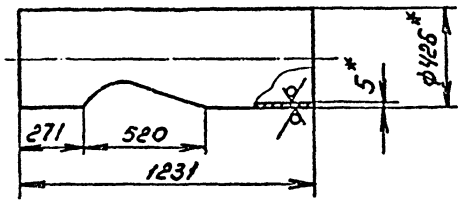

Половина шаблона
М1:5

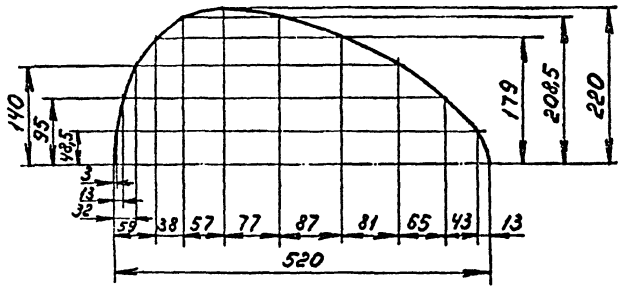

1.* Размер для справок.
2. Предельные отклонения размеров $\pm \frac{УТ14}{2}$ по ГОСТ 25347-82.

Изм.	Лист	№ докум.	Подп.	Дата	В15И-054.08.001	Лит.	Масса	Масштаб
Разраб.		Яблоков			Патрубок		58,3	1:15
Пров.		Федоров				Лист	Листов 1	
Т. контр.		Федоров						
Н. контр.		Бушина			Труба 426×5 ГОСТ 10704-76 / В-Б Ст.3 ГОСТ 10705-80	Госстрой СССР Казахский Сантехпроект		
Утв.		Федоров						

Инв. № подл. | Подп. и дата | Взам. инв. № | Инв. № дубл. | Подп. и дата

формат А4

В15И-054.08.000СБ

Типовой проект 903-1-237.87, альбом 3, часть 1.

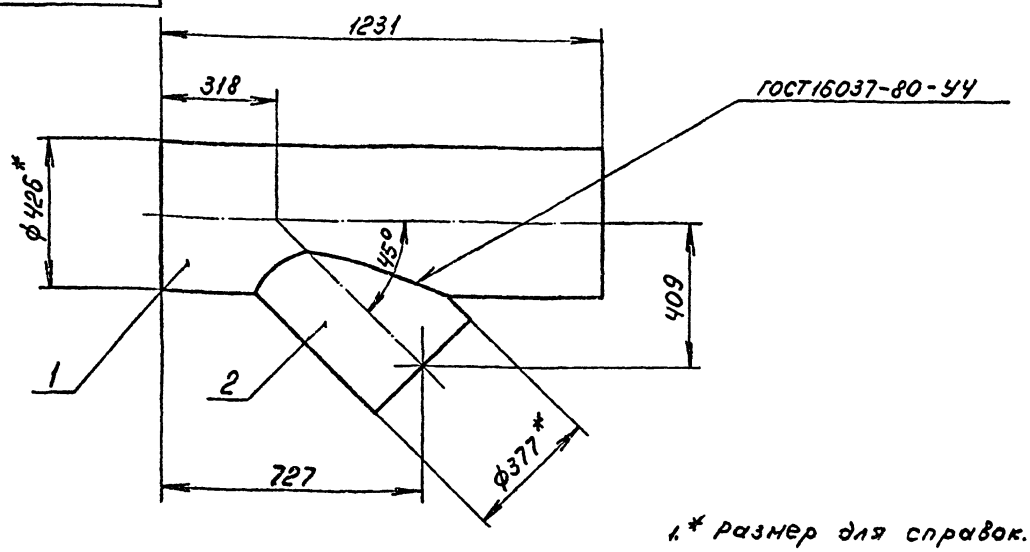

1.* Размер для справок.
2. Предельные отклонения размеров $\pm \frac{УТ14}{2}$ по ГОСТ 25347-82.
3. Электрод Э42 ГОСТ 9467-75.

Изм.	Лист	№ докум.	Подп.	Дата	В15И-054.08.000СБ	Лит.	Масса	Масштаб
Разраб.		Яблоков			Тройник		72	1:10
Пров.		Федоров				Лист	Листов 1	
Т. контр.		Федоров						
Н. контр.		Бушина				Госстрой СССР Казахский Сантехпроект		
Утв.		Федоров						

Инв. № подл. | Подп. и дата | Взам. инв. № | Инв. № дубл. | Подп. и дата

формат А3

1429-03

Копия верна

Формат	Зона	Поз.	Обозначение	Наименование	Кол.	Примечание
				Документация		
А2			В15И-054.10.000.СБ	Сборочный чертеж		
				Детали		
А4		1	В15И-054.10.001	Секция	1	7,52кг
А4		2	В15И-054.10.002	Секция	1	10,4кг
А4		3	В15И-054.10.003	Секция	1	10,43кг
А4		4	В15И-054.10.004	Фланец	1	5,13кг
А4		5	В15И-054.10.005	Ребро	1	1,51кг
А4		6	В15И-054.10.006	Поперечина	1	1,2кг
Б4		7	В15И-054.10.007	Плита		
				Лист Б-10 ГОСТ 19903-74 / В Ст3 сп. ГОСТ 14637-79	1	11кг
Б4		8	В15И-054.10.008	Патрубок		
				Труба 32×2 ГОСТ 10704-76 / В-В Ст3 ГОСТ 10705-80		
				L = 105 мм	1	0,15кг
А4		9	В15И-054.09.001-01	Фланец	1	6,33кг
				Прочие изделия		
		10		Установка бобышки		
				10-3К4-1-75, минмонтажавтомат.	1	0,6кг

Изм.	Лист	№ докум.	Подп.	Дата
Разраб.		Федоров		
Провер.		Федоров		
Нач. отд.		Федоров		
Н. контр.		Бушина		
Утв.		Федоров		

В15И-054.10.000

Отвод

Лит.	Лист	Листов
		1

ГОССТРОЙ СССР КАЗАХСКИЙ САНТЕХПРОЕКТ

Формат А4

Подп. и дата | Взам. инв. № | Инв. № дубл. | Подп. и дата | Инв. № подл.

В15И-054.09.001

Rz160 √ (√)

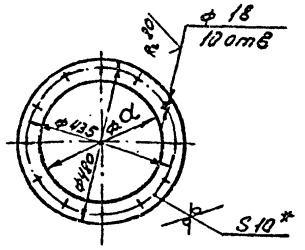

Обозначение	Размер α	Масса
В15И-054.09.001	379	6,18
В15И-054.09.001-01	353	6,33

1.* Размер для справок
2 Предельные отклонения размеров ± $\frac{УТ14}{2}$ по ГОСТ 25347-82

В15И-054.09.001

Изм.	Лист	№ докум.	Подп.	Дата
Разраб.		Гуц		
Пров.		Федоров		
Т. контр.		Федоров		
Н. контр.		Бушина		
Утв.		Федоров		

Фланец

Лит.	Масса	Масштаб
	см. табл.	1:10

Лист 1 Листов 1

Лист Б10 ГОСТ 19903-74 / В Ст3 ГОСТ 14637-79

Госстрой СССР Казахский САНТЕХПРОЕКТ

Формат А4

Подп. и дата | Взам. инв. № | Инв. № дубл. | Подп. и дата | Инв. № подл.

В15И-054.09.000СБ

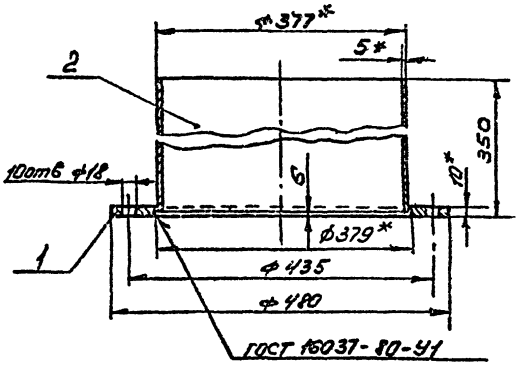

1* Размеры для справок.
2. Предельные отклонения размеров ± $\frac{УТ14}{2}$ по ГОСТ 25347-82
3. Шероховатость кромок реза Rz160
4. Электрод Э42 ГОСТ 9467-75

В15И-054.09.000 СБ

Изм.	Лист	№ докум.	Подп.	Дата
Разраб.		Гуц		
Пров.		Федоров		
Т. контр.		Федоров		
Н. контр.		Бушина		
Утв.		Федоров		

Патрубок

Лит.	Масса	Масштаб
	22	1:5

Лист 1 Листов 1

Госстрой СССР Казахский САНТЕХПРОЕКТ

Формат А4

Типовой проект 903-1-237.87, альбом 3, часть 1.

Подп. и дата | Взам. инв. № | Инв. № дубл. | Подп. и дата | Инв. № подл.

Форм.	Зона	Поз.	Обозначение	Наименование	Кол.	Примечание
				Документация		
А4			В15И-054.09.000СБ	Сборочный чертеж		
				Детали		
А4		1	В15И 054.09.001	Фланец	1	6,18
Б4		2	В15И 054.09.002	Патрубок		
				Труба 377×5 ГОСТ 10704-76 / В-В Ст3 ГОСТ 10705-80		
				l = 344	1	15,77

В15И-054.09.000

Изм.	Лист	№ докум.	Подп.	Дата
Разраб.		Гуц		
Провер.		Федоров		
Нач. отд.		Федоров		
Н. контр.		Бушина		
Утв.		Федоров		

Патрубок

Лит.	Лист	Листов
		1

Госстрой СССР Казахский САНТЕХПРОЕКТ

Формат А4

Подп. и дата | Взам. инв. № | Инв. № дубл. | Подп. и дата | Инв. № подл.

Копия верна

Типовой проект 903-1-237.87.
Альбом 3, часть 1.

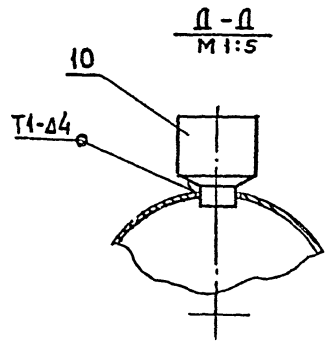

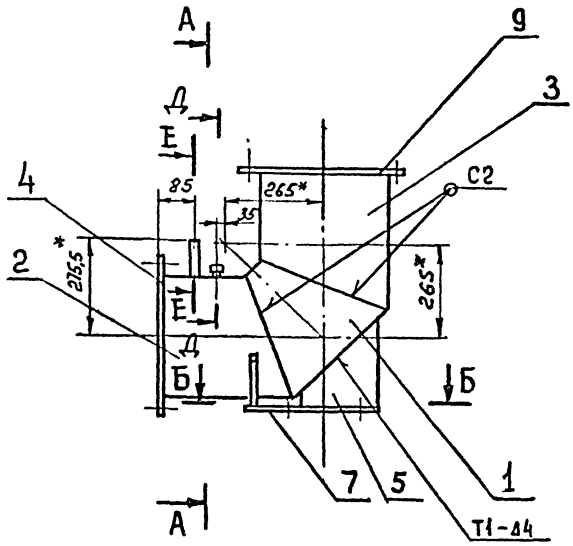

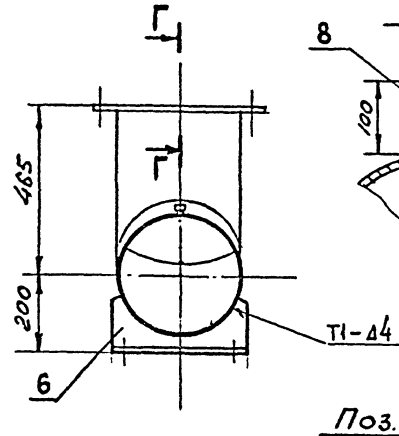

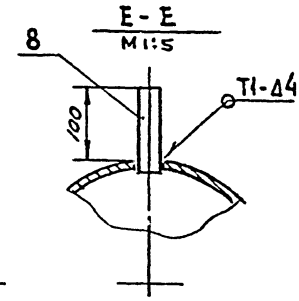

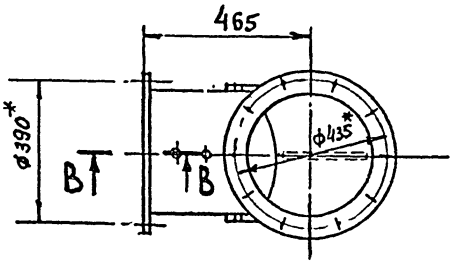

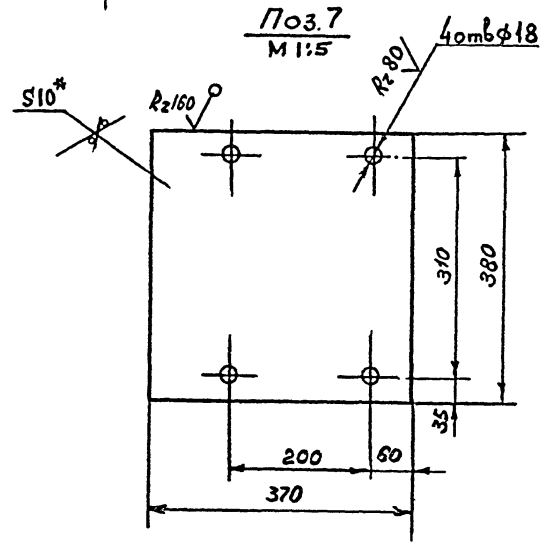

Б-Б

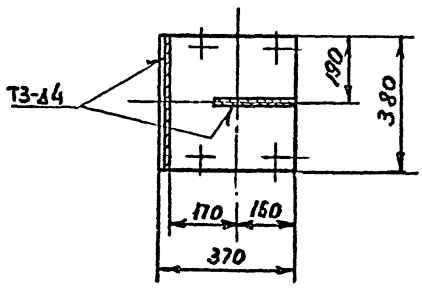

1* Размер для справок
2. Предельные отклонения размеров ± $\frac{IT14}{2}$ ГОСТ 25347-82
3. Сварные швы по ГОСТ 5264-80
4. Электрод Э42 ГОСТ 9467-75

В-В
М1:1

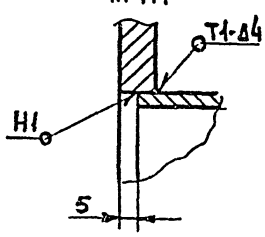

Г-Г
М1:1

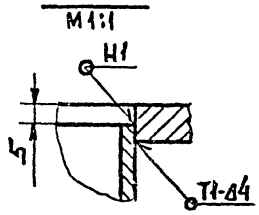

					В15И-054.10.000.СБ	
Изм.	Лист	№ докум.	Подп.	Дата		
Разраб.		Федоров			Отвод	Лит. / Масса 55 / Масштаб 1:10
Пров.		Федоров				Лист / Листов 1
Т. контр.		Федоров				Госстрой СССР Казахский Сантехпроект
Н. контр.		Бушина				
Утв.		Федоров				

Инв. № подл. | Подп. и дата | Взам. инв. № | Инв. № дубл. | Подп. и дата

Формат А4

В15И-054.10.004

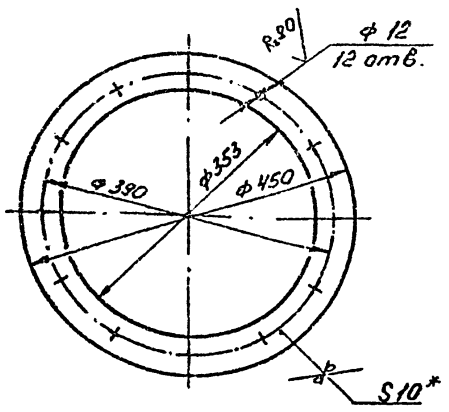

1* Размер для справок.
2. Предельные отклонения размеров ± JT14/2 по ГОСТ 25347-82

Изм.	Лист	№ докум.	Подп.	Дата	В15И-054.10.004			
Разраб.		Гуц			Фланец	Лит.	Масса	Масштаб
Пров.		Федоров					5,13	1:5
Т. контр.		Федоров				Лист	Листов	
Н. контр.		Бушина			Лист 6-10 ГОСТ 19903-74 Ст3 ГОСТ 14637-79	Госстрой СССР Казахский "СЭНТЕХПРОЕКТ"		
Утв.		Федоров						

Формат А4

В15И-054.10.003

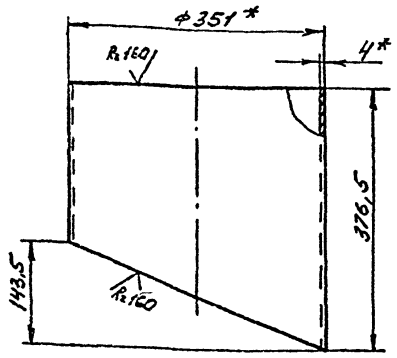

1.* Размер для справок.
2. Предельные отклонения размеров ± JT14/2 по ГОСТ 25347-82

Изм.	Лист	№ докум.	Подп.	Дата	В15И-054.10.003			
Разраб.		Гуц			Секция	Лит.	Масса	Масштаб
Пров.		Федоров					10,43	1:5
Т. контр.		Федоров				Лист	Листов	
Н. контр.		Бушина			Труба 351х4 ГОСТ 10704-76 б-в Ст3 ГОСТ 10705-80	Госстрой СССР Казахский "СЭНТЕХПРОЕКТ"		
Утв.		Федоров						

Формат А4

В15И-054.10.002

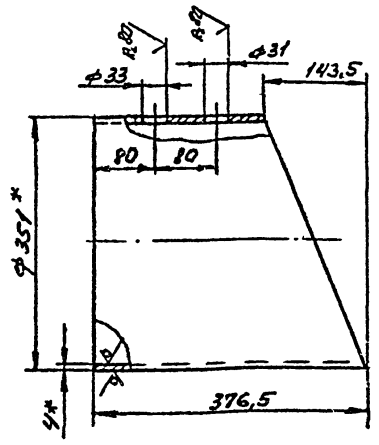

1.* Размер для справок
2. Предельные отклонения размеров ± JT14/2 по ГОСТ 25347-82.

Изм.	Лист	№ докум.	Подп.	Дата	В15И-054.10.002			
Разраб.		Гуц			Секция	Лит.	Масса	Масштаб
Пров.		Федоров					10,4	1:5
Т. контр.		Федоров				Лист	Листов	
Н. контр.		Бушина			Труба 351х4 ГОСТ 10704-76 б-в Ст3 ГОСТ 10705-80	Госстрой СССР Казахский "СЭНТЕХПРОЕКТ"		
Утв.		Федоров						

Формат А4

В15И-054.10.001

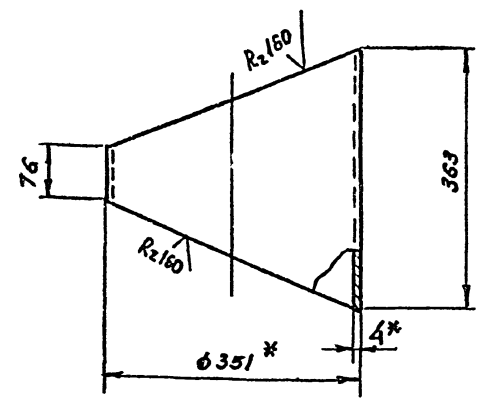

1.* Размер для справок
2. Предельные отклонения размеров ± JT14/2 по ГОСТ 25347-82

Изм.	Лист	№ докум.	Подп.	Дата	В15И-054.10.001			
Разраб.		Гуц			Секция	Лит.	Масса	Масштаб
Пров.		Федоров					7,52	1:5
Т. контр.		Федоров				Лист	Листов	
Н. контр.		Бушина			Труба 351х4 ГОСТ 10704-76 б-в Ст3 ГОСТ 10705-80	Госстрой СССР Казахский "СЭНТЕХПРОЕКТ"		
Утв.		Федоров						

Формат А4

Подп. и дата | Инв. № дубл. | Взам. инв. № | Подп. и дата | Инв. № подл.

1429-03

Копия верна

В15И-054.11.000СБ

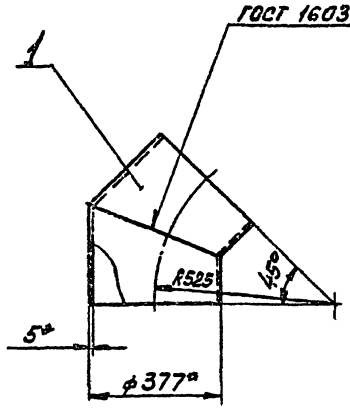

1. *Размер для справок.
2. Предельные отклонения размеров $\pm \frac{JT14}{2}$ по ГОСТ 25347-82.
3. При производстве сварки внутренний подварочный слой допускается не выполнять. Электрод Э42 ГОСТ 9467-75.

Изм.	Лист	№ докум.	Подп.	Дата
Разраб.		Гуц		
Пров.		Федоров		
Т. контр.		Федоров		
Н. контр.		Бушина		
Утв.		Федоров		

В15И-054.11.000СБ

Отвод 45°

Лит.	Масса	Масштаб
	20,0	1:5
Лист	Листов 1	

Госстрой СССР Казахский САНТЕХПРОЕКТ

Формат А4

Подп. и дата | Инв. № дубл. | Взам. инв. № | Подп. и дата | Инв. № подл.

21

Форм.	Зона	Поз.	Обозначение	Наименование	Кол.	Примечание
				Документация		
А4			В15И-054.11.000СБ	Сборочный чертеж		
				Детали		
А4		1	В15И-054.11.001	Стакан	2	9,95кг

Изм.	Лист	№ докум.	Подп.	Дата
Разраб.		Гуц		
Пробер		Федоров		
Нач.отд.		Федоров		
Н. контр.		Бушина		
Утв.		Федоров		

В15И-054.11.000

Отвод 45°

Лит.	Лист	Листов
		1

Госстрой СССР Казахский САНТЕХПРОЕКТ

Формат А4

Типовой проект 903-1-237.87, альбом 3, часть 1.

В15И-054.10.006

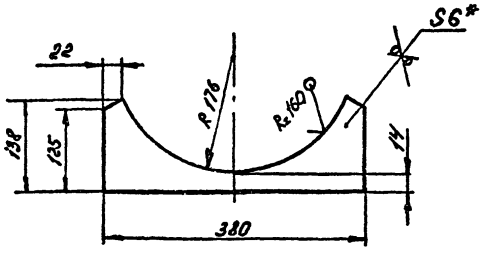

1*Размер для справок.
2. Предельные отклонения размеров $\pm \frac{JT14}{2}$ по ГОСТ 25347-82

Изм.	Лист	№ докум.	Подп.	Дата
Разраб.		Гуц		
Пров.		Федоров		
Т. контр.		Федоров		
Н. контр.		Бушина		
Утв.		Федоров		

В15И-054.10.006

Поперечина

Лит.	Масса	Масштаб
	1,2	1:5
Лист	Листов 1	

Госстрой СССР Казахский САНТЕХПРОЕКТ

Лист Б6.0 ГОСТ 19903-74 В Ст3 ГОСТ 14637-79

Формат А4

В15И-054.10.005

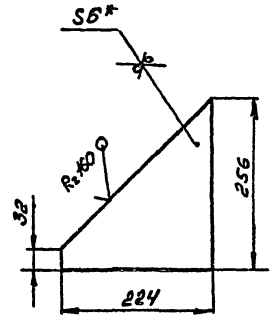

1.*Размер для справок.
2. Предельные отклонения размеров $\pm \frac{JT14}{2}$ по ГОСТ 25347-82

Изм.	Лист	№ докум.	Подп.	Дата
Разраб.		Гуц		
Пров.		Федоров		
Т. контр.		Федоров		
Н. контр.		Бушина		
Утв.		Федоров		

В15И-054.10.005

Ребро

Лит.	Масса	Масштаб
	1,51	1:5
Лист	Листов 1	

Госстрой СССР Казахский САНТЕХПРОЕКТ

Лист Б6.0 ГОСТ 19903-74 В Ст3 ГОСТ 14637-79

Формат А4

Копия верна

В15И-054.12.001

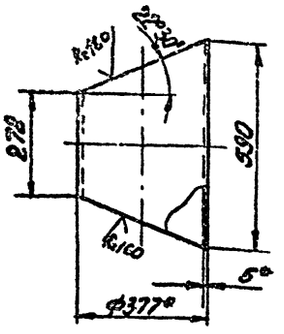

1. * Размеры для справок.
2. Предельные отклонения размеров $\pm \frac{JT14}{2}$ по ГОСТ 25347-82

Изм.	Лист	№ докум.	Подп.	Дата	В 15И-054.12.001	Лит.	Масса	Масштаб
Разраб.		Гуц			Звено		19,9	1:10
Пров.		Федоров				Лист	Листов 1	
Т. контр.		Федоров						
Н. контр.		Бушина			Труба 377×5 ГОСТ 10704-76 / В-В Ст.3 ГОСТ 10705-80	Госстрой СССР Казахский „САНТЕХПРОЕКТ"		
Утв.		Федоров						

Формат А4

В15И-054.11.001

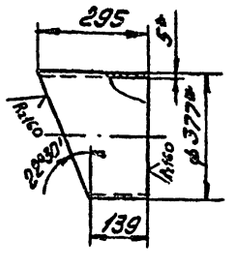

1. * Размеры для справок.
2. Предельные отклонения размеров $\pm \frac{JT14}{2}$ по ГОСТ 25347-82

Изм.	Лист	№ докум.	Подп.	Дата	В 15И-054.11.001	Лит.	Масса	Масштаб
Разраб.		Гуц			Стакан		9,95	1:10
Пров.		Федоров				Лист	Листов 1	
Т. контр.		Федоров						
Н. контр.		Бушина			Труба 377×5 ГОСТ 10704-76 / В-В Ст.3 ГОСТ 10705-80	Госстрой СССР Казахский „САНТЕХПРОЕКТ"		
Утв.		Федоров						

Формат А4

Типовой проект 903-1-237.87, альбом 3, часть 1.

В15И-054.12.000СБ

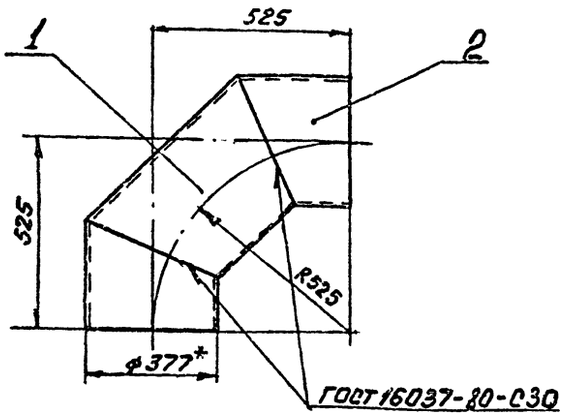

1. * Размер для справок.
2. Предельные отклонения размеров $\pm \frac{JT14}{2}$ по ГОСТ 25347-82
3. Электрод Э42 ГОСТ 9467-75
4. При производстве сварки внутренний подварочный слой допускается не выполнять.

Изм.	Лист	№ докум.	Подп.	Дата	В 15И-054.12.000 СБ	Лит.	Масса	Масштаб
Разраб.		Гуц			Отвод 90°		40,0	1:10
Пров.		Федоров				Лист	Листов 1	
Т. контр.		Федоров						
Н. контр.		Бушина				Госстрой СССР Казахский „САНТЕХПРОЕКТ"		
Утв.		Федоров						

Формат А4

Форм.	Зона	Поз.	Обозначение	Наименование	Кол.	Примечание
				Документация		
А4			В15И-054.12.000СБ	Сборочный чертеж		
				Детали		
А4		1	В15И-054.12.001	Звено	1	19,9кг
А4		2	В15И-054.11.001	Стакан	2	9,95кг

Изм.	Лист	№ докум.	Подп.	Дата	В 15И-054.12.000	Лит.	Лист	Листов
Разраб.		Гуц			Отвод 90°			1
Пров.		Федоров				Госстрой СССР Казахский „САНТЕХПРОЕКТ"		
Нач. отд.		Федоров						
Н. контр.		Бушина						
Утв.		Федоров						

Формат А4

В15И-054.13.000.СБ

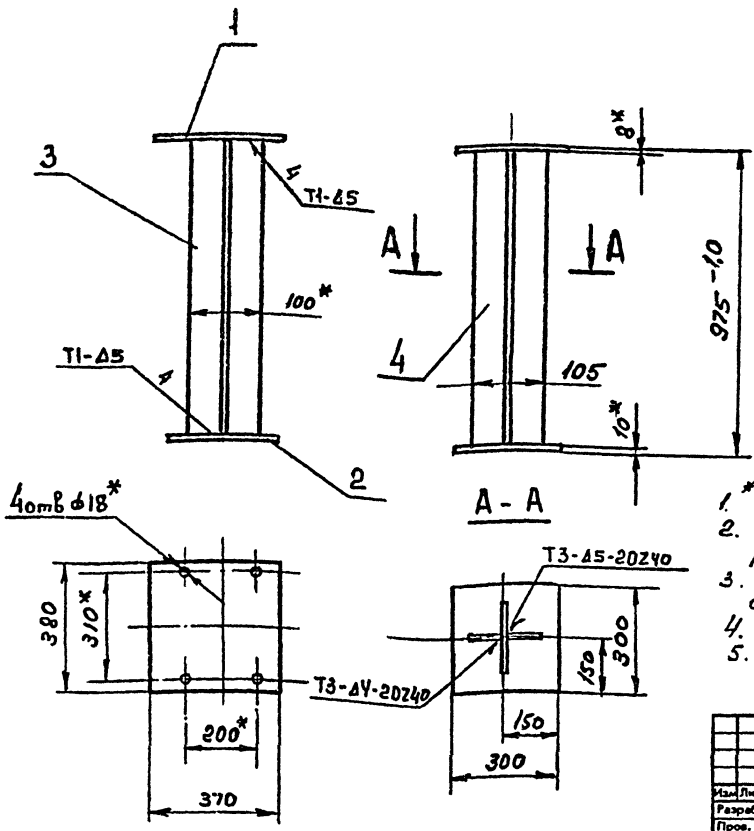

А - А

1. * Размер для справок
2. Неуказанные предельные отклонения размеров $\pm \frac{IT14}{2}$ ГОСТ 25347-82
3. Шероховатость кромок, полученных отрезкой - Rz 160
4. Сварные швы по ГОСТ 5264-80
5. Электрод Э42 ГОСТ 9467-75

Изм.	Лист	№ докум.	Подп.	Дата
Разраб.		Федоров		
Пров.		Федоров		
Т. контр.		Федоров		
Н. контр.		Бушина		
Утв.		Федоров		

В15И-054.13.000.СБ

Стойка

Лит.	Масса	Масштаб
	22,5	1:10
Лист	Листов 1	

Госстрой СССР Казахский САНТЕХПРОЕКТ

Формат А3

Типовой проект 903-1-237.87, альбом 3, часть 1.

В15И-054.13.001

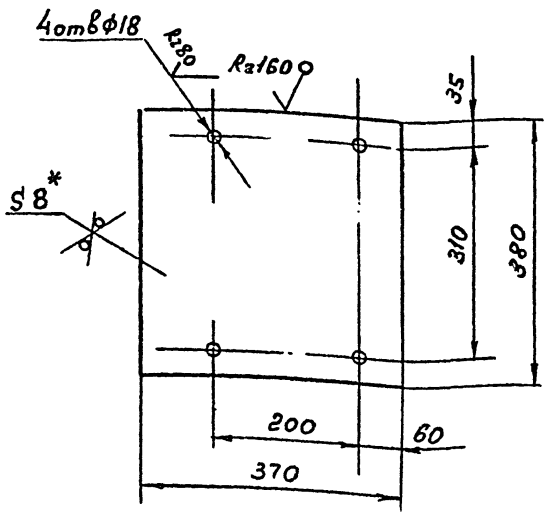

1. * Размер для справок
2. Предельные отклонения размеров $\pm \frac{IT14}{2}$ ГОСТ 25347-82

Изм.	Лист	№ докум.	Подп.	Дата
Разраб.		Федоров		
Пров.		Федоров		
Т. контр.		Федоров		
Н. контр.		Бушина		
Утв.		Федоров		

В15И-054.13.001

Пластина

Лит.	Масса	Масштаб
	8,8	1:5
Лист	Листов 1	

Лист Б-8 ГОСТ 19903-74 Вст3сп ГОСТ 14637-79

Госстрой СССР Казахский САНТЕХПРОЕКТ

Формат А4

Формат	Зона	Поз	Обозначение	Наименование	Кол	Примечание
				Документация		
			В15И-054.13.000.СБ	Сборочный чертеж		
				Детали		
А4		1	В15И-054.13.001	Пластина	1	8,8кг
Б4		2	В15И-054.13.002	Пластина		
				Лист Б-10.ГОСТ 19903-74 Вст4сп ГОСТ 14637-79		
				300×300 мм	1	7,0кг
Б4		3	В15И-054.13.003	Стойка		
				Полоса Б-5×100 ГОСТ 103-76, Вст3сп ГОСТ 535-74		
				L=957	1	3,7кг
Б4		4	В15И-054.13.004.	Стойка		
				Полоса Б-5×50 ГОСТ 103-76, Вст3сп ГОСТ 535-79		
				L=957	2	2,85кг

Изм.	Лист	№ докум.	Подп.	Дата
Разраб.		Федоров		
Провер.		Федоров		
Нач. отд.		Федоров		
Н. контр.		Бушина		
Гип		Федоров		

В15И-054.13.000

Стойка

Лит.	Лист	Листов
		1

Госстрой СССР Казахский ПРОМТЕХПРОЕКТ

Формат А4

Копия верна

В15И-054.00.004

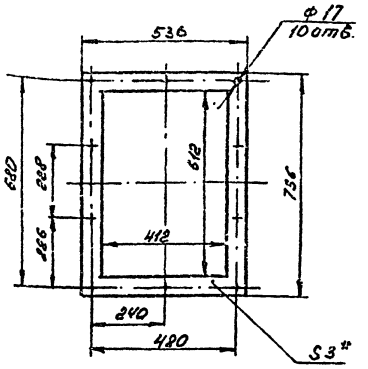

1* Размер для справок.
2. Предельные отклонения размеров $\pm \frac{JT14}{2}$ по ГОСТ 25347-82

Изм.	Лист	№ докум.	Подп.	Дата
Разраб.		Гуц		
Пров.		Федоров		
Т. контр.		Федоров		
Н. контр.		Бушина		
Утв.		Федоров		

В15И-054.00.004

Прокладка

Лит.	Масса	Масштаб
	0,51	1:10

Лист | Листов 1

Картон асбестовый КАОН-2-3 ГОСТ 2850-80

Госстрой СССР Казахский САНТЕХПРОЕКТ

Формат А4

В15И-054.00.003

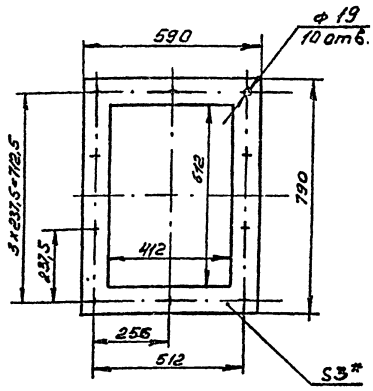

1.* Размер для справок.
2. Предельные отклонения размеров $\pm \frac{JT14}{2}$ по ГОСТ 25347-82

Изм.	Лист	№ докум.	Подп.	Дата
Разраб.		Гуц		
Пров.		Федоров		
Т. контр.		Федоров		
Н. контр.		Бушина		
Утв.		Федоров		

В15И-054.00.003

Прокладка

Лит.	Масса	Масштаб
	0,77	1:10

Лист | Листов 1

Картон асбестовый КАОН-2-3 ГОСТ 2850-80

Госстрой СССР Казахский САНТЕХПРОЕКТ

Формат А3

В15И-054.00.002

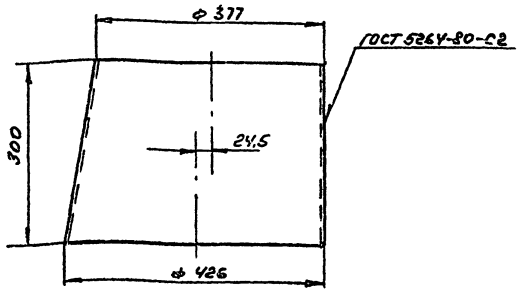

Развертка
М1:10

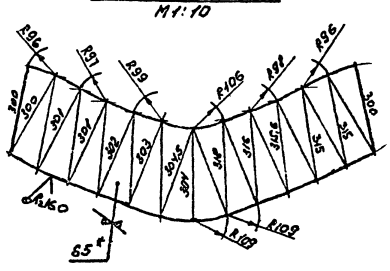

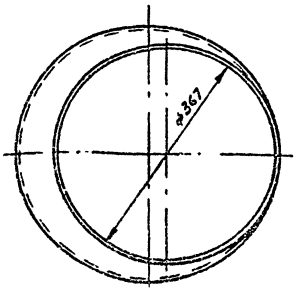

1.* Размер для справок
2. Предельные отклонения размеров $\pm \frac{JT14}{2}$ по ГОСТ 25347-82
3. Электрод Э 42 ГОСТ 9467-75

Изм.	Лист	№ докум.	Подп.	Дата
Разраб.		Гуц		
Пров.		Федоров		
Т. контр.		Федоров		
Н. контр.		Бушина		
Утв.		Федоров		

В15И-054.00.002

Переход

Лит.	Масса	Масштаб
	14,8	1:5

Лист | Листов 1

Лист 5 ГОСТ 19903-74 / 6 Ст.3 ГОСТ 14637-79

Госстрой СССР Казахский САНТЕХПРОЕКТ

Формат А3

Типовой проект 903-1-237.87, альбом 3, часть 1.

Инв. № подл. | Подп. и дата | Взам. инв. № | Инв. № дубл. | Подп. и дата

Копия верна

В15И-054.00.008

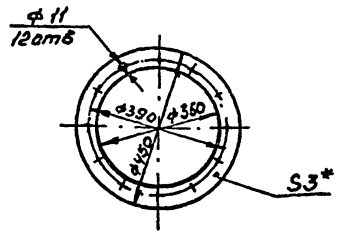

1.* Размер для справок.
2. Предельные отклонения размеров $\pm \frac{JT14}{2}$ по ГОСТ 25347-82

Изм.	Лист	№ докум.	Подп.	Дата	В15И-054.00.008	Лит.	Масса	Масштаб
Разраб.		Гуц			Прокладка		0,2	1:10
Пров.		Федоров				Лист	Листов 1	
Т. контр.		Федоров			Картон асбестовый КАОН-2-3 ГОСТ 2850-80	Госстрой СССР Казахский САНТЕХПРОЕКТ		
Н. контр.		Бушина						
Утв.		Федоров						

Формат А4

В15И-054.00.007

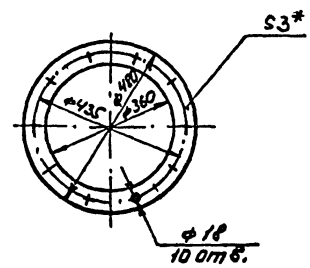

1.* Размер для справок.
2. Предельные отклонения размеров $\pm \frac{JT14}{2}$ по ГОСТ 25347-82

Изм.	Лист	№ докум.	Подп.	Дата	В15И-054.00.007	Лит.	Масса	Масштаб
Разраб.		Гуц			Прокладка		0,2	1:10
Пров.		Федоров				Лист	Листов 1	
Т. контр.		Федоров			Картон асбестовый КАОН-2-3 ГОСТ 2850-80	Госстрой СССР Казахский САНТЕХПРОЕКТ		
Н. контр.		Бушина						
Утв.		Федоров						

Формат А4

Типовой проект 903-1-237.87, альбом 3, часть 1.

В15И-054.00.006

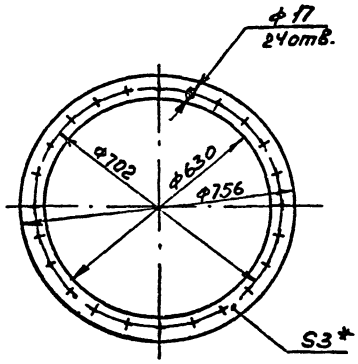

1.* Размер для справок
2. Предельные отклонения размеров $\pm \frac{JT14}{2}$ по ГОСТ 25347-82

Изм.	Лист	№ докум.	Подп.	Дата	В15И-054.00.006	Лит.	Масса	Масштаб
Разраб.		Гуц			Прокладка		0,33	1:10
Пров.		Федоров				Лист	Листов 1	
Т. контр.		Федоров			Картон асбестовый КАОН-2-3 ГОСТ 2850-80	Госстрой СССР Казахский САНТЕХПРОЕКТ		
Н. контр.		Бушина						
Утв.		Федоров						

Формат А4

В15И-054.00.005

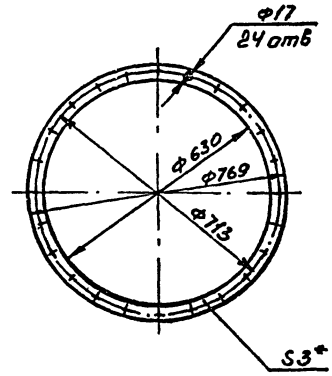

1.* Размер для справок.
2. Предельные отклонения размеров $\pm \frac{JT14}{2}$ по ГОСТ 25347-82

Изм.	Лист	№ докум.	Подп.	Дата	В15И-054.00.005	Лит.	Масса	Масштаб
Разраб.		Гуц			Прокладка		0,33	1:10
Пров.		Федоров				Лист	Листов 1	
Т. контр.		Федоров			Картон асбестовый КАОН-2-3 ГОСТ 2850-80	Госстрой СССР Казахский САНТЕХПРОЕКТ		
Н. контр.		Бушина						
Утв.		Федоров						

Формат А4

Копия верна

№ строки	Обозначение	Наименование	Куда входит: Обозначение	Кол.	Общее кол-во	Примечание
1	В16Е-070.00.000.	Люк			1	
2	В16Е-070.01.000.	Корпус	В16Е-070.00.000.	1	1	
3	В16Е-070.02.000.	Крышка	В16Е-070.00.000.	1	1	
4						
5						
6						
7						
8						
9						
10						
11						
12						
13						
14						
15						
16						
17						
18						
19						
20						
21						
22						

Инв. № подл. | Подп. и дата | Взам. инв. № | Инв. № дубл. | Подп. и дата

Изм.	Лист	№ докум.	Подп.	Дата
Разраб.		Боровиков		
Провер.		Федоров		
Нач. отд.		Федоров		
Н. контр.		Бушина		
Утв.		Федоров		

В16Е-070.00.000.ВС.

Люк
Ведомость спецификаций

Лит. | Лист | Листов 1

Госстрой СССР
Казахский
САНТЕХПРОЕКТ

Формат А3

Типовой проект 903-1-237.87, альбом 3, часть 1.

№ строки	Наименование	Код ОКП	Обозначение документа на поставку	Поставщик	Куда входит (обозначение)	Количество: На изделие	В комплекты	На регулир.	Всего	Примечание
1	Крепежные									
2	изделия									
3										
4	Болт М10×35.58		ГОСТ 7798-70		В16Е-070.00.000.	6			6	
5	Гайка М10.5.		ГОСТ 5915-70		В16Е-070.00.000.	6			6	
6	Шайба 10.01.		ГОСТ 11371-78		В16Е-070.00.000.	6			6	
7										
8										
9										
10										
11										
12										
13										
14										
15										
16										
17										
18										
19										
20										
21										

Инв. № подл. | Подп. и дата | Взам. инв. № | Инв. № дубл. | Подп. и дата

Изм.	Лист	№ докум.	Подп.	Дата
Разраб.		Боровиков		
Провер.		Федоров		
Нач. отд.		Федоров		
Н. контр.		Бушина		
Утв.		Федоров		

В16Е-070.00.000.ВП.

Люк
Ведомость покупных изделий

Лит. | Лист | Листов 1

Госстрой СССР
Казахский
САНТЕХПРОЕКТ

Формат А3

Копия верна

В16Е-070.00.000 СБ

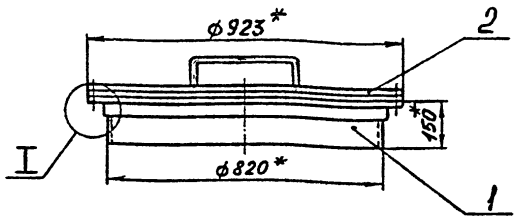

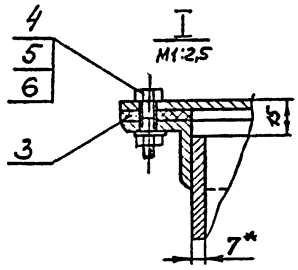

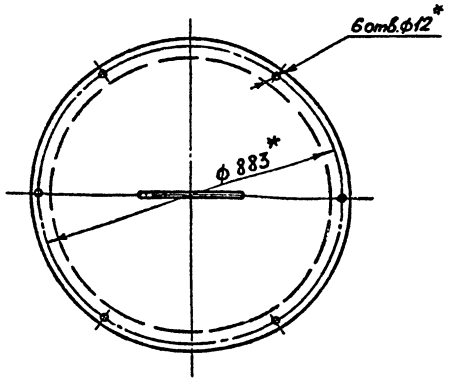

1.* Размер для справок.
2. Предельные отклонения размеров $\pm\frac{JT14}{2}$ по ГОСТ 25347-82.

Изм	Лист	№ докум.	Подп.	Дата	В16Е-070.00.000.СБ	Лит.	Масса	Масштаб
Разраб.		Куруськин			Люк		53,0	1:10
Пров.		Федоров				Лист	Листов 1	
Т. контр.		Федоров				Госстрой СССР КАЗАХСКИЙ САНТЕХПРОЕКТ		
Н. контр.		Бушина						
Утв.		Федоров						

Инв. № подл. | Подп. и дата | Взам. инв. № | Инв. № дубл. | Подп. и дата

формат А3

Типовой проект 903-1-237.87, альбом 3, часть 1.

В16Е-070.00.001

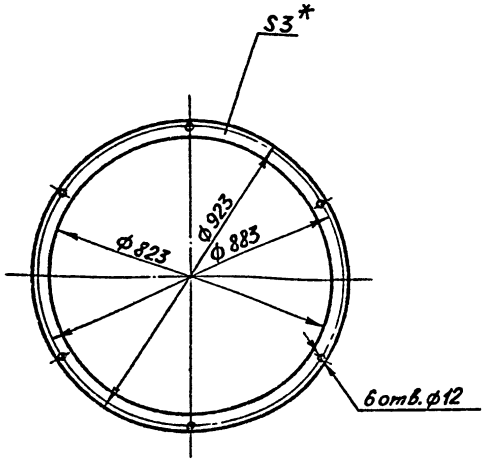

* Размер для справок.

Изм	Лист	№ докум.	Подп.	Дата	В16Е-070.00.001	Лит.	Масса	Масштаб
Разраб.		Куруськин			Прокладка		0,67	1:10
Пров.		Федоров				Лист	Листов 1	
Т. контр.		Федоров			Пластина-I, лист, ТМКЩ-С-3х923х923-1,7 ГОСТ 7338-77.	Госстрой СССР КАЗАХСКИЙ САНТЕХПРОЕКТ		
Н. контр.		Бушина						
Утв.		Федоров						

Инв. № подл. | Подп. и дата | Взам. инв. № | Инв. № дубл. | Подп. и дата

формат А4

Форм	Зона	Поз.	Обозначение	Наименование	Кол	Прим.
				Документация		
А3			В16Е-070.00.000.СБ	Сборочный чертеж		
				Сборочные единицы		
А4		1	В16Е-070.01.000	Корпус	1	30,3
А4		2	В16Е-070.02.000	Крышка	1	21,95
				Детали		
А4		3	В16Е-070.00.001	Прокладка	1	0,67
				Стандартные изделия		
		4		Болт М10×35.58 ГОСТ 7798-70	6	0,034
		5		Гайка М10.5 ГОСТ 5915-70	6	0,0114
		6		Шайба М10.01 ГОСТ 11371-78	6	0,004

Изм	Лист	№ докум.	Подп.	Дата	В16Е-070.00.000	Лит.	Лист	Листов
Разраб.		Куруськин			Люк			1
Провер.		Федоров				Госстрой СССР Казахский САНТЕХПРОЕКТ		
Нач отд.		Федоров						
Н контр.		Бушина						
Утв.		Федоров						

Инв. № подл. | Подп. и дата | Взам. инв. № | Инв. № дубл. | Подп. и дата

формат А4

B16E-070.01.000СБ

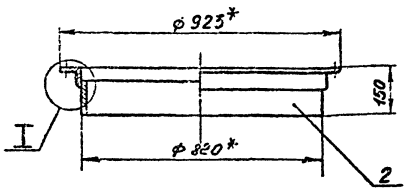

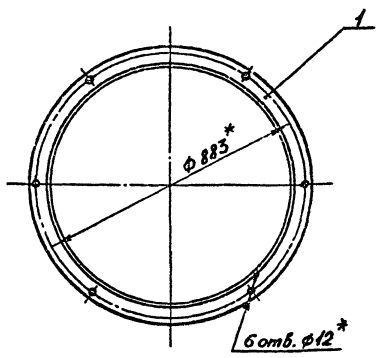

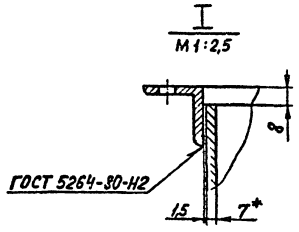

1. * Размер для справок.
2. Предельные отклонения размеров $\pm\frac{JT14}{2}$ по ГОСТ 25347-82.
3. Шероховатость кромок реза R_z 160.
4. Электрод Э-42 ГОСТ 9467-75.

Изм.	Лист	№ докум.	Подп.	Дата	B16E-070.01.000.СБ			
Разраб.		Куруськин			Корпус	Лит.	Масса	Масштаб
Пров.		Федоров					30,3	1:10
Т. контр.		Федоров				Лист	Листов 1	
Н. контр.		Бушина				Госстрой СССР КАЗАХСКИЙ САНТЕХПРОЕКТ		
Утв.		Федоров						

Формат А3

Типовой проект 903-1-237.87. Альбом 3, часть 1.

B16E-070.01.001

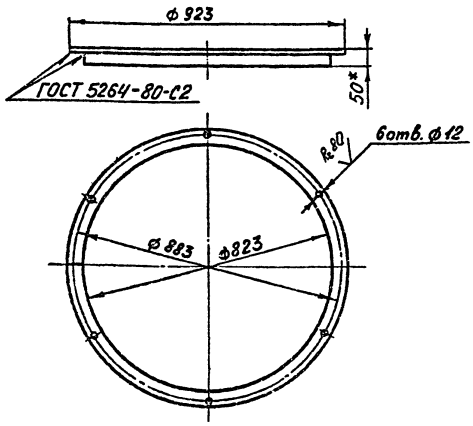

1. Развернутая длина детали - 2773 мм.
2. * Размер для справок.
3. Предельные отклонения размеров $\pm\frac{JT14}{2}$ по ГОСТ 25347-82.
4. Электрод Э-42 ГОСТ 9467-75.

Изм.	Лист	№ докум.	Подп.	Дата	B16E-070.01.001			
Разраб.		Куруськин			Фланец	Лит.	Масса	Масштаб
Пров.		Федоров					10,5	1:10
Т. контр.		Федоров				Лист	Листов 1	
Н. контр.		Бушина			Уголок 50×50×5 ГОСТ 8509-72 Ст 3 ГОСТ 535-79	Госстрой СССР КАЗАХСКИЙ САНТЕХПРОЕКТ		
Утв.		Федоров						

Формат А4

Форм.	Зона	Поз.	Обозначение	Наименование	Кол.	Прим.
				Документация		
А3			B16E-070.01.000.СБ	Сборочный чертеж		
				Детали		
А4		1	B16E-070.01.001	Фланец	1	10,5
Б.Ч.		2	B16E-070.01.002	Обечайка		
				Труба $\frac{820\times7\ ГОСТ\ 10704-76}{8\text{-}В\text{ст}.3\ ГОСТ\ 10105-80}$		
				ℓ = 142 мм	1	19,8

Изм.	Лист	№ докум.	Подп.	Дата	B16E-070.01.000			
Разраб.		Куруськин			Корпус	Лит.	Масса	Масштаб
Пров.		Федоров						
Нач. отд.		Федоров				Лист	Листов	Листов 2
Н. контр.		Бушина				Госстрой СССР КАЗАХСКИЙ САНТЕХПРОЕКТ		
Утв.		Федоров						

Формат А4

Копировал Бунтер

В16Е-070.00.000 СБ

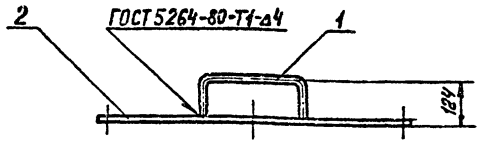

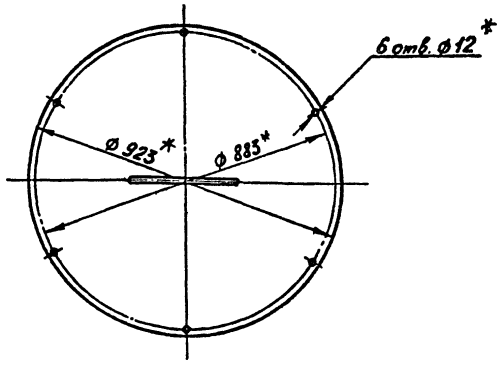

Поз. 2

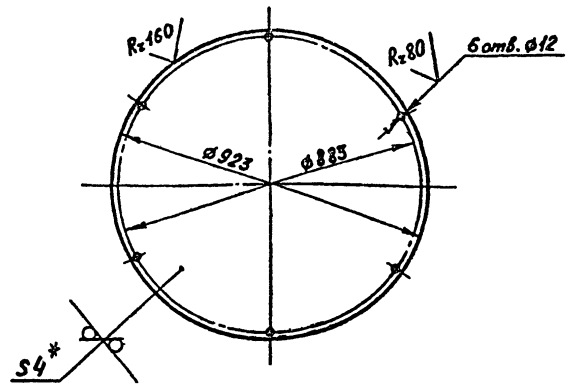

1. * Размер для справок.
2. Предельные отклонения размеров $\pm\frac{JT14}{2}$ по ГОСТ 25347-82.
3. Электрод Э-42 ГОСТ 9467-75.

Изм.	Лист	№ докум.	Подп.	Дата	В16Е-070.02.000.СБ			
Разраб.		Куруськин			Крышка	Лит.	Масса	Масштаб
Пров.		Федоров					21,95	1:10
Т. контр.		Федоров				Лист	Листов 1	
Н. контр.		Бушина				Госстрой СССР КАЗАХСКИЙ САНТЕХПРОЕКТ		
Утв.		Федоров						

Формат А3

Типовой проект 903-1-237.87, альбом 3, часть 1.

В16Е-070.02.001

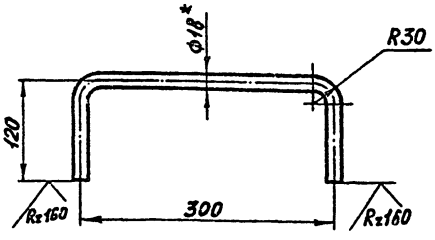

1. Развернутая длина детали – 515 мм.
2. * Размер для справок.
3. Предельные отклонения размеров $\pm\frac{JT14}{2}$ по ГОСТ 25347-82.

Изм.	Лист	№ докум.	Подп.	Дата	В16Е-070.02.001			
Разраб.		Куруськин			Ручка	Лит.	Масса	Масштаб
Пров.		Федоров					1,0	1:2,5
Т. контр.		Федоров				Лист	Листов 1	
Н. контр.		Бушина			Круг В-18 ГОСТ 2590-71 / Ст.3 ГОСТ 535-79	Госстрой СССР КАЗАХСКИЙ САНТЕХПРОЕКТ		
Утв.		Федоров						

Формат А4

Форм. зона	Поз.	Обозначение	Наименование	Кол.	Прим.
			Документация		
А3		В16Е-070.02.000.СБ	Сборочный чертеж		
			Детали		
А4	1	В16Е-070.02.001	Ручка	1	1,0
Б.4	2	В16Е-070.02.002	Круг Лист Б-4 ГОСТ 19903-74 Ст.3 ГОСТ 14637-79	1	20,95

Изм.	Лист	№ докум.	Подп.	Дата	В16Е-070.02.000			
Разраб.		Куруськин			Крышка	Лит.	Лист	Листов
Пров.		Федоров					1	1
Нач. отд.		Федоров				Госстрой СССР Казахский САНТЕХПРОЕКТ		
Н. контр.		Бушина						
Утв.		Федоров						

Формат А4

Копия верна

Форм.	Зона	Поз.	Обозначение	Наименование	Кол.	Прим.
				Документация		
А3			В16Е-072.00.000.СБ.	Сборочный чертеж		
				Детали		
Б4		1	В16Е-072.00.001.	Отвод		
				Труба 57×3 ГОСТ 10704-76 / В Ст 3 ГОСТ 10705-80	1	1,3кг
				Стандартные изделия		
		2		Фланец 1-50-10Ст.25		
				ГОСТ 12821-80	1	2,26кг

В16Е-072.00.000.

Отвод фланцевый

Изм	Лист	№ докум.	Подп.	Дата
Разраб.	Боровиков			
Провер.	Федоров			
Нач. отд.	Федоров			
Н. контр.	Бушина			
Утв.	Федоров			

Лит. | Лист | Листов 1

Госстрой СССР Казахский ОЛНТЕХПРОЕКТ

Формат А4

Типовой проект 903-1-237.87, альбом 3, часть 1.

Форм.	Зона	Поз.	Обозначение	Наименование	Кол.	Прим.
				В16Е-071.00.000-02		
				Детали		
Б4		1	В16Е-071.00.001.-02	Патрубок		
				Труба 32×2 ГОСТ 10704-76 / В Ст.3 ГОСТ 10705-80		
				ℓ = 100	1	0,17кг
				Стандартные изделия		
		2		Фланец 1-32-10Ст.25		
				ГОСТ 12821-80	1	1,54кг
				В16Е-071.00.000-03		
				Детали		
Б4		1	В16Е-071.00.001.-03	Патрубок		
				Труба 32×2 ГОСТ 10704-76 / В Ст.3 ГОСТ 10705-80		
				ℓ = 100	1	0,14кг
				Стандартные изделия		
		2		Фланец 1-25-10Ст.25		
				ГОСТ 12821-80	1	1,05кг
				В16Е-071.00.000-04		
				Детали		
Б4		1	В16Е-071.00.001.-04	Патрубок		
				Труба 89×3 ГОСТ 10704-76 / В Ст.3 ГОСТ 10705-80		
				ℓ = 200	1	1,27кг
				Стандартные изделия		
		2		Фланец 1-80-10Ст.25		
				ГОСТ 12821-80	1	3,67кг

В16Е-071.00.000.

Лист 2

Формат А4

Форм.	Зона	Поз.	Обозначение	Наименование	Кол.	Прим.
				В16Е-071.00.000-05		
				Детали		
Б4		1	В16Е-071.00.001.-05	Патрубок		
				Труба 57×3 ГОСТ 10704-76 / В Ст 3 ГОСТ 10705-80		
				ℓ = 205	1	0,82кг
				Стандартные изделия		
		2		Фланец 1-50-10Ст.25		
				ГОСТ 12821-80	1	2,26кг
				В16Е-071.00.000.-06		
				Детали		
Б4		1	В16Е-071.00.001.-06	Патрубок		
				Труба 32×2 ГОСТ 10704-76 / В Ст 3 ГОСТ 10705-80		
				ℓ = 208	1	0,37кг
				Стандартные изделия		
		2		Фланец 1-32-10Ст25		
				ГОСТ 12821-80	1	1,54кг
				В16Е-071.00.000-07		
				Детали		
Б4		1	В16Е-071.00.001-07	Патрубок		
				Труба 32×2 ГОСТ 10704-76 / В Ст.3 ГОСТ 10705-80		
				ℓ = 210	1	0,31кг
				Стандартные изделия		
		2		Фланец 1-25-10Ст25		
				ГОСТ 12821-80	1	1,05кг

В16Е-071.00.000.

Лист 3

Формат А4

Форм.	Зона	Поз.	Обозначение	Наименование	Кол.	Прим.
				Документация		
А3			В16Е-071.00.000.	Сборочный чертеж		
				Переменные данные для исполнений		
				В16Е-071.00.000.		
				Детали		
Б4		1	В16Е-071.00.001.	Патрубок		
				Труба 89×3 ГОСТ 10704-76 / В Ст 3 ГОСТ 10705-80		
				ℓ = 100	1	0,63кг
				Стандартные изделия		
		2		Фланец 1-80-10Ст.25		
				ГОСТ 12821-80	1	3,67кг
				В16Е-071.00.000-01		
				Детали		
Б4		1	В16Е-071.00.001.-01	Патрубок		
				Труба 57×3 ГОСТ 10704-76 / В Ст 3 ГОСТ 10705-80		
				ℓ = 100	1	0,4кг
				Стандартные изделия		
		2		Фланец 1-50-10Ст.25		
				ГОСТ 12821-80	1	2,26кг

В16Е-071.00.000.

Патрубок фланцевый

Изм	Лист	№ докум.	Подп.	Дата
Разраб.	Боровиков			
Провер.	Федоров			
Нач. отд.	Федоров			
Н. контр.	Бушина			
Утв.	Федоров			

Лит. | Лист 1 | Листов 3

Госстрой СССР Казахский ОЛНТЕХПРОЕКТ

Формат А4

В16Е-072.00.000 СБ

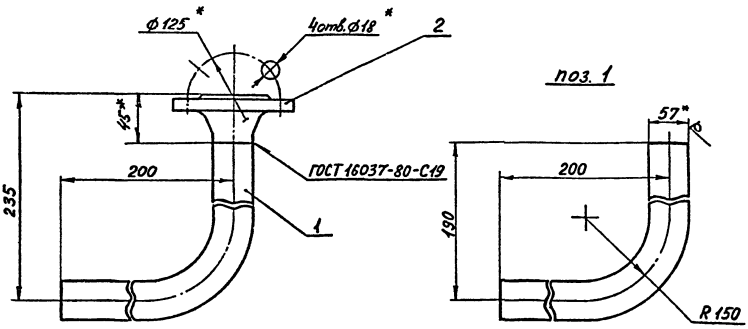

1. Гибку заготовки (дет. поз1) производить в горячем состоянии. Длина заготовки – 325мм.
2. *Размер для справок.
3. Предельные отклонения размеров $\pm\frac{JT14}{2}$ по ГОСТ 25347-82.
4. Шероховатость кромок реза-Rz160.
5. Электрод Э-42 ГОСТ 9467-75.

Изм.	Лист	№ докум.	Подп.	Дата	В16Е-072.00.000.СБ			
Разраб.		Куруськин			Отвод фланцевый	Лит.	Масса	Масштаб
Пров.		Федоров					3,6	1:2,5
Т. контр.		Федоров				Лист	Листов 1	
Н. контр.		Бушина				Госстрой СССР КАЗАХСКИЙ САНТЕХПРОЕКТ		
Утв.		Федоров						

Формат А3

Типовой проект 903-1-237.87, альбом 3, часть 1.

В16Е-071.00.000 СБ

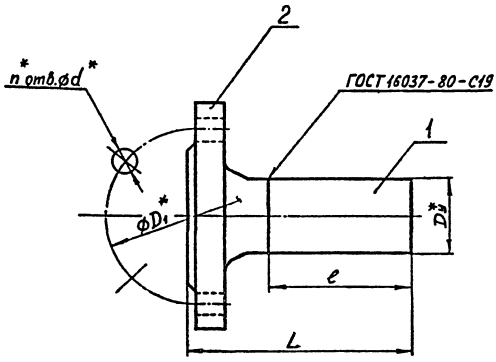

Обозначение	Размеры, мм						Масса ед.кг
	L	e	D3*	D1*	d*	n*	
В16Е-071.00.000	150	100	80	160	18	8	4,3
В16Е-071.00.000-01	145	100	50	125	18	4	2,66
В16Е-071.00.000-02	142	100	32	100	18	4	1,71
В16Е-071.00.000-03	140	100	25	85	14	4	1,20
В16Е-071.00.000-04	250	200	80	160	18	8	4,94
В16Е-071.00.000-05	250	205	50	125	18	4	3,08
В16Е-071.00.000-06	250	208	32	100	18	4	1,91
В16Е-071.00.000-07	250	210	25	85	14	4	1,36

1. *Размер для справок.
2. Предельные отклонения размеров $\pm\frac{JT14}{2}$ по ГОСТ 25347-82.
3. Шероховатость кромок реза R_z160.
4. Электрод Э-42 ГОСТ 9467-75.

Изм.	Лист	№ докум.	Подп.	Дата	В16Е-071.00.000.СБ			
Разраб.		Курусьмин			Патрубок фланцевый	Лит.	Масса	Масштаб
Пров.		Федоров					см. табл	б/м
Т. контр.		Федоров				Лист	Листов 1	
Н. контр.		Бушина				Госстрой СССР КАЗАХСКИЙ САНТЕХПРОЕКТ		
Утв.		Федоров						

Формат А3

Копия верна

Типовой проект 901-4-233.11, альбом 3, часть 1.

9.000.00.073.00.000-3918

Вид А

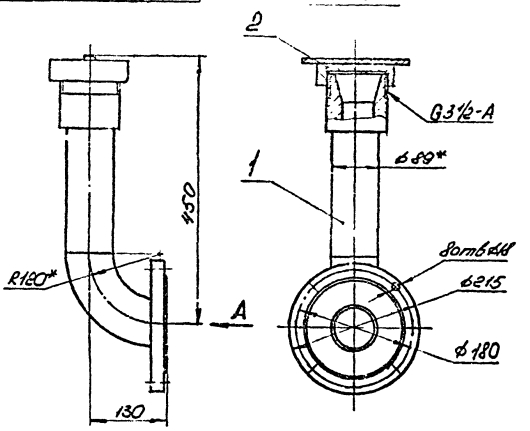

1. * Размер для справок.
2. Предельные отклонения размеров $\pm \frac{IT14}{2}$ по ГОСТ 25347-82.

Изм.	Лист	№ докум.	Подп.	Дата
Разраб.		Боровикова		
Пров.		Федоров		
Т. контр.		Федоров		
Н. контр.		Бушина		
Утв.		Федоров		

B16E-073.00.000.СБ.

Штуцер для приема топлива из автоцистерн.

Лит.	Масса	Масштаб
	13,5	1:5

Лист | Листов 1

Госстрой СССР Казахский Сантехпроект

Формат А4

Поз.	Зона	Поз.	Обозначение	Наименование	Кол.	Прим.
				Документация		
			B16E-073.00.000.СБ.	Сборочный чертеж		
				Сборочные единицы		
А4		1	B16E-073.01.000.	Патрубок	1	11,2кг
А4		2	B16E-073.02.000	Крышка	1	2,3кг

Изм.	Лист	№ докум.	Подп.	Дата
Разраб.		Боровикова		
Провер.		Федоров		
Нач.отд.		Федоров		
Н. контр.		Бушина		
Утв.		Федоров		

B16E-073.00.000.

Штуцер для приема топлива из автоцистерн.

Лит. | Лист | Листов 1

Госстрой СССР Казахский СантехПроект

Формат А4

№ строки	Обозначение	Наименование	Куда входит: Обозначение	Кол.	Кол. на изд.	Примечание
1	B16E-073.00.000.	Штуцер для приема топлива				
2		из автоцистерн			1	
3	B16E-073.01.000.	Патрубок	B16E-073.00.000.	1	1	
4	B16E-073.02.000.	Крышка	B16E-073.00.000.	1	1	
5						
6						
7						
8						
9						
10						
11						
12						
13						
14						
15						
16						
17						
18						
19						
20						
21						
22						

Изм.	Лист	№ докум.	Подп.	Дата
Разраб.		Боровикова		
Провер.		Федоров		
Нач.отд.		Федоров		
Н. контр.		Бушина		
Утв.		Федоров		

B16E-073.00.000.ВС.

Штуцер для приема топлива из автоцистерн.

Ведомость спецификаций

Лит. | Лист | Листов 1

Госстрой СССР Казахский СантехПроект

Формат А3

В16Е-073.01.000.СБ

Копия верна

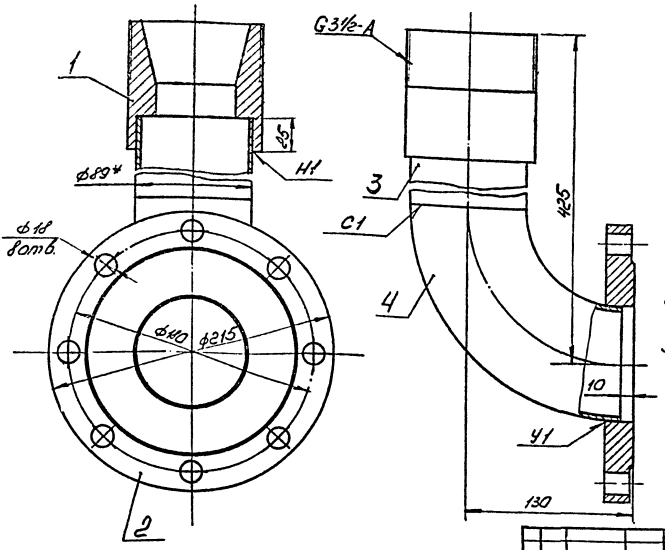

1. * Размер для справок.
2. Предельные отклонения размеров $\pm \frac{IT14}{2}$ по ГОСТ 25347-82.
3. Шероховатость кромок реза $R_z 40$.
4. Сварные швы по ГОСТ 16037-80.
5. Электрод Э42 ГОСТ 9467-75.

Изм.	Лист	№ докум.	Подп.	Дата
Разраб.		Воробьева		
Пров.		Федоров		
Т. контр.		Федоров		
Н. контр.		Бушина		
Утв.		Федоров		

В16Е-073.01.000.СБ.

Патрубок

Лит.	Масса	Масштаб
	11,2	1:2
Лист	Листов	

Госстрой СССР Казахский Сантехпроект

Формат А3

Типовой проект 903-1-237.87, альбом 3, часть 1.

В16Е-073.01.001

$R_z 40$ (√)

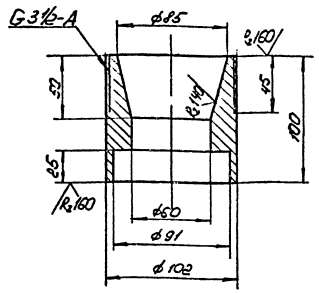

Предельные отклонения размеров $\pm \frac{IT14}{2}$ по ГОСТ 25347-82.

Изм.	Лист	№ докум.	Подп.	Дата
Разраб.		Стрекулина		
Пров.		Федоров		
Т. контр.		Федоров		
Н. контр.		Бушина		
Утв.		Федоров		

В16Е-073.01.001.

Втулка

Лит.	Масса	Масштаб
	3,0	1:2
Лист	Листов	

Круг В105 ГОСТ 2590-71 / Ст3 ГОСТ 535-79

Госстрой СССР Казахский Сантехпроект

Формат А4

Формат	Зона	Поз.	Обозначение	Наименование	Кол.	Прим.
				Документация		
А3			В16Е-073.01.000.СБ.	Сборочный чертеж		
				Детали		
А4		1	В16Е-073.01.001.	Втулка	1	3,0 кг
А4		2	В16Е-073.01.002.	Фланец	1	5,1 кг
Б4		3		Патрубок		
				Труба 89×3,5 ГОСТ 10704-76 / 80×3 ГОСТ 10705-80		
				ℓ = 230	1	1,7 кг
				Стандартные изделия		
		4		Отвод 90°-89×3,5 ГОСТ 17375-83	1	1,4 кг

Изм.	Лист	№ докум.	Подп.	Дата
Разраб.		Воробьева		
Пров.		Федоров		
Н. контр.		Федоров		
Утв.		Бушина		

В16Е-073.01.000.

Патрубок

Лит.	Масса	Масштаб
Лист	Листов	

Госстрой СССР Казахский СЛИТЕХПРОЕКТ

Формат А4

В16Е-073.02.000СБ.

Rz80 (√)

Поз. 1



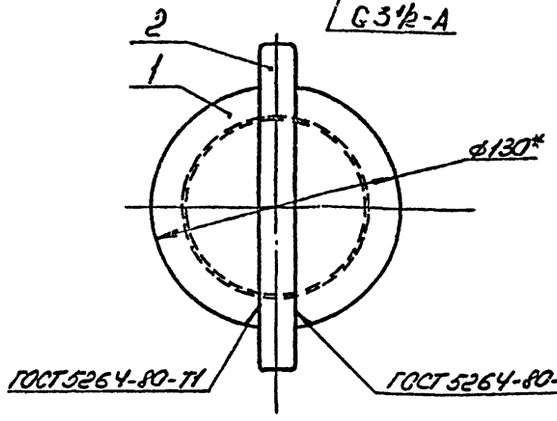

1. * Размер для справок.
2. Предельные отклонения размеров $\pm \frac{JT14}{2}$ по ГОСТ 25347-82.

Поз. 2 М1:1 Rz80 (√)

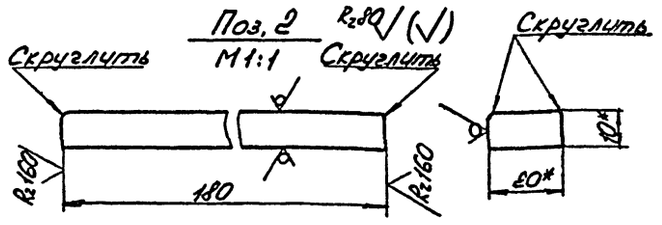

Изм.	Лист	№ докум.	Подп.	Дата
Разраб.		Бомбицкая		
Пров.		Федоров		
Т. контр.		Федоров		
Н. контр.		Бушина		
Утв.		Федоров		

В16Е-073.02.000СБ.

Крышка

Лит.	Масса	Масштаб
	2.3	1:2

Лист | Листов 1

Госстрой СССР Казахский Сантехпроект

Формат А3

Копия верна

Типовой проект 903-1-237.87, альбом 3, часть 1.

Форм.	Зона	Поз.	Обозначение	Наименование	Кол.	Прим.
				Документация		
А3			В16Е-073.02.000СБ.	Сборочный чертеж		
				Детали		
Б4		1	В16Е-073.02.001.	Колпак		
				Круг В130 ГОСТ 2590-71 / Ст.3 ГОСТ 535-79	1	2,0кг
Б4		2	В16Е-073.02.002.	Ручка		
				Полоса 10х20 ГОСТ 103-76 / Ст.3 ГОСТ 535-79	1	0,3кг

Изм.	Лист	№ докум.	Подп.	Дата
Разраб.		Горобинская		
Пров.		Федоров		
Нач.отд.		Федоров		
Н. контр.		Бушина		
Утв.		Федоров		

В16Е-073.02.000.

Крышка

Лит.	Лист	Листов
		1

Госстрой СССР Казахский Сантехпроект

Формат А4

В16Е-073.01.002.

Rz160 (√)

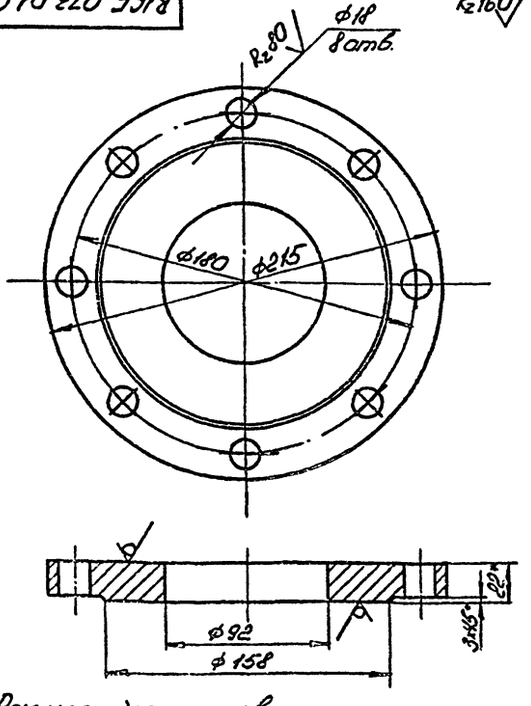

1. * Размер для справок.
2. Предельные отклонения размеров $\pm \frac{JT14}{2}$ по ГОСТ 25347-82.

Изм.	Лист	№ докум.	Подп.	Дата
Разраб.		Горобинская		
Пров.		Федоров		
Т. контр.		Федоров		
Н. контр.		Бушина		
Утв.		Федоров		

В16Е-073.01.002.

Фланец

Лит.	Масса	Масштаб
	5,1	1:2

Лист | Листов 1

Материал: Ст3 ГОСТ 14637-79

Госстрой СССР Казахский Сантехпроект

Формат А4

Копия верна

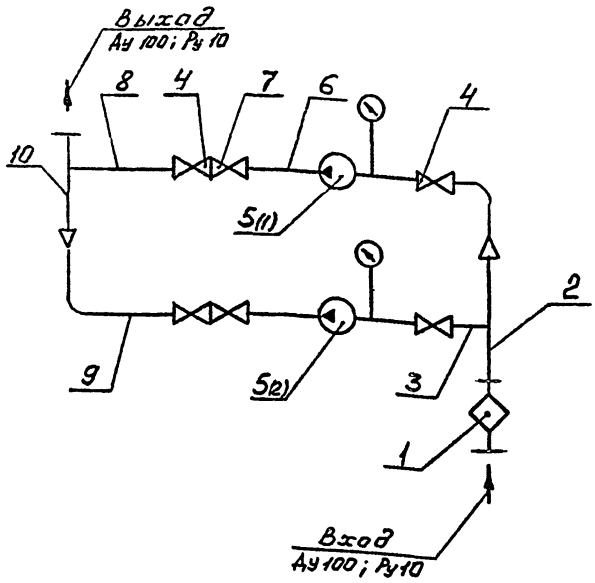

Порядковый номер позиции на обозначении	Обозначение	Наименование	Кол.	Примечание
1	В18Б-004.02.000	Фильтр сетчатый Ау 100	1	
2, 4	—	Труба 108×4 ГОСТ 10704-76 / Б-А.Ст3 ГОСТ 10705-80	0,4 м	
3, 6, 8, 9, 10	—	Труба 89×3 ГОСТ 10704-76 / В-В.Ст3 ГОСТ 10705-80	1,9 м	
5(1); 5(2)	—	Насос Ш-40-4-12/46-1 с эл. 8Вн2, В13256	2	
7	—	Клапан обратный однодисковый с концами под приварку 19с38нж Ау80; Ру 6,3	2	

Изм.	Лист	№ докум.	Подп.	Дата
Разраб.		Гуц		
Пров.		Федоров		
Т. контр.		Федоров		
Н. контр.		Бушина		
Утв.		Федоров		

В18Б-004.00.000 ГЗ

Блок насосов перекачки топлива
Схема гидравлическая принципиальная

Лит.	Масса	Масштаб
	-	Б/м
Лист	Листов 1	

Госстрой СССР Казахский САНТЕХПРОЕКТ

Формат А3

Типовой проект 903-1-237.87, альбом 3, часть 1.

Позиция	Обозначение	Наименование	Куда входит: Обозначение	Куда входит: Кол.	Общее кол.	Примечание
1	В18Б-004.00.000	Блок насосов перекачки топлива			1	
2	В18Б-004.01.000	Трубопровод	В18Б-004.00.000	1	1	
3	В18Б-004.02.000	Трубопровод	В18Б-004.00.000	2	2	
4	В18Б-004.03.000	Отвод фланцевый	В18Б-004.00.000	2	2	
5	В18Б-004.04.000	Трубопровод	В18Б-004.00.000	1	1	
6	В18Б-004.05.000	Рама	В18Б-004.00.000	1	1	
		Ведомость спецификаций фильтра сетчатого (входящий в настоящий блок) В18Б-004.06.000ВС				

Изм.	Лист	№ докум.	Подп.	Дата
Разраб.		Гуц		
Провер.		Федоров		
Нач. отд.		Федоров		
Н. контр.		Бушина		
Утв.		Федоров		

В18Б-004.00.000 ВС

Блок насосов перекачки топлива

Ведомость спецификаций

Лит.	Лист	Листов
		1

Госстрой СССР Казахский САНТЕХПРОЕКТ

Формат А3

Копия верна

№ строки	Наименование	Код ОКП	Обозначение документа на поставку	Поставщик	Куда входит (обозначение)	Количество: На изделие	В комплекты	На регулир.	Всего	Примечание
1	Фланец 1-100-10 ст.25		ГОСТ 12821-80		В18Б-004.01.000	1			1	
2					В18Б-004.04.000	1			1	
3	Фланец 1-80-10 ст.25				В18Б-004.01.000	2			2	
4					В18Б-004.02.000	1			2	
5					В18Б-004.03.000	1			2	
6					В18Б-004.04.000	2			2	
7									8	
8	Заглушка 89×3,5		ГОСТ 17379-83		В18Б-004.03.000	1			2	
9	Отвод 90° 89×3,5		ГОСТ 17375-83		В18Б-004.01.000	1			1	
10					В18Б-004.02.000	1			2	
11					В18Б-004.03.000	1			2	
12					В18Б-004.04.000	1			1	
13									6	
14	Переходк 108×4-89×3,5		ГОСТ 17378-83		В18Б-004.01.000	1			1	
15					В18Б-004.04.000	1			1	
16	Тройник 108×4-89×4				В18Б-004.01.000	1			1	
17					В18Б-004.04.000	1			1	
18	Тройник 89×3		ГОСТ 17376-83		В18Б-004.03.000	1			2	
19	Установка бобыш-				В18Б-004.02.000	1			2	
20	ки 3К4-45-70				В18Б-004.03.000	1			2	
21	Крепежные изделия									
22	Болт М16×60.58		ГОСТ 7798-70		В18Б-004.06.000	12			12	
23	М16×55.58					8			8	
24	М16×50.58				В18Б-004.00.000	90			90	
25	Гайка М16.5		ГОСТ 5915-70		В18Б-004.06.000	12			12	
26					В18Б-004.00.000	98			98	
27									110	
28	Шайба 16.01		ГОСТ 11371-78		В18Б-004.00.000	98			98	
29										

Подп. и дата | Инв. № дубл. | Взам. инв. № | Подп. и дата | Инв. № подл.

Изм	Лист	№ докум	Подп	Дата	В18Б-004.00.000 ВП	Лист 2

Формат А3

Типовой проект 903-1-237.87, альбом 3, часть 1.

№ строки	Наименование	Код ОКП	Обозначение документа на поставку	Поставщик	Куда входит (обозначение)	Количество: На изделие	В комплекты	На регулиров.	Всего	Примечание
1	Насос Ш-40-4-18/46									
2	с эл. двигателем									
3	В132S6 N=5,5 кВт									
4	Q=18 м³/час; H=4 кг/см²		ТУ26-06-1087-84	ПО „Ливгидромаш"	В18Б-004.00.000	2			2	
5	Задвижка клиновая									
6	с выдвижным шпин-			ПО. „Прикарпат-						
7	делем, фланцевая			промарматура"						
8	с ручным управлени-			г. Львов						
9	ем. Ду80; Ру16.									
10	30с 41 нж	37 4121 1031	ГОСТ 10194-78		В18Б-004.00.000	4			4	
11	Клапан обратный			Георгиевский						
12	поворотный с кон-			арматурный						
13	цами под приварку			завод им. В.И.						
14	Ду80; Ру63			Ленина						
15	19с 38 нж	37 4242 1054	ТУ26-07-1192-78		В18Б-004.02.000	1			2	
16	Опора ОПБ-2/89									
17			ГОСТ 14911-82		В18Б-004.00.000	1			1	
18	Прокладка:				В18Б-004.06.000	1			1	
19	А-250-6									
20	А-100-10		ГОСТ 15180-70		В18Б-004.00.000	1			1	
21	А-80-10					8			8	
22	А-80-6					4			4	
23	Фланец 1-250-6 ст.25					1			1	
24	Фланец 1-100-10 ст.25		ГОСТ 12820-80		В18Б-004.06.100	2			2	
25	Фланец квадратный				В18Б-004.02.000	1			2	
26	1-80-6 ст.25		ГОСТ 12821-80		В18Б-004.03.000	1			2	

Подп. и дата | Инв. № дубл. | Взам. инв. № | Подп. и дата | Инв. № подл.

Изм	Лист	№ докум	Подп.	Дата	В18Б-004.00.000 ВП			
Разраб.		Яблоков			Блок насосов перекачки топлива ведомость покупных изделий	Лит.	Лист 1	Листов 2
Провер.		Федоров				Госстрой СССР Казахский СЯНТЕХПРОЕКТ		
Нач. отд.		Федоров						
Н. контр.		Бушина						
Утв.		Федоров						

Формат А3

Копия верна

Формат	Зона	Поз.	Обозначение	Наименование	Кол.	Прим.
				Документация		
А3			В18Б-004.01.000СБ	Сборочный чертеж		
				Детали		
				Патрубок		
				Труба 89×3 ГОСТ 10704-76 / В-ВСт3гпс ГОСТ 10705-80		
Б4		1		ℓ=400	1	2,5 кг
Б4		2		ℓ=510	1	3,24 кг
Б4		3		ℓ=550	1	3,45 кг
				Стандартные изделия		
		4		Отвод 90°89×3,5		
				ГОСТ 17375-83	1	1,4 кг
		5		Переходк108×4-89×3,5		
				ГОСТ 17378-83	1	1,0 кг
		6		Тройник108×4-89×4		
				ГОСТ 17376-83	1	3,1 кг
		7		Фланец 1-80-10 Ст.25		
				ГОСТ 12821-80	2	3,67 кг
		8		Фланец 1-100-10 Ст.25		
				ГОСТ 12821-80	1	4,7 кг

Инв. № подл. | Подп. и дата | Взам. инв. № | Инв. № дубл. | Подп. и дата

Изм.	Лист	№ докум.	Подп.	Дата	В18Б-004.01.000			
Разраб.		Яблоков			Трубопровод	Лит.	Лист	Листов 1
Пров.		Федоров				Госстрой СССР Казахский Сантехпроект		
Нач.отд.		Федоров						
Н. контр.		Бушина						
Утв.		Федоров						

Формат А4

Формат	Зона	Поз.	Обозначение	Наименование	Кол.	Прим.
		13		Прокладка		
				А-100-10		
				ГОСТ 15180-70	1	0,047 кг
		14		Прокладка		
				А-80-10		
				ГОСТ 15180-70	8	0,04 кг
		15		Прокладка		
				А-80-6		
				ГОСТ 15180-70	4	0,032 кг
				Прочие изделия		
		16		Насос Ш-40-4-18/46		
				с эл. двигателем		
				В132S6		
				ТУ26-06-1087-84	2	283 кг

Инв. № подл. | Подп. и дата | Взам. инв. № | Инв. № дубл. | Подп. и дата

Изм.	Лист	№ докум.	Подп.	Дата	В18Б-004.00.000	Лист 3

Формат А4

Типовой проект 903-1-237.87, альбом 3, часть 1.

Формат	Зона	Поз.	Обозначение	Наименование	Кол.	Прим
				Стандартные изделия		
		7		Болт М16×55.58		
				ГОСТ 7798-70	8	0,1215 кг
		8		Болт М16×50.58		
				ГОСТ 7798-70	90	0,1136 кг
		9		Гайка М16.5		
				ГОСТ 5915-70	98	0,033 кг
		10		Шайба 16.01		
				ГОСТ 11371-78	98	0,011 кг
		11		Задвижка клиновая с выдвижным шпинделем, фланцевая с ручным управлением 30с41нж		
				Ду80; Ру16	4	38 кг
		12		Опора ОПБ-2/89		
				ГОСТ 14911-82	1	0,52 кг

Инв. № подл. | Подп. и дата | Взам. инв. № | Инв. № дубл. | Подп. и дата

Изм.	Лист	№ докум.	Подп.	Дата	В18Б-004.00.000	Лист 2

Формат А4

Формат	Зона	Поз.	Обозначение	Наименование	Кол.	Прим
				Документация		
А2			В18Б-004.00.000СБ	Сборочный чертеж		
А3			В18Б-004.00.000ВС	Ведомость спецификаций		
А3			В18Б-004.00.000ГЗ	Схема гидравлическая, принципиальная.		
Бт А3			В18Б-004.00.000ВП	Ведоность покупных изделий		
				Сборочные единицы		
А4		1	В18Б-004.01.000	Трубопровод	1	26,8 кг
Бт А4		2	В18Б-004.02.000	Трубопровод	2	35 кг
А4		3	В18Б-004.03.000	Отвод фланцевый	2	11,5 кг
Бт А4		4	В18Б-004.04.000	Трубопровод	1	22 кг
Бт А4		5	В18Б-004.05.000	Рама	1	80,6 кг
А4		6	В18Б-004.06.000	Фильтр сетчатый Ду 100	1	60 кг

Инв. № подл. | Подп. и дата | Взам. инв. № | Инв. № дубл. | Подп. и дата

Изм.	Лист	№ докум.	Подп.	Дата	В18Б-004.00.000			
Разраб.		Яблоков			Блок насосов перекачки топлива	Лит.	Лист 1	Листов 3
Пров.		Федоров				Госстрой СССР Казахский Сантехпроект		
Нач.отд.		Федоров						
Н. контр.		Бушина						
Утв.		Федоров						

Формат А4

Копия верна

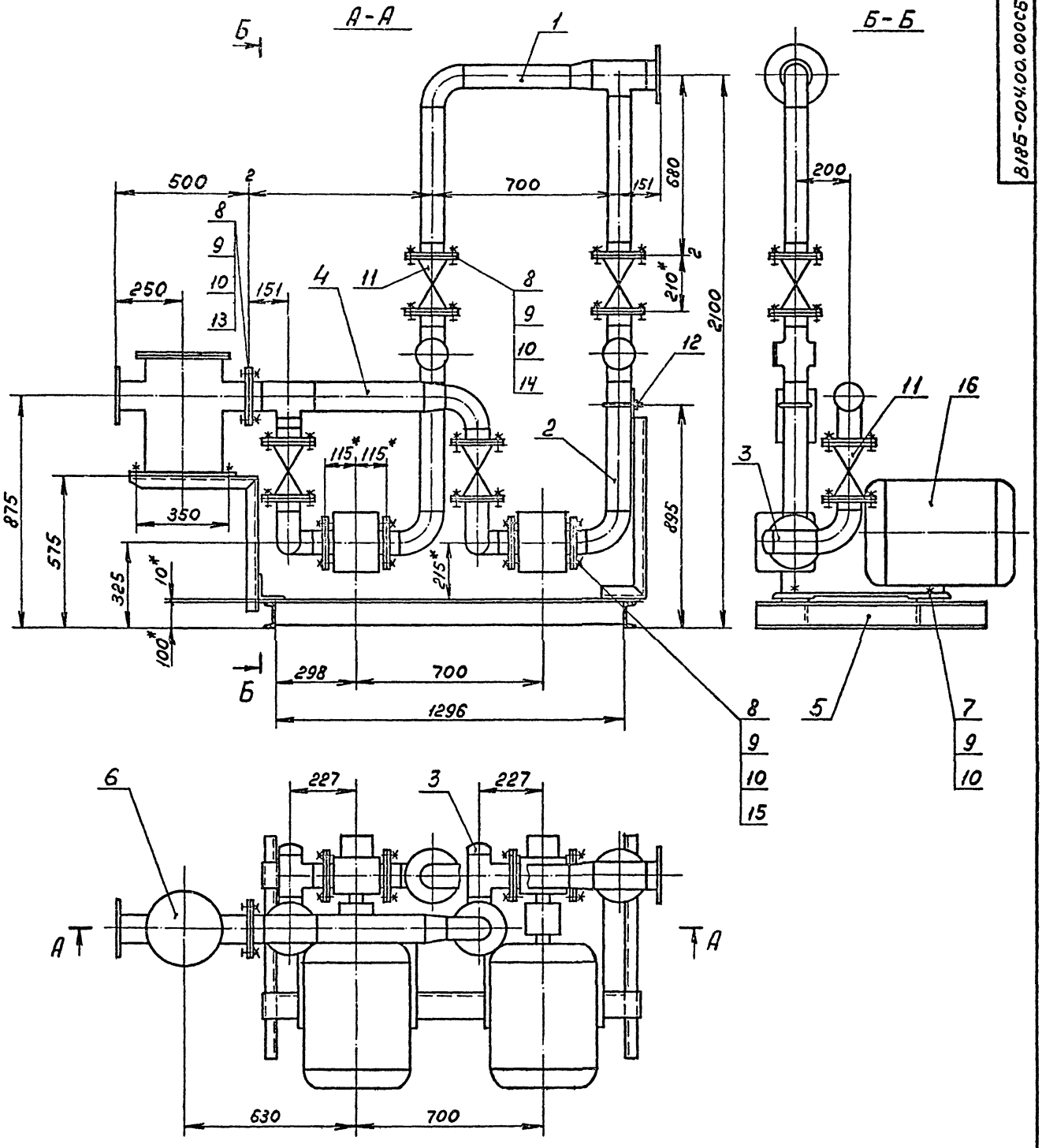

1.* Размер для справок.

2. Блок в сборе испытать на герметичность давлением воды Рпр. = 1,5Рраб. в течение 5 минут, после чего давление снизить до рабочего и произвести осмотр. Течи не допускаются.

3. На период транспортировки и хранения блока все отверстия в трубопроводах заглушить.

					В18Б-004.00.000 СБ			
Изм.	Лист	№ докум.	Подп.	Дата	Блок насосов перекачки топлива	Лит.	Масса	Масштаб
Разраб.		Яблоков					897	1:10
Пров.		Федоров				Лист	Листов 1	
Т. контр.		Федоров				Госстрой СССР Казахский Сантехпроект		
Н. контр.		Бушина						
Утв.		Федоров						

Формат А2

Типовой проект 903-1-237.87, альбом 3, часть 1.

Инв. № подл. | Подп. и дата | Взам. инв. № | Инв. № дубл. | Подп. и дата

Копия

Формат	Зона	Поз.	Обозначение	Наименование	Кол.	Примечание
				Прочие изделия		
		5		Клапан обратный однодисковый с концами под приварку 19с38нж Ду 80; Ру 6,3 МПа	1	23,9кг
		6		Установка бобышки 3К4-45-70 „Главмонтажавтоматика"	1	—

Изм.	Лист	№ докум.	Подп.	Дата

В18Б-004.02.000

Лист 2

Формат А4

Формат	Зона	Поз.	Обозначение	Наименование	Кол.	Примечание
				Документация		
А3			В18Б-004.02.000СБ	Сборочный чертеж		
				Детали		
Б4		1	В18Б-004.02.001	Патрубок Труба 89×3 ГОСТ10704-76 / В-Б Ст3 ГОСТ10705-80	1	2,89кг
				Стандартные изделия		
		2		Отвод 90° 89×3,5 ГОСТ 17375-83	1	1,4кг
		3		Фланец 1-80-10 Ст25 ГОСТ 12821-80	1	3,67кг
		4		Фланец квадратный 1-80-6 Ст25 ГОСТ 12821-80	1	2,76кг

Изм.	Лист	№ докум.	Подп.	Дата
Разраб.		Гуц		
Провер.		Федоров		
Нач. отд.		Федоров		
Н. контр.		Бышина		
Утв.		Федоров		

В18Б-004.02.000

Трубопровод

Лит.	Масса	Масштаб
		1:5
Лист 1	Листов 2	

Госстрой СССР Казахский САНТЕХПРОЕКТ

Формат А4

В18Б-004.01.000СБ

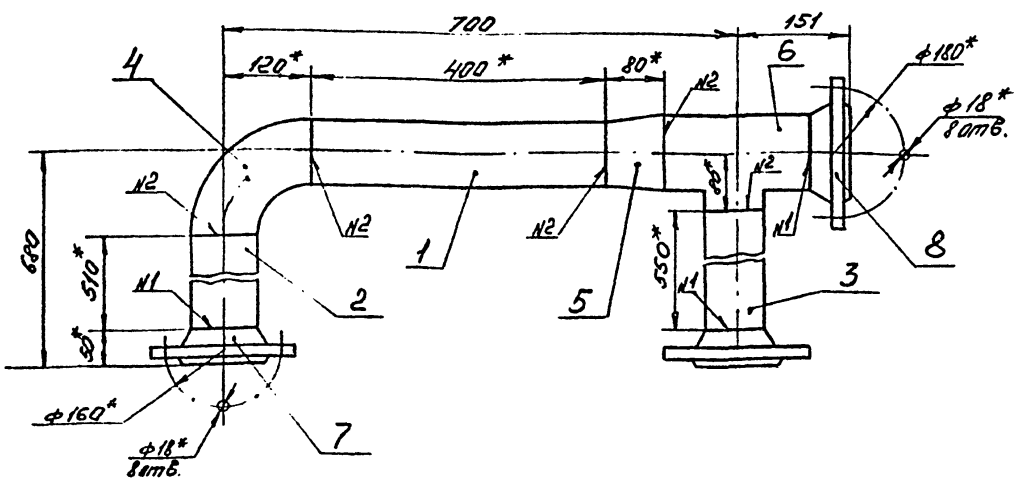

1* Размер для справок

2. Предельные отклонения размеров $\pm \frac{JT14}{2}$ по ГОСТ 25347-82

3. Шероховатость кромок реза - R_z 160

4. Сварные швы по ГОСТ 16037-80:
№1 - С19; №2 - С1;

5 Электрод Э42 ГОСТ 9467-75

Изм.	Лист	№ докум.	Подп.	Дата
Разраб.		Гуц		
Пров.		Федоров		
Т. контр.		Федоров		
Н. контр.		Бышина		
Утв.		Федоров		

В18Б-004.01.000 СБ

Трубопровод

Лит.	Масса	Масштаб
	26,8	1:5
Лист	Листов 1	

Госстрой СССР Казахский САНТЕХПРОЕКТ

Формат А3

Типовой проект 903-1-237.87. Альбом 3, часть 1.

Инв. № подл. | Подп. и дата | Взам. инв. № | Инв. № дубл. | Подп. и дата

1429-03

В18Б-004.04.000СБ

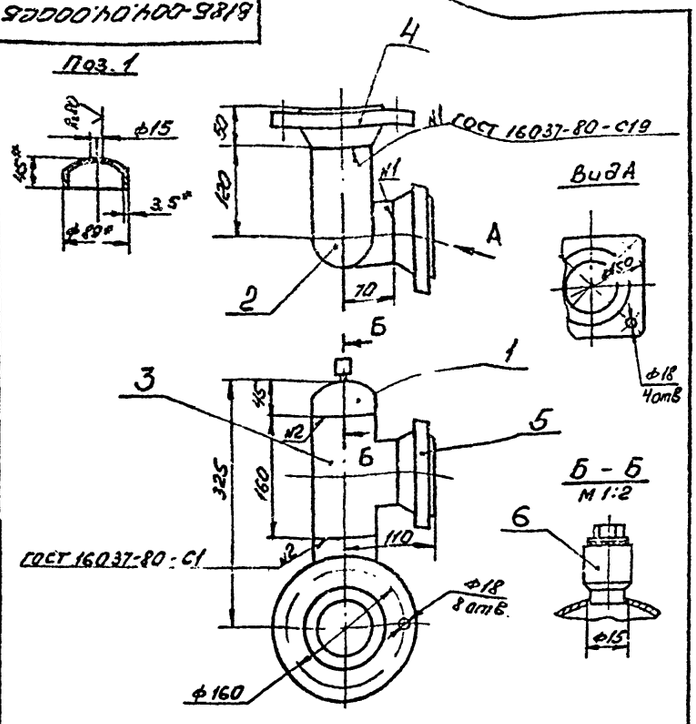

1. Размеры для справок
2. Электрод Э42 ГОСТ 9467-75

Изм	Лист	№ докум.	Подп.	Дата
Разраб.		Гуц		
Пров.		Федоров		
Т. контр.		Федоров		
Н. контр.		Бушина		
Утв.		Федоров		

В18Б-004.03.000 СБ

Отвод фланцевый

Лит.	Масса	Масштаб
	11,5	1:5

Лист | Листов 1

Госстрой СССР Казахский САНТЕХПРОЕКТ

Формат А4

Форм.	Зона	Поз.	Обозначение	Наименование	Кол.	Примечание
				Документация		
А4			В18Б-004.03.000 СБ	Сборочный чертеж		
				Детали		
Б4		1	В18Б-004.03.001	Заглушка		
				Заглушка 89х3,5		
				ГОСТ 17379-83	1	0,6 кг
				Стандартные изделия		
		2		Отвод 90° 89х3,5		
				ГОСТ 17375-83	1	1,4 кг
		3		Тройник 89х3,5		
				ГОСТ 17376-83	1	2,6 кг
		4		Фланец 1-80-10 Ст25		
				ГОСТ 12821-80	1	3,67 кг
		5		Фланец квадратный 1-80-6 Ст25		
				ГОСТ 12821-80	1	2,76 кг
				Прочие изделия		
		6		Установка бобышки ЗКЧ-45-70 „Главмонтажавтоматика"	1	-

Изм	Лист	№ докум.	Подп.	Дата
Разраб.		Гуц		
Провер.		Федоров		
Нач.отд.		Федоров		
Н. контр.		Бушина		
Утв.		Федоров		

В18Б-004.03.000

Отвод фланцевый

Лит.	Лист	Листов
		1

Госстрой СССР Казахский САНТЕХПРОЕКТ

Формат А4

Типовой проект 903-1-237.87, альбом 3, часть 1.

В18Б-004.02.000СБ

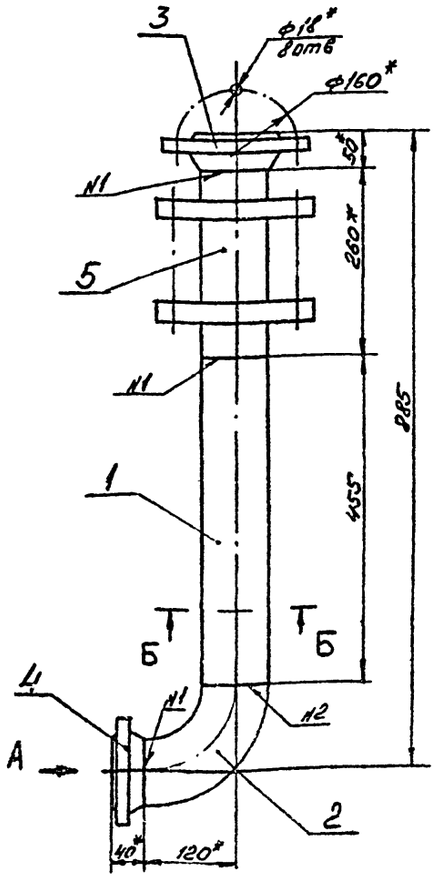

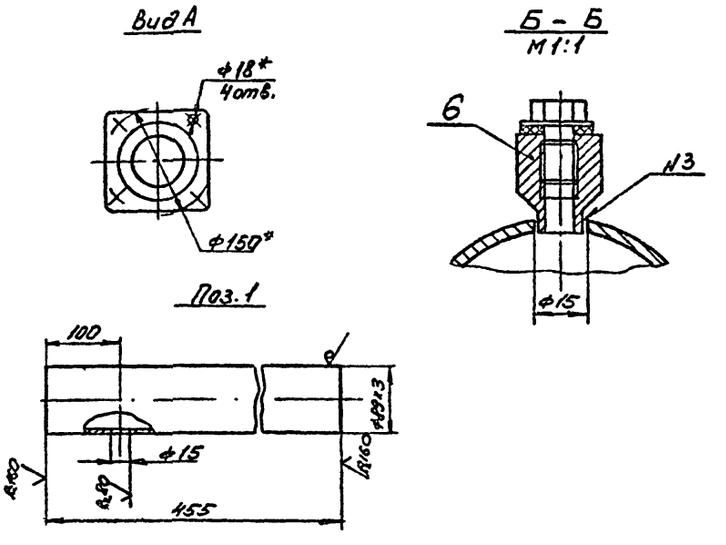

1.* Размер для справок
2. Предельные отклонения размеров $\pm\frac{JT14}{2}$ по ГОСТ 25347-82.
3 Сварные швы по ГОСТ 16037-80
N1 - С19; N2 - С1; N3 - У8
4. Электрод Э42 ГОСТ 9467-75

Изм	Лист	№ докум.	Подп.	Дата
Разраб.		Гуц		
Пров.		Федоров		
Т. контр.		Федоров		
Н. контр.		Бушина		
Утв.		Федоров		

В18Б-004.02.000 СБ

Трубопровод

Лит.	Масса	Масштаб
	35	1:5

Лист | Листов 1

Госстрой СССР Казахский САНТЕХПРОЕКТ

Формат А3

Копировал Формат А4

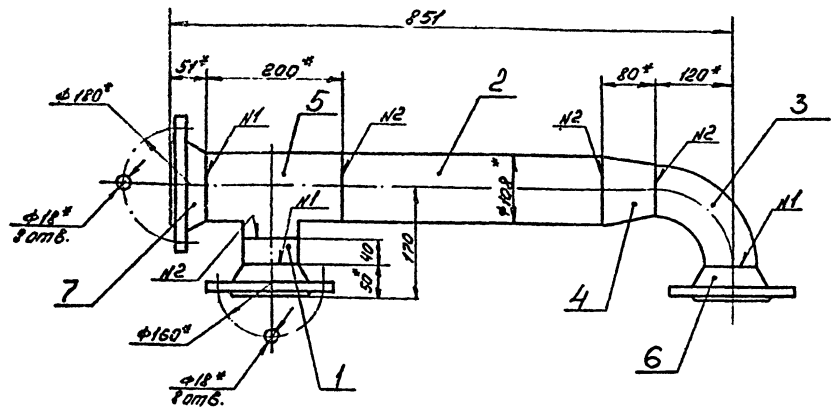

1.* Размер для справок.
2. Предельные отклонения размеров $\pm \frac{IT14}{2}$ по ГОСТ 25347-80
3. Шероховатость кромок реза - R_z 160
4 Сварные швы по ГОСТ 16037-80:
N1 - С19; N2 - С1.
5. Электрод Э42 ГОСТ 9467-75

Изм.	Лист	№ докум.	Подп.	Дата
Разраб.		Гуц		
Пров.		Федоров		
Т. контр.		Федоров		
Н. контр.		Бушмо		
Утв.		Федоров		

В186-004.04.000 СБ

Трубопровод

Лит.	Масса	Масштаб
	22	1:5
Лист	Листов 1	

Госстрой СССР Казахский САНТЕХПРОЕКТ

Формат А3

Типовой проект 903-1-237.87. Альбом 3. Часть 1.

Формат	Зона	Поз.	Обозначение	Наименование	Кол.	Примечание
		4		Переход К108х4-89х3,5		
				ГОСТ 17378-83	1	1 кг
		5		Тройник 108х4-89х4		
				ГОСТ 17376-83	1	3,1 кг
		6		Фланец 1-80-10 Ст25		
				ГОСТ 12821-80	2	3,67 кг
		7		Фланец 1-100-10 Ст25		
				ГОСТ 12821-80	1	4,7 кг

Изм.	Лист	№ докум.	Подп.	Дата

В186-004.04.000

Лист 2

Формат А4

Формат	Зона	Поз.	Обозначение	Наименование	Кол.	Примечание
				Документация		
А3			В186-004.04.000СБ	Сборочный чертеж		
				Детали		
Б4		1	В186-004.04.001	Патрубок		
				Труба 89х3 ГОСТ 10704-76 / В-Ст3 ГОСТ 10705-80		
				ℓ = 40	1	0,25кг
Б4		2	В186-004.04.002	Патрубок		
				Труба 108х4 ГОСТ 10704-76 / В-Ст3 ГОСТ 10705-80		
				ℓ = 400	1	4,1кг
				Стандартные изделия		
		3		Отвод 90° 89х3,5 ГОСТ 17375-83	1	1,4 кг

Изм.	Лист	№ докум.	Подп.	Дата
Разраб.		Гуц		
Пров.		Федоров		
Н.контр.		Федоров		
Н. контр.		Бушмо		
Утв.		Федоров		

В186-004.04.000

Трубопровод

Лит.	Лист	Листов
	1	2

Госстрой СССР Казахский САНТЕХПРОЕКТ

Формат А4

Копия верна

В18Б-004.05.002

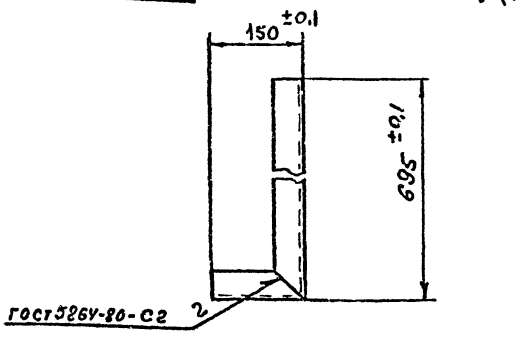

Развертка

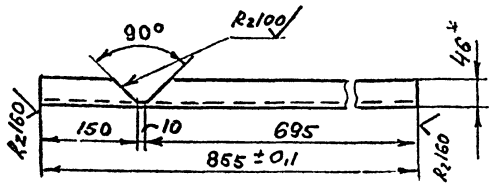

1 * Размер для справок
2 Электрод Э42 гост 9467-75

					В18Б-004.05.002			
Изм	Лист	№ докум.	Подп.	Дата	Стойка	Лит.	Масса	Масштаб
Разраб.		Федоров					7,4	1:5
Пров.		Федоров				Лист	Листов 1	
Т. контр.		Федоров						
Н. контр.		Бушина			Швеллер 10 гост 8240-72 / Вст3 гост 535-79	Госстрой ССР Казахский Сантехпроект		
Утв.		Федоров						

Формат А4

Подп. и дата | Инв. № дубл. | Взам. инв. № | Подп. и дата | Инв. № подл.

В18Б-004.05.001

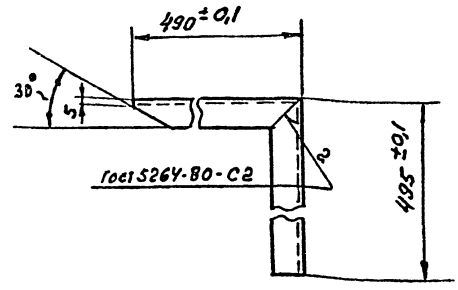

Развертка

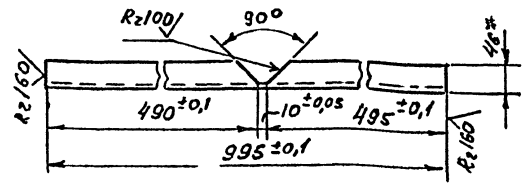

1 * Размер для справок
2 Электрод Э42 гост 9467-75

					В18Б-004.05.001			
Изм	Лист	№ докум.	Подп.	Дата	Кронштейн	Лит.	Масса	Масштаб
Разраб.		Федоров					8,6	1:5
Пров.		Федоров				Лист	Листов 1	
Т. контр.		Федоров						
Н. контр.		Бушина			Швеллер 10 гост 8240-72 / Вст3 гост 535-79	Госстрой ССР Казахский Сантехпроект		
Утв.		Федоров						

Формат А4

Подп. и дата | Инв. № дубл. | Взам. инв. № | Подп. и дата | Инв. № подл.

Типовой проект 903-1-237.87, альбом 3, часть 1.

Форм	Зона	Поз	Обозначение	Наименование	Кол	Примечание
Б4		5	В18Б-004.05.005	Кронштейн		
				Уголок 100×100×10 гост 8509-72 / Вст3 гост 535-79		
				L=120 мм	1	0,18кг
Б4		6	В18Б-004.05.006	Опора		
				Швеллер 10 гост 8240-72 / Вст3 гост 535-79		
				L=1416 мм	2	12,1кг

Изм	Лист	№ докум	Подп	Дата	В18Б-004.01.000	Лист 2

Формат А4

Форм	Зона	Поз	Обозначение	Наименование	Кол	Примечание
				Документация		
А2			В18Б-004.05.000.СБ	Сборочный чертеж		
				Детали		
А4		1	В18Б-004.05.001	Кронштейн	1	8,6кг
А4		2	В18Б-004.05.002	Стойка	1	7,4кг
Б4		3	В18Б-004.05.003	Опора		
				Уголок 100×100×10 гост 8509-72 / Вст3 гост 535-79	2	21,4кг
Б4		4	В18Б-004.05.004	Пластина		
				Лист Б-6 гост 19903-74 / Вст3 гост 14637-70		
				200×130 мм	1	1,28кг

					В18Б-004.05.000			
Изм	Лист	№ докум	Подп	Дата	Рама	Лит.	Лист	Листов 2
Разраб.		Федоров				Госстрой ССР Казахский Сантехпроект		
Провер.		Федоров						
Нач. отд.		Федоров						
Н. контр.		Бушина						
Утв.		Федоров						

Формат А4

Подп. и дата | Инв. № дубл. | Взам. инв. № | Подп. и дата | Инв. № подл.

Копия верна

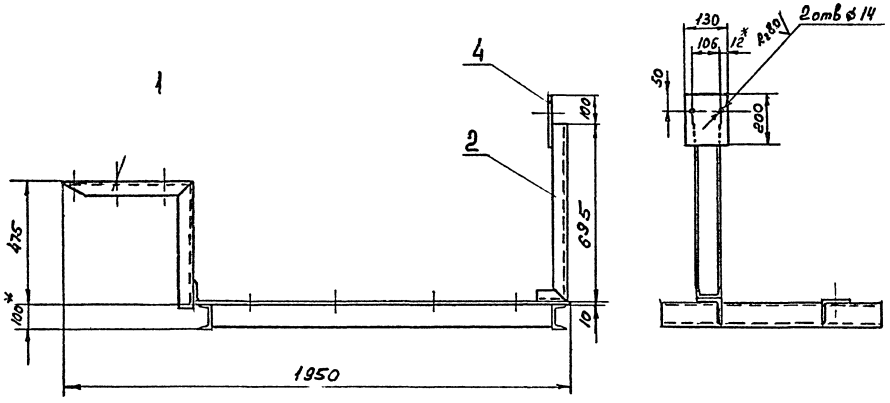

А-А
М 1:5

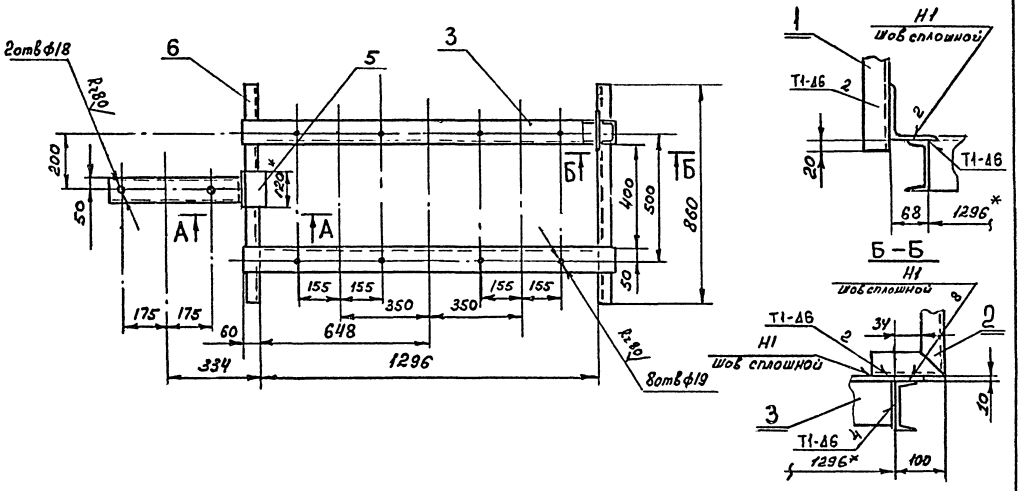

Поз. 3
М 1:5 ф(√)

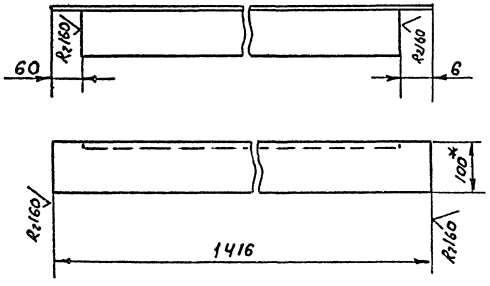

1 Отверстия сверлить после сварочных работ
2* Размеры для справок
3 Предельные отклонения размеров $\pm \frac{\text{Т714}}{2}$ гост 25347-82
4 Шероховатость кромок реза - R2 160
5 Сварные швы по гост 5264-80
6 Электрод Э42 гост 9467-75

					В18Б-004.05.000.СБ			
Изм.	Лист	№ докум.	Подп.	Дата	Рама	Лит.	Масса	Масштаб
Разраб.		Федоров					80,6	1:10
Пров.		Федоров				Лист	Листов 1	
Т. контр.		Федоров				ГОССТРОЙ СССР КАЗАХСКИЙ САНТЕХПРОЕКТ		
Н. контр.		Бушина						
Утв.		Федоров						

Формат А3

Типовой проект 903-1-237.87, альбом 3, часть 1.

Инв. № подл. | Подп. и дата | Взам. инв. № | Инв. № дубл. | Подп. и дата

Позиция	Зона	Поз.	Обозначение	Наименование	Кол.	Прим.
				Документация		
А2			В185-004.06.100.СБ.	Сборочный чертеж		
				Детали		
А4		1	В185-004.06.101.	Труба	1	22,0кг
А4		2	В185-004.06.102.	Патрубок	2	1,22кг
Б4		3	В185-004.06.103.	Днище		
				Лист 10 ГОСТ 19903-74 / ВСт3 ГОСТ 14637-79	1	5,6кг
Б4		4		Ребро		
				Полоса 10×16 ГОСТ 103-76 / ВСт3 ГОСТ 535-79		
				ℓ=256	1	0,32кг
				Стандартные изделия		
		5		Фланец 1-100-10 Ст25		
				ГОСТ 12820-80	2	3,96кг
		6		Фланец 1-250-6 Ст3		
				ГОСТ 12820-80	1	7,67кг

Изм.	Лист	№ докум.	Подп.	Дата
Разраб.		Коробков		
Провер.		Федоров		
Нач. отд.		Федоров		
Н. контр.		Бушина		
Утв.		Федоров		

В185-004.06.100.

Корпус

Лит. | Лист | Листов 1

Госстрой СССР Казахский ОРГТЕХПРОЕКТ

Формат А4

Позиция	Зона	Поз.	Обозначение	Наименование	Кол.	Прим.
				Документация		
А2			В185-004.06.000.СБ.	Сборочный чертеж		
				Сборочные единицы		
А4		1	В185-004.06.100.	Корпус	1	45,95кг
А4		2	В185-004.06.200.	Каркас с сеткой	1	10,4кг
А4		3	В185-004.06.300.	Крышка	1	12,2кг
				Стандартные изделия		
		4		Болт М16×60.58. ГОСТ 7798-70	12	0,129кг
		5		Гайка М16.5 ГОСТ 5915-70	12	0,033кг
		6		Прокладка А-250-6 ГОСТ 15180-70	1	0,10кг

Изм.	Лист	№ докум.	Подп.	Дата
Разраб.		Коробков		
Провер.		Федоров		
Нач. отд.		Федоров		
Н. контр.		Бушина		
Утв.		Федоров		

В185-004.06.000.

Фильтр сетчатый Ду 100

Лит. | Лист | Листов 1

Госстрой СССР Казахский ОРГТЕХПРОЕКТ

Формат А4

Типовой проект 903-1-237.82. альбом 3, часть 1.

№ строки	Обозначение	Наименование	Куда входит: Обозначение	Кол.	Общее кол. во	Примечание
1	В185-004.06.000.	Фильтр сетчатый Ду 100.			1	
2	В185-004.06.100.	Корпус	В185-004.06.000.	1	1	
3	В185-004.06.200.	Каркас с сеткой	В185-004.06.000.	1	1	
4	В185-004.06.300.	Крышка	В185-004.06.000.	1	1	
5						
6						
7						
8						
9						
10						
11						
12						
13						
14						
15						
16						
17						
18						
19						
20						
21						
22						

Изм.	Лист	№ докум.	Подп.	Дата
Разраб.		Коробков		
Провер.		Федоров		
Нач. отд.		Федоров		
Н. контр.		Бушина		
Утв.		Федоров		

В185-004.06.000.ВС.

Фильтр сетчатый Ду 100.

Ведомость спецификаций

Лит. | Лист | Листов 1

Госстрой СССР Казахский ОРГТЕХПРОЕКТ

Формат А3

Инв. № подл. | Подп. и дата | Взам. инв. № | Инв. № дубл. | Подп. и дата

1429-03

45

В18Б-004.06.000.СБ

Копия верна

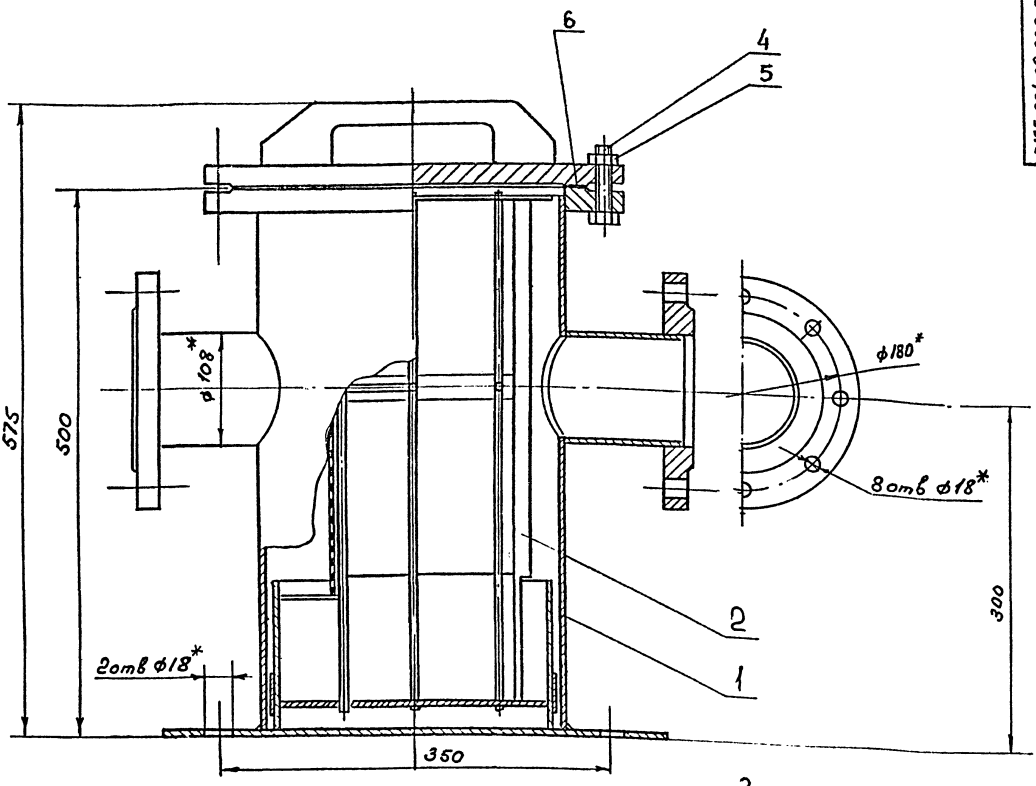

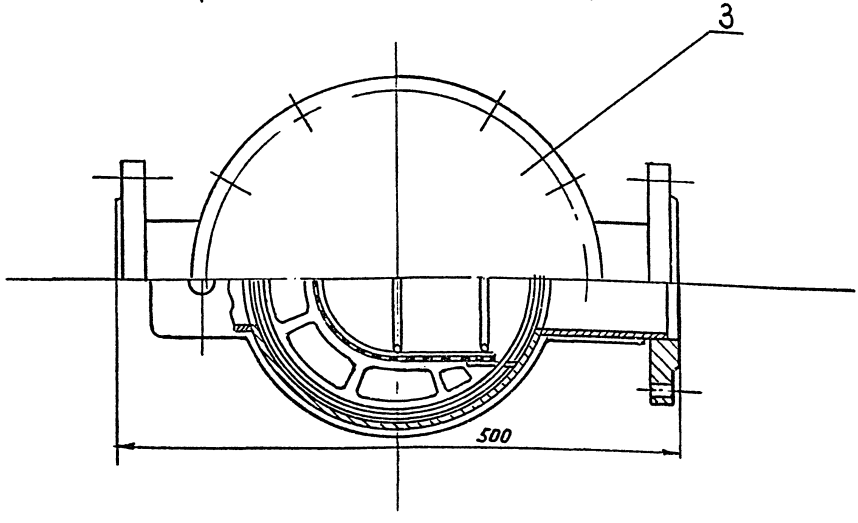

1 Настоящий чертеж выполнен на основании ТП-903-2-20.84. альбом 7,2. черт 26.01.00.000.СБ.
2. Фильтр проверить на герметичность водой давлением 0,2 МПа (2 кг/см²) в течении 10 мин.
3 * Размер для справок
4. Предельные отклонения размеров $\pm \frac{УТ14}{2}$ гост 25347-82

Типовой проект 903-1-237.87, альбом 3, часть 1.

Изм.	Лист	№ докум.	Подп.	Дата
Разраб.		Федоров		
Пров.		Федоров		
Т. контр.		Федоров		
Н. контр.		Бушина		
Утв.		Федоров		

В18Б-004.06.000.СБ

Фильтр сетчатый Ду100

Лит.	Масса	Масштаб
	60,0	1:2,5

Лист | Листов 1

ГОССТРОЙ СССР КАЗАХСКИЙ САНТЕХПРОЕКТ

Формат А2

Инв. № подл. | Подп. и дата | Взам. инв. № | Инв. № дубл. | Подп. и дата

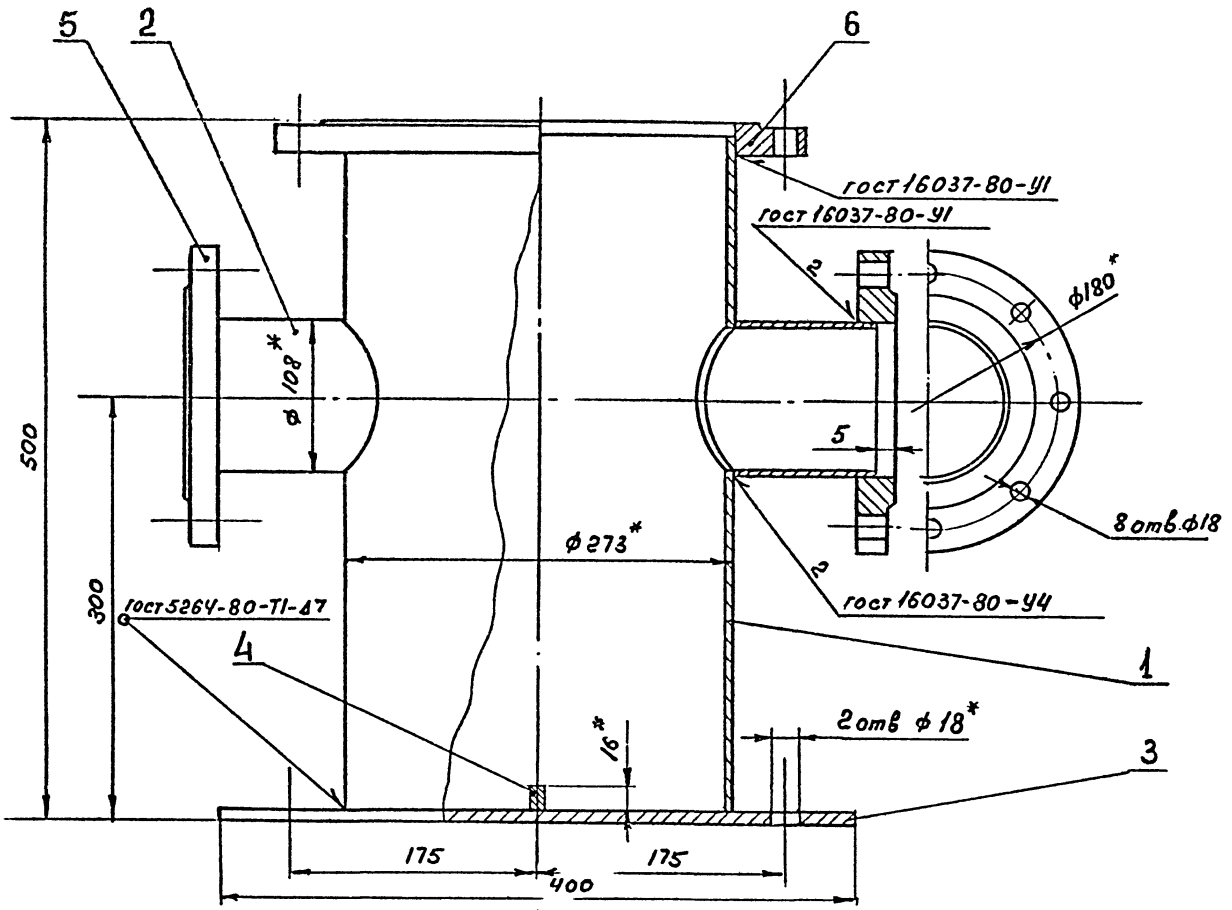

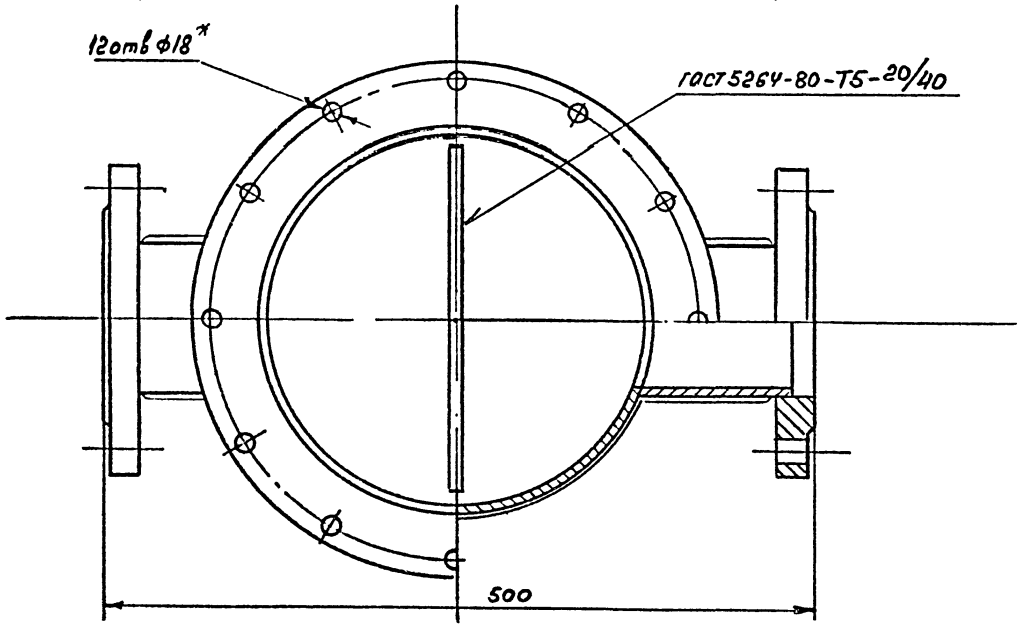

Поз 3
М 1:5

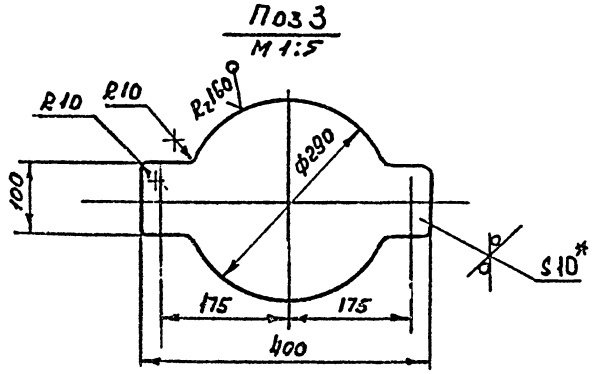

1* Размер для справок
2 Предельные отклонения размеров $\pm \frac{JT14}{2}$. ГОСТ 25347-82
3. Электрод Э42 ГОСТ 9467-75

Изм.	Лист	№ докум.	Подп.	Дата	
Разраб.		Федоров			
Пров.		Федоров			
Т. контр.		Федоров			
Н. контр.		Бушина			
Утв.		Федоров			

В185-004.06.100.СБ

Корпус

Лит.	Масса	Масштаб
	45,95	1:2,5
Лист	Листов 1	

Госстрой СССР Казахский Сантехпроект

Формат А2

Типовой проект 903-1-237.87. Альбом 3. Часть 1.

Инв. № подл. | Подп. и дата | Взам. инв. № | Инв. № дубл. | Подп. и дата

Копия верна

В18Б-004.06.201.

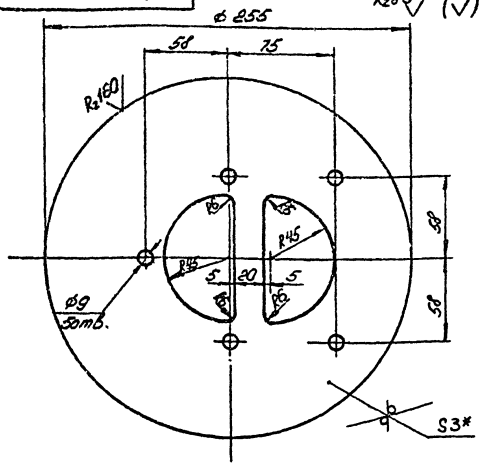

1. * Размер для справок.
2. Предельные отклонения размеров $\pm\frac{IT14}{2}$ по ГОСТ 25347-82.

Изм.	Лист	№ докум.	Подп.	Дата
Разраб.		Коробицкий		
Пров.		Федоров		
Т. контр.		Федоров		
Н. контр.		Бушина		
Утв.		Федоров		

В18Б-004.06.201.

Крышка сетки

Лит.	Масса	Масштаб
	1,05	1:2
Лист	Листов 1	

Труба 3ГОСТ 19903-74 / Лист 80т.3сп.3ГОСТ 16523-70

Госстрой СССР Казахский Сантехпроект

Формат А4

Поз.	Обозначение	Наименование	Кол.	Прим.
		Документация		
А2	В18Б-004.06.200.СБ.	Сборочный чертеж		
		Детали		
А4	1 В18Б-004.06.201.	Крышка сетки	1	1,05кг
А4	2 В18Б-004.06.202.	Днище	1	1,08 кг
А4	3 В18Б-004.06.203.	Решетка	1	0,3кг
А3	4 В18Б-004.06.204.	Обечайка	1	2,58кг
А3	5 В18Б-004.06.205.	Пояс нижний	1	1,43 кг
А4	6 В18Б-004.06.206.	Пояс жесткости	2	0,24кг
А4	7 В18Б-004.06.207.	Кольцо	1	0,75кг
А4	8 В18Б-004.06.208.	Накладка	2	0,55кг
		Стержень		
		Круг В8 ГОСТ 2590-71 / Вст.3сп.3 ГОСТ 535-79		
Б4	9	ℓ = 463	5	0,183кг
Б4	10	ℓ = 108	2	0,043кг
Б4	11	ℓ = 50	1	0,02кг
Б4	12	Сетка		
		Сетка 5-12-0 ГОСТ 3306-80		
		330±1,8×390±1,8	1	0,512кг

В18Б-004.06.200.

Каркас с сеткой

Лит.	Лист	Листов
		1

Госстрой СССР Казахский Сантехпроект

Формат А4

В18Б-004.06.102.

Типовой проект 903-1-237.87. Альбом 3, часть 1.

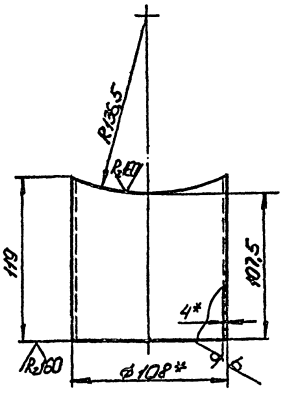

1. * Размеры для справок.
2. Предельные отклонения размеров $\pm\frac{IT14}{2}$ по ГОСТ 25347-82.

Изм.	Лист	№ докум.	Подп.	Дата
Разраб.		Коробицкий		
Пров.		Федоров		
Т. контр.		Федоров		
Н. контр.		Бушина		
Утв.		Федоров		

В18Б-004.06.102.

Патрубок

Лит.	Масса	Масштаб
	1,22	1:2
Лист	Листов 1	

Труба 108×4 ГОСТ 8732-78 / 20 ГОСТ 8731-74

Госстрой СССР Казахский Сантехпроект

Формат А4

В18Б-004.06.101.

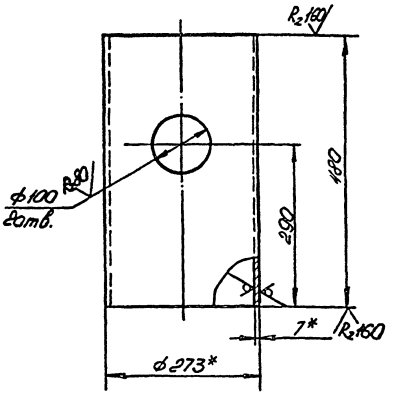

1. * Размер для справок.
2. Предельные отклонения размеров $\pm\frac{IT14}{2}$ по ГОСТ 25347-82.

Изм.	Лист	№ докум.	Подп.	Дата
Разраб.		Коробицкий		
Пров.		Федоров		
Т. контр.		Федоров		
Н. контр.		Бушина		
Утв.		Федоров		

В18Б-004.06.101.

Труба

Лит.	Масса	Масштаб
	22,0	1:5
Лист	Листов 1	

Труба 273×7 ГОСТ 8732-78 / 20 ГОСТ 8731-74

Госстрой СССР Казахский Сантехпроект

Формат А4

Копия Кунга

Типовой проект 903-1-237.87, альбом 3, часть 1.

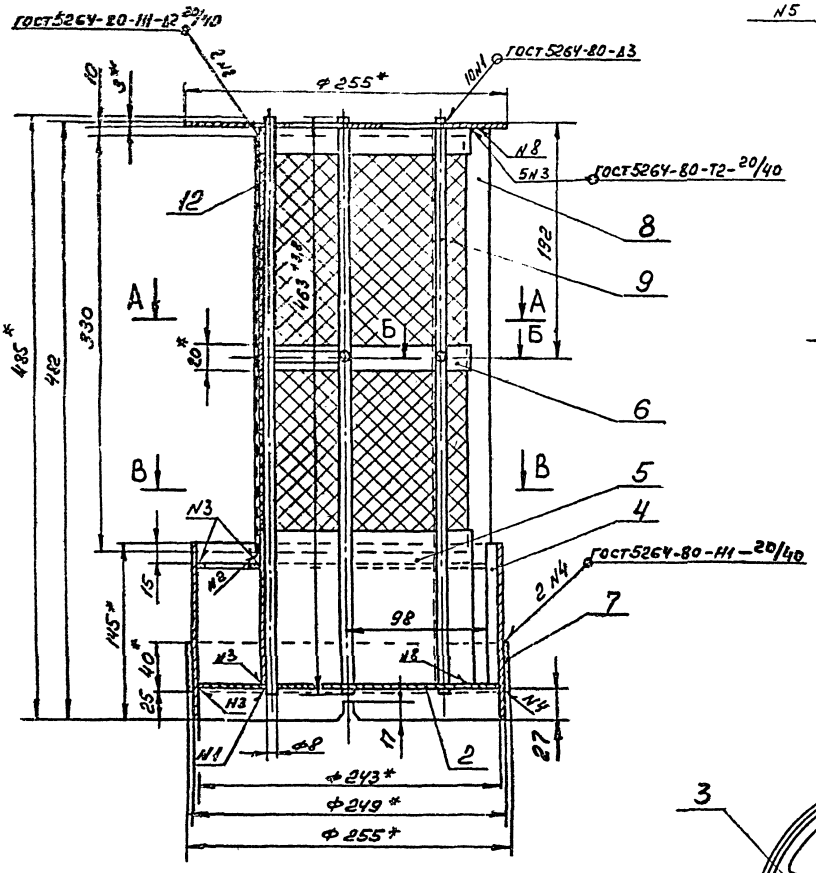

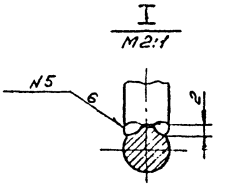

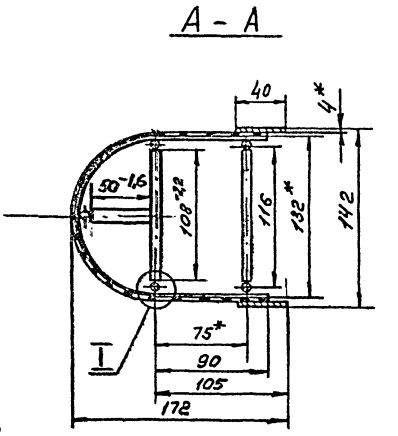

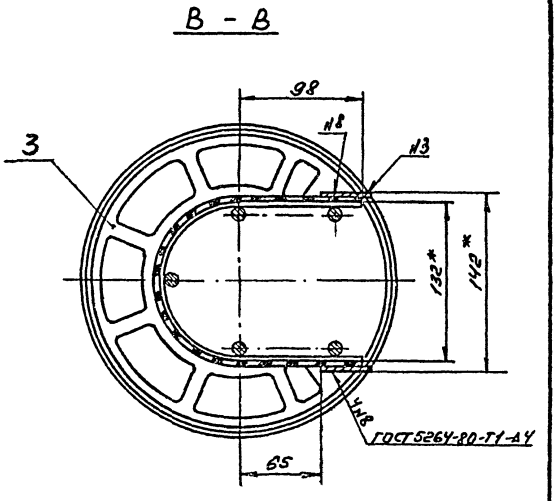

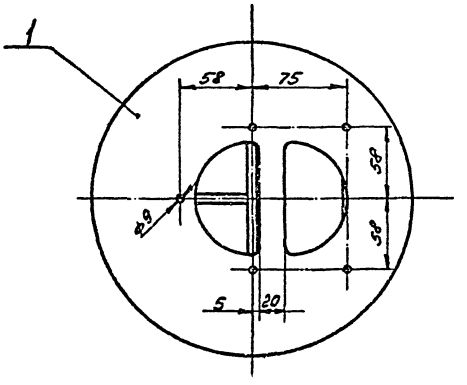

Б - Б
М2:1

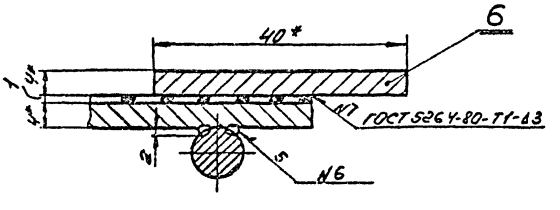

1. * Размер для справок
2. Неуказанные предельные отклонения размеров ± IT14/2 по ГОСТ 25347-82
3. Шероховатость кромок реза - Rz 160
4. Электрод Э42 ГОСТ 9467-75

						В18Б-004.06.200 СБ	
Изм.	Лист	№ докум.	Подп.	Дата			
Разраб.		Гусь			Каркас с сеткой	Лит.	Масса	Масштаб
Пров.		Федоров					10,4	1:25
Т. контр.		Федоров				Лист	Листов 1	
Н. контр.		Бунина				Госстрой СССР Казахский Сантехпроект		
Утв.		Федоров						

Инв. № подл. | Подп. и дата | Взам. инв. № | Инв. № дубл. | Подп. и дата

Формат А2

В185-004.06.204

Развертка
М1:5

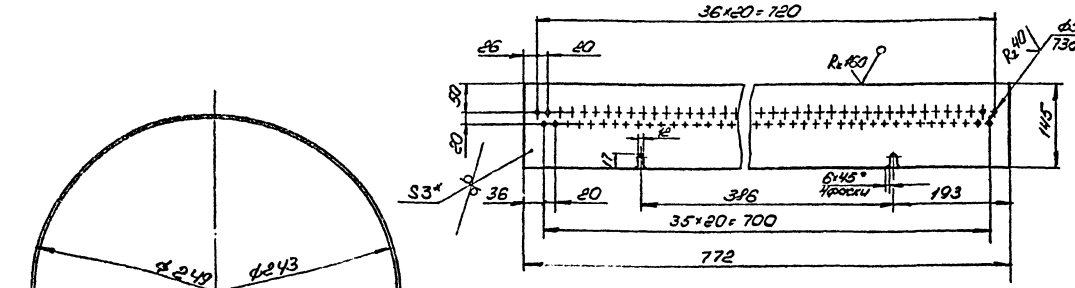

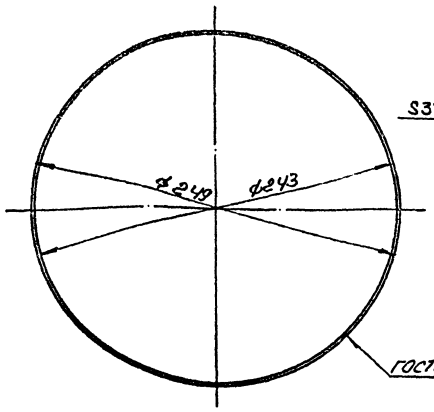

1.* Размер для справки.

2. Предельные отклонения размеров $\pm \frac{JT14}{2}$ по ГОСТ 25347-82.

Изм.	Лист	№ докум.	Подп.	Дата	В185-004.06.204.			
Разраб.		Бобинцев			Обечайка	Лит.	Масса	Масштаб
Пров.		Федоров					2,58	1:2
Т. контр.		Федоров				Лист	Листов 1	
Н. контр.		Кушина				Госстрой СССР Казанский Сантехпроект		
Утв.		Федоров						

Формат А3

Типовой проект 903-1-237.11, альбом 3, часть 1.

В185-004.06.203.

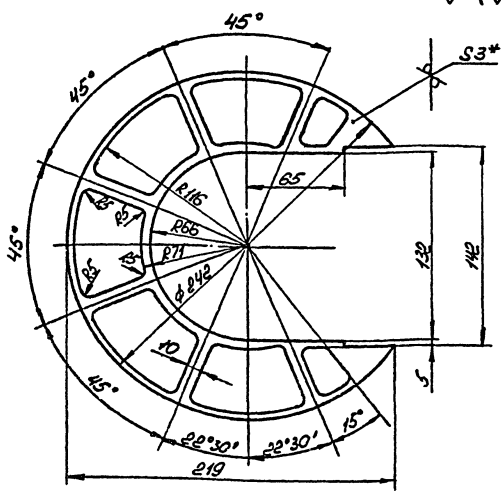

1. Размер для справок.

2. Предельные отклонения размеров $\pm \frac{JT14}{2}$ по ГОСТ 25347-82.

Изм.	Лист	№ докум.	Подп.	Дата	В185-004.06.203.			
Разраб.		Бобинцев			Решетка	Лит.	Масса	Масштаб
Пров.		Федоров					0,3	1:2
Т. контр.		Федоров				Лист	Листов 1	
Н. контр.		Кушина				Госстрой СССР Казанский Сантехпроект		
Утв.		Федоров						

Лист 3 ГОСТ 19903-74 ВСт.3сп.3 ГОСТ 16523-70

Формат А4

В185-004.06.202.

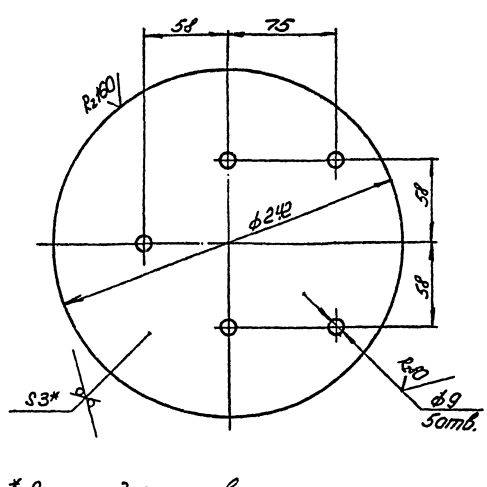

1.* Размер для справок.

2. Предельные отклонения размеров $\pm \frac{JT14}{2}$ по ГОСТ 25347-82.

Изм.	Лист	№ докум.	Подп.	Дата	В185-004.06.202.			
Разраб.		Бобинцев			Днище	Лит.	Масса	Масштаб
Пров.		Федоров					1,08	1:2
Т. контр.		Федоров				Лист	Листов 1	
Н. контр.		Кушина				Госстрой СССР Казанский Сантехпроект		
Утв.		Федоров						

Лист 3 ГОСТ 19903-74 ВСт.3сп.3 ГОСТ 16523-70

Формат А4

Инв. № подл. | Подп. и дата | Взам. инв. № | Инв. № дубл. | Подп. и дата

Копия верна

Типовой проект 903-1-237.87, альбом 3, часть 1.

В186-004.06.207

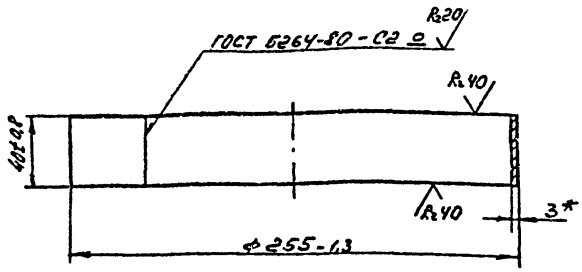

1. * Размер для справок
2. Электрод Э42 ГОСТ 9467-75

Изм.	Лист	№ докум.	Подп.	Дата
Разраб.		Гуц		
Пров.		Федоров		
Т. контр.		Федоров		
Н. контр.		Бушина		
Утв.		Федоров		

Кольцо

Лит.	Масса	Масштаб
	0,75	1:2

Лист | Листов 1

Лист 3 ГОСТ 19903-74 / Ст3сп3 ГОСТ 16523-70

Госстрой СССР Казахский САНТЕХПРОЕКТ

Формат А4

В186-004.06.206

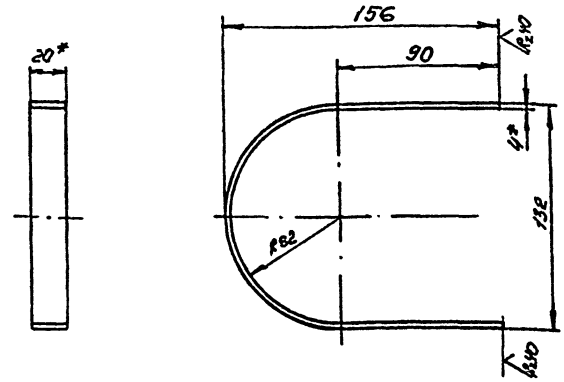

1. Развернутая длина детали - 381мм
2. * Размер для справок
3. Предельные отклонения размеров ± JT14/2 по ГОСТ 25347-82

Изм.	Лист	№ докум.	Подп.	Дата
Разраб.		Гуц		
Пров.		Федоров		
Т. контр.		Федоров		
Н. контр.		Бушина		
Утв.		Федоров		

Пояс жесткости

Лит.	Масса	Масштаб
	0,24	1:2

Лист | Листов 1

Полоса 4х20 ГОСТ 103-76 / Ст3сп3 ГОСТ 535-79

Госстрой СССР Казахский САНТЕХПРОЕКТ

Формат А4

В186-004.06.205

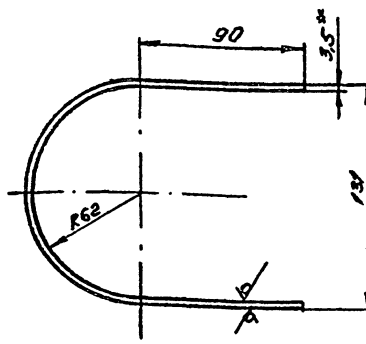

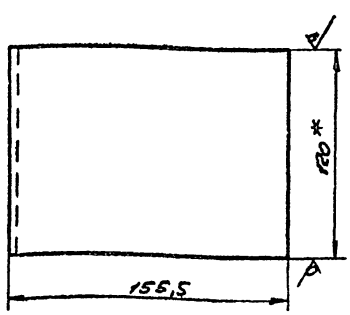

Развертка

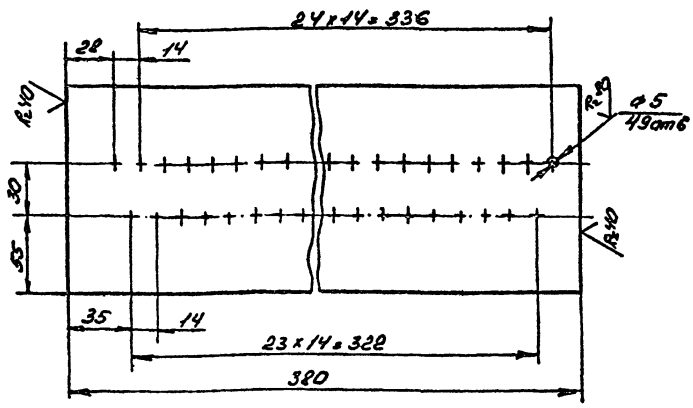

1. * Размер для справок
2. Предельные отклонения размеров ± JT14/2 по ГОСТ 25347-82

Изм.	Лист	№ докум.	Подп.	Дата
Разраб.		Гуц		
Пров.		Федоров		
Т. контр.		Федоров		
Н. контр.		Бушина		
Утв.		Федоров		

Пояс нижний

Лит.	Масса	Масштаб
	1,43	1:2

Лист | Листов 1

Лента 3,5х120 ГОСТ 6009-74 / Ст3сп3 ГОСТ 6009-74

Госстрой СССР Казахский САНТЕХПРОЕКТ

Формат А3

Копия верна

В18Б-004.06.301.

Rz 40 (√)

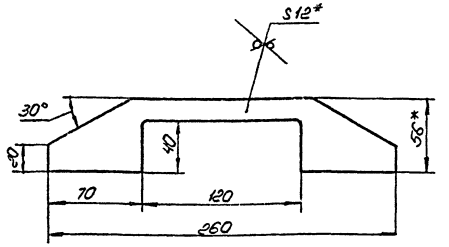

1. * Размер для справок.
2. Предельные отклонения размеров $\pm \frac{IT14}{2}$ по ГОСТ 25347-82.

Изм.	Лист	№ докум.	Подп.	Дата			
Разраб.		Воробьева			В18Б-004.06.301.		
Пров.		Федоров			Ручка	Лит.	Масса 0,7	Масштаб 1:2
Т. контр.		Федоров				Лист	Листов 1
Н. контр.		Бушуева				Госстрой СССР Казахский Сантехпроект	
Утв.		Федоров					

Формат А4

В18Б-004.06.300.СБ

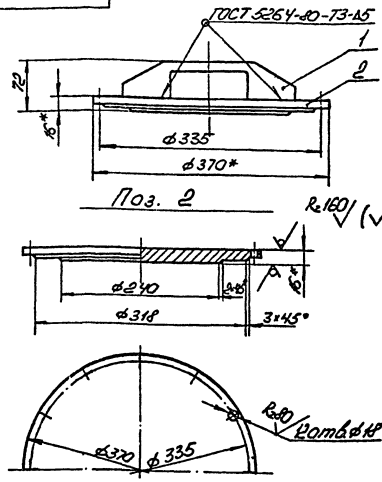

1. * Размер для справок.
2. Предельные отклонения размеров $\pm \frac{IT14}{2}$ по ГОСТ 25347-82.
3. Электрод Э42 ГОСТ 9467-75.

Изм.	Лист	№ докум.	Подп.	Дата			
Разраб.		Воробьева			В18Б-004.06.300.СБ.		
Пров.		Федоров			Крышка	Лит.	Масса 12,2	Масштаб 1:4
Т. контр.		Федоров				Лист	Листов 1
Н. контр.		Бушуева				Госстрой СССР Казахский Сантехпроект	
Утв.		Федоров					

Формат А4

Типовой проект 903-1-237.87. альбом 3, часть 1.

Формат	Зона	Поз.	Обозначение	Наименование	Кол.	Прим.
				Документация		
А4			В18Б-004.06.300.СБ.	Сборочный чертеж		
				Детали		
А4		1	В18Б-004.06.301.	Ручка	1	0,7кг
Б1		2	В18Б-004.06.302.	Заглушка		
				Лист 16 ГОСТ 19903-74 Ст.3сп.3 ГОСТ 14637-79	1	11,5

Изм.	Лист	№ докум.	Подп.	Дата			
Разраб.		Воробьева			В18Б-004.06.300.		
Пров.		Федоров			Крышка	Лит.	Лист	Листов
Нач.отд.		Федоров				Госстрой СССР Казахский САНТЕХПРОЕКТ	
Н. контр.		Бушуева					
Ст.Б.		Федоров					

Формат А4

Подп. и дата | Инв. № дубл. | Взам. инв. № | Подп. и дата | Инв. № подл.

В18Б-004.06.208.

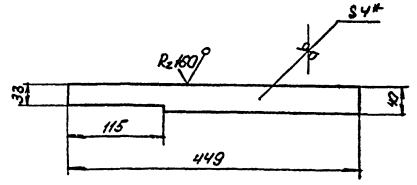

1. *Размер для справок.
2. Предельные отклонения размеров $\pm \frac{IT14}{2}$ по ГОСТ 25347-82.

Изм.	Лист	№ докум.	Подп.	Дата			
Разраб.		Воробьева			В18Б-004.06.208.		
Пров.		Федоров			Накладка	Лит.	Масса 0,56	Масштаб 1:4
Т. контр.		Федоров				Лист	Листов 1
Н. контр.		Бушуева			Лист 4 ГОСТ 19903-74 Ст.3сп.3 ГОСТ 14637-79	Госстрой СССР Казахский Сантехпроект	
Утв.		Федоров					

Формат А4

Подп. и дата | Инв. № дубл. | Взам. инв. № | Подп. и дата | Инв. № подл.

Копия верна

№ строки	Наименование	Код ОКП	Обозначение документа на поставку	Поставщик	Куда входит (обозначение)	Количество: На изделие	В комплекты	На регулир.	Всего	Примечание
1	Вентилятор радиальный агрегированный №4 В-Ц4-70-4 исп. 1 Д=0,95 пол. „ЛО" на виброосновании Д039 с электродвигателем 4А71А4 N=0,55 кВт; n=1390 об/мин	48 6121 4482	ТУ 22-4208-78	УЮ-400/4 г. Павловск	В18В-002.00.000	1			1	
2	Вентилятор радиальный агрегированный №4 В-Ц4-70-4 исп. 1 Д=0,95 пол. „ПрО" на виброосновании Д039 с электродвигателем 4А71А4 N=0,55 кВт, n=1390 об/мин	48 6121 4482	ТУ 22-4208-78	УЮ-400/4 г. Павловск	В18В-002.00.000	1			1	
3	Калорифер спирально-накатный биметаллический многоходовой КСк3-6-02 ХЛЗА		ТУ 22-5757-84	Костромской калориферный завод	В18В-002.00.000	1			1	
4	Заслонка воздушная утепленная (без электроподогрева) П 1000х600		ТУ 204 Каз ССР 062-78	Талды-Курганский экспериментальный з-д коммунального оборудования	В18В-002.00.000	1			1	
	Крепежные изделия									
5	Болт М6х35.58		ГОСТ 7798-70		В18В-002.00.000	100			100	
6	М8х30.58					64			64	
7	М10х30.58					44			44	
8	М10х45.58					20			20	

Изм	Лист	N докум.	Подп.	Дата
Разраб.		Гуц		
Провер.		Федоров		
Нач. отд.		Федоров		
Н. контр.		Бушина		
Утв.		Федоров		

В18В-002.00.000 ВП

Блок приточной камеры

Ведомость покупных изделий

Лит. | Лист 1 | Листов 2

Госстрой СССР Казахский САНТЕХПРОЕКТ

Формат А3

Типовой проект 903-1-237.87, альбом 3, часть 1.

№ строки	Обозначение	Наименование	Куда входит: Обозначение	Кол.	Общее кол-во	Примечание
1	В18В-002.00.000	Блок приточной камеры			1	
2	В18В-002.01.000	Короб	В18В-002.00.000	1	1	
3.	В18В-002.01.100	Фланец	В18В-002.01.000	1	1	
4	В18В-002.01.200	Фланец	В18В-002.01.000	1	1	
5	В18В-002.02.000	Тройник	В18В-002.00.000	1	1	
6	В18В-002.02.100	Фланец	В18В-002.02.000	1	1	
7	В18В-002.03.000	Тройник	В18В-002.00.000	1	1	
8	В18В-002.03.100	Короб	В18В-002.03.000	1	1	
9.	В18В-002.03.200	Короб	В18В-002.03.000	2	2	
10	В18В-002.03.300	Переход	В18В-002.03.000	2	2	
11	В18В-002.03.400	Отвод 45°	В18В-002.03.000	2	2	
12.	В18В-002.04.000	Рама	В18В-002.00.000	1	1	

Изм	Лист	N докум.	Подп.	Дата
Разраб.		Гуц		
Провер.		Федоров		
Нач. отд.		Федоров		
Н. контр.		Бушина		
Утв.		Федоров		

В18В-002.00.000 ВС

Блок приточной камеры

Ведомость спецификаций

Лит. | Лист | Листов 1

Госстрой СССР Казахский САНТЕХПРОЕКТ

Формат А3

Поз.	Обозначение	Наименование	Кол.	Примечание
		Болт ГОСТ 7798-70		
8		М6×35.58	100	0,01 кг
9		М8×30.58	64	0,017 кг
10		М10×35.58	44	0,034 кг
11		М10×45.58	20	0,04 кг
		Гайка ГОСТ 5.915-70		
12		М6.5	100	0,002 кг
13		М8.5	64	0,005 кг
14		М10.5	64	0,011 кг
		Шайба ГОСТ 11371-78		
15		6.01	100	0,0009 кг
16		8.01	60	0,0023 кг
17		10.01	64	0,004 кг
18		Шайба 8.01		
		ГОСТ 10906-78	4	0,009 кг
19		Вентилятор радиальный агрегированный		
		№4 В-ЦЧ-70-4 исп 1		
		Д=0,95 пол „ЛО°" на виброосновании Д039 с		
		электродвигателем		
		4А71А4 N=0,55 Квт,		
		n=1390 об/мин		
		ТУ-22-4208-78	1	62,8
20		Вентилятор радиальный агрегированный		

Изм | Лист | № докум | Подп | Дата

В18В-002.00.000

Лист 2

Формат А4

Копия верна

Подп. и дата | Инв. № дубл. | Взам. инв. № | Подп. и дата | Инв. № подл.

Форм.	Зона	Поз.	Обозначение	Наименование	Кол.	Прим.
				Документация		
А2			В18В-002.00.000 СБ	Сборочный чертеж		
А3			В18В-002.00.000 ВС	Ведомость спецификаций		
2х А3			В18В-002.00.000 ВП	Ведомость покупных изделий		
				Сборочные единицы		
2х А4		1	В18В-002.01.000	Короб	1	58 кг
А4		2	В18В-002.02.000	Тройник	1	100 кг
А4		3	В18В-002.03.000	Тройник	1	524 кг
2х А4		4	В18В-002.04.000	Рама	1	193 кг
				Детали		
А4		5	В18В-002.00.001	Крышка	1	17,53 кг
А4		6	В18В-002.00.002	Прокладка	2	0,18 кг
А4		7	В18В-002.00.003	Прокладка	2	0,04 кг
				Стандартные изделия		

Изм | Лист | № докум. | Подп | Дата

В18В-002.00.000

Разраб. Гуц
Провер. Федоров
Нач.отд. Федоров
Н.контр. Бишина
Утв. Федоров

Блок приточной камеры

Лит. | Лист 1 | Листов 3

Госстрой СССР Казахский САНТЕХПРОЕКТ

Формат А4

Типовой проект 903-1-237.87, альбом 3, часть 1.

№ строки	Наименование	Код ОКП	Обозначение документа на поставку	Поставщик	Куда входит (обозначение)	Количество: На изделие	Вкомплекты	На регулир.	Всего	Примечание
9	Гайка М6.5		ГОСТ 5915-70		В18В-002.00.000	100			100	
10	М8.5					64			64	
11	М10.5					64			64	
12	Шайба 6.01		ГОСТ 11371-78		В18В-002.00.000	100			100	
13	8.01					60			60	
14	10.01					64			64	
15	Шайба 8.01		ГОСТ 10906-78		В18В-002.00.000	4			4	

Изм | Лист | № докум | Подп | Дата

В18В-002.00.000 ВП

Лист 2

Формат А3

1429-03

Копия верна

В18В-002.00.002

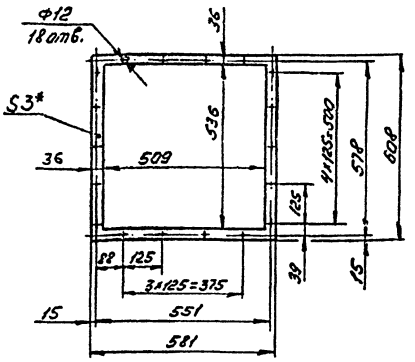

1.* Размер для справок

2. Предельные отклонения размеров $\pm\frac{JT14}{2}$ по ГОСТ 25347-82

				В18В-002.00.003.			
Изм.	Лист	№ докум.	Подп.	Дата	Прокладка	Лит.	Масса 0,04	Масштаб 1:10
Разраб.		Гуц				Лист	Листов 1
Пров.		Федоров			Паронит ПОН 3,0 ГОСТ 481-80	Госстрой СССР Казахский САНТЕХПРОЕКТ	
Т. контр.		Федоров					
Н. контр.		Бушина					
Утв.		Федоров					

Формат А4

В18В-002.00.001

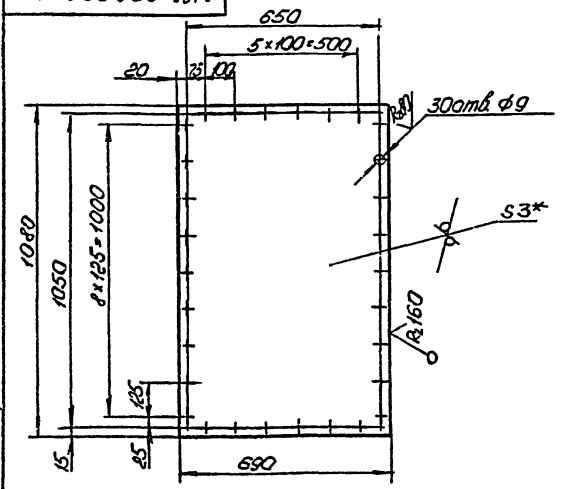

1.* Размер для справок.

2. Предельные отклонения размеров $\pm\frac{JT14}{2}$ по ГОСТ 25347-82.

				В18В-002.00.001.			
Изм.	Лист	№ докум.	Подп.	Дата	Крышка	Лит.	Масса 17,53	Масштаб 1:10
Разраб.		Гуц				Лист	Листов 1
Пров.		Федоров			Лист Б3 ГОСТ 19903-74 / ВСт.3 ГОСТ 16523-70	Госстрой СССР Казахский Сантехпроект	
Т. контр.		Федоров					
Н. контр.		Бушина					
Утв.		Федоров					

Формат А4

В18В-002.00.001

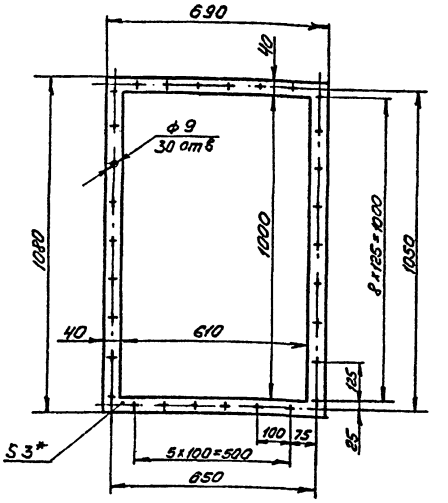

1* Размер для справок

2. Предельные отклонения размеров $\pm\frac{JT14}{2}$ по ГОСТ 25347-82

				В18В-002.00.002.			
Изм.	Лист	№ докум.	Подп.	Дата	Прокладка	Лит.	Масса 0,18	Масштаб 1:10
Разраб.		Гуц				Лист	Листов 1
Пров.		Федоров			Паронит ПОН 3,0 ГОСТ 481-80	Госстрой СССР Казахский САНТЕХПРОЕКТ	
Т. контр.		Федоров					
Н. контр.		Бушина					
Утв.		Федоров					

Формат А4

Типовой проект 903-1-237,87 альбом 3, часть 1.

Форм	Зона	Поз	Обозначение	Наименование	Кол.	Прим.
				N4-8-44-70-4 исп 1 Д0,95		
				пол „ПрО" на виброосно-		
				вании Д039 с электрод-		
				вигателем 4А71А4 N=		
				=0,55 квт n=1390 об/мин		
				ТУ-22-4208-78	1	62,8
		21		Калорифер спирально-		
				накатный биметал-		
				лический многоходовой		
				КСк 3-6-02 ХЛ3А		
				ТУ-22-5757-84	1	38
		22		Заслонка воздушная		
				утепленная (без элек-		
				троподогрева) П1000х		
				х600 ТУ 204 Каз ССР		
				062-78	1	69,6
				Прочие изделия		
		23		Вставка гибкая		
				типа ВВ-19		
				серия 5.904-5, стр 10	1	5,13
		24		Вставка гибкая		
				типа ВН-12		
				серия 5.904-5, стр.10	1	4,12

Изм	Лист	№ докум.	Подп.	Дата	В18В-002.00.000	Лист 3

Формат А4

1429-03

В18В-002.00.000СБ

Копия верна

Типовой проект 903-1-237.87, альбом 3, часть 1.

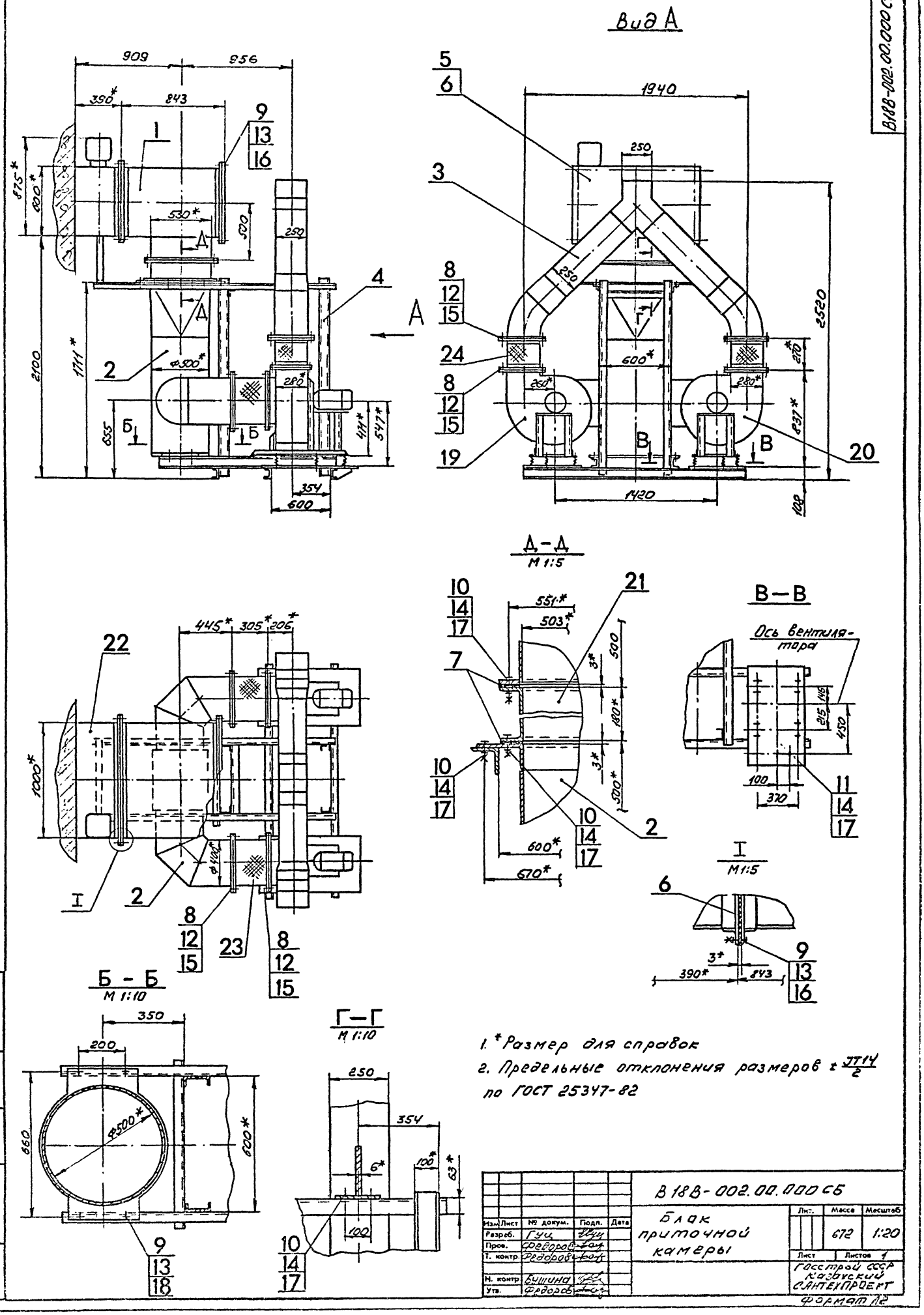

1. * Размер для справок
2. Предельные отклонения размеров ± $\frac{JT14}{2}$ по ГОСТ 25347-82

					В18В-002.00.000СБ			
Изм.	Лист	№ докум.	Подп.	Дата	Блок приточной камеры	Лит.	Масса	Масштаб
Разраб.		Гуц					672	1:20
Пров.		Федоров				Лист	Листов 1	
Т. контр.		Федоров				Госстрой СССР Казахский САНТЕХПРОЕКТ		
Н. контр.		Бушина						
Утв.		Федоров						

Формат А2

1429-03

В18В-002.01.100 СБ

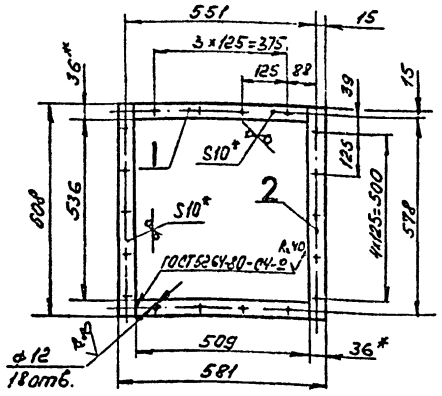

1. Отверстия ф12мм выполнить после сварки
2. *Размер для справок
3. Предельные отклонения размеров $\pm \frac{\pi 14}{2}$ по ГОСТ 25347-82
4. Шероховатость кромок реза R_z 160
5. Электрод Э42 ГОСТ 9467-75

Изм	Лист	№ докум.	Подп.	Дата
Разраб.		Гуц		
Пров.		Федоров		
Т. контр.		Федоров		
Н. контр.		Бушина		
Утв.		Федоров		

В18В-002.01.100 СБ

Фланец

Лит.	Масса	Масштаб
	6,32	1:10

Лист | Листов 1

Госстрой СССР Казахский САНТЕХПРОЕКТ

Формат А4

Копия верна

Подп. и дата | Инв. № дубл. | Взам. инв. № | Подп. и дата | Инв. № подл.

56

Форм	Зона	Поз.	Обозначение	Наименование	Кол.	Примечание
				Документация		
А4			В18В-002.01.100 СБ	Сборочный чертеж		
				Детали		
				Полка		
				Полоса Б10×36 ГОСТ 103-76 / В Ст3 ГОСТ 535-79		
Б4		1	В18В-002.01.101	l=509	2	1,44кг
Б4		1	В18В-002.01.102	l=608	2	1,72кг

Изм	Лист	№ докум.	Подп.	Дата
Разраб.		Гуц		
Провер.		Федоров		
Нач.отд.		Федоров		
Н.контр.		Бушина		
Утв.		Федоров		

В18В-002.01.100

Фланец

Лит.	Лист	Листов
		1

Госстрой СССР Казахский САНТЕХПРОЕКТ

Формат А4

Типовой проект 903-1-237.87, альбом 3, часть 1.

Форм.	Зона	Поз.	Обозначение	Наименование	Кол.	Примечание
Б4		6		Стенка		
				Лист Б-2 ГОСТ 19903-74 / В Ст3 ГОСТ 16523-70		
				190×530	2	1,58 кг
Б4		7		Стенка		
				Лист Б-2 ГОСТ 19903-74 / В Ст3 ГОСТ 16523-70		
				604×814	2	7,71 кг

Изм	Лист	№ докум.	Подп.	Дата

В18В-002.01.000

Лист 2

Формат А4

Форм	Зона	Поз.	Обозначение	Наименование	Кол.	Примечание
				Документация		
А2			В18В-002.01.000 СБ	Сборочный чертеж		
				Сборочные единицы		
А4		1	В18В-002.01.100	Фланец	1	6,32 кг
А4		2	В18В-002.01.200	Фланец	1	8,1 кг
				Детали		
А4		3	В18В-002.01.001	Стенка	1	8,82 кг
Б4		4	В18В-002.01.002	Стенка		
				Лист Б-2 ГОСТ 19903-74 / В Ст3 ГОСТ 16523-70	1	13 кг
Б4		5	В18В-002.01.003	Стенка		
				Лист Б-2 ГОСТ 19903-74 / В Ст3 ГОСТ 16523-70	2	1,57 кг

Изм	Лист	№ докум.	Подп.	Дата
Разраб.		Гуц		
Провер.		Федоров		
Нач.отд.		Федоров		
Н.контр.		Бушина		
Утв.		Федоров		

В18В-002.01.000

Короб

Лит.	Лист	Листов
	1	2

Госстрой СССР Казахский САНТЕХПРОЕКТ

Формат А4

Копия верна

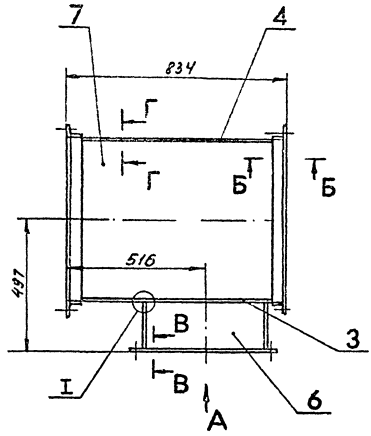

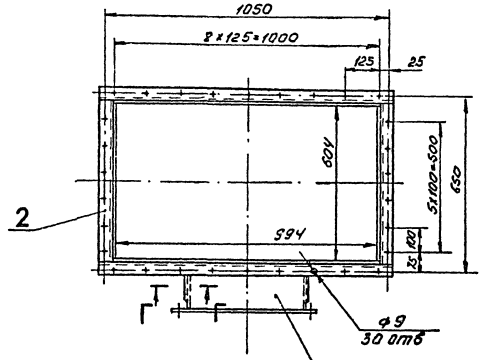

Б – Б
М 1:1

Вид А

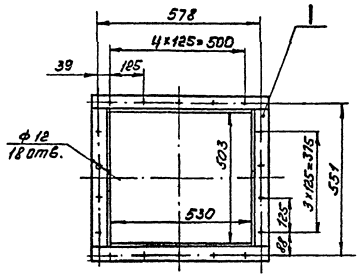

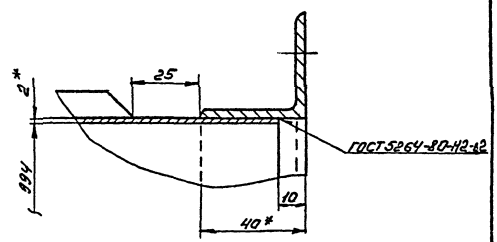

I
М 1:1

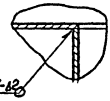

В – В
М 1:1

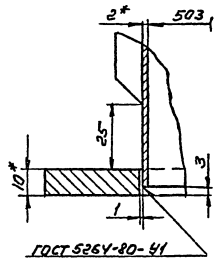

Поз. 5
М 1:5

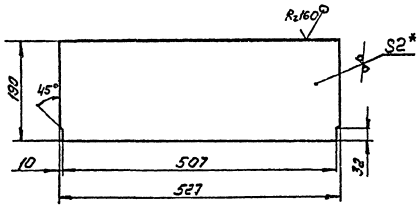

Г – Г
М 1:1

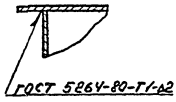

Поз. 4

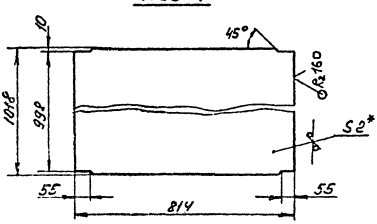

1* Размер для справок
2. Предельные отклонения размеров $\pm \frac{JT14}{2}$ по ГОСТ 25347-82
3. Отклонение от перпендикулярности фланца к оси короба не более 1,5 мм.
4. Шероховатость кромок реза Rz 160
5. Электрод Э 42 ГОСТ 9467-75

Изм.	Лист	№ докум.	Подп.	Дата	В18В-002.01.000 СБ	Лит.	Масса	Масштаб
Разраб.		Гуц			Короб		58	1:10
Пров.		Федоров				Лист	Листов 1	
Т. контр.		Федоров				Госстрой СССР Казахский САНТЕХПРОЕКТ		
Н. контр.		Бушина						
Утв.		Федоров						

Формат А2

Типовой проект 903-1-237.87, альбом 3, часть 1.

Инв. № подл. | Подп. и дата | Взам. инв. № | Инв. № дубл. | Подп. и дата

В1В8-002.01.200.СБ.

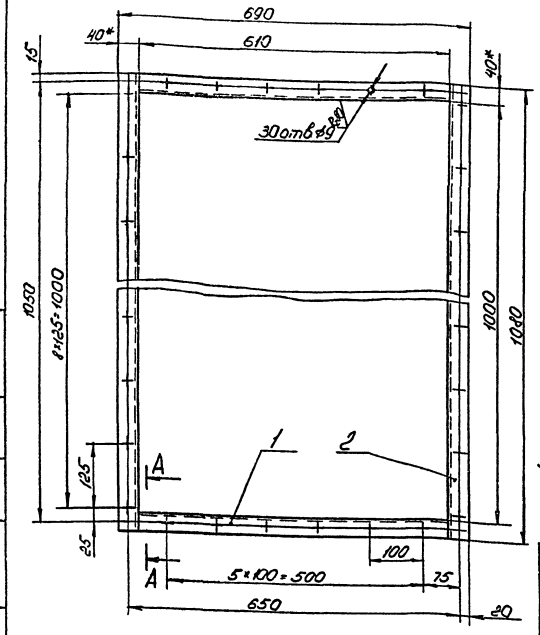

А - А
М 1:2



1. Отверстия ⌀9мм выполнить после сварки.
2. * Размер для справок.
3. Предельные отклонения размеров $\pm\frac{IT14}{2}$ по ГОСТ 25347-82.
4. Шероховатость кромок реза R_z 160.
5. Электрод Э42 ГОСТ 9467-75.

Изм.	Лист	№ докум.	Подп.	Дата	В1В8-002.01.200.СБ.			
Разраб.		Коробицкий			Фланец	Лит.	Масса	Масштаб
Пров.		Федоров					8,1	1:5
Т. контр.		Федоров				Лист	Листов 1	
Н. контр.		Ушкина				Госстрой СССР Казахский Сантехпроект		
Утв.		Федоров						

Формат А3

Типовой проект 903-1-237.87. альбом 3, часть 1.

В1В8-002.01.001.

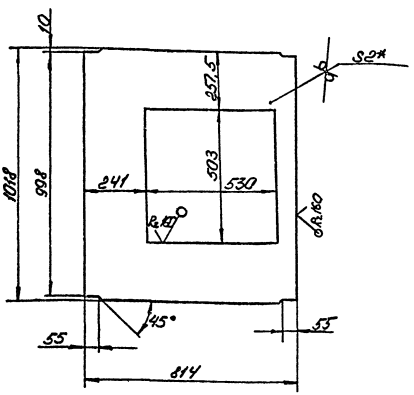

1. * Размер для справок.
2. Предельные отклонения размеров $\pm\frac{IT14}{2}$ по ГОСТ 25347-82.

Изм.	Лист	№ докум.	Подп.	Дата	В1В8-002.01.001.			
Разраб.		Коробицкий			Стенка	Лит.	Масса	Масштаб
Пров.		Федоров					8,82	1:10
Т. контр.		Федоров				Лист	Листов 1	
Н. контр.		Ушкина			Лист 6-2 ГОСТ 19903-74	Госстрой СССР Казахский Сантехпроект		
Утв.		Федоров			В от 3 ГОСТ 16523-70.			

Формат А4

Позиция	Зона	Поз.	Обозначение	Наименование	Кол.	Прим.
				Документация		
А3			В1В8-002.01.200.СБ.	Сборочный чертеж		
				Детали		
Б1		1	В1В8-002.01.201.	Полка		
				Уголок Б-40х40х4 ГОСТ 8509-72 Ст3 ГОСТ 535-79		
				ℓ=610	2	1,47кг
Б1		2	В1В8-002.01.202.	Полка		
				Уголок Б-40х40х4 ГОСТ 8509-72 Ст3 ГОСТ 535-79		
				ℓ=1080	2	2,61кг

Изм.	Лист	№ докум.	Подп.	Дата	В1В8-002.01.200.			
Разраб.		Коробицкий			Фланец	Лит.	Масса	Масштаб
Пров.		Федоров						
Нач. отд.		Федоров				Лист	Листов 1	
Н. контр.		Ушкина				Госстрой СССР Казахский Сантехпроект		
Утв.		Федоров						

Формат А4

1429-03

В18В-002.02.100СБ

59

Копия верна

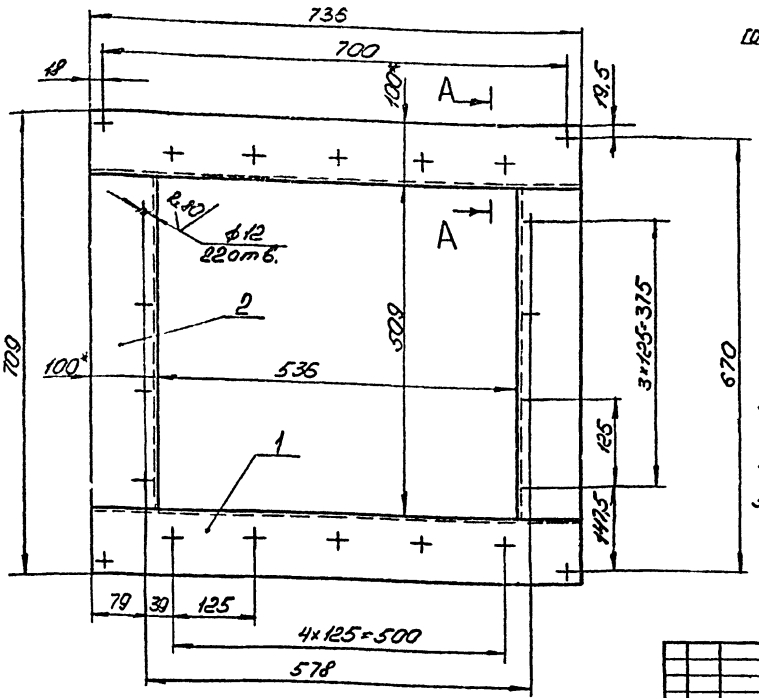

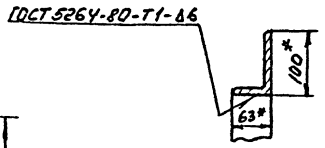

1. Отверстия ф12 мм выполнить после сварки.
2. * Размер для справок.
3. Предельные отклонения размеров $\pm\frac{JT14}{2}$ по ГОСТ 25347-82.
4. Шероховатость кромок реза R_z 160.
5. Электрод Э42 ГОСТ 9467-75.

Изм	Лист	№ докум.	Подп.	Дата	В18В-002.02.100 СБ	Лит.	Масса	Масштаб
Разраб.		Боровиковa			Фланец		18,6	1:5
Пров.		Федоров				Лист	Листов 1	
Т. контр.		Федоров				Госстрой СССР Казахский Сантехпроект		
Н. контр.		Бушина						
Утв.		Федоров						

Формат А3

Типовой проект 903-1-237.87, альбом 3, часть 1.

Форм.	Зона	Поз.	Обозначение	Наименование	Кол.	Примечание
				Документация		
А3			В18В-002.02.100СБ	Сборочный чертеж		
				Детали		
				Полка		
				Уголок Б-100×63×6 ГОСТ 8510-72 Ст3 ГОСТ 535-79		
БУ		1	В18В-002.02.101	ℓ=736	2	5,5 кг
БУ		2	В18В-002.02.102	ℓ=509	2	3,8 кг

Изм	Лист	№ докум	Подп.	Дата	В18В-002.02.100	Лит	Лист	Листов
Разраб		Гуц			Фланец			1
Провер.		Федоров				Госстрой СССР Казахский САНТЕХПРОЕКТ		
Нач отд		Федоров						
Н контр		Бушина						
Утв.		Федоров						

Формат А4

Форм	Зона	Поз.	Обозначение	Наименование	Кол.	Примечание
				Документация		
А2			В18В-002.02.000СБ	Сборочный чертеж		
				Сборочные единицы		
А4		1	В18В-002.02.100	Фланец	1	18,6кг
				Детали		
А3		2	В18В-002.02.001	Переход	1	13 кг
А4		3	В18В-002.02.002	Обечайка	1	21,2кг
А4		4	В18В-002.02.003	Дно	1	9 кг
А4		5	В18В-002.02.004	Патрубок	2	4,9кг
А4		6	В18В-002.02.005	Звено	2	7,3кг
А4		7	В18В-002.02.006	Патрубок	2	3,7кг
А4		8	В18В-002.02.007	Фланец	2	2,6

Изм	Лист	№ докум	Подп.	Дата	В18В-002.02.000	Лит.	Лист	Листов
Разраб		Гуц			Тройник			1
Провер		Федоров				Госстрой СССР Казахский САНТЕХПРОЕКТ		
Нач. отд		Федоров						
Н. контр		Бушина						
Утв.		Федоров						

Формат А4

Копия верна

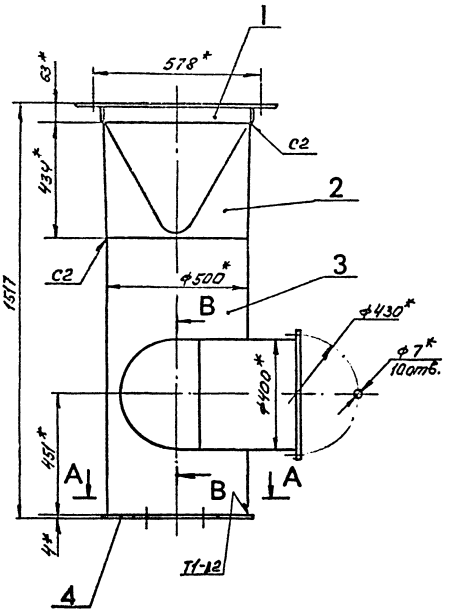

А – А

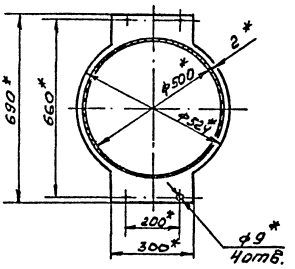

Б – Б

М1:1

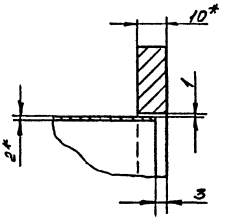

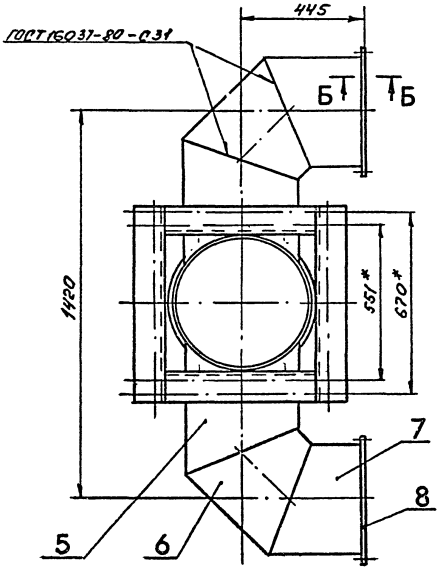

В – В

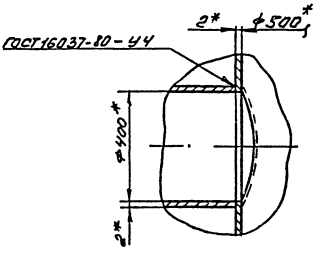

1.* Размер для справок.
2. Предельные отклонения размеров $\pm \frac{IT14}{2}$ по ГОСТ 25347-82
3. Отклонение от перпендикулярности фланца к оси тройника не более 1мм.
4. Сварные швы по ГОСТ 5264-80
5. Электрод Э42 ГОСТ 9467-75

Типовой проект 903-1-237.87, альбом 3, часть 1.

Инв. № подл. | Подп. и дата | Взам. инв. № | Инв. № дубл. | Подп. и дата

Изм.	Лист	№ докум.	Подп.	Дата
Разраб.		Гич		
Пров.		Федоров		
Т. контр.		Федоров		
Н. контр.		Бунин		
Утв.		Федоров		

В188-002.02.000 СБ

Тройник

Лит.	Масса	Масштаб
	100	1:10

Лист | Листов 1

Госстрой СССР Казахский ПАНТЕХПРОЕКТ

Формат А2

1429-03

В18В-002.02.003.

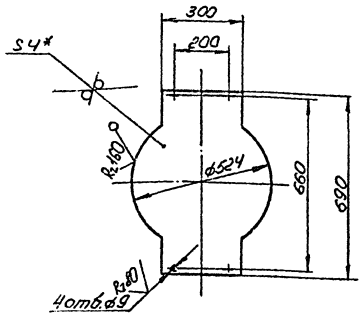

1. * Размер для справок.
2. Предельные отклонения размеров $\pm\frac{JT14}{2}$ по ГОСТ 25347-82.

Изм.	Лист	№ докум.	Подп.	Дата	В18В-002.02.003.		
Разраб.		Боровиков			Дно	Лит.	Масса 9,0	Масштаб 1:10
Пров.		Федоров				Лист	Листов 1
Т. контр.		Федоров					
Н. контр.		Бушина			Лист Б-4 ГОСТ 19903-74 / ВСт.3 ГОСТ 14637-79	Госстрой СССР Казахский Сантехпроект	
Утв.		Федоров					

Формат А3

Копия верна

Инв. № подл. | Подп. и дата | Взам. инв. № | Инв. № дубл. | Подп. и дата

В18В-002.02.002.

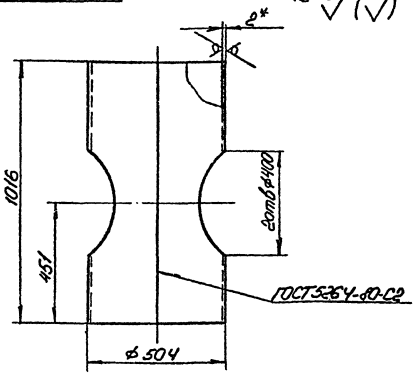

1. Развернутая длина детали - 1576 мм.
2. Отверстия ф400 выполнить после сварки.
3. * Размер для справок.
4. Предельные отклонения размеров $\pm\frac{JT14}{2}$ по ГОСТ 25347-82.
5. Электрод Э42 ГОСТ 9467-75.

Изм.	Лист	№ докум.	Подп.	Дата	В18В-002.02.002.		
Разраб.		Боровиков			Обечайка	Лит.	Масса 21,2	Масштаб 1:10
Пров.		Федоров				Лист	Листов 1
Т. контр.		Федоров					
Н. контр.		Бушина			Лист Б-2 ГОСТ 19903-74 / ВСт3 ГОСТ 16523-70	Госстрой СССР Казахский Сантехпроект	
Утв.		Федоров					

Формат А3

Инв. № подл. | Подп. и дата | Взам. инв. № | Инв. № дубл. | Подп. и дата

В18В-002.02.001.

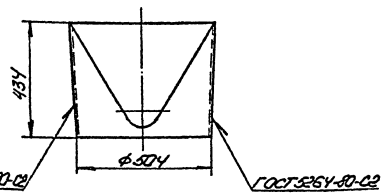

Развертка половины детали

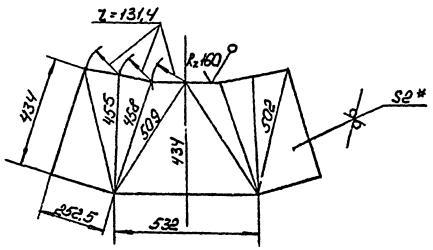

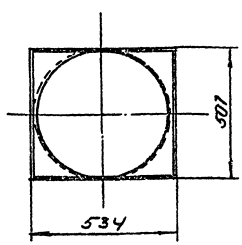

1. * Размер для справок.
2. Предельные отклонения размеров $\pm\frac{JT14}{2}$ по ГОСТ 25347-82.
3. Электрод Э42 ГОСТ 9467-75.

Изм.	Лист	№ докум.	Подп.	Дата	В18В-002.02.001.		
Разраб.		Боровиков			Переход	Лит.	Масса 13,0	Масштаб 1:10
Пров.		Федоров				Лист	Листов 1
Т. контр.		Федоров					
Н. контр.		Бушина			Лист Б-2 ГОСТ 19903-74 / ВСт3 ГОСТ 16523-70	Госстрой СССР Казахский Сантехпроект	
Утв.		Федоров					

Формат А3

Типовой проект 903-1-237.87, альбом 3, часть 1.

Инв. № подл. | Подп. и дата | Взам. инв. № | Инв. № дубл. | Подп. и дата

В18В-002.02.005.

Развертка
М 1:10

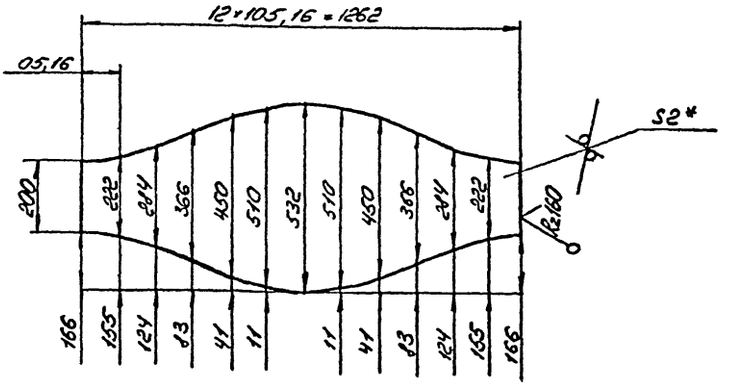

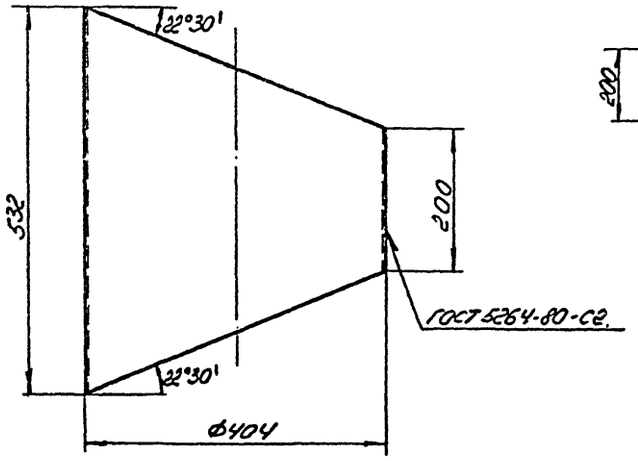

1.* Размер для справок.

2. Предельные отклонения размеров $\pm \frac{JT14}{2}$ по ГОСТ 25347-82.

3. Электрод Э42 ГОСТ 9467-75.

Изм.	Лист	№ докум.	Подп.	Дата	В18В-002.02.005.			
Разраб.		Горбачева			Звено	Лит.	Масса	Масштаб
Пров.		Федоров					7,3	1:5
Т. контр.		Федоров				Лист	Листов 1	
Н. контр.		Бушина			Лист 6-2 ГОСТ 19903-74	Госстрой СССР Казахский Сантехпроект		
Утв.		Федоров			Вст. 3 ГОСТ 16523-70			

Формат А3

Инв. № подл. | Подп. и дата | Взам. инв. № | Инв. № дубл. | Подп. и дата

Копия верна

В18В-002.02.004.

Типовой проект 903-1-237.87. альбом 3 часть 1.

Развертка
М 1:10

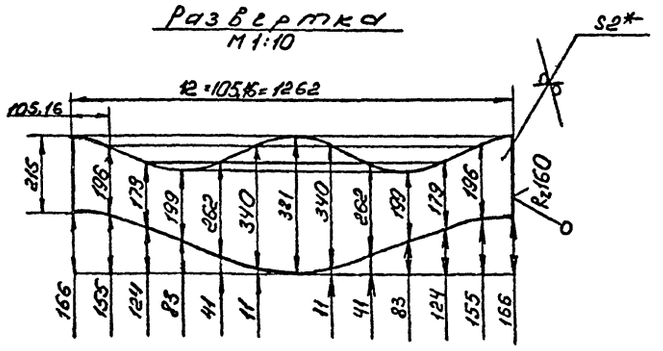

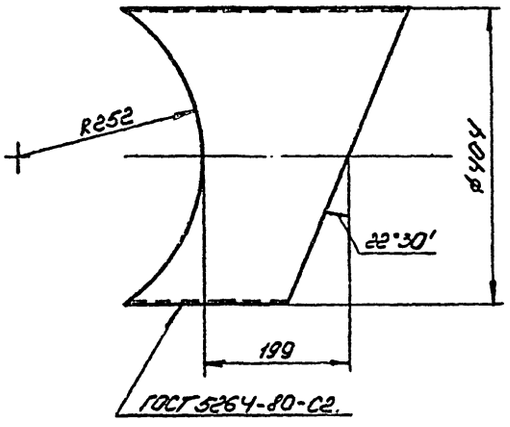

1.* Размер для справок.

2. Предельные отклонения размеров $\pm \frac{JT14}{2}$ по ГОСТ 25347-82.

3. Электрод Э42 ГОСТ 9467-75.

Изм.	Лист	№ докум.	Подп.	Дата	В18В-002.02.004.			
Разраб.		Коробичева			Патрубок	Лит.	Масса	Масштаб
Пров.		Федоров					4,9	1:5
Т. контр.		Федоров				Лист	Листов 1	
Н. контр.		Бушина			Лист 6-2 ГОСТ 19903-74	Госстрой СССР Казахский Сантехпроект		
Утв.		Федоров			Вст. 3 ГОСТ 16523-70			

Формат А3

Инв. № подл. | Подп. и дата | Взам. инв. № | Инв. № дубл. | Подп. и дата

1429-03

Форм.	Зона	Поз.	Обозначение	Наименование	Кол.	Примечание
				Документация		
А2			В18В-002.03.000 СБ	Сборочный чертеж		
				Сборочные единицы		
А4		1	В18В-002.03.100	Короб	1	6,2 кг
А4		2	В18В-002.03.200	Короб	2	3,3 кг
А4		3	В18В-002.03.300	Переход	2	3,4 кг
А4		4	В18В-002.03.400	Отвод 45°	2	5,8 кг
				Детали		
А4		5	В18В-002.03.001	Фланец	2	2,05 кг
А4		6	В18В-002.03.002	Ребро	1	7,2 кг
Б4		7	В18В-002.03.003	Плита		
				Лист Б-8 ГОСТ 19903-74 / ВСт3 ГОСТ 14637-79		
				160×959	1	9,63 кг

Копия верна

Изм.	Лист	№ докум.	Подп.	Дата
Разраб.		Гуц		
Пров.		Федоров		
Нач.отд.		Федоров		
Н.контр.		Бушина		
Утв.		Федоров		

В18В-002.03.000

Тройник

Лит. | Лист | Листов 1

Госстрой СССР Казахский САНТЕХПРОЕКТ

Формат А4

Инв. № подл. | Подп. и дата | Взам. инв. № | Инв. № дубл. | Подп. и дата

63

В18В-002.02.007

R_z160 (√)

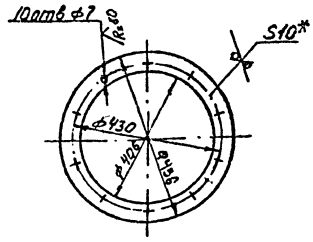

1. * Размер для справок.
2. Предельные отклонения размеров $\pm\frac{JT14}{2}$ по ГОСТ 25347-82

Изм.	Лист	№ докум.	Подп.	Дата
Разраб.		Гуц		
Пров.		Федоров		
Т. контр.		Федоров		
Н. контр.		Бушина		
Утв.		Федоров		

В18В-002.02.007

Фланец

Лит. | Масса 2,6 | Масштаб 1:10

Лист | Листов 1

Лист Б-10 ГОСТ 19903-74 / ВСт3 ГОСТ 14637-79

Госстрой СССР Казахский САНТЕХПРОЕКТ

Формат А4

Инв. № подл. | Подп. и дата | Взам. инв. № | Инв. № дубл. | Подп. и дата

В18В-002.02.006

Типовой проект 903-1-237.87, альбом 3, часть 1.

Развертка
М 1:10

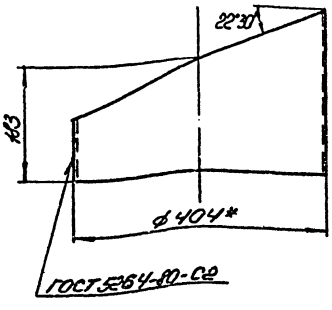

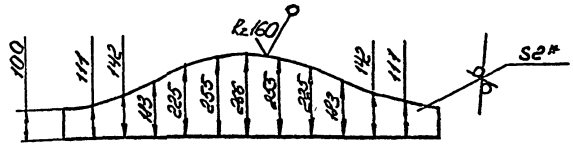

1. * Размер для справок.
2. Предельные отклонения размеров $\pm\frac{JT14}{2}$ по ГОСТ 25347-82.
3. Электрод Э42 ГОСТ 9467-75.

Изм.	Лист	№ докум.	Подп.	Дата
Разраб.		Боровиков		
Пров.		Федоров		
Т. контр.		Федоров		
Н. контр.		Бушина		
Утв.		Федоров		

В18В-002.02.006

Патрубок

Лит. | Масса 3,7 | Масштаб 1:5

Лист | Листов 1

Лист Б-2 ГОСТ 19903-74 / ВСт3 ГОСТ 15523-70

Госстрой СССР Казахский Сантехпроект

Формат А3

Инв. № подл. | Подп. и дата | Взам. инв. № | Инв. № дубл. | Подп. и дата

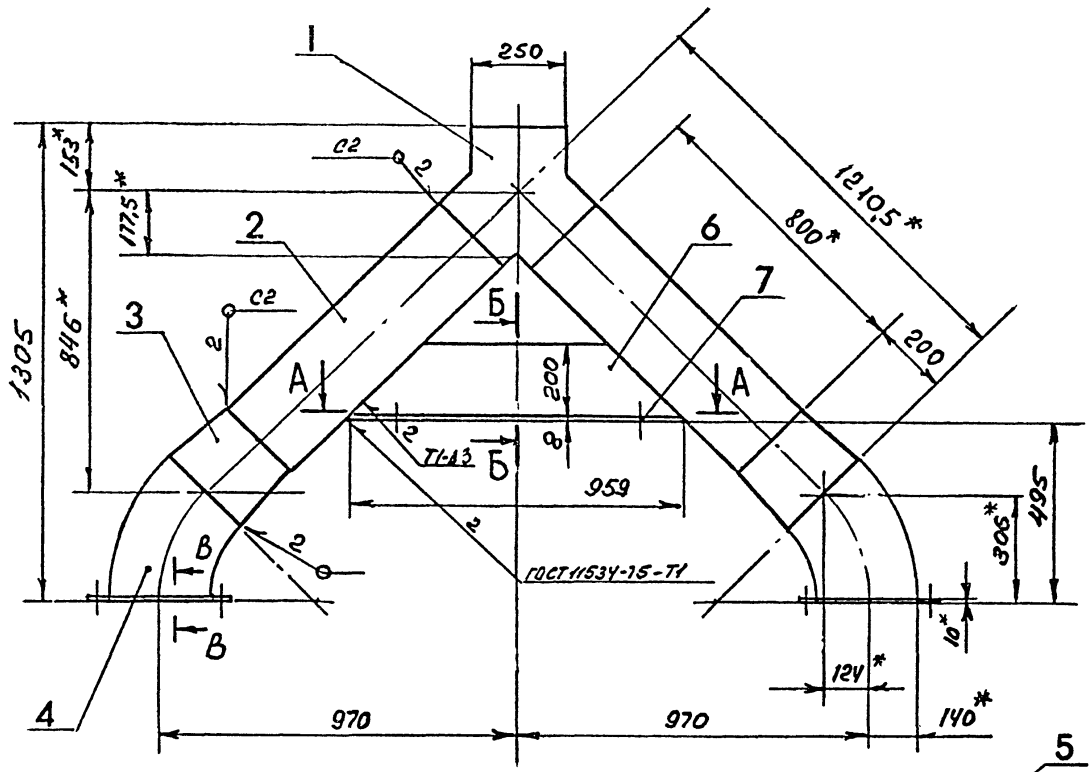

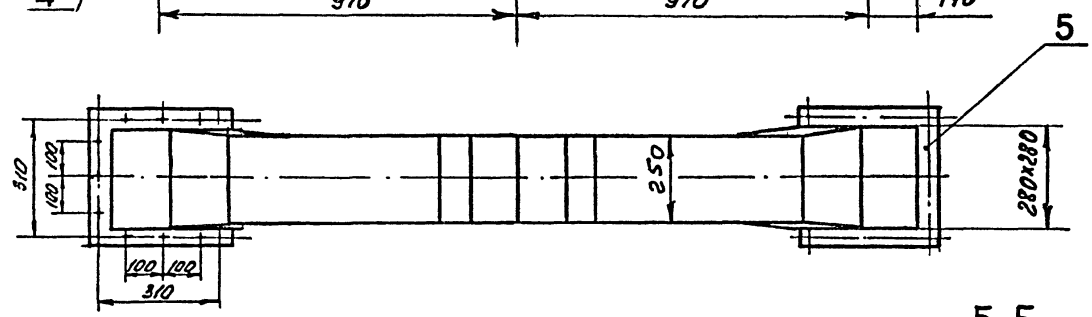

А-А

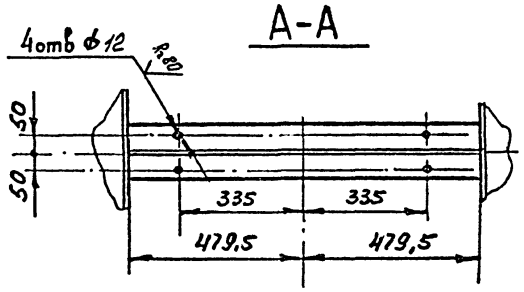

Б-Б
М1:5

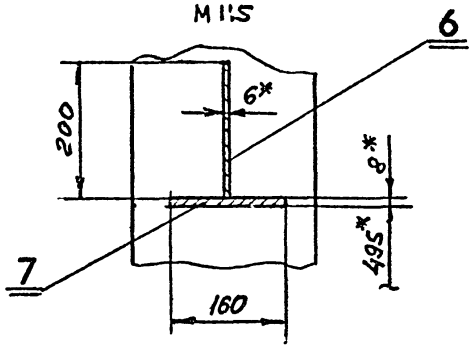

В - В
М1:1

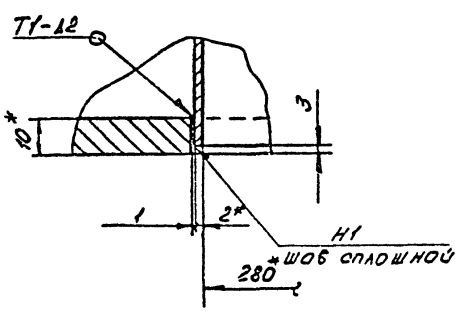

1. Отверстия ф 12мм в дет. поз. 7 выполнить после сварки
2. * Размеры для справок
3. Предельные отклонения размеров $\pm \frac{IT14}{2}$ гост 25347-82
4. Шероховатость кромок резд - $R_z 160$
5. Сварные швы по гост 5264-80, кроме указанных особо
6. Электрод Э42 гост 9467-75

Изм.	Лист	№ докум.	Подп.	Дата	В18В-002.03.000СБ
Разраб.		Гуц			Тройник
Пров.		Федоров			
Т. контр.		Федоров			
Н. контр.		Бушина			
Утв.		Федоров			

Лит.	Масса	Масштаб
	52,4	1:10
Лист	Листов 1	

Госстрой СССР Казахский Сантехпроект

Формат А2

Типовой проект 903-1-237.87, альбом 3, часть 1.

Копия верна

Инв. № подл. | Подп. и дата | Взам. инв. № | Инв. № дубл. | Подп. и дата

В18В-002.03.100 СБ

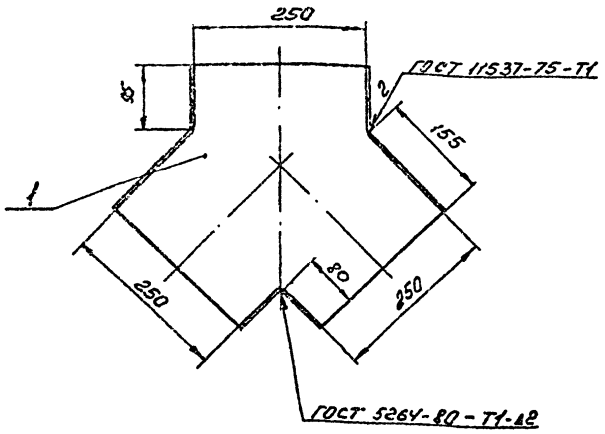

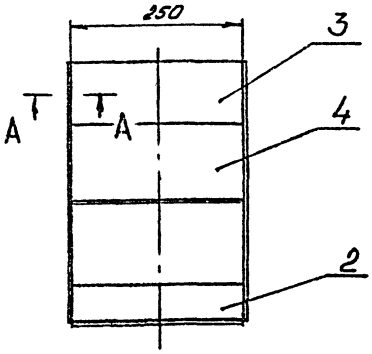

1. * Размер для справок.
2. Предельные отклонения размеров $\pm \frac{JT14}{2}$ по ГОСТ 25347-82.
3. Шероховатость кромок реза R_z 160
4. Электрод Э42 ГОСТ 9467-75

А-А

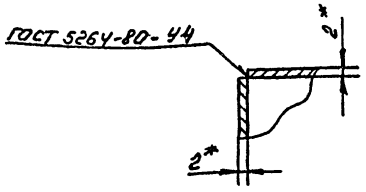

Изм.	Лист	№ докум.	Подп.	Дата
Разраб.		Гуц		
Пров.		Федоров		
Т. контр.		Федоров		
Н. контр.		Бушина		
Утв.		Федоров		

В18В-002.03.100 СБ

Каробб

Лит.	Масса	Масштаб
	6,2	1:5

Лист | Листов 1

Госстрой СССР Казахский САНТЕХПРОЕКТ

Формат А3

Копия

Инв. № подл. | Подп. и дата | Взам. инв. № | Инв. № дубл. | Подп. и дата

В18В-002.03.101

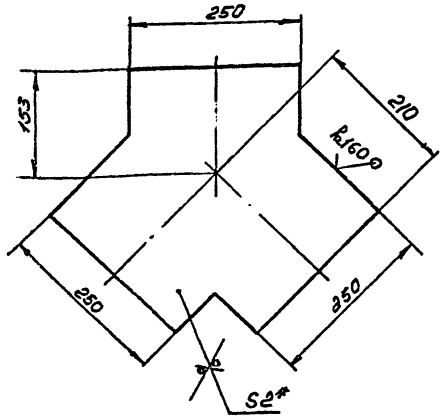

1 * Размер для справок
2. Предельные отклонения размеров $\pm \frac{JT14}{2}$ по ГОСТ 25347-82

Изм.	Лист	№ докум.	Подп.	Дата
Разраб.		Гуц		
Пров.		Федоров		
Т. контр.		Федоров		
Н. контр.		Бушина		
Утв.		Федоров		

В18В-002.03.101

Стенка

Лит.	Масса	Масштаб
	1,77	1:5

Лист | Листов 1

Госстрой СССР Казахский САНТЕХПРОЕКТ

Лист 6-2 ГОСТ 19903-74 8 Ст3 ГОСТ 16523-70

Формат А4

Типовой проект 903-1-237.87, альбом 3, часть 1.

Инв. № подл. | Подп. и дата | Взам. инв. № | Инв. № дубл. | Подп. и дата

Формат	Зона	Поз.	Обозначение	Наименование	Кол.	Примечание
				Документация		
А3			В18В-002.03.100 СБ	Сборочный чертеж		
				Детали		
А4		1	В18В-002.03.101	Стенка	2	1,77 кг
				Стенка Лист Б-2 ГОСТ 19903-74 8 Ст3 ГОСТ 16523-70		
Б4		2	В18В-002.03.102	80 х 250	2	0,31 кг
Б4		3	В18В-002.03.103	95 х 250	2	0,37 кг
Б4		4	В18В-002.03.104	155 х 250	2	0,6 кг

Изм.	Лист	№ докум.	Подп.	Дата
Разраб.		Гуц		
Провер.		Федоров		
Нач.отд.		Федоров		
Н. контр.		Бушина		
Утв.		Федоров		

В18В-002.03.100

Каробб

Лит.	Лист	Листов
		1

Госстрой СССР Казахский САНТЕХПРОЕКТ

Формат А4

Копия верна

Типовой проект 903-1-237.82, альбом 3, часть 1.

В18В-002.03.300.СБ

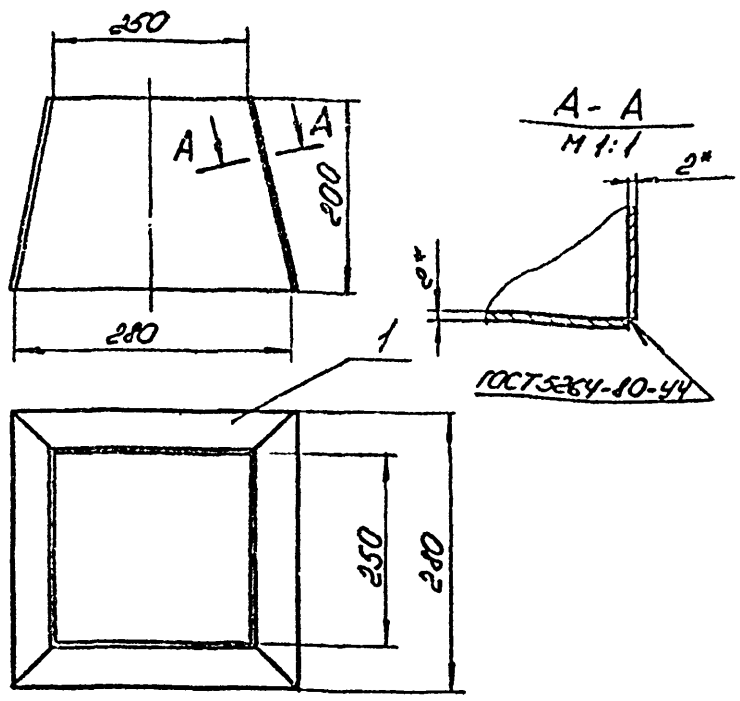

1.* Размер для справок.

2. Предельные отклонения размеров $\pm\frac{IT14}{2}$ по ГОСТ 25347-82.

3. Шероховатость кромок реза $R_z 160$.

4. Электрод Э42 ГОСТ 9467-75.

Изм.	Лист	№ докум.	Подп.	Дата
Разраб.	Воробьков			
Пров.	Федоров			
Т. контр.	Федоров			
Н. контр	Бушина			
Утв.	Федоров			

В18В-002.03.300.СБ.

Переход

Лит.	Масса	Масштаб
	3,4	1:5
Лист	Листов 1	

Госстрой СССР Казахский Сантехпроект

Формат А4

Поз.	Обозначение	Наименование	Кол.	Прим.
		Документация		
А4	В18В-002.03.300.СБ	Сборочный чертеж		
		Детали		
А4	1 В18В-002.03.301.	Стенка	4	0,83 кг

Изм.	Лист	№ докум.	Подп.	Дата
Разраб.	Воробьков			
Пров.	Федоров			
Нач.отд.	Федоров			
Н.контр.	Бушина			
Утв.	Федоров			

В18В-002.03.300.

Переход

Лит.	Масса	Масштаб
Лист	Листов 1	

Госстрой СССР Казахский САНТЕХПРОЕКТ

Формат А4

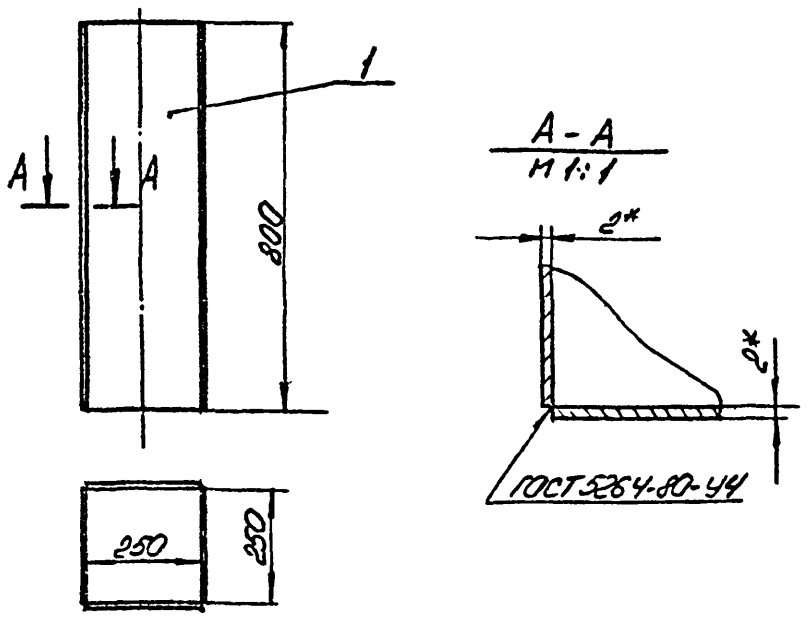

1.* Размер для справок.

2. Предельные отклонения размеров $\pm\frac{IT14}{2}$ по ГОСТ 25347-82.

3. Шероховатость кромок реза $R_z 160$.

4 Электрод Э42 ГОСТ 9467-75.

Изм.	Лист	№ докум.	Подп.	Дата
Разраб.	Воробьков			
Пров.	Федоров			
Т. контр.	Федоров			
Н. контр	Бушина			
Утв.	Федоров			

В18В-002.03.200.СБ.

Короб

Лит.	Масса	Масштаб
	3,3	1:10
Лист	Листов 1	

Госстрой СССР Казахский Сантехпроект

Формат А4

Поз.	Обозначение	Наименование	Кол.	Прим.
		Документация		
А4	В18В-002.03.200.СБ.	Сборочный чертеж		
		Детали		
Б4	1	Стенка		
		Лист $\frac{Б\text{-}2\ ГОСТ\ 19903\text{-}74}{ВСт3ГОСТ\ 16523\text{-}70}$		
		250×800	4	0,8 кг

Изм.	Лист	№ докум.	Подп.	Дата
Разраб.	Воробьков			
Пров.	Федоров			
Нач.отд.	Федоров			
Н.контр.	Бушина			
Утв.	Федоров			

В18В-002.03.200

Короб

Лит.	Масса	Масштаб
Лист	Листов 1	

Госстрой СССР Казахский САНТЕХПРОЕКТ

Формат А4

1429-03

В18В-002.03.400СБ

67

Копия верна

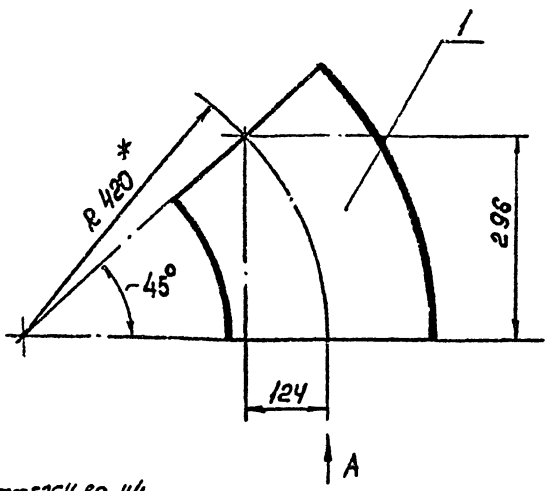

Вид А

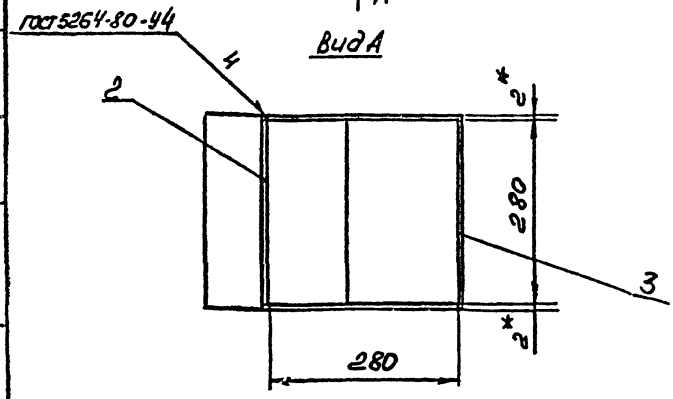

Поз. 1
М 1:10

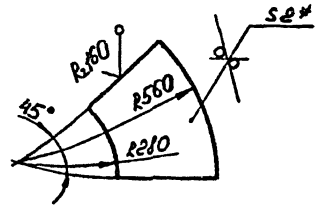

Поз. 2, 3.
М 1:10

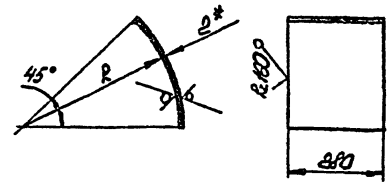

Поз.	R	Lразв.	Масса
2	278	219	1.0
3	560	440	1.9

1.* Размер для справок.
2. Предельные отклонения размеров $\pm\frac{JT14}{2}$ по ГОСТ 25347-82.
3. Электрод Э42 ГОСТ 9467-75.

Изм	Лист	№ докум.	Подп.	Дата
Разраб.		Боровиков		
Пров.		Федоров		
Т. контр.		Федоров		
Н. контр.		Бушина		
Утв.		Федоров		

В18В-002.03.400.СБ.

Отвод 45°

Лит.	Масса	Масштаб
	5,8	1:5

Лист | Листов 1

ГОССТРОЙ СССР КАЗАХСКИЙ САНТЕХПРОЕКТ

Формат А3

Типовой проект 903-1-237.87, альбом 3, часть 1.

Форм	Дано	Поз	Обозначение	Наименование	Кол	Примечание
				Документация		
А3			В18В-002.03.400.СБ.	Сборочный чертеж		
				Детали		
Б4		1	В18В-002.03.401.	Стенка		
				Лист Б-2 ГОСТ 19903-74 / ВСт.3 ГОСТ 16523-70	2	1,4 кг
Б4		2	В18В-002.03.402.	Стенка		
				Лист Б-2 ГОСТ 19903-74 / ВСт.3 ГОСТ 16523-70	1	1,0 кг
Б4		3	В18В-002.03.403.	Стенка		
				Лист Б-2 ГОСТ 19903-74 / ВСт.3 ГОСТ 16523-70	1	1,9 кг

Изм	Лист	№ докум.	Подп.	Дата
Разраб.		Боровиков		
Провер.		Федоров		
Нач. отд.		Федоров		
Н. контр.		Бушина		
Утв.		Федоров		

В18В-002.03.400

Отвод 45°

Лит.	Лист	Листов
		1

Госстрой СССР Казахский САНТЕХПРОЕКТ

Формат А4

В18В-002.03.301

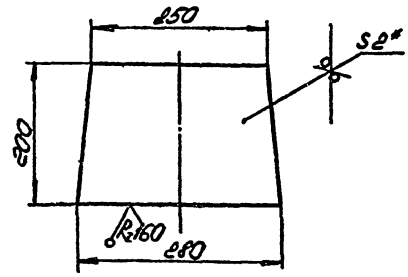

1.* Размер для справок.
2. Предельные отклонения размеров $\pm\frac{JT14}{2}$ по ГОСТ 25347-82.

Изм	Лист	№ докум.	Подп.	Дата
Разраб.		Боровиков		
Пров.		Федоров		
Т. контр.		Федоров		
Н. контр.		Бушина		
Утв.		Федоров		

В18В-002.03.301

Стенка

Лит.	Масса	Масштаб
	0,83	1:5

Лист | Листов 1

Лист Б-2 ГОСТ 19903-74 / ВСт.3 ГОСТ 16523-70

Госстрой СССР Казахский Сантехпроект

Формат А4

1429-03

Форм	Зона	Поз	Обозначение	Наименование	Кол	Примечание
				Поперечина		
				Швеллер 10.гост 8240-72 / Вст3.гост 535-79		
БЧ		7	В18В-002.04.007	L = 1890	2	16,4 кг
БЧ		8	В18В-002.04.008	L = 900	1	7,8 кг
БЧ		9	В18В-002.04.009	Стойка		
				Швеллер 8.гост 8240-72 / Вст3.гост 535-79		
				L = 1690	4	11,9 кг

Копия верна БЧ

Изм	Лист	№ докум	Подп.	Дата	В18В-002.04.000	Лист 2

Формат А4

68

Форм	Зона	Поз	Обозначение	Наименование	Кол	Примечание
				Документация		
А2			В18В-002.04.000.СБ	Сборочный чертеж		
				Детали		
БЧ		1	В18В-002.04.001	Косынка		
				Лист Б-6.гост 19903-74 / Вст3.гост 14637-79	6	0,36 кг
БЧ		2	В18В-002.04.002	Упор		
				Полоса Б-6×50 гост 103-76 / Вст3.гост 535-79	1	2,75 кг
БЧ		3	В18В-002.04.003	Пластина		
				Лист Б-8.гост 19903-74		
				805 × 470	2	23,8 кг
БЧ		4	В18В-002.04.004	Опора		
				Уголок 63×63×5 гост 8509-72 / Вст3.гост 535-79		
				L = 2124	2	10,0 кг
БЧ		5	В18В-002.04.005	Поперечина		
				Уголок 50×50×5 гост 8509-72 / Вст3.гост 535-79		
				L = 620	2	2,35 кг
БЧ		6	В18В-002.04.006	Прогон		
				Швеллер 10.гост 8240-72 / Вст3.гост 535-79		
				L = 1525	2	13,0 кг

Изм	Лист	№ докум.	Подп.	Дата	В18В-002.04.000	Лит	Лист	Листов
Разраб.		Гуц			Рама		1	2
Провер.		Федоров				Госстрой СССР Казахский САНТЕХПРОЕКТ		
Нач отд.		Федоров						
Н. контр.		Бушина						
Утв.		Федоров						

Формат А4

Типовой проект 903-1-237.87, альбом 3, часть 1.

В18В-002.03.002

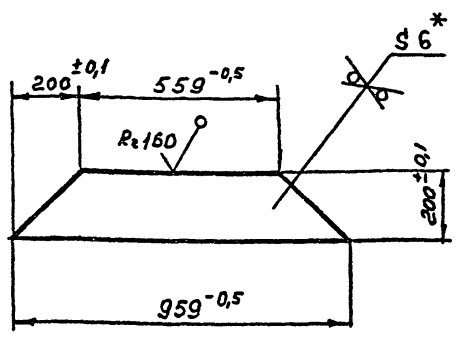

* Размер для справок

Изм	Лист	№ докум.	Подп.	Дата	В18В-002.03.002	Лит.	Масса	Масштаб
Разраб.		Гуц			Ребро		7,2	1:10
Пров.		Федоров				Лист	Листов 1	
Т. контр.		Федоров						
Н. контр.		Бушина			Лист Б-6 гост 19903-74 / Вст3.гост 14637-79	Госстрой СССР Казахский САНТЕХПРОЕКТ		
Утв.		Федоров						

Формат А4

В18В-002.03.001

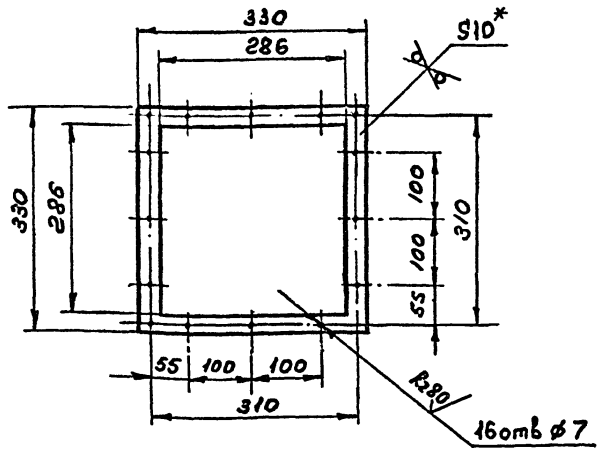

1. * Размер для справок
2. Предельные отклонения размеров $\pm \frac{JT14}{2}$ гост 25347-82

Изм	Лист	№ докум.	Подп.	Дата	В18В-002.03.001	Лит.	Масса	Масштаб
Разраб.		Гуц			Фланец		2,05	1:5
Пров.		Федоров				Лист	Листов 1	
Т. контр.		Федоров						
Н. контр.		Бушина			Лист Б-10.гост 19903-74 / Вст3.гост 14637-79	Госстрой СССР Казахский САНТЕХПРОЕКТ		
Утв.		Федоров						

Формат А4

Копия верна

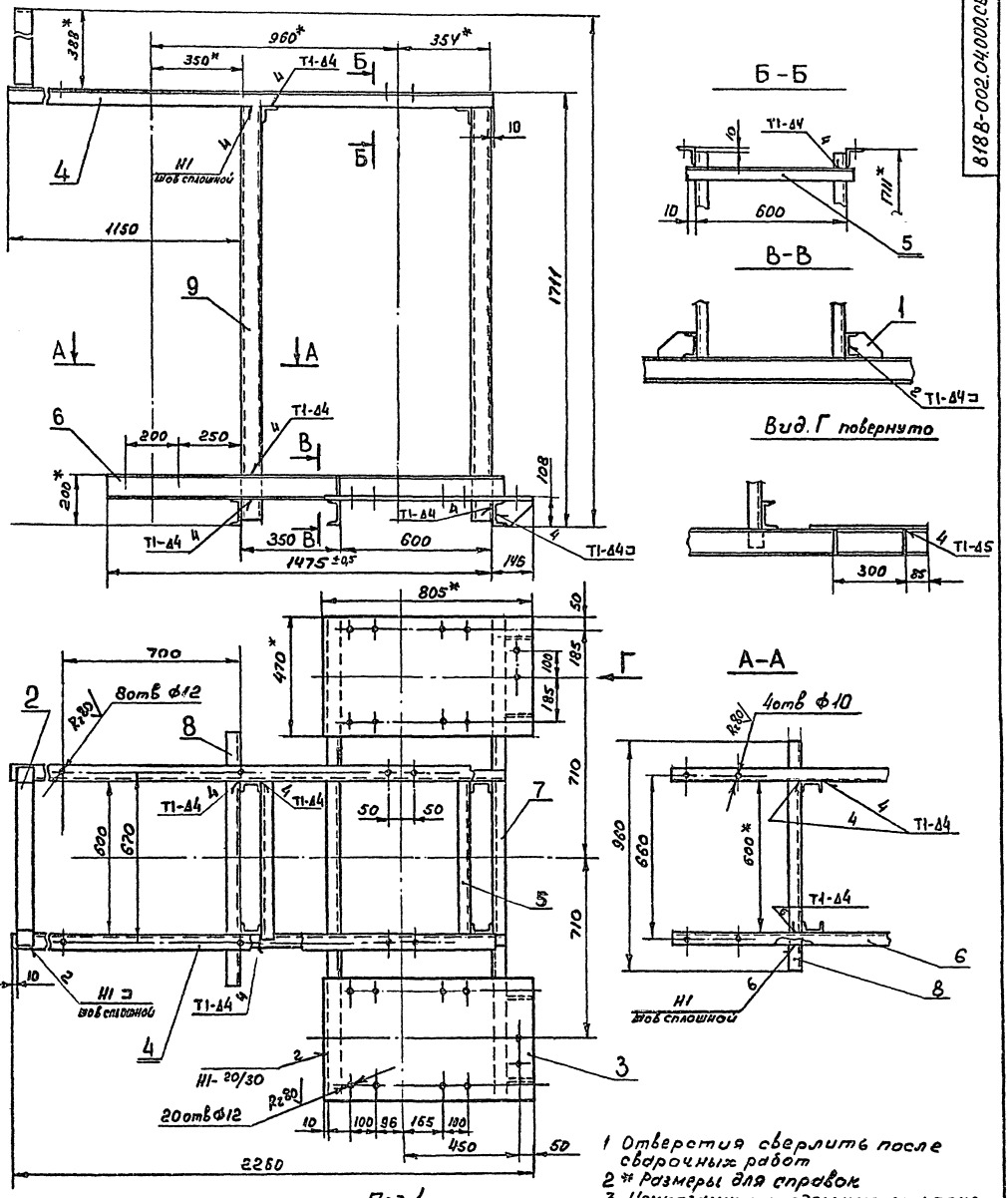

1 Отверстия сверлить после сварочных работ
2 * Размеры для справок
3 Неуказанные предельные отклонения размеров $\pm\frac{IT14}{2}$ ГОСТ 25347-82
4 Шероховатость кромок реза – Rz160
5 Сварные швы по ГОСТ 5264-80
6 Электрод Э42 ГОСТ 9467-75

Изм.	Лист	№ докум.	Подп.	Дата	818В-002.04.000.СБ		
Разраб.		Гуц			Рама	Лит.	Масса 193.	Масштаб 1:10
Пров.		Федоров				Лист	Листов 1
Т. контр.		Федоров				ГОССТРОЙ СССР КАЗАХСКИЙ САНТЕХПРОЕКТ	
Н. контр.		Бушино					
Утв.		Федоров					

Формат А2

Типовой проект 903-1-237.87, альбом 3, часть 1.

Инв. № подл. | Подп. и дата | Взам. инв. № | Инв. № дубл. | Подп. и дата

gost.e-ecolog.ru