ТИПОВОЙ ПРОЕКТ

903-1-129/77

КОТЕЛЬНАЯ

С 4 ВОДОГРЕЙНЫМИ КОТЛАМИ „УНИВЕРСАЛ 6М"
ПОВЕРХНОСТЬЮ НАГРЕВА ПО 41,8 м²

ДЛЯ ТЕПЛОСНАБЖЕНИЯ СИСТЕМ ОТОПЛЕНИЯ, ВЕНТИЛЯЦИИ
И ГОРЯЧЕГО ВОДОСНАБЖЕНИЯ С ОБРАБОТКОЙ ВОДЫ ПО
СХЕМЕ NA-КАТИОНИРОВАНИЯ С ДЕАЭРАЦИЕЙ
ТОПЛИВО – ПЕЧНОЕ БЫТОВОЕ

Альбом II

15323-02

ЦЕНА 1-14

gost.e-ecolog.ru

ЦЕНТРАЛЬНЫЙ ИНСТИТУТ ТИПОВОГО ПРОЕКТИРОВАНИЯ
ГОССТРОЯ СССР

Москва, А-445, Смольная ул., 22

Сдано в печать 1979 года

Заказ № 5816 Тираж 1200 экз.

ТИПОВОЙ ПРОЕКТ
903 - 1 - 129/77

КОТЕЛЬНАЯ С 4 ВОДОГРЕЙНЫМИ КОТЛАМИ „УНИВЕРСАЛ-6М" ПОВЕРХНОСТЬЮ НАГРЕВА ПО 41,8 М^2

ДЛЯ ТЕПЛОСНАБЖЕНИЯ СИСТЕМ ОТОПЛЕНИЯ, ВЕНТИЛЯЦИИ И ГОРЯЧЕГО ВОДОСНАБЖЕНИЯ С ОБРАБОТКОЙ ВОДЫ ПО СХЕМЕ NA-КАТИОНИРОВАНИЯ С ДЕАЭРАЦИЕЙ.

ТОПЛИВО - ПЕЧНОЕ БЫТОВОЕ

СОСТАВ ПРОЕКТА:

АЛЬБОМ I	ТЕПЛОМЕХАНИЧЕСКАЯ ЧАСТЬ, ЭЛЕКТРОТЕХНИЧЕСКАЯ ЧАСТЬ, РЕГУЛИРОВАНИЕ И КОНТРОЛЬ.
АЛЬБОМ II	АРХИТЕКТУРНО-СТРОИТЕЛЬНАЯ ЧАСТЬ.
АЛЬБОМ III	ЗАКАЗНЫЕ СПЕЦИФИКАЦИИ НА ОБОРУДОВАНИЕ И МАТЕРИАЛЫ
АЛЬБОМ IV	СМЕТЫ И ТЕХНИКО-ЭКОНОМИЧЕСКАЯ ЧАСТЬ.
ТИПОВОЙ ПРОЕКТ 903-1-128/77 АЛЬБОМ III	ОБМУРОВОЧНЫЕ ЧЕРТЕЖИ КОТЛОВ „УНИВЕРСАЛ-6М". ТОПЛИВОПРОВОДЫ КОТЕЛЬНОЙ.
ТИПОВОЙ ПРОЕКТ 903-1-128/77 АЛЬБОМ IV	СТРОИТЕЛЬНО-МОНТАЖНЫЕ БЛОКИ ТЕПЛОМЕХАНИЧЕСКОГО ОБОРУДОВАНИЯ.
ТИПОВОЙ ПРОЕКТ 903-1-125/77 АЛЬБОМ III	САНИТАРНО-ТЕХНИЧЕСКАЯ ЧАСТЬ.
ТИПОВОЙ ПРОЕКТ 704-1-109 АЛЬБОМЫ I,IV,VIII,IX	РЕЗЕРВУАР СВАРНОЙ ГОРИЗОНТАЛЬНЫЙ ДЛЯ НЕФТЕПРОДУКТОВ ЕМК. 25 М^3. (РАСПРОСТРАНЯЕТ КИЕВСКИЙ ФИЛИАЛ ЦИТП)
ТИПОВОЙ ПРОЕКТ 907-2-1 АЛЬБОМЫ I,II	МЕТАЛЛИЧЕСКИЕ ТРУБЫ ДЛЯ ОТВОДА ДЫМОВЫХ ГАЗОВ С ТЕМПЕРАТУРОЙ 350°С. (ЭЛЕМЕНТ ПРИВЯЗКИ РАСПРОСТРАНЯЕТ ЦИТП).

АЛЬБОМ II

АРХИТЕКТУРНО-СТРОИТЕЛЬНАЯ ЧАСТЬ.

РАЗРАБОТАН
ГПИ САНТЕХПРОЕКТ
ГЛАВПРОМСТРОЙПРОЕКТА
ГОССТРОЯ СССР.

ГЛАВНЫЙ ИНЖЕНЕР ИНСТИТУТА ШИЛЛЕР Ю.И.
ГЛАВНЫЙ ИНЖЕНЕР ПРОЕКТА ЗАМАРИНА З.М.

УТВЕРЖДЕН И ВВЕДЕН В ДЕЙСТВИЕ ГПИ САНТЕХПРОЕКТ ПРИКАЗ N35 ОТ 21 МАРТА 78г.

Архивный N

Альбом II

Лист 1

Содержание альбома

N п/п	Наименование листа	Марка листа	N стр.
1	Содержание альбома и пояснительная записка.	1	2
2	Заглавный лист	АС-1-1	3
3	Заглавный лист.	АС-1-2	4
4.	План на отм. 0,000-0,600. Разрезы 1-1; 2-2; 3-3; Фасады 1-2; 2-1; А-В; В-А.	АС-2	5
5.	Планы полов и кровли. Детали 1,2,3. Изделие РД-1	АС-3	6
6	План фундаментов под здание, фундаментов под оборудование и подпольных каналов.	АС-4	7
7	План покрытия каналов. Продувочный колодец Сечения 15-15; 16-16. Узлы 1÷3.	АС-5	8
8.	Сечения 1-1÷11-11; 14-14.	АС-6	9
9	Помещение обслуживания аккумуляторных баков. Сечения 12-12, А-А. Сечения каналов 13-13; 17-17; 20-20; Б-Б.	АС-7	10
10	Газоходы. Планы и сечения 1-1÷5-5.	АС-8	11
11	Фундаменты ФОм1. ФОм2; ФОм5; ФОм6; ФОм7. Маркировочный план раскладки плит перекрытия. Крепления подвесок трубопроводов к плитам покрытия.	АС-9	12
12	Маркировочные схемы площадок.	АС-10	13
13	Узлы лестниц и площадок.	АС-11	14
14	Закладные изделия МН÷МН12. Сетки С1; С2.	АС-12	15
15	Башня деаэратора.	АС-13	16
16	Башня деаэратора. Узлы с 1 по 6.	АС-14	17.

Согласовано: Гл. спец. т.о. — Шорохов; Гл. спец. т.о. — Сапегин; Гл. инж. — Шмидт; Гл. инж. пр-та — Шмидт; Нач. отд. — Шмидт; Гл. констр. — Шмидт; Рук. группы — Шмидт; Гл. инж. пр-та — Шмидт; Гл. инж. пр-та — Шмидт; Нач. отд. — Шмидт; Гл. констр. — Шмидт; Рук. группы — Шмидт

Инв. N подл. | Подпись и дата | Взам. инв. N

Схема котельной

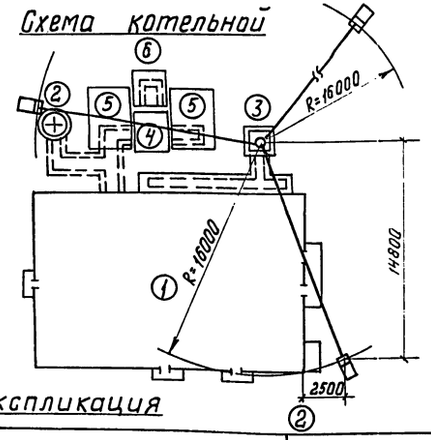

Экспликация

Поз. по ген. плану	Наименование	Примечания
1.	Котельная	т.п. 903-1-129/77 альбом II
2	Продувочный колодец. (Дренажный).	т.п. 903-1-129/77 альбом II
3	Дымовая труба.	т.п. 907-2-1 Н=30м Ду 500 мм.
4	Помещение обслуживания задвижек аккумуляторных баков	т.п. 903-1-129/77 альбом II.
5	Аккумуляторные баки V=25 м³.	т.п. 704-1-109 альбом. Г.
6	Башня деаэратора.	т.п. 903-1-129/77 альбом II.

Исходные данные

Сейсмичность района не выше 6 баллов.
Территория - без подработки горными выработками.
Скоростной напор ветра для I, II, III, IV географических районов.
вес снегового покрова для I, II, III, IV районов
Рельеф территории - спокойный, грунтовые воды отсутствуют.
Грунты в основании непучинистые, непросадочные с нормативными характеристиками $\gamma^{н}=28^{0}$ С= 0,02 кг/см², E=150 кг/см²; γ^{0}= 1,8 т/м³.
Расчетная зимняя температура наружного воздуха -20°С; -30°С; -40°С.

I. Генеральный план.

При привязке проекта генеральный план должен разрабатываться в соответствии со СНиП II-М.1-71* и СНиП III-35-76. При выборе участка для строительства необходимо учесть возможность расширения котельной в сторону от оси 2.
Вертикальная планировка, благоустройство и озеленение выполняются при привязке проекта.

II. Объемно-планировочное решение.

Здание котельной относится
- по капитальности - ко II классу сооружений;
- по долговечности - ко II степени;
- по пожарной и взрыво-пожарной опасности: котельный зал - к категории Г; помещение склада топлива и помещение насосной жидкого топлива к категории В.
- степень огнестойкости - II.

По санитарной характеристике производственные процессы относятся к группе Iᵈ (СНиП II-92-76).
Здание котельной со встроенным складом топлива одноэтажное, прямоугольное в плане, с габаритами в осях 21×12 м, высота до низа плит покрытия 3,6 м.
Склад топлива заглублен до отметки -0,600.
Котельная состоит из следующих помещений: котельный зал, гардероб с санузлом, склад топлива, склад соли. Насосная жидкого топлива, имеющая шлюз перед входом в котельный зал, 2 приточные вентиляционные камеры, одна из которых на встроенном перекрытии на отметке 2,200 в котельном зале.
Вытяжные вентиляционные агрегаты расположены вне здания на бетонной площадке у оси 2 и на кронштейне, заделанном в стену на фасаде здания.
Бытовые помещения рассчитаны на штат 10 человек, 3 человека в смену и запроектированы согласно СНиП II-92-76. Гардероб оборудован 10 металлическими шкафами по ГОСТу 22414-77. Санузел оборудован душевой сеткой, унитазом, умывальником.

III. Конструктивные решения.

Здание котельной с несущими кирпичными стенами.
Фундаменты под стены - ленточные из сборных железобетонных фундаментных плит по серии 1.112-1; вып. 1 и сборных бетонных блоков серии 1.116-1; вып. 1.
Фундаменты под оборудование монолитные железобетонные каналы и приямки монолитные бетонные.
Часть оборудования (насосы) монтируется на полу на самоанкерующихся болтах.
Перегородки - армокирпичные.
Перемычки - сборные железобетонные по сериям 1.139-1, в.1; КЭ-01-58; в. 1,2.
Покрытие - из сборных железобетонных плит размерами 1,5×6 м по серии 1.465-7, вып. 3.
Кровля - рулонная с уклоном 1,5%, 4х слойная с наружным водостоком. Утеплитель - пенобетон с γ= 500 кг/м³.
Окна - деревянные по ГОСТу 12506-67.
Двери - по ГОСТу 14624-69 и серии 1.436-10.
Лестницы на площадки - металлические по серии 1.459-2; в 3; 4.
Газоходы - наземные кирпичные с покрытием из сборных железобетонных плит серии ИС-01-04 в.2. вокруг здания устраивается асфальтовая отмостка по щебеночному основанию шириной 750 мм.
Вне здания - котельной располагаются:
- аккумуляторные баки с помещением обслуживания задвижек баков;
- продувочный колодец;
- башня для обслуживания деаэраторной колонки;
- дымовая труба.

Помещение обслуживания решено с кирпичными стенами. Покрытие - из сборных железобетонных плит серии ИС-01-04, вып. 2. Фундаменты монолитные бетонные.
Продувочный колодец - из сборных железобетонных элементов серии 3.900-2; вып. 5.
Башня для обслуживания деаэраторной колонки - металлическая, с применением лестничных маршей по серии 1.459-2 в. 3; 4.
Дымовая труба Н=30м, d=500мм металлическая по т. пр-ту 907-2-1 с наземным примыканием газоходов.

IV. Антикоррозионная защита.

Антикоррозионную защиту закладных деталей производить в соответствии со СНиП II-28-73
Все металлоконструкции и столярные изделия окрашиваются масляной краской за 2 раза.

V. Противопожарные мероприятия.

Из всех помещений здания котельной с постоянным или длительным пребыванием людей предусмотрены два эвакуационных выхода.
Помещение насосной жидкого топлива отделено от котельного зала тамбуром.
Дверь из помещения насосной жидкого топлива в котельный зал имеет предел огнестойкости 1,5 часа деревянное полотнище, обшитое по асбестовому картону δ=5 мм кровельной сталью внахлестку).
В здании котельной предусмотрен хозяйственно-противопожарный водопровод.

VI. Указания по применению типового проекта.

Рабочие чертежи архитектурно-строительной части проекта разработаны для района с расчетной зимней температурой воздуха -30°С, скоростного напора ветра - для I географического района и веса снегового покрова - для III района.
Для применения проекта котельной в других географических районах в проекте приведены варианты толщин наружных стен и утеплителя в покрытии, маркировки плит покрытия.
Фундаменты, здания и металлические конструкции башни обслуживания деаэраторной колонки рассчитаны на сочетания нагрузок для всех ветровых и снеговых нагрузок.
Указания по подготовке оснований и меры по уплотнению грунтов при обратной засыпке разрабатываются при привязке проекта с учетом фактических характеристик грунта.
Проект разработан для летних условий производства работ.
Указания по ведению работ в зимних условиях разрабатываются при привязке проекта в соответствии со СНиП III-В-2-71.

Госстрой СССР САНТЕХПРОЕКТ г. Москва 1977 г. Котельная с 4 водогрейными котлами „Универсал 6М". Поверхностью нагрева по 41,8 м². Топливо - печное - бытовое.	Содержание альбома и пояснительная записка	Типовой проект 903-1-129/77; Альбом II; Лист 1

Общие указания.

1. За отметку 0.000 принята отметка чистого пола котельного зала, соответствующая абсолютной отметке [ ]
2. Отметка уровня земли - 0.150.
3. Гидроизоляция стен на отметках -0,030; -0,330 из цементно-песчаного раствора состава 1:2 толщ. 30 мм.
4. Стены из силикатного кирпича марки 100 (ГОСТ 379-69) или глиняного обыкновенного марки 75 (ГОСТ 530-71) на растворе марки 25 для $t_н$=-20° и -30°С, для $t_н$=-40°С стены из глиняного обыкновенного кирпича М75 на растворе М25. Цоколь и карниз для всех температур только из глиняного кирпича М75 МР315 на растворе М25. Перегородки в сухих помещениях из силикатного кирпича марки 100 или глиняного М75, в санузлах только из глиняного кирпича М75 на растворе М50.
5. Наружную грань стен с фасадной стороны класть из отборного кирпича с расшивкой вогнутым швом.
6. Перегородки толщиной 120 мм армировать по всей длине 2 ф4 мм через пять рядов кладки по высоте.
7. Над всеми технологическими отверстиями шириной 600 мм и менее в наружных стенах и перегородках положить сварные сетки из арматуры ф4 мм с ячейками 50×50 с опиранием на кладку не менее 200 мм.
8. При кладке стен и перегородок в откосах оконных, дверных и вентиляционных проемов для крепления коробок заложить деревянные антисептированные пробки не менее 2ˣ с каждой стороны по высоте.
9. Откосы дверных, оконных и вентиляционных проемов оштукатурить цементным раствором марки 50.
10. Деревянные изделия, окрасить масляной краской за 2 раза.
11. Цоколь здания оштукатурить цементным раствором марки 50 и окрасить силикатными красками.
12. Металлические конструкции изготавливаются из стали марки Вст3кп2 по ГОСТ 380-71* „сталь углеродистая обыкновенного качества. Марки и общие технические требования." Заводские соединения выполняются на болтах нормальной точности и на монтажной сварке. Сварку производить электродами Э-42. Указания по изготовлению и монтажу лестниц, стремянок и их ограждений смотреть серию 1.459-2; в. 3; 4.
13. Наружные поверхности стен каналов обмазать горячим битумом в один слой.
14. Стены газоходов выполнять из красного глиняного кирпича пластического прессования М75 на растворе М25; футеровку и лазы из того же кирпича на глиняном растворе.

Толщины стен и утеплителя.

Расчетная наружная температура	Стены: Производств. помещения	Стены: Бытовые помещ.	Стены: Утепл. жестк. минераловатн. плиты	Утеплитель кровли: Ячеистые бетоны ≤ 600 кг/м³: Над производств. помещениями	Утеплитель кровли: Ячеистые бетоны ≤ 600 кг/м³: Над бытовыми помещ.	Утеплитель кровли: Ячеистые бетоны ≤ 600 кг/м³: Пароизоляц. обмазка гор. битум
−20°	380	380	—	60	100	1 раз
−30°	380	510	—	80	120	1 раз
−40°	380	510	40	100	140	2 раза

Основные строительные показатели.

Наименование	Ед. изм.	Количество: Наземная часть	Количество: Подземная часть	Количество: Всего
Площадь застройки	м²	—	—	280
Общая площадь	м²	—	—	231
Строительный объем	м³	1083	35	1118
В том числе бытовых	м³			67

Сводная спецификация изделий на здание

Наименование изделий	Марка изделия	Кол-во штук	Стандарт или лист проекта
Деревянные изделия			
Блоки дверные	Д52-ЛПВ	1	ГОСТ 14624-69
	Д53-ППВ	4	
	Д53-ПП	1	
	ДГ21-9ЛП	1	Серия 1.136-10
	ДГ21-9Л	5	
	ДГ21-7П	1	
	ДГ21-7Л	1	
	ДГ21-7ЛВ	1	
Блоки оконные	НС4-94	2	ГОСТ 12506-67
	НС2-94	6	
Рама для жалюзийной решетки	РД-1	2	лист АС-3
Металлические изделия			
Лестницы и площадки	см. лист АС-10		
Железобетонные изделия			
Карнизная плита	КР-84-10	1	серия ИИ-03-02, альбом 18-64

Отделка помещений.

Наименование помещений	Потолок: Отделка под окраску	Потолок: Маслян. окраска	Потолок: Побелка известью	Стены, перегородки, панель: Расшивка швов	Стены, перегородки, панель: Штукатурка	Стены, перегородки, панель: Маслян. окраска	Стены, перегородки, панель: Побелка известью	Стены, перегородки, панель: Глазурова плитка	Стены, перегородки, панель: Маслян. окраска	Стены, перегородки, панель: Высота м	Примеч.
Котельный зал	×		×	×			×				
Гардероб, коридор, тамбур	×		×		×		×		×	2,0	побел выше панел.
Уборная, шлюз	×		×		×		×	×		2,0	„
Душевая	×	×						×		на всю высот	
Склад топлива	×		×	×			×				
Насосная жидкого топлива, склад соли	×		×	×			×		×	2,0	побел выше панел.
Венткамера	×		×	×			×				
Камеры забора воздуха	×	×			×	×					

Перечень примененных стандартов и типовых чертежей не прилагаемых к проекту.

Шифр материала	Наименование материала	Шифр листов, номера страниц
ГОСТ 12506-67	Окна деревянные для зданий промышленных предприятий.	Комплект
ГОСТ 14624-69	Двери деревянные для зданий промышленных предприятий.	—„—
Серия 1.136-10	Двери деревянные внутренние для жилых и общественных зданий	—„—
Серия 1.472-2	Шкаф для хранения одежды в гардеробных промышленных предприятий.	—„—
Серия 2.430-3; вып. 1,3	Типовые архитектурно-строительные детали промышленных зданий с кирпичными стенами	—„—
Серия ИИ-03-02; ал. 18-64	Балконные и карнизные плиты для жилых и общественных зданий.	—„—
ГОСТ 18124-75	Листы асбестоцементные плоские.	—„—
ГОСТ 10140-71	Плиты теплоизоляционные жесткие из минеральной ваты на битумном связующем.	—„—

Условные обозначения.

◎	Номер детали узла
номер детали / номер листа	Ссылка на деталь, разработанную в проекте
номер детали / номер секции / выпуск серии	Ссылка на деталь, разработанную в типовых чертежах.
ур. ч. п.	Уровень чистого пола
ур. з.	Уровень земли
	Отверстия в перегородках для пропуска воздуховодов.

Типовой проект разработан в соответствии с действующими нормами и правилами и предусматривает мероприятия обеспечивающие взрывобезопасность и пожаробезопасность при эксплуатации здания и сооружений.
Гл. инженер проекта: [подпись] /Замарина/

Госстрой СССР САНТЕХПРОЕКТ г. Москва 1977 г. Котельная с 4 водогрейными котлами „Универсал 6 м" с поверхностью нагрева по 41,8 м². Топливо-печное бытовое	Заглавный лист	Типовой проект 903-1-129/77; Альбом II; Лист АС-1-1

Гл. констр. | Гл. арх. | Ямщиков | Копировал | Терт | Терентьева

15323-02 4

Альбом II
Лист АС-1-2

Сводная спецификация сборных железобетонных и бетонных элементов

Марка	Кол. шт.	Масса элем. т	Стандарт или лист проекта	Лист маркир. схемы
Блоки стен подвалов				
ФС4	28	1,30	Серия 1.116-1; в.1	АС-4
ФС5	34	1,63		
ФС6	9	1,96		
ФС4-8	3	0,40		
ФС5-8	6	0,52		
Плиты покрытия				
ПАIIIв 1.5х6 -1	22	1,60	Серия 1.465-7; в.3 (части 1,2)	АС-9
ПАIIIв-4 1.5х6 -1	3	1,95		
ПАIIIв-10 1.5х6 -1	3	1,80		
Карнизные плиты				
КР24-10	1	0,478	Серия ШИ-4302.АПВ-69	АС-3
Стаканы				
СБ4А-1	3	0,15	Серия 1.494-24; в.1	АС-9
СБ10А-1	3	0,25		
Обвязочные балки				
Б02-1	1	2,50	Серия КЭ-01-58; в.1	АС-2; АС-3
Перемычки				
БП3-1	2	0,80	Серия КЭ-01-58; в.2	АС-2;3
Б13	40	0,025	Серия 1.139-1; в.1	АС-2;3; АС-7
Б15	6	0,065		АС-2;3
Б18	10	0,075		
БУ13	1	0,085		АС-7
БУ15	17	0,105		АС-2;3; АС-4; АС-5
БУ19	3	0,13		АС-2;3
БУ24	3	0,335		
Плиты перекрытия каналов				
П1д	1	0,10	Серия ИС-01-04; в.2	АС-5
П2д	22	0,18		АС-8; АС-5
П3д	16	0,23		АС-5
П5д	3	0,58		АС-7
Изделия для колодцев				
КС10-1-1	1	0,40	Серия 3.900-2; в.5	АС-5
КС10-2-1А	2	0,57		
ПП10-1-1	1	0,25		
ПД10-1-1	1	0,44		

Сводная спецификация монолитных железобетонных элементов

Марка	Кол. шт.	Масса элем. т	Стандарт или лист проекта	Лист маркир. схемы
Фундаменты под оборудование				
ФОм1	2	—	АС-9	АС-4
ФОм2	4	—		
ФОм3	1	—	АС-7	
ФОм4	1	—		
ФОм5	2	—	АС-9	АС-5
ФОм6	1	—		
ФОм7	4	—		
Монолитные участки покрытия газоходов				
ПБм1	1	—	АС-8	АС-8
Монолитные участки покрытия каналов				
ПБм2	1	—	АС-5	АС-5

Сводная спецификация стальных элементов

Марка	Кол. шт.	Масса элем. т	Стандарт или лист проекта	Лист маркир. схемы
Переходные площадки				
ПГ6	1	0,07	Серия 1.459-2; в.4	АС-10
ПГ8	1	0,08		
ПГ18	1	0,15		
ПГ19	2	0,14		
ПГ20	1	0,16		

Сводная спецификация стальных элементов

Марка	Кол. шт.	Масса элем. т	Стандарт или лист проекта	Лист маркир. схемы
Лестничные марши				
ЛГ1	2	0,04	Серия 1.459-2; в.4 и лист АС-10	АС-10
ЛГ7и	1	0,12		
МВГ3	1	0,06	Серия 1.459-2; в.4	АС-13
МВГ7	5	0,11		
Ограждения лестничных маршей				
ПЛГ3и	1	0,02	Серия 1.459-2; в.4 и лист АС-10	АС-10
ПЛГ4и	1	0,02		
ПМГ1	1	0,01	Серия 1.459-2; в.4	АС-13
ПМГ2	1	0,01		
ПМГ5	5	0,02		
ПМГ6	5	0,02		
Ограждения переходных площадок				
ППГ7	3	0,05	Серия 1.459-2; в.4	АС-7; АС-13
ППГ15	1	0,03		АС-10
ППГ2	3	0,02		АС-13
ППГ17	5	0,03		
ППГ1	11	0,01	1.459-2; в.4 и лист	
ППГ17а	2	0,02	АС-13	
Дополнительные элементы				
ДГ47	2	0,01	Серия 1.459-2; в.3	АС-10
ДГ50	2	0,01		АС-10; АС-13
ДГ23	3	0,001		
ДГ24	3	0,001		
ДГ27	2	0,001		
ДГ28	3	0,001		
ДГ35	2	0,001		
ДГ36	3	0,001		

Сводная спецификация стальных элементов

Марка	Кол. шт.	Масса элем. т	Стандарт или лист проекта	Лист маркир. схемы
Стремянки				
СГ3и	1	0,06	1.459-2; в.3 и лист АС-10	АС-10
Стойки и балки площадок				
—	—	—	АС-10; АС-11; АС-13; АС-14	АС-10; АС-13
Балки для покрытия каналов				
2БС-2	1	0,04	Серия ИС-01-04; в.2	АС-5
БС-1	2	0,01		
БС-6	4	0,02		
—	—	—	АС-5	АС-5
Металлические изделия				
МК-22	14	0,001	Серия 2.430-3; в.3	АС-9
МИ 1-8	31,2 кг	0,01	Серия 3.400-6	АС-4; АС-5
МИ2-2	10	0,001		АС-4
МИ3-39	4	0,003		
МИ4-13	45,0 кг	0,004		АС-4; АС-2; АС-5
МИ1	31	0,01	АС-12	АС-9
МИ2	4	0,01		
МИ3	1	0,04		
МИ4	7	0,002		
МИ5	7	0,001		АС-5
МИ6	2	0,004		
МИ7	16	0,003		АС-9
МИ8	2	0,001		
МИ9	12	0,0001		АС-5
МИ10	30	0,001		АС-4
МИ11	14,0 п.м	0,001		АС-5; 6
Ду50	4	0,01	Серия 3.901-5	АС-5
Ду70	15,0 п.м	0,001	ГОСТ 3262-75	АС-4
МИ3-13	2	0,01	3.400-6	АС-4

Марка	Кол. шт.	Масса элем. т	Стандарт или лист проекта	Лист маркир. схемы
Металлические изделия				
Ду80	1	0,01	Серия 3.901-5	АС-5
Ду100	1	0,02		АС-5
Ду150	1	0,02		АС-5
Рифл. сталь d=5	13,1 м²	0,04	ГОСТ 8568-57	АС-4; 5
Ребра жестк. -40х4	4,8 п.м	0,001	ГОСТ 103-76	АС-6
Чугунный люк „Л"	1	0,069	ГОСТ 3634-61	АС-5
Трубы ф57х3	0,2 п.м	0,004	ГОСТ 10704-76	АС-2
Трубы ф89х3	1,2 п.м	0,01		
Трубы ф108х4	0,2 п.м	0,01		
МИ12	1	0,03	АС-12	

Расход бетона и стали

Группа конструкций	Бетон, м3 — Марка бетона 100	150	200	300	Итого	Сталь горячекатаная стержневая арматурная ГОСТ 5781-75 AI	AII	AIII	AIIIв	Сталь, т: холоднотянутая проволока ГОСТ 6727-53	холоднотянутая проволочная сетка ГОСТ 8478-66	арматурная проволока ГОСТ 7348-63	прядевая арматура ГОСТ 7239-54	горячекатаная сталь ГОСТ 8568-57	сталь листовая ГОСТ 19903-74	сталь полосовая ГОСТ 103-76	сталь фасонная ГОСТ 8240-72	ГОСТ 19281-73	ГОСТ 19274-73	Итого
Сборные, принятые по стандартам, железобетонные, бетонные	—	5,22	22,0	2,30	29,52	0,29	0,03	0,72	0,35	—	0,53	0,11	—	—	—	—				2,03
	42,30	—	—	—	42,30	0,12	—	—	—	—	—	—	—	—	—	—				0,12
Монолитные по листам проекта железобетонные	14,88	—	37,66	—	52,54	0,43	0,21	—	—	—	—	—	—	—	—	—				0,64
Стальные	—	—	—	—		0,15	0,006	0,03	—	0,99	—	3,07	0,80	0,55	0,13					57,26
Всего:	57,18	5,22	59,66	2,30	124,36	0,99	0,246	0,75	0,35	0,99	0,53	3,18	0,80	0,55	0,13					8,516

Перечень примененных в чертежах стандартов и типовых чертежей

Шифр материала	Наименование материала	Шифр листов, номера страниц
Серия 1.412-3; в.2	Монолитные железобетонные фундаменты под типовые колонны многоэтажных промышленных зданий.	комплект
Серия 1.116-1; в.1	Блоки бетонные для стен подвалов	— " —
Серия 1.465-7; в.3 (части 1, 2)	Сборные железобетонные предварительно-напряж. плиты для покрытий производственных зданий размером 3х6 и 1,5х6 со стержневой и проволочной и прядевой арматурой	— " —
Серия КЭ-01-58, в.1; 2	Сборные железобетонные обвязочные балки и перемычки для промышленных зданий.	— " —
Серия 1.139-1; в.1	Перемычки железобетонные сборные для жилых и общественных зданий	— " —
Серия 3.901-5	Сальники набивные Ду50-400мм для пропуска труб через стены	— " —
Серия 2.430-3; в.3	Типовые архитектурно-строительные детали промышленных зданий с кирпичными стенами.	— " —
Серия ИС-01-04; в.2	Унифицированные сборные железобетонные каналы	— " —
Серия 3.900-2; в.5	Унифицированные сборные жел. бетонные конструкции водопроводных и канализационных емкостных сооружений	— " —
Серия 1.459-2; в.3; 4	Стальные лестницы, переходные площадки и ограждения	— " —
Серия 3.400-6	Унифицированные закладные детали сборных железобетонных конструкций инженерных сооружений промышленных предприят.	— " —
ГОСТ 3634-61	Люки чугунные для смотровых колодцев	— " —
Серия 1.494-24.81	Стаканы для крепления крышных вентиляторов, дефлекторов и зонтов	— " —

Примечание.

В сводных спецификациях плиты покрытий приняты для веса снегового покрова III района. Количество перемычек принято для варианта с расчетной температурой воздуха -30 °С.

Госстрой СССР
САНТЕХПРОЕКТ
г. Москва 1977 г.

Котельная с 4 водогрейными котлами „Универсал-6м" поверхностью нагрева по 41,8м². Топливо-печное бытовое

Заглавный лист.

Типовой проект 903-1-129/77
Альбом II
Лист АС-1-2

Согласовано. Гл. спец. т.о. Шарова; Гл. спец. т.о. Сафаргалиев
Гл. инженер Спирина
Гл. инж. пр-та Шилов; Нач. отдела Замарина; Гл. констр. Гун; Рук. группы Ольденбургер; Черновая

15323-02 5

Архивный

Альбом II

Лист АС-2

Согласовано: Трудберг, Госстрой СССР; Гл. инж. пр-та Шиллер; Гл. инж. пр-та Замфорина; Нач. отдела ГИН; Гл. конструктор Плавельщиков; Гл. арх. Ячницков

Рук. гр. инж. Терновая; Рук. гр. арх. Москалева; Архитектор Постникина; Конструктор Данилина

Сдал Ку-1 Отд. Ку-4 Отд. 30 Отд. Ку-4

Инв. № подл. | Подпись и дата | Взам. инв. №

Фасад 1-2

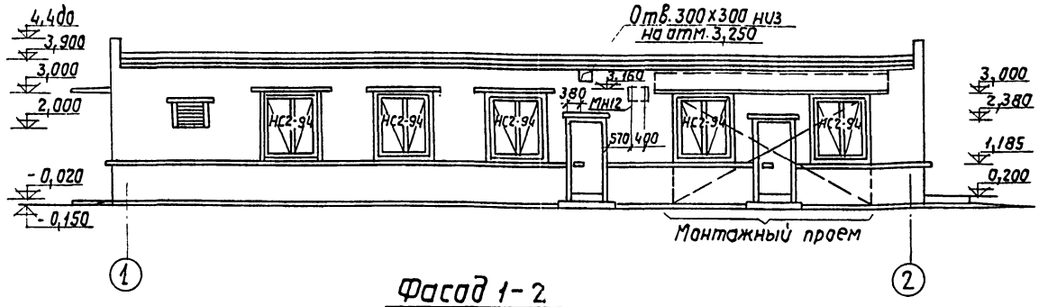

Фасад А-В

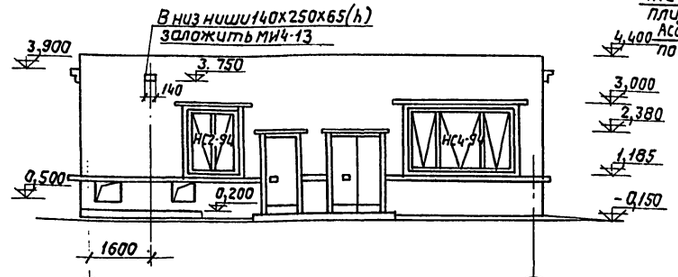

Разрез 1-1

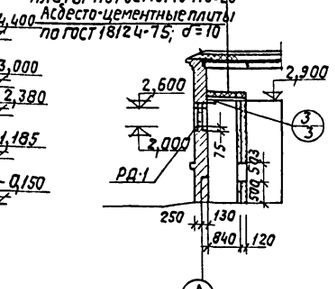

Фасад 2-1

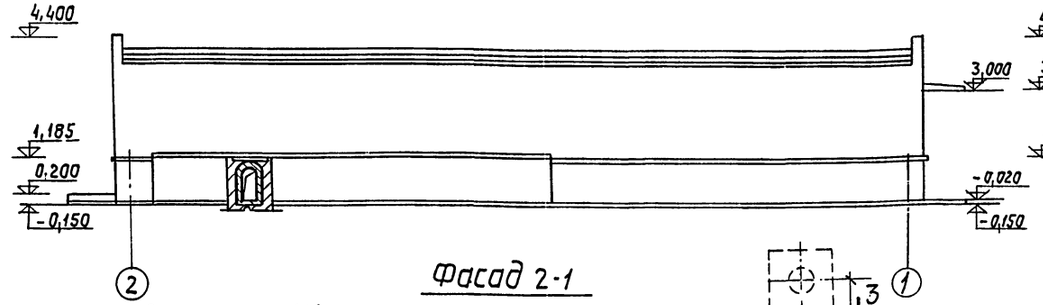

Фасад В-А

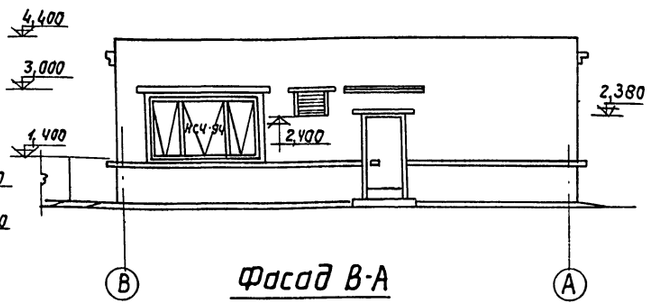

Разрез 2-2

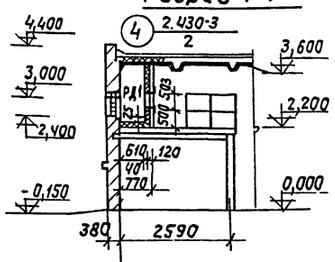

Разрез 3-3

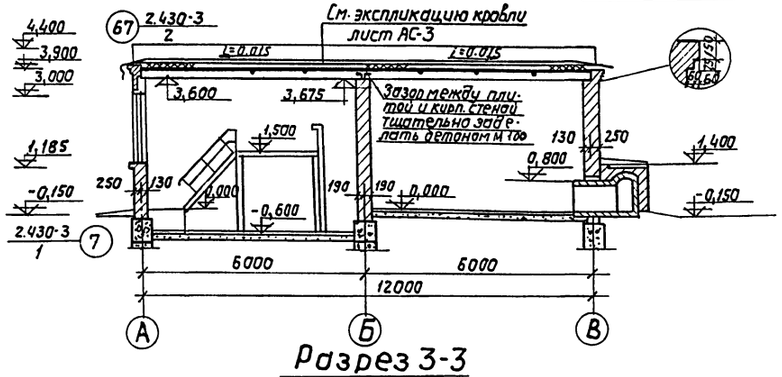

План на отм. 0.000

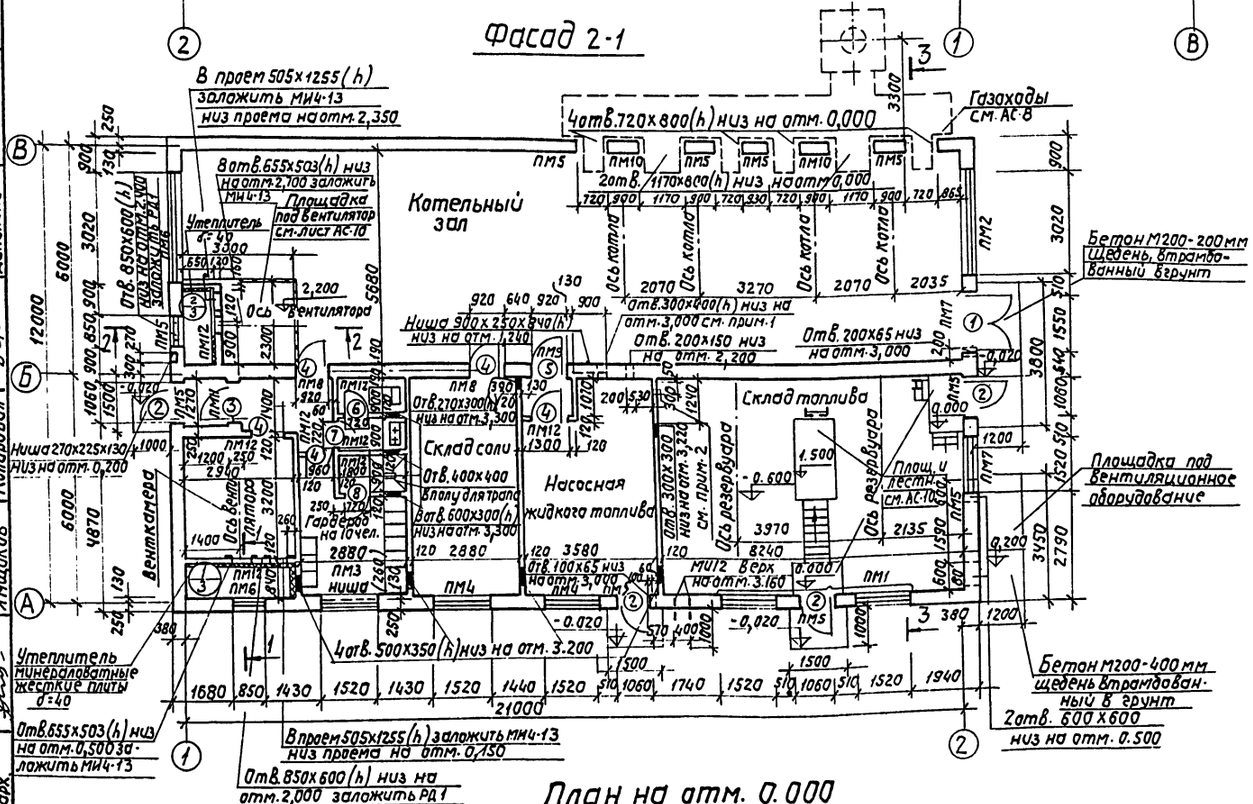

Примечания

1. В отв. 300х400 заложить по вертикали 2 трубы ф89х3 на 480мм с шагом 200 мм.
2. По данной привязке выполнить 2 отверстия: отв. 300х375 низ на отм. 0,000- заложить по вертикали снизу вверх 2 трубы: ф57х3; ф89х3 по 220 мм с шагом 200мм; отв. 300х200 низ на отм. 2,400- заложить трубу ф108х4 длиной 220мм.
3. После прокладки коммуникаций в стене по оси Б все зазоры тщательно заделать бетоном М100.
4. Закладная деталь МИ4-13 учтена в сводной спецификации на листе АС-1.2.
5. Размер, указанный в скобках, относится для $t^{н}$=-30°С,-40°С.

Госстрой СССР САНТЕХПРОЕКТ г. Москва 1977г.	План на отм. 0.000; -0.600 Разрезы 1-1; 2-2; 3-3 Фасады 1-2; 2-1; А-В; В-А	Типовой проект 903-1-129/77 Альбом II Лист АС-2
Котельная с 4 водогрейными котлами, универсал 6 м², поверхность нагрева 1094,8 м². Топливо-печное-бытовое		

Спецификация проемов дверей на здание

Тип по плану	Размер проема в кладке в×h мм	Кол. мест	Марка изделия	Стандарт или лист проекта	Примечание
1	1550×2380	1	Д52-ЛПВ	ГОСТ 14624-69	
2	1060×2380	4	Д53-ППВ	"	
3	1060×2380	1	Д53-ПП	"	
4	920×2080	5	ДГ21-9Л	серия 1.136-10	
5	920×2080	1	ДГ21-9ЛП	серия 1.136-10	Обить листовой сталью δ=1.5 мм по асбестовому картону
6	720×2080	1	ДГ21-7П	"	
7	720×2080	1	ДГ21-7Л	"	
8	720×2080	1	ДГ21-7ЛВ	"	на клеях повышенной водостойкости

Спецификация перемычек

Тип по плану	Схема сечения	Кол. мест	Марка элемента	Кол. шт. на одно место	Стандарт
ПМ1	140, 585	1	Б02-1	1	Серия КЭ-01-58 вып.1
ПМ2	140, 290, 380	2	БП3-1	1	Серия КЭ-01-58 вып.2
ПМ3	tн=-20°, tн=-30°-40°; 220, 380, 510	1	Б18 БУ19	tн-20°: 2, 1 tн-30°-40°: 2, 2	Серия 1.139-1 вып.1
ПМ4	140, 220, 380	2	Б18 БУ19	2 1	—— " ——
ПМ5	65, 380	9	Б13	3	—— " ——
ПМ6	65, 220, 380	2	Б13 БУ15	1 1	—— " ——
ПМ7	140, 380	2	Б18	3	—— " ——
ПМ8	220, 380	2	БУ15	3	—— " ——
ПМ9	БУ24 состороны кот. зала, 220, 380	1	БУ24 БУ15	1 1	—— " ——
ПМ10	140, 380	2	Б15	3	—— " ——
ПМ11	65, 250	1	Б13	2	—— " ——
ПМ12	65, 120	8	Б13	1	—— " ——

Экспликация полов и кровли

Тип по плану	Схема сечения	Тип по сн.	Наименование слоя	Толщина слоя мм	Примечание
1	1, 2, 3		1. Бетон М200 2. Бетонная подготовка М150 3. Щебень, втрамбованный в грунт	30 100* 50	* Зоны утолщения бетонной подготовки под оборудование даны на листе АС-4
2	1, 2, 3, 4, 5		1. Керамическая плитка ГОСТ 6787-69 2. Цементно-песчаный раствор М150 3. Стяжка теплая из керамзитобетона М75; γ=1100-1200 кг/м3 4. Бетонная подготовка М150 5. Щебень, втрамбованный в грунт	13 17 50 100 50	
3	1, 2, 3, 4, 5, 6		1. Керамическая плитка ГОСТ 6787-69 2. Цементно-песчаный раствор М150 3. 2 слоя гидроизола на прослойке из битумной мастики 4. Стяжка теплая из керамзитобетона М75, γ=1100-1200 кг/м3 5. Бетонная подготовка М150 6. Щебень, втрамбованный в грунт	13 17 50 100 50	В санузлах отметка чистого пола -0.020 гидроизоляцию завести на стену на высоту 300 мм
4 1) 4 2)	1, 3, 4, 5		1. Слой гравия d 5-10мм на антисептированной битумной мастике 24х слойный рулонный ковер (ГОСТ 10923-64) на битумной мастике 3. Стяжка из цемента 4. Утеплитель-ячеистые бетоны γ=600 кг/м3 1) над производств. помещениями 2) над бытовыми помещениями 5) Сб.ж.б. плиты покрытия	15 20	по расчету см. АС-1 —— " ——
5	1, 2		1) Асфальтобетон М75 2) Карнизная плита	20	

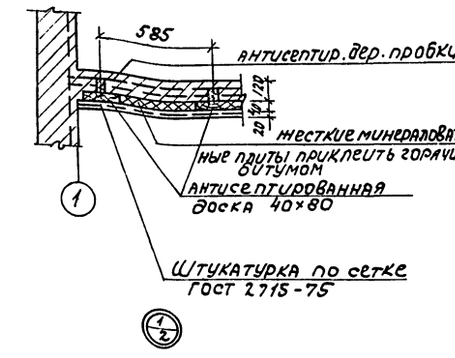

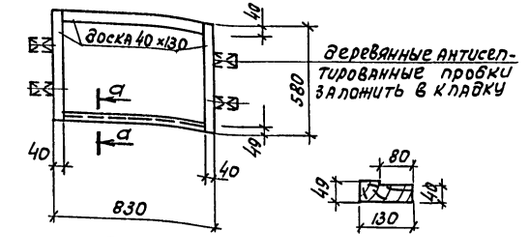

РД-1

а-а

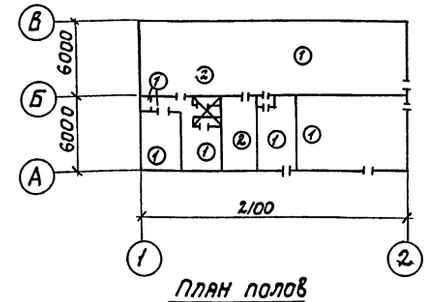

План полов

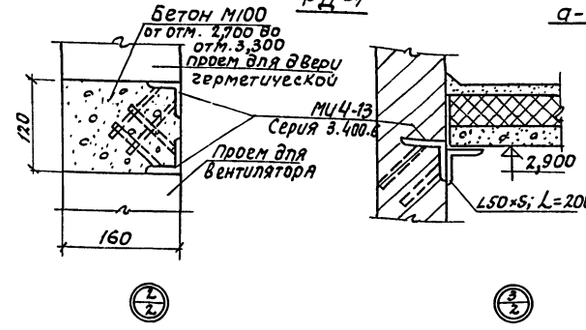

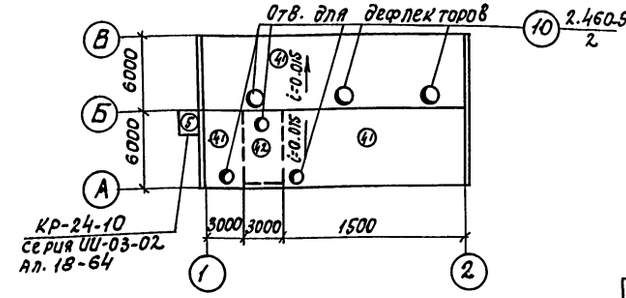

План кровли

Госстрой СССР САНТЕХПРОЕКТ г. Москва 1977г. Котельная с 4 водогрейными котлами „Универсал 6М" поверхностью нагрева по 41,8м² Топливо-печное бытовое.	Планы полов и кровли. Детали 1, 2, 3. Изделие РД-1.	Типовой проект 903-1-129/77 Альбом II Лист АС-3

15323-02 7

Архитектор [подпись] Листочкина

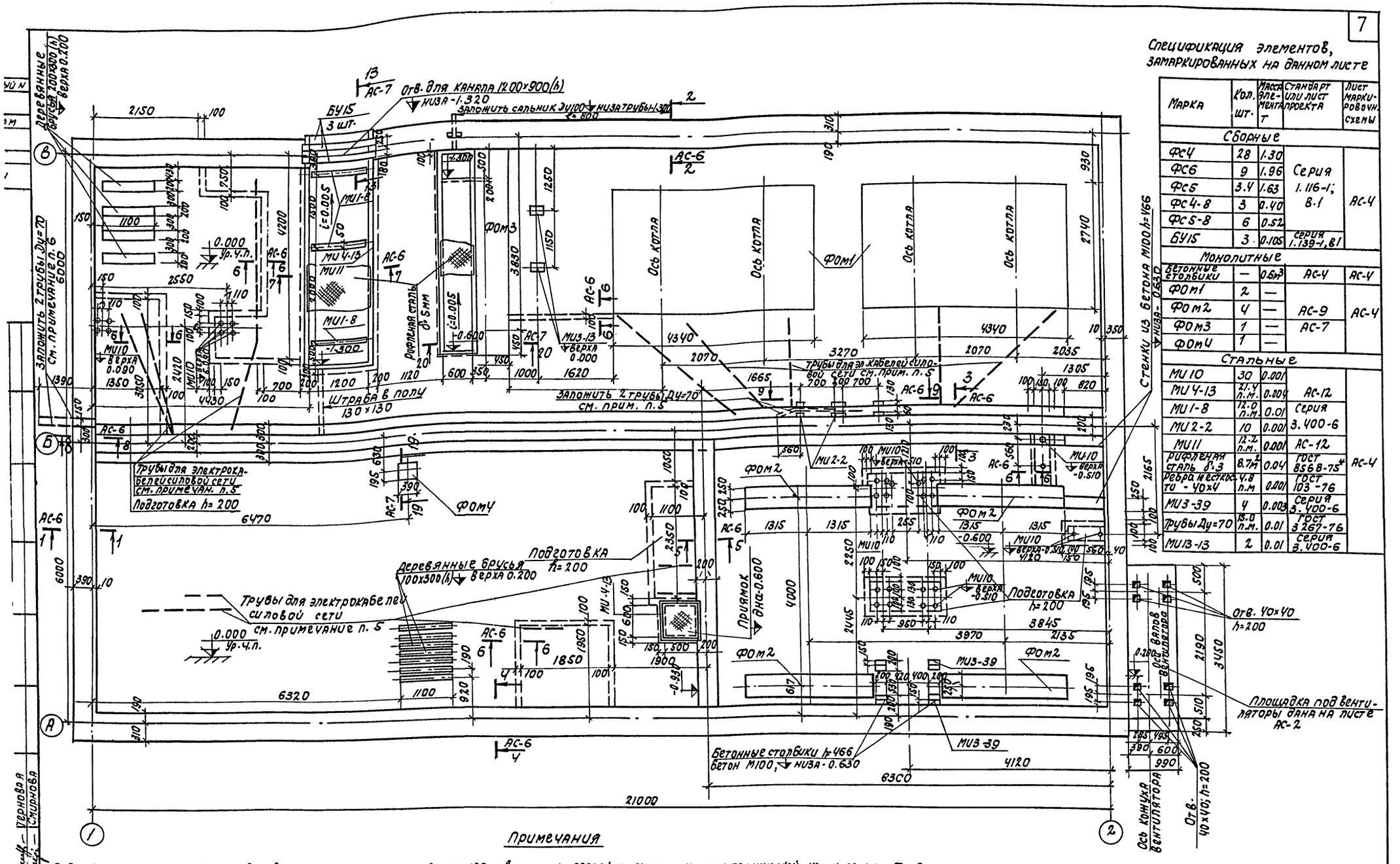

Спецификация элементов, замаркированных на данном листе

Марка	Кол. шт.	Масса элемента т	Стандарт или лист проекта	Лист маркировочной схемы
Сборные				
ФС4	28	1.30	Серия 1.116-1; В.1	АС-4
ФС6	9	1.96		
ФС5	3.4	1.63		
ФС4-8	3	0.40		
ФС5-8	6	0.52		
БУ15	3	0.105	серия 1.139-1, в1	
Монолитные				
бетонные столбики	—	0.6м³	АС-4	АС-4
ФОМ1	2	—	АС-9	
ФОМ2	4	—		
ФОМ3	1	—	АС-7	
ФОМ4	1	—		
Стальные				
МИ10	30	0.001	АС-12	АС-4
МИ4-13	21.4 п.м.	0.004		
МИ1-8	12.0 п.м.	0.01	Серия 3.400-6	
МИ2-2	10	0.001		
МИ11	12.2 п.м.	0.001	АС-12	
рифленая сталь δ 3	8.7м²	0.04	ГОСТ 8568-75*	
ребра жесткости - 40×4	4.8 п.м	0.001	ГОСТ 103-76	
МИ3-39	4	0.003	Серия 3.400-6	
трубы Ду=70	15.0 п.м.	0.01	ГОСТ 3262-75	
МИ13-13	2	0.01	Серия 3.400-6	

Примечания

1. Подошвы ленточных фундаментов под стены здания выполнить на отм. -1.530, кроме оговоренных на чертеже.
2. Подошвы фундаментов под оборудование ФОМ1, ФОМ2, выполнить соответственно на отм. -0.600; -1.200.
3. Кладку фундаментных блоков вести на цементном растворе М100. При укладке блоков необходимо произвести их перевязку с перепуском не менее одной четверти длины блока. Монолитные участки выполнить из бетона М100.
5. Подготовку пола в котельном зале выполнять послойно: сначала уложить слой бетона толщиной 50мм (а в местах усиленной бетонной подготовки - 150мм), затем: после укладки труб для электрокабелей силовой сети (см. черт. 36) 2 слой - 50 мм.
6. Трубы для электрокабелей силовой сети прокладывать по чертежам электротехнической части проекта. Трубы снаружи и изнутри покрыть битумным составом (2 части битума марки III 1 часть керосина), на концы труб поставить деревянные пробки.

Госстрой СССР САНТЕХПРОЕКТ г. Москва 1977г. Котельная с 4 водогрейными котлами „Универсал-6м" поверхностью нагрева по 11.8м² Топливо-печное-бытовое.	План фундаментов под здание, фундаментов под оборудование и подпольных каналов.	Типовой проект 903-1-129/77	
		Альбом II	
		Лист АС-4	

Арук. группы К. Ильин — Уварова
Ст. инженер Данил. — Стырова

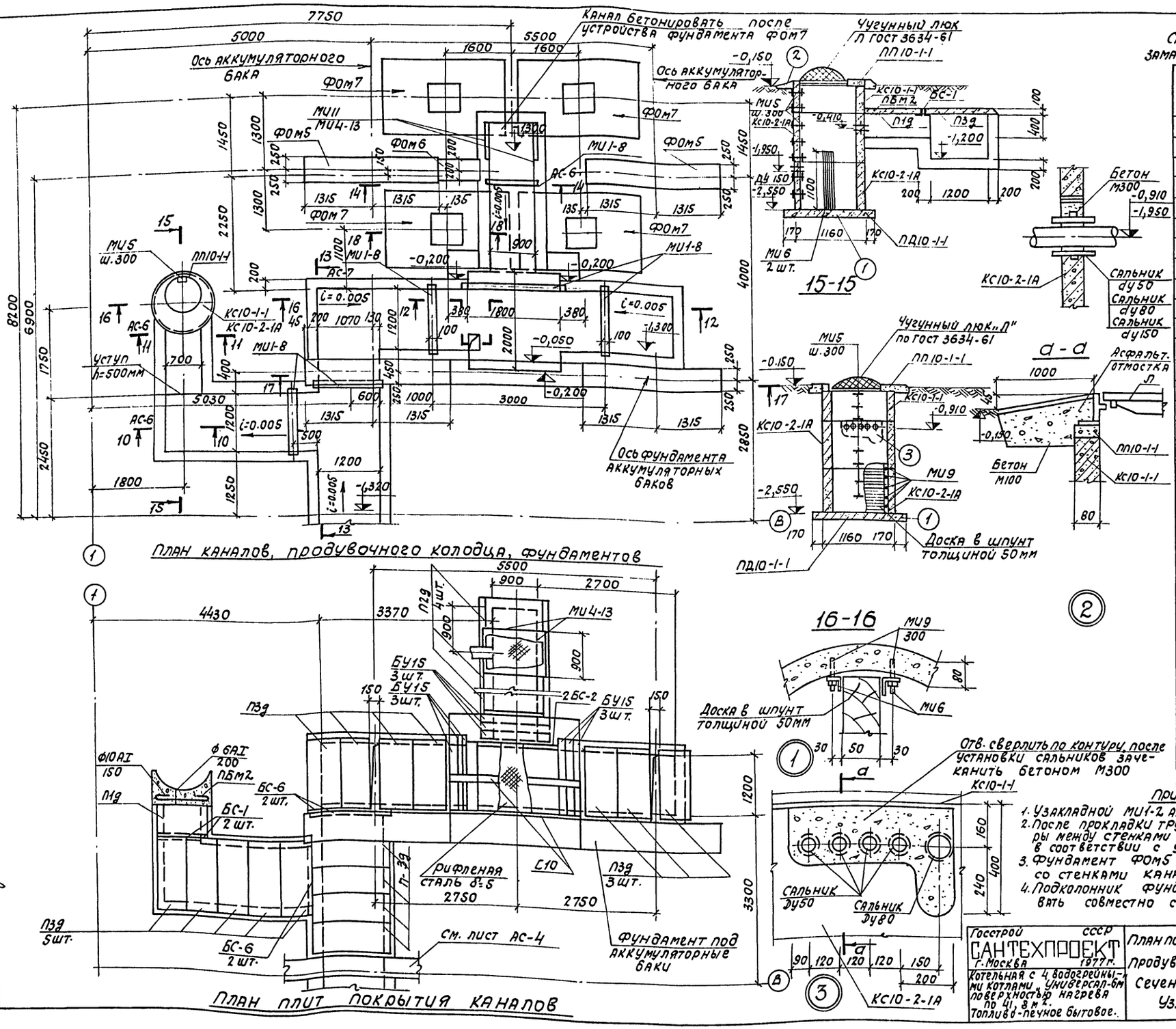

Спецификация элементов, замаркированных на данном листе

Марка	Кол. шт.	Масса элем. т	Стандарт или лист проекта	Лист маркир. схемы
Сборные				
П1д	1	0,10	Серия ИС-01-04; в.2	АС-5
П2д	4	0,18		
П3д	16	0,23		
ПД10-1-1	1	0,44	Серия 3.900-2; в.5	
КС-10-2-1А	2	0,57		
КС10-1-1	1	0,40		
ПП10-1-1	1	0,25		
БУ15	9	0,103	Серия 1.139-1; в1	
Монолитные				
ПБм2	1	—	АС-5, 9	
ФОМ5	2	—		
ФОМ6	1	—		
ФОМ7	4	—	АС-9	АС-5
Стальные				
Ф6А I	7,1 п.м.	0,002	ГОСТ 5781-75	
Ф10А I	6,4 п.м	0,005	—"—	
БС-1	2	0,01	Серия ИС-01-04; в.2	
БС-6	4	0,02		
2БС-2	1	0,04		
МИ4-13	п.м 7,6	0,004	Серия 3.400-6	АС-5
МИ1-8	п.м 19,2	0,01		
Рифленая сталь δ=5	4,4м²	0,04	ГОСТ 8568-57*	
Чугунный люк Л	1	0,069	ГОСТ 3634-61; АС-5	
МИ5	7	0,001	АС-12	
МИ6	4	0,004		
МИ9	12	0,0001		
МИ11	п.м 1,8	0,001		
С10	п.м 9,6	0,083	ГОСТ 8240-72	
Сальники				
Ду50	4	0,01	Серия 3.901-5	АС-5
Ду80	1	0,01		
Ду150	1	0,02		

Примечания.

1. Узакладной МИ1-2 анкеры загнуть в тело бетона.
2. После прокладки труб в продувочном колодце зазоры между стенками труб и сальников заделать в соответствии с указаниями серии 3.901-5.
3. Фундамент ФОМ5 бетонировать совместно со стенками канала.
4. Подколонник фундамента ФОМ4 бетонировать совместно со стенками канала.

Госстрой СССР САНТЕХПРОЕКТ г. Москва 1977 г. Котельная с 4 водогрейными котлами „Универсал-6м" поверхностью нагрева по 41,8 м². Топливо-печное бытовое.	План покрытия каналов. Продувочный колодец. Сечения 15-15; 16-16. Узлы 1÷3.	Типовой проект 903-1-129/77 Альбом II Лист АС-5

Согласовано: Нач. отд. КУ1 Трауберг

Гл. инж. пр-та Замарина; Нач. отдела Гин; Гл. констр. Гольденшлюгер; Рук. группы Терновая; Ст. инженер Смирнова

Архивный №; Альбом II; Лист № АС-5

15323-02 9

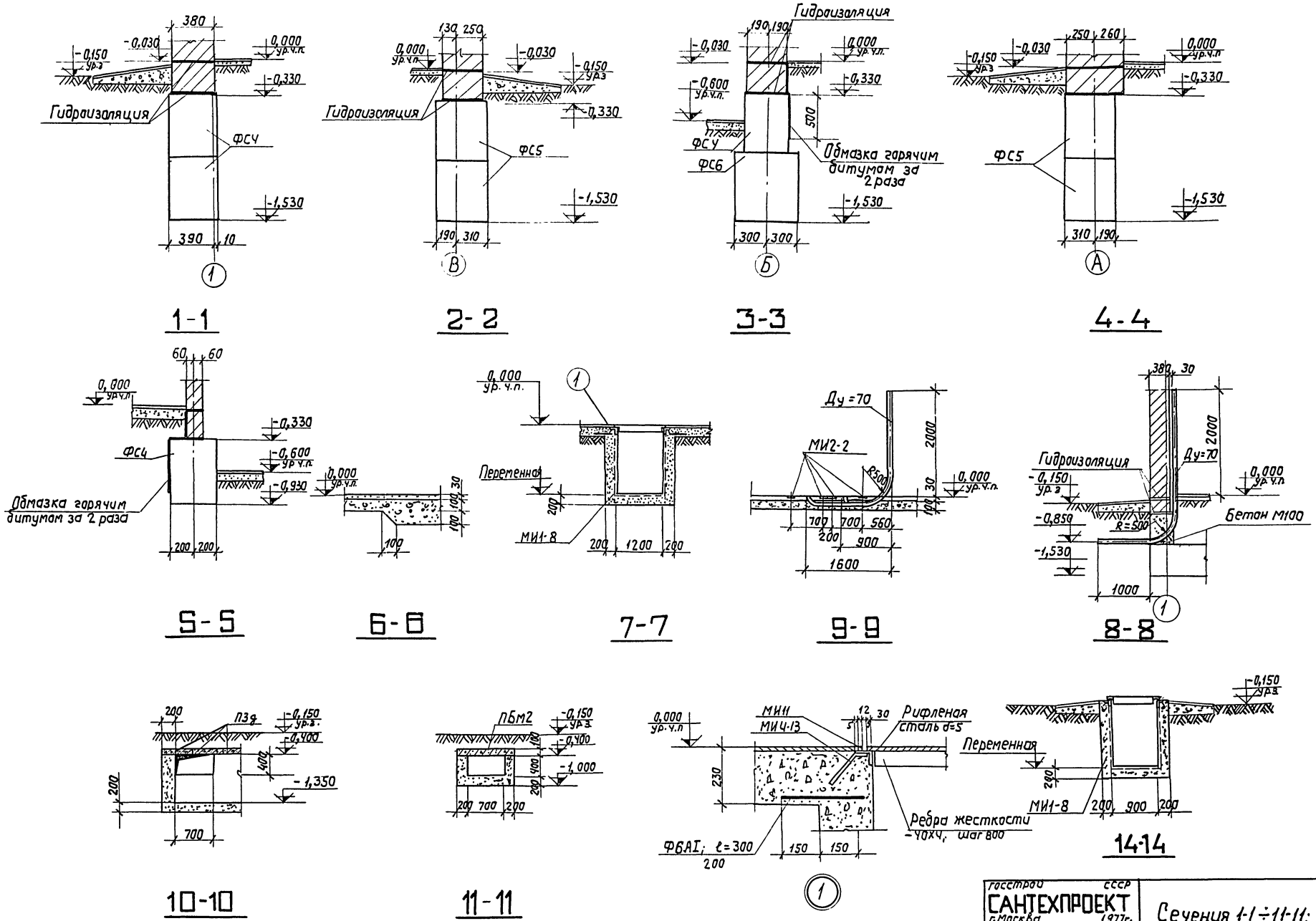

Госстрой СССР САНТЕХПРОЕКТ г. Москва 1977 г. Котельная с 4 водогрейными котлами, Универсал 6 м², поверхностью нагрева по 41,8 м². Топливо-печное бытовое.	Сечения 1-1÷11-11; 14-14.	Типовой проект 903-1-129/77 Альбом II Лист АС-6

Архивный N
Альбом II
Лист АС-6

Согласовано: Нач. отд. эл. Гохбойм
Гл. инж. пр-та Замарина
Нач. отдела Гин
Гл. констр. Гольденшлюгер
Рук. группы Тернова
Ст. инженер Смирнова
Копировал Данилина

15323-02 10

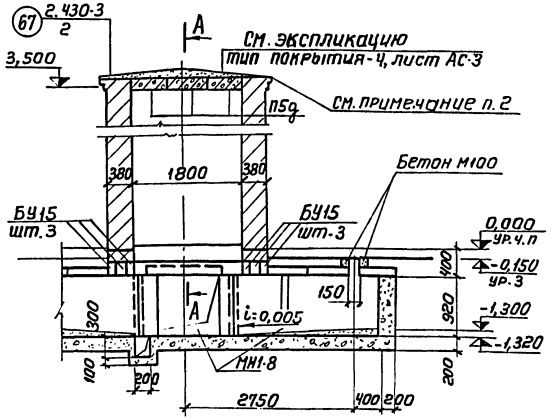

12-12

(Разрез помещения обслуживания аккумуляторных баков)

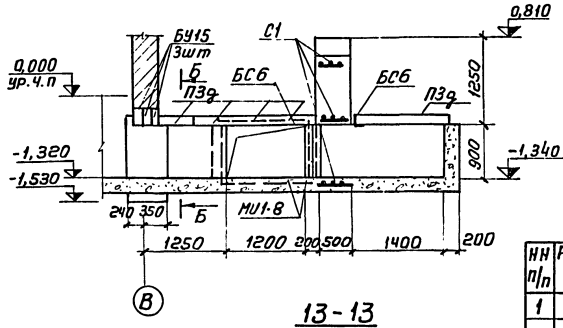

13-13

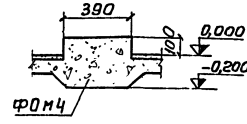

19-19

Спецификация элементов, замаркированных на данном листе

Марка	Кол шт	Масса элем т	Стандарт или лист проекта	Лист маркировоч. схемы
Сборные				
П5q	3	0,58	ИС-01-04; Вып 2 серия 1.139-1, Вып. 1	АС-7
Б13	2	0,025	серия 1.339-1 Вып. 1	
БУ13	1	0,085		
Стальные				
С1	5	0,013	АС-12	АС-7

Спецификация дверей на помещение

№№ п/п	Размер проема в кладке b×h мм	Кол мест	Марка изделия	Стандарт или лист проекта	Примечание
1	1060×2400	1	Д53-ПП	ГОСТ 14624-69	

Спецификация бетона на один элемент

Марка	Масса элемента, т	Марка бетона	Объем бетона м³
ФОм3	—	200	3,3
ФОм4	—	200	0,2

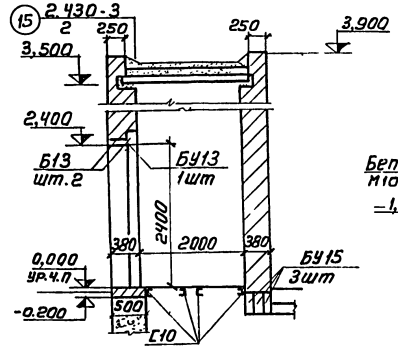

А-А

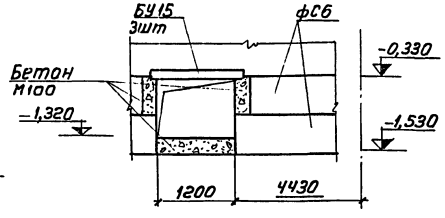

Б-Б

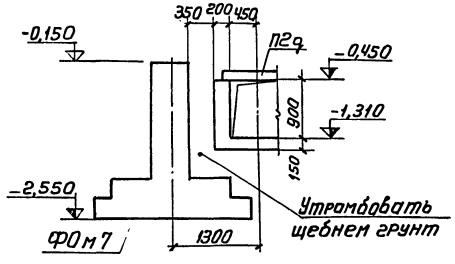

18-18

Примечания:

1. Сечения 12-12, 13-13, 17-17, 18-18 даны на листе АС-5; сечения 19-19 и 20-20 на листе АС-4.
2. Карниз (сечение 12-12) выполнять в соответствии с деталью на листе АС-2.

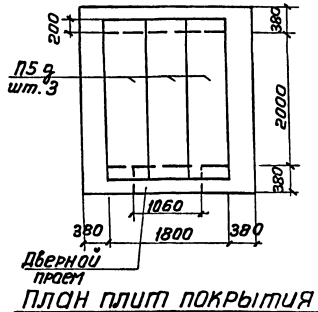

План плит покрытия

(Помещение обслуживания аккумуляторных баков)

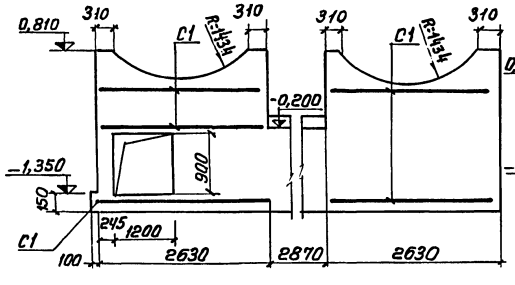

17-17

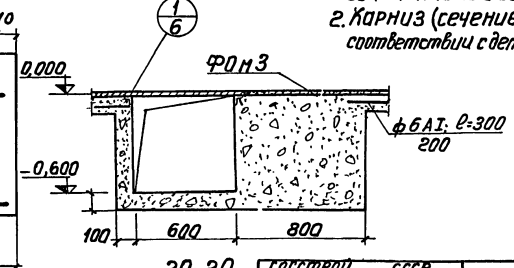

20-20

Госстрой СССР САНТЕХПРОЕКТ г. Москва 1977г. Котельная с чугунными котлами "Универсал-6м" поверхностью нагрева по 4,5 м² Топливо-печное бытовое	Помещение обслуживания аккумуляторных баков Сечения 12-12; А-А. Сечения каналов 13-13; 17-17 ÷ 20-20; Б-Б.	Типовой проект 903-1-129/77 Альбом II Лист АС-7

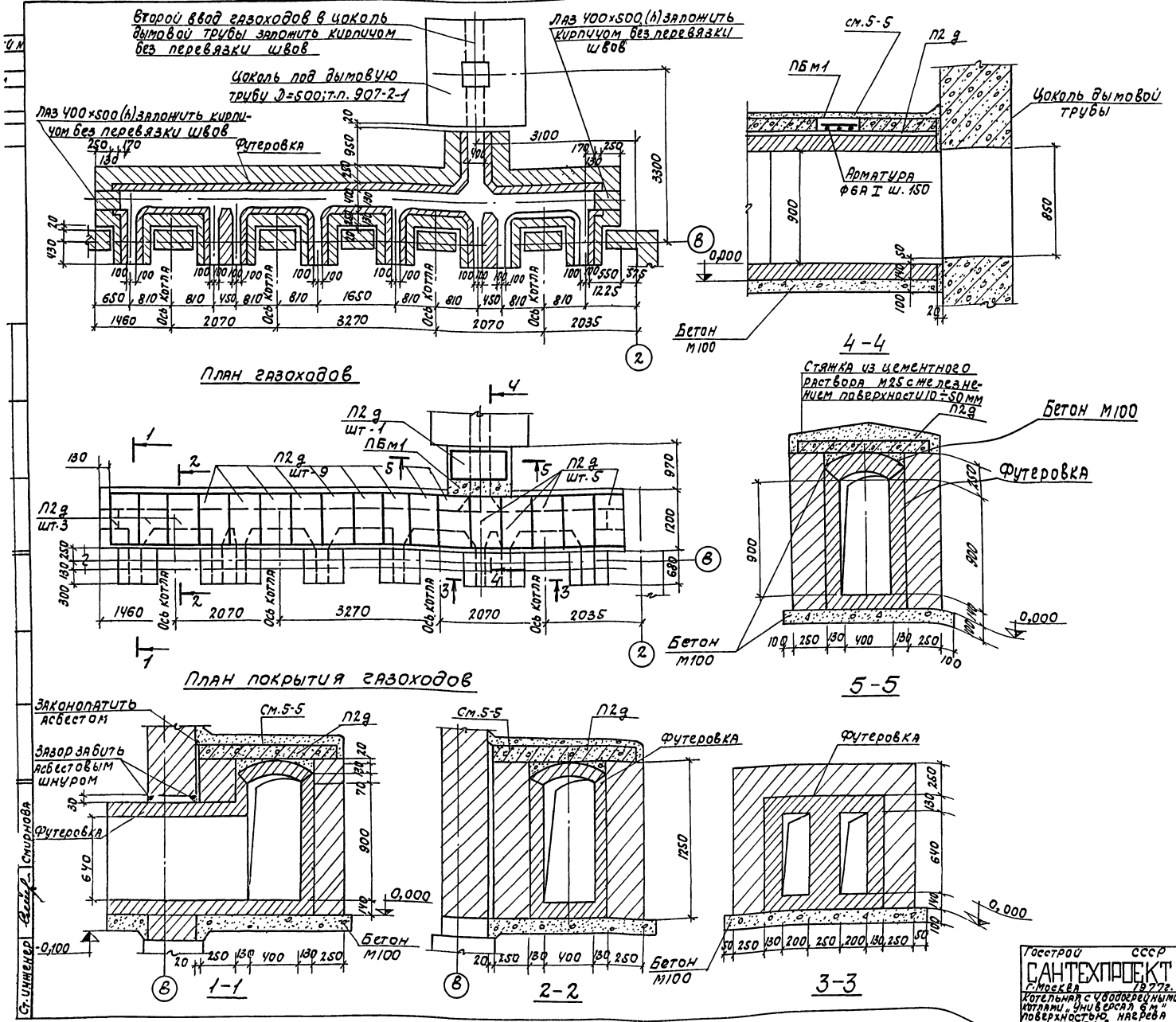

Спецификация элементов, замаркированных на данном листе

Марка	Кол. шт.	Масса элем. т	Стандарт или лист проекта	Лист маркир. схемы
Сборные				
П2 д	18	0.18	серия ИС-01-04 вып. 2	АС-8
Монолитные				
ПБ м1	1	—	АС-8	АС-8
Стальные				
ф6А-I	п.м. 7.1	0.002	ГОСТ 5781-75	АС-8

Спецификация бетона на один элемент

Марка	Масса элемен. т	Марка бетона	Объем бетона м3
ПБ м1	—	200	0.10

Ст. инженер Смирнова

Госстрой СССР САНТЕХПРОЕКТ г. Москва 1977г. Котельная с чудодогрейными котлами „Универсал 6м" поверхностью нагрева по ч. 8 м2 Топливо-печное бытовое.	Газоходы. Планы и сечения 1-1÷5-5.	Типовой проект 903-1-129/77 Альбом II Лист АС-8

15323-02 12

Архивный №

Альбом II

Лист АС-9

Согласовано: Трауберг; Расцветалин

Нач. отд. КИ — Нач. отд. КУ-4

Гл. инж. пр-тя; Нач. отдела; Гл. констр.; Рук. группы; Ст. инженер — Замарина; Гин; Гольденштерн; Попова; Смирнова

Спецификация металлических изделий на один элемент

Марка элемента	Марка изделия	Кол. шт.	Стандарт или лист проекта
ФОМ1	С2	2	АС-12
ФОМ2	С1	2	
ФОМ5	С1	2	
ФОМ6	МИ8	2	
ФОМ7	МИ7	4	
	С2-10	2	серия 1.412-1; вып. II
	СЧ4-16	1	
	КПА13	1	

Спецификация бетона на один элемент

Марка	Марка элемента, т	Марка бетона	Объем бетона м3
ФОМ1	—	200	3,57
ФОМ2	—	200	2,00
ФОМ5	—	200	2,50
ФОМ6	—	200	0,24
ФОМ7	—	200	3,31

Спецификация элементов, замаркированных на данном листе

Марка элемента по схеме	Марка элемента по стандарту / снеговые р-ны I	II	III	IV	Кол. шт.	Масса элем т	Стандарт или лист проекта	Лист маркировочной схемы
Плиты покрытий								
П1	ПАIIIВ-1 1,5х6			ПАIIIВ-2 1,5х6	22	1,50	серия 1.465-7; вып. 3; часть 1.2	АС-9
П2	ПАIIIВ-4 1,5х6			ПАIIIВ-5 1,5х6	3	1,98		
П3	ПАIIIВ-10 1,5х6			ПАIIIВ-11 1,5х6	3	1,80		
Стаканы								
СШ1	СБ 4А-1				3	0,15	серия 1.494-24 в.1	АС-9
СШ2	СБ 10-1				3	0,25		

Спецификация элементов, замаркированных на данном листе

Марка	Кол. шт.	Масса элем т	Стандарт или лист проекта	Лист маркировочной схемы
Стальные				
МК-22	14	0,001	серия 2.430-3; в.3	АС-9
МИ1	31	0,01	АС-12	
МИ2	4	0,001		
МИ3	1	0,04		
МИ4	7	0,002		
МИ7	4	0,003		
МИ8	2	0,001		

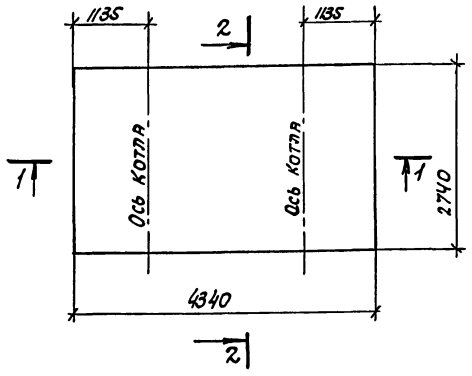

ФОМ1

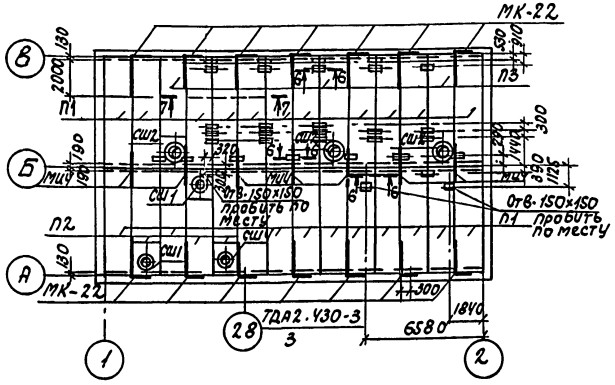

Маркировочный план раскладки плит покрытия

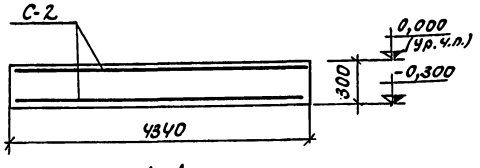

1-1

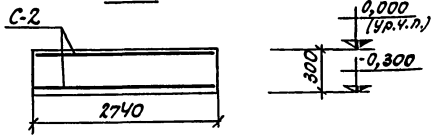

2-2

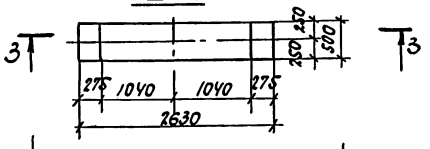

ФОМ2 ФОМ5

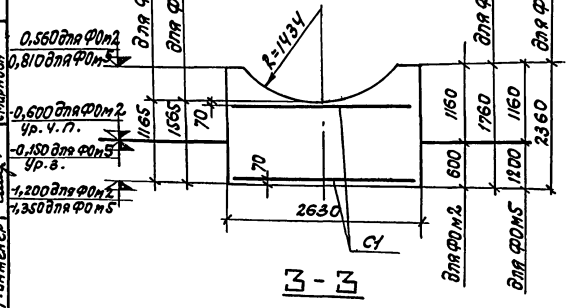

3-3

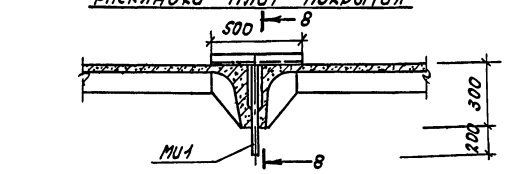

Б-Б

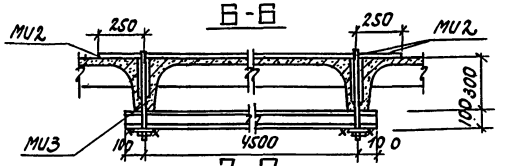

7-7

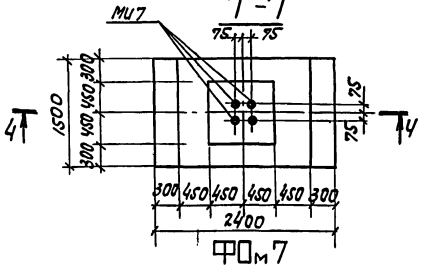

ФОМ7

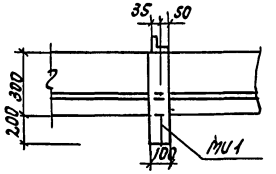

В-В

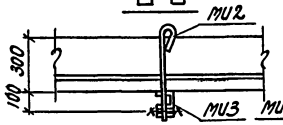

9-9

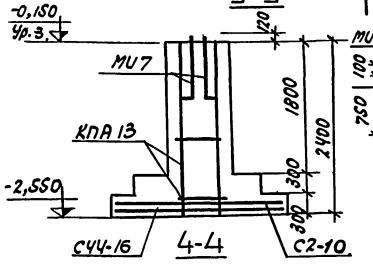



ФОМ6

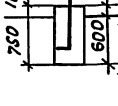

5-5

Примечания:

1. Швы между плитами тщательно заполнить бетоном М200 на заполнителях мелкой фракции.
2. Подвески МИ1; МИ2 установить во время монтажа плит.
3. В местах перепада плит (при примыканиях плит ПЗ к П1). закладные МИ1 укладывать на выровненную подбетонку из бетона М200.
4. Допускаемая нагрузка на закладные детали МИ1 и МИ2 - 300кг на каждую.
5. Фундаменты замаркированы на листах: ФОМ1, ФОМ2 на АС-4; ФОМ5 ÷ ФОМ7 на АС-5.

Госстрой СССР САНТЕХПРОЕКТ г. Москва 1977г.	Фундаменты ФОМ1, ФОМ2, ФОМ5, ФОМ6, ФОМ7. Маркировочный план раскладки плит покрытия. Крепление подвесок трубопроводов к плитам покрытия	Типовой проект 903-1-129/77
Котельная с 4 водогрейными котлами „Универсал 6м" поверхностью нагрева по 4,8 м² Топливо-печное бытовое.		Альбом II
		Лист АС-9

Архивный н
Альбом II
Лист АС-10

Согласовано: Трансфер; Инв.№ подл.; Взам.инв.№

Гл.инж.пр-та Заграпина; Нач.отдела Гин; Гл.конструктор Гандельсман; Рук.группы Терновой; Ст.инженер Стиранова; Копировал Терч; Терентьева

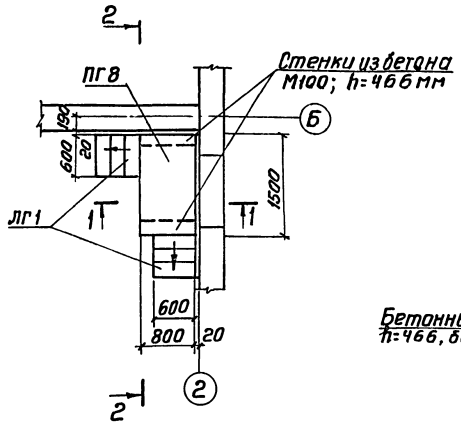

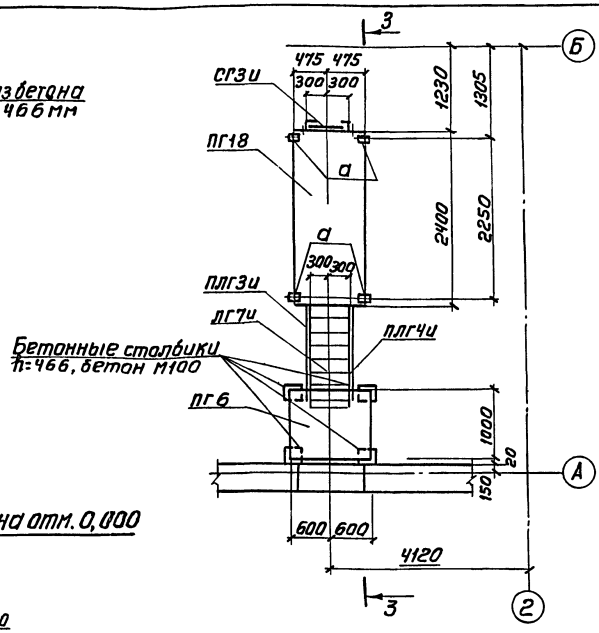

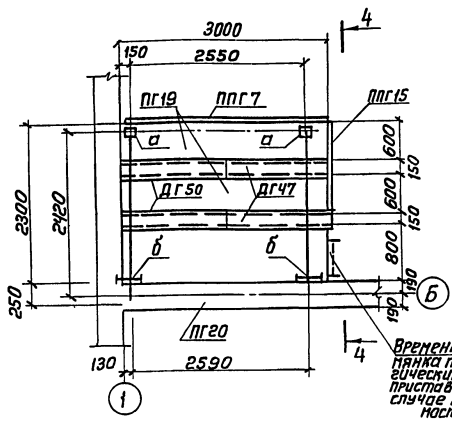

Спецификация элементов, заармированных на данном листе

Марка	Кол. шт	Масса элем т	Стандарт или лист проекта	Лист маркир схемы
Лестничные марши				
ЛГ1	2	0,09	серия 1.459-2; В.4	АС-10
ЛГ7 и	1	0,12	1.459-2; В.4 и лист АС-10	
Переходные площадки				
ПГ6	1	0,07	серия 1.459-2; В.4	АС-10
ПГ8	1	0,08		
ПГ18	1	0,15		
ПГ19	2	0,14		
ПГ20	1	0,16		
Ограждения лестничных маршей				
ПЛГ3 и	1	0,01	серия 1.459-2; В.4 и лист АС-10	АС-10
ПЛГ4 и	1	0,01		
Ограждения переходных площадок				
ППГ7	1	0,05	Серия 1.459-2; В.4	АС-10
ППГ15	1	0,03		
Дополнительные элементы				
ДГ47	2	0,01	Серия 1.459-2; В.3	АС-10
ДГ50	2	0,01		
ДГ23	1	0,001		
ДГ24	1	0,001		
Стремянка				
ОГ3 и	1	0,06	1.459-2; В.3 и лист АС-10	АС-10

Маркировочная схема площадки на отм. 0,000

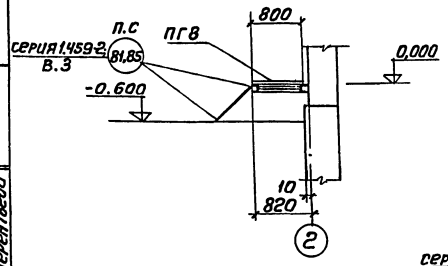

1 - 1

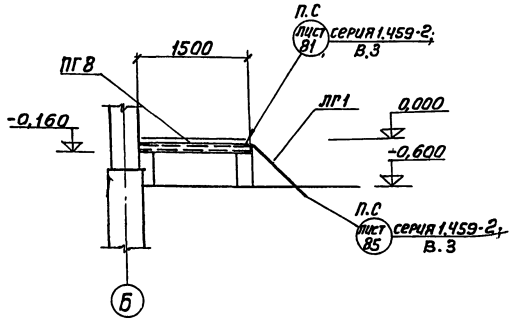

2 - 2

Маркировочная схема площадок на отм. 0,000 и 1,500

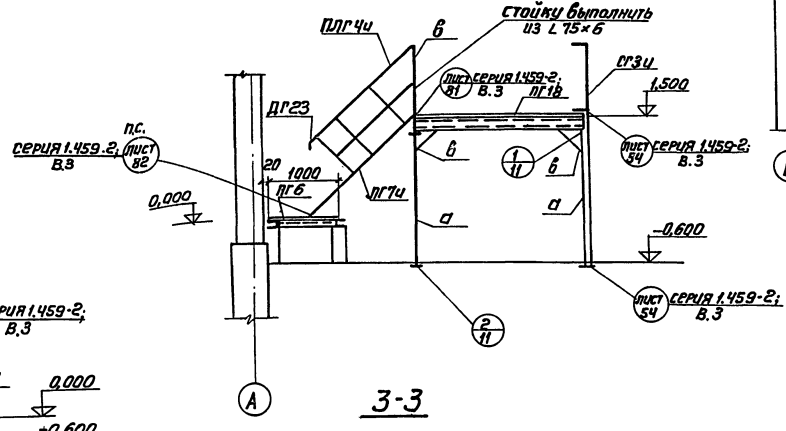

3 - 3

Маркировочная схема площадки на отм. 2,200

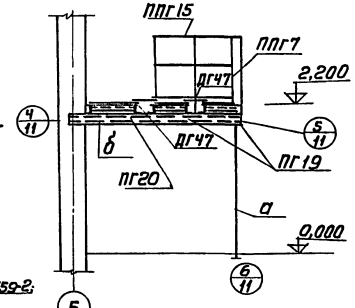

4 - 4

Таблица элементов конструкций

Марка	Сечение: Эскиз	Сечение: Состав	Усилия: N, т	Усилия: R, т	Усилия: M, тм	Масса m	Примечан
а		2С10	0,7			0,04	
б		С10; L 75×6			0,6	0,02	
в		L 75×6	Конструктивно			0,01	

Примечания:

1. Все элементы, кроме марок а, б, в, приняты по серии 1.459-2; в. 3,4 „Стальные лестницы, переходные площадки и ограждения."
2. Лестницу ЛГ7 и и стремянку СГ3 и выполнить по типу ЛГ7 и СГ3 соответственно укоротив их на 300мм по высоте
3. Лестничные ограждения ПЛГ3, ПЛГ4 обрезать на 420 мм, передвинув стойку по месту (см. сеч. 3-3)
4. Площадку ПГ6 приварить к закладным изделиям опор.

Расход бетона М100

на бетонные столбики и стенки 0,6 м³

Госстрой СССР САНТЕХПРОЕКТ г. Москва 1977г. Котельная с 4 водогрейными котлами „Универсал 6М" поверхностью нагрева по 41,8 м². Топливо печное-бытовое	Маркировочные схемы площадок	Типовой проект 903-1-129/77; Альбом II; Лист АС-10

15323-02 16

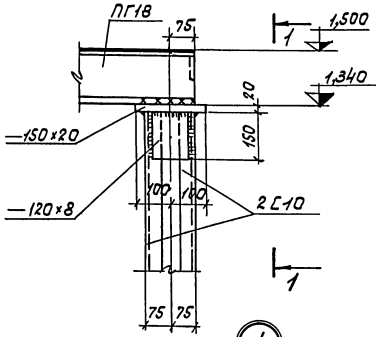

1

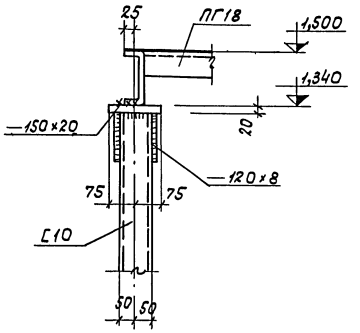

1-1

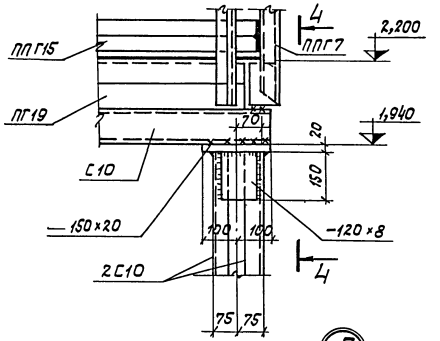

5

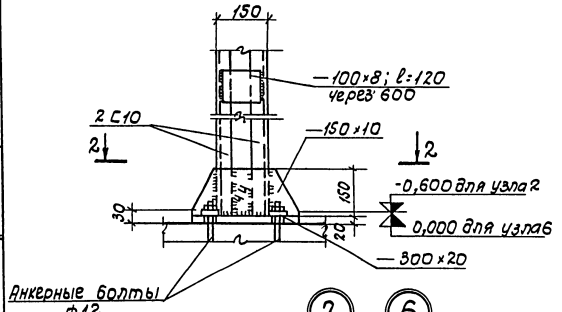

2 6

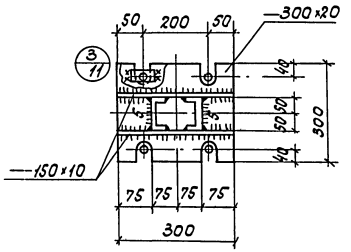

2-2

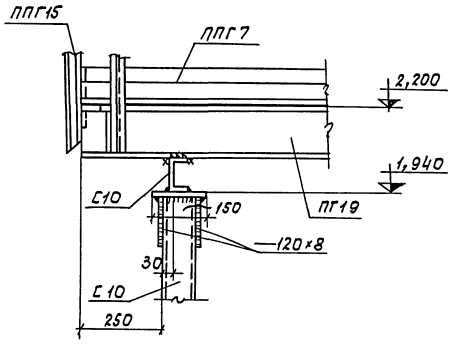

4-4

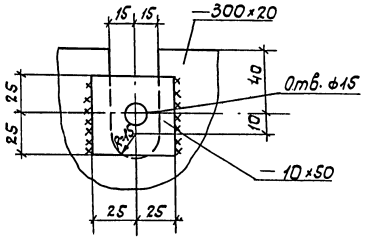

3

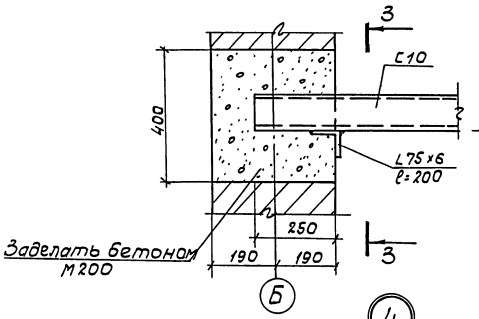

4

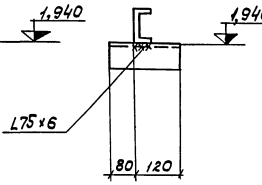

3-3

Примечания:

1. Материал конструкций - сталь углеродистая для сварных конструкций марки В ст.3 кл.2 по ГОСТ380-71*.
2. Металлические конструкции разработаны на стадии КМ и являются исходным материалом для разработки рабочих чертежей на стадии КМД.
3. Сварку производить электродами типа Э-42. Все сварные швы, кроме оговоренных на чертеже, принять $h_ш = 6$ мм.

Госстрой СССР САНТЕХПРОЕКТ г. Москва 1977г. Котельная с 4 водогрейными котлами „Универсал 6м" по: мощностью нагрева по 41,8м² Топливо-печное - бытовое	Узлы лестниц и площадок.	Типовой проект 903-1-129/77 Альбом II Лист АС-11

Гл.инженер проекта Стырнова

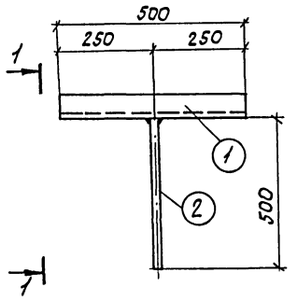

МИ1

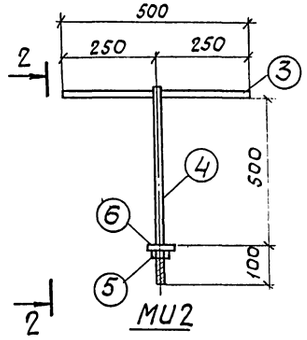

МИ2

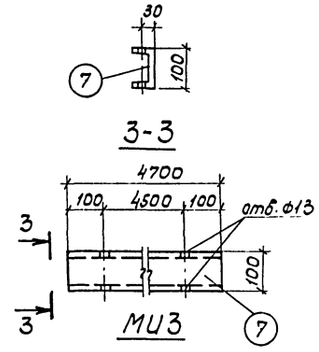

МИ3

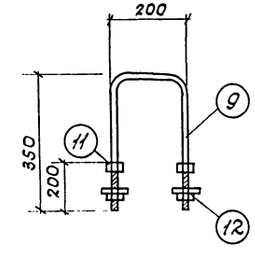

МИ5

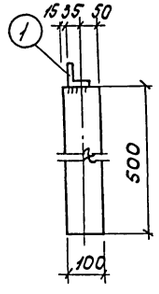

1-1

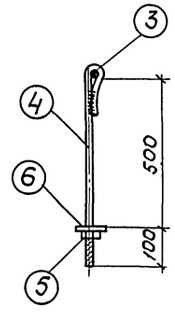

2-2

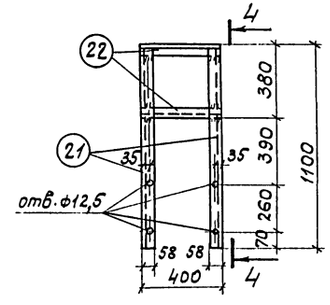

МИ12

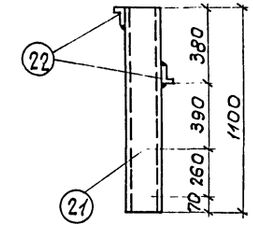

4-4

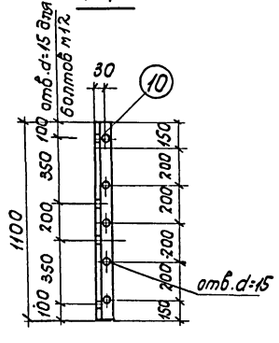

МИ6

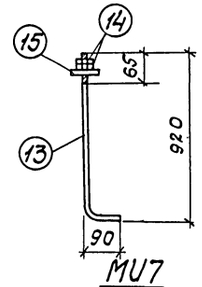

МИ7

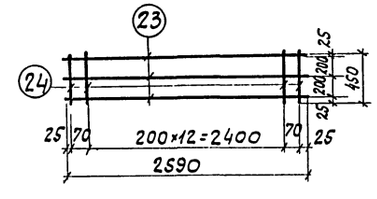

С1

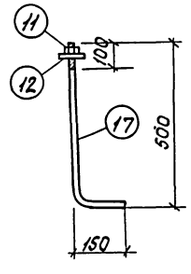

МИ8

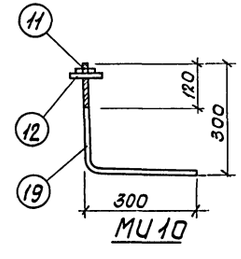

МИ10

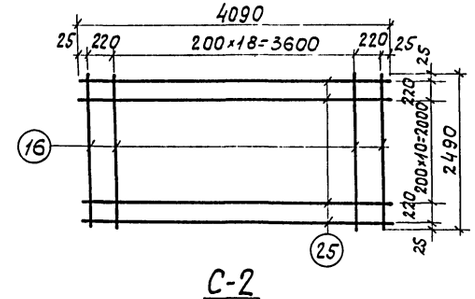

С-2

Спецификация стали на одно изделие

Марка	N поз.	Эскиз или сечение	Ф мм и класс	Длина мм	Кол. шт.	Общая длина м	Масса кг
МИ1	1	L 75×6	—	500	1	0,50	3,45
	2	-100×10	—	500	1	0,50	3,93
					Всего:		7,38
МИ2	3	•	10АI	500	1	0,50	0,31
	4	• с нарезкой 100	10АI	700	1	0,70	0,45
	5	Гайка М10	—	—	1	—	0,01
	6	Шайба М10	—	—	1	—	0,004
					Всего:		0,77
МИ3	7	С 10	—	4700	1	4,7	40,4
					Всего:		40,4
МИ4	8	•	12АI	1700	1	1,7	1,51
					Всего:		1,51
МИ5	9	• с нарезкой 200	18АII	900	1	0,9	1,8
	11	Гайка М18	—	—	4	—	0,19
	12	Шайба М18	—	—	2	—	0,03
					Всего:		0,89
МИ6	10	L 50×50×5	—	1100	1	1,1	4,14
					Всего:		4,14
МИ7	13	• с нарезкой 65	22АI	1010	1	1,0	2,98
	14	Гайка М22	—	—	2	—	0,14
	15	Шайба М22	—	—	1	—	0,029
					Всего:		3,15
МИ8	17	• с нарезкой 100	12АI	650	1	1,0	0,58
	11	Гайка М12	—	—	1	—	0,02
	12	Шайба М12	—	—	1	—	0,006
					Всего:		0,61
МИ9	18	•	10АI	100	1	0,1	0,05
	5	Гайка М10	—	—	1	—	0,01
	6	Шайба М10	—	—	1	—	0,004
					Всего:		0,08
МИ10	19	• с нарезкой 120	12АI	600	1	0,6	0,53
	11	Гайка М12	—	—	1	—	0,02
	12	Шайба М12	—	—	1	—	0,006
					Всего:		0,56
МИ11	20	□ 12×12	—	1п.м.	—	1,13	1,13
					Всего:		1,13
МИ12	21	С 14	—	1100	2	2,2	27,06
	22	L 50×50×5		400	2	0,8	3,02
					Всего:		30,08
С1	23	•	12АII	2590	5	7,55	6,9
	24	•	12АII	450	15	6,8	6,04
					Всего:		12,94
С2	25	•	10АI	4090	13	53,2	32,9
	16	•	10АI	2490	21	52,3	32,3
					Всего:		65,2

Примечания:

1. Сварку производить в соответствии с требованиями СН393-69.
2. Сварку выполнять электродами Э42. Высота сварного шва не более толщины свариваемых деталей.

Госстрой СССР
САНТЕХПРОЕКТ
г. Москва 1977г.

Котельная с 4 водогрейными котлами „Универсал 6м" поверхностью нагрева по 41,8м² Топливо – печное бытовое.

Закладные изделия МИ1÷МИ12. сетки С1; С2.

Типовой проект 903-1-129/77
Альбом II
Лист АС-12

Рук. группы Кудрявцев
Ст. инженер Ильиных
Гл. инженер проекта Стирнова

15323-02 ИВ

Архивный

Альбом II

Лист АС-13

Согласовано: Инв.отд.КУ Трударг

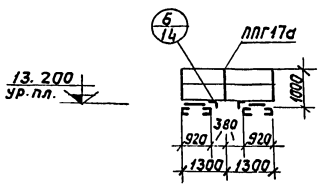

7-7

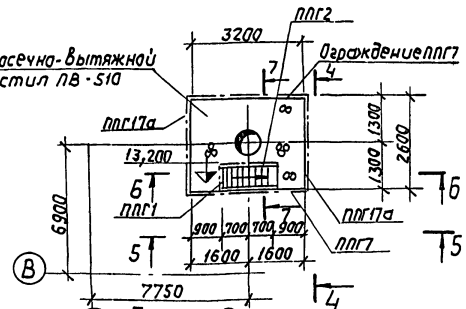

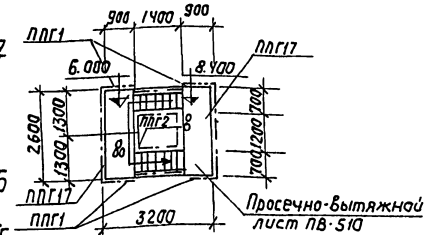

9-9

1 Башня деаэратора

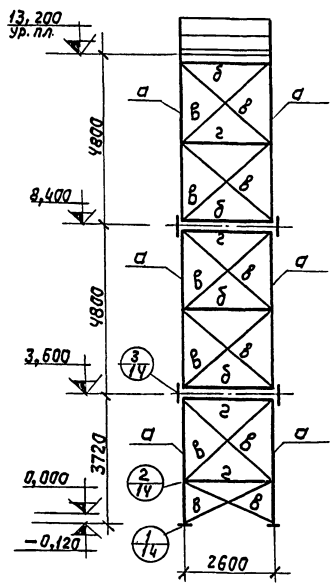

4-4

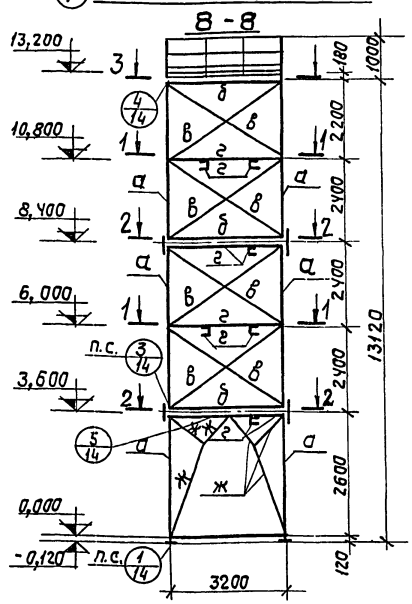

5-5

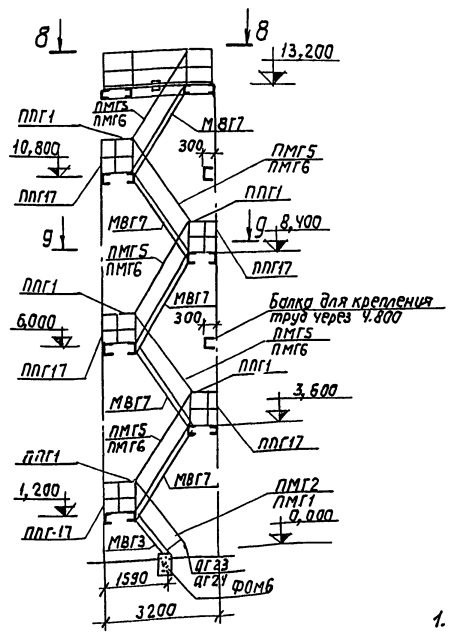

6-6

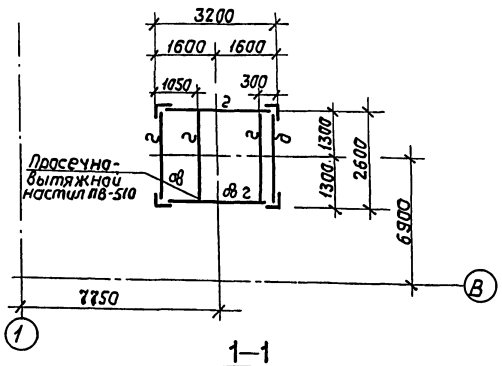

1-1

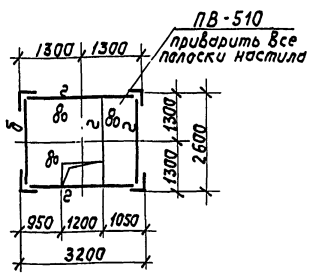

2-2

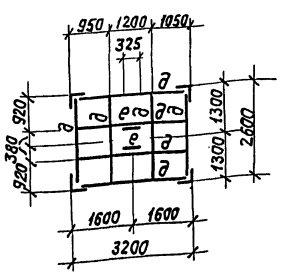

3-3

Таблица элементов конструкций

Марка	Сечение: Эскиз	Сечение: Состав	Усилия: Nт	Усилия: Rт	Усилия: Mтм	Масса, m	Примечан.
а	L	L 100×10	-20,0 +16,0	—	—	0,07	
б	L	L 75×5				0,07	
в	L	L 50×5	+3,13			0,01	
г	C	C 14				0,03	
д	C	C 16	—	0,7	1,58		
е	L	L 200×125×12	Конструктивно			0,01	
ж	L	2 L 50×5	Конструктивно			0,07	
Настил		Просечно-вытяжной лист ПВ-510				0,53	
ППГ17а	90 90 1200 1200	L 50×40×12×2,5 L 25×3 { 90×30×2,5×3				0,024	Вып. по типу ППГ 17 Сер. 1.459-2; В.4

Спецификация элементов, замаркированных на данном листе

Марка	Кол. шт.	Масса элем. т.	Стандарт или лист проекта	Лист марки схемы
1	2	3	4	5
Лестничные марши				
МВГ3	1	0,06	Серия 1.459-2, В4	АС-13
МВГ7	5	0,11		
Ограждения лестничных маршей				
ПМГ1	1	0,01	Серия 1.459-2; В.4	АС-13
ПМГ2	1	0,01		
ПМГ5	5	0,02		
ПМГ6	5	0,02		

1	2	3	4	5
Ограждения переходных площадок				
ППГ1	11	0,02	Серия 1.459-2; В.4	АС-13
ППГ2	3	0,02		
ППГ7	2	0,05		
ППГ17	5	0,03		
ППГ17а	2	0,02	1.459-2,84 и лист АС-13	
Дополнительные элементы				
ДГ23	2	0,001	Серия 1.459-2; В.3	АС-13
ДГ24	2	0,001		
ДГ27	2	0,001		
ДГ28	3	0,001		
ДГ35	2	0,001		
ДГ36	3	0,001		

Примечания:

1. Металлические конструкции разработаны на стадии КМ и являются исходным материалом для разработки рабочих чертежей на стадии КМД.
2. Изготовление и монтаж конструкций производить в соответствии с СН и П III-18-75.
3. Сечения элементов деаэраторной башни расчитаны на нормативные нагрузки:
   а) от веса деаэратора – 3,07; n=1,2;
   б) временной нагрузки на площадке – 200 кг/м²; n=1,4;
   в) ветровой нагрузки – по IV ветровому району;
   г) от крепления труб – 1,35 т×3; n=1,1.

Гл.инж.пр-та Замарина; Нач.отдела Гин; Гл.констр. Гольденштейн; Рук.группы Трофимова; Ст.инженер Смирнова; Кальковал Данилина; Сдал –	Госстрой СССР САНТЕХПРОЕКТ г.Москва 1977г. Котельная с 4 водогрейными котлами „Универсал 6 М" поверхностью нагрева по 418 м² Топливо-печное-дымовое.	Башня деаэратора.	Типовой проект 903-1-129/77 Альбом II Лист АС-13

Архивный №

Альбом II

Лист АС-14

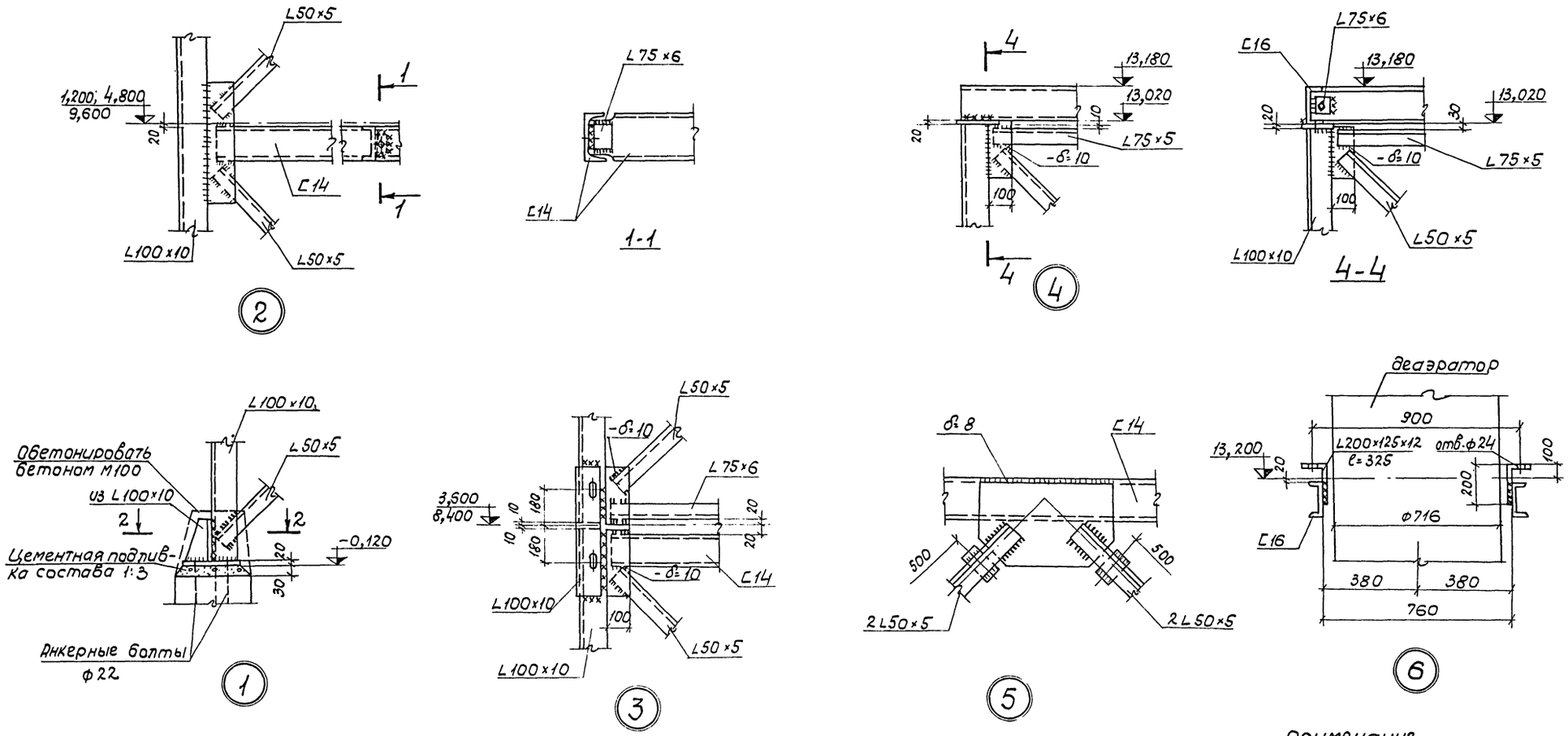

Примечание.

1. Все сварные швы hш=6мм, болты М16.

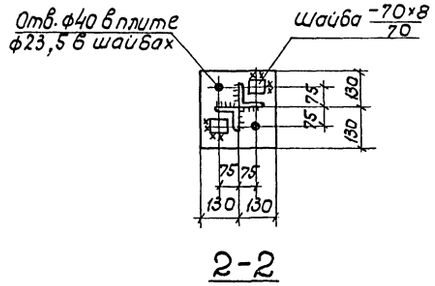

Гл.ин.	Гл.пр.та	Замарина
Нач.отд.	Гл.дела	Гин
Гл.к.	Гл.стр.	Гольденштюгер
Рук.	Группы	Терновая
Ст.инж.	Инженер	Смирнова

Госстрой СССР САНТЕХПРОЕКТ г. Москва 1977г. Котельная с 4 водогрейными котлами „Универсал 6м" поверхностью нагрева по 41,8м². Топливо-печное бытовое.	Башня деаэратора. Узлы с 1 по 6.	Типовой проект 903-1-129/77 Альбом II Лист АС-14

15323-02

gost.e-ecolog.ru