# ТИПОВОЙ ПРОЕКТ
# 901-3-192.84
# РЕАГЕНТНОЕ ХОЗЯЙСТВО
# НА 2 ОСНОВНЫХ РЕАГЕНТА

ДЛЯ СТАНЦИИ ОЧИСТКИ ВОДЫ
ПОВЕРХНОСТНЫХ ИСТОЧНИКОВ
С СОДЕРЖАНИЕМ ВЗВЕШЕННЫХ ВЕЩЕСТВ ДО 150 МГ/Л
ПРОИЗВОДИТЕЛЬНОСТЬЮ 100 ТЫС. $М^3$/СУТКИ

## СОСТАВ ПРОЕКТА:

Альбом I. Часть 1 — Архитектурно-строительные чертежи.
Альбом II. Часть 1 — Технологическая, санитарно-техническая части, нестандартизированное оборудование.
Альбом III. Часть 1 — Электротехническая часть. Связь и сигнализация.
Альбом IV. Часть 1 — Строительные изделия.
Альбом V. Часть 1 — Ведомости потребности в материалах.
Альбом VI. Часть 1 — Спецификация оборудования.
Альбом VII. Часть 1 — Сборник спецификаций оборудования
Альбом VIII. Часть 1 — Сметы.

## Альбом IV Часть 1.

Технический проект
утвержден Госгражданстроем
приказ № 297 от 31 октября 1980 г
Рабочие чертежи
введены в действие
ЦНИИЭП инженерного оборудования
приказ № 125 от 23 декабря 1983 г.

Разработан
ЦНИИЭП инженерного оборудования
городов, жилых и общественных зданий
Главный инженер института А. Кетаов
Главный инженер проект Р. Чичерина

Привязан

Инв.№

gost.e-ecolog.ru

# Содержание альбома


| Формат | Обозначение | Наименование | Стр. | Примеч. |
|---|---|---|---|---|
| 11 | ТП 901-3-192.84 КЖИ. КР1 | Каркас (КР1; КР2) | 3 | |
| 11 | ТП 901-3-192.84 КЖИ КР3 | Каркас (КР3; КР4) | 3 | |
| 11 | ТП 901-3-192.84 КЖИ. Сн1. | Сетки арматурные (С1; С19) | 4 | |
| 11 | ТП 901-3-192.84 КЖИ. КП1 | Каркасы пространственные (КП1; КП11) | 4 | |
| 11 | ТП 901-3-192.84 КЖИ КП2 | Каркасы пространственные (КП2; КП7) | 5 | |
| 11 | ТП 901-3-192.84 КЖИ. КП3 | Каркас пространственный КП3 | 5 | |
| 11 | ТП 901-3-192.84 КЖИ. КП5 | Каркас пространственный КП6 | 6 | |
| 11 | ТП 901-3-192.84 КЖИ. КП4 | Каркасы пространственные (КП4; КП5) | 6 | |
| 12 | ТП 901-3-192.84 КЖИ. КП8 | Каркасы пространственные (КП8 ÷ КП10) | 7 | |
| 11 | ТП 901-3-192.84 КЖИ. КП12 | Каркас пространственный КП12 | 8 | |
| 11 | ТП 901-3-192.84 КЖИ. Сн23 | Сетка арматурная С23 | 8 | |
| 11 | ТП 901-3-192.84 КЖИ. Сн12 | Сетка арматурная С12 | 9 | |
| 11 | ТП 901-3-192.84 КЖИ. Сн2 | Сетки арматурные (С2; С3) | 9 | |
| 11 | ТП 901-3-192.84 КЖИ. Сн4 | Сетки арматурные (С4; С7) | 10 | |
| 11 | ТП 901-3-192.84 КЖИ Сн5 | Сетки арматурные (С5; С11) | 10 | |
| 11 | ТП 901-3-192.84 КЖИ Сн6 | Сетки арматурные (С6; С8) | 11 | |
| 11 | ТП 901-3-192.84 КЖИ. Сн3 | Сетки арматурные (С9; С10) | 11 | |
| 18 | ТП 901-3-192.84 КЖИ. Сн13 | Сетки арматурные (С13 ÷ С16) | 12 | |
| 11 | ТП 901-3-192.84 КЖИ. Сн17 | Сетки арматурные (С17; С18) | 13 | |
| 11 | ТП 901-3-192.84 КЖИ. Сн 24 | Сетки арматурные (С24; С25) | 13 | |
| 12 | ТП 901-3-192.84 КЖИ. Сн 20 | Сетка Сн20 (С20; С21; С22) | 14 | |
| 11 | ТП 901-3-192.84 КЖИ. Сн 27 | Сетка арматурная С27 | 15 | |
| 11 | ТП 901-3-192.84 КЖИ. Сн 26 | Сетка С26 | 15 | |
| 12 | ТП 901-3-192.84 КЖИ. КИ15 | Колонна К15 | 16 | |
| 11 | ТП 901-3-192.84 КЖИ. С32. | Сетка арматурная С32 | 17 | |
| 11 | ТП 901-3-192.84 КЖИ С28 | Сетка арматурная С28 | 17 | |
| 11 | ТП 901-3-192.84 КЖИ С30 | Сетка арматурная С30 | 18 | |
| 11 | ТП 901-3-192.84 КЖИ. С31 | Сетка арматурная С31 | 18 | |
| 12 | ТП 901-3-192.84 КЖИ.ПС1 СБ | Панель стеновая ПС1÷ПС4; ПС7 ÷ ПС10 | | |
| | | Сборочный чертеж | 19 | |
| 12 | ТП 901-3-192.84 КЖИ.ПС1 | Панель стеновая ПС1÷ ПС4 | 20 | |
| 12 | ТП 901-3-192.84 КЖИ.ПС5 СБ | Панель стеновая (ПС5; ПС6) | | |
| | | Сборочный чертеж | 21 | |
| 12 | ТП 901-3-192.84 КЖИ.ПС11 СБ | Панель стеновая (ПС11 ÷ ПС12) | | |
| | | Сборочный чертеж | 22 | |
| 12 | ТП 901-3-192.84 КЖИ. ПС1 | Панель стеновая (ПС1÷ ПС4; ПС7 ÷ ПС10) | 23 | |
| 11 | ТП 901-3-192.84 КЖИ. ПС5 | Панель стеновая (ПС5; ПС6) | 24 | |
| 11 | ТП 901-3-192.84 КЖИ. ПС11 | Панель стеновая (ПС11; ПС12) | 24 | |
| 12 | ТП 901-3-192.84 КЖИ Д1 | Ведомость расхода стали на элемент кг | 25 | |
| 12 | ТП 901-3-192.84 КЖИ Щ1 | Щит металлический Щ1 | 26 | |
| 12 | ТП 901-3-192.84 КЖИ.Щ2 СБ | Щит металлический Щ2 | 27 | |
| | | Сборочный чертеж | | |
| 11 | ТП 901-3-192.84 КЖИ. Щ2 | Щит металлический (Щ2 ÷ Щ6) | 28 | |
| 11 | ТП 901-3-192.84 КЖИ.Щ2 | Щит металлический (Щ2 ÷ Щ6) | 28 | |
| 12 | ТП 901-3-192.84 КЖИ Рм1 | Решетка металлическая (Рм1; Рм2) | 29 | |
| 12 | ТП 901-3-192.84 КЖИ Рм3 | Рама металлическая Рм3 | 30 | |
| 12 | ТП 901-3-192.84 КЖИ Рм4 | Рама металлическая Рм4 | 31 | |
| 11 | ТП 901-3-192.84 КЖИ. Л1 | Ролик Л1 | 32 | |
| 11 | ТП 901-3-192.84 КЖИ. П1 | Петля П1 | 32 | |
| 12 | ТП 901-3-192.84 КЖИ. Ри4 | Ригели Р4; Р11; Р12 | 33 | |
| 12 | ТП 901-3-192.84 КЖИ. Ри13 | Ригели Р13; Р14 | 34 | |
| 12 | ТП 901-3-192.84 КЖИ. Ри17 | Ригель Р17 | 35 | |
| 12 | ТП 901-3-192.84 КЖИ. Ди1 | Диафрагма жесткости Д1 | 36 | |
| 12 | ТП 901-3-192.84 КЖИ. Ди3 | Диафрагма жесткости Д3 | 37 | |
| 12 | ТП 901-3-192.84 КЖИ Ди4 | Диафрагма жесткости Д4 | 38 | |
| 12 | ТП 901-3-192.84 КЖИ. Ки1 | Колонны (К1; К2) | 39 | |
| 12 | ТП 901-3-192.84 КЖИ. Ки3 | Колонна К3 | 40 | |
| 12 | ТП 901-3-192.84 КЖИ. Ки4 | Колонна К4 | 41 | |
| 12 | ТП 901-3-192.84 КЖИ Ки5СБ | Колонны К5; К6; К7 | 42 | |
| 12 | ТП 901-3-192.84 КЖИ. Ки5 | Колонны (К5 ÷ К7) | 43 | |
| 12 | ТП 901-3-192.84 КЖИ. Ки8 | Колонна К8 | 44 | |
| 12 | ТП 901-3-192.84 КЖИ. Ки9 | Колонны (К9; К10) | 45 | |
| 12 | ТП 901-3-192.84 КЖИ. Ки11 | Колонны (К11; К12) | 46 | |
| 12 | ТП 901-3-192.84 КЖИ. Ки14 | Колонна К14 | 47 | |
| 12 | ТП 901-3-192.84 КЖИ. ПС23 | Карнизная плита (ПС23; ПС24) | 48 | |
| 12 | ТП 901-3-192.84 КЖИ. ПГ1 | Плита перекрытия П12 | 49 | |
| 12 | ТП 901-3-192.84 КЖИ. ПГ2 | Плита перекрытия П13 | 50 | |
| 12 | ТП 901-3-192.84 КЖИ. ПГ3 | Плита покрытия П6 | 51 | |
| 12 | ТП 901-3-192.84 КЖИ. ПЛ1 | Подпорная плита (ПЛ1) | 52 | |
| 12 | ТП 901-3-192.84 КЖИ. С29 | Сетка арматурная С29 | 53 | |


Альбом IV часть 1

Типовой проект 901-3-192.84

Взам. инв. №

Подпись и дата

Инв. № подл.

19594-04

Типовой проект 901-3-192.84 Альбом IV, часть 1

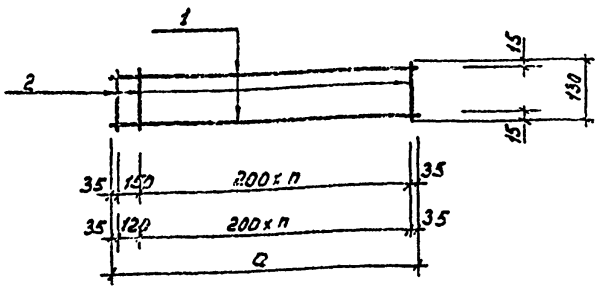


| Формат | Зона | Поз. | Обозначение | Наименование | Кол. | Примечание |
|---|---|---|---|---|---|---|
| | | | | Переменные данные для исполнений | | |
| | | | | КР1 | | |
| | | | | Детали | | |
| | | 1 | | ⌀5 ВI ГОСТ 6727-80; ℓ=2020 | 2 | 0,3 кг |
| | | 2 | | ⌀5 ВI ГОСТ 6727-80 ℓ = 130 | 11 | 0,02 кг |
| | | | | КР1-01 | | |
| | | | | Детали | | |
| | | 1 | | ⌀5 ВI ГОСТ 6727-80; ℓ=2790 | 2 | 0,4 кг |
| | | 2 | | ⌀5 ВI ГОСТ 6727-80; ℓ=130 | 15 | 0,02 кг |

| Обозначение | Марка | a | n | Масса |
|---|---|---|---|---|
| КЖИ. КР1 | КР1 | 2020 | 9 | 0.82 |
| -01 | КР2 | 2790 | 13 | 1.1 |

Привязан

Инв.№

Взам.инв.№ | Подпись и дата | Инв.№ подл.

ТП 901-3-192.84 КЖИ. КР1

| | | | |
|---|---|---|---|
| Провер. | Письман | | |
| Инж. | Саранча | | |
| Рук.гр. | Письман | | |
| ГИП | Левина | | |
| Гл.конст. | Шапиро | | |
| Н.контр. | Левина | | |
| Нач.отд. | Красавин | | |

Каркас (КР1; КР2)

| Стадия | Масса | Масштаб |
|---|---|---|
| Р | см. таблицу | — |

Лист | Листов 1

ЦНИИЭП инженерного оборудования г. Москва

Формат А4

Типовой проект 901-3-192.84 Альбом IV, часть 1

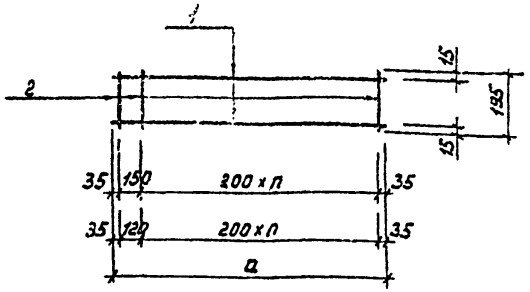


| Формат | Зона | Поз. | Обозначение | Наименование | Кол. | Примечание |
|---|---|---|---|---|---|---|
| | | | | Переменные данные для исполнений | | |
| | | | | КР3 | | |
| | | | | Детали | | |
| | | 1 | | ⌀5 ВI ГОСТ 6727-80; ℓ=2020 | 2 | 0,3 кг |
| | | 2 | | ⌀5 ВI ГОСТ 6727-80; ℓ= 195 | 11 | 0,03 кг |
| | | | | КР3-01 | | |
| | | | | Детали | | |
| | | 1 | | ⌀5 ВI ГОСТ 6727-80; ℓ=2790 | 2 | 0,4 кг |
| | | 2 | | ⌀5 ВI ГОСТ 6727-80; ℓ= 195 | 15 | 0,03 кг |

| Обозначение | Марка | a | n | Масса |
|---|---|---|---|---|
| КЖИ. КР3 | КР3 | 2020 | 9 | 0.93 |
| -01 | КР4 | 2790 | 13 | 1.25 |

Привязан

Инв.№

Взам.инв.№ | Подпись и дата | Инв.№ подл.

ТП 901-3-192.84 КЖИ. КР3

| | | | |
|---|---|---|---|
| Н.ко | Письман | | |
| Инж. | Саранча | | |
| Рук.гр | Письман | | |
| ГИП | Левина | | |
| Гл.конст | Шапиро | | |
| Н.контр | Левина | | |
| Нач.отд. | Красавин | | |

Каркас (КР3; КР4)

| Стадия | Масса | Масштаб |
|---|---|---|
| Р | см. табл. | — |

Лист | Листов 1

ЦНИИЭП инженерного оборудования г. Москва

Копировал:

Формат А4

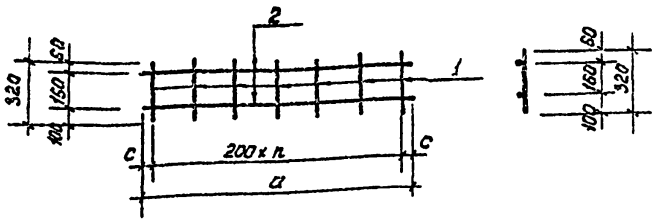


| Формат | Зона | Поз. | Обозначение | Наименование | Кол. | Примечание |
|---|---|---|---|---|---|---|
| | | | | **С1** | | |
| | | | | *Детали* | | |
| | | 1 | | ф8 AI ГОСТ 5781-82, ℓ=320 | 31 | 0,13 |
| | | 2 | | ф8 AI ГОСТ 5781-82, ℓ=6200 | 2 | 2.45 |
| | | | | **С1-01** | | |
| | | | | *Детали* | | |
| | | 1 | | ф8 AI ГОСТ 5781-82; ℓ=320 | 24 | 0,13 |
| | | 2 | | ф8 AI ГОСТ 5781-82. ℓ=4780 | 2 | 1.9 |

| Обозначение | Марка | a | n | c | Масса кг |
|---|---|---|---|---|---|
| КЖИ.Сн1 | С1 | 6200 | 30 | 100 | 8.93 |
| -01 | С19 | 4780 | 23 | 90 | 6.92 |

Привязан

Инв.№

Взам.инв.№ | Подпись и дата | Инв.№ подл.

| | | |
|---|---|---|
| Провер. | Левина | |
| Ст.инж. | Шевченко | |
| Рук.гр. | Письман | |
| ГИП | Левина | |
| Гл.конст | Шапиро | |
| Н.контр. | Левина | |
| Нач.отд. | Красавин | |

ТП 901-3-192.84 КЖИ. Сн1

Сетки арматурные (С1; С19)

| Стадия | Масса | Масштаб |
|---|---|---|
| Р | см. табл. | — |
| Лист | Листов 1 | |

ЦНИИЭП инженерного оборудования г. Москва.

Формат А4





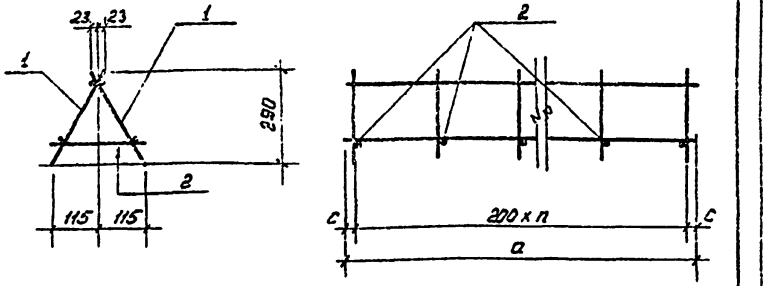


| Формат | Зона | Поз. | Обозначение | Наименование | Кол. | Примечание |
|---|---|---|---|---|---|---|
| | | | | **КП1** | | |
| | | | | *Сборочные единицы* | | |
| | | 1 | ТП КЖИ.С1 | Сетка С1 | 2 | 8.93 |
| | | | | *Детали* | | |
| | | 2 | | ф8 AI ГОСТ 5781-82, ℓ=240 | 31 | 0,10 |
| | | | | **КП1-01** | | |
| | | | | *Сборочные единицы* | | |
| | | | КЖИ.С1 | Сетка С19 | 2 | 6.92 |
| | | | | *Детали* | | |
| | | | | ф8 AI ГОСТ 5781-82, ℓ=240 | 24 | 0,10 |

| Обозначение | Марка | a | n | c | Масса кг |
|---|---|---|---|---|---|
| КЖИ.КП | КП1 | 6200 | 30 | 100 | 21.0 |
| -01 | КП-11 | 4780 | 23 | 90 | 16.24 |

Привязан

Инв.№

Взам.инв.№ | Подпись и дата | Инв.№ подл.

| | | |
|---|---|---|
| Провер. | Левина | |
| Ст.инж. | Шевченко | |
| Рук.гр. | Письман | |
| ГИП | Левина | |
| Гл.конст | Шапиро | |
| Н.контр. | Левина | |
| Нач.отд. | Красавин | |

ТП 901-3-192.84 КЖИ. КП1

Каркасы пространственные (КП1; КП11)

| Стадия | Масса | Масштаб |
|---|---|---|
| Р | см. табл. | — |
| Лист | Листов 1 | |

ЦНИИЭП инженерного оборудования г. Москва.

Копировал:

Формат А4

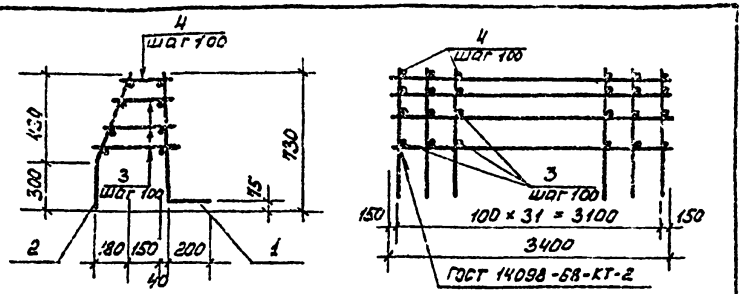


| Формат | Зона | Поз. | Обозначение | Наименование | Кол. | Примечание |
|---|---|---|---|---|---|---|
| | | | | КП2; КП2-01 | | |
| | | | | *Детали* | | |
| | | 3 | | ф8 AI ГОСТ 5781-82; ℓ=320 | 95 | 0,13 |
| | | 4 | | ф8 AI ГОСТ 5781-82, ℓ=180 | 32 | 0,07 |
| | | | *Переменные данные для исполнения* | | | |
| | | | | *КП2* | | |
| | | 1 | КЖИ.Си4 | Сетка С4 | 1 | 29,70 |
| | | 2 | КЖИ.Си5 | Сетка С5 | 1 | 15,90 |
| | | | | КП2-01 | | |
| | | 1 | КЖИ.Си13 | Сетка С13 | 1 | 40,38 |
| | | 2 | КЖИ.Си5 | Сетка С5 | 1 | 15,90 |

| Обозначение | Марка | Масса |
|---|---|---|
| КЖИ.КП2 | КП2 | 60,32 |
| -01 | КП7 | 71,00 |

Привязан

Инв. №

Инв. № подл. | Подпись и дата | Взам. инв. №

| | | |
|---|---|---|
| Провер. | Левина | |
| Ст. инж. | Мишин | |
| Ст. инж. | Шевченко | |
| Рук. гр. | Письман | |
| ГИП | Левина | |
| Гл. конст. | Шапиро | |
| Н. контр. | Левина | |
| Нач. отд. | Красавин | |

ТП 901-3-192.84 КЖИ. КП2

Каркасы пространственные (КП2; КП7)

| Стадия | Масса | Масштаб |
|---|---|---|
| Р | см. табл. | — |
| Лист | Листов 1 | |

ЦНИИОМТП
Инженерного оборудования
г. Москва

Формат А4



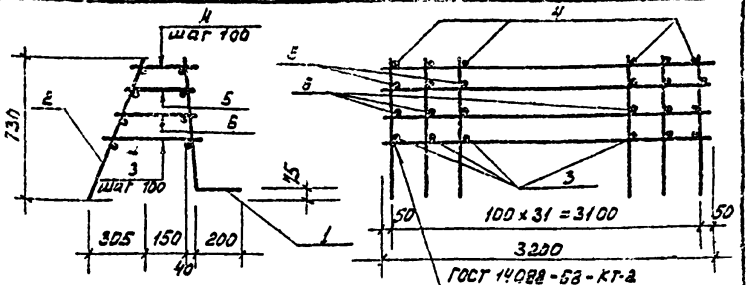


| Формат | Зона | Поз. | Обозначение | Наименование | Кол. | Примечание |
|---|---|---|---|---|---|---|
| | | | | *Сборочные единицы* | | |
| | | 1 | КЖИ.Си4 | Сетка С7 | 1 | 29.50 |
| | | 2 | КЖИ.Си6 | Сетка С6 | 1 | 15.10 |
| | | | | *Детали* | | |
| Б4 | | 3 | | ф8 AI ГОСТ 5781-82 ℓ=390 | 32 | 0,15 |
| Б4 | | 4 | | ф8 AI ГОСТ 5781-82 ℓ=180 | 32 | 0,07 |
| Б4 | | 5 | | ф8 AI ГОСТ 5781-82 ℓ=250 | 32 | 0,1 |
| Б4 | | 6 | | ф8 AI ГОСТ 5781-82 ℓ=320 | 32 | 0,13 |

Привязан

Инв. №

Инв. № подл. | Подпись и дата | Взам. инв. №

| | | |
|---|---|---|
| Провер. | Левина | |
| Ст. инж. | Мишин | |
| Ст. инж. | Шевченко | |
| Рук. гр. | Письман | |
| ГИП | Левина | |
| Гл. конст. | Шагиро | |
| Н. контр. | Левина | |
| Нач. отд. | Красавин | |

ТП 901-3-192.84 КЖИ.КП3

Каркас пространственный КП3

| Стадия | Масса | Масштаб |
|---|---|---|
| Р | 59.00 | — |
| Лист | Листов 1 | |

ЦНИИОМТП
Инженерного оборудования
г. Москва

Копировал:

Формат А4

Альбом IV, часть I

Типовой проект 901-3-192.84

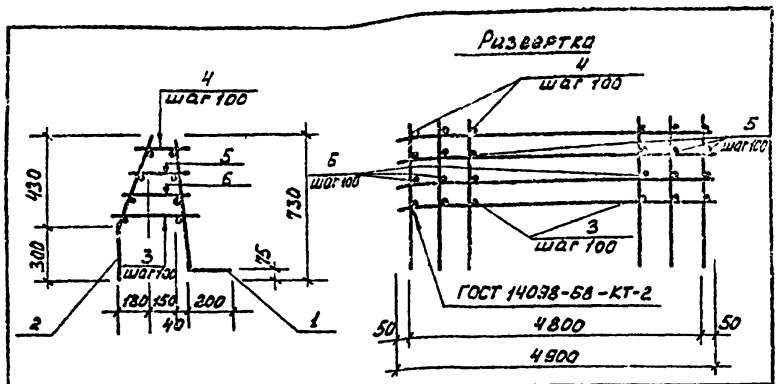


| Формат | Зона | Поз. | Обозначение | Наименование | Кол. | Примечание |
|---|---|---|---|---|---|---|
| | | | | Сборочные единицы | | |
| | | 1 | КЖИ. Сп12 | Сетка С12 | 1 | 45,00 |
| | | 2 | КЖИ. Сп5 | Сетка С11 | 1 | 23,00 |
| | | | | Детали | | |
| БЧ | | 3 | | ф8 AI ГОСТ 5781-82, ℓ=390 | 25 | 0,15 |
| БЧ | | 4 | | ф8 AI ГОСТ 5781-82, ℓ=180 | 25 | 0,07 |
| БЧ | | 5 | | ф8 AI ГОСТ 5781-82 ℓ=250 | 25 | 0,1 |
| БЧ | | 6 | | ф8 AI ГОСТ 5781-82 ℓ=320 | 25 | 0,13 |

Привязан

Инв. №

Взам. инв. №

Подпись и дата

Инв. № подл.

| | | |
|---|---|---|
| Провер. | Левина | |
| Ст. инж. | Мишин | |
| Ст. инж. | Шевченко | |
| Рук. гр. | Письман | |
| ГИП | Левина | |
| Гл. конс. | Шапиро | |
| Н. контр. | Левина | |
| Нач. отд. | Красавин | |

ТП 901-3-192.84 КЖИ. КП6

Каркас пространственный (КП 6)

| Стадия | Масса | Масштаб |
|---|---|---|
| Р | 79.25 | — |
| Лист | Листов 1 | |

ЦНИИЭП инженерного оборудования г. Москва.

Формат А4

Альбом IV, часть I

Типовой проект

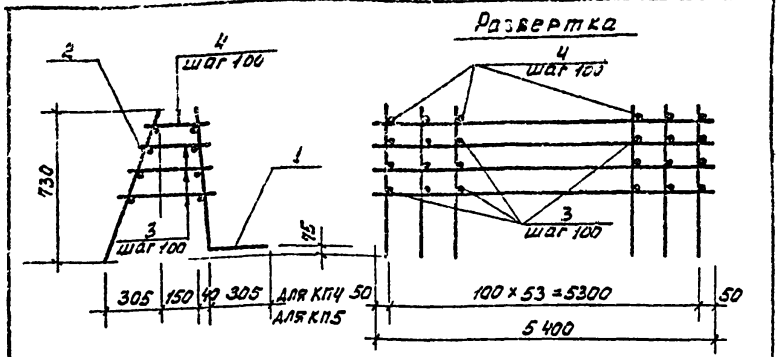


| Формат | Зона | Поз. | Обозначение | Наименование | Кол. | Примечание |
|---|---|---|---|---|---|---|
| | | | | КП4; КП4-01 | | |
| | | | | Детали | | |
| | | 2 | КЖИ. Сп6 | Сетка С8 | 1 | 25:24 |
| БЧ | | 3 | | ф8 AI ГОСТ 5781-82; ℓ=320 | 152 | 0,13 |
| БЧ | | 4 | | ф8 AI ГОСТ 5781-82; ℓ=180 | 54 | 0,07 |
| | | | Переменные данные | для исполнения | | |
| | | | | КП4 | | |
| | | 1 | КЖИ. Сп9 | Сетка С9 | 1 | 37,14 |
| | | | | КП4-01 | | |
| | | 1 | КЖИ. Сп9 | Сетка С10 | 1 | 90.60 |

| Обозначение | Марка | Масса |
|---|---|---|
| КЖИ. КП4 | КП4 | 87.24 |
| -01 | КП5 | 140.70 |

Привязан

Инв. №

Инв. № подл. | Подпись и дата | Взам. инв. №

| | | |
|---|---|---|
| Провер. | Левина | |
| Ст. инж. | Мишин | |
| Ст. инж. | Шевченко | |
| Рук. гр. | Письман | |
| ГИП | Левина | |
| Гл. конс. | Шапиро | |
| Н. контр. | Левина | |
| Нач. отд. | Красавин | |

ТП 901-3-192.84 КЖИ. КП4

Каркасы пространственные. (КП4; КП5)

| Стадия | Масса | Масштаб |
|---|---|---|
| Р | см. табл. | — |
| Лист | Листов 1 | |

ЦНИИЭП инженерного оборудования г. Москва

Копировал:

Формат А4

19594-04

Типовой проект 901-3-192.84 Альбом IУ, часть I

Развертка

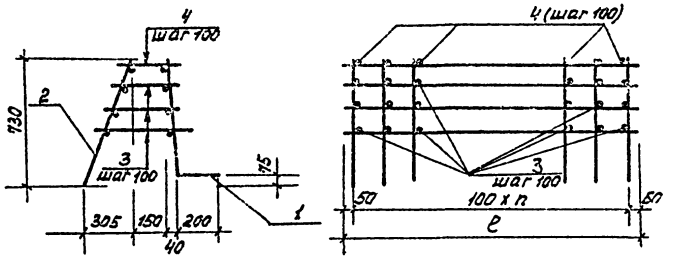


| Обозначение | Марка | n | ℓ | Масса кг |
|---|---|---|---|---|
| КЖИ.КП8 | КП8 | 53 | 5400 | 87.20 |
| -01 | КП9 | 46 | 4700 | 76.32 |
| -02 | КП10 | 46 | 4700 | 99.82 |

| Формат | Зона | Поз. | Обозначение | Наименование | Кол. | Примечание |
|---|---|---|---|---|---|---|
| | | | | КП8 | | |
| | | | | Сборочные единицы | | |
| | | 1 | | Сетка С14 | 1 | 37.10 |
| | | 2 | | Сетка С17 | 1 | 25,26 |
| | | | | Детали | | |
| | | 3 | | ф8АI ГОСТ5781-82, ℓ=3320 | 152 | 0.13 |
| | | 4 | | ф8АI ГОСТ5781-82, ℓ=180 | 54 | 0.07 |
| | | | | КП8-01 (КП9) | | |
| | | | | Сборочные единицы | | |
| | | 1 | | Сетка С15 | 1 | 32,50 |
| | | 2 | | Сетка С18 | 1 | 22,17 |
| | | | | Детали | | |
| | | 3 | | ф8АI ГОСТ5781-82, ℓ=3320 | 141 | 0.13 |
| | | 4 | | ф8АI ГОСТ5781-82, ℓ=180 | 47 | 0.07 |
| | | | | КП8-02 (КП10) | | |
| | | | | Сборочные единицы | | |
| | | 1 | | Сетка С16 | 1 | 56.00 |
| | | 2 | | Сетка С18 | 1 | 22,17 |
| | | | | Детали | | |
| | | 3 | | ф8АI ГОСТ5781-82, ℓ=3320 | 141 | 0.13 |
| | | 4 | | ф8АI ГОСТ5781-82, ℓ=180 | 47 | 0.07 |

Инв.№ подл. | Подпись и дата | Взам. инв.№

| | | |
|---|---|---|
| Провер. | Лисьман | |
| Ст. инж. | Шевченко | |
| Рук. гр. | Лисьман | |
| ГИП | Левина | |
| Гл. спец. | Шапиро | |
| Н. контр. | Левина | |
| Нач. отд. | Красавин | |

ТП 901-3-192.84 КЖИ. КП8

Каркасы пространственные (КП8 ÷ КП10)

| Стадия | Масса | Масштаб |
|---|---|---|
| Р | см. табл. | — |
| Лист | Листов 1 | |

ЦНИИЭП инженерного оборудования г. Москва

Копировал

Формат А4

13534-07

Типовой проект 901-3-192.84 Альбом IV, часть 1

## Развертка

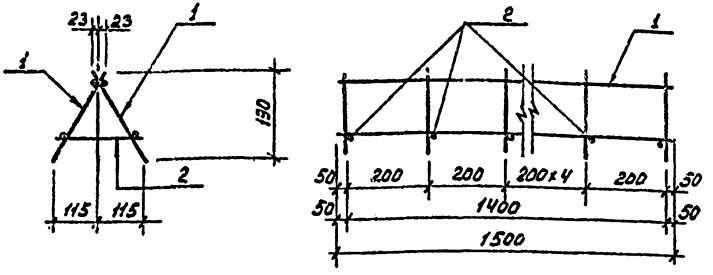


| Формат | Зона | Поз. | Обозначение | Наименование | Кол. | Примечание |
|---|---|---|---|---|---|---|
| | | | | Сборочные единицы | | |
| А1 | | 1 | КЖИ. Си19 | Сетка С 23 | 2 | 1.92 |
| | | | | Детали | | |
| Б4 | | 2 | | ф8 А I ГОСТ 5781-82; ℓ=250 | 8 | 0,1 |

Привязан

Инв. №

Инв. № подл. | Подпись и дата | Взам. инв. №

| | | |
|---|---|---|
| Провер. | Письман | |
| Ст. инж. | Шевченко | |
| Рук. гр. | Письман | |
| ГИП | Левина | |
| Гл. констр. | Шапиро | |
| Н. контр. | Левина | |
| Нач. отд. | Красавин | |

ТП 901-3-192.84 КЖИ. КП 12

Каркас пространственный КП 12

| Стадия | Масса | Масштаб |
|---|---|---|
| Р | 4,64 | — |
| Лист | Листов 1 | |

ЦНИИОМТП
инженерного оборудования
г. Москва

Формат А4

Типовой проект 901-3-192.84 Альбом IV, часть 1

## Развертка

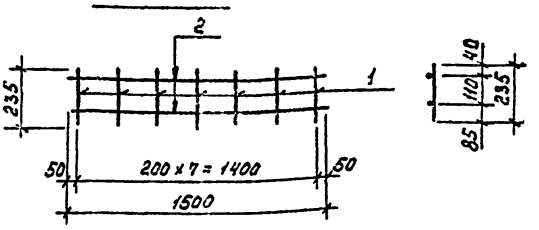


| Формат | Зона | Поз. | Обозначение | Наименование | Кол. | Примечание |
|---|---|---|---|---|---|---|
| | | | | Детали | | |
| Б4 | | 1 | | ф8 А I ГОСТ 5781-82, ℓ=235 | 8 | 0,09 |
| Б4 | | 2 | | ф8 А I ГОСТ 5781-82, ℓ=1500 | 2 | 0,60 |

Привязан

Инв. №

Инв. № подл. | Подпись и дата | Взам. инв. №

| | | |
|---|---|---|
| Провер. | Письман | |
| Ст. инж. | Шевченко | |
| Рук. гр. | Письман | |
| ГИП | Левина | |
| Гл. конст. | Шапиро | |
| Н. контр. | Левина | |
| Нач. отд. | Красавин | |

ТП 901-3-192.84 КЖИ. Си 23

Сетка арматурная С 23

| Стадия | Масса | Масштаб |
|---|---|---|
| Р | 1,92 | — |
| Лист | Листов 1 | |

ЦНИИОМТП
инженерного оборудования
г. Москва

Копировал:

Формат А4

1934-04

Альбом IV, часть 1

Типовой проект 901-3-192.84

## Развертка

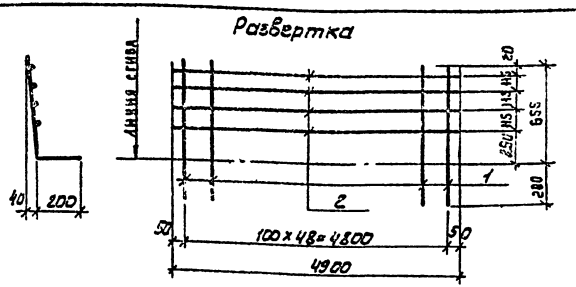


| Формат | Зона | Поз. | Обозначение | Наименование | Кол. | Примеч. |
|---|---|---|---|---|---|---|
| | | | | Детали | | |
| Б4 | | 1 | | Ф12АII ГОСТ5781-82; ℓ=855 | 49 | 0.76 |
| Б4 | | 2 | | Ф8АI ГОСТ5781-82 ℓ=4900 | 4 | 1.94 |

Привязан

Инв.№

| | | | |
|---|---|---|---|
| Провер. | Левина | | |
| Ст. инж. | Мишин | | |
| Ст. инж. | Шевченко | | |
| Рук. гр. | Письман | | |
| Гл. констр. | Шапиро | | |
| Н. контр. | Левина | | |
| Нач. отд. | Красавин | | |

ТП 901-3-192.84 КЖИ. Си 12

Сетка арматурная (С12)

| Стадия | Масса | Масштаб |
|---|---|---|
| Р | 45.00 | – |

Лист | Листов 1

ЦНИИЭП инженерного оборудования г. Москва

Инв.№ подл. | Подпись и дата | Взам. инв.№

Формат: А4

Альбом IV, часть 1

Типовой проект

## Развертка

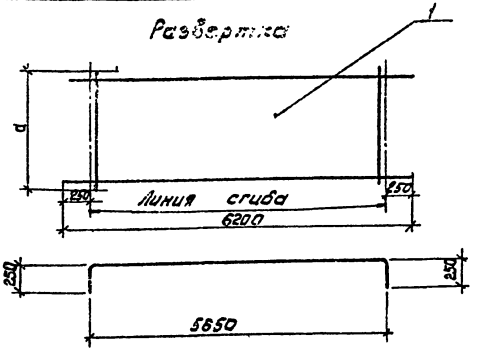


| Формат | Зона | Поз. | Обозначение | Наименование | Кол. | Примечание |
|---|---|---|---|---|---|---|
| | | | | С2 | | |
| | | 1 | ГОСТ 23279-78 | сетка $\frac{12АII-200}{10АII-200}$ 2050×6200 $\frac{275}{275}$ | 1 | 96.75 |
| | | | | С3 | | |
| | | 1 | ГОСТ 23279-78 | сетка $\frac{12АII-200}{10АII-200}$ 3050×6150 $\frac{275}{275}$ | 1 | 142.0 |

| Обозначение | Марка | d | Масса |
|---|---|---|---|
| КЖИ-Си2 | С2 | 2050 | 96.75 |
| -01 | С3 | 3050 | 142.0 |

Привязан

Инв.№

| | | | |
|---|---|---|---|
| Н. контр. | Левина | | |
| Провер. | Письман | | |
| Ст. инж. | Шевченко | | |
| Рук. гр. | Письман | | |
| Гип. | Левина | | |
| Гл. констр. | Шапиро | | |
| Нач. отд. | Красавин | | |

ТП 901-3-192.84 КЖИ. Си2

Сетки арматурные (С2, С3)

| Стадия | Масса | Масштаб |
|---|---|---|
| Р | см. табл. | – |

Лист | Листов 1

ЦНИИЭП инженерного оборудования г. Москва

19594-04

Инв.№ подл. | Подпись и дата | Взам. инв.№

Копировал: Алешикова

Формат А4

## Развертка

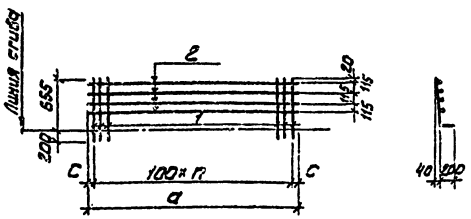


| Формат | Зона | Поз. | Обозначение | Наименование | Кол. | Примечание |
|---|---|---|---|---|---|---|
| | | | | Сц4; Сц4-01 | | |
| | | | | Детали | | |
| Б4 | | 1 | | ф12АII ГОСТ5781-82 ℓ=855 | 32 | 0,76 |
| | | | | Переменные данные для исполнений | | |
| | | | | Сц4 | | |
| | | | | Детали | | |
| Б4 | | 2 | | ф8АI ГОСТ5781-82; ℓ=3400 | 4 | 1,34 |
| | | | | Сц4-01 | | |
| | | | | Детали | | |
| Б4 | | 2 | | ф8АI ГОСТ5781-82 ℓ=3200 | 4 | 1,30 |

| Обозначение | Марка | с | а | п | Масса кг |
|---|---|---|---|---|---|
| КЖИ. Сц4 | С4 | 150 | 3400 | 31 | 29,70 |
| -01 | С7 | 50 | 3200 | 31 | 29,50 |

Привязан

Инв.№

| | | |
|---|---|---|
| Провер. | Левина | |
| Ст. инж. | Мишин | |
| Ст. инж. | Шевченко | |
| Рук. гр. | Письман | |
| ГИП | Левина | |
| Гл. констр. | Шапиро | |
| Н. контр. | Левина | |
| Нач. отд. | Красавин | |

ТП 901-3-192.84 КЖИ. Сц4

Сетки арматурные (С4; С7)

| Стадия | Масса | Масштаб |
|---|---|---|
| Р | см. табл. | — |

Лист 1 Листов 1

ЦНИИЭП инженерного оборудования г. Москва

Инв.№ подл. | Подпись и дата | Взам. инв.№

Формат А4

## Развертка

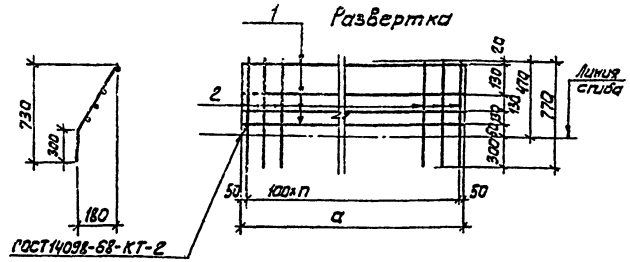


| Формат | Зона | Поз. | Обозначение | Наименование | Кол. | Примечание |
|---|---|---|---|---|---|---|
| | | | | Сц5 | | |
| | | | | Детали | | |
| | | 1 | | ф8АI ГОСТ5781-82; ℓ=3400 | 4 | 1,34 |
| | | 2 | | ф8АI ГОСТ5781-82; ℓ=770 | 34 | 0,31 |
| | | | | Сц5-01 | | |
| | | | | Детали | | |
| | | 1 | | ф8АI ГОСТ5781-82; ℓ=4900 | 4 | 1,94 |
| | | 2 | | ф8АI ГОСТ5781-82; ℓ=770 | 49 | 0,31 |

| Обозначение | Марка | а | п | Масса кг |
|---|---|---|---|---|
| КЖИ. Сц5 | С5 | 3400 | 31 | 15,90 |
| -01 | С11 | 4900 | 48 | 23,00 |

Привязан

Инв.№

| | | |
|---|---|---|
| Провер. | Письман | |
| Ст. инж. | Мишин | |
| Ст. инж. | Шевченко | |
| Рук. гр. | Письман | |
| ГИП | Левина | |
| Гл. констр. | Шапиро | |
| Н. контр. | Лебина | |
| Нач. отд. | Красавин | |

ТП 901-3-192.84 КЖИ. Сц5

Сетки арматурные (С5, С11)

| Стадия | Масса | Масштаб |
|---|---|---|
| Р | см. табл. | — |

Лист Листов 1

ЦНИИЭП инженерного оборудования г. Москва

Инв.№ подл. | Подпись и дата | Взам. инв.№

Копировал: Алешкова

Формат А4

Типовой проект 901-3-192.84 Альбом IV, часть 1

## Развертка

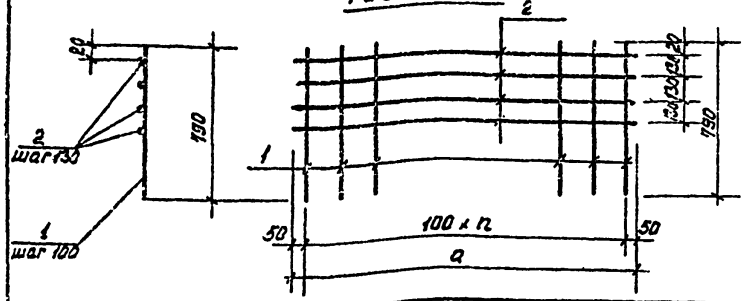


| Формат | Зона | Поз. | Обозначение | Наименование | Кол. | Примечание |
|---|---|---|---|---|---|---|
| | | | | Си 6 | | |
| | | | | Детали | | |
| | | 1 | | ф8 AI ГОСТ 5781-82, ℓ=790 | 32 | 0,31 |
| | | 2 | | ф8 AI ГОСТ 5781-82, ℓ=3200 | 4 | 1,30 |
| | | | | Си 6-01 | | |
| | | | | Детали | | |
| | | 1 | | ф8 AI ГОСТ 5781-82, ℓ=790 | 54 | 0,31 |
| | | 2 | | ф8 AI ГОСТ 5781-82, ℓ=5400 | 4 | 2,13 |

| Обозначения | Марка | a | n | Масса кг |
|---|---|---|---|---|
| КЖИ. Си6 | С6 | 3200 | 31 | 15,10 |
| -01 | С8 | 5400 | 53 | 25,24 |

Привязан

Инв. №

Взам. инв. № | Подпись и дата | Инв. № подл.

| | | |
|---|---|---|
| Провер. | Левина | |
| Ст. инж. | Мишин | |
| Ст. инж. | Шевченко | |
| Рук. гр. | Письман | |
| ГИП | Левина | |
| Гл. конст. | Шапиро | |
| Н. контр. | Левина | |
| Нач. отд. | Красавин | |

ТП 901-3-192.84 КЖИ. Си 6

Сетки арматурные (С6; С8)

| Стадия | Масса | Масштаб |
|---|---|---|
| Р | см. табл. | — |
| Лист 1 | Листов 1 | |

ЦНИИЭП инженерного оборудования г. Москва

Формат А4

Типовой проект Альбом IV, часть 1

## Развертка

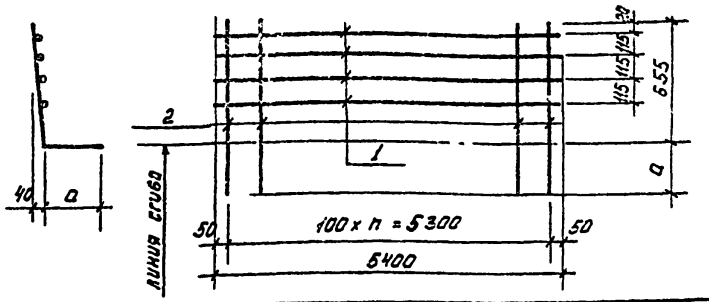


| Формат | Зона | Поз. | Обозначение | Наименование | Кол. | Примечание |
|---|---|---|---|---|---|---|
| | | | | Си 9; Си 9-01 | | |
| | | | | Детали | | |
| | | 1 | | ф8 AI ГОСТ 5781-82, ℓ=5400 | 4 | 2,13 |
| | | | Переменные данные | для исполнения | | |
| | | | | Си 9 | | |
| | | | | Детали | | |
| | | 2 | | ф10 AII ГОСТ 5781-82, ℓ=855 | 54 | 0,53 |
| | | | | Си 9-01 | | |
| | | | | Детали | | |
| | | 2 | | ф16 AII ГОСТ 5781-82, ℓ=960 | 54 | 1,52 |

| Обозначения | Марка | a | n | Масса кг |
|---|---|---|---|---|
| КЖИ. Си9 | С9 | 200 | 53 | 37,14 |
| -01 | С10 | 305 | 53 | 90,60 |

Привязан

Инв. №

Взам. инв. № | Подпись и дата | Инв. № подл.

| | | |
|---|---|---|
| Провер. | Левина | |
| Ст. инж. | Мишин | |
| Ст. инж. | Шевченко | |
| Рук. гр. | Письман | |
| ГИП | Левина | |
| Гл. конст. | Шапиро | |
| Н. контр. | Левина | |
| Нач. отд. | Красавин | |

ТП 901-3-192.84 КЖИ. Си 9

Сетки арматурные (С9, С10)

| Стадия | Масса | Масштаб |
|---|---|---|
| Р | см. табл. | — |
| Лист | Листов 1 | |

ЦНИИЭП инженерного оборудования г. Москва

Копировал

Формат А4

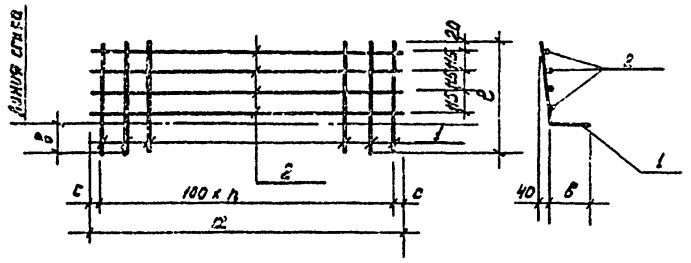


| Обозначение | Марка | a | B | c | ℓ | n | Масса, кг |
|---|---|---|---|---|---|---|---|
| С 13 | С13 | 3400 | 200 | 50 | 855 | 33 | 40,38 |
| -01 | С14 | 5400 | 200 | 50 | 855 | 53 | 37.10 |
| -02 | С15 | 4700 | 200 | 50 | 855 | 46 | 32.50 |
| -03 | С16 | 4700 | 200 | 50 | 855 | 46 | 56.00 |

| Формат | Зона | Поз. | Обозначение | Наименование | Кол. | Примечание |
|---|---|---|---|---|---|---|
| | | | | С 13 | | |
| | | | | Детали | | |
| | | 1 | | ф14 AII ГОСТ 5781-82, ℓ=855 | 34 | 1.03 |
| | | 2 | | ф8 AI ГОСТ 5781-82, ℓ=3400 | 4 | 1,34 |
| | | | | С13-01 | | |
| | | | | Детали | | |
| | | 1 | | ф10 AII ГОСТ 5781-82, ℓ=855 | 54 | 0,53 |
| | | 2 | | ф8 AI ГОСТ 5781-82, ℓ=5400 | 4 | 2.13 |
| | | | | С13-02 | | |
| | | 1 | | ф10 AII ГОСТ 5781-82, ℓ=855 | 47 | 0,53 |
| | | 2 | | ф8 AI ГОСТ 5781-82, ℓ=4700 | 4 | 1,9 |
| | | | | С13-03 | | |
| | | 1 | | ф14 AII ГОСТ 5781-82, ℓ=855 | 47 | 1,03 |
| | | 2 | | ф8 AI ГОСТ 5781-82, ℓ=4700 | 4 | 1,9 |

Инв.№подл. | Подпись и дата | Взам.инв.№

Привязан:

Инв.№

| | | |
|---|---|---|
| Провер. | Письман | |
| Ст.инж. | Шевченко | |
| Рук.гр. | Письман | |
| ГИП | Левин | |
| Гл.констр. | Шапиро | |
| Н.контр. | Левина | |
| Нач.отд. | Красавин | |

ТП 901-3-192.84 КЖИ.Сн 13

Сетки арматурные (С13 ÷ С16)

| Стадия | Масса | Масштаб |
|---|---|---|
| Р | см. табл. | — |
| Лист | Листов 1 | |

ЦНИИЭП инженерного оборудования г. Москва

Копировал:

Формат А3

19534-04

Типовой проект 901-3-192.84 Альбом IV часть I

## Развертка

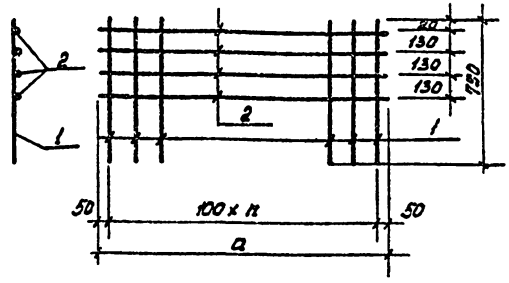


| Формат | Зона | Поз. | Обозначение | Наименование | Кол. | Примечание |
|---|---|---|---|---|---|---|
| | | | | С17 | | |
| | | | | Детали | | |
| | | 1 | | ф8 AI ГОСТ 5781-82; ℓ=790 | 54 | 0,31 |
| | | 2 | | ф8 AI ГОСТ 5781-82; ℓ=5400 | 4 | 2,13 |
| | | | | С17-01 | | |
| | | | | Детали | | |
| | | 1 | | ф8 AI ГОСТ 5781-82; ℓ=790 | 47 | 0,31 |
| | | 2 | | ф8 AI ГОСТ 5781-82; ℓ=4700 | 4 | 1,9 |

| Обозначение | Марка | a | n | | Масса кг |
|---|---|---|---|---|---|
| ТП КЖИ.Сп. | С17 | 5400 | 53 | | 25,26 |
| -01 | С18 | 4700 | 46 | | 22,17 |

Привязан

Инв.№

| | | |
|---|---|---|
| Провер. | Письман | |
| Ст.инж. | Шевченко | |
| Рук.гр. | Письман | |
| ГИП | Левина | |
| Гл.конст. | Шапирс | |
| Н.контр. | Левина | |
| Нач.отд. | Красавин | |

ТП 901-3-192.84 КЖИ. Си 17

Сетки арматурные (С17; С18)

| Стадия | Масса | Масштаб |
|---|---|---|
| Р | см. табл. | — |
| Лист | Листов 1 | |

ЦНИИЭП инженерного оборудования г. Москва

Формат А4

Типовой проект Альбом IV часть I

## Развертка

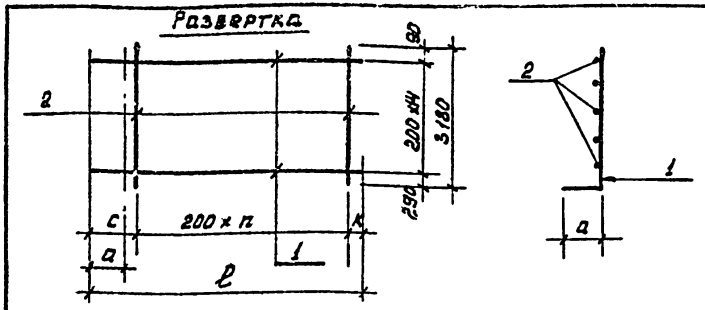


| Формат | Зона | Поз. | Обозначение | Наименование | Кол. | Примечание |
|---|---|---|---|---|---|---|
| | | | Переменные данные | Для исполнения | | |
| | | | | Си 24 | | |
| | | | | Детали | | |
| | | 1 | | ф10 AIII ГОСТ 5781-82; ℓ=3050 | 15 | 1,90 |
| | | 2 | | ф10 AIII ГОСТ 5781-82; ℓ=3180 | 14 | 2,0 |
| | | | | Си 24-01 | | |
| | | | | Детали | | |
| | | 1 | | ф10 AIII ГОСТ 5781-82; ℓ=2000 | 15 | 1,23 |
| | | 2 | | ф10 AIII ГОСТ 5781-82; ℓ=3180 | 8 | 2,0 |

| | Марка | a | n | ℓ | c | k | Масса кг |
|---|---|---|---|---|---|---|---|
| ТП 901-3 КЖИ.Сп. | С24 | 210 | 13 | 3050 | 400 | 50 | 56,5 |
| -01 | С25 | 250 | 7 | 2000 | 450 | 150 | 34,5 |

Привязан

Инв.№

| | | |
|---|---|---|
| Провер. | Письман | |
| Ст.инж. | Шевченко | |
| Рук.гр. | Письман | |
| ГИП | Левина | |
| Гл.конст. | Шапирс | |
| Н.контр. | Левина | |
| Нач.отд. | Красавин | |

ТП 901-3-192.84 КЖИ. Си 24

Сетки арматурные (С24, С25)

| Стадия | Масса | Масштаб |
|---|---|---|
| Р | см. табл. | — |
| Лист | Листов 1 | |

ЦНИИЭП инженерного оборудования г. Москва

Копировал:

Формат А4

19534-04

Инв.№ подл. | Подпись и дата | Взам. инв.№

Типовой проект 901-3-192.84 Альбом IV, часть I

## Развертка

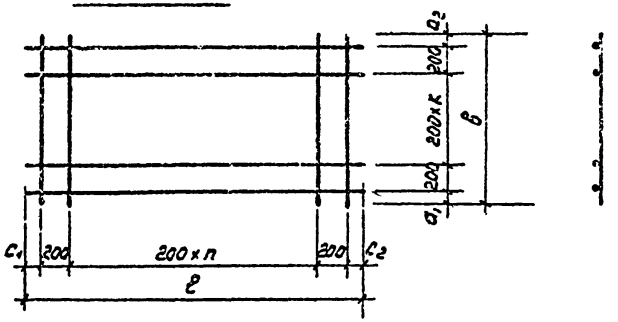


| Обозначение | Марка | $c_1$ | $c_2$ | n | ℓ | $a_1$ | $a_2$ | k | B |
|---|---|---|---|---|---|---|---|---|---|
| кжи.Си20 | С20 | 275 | 275 | 16 | 4150 | 250 | 125 | 10 | 2775 |
| -01 | С21 | 275 | 275 | 8 | 2550 | 250 | 125 | 10 | 2775 |
| -02 | С22 | 275 | 275 | 16 | 4150 | 275 | 275 | 8 | 2550 |

| Формат | Зона | Поз. | Обозначение | Наименование | Кол. | Примечание |
|---|---|---|---|---|---|---|
| | | | | С 20 | | |
| | | | ТП кжи. Си 20 | С $\frac{10AIII-200}{10AIII-200}$ ГОСТ 23279-78 | | 65.82 |
| | | | | С 21 | | |
| | | | ТП кжи. Си 20 | С $\frac{10AIII-200}{10AIII-200}$ ГОСТ 23279-78 | | 36.90 |
| | | | | С 22 | | |
| | | | ТП кжи. Си 20 | С $\frac{10AIII-200}{10AIII-200}$ ГОСТ 23279-78 | | 58.06 |

Привязан

Инв. №

| | | |
|---|---|---|
| Провер. | Письман | |
| Ст. инж. | Шевчейко | |
| Рук. гр. | Письман | |
| Гл. спец. | Левина | |
| Гл. конст. | Шапиро | |
| Н. контр. | Левина | |
| Нач. отд. | Красавин | |

ТП 901-3-192.84 кжи. Си 20

Сетка Си 20 (С20; С21; С22)

| Стадия | Масса | Масштаб |
|---|---|---|
| Р | см. табл. | — |

Лист | Листов 1

ЦНИИЭП инженерного оборудования г. Москва

Копировал:

Формат А4

17577-01

Инв. № подл. | Подпись и дата | Взам. инв. №

Типовой проект 901-3-192.84 Альбом IV части.

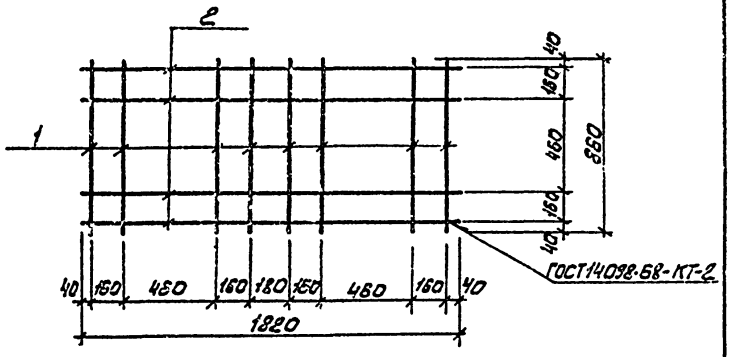


| Формат | Зона | Поз. | Обозначение | Наименование | Кол. | Примеч. |
|---|---|---|---|---|---|---|
| | | | | | | |
| | | | | Детали | | |
| | | | | ф8 А III ГОСТ 5781-82 | | |
| 54 | | 1 | | 2=850 | 8 | 0.34 |
| 54 | | 2 | | 2=1820 | 4 | 0.72 |

Привязан

Инв. №

| | | | |
|---|---|---|---|
| Н. контр. | Левина | | |
| Провер. | Письман | | |
| Ст. инж. | Шевченко | | |
| Рук. гр. | Письман | | |
| ГИП | Левина | | |
| Гл. конс | Шапиро | | |
| Нач. отд. | Красавин | | |

ТП 901-3-192.84 КЖИ. Сп27

Сетка арматурная С27

| Стадия | Масса | Масштаб |
|---|---|---|
| Р | 5,6 | - |

Лист Листов 1

ЦНИИЭП инженерного оборудования г. Москва

Инв. № подл. | Подпись и дата | Взам. инв. №

Формат: А4

Альбом IV, часть I Типовой проект

Развертка

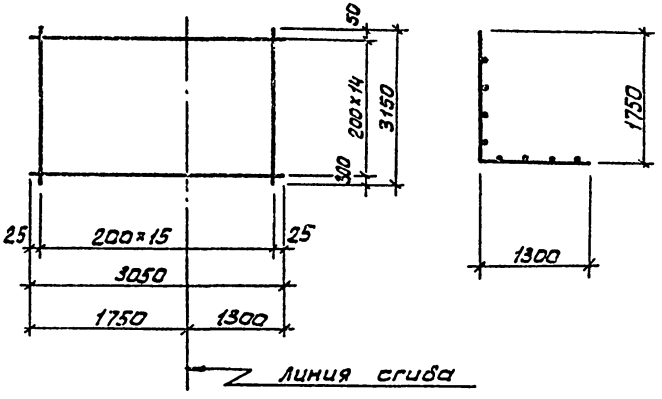


Привязан

Инв. №

| | | | |
|---|---|---|---|
| Провер. | Левина | | |
| Ст. инж. | Шевченко | | |
| Рук. гр | Письман | | |
| ГИП | Левина | | |
| Гл. конс | Шапиро | | |
| Н. контр | Левина | | |
| Нач. отд. | Красавин | | |

ТП. 901-3-192.84 КЖИ. С и 26

Сетка С 26

| Стадия | Масса | Масштаб |
|---|---|---|
| Р | 21,45 | — |

Лист Листов 1

Сетка $C\frac{6AI\text{-}200}{6AI\text{-}200}\ 3200\times3050\frac{100}{300}$ ГОСТ 23279-78

ЦНИИЭП инженерного оборудования г. Москва

19594-04

Копировал: Алешкова Формат: А4

Типовой проект 901-3-192.84 Альбом III, часть I.

Рис. 1

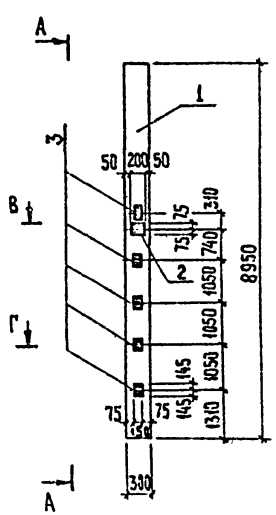


Вид А-А

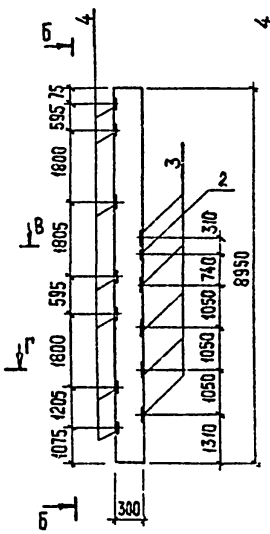


Вид Б-Б

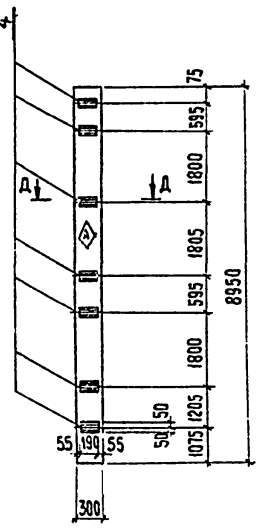


Разрез 8-8

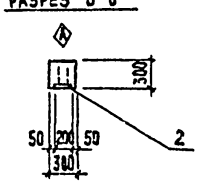


Разрез Г-Г

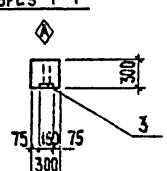


Разрез Д-Д

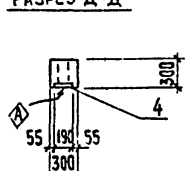


| Формат | Зона | Поз. | Обозначение | Наименование | Кол. | Примечание |
|---|---|---|---|---|---|---|
| | | | | Сборочные единицы | | |
| | | 1 | 1.020-1 вып. 2-1 | колонна 2к3.42 | 1 | |
| | | 2 | 1.020-1 вып. 2-5 | закладное изделие МН19 | 1 | 4,84 |
| | | 3 | 1.020-1 вып. 2-5 | закладное изделие МН13 | 5 | 7,39 |
| | | 4 | 1.020-1 вып. 2-5 | закладное изделие МН31 | 7 | 1,29 |

Ведомость расхода стали на дополнительные закладные изделия

| Марка элемента | Изделия закладные | | | | | | | | | Общий расход |
|---|---|---|---|---|---|---|---|---|---|---|
| | Арматура класса | | | | | Прокат марки | | | | |
| | A III | | | | | Вст3 кп2 | | | | |
| | ГОСТ-5781-82 | | | | | ГОСТ 103-76 | | | | |
| | ф8 | ф12 | ф16 | | итого | -б-6 | -б-12 | | итого | |
| | 2,74 | 1,33 | 17,17 | | 21,24 | 6,27 | 23,32 | | 29,59 | 50,83 |

1. Знак А нанести несмываемой краской.
2. Покрытие закладных изделий: гор. Ц 50-60.

Привязан

Инв. №

| | | |
|---|---|---|
| Провер. | Левина | |
| Ст. инж. | Шевченко | |
| Рук. гр. | Письман | |
| ГИП | Левина | |
| Гл. конст. | Шапиро | |
| Н. контр. | Левина | |
| Нач. отд. | Красавин | |

ТП 901-3-192.84 КЖИ. Ки15

Колонна К15

| Стадия | Масса | Масштаб |
|---|---|---|
| Р | 2013 | — |
| Лист 1 | Листов 1 | |

ЦНИИЭП Инженерного Оборудования г. Москва

Копировал: Хюппенен Формат А3

1357-04

Взам. инв. № | Подпись и дата | Инв. № подл.

Типовой проект 901-3-192.84 Альбом IV, часть I

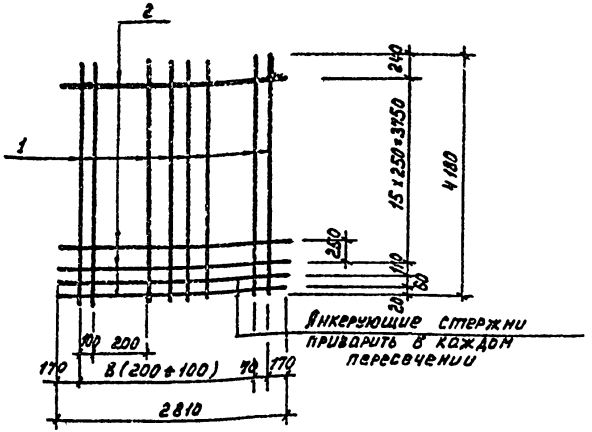


| Формат | Зона | Поз. | Обозначение | Наименование | Кол. | Примечание |
|---|---|---|---|---|---|---|
| | | | | Детали | | |
| | | 1 | | ф12 AIII ГОСТ 5781-82; ℓ=4180 | 19 | 3.8 кг |
| | | 2 | | ф5 BI ГОСТ 6727-80; ℓ=2810 | 18 | 0.4 кг |

Привязан

Инв.№

Инв.№ подл. | Подпись и дата | Взам. инв.№

| | | |
|---|---|---|
| Провер. | Левина | |
| Инж. | Сачанча | |
| Вед.инж | Смыслова | |
| ГИП | Левина | |
| Гл.конст. | Шапиро | |
| Н.контр. | Левина | |
| Нач.отд. | Красавин | |

ТП 901-3-192.84 КЖИ. С 32

Сетка арматурная С 32

| Стадия | Масса | Масштаб |
|---|---|---|
| Р | 19,4 | |
| Лист | Листов 1 | |

ЦНИИЭП инженерного оборудования г. Москва

Формат А4

Типовой проект 901-3-192.84 Альбом IV, часть I

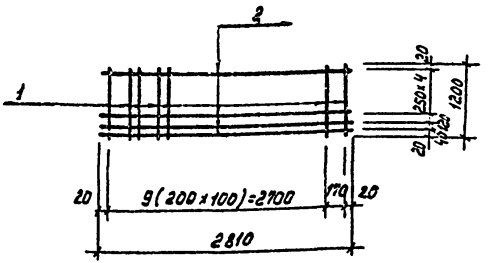


| Формат | Зона | Поз. | Обозначение | Наименование | Кол. | Примечание |
|---|---|---|---|---|---|---|
| | | | | Детали | | |
| | | 1 | | ф12 AIII ГОСТ 5781-82; ℓ=1000 | 20 | 0.9 кг |
| | | 2 | | ф5 BI ГОСТ 6727-80; ℓ=2810 | 7 | 0.4 кг |

Привязан

Инв.№

Инв.№ подл. | Подпись и дата | Взам. инв.№

| | | |
|---|---|---|
| Провер. | Смыслова | |
| Инж. | Сарачча | |
| Вед.инж | Смыслова | |
| ГИП | Левина | |
| Гл.спец. | Шапиро | |
| Н.контр. | Левина | |
| Нач.отд. | Красавин | |

ТП 901-3-192.84 КЖИ. С 28

Сетка арматурная С 28

| Стадия | Масса | Масштаб |
|---|---|---|
| Р | 20.8 | |
| Лист | Листов 1 | |

ЦНИИЭП инженерного оборудования г. Москва

Копировал:

Формат А4

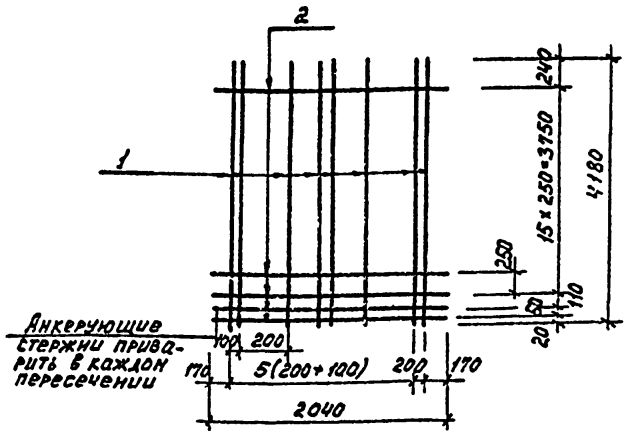


| Формат | Зона | Поз. | Обозначение | Наименование | Кол. | Примечание |
|---|---|---|---|---|---|---|
| | | | | **Детали** | | |
| | | 1 | | ф12 AIII ГОСТ 5781-82; ℓ=4180 | 13 | 3.8 кг |
| | | 2 | | ф5 BI ГОСТ 6727-80 · ℓ=2040 | 18 | 0.3 кг |

Привязан

Инв. №

Взам. инв. № | Подпись и дата | Инв. № подл.

| | | |
|---|---|---|
| Н. контр. | Левина | |
| Провер. | Смыслова | |
| Инжен. | Саранча | |
| Вед. инж. | Смыслова | |
| ГИП | Левина | |
| Гл. конст. | Шапиро | |
| Нач. отд. | Красавин | |

ТП 901-3-192.84 КЖИ. С 30

Сетка арматурная С.30

| Стадия | Масса | Масштаб |
|---|---|---|
| Р | 54,8 | — |
| Лист | Листов 1 | |

ЦНИИЭП инженерного оборудования г. Москва

Формат А4





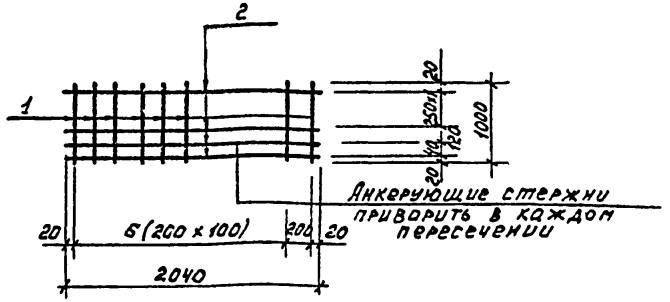


| Формат | Зона | Поз. | Обозначение | Наименование | Кол. | Примечание |
|---|---|---|---|---|---|---|
| | | | | **Детали** | | |
| | | 1 | | ф12 AIII ГОСТ 5781-82; ℓ=1000 | 14 | 0.9 кг. |
| | | 2 | | ф5 BI ГОСТ 6727-80; ℓ=2040 | 7 | 0.3 кг. |

Привязан

Инв. №

Взам. инв. № | Подпись и дата | Инв. № подл.

| | | |
|---|---|---|
| Прозер. | Смыслова | |
| Инжен. | Саранча | |
| Вед. инж. | Смыслова | |
| ГИП | Левина | |
| Гл. конст. | Шапиро | |
| Нач. отд. | Красавин | |

ТП 901-3-192.84 КЖИ. С 31

Сетка арматурная С 31

| Стадия | Масса | Масштаб |
|---|---|---|
| Р | 14.7 | — |
| Лист | Листов 1 | |

ЦНИИЭП инженерного оборудования г. Москва

Копировал:

Формат А4

Типовой проект 901-3-192.84 Альбом IV, часть I

Рис.1

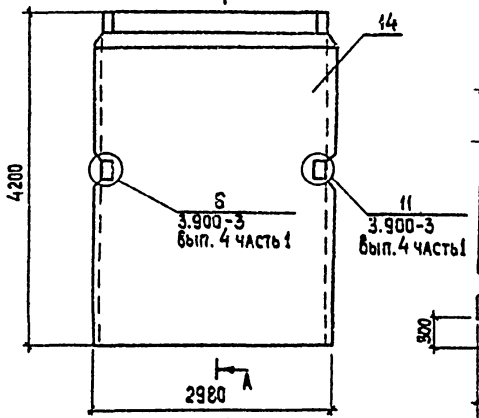


Рис.2

см. остальное рис.1

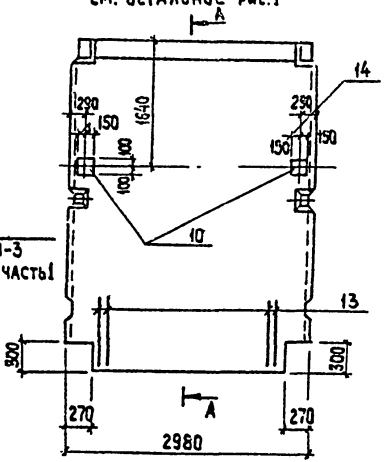


Рис.3

см. остальное рис.1

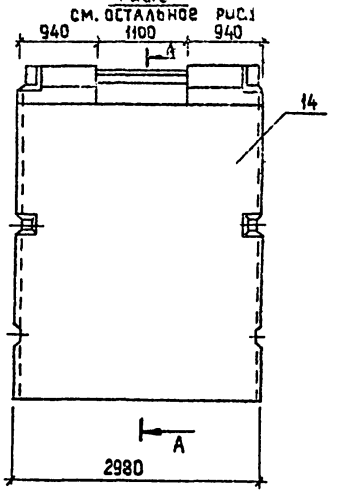


А-А

(Армирование)

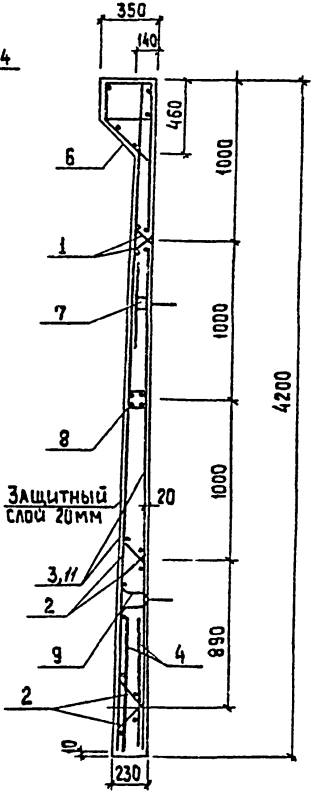


Рис.4

см. остальное рис.1

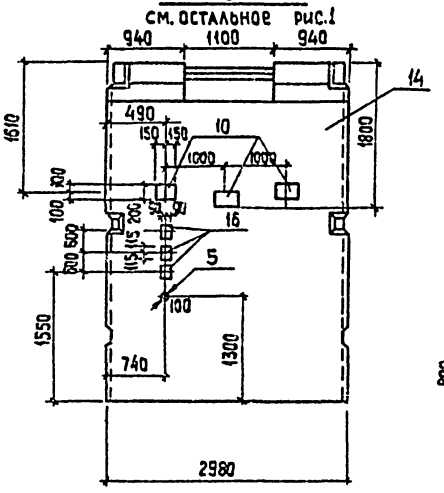


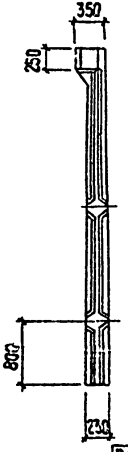


| Обозначение | Марка | Рис. |
|---|---|---|
| КЖИ. ПС1 | ПС1 | 1 |
| - 01 | ПС2 | 2 |
| - 02 | ПС3 | 3 |
| - 03 | ПС4 | 4 |
| | | |

Привязан

Инв. №

| | | |
|---|---|---|
| Н.контр. | Левина | |
| Провер. | Письман | |
| Инжен. | Лазарева | |
| Инжен. | Саранча | |
| Рук. гр. | Письман | |
| ГИП | Левина | |
| Гл. спец. | Шапиро | |
| Нач. отд | Красавин | |

ТП 901-3-192.84 КЖИ. ПС1. СБ

Панель стеновая ПС1 - ПС4; ПС7 - ПС10 Сборочный чертеж

| Стадия | Масса | Масштаб |
|---|---|---|
| Р | 6.33т | — |
| Лист 1 | Листов 2 | |

ЦНИИЭП инженерного оборудования г. Москва

Взам. инв. № | Подпись и дата | Инв. № подл.

Копировал: Хюппенен Формат А3

19514-2

Рис. 5

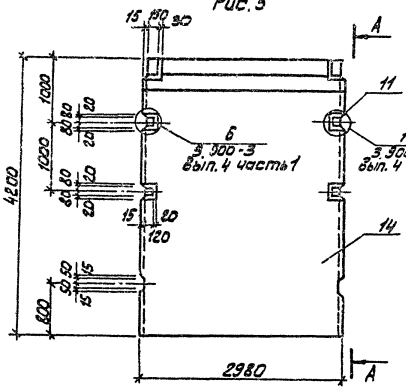


Рис. 6
остальное см. рис. 5

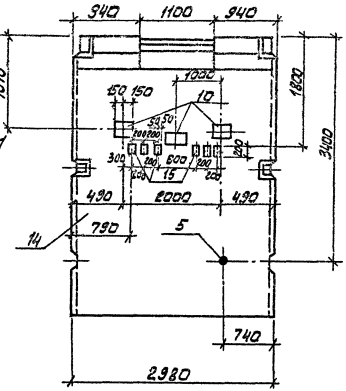


Рис. 7
остальное см. рис. 5

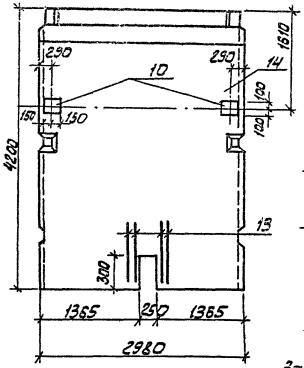


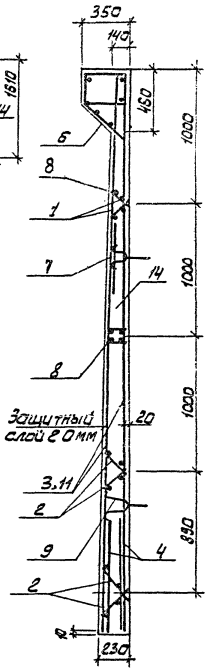


Рис. 8
остальное см. рис. 5

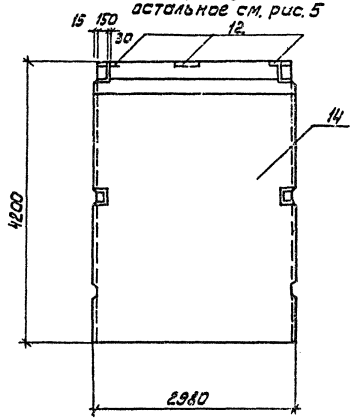


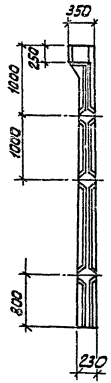


| Обозначение | Марка | Рис. |
|---|---|---|
| ПС1-04 | Пс 7 | 5 |
| -05 | Пс 8 | 6 |
| -06 | Пс 9 | 7 |
| -07 | Пс 10 | 8 |
| | | |



Инв.№ подл. | Подпись и дата | Взам. инв.№

Копировал: Алешикова Формат: А3

ТИПОВОЙ ПРОЕКТ 901-3-192.84 АЛЬБОМ IV. ЧАСТЬ I

Рис. 1

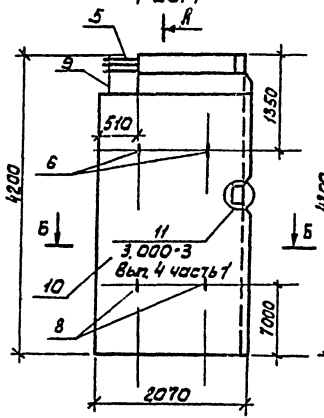


Рис. 2

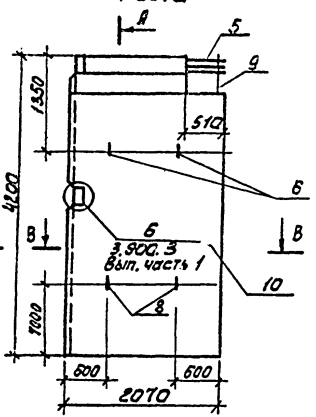


Разрез Б-Б

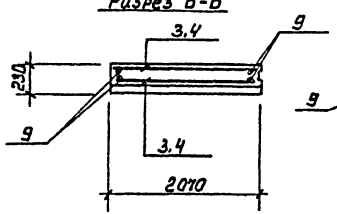


Разрез В-В

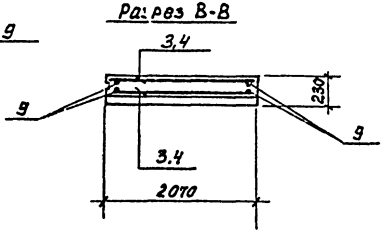


Разрез А-А

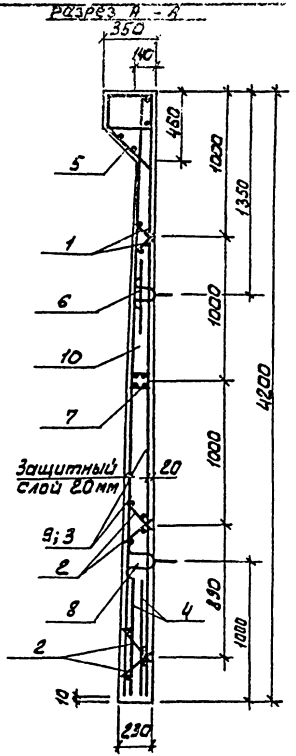


| Обозначение | Марка | Рис. |
|---|---|---|
| КЖИ. ПС5 | ПС5 | 1 |
| -01 | ПС6 | 2 |
| | | |
| | | |

Привязан

Инв. № подл. | Подпись и дата | Взам. инв. №

| | | | |
|---|---|---|---|
| Н. контр. | Левина | | |
| Провер. | Письман | | |
| Инжен. | Саранча | | |
| Рук. гр. | Письман | | |
| ГИП | Левина | | |
| Гл. спец. | Шапиро | | |
| Нач. отд. | Хасавин | | |

ТП 901-3-192.84 КЖИ. ПС5 С6

Панель стеновая (ПС5; ПС6) сборочный чертеж

| Стадия | Масса | Масштаб |
|---|---|---|
| Р | 4.42т | - |

Лист | Листов 1

ЦНИИЭП инженерного оборудования г. Москва

13534-04

Типовой проект 901-3-192.84 Альбом IV, часть 1

Рис. 1

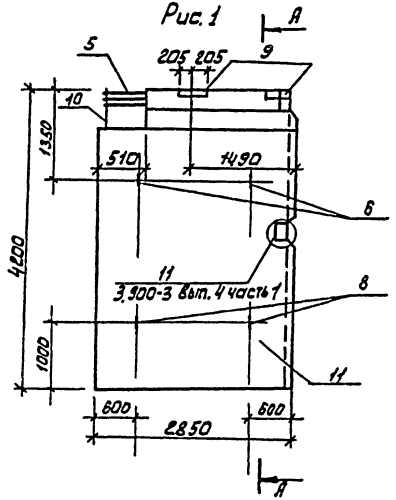


Рис. 2

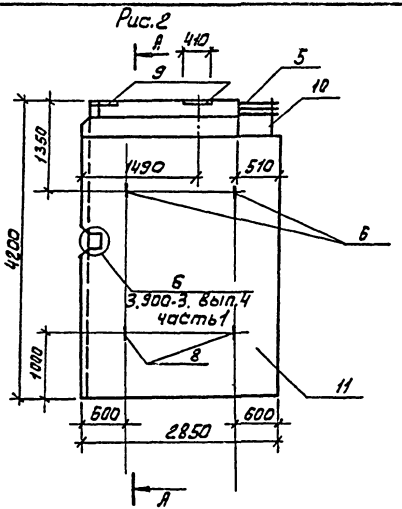


Разрез А-А

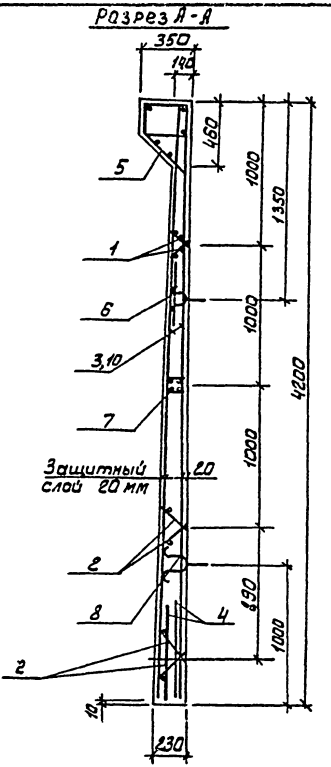


Разрез Б-Б

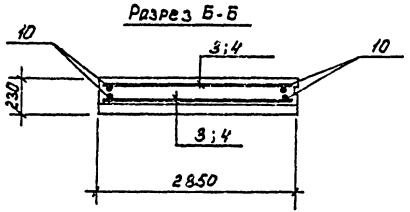


Разрез В-В

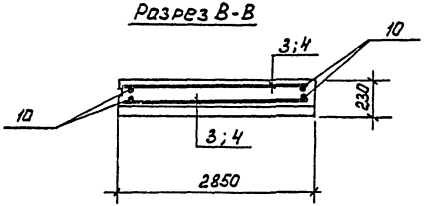


| Обозначение | Марка | Рис |
|---|---|---|
| ПС 11 | ПС 11 | 1 |
| -01 | ПС 12 | 2 |
| | | |
| | | |

Привязан

Инв. №

| | | |
|---|---|---|
| Н. контр. | Левина | |
| Провер. | Письман | |
| Инжен. | Садыча | |
| Рук. гр. | Письман | |
| ГИП | Левина | |
| Гл. спец. | Шапиро | |
| Нач. отд. | Красавин | |

ТП 901-3-192.84 КЧ. ПС. 11 СБ

Панель стеновая (ПС 11; ПС 12) Сборочный чертеж

| Стадия | Масса | Масштаб |
|---|---|---|
| Р | 6.0т | — |
| Лист | Листов 1 | |

ЦНИИЭП инженерного оборудования г. Москва

Инв. № подл. | Подпись и дата | Взам. инв. №

13551-04

Альбом IV. часть I

Типовой проект 901-3-192.84

Инв.№ подл. | Подпись и дата | Взам. инв.№

КЖИ. ПС1

| Формат | Зона | Поз. | Обозначение | Наименование | - | 01 | 02 | 03 | 04 | 05 | 06 | 07 | Примечание |
|---|---|---|---|---|---|---|---|---|---|---|---|---|---|
| | | | | Документация | | | | | | | | | |
| | | | 3.900-3 Вып.4 | Панели стеновые бетонные для прямоугольных сооружений | X | X | X | X | X | X | X | X | |
| | | | ТП 901-3-192.КЖИ.ПС1.СБ | Сборочный чертеж | | | | | | | | | |
| | | | КЖИ.Д1 | Ведомость стали | X | X | X | X | X | X | X | X | |
| | | | | Сборочные единицы | | | | | | | | | |
| | | 1 | 3.900-3 Вып.4,часть2 | Каркас Кр1 | 2 | 2 | 2 | 2 | 2 | 2 | 2 | 2 | |
| | | 2 | 3.900-3 Вып.4часть2 | Каркас Кр2 | 4 | 4 | 4 | 4 | 4 | 4 | 4 | 4 | |
| | | 3 | ТП 901-3-192.84 КЖИ.С29 | Сетка арматурная С29 | 2 | 2 | 2 | 2 | 2 | 2 | 2 | 2 | |
| | | 4 | 3.900-3 Вып.4 | Сетка арматурная С19 | 2 | 2 | 2 | 2 | 2 | 2 | 2 | 2 | |
| | | 5 | ГОСТ 18599-73* | Патрубок dy100; ℓ=200 | | | | 1 | | 1 | | | |
| | | | | Изделие закладное | | | | | | | | | |
| | | 6 | 3.900-3 Вып.4 | Мн.6 | 1 | 1 | 1 | 1 | 1 | 1 | 1 | 1 | |
| | | 7 | 3.900-3 Вып.4 | Мн25 | 2 | 2 | 2 | 2 | 2 | 2 | 2 | 2 | |
| | | 8 | 3.900-3 Вып.4 | Мн12 | 1 | 1 | 1 | 1 | 2 | 1 | 1 | 1 | |
| | | 9 | 3.900-3 Вып.4 | Мн26 | 2 | 2 | 2 | 2 | 2 | 2 | 2 | 2 | |
| | | 10 | 1.400-15 Вып.1 | Мн121-6 | | 2 | | 3 | | 3 | 2 | | |
| | | 12 | 1.400-15 Вып.1 | Мн126-6 | | | | | | | | 3 | |
| | | 15 | 1.400-15 Вып.1 | Мн-40н1 | | | | | | 6 | | | |
| | | 16 | 3.400-6/76 | МИ3-12 | | | | 3 | | | | | |
| | | | | Детали | | | | | | | | | |
| | | 11 | 3.900-3 Вып.4 | ф10AIII ГОСТ 5781-82 ℓ=4180 | 4 | 4 | 4 | 4 | 4 | 4 | 4 | 4 | |
| | | 13 | | ф20AIII ГОСТ 5781-82 ℓ=1300 | | 8 | | | | | 8 | | |
| | | | | Материалы | | | | | | | | | |
| | | | | Бетон М200; Мрз50; В6 | 2,53 | 2,53 | 2,53 | 2,53 | 2,53 | 2,53 | 2,53 | 2,53 | |
| | | | | Марка | Пс1 | Пс2 | Пс3 | Пс4 | Пс7 | Пс8 | Пс9 | Пс10 | |

Исходная марка панели по серии 3.900-3 Вып. 4 ПС1-42-61.

Привязан

Инв.№

| | | |
|---|---|---|
| Н.контр. | Левина | |
| Провер. | Лисьман | |
| Инжен. | Саванча | |
| Рук.гр. | Лисьман | |
| ГИП | Левина | |
| Гл.спец. | Шалиро | |
| Нач.отд. | Красавин | |

ТП 901-3-192.84 КЖИ. ПС1

Панель стеновая (ПС1 ÷ ПС4; ПС7 ÷ ПС10)

| Стадия | Лист | Листов |
|---|---|---|
| Р | 1 | |

ЦНИИЭП инженерного оборудования г. Москва

Копировал: Алешикова

Формат А3

Альбом IV, часть I

Типовой проект 901-3-192.84

| Формат | Зона | Поз. | Обозначение | Наименование | Кол. | Примечание |
|---|---|---|---|---|---|---|
| | | | | Документация | | |
| | | | | Панели стеновые бесчердачные для прямоугольных сооружений | | |
| | | | ТП 901-3-192.84 КЖИ.ПС5.СБ | Сборочный чертеж | | |
| | | | ТП 901-3-192.84 КЖИ. Д1 | Ведомость стали | | |
| | | | | Сборочные единицы | | |
| | | 1 | ТП 901-3-192.84 КЖИ. Кр1 | Каркас Кр1 | 2 | |
| | | 2 | ТП 901-3-192.84 КЖИ. Кр2 | Каркас Кр2 | 4 | |
| | | 3 | ТП 901-3-192.84 КЖИ. С30 | Сетка арматурная С30 | 2 | |
| | | 4 | ТП 901-3-192.84 КЖИ. С31 | Сетка арматурная С31 | 2 | |
| | | | | Изделие закладное | | |
| | | 5 | 3.900-3 Вып.4 | МН6 | 1 | |
| | | 6 | 3.900-3 Вып.4 | МН25 | 2 | |
| | | 7 | 3.900-3 Вып.4 | МН12 | 1 | |
| | | 8 | 3.900-3 Вып.4 | МН26 | 2 | |
| | | | | Детали | | |
| | | 9 | | Ф10 А-III ГОСТ 5781-82 L=4180 | 4 | |
| | | | | Материалы | | |
| | | 10 | | Бетон М200; Мрз 50; В6 | 177 | м³ |

Исходная марка панели по серии 3.900-3 Вып. 4 ПС1-42-Б1.

Инв. № подл. | Подпись и дата | Взам. инв. №

| | | |
|---|---|---|
| Н. контр. | Левина | |
| Провер. | Письман | |
| Инженер. | Саранча | |
| Рук. гр. | Письман | |
| ГИП | Левина | |
| Гл. спец. | Шапиро | |
| Нач. отд. | Красавин | |

ТП 901-3-192.84 КЖИ. ПС5

ПАНЕЛЬ СТЕНОВАЯ (ПС5; ПС6)

| Стадия | Лист | Листов |
|---|---|---|
| Р | | |

ЦНИИЭП инженерного оборудования г. Москва

Формат: А4

Альбом IV, часть I

Типовой проект 901-3

| Формат | Зона | Поз. | Обозначение | Наименование | Кол. | Примечание |
|---|---|---|---|---|---|---|
| | | | | Документация | | |
| | | | | Панели стеновые бесчердачные для прямоугольных сооружений | | |
| | | | ТП 901-3-192.84 КЖИ.ПС11СБ | Сборочный чертеж | | |
| | | | ТП 901-3-192.84 КЖИ. Д1 | Ведомость стали | | |
| | | | | Сборочные единицы | | |
| | | 1 | ТП 901-3-192.84 КЖИ. Кр3 | Каркас Кр3 | 2 | |
| | | 2 | ТП 901-3-192.84 КЖИ. Кр4 | Каркас Кр4 | 4 | |
| | | 3 | ТП 901-3-192.84 КЖИ. С32 | Сетка арматурная С32 | 2 | |
| | | 4 | ТП 901-3-192.84 КЖИ. С28 | Сетка арматурная С28 | 2 | |
| | | | | Изделие закладное | | |
| | | 5 | 3.900-3 Вып.4 | МН-6 | 1 | |
| | | 6 | 3.900-3 Вып.4 | МН-25 | 2 | |
| | | 7 | 3.900-3 Вып.4 | МН-12 | 1 | |
| | | 8 | 3.900-3 Вып.4 | МН-26 | 2 | |
| | | 9 | 1.400-15 Вып.1 | МН125-6 | 2 | |
| | | | | Детали | | |
| | | 10 | | Ф10 А-III ГОСТ 5781-82 L=4180 | 4 | |
| | | | | Материалы | | |
| | | 11 | | Бетон М200; Мрз 50; В6 | 242 | м³ |

Инв. № подл. | Подпись и дата | Взам. инв. №

| | | |
|---|---|---|
| Н. контр. | Левина | |
| Провер. | Письман | |
| Инженер. | Саранча | |
| Рук. гр. | Письман | |
| ГИП | Левина | |
| Гл. спец. | Шапиро | |
| Нач. отд. | Красавин | |

ТП 901-3-192.84 КЖИ. ПС11

ПАНЕЛЬ СТЕНОВАЯ (ПС11; ПС12)

| Стадия | Лист | Листов |
|---|---|---|
| Р | | |

ЦНИИЭП инженерного оборудования г. Москва

13594-04

Копировал: Алешикова

Формат: А4

Типовой проект 901-3-192.84 Альбом V, часть I

## Ведомость расхода стали на элемент, кг

| Марка элемента | Изделия арматурные | | | | | | | | | Изделия закладные | | | | | | | | | | | | | | | | | | Всего | Общий расход |
|---|---|---|---|---|---|---|---|---|---|---|---|---|---|---|---|---|---|---|---|---|---|---|---|---|---|---|---|---|---|
| | Арматура класса | | | | | | | | Всего | Арматура класса | | | | | | | | | | | | | | Прокат марки | | | | | | |
| | BI | | | AIII | | | | | | BI | | AI | | AII | | | | | | | | | | Ст3кп2 | | | | | | |
| | ГОСТ 6727-80 | | | ГОСТ 5781-82 | | | | | | ГОСТ 6727-80 | | ГОСТ 5781-82 | | | | | | | | | | | | ГОСТ 103-76 | | | | | | |
| | ф5 | | Итого | ф10 | ф12 | ф14 | ф20 | | Итого | ф5 | Итого | ф10 | Итого | ф18 | Итого | | ф6 | ф8 | ф10 | ф12 | ф14 | ф16 | δ=5 | δ=6 | δ=8 | δ=10 | | | |
| ПС1 | 30,6 | | 30,6 | 10,32 | 133,6 | 55,0 | — | | 198,92 | 229,52 | 4,4 | 4,4 | 8,2 | 8,2 | 13,6 | 13,6 | 26,2 | 2,4 | | | 10,2 | | 24,4 | 3,72 | | 21,2 | | | 61,92 | 317,64 |
| ПС2 | 30,6 | | 30,6 | 10,32 | 133,6 | 55,0 | — | | 198,92 | 229,52 | 4,4 | 4,4 | 8,2 | 8,2 | 13,6 | 13,6 | 26,2 | 2,4 | | 0,6 | 10,2 | | 24,4 | 3,72 | | 29,6 | | | 70,92 | 326,67 |
| ПС3 | 30,6 | | 30,6 | 10,32 | 133,6 | 55,0 | — | | 198,92 | 229,52 | 4,4 | 4,4 | 8,2 | 8,2 | 13,6 | 13,6 | 26,2 | 2,4 | | | 10,2 | | 24,4 | 3,72 | | 21,2 | | | 61,92 | 317,64 |
| ПС4 | 30,6 | | 30,6 | 10,32 | 133,6 | 55,0 | — | | 198,92 | 229,52 | 4,4 | 4,4 | 8,2 | 8,2 | 13,6 | 13,6 | 26,2 | 2,4 | 1,5 | 0,9 | 10,2 | | 24,4 | 3,72 | 6,0 | 33,8 | | | 82,92 | 338,64 |
| ПС5 | 21,1 | | 21,1 | 10,32 | 124 | — | — | | 134,32 | 155,42 | 4,4 | 4,4 | 8,2 | 8,2 | 13,6 | 13,6 | 26,2 | 2,4 | | | 10,2 | | 24,4 | 3,72 | | 21,2 | | | 61,92 | 243,54 |
| ПС6 | 21,4 | | 21,4 | 10,32 | 124 | — | — | | 134,32 | 155,72 | 4,4 | 4,4 | 8,2 | 8,2 | 13,6 | 13,6 | 26,2 | 2,4 | | | 10,2 | | 24,4 | 3,72 | | 21,2 | | | 61,92 | 243,54 |
| ПС7 | 30,6 | | 30,6 | 10,32 | 133,6 | 55,0 | — | | 198,92 | 229,52 | 4,4 | 4,4 | 8,2 | 8,2 | 13,6 | 13,6 | 26,2 | 2,4 | | | 10,2 | | 24,4 | 3,72 | | 21,2 | | | 61,92 | 317,64 |
| ПС8 | 30,6 | | 30,6 | 10,32 | 133,6 | 55,0 | — | | 198,92 | 229,52 | 4,4 | 4,4 | 8,2 | 8,2 | 13,6 | 13,6 | 26,2 | 2,4 | 3,0 | 0,9 | 10,2 | | 24,4 | 3,72 | 5,4 | 33,8 | | | 83,82 | 339,54 |
| ПС9 | 30,6 | | 30,6 | 10,32 | 133,6 | 55,0 | — | | 198,92 | 229,52 | 4,4 | 4,4 | 8,2 | 8,2 | 13,6 | 13,6 | 26,2 | 2,4 | | 0,6 | 10,2 | | 24,4 | 3,72 | | 29,6 | | | 70,92 | 326,64 |
| ПС10 | 30,6 | | 30,6 | 10,32 | 133,6 | 55,0 | — | | 198,92 | 229,52 | 4,4 | 4,4 | 8,2 | 8,2 | 13,6 | 13,6 | 26,2 | 2,4 | | | 12,0 | | 24,4 | 3,72 | | 38,3 | 2,4 | | 83,22 | 338,94 |
| ПС11 | 27,8 | | 27,8 | 10,32 | 180,4 | — | — | | 190,72 | 218,52 | 4,2 | 4,2 | 8,2 | 8,2 | 6,8 | 6,8 | 19,2 | 2,4 | | | 11,4 | | 24,4 | 3,72 | | 32,6 | 1,6 | | 76,12 | 313,84 |
| ПС12 | 27,8 | | 27,8 | 10,32 | 180,4 | — | — | | 190,72 | 218,52 | 4,2 | 4,2 | 8,2 | 8,2 | 6,8 | 6,8 | 19,2 | 2,4 | | | 11,4 | | 24,4 | 3,72 | | 32,6 | 1,6 | | 76,12 | 313,84 |

Привязан

Инв. №

| | | |
|---|---|---|
| Провер. | Письман | |
| Ст.инж. | Шевченко | |
| Рук. гр. | Письман | |
| ГИП | Левина | |
| Гл.конст. | Шапиро | |
| Н. контр. | Левина | |
| Нач.отд. | Красавин | |

ТП 901-3-192.84 КЖИ.Д1

Ведомость расхода стали на элемент, кг

| Стадия | Лист | Листов |
|---|---|---|
| Р | | |

ЦНИИЭП Инженерного оборудования г. Москва

Копировал: Хюппенен Формат А3 19594-04

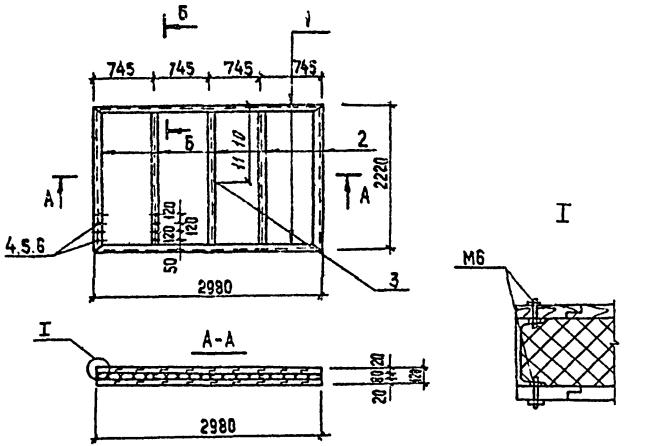


| Условное обозначение | Марка |
|---|---|
| Щ1 | Щ1 |

| Формат | Зона | Поз. | Обозначение | Наименование | Кол. | Примечание |
|---|---|---|---|---|---|---|
| | | | | **Детали** | | |
| | | 1 | | Швеллер 8 ГОСТ 8240-72 / 8Ст3кп2-Б ГОСТ 535-79 | | |
| | | | | ℓ = 2980 | 2 | 21.0 кг |
| | | 2 | | Швеллер 8 ГОСТ 8240-72 / 8Ст3кп2-Б ГОСТ 535-79 | | |
| | | | | ℓ = 2220 | 3 | 13.4 кг |
| | | 3 | | ф14АI ГОСТ 5781-82; ℓ = 1250 | 1 | 1,5 кг |
| | | | | **Стандартные изделия** | | |
| | | 4 | | Болт М6-26.58 ГОСТ 7796-70* | 160 | 0.02 кг |
| | | 5 | | Гайка М6.5 ГОСТ 5915-70* | 160 | 0.01 кг |
| | | 6 | | Шайба 2.6×2.0 ГОСТ 11371-78 | 160 | 0.01 кг |
| | | | | **Материалы:** | | |
| | | | | Утеплитель минераловатные плиты | | |
| | | | | γ = 100 кг/м ГОСТ 9573-82 | 0,48 | м³ |
| | | | | Доска 20×1980 сосна | | |
| | | | | сорт 3 ГОСТ 8486-66 | 0,11 | м³ |

1. Сварку производить электродами Э42 по ГОСТ 9467-75 hш8.=4мм
2. Покрытие: окраска эмалью ПФ-115 2слоя по ГОСТ 5465-76 по огрунтовке ПФ-020 ГОСТ 18186-76
3. Доски в четверть выполнить из антисептированных хвойных пород.

| | | | |
|---|---|---|---|
| Н.контр | Левина | | |
| Провер | Левина | | |
| Вед.инж | Смыслова | | |
| Рук. гр. | Письман | | |
| ГИП | Левина | | |
| Гл.конст. | Шапиро | | |
| Нач. отд | Красавин | | |

ТП 901-3-192.84 КЖИ. Щ1

Щит металлический Щ1

| Стадия | Масса | Масштаб |
|---|---|---|
| Р | 122.2 | — |
| Лист: | Листов: 1 | |

ЦНИИ ЭП инженерного оборудования г. Москва

Привязан:

Инв.№

Инв.№ подл. | Подпись и дата | Взам. инв.№

Копировал: Хюппенен

Формат А3 19594-04

Альбом IV, часть I

Типовой проект 901-3-192.84

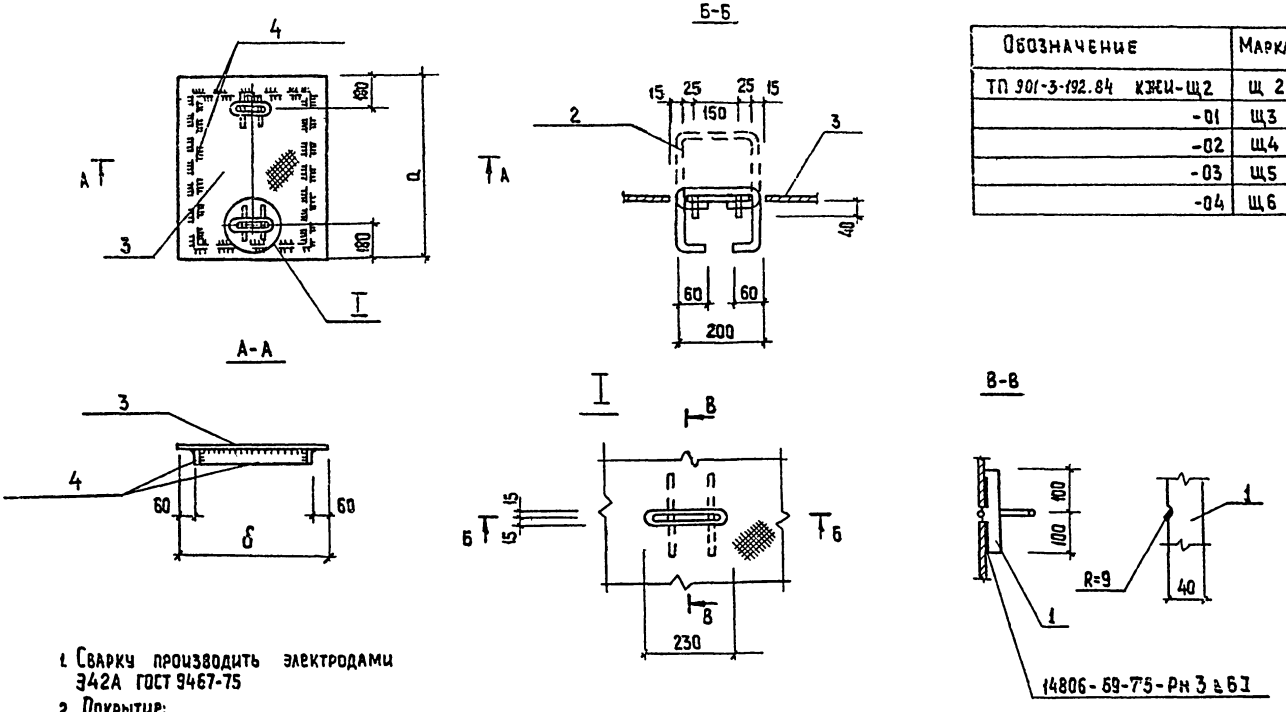


| Обозначение | Марка | Размеры а | Размеры б | Масса кг |
|---|---|---|---|---|
| ТП 901-3-192.84 КЖИ-Щ2 | Щ 2 | 1260 | 780 | 48,0 |
| -01 | Щ3 | 600 | 500 | 13,6 |
| -02 | Щ4 | 1100 | 1000 | 45,0 |
| -03 | Щ5 | 800 | 500 | 24,9 |
| -04 | Щ6 | 1200 | 750 | 48,5 |

1. Сварку производить электродами Э42А ГОСТ 9467-75
2. Покрытие:
   а. Грунт ХС-068-2 слоя
   б Эмаль ХВ-785-2 слоя или лак ХВ-794 -2 слоя

| | | | |
|---|---|---|---|
| Провер | Письман | | |
| Ст. инж | Мишин | | |
| Рук. гр. | Письман | | |
| ГИП | Левина | | |
| Гл. конст. | Шапиро | | |
| Н. контр. | Левина | | |
| Нач. отд | Красавин | | |

Привязан

Инв. №

ТП 901-3-192.84 КЖИ-Щ2СБ

Металлический щит Щ2 Сборочный чертеж

| Стадия | Масса | Масштаб |
|---|---|---|
| Р | см табл. | — |

Лист 1 Листов 3

ЦНИИЭП инженерного оборудования г. Москва

Инв. № подл. | Подпись и дата | Взам. инв. №

Копировал: Хюппенен Формат А3 19594-р

Альбом IV, часть I

Типовой проект 901-3-192.84

| Формат | Зона | Поз. | Обозначение | Наименование | Кол | Примечание |
|---|---|---|---|---|---|---|
| | | | | **Детали** | | |
| | | | | Полоса 58х40 ГОСТ 82-70 Универсал. ВСт3кп2-1 ГОСТ 14637-79 | | |
| | | 1 | | ℓ=200 | 4 | 0,5 |
| | | 2 | | Ф16АI ГОСТ 5781-82 ℓ=620 | 2 | 0,98 |
| | | | | **Переменные данные для исполнений** | | |
| | | | | т.п. 901-3-192.84 КЖИ. Щ2 | | |
| | | | | **Детали** | | |
| | | 3 | | Лист РОМБ. К-5,0х1260х780 ВСт3кп2 ГОСТ 8568-77* | 1 | 38,92 |
| | | 4 | | Полоса 56х40 ГОСТ 82-70 Универсал. Ст3кп2-1 ГОСТ 14637-79 | | |
| | | | | ℓ=3600 | 1 | 5,12 |
| | | | | т.п. 901-3-192. КЖИ.Щ2-01 | | |
| | | | | **Детали** | | |
| | | 3 | | Лист РОМБ. К-5,0х600х500 ВСт3кп2 ГОСТ 8568-77* | 1 | 8,61 |
| | | 4 | | Полоса 56х40 ГОСТ 82-70 Универсал. Ст3кп2-1 ГОСТ 14637-79 | | |
| | | | | ℓ=1720 | 1 | 3,99 |
| | | | | т.п. 901-3-192 КЖИ. Щ2-02 | | |
| | | | | **Детали** | | |
| | | 3 | | Лист РОМБ. К-5,0х1100х4000 ВСт3кп2-1 ГОСТ 8568-77* | 1 | 38,56 |
| | | 4 | | Полоса 56х40 ГОСТ 82-70 Универсал. ВСт3кп2-1 ГОСТ 14637-79 | | |
| | | | | ℓ=3720 | 1 | 6,44 |

Инв.№ подл. | Подпись и дата | Взам. инв.№

ТП 901-3-192.84 КЖИ. Щ2 Лист 2

Альбом IV часть I

Типовой проект 901-3-

| Формат | Зона | Поз. | Обозначение | Наименование | Кол | Примечание |
|---|---|---|---|---|---|---|
| | | | | т.п. 901-3-192 КЖИ. Щ2-03 | | |
| | | | | **Детали** | | |
| | | 3 | | Лист РОМБ. К-5,0х800х500 ВСт3кп2 ГОСТ 8568-77* | 1 | 19,9 |
| | | 4 | | Полоса 56х40 ГОСТ 82-70 Универсал. ВСт3кп2-1 ГОСТ 14637-79 | | |
| | | | | ℓ=2120 | 1 | 5,0 |
| | | | | ТП 901-3-192.84 КЖИ.Щ2-04 | | |
| | | | | **Детали** | | |
| | | 3 | | Лист РОМБ. К-5,0х1200х750 ВСт3кп2 ГОСТ 8568-77* | 1 | 42,3 |
| | | 4 | | Полоса 56х40 ГОСТ 82-70 Универсал. ВСт3кп2-1 ГОСТ 14637-79 | | |
| | | | | ℓ=3420 | 1 | 6,20 |

Привязан

Инв. №

Взам. инв.№ | Подпись и дата | Инв.№ подл.

| | | |
|---|---|---|
| Провер. | Письман | |
| Ст.инж.с. | Мишин | |
| Рук. гр. | Письман | |
| ГИП | Левина | |
| Гл. конст. | Шапиро | |
| Н. контр. | Левина | |
| Нач. отд. | Красавин | |

ТП 901-3-192.84 КЖИ. Щ2

Щит металлический (Щ2 ÷ Щ6)

| Стадия | Лист | Листов |
|---|---|---|
| Р | 3 | 3 |

ЦНИИЭП инженерного оборудования г. Москва

Копировал: Хюппенен Формат А4 19594-04

Рис.1 Рис.2 Сечение А-А

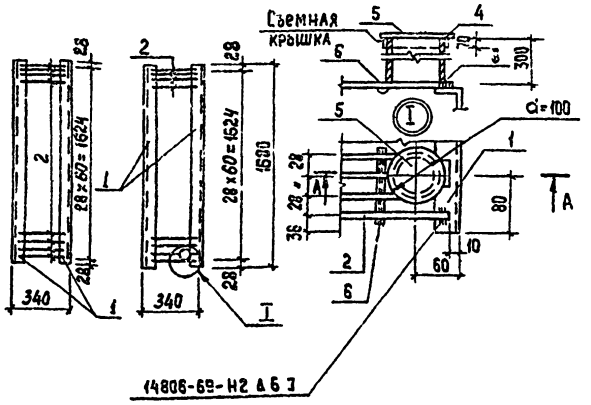


| Обозначение | Марка | Рис. | Масса |
|---|---|---|---|
| КЖИ-РМ1 | РМ1 | 1 | 44,22 кг |
| -01 | РМ2 | 2 | 47,16 кг |
| | | | |

Покрытие: окраска смесью лака БТ-577 по ГОСТ 5631-79 (80%-85%) с алюминиевой пудрой марки ПАП-2 по ГОСТ 5494-71* (15%-20%) по грунтовке ПФ-020 (ГОСТ 18185-79) или ГФ-020 (ТУ6-10-1642-77)

| Формат | Зона | Поз. | Обозначение | Наименование | Кол | Примечание |
|---|---|---|---|---|---|---|
| | | | | Детали | | |
| | | 1 | | Швеллер 12 ГОСТ 8240-72 / В Ст3 кп2-1 ГОСТ 535-79 | | |
| | | | | ℓ=168 | 2 | 17,47 |
| | | 2 | | ф8 AI ГОСТ 5781-82; ℓ=395 | 61 | 0,16 |
| | | | | Переменные данные | Для исполнений | |
| | | | | Т.п. 901-3-192.КЖИ. РМ1 | | |
| | | | | отсутствуют | | |
| | | | | Т.п. 901-3-192.КЖИ. РМ1-01 | | |
| | | | | Детали | | |
| | | 3 | | Труба 70х3 ГОСТ 8732-78 / В Ст3 кп2 ГОСТ 8731-74 | | |
| | | | | ℓ=300 | 1 | 28 |
| | | 4 | | Полоса 6-0,5х70 ГОСТ 103-76 / В Ст3 кп2-1 ГОСТ 535-79 | | |
| | | | | ℓ=260 | 1 | 0,07 |
| | | 5 | | Полоса 6-0,5х100 ГОСТ 103-76 / В Ст3 кп2-1 ГОСТ 535-79 | | |
| | | | | ℓ=100 | 1 | 0,04 |
| | | 6 | | ф8 AI ГОСТ 5781-82 ℓ=90 | 1 | 0,03 |

| | | |
|---|---|---|
| Провер | Письман | |
| Ст. инж. | Мишин | |
| Рук. гр. | Письман | |
| ГИП | Левина | |
| Гл. конс. | Шапиро | |
| Н. контр. | Левина | |
| Нач. отд. | Красавин | |

ТП 901-3-192.84 КЖИ. РМ1.

Решетка металлическая (РМ1; РМ2)

| Стадия | Масса | Масштаб |
|---|---|---|
| Р | См. таблицу | — |
| Лист: | Листов: 1 | |

ЦНИИЭП инженерного оборудования г. Москва

Копировал Хюппенен Формат А3

1959-19

Инв. № подл. | Подпись и дата | Взам. инв. №

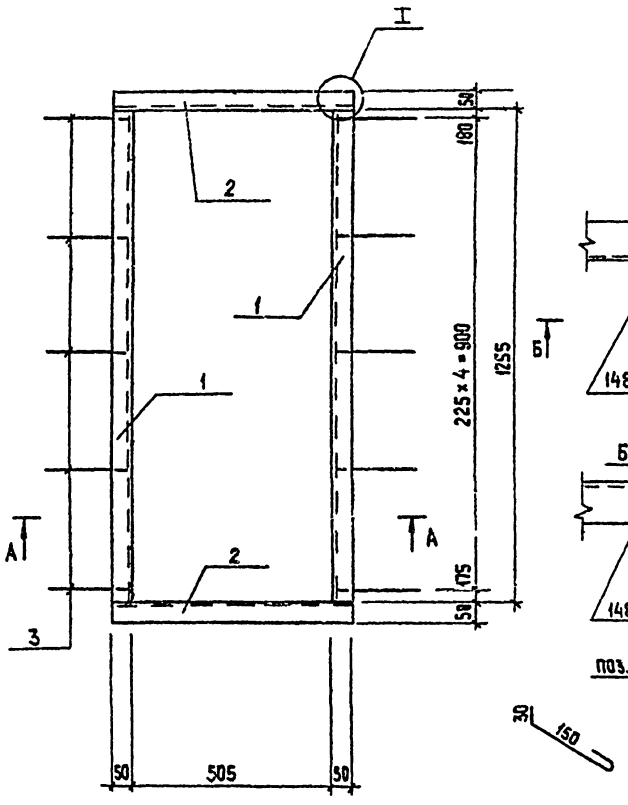


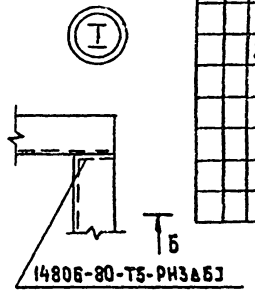


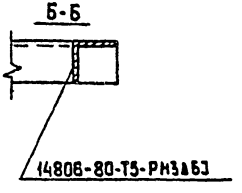


поз.3




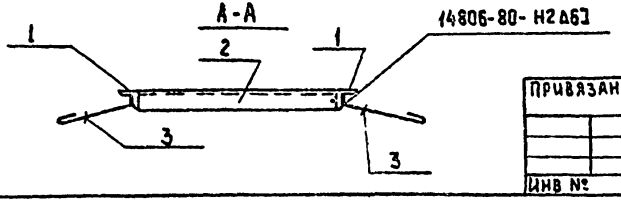


| Формат | Зона | Поз. | Обозначение | Наименование | Кол | Примеч |
|---|---|---|---|---|---|---|
| | | | | | | |
| | | | | **Детали** | | |
| | | 1 | | Уголок $\frac{\text{Б-50×50×5 ГОСТ 8509-72}}{\text{Ст3кп2-1 ГОСТ 535-79}}$ | | |
| | | | | ℓ=1255 | 2 | 4,73 кг |
| | | 2 | | Уголок $\frac{\text{Б-50×50×5 ГОСТ 8509-72}}{\text{Ст3кп2-1 ГОСТ 535-79}}$ | | |
| | | | | ℓ=605 | 2 | 2,28 кг |
| | | 3 | | Круг $\frac{\text{А-Б ГОСТ 2590-71}}{\text{Ст3кп2-1 ГОСТ 535-79}}$ | | |
| | | | | ℓ=230 | 10 | 0,03 кг |

1. Сварку производить электродами Э-42, $h_{шва}$=6мм.
2. Покрытие: окраска смесью лака БТ-577 по ГОСТ5631-79 (80%-85%) с алюминиевой пудрой марки ПАП-2 по ГОСТ5494-71* (15%-20%) по грунтовке АФ-020 (ГОСТ 18186-79) или ГФ-020 (ТУ6-10-1642-77)

Привязан

Инв. №

| | | |
|---|---|---|
| Н.контр | Левина | |
| Провер. | Письман | |
| Инж. | Саранча | |
| Рук. гр. | Письман | |
| ГИП | Левина | |
| Гл. конст | Шалиро | |
| Нач. отд. | Красавин | |

ТП 901-3-192.84 КЖИ. РМ3

Рама металлическая РМ3

| Стадия | Масса | Масштаб |
|---|---|---|
| Р | 14,3 | 1:10 |
| Лист | Листов 1 | |

ЦНИИЭП инженерного оборудования г. Москва

Копировал: Хюппенен Формат А3 19534-04

Инв. № подл. | Подпись и дата | Взам. инв. №

Типовой проект 901-3-192.84 Альбом IV часть I

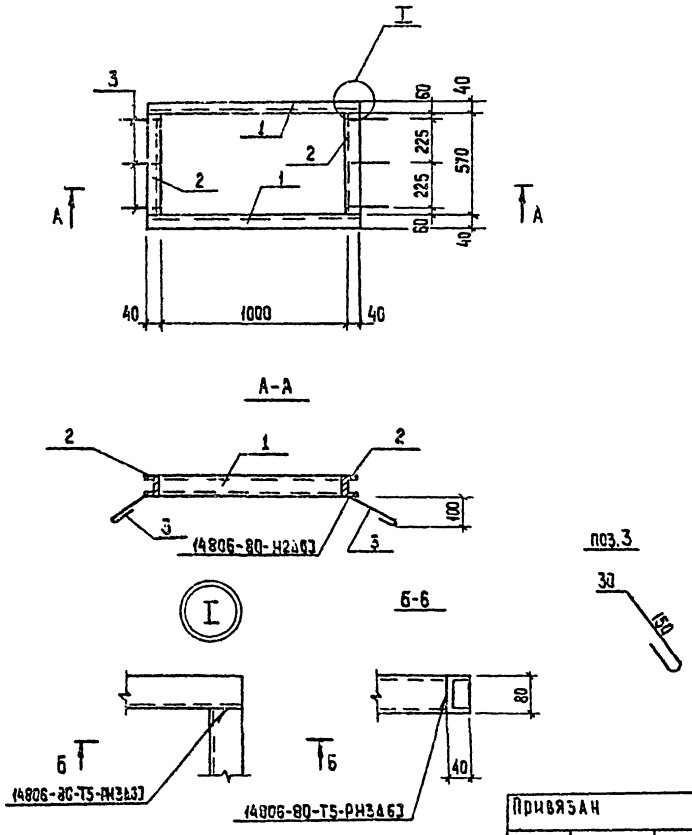


| Формат | Зона | Поз. | Обозначение | Наименование | Кол. | Примечание |
|---|---|---|---|---|---|---|
| | | | | | | |
| | | | | Детали | | |
| | | 1 | | Швеллер $\frac{8\ ГОСТ\ 8240-72}{Б\ Ст3\ кп2-1\ ГОСТ\ 535-79}$ | | |
| | | | | ℓ=1080 | 2 | 9,4кг |
| | | 2 | | Швеллер $\frac{8\ ГОСТ\ 8240-72}{Б\ Ст3\ кп2-1\ ГОСТ\ 535-79}$ | | |
| | | | | ℓ=570 | 2 | 5,7кг |
| | | 3 | | Круг $\frac{8-Б\ ГОСТ\ 2550-71}{Б\ Ст3\ кп2-1\ ГОСТ\ 535-79}$ | | |
| | | | | ℓ=230 | 6 | 0,03кг |
| | | | | | | |
| | | | | | | |

1. Сварку производить электродами Э-42; $h_{шв}$=6мм.
2. Покрытие: окрасить смесью лака БТ-577 по ГОСТ 5631-79 (80%-85%) с алюминиевой пудрой марки ПАП-2 по ГОСТ 5494-71* (15%-20%) по грунтовке ПФ-020 (ГОСТ 18186-79) или ГФ-020 (ТУ6-10-1642-77)

| | | | |
|---|---|---|---|
| Н. контр. | Левина | | |
| Провер | Письман | | |
| Инжен. | Саранча | | |
| Рук. гр. | Письман | | |
| Гип | Левина | | |
| Гл. конст. | Шапиро | | |
| Нач. отд. | Красавин | | |

Привязан

Инв. №

ТП 901-3-192.84 КЖИ. Рм4.

Рама металлическая Рм4

| Стадия | Масса | Масштаб |
|---|---|---|
| Р | 30,4 | 1:25 |

Лист | Листов 1

ЦНИИЭП инженерного оборудования г. Москва

Копировал: Хюппенен Формат А3 19594-04

Инв. № подл. | Подпись и дата | Взам. инв. №

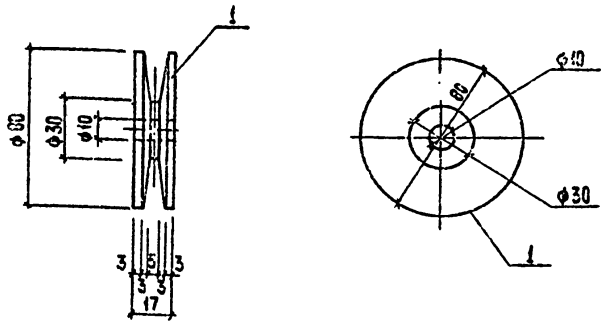


Покрытие: окраска эмалью ПФ-115 в 2 слоя по ГОСТ 5465-76 по огрунтовке ПФ-020 ГОСТ 18186-75

Привязан

Инв. №

Взам. инв. № | Подпись и дата | Инв. № подл.

| | | |
|---|---|---|
| Н. конт. | Левина | |
| Провер. | Левина | |
| Вед. инж. | Смыслова | |
| Рук. гр | Письман | |
| ГИП | Левина | |
| Гл. конс. | Шапиро | |
| Нач. отд | Красавин | |

ТП 901-3-192.84 КЖИ. Л1

Ролик Л1

Стадия: Р | Масса: 39.5 | Масштаб: —

Лист: | Листов: 1

В Ст3 кп2 ГОСТ 380-71

ЦНИИЭП инженерного оборудования г. Москва





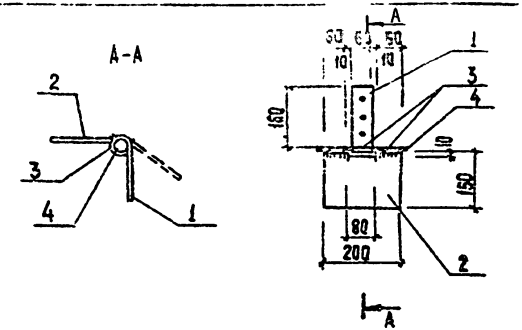


| Формат | Зона | Поз. | Обозначение | Наименование | Кол. | Примеч. |
|---|---|---|---|---|---|---|
| | | | | Петля | | |
| Б4 | | 1 | | Полоса $\frac{Б\text{-}2\ 60\times60\ ГОСТ\ 103\text{-}76}{ВСт3кп2\text{-}И\ ГОСТ\ 535\text{-}79}$ | | |
| | | | | ℓ=160 | 1 | 0.45 кг |
| Б4 | | 2 | | Полоса $\frac{Б\text{-}2.6\times150\ ГОСТ\ 103\text{-}76}{ВСт3кп2\text{-}И\ ГОСТ\ 535\text{-}79}$ | | |
| | | | | ℓ=200 | 1 | 1.4 кг |
| Б4 | | 3 | | Труба 25 ГОСТ 3262-75* ℓ=60 | 3 | 1.3 кг |
| Б4 | | 4 | | ф18 AI ГОСТ 5781-82 ℓ=230 | 1 | 0.46 кг |

1. Сварку производить электродами Э42 по ГОСТ 9467-75 $h_{шва}$=6мм
2. Покрытие: окраска эмалью ПФ-115 2 слоя по ГОСТ 5465-76 по огрунтовке ПФ-020 ГОСТ 18186-76

Привязан

Инв. №

Взам. инв. № | Подпись и дата | Инв. № подл.

| | | |
|---|---|---|
| Н. контр. | Левина | |
| Провер | Левина | |
| Вед. инж. | Смыслова | |
| Рук. гр. | Письман | |
| ГИП | Левина | |
| Гл. конст | Шапиро | |
| Нач. отд | Красавин | |

ТП 901-3-192.84 КЖИ. П1

Петля ПЛ1

Стадия: Р | Масса: 3,6 | Масштаб: —

Лист: | Листов: 1

ЦНИИЭП инженерного оборудования г. Москва

Копировал Формат А4 19790

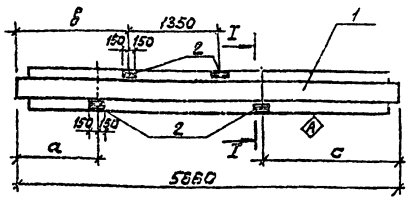


Разрез I-I

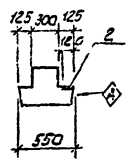


| Формат | Зона | Поз. | Обозначение | Наименование | Кол. | Примечание |
|---|---|---|---|---|---|---|
| | | | | РИ4; -01; | | |
| | | | | Сборочные единицы | | |
| | | 1 | 1.020-1 Вып. 3-1. | Ригель 1РД П4.57-69АтV | 1 | |
| | | 2 | 3.400-6/76 | Закладное изделие МИ3-9 | 2 | 2.1 |
| | | | | РИ4-02 | | |
| | | 1 | 1.020-1 Вып. 3-1 | Ригель 1РДП 4.57.69-АтV | 1 | |
| | | 2 | 3.400-6/76 | Закладное изделие МИ3-9 | 3 | 2.1 |

Ведомость расхода дополнительных закладных изделий, кг

| Марка элемента | Изделия закладные | | | | | | | | | | | | Всего |
|---|---|---|---|---|---|---|---|---|---|---|---|---|---|
| | Арматура класса AIII ГОСТ 5781-82 | | | | | Прокат марки Вст3кп2 ГОСТ 103-76 | | | | | | | |
| | ф8 | | | | Итого | -68 | | | | | | Итого | |
| РИ4 | 0.8 | | | | 0.8 | 3.4 | | | | | | 3.4 | 4.2 |
| Р11 | 0.8 | | | | 0.8 | 3.4 | | | | | | 3.4 | 4.2 |
| Р12 | 1.2 | | | | 1.2 | 5.1 | | | | | | 5.1 | 6.3 |
| | | | | | | | | | | | | | |

1. Знак Ⓐ нанести несмываемой краской.
2. Покрытие закладных изделий: Гор. Ц 50-60

| Условное обозначение | Марка по проекту | а | в | с | Масса (кг) |
|---|---|---|---|---|---|
| тп901-3- КЖИ.РИ4 | Р4 | 1255 | — | 655 | 2525 |
| -01 | Р11 | 655 | — | 1255 | 2525 |
| -02 | Р12 | — | 655 | 3355 | 2525 |
| | | | | | |

Инв. № подл. | Подпись и дата | Взам. инв. №

Привязан

Инв. №

| | | |
|---|---|---|
| Пробер | Письман | |
| Ст. инж. | Шевченко | |
| Рук. гр | Письман | |
| ГИП | Левина | |
| Гл. спец. | Шапиро | |
| Н. контр | Левина | |
| Нач. отд | Красавин | |

тп 901-3-192.84 КЖИ. РИ4

Ригели РИ4; Р11; Р12

| Стадия | Масса | Масштаб |
|---|---|---|
| Р | см. табл. | — |
| Лист | Листов 4 | |

ЦНИИЭП инженерного оборудования г. Москва

19534-04

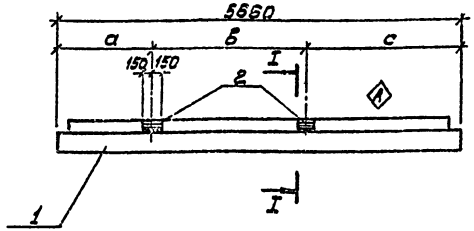


Разрез I - I

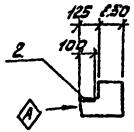


| Формат | Зона | Поз. | Обозначение | Наименование | Кол. | Примечание |
|---|---|---|---|---|---|---|
| | | | | Р-13 | | |
| | | | | Сборочные единицы | | |
| | | 1 | 1.020-1 Вып. 3-1 | Ригель 1РОП 4.57-35Ат V | 1 | |
| | | 2 | 3.400-6/76 | Закладное изделие МИ3-9 | 2 | 2.1 |
| | | | | | | |
| | | | | Р-13-01 | | |
| | | | | Сборочные единицы | | |
| | | 1 | 1.020-1 Вып. 3-1 | Ригель 1РОП 4.57-35Ат V | 1 | |
| | | 2 | 3.400-6/76 | Закладное изделие МИ3-9 | 1 | 2.1 |

Ведомость расхода дополнительных закладных изделий, кг

| Марка элемента | Изделия закладные | | | | | | | | Всего |
|---|---|---|---|---|---|---|---|---|---|
| | Арматура класса | | | | Прокат марки | | | | |
| | A III | | | | В ст3 пс2 | | | | |
| | ГОСТ 5781-82 | | | | ГОСТ 103-76 | | | | |
| | ф8 | | | Итого | б=6 | | | Итого | |
| Р13 | 0.8 | | | 0.8 | 3.4 | | | 3.4 | 4.2 |
| Р14 | 0.4 | | | 0.4 | 1.7 | | | 1.7 | 2.1 |
| | | | | | | | | | |

1. Знак Ⓐ нанести несмываемой краской
2. Покрытие закладных изделий: Гор. Ц 50-60

| Условное обозначение | Марка по проекту | а | в | с | | Масса кг |
|---|---|---|---|---|---|---|
| тп 901-3 КЖИ.Р13 | Р13 | 655 | 3750 | 1255 | | 1900 |
| — 01 | Р14 | — | — | 3355 | | 1900 |
| | | | | | | |

Привязан

Инв. №

| | | |
|---|---|---|
| Провер | Письман | |
| Ст. инж. | Шевченко | |
| Рук. гр. | Письман | |
| ГИП | Левина | |
| Гл. спец. | Шапиро | |
| Н. контр. | Левина | |
| Нач. отд. | Красавин | |

ТП 901-3-192.84 КЖИ. Р и 13

Ригели Р13; Р14

| Стадия | Масса | Масштаб |
|---|---|---|
| Р | См. табл. | — |
| Лист | Листов 4 | |

ЦНИИЭП инженерного оборудования г. Москва

Инв. № подл. | Подпись и дата | Взам. инв. №

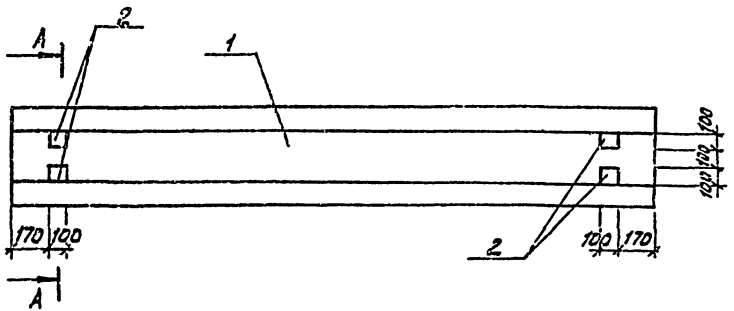


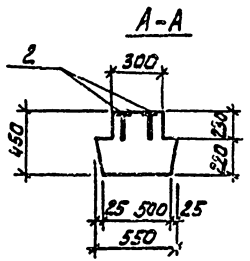


| Формат | Зона | Поз. | Обозначение | Наименование | Кол. | Примечание |
|---|---|---|---|---|---|---|
| | | | | Сборочные единицы | | |
| | | 1 | 1.020-1, 3-51.0.0.0-06 | Ригель 2РД 4.32-40 | 1 | |
| | | 2 | 1.020-1, Вып. 3-5 | Изделие закладное МН-40 | 4 | 0.8 кг |

Ведомость расхода стали на дополнительные закладные изделия на элемент, кг

| Марка элемента | Изделия закладные | | | | | | | | Всего |
|---|---|---|---|---|---|---|---|---|---|
| | Арматура класса А-III ГОСТ 5781-82 | | | | Прокат марки Вст3кп2 ГОСТ 103-76 | | | | |
| | ф8 | | | Итого | -6х100 | | | Итого | |
| Р10 | 1.32 | | | 1.32 | 1.88 | | | 1.88 | 3.2 |

| | | | |
|---|---|---|---|
| Н.контр. | Левина | | |
| Провер | Письман | | |
| Инжен. | Саранча | | |
| Рук.гр | Письман | | |
| ГИП | Левина | | |
| Гл.конст. | Шапиро | | |
| Нач.отд. | Красавин | | |

Привязан

Инв.№

ТП 901-3-192.84 КЖИ Ри 17

Ригель Р 17

| Стадия | Масса | Масштаб |
|---|---|---|
| Р | 1,43т | — |
| Лист | Листов 1 | |

ЦНИИЭП инженерного оборудования г. Москва

Инв.№ подл. | Подпись и дата | Взам. инв.№

19594-04

Разрез Б-Б

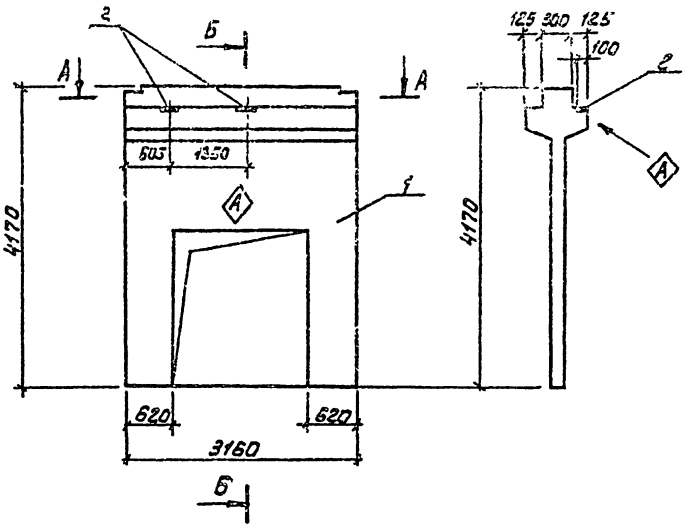


Разрез А-А

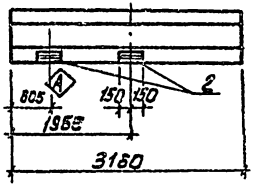


| Формат | Зона | Поз. | Обозначение | Наименование | Кол. | Примечание |
|---|---|---|---|---|---|---|
| | | | | Сборочные единицы | | |
| | | 1 | 1.020-1 Вып.6-2 | Диафрагма 2ДП32.42 | 1 | |
| | | 2 | 3.400-6/76 | Закладное изделие МИ39 | 2 | 2.1 |

Ведомость расхода стали на дополнительные закладные изделия, кг

| Марка элемента | Изделия закладные | | | | | | | | Всего | Общий расход |
|---|---|---|---|---|---|---|---|---|---|---|
| | Арматура класса А III ГОСТ 5781-82 | | | | Прокат марки Вст3 кп2 ГОСТ 103-76 | | | | | |
| | ф8 | | | Итого | -δ=8 | | | Итого | | |
| Д1 | 0,8 | | | 0,8 | 3,4 | | | 3,4 | 4,2 | 4,2 |

1. Знак Ⓐ нанести несмываемой краской
2. Покрытие закладных изделий: Гор. Ц 50-60

| | | | |
|---|---|---|---|
| Привязан | | | |
| Инв.№ | | | |
| Провер | Письман | | |
| Ст. инж | Шевченко | | |
| Рук. гр | Письман | | |
| ГИП | Левина | | |
| Гл. спец | Шапиро | | |
| Н. контр | Левина | | |
| Нач. отд | Красавин | | |

ТП 901-3-192.84 КЖИ. Д1

Диафрагма жесткости Д1

| Стадия | Масса | Масштаб |
|---|---|---|
| Р | 4040 | — |
| Лист | Листов 1 | |

ЦНИИЭП инженерного оборудования г. Москва

19594-04

Инв.№ подл. | Подпись и дата | Взам. инв.№

Типовой проект 901-3-192.84 Альбом IV, часть I

Разрез 5-5

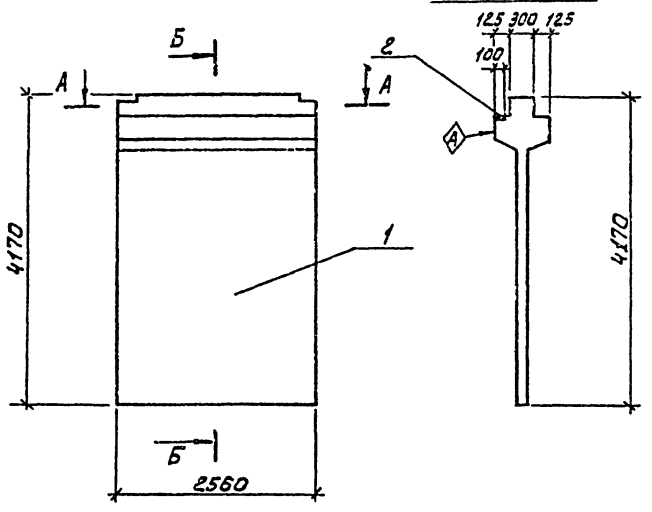


Разрез А-А

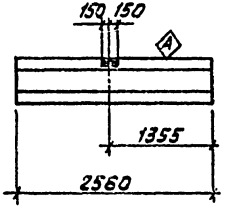


| Поз. | Обозначение | Наименование | Кол. | Примеч. |
|---|---|---|---|---|
| | | Сборочные единицы | | |
| 1 | 1.020-1 Вып. 6-2 | Диафрагма 2Д 26.42 | 1 | |
| 2 | 3.400-6/76 | Закладное изделие МИ3-9 | 1 | 2.1 |

Ведомость расхода стали на дополнительные закладные изделия, кг.

| Марка элемента | Изделия закладные | | | | | | | Всего | Общий расход |
|---|---|---|---|---|---|---|---|---|---|
| | Арматура класса AIII ГОСТ 5781-82 | | | Прокат марки ВСТ3 кп2 ГОСТ 103-76 | | | | | |
| | ф8 | | Итого | δ=6 | | | Итого | | |
| Д3 | 0,4 | | 0,4 | 1,7 | | | 1,7 | 2,1 | 2,1 |
| | | | | | | | | | |

1. Знак А нанести несмываемой краской.
2. Покрытие закладных изделий: Гор. Ц 50-80

| | | |
|---|---|---|
| Привязан | | |
| Инв. № | | |
| Провер | Письман | |
| Ст. инж | Шевченко | |
| Рук. гр | Письман | |
| ГИП | Левина | |
| Гл. спец | Шапиро | |
| Н. контр | Левина | |
| Нач. отд | Красавин | |

ТП 901-3-192.84 КЖИ. Д и 3

Диафрагма жесткости Д 3

| Стадия | Масса | Масштаб |
|---|---|---|
| Р | 4588 | — |
| Лист | Листов 1 | |

ЦНИИЭП инженерного оборудования г. Москва

19594

Копировал: Алешикова

Формат А3

Инв. № подл. | Подпись и дата | Взам. инв. №

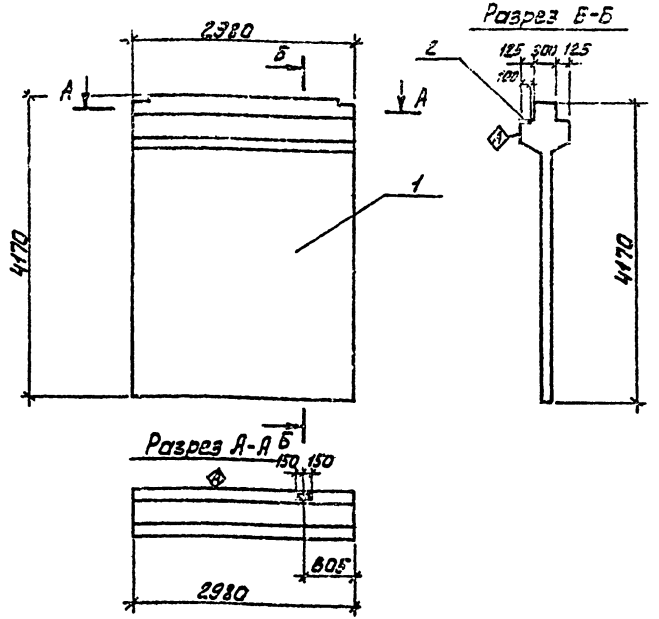


| Зона | Поз. | Обозначение | Наименование | Кол. | Приме-чание |
|---|---|---|---|---|---|
| | | | Сборочные единицы | | |
| | 1 | 1.020-1 Вып. Б-2 | Диафрагма 2Д 30-42 | 1 | |
| | 2 | 3.400-6/76 | Закладное изделие МН3-9 | 1 | 2.1 |

1. Знак А нанести несмываемой краской.
2. Покрытие закладных изделий: Гор. Ц 50-60.

Ведомость расхода стали на дополнительные закладные изделия, кг.

| Марка элемента | Изделия закладные | | | | | | | Всего | Общий расход |
|---|---|---|---|---|---|---|---|---|---|
| | Арматура класса | | | Прокат марки | | | | | |
| | A III | | | В Ст3 кп2 | | | | | |
| | ГОСТ 5781-82 | | | ГОСТ 103-76 | | | Итого | | |
| | Ø8 | Итого | Ø16 | | | | | | |
| Д4 | 0.4 | 0.4 | 1.7 | | | | 1.7 | 2.1 | 2.1 |

Привязан

Инв. №

| | | | |
|---|---|---|---|
| ТП 901-3-192.84 | | КЖИ. ДИ4 | |
| Провер. | Письман | | |
| Ст. инж. | Шевченко | | |
| Рук. гр. | Письман | | |
| ГИП | Левина | | |
| Гл. спец. | Шапиро | | |
| Н. контр. | Левина | | |
| Нач. отд. | Красавкин | | |
| Диафрагма Д4 | | Стадия: Р; Масса: 5341; Масштаб: — | |
| | | Лист; Листов 1 | |
| | | ЦНИИЭП инженерного оборудования г. Москва | |

Инв. № подл. | Подпись и дата | Взам. инв. №

Типовой проект 901-3-192.84 Альбом IV, часть I

Вид А-А Рис. I Рис. II Вид Б-Б Вид В-В

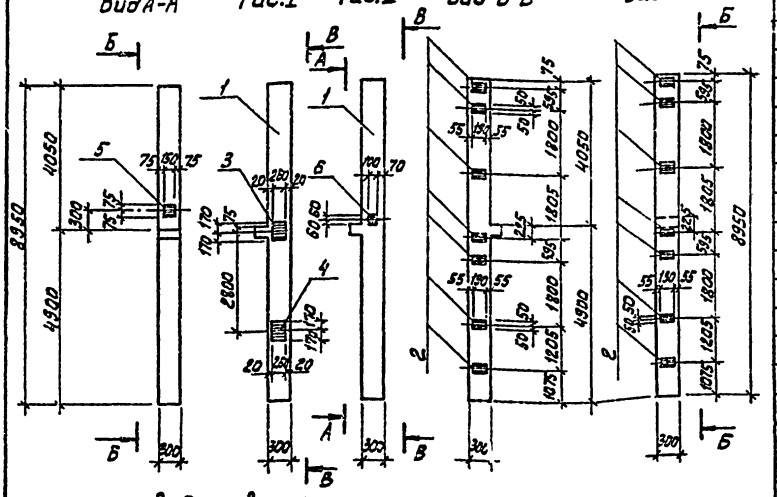


Виды сверху

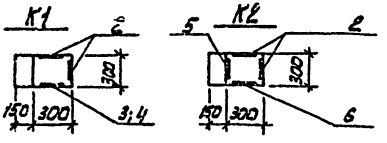


| Поз. | Обозначение | Наименование | Кол. | Примечание |
|---|---|---|---|---|
| | | Сборочные единицы | | |
| 1 | 1.020-1 Вып. 2-1 | Колонна 2КО3.42 | 1 | |
| 2 | 1.020-1 Вып. 2-5 | Закладное изделие МН31 | 14 | 1.29 |
| | Переменные | данные для исполнения КИ1 | | |
| | | Сборочные единицы | | |
| 3 | 1.020-1 Вып. 2-5 | Закладное изделие МН30 | 1 | 11.63 |
| 4 | 1.020-1 Вып. 2-5 | Закладное изделие МН29 | 1 | 10.24 |
| | | КИ1-01 | | |
| | | Сборочные единицы | | |
| 5 | 1.020-1 Вып. 2-5 | Закладное изделие МН39 | 1 | 3.56 |
| 6 | 1.020-1 Вып. 2-5 | Закладное изделие МН34 | 1 | 1.44 |

Покрытие закладных изделий: Гор. Ц 50-60

Ведомость расхода стали на дополнительные закладные изделия, кг

| Марка элемента | Изделия закладные | | | | | | | | | | Общий расход |
|---|---|---|---|---|---|---|---|---|---|---|---|
| | Арматура класса AIII ГОСТ 5781-82 | | | | | Прокат марки В ст3 кп2 ГОСТ 103-76 | | | | | |
| | ф8 | 10 | 14 | 15 | Итого | -6=6 | -5=8 | -5=10 | -6=12 | Итого | |
| К1 | 5.50 | 0.55 | — | 6.06 | 12.15 | 12.56 | — | 6.94 | 8.33 | 34.77 | 39.99 |
| К2 | 5.50 | 0.69 | 1.45 | — | 7.69 | 12.56 | 0.75 | — | 2.12 | 6.87 | 23.12 |

| Условное обозначение | Марка по проекту | Рис | Масса |
|---|---|---|---|
| тп 901-3 КЖИ.КИ1 | К1 | I | 2030 |
| -01 | К2 | II | 2030 |

ПРИВЯЗАН

ИНВ.№

| | | |
|---|---|---|
| ТП 901-3-192.84 | | КЖИ. КИ1 |
| КОЛОННЫ (К1; К2) | СТАДИЯ: Р | МАССА: СМ. ТАБЛ. |
| | | МАСШТАБ: — |
| | ЛИСТ | ЛИСТОВ 1 |
| ЦНИИЭП инженерного оборудования г. Москва | | |

| | | |
|---|---|---|
| ПРОВЕР | ПИСЬМАН | |
| СТ ИНЖ | ШЕВЧЕНКО | |
| РУК ГР. | ПИСЬМАН | |
| ГИП | ЛЕВИНА | |
| ГА. КОНСТ | ШАПИРО | |
| Н. КОНТР | ЛЕВИНА | |
| НАЧ. ОТД | КРАСАВИН | |

Инв. № подл. | Подпись и дата | Взам. инв. №

Типовой проект 901-3-192.84 Альбом III, часть I

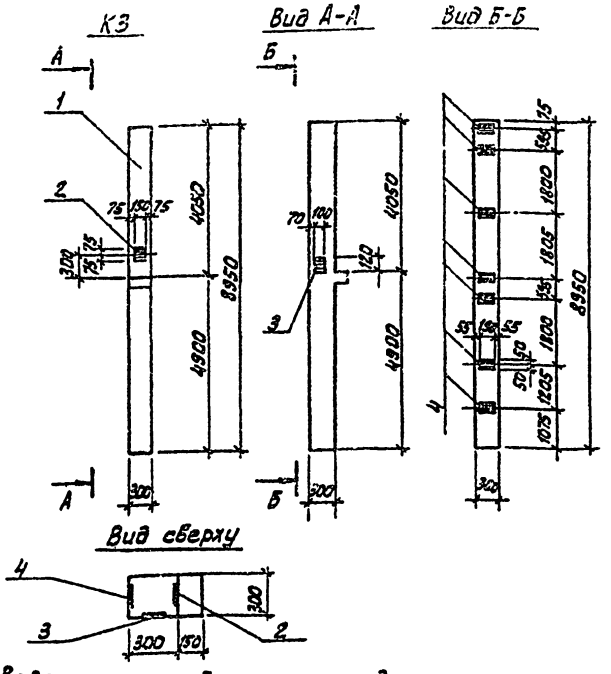


| Формат | Зона | Поз. | Обозначение | Наименование | Кол. | Примечание |
|---|---|---|---|---|---|---|
| | | | | Сборочные единицы | | |
| | | 1 | 1.020-1 Вып. 2-1 | Колонна 2 КОS.42 | 1 | |
| | | 2 | 1.020-1 Вып. 2-5 | Закладное изделие МН39 | 1 | 3.56 |
| | | 3 | 1.020-1 Вып. 2-5 | Закладное изделие МН34 | 1 | 1.44 |
| | | 4 | 1.020-1 Вып. 2-5 | Закладное изделие МН31 | 14 | 1.29 |

Покрытие закладных изделий: Гор. Ц 50-60

Ведомость расхода стали на дополнительные закладные изделия, кг

| Марка элемента | Изделия закладные | | | | | | | | | | Общий расход |
|---|---|---|---|---|---|---|---|---|---|---|---|
| | Арматура класса | | | | | Прокат марки | | | | | |
| | А III | | | | | Вст3 кп2 | | | | | |
| | ГОСТ 5781-82 | | | | | ГОСТ 103-76 | | | | | |
| | Ф8 | 10 | 14 | | Итого | -δ=6 | -δ=8 | -δ=12 | | Итого | |
| КЗ | 5,50 | 0,89 | 1,45 | | 7,64 | 12,56 | 0,75 | 2,12 | | 15,43 | 23,07 |

| | | |
|---|---|---|
| ПРОВЕР. | ПИСЬМАН | |
| СТ. ИНЖ. | ШЕВЧЕНКО | |
| РУК. ГР. | ПИСЬМАН | |
| ГИП | ЛЕВИНА | |
| ГЛ. КОНСТ. | ШАПИРО | |
| Н. КОНТ. | ЛЕВИНА | |
| НАЧ. ОТД. | КРАСАВИН | |

ПРИВЯЗАН

ИНВ. №

ТП 901-3-192.84 КЖИ, К ИЗ

КОЛОННА К3

| СТАДИЯ | МАССА | МАСШТАБ |
|---|---|---|
| Р | 2030 | — |

ЛИСТ | ЛИСТОВ 1

ЦНИИЭП ИНЖЕНЕРНОГО ОБОРУДОВАНИЯ г. МОСКВА

ИНВ. № ПОДЛ. | ПОДПИСЬ И ДАТА | ВЗАМ. ИНВ. №

19594-01

Типовой проект 901-3-192.84 Альбом I, часть I

Вид А-А

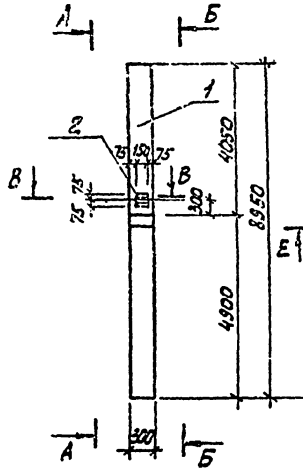


Вид Б-Б

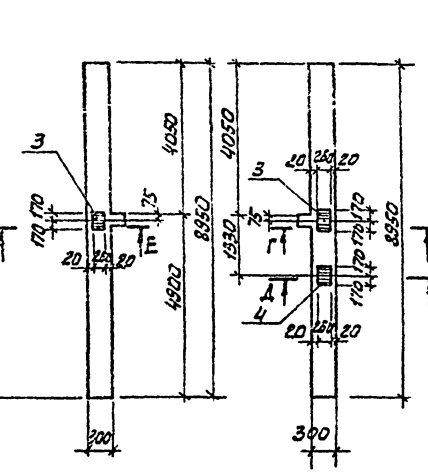


Разрез В-В

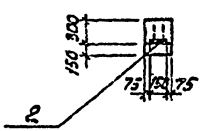


Разрез Е-Е

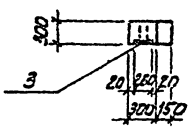


Разрез Г-Г

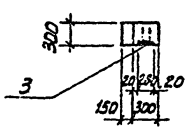


Разрез Д-Д

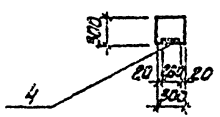


| Формат | Зона | Поз. | Обозначение | Наименование | Кол. | Примечание |
|---|---|---|---|---|---|---|
| | | | | | | |
| | | | | Сборочные единицы | | |
| | | 1 | 1.020-1; Вып. 2-1 01 | Колонна 2К03.42 | 1 | |
| | | 2 | 1.020-1; Вып. 2-5 | Изделие закладное МН39 | 1 | 3.56 |
| | | 3 | 1.020-1; Вып. 2-5 | Изделие закладное МН30 | 2 | 11.53 |
| | | 4 | 1.020-1; Вып. 2-5 | Изделие закладное МН29 | 1 | 10.24 |

Ведомость расхода стали на дополнительные закладные изделия, кг

| Марка элемента | Изделия закладные | | | | | | | | |
|---|---|---|---|---|---|---|---|---|---|
| | Арматура класса А-III ГОСТ 5781-82 | | | | Прокат марки Вст3кп2 ГОСТ 103-76 | | | | Всего |
| | ф10 | 14 | 16 | Итого | -δ=10 | -δ=12 | | Итого | |
| КЧ | 0.81 | 1.45 | 9.09 | 11.35 | 6.94 | 18.77 | | 25.71 | 37.06 |

1. Покрытие закладных изделий: Гор. Ц 50-60

| | | |
|---|---|---|
| Привязан | | |
| Инв.№ | | |
| Проверил | Письман | |
| Ст. инж. | Шевченко | |
| Рук. гр. | Письман | |
| ГИП | Левина | |
| Гл. спец. | Шапиро | |
| Н. контр. | Левина | |
| Нач. отд. | Красавин | |

ТП 901-3-192.84 КЖИ. КЧ

Колонна КЧ

| Стадия | Масса | Масштаб |
|---|---|---|
| Р | 2030 | — |
| Лист | Листов 1 | |

ЦНИИЭП инженерного оборудования г. Москва

19594-04

Инв. № подл. | Подпись и дата | Взам. инв. №

Вид В-В Рис.I Рис.II Рис.III Вид Ж-Ж

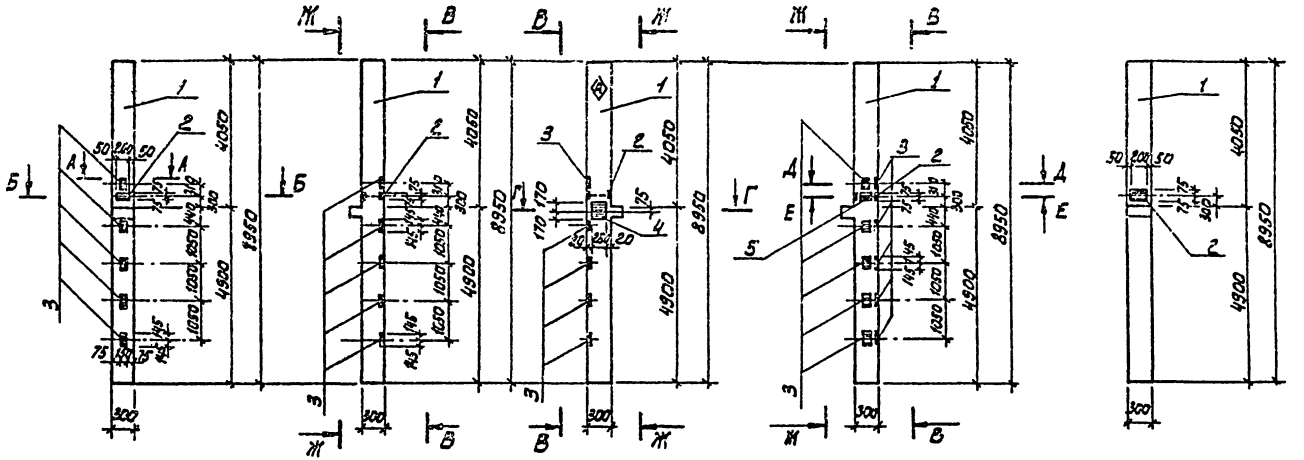

Разрез А-А

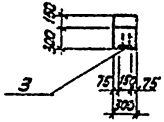

Разрез Г-Г

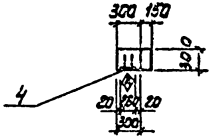

Разрез Е-Е

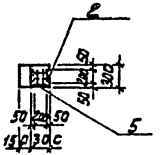

Разрез Б-Б

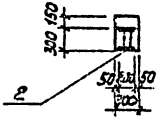

Разрез Д-Д

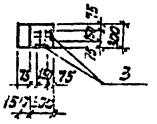

| Условное обозначение | Марка по проекту | Рис. | Масса | Примечания |
|---|---|---|---|---|
| ТП 901-3- КЖИ. Ки 5 | К5 | I | 2030 | |
| -01 | К6 | II | 2030 | |
| -02 | К7 | III | 2030 | |

1. Знак ◇ нанести несмываемой краской.
2. Покрытие закладных изделий: Гор. Ц 50-60

ТП 901-3-192.84 КЖИ. Ки 5С5

КОЛОННЫ К5; К6; К7

| | | |
|---|---|---|
| ПРОВЕР | ПИСЬМАН | |
| СТ. ИНЖ | ШЕВЧЕНКО | |
| РУК. ГР. | ПИСЬМАН | |
| ГИП | ЛЕВИНА | |
| ГД. КОНСТ | ШАПИРО | |
| Н. КОНТР | ЛЕВИНА | |
| НАЧ. ОТД | КРАСАВИН | |

ПРИВЯЗАН

ИНВ. №

| СТАДИЯ | МАССА | МАСШТАБ |
|---|---|---|
| Р | СМ ТАБЛ | — |
| ЛИСТ 1 | ЛИСТОВ 2 | |

ЦНИИЭП инженерного оборудования г. Москва

ИНВ. № ПОДЛ. | ПОДПИСЬ И ДАТА | ВЗАИМ. ИНВ. №

| Формат | Зона | Поз. | Обозначение | Наименование | Кол. | Примечание |
|---|---|---|---|---|---|---|
| | | | т.п. 901-3 КЖИ.КИ5 СБ | Сборочный чертеж | | |
| | | | | Сборочные единицы | | |
| | | 1 | 1.020-1 Вып. 2-1 | Колонна 2КО 3.42 | 1 | |
| | | 2 | 1.020-1 Вып. 2-5 | Закладное изделие МН20 | 1 | 7.46 |
| | | 3 | 1.020-1 Вып. 2-5 | Закладное изделие МН13 | 5 | 7.39 |

| Формат | Зона | Поз. | Обозначение | Наименование | Кол. | Примечание |
|---|---|---|---|---|---|---|
| | | | | Переменные данные для исполнений: | | |
| | | | | КИ 5 | | |
| | | | | Сборочные единицы | | |
| | | | | отсутствуют | | |
| | | | | КИ 5-01 | | |
| | | | | Сборочные единицы | | |
| | | 4 | 1.020-1 Вып. 2-5 | Закладное изделие МН3а | 1 | 11.83 |
| | | | | КИ 5-02 | | |
| | | | | Сборочные единицы | | |
| | | 3 | 1.020-1 Вып. 2-5 | Закладное изделие МН 13 | 5 | 7.39 кг |
| | | 5 | 1.020-1 Вып. 2-5 | Закладное изделие МН-19 | 1 | 4.84 кг |

Ведомость расхода стали на дополнительные закладные изделия, кг

| Марка элемента | Изделия закладные | | | | | | | | | Общий расход |
|---|---|---|---|---|---|---|---|---|---|---|
| | Арматура класса А-III ГОСТ 5781-82 | | | | | Прокат марки Вст3кп2 ГОСТ 103-76 | | | | |
| | ф 10 | ф 12 | ф 16 | | Итого | δ=12 | -150×12 | | Итого | |
| К5 | — | 1.33 | 16.97 | | 18.30 | 2.83 | 23.33 | | 26.16 | 44.46 |
| К6 | 0.27 | 1.33 | 20.00 | | 21.60 | 11.16 | 23.33 | | 34.49 | 56.09 |
| К7 | — | 2.66 | 34.14 | | 36.80 | 2.83 | 46.66 | | 49.49 | 86.29 |
| | | | | | | | | | | |

Привязан:

Инв.№

| | | | |
|---|---|---|---|
| Провер. | Письман | | |
| Гл.инж. | Шевченко | | |
| Рук.гр. | Письман | | |
| Гип | Левина | | |
| Гл.спец. | Шапиро | | |
| Н.контр. | Левина | | |
| Нач.отд. | Красавин | | |

ТП 901-3-192.84 КЖИ КИ5

Колонны (К5÷К7)

| Стадия | Лист | Листов |
|---|---|---|
| Р | 2 | 2 |

ЦНИИЭП инженерного оборудования г. Москва

Типовой проект 901-3-192.84 Альбом V, часть 1

Инв.№ подл. | Подпись и дата | Взам.инв.№

Рис. I

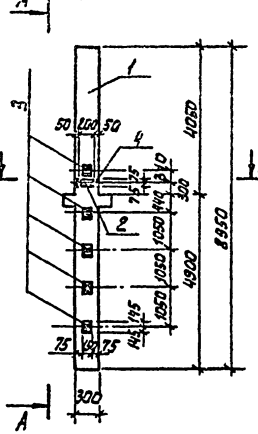


Вид А-А

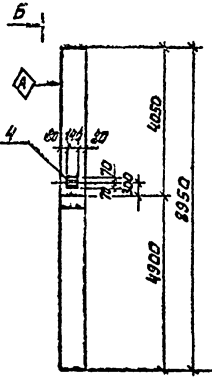


Вид Б-Б

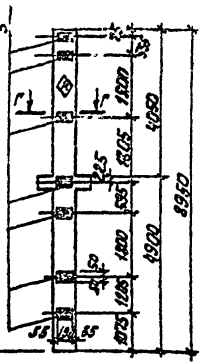


Разрез В-В

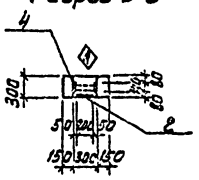


Разрез Г-Г

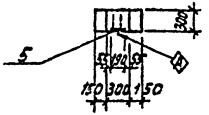


| Позиция | Эскиз | Поз. | Обозначение | Наименование | Кол. | Примечание |
|---|---|---|---|---|---|---|
| | | | | Сборочные единицы | | |
| | | 1 | 1.020-1 Вып. 2-1 | Колонна 2 КД 3.4Е | 1 | |
| | | 2 | 1.020-1 Вып. 2-5 | Закладное изделие МН20 | 1 | 7.48 |
| | | 3 | 1.020-1 Вып. 2-5 | Закладное изделие МН13 | 5 | 7.39 |
| | | 4 | 1.020-1 Вып. 2-5 | Закладное изделие МН37 | 1 | 4.10 |
| | | 5 | 1.020-1 Вып. 2-5 | Закладное изделие МН31 | 7 | 1.29 |

Ведомость расхода стали на дополнительные закладные изделия, кг

| Марка элемента | Изделия закладные | | | | | | | | | Общий расход |
|---|---|---|---|---|---|---|---|---|---|---|
| | Арматура класса А-III ГОСТ 5781-82 | | | | | Прокат марки Вст3 кп2 ГОСТ 103-76 | | | | |
| | ф8 | ф12 | ф16 | | Итого | -δ=6 | -δ=10 | -δ=12 | Итого | |
| К8 | 2.74 | 2.36 | 16.97 | | 22.07 | 6.27 | 3.08 | 26.14 | 35.49 | 57.56 |

1. Знак ⓐ нанести несмываемой краской.
2. Покрытие закладных изделий: Гор. Ц 50-60

| | | |
|---|---|---|
| Привязан | | |
| Инв.№ | | |

| | | |
|---|---|---|
| Провер | Письман | |
| Ст. инж | Шевченко | |
| Рук. гр | Письман | |
| ГИП | Левина | |
| Гл. конс | Шапиро | |
| Н. контр | Левина | |
| Нач. отд | Красавин | |

ТП 901-3-192.84 КЖИ. К и 8

Колонна К8

| Стадия | Масса | Масштаб |
|---|---|---|
| Р | 2048 | |
| Лист | Листов 1 | |

ЦНИИЭП инженерного оборудования

Инв. № подл. | Подпись и дата | Взам. инв. №

Типовой проект 901-3-192.84 Альбом IV, часть I.

Инв. № подл. | Подпись и дата | Взам. инв. №

Вид А-А

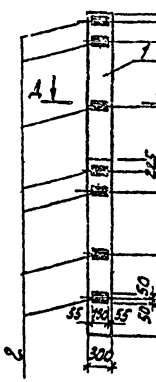

Рис I

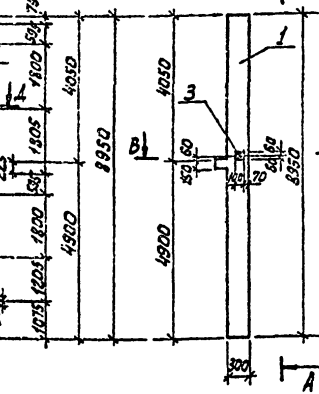

Рис. II

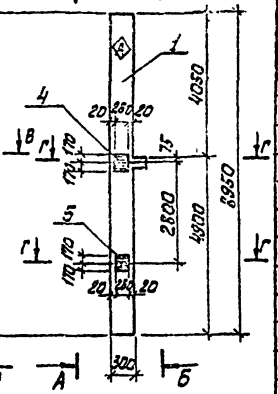

Вид Б-Б

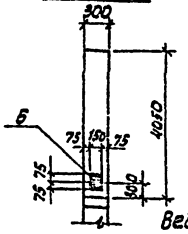

Разрез В-В

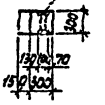

Разрез Г-Г

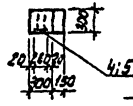

Разрез Д-Д

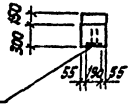

| Поз. | Обозначение | | Наименование | Кол. | Примечание |
|---|---|---|---|---|---|
| | | | Сборочные единицы | | |
| | 1 | 1.020-1 Вып. 8-1 | Колонна 2К03.42 | 1 | |
| | 2 | 1.020-1 Вып. 2-5 | Закладное изделие МН31 | 7 | 1.29 |
| | | | Переменные данные для исполнения КИ9 | | |
| | | | Сборочные единицы | | |
| | 3 | 1.020-1 Вып. 2-5 | Закладное изделие МН35 | 1 | 2.22 |
| | | | КИ9-01 | | |
| | | | Сборочные единицы | | |
| | 4 | 1.020-1 Вып. 2-5 | Закладное изделие МН30 | 1 | 11.83 |
| | 5 | 1.020-1 Вып. 2-5 | Закладное изделие МН29 | 1 | 10.24 |
| | 6 | 1.020-1 Вып. 2-5 | Закладное изделие МН39 | 1 | 3.56 |

1. Знак ◇ нанести несмываемой краской
2. Покрытие закладных изделий: Гор. Ц 50-60

Ведомость расхода стали на дополнительные закладные изделия, кг

| Марка элемента | Изделия закладные | | | | | | | | | Общий расход |
|---|---|---|---|---|---|---|---|---|---|---|
| | Арматура класса A-III ГОСТ 5781-82 | | | | | Прокат марки Вст3кп2 ГОСТ 103-76 | | | | |
| | ф8 | 10 | 14 | 16 | Итого | -δ=5 | -δ=8 | -δ=10 | -δ=12 | Итого |
| КЖ9 | 2.74 | 0.72 | — | — | 3.46 | 6.27 | 1.50 | — | — | 7.77 | 11.23 |
| К10 | 2.74 | 0.54 | 1.45 | 8.06 | 10.79 | 6.27 | — | 6.94 | 10.45 | 23.66 | 34.45 |

| Условное обозначение | Марка по проекту | Рис | Масса |
|---|---|---|---|
| тп 901-3- КЖИ.КИ9 | К9 | I | 2030 |
| -01 | К10 | II | 2030 |

Привязан

Инв. №

| | | | |
|---|---|---|---|
| ТП 901-3-192.84 | | | КЖИ. КИ9 СБ |
| Колонны (К9; К10) | | Стадия | Масса | Масштаб |
| | | Р | См. табл. | — |
| | | Лист | Листов 1 |
| ЦНИИЭП инженерного оборудования г. Москва | | | |

| | | |
|---|---|---|
| Провер | Письман | |
| Ст. инж | Шевченко | |
| Рук. гр | Письман | |
| ГИП | Левина | |
| Гл. конст | Шапиро | |
| Н. контр | Левина | |
| Нач. отд | Красавин | |

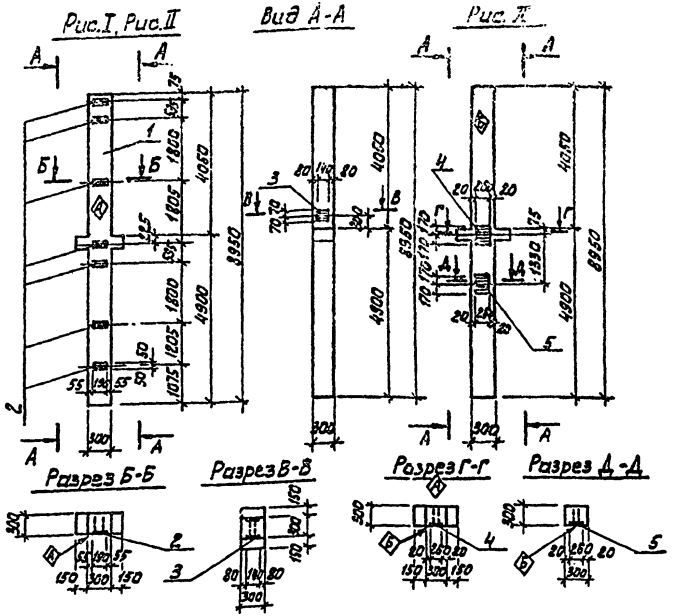


| Позиция | Кол. | Обозначение | Наименование | Кол. | Примечание |
|---|---|---|---|---|---|
| | | | Сборочные единицы | | |
| | 1 | 1.020-1 Вып. 2-1 | Колонна 2КА3.42 | 1 | |
| | 2 | 1.020-1 Вып. 2-5 | Закладное изделие МН31 | 7 | 1.29 |
| | 3 | 1.020-1 Вып. 2-5 | Закладное изделие МН37 | 1 | 4.10 |
| | | | Переменные данные для исполнения КИ 11 отсутствуют | | |
| | | | КИ 11-01 | | |
| | 4 | 1.020-1 Вып. 2-5 | Закладное изделие МН30 | 1 | 11,63 |
| | 5 | 1.020-1 Вып. 2-5 | Закладное изделие МН29 | 1 | 10.24 |

1. Знаки Ⓐ Ⓑ нанести несмываемой краской
2. Покрытие закладных изделий: Гор. Ц 50-60.

Ведомость расхода стали на дополнительные закладные изделия, кг

| Марка элемента | Изделия закладные | | | | | | | | | | | Всего | Общий расход |
|---|---|---|---|---|---|---|---|---|---|---|---|---|---|
| | Арматура класса AIII ГОСТ 5781-82 | | | | | Прокат марки Вст3 кп2 ГОСТ 103-76 | | | | | | | |
| | Ф8 | 10 | 12 | 16 | Итого | δ=8 | δ=10 | δ=12 | | Итого | | | |
| К11 | 2.75 | — | 1.03 | — | 3.78 | 6.28 | 3.08 | — | | 9.36 | | 13.14 | 13.14 |
| К12 | 2.75 | 0.54 | 1.03 | 6.06 | 10.38 | 6.28 | 10.02 | 8.33 | | 24.63 | | 35.01 | 35.01 |

| Условное обозначение | Марка по проекту | Рис. | Масса |
|---|---|---|---|
| тп 901-3 КЖИ. КИ 11 | К 11 | I | 2048 |
| -01 | К12 | II | 2048 |

ПРИВЯЗАН

ИНВ. №

| | | | |
|---|---|---|---|
| ТП 901-3-192.84 | | КЖИ. К. И 11 | |
| КОЛОННЫ (К11 К12) | | СТАДИЯ | МАССА | МАСШТАБ |
| | | Р | СМ ТАБЛ | — |
| | | ЛИСТ | ЛИСТОВ 1 |
| ПРОВЕР | ПИСЬМАН | ЦНИИЭП инженерного оборудования г. Москва | |
| СТ. КНЖ | ШЕВЧЕНКО | | |
| РУК. ГР. | ПИСЬМАН | | |
| ГИП | ЛЕВИНА | | |
| ГА. КОНСТ | ШАПИРО | | |
| Н. КОНТР | ЛЕВИНА | | |
| НАЧ. ОТА | КРАСАВИН | | |

ИНВ. № ПОДЛ. | ПОДПИСЬ И ДАТА | ВЗАИМ. ИНВ. №

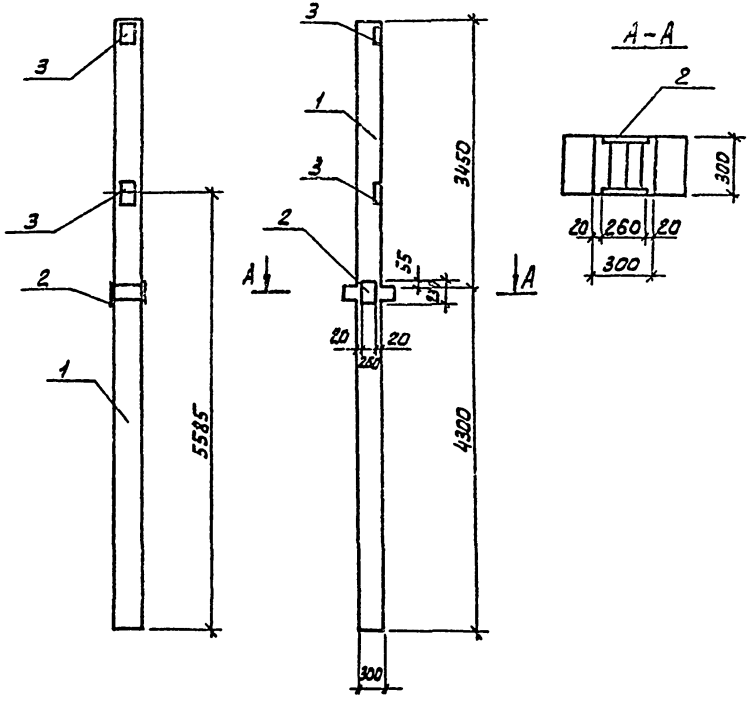


| Формат | Зона | Поз. | Обозначение | Наименование | Кол. | Примечание |
|---|---|---|---|---|---|---|
| | | | | Сборочные единицы | | |
| | | 1 | 1.020-1, 2-1 01-02 | Колонна 2 КД3.38 | 1 | |
| | | 2 | 1.020-1; Вып.2-5 14-07 | Изделие закладное МН18 | 1 | 16.77кг |
| | | 3 | 1.020-1. Вып. 2-5 16-04 | То же МН31 | 2 | 1.29 кг |

Ведомость расхода стали на дополнительные закладные изделия на элемент, кг

| Марка элемента | Изделия закладные | | | | | | | | | |
|---|---|---|---|---|---|---|---|---|---|---|
| | Арматура класса А-III ГОСТ 5781-82 | | | | Прокат марки Вст3 кп2 ГОСТ 82-70 | ГОСТ 103-76 | | | | Всего |
| | ф8 | ф12 | ф16 | Итого | -12х230 | -8х100 | | | Итого | |
| К 14 | 0.8 | 0.53 | 2.7 | 4.03 | 13.52 | 1.8 | | | 15.32 | 19.35 |

ТП 901-3-192.84 КЖЕИ. К и 14

Колонна К 14

| | | | |
|---|---|---|---|
| Стадия | Масса | Масштаб | |
| РП | 1778 кг | — | |
| Лист: | Листов: 1 | | |

ЦНИИЭП инженерного оборудования г. Москва

| | | |
|---|---|---|
| Н.контр. | Левина | |
| Провер. | Письман | |
| Инжен | Саранча | |
| Рук.гр. | Письман | |
| ГИП | Левина | |
| Гл.конс. | Шапиро | |
| Нач.отд. | Красавин | |

Привязан:

Инв.№

Инв.№ подл. | Подпись и дата | Взам. инв.№

Типовой проект 901-3-192.84 Альбом IV. Часть I

Рис. 1

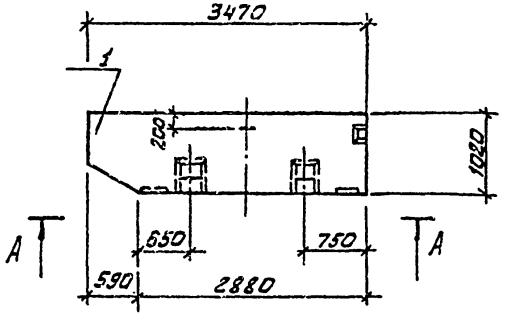


А-А

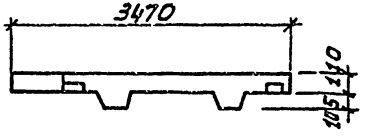


Рис. 2

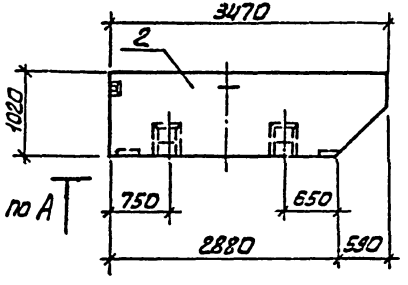


| Формат | Зона | Поз. | Обозначение | Наименование | Кол | Приме-чание |
|---|---|---|---|---|---|---|
| | | | | | | |
| | | | | Сборочные единицы | | |
| | | 1 | 1.020-1,5-8 2.0.0.0 | Панель карнизная ПК 39.10-1 П | 1 | 0,7 т |
| | | | | Сборочные единицы | | |
| | | 2 | 1.020-1,5-8 2.0.0.0-01 | Панель карнизная ПК 39.10-1 П | 1 | 0,7 т |

1. Карнизные плиты ПС23, ПС 24 отличаются от карнизной плиты ПК39.10-1 по серии 1.020-1 вып. 5-8 изменением в опалубочных чертежах по данному листу.

| Обозначение | Марка | Рис |
|---|---|---|
| ТП КЖИ ПС 23 | ПС23 | 1 |
| -01 | ПС24 | 2 |
| | | |

| | | |
|---|---|---|
| Привязан | | |
| Инв.№ | | |

| | | |
|---|---|---|
| Н. контр. | Левина | |
| Провер. | Письман | |
| Инж. | Саранча | |
| Рук. гр. | Письман | |
| ГИП | Левина | |
| Гл. констр. | Шапиро | |
| Нач. ОТА | Красавин | |

ТП 901-3-192.84 КЖИ. ПС 23

Карнизная плита (ПС 23; ПС 24)

| Стадия | Масса | Масштаб |
|---|---|---|
| Р | 0,7 т | — |
| Лист | Листов 1 | |

ЦНИИЭП инженерного оборудования г. Москва

Инв.№ подл. | Подпись и дата | Взам. инв.№

Типовой проект 901-3-192.84 альбом IV, часть I

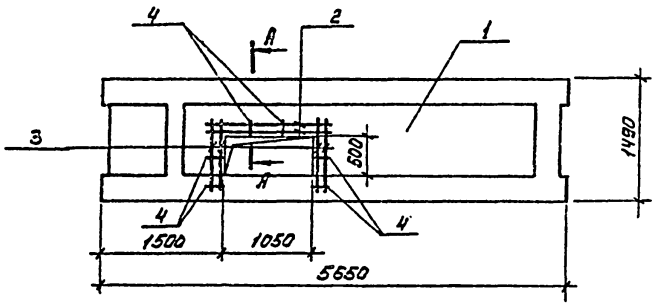


А - А

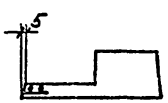


| Формат | Зона | Поз. | Обозначение | Наименование | Кол. | Примечание |
|---|---|---|---|---|---|---|
| | | | | Сборочные единицы | | |
| | | 1 | 1.041-1 вып. 4 | Плита ПРС 56.15-10 А т V т-2 | 1 | |
| | | | | Детали | | |
| | | 2 | | ф6 А III ГОСТ 5781-82 ; ℓ = 1230 | 2 | 0,27 кг |
| | | 3 | | ф6 А III ГОСТ 5781-82 ; ℓ = 680 | 2 | 0,15 кг |
| | | 4 | | ф6 А III ГОСТ 5781-82 ; ℓ = 100 | 6 | 0,02 кг |

| Условное обозначение | Марка по проекту |
|---|---|
| ПГ1 | П12 |

| Марка элемента | Изделия арматурные | | | Общий расход |
|---|---|---|---|---|
| | Арматура класса | | | |
| | А-III | | | |
| | ГОСТ 5781-82 | | | |
| | ф6 | | Итого | |
| ПГ1 | 0,96 | | 0,96 | 0,96 |

| | | |
|---|---|---|
| Провер. | Левина | |
| Инж. | Митрофанова | |
| Рук. гр. | Письман | |
| ГИП | Левина | |
| Гл. конст. | Шапиро | |
| Н. контр. | Левина | |
| Нач. отд. | Красавин | |

ТП 901-3-192.84 КЖИ. ПГ1

Плита перекрытия П12

| Стадия | Масса | Масштаб |
|---|---|---|
| Р | 2500 | — |
| Лист | Листов 1 | |

ЦНИИЭП инженерного оборудования г. Москва

Копировал

Формат А3

Инв. № подл. | Подпись и дата | Взам. инв. №

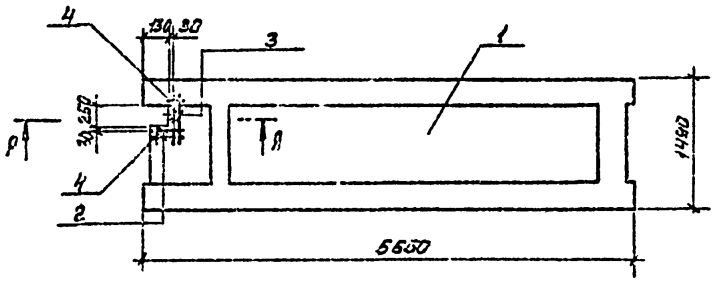


А - А

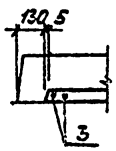


| Формат | Зона | Поз. | Обозначение | Наименование | Кол | Примечание |
|---|---|---|---|---|---|---|
| | | | | Сборочные единицы | | |
| | | 1 | 1.041-1 вып.4 | Плита ПРС56.15-8АтVт-2 | 1 | |
| | | | | | | |
| | | | | Детали | | |
| | | 2 | | ФбАIII ГОСТ 5781-82, ℓ=200 | 2 | 0.04 кг |
| | | 3 | | ФбАIII ГОСТ 5781-82, ℓ=560 | 2 | 0.12 кг |
| | | 4 | | ФбАIII ГОСТ 5781-82, ℓ=100 | 2 | 0.02 кг |

| Условное обозначение | Марка по проекту |
|---|---|
| ПГ2 | П13 |

| Марка элемента | Изделия арматурные | | | Общий расход |
|---|---|---|---|---|
| | Арматура класса | | | |
| | А-III | | | |
| | ГОСТ 5781-82 | | | |
| | Ф6 | | Итого | |
| ПГ2 | 0,36 | | 0,36 | 0,36 |

| | | |
|---|---|---|
| Провер. | Левина | |
| Инж. | Митрофанова | |
| Рук.гр. | Письман | |
| ГИП | Левина | |
| Гл.конст | Шапиро | |
| Н.контр. | Левина | |
| Нач.отд. | Красавин | |

ТП 901-3-192.84 КЖИ. ПГ2

Плита перекрытия П13

| Стадия | Масса | Масштаб |
|---|---|---|
| Р | 2500 | — |
| Лист | Листов 1 | |

ЦНИИЭП инженерного оборудования г. Москва

Копировал

Формат А3

Инв.№подл. | Подпись и дата | Взам.инв.№

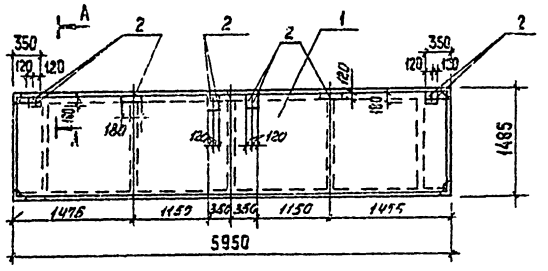


Сечение А-А

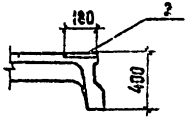


| Формат | Зона | Поз. | Обозначение | Наименование | Кол. | Примеч. |
|---|---|---|---|---|---|---|
| | | | | Документация | | |
| | | | | Сборочные единицы | | |
| | | 1 | 1.442.1-2 | Плита 2П1-2АIVт | 1 | |
| | | 2 | 1.442.1-2 | Изделие закладное МН5 | 10 | 1,7кг |

Покрытые закладных изделий: гор. Ц50-60

Ведомость расхода стали на дополнительные закладные изделия на элемент кг

| Марка элемента | Изделия закладные | | | | | Всего | Общий расход |
|---|---|---|---|---|---|---|---|
| | Прокат марки | | | | | | |
| | В Ст3 кп2 | | | | | | |
| | ГОСТ 103-76 | | | | | | |
| | -8х120 | -8х30 | | | Итого | | |
| ПГ3 | 14,0 | 3,0 | | | 17,0 | 17,0 | 17,0 |

Привязан

Инв. №

| | | |
|---|---|---|
| Н. контр. | Левина | |
| Провер. | Левина | |
| Вед. инж. | Смыслова | |
| Рук. гр. | Письман | |
| ГИП | Левина | |
| Гл. конст. | Шапиро | |
| Нач. отд. | Красавин | |

ТП 901-3-192.84 КЖИ. ПГ3

Плита покрытия П6

| Стадия | Масса | Масштаб |
|---|---|---|
| Р | 2400 | — |
| Лист | Листов 1 | |

ЦНИИЭП инженерного оборудования г. Москва

Инв. № подл. | Подпись и дата | Взам. инв. №

Типовой проект 901-3-192.84 Альбом IV, часть I

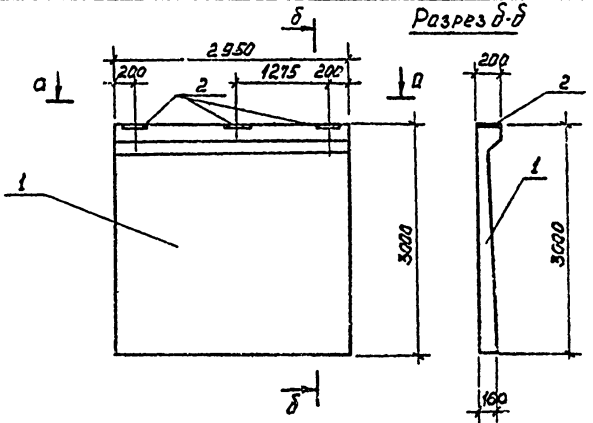


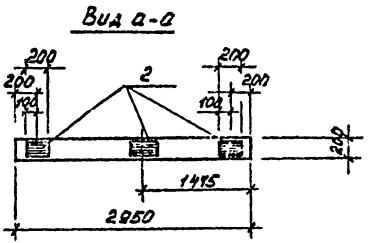


| Формат | Зона | Поз. | Обозначение | Наименование | Кол. | Примечание |
|---|---|---|---|---|---|---|
| | | | | Документация | | |
| | | | 3.400-3 Вып. 1 | Сборные железобетонные подпорные стенки нехотрасленого применения | | |
| | | | | Сборочные единицы | | |
| | | 1 | 3.400-3 вып. 1 | Подпорная плита ПЛ5-2 | 1 | |
| | | 2 | 1.400-15 | Изделие закладное МН-1176 | 3 | 2,4 кг |

Покрытие закладных изделий: Гор. ц 50-60.

| Марка элемента | Изделия закладные | | | | | | | | | | Общий расход |
|---|---|---|---|---|---|---|---|---|---|---|---|
| | Арматура класса AIII ГОСТ 5781-82 | | | | Прокат марки Вст3 кп 2 ГОСТ 103-76* | | | | | | |
| | ф8 | | | Итого | -б=6 | -б=8 | | | | Итого | |
| ПЛ1 | 0,36 | | | 0,36 | 5,7 | 1,2 | | | | 6,9 | 7,26 |
| | | | | | | | | | | | |

Привязан

Инв. №

Инв. № подл. | Подпись и дата | Взам. инв. №

| | | | |
|---|---|---|---|
| Провер. | Смыслова | | |
| Ст. инж. | Шевченко | | |
| Рук. гр. | Писькан | | |
| ГИП | Левина | | |
| Гл. конст. | Шапиро | | |
| Н. контр. | Левина | | |
| Нач. отд. | Красавин | | |

ТП 901-3-192.84 КЖИ. ПЛ 1

Подпорная плита (ПЛ 1)

| Стадия | Масса | Масштаб |
|---|---|---|
| Р | 33,00 | — |
| Лист | Листов 1 | |

ЦНИИЭП инженерного оборудования г. Москва

Альбом IV, часть I

Типовой проект 901-3-192.84

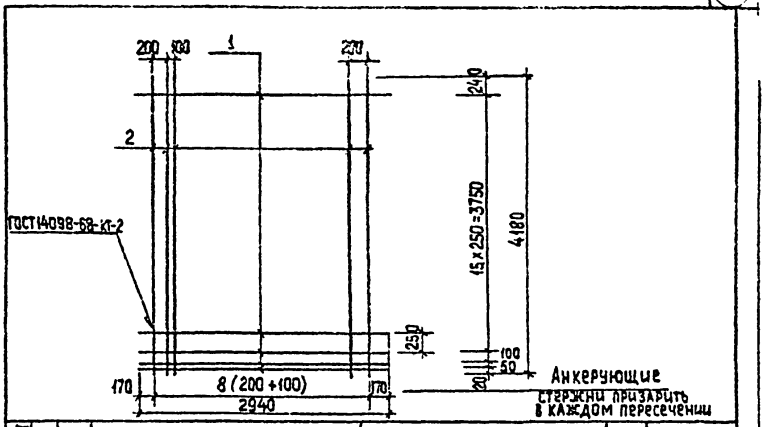


| Формат | Зона | Поз. | Обозначение | Наименование | Кол. | Примеч. |
|---|---|---|---|---|---|---|
| | | | | | | |
| | | | | Детали | | |
| Б4 | | 1 | | ф 5 В I ГОСТ 6727-80; ℓ=2940 | 18 | 0,45 кг |
| Б4 | | 2 | | ф 12 А III ГОСТ 5781-82 ; ℓ=4180 | 18 | 3,71 кг |

Привязан:

Инв. №

Взам. инв. №

Подпись и дата

Инв. № подл.

ТП 901-3-192.84 КЖИ. С29

| | | |
|---|---|---|
| Н. контр. | Левина | |
| Провер. | Письман | |
| Инж. | Лазарева | |
| Рук. гр. | Письман | |
| ГИП | Левина | |
| Гл. конст. | Шапиро | |
| Нач. отд. | Красавин | |

Сетка арматурная С29

| Стадия | Масса | Масштаб |
|---|---|---|
| Р | 74,9 | — |
| Лист | Листов 1 | |

ЦНИИЭП инженерного оборудования г. Москва

Копировал: Хюппенен Формат А4

19594-04

gost.e-ecolog.ru