ТИПОВОЙ ПРОЕКТ
901-3-192.84

РЕАГЕНТНОЕ ХОЗЯЙСТВО НА 2 ОСНОВНЫХ РЕАГЕНТА ДЛЯ СТАНЦИИ ОЧИСТКИ ВОДЫ ПОВЕРХНОСТНЫХ ИСТОЧНИКОВ

С СОДЕРЖАНИЕМ ВЗВЕШЕННЫХ ВЕЩЕСТВ ДО 150 МГ/Л

ПРОИЗВОДИТЕЛЬНОСТЬЮ 100 ТЫС.М^3/СУТ.

АЛЬБОМ II Часть 1

ТЕХНОЛОГИЧЕСКАЯ, САНИТАРНО-ТЕХНИЧЕСКАЯ ЧАСТИ
НЕСТАНДАРТИЗИРОВАННОЕ ОБОРУДОВАНИЕ

gost.e-ecolog.ru

Госстрой СССР
ЦЕНТРАЛЬНЫЙ ИНСТИТУТ ТИПОВОГО ПРОЕКТИРОВАНИЯ
Свердловский филиал
620062, г.Свердловск-62, ул.Чебышева, 4
Заказ № 3050 Инв.№ 19594-02 тираж 320
Сдано в печать 9.10 1981г. цена 1-97

ТИПОВОЙ ПРОЕКТ
901-3-192.84

РЕАГЕНТНОЕ ХОЗЯЙСТВО НА 2 ОСНОВНЫХ РЕАГЕНТА ДЛЯ СТАНЦИИ ОЧИСТКИ ВОДЫ ПОВЕРХНОСТНЫХ ИСТОЧНИКОВ

С СОДЕРЖАНИЕМ ВЗВЕШЕННЫХ ВЕЩЕСТВ ДО 150 МГ/Л
ПРОИЗВОДИТЕЛЬНОСТЬЮ 100 ТЫС.М³/СУТ.

СОСТАВ ПРОЕКТА.

Альбом I	Часть1	Архитектурно-строительные чертежи
Альбом II	Часть1	Технологическая, санитарно-техническая части, нестандартизированное оборудование.
Альбом III	Часть1	Электротехническая часть. Связь и сигнализация.
Альбом IV	Часть1	Строительные изделия.
Альбом V	Часть1	Ведомости потребности в материалах.
Альбом VI	Часть1	Спецификации оборудования.
Альбом VII	Часть1	Сборник спецификаций оборудования.
Альбом VIII	Часть1	Сметы.

УТВЕРЖДЕН ГОСГРАЖДАНСТРОЕМ
ПРИКАЗ N 297 ОТ 31 ОКТЯБРЯ 1980г.

ВВЕДЕН В ДЕЙСТВИЕ
ЦНИИЭП ИНЖЕНЕРНОГО ОБОРУДОВАНИЯ
ПРИКАЗ №125 ОТ 25 ДЕКАБРЯ 1983 г.

РАЗРАБОТАН
ЦНИИЭП ИНЖЕНЕРНОГО ОБОРУДОВАНИЯ
ГОРОДОВ, ЖИЛЫХ И ОБЩЕСТВЕННЫХ ЗДАНИЙ.
Главный инженер института Д. Кетаов
Главный инженер проекта Р. Чичерина

АЛЬБОМ II
Часть 1.

Привязан

Инв. №

Содержание альбома

Марка	Наименование	N N страниц
	Технологическая часть. Чертежи марки ТХ	
ТХ-1	Общие данные	3
ТХ-2	Общий вид. Планы на отм. 0.000; 0.600, 4.200	4
ТХ-3	План на отм. 0.600, 0.000 и -2.500	5
ТХ-4	Разрез 1-1. Сечения А-А, Б-Б.	6
ТХ-5	Разрезы 2-2, 3-3, 4-4.	7
ТХ-6	Аксонометрическая схема трубопроводов растворов реагентов.	8
ТХ-7	Аксонометрические схемы технологических трубопроводов	9
ТХ-8	Спецификация материалов и оборудования	10
ТХ-9	Механическая мастерская.	11
	Сантарна-техническая часть. Чертежи марки ВК	
ВК-1	Общие данные.	12
ВК-2	Внутренний водопровод, канализация, водостоки. Планы. Аксонометрические схемы.	13
	Отопление и вентиляция. Чертежи марки ОВ	
ОВ-1	Общие данные	14
ОВ-2	План на отм. 0.000, 0.600 и 4.200	15
ОВ-3	Схема системы отопления. Узел управления	16
ОВ-4	Схемы систем П1; В1÷В3; ВЕ1; ВЕ2.	17
ОВ-5	Установка системы П1	18
ОВ-6	Установки систем В1, В2, В3	19
ОВН-1 ОВН-2	Конфузоры. Переходы	20
ОВН-3	Воздуховод из асбестоцементных листов	21
	Нестандартизированное оборудование.	
10250000а	Воздухозаборное устройство Ду-150. Эскизный чертеж общего вида.	22
11370000а	Поплавок. Эскизный чертеж общего вида	
11340000а	Гребенка воздухораспределительная в расходном баке коагулянта. Эскизный чертеж общего вида	23
11330000а	Кольца гидрасмыва. Эскизный чертеж общего вида.	
12420000а	Гребенка воздухораспределительная в расходном баке коагулянта. Эскизный чертеж общего вида 124.200 000	24
12430000а	Гребенка воздухораспределительная в расходном баке полиакриламида. Эскизный чертеж общего вида.	

Инв.№ подл. | Подпись и дата | Взам.инв.№

Типовой проект 901-3-192.84 Альбом III ч.1.

Ведомость рабочих чертежей основного комплекта ТХ.

Лист	Наименование	N N страниц
1	2	3
ТХ-1	Общие данные	3
ТХ-2	Общий вид. Планы на отм. 0.000, 0.600, ч.200	4
ТХ-3	План на отм. 0.600, 0.000 и -2.500	5
ТХ-4	Разрез 1-1. Сечения А-А, Б-Б	6
ТХ-5	Разрезы 2-2, 3-3, 4-4	7
ТХ-6	Аксонометрическая схема трубопроводов растворов реагентов.	8
ТХ-7	Аксонометрические схемы технологических трубопроводов	9
ТХ-8	Спецификация материалов и оборудования	10
ТХ-9	Механическая мастерская.	11

Ведомость основных комплектов рабочих чертежей

Обозначение	Наименование	Примечание
901-3-192.84 АР	Архитектурные решения	Альбом I ч.1
901-3-192.84 КЖ	Конструкции железобетонные	—"—
901-3-192.84 КМ	Конструкции металлические	—"—
901-3-192.84 ТХ	Технологические решения	Альбом III ч.1
901-3-192.84 ВК	Внутренние водопровод и канализация	—"—
901-3-192.84 ОВ	Отопление и вентиляция	—"—
901-3-192.84 ЭМ	Силовое электрооборудование	Альбом IV ч.1
901-3-192.84 ЭО	Электрическое освещение	—"—
901-3-192.84 АТХ	Автоматизация технологического процесса	—"—
901-3-192.84 СС	Связь и сигнализация	—"—

Ведомость ссылочных и прилагаемых документов

Обозначение	Наименование	Примечание
1	2	3
	Ссылочные документы	
ВСН 12-77 / ММСС СССР	Номенклатура деталей трубопроводов из углеродистой стали	
ОСТ 6-05-367-74	Соединительные детали из полиэтилена высокого давления	
	Прилагаемые документы	
1134 00 000	Гребенка воздухораспределительная в растворных баках коагулянта	
1133 00 000	Кольца гидрозатвора	
1137 00 0002, 1137 00 000-01	Поплавок	
1240 00 000	Гребенка воздухораспределительная в расходных баках коагулянта	
1241 00 000	Гребенка воздухораспределительная в расходном баке полиакриламида.	
ТХ СО	Спецификации оборудования	
ТХ ССО	Сборник спецификаций	
ТХ ВМ	Ведомости потребности в материалах.	

Ведомость спецификаций

Лист	Наименование	Примечание
1	2	3
ТХ-8	Спецификация материалов и оборудования.	

Условные обозначения

В1	Трубопровод чистой воды
В7	Трубопровод сырой воды
К3	Производственная канализация
К2	Дождевая канализация
Р2	Трубопровод раствора коагулянта
Р3	Трубопровод раствора полиакриламида
Д0	Воздухопровод

Основные технико-экономические показатели

N N п.п.	Наименование показателей	Единица измерен	Количества
1	Сметная стоимость строительства	тыс.руб	297,12
2	Стоимость строительно-монтажных работ	тыс.руб	273,19
3	Расход коагулянта по чистому продукту	кг/сут	4560
4	Расход полиакриламида по чистому продукту	кг/сут	57

Общие указания

Настоящий типовой проект разработан в соответствии с планом типового проектирования на 1983 год. В основу рабочей документации положен технический проект, утвержденный „Госгражданстроем" приказом N 297 от 31 октября 1980 г.

Относительная отметка 0.000 соответствует абсолютной отметке [ ].

Монтаж стальных трубопроводов должен выполняться согласно СНиП III-28-75, монтаж полиэтиленовых трубопроводов - согласно инструкции СН-478-80.

Типовой проект разработан в соответствии с действующими нормами и правилами и предусматривает мероприятия, обеспечивающие взрывобезопасность и пожаробезопасность при эксплуатации здания.

Главный инженер проекта Чичерина Р.К. Чичерина

Инв. № подл. | Подпись и дата | Взам. инв. №

Привязан:			
Инв. №			
Т.П. 901-3-192.84		Т.Х.	
Н. контр.	Новик		Реагентное хозяйство на 2 гатента для станции производительностью 100 тыс. м³/сут
Провер.	Чичерина		
Вед. инж.	Новик		
ГИП	Чичерина		
Гл. спец.	Бакалавская		Стадия: Р; Лист: 1; Листов:
Нач. отд.	Капаетодиди		Общие данные
			ЦИНИЭП инженерного оборудования г. Москва

19594-02

Типовой проект 901-3-192.84 Альбом III часть 1.

План на отм. 4.200 М1:200

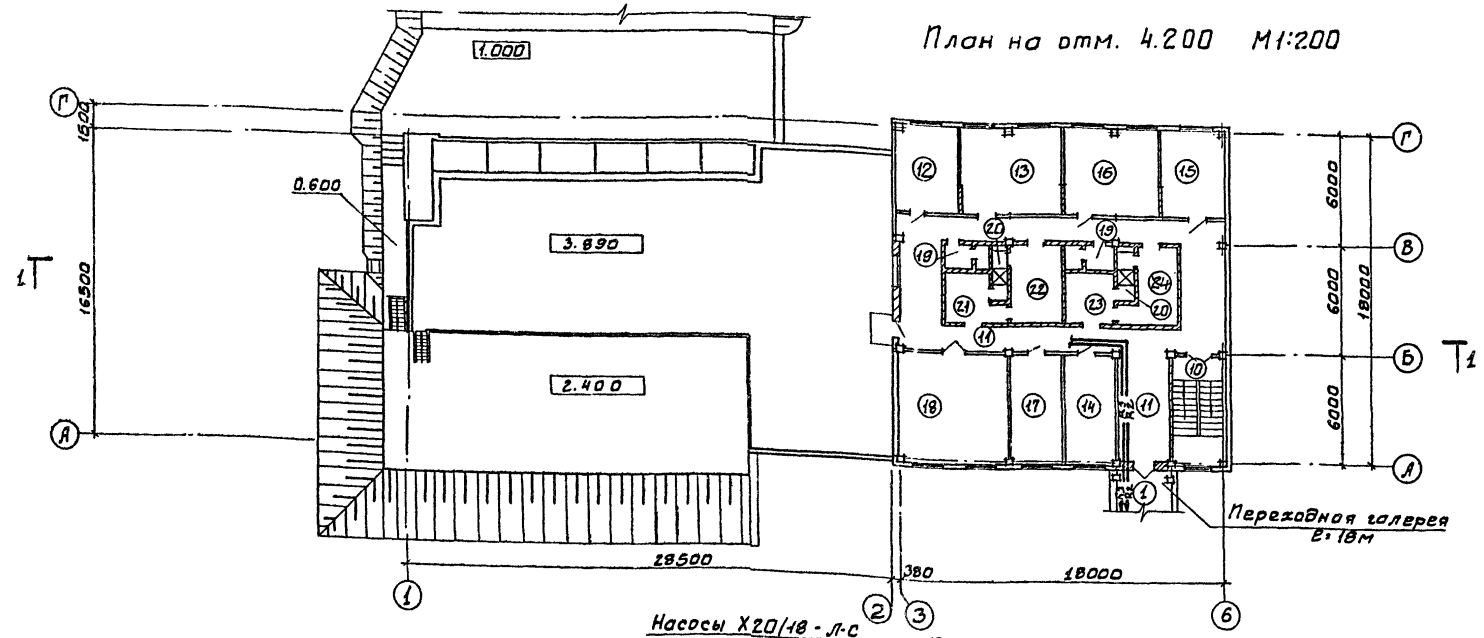

План на отм.0.000; 0.600; М1:200

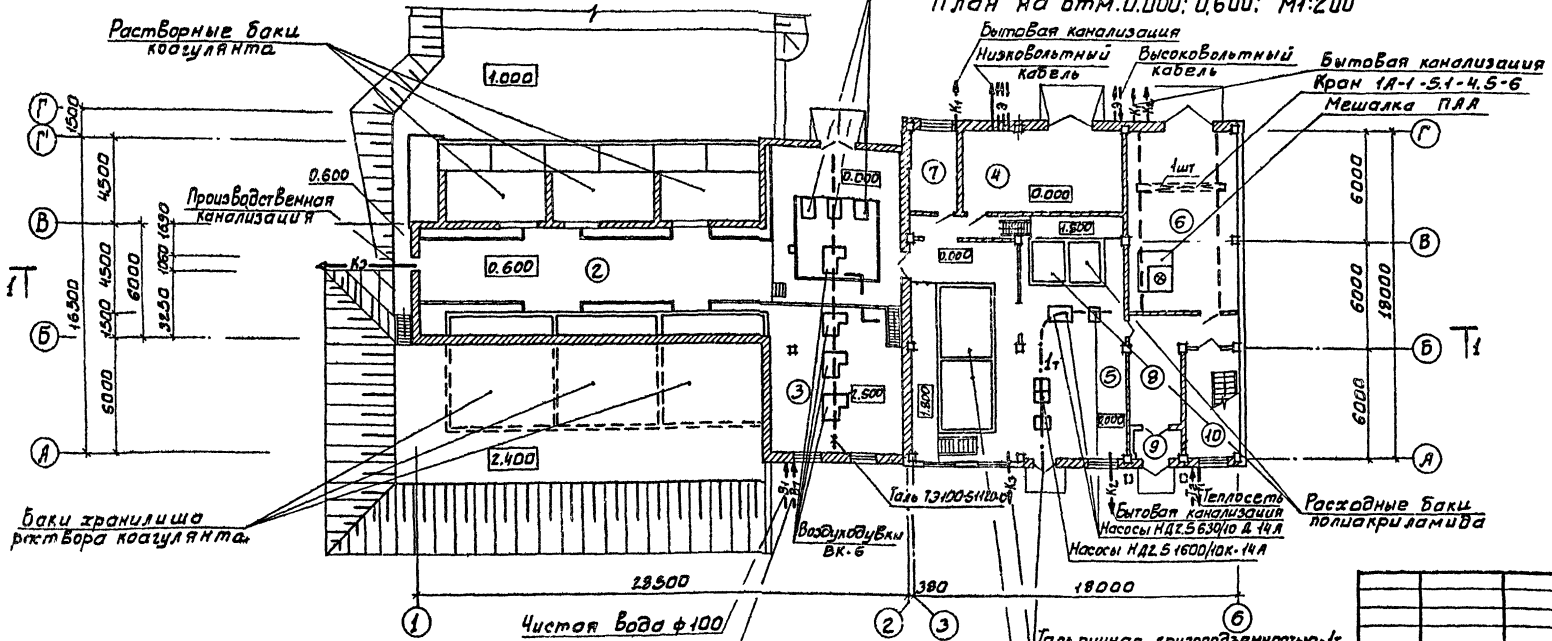

№ по плану	Экспликация помещений
1	Галерея трубопроводов
2	Отделение коагулянта
3	Воздухоудувная
4	КТП
5	Дозаторная
6	Отделение ПАА.
7	Кладовая
8	Вестибюль
9	Тамбур
10	Лестничная клетка
11	Коридор
12	Приточная Венткамера
13	Комната персонала
14	Механическая мастерская
15	Вытяжная Венткамера
16	Комната приема пищи
17	Мастерская КИП
18	Операторская
19	Санузлы
20	Душевые
21	Женский гардероб домашней и уличной одежды.
22	Женский гардероб специальной одежды.
23	Мужской гардероб домашней и уличной одежды.
24	Мужской гардероб специальной одежды.

Н.КОНТР	ЧИЧЕРИНА	
ПРОВЕР	КУЛАКОВА	
СТ.ИНЖ	КРУГЛОВА	
РУК.ГР.	НОВИК	
ГИП	ЧИЧЕРИНА	
ГЛ.СПЕЦ	БРАСЛАВСКИЙ	
Н.К.ОТД	ЗАЛЕТОХИН	

ТП 901-3-192.84 ТХ

РЕАГЕНТНОЕ ХОЗЯЙСТВО НА 2 РЕАГЕНТА ДЛЯ СТАНЦИИ ПРОИЗВОДИТЕЛЬНОСТЬЮ 100 ТЫС. М3/СУТКИ.

ОБЩИЙ ВИД ПЛАНЫ НА ОТМ. 0.000; 0.600; 4.200

СТАДИЯ	ЛИСТ	ЛИСТОВ
Р	2	

ЦИНИЭП инженерного оборудования г. Москва

СОГЛАСОВАНО

ИНВ.№ ПОДЛ. | ПОДПИСЬ И ДАТА | ВЗАМ.ИНВ.№

ПРИВЯЗАН

ИНВ.№

Типовой проект 901-3-192.84 Альбом II ч.1

М 1:100

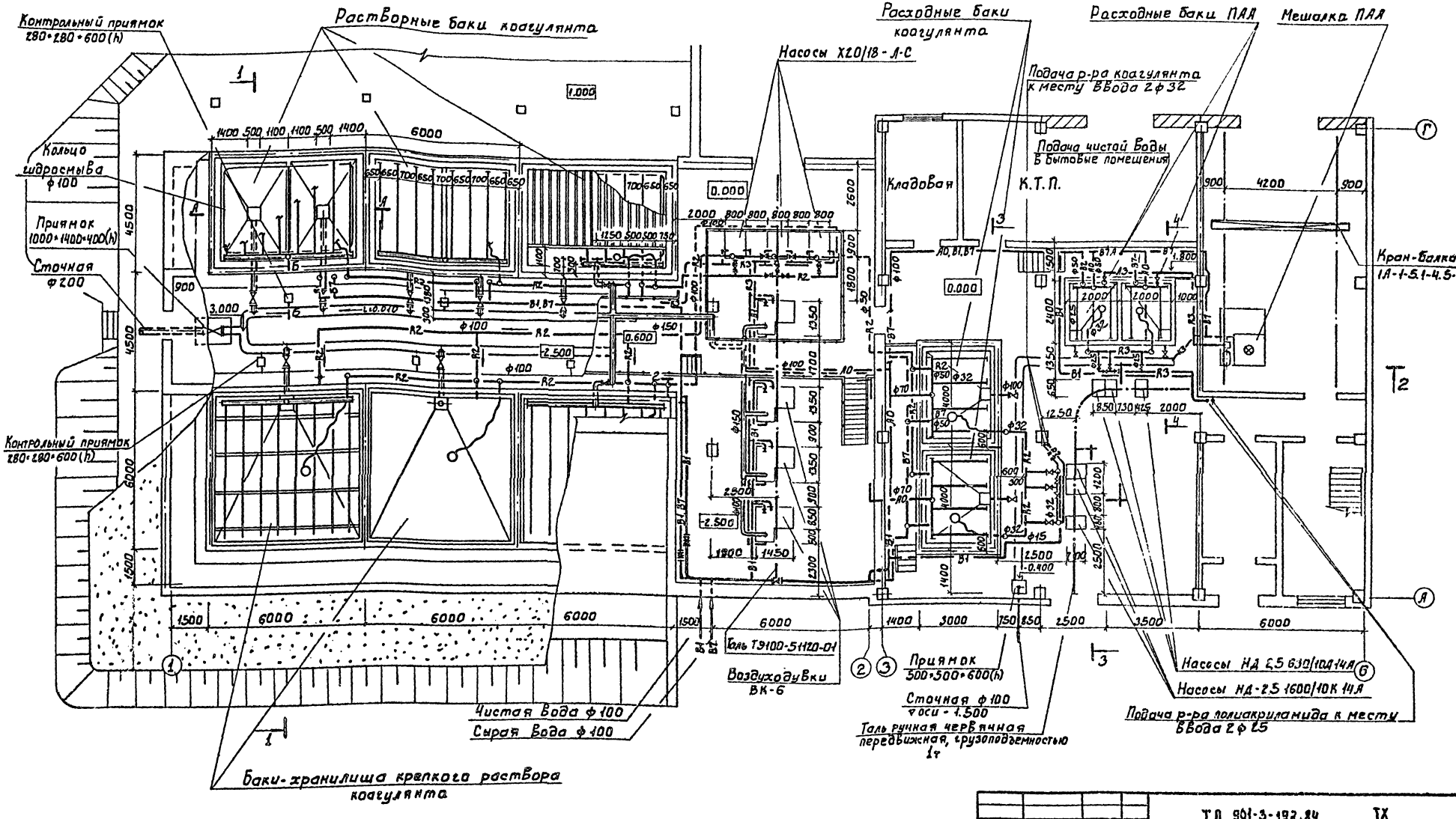

Н.контр	Новик		
Провер.	Чичерина		
Вед.инж	Новик		
ГИП	Чичерина		
Гл.спец	Браславский		
Нач.отд	Заплетохин		

Привязан

Инв №

ТП 901-3-192.84 ТХ

Реагентное хозяйство
Реагента для станции производительностью 100 тысяч м³/сут

Стадия	Лист	Листов
Р	3	

План на отм. 0.000; 0.600
Н - 2.500

ЦНИИ ЭП
Инженерного оборудования
г. Москва

19594-02

Согласовано:
Отдел ЯСП Левина
Отдел ЯСП Глебов
Инв.№ подл. | Подпись и дата | Взам. инв.№

Типовой проект 901-3-192.84 Альбом II ч.1

1-1
М 1:50

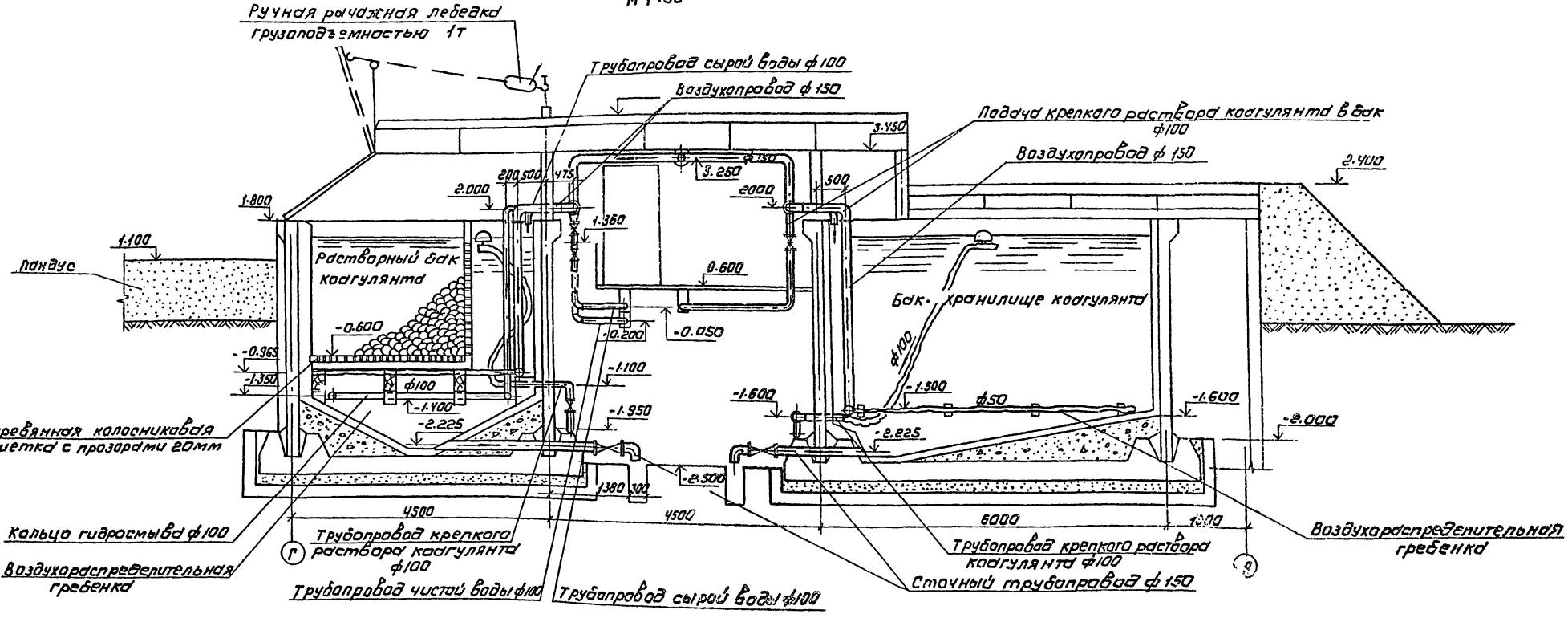

А-А
М 1:50

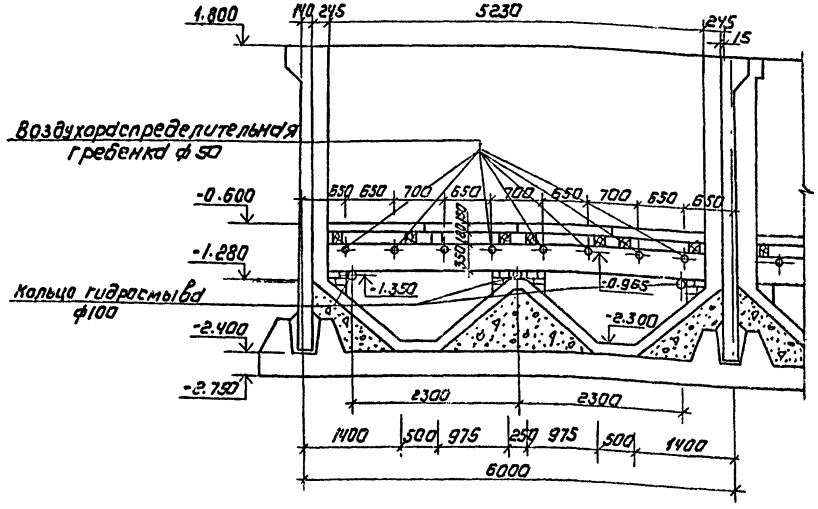

Б-Б
М 1:50

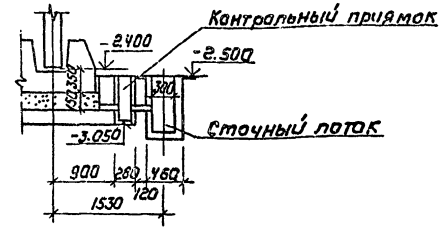

1. Данный лист см. совместно с листами ТХ-3,5

Привязан	Н. контр.	Чичерина		ТП 901-3-192.84		ТХ	
	Пров.	Кулакова		Реагентное хозяйство на 2 реагента для станции производительностью 10 тыс м³/сут	Стадия	Лист	Листов
	Рук. гр.	Новик			Р	4	
	Гип.	Чичерина		Разрез 1-1 Сечения А-А; Б-Б	ЦНИИЭП		
	Гл. спец.	Браславский					
	Нач. отд.	Заплетохин					

Копировал: Коршунова

Согласовано: Отдел АСП Левина; Отдел АСП Глебов

Инв. № подл. | Подпись и дата | Взам. инв.

2-2

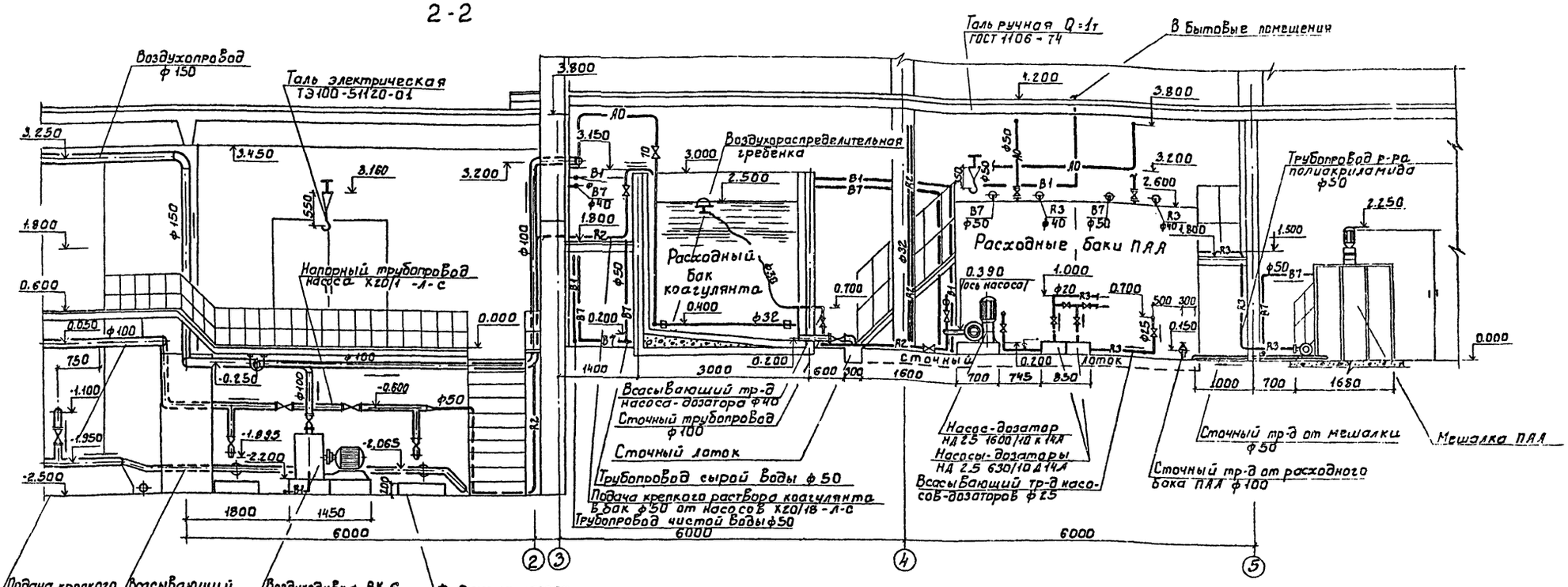

3-3

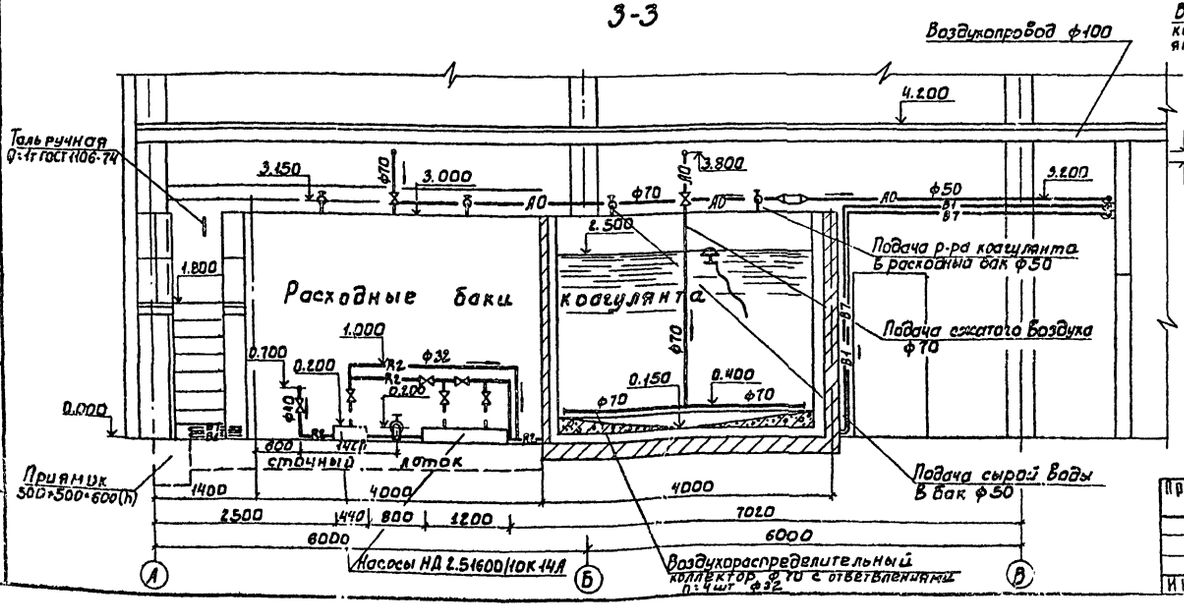

4-4

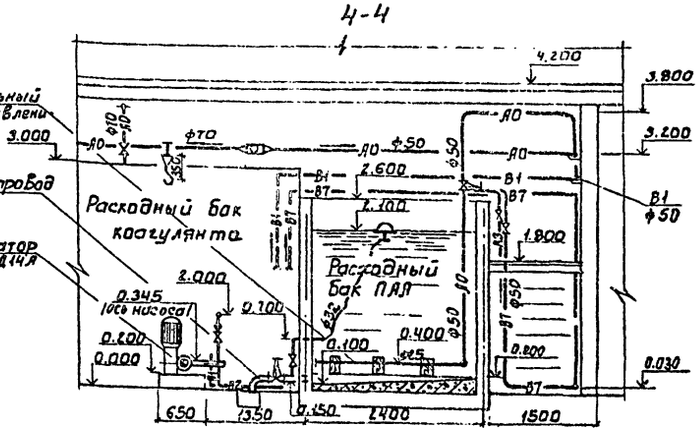

Н.контр.	Чичерина		
Провер.	Новик		
Ст.инж.	Кулагина		
Рук.гр.	Новик		
Гип	Чичерина		
Гл.спец.отд.	Браславский		
Нач.отд.	Заплатин		

Привязан

Инв.№

ТП 301-3-192.84 ТХ

Реагентное хозяйство на 2 реагента для станции производительностью 100 тыс. м³/сут.

Стадия Р | Лист 5 | Листов

Разрезы 2-2, 3-3, 4-4

ЦНИИЭП инженерного оборудования г. Москва

Согласовано: Отдел КСП Шевина; Отдел КСП Лебов; Главный Гладкий

Инв.№ подл. | Подпись и дата | Взам. инв.№

Аксонометрическая схема трубопроводов растворов реагентов

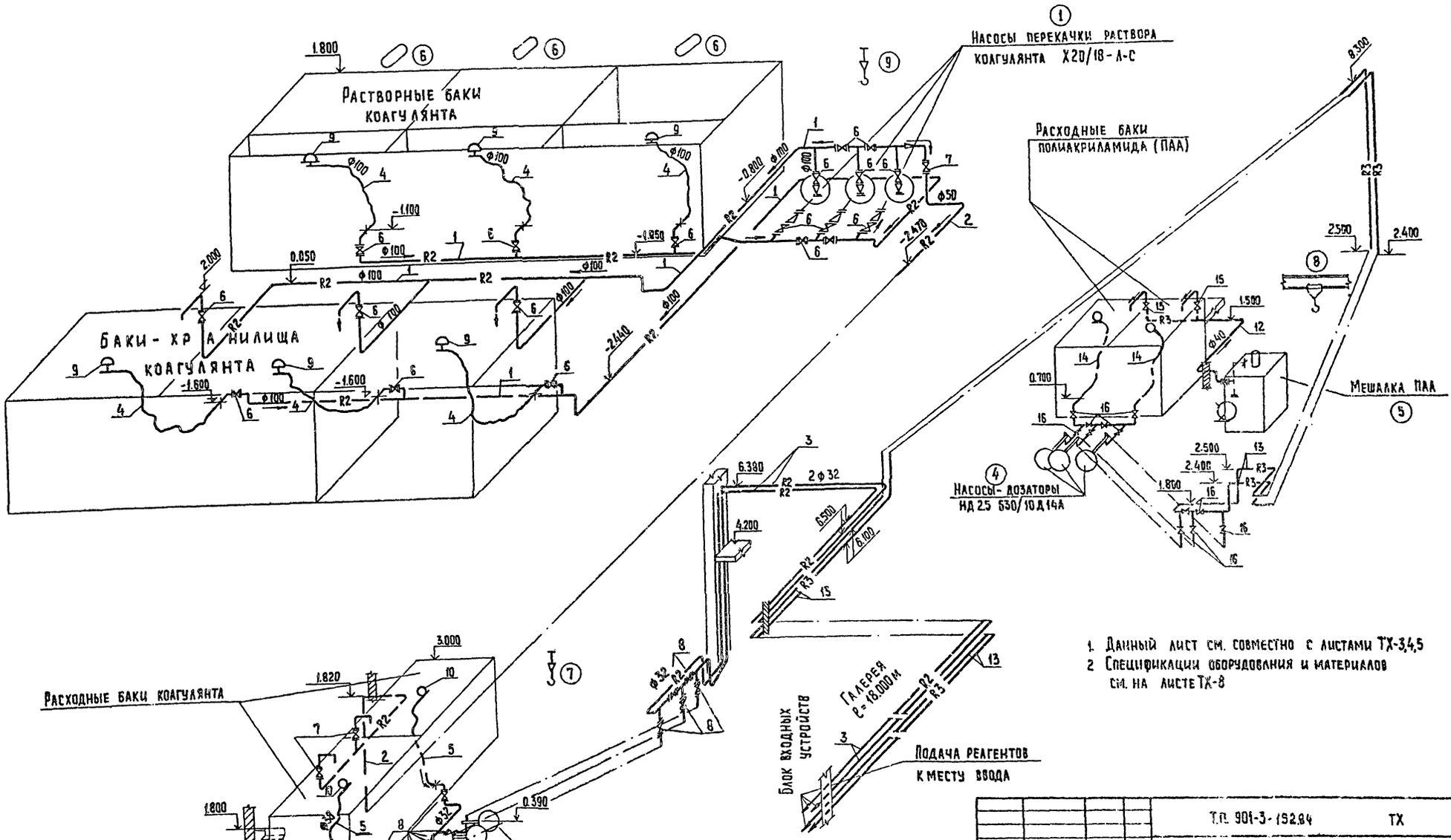

1. Данный лист см. совместно с листами ТХ-3,4,5
2. Спецификации оборудования и материалов см. на листе ТХ-8

Альбом II ч.1

Т.П. 901-3-192.84

Инв. № подл. | Подпись и дата | Взам. инв. №

Привязан				Т.П. 901-3-192.84 ТХ	
	Н. контр.	Новик		Реагентное хозяйство на 2 реагента для станции производительностью 100 тыс м³/сутки	Стадия: Р; Лист: 6; Листов:
	Провер.	Чичерина			
	Вед. инж.	Новик			
	ГИП	Чичерина		Аксонометрическая схема трубопроводов растворов реагентов	ЦНИИЭП инженерного оборудования г. Москва
	Гл. спец.	Браславский			
	Нач. отд.	Заплетохин			

Т.П. 901-3-192.84 А.II ч.1

Аксонометрическая схема трубопроводов чистой, сырой воды и воздухопроводов

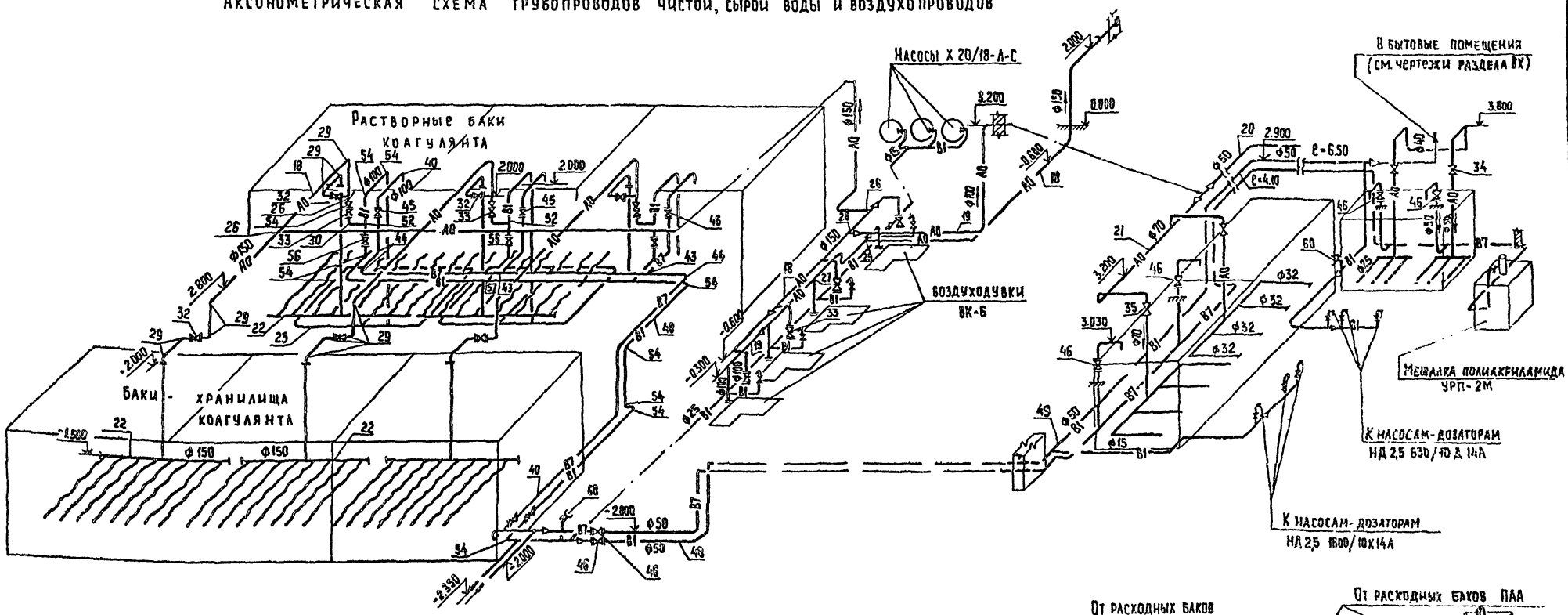

Аксонометрическая схема сточных трубопроводов

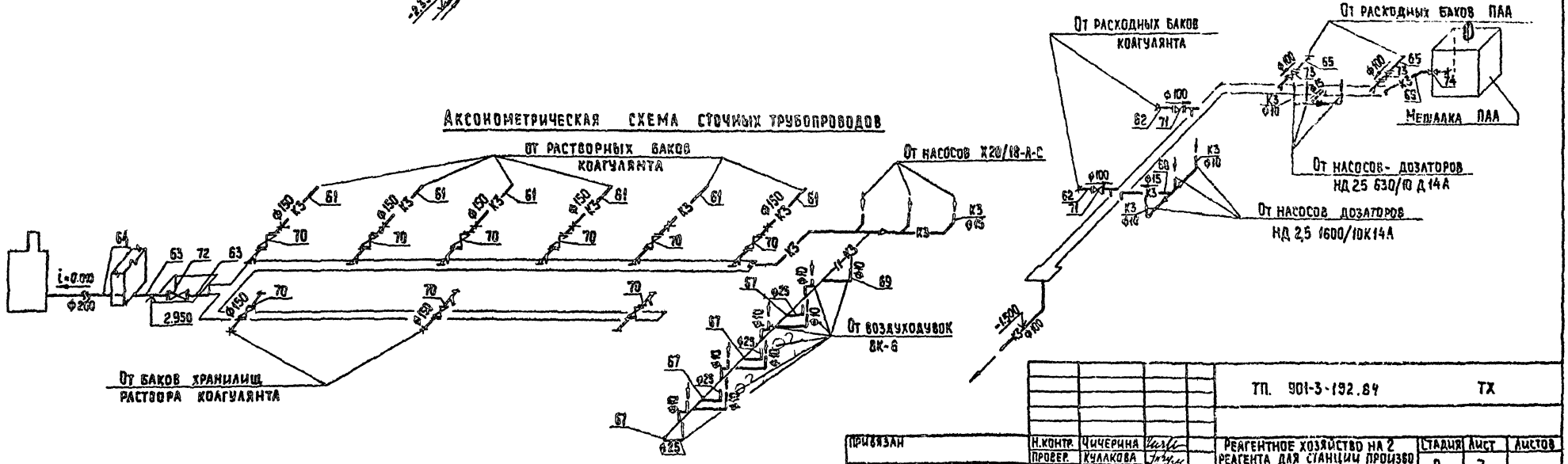

Привязан	Н.контр.	Чичерина		ТП. 901-3-192.84	ТХ
	Провер.	Куллакова			
	Рук. гр.	Новик		Реагентное хозяйство на 2 реагента для станции производительностью 100тыс м³/сутки	Стадия: Р; Лист: 7; Листов:
	ГИП	Чичерина			
	Гл. спец.	Браславский		Аксонометрические схемы технологических трубопроводов	ЦНИИЭП инженерного оборудования г. Москва
Инв. №	Нач. отд.	Заплетохин			

Копировал: Хюппенен

Формат А2

Инв. № подл. | Подпись и дата | Взам. инв. №

Т.П. 901-3-192.84 Альбом II, ч.1

NN поз.	Обозначение	Наименование	Кол.	Масса ед.кг.	Примечание
1	2	3	4	5	6
	Трубопроводы раствора коагулянта				
1	ГОСТ 18599-73	Труба ПЭВП 110С	32	2.08	м
2	—"—	Труба ПЭНП 63С	24	0.693	"
3	—"—	Труба ПЭНП 40 С	92	0,475	"
4	ГОСТ 5398-76	Рукав гр.II тип КЩ-3 ф100	45	5,5	"
5	—"—	—"— ф38	5	2,4	"
6	15ч 73гм	Вентиль фл. 100	16	25,1	шт
7	15 вп 3п	Вентиль фл. 50	3	1,6	"
8	—"—	Вентиль фл. 25	12	1.0	"
9	Т.пр. 901-3- а.	Поплавок 100	6	—	
10	—"—	Поплавок 32	2	—	
11	ОСТ 6-05-367-74	соединительные детали из ПНП	30	—	кг
	Трубопроводы раствора полиакриламида				
12	ГОСТ 3262-75	Труба 40	30	3,33	м
13	—"—	Труба 25	98	2,12	"
14	ГОСТ 5398-76	Рукав гр.II тип В-3 ф32	4	1,2	"
15	15кч 18р	Вентиль 40	2	3,7	шт
16	—"—	Вентиль 25	12	1,7	"
17	113700000	Поплавок 32	2	—	"
	Воздухопроводы				
18	ГОСТ 10704-76	Труба 159х3,5-Г-П	84	13,5	"
19	ГОСТ 10704-76	Труба 114х3,5-Г-П	18	9,54	м
20	ГОСТ 3262-75	Труба 50	4	4,22	"
21	—"—	Труба 70	14	5,74	"
22	113400000	Воздухораспределительная гребенка в растворных		—	
		баках и баках-хранилищах коагулянта	6	—	шт
23	124200000	Воздухораспределительная гребенка в расходных		—	
		баках коагулянта	2	—	"
24	124300000	Воздухораспределительная			
		гребенка в расходных баках полиакриламида	2	—	"
25	113300000	Кольцо водовоздушной			
		промывки в растворных баках коагулянта	3	—	
26	ГОСТ 17376-77	Тройник 150 С32	3	5,0	"
27	—"—	Тройник 150х100 С32	3	4,6	"
28	—"—	Тройник 100 С40	2	2,7	"
29	ГОСТ 17375-77	Отвод 90° 150 С32	23	6,1	
30	—"—	Отвод 90° 100 С40	7	2,4	
31	—"—	Отвод 45° 150 С32	1	3,0	
32	30ч 6др	Задвижка 150	7	73,5	
33	—"—	Задвижка 100	7	38,4	
34	15кч 18р	Вентиль 50	2	5,0	
35	15кч 4р	Вентиль 80	3	3,7	
36	12820-80	Фланец 150-6	18	4,47	шт
37		Фланец 100-6	10	2,89	"
38	ГОСТ 5398-76	Рукав гр II тип КЩ-3 ф150	420	9	"
39	102500000	Воздухозабор ф150			
	Трубопроводы сырой воды.				
40	ГОСТ 10704-76	Труба 114х3,5 Г-П	50	9,54	м
41	ГОСТ 3262-75	Труба 50	65	4,22	"
42	—"—	Труба 25	15	2,12	"
43	ГОСТ 17376-77	Тройник 100 С40	1	2,7	шт
44	ГОСТ 17375-77	Отвод 90° 100 С40	11	2,4	"
45	30ч 6др	Задвижка 100	4	38,4	"
46	15кч 18р	Вентиль 50	4	5	"
47	ГОСТ 12820-80	Фланец 100-25	6	2,14	"
	Трубопроводы чистой воды				
48	ГОСТ 10704-76	Труба 114х3,5 Г-П	52	9,54	м
49	ГОСТ 3262-75	Труба 50	30	4,22	"
50	—"—	Труба 25	30	2,12	"
51	—"—	Труба 15	20	1,16	"
52	—"—	Труба 10	10	0,8	"
53	ГОСТ 17376-77	Тройник 100 С40	5	2,7	шт
54	ГОСТ 17375-77	Отвод 90° 100 С40	15	2,4	
55	ГОСТ 17378-77	Переход К150х100 С32	3	2,1	"
56	30ч 6 др	Задвижка 100	4	38,4	"
57	15 кч 18р	Вентиль 75	10	0,7	"
58	—"—	Вентиль 25	1	1,4	"
59	ГОСТ 12820-80	Фланец 100-6	1	1,4	"
60	15кч 11р	Кран поливочный 25	4	—	компл.
	Сточные трубопроводы				
61	ГОСТ 18599-73	Труба ПЭВП 160 С	30	4,36	м
62	—"—	Труба ПЭВП 110С	4	2,08	"
63	—"—	Труба ПЭВП 225С	3	8,6	"
64	ГОСТ 9583-75	Труба ЧНР 200х4000 АА	8	44,6	"
65	ГОСТ 10704-76	Труба 114х3,5-Г-П	14	9,54	"
66	ГОСТ 3262-75	Труба-50	3	4,22	"
67	—"—	Труба 25	18	2,12	"
68	—"—	Труба 15	1	1,16	"
69	—"—	Труба 10	14	0,8	"
70	15ч. 63 гм	Вентиль 150	9	72	шт
71	15ч 73 гм	Вентиль 100	2	25,1	"
72	15ч 63 гм	Вентиль 200	1	130	шт
73	30ч 6 др	Задвижка 100	4	38,4	
74	15кч 18р	Вентиль 50	1	5	
75	5525-65	Патрубок ПФГ ф200 р=350	1	52	
76	—"—	Патрубок ПФГ ф200, р=1200	1	84,5	
77	ОСТ 6-05-367-74	Соединительные детали из ПЭНД	—	22	кг
78	ТУ-34-48-ЭПП-12-78	Фланец 150-6	14		шт
79	ГОСТ 12820-80	Фланец 100-2,5	8	2,14	"
80		Метизы	—	80	кг
		крепежные детали (для всех труб)			
81	ГОСТ 103-76	Сталь полосовая S=10 б=100 мм	30	0,78	м

Спецификация оборудования

①	Свердловский насосный (ПО „Уралгидромаш")	Насос Х20/18-Л-С-Ч4. с эл. двигателем 8100 S2 N=4кВт	3	193	шт
②	Бессоновский компрессорный завод	Компрессор ВК-6 с эл. двигателем А02-71-4 n=1460 об/мин. N=22 кВт масса 680 кг	4	680	"
③	Рижский завод „Ригахиммаш"	Насос-дозатор НД 2,5 1600/16К14А с эл.двиг. А02-32-4, N=3кВт.	3	227	"
④	—"—	Насос-дозатор НД 2,5 630/10Д14А с эл.двиг. 4АХ80АЧ., N=1,1 кВт	3	108	"
⑤	Завод „Коммунальник" г. Москва	Мешалка ПАА в комплекте с насосом 2 к-ва с эл. двигателем А02-31-2 N=3кВт. и приводом мешалки А02-42-6, N=4кВт	1	730	"
⑥	Душанбинский механический завод	Лебедка ручная рычажная грузоподъемностью 1,5т	3	34	"
⑦	Красногвардейский крановый завод	Таль ручная червячная грузоподъемностью 1т, Н=3м ГОСТ 1106-74.	1	39	"
⑧	—"—	Кран электрический подвесной 1А-1-5,1-4,5-6 ГОСТ 7890-73	1	—	
⑨	Гороховецкий з-д ПТО	Таль ТЭ100-51120-01	1	195	

Привязан

Инв.№ подл. | Подпись и дата | Взам. инв.№

Согласовано

Н.контр.	Чичерина		ТП 901-3-192.84 ТХ
Провер	Круглова		
Рук. гр.	Новик		Реагентное хозяйство на 2 реагента для станции производительностью 100тыс.м³/сутки
Гл.инж.	Чичерина		Спецификации материалов и оборудования
Гл.спец	Браславский		
Нач.отд.	Запаторожная		

Стадия	Лист	Листов
Р	8	

ЦНИИЭП оборудования

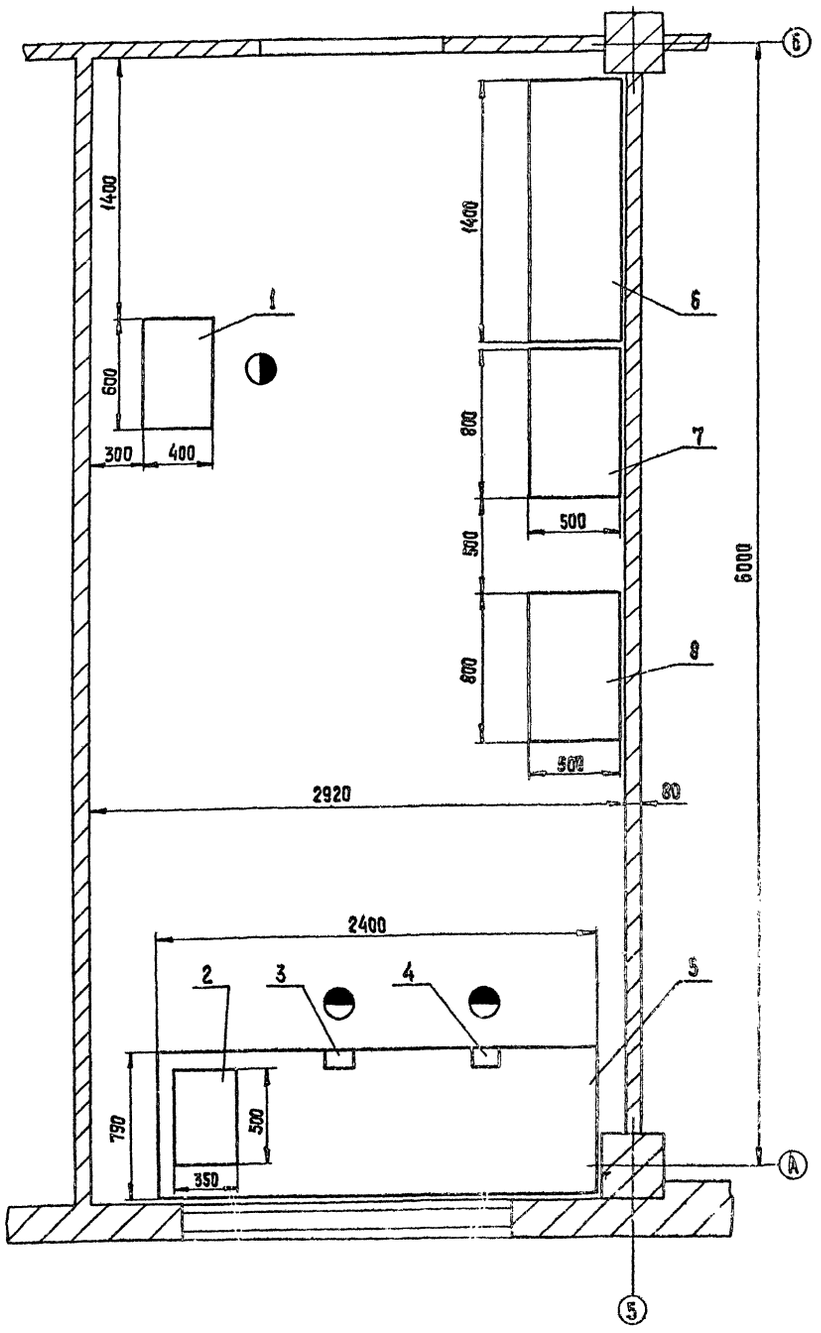

Марка, поз	Обозначение	Наименование	Кол.	Масса ед.кг	Примечание
1	3К 631	Точильно-шлифовальный			
	Мукачевский станкостроительный завод	станок, N=0,75 квт,			
		диаметр шлифовального круга 160мм	1	90	
2	2М112	Настольно-сверлильный			
	Вильнюсский завод „Коммунарас"	станок. Наибольший			
		диаметр сверла ф12,			
		N=0,6 квт	1		
3	7827-0355	Тиски ГОСТ 4045-75	1		Длина хода подвижной губки не менее 60мм
4	7827-0359	Тиски ГОСТ 4045-75	1		Длина хода подвижной губки не менее 140мм
5	Тукумская райсельхозтехника Латвийская ССР	Верстак слесарный стальной сварной L=2400мм, H=800мм	1	120	
6	Тукумская райсельхозтехника Латвийская ССР.	Стеллаж полочный стальной сварной H=2000мм, L=1400мм	1	100	
7	Выгеваская райсельхозтехника, Эстонская ССР	Шкаф для инструмента деревянный H=2000мм, L=800мм	1		
8	Торговая сеть	Стол деревянный	1		

Согласовано
Отд. ВГ

Взам. инв. №
Подп. и дата
Инв. № подл.

Привязан

Инв. №

Разраб.	Занозин		
Провер.	Онсин		
ГИП	Рысин		
Н. контр.	Хромихина		12.83
Гл. спец. отд.	Грайский		
Нач. отд.	Сухаренко		

ТП 901-3-192.84 ТХ

Реагентное хозяйство на 2 реагента для станции производительностью 100тыс. м³/сутки

Стадия	Лист	Листов
Р		

Механическая мастерская

ЦНИИЭП инженерного оборудования Москва

Ведомость рабочих чертежей рабочего комплекта.

Лист	Наименование	№№ страниц
ВК-1	Общие данные.	
ВК-2	Внутренний водопровод. Канализация.	
	Водостоки. Планы. Аксонометрические схемы.	

Ведомость ссылочных и прилагаемых документов.

Обозначение	Наименование	Примеч.
	Ссылочные документы.	
ВСН 120-74	Номенклатура деталей трубопроводов из углеродистой стали.	
ММСС СССР		
ТУ 36 УССР 696-75	Воронка водосточная.	
	Прилагаемые документы.	
ВК ВМ	Ведомость потребности в материалах.	

Основные показатели по чертежам водопровода и канализации.

Наименование системы.	Потребный напор на вводе м. вод. ст.	Расчетный расход м³/сут	м³/ч	л/с	при т.ч. пр. л/с	Установленная мощность электродвигателей, кВт	Примечание
Водопровод хозяйственно-питьевой и противопожарный	25	2	1.13	1.250	2.5	—	
Горячее водоснабжение	15	1.8	0.94	0.374	—	—	
Бытовая канализация	—	3.5	1.70	0.480	—	—	
Производственная канализация		10	—	6			

Данные по производственному водопотреблению и водоотведению.

Номер потребителя по плану.	Наименование потребителя	Количество потребителей	Количество часов работы в сутки	Водопотребление: Требования к качеству воды	Потребный напор у потребителя, м	Режим водопотребления	Расход воды на одного потребителя м³/ч	Из хозяйственно-питьевого водопр. м³/сут	м³/ч	л/с	Из производственного водопровода м³/сут	м³/ч	л/с	Водоотведение: Характеристика сточных вод	Режим водоотведения	В бытовую канализацию м³/сут	м³/ч	л/с	В производственную канализацию м³/сут	м³/ч	л/с	Концентрация загрязнений сточных вод после локальных очистных сооруж. л/г/л.	Примечание
	Растворные баки	3	1.5		3	Периодич.		—	—	—	60	36	10	Агрессивные	Периодич.	—	—	—	—	—	—		
	коагулянта		0.5		60	—"—		10		16	—	—	—	—"—	—"—	—	—	—	10	—	6		
	Расходные баки коагулянта	2	0.5		3	—"—		—	—	—	40	8	2.5	—"—	—"—	—	—	—	—	—	—		
	Расходные баки полиакриламида.	2	0.5		3	—"—		—	—	—	12	8	2.5	Нейтральн.	—"—	—	—	—	—	—	—		

Условные обозначения.

—В1— Трубопровод холодной воды.

—Т— Трубопровод горячей воды.

—К1— Бытовая канализация.

—К2— Дождевая канализация.

Общие указания.

1. Проект водоснабжения и канализации разработан на основании:
— архитектурно-строительных и технологических чертежей, выполненных ЦНИИЭП инженерного оборудования:
— действующих строительных норм и правил СНиП III-28-75.
2. Устройство полов осуществляется после монтажа сантехнических трубопроводов.
3. Окраска трубопроводов выполняется масляной краской за 2 раза.

Типовой проект разработан в соответствии с действующими нормами и правилами и предусматривает мероприятия, обеспечивающие взрывобезопасность и пожаробезопасность при эксплуатации здания.

Главный инженер проекта Р.К. Чичерина.

Н. контр.	Чичерина		
Провер.	Кулакова		
Рук. гр.	Новик		
Гип	Чичерина		
Гл. спец.	Браславский		
Нач. отд.	Запаскин		

Привязан:

Инв. №

Т.П. 901-3-192.84 ВК

Реагентное хозяйство на 2 реагента для станции производительностью 100 тыс. м³/сут

Стадия: Р | Лист: 1 | Листов:

Общие данные.

ЦНИИЭП инженерного оборудования г. Москва

Типовой проект 901-3-192.84 Альбом II часть 1

Инв. № подл. | Подпись и дата | Взам. инв. №

Типовой проект 901-3-192.84 Альбом II часть 1

План на отм. 4.20

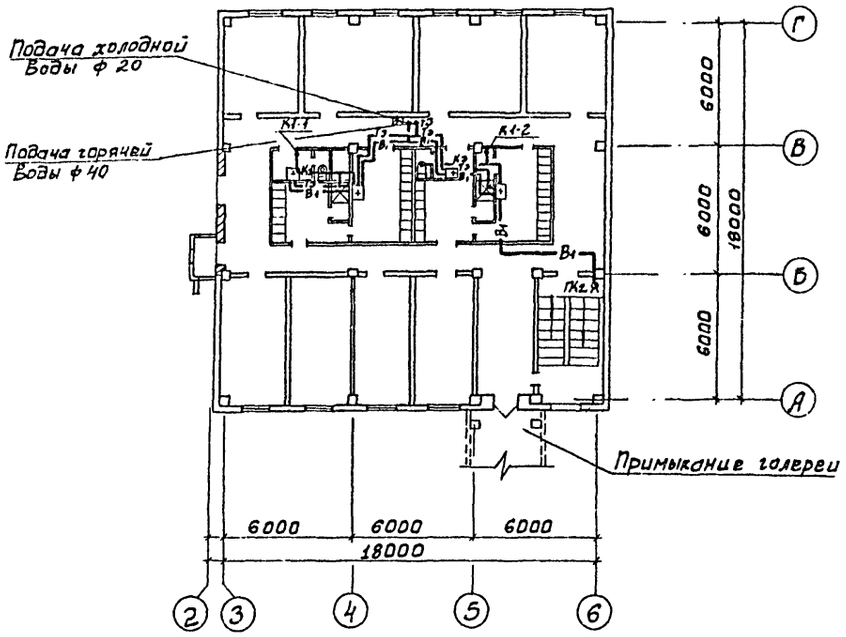

План на отм. 0.000; 0.600

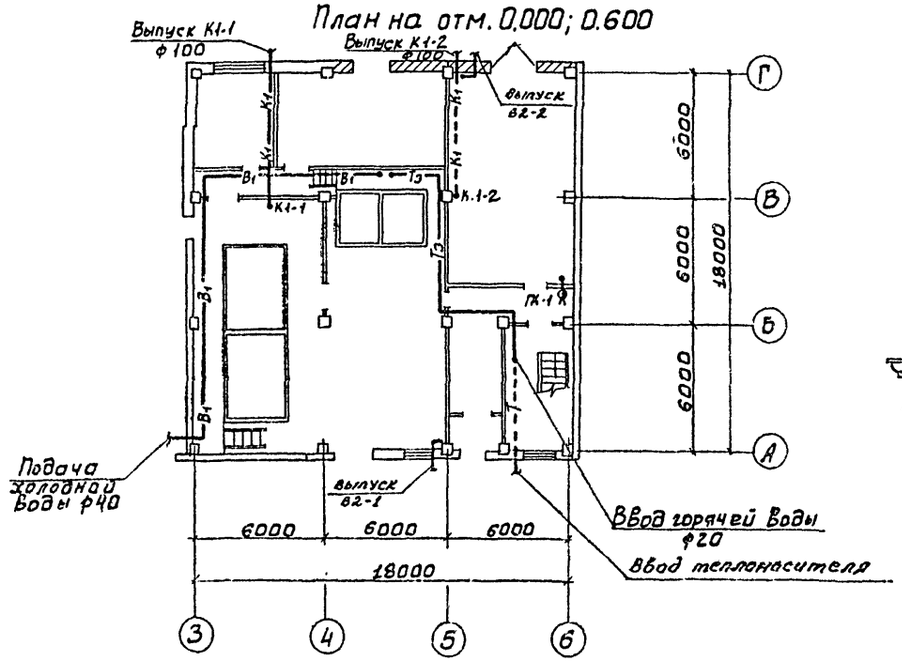

В1; Т3

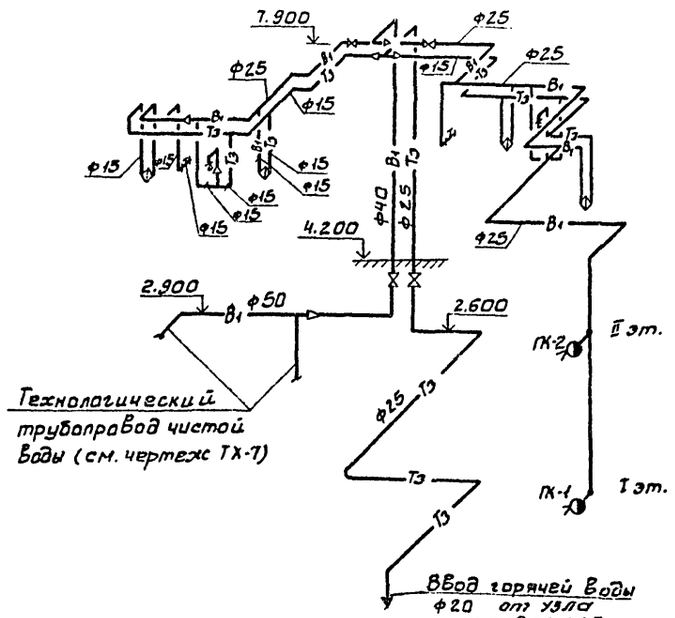

План кровли М1:200

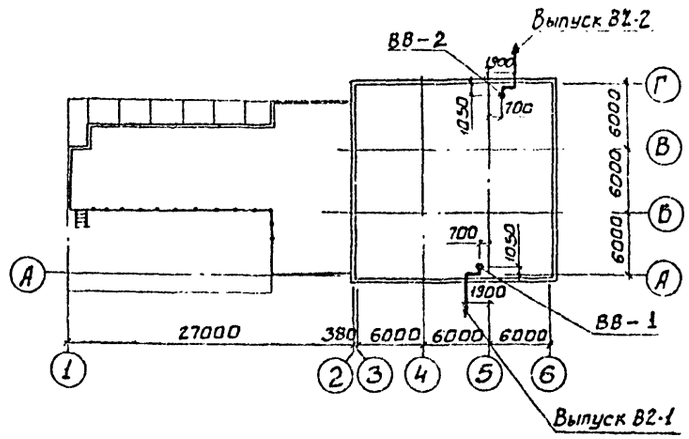

В-2

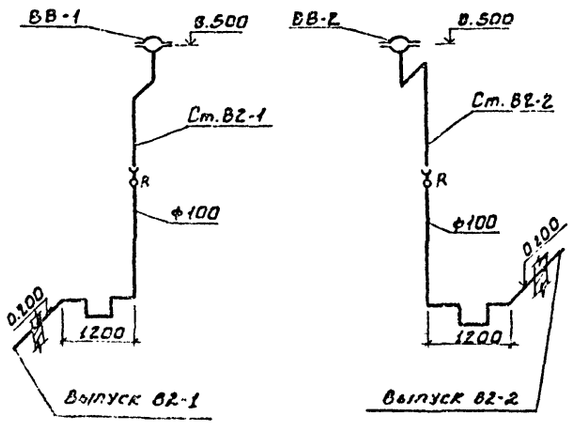

К-1

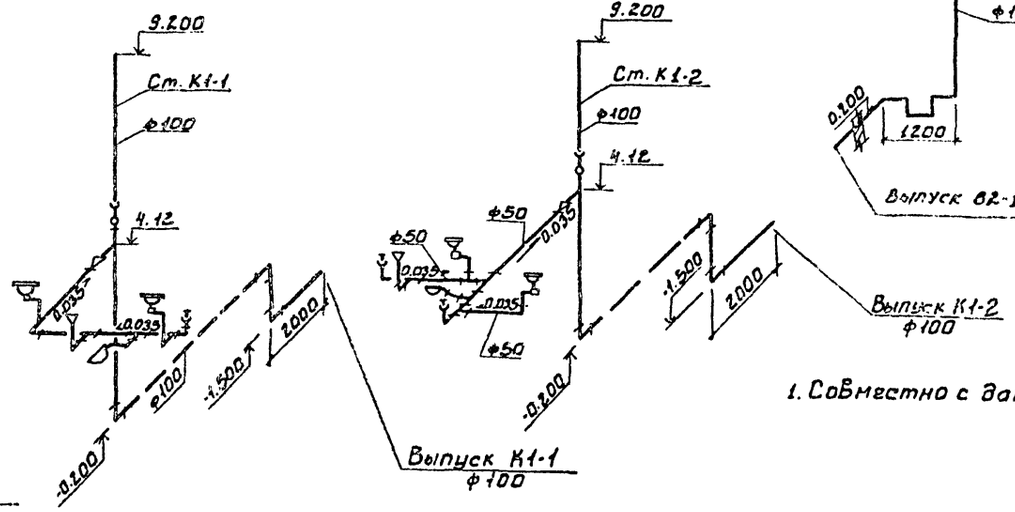

1. Совместно с данным см. листы ВК-1

				ТП 901-3-192.84		ВК
Привязан				Реагентное хозяйство на 2 реагента для станции производительностью 100тыс м³/сутки	Стадия	Лист	Листов
					Р	2	
Инв. № подл. | Подпись и дата | Взам. инв. №				Внутренний водопровод, канализация водостоки. Планы. Аксонометрические схемы.	ГПИИЭП Инженерного оборудования г. Москва		
Инв. №	Н. контр.	Чичерина					
	Провер.	Кулакова					
	Ст. инж.	Круглова					
	Рук. гр.	Новик					
	ГИП	Чичерина					
	Гл. спец.	Браславский					
	Н. к. ОТД	Заплетохин					

Согласовано

Типовой проект 901-3-192.84 Альбом V, часть I

Ведомость чертежей основного комплекта

Лист	Наименование	Примечание
ОВ-1	Общие данные	
ОВ-2	План на отм. 0.000; 0.600 и 4.200	
ОВ-3	Схема системы отопления. Узел управления	
ОВ-4	Схемы систем П1; В1÷В3; ВЕ1; ВЕ2	
ОВ-5	Установка системы П1	
ОВ-6	Установки систем В1; В2; В3.	

Ведомость ссылочных и прилагаемых документов

Обозначение	Наименование	Примечание
	Ссылочные документы	
4.904-69	Детали крепления санитарно-технических приборов и трубопроводов	
2.400-4 Вып.1	Изоляция трубопроводов пихтинуром из минеральной ваты	
5.904-1 В1,ч.1,2	Средства крепления воздуховодов	
1.494-25	Подставки под калориферы	
5.904-5	Гибкие вставки	
5.904-4	Двери и люки герметические	
1.494-32	Зонты и дефлекторы вытяжных шахт.	
5.904-10	Узлы прохода вентиляционных вытяжных систем через покрытия промышленных зданий.	
	Прилагаемые документы	
ОВН1	Конфузоры	
ОВН 2	Переходы	
ОВН3	Воздуховод из асбестоцементных листов. Узлы соединений	
ОВСО	Спецификация оборудования к основным комплекту чертежей марки ОВ	
ОВВМ	Ведомость потребности в материалах.	

Основные показатели по чертежам отопления и вентиляции

Наименование здания (сооружения) помещения	Объем м³	Периоды года при tн °С	Расход тепла, Вт (ккал/ч) на отопление	на вентиляцию	на горячее водоснабжение	общий	Расход холода Вт ккал/ч	Установленная мощность электродвигателей кВт
Отделение на 2 реагента	6047	-30	98820	74450	83760	257030	—	4.53
			85250	64015	77197	224462		

Типовой проект разработан в соответствии с действующими нормами и правилами и предусматривает мероприятия обеспечивающие взрывопожарную и пожарную безопасность при эксплуатации зданий

Гл. инж. проекта Чиеф ЧНИЕРИНА

Характеристика отопительно-вентиляционных систем

Обозн. системы	Кол. систем	Наименование обслуживаемого помещения	Тип установки агрегата	Вентилятор: Тип, исполнение по взрывозащите	N	Схема исполнения	Положение	L м³/час	P Па кгс/м²	n об/мин	Электродвигатель: Тип, исполнение по взрывозащите	N кВт	n об/мин	Воздухонагреватель: Тип	N	Кол	Т-ра нагреваемого воздуха °С от	до	Расход тепла, Вт ккал/ч	ΔP, Па кгс/м²	Примечание
П1	1	Все помещения	В-Ц4-70-6,3-П1	Ц4-70	6.3	1	Л0°	6350	540/54	1000	4А100L6	2.2	1000	КВБЗА-П	9	1	-19	16	74450 / 64015	—	
В1	1	Мастерские и служебные помещения	В-Ц4-70-3,15-П1	Ц4-70	3.15	1	Л0°	1550	260/25	1500	4АА63А4	0.25	1500	—	—	—	—	—	—	—	
В2	1	Санузлы и души	В-Ц4-70-2,5-П3	Ц4-70	2.5	1	Л0°	700	200/20	1500	4АА56А4	0.12	1500	—	—	—	—	—	—	—	
В3	1	Отделение ПАВ	В-Ц4-70-2,5-П3	Ц4-70	2.5	1	Пр0	690	200/20	1500	4АА56А4	0.12	1500	—	—	—	—	—	—	—	
В4	1	Воздухозаборная и галерея трубопроводов	В-Ц6-300-4	Ц6-300	4	—	—	1480	90/9	1375	4АА56А4	0.12	1375	—	—	—	—	—	—	—	
В5	1	Дозаторная	В-Ц6-300-4	Ц6-300	4	—	—	3360	50/5	1375	4АА56А4	0.12	1375	—	—	—	—	—	—	—	

Общие указания

Проект отопления и вентиляции разработан на основании: архитектурно-строительных и технологических чертежей, выполненных ЦНИИЭП инженерного оборудования;

технического задания на проектирование;

действующих строительных норм и правил.

Проект выполнен для расчетной наружной температуры:

для отопления $t_н = -30°C$

для вентиляции $t_н = -19°C$

Внутренние температуры в помещениях приняты по соответствующим частям СНиП а: Коэффициенты теплопередачи определены в соответствии со СНиП II-3-79.

Теплоснабжение

Источником теплоснабжения является наружная тепловая сеть. Теплоноситель - вода с параметрами 150-70°С.

Схема присоединения системы отопления непосредственная. Располагаемый напор в системе отопления $H = \frac{25400}{2540}$ Па $\left(\frac{кгс}{м^2}\right)$

Система отопления - двухтрубная, с нижней разводкой, тупиковая. В качестве нагревательных приборов приняты радиаторы М-140 „АО".

Трубопроводы прокладываются с уклоном 0.002 в сторону узла ввода. Воздухоудаление из системы осуществляется посредством кранов „Маевского" и воздушных кранов, установленных в высших точках системы.

План-схема

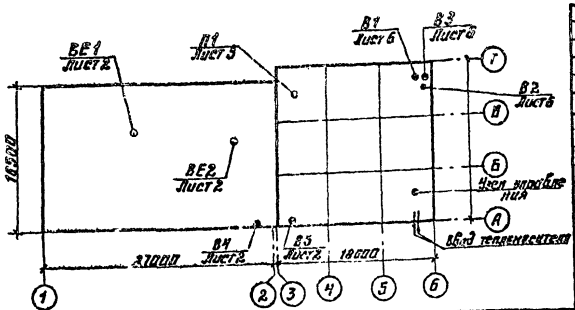

Трубопроводы, прокладываемые в подпольных каналах изолируются изделиями из минеральной ваты δ = 35 мм. с последующим покрытием по изоляции рулонным стеклопластиком. В гардеробах преддушевых предусмотреть ограждения нагревательных приборов.

Все трубопроводы и радиаторы окрашиваются масляной краской за 2 раза.

Вентиляция

Вентиляция в здании принята приточно-вытяжная с механическим побуждением.

В отделении баков коагулянтов - Вентиляция естественная, осуществляемая посредством дефлектора. В помещении Воздухозаборной Воздухообмен рассчитан из условия ассимиляции теплоизбытков. В зимний период часть теплоизбытков идет на воспламенение теплопотерь. Зимой работает система ВЕ-2, а летом В4. Воздухообмен в остальных помещениях принят по кратности определенной по СНиП II-31-74 указаниям технологов.

В соответствии с функциональным назначением обслуживаемых помещений запроектирована одна приточная и пять вытяжных систем.

Монтаж отопительной и вентиляционных систем вести в соответствии со СНиП III-28-75

Для монтажа и демонтажа оборудования используются подъемно-транспортные механизмы существующие на данной площадке (смотри лист ТХ-8)

Инв. №

ТП 901-3-192.84 ОВ

ГИП	Грачева		
Н.контр.	Грачева		
Проверил	Логинов		
Ст. инж.	Карелина		
Рук. гр.	Грачева		
Нач. отд.	Платонов		

Реагентное хозяйство на 2 реагента для станции производительностью 100 тыс м³/сут

Стадия Р | Лист 1 | Листов 7

Общие данные

ЦНИИЭП инженерного оборудования г. Москва

Привязан

19599-02 Альбом V

Типовой проект 901-3-192.84 Альбом II, часть 1

ПЛАН НА ОТМ. 4.200

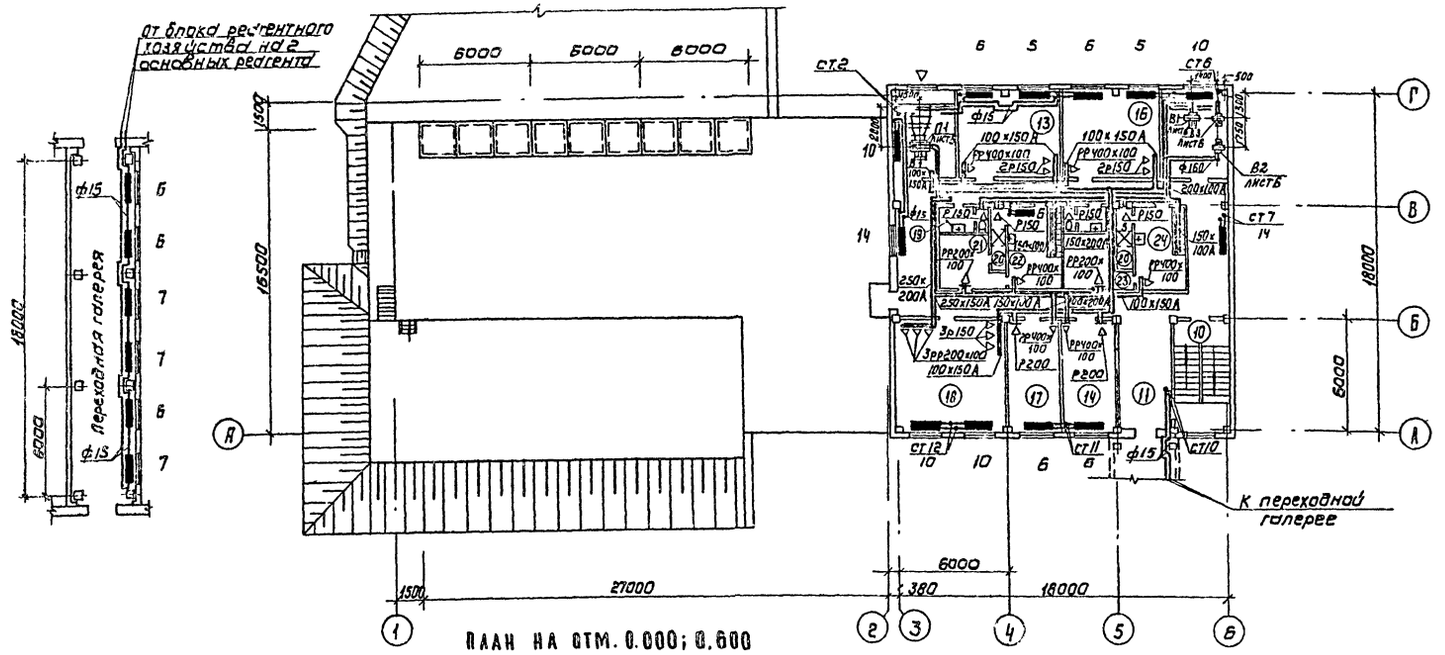

ПЛАН НА ОТМ. 0.000; 0.600

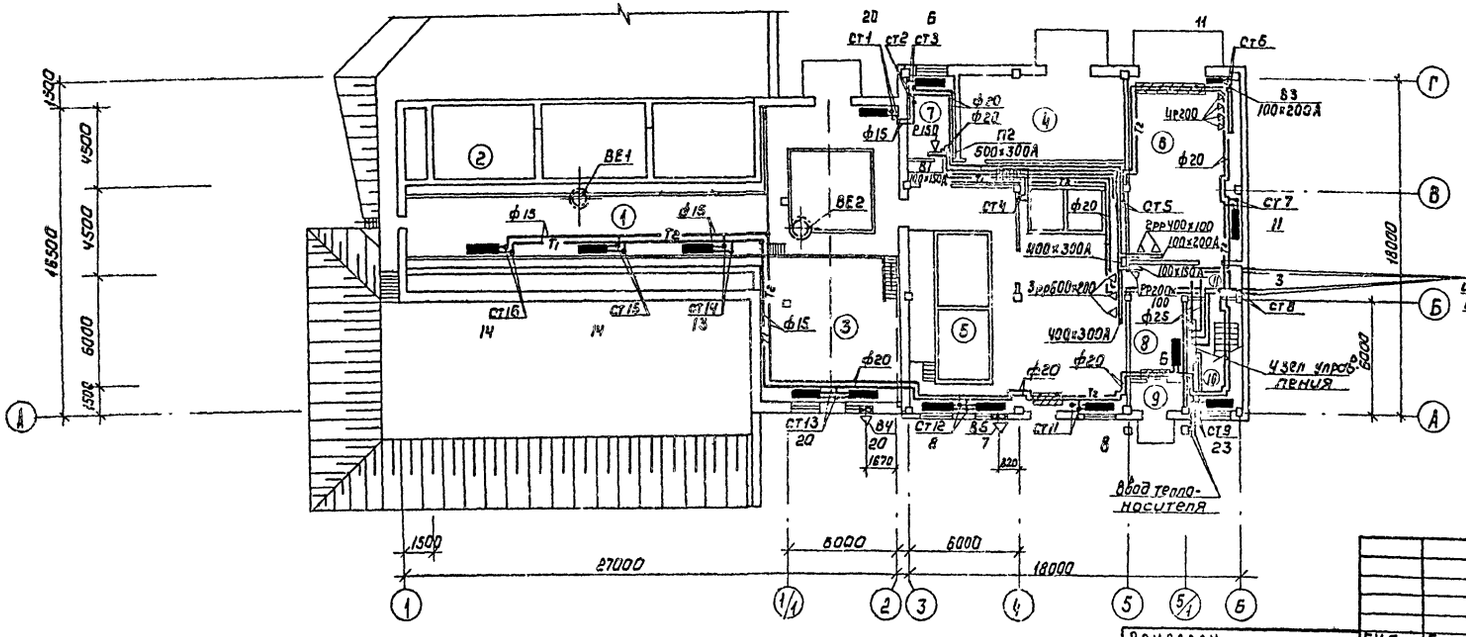

ЭКСПЛИКАЦИЯ ПОМЕЩЕНИЙ

№ по плану	Наименование	Категория производств по взрыву и пож. опасности
1	Галерея трубопровод	Д
2	Отделение коагулянта	Д
3	Воздуходувная	Д
4	КТП	В
5	Дозаторная	Д
6	Отделение ПАА	Д
7	Кладовая	Д
8	Вестибюль	–
9	Тамбур	–
10	Лестничная клетка	–
11	Коридор	–
12	Приточная венткамера	Д
13	Комната персонала	–
14	Механическая мастерская	Д
15	Вытяжная венткамера	Д
16	Комната приема пищи	–
17	Мастерская КИП	Д
18	Операторская	Г
19	Санузел	–
20	Душевая	–
21	Женский гардероб уличной и домашней одежды	–
22	Женский гардероб специальной одежды	–
23	Мужской гардероб уличной и домашней одежды	–
24	Мужской гардероб специальной одежды	–

Согласовано: Отд. АСП Глебов, Отд. ВГ Новик, Отд. ЭАА Лесина, Отд. ЭАА Гусева

ГИП	Грачева		
Н. контр.	Грачева		
Провер.	Логинов		
Ст. инж.	Капелина		
Рук. гр.	Грачева		
Нач. отд.	Платонов		

Привязан

Инв. №

ТП 901-3-192.84 ОВ

Реагентное хозяйство на 2 реагента для станции производительностью 100 тыс. м³/сут.

Стадия	Лист	Листов
Р	2	

План на отм. 0.000; 0.600 и 4.200

ЦНИИЭП инженерного оборудования г. Москва

Копировал Коршунова

19594-02 Формат: А2

Типовой проект 901-3-192.84 Альбом III. ч 4

Инв.№ подл. | Подпись и дата | Взам. инв.№

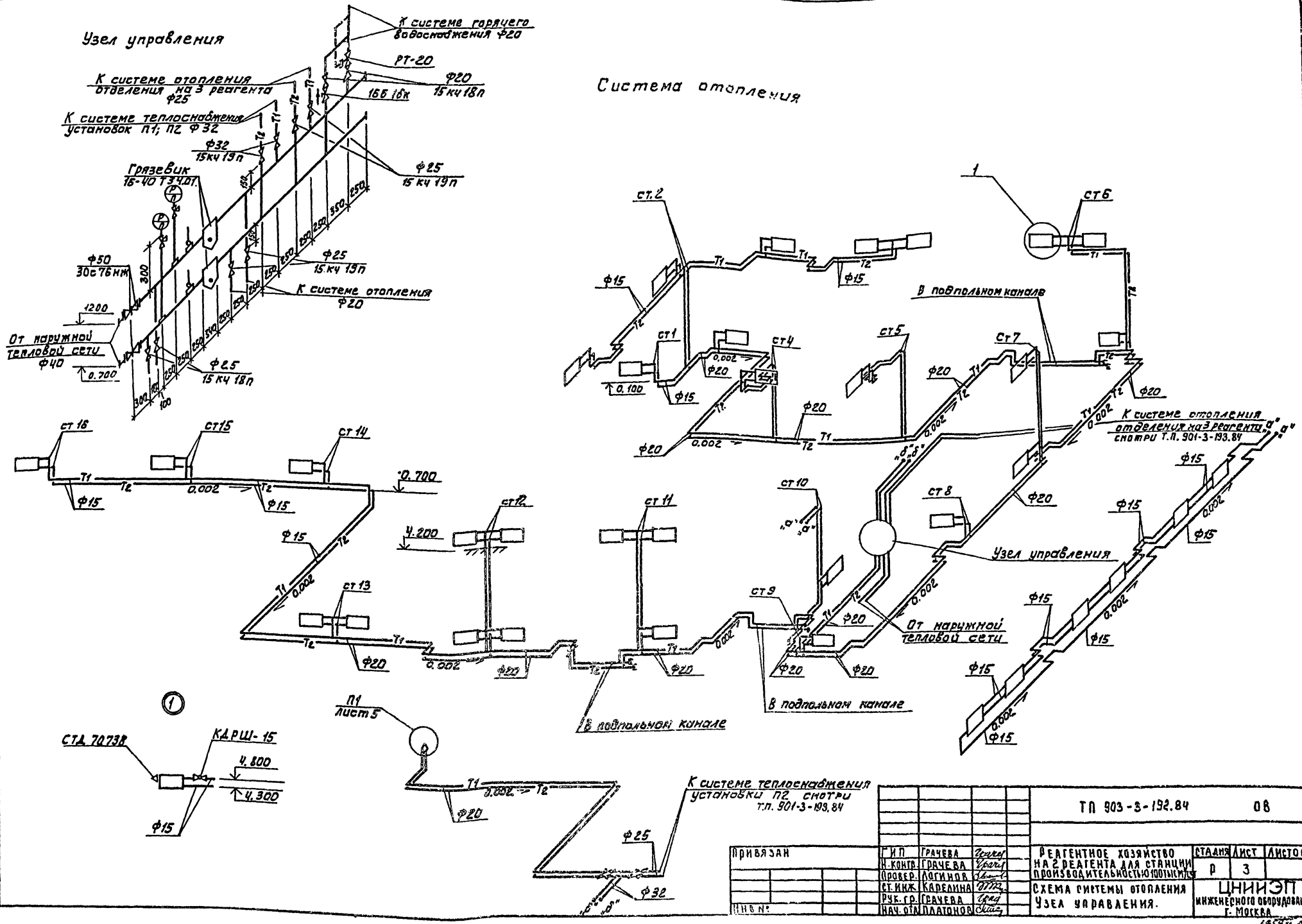

Привязан			
Инв.№:			
ГИП	Грачева		
Н.контр.	Грачева		
Провер.	Логинов		
Ст.инж.	Карелина		
Рук.гр.	Грачева		
Нач.отд.	Платонов		

ТП 903-3-192.84 ОВ

Реагентное хозяйство на 2 реагента для станции производительностью 100 тыс.м³/сут

Схема системы отопления узла управления.

Стадия	Лист	Листов
Р	3	

ЦНИИЭП инженерного оборудования г. Москва

Копировал: Алешкова

Формат А4

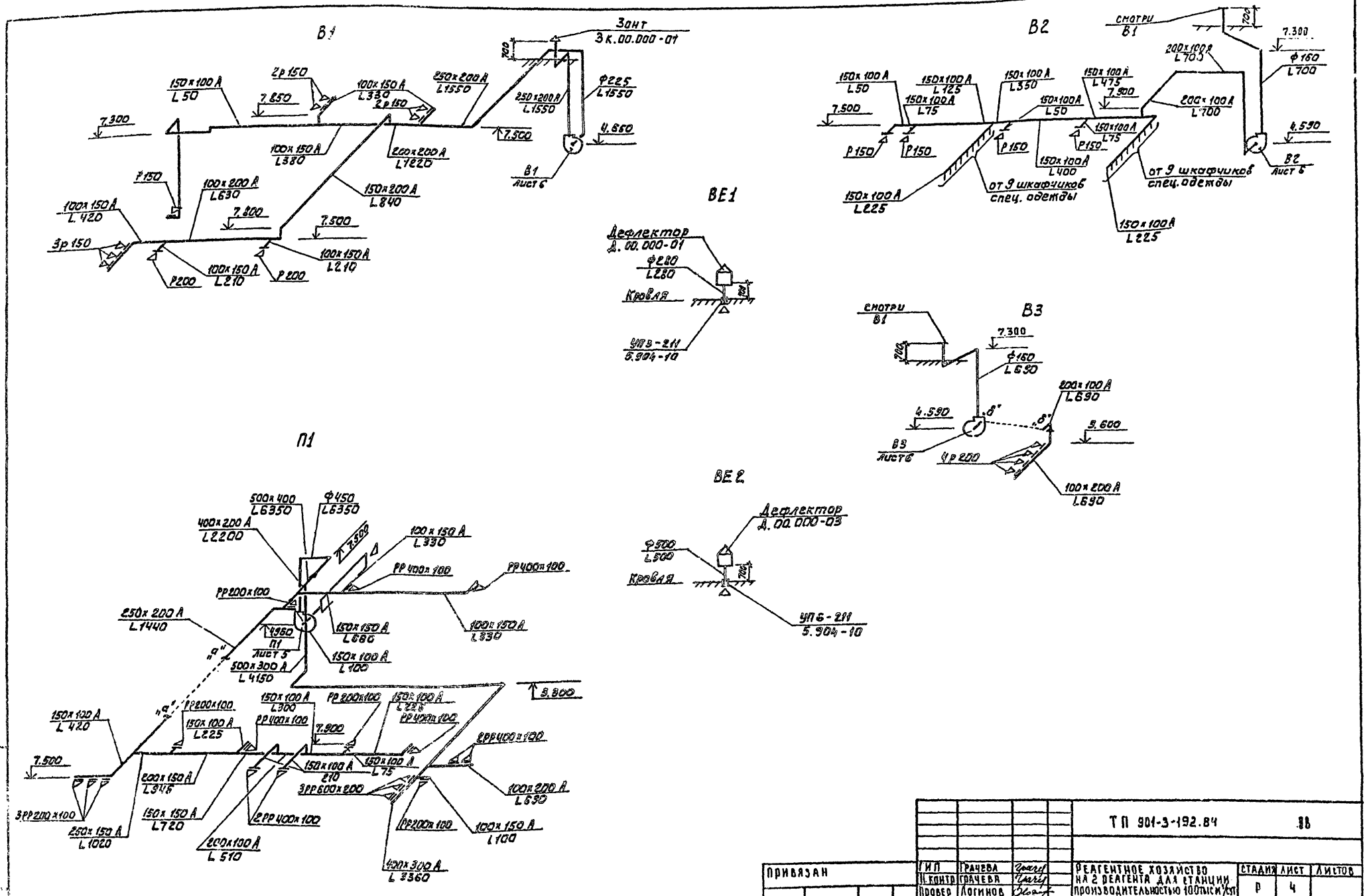

				ТП 901-3-192.84			88
ПРИВЯЗАН	ГИП	Грачева		РЕАГЕНТНОЕ ХОЗЯЙСТВО НА 2 РЕАГЕНТА ДЛЯ СТАНЦИИ ПРОИЗВОДИТЕЛЬНОСТЬЮ 100 ТЫС М³/СУТ	СТАДИЯ	ЛИСТ	ЛИСТОВ
	Н. контр	Грачева			Р	4	
	Провер	Логинов					
	Ст. инж.	Карелина		СХЕМЫ СИСТЕМ П1, В1 ÷ В3, ВЕ1, ВЕ2	ЦНИИЭП инженерного оборудования г. Москва		
	Рук. гр.	Грачева					
Инв. №	Нач. отд.	Платонов					

Типовой проект 901-3-192.84 Альбом II ч.4

Инв. № подлинника и дата подписания

Разрез 1-1

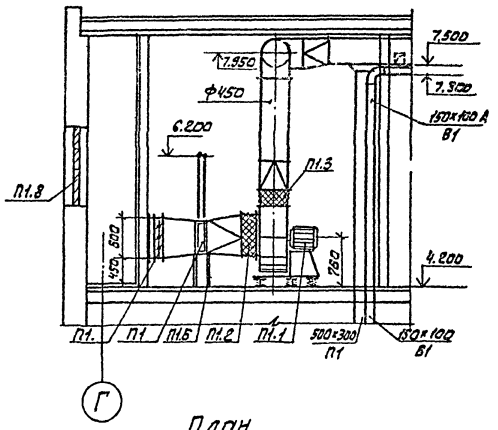

План

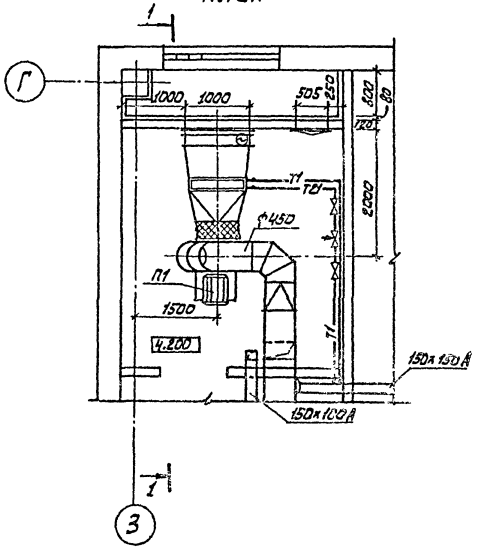

Схема системы теплоснабжения установки П1

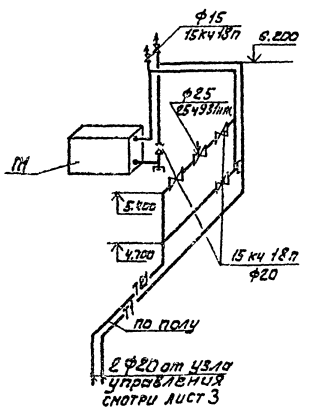

Спецификация отопительно-вентиляционных установок

Марка поз.	Обозначение	Наименование	Кол.	Масса ед.кг	Примечание
		П1			
П1.1	Учреждение	а. Центробеж. вентилятор	1	199	
	УЮ-400/4	В-ЦЧ-70-6.3-01 пол. кож.			
	г. Плавск	ЛО° исп. 1.			
	Тульская обл.	б. эл. двиг. 4А100L6			
		N = 2.2 кВт			
		на виброосновании			
П1.2	5.904-5	Гибкая вставка ВВ21	1	9.95	
П1.3	5.904-5	Гибкая вставка ВН 14	1	6.26	
П1.4	Вентспилсский	Клапан воздушный			
	вентил. з-д	Утепленный КВУ1000×600			
		с приводом МЭО 4/100	1	63.7	
П1.5	Учреждение ЯЛ-61/4	Калорифер КВБ9Л-П	1	109.1	
	пос. Середка, Псковской обл.				
П1.6	1.494-25	Подставка под калорифер	4	2.1	
П1.7	5.904-4	Дверь герметическая			
		утепленная Дуг 0.5×1.25	1	33.6	
П1.8	Горьковский мех. з-д	Жалюзийная решетка			
	N1 треста „Сантехдеталь"	150×490	6	1.0	
		150×580	3	1.2	

Типовой проект 901-3-192.84 Альбом II ч.1

СОГЛАСОВАНО:
ОТД. АСП ЛЕВИНА
ОТД. АСП ГЛЕБОВ
ОТД. ЭАА ШЕРСТЯНОВ

ИНВ.№ ПОДЛ. | ПОДПИСЬ И ДАТА | ВЗАМ. ИНВ.№

ПРИВЯЗАН

ИНВ.№

ГИП	ГРАЧЕВА	
Н. КОНТР.	ГРАЧЕВА	
ВЕД. ИНЖ.	КРУГИКОВА	
РУК. ГР.	ГРАЧЕВА	
НАЧ. ОТД.	ПЛАТОНОВ	

ТП 901-3-192.84 ОВ

РЕАГЕНТНОЕ ХОЗЯЙСТВО НА 2 РЕАГЕНТА ДЛЯ СТАНЦИИ ПРОИЗВОДИТЕЛЬНОСТЬЮ 100 ТЫС. М³/СУТ

УСТАНОВКА СИСТЕМЫ П1

СТАДИЯ	ЛИСТ	ЛИСТОВ
Р	5	

ЦНИИЭП ИНЖЕНЕРНОГО ОБОРУДОВАНИЯ г. МОСКВА

19594-02

Типовой проект 901-3-192.84 Альбом II ч.1

Разрез 1-1

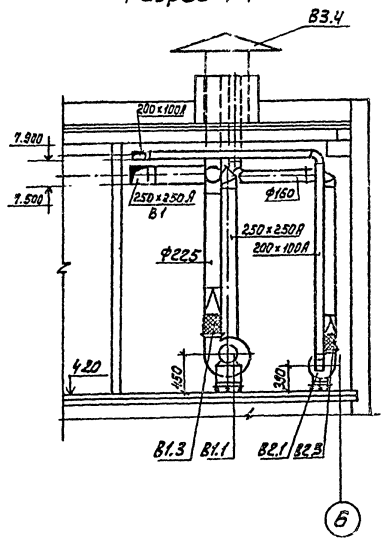

Разрез 2-2

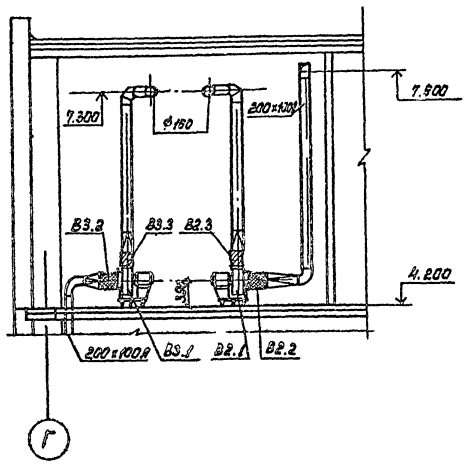

План

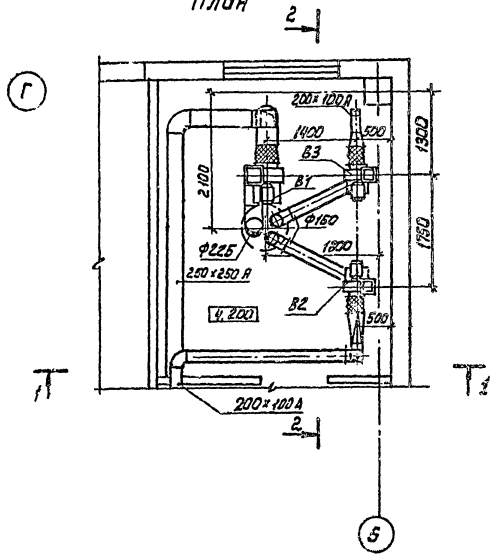

Спецификация отопительно-вентиляционных установок

Марка поз.	Обозначение	Наименование	Кол.	Масса ед. кг	Примечание
		В-1			
В1.1	Учреждение	Центробеж. вентил.	1	42	
	400/4	В-ЦЧ-70-3,15-01 пол.			
	г. Плавск	кож. „ЛО" исп.1			
	Тульская обл.	эл. двиг. 4АА63А4			
		n = 1500 об. мин. N=0,25кВт			
		на виброосновании			
В1.2	5.904-5	Гибкая вставка ВВ18	1	3,45	
В1.3	5.904-5	Гибкая вставка ВН11	1	3,3	
В2.1		В2			
	Учреждение	Центробеж. вентилятор	1	26	
	400/4	В-ЦЧ-70-2,5-03			
	г. Плавск	пол. кож. „ЛО" исп.1			
	Тульская обл.	эл. двиг. 4АА56А4			
		n=1500об.мин. N=0.12кВт			
		на виброосновании			
В2.2	5.904-5	Гибкая вставка ВВ17	1	2,82	
В2.3	5.904-5	Гибкая вставка ВН10	1	2,66	
В3.1		В3			
	Учреждение	Центробеж. вентилят.	1	26	
	400/4	В-ЦЧ-70-2,5-03			
	г. Плавск	пол. кож. ПрО" исп.1			
	Тульская обл.	эл. двиг. 4АА56А4			
		n = 1500 об. мин N=0,12кВт			
		на виброосновании			
В3.2	5.904-5	Гибкая вставка ВВ17	1	2,82	
В3.3	5.904-5	Гибкая вставка ВН10	1	2,66	
В3.4	1.494-32	Зонт круглый ф700			
		ЗК.00.000-07	1	19,0	

ТП 901-3-192.84			ОВ
Реагентное хозяйство на 2 реагента для станции производительностью 100 тыс м³/сут.	Стадия	Лист	Листов
	Р	6	
Установки систем В1; В2; В3	ЦНИИЭП инженерного оборудования г. Москва		

ГИП	Грачева	
Н. контр.	Грачева	
Вед. инж.	Крутикова	
Рук. гр.	Грачева	
Нач. отд.	Платонов	

Привязан

Инв №:

Согласовано:
Отд. АСП Левина
Отд. АСП Глебов
Отд. ЭАА Шевченко

19591-02

Типовой проект 902-

Реагентное хозяйство на 2 реагента для станции производительностью 100 тыс. м³/сут.

Альбом II часть 1

Эскизные чертежи общих видов нетиповых конструкций

	Привязан
Инв.№	

Формат: А2

Содержание

Обозначение	Наименование	Примечание
ОВН1	Конфузоры	
ОВН2	Переходы	
ОВН3	Воздуховод из асбестоцементных листов.	

		Привязан	
Инв.№			
		ТП 901-3-192.84	ОВН
ГИП	Грачева	Содержание	Стадия: — Лист: — Листов: 1
Н.контр.	Карелина		ЦНИИЭП инженерного оборудования г. Москва
Нач.отд.	Платонов		
Рук.гр.	Грачева		
Разраб.	Крутикова		
Чертил	Швец		

Формат: А2

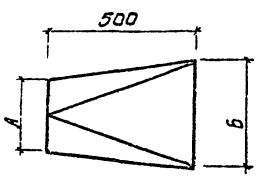

	А	Б	Кол.
П1	ф 630	905×503	1

Изготовить из листовой стали δ=1мм ГОСТ 19903-74

		Привязан	
Инв.№			
ГИП	Грачева	ТП 901-3-192.84	ОВН1
Н.контр.	Карелина	Конфузоры	Стадия: — Лист: — Листов: 1
Нач.отд.	Платонов		ЦНИИЭП инженерного оборудования г. Москва
Рук.гр.	Грачева		
Разраб.	Крутикова		
Чертил	Швец		

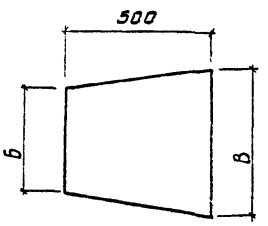

	Б	В	Кол.
П1	905×503	1000×600	1

Изготовить из листовой стали δ=1мм ГОСТ 19903-74

		Привязан	
Инв.№			
ГИП	Грачева	ТП 901-3-192.84	ОВН2
Н.контр.	Карелина	Переходы	Стадия: — Лист: — Листов: 1
Нач.отд.	Платонов		ЦНИИЭП инженерного оборудования г. Москва
Рук.гр.	Грачева		
Разраб.	Крутикова		
Чертил	Швец		

Формат: А4

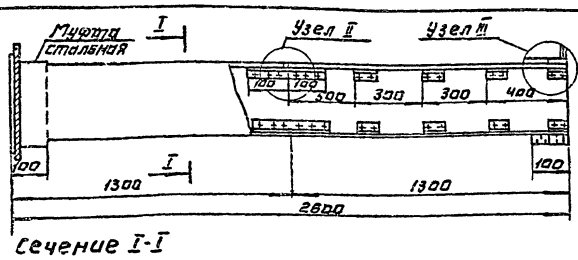

Сечение I-I

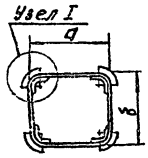

Внутреннее сечение воздуховодов.

a	b
100	150
100	200
150	150
150	200
200	200
150	250
200	250
400	200
400	300
500	300
500	400

1. В чертеже дана максимальная длина звена, которая при необходимости может быть уменьшена.
2. Муфта перед её установкой внутри и торец воздуховода снаружи оклеиваются тканью на водонепроницаемом клее, дающем надежную склейку металла и ткани. Закрепление муфты на воздуховоде производится в соответствии с п. 5.65 СНиП III-28-75 путем уплотнения зазора между муфтой и воздуховодом пеньковым канатом, смоченным казеиновым клеем и асбестоцементным раствором, с добавлением в него казеинового клея, с последующим заполнением зазора асбестоцементным раствором более густой консистенции, замешанной на расширяющемся цементе с добавлением казеинового клея.
3. Муфты и фланцы предварительно перед установкой на воздуховод окрашиваются масляной краской. Весь воздуховод перед установкой грунтуется под масляную покраску.

Узел I

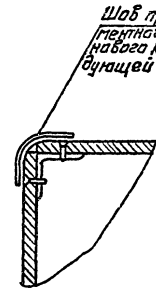

Узел II

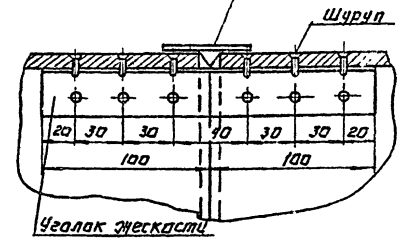

Узел III

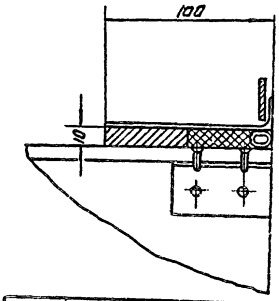

Привязан:

Инв.№

ГИП	Грачева	
Н.контр.	Грачева	
Нач.ОТА	Платонов	
Рук.гр.	Грачева	
Ст.инж.	Карелина	

ТП 901-3-192.84 ОВНЗ

Воздуховод из асбестоцементных листов.

Стадия	Лист	Листов

ЦНИИЭП инженерного оборудования г. Москва

Типовой проект 901-3-152.84 Альбом III

1137.00.000

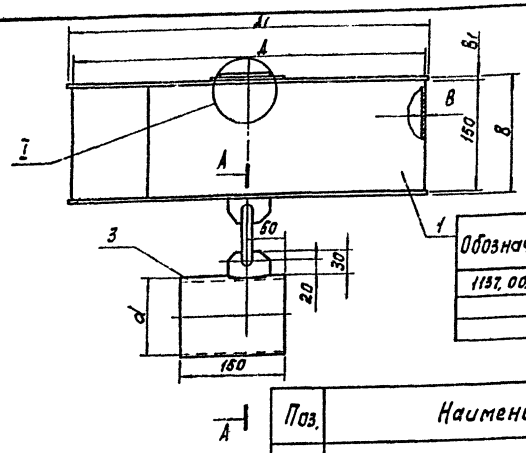

Таблица1

Обозначение	Размеры, мм Ду	A	A1	d	B	в	Масса кг	Примечан.
1137.00.000	25	350	360	32	154	2	6,2	для неагрессивных
-01	32	400	410	40	158	4	3,0	для агрессивных
-02	100	500	510	114	158	4	3,75	сред

Таблица2

Поз.	Наименование	Кол.	Дополнительные указания
	Материалы		
	Переменные данные для исполнений		
	1137.00.000		
1	Лист Б-2 ГОСТ 19903-74 / Ст3 ГОСТ 16523-70	5,7 кг	
2	Круг В-Б ГОСТ 2590-71 / Ст.3 сп ГОСТ 535-79	0,25 м	0,1 кг
3	Труба 32×3,0 ГОСТ 8732-78 / Д10 ГОСТ 8731-74	0,15 м	1,1 кг
	1137.00.000-01		
1	Лист винипласта ВН4 ГОСТ 9639-71	2,8 кг	
2	Стержни винипласт ф10 ТУ6-05-1512-77	0,25 м	0,02 кг
3	Труба винипластовая 40×3,5 ТУ6-05-1573-77	0,15 м	0,1 кг
	1137.00.000-02		
1	Лист винипласта ВН4 ГОСТ 9639-71	3,2 кг	
2	Стержни винипласт ф10 ТУ6-05-1512-77	0,25 м	0,02 кг
3	Труба винипластовая 114×7 ТУ6-05-1573-77	0,15 м	0,5 кг

А-А
М1:2

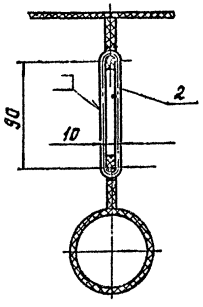

I
М1:2

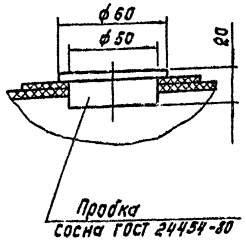

Сварные швы: черт. 1137.00.000 – по ГОСТ 5264-80;
черт. 1137.00.000-01,
1137.00.000-02 – по ГОСТ 16310-80.

Изм.	Лист	№ докум.	Подпись	Дата	1137.00.000			
Разраб.		Занозин			Поплавок	Лит.	Масса	Масштаб
Пров.		Рысин			Эскизный чертеж общего вида		см. табл.1	1:5
Т.контр.		Рысин				Лист	Листов 1	
ГКО		Графский				ЦНИИЭП инж. оборудования КО		
Н.контр.		Хромихина						
Утв.		Сухаренко						

Инв. № подл. | Подпись и дата | Взам. инв. № | Инв. № дубл. | Подпись и дата

Формат А3

1025.00.000

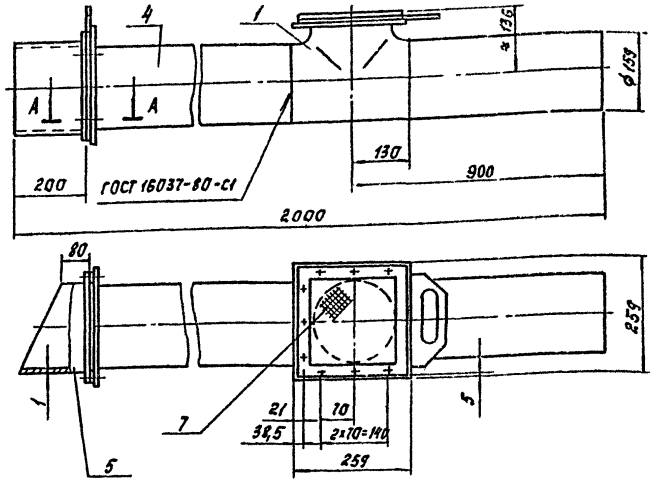

А-А
М1:1

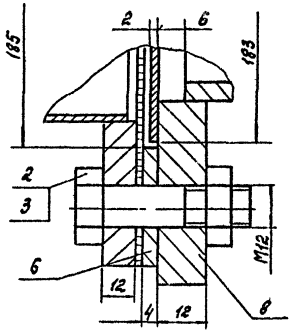

Поз.	Наименование	Кол.	Дополнительные указания
	Стандартные изделия		
1	Тройник 150×4,5 ГОСТ 17376-77	1	
2	Болт М12×45.58 ГОСТ 7798-70	18	
3	Гайка М12.5 ГОСТ 5915-70	18	
	Материалы		
4	Труба 159×5 ГОСТ 10704-76 / Д Ст3 пс ГОСТ 10705-75	1,54 м	29,3 кг
5	Лист Б-1 ГОСТ 19903-74 / Ст3 ГОСТ 16523-70	1,8 кг	
6	Полоса Б-4×32 ГОСТ 103-76 / Ст3 сп ГОСТ 535-79	1,5 м	1,2 кг
7	Сетка N4 – 1,0 ГОСТ 5336-80	1,0 кг	
8	Лист Б-12 ГОСТ 19903-74 / Ст3 ГОСТ 14637-79	6 кг	

Изм.	Лист	№ докум.	Подпись	Дата	1025.00.000			
Разраб.		Занозин			Воздухозаборное устройство Ду 150. Эскизный чертеж общего вида	Лит.	Масса	Масштаб
Пров.		Рысин					46	1:10
Т.контр.		Рысин				Лист	Листов 1	
ГКО		Графский				ЦНИИЭП инж. оборудования, КО		
Н.контр.		Хромихина						
Утв.		Сухаренко						

Инв. № подл. | Подпись и дата | Взам. инв. № | Инв. № дубл. | Подпись и дата

Альбом II

Типовой проект 901-3-192.84

1134.00.000

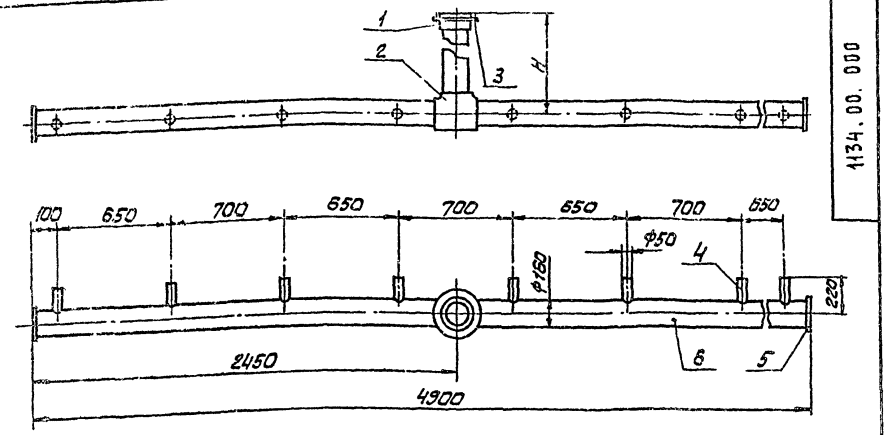

Обозначение	H, мм	Масса, кг
1134.00.000	2680	40.4
-01	3400	43.6

Поз.	Наименование	Кол.	Дополнительные указания
	Стандартные изделия		
1	Втулка ПНП 150С ОСТ 6-05-367-74	1	
2	Тройник ПНП 150С ОСТ 6-05-367-74	1	
3	Фланец 150С ОСТ 6-05-367-74	1	
	Материалы		
4	Труба ПВП 40С ГОСТ 18599-73	1,2 Вм	0,5 Вкг
5	Лист полиэтиленовый 8 ТУ 6-05-1313-75	0,5 кг	
	Переменные данные для исполнений:		
	1134.00.000.		
6	Труба ПВП 150С ГОСТ 18599-73	7,5 Вм	33,9 кг
	1134.00.000-01		
6	Труба ПВП 150С ГОСТ 18599-73	8,3 м	37,1 кг

Сварные швы по ГОСТ 16310-80

ИЗМ.	ЛИСТ	№ ДОКУМ	ПОДП	ДАТА
РАЗРАБ		ЗАНОЗИН		
ПРОВ		РЫСИН		
Т. КОНТР		РЫСИН		
ГКО		ГРАФСКИЙ		
Н. КОНТР		ХРАМИХИНА		12.83
УТВ		СУХАРЕНКО		

1134.00.000

ГРЕБЕНКА

ВОЗДУХОРАСПРЕДЕЛИТЕЛЬНАЯ В РАСТВОРНОМ БАКЕ КООГУЛЯНТА ЭСКИЗНЫЙ ЧЕРТЕЖ ОБЩЕГО ВИДА

ЛИТ	МАССА	МАСШТАБ
	СМ. ТАБЛ.	1:20

ЛИСТ | ЛИСТОВ 1

ЦНИИЭП инж. оборудования, КО

Инв. № подл. | Подп. и дата | Взам. инв. № | Инв. № дубл. | Подп. и дата

Лист: А3

1133.00.000

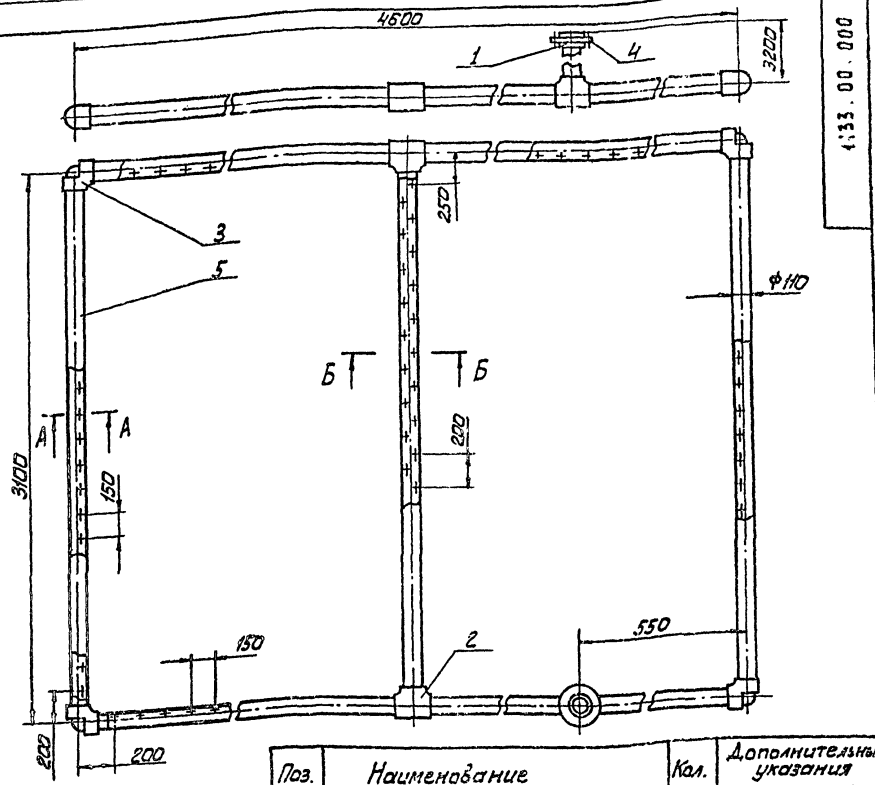

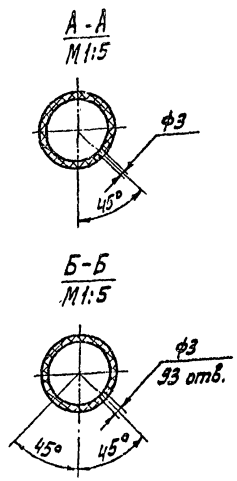

Поз.	Наименование	Кол.	Дополнительные указания
	Стандартные изделия		
1	Втулка ПНП 100С ОСТ 6-05-367-74	1	
2	Тройник ПНП 100С ОСТ 6-05-367-74	3	
3	Угольник ПНП 100С ОСТ 6-05-367-74	4	
4	Фланец 100С ОСТ 6-05-367-74	1	
	Материалы		
5	Труба ПВП 100С ГОСТ 18599-73	21,7 м	46,6 кг

Сварные швы по ГОСТ 16310-80

ИЗМ.	ЛИСТ	№ ДОКУМ	ПОДП	ДАТА
РАЗРАБ		ЗАНОЗИН		
ПРОВ		РЫСИН		
Т. КОНТР		РЫСИН		
ГКО		ГРАФСКИЙ		
Н. КОНТ		ХРОМИХИНА		12.83
УТВ.		СУХАРЕНКО		

1133.00.000

КОЛЬЦО ГИДРОСМЫВА ЭСКИЗНЫЙ ЧЕРТЕЖ ОБЩЕГО ВИДА

ЛИТ	МАССА	МАСШТАБ
	54,9	1:20

ЛИСТ | ЛИСТОВ 1

ЦНИИЭП инж. оборудования, КО

Инв. № подл. | Подп. и дата | Взам. инв. № | Инв. № дубл. | Подп. и дата

19594-02

Копировал: Алешникова

Альбом II

Типовой проект 901-3-192.84

1242.00.000

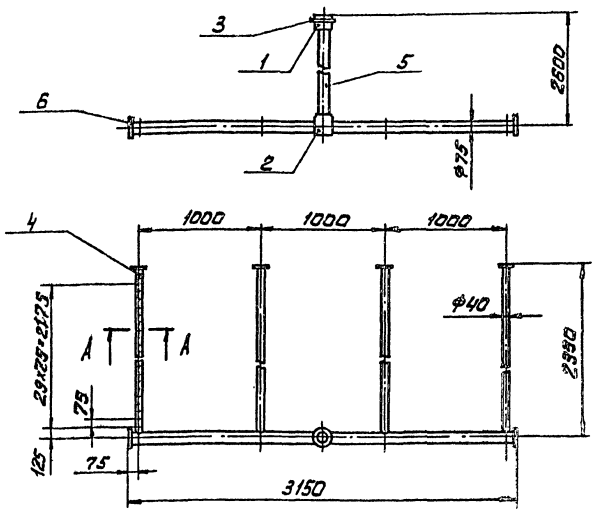

А-А
М1:2

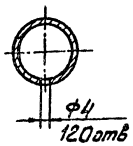

Поз.	Наименование	Кол.	Дополнительные указания
	Стандартные изделия		
1	Втулка ПНП 70С ОСТ6-05-367-74	1	
2	Тройник ПНП 70С ОСТ6-05-367-74	1	
3	Фланец 70С ОСТ6-05-367-74	1	
	Материалы		
4	Труба ПВП 32Т ГОСТ 18599-73	10м	4,4кг
5	Труба ПВП 70С ГОСТ 18599-73	5,75м	6,1кг
6	Лист полиэтиленовый 4ТУ6-05-1313-75	0,2кг	

Сварные швы по ГОСТ 16310-80

					1242.00.000			
Изм.	Лист	№ докум.	Подп.	Дата	Гребенка воздухораспределительная в расходном баке коагулянта. Эскизный чертеж общего вида	Лит.	Масса	Масштаб
Разраб.		Огнева					13	1:25
Пров.		Заносин				Лист	Листов 1	
Т. контр.		Рысин				ЦНИИЭП инж. оборудования КО		
ГКО		Графский						
Н. контр.		Хромихина						
Утв.		Сухаренко						

Копировал: Алешикова

Формат: А3

1243.00.000

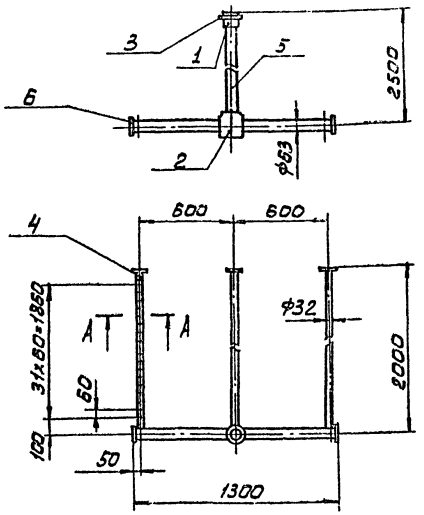

А-А
М1:1

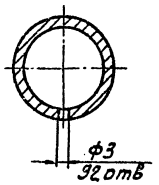

Поз.	Наименование	Кол.	Дополнительные указания
	Стандартные изделия		
1	Втулка ПНП 50С ОСТ6-05-367-74	1	
2	Тройник ПНП 50С ОСТ6-05-367-74	1	
3	Фланец 50С ОСТ6-05-367-74	1	
	Материалы		
4	Труба ПВП 25Т ГОСТ 18599-73	6м	
5	Труба ПВП 50С ГОСТ 18599-73	4,8м	
6	Лист полиэтиленовый 4ТУ6-05-1313-75	0,2кг	

Сварные швы по ГОСТ 16310-80.

					1243.00.000			
Изм.	Лист	№ докум.	Подпись	Дата	Гребенка воздухораспределительная в расходном баке полиакриламида. Эскизный чертеж общего вида	Лит.	Масса	Масштаб
Разраб.		Огнева					7,2	1:20
Пров.		Заносин				Лист	Листов 1	
Т. контр.		Рысин				ЦНИИЭП инж. оборудования КО		
ГКО		Графский						
Н. контр.		Хромихина		12.85				
Утв.		Сухаренко						

19599-02

Копировал:

Инв. № подл. | Подп. и дата | Взам. инв. № | Инв. № дубл. | Подп. и дата

gost.e-ecolog.ru