ТИПОВОЙ ПРОЕКТ
901 - 3 - 80

ВОДООЧИСТНАЯ УСТАНОВКА ЗАВОДСКОГО ИЗГОТОВЛЕНИЯ РЕАГЕНТНОЙ ОЧИСТКИ ВОДЫ „СТРУЯ" ПРОИЗВОДИТЕЛЬНОСТЬЮ 800 м³/сутки ТЕХНОРАБОЧИЙ ПРОЕКТ

СОСТАВ ПРОЕКТА

АЛЬБОМ I ПОЯСНИТЕЛЬНАЯ ЗАПИСКА

АЛЬБОМ II ТЕХНОЛОГИЧЕСКАЯ, АРХИТЕКТУРНО-СТРОИТЕЛЬНАЯ, ОТОПЛЕНИЕ, ВЕНТИЛЯЦИЯ И ЭЛЕКТРОТЕХНИЧЕСКАЯ ЧАСТИ

АЛЬБОМ III НЕСТАНДАРТИЗИРОВАННОЕ ОБОРУДОВАНИЕ

АЛЬБОМ IV СМЕТЫ

АЛЬБОМ V ЗАКАЗНЫЕ СПЕЦИФИКАЦИИ

СФ 212-03

АЛЬБОМ III
НЕСТАНДАРТИЗИРОВАННОЕ ОБОРУДОВАНИЕ

РАЗРАБОТАН
ПРОЕКТНЫМ ИНСТИТУТОМ
ГИПРОКОММУНВОДОКАНАЛ

УТВЕРЖДЕН
И ВВЕДЕН В ДЕЙСТВИЕ
МЖКХ РСФСР
1974г. ПРИКАЗ № 23 ТД

Замена листов стр 2-4
Дополнение стр 43-108
Лит 1/9 от 25.12.80г

ИНСТИТУТ ГИПРОКОММУНВОДОКАНАЛ

gost.e-ecolog.ru

Типовой проект №901-3-80 Альб. Серия №

СОДЕРЖАНИЕ АЛЬБОМА

NN п/п	Наименование	Обозначение чертежа	NN стр.
1	2	3	4
1	Титульный лист		1
2	Содержание альбома		2-4
3	Технические условия	ТМ7÷10ТУ	43÷47
4	Ведомость спецификаций	ТМ10-00-00-00ВС	5
5	Ведомость покупных изделий	ТМ10-00-00-00ВП	6÷8
6	Ведомость материалов	ТМ10-00-00-00ВМ	9;10
7	Водоочистная установка заводского изготовления реагентной очистки воды типа "Струя" производ. 800 м³/сутки	ТМ10-00-00-00	11÷17
8			
9	Фильтр сетчатый	ТМ10-01-00-00	18;19
10	Корпус фильтра	ТМ10-01-10-00	19;20
11	Корпус	ТМ10-01-10-01	19
12	Кольцо	ТМ10-01-10-02	19
13	Бобышка	ТМ10-01-10-03	22
14	Каркас	ТМ10-01-20-00	21
15	Ребро	ТМ10-01-20-01	21
16	Кольцо	ТМ10-01-20-02	21
17	Сетка рабочая	ТМ10-01-30-00	22
18	Спираль	ТМ10-01-30-01	22
19	Сетка тканая	ТМ10-01-30-02	23
20	Кольцо	ТМ10-01-30-03	23
21	Фланец в сборе	ТМ10-01-40-00	23
22	Фланец	ТМ10-01-40-01	23
23	Заглушка	ТМ10-01-00-01	25
24	Колено	ТМ10-02-00-00	24
25	Колено	ТМ10-03-00-00	25;26
26	Труба	ТМ10-03-00-01	25
27	Трубопровод левый	ТМ10-04-00-00	26;27
28	Труба	ТМ10-04-00-01	30
29	Труба	ТМ10-04-00-02	28
30	Заглушка	ТМ10-04-00-03	28
31	Трубопровод правый	ТМ10-05-00-00	26;29
32	Труба	ТМ10-05-00-01	30
33	Коллектор	ТМ10-06-00-00	31;32
34	Труба	ТМ10-06-00-01	28
35	Труба	ТМ10-06-00-02	25
36	Тройник	ТМ10-07-00-00	32;33
37	Труба	ТМ10-07-00-01	33
38	Труба	ТМ10-07-00-02	33
39	Тройник	ТМ10-08-00-00	32;34
40	Штуцер	ТМ10-08-00-01	34
41	Труба	ТМ10-08-00-02	35
42	Штуцер	ТМ10-08-00-03	34
43	Переход	ТМ10-09-00-00	32;35
44	Конус	ТМ10-09-00-01	35
45	Переход	ТМ10-10-00-00	36
46	Трубопровод	ТМ10-11-00-00	36;37
47	Труба	ТМ10-11-00-01	37
48	Отвод	ТМ10-11-00-02	38
49	Трубопровод	ТМ10-12-00-00	38;39
50	Труба	ТМ10-12-00-01	39
51	Колено	ТМ10-13-00-00	40
52	Колено	ТМ10-14-00-00	40;41
53	Тройник	ТМ10-15-00-00	41;42
54	Патрубок	ТМ10-15-00-01	42
55	Колено	ТМ10-16-00-00	42
56	Колено	ТМ10-17-00-00	38
57	Тройник	ТМ10-17-00-01	38
58			
59	Прокладка	ТМ10-00-00-01	42
60	Диафрагма	ТМ10-00-00-02	12
61	Прокладка	ТМ10-00-00-03	24
62			
63			
64	Отстойник трубчатый производ. 400 м³/сутки	ТМ9-01-00-00	48;49
65	Корпус отстойника	ТМ9-01-10-00	50;51
66	Конусная часть	ТМ9-01-10-01	50
67			
68	Обечайка	ТМ9-01-10-03	48
69	Ребро	ТМ9-01-10-05	48
70	Прокладка	ТМ9-01-10-07	48
71	Крышка сферическая	ТМ9-01-10-08	52
72			
73	Рама	ТМ9-01-20-00	53;54
74			
75	Подкос правый	ТМ9-01-20-01	55
76	Подкос левый	ТМ9-01-20-02	55
77	Поперечина	ТМ9-01-20-03	55
78	Стойка правая	ТМ9-01-20-04	55
79	Стойка левая	ТМ9-01-20-05	56
80	Подкос правый	ТМ9-01-20-06	56
81	Подкос левый	ТМ9-01-20-07	56
82	Швеллер правый	ТМ9-01-20-08	56
83	Швеллер левый	ТМ9-01-20-09	57
84	Подкос правый	ТМ9-01-20-10	57
85	Подкос левый	ТМ9-01-20-11	57

Разработал Стуканов
Гл. инж. проекта Байдак
Нач. тех. отд. Шульман
Проверил Шульман
Инв. № подл. | Подпись и дата | Взам. инв. №

1973	Водоочистная установка заводского изготовления реагентной очистки воды типа "Струя" производительностью 800 м³/сутки	Содержание альбома	Типовой проект 901-3-80	Альбом III	Лист 1н

1	2	3	4
86	Подкос	М09-01-20-12	57
87	Швеллер поперечный	М09-01-20-14	53
88			
89			
90			
91	Установка вакуум-насоса КВН-4 с водосборником	М09-02-00-00	58;59
92	Крышка	М09-02-10-00	58;60
93	Диск	М09-02-10-01	60
94	Трубопровод	М09-02-20-00	60
95	Патрубок	М09-02-20-01	58
96	Патрубок	М09-02-20-02	58
97	Штуцер	М09-02-20-03	63
98	Бак	М09-02-30-00	61
99	Корпус	М09-02-30-01	61
100	Кольцо	М09-02-30-02	62
101	Штуцер	М09-02-30-04	62
102	Штуцер	М09-02-30-05	62
103	Ребро	М09-02-30-06	62
104	Патрубок	М09-02-00-01	63
105	Патрубок	М09-02-00-02	63
106	Патрубок	М09-02-00-03	63
107	Прокладка	М09-02-00-04	62
108			
109			
110	Установка для перемешивания коагулянта	М09-03-00-00	64;65
111	Корпус	М09-03-01-00	64
112	Кольцо	М09-03-01-01	66
113	Кольцо	М09-03-01-02	66
114	Ребро	М09-03-01-03	66
115	Уголок	М09-03-01-04	66
116	Лопатка	М09-03-02-00	67;68
117	Конус	М09-03-02-01	68
118	Трубка гнутая	М09-03-02-02	68
119	Распорка	М09-03-02-03	68
120	Труба	М09-03-02-04	53
121	Хомут в сборе	М09-03-03-00	67
122	Хомут	М09-03-03-01	67
123	Ребро	М09-03-03-02	67
124			
125			
126	Бак для реагентов	М09-05-00-00	69;70;71
127	Бак	М09-05-10-00	69;72;73
128	Патрубок	М09-05-10-10	74
129	Стенка передняя	М09-05-10-01	74
130	Стенка задняя	М09-05-10-02	74
131	Стенка правая	М09-05-10-03	74
132	Стенка левая	М09-05-10-04	75
133	Перегородка	М09-05-10-05	75

1	2	3	4
134	Перегородка с отверстиями	М09-05-10-06	75
135	Днище с отверстиями	М09-05-10-07	75
136			
137	Фланец	М07-02-00-04	76
138	Колено	М07-02-01-07	76
139			
140	Каркас	М09-05-20-00	77;78
141	Уголок правый	М09-05-20-01	77
142	Уголок левый	М09-05-20-02	77
143	Полка левая	М09-05-20-03	79
144	Полка левая	М09-05-20-04	79
145	Полка правая	М09-05-20-05	79
146	Полка правая	М09-05-20-06	79
147	Уголок левый	М09-05-20-07	80
148	Уголок правый	М09-05-20-08	80
149	Уголок	М09-05-20-09	80
150	Стойка левая	М09-05-20-10	80
151	Стойка правая	М09-05-20-11	31
152	Стойка левая	М09-05-20-12	81
153	Стяжка правая	М09-05-20-13	81
154	Стяжка	М09-05-20-14	82
155	Уголок	М09-05-20-15	82
156			
157	Крышка	М09-05-30-00	82,83
158	Петля	М09-05-30-01	83
159	Ручка	М07-02-03-01	
160			
161	Стяжка	М09-05-00-01	69
162	Прокладка	М09-05-00-02	83
163	Патрубок	М09-05-00-03	83
164	Поплавок	М07-02-05-00	84
165	Патрубок	М07-02-00-02	85
166	Фланец	М07-02-00-04	76
167	Фланец	М07-02-00-05	76
168	Прокладка	М07-02-00-06	76
169	Прокладка	М07-02-00-07	85
170			
171			
172	Фильтр производит. 400 м³/сутки	М09-06-00-00	86,87,88
173	Корпус фильтра	М09-06-01-00	86,89,90
174	Дренаж	М09-06-01-20	91,92
175	Коллектор	М09-06-01-21	91
176	Патрубок	М09-06-01-22	91
177	Заглушка	М09-06-01-23	91
178	Отвод	М09-06-01-24	93
179	Отвод	М09-06-01-25	93

Гл. инж. проекта Разработал Пластинин
Нач. отд. Сперанов
Гл. спец. Бай Бак
Гл. инж. Азыков

Институт Гипрокоммунэнергоспецмонтаж

1973	Водоочистная установка заводского изготовления реагентной очистки воды типа „Струя" производительностью 400 м³/сутки	Содержание альбома	Типовой проект 901-3-80	Альбом III	Лист 2к

1	2	3	4
180	Отвод	ТП9-05-01-26	93
181	Отвод	ТП9-06-01-27	93
182	Заглушка	ТП9-06-01-28	94
183	Штуцер	ТП9-06-01-29	94
184			
185	Опора	ТП9-06-01-30	86
186	Обечайка	ТП9-06-01-01	95
187	Днище	ТП9-06-01-02	96
188	Крышка сферическая	ТП9-06-01-03	96
189	Уголок левый	ТП9-06-01-04	95
190	Уголок правый	ТП9-06-01-05	95
191	Втулка-петля	ТП9-06-01-14	94
192	Ось	ТП9-06-00-01	94
193	Прокладка	ТП9-06-00-02	52
194	Прокладка	ТП9-06-00-03	52
195			
196	Тройник	ТП9-00-09-00	97
197	Патрубок	ТП9-00-09-01	97
198	Штуцер	ТП9-00-09-02	98
199	Переходник	ТП9-00-11-00	98
200	Переходник	ТП9-00-15-00	99
201	Лестница	ТП9-00-16-00	100
202	Отвод	ТП9-00-17-00	101
203	Фланец	ТП9-00-03-01	101
204			
205			
206	Коллектор	ТП9-00-01-00	102,103
207	Колено	ТП9-00-01-10	102
208	Патрубок	ТП9-00-01-01	103
209	Отвод	ТП9-00-01-02	103
210			
210			

1	2	3	4
211	Прокладка	ТП9-00-00-02	104
212	Прокладка	ТП9-00-00-03	104
213	Кронштейн	ТП9-00-00-04	104
214	Переходник	ТП9-00-00-05	99
215	Хомут	ТП9-00-00-06	99
216	Штуцер	ТП9-00-00-07	99
217			
218			
219			
220	Кольцо уплотнительное	ТП7-00-00-02	105
221	Пробка	ТП7-00-00-03	105
222	Трубка	ТП7-00-00-14	105
223	Фланец	ТП7-00-00-06	85
224	Прокладка	ТП7-00-00-10	100
225	Прокладка	ТП7-00-00-11	104
226	Патрубок	ТП7-00-00-12	85
227	Болт анкерный	ТП7-00-00-13	106
228	Болт анкерный	ТП7-00-00-14	106
229	Болт анкерный	ТП7-00-00-15	106
230	Болт анкерный	ТП7-00-00-16	106
231	Прокладка	ТП7-00-00-17	105
232			
233	Уплотнение	ТП7-00-00-24	53
234	Крышка люка	ТП7-04-03-00	107,108
235	Ручка	ТП7-04-03-01	108
236	Втулка-петля	ТП7-04-03-02	108
237	Крышка люка	ТП7-04-05-00	107

Типовой проект 901-3-80 Альбом
Серия №

1993	Водоочистная установка забойского изготовления реагентной очистки воды типа „Струя" производительностью 800 м³/сутки	Содержание альбома	Типовой проект 901-3-80	Альбом III	Лист 3н

Типовой проект № 901-3-80
Серия № 901-3-80

№ строки	Обозначение	Наименование	Куда входит: Обозначение	К-во	Общее к-во	Примечания
1	МО.10-00-00-00	Водоочистная установка заводского изготовления реагентной очистки воды типа „Струя" произв. 800 м³/сутки				
2	МО.10-01-00-00	Фильтр сетчатый	МО.10-00-00-00	1	1	
3	МО.10-01-10-00	Корпус фильтра	МО.10-01-00-00	1	1	
4	МО.10-01-20-00	Каркас	МО-10-01-00-00	1	1	
5	МО.10-01-30-00	Сетка рабочая	МО.10-01-00-00	1	1	
6	МО 10-01-40-00	Фланец в сборе	МО.10-01-00-00	1	1	
7	МО.10-02-00-00	Колено	МО.10-00-00-00	1	1	
8	МО.10-03-00-00	Колено	МО.10-00-00-00	2	2	
9	МО.10-04-00-00	Трубопровод левый	МО.10-00-00-00	1	1	
10	МО.10-05-00-00	Трубопровод правый	МО.10-00-00-00	1	1	
11	МО.10-06-00-00	Коллектор	МО.10-00-00-00	1	1	
12	МО.10-07-00-00	Тройник	МО.10-00-00-00	1	1	
13	МО.10-08-00-00	Тройник	МО.10-00-00-00	1	1	
14	МО.10-09-00-00	Переход	МО.10-00-00-00	2	2	
15	МО.10-10-00-00	Переход	МО.10-00-00-00	2	2	
16	МО.10-11-00-00	Трубопровод	МО.10-00-00-00	1	1	
17	МО.10-12-00-00	Трубопровод	— " —	1	1	
18	МО.10-13-00-00	Колено	МО.10-00-00-00	1	1	
19	МО.10-14-00-00	Колено	МО.10-00-00-00	1	1	
20	МО.10-15-00-00	Тройник	МО.10-00-00-00	1	1	
21	МО.10-16-00-00	Колено	— " —	1	1	
22	МО.10-17-00-00	Колено	— " —	1	1	
23	МО.9-01-00-00	Отстойник трубчатый производительностью 400 м³/сутки	МО.10-00-00-00	2	2	заимствованные
24	МО.9-01-10-00	Корпус отстойника	МО.9-01-00-00	2	2	— " —
25	МО.9-01-20-00	Рама	МО.9-01-00-00	2	2	— " —

Подпись и дата | Инв. № дубл. | Взам. инв. № | Подпись и дата | Инв. № подл.

Изм.	Лист	№ докум.	Подп.	Дата
Разраб.		Малахаев		
Провер.		Смирнов		1973 г.
Нач. отд.		Бойдак		

МО.10-00-00-00 ВС

Водоочистная установка заводского изготовления реагентной очистки воды типа „Струя" производительн. 800 м³/сутки

Литера	Лист	Листов
	1	2

Гипрокоммунводоканал

№ строки	Обозначение	Наименование	Куда входит: Обозначение	К-во	Общее к-во	Примечание
26	МО.9-02-00-00	Установка вакуум-насоса КВН-4 с водосборником	МО.10-00-00-00	1	1	— " —
27	МО.9-02-10-00	Крышка	МО.9-02-00-00	1	1	— " —
28	МО.9-02-20-00	Трубопровод	МО.9-02-00-00	1	1	— " —
29	МО.9-02-30-00	Бак	МО.9-02-00-00	1	1	— " —
30	МО.9-03-00-00	Установка для перемешивания коагулянта	МО.10-00-00-00	2	2	— " —
31	МО9-03-01-00	Корпус	МО.9-03-00-00	1	1	— " —
32	МО9-03-02-00	Лопатка	— " —	1	1	— " —
33	МО9-03-03-00	Хомут в сборе	— " —	1	1	— " —
34	МО9-05-00-00	Бак для реагентов	МО.10-00-00-00	2	2	— " —
35	МО.9-05-10-00	Бак	МО.9-05-00-00	2	2	— " —
36	МО.9-05-10-10	Патрубок	МО.9-05-10-00	2	2	— " —
37	МО.9-05-20-00	Каркас	МО.9-05-00-00	2	2	— " —
38	МО.9-05-30-00	Крышка	— " —	4	4	— " —
39	МО.7-02-05-00	Поплавок	— " —	2	2	— " —
40	МО.9-06-00-00	Фильтр производит. 400 м³/сутки	МО.10-00-00-00	2	2	— " —
41	МО.9-06-01-00	Корпус фильтра	МО.9-06-00-00	2	2	— " —
42	МО.9-06-01-20	Дренаж	МО.9-06-01-00	2	2	— " —
43	МО.9-06-01-30	Опора	МО.9-06-00-00	8	8	— " —
44	МО.7-04-05-00	Крышка люка	— " —	2	2	— " —
45	МО.7-04-03-00	Крышка люка	— " —	2	2	— " —
46	МО.9-00-09-00	Тройник	МО.10-00-00-00	2	2	Заимствованные
47	МО.9-00-11-00	Переходник	МО.10-00-00-00	2	2	— " —
48	МО.9-00-15-00	Переход	— " —	2	2	— " —
49	МО.9-00-16-00	Лестница	— " —	1	1	— " —
50	МО9-00-17-00	Отвод	— " —	1	1	— " —
51	МО9-00-01-00	Коллектор	— " —	1	1	— " —
52						
53	МО.9-00-18-00	Трубопровод	— " —	2	2	— " —

Подпись и дата | Инв. № дубл. | Взам. инв. № | Подпись и дата | Инв. № подл.

Изм.	Лист	№ докум.	Подпись	Дата

МО.10-00-00-00 ВС

Лист 2

Типовой проект № 901-3-84 Серия № 3

№ строки	Наименование	Обозначение документа на поставку	Поставщик	Куда входит (обозначение)	Количество: На изделие	В комплекты	На регулир.	Всего	Примечание
22	Вентиль запорный муфто-		Каталог „Промышлен-						
23	вый Ду15 15кч 18П2		ная трубопроводная		11			11	
24	Ду25 15кч 18П2		арматура"		5			5	
25	Кран водоразборный Л15	ГОСТ 8608-70			4			4	
26	Тройник 25	ГОСТ 8948-59			1			1	
27	Вентиль запорный диафраг-		Каталог „Промышлен-						
28	мовый футерованный		ная трубопроводная						
29	фланцевый Ду50 15ч 75П		арматура"		6			6	
30	Ду10 15ч 74П				10			10	
31									
32	Задвижка параллельная		Душанбинский						
33	с выдвижным шпинделем		арматурный з-д						
34	фланцевая Ду200 30ч 6бр.		им. Орджоникидзе		2			2	
35	Ду150 30ч 6бр.				2			2	
36	Ду100 30ч 6бр				2			2	
37	Ду50 30ч 6бр				4			4	
38	Клапан обратный подъемный		Душанбинский						
39	фланцевый Ду100 19ч 16р		арматурный з-д		2			2	
40	Д100 16ч 6р		им. Орджоникидзе		2			2	
41									
42	Колпачок щелевой ВТИ-5		Первомайский фар-		232			232	
43	Тройник 25х25х15	ГОСТ 8949-59	форовый завод		2			2	
44	Угольник 20	ГОСТ 8946-59			1			1	

Подп. и дата | Инв. № дубл. | Взам. инв. | Подп. и дата | Инв. № подл.

Изм.	Лист	№ докум.	Подп.	Дата	МО10-00-00-00ВП	Лист 2

№ строки	Наименование	Обозначение документа на поставку	Поставщик	Куда входит (обозначение)	Количество: На изделие	В комплекты	На регулир.	Всего	Примечание
1	Насос ЗК-9; Q=45м³/час		Нижне-Увельский		2			2	
2	Н=31м. n=2900 об/мин с		ремонтный з-д						
3	электродвигателем N=7квт.								
4	на одной плите								
5	Насос поршневой типа		Душанбинский		1			1	
6	БКФ-2 ручной		з-д им. Орджоникидзе						
7	Насос - дозатор НД 25/40		Ригахитташ		3			3	
8	Установка насоса КВН-4		Ливенский з-д		1			1	
9	с электродвигателем		гидравлических						
10	А02-22-4 на раме		машин						
11									
12	Электрическая сверлилка		г. Ростов на Дону		3			3	
13	НЭ1023; N=0,6квт. n=300 об/мин		Ростовский завод						
14			электроинструмент						
15	Водомер скоростной ВВ-100		Водоприбор		1			1	
16	Манометр МП4 РУ-6 кгс/см²	ГОСТ 8625-69	г. Томск		6			6	
17	класс точности 1, 6		Манометровый з-д						
18									
19									
20	Муфта переходная 25х20	ГОСТ 8957-59							
21					1			1	

Подп. и дата | Инв. № дубл. | Взам. инв. | Подп. и дата | Инв. № подл.

Изм.	Лист	№ докум.	Подп.	Дата	МО10-00-00-00ВП
Разраб.		Москвитин		1973	Водоочистная установка заводского изготовления реагентной очистки воды типа „Струя" производительностью 200 м³/сутки
Пров. гр.		Смирнов			Лит. / Лист 1 / Листов 6
Рук. гр.		Смирнов			Гипрокоммунводоканал
Н. контр.					
Утв.					

Копир. [подпись]

СФ212-03

№ п/п	Наименование	Обозначение документа на поставку	Поставщик	Куда входит (обозначение)	Количество: На изделие	В комплекты	На регулир.	Всего	Примечание
68									
69	Крепежные изделия								
70									
71	Болт М24×90 - 011	ГОСТ 7798-70 *			48			48	
72	М20×75 - 011	"			32			32	
73	М20×70 - 011	"			12			12	
74	М20×50 - 011	"			8			8	
75	М20×80 - 11	"			64			64	
76	М16×1,5×30-011	"			1			1	
77	М16×70 - 011	"			306			306	
78	М16×65 - 011	"			32			32	
79	М12×55 - 011	"			16			16	
80	М12×35 - 011	"			12			12	
81	М12×25 - 011	"			8			8	
82									
83	М10×25 - 011	"			6			6	
84	М12×45 - 011	"			40			40	
85									
86	М6×40 - 011	"			64			64	
87									
88	Винт М8×14	ГОСТ 17475-72 *			8			8	
89									
90									

Изм. | Лист | № докум. | Подп. | Дата

МО10-00-00-008П

Лист 4

Типовой проект 901-3-80 Серия №

Инв. № подл. | Подп. и дата | Взам. инв. № | Инв. № дубл. | Подп. и дата

№ строки	Наименование	Обозначение документа на поставку	Поставщик	Куда входит (обозначение)	Количество: На изделие	В комплекты	На регулир.	Всего	Примечание
45	Кран натяжной муфтов. 1ИМ1-16	Каталог „Промышлен. трубопровод арматура"			6			6	
46	Угольник 15	ГОСТ 8946-59			1			1	
47	Отвод 90° Ду 100-2,5 δ=5	МСН120-64/ММСС-СССР			10			10	
48									
49	Угольник прямой Ду 25	ГОСТ 8946-59			11			11	
50	Фланцы								
51	Фланец 700-2,5	ГОСТ 1255-67 *			2			2	
52	500-2,5				2			2	
53	400-6				1			1	
54	250-2,5				2			2	
55	200-10				4			4	
56	200-2,5				26			26	
57	150-10				4			4	
58	150-2,5				4			4	
59	100-10				15			15	
60	80-2,5				2			2	
61	50-2,5				4			4	
62	50-10				8			8	
63	20-6				4			4	
64	15-6				4			4	
65	Заглушка 700-2,5	ГОСТ 12836-67 *			2			2	
66	500-2,5				2			2	
67	250-2,5				2			2	

Изм. | Лист | № докум. | Подп. | Дата

МО10-00-00-008П

Лист 3

Инв. № подл. | Подп. и дата | Взам. инв. № | Инв. № дубл. | Подп. и дата

Типовой проект № 901-3-...
Серия 3 № 901-3-...

№ строки	Наименование	Обозначение документа на поставку	Поставщик	Куда входит (обозначение)	Количество: На изделие	В комплекты	На регулир.	Всего	Примечание
114									
115									
116	Шайба 20-011	гост 10906-66*			8			8	
117									
118	Шайба 20-011	гост 11371-68*			80			80	
119	16-011	—"—			32			32	
120	12-011	—"—			8			8	
121									
122	10-011	—"—			38			38	
123	6-011	—"—			80			80	
124									
125	Шплинт 4×36-001	гост 397-66*			4			4	

Подп. и дата | Инв. № дубл. | Взам. инв. № | Подпись и дата | Инв. № подл.

Изм. | Лист | № докум. | Подп. | Дата

МО 10-00-00-00ВП

Лист 6

№ строки	Наименование	Обозначение документа на поставку	Поставщик	Куда входит (обозначение)	Количество: На изделие	В комплекты	На регулир.	Всего	Примечание
91	Гайка М 24-011	гост 5915-70*			48			48	
92	М 20-011	—"—			108			108	
93	М 16-011	—"—			350			350	
94	М 12-011	—"—			50			50	
95	М 10-011	—"—			38			38	
96	М 6-011	—"—			50			50	
99	Шайба пружинная 20 Н 65 Г				640			640	
100									
101									
102	Шайба пружинная 24 Н 65 Г	гост 6402-70*			48			48	
103									
104									
105	16 Н 65 Г	—"—			350			350	
106	12 Н 65 Г	—"—			50			50	
107									
108									
109									
110									
111									
112									
113									

Подп. и дата | Инв. № дубл. | Взам. инв. № | Подпись и дата | Инв. № подл.

Изм. | Лист | № докум. | Подп. | Дата

МО 10-00-00-00ВП

Лист 5

Типовой проект № 2501-3-80 Серия

Строка	Наименование	Обозначение документа на поставку	Поставщик	Материал	Един. изм.	Количество	Вес в кг Един.	Вес в кг Общ.	Примечание
22	Круг ф 10	ГОСТ 2590-71		Ст. 3	п.м.	1,95	0,617	1,2	
23	Круг ф 12	—"—		—"—	—"—	0,81	0,89	0,72	
24	Круг ф 16	—"—		—"—	—"—	3,7	1,58	5,84	
25	Круг ф 20	—"—		—"—	—"—	6,53	2,47	16,12	
26									
27									
28	Круг ф 22	ГОСТ 2590-71		—"—	п.м.	0,023	3,0	0,69	
29	—"— ф 26	—"—		Ст. 3	—"—	0,116	4,2	3,12	
30	—"— ф 30	—"—		—"—	—"—	0,9	5,55	5,0	
31	—"— ф 36	—"—		—"—	—"—	0,008	8,0	0,86	
32	—"— ф 38	—"—		—"—	—"—	0,022	8,9	0,2	
33	Круг ф 42	—"—		—"—	—"—	0,385	10,9	4,2	
34	Круг ф 45	—"—		—"—	—"—	0,004	12,5	0,05	
35	Круг ф 60	ГОСТ 2590-71		—"—	—"—	0,365	22,2	8,0	
36	Круг ф 160	—"—		—"—	—"—	0,036	15,8	5,7	
37									
38	Труба 15×1	ГОСТ 10498-63		Сталь 0Х18Н10Т	п.м.	5,56	0,345	1,92	
39	Труба 15×2,8	ГОСТ 3262-62		Ст. 3	—"—	162	1,28	208	
40	—"— 25×3,2	—"—		—"—	—"—	22,5	2,4	54	
41	—"— 40×3,5	—"—		—"—	—"—	0,4	3,84	1,53	
42	—"— 20				—"—	4,8	1,66	7,8	
43									
44									

Подп. и дата | Инв. № дубл. | Взам. инв. № | Подп. и дата | Инв. № подл.

Изм.	Лист	№ докум.	Подп.	Дата	МО.10-00-00-00ВМ	Лист 2

Строки	Наименование	Обозначение документа на поставку	Поставщик	Материал	Един. изм.	Количество	Вес в кг Един.	Вес в кг Общ.	Примечание
1	Прокат								
2	Лист δ 1,5	ГОСТ 3680-57*		Ст. 3	м²	0,28	11,8	3,3	
3	Лист δ 2	—"—		—"—	—"—	0,064	15,7	1,0	
4	Лист δ 3	—"—		—"—	—"—	0,875	23,6	20,64	
5	Лист δ 4	ГОСТ 5681-57*		—"—	—"—	0,47	31,4	14,63	
6	Лист δ 5	—"—		—"—	—"—	0,043	39,3	1,7	
7	Лист δ 6	—"—		—"—	—"—	79,7	47,1	3756	
8	Лист δ 8	—"—		—"—	—"—	36,1	62,8	2268	
9	Лист δ 10	—"—		—"—	—"—	3,48	78,5	273	
10	Лист δ 14	—"—		—"—	—"—	1,31	2,66	3,48	
11	Лист δ 16	—"—		—"—	—"—	0,132	125,6	16,5	
12	Лист δ 18	—"—		—"—	—"—	0,142	141,3	20,0	
13	Лист δ 24	—"—		—"—	—"—	0,202	188,4	38,0	
14	Лист δ 25	—"—		—"—	—"—	0,02	196,3	3,9	
15	Лист δ 40	—"—		—"—	—"—	0,002	314	0,6	
16									
17									
18									
19	Полоса 8×50	ГОСТ 103-57*			п.м.	142,1	3,14	447,8	
20									
21	Квадрат 60	ГОСТ 2591-71		Сталь 1Х18Н9Т	п.м.		28,3	2,2	

Подп. и дата | Инв. № дубл. | Взам. инв. № | Подп. и дата | Инв. № подл.

Изм.	Лист	№ докум.	Подп.	Дата	МО.10-00-00-00ВМ
Разраб.		Кагырина		1973	Водоочистная установка заводского изготовления типа „Струя" для рассеянной очистки воды В=200 м³/ч. Ведомость материалов.
Провер.		Смирнов			Лит. / Лист 1 / Листов 4
Н. контр.					Гипрокоммунводоканал
Утв.					

Копир. Михаева

СФ 212-03

Типовой проект № 94-3-80 Серия №

№ строки	Наименование	Обозначение документа на поставку	Поставщик	Материал	Един. изм.	Количество	Вес в кг Един.	Вес в кг Общ.	Примечание
68	Прокладка δ 4	ГОСТ 7338 - 66*		Резина кислотощелочестойкая	м²	0,145	5,65	0,784	
69	Уплотнение ф 40; δ 16	—"—		—"—	—"—	0,0054	22,6	0,12	
70	Рукав В 15 ф 32	ГОСТ 8318-57		Резинотканевый	п.м	38	1,2	46	
71	Сетка фильтровальная 24 ф 30	ГОСТ 3187 - 65		Сталь Х 18Н9	м²	0,0012	3,38	0,004	
72	Сетка № 25	ГОСТ 6613-73		Проволока латунная	м²	0,38	1,18	0,45	
73	Лист δ 10	ГОСТ 9639-71*		Винипласт	м²	36	12,1	431,1	
74	Лист δ 18	—"—		—"—	—"—	0,053	25,4	1,36	
75	Лист δ 30	—"—		—"—	—"—	0,029	42,4	1,22	
76	Лист δ 2	—"—		—"—	—"—	01	2,8	0,28	
77	Стержень ф 14.	ТУ МХП 4251-54		—"—	п.м.	0,55	0,22	0,12	
78									
79	Труба 15 х 2,5	ТУМХП 4251-54		Винипласт	п.м.	2,22	0,19	0,42	
80	Труба 63 х 7	—"—		—"—	п.м	1,6	1,74	2,76	
81	Проволока I-5	ГОСТ 9389-60*		Сталь 65	—"—	9,61	0,154	1,48	
82	Труба 15 тип Т	ПВПМРТУ-05-917-67		полиэтилен	п.м.	60	0,18	7,2	
83	Труба 50 тип Т	—"—		—"—	—"—	10	1,73	10	
84	Труба 63 х 3	—"—		—"—	—"—	4210	0,59	2480	
85	Проволока 1	ГОСТ 3282-46		мст. 0	—"—	2,5	0,0062	0,015	
							Всего:	13441	

Подп. и дата | Инв. № дубл. | Взам. инв. № | Подп. и дата | Инв. № подл.

Изм.	Лист	№ докум.	Подп.	Дата	МО.10-00-00-ОВМ	Лист 4

№ строки	Наименование	Обозначение документа на поставку	Поставщик	Материал	Един. измерения	Количество	Вес в кг Един.	Вес в кг Общ.	Примечание
45									
46	Труба 57 х 3,5	ГОСТ 8732-70		сталь 10	п.м.	18,25	4,62	84,42	
47	—"— 108 х 4	—"—		—"—	—"—	5,65	10,3	58,1	
48	—"— 121 х 4	—"—		—"—	—"—	0,0495	11,5	0,57	
49	—"— 159 х 4,5	—"—		—"—	—"—	1,75	17,15	30	
50	—"— 219 х 6	—"—		—"—	—"—	21,4	31,5	673,4	
51	—"— 219 х 7	—"—		—"—	—"—	1,02	36	36,8	
52	—"— 273 х 7	—"—		—"—	—"—	0,44	46	20,2	
53	—"— 426 х 10	—"—		—"—	—"—	0,524	112,6	66,0	
54	—"— 530 х 4	ГОСТ 10704 - 63*		Ст. 3	—"—	0,68	51,9	35,2	
55	—"— 530 х 7	ГОСТ 10704 - 63*		—"—	—"—	0,53	90,3	47,8	
56	—"— 720 х 7	—"—		—"—	—"—	0,53	123,1	65,2	
57									
58									
59	Уголравнобокий 50 х 50 х 4	ГОСТ 8509-72		Ст. 3	п.м.	110,5	3,05	337	
60	—"— 50 х 50 х 5	—"—		—"—	—"—	2,34	3,77	8,8	
61	—"— 100 х 100 х 6,5	—"—		—"—	—"—	1,585	10,1	16,0	
62									
63	Швеллер № 20	ГОСТ 8240-56		Ст. 3	п.м.	101,5	18,4	1870,2	
64									
65	Прочие материалы								
66	Прокладка δ = 2	ГОСТ 7338-65*		Резина „пищевая"	м²	0,071	2,83	0,2	
67	Прокладка δ = 4	—"—		—"—	—"—	0,99	5,65	5,6	

Подп. и дата | Инв. № дубл. | Взам. инв. № | Подп. и дата | Инв. № подл.

Изм.	Лист	№ докум.	Подп.	Дата	МО.10-00-00-ООВМ	Лист 3

Серия №

Формат	Зона	Поз.	Обозначение	Наименование	Кол.	Примечание
				Сборочные единицы		
22		1	М010-01-00-00	Фильтр сетчатый	1	
12		2	М010-02-00-00	Колено	1	
12		3	М010-03-00-00	Колено	2	
22		4	М010-04-00-00	Трубопровод левый	1	
22		5	М010-05-00-00	Трубопровод правый	1	
22		6	М010-06-00-00	Коллектор	1	
12		7	М010-07-00-00	Тройник	1	
12		8	М010-08-00-00	Тройник	1	
12		9	М010-09-00-00	Переход	2	
12		10	М010-10-00-00	Переход	2	
12		11	М010-11-00-00	Трубопровод	1	
12		12	М010-12-00-00	Трубопровод	1	
12		13	М010-13-00-00	Колено	1	
12		14	М010-14-00-00	Колено	1	
12		15	М010-15-00-00	Тройник	1	
12		16	М010-16-00-00	Колено	1	
11		17	М010-17-00-00	Колено	6	
				Детали	2	
11		18	М010-00-00-03	Прокладка	2	
8/4		19	М010-00-00-04	Труба 15 ГОСТ 3262-62	п.м. 100	188
11		20	М010-00-00-05	Прокладка	6	

М010-00-00-00

Изм. Лист № докум. Подпись Дата

Разраб. Москвитин
Провер. Стирнов
Нач.отд. Байбак
Н. контр.
Утв.

1972

Водоочистная установка заводского изготовления реагентной очистки воды типа "Струя" для котельной

Лит. | Лист 1 | Листов 5

Гипрокоммунводоканал

Инв.№ подл. | Подп. и дата | Взам.инв.№ | Инв.№ дубл. | Подп. и дата

Формат	Зона	Поз.	Обозначение	Наименование	Кол.	Примечание
				Сборочные единицы заимствованные		
22		21	М09-02-00-00	Установка вакуум. насоса КВН-4с водосборником	1	
22		22	М09-03-00-00	Установка для перемешивания коагулянта	3	
22		23	М09-05-00-00	Бак для реагентов	2	
		24	М09-06-00-00	Фильтр произв. 40 м³/сут.	2	
22		25	М09-01-00-00	Отстойник трубчатый произв. 400 м³/сут.	2	
12		26	М09-00-09-00	Тройник	2	
11		27	М09-00-11-00	Переходник	2	
11		28	М09-00-15-00	Переход	2	
12		29	М09-00-16-00	Лестница	1	
11		30	М09-00-17-00	Отвод	1	
12		31	М09-00-01-00	Коллектор	1	
12		32	М09-00-18-00	Трубопровод	2	
11		33	М09-00-00-02	Прокладка	6	Заим.
11		34	М09-00-00-03	Прокладка	14	Заимст.
11		35	М09-00-00-04	Кронштейн	2	—"—
11		36	М09-00-00-05	Переходник	4	—"—
11		37	М09-00-00-06	Хомут	6	—"—
11		38	М09-00-00-07	Штуцер	1	—"—
11		39	М010-08-00-03	Штуцер	1	—"—
11		40	М010-00-00-02	Диафрагма	2	
		41				
11		42	М07-00-00-02	Кольцо уплотнительное	2	
11		43	М07-00-00-03	Пробка	2	

М010-00-00-00

Изм. Лист № докум. Подп. Дата

Лист 2

Инв.№ подл. | Подп. и дата | Взам.инв.№ | Инв.№ дубл. | Подп. и дата

Формат	Зона	Поз.	Обозначение	Наименование	Кол.	Примечание
11		44	М07-00-00-04	Трубка	3	
11		45	М07-00-00-06	Фланец	3	
11		46	М07-00-00-11	Прокладка	15	
11		47	М07-00-00-10	Прокладка	8	
11		48	М07-00-00-12	Патрубок	3	
11		49	М07-00-00-13	Болт анкерн. М20х400	8	
11		50	М07-00-00-14	Болт анкерный М16х450	8	
11		51	М07-00-00-15	Болт анкерный М16х100	4	
11		52	М07-00-00-16	Болт анкерный М12х100	8	
11		53	М07-00-00-011	Прокладка	6	
11		54	М07-00-00-24	Уплотнение	3	
				Стандартные изделия		
		55		Насос 3К-9, Q=45 м³/час. H=31 м; n=2900 об/мин с эл. двигат. N=7 кВт. на одной плите	2	262
		56		Насос поршневой типа БКФ-2 ручной	1	320
		57	19416р.	Клапан обратный подъемный фланц. Ду 100	2	81,6
		58	3046бр.	Задвижка параллельная с выдвижным шпинделем фланцевая Ду 100	2	79
		59	ВВ-100	Водомер Ду 100	1	59,5
		60	1646р.	Клапан обратный подъемный фланцевый Ду 100	2	71.0
		61	3046бр.	Задвижка параллельн. с выдвижным шпинделем фланцевая Ду 50	4	73.6

М010-00-00-00

Изм. Лист № докум. Подп. Дата

Лист 3

Инв.№ подл. | Подп. и дата | Взам.инв.№ | Инв.№ дубл. | Подп. и дата

Формат	Зона	Поз.	Обозначение	Наименование	Кол.	Примечание
		62	3046 бр.	Задвижка параллельная с выдвижным шпинделем фланцевая Ду 200	2	250
		63		Насос-дозатор НД 25/40	3	381.6
		64	15474п	Вентиль запорный диафрагмовый футеровочный фланцевый Ду 10	2	2.6
		65	14П1-16	Кран натяжной муфтовый с фланцем для контрольного манометра	6	1.8
		66	ГОСТ 11465-65	Вентиль 15к4 18П2 Ду 15	3	2,1
		67	ГОСТ 8625-69	Манометр МП4 Ру=6 кг/см² кл. точн. 1,6	6	5.4
		68	3046бр.	Задвижка параллельная с выдвижным шпинделем фланцевая Ду 150	2	154
		69	ГОСТ 2906-70	Кран водоразборный Л15	4	1.2
		70	ГОСТ 7798-70	Болт М20х80-011	64	16
		71	"	Болт М12х55-011	16	1.0
		72	"	Болт М16х40-011	16	0.16
		73	"	Болт М16х70-011	248	38
		74	ГОСТ 5915-70	Гайка М20-011	80	5.1
		75	"	Гайка М16-011	272	10.9
		76	"	Гайка М12-011	24	0.4
		77	"	Гайка М6-011	16	0.04
		78	ГОСТ 6402-70	Шайба пружинная 12Н65Г	16	0.05
		79	ГОСТ 11371-68	Шайба 6-011	32	0.2
		80	ГОСТ 6402-70	Шайба пружинная 20Н65Г	64	0.77

М010-00-00-00

Изм. Лист № докум. Подп. Дата

Инв.№ подл. | Подп. и дата | Взам.инв.№ | Инв.№ дубл. | Подп. и дата

Типовой проект № 901-3-30А Альбом
Серия №

МО10-00-00-02

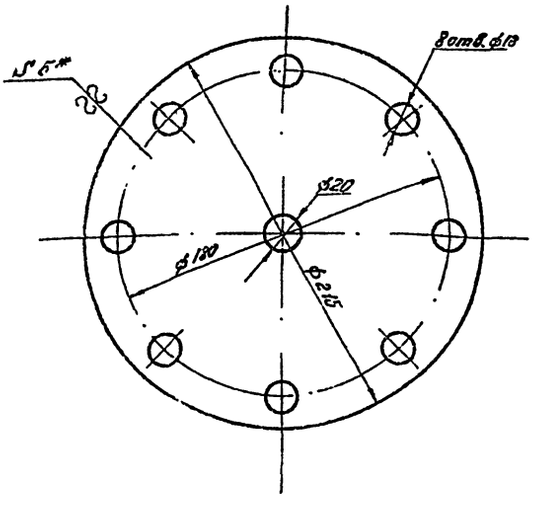

* Размер для справок

Изм	Лист	№ докум.	Подпись	Дата
Разраб.	Малахаев			
Провер.	Смирнов			
Копир.	Корнеева			

МО10-00-00-02

Диафрагма

Литера	Масса	Масшт.
	1,4	1:2

Лист 5 ГОСТ 5681-57* Ст Х18Н9Т ГОСТ 7350-66

Лист | Листов

Гипрокоммунводоканал

Инв. № подл. | Подпись и дата | Взам. инв. № | Инв. № дубл. | Подпись и дата

12

	Обозначение	Наименование		Примечание
81	ГОСТ 5402-70	Шайба пружинн. 16Н65Г	232	1,44
82	15кч 18п.2	Вентиль запорный муфтовый Ду 25	2	2,8
83	ГОСТ 8957-59	Муфта переходная 25х20	1	0,16
84	ГОСТ 8946-59	Угольник 25	3	0,24
85	ГОСТ 8318-57	Рукав В-15 фвн 38	п.м. 20	4,6
86		Труба полиэтиленовая ПВП МРТУ-6-05 917-67 Ду 50 Тип Т	п.м. 10	10
87		Труба полиэтиленовая ПВП МРТУ 6-05-917-67 Ду 15 Тип Т	п.м. 60	22
88		Труба 20 ГОСТ 3262-62	п.м. 4,8	7,8
89		Труба 25 ГОСТ 3262-62	п.м. 20	48
90	ГОСТ 8948-59	Тройник 25	1	0,33
91	ГОСТ 8949-59	Тройник 25х25х15	2	0,53
92	ГОСТ 8946-59	Угольник 20	1	0,15
93	ГОСТ 8946-59	Угольник 15	1	0,105

Изм. | Лист | № докум. | Подп. | Дата

МО10-00-00-00

Лист 5

Инв. № подл. | Подпись и дата | Взам. инв. № | Инв. № дубл. | Подпись и дата

МО10-00-00-01

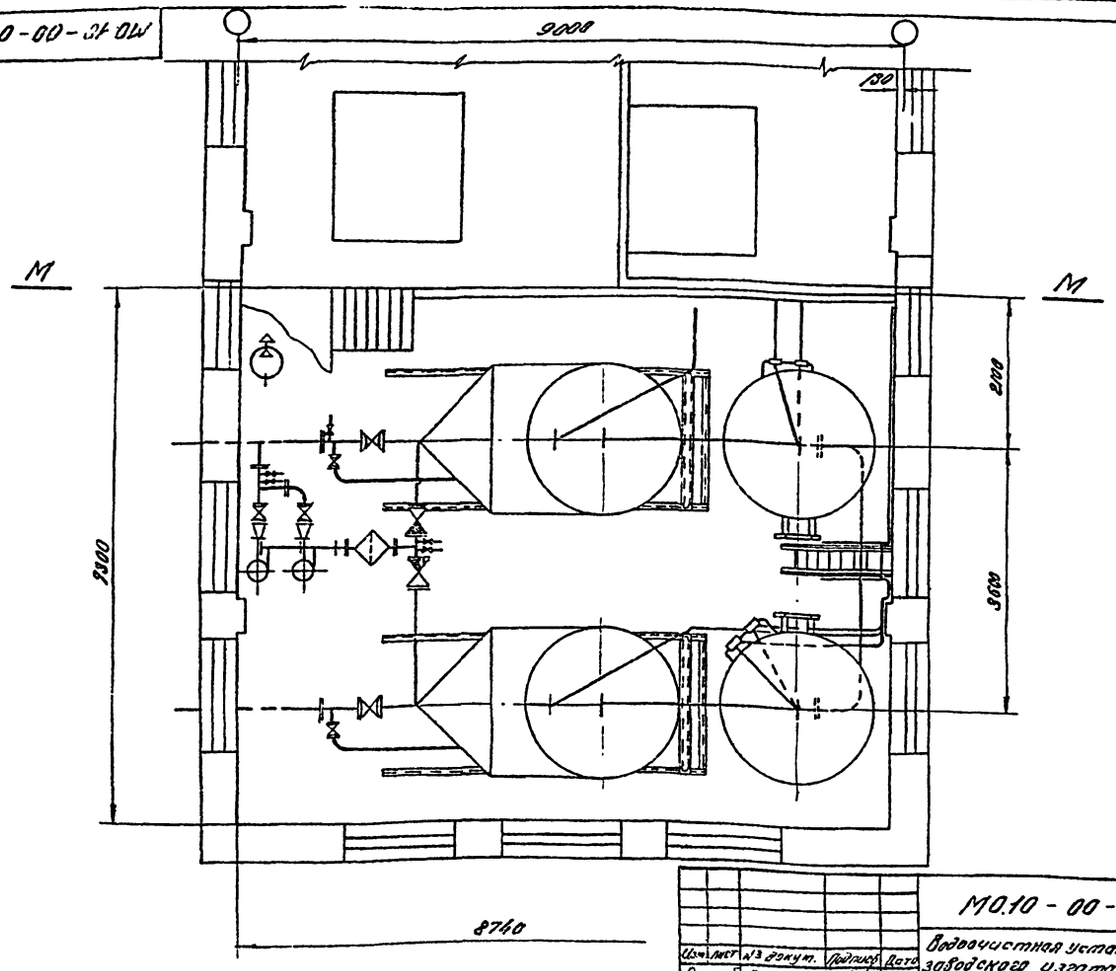

М-М линия раздела чертежа

Изм	Лист	№ докум.	Подпись	Дата
Разраб.	Блаженнов			
Провер.	Кудрявцев			1973
Нач. отд.	Байдак			

МО10-00-00-00

Водоочистная установка заводского изготовления реагентной очистки водопитания „Струя" производительностью 8,00 м³/сутки

Литера	Масса	Масшт.
	16510	1:50

Лист 1 | Листов 5

Гипрокоммунводоканал

СФ 212-03

Типовой проект № 901-3-80
Серия №

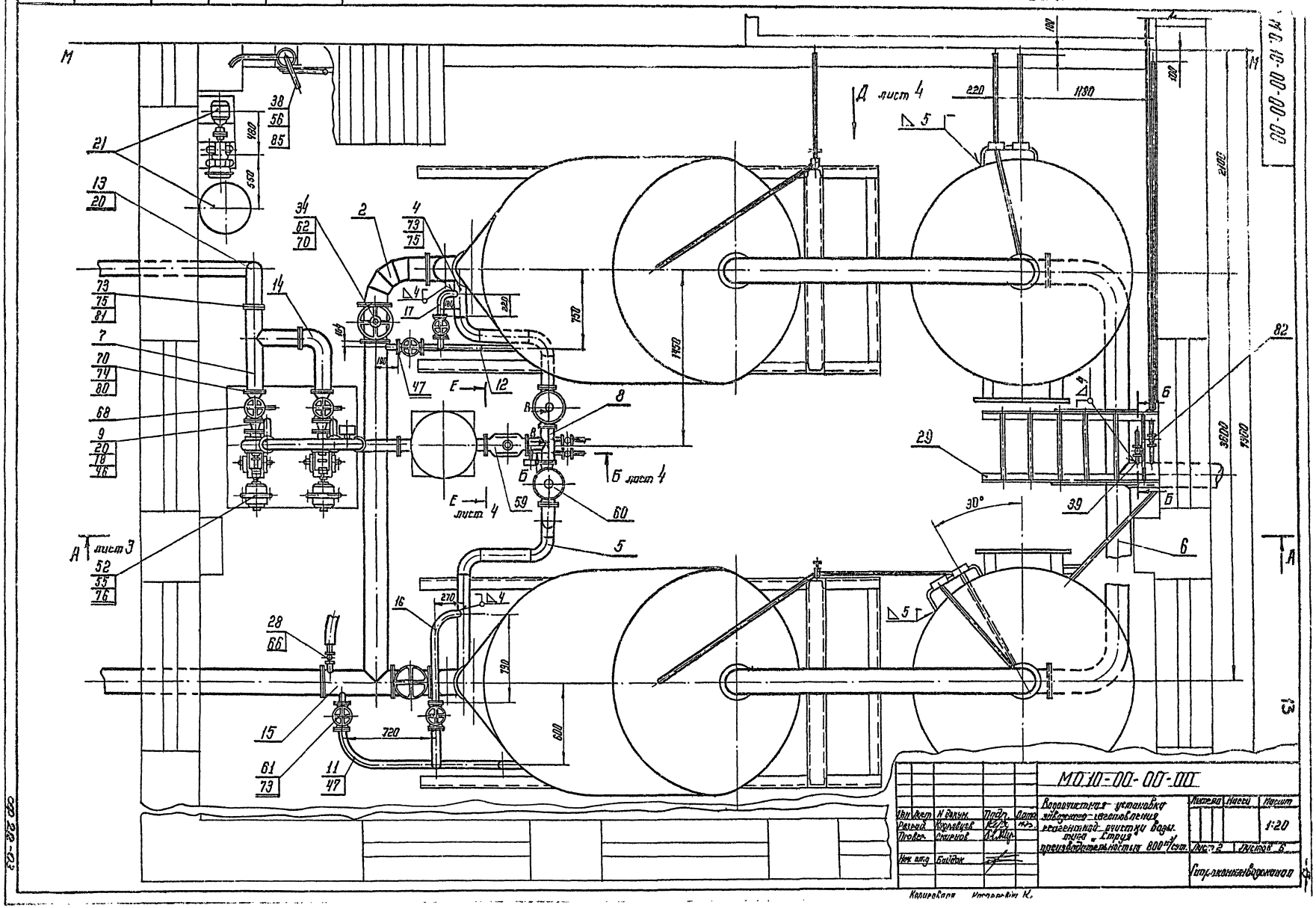

Изм.	Лист	№ докум.	Подп.	Дата
Разраб.		Корнеевич		
Провер.		Скирнов		
Нач. отд.		Байдак		

МО 10-00-00-00

Водоочистная установка заводского изготовления ресиверной очистки воды, типа „Струя" производительностью 800 м³/сут.

Литера	Масса	Масштаб
		1:20

Лист 2 | Листов 6

Гипроконтинводоканал

Корнеевич Кочаревич К.

Типовой проект № 901-3-80 Серия №

Инв. № подл. | Подп. и дата | Взам. инв. № | Инв. № дубл. | Подп. и дата

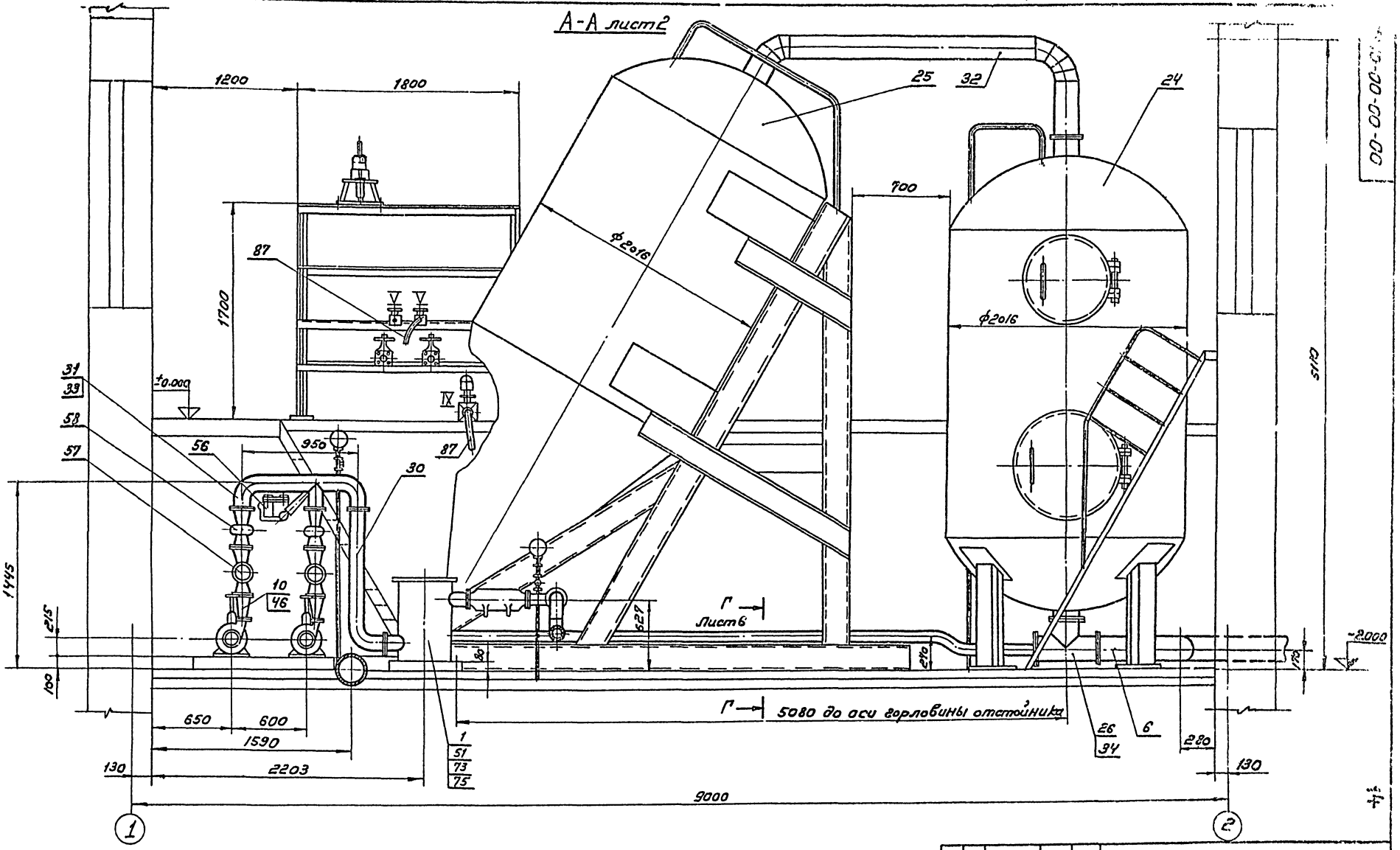

						МО10-00-00-00		
Изм.	Лист	№ докум.	Подп.	Дата		Водоочистная установка заводского изготовления реагентной очистки воды типа „Струя" производительностью 800 м³/сутки	Лит.	Масса	Масштаб
Разраб.		Кудрявцев							1:20
Провер.		Смирнов					Лист 3	Листов 6	
Нач. отд.		Байдак					Гип. [illegible]		

Копиров. Алексеева

ОФ 212-03

Инв.№ подл.	Подпись и дата	Взамен инв.	Инв.№ дубл.	Подпись и дата

Типовой проект № 901-3-80 Альбом 3
Серия №

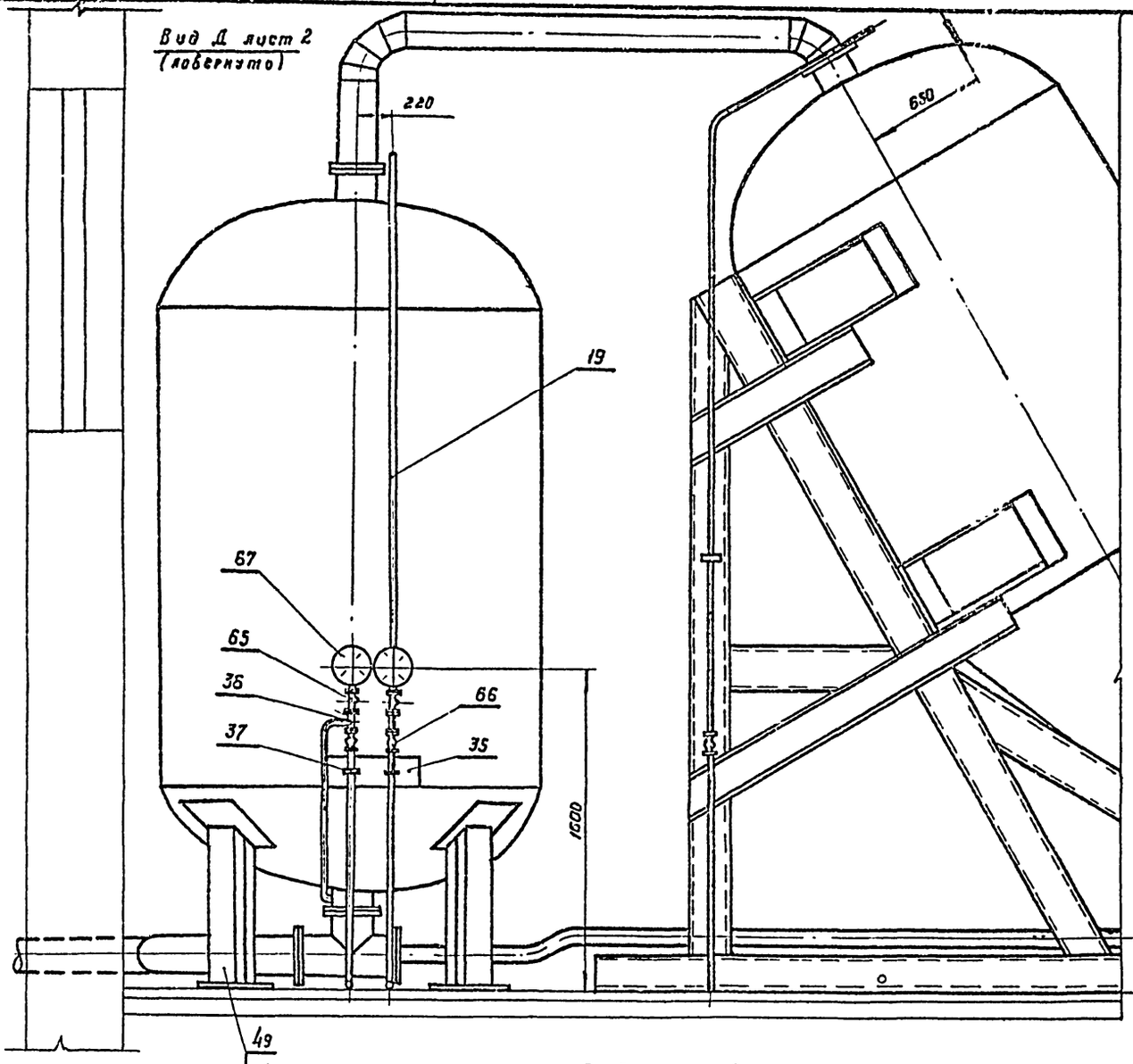

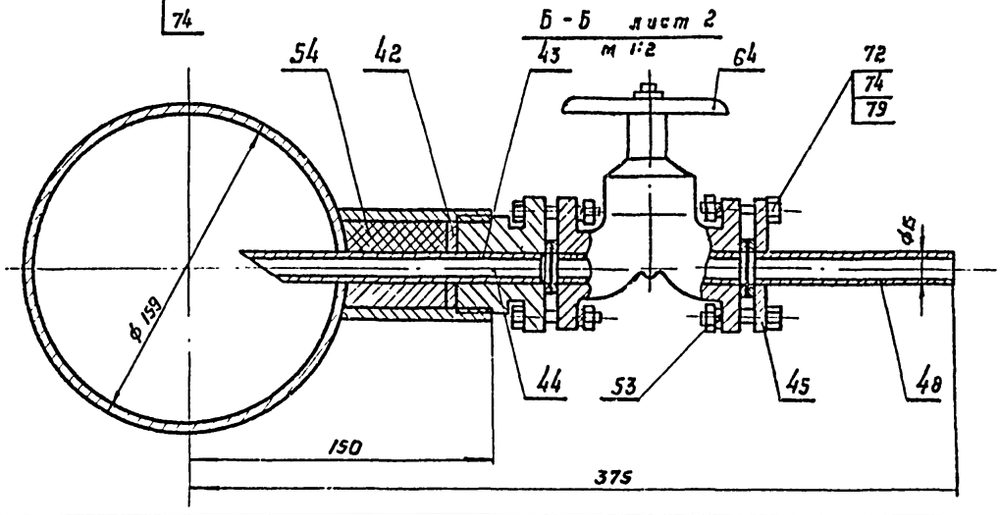

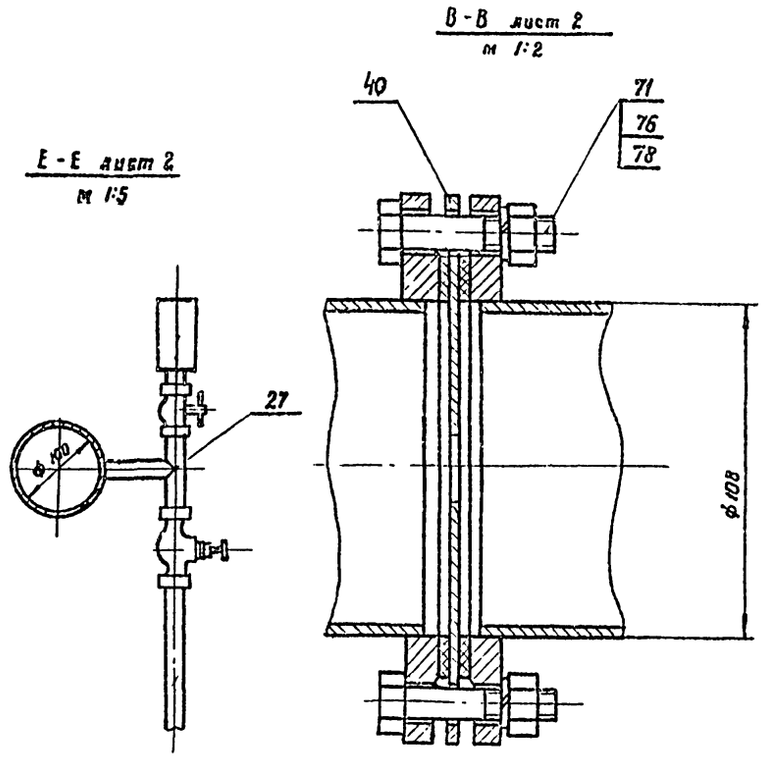

Таблица подсоединения оборудования по операциям

№ п/п	Наименование операции	Подсоединение шлангов к штуцерам арматуры							
		I Водопровод Д_у 15	II Слив воды из дока	III Насос БКФ 2	IV Канализация	V Отбор р-ра	VI Ввод р-ра насосом	VII Насос	Примечание
1	Слив из дренажного приямка в канализацию		II, IV	III, VII	—				
2	Перемешивание реагентов при помощи механической мешалки	I							Включается в установку для перемешивания и капельницы
3	Дозирование реагентов насосами-дозаторами					V, VII	—	III, VII	
4	Охлаждение насоса	I, VII						—	

						МО 10-00-00-00			
Изм.	Лист	№ докум.	Подпись	Дата					
Разраб.		Кудрявцев			Водоочистная установка заводского изготовления реагентной очистки воды типа "Отстэ производительностью 800 м³ в сутки		Литер	Масса	Масштаб
Проверил		Смирков							1:20
Нач.отд.		Байдак					Лист 4	Листов 5	
Констр.		Кудряшова					Гипровостокнефть		

Копировал

Формат А2

ТП 901-3-80.86

Типовой проект № 501-3-80
Серия №

Инв. № подл.	Подпись и дата	Взам. инв. №	Инв. № дубл.	Подпись и дата

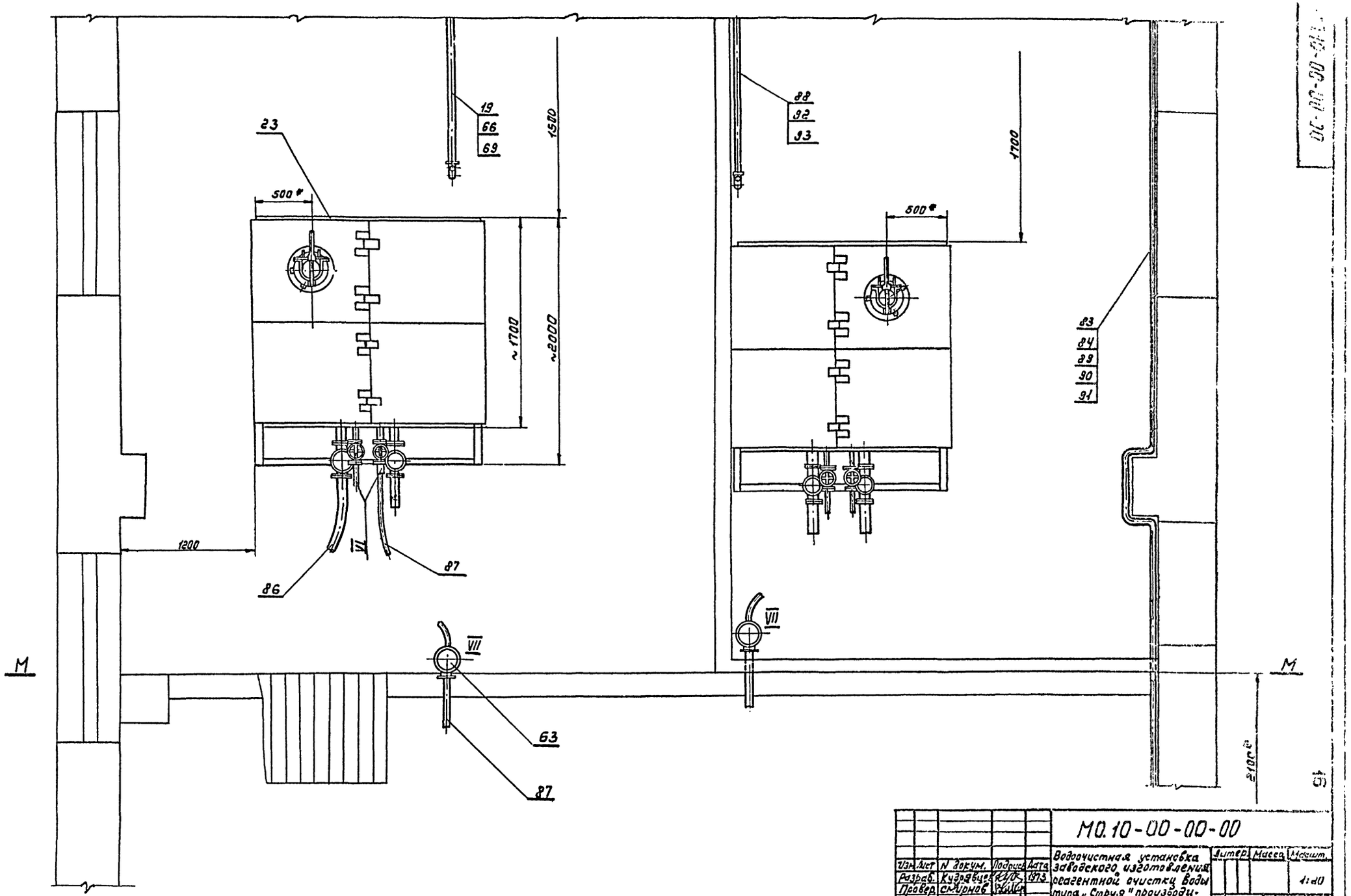

					МО.10-00-00-00		
Изм.	Лист	N докум.	Подпись	Дата	Водоочистная установка заводского изготовления реагентной очистки воды типа „Струя" производительностью 800 м3 в сутки	Литер.	Масса	Масшт.
Разраб.		Кудрявцев		1973				1:20
Провер.		С. Мирнов				Лист 5	Листов 6	
Нач. отд.		Баддак				Гипр. коммунводоканал		
Копиров.		Королёва						

СП 212-03

16

00-00-00-01-ОШ

Типовой проект № 901-380 А
Серия №

План фундамента под насосы ЗК-9
М1:10

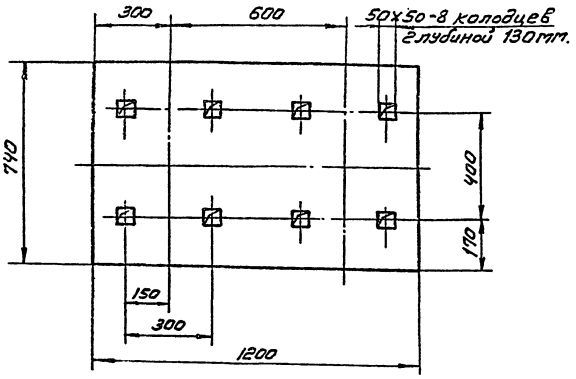

План фундамента под фильтр сетчатый
М1:10

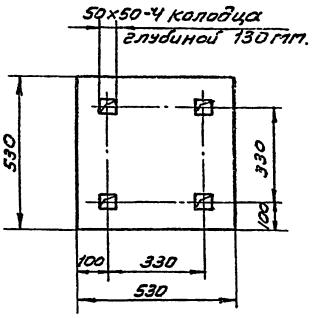

План фундамента под фильтр.
М1:20

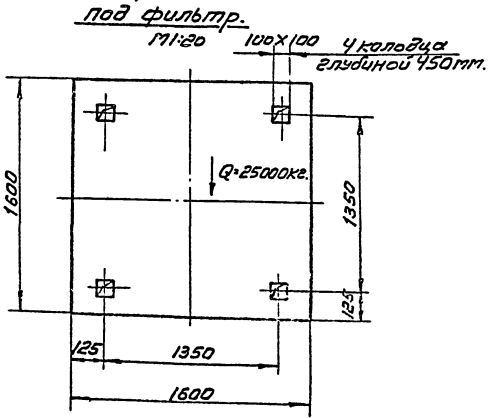

Г-Г лист3
М1:10

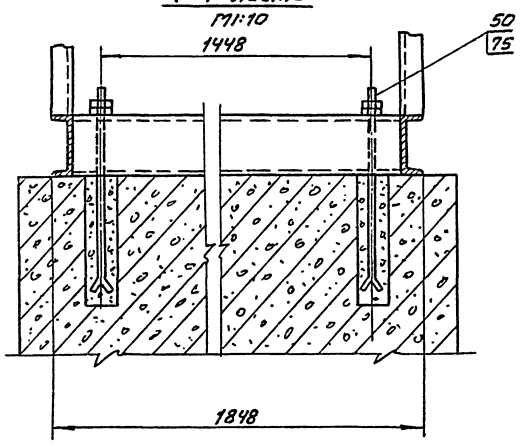

План фундамента под отстойник
М1:20

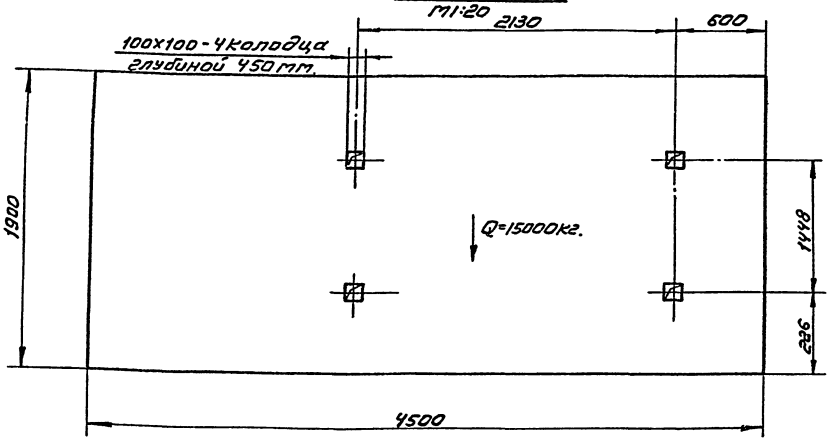

					МО.10-00-00-00			
Изм.	Лист	№ докум.	Подп.	Дата	Водоочистная установка заводского изготовления реагентной очистки воды типа „Струя" производительность 800 м3/сутки.	Литера	Масса	Масш.
Разраб.	Кудрявцев			1973			—	Разн.
Провер.	Смирнов					Лист 6	Листов 6	
Нач. отд.	Байдак					Гипрокоммунводоканал		

Инв. № подл. | Подп. и дата | Взам. инв. № | Инв. № дубл. | Подпись и дата

Копир. Алексеева

СФ 212-03

Типовой проект № 901-3-30 Серия 11

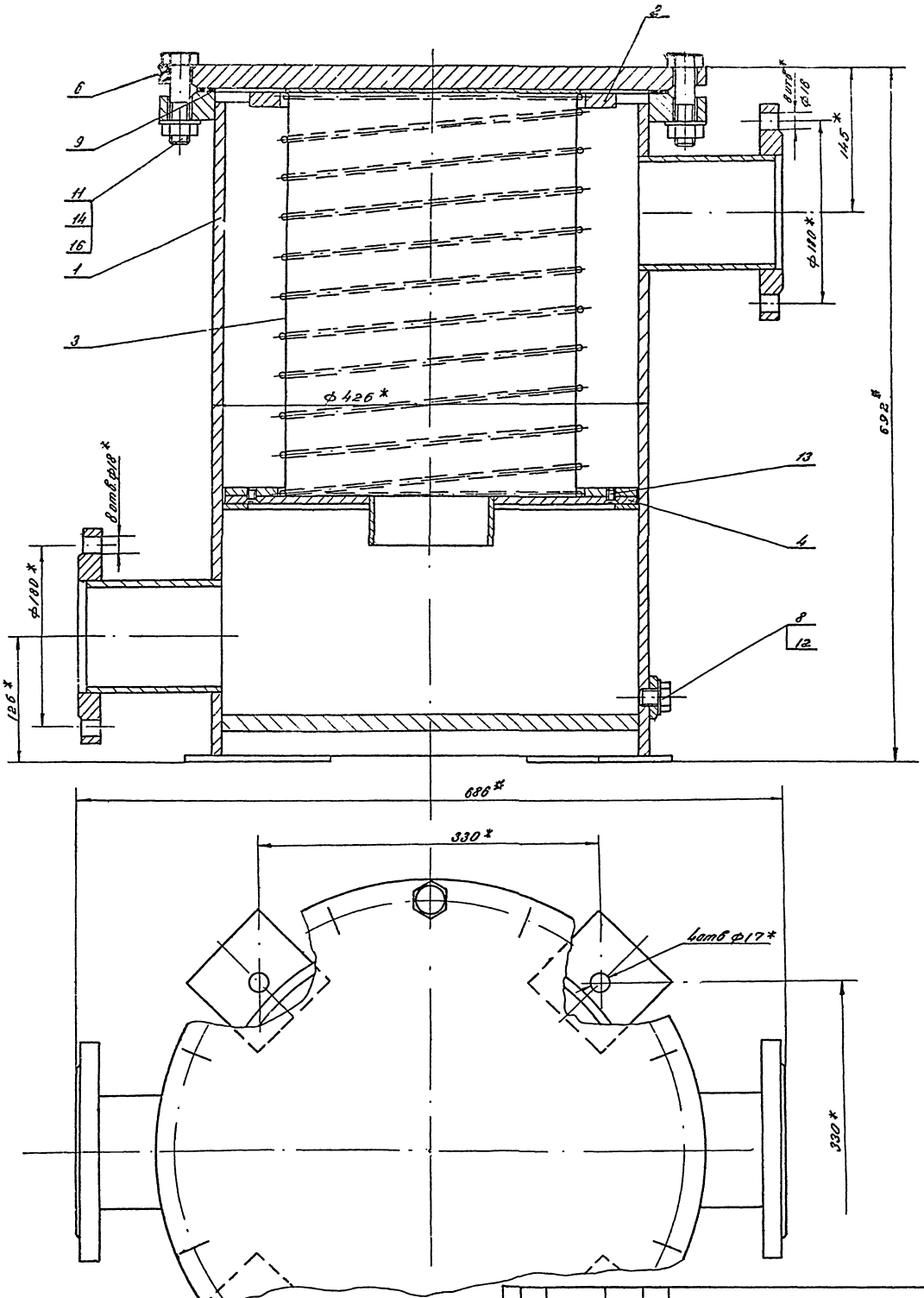

* размеры для справок

Изм.	Лист	№ докум.	Подпись	Дата	М010-01-00-00			
Разраб.		Анцифрова			Фильтр сетчатый	Литера	Масса	Масшт.
Провер.		Смирнов					172,4	1:2,5
Рук. гр.		Смирнов				Лист	Листов	
Котр.		Корнеева				Гипрокоммунводоканал		

СФ 212-03

Изм.	Лист	Поз.	Обозначение	Наименование	Кол.	Примечание
				Сборочные единицы		
12		1	М010-01-10-00	Корпус фильтра	1	
12		2	М010-01-20-00	Каркас	1	
11		3	М010-01-30-00	Сетка рабочая	1	
11		4	М010-01-40-00	Фланец в сборе	1	
		5				
				Детали		
11		6	М010-01-00-01	Заглушка	1	
		7				
5.4		8	М010-01-00-02	Прокладка ф35×ф18; δ=2		
				Резина „Лицевая" ГОСТ 7338-65	1	0.001
5.4		9	М010-01-00-04	Прокладка ф465×ф426; δ=2		
				Резина „Лицевая" ГОСТ 7338-65	1	0.175
		10				
				Стандартные изделия		
		11	ГОСТ 7798-70*	Болт М20×70-011	12×	0.237=2.84
		12	ГОСТ 7798-70*	Болт М16×1,5×30-011	1	0.073
		13	ГОСТ 17475-72*	Винт М8×14-011	8×	0.0063=0.05
		14	ГОСТ 5915-70*	Гайка М20-011	12×	0.064=0.77
		15				
		16	ГОСТ 11371-68*	Шайба 20-011	12×	0.024=0.32

Типовой проект № 9... Серия ...

Изм.	Лист	№ докум.	Подп.	Дата
Разработ.		Анцифрова		
Провер.		Смирнов		1973г.
Н. контр.				
Утв.				

М010-01-00-00

Фильтр сетчатый

Лит. | Лист | Листов

Гипрокоммунводоканал

Изм.	Лист	№ докум.	Подп.	Дата
Разработ.		Анцифрова		
Пров.		Смирнов		1973г.
Н. контр.				
Утв.				

М010-01-10-00

Корпус фильтра

Лит. | Лист | Листов

Гипрокоммунводоканал

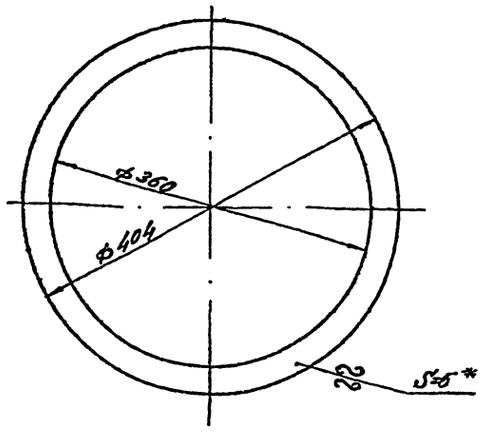

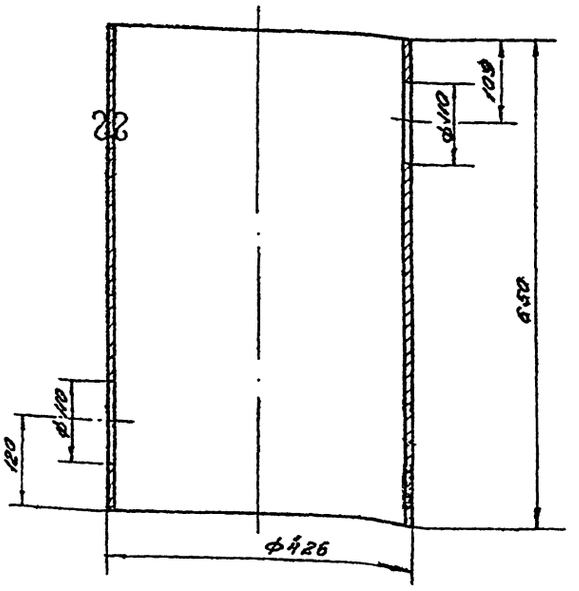

Изм.	Лист	№ докум.	Подп.	Дата
Разработ.		Анцифрова		
Пров.		Смирнов		1973г.
Н. контр.				
Утв.				

М010-01-10-02

Кольцо

Литера | Масса 1,4 | Масшт. 1:5

Лист | Листов

Лист 6 ГОСТ 5681-57* / Ст 3 ГОСТ 14637-69

Гипрокоммунводоканал

Изм.	Лист	№ докум.	Подпись	Дата
Разработ.		Анцифрова		
Проверил		Смирнов		1973г.
Т. контр.				
Нач. отд.				
Н. контр.				
Утв.				

М010-01-10-01

Корпус

Литера | Масса 66,0 | Масшт. 1:5

Лист | Листов

Труба 426×10-10-8 / ГОСТ 8732-70

Гипрокоммунводоканал

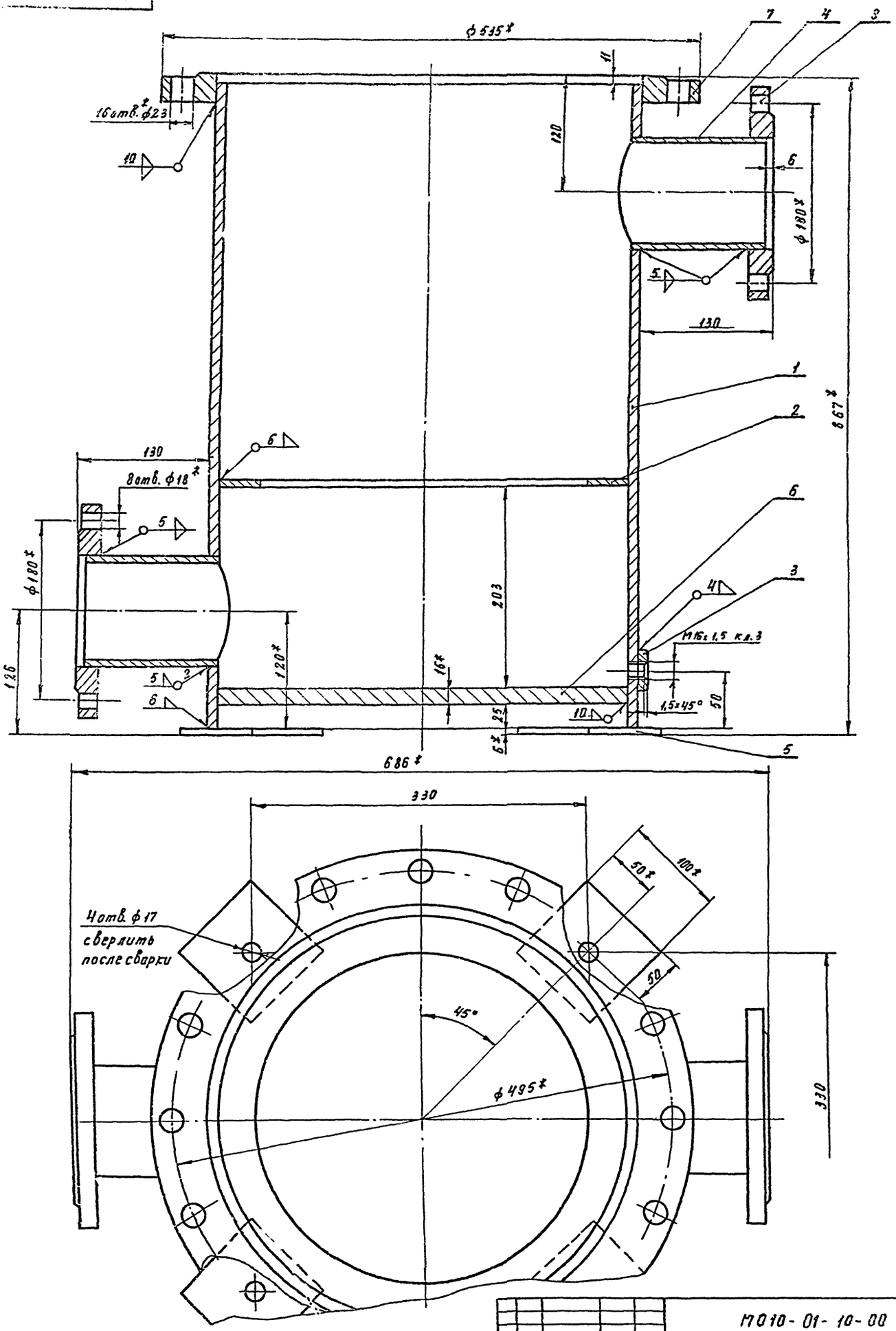

1.* Размеры для справок

2. Отверстие М16х1,5 кл.3 сверлить после сварки.

Изм.	Лист	№ докум.	Подпись	Дата	М010-01-10-00		
Разраб.		Андрюрова		1975	Корпус фильтра	Литер	Масса 112	Масшт. 1:2,5
Провер.		Смирнов				Лист	Листов
Копир.		Минаева				Гипрокоммунводоканал	

Типовой проект № 901-5-Д [illegible]
Серия №

МО10-01-20-00

▽3 (▽)

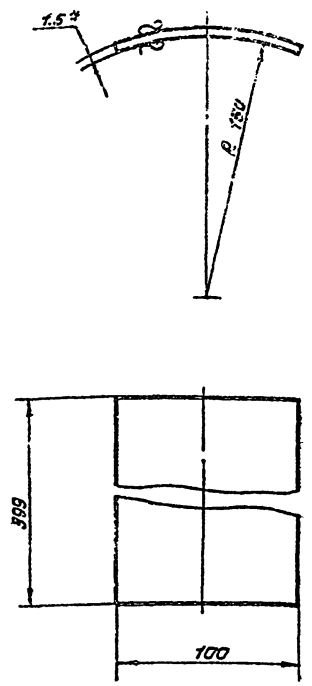

* Размер для справок.

Изм.	Лист	№ докум.	Подп.	Дата
Разраб.		Анцифрова	[illegible]	1973
Провер.		Смирнов	[illegible]	
Т. контр.				
Нач. отд.				
Н. контр.				
Утв.				

МО10-01-20-01

Ребро

Литера	Масса	Масшт.
	0.5	1:4

Лист | Листов

Лист 1.5 ГОСТ 3680-57* / Ст.3 ГОСТ 16523-70

Гипрокоммунводоканал

МО10-01-20-02

▽3 (▽)

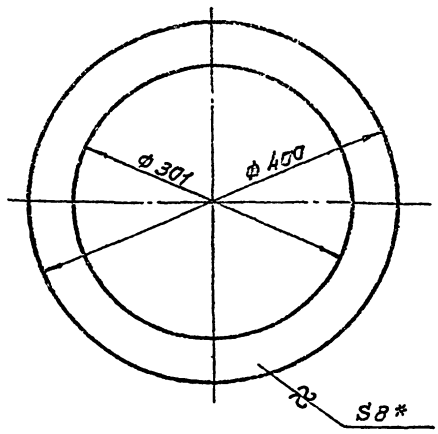

* Размер для справок.

Изм.	Лист	№ докум.	Подп.	Дата
Разраб.		Анцифрова	[illegible]	1973
Провер.		Смирнов	[illegible]	
Т. контр.				
Нач. отд.				
Н. контр.				
Утв.				

МО10-01-20-02

Кольцо

Литера	Масса	Масшт.
	3.4	1:4

Лист | Листов

Лист 8 ГОСТ 5681-57* / Ст.3 ГОСТ 14637-69

Гипрокоммунводоканал

МО10-01-20-00

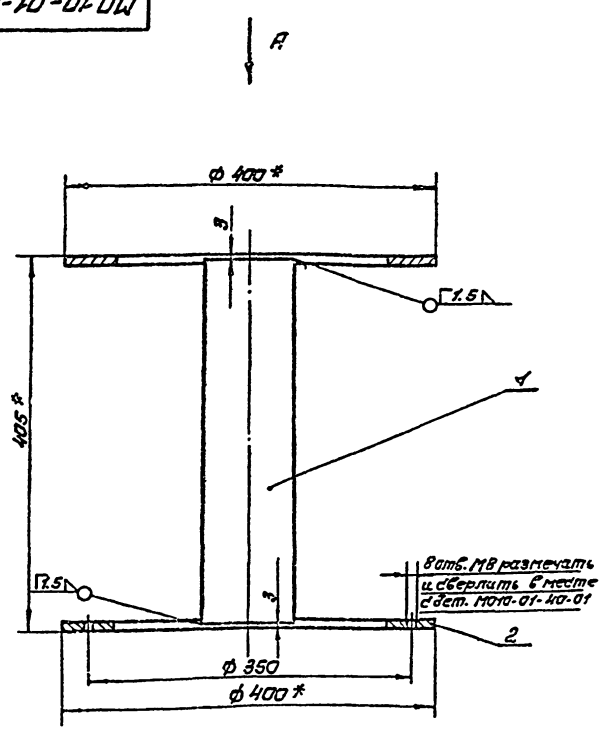

* Размеры для справок.

Вид А

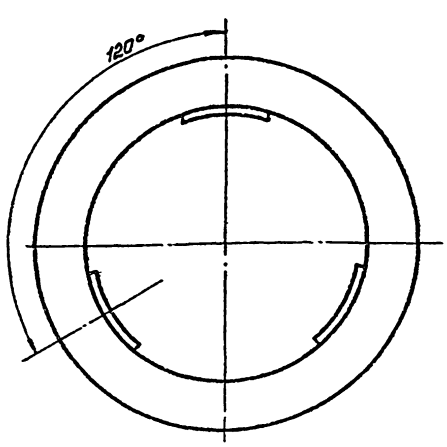

Формат	Зона	Поз.	Обозначение	Наименование	Кол.	Примечания
				Детали		
11		1	МО10-01-20-01	Ребро	3	
11		2	МО10-01-20-02	Кольцо	2	

МО10-01-20-00

Изм.	Лист	№ докум.	Подп.	Дата
Разраб.		Анцифрова	[illegible]	1973
Провер.		Смирнова	[illegible]	

Каркас.

Литера	Масса	Масшт.
	8,3	1:4

Лист | Листов

Гипрокоммунводоканал

Копир. Соловьева

Сф 212-03

Типовой проект № 901-5
Серия №

		Обозначение	Наименование	Кол.	Примечание
			Детали		
11	1	М010-01-30-01	Спираль	1	
11	2	М010-01-30-02	Сетка тканая	1	
11	3	М010-01-30-03	Кольцо	1	
			Стандартные изделия		
	4	Гост 3282-46	Проволока 1	мм 2300	0,014

Изм.	Лист	№ докум.	Подп.	Дата	М0.10-01-30-00			
Разраб.		Анцифрова		1973	Сетка рабочая	Лит.	Лист	Листов
Провер.		Смирнов						
Рук. гр.		Смирнов				Гипрокоммунводоканал		

Инв. № подл. | Подпись и дата | Взам. инв. № | Инв. № дубл. | Подп. и дата

М010-01-10-03

▽3(▽)

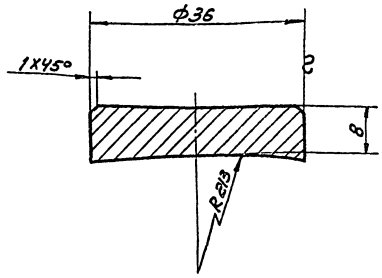

Изм.	Лист	№ докум.	Подп.	Дата	М010-01-10-03			
Разраб.		Анцифрова		1973	Бобышка	Литера	Масса 0,06	Масшт. 2:1
Пров.		Смирнов				Лист	Листов	
Рук. гр.		Смирнов			Ст3 Гост 380-71*	Гипрокоммунводоканал		

Инв. № подл. | Подпись и дата | Взам. инв. № | Инв. № дубл.

М0.10-01-30-01

▽3(▽)

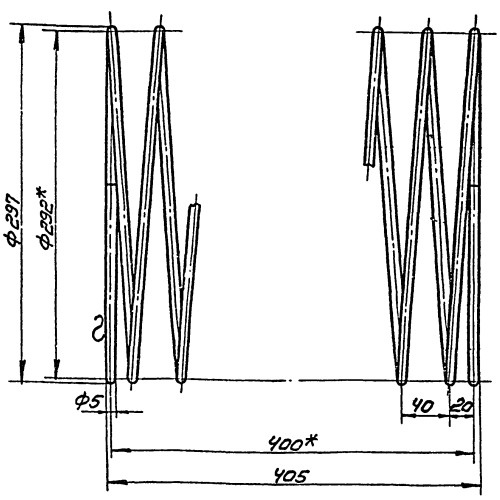

1. Длина развертки l_p=9640
2 * Размеры для справок

Изм.	Лист	№ докум.	Подп.	Дата	М010-01-30-01			
Разраб.		Анцифрова		1973	Спираль	Литера	Масса 1,48	Масшт. 1:2,5
Пров.		Смирнов				Лист	Листов	
Рук. гр.		Смирнов			Проволока I-5. Гост 9389-66*	Гипрокоммунводоканал		

Инв. № подл. | Подпись и дата | Взам. инв. № | Инв. № дубл. | Подп. и дата

М010-01-30-00

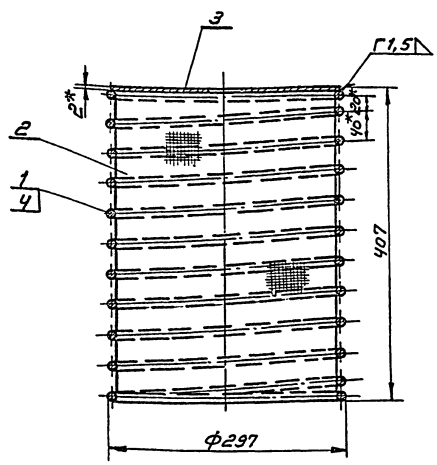

1. Сетку тканую скрепить со спиралью по периметру спирали, шаг скрепки 100мм.
2. Сетка тканая в местах накладки крепится проволокой по Гост 3282-46
3. * Размеры для справок

Изм.	Лист	№ докум.	Подп.	Дата	М010-01-30-00			
Разраб.		Анцифрова		1973	Сетка рабочая	Литера	Масса 2,9	Масшт. 1:4
Пров.		Смирнов				Лист	Листов	
Рук. гр.		Смирнов				Гипрокоммунводоканал		

Инв. № подл. | Подпись и дата | Взам. инв. № | Инв. № дубл. | Подп. и дата

901-3-80 Тиловой проект
Серия № 2

МО 10-01-30-02

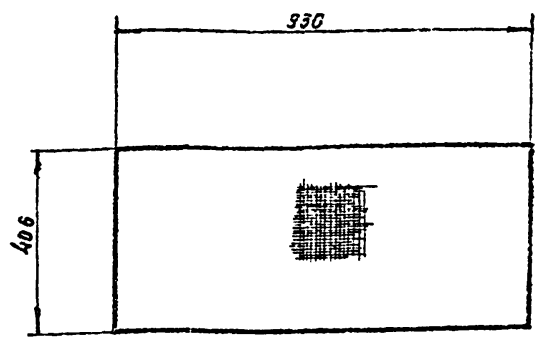

Размер 930 дан с припуском 30 мм на перекрытие шва

Изм.	Лист	№ докум.	Подп.	Дата
Разраб.		Анцифрова		
Провер.		Смирнов		
Рук. гр.		Смирнов		

МО 10 - 01 - 30 - 02

Сетка тканая

Литер	Масса	М-б
	0,45	1:10

Лист | Листов

Сетка № 2,5 - гост 66/33 проволока латунная

Гипрокоммунводоканал

23

МО 10-01-30-03

▽ 3(▽)

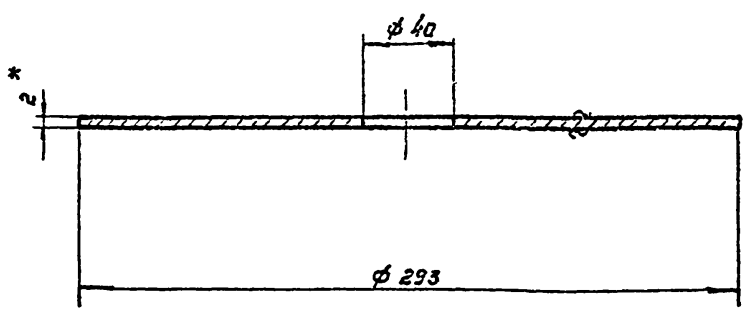

* Размер для справок

Изм.	Лист	№ докум.	Подпись	Дата
Разраб.		Анцифрова		
Провер.		Смирнов		
Рук. гр.		Смирнов		

МО 10 - 01-30-03

Кольцо

Литер	Масса	М-б
	1,0	1:2

Лист | Листов

Лист 2 гост 3680-57* / Ст. 3 гост 16523-70

Гипрокоммунводоканал

МО 10-01-40-01

▽ 3(▽)

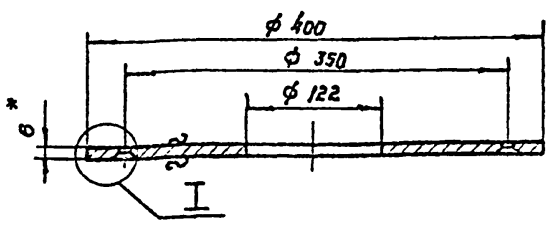

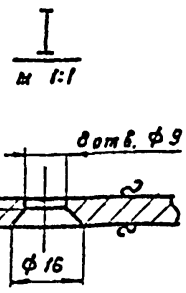

* Размеры для справок

Изм.	Лист	№ докум.	Подп.	Дата
Разраб.		Анцифрова		
Провер.		Смирнов		
Рук. гр.		Смирнов		

МО 10 - 01 - 40 - 01

Фланец

Литер	Масса	М-б
	5,34	1:4

Лист | Листов

Лист 6 гост 5681-57* / Ст. 3 гост 14637-69

Гипрокоммунводоканал

МО 10-01-40-00

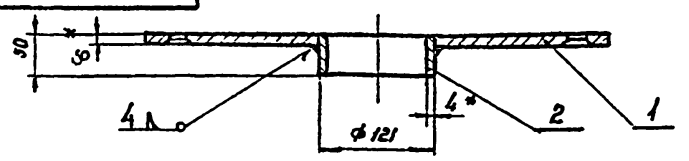

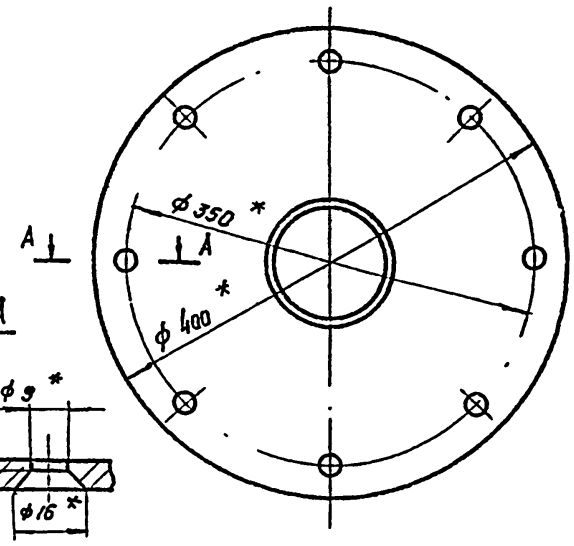

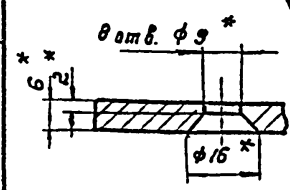

* Размеры для справок

Формат	Зона	Поз.	Обозначение	Наименование		Примечание
				Детали		
	11	1	МО 10 - 01 - 40 - 01	Фланец	1	
	64	2	МО 10 - 01 - 40 - 02	Патрубок l=50		
				Труба 121×4-10-В гост 8732-70	1	0.57

Изм.	Лист	№ докум.	Подп.	Дата
Разраб.		Анцифрова		
Провер.		Смирнов		
Рук. гр.		Смирнов		
Копир.		Кудряшов		

МО 10 - 01 - 40 - 00

Фланец в сборе

Литер	Масса	М-б
	5,9	1:4

Лист | Листов

Гипрокоммунводоканал

СФ 212-03

М010-02-00-00

Типовой проект № 90-3.801 Серия №

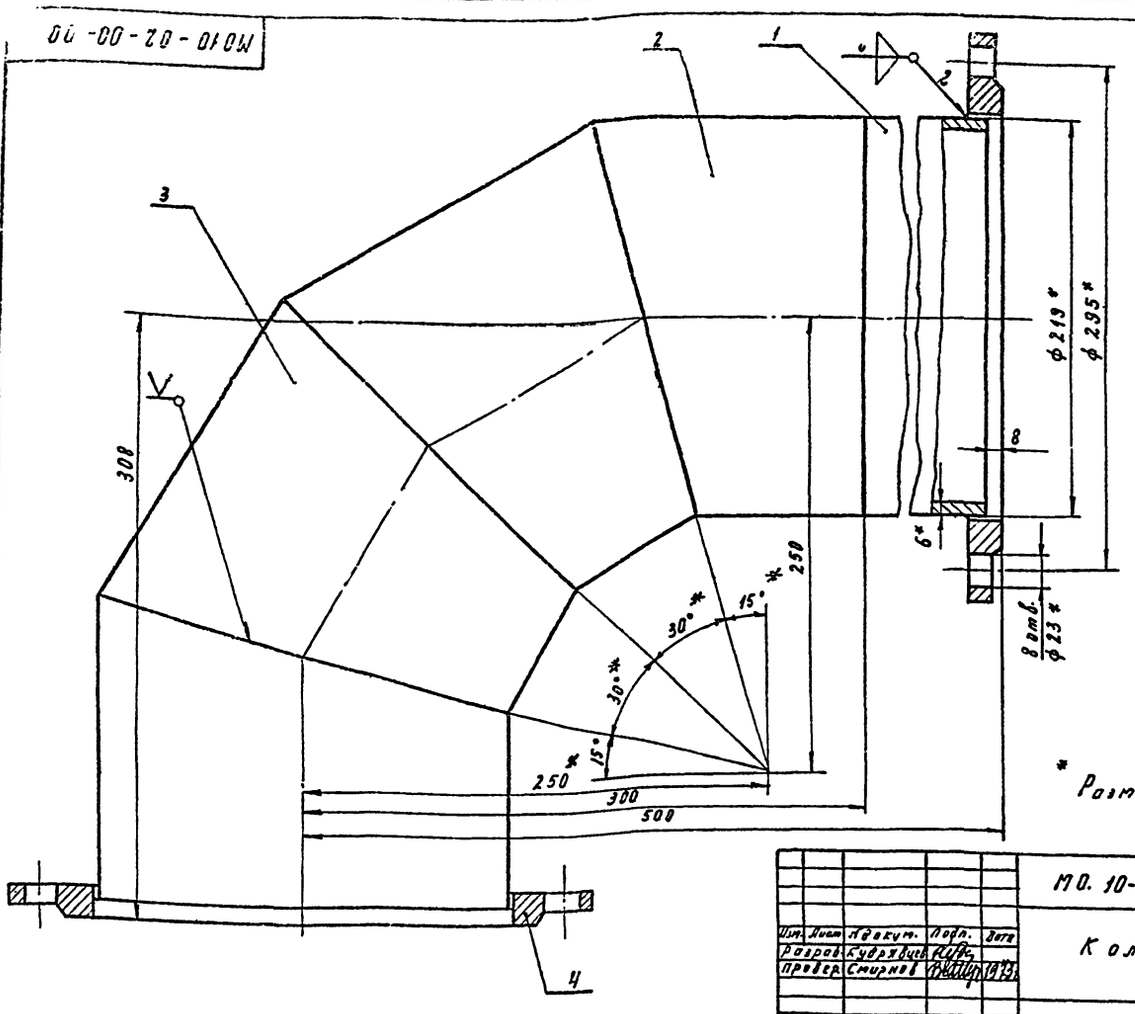

Разметка секций на трубе М 1:10

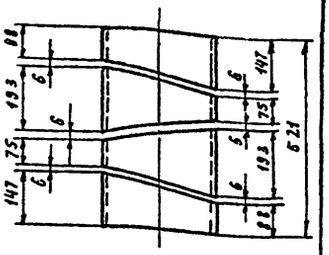

* Размеры для справок

Изм.	Лист	№ докум.	Подп.	Дата	М0.10-02-00-00			
Разраб.		Кудрявцев			Колено	Литера	Масса	Масшт.
Провер.		Смирнов		1973г.			37	1:2
						Лист	Листов	
						Гипрокоммунводоканал		

Форма	Зона	Поз.	Обозначение	Наименование		Примечание
				Детали		
Б.4		1	М010-02-00-01	Труба L=192	1	5,9
				Труба 219×6-10-В		
				ГОСТ 8732-70		
Б.4		2	М010-02-00-02	Секция I	2	6,28
				Труба 219×6-10-В		По данному черт.
				ГОСТ 8732-70		
Б.4		3	М010-02-00-03	Секция II	2	8,66
				Труба 219×6-10-В		По данному черт.
				ГОСТ 8732-70		
				Стандартные изделия		
		4	ГОСТ 1255-67	Фланец 270-10	2	16,1

Изм.	Лист	№ докум.	Подпись	Дата	М010-02-00-00			
Разраб.		Кагырина			Колено	Лит.	Лист	Листов
Провер.		Смирнов						
Рук. гр.		Смирнов		1973г.		Гипрокоммунводоканал		
Н. контр.								
Утв.								

М010-00-00-03

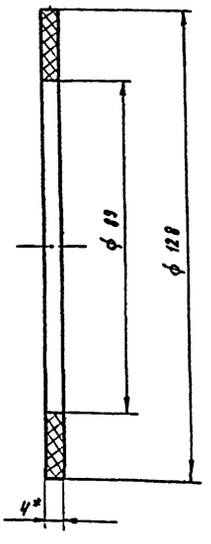

* Размер для справок

Изм.	Лист	№ докум.	Подпись	Дата	М010-00-00-03			
Разраб.		Москвитин			Прокладка	Литера	Масса	Масшт.
Провер.		Смирнов		1973г.			0,05	1:1
						Лист	Листов	
					Резина „пищевая" б=4 ГОСТ 7338-65*	Гипрокоммунводоканал		

Инв. № подл. | Подпись и дата | Взам. инв. № | Инв. № дубл. | Подпись и дата

СФ 212-03

Типовой проект N 901-3-80 Серия №

25

МО.10-03-00-01
МО.10-06-00-02

▽3(▽)

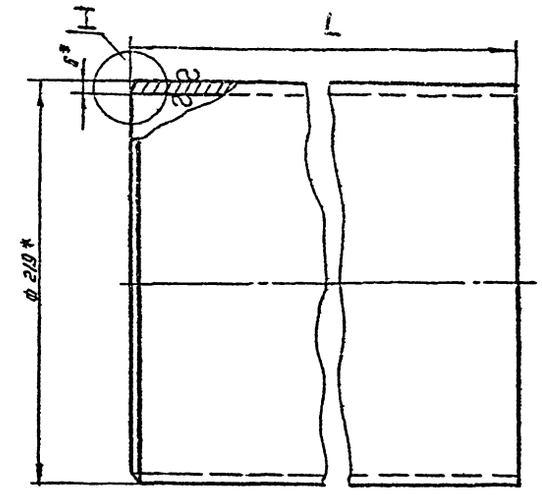

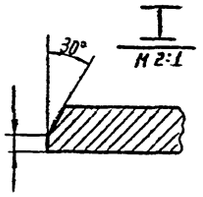

* Размеры

№ чертежа	L	Вес
МО 10-03-00-01	142	4.5
МО 10-06-00-02	342	10.8

МО. 10-03-00-01
МО. 10-06-00-02

Изм	Лист	N докумен	Подпись	Дата
Разраб		Свет		1973
Провер.		Смирнов		
Рук.гр.		Смирнов		

Труба

Труба 219×6-10-В
ГОСТ 8732-70

Литер	Масса	Масшт
	см. табл	1:2

Лист | Листов

Гипроконмунводоканал

Инв. N подл | Подп. и дата | Взам. инв. N | Инв. N дубл | Подп. и дата

МО.10-03-00-00

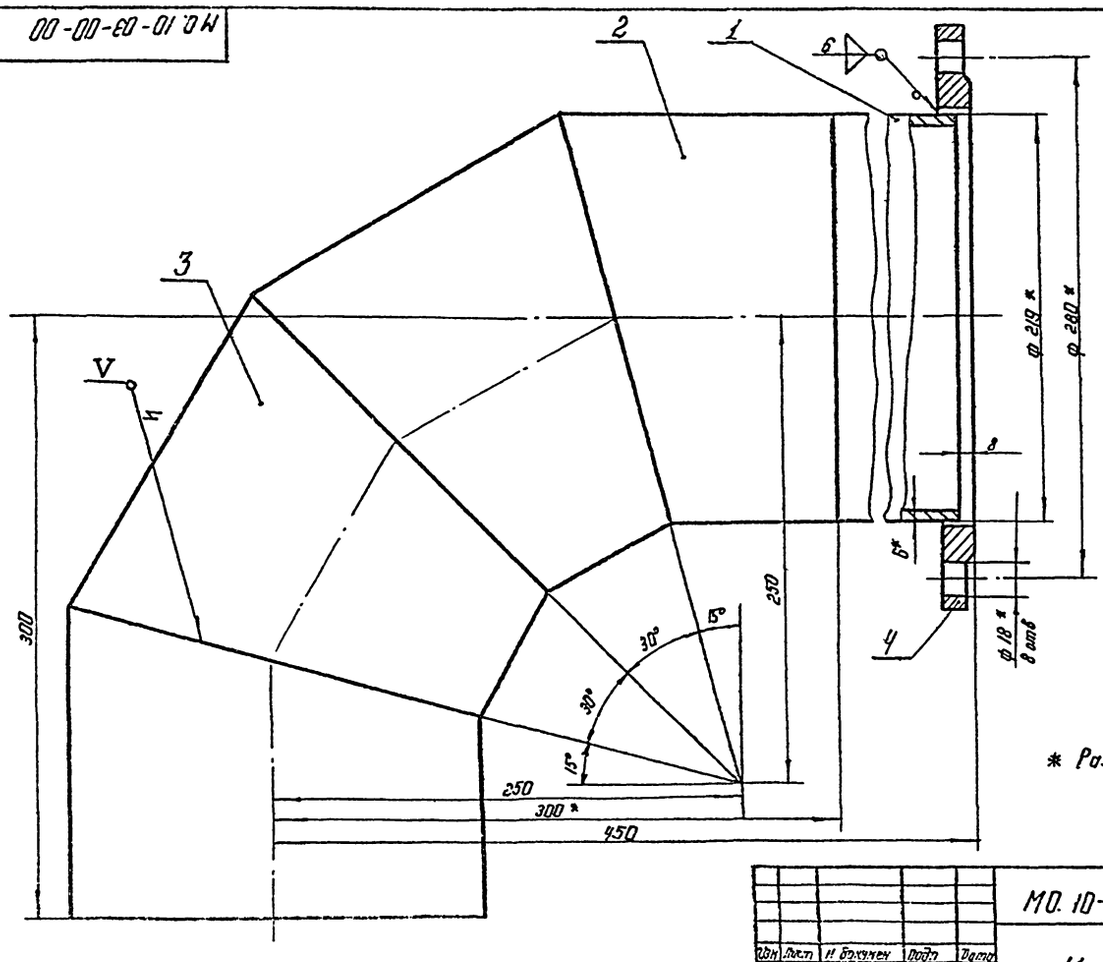

Разметка секций на трубе
М 1:10

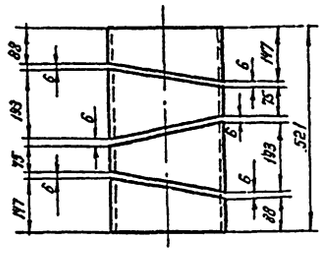

* Размеры для справок

МО. 10-03-00-00

Изм	Лист	N докумен	Подп	Дата
Разраб		Свет		1973
Провер		Смирнов		
Рук гр.		Смирнов		
Контр		Костерзван		

Колено

Литера	Масса	Масшт
	28.33	1:2

Лист | Листов

Гипроконмунводоканал

СФ 212-03

Типовой проект № 90-3-80
Серия №

МО10-01-00-01

73(7)

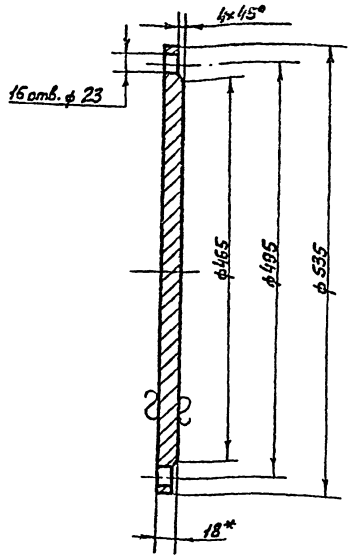

* Размер для справок

Изм	Лист	N докум.	Подпись	Дата
Разраб.		Свет		1973
Провер.		Смирнов		
Рук. гр.		Смирнов		

МО10-01-00-01

Заглушка

Литера	Масса	Масшт.
	38	1:4

Лист | Листов

Лист 18 Гост 5681-57*
Ст.3 Гост 14637-69*

Гипрокоммунводоканал

Инв. N подл. | Подпись и дата | Взам. инв. N | Инв. N дубл. | Подпись и дата

Формат	Зона	Поз.	Обозначение	Наименование	Кол.	Примечание
				Детали.		
11		1	МО.10-03-00-01	Труба	1	см. табл.
64		2	МО.10-03-00-02	Сектор		По данному
				Труба 219×6-10-В		чертежу
				Гост 8732-70	2×	4,3=8,6
64		3	МО.10-03-00-03	Сектор		По данному
				Труба 219×6-10-В		чертежу
				Гост 8732-70	2×	4,9=9,8
				Стандартные изделия.		
		4	Гост 1255-67	Фланец 200-2,5	1	4,73

Изм	Лист	N докум.	Подпись	Дата
Разраб.		Свет		1973
Провер.		Смирнов		
Рук. гр.		Смирнов		

МО10-03-00-00

Колено

Лит.	Лист	Листов

Гипрокоммунводоканал

Инв. N подл. | Подпись и дата | Взам. инв. N | Инв. N дубл. | Подпись и дата

Формат	Зона	Поз.	Обозначение	Наименование	Кол.	Примечание
				Детали.		
11		1	МО.10-04-00-01	Труба	1	
12		2	МО.10-04-00-02	Труба	1	
11		3	МО.10-04-00-03	Заглушка	1	
5/4		4	МО.10-04-00-04	Труба		
				Труба 108×6-10-В		
				Гост 8732-70 ℓ=595	1	7,5
5/4		6	МО.10-04-00-05	Труба		
				Труба 108×6-10-В		
				Гост 8732-70 ℓ=250	1	4,0
				Стандартные изделия		
		8	МСН 120-67/ММСС СССР	Отвод 90° Ду 100-2,5		
				S=5	4×	2,99=11,96
		9	Гост 1255-67*	Фланец 200-10	1	8,05
		10	Гост 1255-67*	Фланец 200-2,5	1	4,73
		11	Гост 1255-67*	Фланец 100-10	1	3,96

Изм	Лист	N докум.	Подпись	Дата
Разраб.		Свет		1973
Провер.		Смирнов		
Рук. гр.		Смирнов		

МО.10-04-00-00

Трубопровод левый.

Литера	Лист	Листов

Гипрокоммунводоканал

Инв. N подл. | Подпись и дата | Взам. инв. N | Инв. N дубл. | Подпись и дата

Формат	Зона	Поз.	Обозначение	Наименование	Кол.	Примечание
				Детали.		
12		1	МО10-05-00-01	Труба	1	
5/4		2	МО10-05-00-02	Труба 108×6-10-В		
				Гост 8732-70 ℓ=950	1	14,5
5/4		3	МО10-05-00-03	Труба		
				Труба 108×6-10-В		
				Гост 8732-70 ℓ=600	1	7,5
		4		Детали заимствованные		
11		5	МО10-04-00-01	Труба	1	заим.
		6				
11		7	МО.10-04-00-03	Заглушка	1	заим.
				Стандартные изделия.		
		9	МСН 120-67/ММСС-СССР	Отвод 90° Ду 100-2,5		
				S=5	4×	2,99=11,96
		10	Гост 1255-67*	Фланец 200-10	1	8,05
		11	Гост 1255-67*	Фланец 200-2,5	1	4,73
		12	Гост 1255-67*	Фланец 100-10	1	3,96

Изм	Лист	N докум.	Подпись	Дата
Разраб.		Свет		1973
Провер.		Смирнов		
Рук. гр.		Смирнов		

МО.10-05-00-00

Трубопровод правый.

Лит.	Лист	Листов

Гипрокоммунводоканал

Инв. N подл. | Подпись и дата | Взам. инв. N | Инв. N дубл. | Подпись и дата

Копир. Ефремова Е.Ф.

СФ 2.12-03

Инв. № подл.	Подпись и дата	Взам. инв. №	Инв. № дубл.	Подпись и дата

Типовой проект № 901-3-80.Л
Серия №

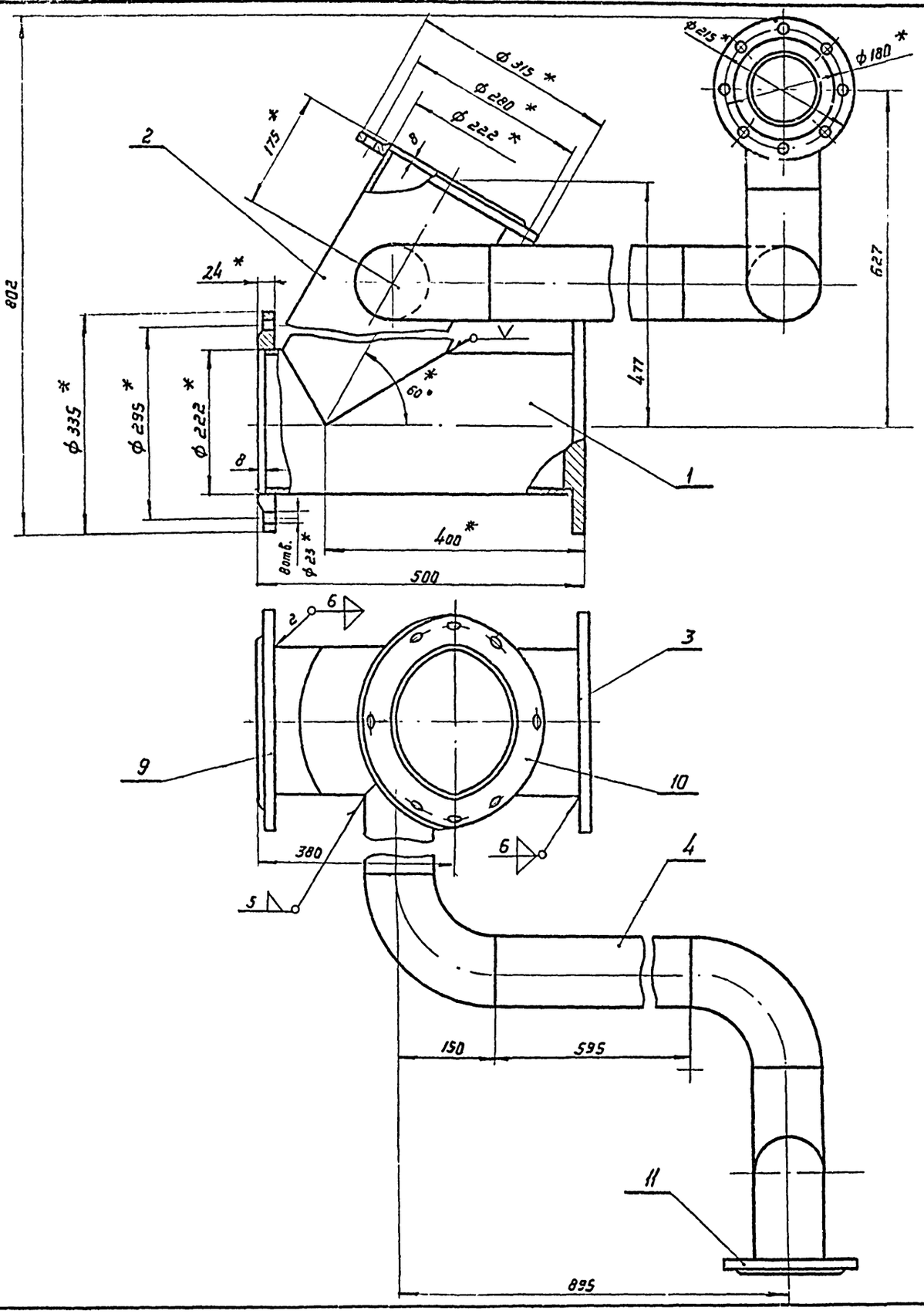

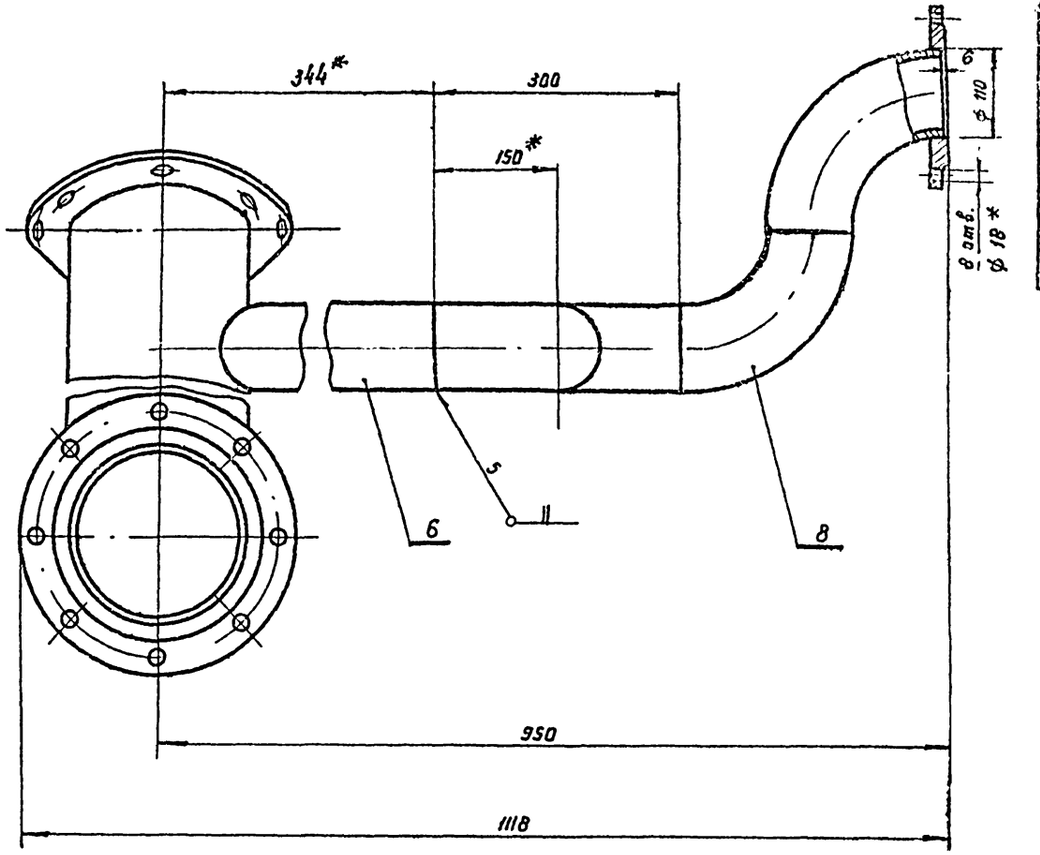

* Размеры для справок

Изм.	Лист	№ докум.	Подп.	Дата	ИО.10-04-00-00			
Разраб.		Кудрявцев		1973	Трубопровод левый	Литер	Масса 85	Масшт. 1:5
Провер.		Смирнов				Лист	Листов	
Рук. гр.		Смирнов				Гипро.		

ИО.10-04-00-00

27

СО019-123

-27-

Типовой проект N
Серия N 904-2-20

М010-04-00-03

▽3 (▽)

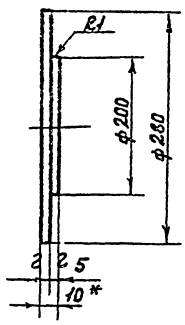

* Размер для справок

Изм.	Лист	N докум.	Подпись	Дата
Разраб.		Свет		1973
Провер.		Смирнов		
Рук. гр.		Смирнов		

М0.10 - 04 - 00 - 03

Заглушка

Литера	Масса	Масшт
	3,6	1:5

Лист | Листов

Лист 10 Гост 5681-57*
Ст.3 Гост 14637-69*

Гипрокоммунводоканал

М010-06-00-01

~ (▽)

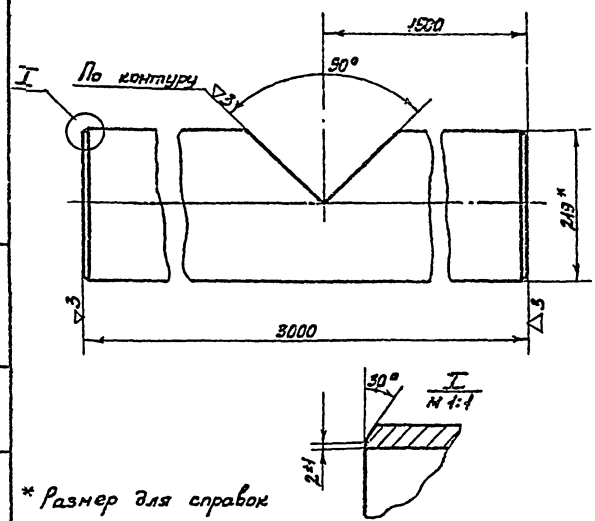

* Размер для справок

Изм.	Лист	N докум.	Подпись	Дата
Разраб.		Свет		1973
Провер.		Смирнов		
Рук. гр.		Смирнов		

М010 - 06 - 00 - 01

Труба

Литера	Масса	Масшт.
	95,0	1:5

Лист | Листов

Труба 219×6-10-В
Гост 8732-70

Гипрокоммунводоканал

М010-04-00-02

~ (▽)

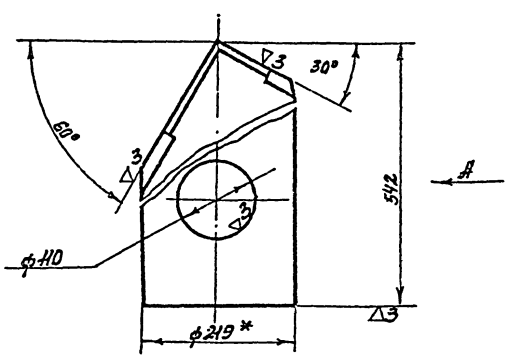

Вид А

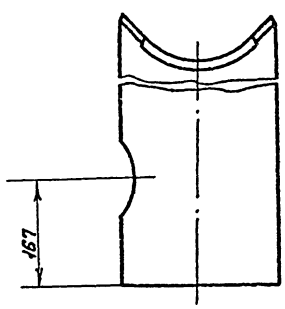

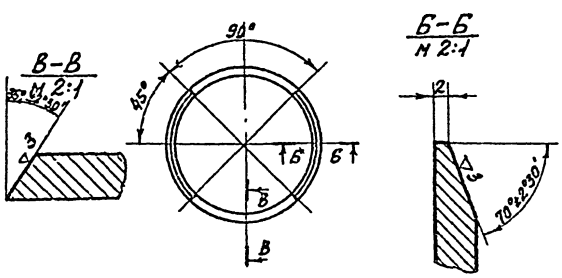

* Размер для справок

Изм.	Лист	N документ.	Подпись	Дата
Разраб.		Свет		1973
Провер.		Смирнов		
Рук. гр.		Смирнов		

М010-04 -00-02

Труба

Литера	Масса	Масшт.
	16	1:5

Лист | Листов

Труба 219×6-10-В
Гост 8732-70

Гипрокоммунводоканал

Копир. Ефремова

СОР 212-03

Инв.№ подл. | Подпись и дата | Взам. инв.№ | Инв.№ дубл. | Подпись и дата

Типовой проект н-901-3-80
Серия №

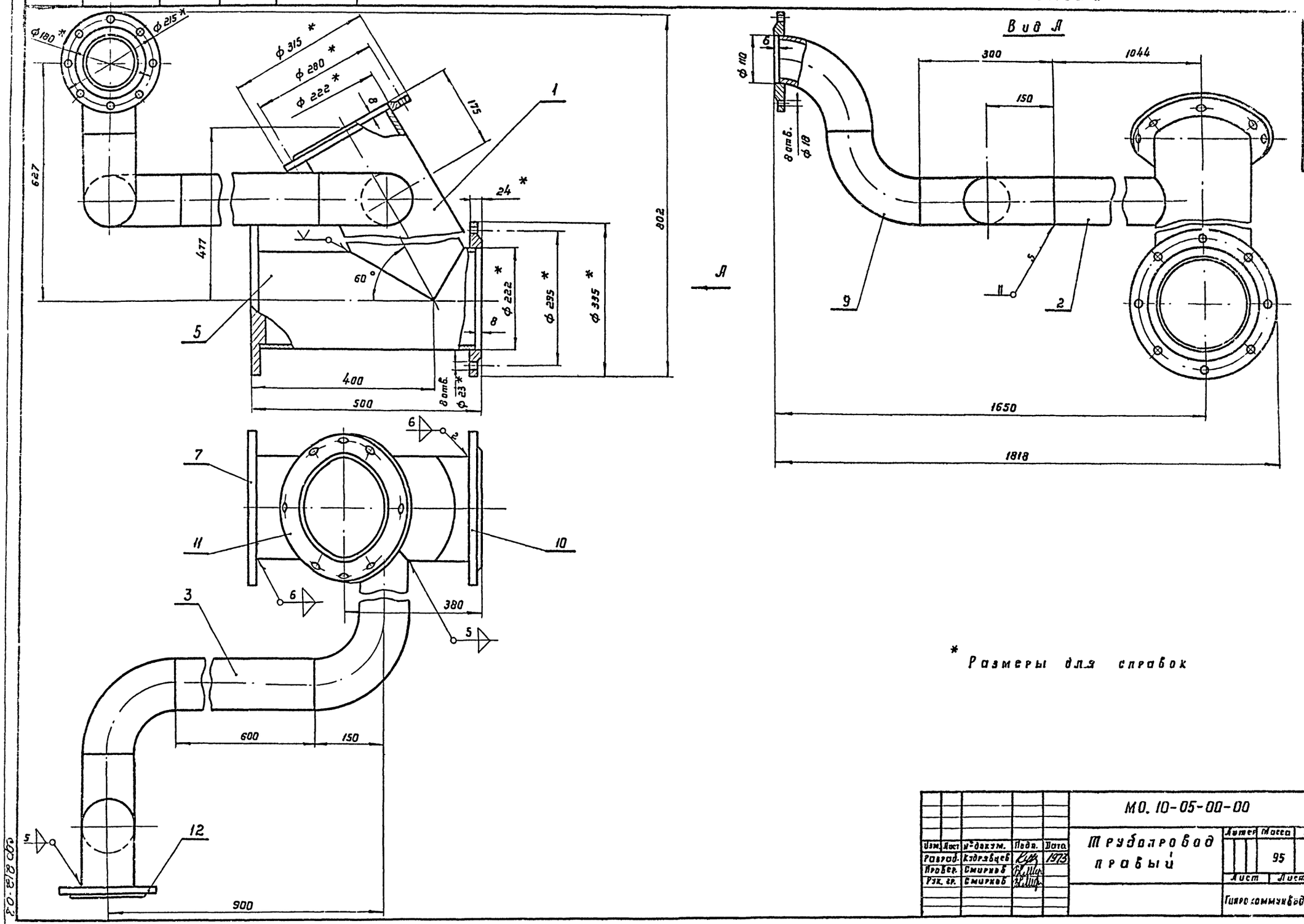

* Размеры для справок

МО. 10-05-00-00

Изм.	Лист	№ докум.	Подп.	Дата
Разраб.		Кудрявцев		1973
Провер.		Смирнов		
Рук. гр.		Смирнов		

Трубопровод правый

Литер	Масса	М-б
	95	1:5

Лист | Листов

Гипрокоммунводоканал

МО. 10-05-00-0

29

СОО 818-03

-29-

МО. 10. 04-00-01

Типовой проект №
901-3-80 Серия №

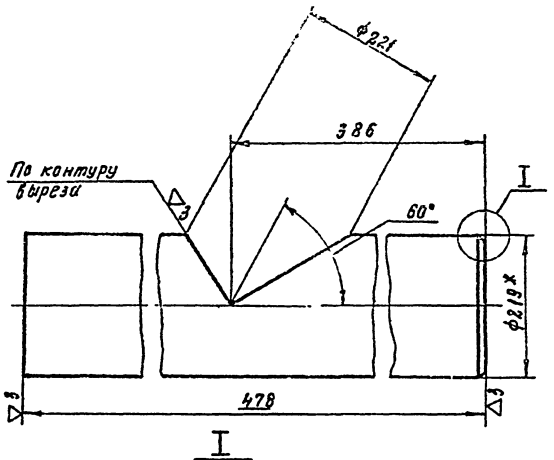

I
М2:1

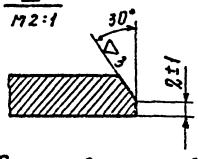

* Размер для справок

					МО. 10. 04-00-01			
Изм.	Лист	№ докум.	Подпись	Дата	Труба	Литера	Масса	Масшт.
Разраб.		Свет		1973			25	1:5
Провер.		Смирнов				Лист	Листов	
Рук. гр.		Смирнов			Труба 219х6-10-В ГОСТ 8732-70	Гипрокоммунводоканал		

Инв. № подл. | Подп. и дата | Взам. инв. № | Инв. № дубл. | Подп. и дата

МО-10-05-00-01

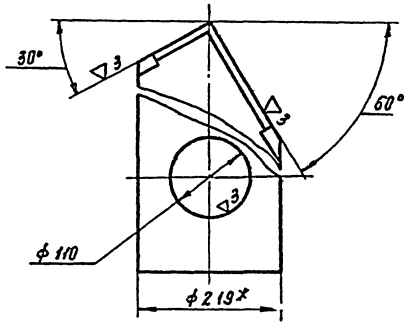

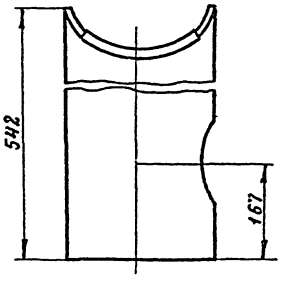

Б-Б
М 2:1

А-А
М 2:1

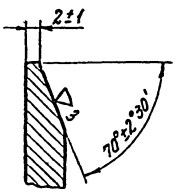

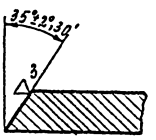

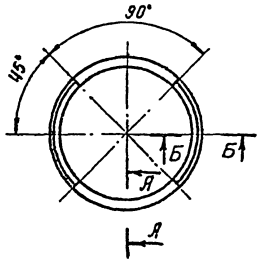

* Размер для справок

					МО 10-05-00-01			
Изм.	Лист	№ докум.	Подп.	Дата	Труба	Литера	Масса	Масшт.
Разраб.		Свет		1973			16	1:5
Провер.		Смирнов				Лист	Листов	
Рук. гр.		Смирнов			Труба 219х6-10-В ГОСТ 8732-70	Гипрокоммунводоканал		
Кипир.		Минаева						

Инв. № подл. | Подпись и дата | Взам. инв. № | Инв. № дубл. | Подпись и дата

Инв. № подл.	Подпись и дата	Взам. инв. №	Инв. № дубл.	Подпись и дата

Типовой проект № 901-3-80 Альбо.
Серия №

М010-06-00-00

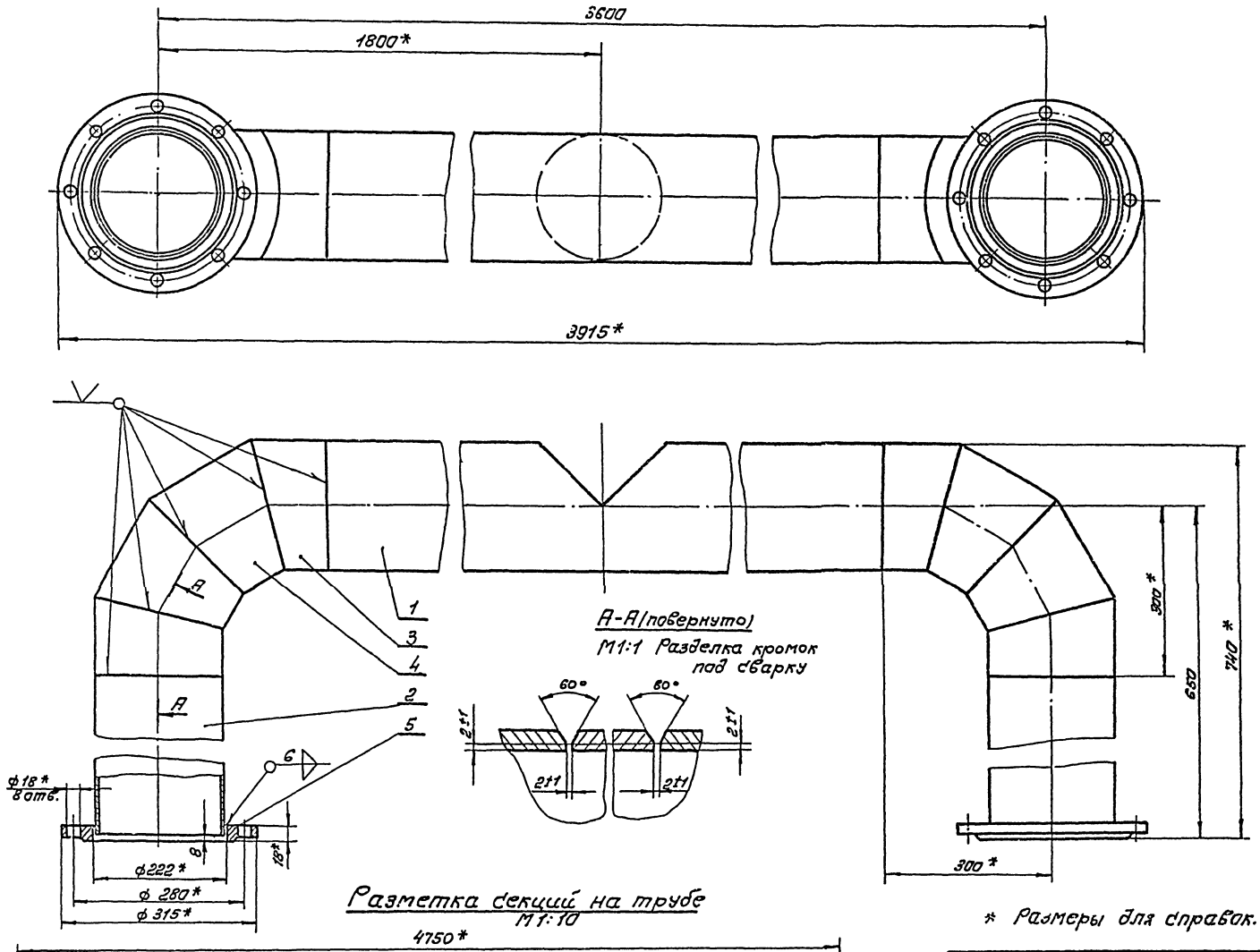

Разметка секций на трубе
М1:10

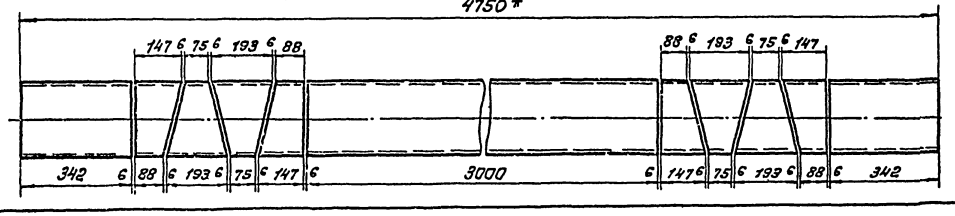

* Размеры для справок.

Изм.	Лист	№ докум.	Подп.	Дата	М010-06-00-00			
Разраб.		Свет		1973	Коллектор	Литера	Масса	Масшт.
Провер.		Смирнов					179	1:5
						Лист	Листов	
						Гипрокоммунводоканал		

Копир. Соловьева

ф 812-03

Тип. Зой проект № 901-3-80 Серия №

Формат	Зона	Поз.	Обозначение	Наименование	Кол.	Примечание
				Детали		
11		1	МО.10-06-00-01	Труба	1	
11		2	МО.10-06-00-02	Труба	2	см. табл.
64		3	МО10-06-00-03	Сектор		По данному чертежу
				Труба 219×6-10-В	4×4,3=17,2	
				Гост 8732-70		
64		4	МО.10-06-00-04	Сектор		По данному чертежу
				Труба 219×6-10-В	4×4,9=19,6	
				Гост 8732-70		
				Стандартные изделия		
		5	Гост 1255-67*	Фланец 200-2,5	2×4,73=9,46	

Инв. № подл. | Подпись и дата | Взам. инв. № | Инв. № дубл. | Подп. и дата

Изм.	Лист	№ докум.	Подп.	Дата
Разраб.		Свет		1973
Провер.		Смирнов		
Н. контр.				
Утв.				

МО10-06-00-00

Коллектор

Лит. | Лист | Листов

Гипрокоммунводоканал

32

Формат	Зона	Поз.	Обозначение	Наименование	Кол.	Примечание
				Детали		
11		1	МО.10-07-00-01	Труба	1	
11		2	МО.10-07-00-02	Труба	1	
				Стандартные изделия		
		4	Гост 1255-67*	Фланец 150-10	1	6,62
		5	Гост 1255-67*	Фланец 150-2,5	2×3,43=6,86	

Инв. № подл. | Подпись и дата | Взам. инв. № | Инв. № дубл. | Подп. и дата

Изм.	Лист	№ докум.	Подп.	Дата
Разраб.		Свет		1973
Провер.		Смирнов		
Н. контр.				
Утв.				

МО.10-07-00-00

Тройник

Лит. | Лист | Листов

Гипрокоммунводоканал

Формат	Зона	Поз.	Обозначение	Наименование	Кол.	Примечание
				Детали		
11		1	МО.10-08-00-01	Штуцер	1	
11		2	МО-10-08-00-02	Труба	1	
11		3	МО.10-08-00-03	Штуцер	2	
				Стандартные изделия		
		4	Гост 1255-67*	Фланец 100-10	3×3,96=11,88	

Инв. № подл. | Подп. и дата | Взам. инв. № | Инв. № дубл. | Подп. и дата

Изм.	Лист	№ докум.	Подп.	Дата
Разраб.		Свет		1973
Провер.		Смирнов		

МО10-08-00-00

Тройник

Лит. | Лист | Листов

Гипрокоммунводоканал

Формат	Зона	Поз.	Обозначение	Наименование	Кол.	Примечание
				Детали		
11		1	МО.10-09-00-01	Конус	1	
				Стандартные изделия		
		2	Гост 1255-67*	Фланец 80-2,5	1	1,84
		3	Гост 1255-67*	Фланец 150-10	1	6,62

Инв. № подл. | Подпись и дата | Взам. инв. № | Инв. № дубл. | Подп. и дата

Изм.	Лист	№ докум.	Подп.	Дата
Разраб.		Свет		1973
Провер.		Смирнов		
Н. контр.				
Утв.				

МО.10-09-00-00

Переход

Лит. | Лист | Листов

Гипрокоммунводоканал

Копир. Алексеева

МО10-07-00-00

901-3-80 Типовой проект Серия №

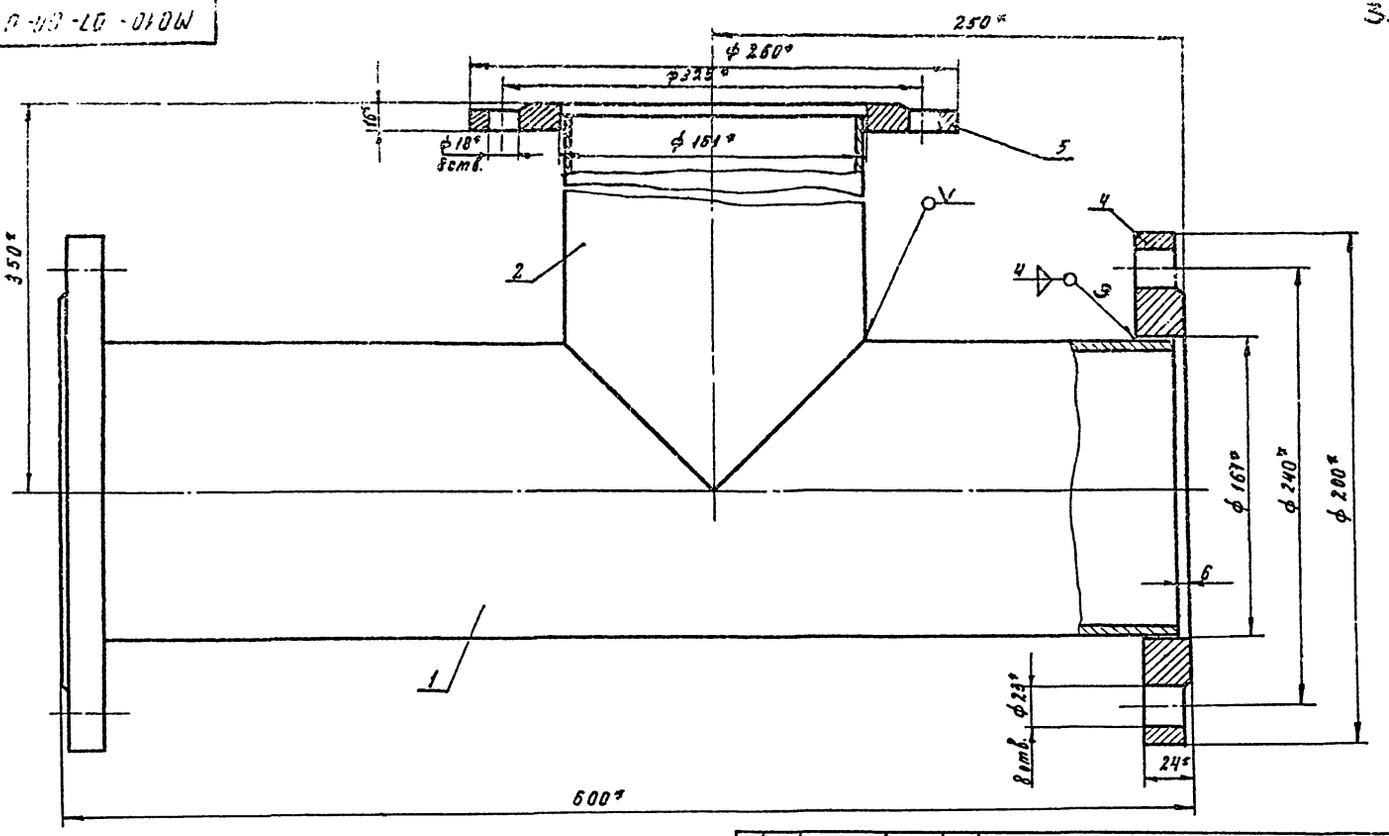

* Размеры для справок

Изм.	Лист	№ докум.	Подп.	Дата	МО10-07-00-00			
Разраб.		Свет			Тройник	Литера	Масса 28,64	Масшт. 1:2
Провер.		Смирнов		1973		Лист	Листов	
						Гипрокоммунводоканал		

Инв. № подл. | Подпись и дата | Взам. инв. № | Инв. № подл. | Подпись и дата

МО10-07-00-01

▽ 3 (▽)

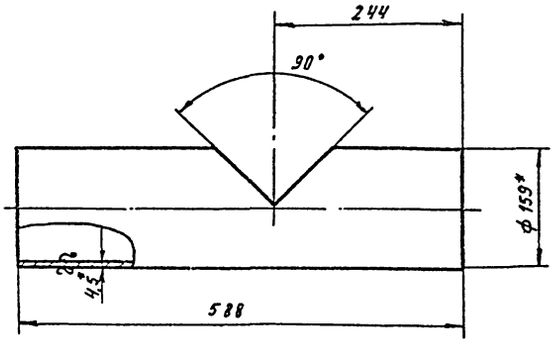

*Размеры для справок

Изм.	Лист	№ докум.	Подп.	Дата	МО10-07-00-01			
Разраб.		Свет			Труба	Литера	Масса 9,4	Масшт. 1:5
Провер.		Смирнов		1973		Лист	Листов	
					Труба 159 × 4,5-10-В ГОСТ 8732-70	Гипрокоммунводоканал		

Инв. № подл. | Подпись и дата | Взам. инв. № | Инв. № подл. | Подпись и дата

МО10-07-00-02

▽ 3 (▽)

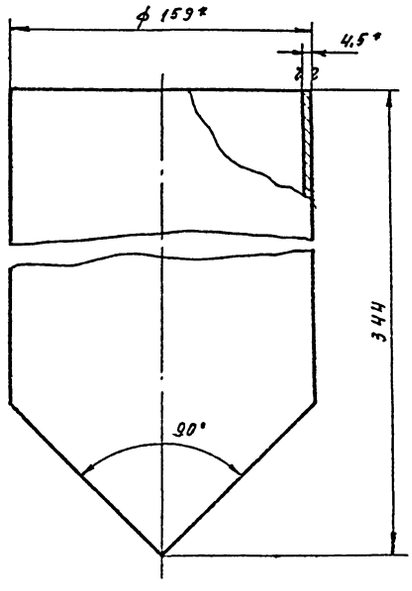

* Размеры для справок

Изм.	Лист	№ докум.	Подп.	Дата	МО10-07-00-02			
Разраб.		Свет			Труба	Литера	Масса 5,3	Масшт. 1:2
Провер.		Смирнов		1973		Лист	Листов	
Копир.		Минаева			Труба 159 × 4,5-10-В ГОСТ 8732-70	Гипрокоммунводоканал		

Типовой проект № 901-3-80 Серия

М010-08-00-00

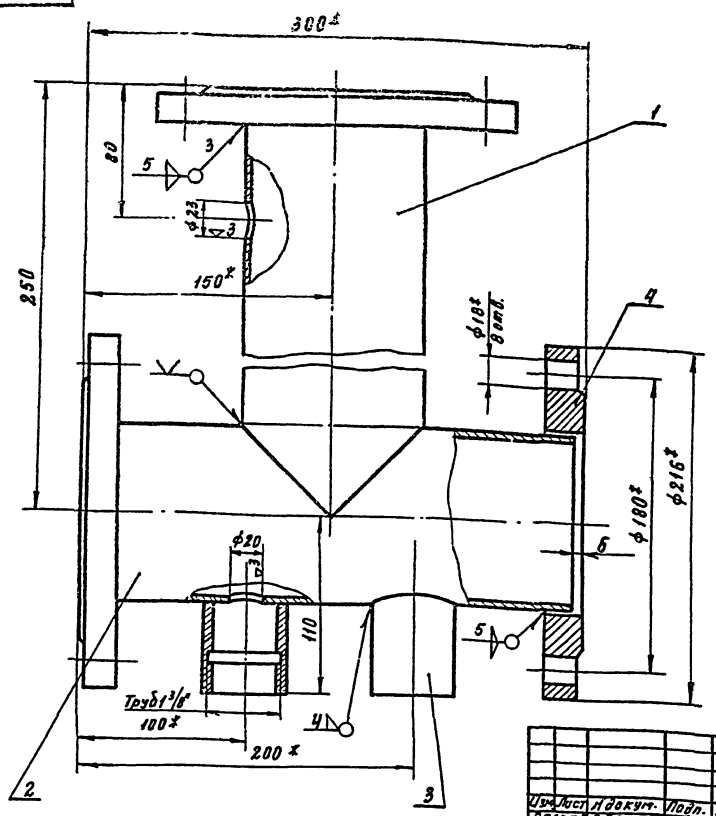

*Размеры для справок

Изм.	Лист	№ докум.	Подп.	Дата	М010-08-00-00			
Разраб.		Свет		1973	Тройник	Литера	Масса 17,4	Масшт. 1:2
Провер.		Смирнов				Лист	Листов	
						Гипрокоммунводоканал		

Инв. № подл. | Подпись и дата | Взам. инв. № | Инв. № дубл. | Подпись и дата

М010-08-00-01

▽ 3 ▽

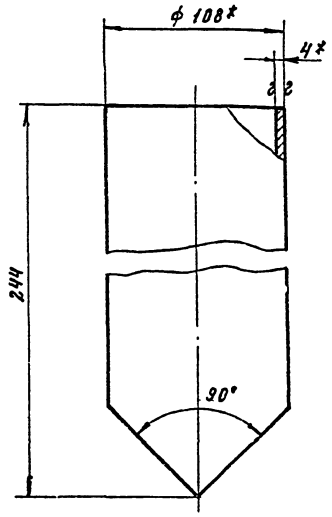

*Размеры для справок

Изм.	Лист	№ докум.	Подп.	Дата	М010-08-00-01			
Разраб.		Свет		1975	Штуцер	Литера	Масса 2,4	Масшт. 1:2
Провер.		Смирнов				Лист	Листов	
					Труба 108×4-10-В ГОСТ 8732-70	Гипрокоммунводоканал		

М010-08-00-03

▽ 3 (▽)

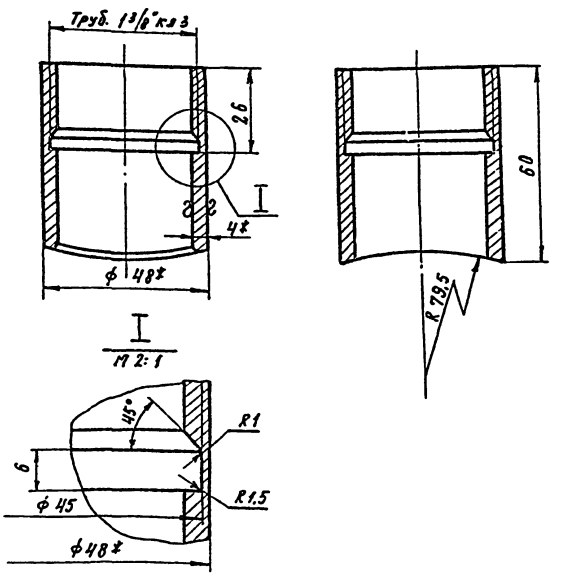

*Размеры для справок

Изм.	Лист	№ докум.	Подп.	Дата	М010-08-00-03			
Разраб.		Свет		1975	Штуцер	Литера	Масса 0,2	Масшт. 1:1
Провер.		Смирнов				Лист	Листов	
Копир.		Минаева			Труба У40 ГОСТ 3262-62	Гипрокоммунводоканал		

Инв. № подл. | Подпись и дата | Взам. инв. № | Инв. № дубл. | Подпись и дата

СФ 212-03

Типовой проект А
901-3-80 Серия А

МО10-08-00-02

▽3' (▽)

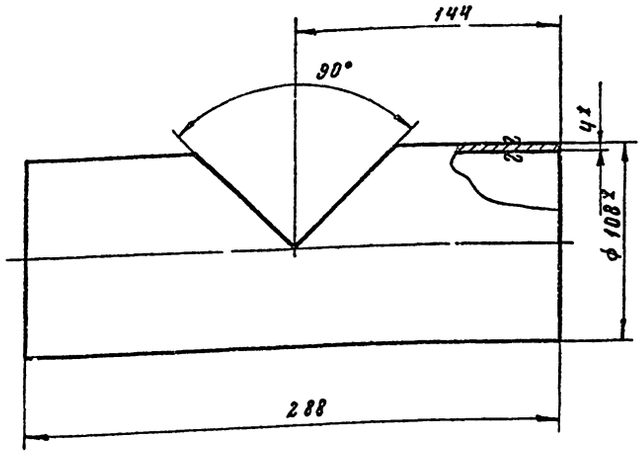

*Размеры для справок

Изм.	Лист	№ докум.	Подп.	Дата	МО10-08-00-02			
Разраб.		Свет		1973	Труба	Литера	Масса 2,7	Масшт. 1:2
Провер.		Смирнов				Лист	Листов	
					Труба 108×4-10-В ГОСТ 8732-70	Гипрокоммунводоканал		

Инв. № подл. | Подпись и дата | Взам. инв. № | Инв. № дубл. | Подпись и дата

МО10-09-00-01

▽3 (▽)

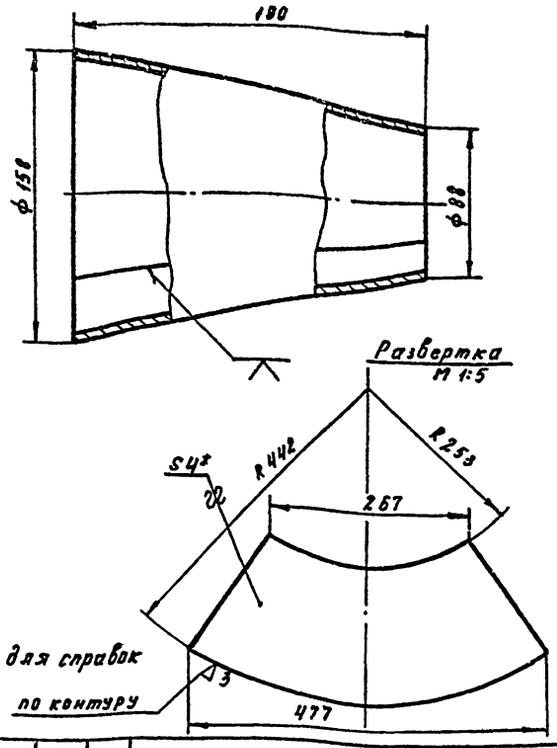

*Размер для справок

Изм.	Лист	№ докум.	Подп.	Дата	МО10-09-00-01			
Разраб.		Блажен.		1973	Конус	Литера	Масса 1,54	Масшт. 1:2
Провер.		Смирнов				Лист	Листов	
					Лист 420 СТ 5681-57* ст 3 20 СТ 14637-69*	Гипрокоммунводоканал		

Инв. № подл. | Подпись и дата | Взам. инв. № | Инв. № дубл. | Подпись и дата

МО10-09-00-00

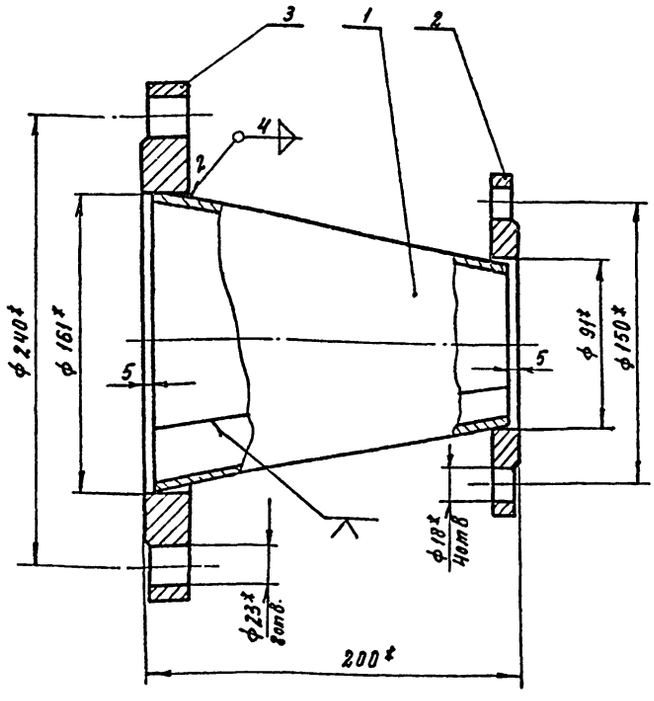

*Размеры для справок

Изм.	Лист	№ докум.	Подп.	Дата	МО 10-09-00-00			
Разраб.		Свет		1973	Переход	Литера	Масса 10	Масшт. 1:1
Провер.		Смирнов				Лист	Листов	
Копир.		Минаева				Гипрокоммунводоканал		

Инв. № подл. | Подпись и дата | Взам. инв. № | Инв. № дубл. | Подпись и дата

Типовой проект № 3-11-3-88 ...
серия №

		Обозначение	Наименование	Кол.	Примечание
			Детали		
12	1	МО 10-11-00-01	Труба	1	
11	2	МО 10-11-00-02	Отвод 90°	1	
11	3	МО9-00-10-02	Фланец	1	заимств.
			Стандартные изделия		
	4	ГОСТ 1255-67*	Фланец 50-10	2	4, 12

Изм	Лист	N докум.	Подп.	Дата
Разработ.		Москвитин		
Провер.		Кудрявцев		1973г

МО 10-11-00-00

Трубопровод

Лит | Лист | Листов

Гипрокоммунводоканал

Инв. N подл. | Подп. и дата | Взам. инв. N | Инв. N дубл. | Подпись и дата

		Обозначение	Наименование		Примечание
			Детали		
6.4	1	МО 10-10-00-01	Конус	1	30
			Лист 4 ГОСТ 3681-57 ст 3 ГОСТ 14637-69		по данному чертежу
			Стандартные изделия		
	2	ГОСТ 1255-67*	Фланец 100-10	1	3,96
	3	ГОСТ 1255 67*	Фланец 50-2,5	1	1.04

Изм	Лист	N докум.	Подп.	Дата
Разработ.		Москвитин		
Провер.		Смирнов		1973г

МО. 10-10-00-00

Переход

Лит | Лист | Листов

Гипрокоммунводоканал

Инв. N подл. | Подп. и дата | Взам. инв. N | Инв. N дубл. | Подпись и дата

00-00-01-01 ОИ

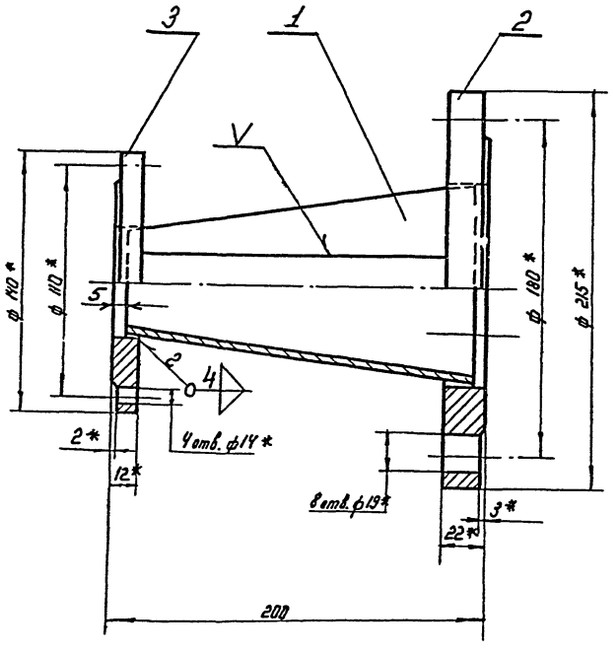

Развертка конуса поз. 1

м 1:4

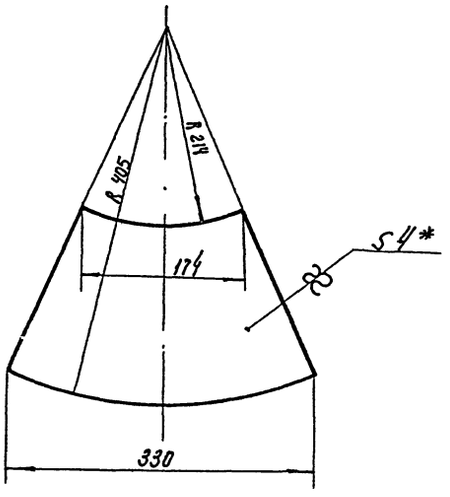

* Размеры для справок

Изм	Лист	N докум.	Подп.	Дата
Разраб.		Москвитин		
Провер.		Кудрявцев		1973г
Копир.		Насперович		

МО.10-10-00-00

Переход

Литера	Масса	Масшт.
	8.0	1:2

Лист | Листов

Гипрокоммунводоканал

Инв. N подл. | Подпись и дата | Взамен инв. N | Инв. N дубл. | Подпись и дата

СФ 212-03

Типовой проект № 901-3-...
Серия №

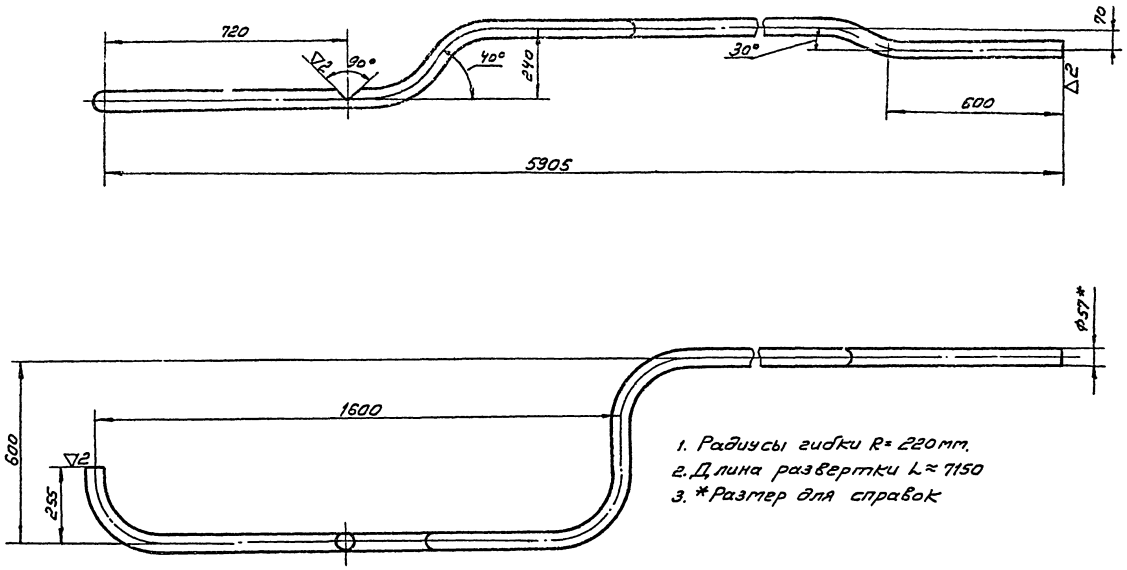

					М010-11-00-01			
Изм.	Лист	№ докум.	Подп.	Дата	Труба	Лит	Масса	Масшт
Разраб.		Кагирина					33,0	1:10
Пров.		Смирнов				Лист	Листов	
Рук.гр.		Смирнов			Труба 57х3,5-10-В Гост 8732-70	Гипрокоммунводоканал		

М010-11-00-00

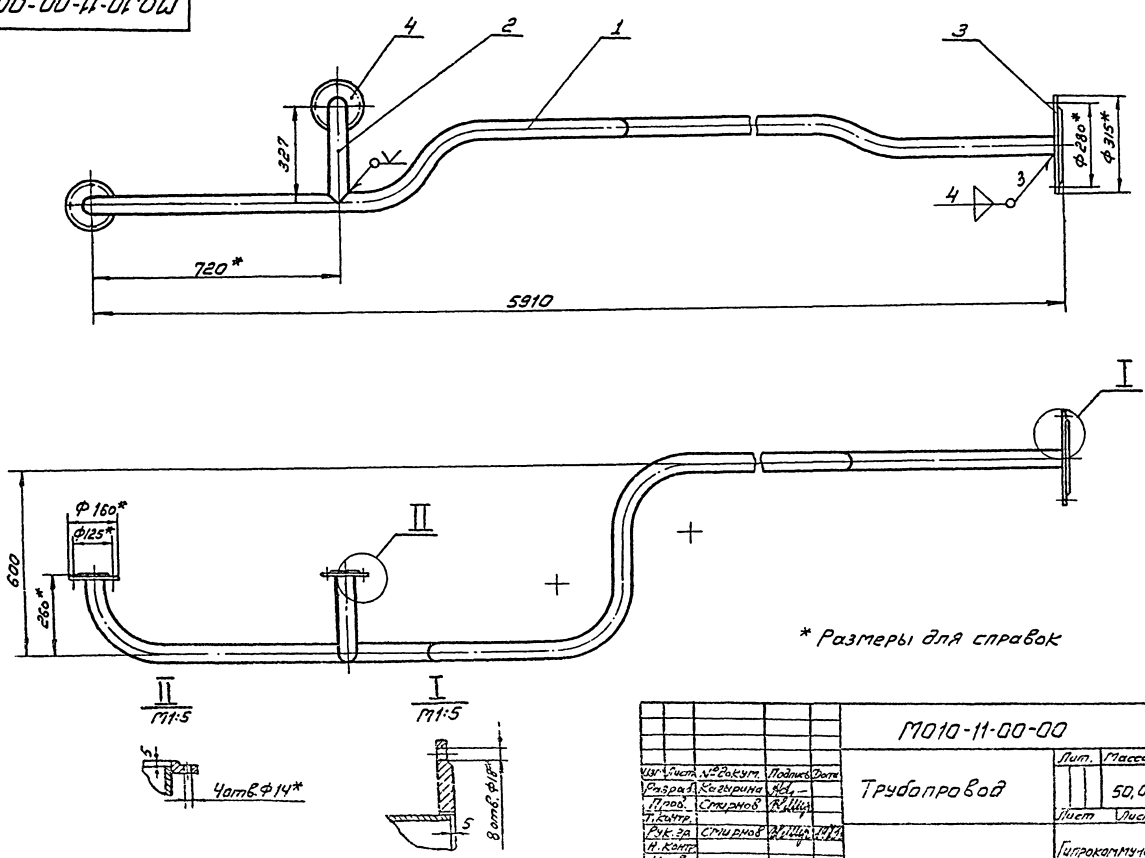

					М010-11-00-00			
Изм.	Лист	№ докум.	Подпись	Дата	Трубопровод	Лит.	Масса	Масшт
Разраб.		Кагирина					50,0	1:10
Пров.		Смирнов				Лист	Листов	
Т.контр.								
Рук.гр.		Смирнов				Гипрокоммунводоканал		
Н.контр.								
Утв.								

Копиров Алексеева

СФ 212-03

Альбом проект № 901-3-80 Серия №

Формат	Зона	Поз	Обозначение	Наименование	Кол.	Примечание
				Детали		
А2		1	М010-12-00-01	Труба	1	
А4		2	М010-12-00-02	Патрубок L=252	1	1,16
				Труба 57х3,5-В- Гост 8732-70		
А1		3	М09-00-10-02	Фланец	1	Зашнт
				Стандартные изделия		
		4	Гост 1255-67*	Фланец 50-10	2	4,12
		5	МСН 120-67/ММСС-СССР	Отвод Ду50-10; S=3,5	1	0,54

Инв.№ подл. | Подпись и дата | Взам.инв.№ | Инв.№ дубл. | Подпись и дата

Изм.	Лист	№ докум.	Подп.	Дата	М010-12-00-00		
Разраб.		Кагырина			Трубопровод	Лит.	Лист	Листов
Провер.		Стирнов						
Рук.гр.		Стирнов				Гипрокоммунводоканал		
Н.контр.								

М010-17-00-01

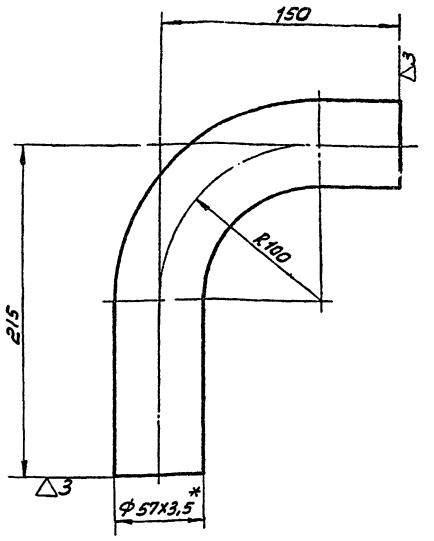

1. Длина развертки L≈322
2* Размеры для справок

Изм.	Лист	№ докум.	Подп.	Дата	М010-17-00-01			
Разраб.		Кагырина			Колено 90°	Литера	Масса	Масшт.
Провер.		Стирнов					1,5	1:2
					Труба 57х3,5-В- Гост 8732-70	Лист	Листов	
						Гипрокоммунводоканал		

М010-11-00-02

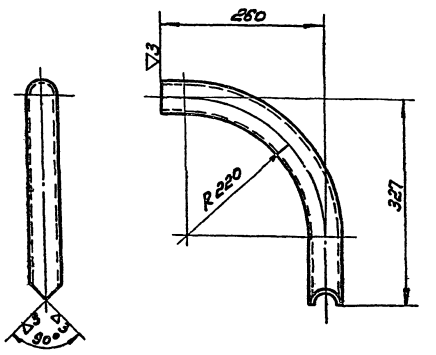

Длина развертки L≈572

Изм.	Лист	№ докум.	Подп.	Дата	М010-11-00-02			
Разраб.		Кагырина			Отвод 90°	Литера	Масса	Масшт.
Провер.		Стирнов					26	1:5
Рук.гр.		Стирнов			Труба 57х3,5-В- Гост 8732-70	Лист	Листов	
						Гипрокоммунводоканал		

М010-17-00-00

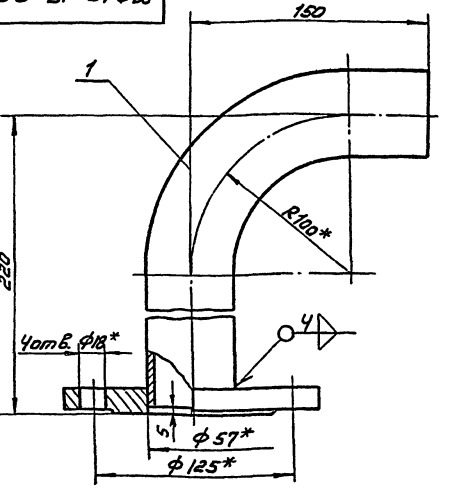

*Размеры для справок

Формат	Зона	Поз	Обозначение	Наименование	К-во	Примечание
				Детали		
		1	М010-17-00-01	Колено 90°	1	1,5
				Стандартн. изделия		
		2	Гост 1255-67*	Фланец 50-10	1	2.06

Изм.	Лист	№ докум.	Подп.	Дата	М010-17-00-00			
Разраб.		Кагырина			Колено	Литера	Масса	Масшт.
Провер.		Стирнов					3,56	1:2
Рук.гр.		Стирнов				Лист	Листов	
						Гипрокоммунводоканал		

Серия 4

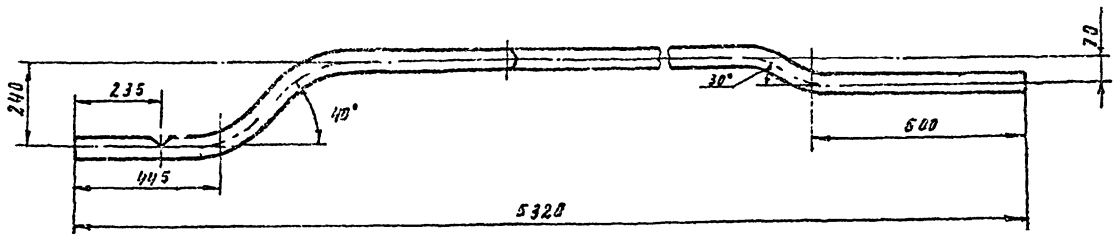

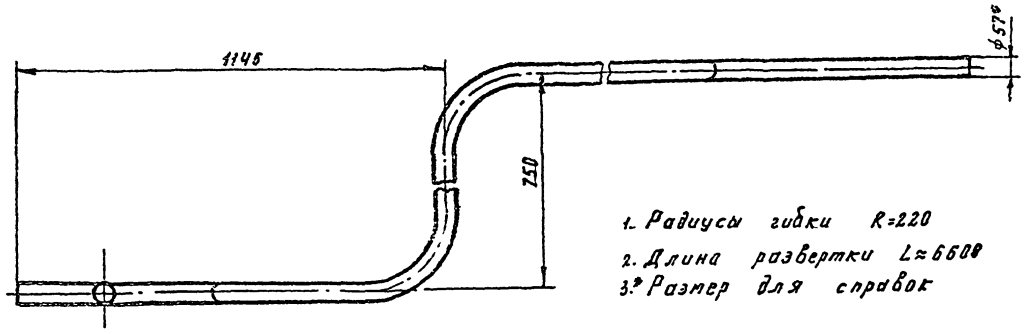

1. Радиусы гибки R=220
2. Длина развертки L≈6600
3.* Размер для справок

					М010-12-00-01		
Изм.	Лист	№ докум.	Подпись	Дата			
Разраб.		Казыкина			Труба	Литера	Масса / Масшт.
Провер.		Смирнов					30,5 / 1:10
Рук. гр.		Смирнов		1973		Лист	Листов
					Труба 57х3,5-10-В ГОСТ 8732-70	Гипрокоммунводоканал	

М010-12-00-00

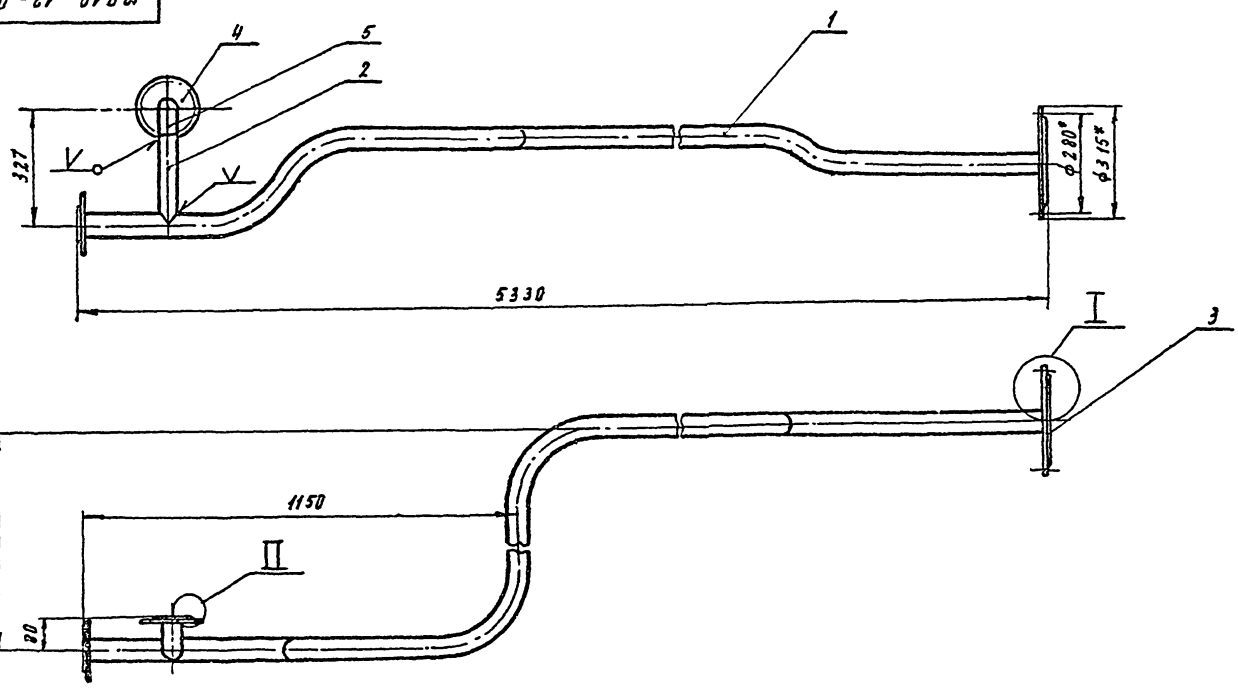

*Размеры для справок

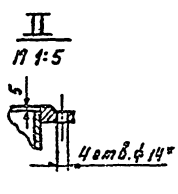

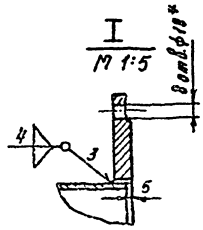

					М010-12-00-00		
Изм.	Лист	№ докум.	Подпись	Дата			
Разраб.		Казырина			Трубопровод	Литера	Масса / Масшт.
Провер.		Смирнов					46,5 / 1:10
Рук. гр.		Смирнов		1973		Лист	Листов
						Гипрокоммунводоканал	

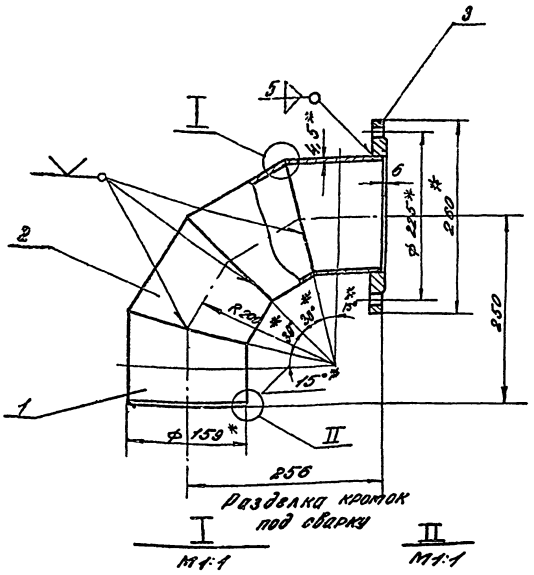

Разделка кромок под сварку

I М1:1

II М1:1

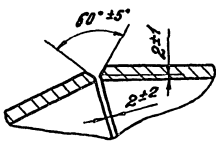

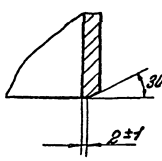

Разметка секций на трубе

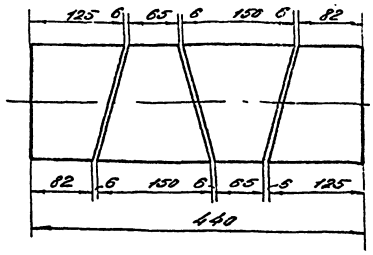

* Размеры для справок

Изм.	Лист	№ докум.	Подп.	Дата
Разраб.		Москвитин		1973
Провер.		Стирнов		

МО.10-13-00-00

Колено

Литера	Масса	Масштаб
	10,65	1:4

Лист | Листов

Гипрокаучукводоканал

Формат	Зона	Поз.	Обозначение	Наименование	Кол.	Примечание
				Детали		
А4		1	МО.10-13-00-01	Сектор	2х	1,8=3,6
				Труба 159х4,5-10-В ГОСТ 8732-70		По данным чертежу
А4		2	МО.10-13-00-02	Сектор	2х	1,8=3,6
				Труба 159х4,5-10-В ГОСТ 8732-70		По данным чертежу
				Стандартные изделия		
		3	ГОСТ 1255-67*	Фланец 150-2,5	1	3,43

Изм.	Лист	№ докум.	Подп.	Дата
Разраб.		Москвитин		1973
Провер.		Стирнов		

МО.10-13-00-00

Колено

Лит. | Лист | Листов

Гипрокаучукводоканал

Формат	Зона	Поз.	Обозначение	Наименование	Кол.	Примечание
				Детали		
А4		1	МО.10-14-00-01	Сектор	2х	1,8=3,6
				Труба 159х4,5-10-В ГОСТ 8732-70		По данным чертежу
А4		2	МО.10-14-00-02	Сектор	2х	1,8=3,6
				Труба 159х4,5-10-В ГОСТ 8732-70		По данным чертежу
				Стандартные изделия		
		3	ГОСТ 1255-67*	Фланец 150-2,5	1	3,43
		4	ГОСТ 1255-67*	Фланец 150-10	1	6,68

Изм.	Лист	№ докум.	Подп.	Дата
Разраб.		Москвитин		1973
Провер.		Стирнов		

МО.10-14-00-00

Колено

Лит. | Лист | Листов

Гипрокаучукводоканал

МО 10-14-00-00

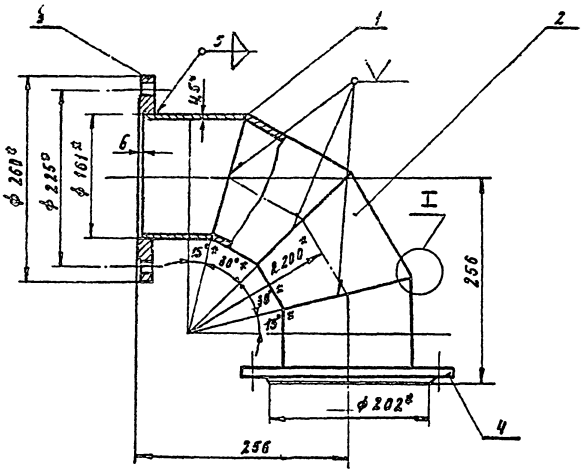

Разметка секций на трубе

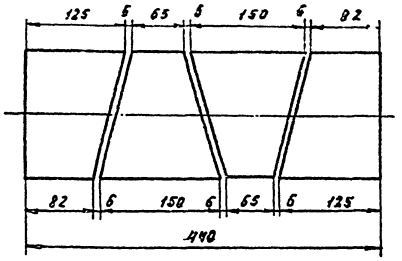

I
М 1:1

Разделка кромок под сварку

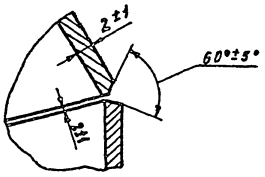

* Размеры для справок

					МО 10-14-00-00			
Изм.	Лист	№ докум.	Подп.	Дата	Колено	Литера	Масса	Масшт.
Разраб.		Москвилин		1973			12.25	1:4
Провер.		Смирнов				Лист	Листов	
						Гипрокоммунводоканал		

Типовой проект Ал... Серия А...

Инв. № подл. | Подпись и дата | Взам. инв. № | Инв. № дубл. | Подпись и дата

МО. 10-15-00-00

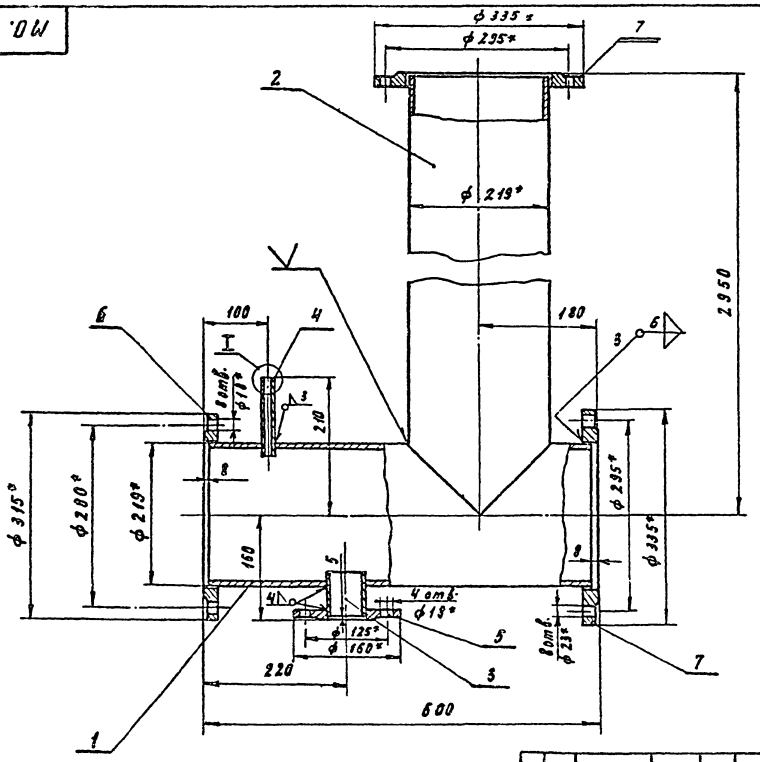

I
М 1:1

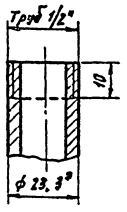

* Размеры для справок

					МО. 10-15-00-00			
Изм.	Лист	№ докум.	Подпись	Дата	Тройник	Литера	Масса	Масшт.
Разраб.		Кудрявцев		1973			134.2	1:5
Провер.		Смирнов				Лист	Листов	
Копиров.		Минаева				Гипрокоммунводоканал		

Инв. № подл. | Подпись и дата | Взам. инв. № | Инв. № дубл. | Подпись и дата

СФ 212-03

Гипрокоммунводоканал

Серия

МО10-00-00-01

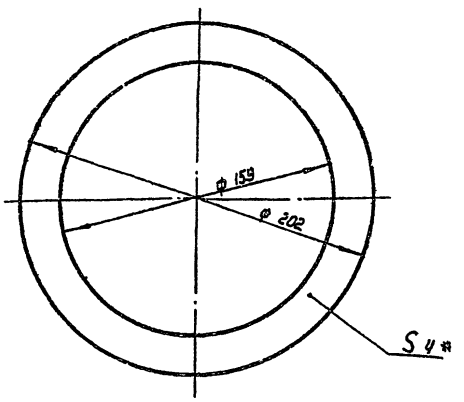

* Размеры для справок

Изм	Лист	N докум.	Подп.	Дата
Разраб		Москвитин		1973
Провер		Смирнов		

МО10-00-00-01

Прокладка

Литера	Масса	Масшт.
	0,078	1:2

Лист | Листов

Резина „пищевая" S=4 ГОСТ 7338-65*

Гипрокоммунводоканал

Инв. N подл. | Подпись и дата | Взам. инв. N | Инв. N дубл. | Подп. и дата

МО10-16-00-00

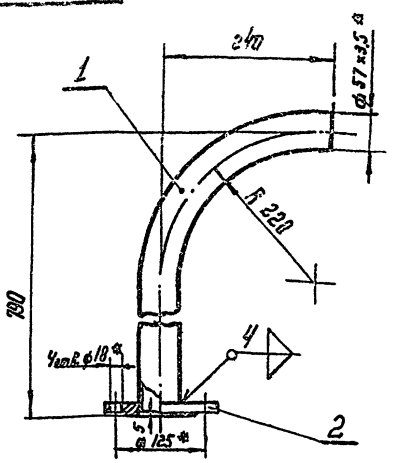

* Размеры для справок

Формат	Зона	Поз.	Обозначение	Наименование	Кол.	Примечание
				Детали		
5.4		1	МО10-16-00-01	Колено $L_{разв.} \approx 925$	1	По дан. черт.
				Труба 57×3,5-10-В ГОСТ 8732-70		4,3
				Стандартные изделия		
		2	ГОСТ 1255-67	Фланец 50-10	1	2,06

МО10-16-00-00

Изм	Лист	N докум.	Подп.	Дата
Разраб		Смирнов		
Рук. гр.		Смирнов		1973

Колено

Литера	Масса	Масшт.
	6,36	1:5

Лист | Листов

Гипрокоммунводоканал

Инв. N подл. | Подпись и дата | Взам. инв. N | Инв. N дубл. | Подп. и дата

МО10-15-00-01

▽3 (▽)

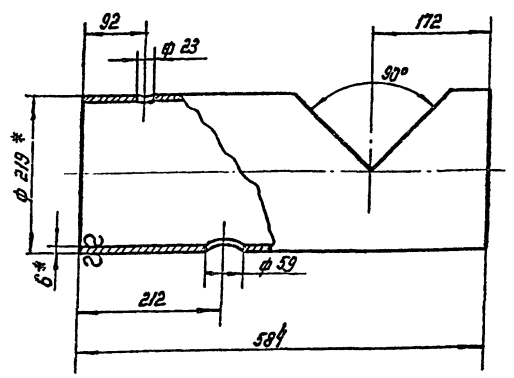

* Размеры для справок

Изм	Лист	N докум.	Подп.	Дата
Разраб		Москвитин		1973
Провер		Смирнов		

МО10-15-00-01

Патрубок

Литера	Масса	М-б
	18,3	1:5

Лист | Листов

Труба 219×6-10-В ГОСТ 8732-70

Гипрокоммунводоканал

Формат	Зона	Поз.	Обозначение	Наименование	Кол.	Примечание
				Детали		
11		1	МО.10-15-00-01	Патрубок	1	
6/4		2	МО.10-15-00-02	Патрубок L=2942	1	92.7
				Труба 219×6-10-В		
				ГОСТ 8732-70		
5.4		3	МО.10-15-00-03	Штуцер l=60	1	0,22
				Труба 57×3,5-10-В		
				ГОСТ 8732-70		
5.4		4	М10.10-15-00-04	Штуцер L=115	1	0.13
				Труба 15 ГОСТ 3262-62		
				Стандартные изделия		
		5	ГОСТ 1255-67*	Фланец 50-10	1	2,06
		6	ГОСТ 1255-67*	Фланец 200-2,5	1	4,73
		7	ГОСТ 1255-67*	Фланец 200-10	2	16,10

Изм	Лист	N докум.	Подп.	Дата
Разраб		Москвитин		1973
Провер		Смирнов		
Копир		Касперович		

МО10-15-00-00

Тройник

Лист	Листов

Гипрокоммунводоканал

СФ212-03

Типовой проект №901-3-30 Альб. Серия №

Настоящие технические условия распространяются на серийные образцы водоочистных установок заводского изготовления типа „Струя" для реагентного метода очистки воды производительностью 100, 200, 400 и 800 м³/сутки предназначенных для осветления и обеззараживания поверхностных источников при содержании взвешенных веществ до 1000 мг/л, с любой цветностью для водоснабжения сельских и малонаселенных пунктов.

1 ТЕХНИЧЕСКИЕ ТРЕБОВАНИЯ

1.1. Основные параметры и размеры.

Основные параметры и размеры.	Производительность			
	100 м³/сут.	200 м³/сут. Сборка с 2-мя отст.	400 м³/сут.	800 м³/сут. Сборка с 2-мя отст.
Мутность	1000 мг/л			
Цветность	Любая			
Габаритные размеры трубчатого отстойника в м.	4,7×ф1,0	4,7×ф1,0	5×ф2	5×ф2
фильтра, м	4×ф1,0	2 фильтра 4×ф1,0	4,3×ф2,0	2 фильтра 4,3×ф2,0
Все установки, кг	3950	7435	9192	16510

Инв.№подл. | Подп. и дата | Взам. инв.№ | Инв.№дубл. | Подпись и дата

Изм.	Лист	№докум.	Подп.	Дата	М07÷10ТУ			
Разраб.	Кадырина			1973	Водоочистные установки заводского изготовления типа „Струя" для реагентного метода очистки воды Q 100, 200, 400, 800 м³/сут. Технические условия	Литер	Лист 1	Листов 17
Провер.	Стирнов							
Нач.отд.	Байдак					Гипрокоммунводоканал		

12 ХАРАКТЕРИСТИКИ

1.2.1. Водоочистные установки должны соответствовать требованиям настоящих технических условий и рабочих чертежей.

1.2.2. В случае необходимости завод-изготовитель может вносить изменения в рабочие чертежи, согласовав их с институтом „Гипрокоммунводоканал", с НИИКВиОВ АКХ.

При проведении изменений и дополнений без согласования завод-изготовитель несет ответственность за прочность и работоспособность измененной конструкции.

Завод обязан все вводимые изменения нанести на контрольном экземпляре рабочих чертежей, который после фиксации всех внесенных изменений передается институту „Гипрокоммунводоканал."

1.2.3. В процессе изготовления и монтажа установок следует проверять соответствие с рабочими чертежами, ТУ и Гост'ами следующее:

а) правильность и точность изготовления деталей и узлов;

б) качество материалов, полуфабрикатов и готовых изделий;

в) качество сварки;

г) качество механической обработки и деталей;

Инв.№подл. | Подп. и дата | Взам. инв.№ | Инв.№дубл. | Подпись и дата

Изм.	Лист	№докум.	Подп.	Дата	М07÷10ТУ	Лист 2

д) качество пригонки и сборки;

е) качество отделки и внешний вид;

ж) комплектность установок и соответствие с техническими характеристиками.

1.2.4. Требования к деталям и узлам, полученным механической обработкой.

а) неуказанные предельные отклонения размеров, охватывающих по A_1, охватываемых по B_1, прочих $\pm\frac{1}{2}$ допуска 7 кл.

б) обработка поверхностей должна производиться в полном соответствии с Гост 2789-59;

в) обработанные поверхности не должны иметь царапин, задиров и прочих повреждений. Заусенцы должны быть зачищены и острые кромки скруглены R min = 0,3 мм.

1.2.5. Требования к деталям и узлам, полученным путем сварки:

а) сварка емкостей, трубопроводов и металлоконструкций должна производиться электродами Э42 Гост 9467-60;

б) свариваемые поверхности перед сваркой должны быть тщательно очищены от масла, краски, грязи, ржавчины, окалины;

в) свободные размеры в сварных узлах выполняются по 9-му классу точности;

г) сварка трубчатых отстойников и

Инв.№подл. | Подп. и дата | Взам. инв.№ | Инв.№дубл. | Подпись и дата

Изм.	Лист	№докум.	Подп.	Дата	М07÷10ТУ	Лист 3

фильтров, а так же металлоконструкций и трубопроводов должна производиться только дипломированными сварщиками;

д) после окончания сварочных работ все лишние наплывы металла, а также брызги и шлак должны быть удалены.

Шлак разрешается оббивать только после полного остывания наплавленного металла;

е) концы швов не должны иметь открытых недоваренных кратеров. Поверхность шва должна быть гладкой, а переходы к основному металлу - плавными;

ж) плотность открытых для свободного осмотра с обеих сторон швов проверяется керосином с покрытием более доступной стороны шва водным раствором мела или каолина. Испытание керосином производится в течении 2х часов;

з) результаты контроля сварных соединений должны быть зафиксированы в акте, к приемосдаточной документации;

и) подлежащие замене сварные швы или отдельные участки швов разрешается удалять механическим путем или сдувать кислородной струей. Применять электрическую дугу для выплавки швов не разрешается.

Инв.№подл. | Подп. и дата | Взам. инв.№ | Инв.№дубл. | Подпись и дата

Изм.	Лист	№докум.	Подп.	Дата	М07÷10ТУ	Лист 4

Типовой проект № [illegible] Серия №

к) заварка дефектного участка шва производится, как правило, тем же способом, каким сваривался исправляемый шов, причем при заварке дефектного участка шва, прилегающие концы основного шва должны быть перекрыты;

л) исправление неплотных сварных швов зачеканкой запрещается;

м) все исправленные швы или участки швов должны быть вторично проконтролированы.

1.2.6. Требования к материалам, полуфабрикатам и покупным изделиям.

а) качество материалов, марки которых указаны на рабочих чертежах должна быть подтверждено сертификатами. При отсутствии сертификатов или при неправильном их оформлении, материалы разрешается применять только в тех случаях, если результаты произведенных контрольных испытаний будут соответствовать стандартам, стальной прокат и Ст.3 испытываются по Гост 7564-64 и Гост 7565-66

Электроды по разделу V Гост 9466-60;

б) прокладки для арматуры и агрегатов из резины пищевой Гост 7338-65;

в) трубы для отстойников трубчатых из полиэтилена ПНП МРТУБ-05-918-63;

г) замена марок материалов, указанных в рабочих чертежах допускается только по согласованию с институтом „Гипрокоммунводоканал" и с НИИ КВ и ОВ АКХ;

д) все покупные изделия и метизы, а именно: электродвигатели, насосы, фланцы, болты, гайки и т.д. должны быть поставлены в полном соответствии с ТУ или Гост'ами

Инв. № подл. | Подп. и дата | Взам. инв. № | Инв. № дубл. | Подп. и дата

Изм. | Лист | № докум. | Подп. | Дата

М07÷10ТУ

Лист 5

и снабжены всей необходимой технической документацией, включая акты приемки ОТК заводов-изготовителей.

1.2.7. Окраска:

а) перед окраской все окрашиваемые поверхности должны быть очищены от масла, окалины, ржавчины и грязи;

б) окраску трубчатых отстойников и фильтров снаружи производить эмалью ПФ-133 Гост 926-63 или ПФ-115 Гост 6465-63 по грунту ГФ-020 Гост 4056-65.

Внутренние поверхности трубчатых отстойников и фильтров покрыть лаком бакелитовым А с 10% алюминиевой пудры, серебристым IV В

в) Все остальные элементы установок окрасить масляной краской зеленого цвета по грунту ГФ-020 Гост 4056-63.

г) окраску производить не менее 2х раз. Краску наносить гладким, ровным слоем, без подтеков, наплывов и шероховатостей.

д) после нанесения противокоррозийного покрытия маркировка элементов установок, а также риски должны быть восстановлены яркой краской и, кроме того, набиты на металле кернами

13. КОМПЛЕКТНОСТЬ

1.3.1 Водоочистные установки поставляются согласно комплектовочной ведомости с паспортом.

1.4. УПАКОВКА

1.4.1. Перед отправкой заказчику все обработанные

Инв. № подл. | Подп. и дата | Взам. инв. № | Инв. № дубл. | Подп. и дата

Изм. | Лист | № докум. | Подп. | Дата

М07÷10ТУ

Лист 6

поверхности элементов установок должны быть покрыты легкосмываемой краской или смазкой и предохранены от механических повреждений щитами или кожухами, а отверстия закрыты пробками или деревянными заглушками.

1.4.2. Мелкие детали, а также все контрольно-измерительные приборы и электроаппаратура отправляются упакованными в деревянные ящики.

1.4.3. К крупногабаритным узлам установок для предохранения от деформации при погрузке и выгрузке должны быть приварены специальные проушины, местоположение которых указывается в чертежах.

2 ПРАВИЛА ПРИЕМКИ

2.1. На заводе должна производиться контрольная сборка всех установок.

2.2. На сборку отдельных узлов и установок в целом должны поступать детали и узлы, окончательно принятые ОТК и имеющие соответствующее клеймо.

2.3. При контрольной сборке должны быть поставлены риски, определяющие взаимное положение стыкуемых элементов обеспечивающие точную сборку при монтаже.

Риски обводятся яркой краской и пронумеровываются.

Местоположение рисок и их нумерация должны быть указаны на схеме отправочной единицы, прикладываемой к приемосдаточной документации.

Изм. | Лист | № докум. | Подп. | Дата

М07÷10ТУ

Лист 7

2.4. Результаты замеров, произведенных при контрольной сборке должны быть занесены в формуляр.

2.3. Изготовленные детали и узлы установок, а также их последующее противокоррозийное покрытие должны быть приняты ОТК завода.

На окончательно принятых конструкциях ставится клеймо ОТК, без которого отправка конструкции с завода не разрешается.

2.6. При приемке узлов и деталей установок ОТК должен проверять следующее: соответствие качества применяемых материалов, указанных в чертежах, отсутствие наружных дефектов в материале, правильность размеров и соблюдение допусков, качество противокоррозийного покрытия, правильность заполнения паспортов и приемосдаточной документации. Кроме того, в установках должны быть проверены: наличие всех деталей согласно спецификаций на сборочных чертежах и правильность расположения деталей узлов согласно чертежей общих видов и отдельных сборок.

Представитель ОТК должен присутствовать при испытаниях на заводе.

2.7. Отстойники трубчатые и фильтры, собранные согласно чертежам, заполняются водой, после чего в них подается давление 4,5 кгс/см² и поддерживается в течении 15 мин.

Негерметичность не допускается

2.8. Результаты приемки ОТК и оценка качества изготовления фиксируется в акте.

Инв. № подл. | Подп. и дата | Взам. инв. № | Инв. № дубл. | Подп. и дата

Изм. | Лист | № докум. | Подп. | Дата

М07÷10ТУ

Лист 8

качества изготовления фиксируется в акте.

3 МЕТОДЫ КОНТРОЛЯ

3.1. Готовые неокрашенные установки, собранные из деталей и узлов, принятых ОТК завода-изготовителя, должны быть подвергнуты полному техническому осмотру, которым устанавливается:

а) соответствие механизмов чертежам и настоящим временным техническим условиям;

б) качество общей сборки и окончательного монтажа водоочистных установок;

в) качество внешней отделки;

г) нормальная работа всех узлов;

3.2. Все дефекты, обнаруженные полным техническим осмотром, фиксируются ОТК завода-изготовителя в приемочном акте.

Лишь после устранения всех отмеченных дефектов, водоочистные установки допускаются к последующим испытаниям см. пункт 2.7.

3.3. Прошедшие испытания установки предъявляются ОТК завода для окончательного осмотра качества отделки, после чего установки принимаются с оформлением соответствующего приемочного акта и направляются на склад готовой продукции завода для сдачи заказчику.

4. ТРАНСПОРТИРОВАНИЕ И ХРАНЕНИЕ

4.1. Принятые ОТК элементы установки должны быть отправлены с завода полностью упакованными в соответствии с рабочими чертежами и приложенными к ним спецификациями.

4.2. Все элементы установки должны храниться на складах с соблюдением следующих правил:

а) крупногабаритные узлы (трубчатые отстойники, фильтры) разрешается хранить под открытым небом, если они закрыты щитами и установлены на деревянных подкладках, высотой 20-30см.

Все неокрашенные поверхности должны быть очищены от заводской смазки и вновь смазаны солидолом. Все отверстия должны быть закрыты пробками или деревянными заглушками;

б) мелкие механические детали должны храниться под навесом на сплошных деревянных стеллажах;

в) электроаппаратура, электродвигатели и контрольно-измерительная аппаратура должны храниться в закрытых складах;

г) Все резиновые изделия установки должны храниться в затемненных отапливаемых помещениях с относительной влажностью воздуха 50-65% при температуре воздуха от +5до +22°С.

Они должны быть размещены на стеллажах на расстоянии не менее 1м. от

отопительных приборов. Отопительные приборы должны быть экранированы в целях защиты резины от прямого воздействия тепловых лучей.

Хранить резину в одном помещении с маслом, бензином и кислотами запрещается;

б) крепежные детали должны храниться рассортированными в закрытых помещениях;

в) электроды и электродная проволока должны храниться в сухих закрытых помещениях.

4.3. Подаваемые на монтаж узлы и детали установок должны быть очищены от грязи, песка, снега и льда.

Особо тщательно должны быть очищены стыки.

5. УКАЗАНИЯ ПО ЭКСПЛУАТАЦИИ

Регламентируется следующий порядок монтажа

5.1. На месте монтажа проверить комплектность установок согласно чертежей общих видов, отдельных сборок и их спецификаций.

5.2. Выставить рамы строго по уровню.

5.3. Установить на рамах трубчатые отстойники и закрепить.

5.4. Подсоединить трубопроводы и запорную арматуру по рискам и маркам.

5.5. По соединительным трубопроводам трубчатых отстойников выставить

фильтры и фильтры сетчатые, соединив их соответствующими трубопроводами.

5.6. По трубопроводам от фильтров сетчатых выставить насосы и затем залить анкерные колодцы с анкерными болтами цементным раствором.

5.7. Основные требования по технике безопасности;

а) каждый работник прежде, чем приступить к обслуживанию установки, должен быть ознакомлен с особенностями работы;

б) регулировку смазку насосов производить только при отключенных электродвигателях;

в) периодически проверять состояние электропроводки и электродвигателей. Электрооборудование должно быть заземлено;

г) устранять обнаруженные дефекты, а также подтягивать болтовые соединения на трубопроводах и агрегатах, находящихся под давлением, категорически запрещается;

д) мешалку включать только после её установки на баке для реагентов.

6. ГАРАНТИИ ПОСТАВЩИКА

6.1. Изготовитель гарантирует соответствие водоочистных установок требованиям настоящих технических условий. При соблюдении потребителем нормальных условий эксплуатации, транспортирования и хранения, установленных техническими условиями.

6.2 Срок гарантии устанавливается 12 месяцев со дня поставки.

Типовой проект № 901-5-80 Ал.
Серия №

7. УКАЗАТЕЛЬ ПРИМЕНЕННЫХ ГОСТ

ГОСТ 7565-66	Сталь. Метод отбора проб для определения химического состава
ГОСТ 7564-64	Сталь прокатная. Методы отбора проб для механических и технических испытаний
ГОСТ 9466-60	Электроды металлические для дуговой сварки сталей и наплавки
ГОСТ 9467-60	Электроды металлические для дуговой сварки конструкционных и теплоустойчивых сталей
ГОСТ 2789-59	Шероховатость поверхности
ГОСТ 7338-65	Резина листовая пищевая и техническая
ГОСТ 926-63	Эталь ПФ-133
ГОСТ 6465-63	Эталь ПФ-115
ГОСТ 4056-63	Грунтовка ГФ-20

8. ОПИСАНИЕ УСТАНОВОК

Водоочистные установки состоят из узлов (ст. рис. 1÷3)

а) Насосы для подачи воды на установку и в бак водонапорной башни (один рабочий, один резервный) поз. 1.
б) Фильтр сетчатый поз. 2.
в) Камера хлопьеобразования поз. 3.
г) Отстойник трубчатый поз. 4.
д) Фильтр песчаный поз. 5.
е) Оборудование для хлорирования и коагулирования воды поз. 6

Инв. № подл. | Подпись и дата | Взам. инв. № | Инв. № дубл. | Подпись и дата

Изм. | Лист | № докум. | Подп. | Дата | МО7÷10ТУ | Лист 13

СОДЕРЖАНИЕ

1.	Технические требования	лист 1
1.1.	Основные параметры и размеры	1
1.2.	Характеристики	2-3
1.2.4	Требования к деталям и узлам, полученным механической обработкой	3
1.2.5.	Требования к деталям и узлам, полученным путем сварки	3÷5
1.2.6.	Требования к материалам, полуфабрикатам и покупным изделиям	5
1.2.7.	Окраска	6
1.3.	Комплектность	6
1.4.	Упаковка	6-7
2.	Правила приемки	7-8
3.	Методы контроля	9
4.	Транспортирование и хранение	10-11
5.	Указания по эксплуатации	11-12
5.7.	Основные требования по технике безопасности	12
6.	Гарантии поставщика	12
7.	Указатель примененных ГОСТ	13
8.	Описание установок	13
	Приложение: рисунки и схемы установок	15÷17

Инв. № подл. | Подпись и дата | Взам. инв. № | Инв. № дубл. | Подпись и дата

Изм. | Лист | № докум. | Подп. | Дата | МО7÷10ТУ | Лист 14

Водоочистная установка заводского изготовления реагентной очистки воды типа „Струя" производительностью 100 м³/сутки

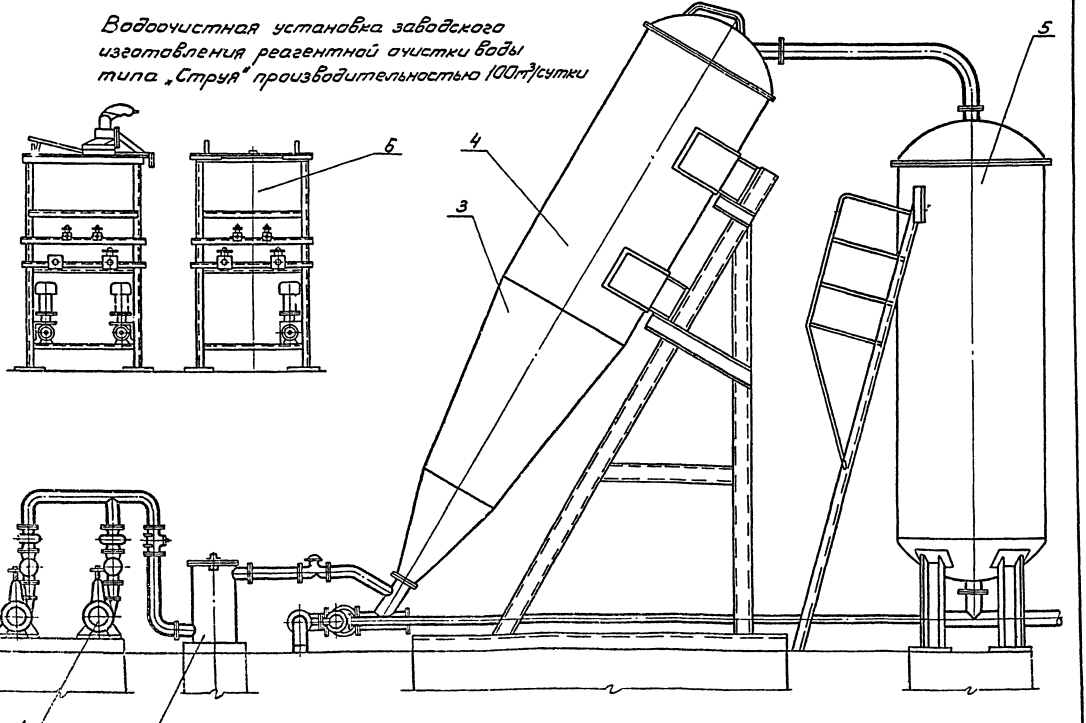

Рис. 1

Изм. | Лист | № докум. | Подп. | Дата | МО7÷10ТУ | Лист 15

Водоочистная установка заводского изготовления реагентной очистки воды типа „Струя" производительностью 400 м³/сутки

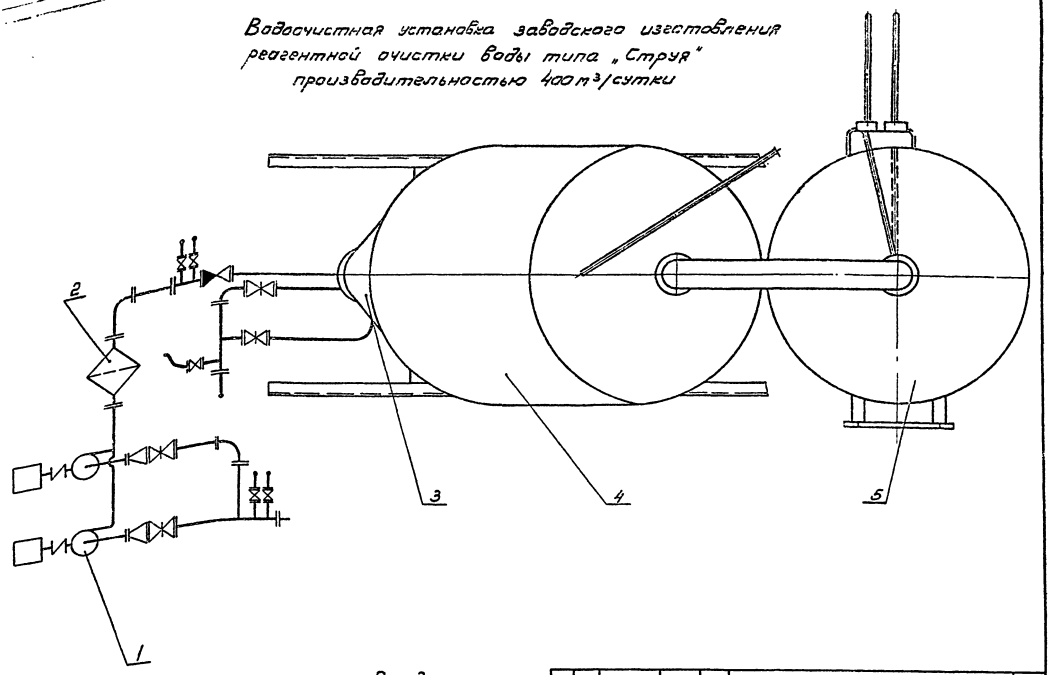

Рис. 2

Изм.	Лист	№ докум.	Подп.	Дата	МО7÷10ТУ	Лист 16

Водоочистные установки заводского изготовления реагентной очистки воды типа „Струя" производительностью 200 м³/сутки и 800 м³/сутки (схема с двумя отстойниками и фильтрами)

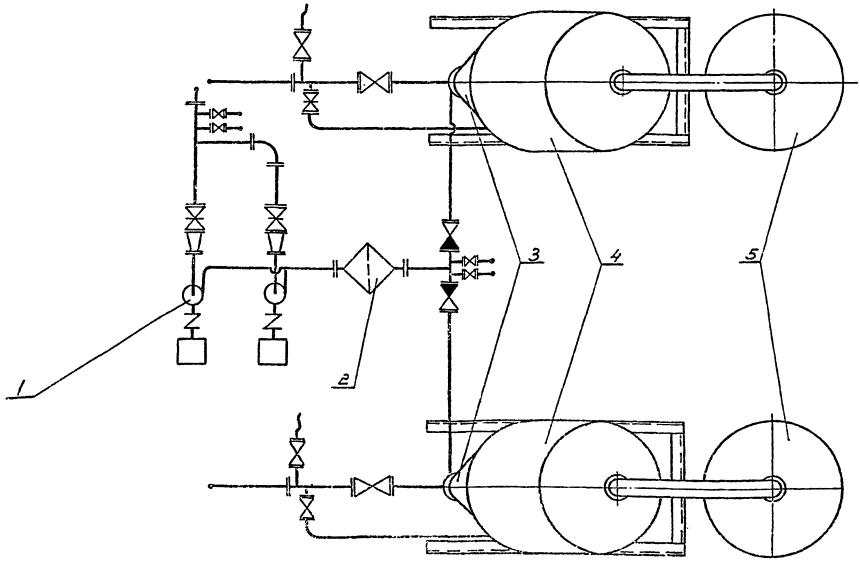

Рис. 3

Изм.	Лист	№ докум.	Подп.	Дата	МО7÷10ТУ	Лист 17

Типовой проект № 901-3-40 Ал.
Серия №

Инв. № подл. | Подпись и дата | Взам. инв. № | Инв. № дубл. | Подпись и дата

МО.9-01-10-05

▽3(▽)

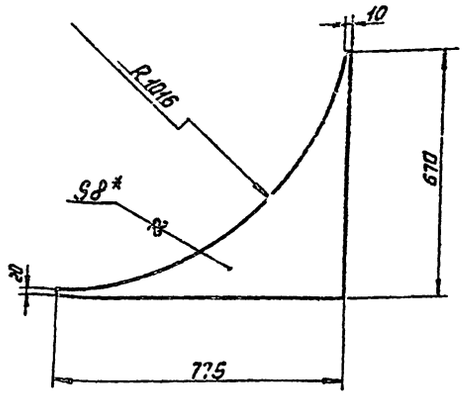

* Размер для справок.

Изм.	Лист	№ докум.	Подп.	Дата	МО.9-01-10-05		
Разраб.		Катырина		1973	Ребро	Литер	Масса 7.5	Масшт. 1:10
Провер.		Смирнов				Лист	Листов
					Лист 8 ГОСТ 5681-57* Ст.3 ГОСТ 14637-69*	ГИПРОКОММУНВОДОКАНАЛ	

МО.9-01-10-07

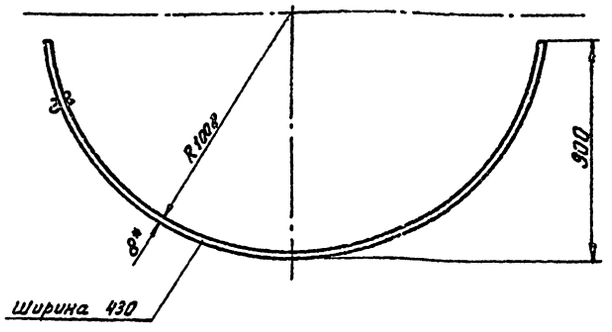

1. Длина развертки Ер=2970.
2. * Размер для справок.

Изм.	Лист	№ докум.	Подп.	Дата	МО.9-01-10-07		
Разраб.		Катырина		1973	Подкладка	Литера	Масса 74.0	Масшт. 1:15
Провер.		Смирнов				Лист	Листов
					Лист 8 ГОСТ 5681-57* Ст.3 ГОСТ 14637-69*	ГИПРОКОММУНВОДОКАНАЛ	

МО.9-01-10-03

▽3(▽)

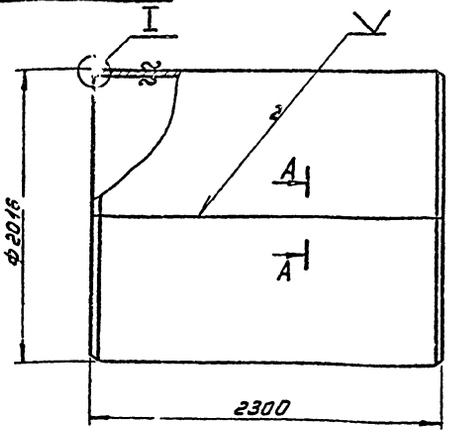

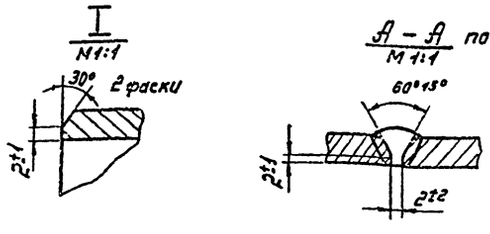

1. Сварку производить электродом Э42 ГОСТ9467-60.
2. Сварить из 2 листов.
3. Длина развертки Ер=6330.

Изм.	Лист	№ докум.	Подп.	Дата	МО.9-01-10-03		
Разраб.		Катырина		1973	Обечайка	Литер	Масса 6.90	Масшт. 1:25
Провер.		Смирнов				Лист	Листов
					Лист 6 ГОСТ 5681-57* Ст.3 ГОСТ 14637-69*	ГИПРОКОММУНВОДОКАНАЛ	

Формат	Зона	Позиция	Обозначение	Наименование	Кол-во	Примечание
				Сборочные единицы		
А2		1	МО.9-01-10-00	Корпус отстойника	1	
А2		2	МО.9-01-20-00	Рама	1	
				Стандартные изделия		
		8	ГОСТ 7798-70*	Болт М20×50-011	4×0.188=0.752	
		9				
		10	ГОСТ 5915-70*	Гайка М20-011	4×0.064=0.256	
		11				
		12	ГОСТ 10906-66*	Шайба 20-001	4×0.022=0.088	
		13	ГОСТ 6402-70	Шайба пруж. 20Н65Г	4×0.012=0.048	
		14				

Изм.	Лист	№ докум.	Подп.	Дата	МО.9-01-00-00		
Разраб.		Москвитин		1973	Отстойник трубчатый производительностью 400 м³/сутки.	Лит.	Лист	Листов
Провер.		Смирнов						
Нач.отд.		Байдак				ГИПРОКОММУНВОДОКАНАЛ		

М09-01-00-00

Типовой проект №901-2-99, Ал.
Серия №

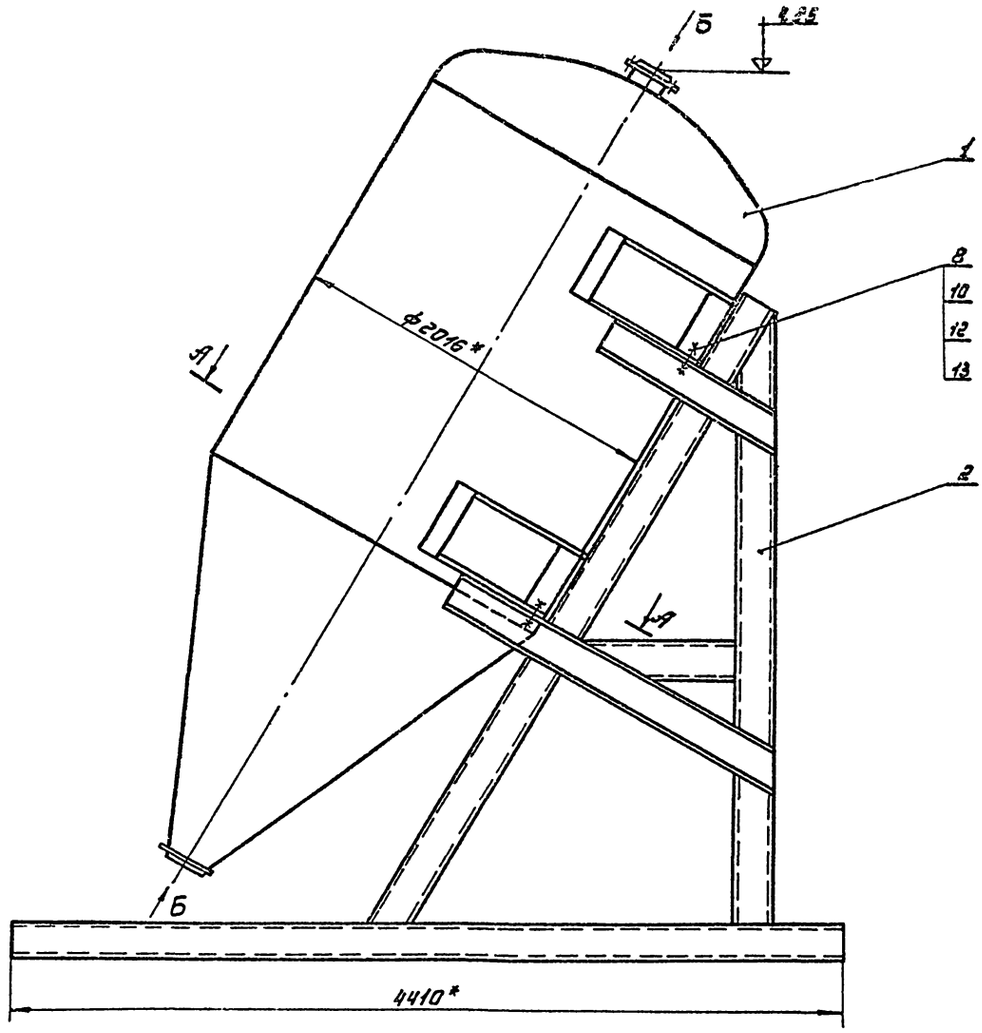

А–А повернуто
М 1:15

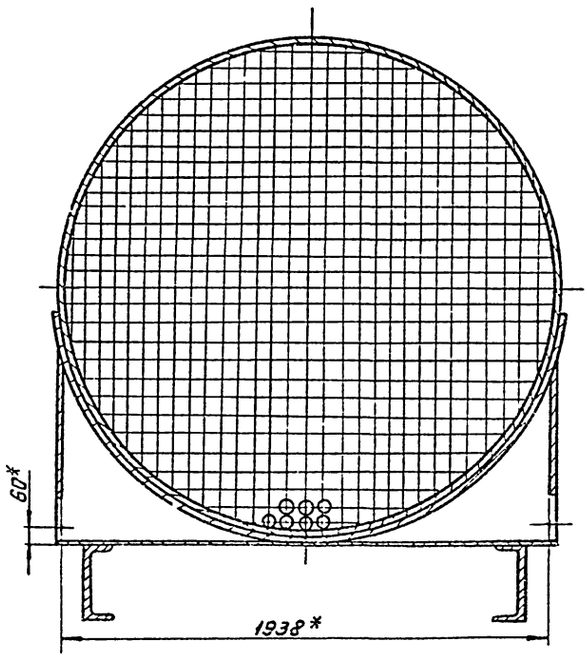

Вид Б
М 1:5

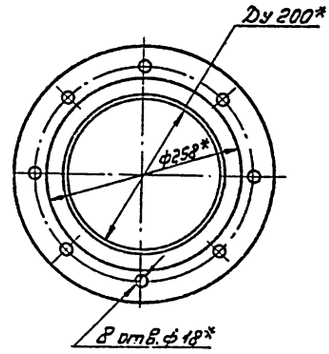

* Размеры для справок.

					М09-01-00-00			
Изм.	Лист	№ докум.	Подпись	Дата	Отстойник трубчатый производительностью 400 м³/сутки.	Литера	Масса	Масшт.
Разраб.		Москвитин		1973			4220	1:20
Провер.		Смирнов				Лист	Листов	
						Гипрокоммунводоканал		

Инв. № подл. | Подпись и дата | Взам. инв. № | Инв. № дубл. | Подпись и дата

Типовой проект №901-3-... Серия №

Формат	Зона	Поз.	Обозначение	Наименование	К-во	Примечание
				Детали		
12		1	МО.9-01-10-01	Конусная часть	1	
11		3	МО.9-01-10-03	Обечайка	1	
		4				
11		5	МО9-01-10-05	Ребро	8	
		6				
11		7	МО.9-01-10-07	Подкладка	2	
12		8	МО.9-01-10-08	Крышка сферическая	1	
Б.Ч.		9	МО.9-01-10-09	Накладка 385×600		
				Лист 8 ГОСТ 5681-57* / Ст.3 ГОСТ 14637-69*	4×	15=60
Б.Ч.		10	МО.9-01-10-10	Подкладка 400×2000		
				Лист 8 ГОСТ 5681-57* / Ст.3 ГОСТ 14637-69*	2×	50=100
Б.Ч.		11	МО.9-01-10-11	Труба 219×6-10-8		
				ГОСТ 8732-70; ℓ=180	1	6.6
Б.Ч.		12	МО.9-01-10-12	Полоса 8×50 ГОСТ 103-57* / Ст.3 ГОСТ 535-58 ℓ=370	2×	1.4=2.8
Б.Ч		13	МО.9-01-10-13	Полоса 8×50 ГОСТ 103-57* / Ст.3 ГОСТ 535-58 ℓ=750	2×	2.5=5.0
Б.Ч.		14	МО.9-01-10-14	Полоса 8×50 ГОСТ 103-57* / Ст.3 ГОСТ 535-58 ℓ=1000	2×	3.2=6.4
Б.Ч.		15	МО.9-01-10-15	Полоса 8×50 ГОСТ 103-57* / Ст.3 ГОСТ 535-58 ℓ=1180	2×	3.7=7.4
Б.Ч.		16	МО.9-01-10-16	Полоса 8×50 ГОСТ 103-57* / Ст.3 ГОСТ 535-58 ℓ=1316	2×	4.2=8.4
Б.Ч.		17	МО.9-01-10-17	Полоса 8×50 ГОСТ 103-57* / Ст.3 ГОСТ 535-58 ℓ=1440	2×	4.6=9.2
Б.Ч.		18	МО.9-01-10-18	Полоса 8×50 ГОСТ 103-57* / Ст.3 ГОСТ 535-58 ℓ=1550	2×	4.8=9.6
Б.Ч.		19	МО.9-01-10-19	Полоса 8×50 ГОСТ 103-57* / Ст.3 ГОСТ 535-58 ℓ=1630	2×	5.2=10.4
Б.Ч.		20	МО.9-01-10-20	Полоса 8×50 ГОСТ 103-57* / Ст.3 ГОСТ 535-58 ℓ=1710	2×	5.4=10.8
Б.Ч.		21	МО.9-01-10-21	Полоса 8×50 ГОСТ 103-57* / Ст.3 ГОСТ 535-58 ℓ=1780	2×	5.6=11.2
Б.Ч		22	МО.9-01-10-22	Полоса 8×50 ГОСТ 103-57* / Ст.3 ГОСТ 535-58 ℓ=1830	2×	5.7=11.4

Изм	Лист	№ докум.	Подп.	Дата	МО.9-01-10-00		
Разраб.		Кагырина		1973	Корпус отстойника.	Лит.	Лист 1 / Листов 2
Провер.		Смирнов				ГИПРОКОММУНВОДОКАНАЛ	

Подпись и дата | Инв. № дубл. | Взам. инв. № | Подпись и дата | Инв. № подл.

Формат	Зона	Позиц.	Обозначение	Наименование	К-во	Примечание
Б.Ч.		23	МО.9-01-10-31	Полоса 8×50 ГОСТ 103-57* / Ст.3 ГОСТ 535-58 L=1880	2×	5.9=11.8
Б.Ч.		24	МО.9-01-10-32	Полоса 8×50 ГОСТ 103-57* / Ст.3 ГОСТ 535-58 L=1915	2×	6.0=12.0
Б.Ч.		25	МО.9-01-10-33	Полоса 8×50 ГОСТ 103-57* / Ст.3 ГОСТ 535-58 L=1950	2×	6.1=12.2
Б.Ч.		26	МО.9-01-10-34	Полоса 8×50 ГОСТ 103-57* / Ст.3 ГОСТ 535-58 L=1975	2×	6.1=12.2
Б.Ч.		27	МО.9-01-10-35	Полоса 8×50 ГОСТ 103-57* / Ст.3 ГОСТ 535-58 L=1990	2×	6.2=12.4
Б.Ч.		28	МО.9-01-10-36	Полоса 8×50 ГОСТ 103-57* / Ст.3 ГОСТ 535-58 L=1998	2×	6.2=12.4
Б.Ч		29	МО.9-01-10-37	Полоса 8×50 ГОСТ 103-57* / Ст.3 ГОСТ 535-58 L=2000	2×	6.2=12.4
Б.Ч		30	МО.9-01-10-38	Полоса 8×50 ГОСТ 103-57* / Ст.3 ГОСТ 535-58 L=2002	2×	6.2=12.4
Б.Ч.		31	МО.9-01-10-39	Полоса 8×50 ГОСТ 103-57* / Ст.3 ГОСТ 535-58 L=1956	2×	6.1=12.2
Б.Ч		32	МО.9-01-10-40	Полоса 8×50 ГОСТ 103-57* / Ст.3 ГОСТ 535-58 L=1820	2×	5.6=11.2
Б.Ч		33	МО.9-01-10-41	Полоса 8×50 ГОСТ 103-57* / Ст.3 ГОСТ 535-58 L=1570	2×	4.9=9.8
Б.Ч.		34	МО.9-01-10-42	Труба полиэтиленовая		
				ПНП МРТУ 6-05-918-63		
				ф 63×3; ℓ=2100; Ру=2.5	1000	×1.24=1240
		35				
				Стандартные изделия		
		36	ГОСТ 1255-67	Фланец 200-2,5	2×	4.7=9.46

Изм.	Лист	№ докум.	Подпись	Дата	МО.9-01-10-00	Лист 2

Подпись и дата | Инв. № дубл. | Взам. инв. № | Подпись и дата | Инв. № подл.

МО.9-01-10-01

▽3(▽)

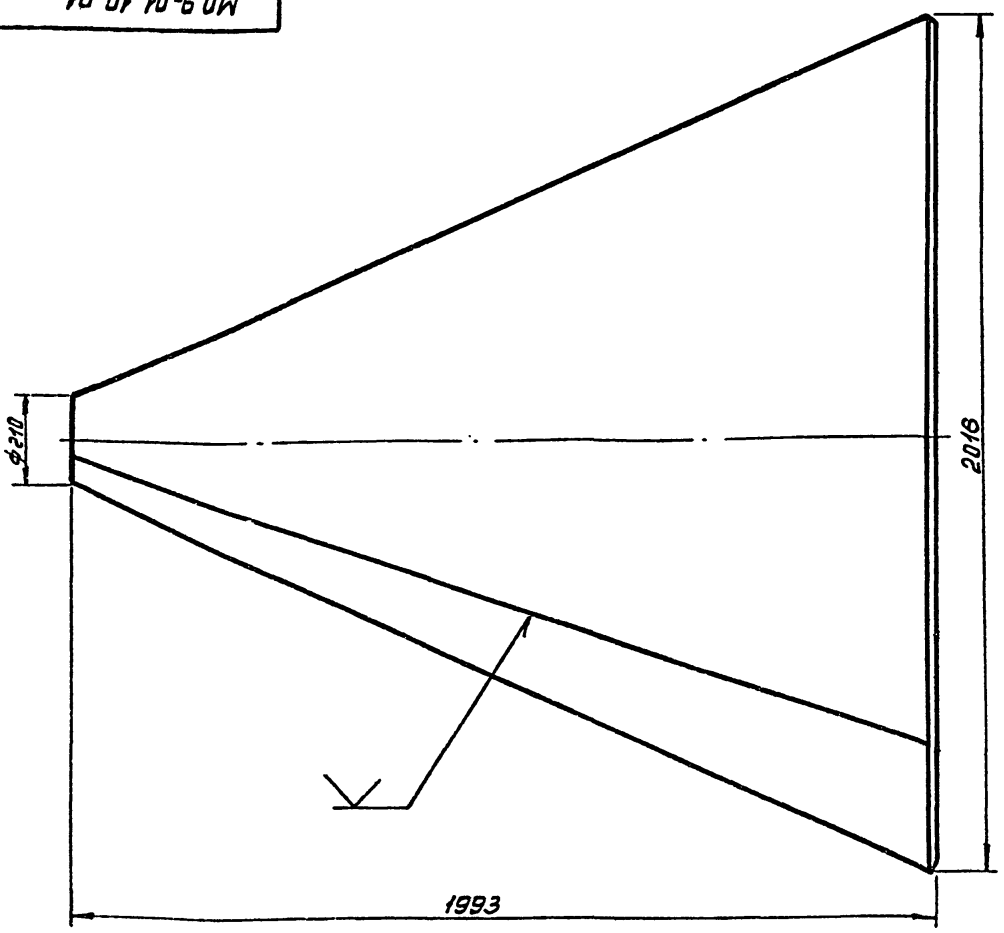

Развертка конуса

М 1:40

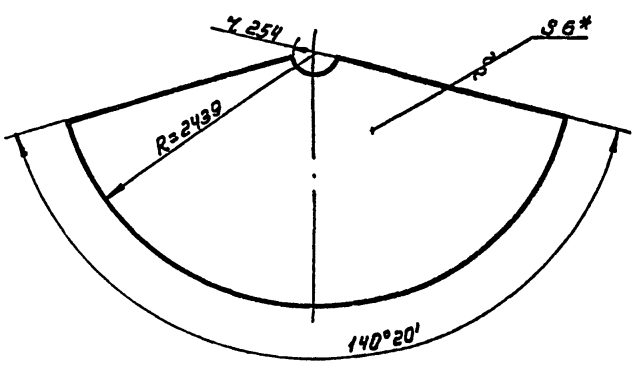

Сварку производить электродом Э42 ГОСТ 9467-60.

Изм	Лист	№ докум.	Подп.	Дата	МО.9-01-10-01			
Разраб.		Кагырина		1973	Конусная часть	Литера	Масса 408	М-б 1:10
Провер.		Смирнов				Лист	Листов	
					Лист 8 ГОСТ 5681-57* / Ст.3 ГОСТ 14637-69*	Гипрокоммунводоканал		

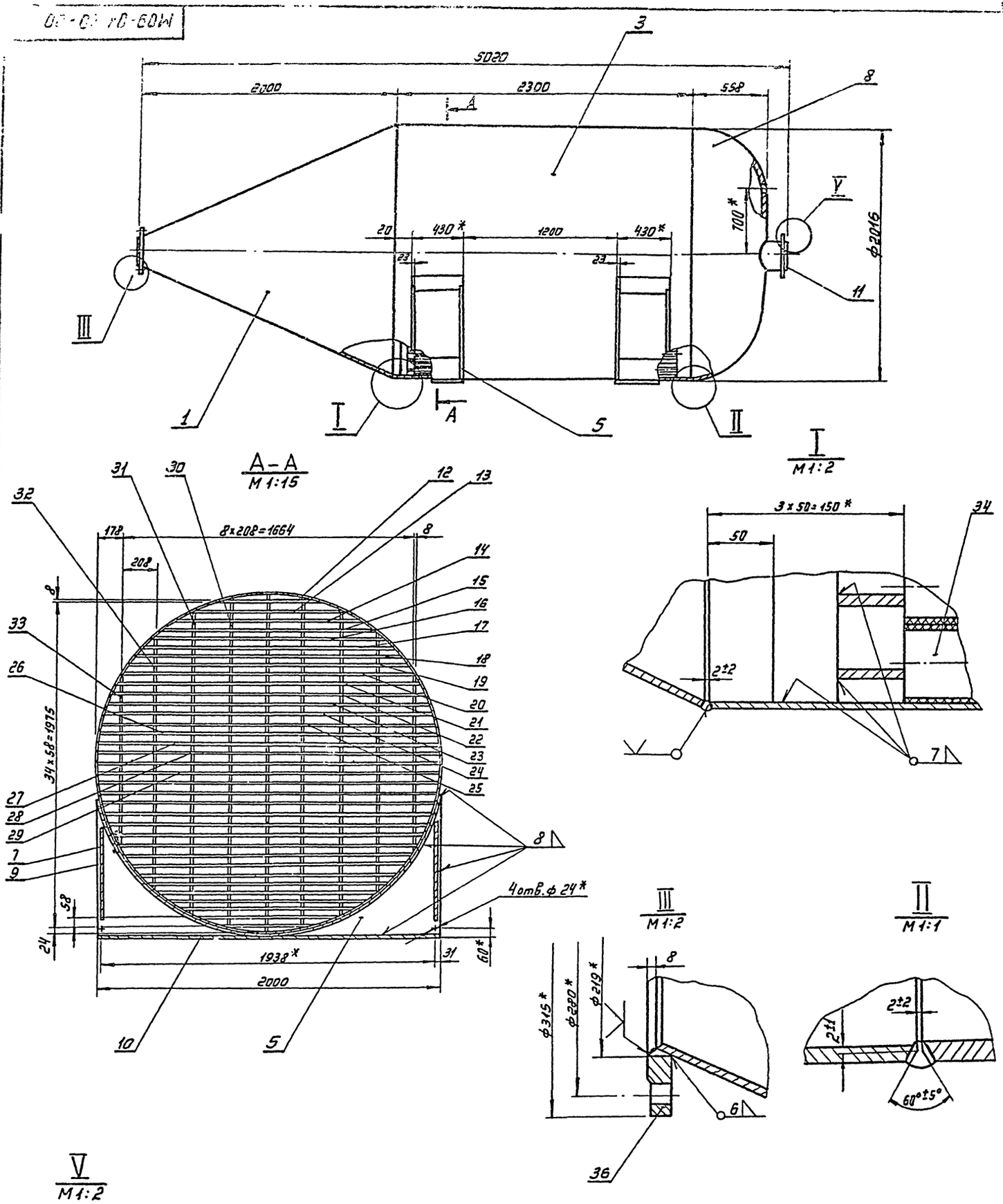

1. * Размеры для справок.
2. Сварку производить электродом Э42 ГОСТ 9467-60.
3. На разрезе А-А трубы полиэтиленовые условно не показаны.

				М09-01-10-00			
Изм.	Лист	№ докум.	Подп.	Дата	Корпус отстойника.	Литера	Масса	М-б
Разраб.		Кагырина		1973			3235	1:20
Провер.		Смирнов				Лист	Листов	
						ГИПРОКОММУНВОДСКАНАЛ		

Серия №

МО.9-01-10-08

▽3 (▽)

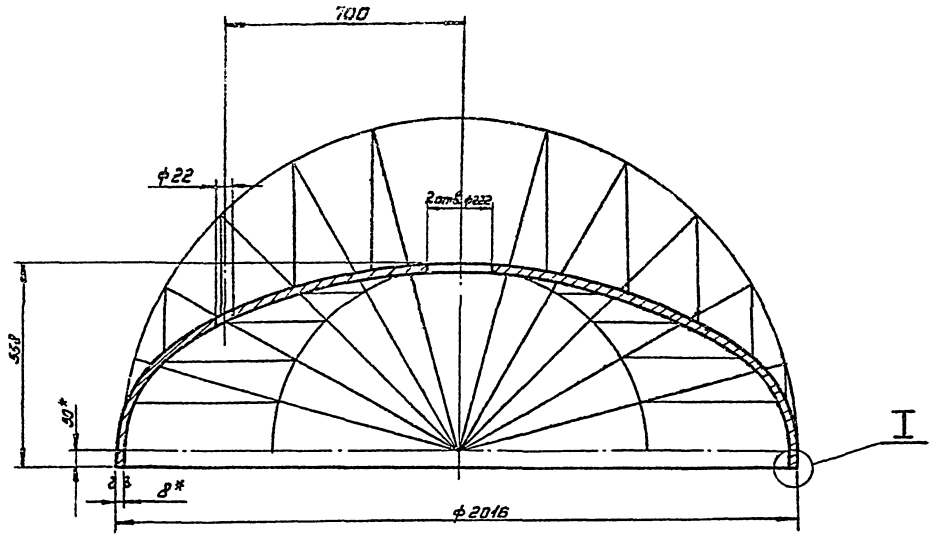

I
M1:1

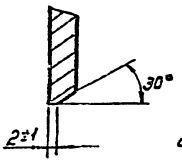

1. Размеры крышки согласно ГОСТ 6533-68.
2. Диаметр развертки D=2429.
3.* Размеры для справок.

Изм.	Лист	№ докум.	Подпись	Дата
Разраб.		свет		1973
Провер.		Смирнов		

МО.9-01-10-08

Крышка сферическая

Литер.	Масса	Масшт.
	288	1:10

Лист | Листов

Лист 8 ГОСТ 5681-57 / Ст.3 ГОСТ 14637-69

Гипрокоммунводоканал

Типовой проект №901-3 ... Серия №

Инв. № подл. | Подпись и дата | Взам. инв. № | Инв. № дубл. | Подпись и дата

МО9-06-00-02

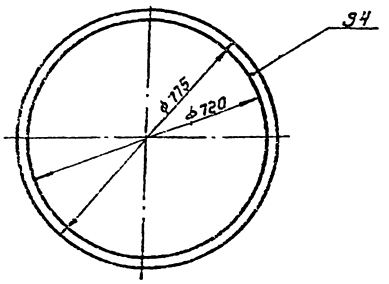

МО.9-06-00-02

Прокладка

Литера	Масса	Масштаб
	0.4	1:10

Лист | Листов

Резина пищевая δ=4 ГОСТ 7338-65.

Гипрокоммунводоканал

МО9-06-00-03

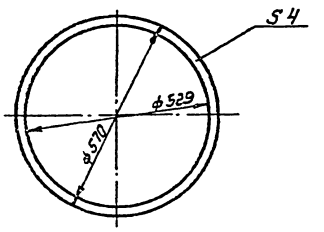

МО9-06-00-03

Прокладка

Литер.	Масса	Масшт.
	0.23	1:10

Лист | Листов

Резина пищевая δ=4 ГОСТ 7338-65.

Гипрокоммунводоканал

Инв. № подл. | Подпись и дата | Взам. инв. № | Инв. № дубл. | Подпись и дата

Типовой проект №901-3-[illegible] Серия №

М09-03-02-04

▽3 (▽)

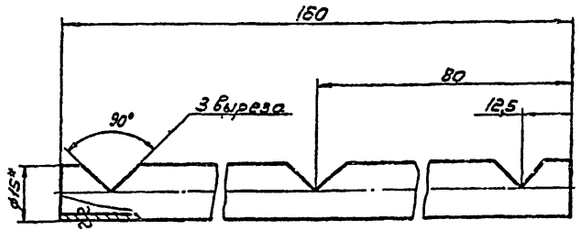

* Размер для справок

Изм.	Лист	№ докум.	Подп.	Дата
Разраб.		Москвитин		1973
Провер.		Смирнов		

Труба

Литер.	Масса	Масшт.
	0,07	1:1

Лист | Листов

Труба 15×1-0Х18Н10Т ГОСТ 10498-63

Гипрокоммунводоканал

Инв. N подл. | Подпись и дата | Взам. инв. N | Инв. N дубл. | Подпись и дата

М07-00-00-24

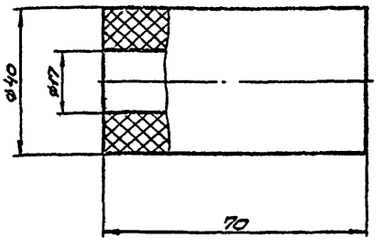

Изм.	Лист	N докум.	Подп.	Дата
Разраб.		Свет		1973
Провер.		Смирнов		
Нач. отд.				
Т. контр.				
Н. контр.				
Утв.				

Уплотнение

Литера	Масса	Масшт.
	0,03	1:1

Лист | Листов

Резина кислотощелочестойкая мягкая ГОСТ 7338-65

Гипрокоммунводоканал

Инв. N подл. | Подпись и дата | Взам. инв. N | Инв. N дубл. | Подпись и дата

М09-01-20-14

~ (▽)

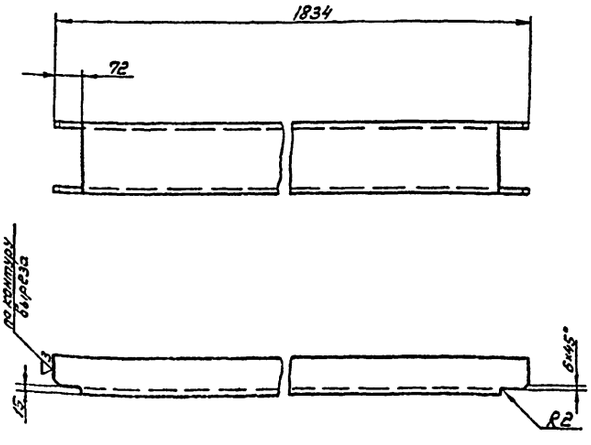

Изм.	Лист	№ докум.	Подп.	Дата
Разраб.		Москвитин		1973
Провер.		Смирнов		

Швеллер поперечный

Литер.	Масса	Масшт.
	34,0	1:10

Лист | Листов

Швеллер $\frac{20\ ГОСТ\ 8240-56}{Ст.3\ ГОСТ\ 535-58}$

Гипрокоммунводоканал

Формат	Зона	Поз.	Обозначение	Наименование	Кол.	Примечание
				Детали		
11		1	М09-01-20-01	Подкос правый	1	
11		2	М09-01-20-02	Подкос левый	1	
11		3	М09-01-20-03	Поперечина	6	
11		4	М09-01-20-04	Стойка правая	1	
11		5	М09-01-20-05	Стойка левая	1	
11		6	М09-01-20-06	Подкос правый	1	
11		7	М09-01-20-07	Подкос левый	1	
11		8	М09-01-20-08	Швеллер правый	1	
11		9	М09-01-20-09	Швеллер левый	1	
11		10	М09-01-20-10	Подкос правый	1	
11		11	М09-01-20-11	Подкос левый	1	
11		12	М09-01-20-12	Подкос	2	
11		14	М09-01-20-14	Швеллер поперечный	2	
Б/ч		15	М09-01-20-15	Швеллер L=4410	2	×81,1=162,2
				Швеллер $\frac{20\ ГОСТ\ 8240-56}{Ст3\ ГОСТ\ 535-58}$		

Инв. N подл. | Подпись и дата | Взам. инв. N | Инв. N дубл. | Подпись и дата

М09-01-20-00

Изм.	Лист	N докум.	Подп.	Дата
Разраб.		Москвитин		1973
Провер.		Смирнов		

Рама

Лит. | Лист | Листов

Гипрокоммунводоканал

Серия №

Вид Б

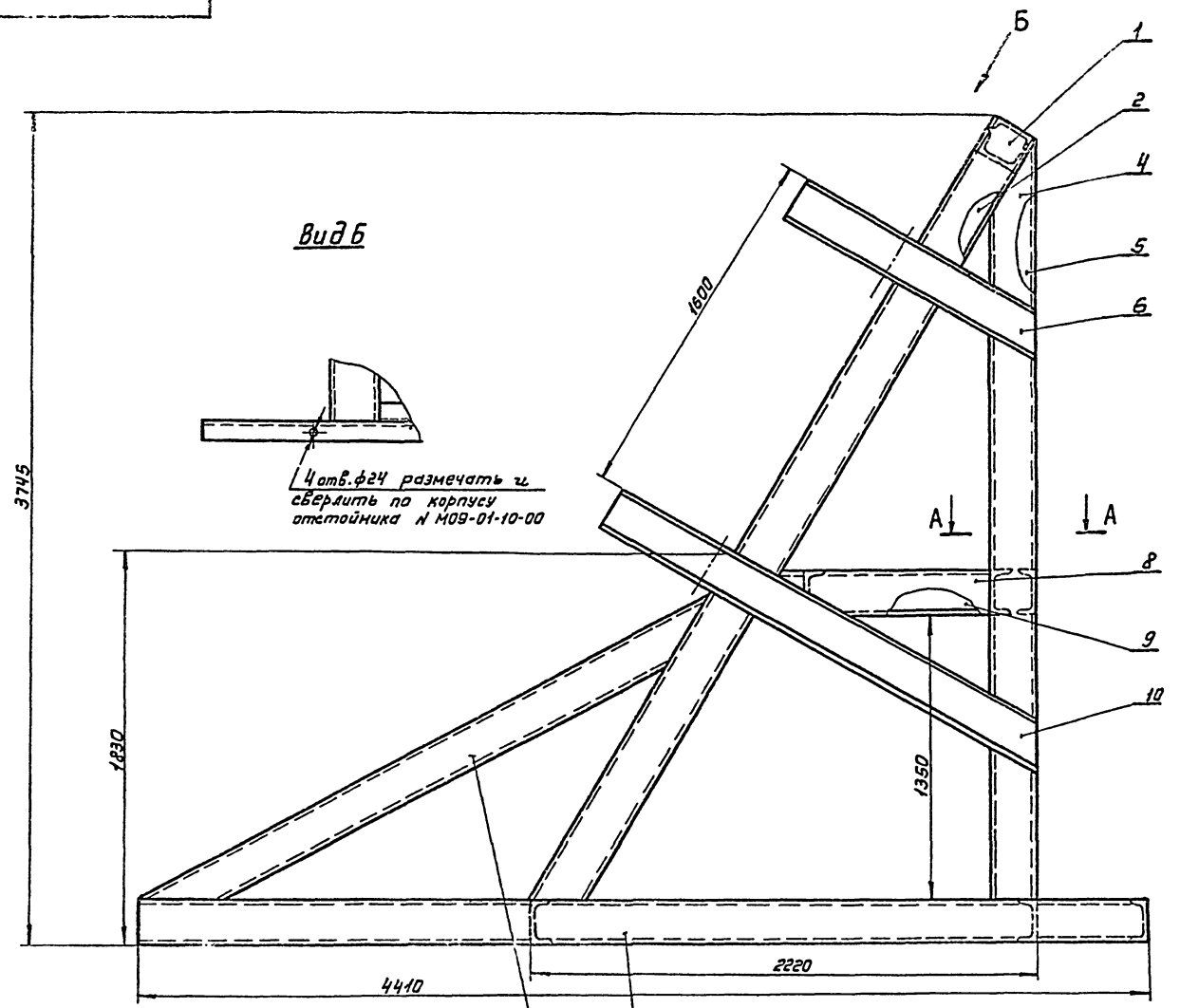

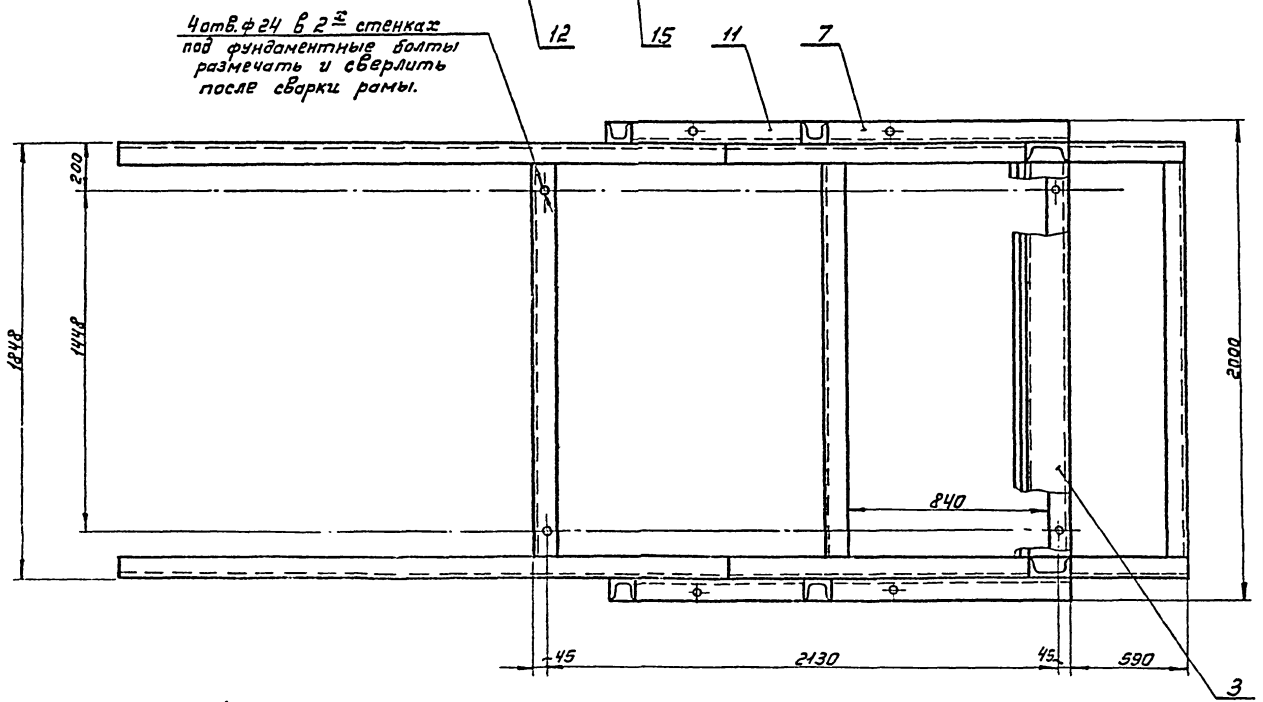

А–А

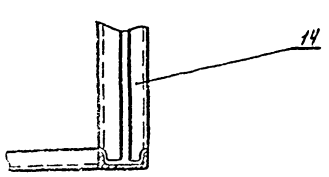

Сварку производить электродом Э42 ГОСТ 9467-60 Δ5 по контуру примыкания.

				М09-01-20-00	
Изм.	Лист	№ докум.	Подпись	Дата	
Разраб.		Еланкина		1973	Рама
Провер.		Смирнов			
Копиров.		Королёва			

Литер	Масса	Масштаб
	950	1:15
Лист	Листов	

ГИПРОКОММУНВОДОКАНАЛ

Серия №

МО.9-01-20-01

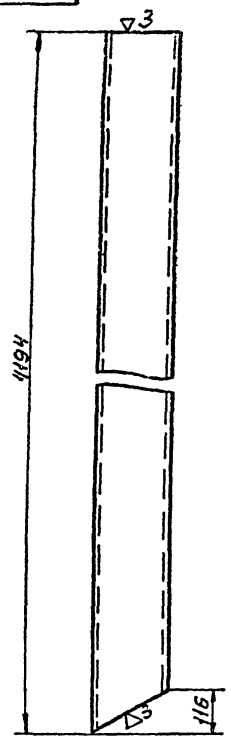

Изм.	Лист	№ докум.	Подп.	Дата
Разраб.		Блаженнов		1973
Провер.		Смирнов		

МО.9-01-20-01

Подкос правый

Литер	Масса	Масшт.
	74.5	1:10

Лист | Листов

Швеллер 20 ГОСТ 8240-56 / Ст.3 ГОСТ 535-58

Гипрокоммунводоканал

Инв. № подл. | Подпись и дата | Взам. инв. № | Инв. № дубл. | Подпись, дата

МО.9-01-20-02

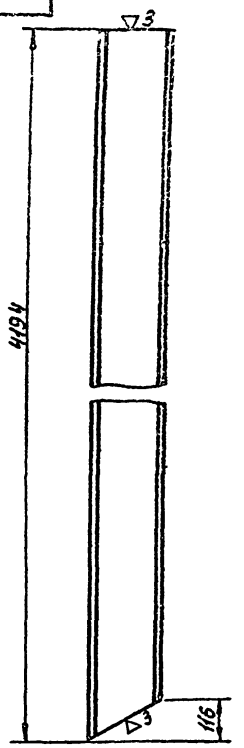

Изм.	Лист	№ докум.	Подп.	Дата
Разраб.		Блаженнов		1973
Провер.		Смирнов		

МО.9-01-20-02

Подкос левый

Литер	Масса	Масшт.
	74.5	1:10

Лист | Листов

Швеллер 20 ГОСТ 8240-56 / Ст.3 ГОСТ 535-58

Гипрокоммунводоканал

Инв. № подл. | Подпись и дата | Взам. инв. № | Инв. № дубл. | Подпись и дата

МО.9-01-20-03

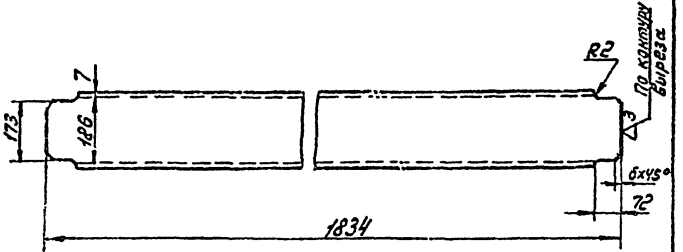

Изм.	Лист	№ докум.	Подп.	Дата
Разраб.		Блаженнов		1973
Провер.		Смирнов		

МО.9-01-20-03

Поперечина.

Литер	Масса	Масшт.
	34.0	1:10

Лист | Листов

Швеллер 20 ГОСТ 8240-56 / Ст.3 ГОСТ 535-58

Гипрокоммунводоканал

Инв. № подл. | Подпись и дата | Взам. инв. № | Инв. № дубл. | Подпись и дата

МО.9-01-20-04

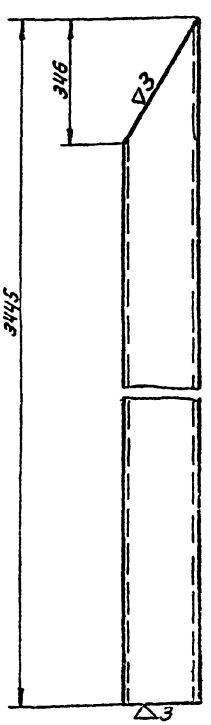

Изм.	Лист	№ докум.	Подп.	Дата
Разраб.		Блаженнов		1973
Провер.		Смирнов		

МО.9-01-20-04

Стойка правая

Литер	Масса	Масшт.
	59.8	1:10

Лист | Листов

Швеллер 20 ГОСТ 8240-56 / Ст.3 ГОСТ 535-58

Гипрокоммунводоканал

Инв. № подл. | Подпись и дата | Взам. инв. № | Инв. № дубл. | Подпись и дата

Типовой проект №901-3-88. Альбом
Серия №

МО.9-01-20-05

Изм.	Лист	№ докум.	Подп.	Дата
Разраб.		Сазонова		1973г.
Провер.		Смирнов		

МО.9-01-20-05

Стойка левая

Литер.	Масса	Масшт.
	59.8	1:10
Лист	Листов	

Швеллер 20 ГОСТ 8240-56 / Ст.3 ГОСТ 535-58

Гипрокоммунводоканал

Инв. № подл. | Подпись и дата | Взам. инв. № | Инв. № дубл. | Подпись и дата

МО.9-01-20-06

Изм.	Лист	№ докум.	Подп.	Дата
Разраб.		Сазонова		1973г.
Провер.		Смирнов		

МО.9-01-20-06

Подкос правый

Литер.	Масса	Масшт.
	19.3	1:10
Лист	Листов	

Швеллер 20 ГОСТ 8240-56 / Ст.3 ГОСТ 535-58

Гипрокоммунводоканал

Инв. № подл. | Подпись и дата | Взам. инв. № | Инв. № дубл. | Подпись и дата

МО.9-01-20-07

Изм.	Лист	№ докум.	Подп.	Дата
Разраб.		Сазонова		1973г.
Провер.		Смирнов		

МО.9-01-20-07

Подкос левый

Литер.	Масса	Масшт.
	19.3	1:10
Лист	Листов	

Швеллер 20 ГОСТ 8240-56 / Ст.3 ГОСТ 535-58

Гипрокоммунводоканал

Инв. № подл. | Подпись и дата | Взам. инв. № | Инв. № дубл. | Подпись и дата

МО.9-01-20-08

Изм.	Лист	№ докум.	Подп.	Дата
Разраб.		Сазонова		1973г.
Провер.		Смирнов		

МО.9-01-20-08

Швеллер правый

Литер.	Масса	Масшт.
	18.4	1:10
Лист	Листов	

Швеллер 20 ГОСТ 8240-56 / Ст.3 ГОСТ 535-58

Гипрокоммунводоканал

Инв. № подл. | Подпись и дата | Взам. инв. № | Инв. № дубл. | Подпись и дата

Типовой проект № 901-3 вв. Ин.
Серия №

МО.9-01-20-09

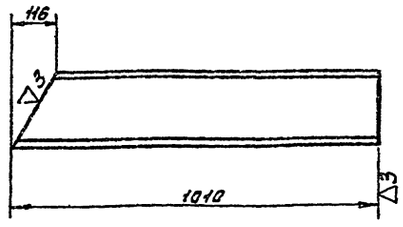

Изм.	Лист	№ докум.	Подп.	Дата
Разраб.		Сазонова		
Провер.		Смирнов		1973

МО.9-01-20-09

Швеллер левый

Литер.	Масса	Масшт.
	18.4	1:10

Лист | Листов

Швеллер 20 ГОСТ 8240-72 / Ст.3 ГОСТ 535-58

ГИПРОКОММУНВОДОКАНАЛ

Инв. № подл. | Подпись и дата | Взам. инв. № | Инв. № дубл. | Подпись и дата

МО.9-01-20-10

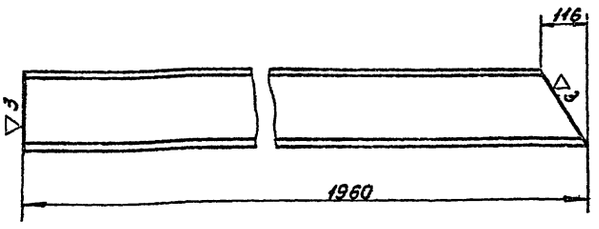

Изм.	Лист	№ докум.	Подпись	Дата
Разраб.		Сазонова		
Провер.		Смирнов		1973

МО.9-01-20-10

Подкос правый

Литера	Масса	Масшт.
0	36.06	1:10

Лист | Листов

Швеллер 20 ГОСТ 8240-72 / Ст.3 ГОСТ 535-58

ГИПРОКОММУНВОДОКАНАЛ

Инв. № подл. | Подпись и дата | Взам. инв. № | Инв. № дубл. | Подпись и дата

МО.9-01-20-11

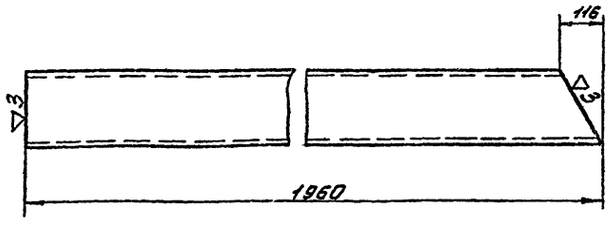

Изм.	Лист	№ докум.	Подпись	Дата
Разраб.		Сазонова		
Провер.		Смирнов		1973

МО.9-01-20-11

Подкос левый.

Литера	Масса	Масшт.
0	36.06	1:10

Лист | Листов

Швеллер 20 ГОСТ 8240-72 / Ст.3 ГОСТ 535-58

ГИПРОКОММУНВОДОКАНАЛ

Инв. № подл. | Подпись и дата | Взам. инв. № | Инв. № дубл. | Подпись и дата

МО.9-01-20-12

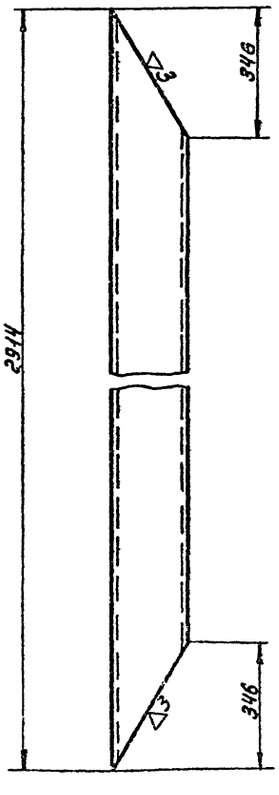

Изм.	Лист	№ докум.	Подп.	Дата
Разраб.		Сазонова		
Провер.		Смирнов		1973
Нач. отд.		Байдак		
Н. констр.				
Утв.				

МО.9-01-20-12

Подкос

Литера	Масса	Масшт.
0	50,0	1:10

Лист | Листов

Швеллер 20 ГОСТ 8240-72 / Ст.3 ГОСТ 535-58

ГИПРОКОММУНВОДОКАНАЛ

Инв. № подл. | Подпись и дата | Взам. инв. № | Инв. № дубл. | Подпись и дата

Типовой проект №901-3-80 Серия №

ПО9-02-20-02

▽3 (▽)

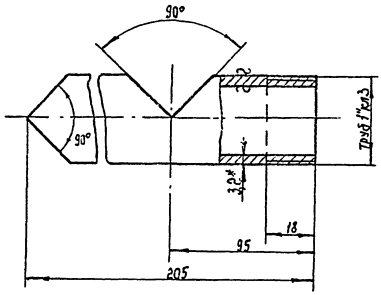

* Размер для справок

Изм.	Лист	№ докум.	Подп.	Дата	ПО9-02-20-02	Литера	Масса	М-б
Разраб.		Москвитин		1973	Патрубок		0,45	1:1
Провер.		Смирнов			Труба 25 ГОСТ 3262-62	Лист	Листов	
						Гипрокоммунводоканал		

ПО9-02-20-01

▽3 (▽)

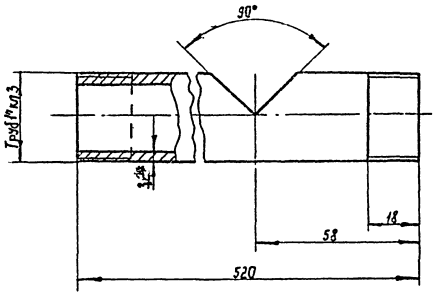

* Размер для справок

Изм.	Лист	№ докум.	Подп.	Дата	ПО9-02-20-01	Литера	Масса	Масшт.
Разраб.		Москвитин		1973	Патрубок		1,24	1:1
Проект.		Смирнов			Труба 25 ГОСТ 3262-62	Лист	Листов	
						Гипрокоммунводоканал		

Формат	Зона	Поз.	Обозначение	Наименование	Кол.	Примечание
				Детали		
11		1	ПО9-02-10-01	Диск	1	
6/4		2	ПО9-02-10-02	Заглушка δ=4	1	0,05
				Круг 45 ГОСТ 2590-57 / Ст3 ГОСТ 535-58		
6/4		3	ПО9-02-10-03	Труба ℓ=60	1	0,14
				Труба ГОСТ 3262-62		
6/4		4	ПО9-02-10-04	Штуцер ℓ=60		
				Труба 25 ГОСТ 3262-60	1	0,14

Изм.	Лист	№ докум.	Подп.	Дата	ПО9-02-10-00	Лит.	Лист	Листов
Разраб.		Москвитин		1973	Крышка			
Провер.		Смирнов				Гипрокоммунводоканал		

Формат	Зона	Поз.	Обозначение	Наименование	Кол.	Примечание
				Сборочные единицы		
11		1	ПО9-02-10-00	Крышка	1	
11		2	ПО9-02-20-00	Трубопровод	1	
12		3	ПО9-02-30-00	Бак	1	
		4				
				Детали		
11		5	ПО9-02-00-01	Патрубок	1	
		6				
11		7	ПО9-02-00-02	Патрубок	2	
		8	ПО9-02-00-03	Патрубок	1	
11		9	ПО9-02-00-04	Прокладка	1	
		10				
		11				
				Стандартные изделия		
		12	ГОСТ 7798-70	Болт М10×25-0,11	6×0,027=0,162	
		13	ГОСТ 5915-70	Гайка М10-0,11	6×0,012=0,072	
		14	ГОСТ 11371-68	Шайба 10-0,11	6×0,004=0,024	
		15	ГОСТ 8246-59	Угольник прямоугольн. Ду25	6×0,211=1,2	
		16				
				Готовые изделия		
		17		Установка насоса КВН-4 с электродвигателем А02-22-4 на раме	1	70
		18		Вентиль запорный муфтовый 15кч18п2 Ду25	3	42

Изм.	Лист	№ докум.	Подп.	Дата	ПО9-02-00-00	Литера	Лист	Листов
Разраб.		Ильинова		1973	Установка вакуум-насоса КВН-4 с водосборником			
Провер.		Смирнов				Гипрокоммунводоканал		

Типовой проект №9043-21
Серия №

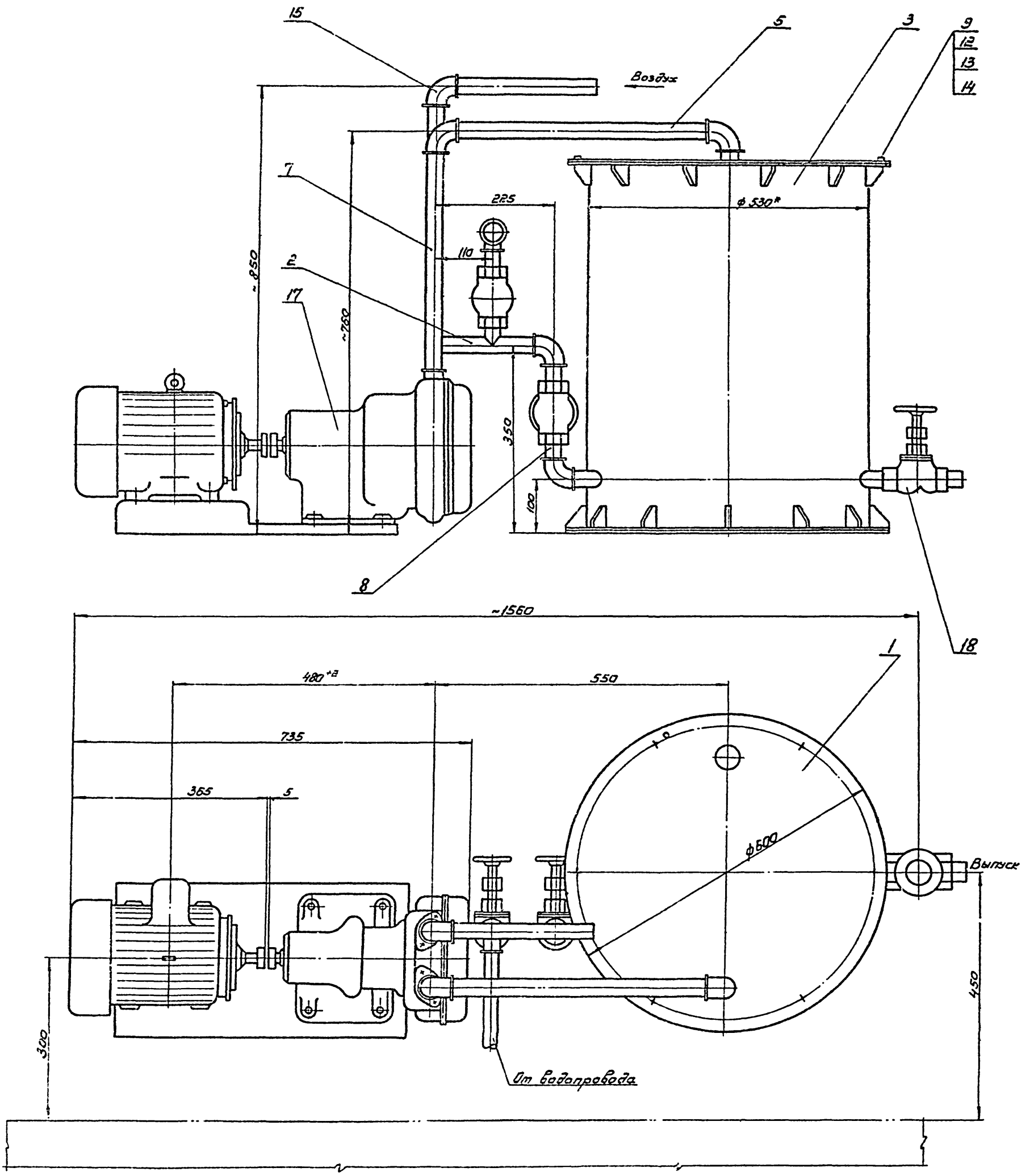

*Размеры для справок

					МОЭ-02-00-00		
					Установка вакуум-насоса КВН-4 с водосборником	Литер.	Масса	Масшт.
							146	1:5
						Лист	Листов	
						Гипрокоммунвоенстрой		

Изм.	Лист	N докум.	Подп.	Дата
Разраб.		Анцифрова		1973
Пров.		Стирнов		

Инв. № подл. | Подп. и дата | Взам. инв. № | Инв. № дубл. | Подпись и дата

Типовой проект № 901-5-8 Альб. V
Серия № 8

Позиция	Зона	Поз.	Обозначение	Наименование	Кол.	Примечание
				Детали		
11		1	МО-9-02-20-01	Патрубок	1	
11		2	МО-9-02-20-02	Патрубок	1	
11		3	МО-9-02-20-03	Штуцер	1	

Инв. № подл. | Подп. и дата | Взам. инв. № | Инв. № дубл. | Подп. и дата

Изм.	Лист	№ докум.	Подп.	Дата
Разраб.		Анциферов		1973
Провер.		Стирнов		

М09-02-20-00

Трубопровод

Лит.	Лист	Листов

Гипрокоммунводоканал

60

00-02-20-60Ж

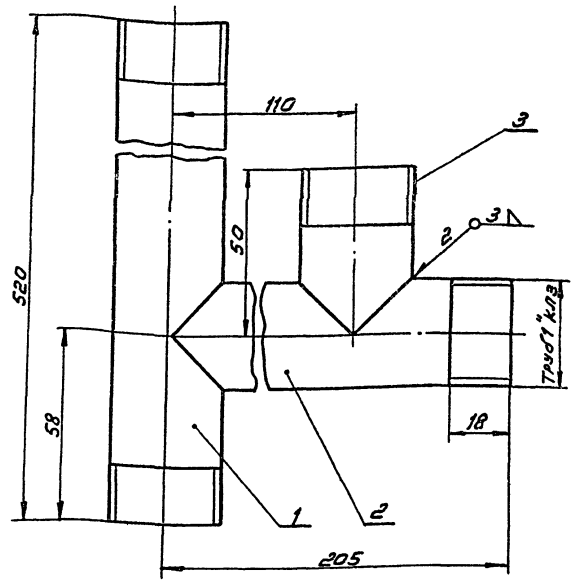

Размеры для справок

М09-02-20-00

Трубопровод

Литера	Масса	Масштаб
	1.8	1:1
Лист	Листов	

Гипрокоммунводоканал

00-01-20-60Ж

▽3(▽)

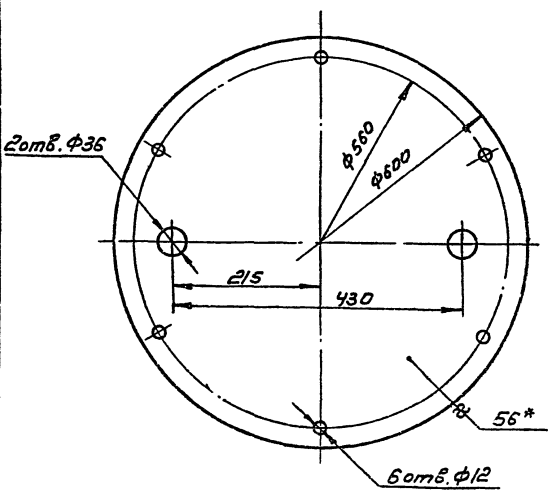

* Размер для справок

М09-02-10-01

Диск

Литера	Масса	Масштаб
	13.5	1:5
Лист	Листов	

Гипрокоммунводоканал

Лист 6 ГОСТ 5681-57
Ст3 ГОСТ 14637-69

00-01-20-60Ж

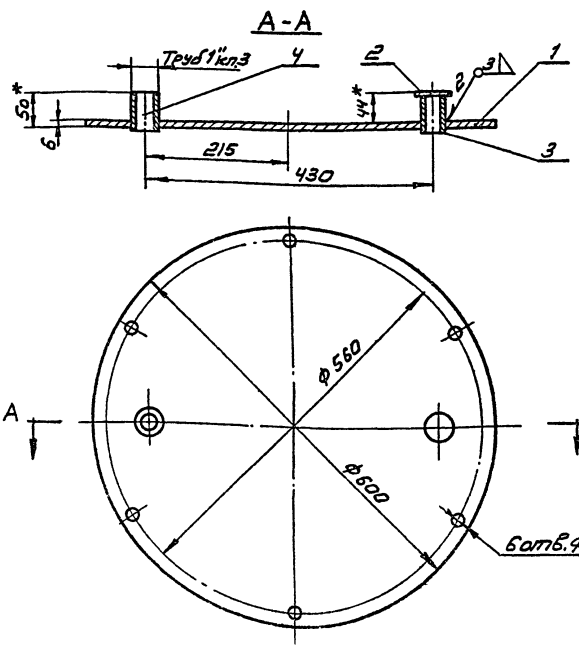

Размеры, кроме указанных знаком * для справок

М09-02-10-00

Крышка

Литера	Масса	Масштаб
	13.8	1:5
Лист	Листов	

Гипрокоммунводоканал

Типовой проект № 901-3-30 Альбом V
Серия 4.903-3-30

00-00-20-60Ш

▽3 (▽)

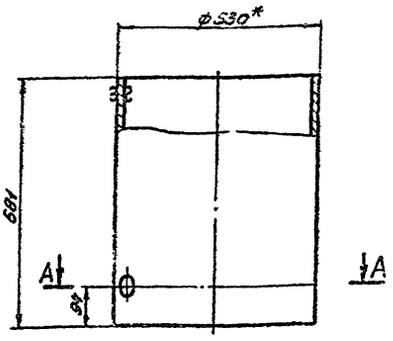

А-А

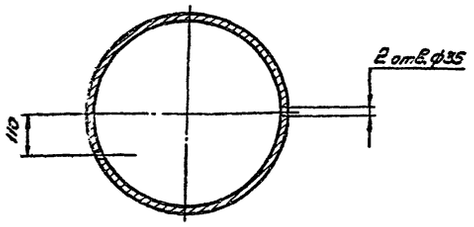

1. Допускается изготовить из листа
2* Размеры для справок.

Изм.	Лист	N докум.	Подп.	Дата
Разраб.		Москвитин		1973
Провер.		Стирнов		

МОЗ-02-30-01

Корпус

Литера	Масса	Масшт.
	35,2	1:10
Лист	Листов	

Труба 530×4 Ст3В
ГОСТ 10704-63

Гипрокоммунводоканал

		Обозначение	Наименование	Кол.	Примечание
			Детали		
11	1	МОЗ-02-30-01	Корпус	1	
11	2	МОЗ-02-30-02	Кольцо	1	
	3				
11	4	МОЗ-02-30-04	Штуцер	1	
11	5	МОЗ-02-30-05	Штуцер	1	
11	6	МОЗ-02-30-06	Ребро	22	
БУ	7	МОЗ-02-30-07	Днище ф600	1	133
			6 ГОСТ 5681-57*		
			Лист Ст.3 ГОСТ 14637-69*		

Изм.	Лист	N докум.	Подп.	Дата
Разраб.		Москвитин		1973
Провер.		Стирнов		

МОЗ-02-30-00

Бак

Лит.	Лист	Листов

Гипрокоммунводоканал

Инв.№ подл. | Подпись и дата | Взам. инв.№ | Инв.№ дубл. | Подпись и дата

00-00-20-60Ш

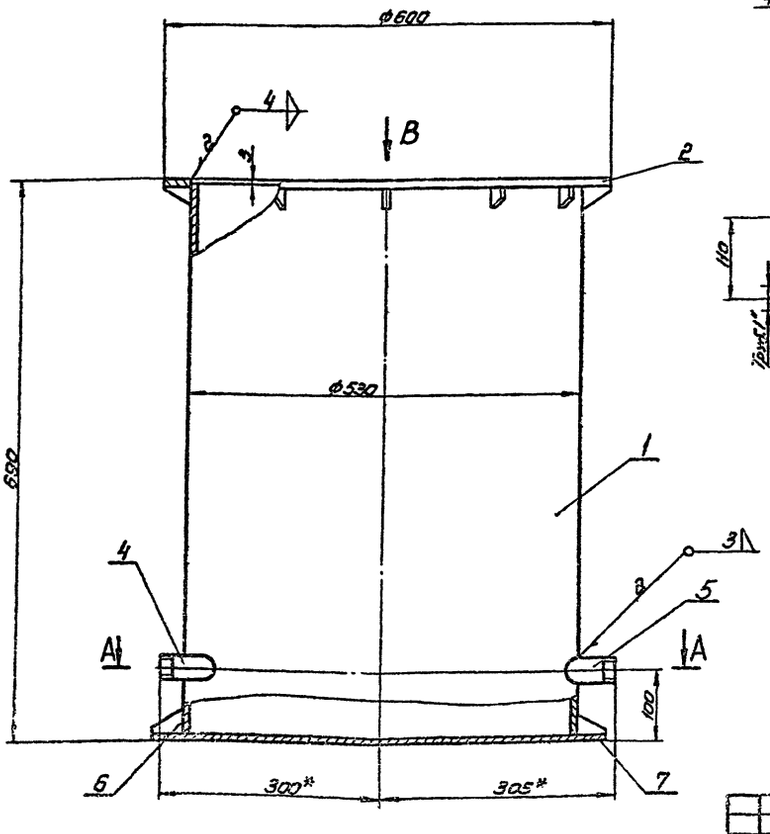

А-А

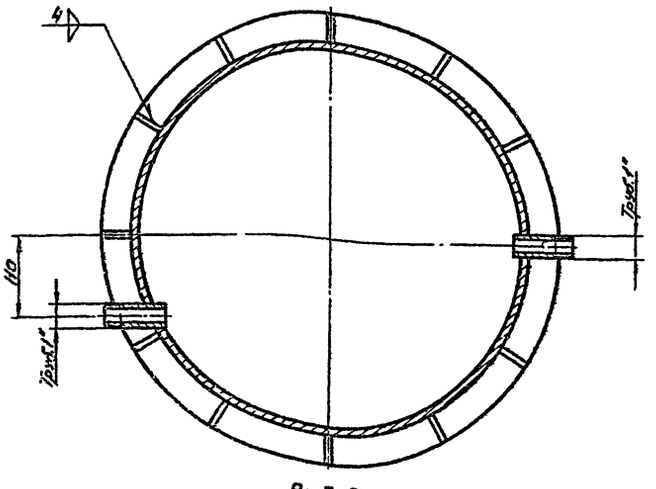

Вид В

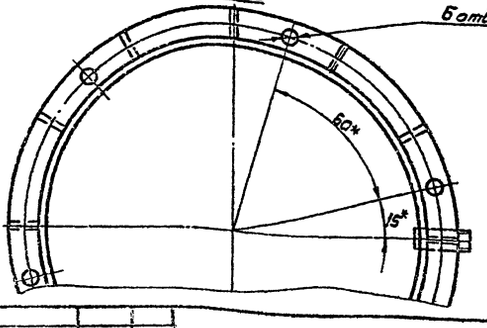

Размеры, кроме указанных знаком *, для справок

Изм.	Лист	N докум.	Подп.	Дата
Разраб.		Москвитин		1973
Провер.		Стирнов		

МОЗ-02-30-00

Бак

Литера	Масса	Масшт.
	513	1:5
Лист	Листов	

Гипрокоммунводоканал

Типовой проект N 9063-80 Кольцо
Серия N

М09-02-00-04

▽3 (▽)

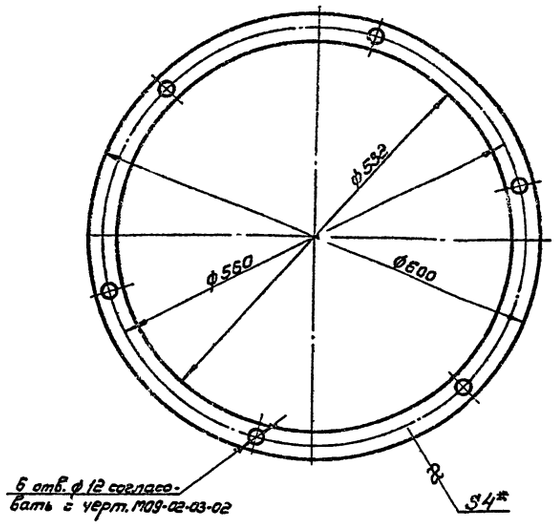

*Размер для справок

Изм.	Лист	N докум.	Подп.	Дата
Разраб.		Свет		1973
Провер.		Стирнов		

Прокладка

Литера	Масса	Масшт.
	0,36	1:5

Лист | Листов

Резина пищевая δ=4
ГОСТ 7338-65

Гипрокоммунводоканал

М09-02-30-02

▽3 (▽)

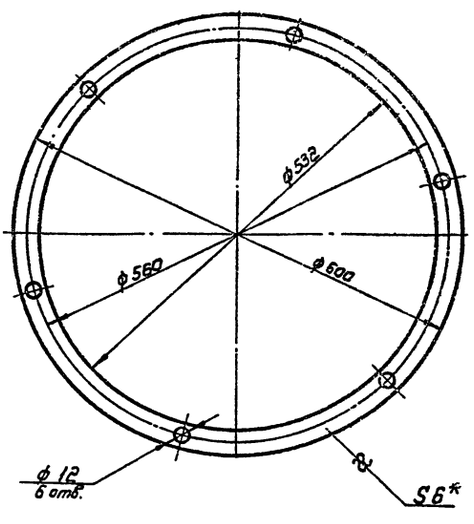

*Размер для справок

Изм.	Лист	N докум.	Подп.	Дата
Разраб.		Свет		1973
Провер.		Стирнов		

Кольцо

Литера	Масса	Масшт.
	1.97	1:5

Лист | Листов

Лист 6 ГОСТ 5681-57
Ст.3 ГОСТ 14637-69

Гипрокоммунводоканал

М09-02-30-04÷05

▽3 (▽)

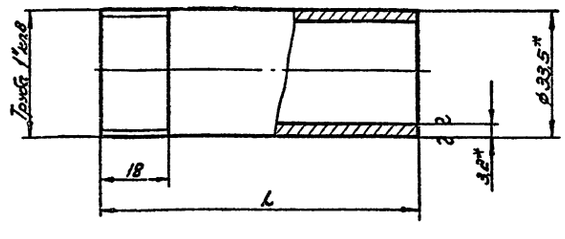

№ чертежа	L	Масса
М09-02-30-04	85	0,20
М09-02-30-05	80	0,14

*Размер для справок

Изм.	Лист	N докум.	Подп.	Дата
Разраб.		Свет		1973
Провер.		Стирнов		

Штуцер

Литер.	Масса	Масшт.
	см. табл.	1:1

Лист | Листов

Труба 25 ГОСТ 3262-62

Гипрокоммунводоканал

М09-02-30-06

▽3 (▽)

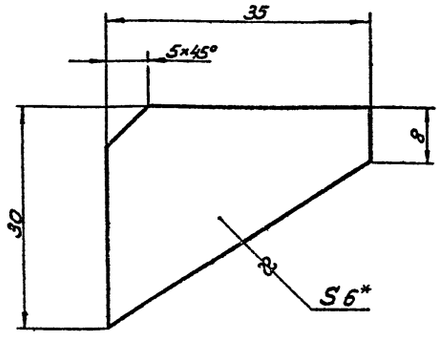

*Размер для справок

Изм.	Лист	N докум.	Подп.	Дата
Разраб.		Свет		1973
Провер.		Стирнов		

Ребро

Литера	Масса	Масшт.
	0,03	2:1

Лист | Листов

Лист 6 ГОСТ 5681-57
Ст.3 ГОСТ 14637-69

Гипрокоммунводоканал

Типовой проект N 901-3-00
Серия №

МО9-02-00-03

▽3 (▽)

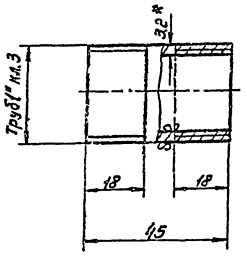

*Размер для справок.

Изм.	Лист	№ докум.	Подп.	Дата	МО9-02-00-03		
Разраб.		Москвитин		1973	Патрубок	Литера	Масса 0.11	Масшт. 1:1
Провер.		Смирнов				Лист	Листов
					Труба 25 ГОСТ 3262-62	Гипрокоммунводоканал	

Инв. № подл. | Подпись и дата | Взам. инв. № | Инв. № дубл. | Подпись и дата

МО9-02-00-02

▽3 (▽)

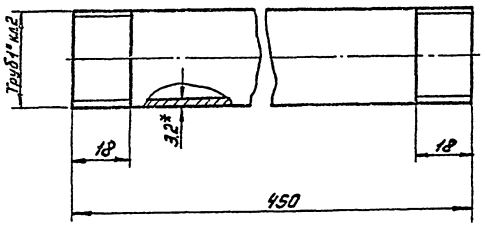

* Размер для справок.

Изм.	Лист	№ докум.	Подпись	Дата	МО9-02-00-02		
Разраб.		Москвитин		1973	Патрубок	Литера	Масса 1.0	Масшт. 1:1
Провер.		Смирнов				Лист	Листов
					Труба 25 ГОСТ 3262-62	Гипрокоммунводоканал	

Инв. № подл. | Подпись и дата | Взам. инв. № | Инв. № дубл. | Подпись и дата

МО9-02-00-01

▽3 (▽)

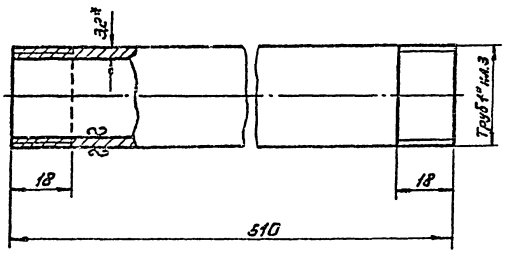

*Размер для справок.

Изм.	Лист	№ докум.	Подп.	Дата	МО9-02-00-01		
Разраб.		Москвитин		1973	Патрубок	Литера	Масса 1.24	Масшт. 1:1
Провер.		Смирнов				Лист	Листов
					Труба 25 ГОСТ 3262-62	Гипрокоммунводоканал	

Инв. № подл. | Подпись и дата | Взам. инв. № | Инв. № дубл. | Подпись и дата

МО9-02-20-03

▽3 (▽)

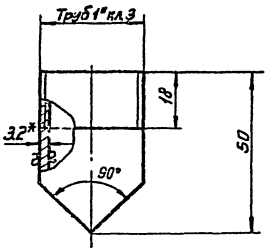

* Размер для справок.

Изм.	Лист	№ докум.	Подп.	Дата	МО9-02-20-03		
Разраб.		Москвитин		1973	Штуцер	Литера	Масса 0.1	Масшт. 1:1
Провер.		Смирнов				Лист	Листов
					Труба 25 ГОСТ 3262-62	Гипрокоммунводоканал	

Инв. № подл. | Подпись и дата | Взам. инв. № | Инв. № дубл. | Подпись и дата

М09-03-01-00

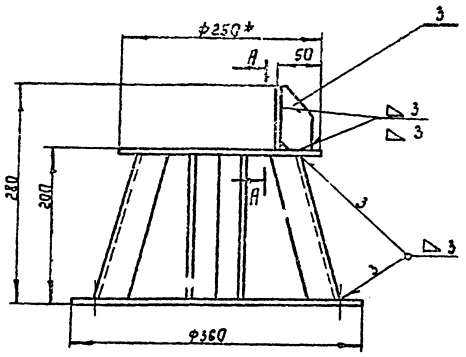

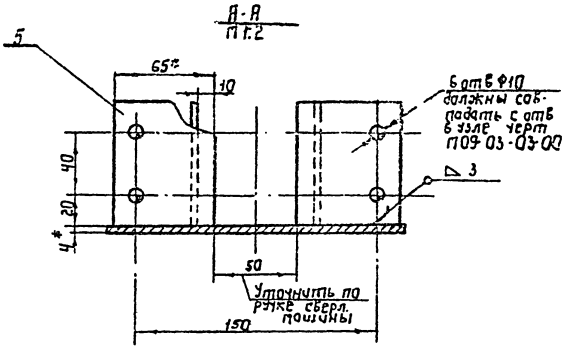

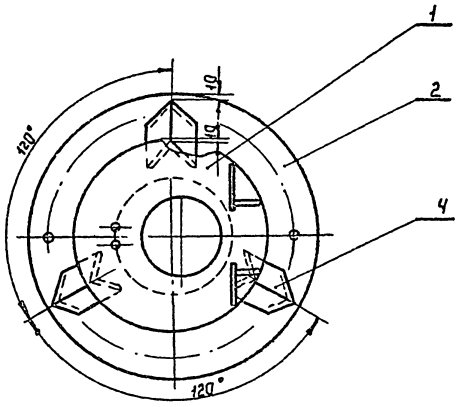

* Размеры для справок

					М09-03-01-00			
Изм.	Лист	№ докум.	Подпись	Дата	Корпус	Литер	Масса	Масш.
Разраб.		Казырина		1973			5,84	1:1
Провер.		Смирнов				Лист	Листов	
Рук. гр.		Смирнов				Гипрокоммунводоканал		

Формат	Зона	Поз.	Обозначение	Наименование	К-во	Примечание
				Детали		
11		1	М09-03-01-01	Кольцо	1	
11		2	М09-03-01-02	Кольцо	1	
11		3	М09-03-01-03	Ребро	2	
11		4	М09-03-01-04	Уголок	3	
б/ч		5	М09-03-01-05	Планка L=80	2	0,32
				Полоса 4×65 ГОСТ 103-57		По данному чертеж
				Ст.3 ГОСТ 535-58		

Изм.	Лист	№ докум.	Подп.	Дата	М09-03-01-00			
Разраб.		Казырина		1973	Корпус	Литер	Лист	Листов
Провер.		Смирнов				Гипрокоммунводоканал		
Рук. гр.		Смирнов						

Формат	Зона	Поз.	Обозначение	Наименование	К-во	Примечание
				Сборочные единицы		
12		1	М09-03-01-00	Корпус	1	
11		2	М09-03-02-00	Лопатка	1	
11		3	М09-03-03-00	Хомут в сборе	1	
				Детали		
б/ч		4	М09-03-00-01	Прокладка 80×322	1	0,18
				Резина кислотощелочестойкая листовая δ=5		
				ГОСТ 7338-65		
				Стандартные изделия		
		5	ГОСТ 7798-70	Болт М8×30.46.019	8	0,102
		6	ГОСТ 7798-70	Гайка М8.5.019	8	0,03
		7	ГОСТ 6402-70	Шайба 8.65г.05	8	0,005
		8	ТУ-22-1873-69	Машина ручная	1	6,5
				Сверлильная электрическая ИЭ-1023		

Изм.	Лист	№ докум.	Подп.	Дата	М09-03-00-00			
Разраб.		Казырина		1973	Установка для перемешивания кассулянта	Литера	Лист	Листов
Провер.		Смирнов				Гипрокоммунводоканал		
Рук. гр.		Смирнов						

Типовой проект N-90... Серия №

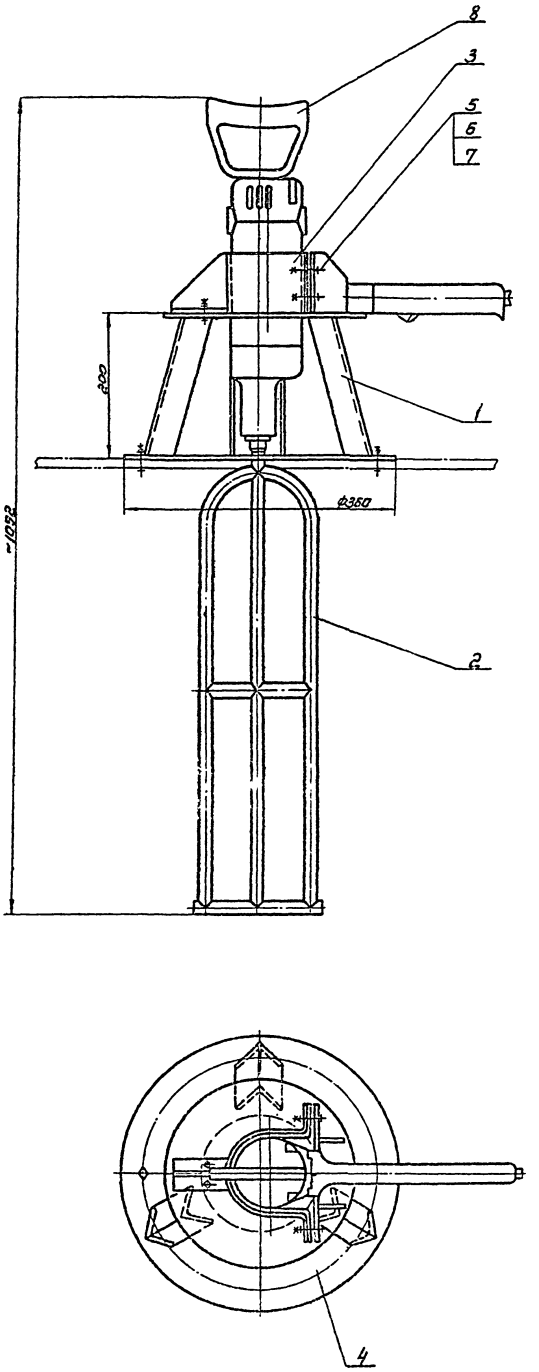

Размеры для справок

					М09-03-00-00			
Изм.	Лист	N докум.	Подп.	Дата	Установка для перемешивания коагулянта	Литера	Масса	Масшт.
Разраб.		Кагырина		1975			14.5	1:4
Провер.		Смирнов				Лист	Листов	
Рук.гр.		Смирнов				Гипрокоммунводоканал		

Инв. № подл. | Подпись и дата | Взам. инв. № | Инв. № дубл. | Подпись и дата

Типовой проект № 901-3-80
Серия №

М09-03-01-01

▽ 3 (▽)

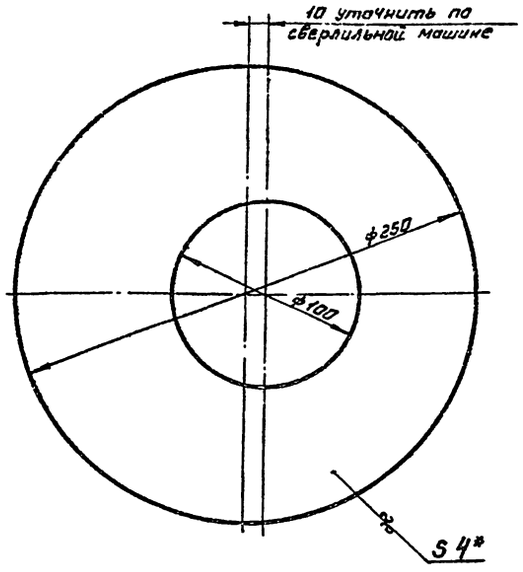

* Размер для справок.

Изм.	Лист	№ докум.	Подп.	Дата
Разраб.		Кагырина		1973
Провер.		Смирнов		
Рук. гр.		Смирнов		

М09-03-01-01

Кольцо

Литер.	Масса	Масшт.
	1.3	1:2

Лист | Листов

Лист 4 ГОСТ 5681-67* / Ст. 3 ГОСТ 14637-69*

ГИПРОКОММУНВОДОКАНАЛ

Инв. № подл. | Подпись и дата | Взам. инв. № | Инв. № дубл. | Подпись и дата

М09-03-01-02

▽ 3 (▽)

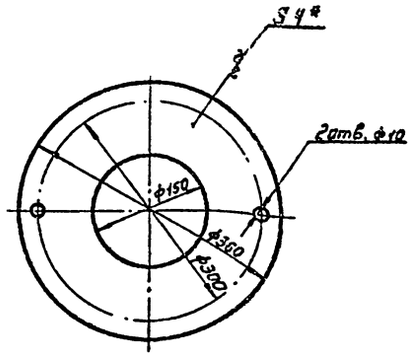

Изм.	Лист	№ докум.	Подп.	Дата
Разраб.		Кагырина		1973
Пров.		Смирнов		
Рук. гр.		Смирнов		

М09-03-01-02

Кольцо

Лит.	Масса	М-б
	2.6	1:5

Лист | Листов

Лист 4 ГОСТ 5681-57* / Ст. 3 ГОСТ 14637-69*

ГИПРОКОММУНВОДОКАНАЛ

Инв. № подл. | Подпись и дата | Взам. инв. № | Инв. № дубл. | Подпись и дата

М09-03-01-03

▽ 2 (▽)

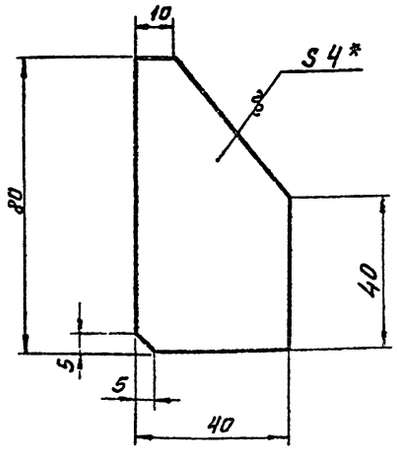

* Размер для справок.

Изм.	Лист	№ докум.	Подп.	Дата
Разраб.		Кагырина		1973
Провер.		Смирнов		
Рук. гр.		Смирнов		

М09-03-01-03

Ребро

Литер.	Масса	Масшт.
	0.09	1:1

Лист | Листов

Лист 4 ГОСТ 5681-57* / Ст. 3 ГОСТ 14637-69*

ГИПРОКОММУНВОДОКАНАЛ

Инв. № подл. | Подпись и дата | Взам. инв. № | Инв. № дубл. | Подпись и дата

М09-03-01-04

~ (▽)

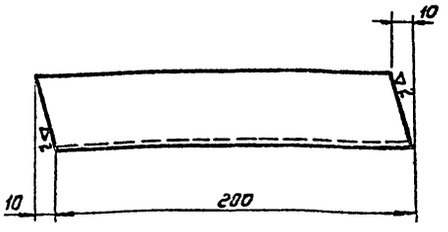

Изм.	Лист	№ докум.	Подп.	Дата
Разраб.		Кагырина		1973
Провер.		Смирнов		
Рук. гр.		Смирнов		

М09-03-01-04

Уголок

Литер.	Масса	М-б
	0.48	1:2

Лист | Листов

Угол авноб. 40×40×4 ГОСТ 8509-72 / Ст. 3 ГОСТ 535-58

ГИПРОКОММУНВОДОКАНАЛ

Инв. № подл. | Подпись и дата | Взам. инв. № | Инв. № дубл. | Подпись и дата

Типовой проект №901-3-60
Серия 1.1

Формат	Зона	Позиция	Обозначение	Наименование	Кол-во	Примечание
				Детали		
А1		1	М09-03-02-01	Конус	1	
А1		2	М0.9-03-02-02	трубка гнутая	2	
А1		3	М0.9-03-02-03	Распорка	2	
А1		4	М0.9-03-02-04	труба	1	
Б/ч		5	М0.9-03-02-05	труба Р=613	1	0,22
				труба 15х1-0 ГОСТ 8Н10Т ГОСТ 10498-63		

М0 9-03-02-00

Лопатка

Лит. | Масса | Листов

Гипрокоммунводоканал

Изм. Лист № докум. Подп. Дата
Разраб. Москвитин
Провер. Смирнов

Инв.№ подл. | Подпись и дата | Взам. инв.№ | Инв.№ дубл. | Подпись и дата

М0.9-03-03-00

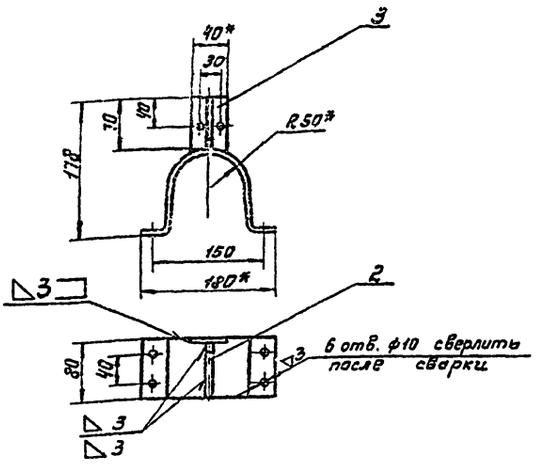

* Размер для справок.

Формат	Зона	Позиция	Обозначение	Наименование	Кол-во	Примечание
				Детали		
А1		1	М0.9-03-03-01	Хомут	1	
А1		2	М0.9-03-03-02	Ребро	1	
Б/ч		3	М0.9-03-03-03	Планка L=70	1	По данному черт.
				Полоса 4х40 ГОСТ 103-57* Ст.3 ГОСТ 535-58		0,5

М0.9-03-03-00

Хомут в сборе

Лит. | Масса | Масштаб
0,98 | 1:5

Лист | Листов

Гипрокоммунводоканал

Изм. Лист № докум. Подп. Дата
Разраб. Катырина
Провер. Смирнов
Т. контр.
Рук. гр. Смирнов
Н. контр.
Утв.

Инв.№ подл. | Подпись и дата | Взам. инв.№ | Инв.№ дубл. | Подпись и дата

М0.9-03-03-01

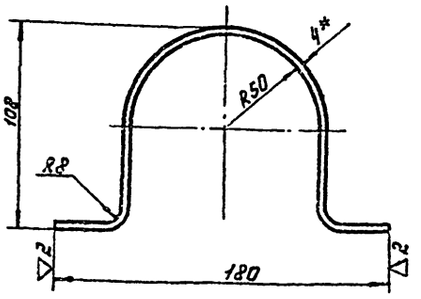

1. Длина развертки L≈322.
2. * Размер для справок.

М0.9-03-03-01

Хомут

Лит. | Масса | Масштаб
0,8 | 1:2

Лист | Листов

Полоса 4х80 ГОСТ 103-57* / Ст.3 ГОСТ 535-68

Гипрокоммунводоканал

Изм. Лист № докум. Подп. Дата
Разраб. Катырина
Провер. Смирнов
Т. контр.
Рук. гр. Смирнов

Инв.№ подл. | Подпись и дата | Взам. инв.№ | Инв.№ дубл. | Подпись и дата

М0.9-03-03-02

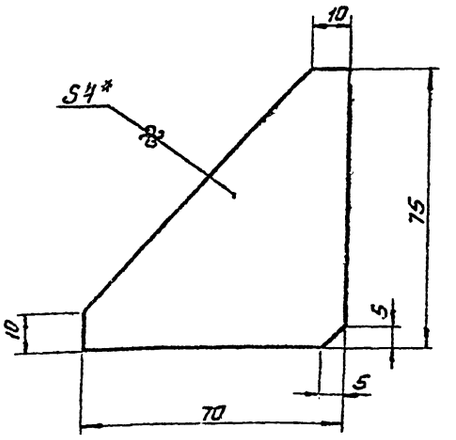

* Размер для справок.

М0.9-03-03-02

Ребро

Лит. | Масса | Масштаб
0,13 | 1:1

Лист | Листов

Лист 4 ГОСТ 5681-57* / Ст.3 ГОСТ 14637-69*

Гипрокоммунводоканал

Изм. Лист № докум. Подп. Дата
Разраб. Катырина
Провер. Смирнов
Т. контр.
Рук. гр. Смирнов

Инв.№ подл. | Подпись и дата | Взам. инв.№ | Инв.№ дубл. | Подпись и дата

Серия №

М09.03-02-02

▽3 (▽)

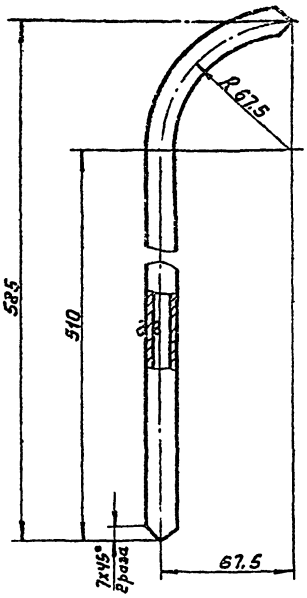

Длина развертки 630.

Изм.	Лист	№ докум.	Подп.	Дата	М09.03-02-02	Литера	Масса	М-б.
Разраб.		Москвитин		1973	Трубка гнутая		0.22	1:2
Провер.		Смирнов				Лист	Листов	
					Труба 15Х1-0Х18Н10Т ГОСТ 10498-63	ГИПРОКОММУНВОДОКАНАЛ		

Инв. № подл. | Подпись и дата | Взам. инв. № | Инв. № дубл. | Подпись и дата

М09.03-02-03

▽3 (▽)

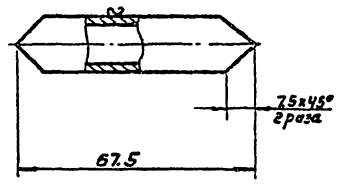

Изм.	Лист	№ докум.	Подпись	Дата	М09.03-02-03	Литера	Масса	Масшт.
Разраб.		Москвитин		1973	Распорка		0.023	1:1
Провер.		Смирнов				Лист	Листов	
					Труба 15Х1-0Х18Н10Т ГОСТ 10498-63	ГИПРОКОММУНВОДОКАНАЛ		

Инв. № подл. | Подпись и дата | Взам. инв. № | Инв. № дубл. | Подпись и дата

М09.03-02-00

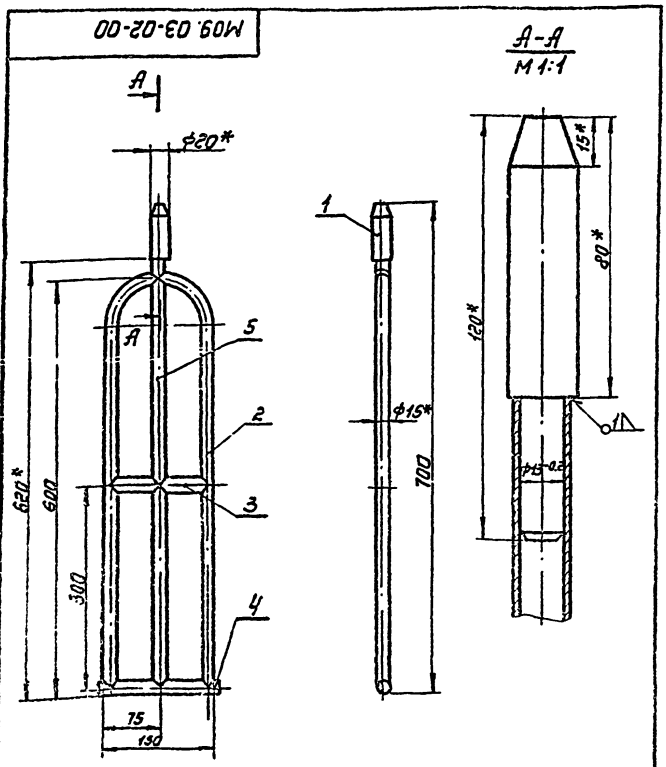

1. Сварку производить электродами ЗА400/10 ГОСТ 2246-70.
2. * Размеры для справок.

Изм.	Лист	№ докум.	Подп.	Дата	М09.03-02-00	Литера	Масса	Масшт.
Разраб.		Москвитин		1973	Лопатка.		0.3	1:5
Провер.		Смирнов				Лист	Листов	
						ГИПРОКОММУНВОДОКАНАЛ		

Инв. № подл. | Подпись и дата | Взам. инв. № | Инв. № дубл. | Подпись и дата

М09.03-02-01

▽3 (▽)

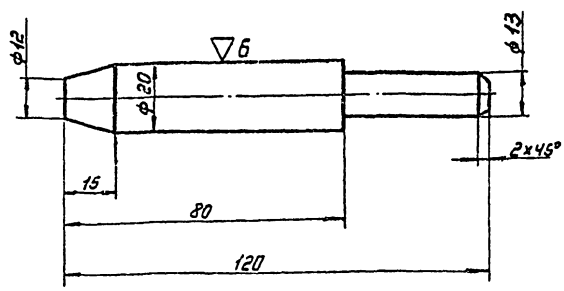

Изм.	Лист	№ докум.	Подп.	Дата	М09.03-02-01	Литера	Масса	Масшт.
Разраб.		Москвитин		1973	Конус		0.23	1:1
Провер.		Смирнов				Лист	Листов	
					Ст 3 ГОСТ 380-71	ГИПРОКОММУНВОДОКАНАЛ		

Инв. № подл. | Подпись и дата | Взам. инв. № | Инв. № дубл. | Подпись и дата

Типовой проект № 901-[illegible]
Серия №

[illegible]-00-50-6СШ

~(∇)

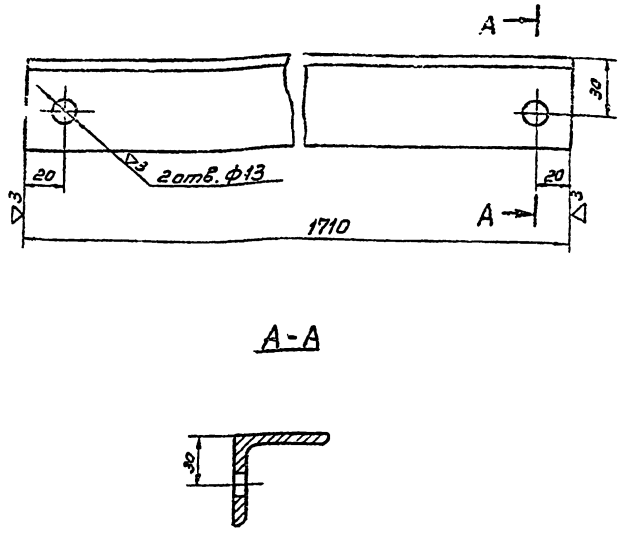

Изм.	Лист	№ докум.	Подп.	Дата
Разраб.		Блаженнов	[illegible]	1973
Провер.		Смирнов	[illegible]	

М09-05-00-01

Стяжка

Литера	Масса	Масшт.
	5,2	1:2

Лист | Листов

Угол. равн. 50х50х4 Гост 8509-72
Ст3 Гост 535-58

Гипрокоммунводоканал

Форм.	Зона	Поз.	Обозначение	Наименование	Кол.	Примечание
				Сборочные единицы		
11		1	М09-05-10-10	Патрубок	2	
		2				
				Детали		
11		3	М09-05-10-01	Стенка передняя	1	
11		4	М09-05-10-02	Стенка задняя	1	
11		5	М09-05-10-03	Стенка правая	1	
11		6	М09-05-10-04	Стенка левая	1	
11		7	М09-05-10-05	Перегородка	1	
11		8	М09-05-10-06	Перегородка с отверст.	2	
11		9	М09-05-10-07	Днище с отверстиями	2	
б.ч		10	М09-05-10-08	Днище 1584х1580х10	1	35,0
				Винипласт листовой δ=10 ВНТ Гост 9639-71*		
б.ч		11	М09-05-10-09	Накладка 765х50х10	1	5,4
				Винипласт листовой δ=10 ВНТ Гост 9639-71*		
б.ч		12	М09-05-10-11	Накладка 1580х50х10	1	14,2
				Винипласт листовой δ=10 ВНТ Гост 9639-71*		
б.ч		13	М09-05-10-12	Планка 780х20х10	2	2,7
				Винипласт листовой δ=10 ВНТ Гост 9639-71*		
				Детали (заимствованные)		
11		14	М07-02-00-04	Фланец	2х0,05=0,1	
11		15	М07-02-01-07	Колено	2х0,07=0,14	
11		16	М07-02-00-02	Патрубок	2х0,022=0,044	

Изм.	Лист	№ докум.	Подп.	Дата
Разраб.		Москвитин	[illegible]	1973
Провер.		Смирнов	[illegible]	

М09-05-10-00

Бак

Лит.	Лист	Листов

Гипрокоммунводоканал

Форм.	Зона	Поз.	Обозначение	Наименование	Кол.	Примечание
				Стандартные изделия		
		18				
		19	Гост 7798-70*	Болт М16х65-011	16х0,133=2,0	
		20				
		21	Гост 7798-70*	Болт М12х45-011	20х0,055=1,1	
		22				
		23	Гост 5915-70*	Гайка М16-011	16х0,033=0,53	
		24				
		25	Гост 5915-70*	Гайка М12-011	20х0,017=0,34	
		26				
		27	Гост 11371-68*	Шайба 16-011	16х0,013=0,2	
		28				
		29	Гост 11371-68*	Шайба 12-011	20х0,006=0,12	
		30	Гост 3282-	Проволока 1	мм 120	0,0007
		31	15ч 74п I	Вентиль запорный диафрагмовый футерованный фланцевый 10	2х1,3=2,6	
		32	15ч 75п I	Вентиль запорный диафрагмовый футерованный фланцевый 50	2х12,7=25,4	
		33				

Изм.	Лист	№ докум.	Подп.	Дата

М09-05-00-00

Лист 2

Форм.	Зона	Поз.	Обозначение	Наименование	Кол.	Примечание
				Сборочные единицы		
24		1	М09-05-10-00	Бак	1	
24		2	М09-05-20-00	Каркас	1	
12		3	М09-05-30-00	Крышка	2	
		4				
		5				
				Детали		
11		6	М09-05-00-01	Стяжка	2	
11		7	М09-05-00-02	Прокладка	4	
11		8	М09-05-00-03	Патрубок	2	
б.ч		9	М09-05-00-04	Трубка l=800	2х0,1=0,2	
				Труба полиэтиленовая Ду10; ПВП МРТУ6-05-917-67		
б.ч		10	М09-05-00-05	Сетка фильтровая 24 Гост 3187-65 Ф30		
				Сталь Х18Н9 Гост 5548-50	2	0,001
				Сборочные единицы (заимствованные)		
		11	М07-02-05-00	Поплавок	2	
				Детали (заимствованные)		
11		12	М07-02-00-02	Патрубок	2	
11		13	М07-02-00-04	Фланец	2	
11		14	М07-02-00-05	Фланец	2	
11		15	М07-02-00-06	Прокладка	4	
11		16	М07-02-00-07	Прокладка	4	
		17				

Изм.	Лист	№ докум.	Подп.	Дата
Разраб.		Москвитин	[illegible]	1973
Провер.		Смирнов	[illegible]	

М09-05-00-00

Бак для реагентов.

Лит.	Лист	Листов
	1	2

Гипрокоммунводоканал

Инв. № подл. | Подп. и дата | Взам. инв. № | Инв. № дубл. | Подп. и дата

М09-05-00-00

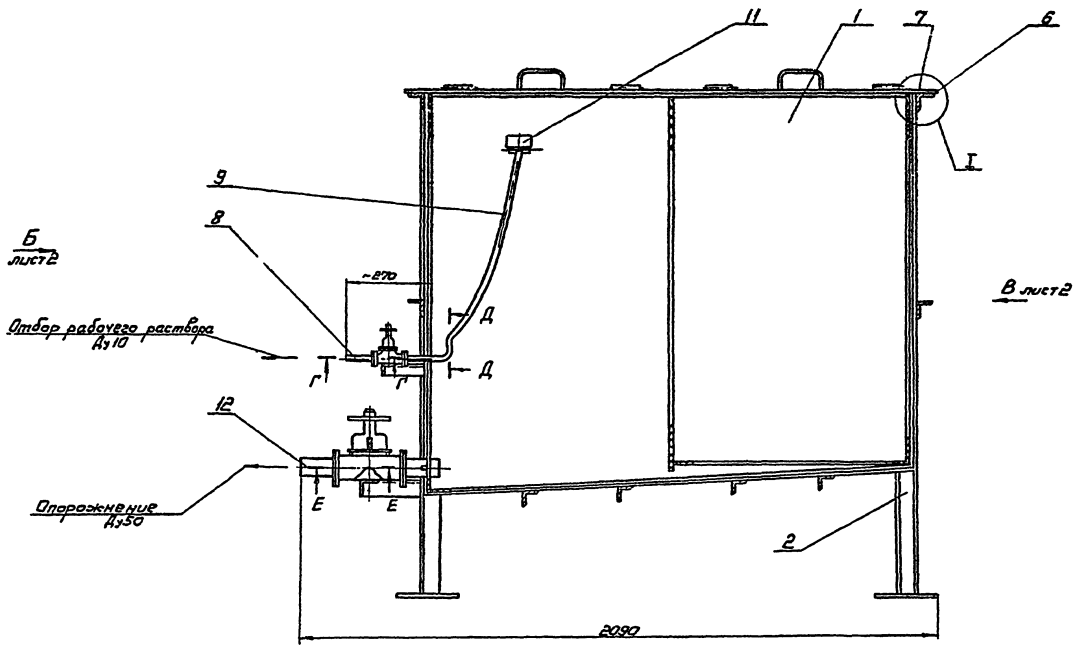

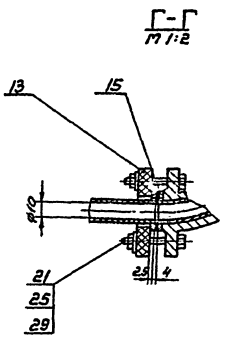

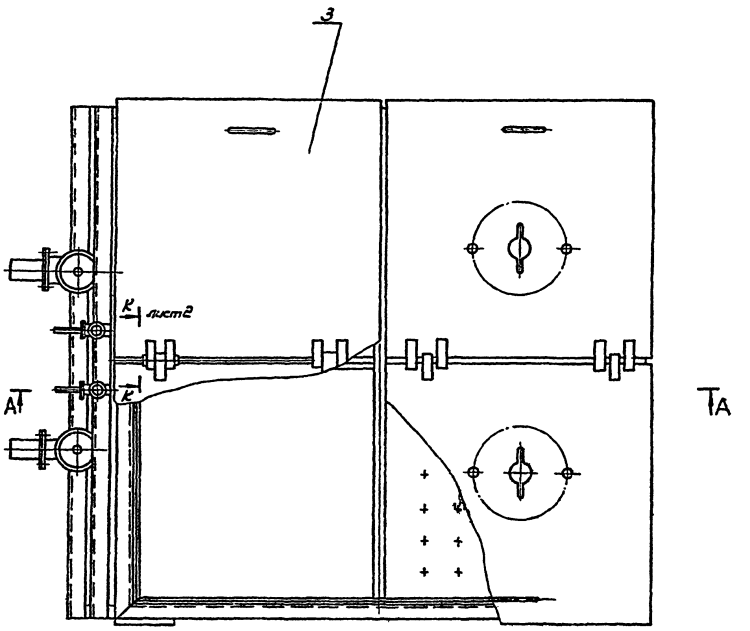

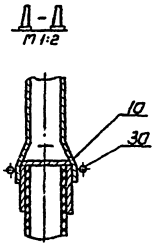

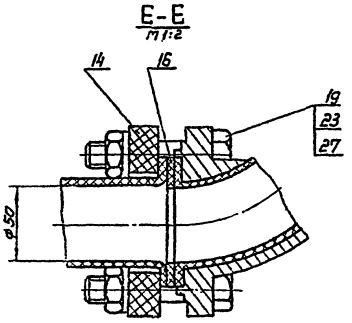

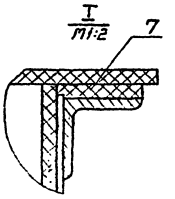

Размеры для справок

Детали поз.7 приварить к баку поз.1 винипластовым прутком ф4 (катетом ⊿5) по $\frac{СТУ 14}{507}$-1345-65

					М09-05-00-00			
Изм.	Лист	N докум.	Подп.	Дата	Бак для реагентов	Литера	Масса	Масшт.
Разраб.		Москвитина		1975			421	1:10
Пробер.		Смирнов				Лист 1	Листов 2	
						Гипрокоммунводоканал		

Типовой проект №901-3-80 Ал.

Инв. N подл. | Подпись и дата | Взам. инв. N | Инв. N дубл. | Подпись и дата

00-00-30-30Ш

Вид Б Лист 1
М1:5

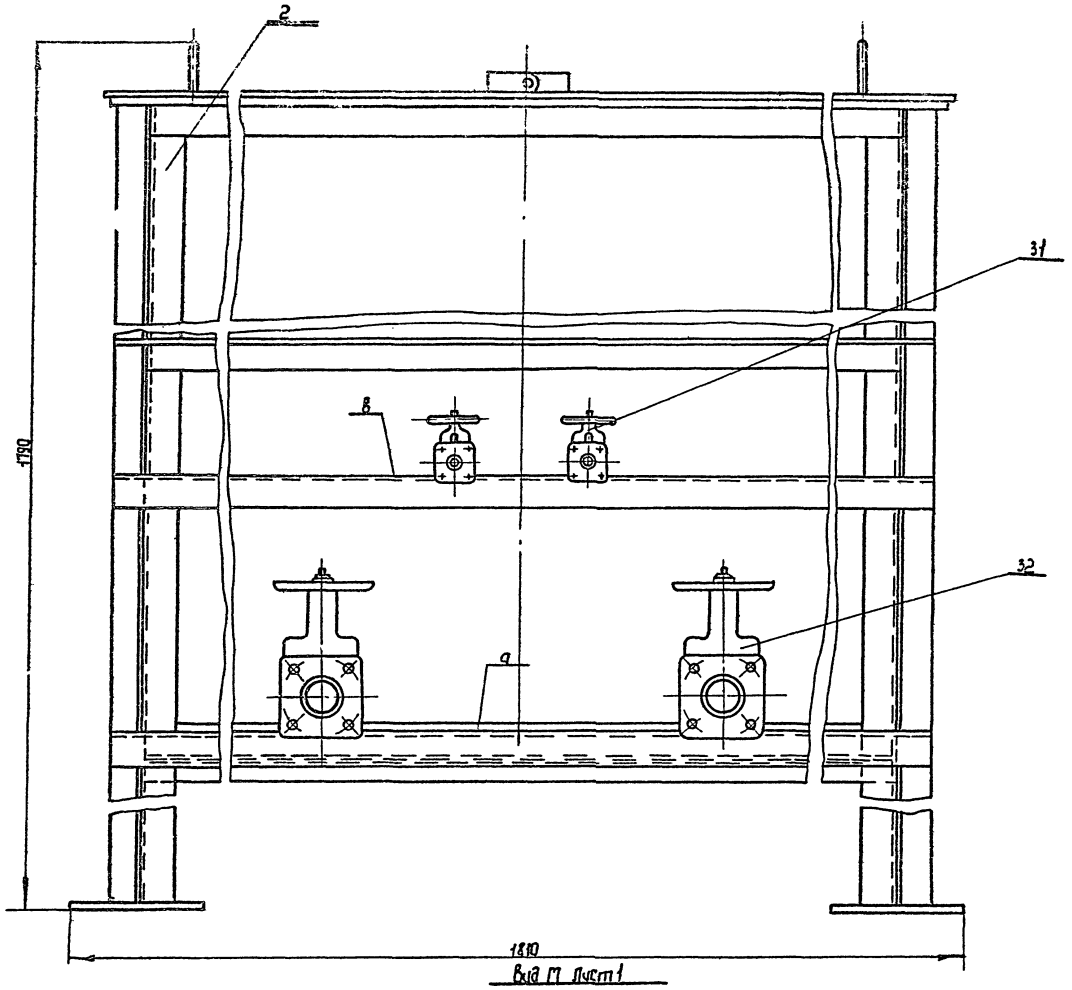

Вид М Лист 1

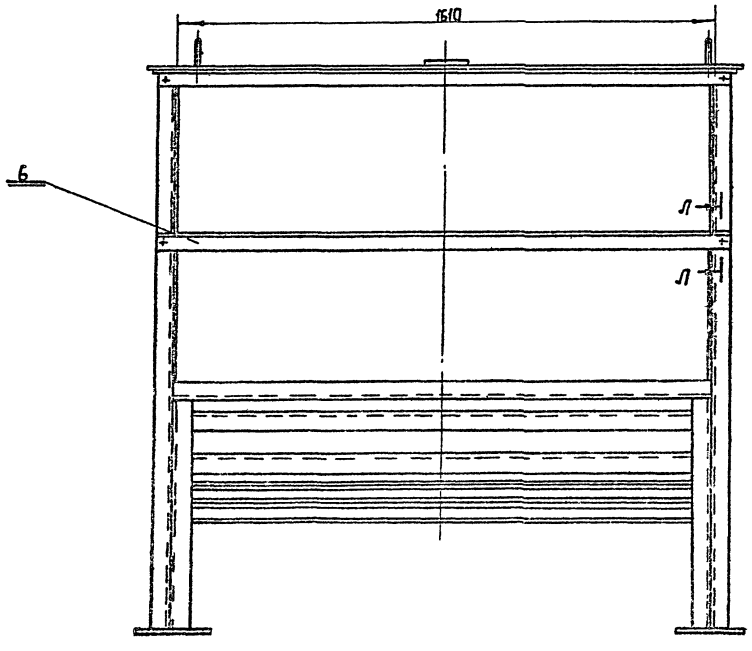

К-К (повернуто) Лист 1
М1:2

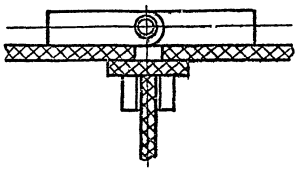

Л-Л Лист 2
М1:2

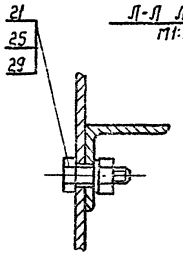

Прокладками устранить зазор между вентилями поз. 31 и 32 и кронштейнами „а" и „в"

Изм.	Лист	№ докум.	Подп.	Дата	М09-05-00-00		
Разраб.		Москвитина		1973	Бак для реагентов	Литера	Масса	Масшт. 1:10
Провер.		Смирнов				Лист 2	Листов 2
Контр.		Ларионова				Гипрокоммунводоканал	

Типовой проект № 401-3-80 Серия №

Инв. № подл. | Подпись и дата | Взам. инв. № | Инв. № дубл. | Подпись и дата

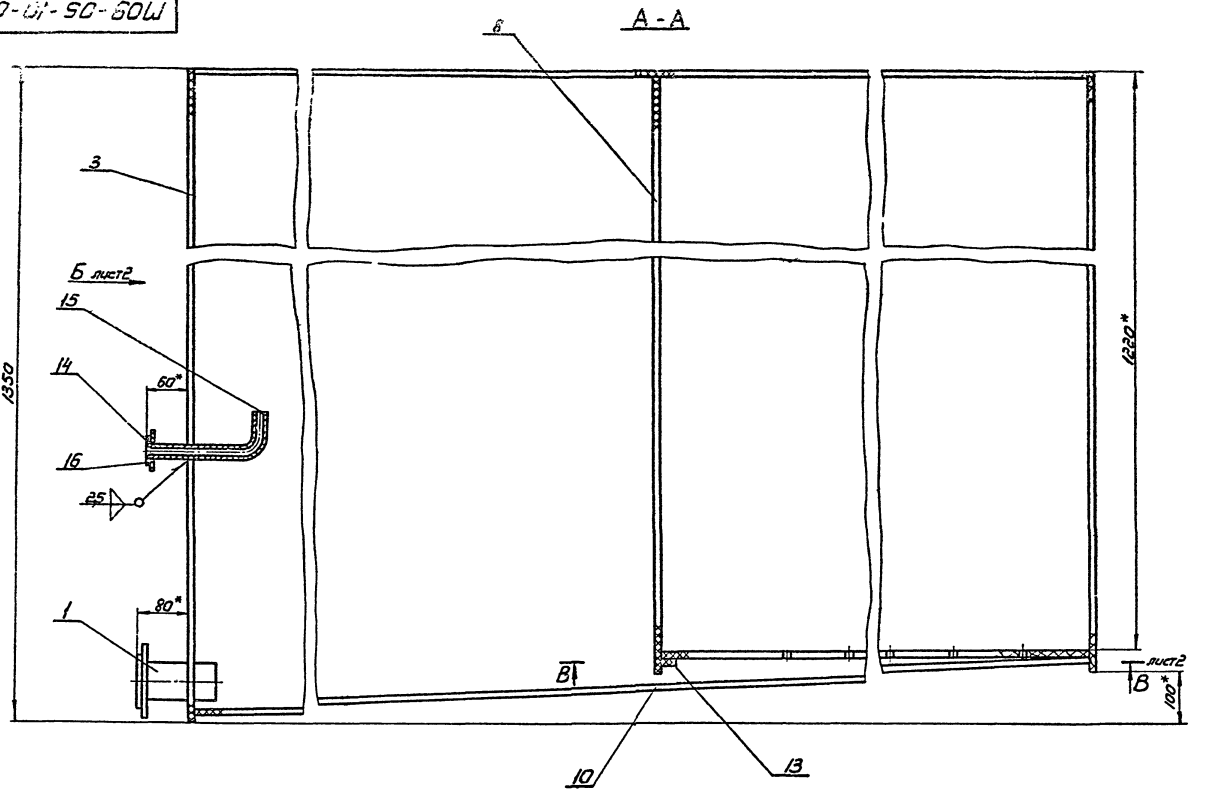

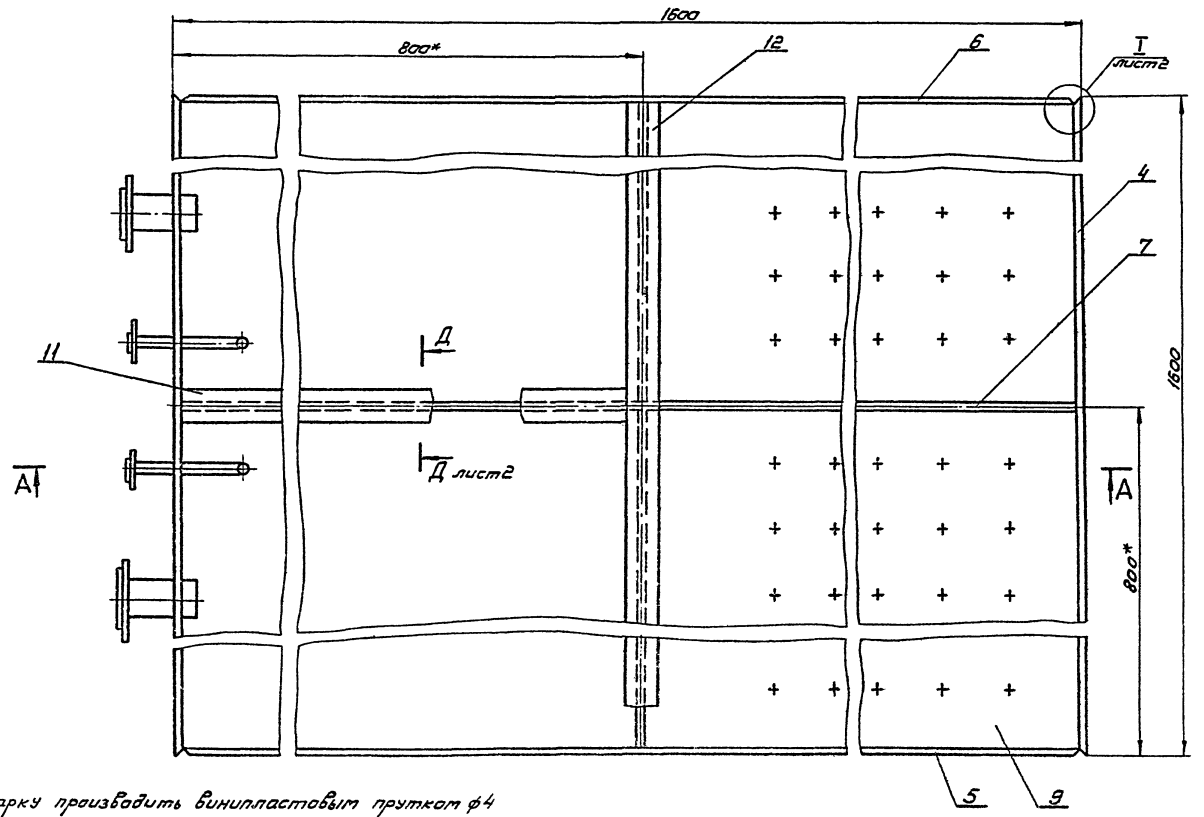

Сварку производить винипластовым прутком ф4 катетом Δ5 по $\frac{СТУ14}{507}$-1345-65, кроме швов указанных особо.

Решетку поз.9 предусмотреть съемной.

Бак проверить на герметичность, негерметичность не допускается.

Размеры кроме указанных знаком * для справок.

Изм.	Лист	N докум.	Подп.	Дата	М09-05-10-00			
Разраб.		Москвитин		1973	Бак	Литера	Масса	Масшт
							234.0	1:5
Провер.		Смирнов				Лист 1	Листов 2	
						Гипрокоммунводоканал		

Типовой проект №901-3 30 Ал. Серия №

Инв. № подл. | Подпись и дата | Взам. инв. | Инв. № дубл. | Подпись и дата

Вид Б лист 1

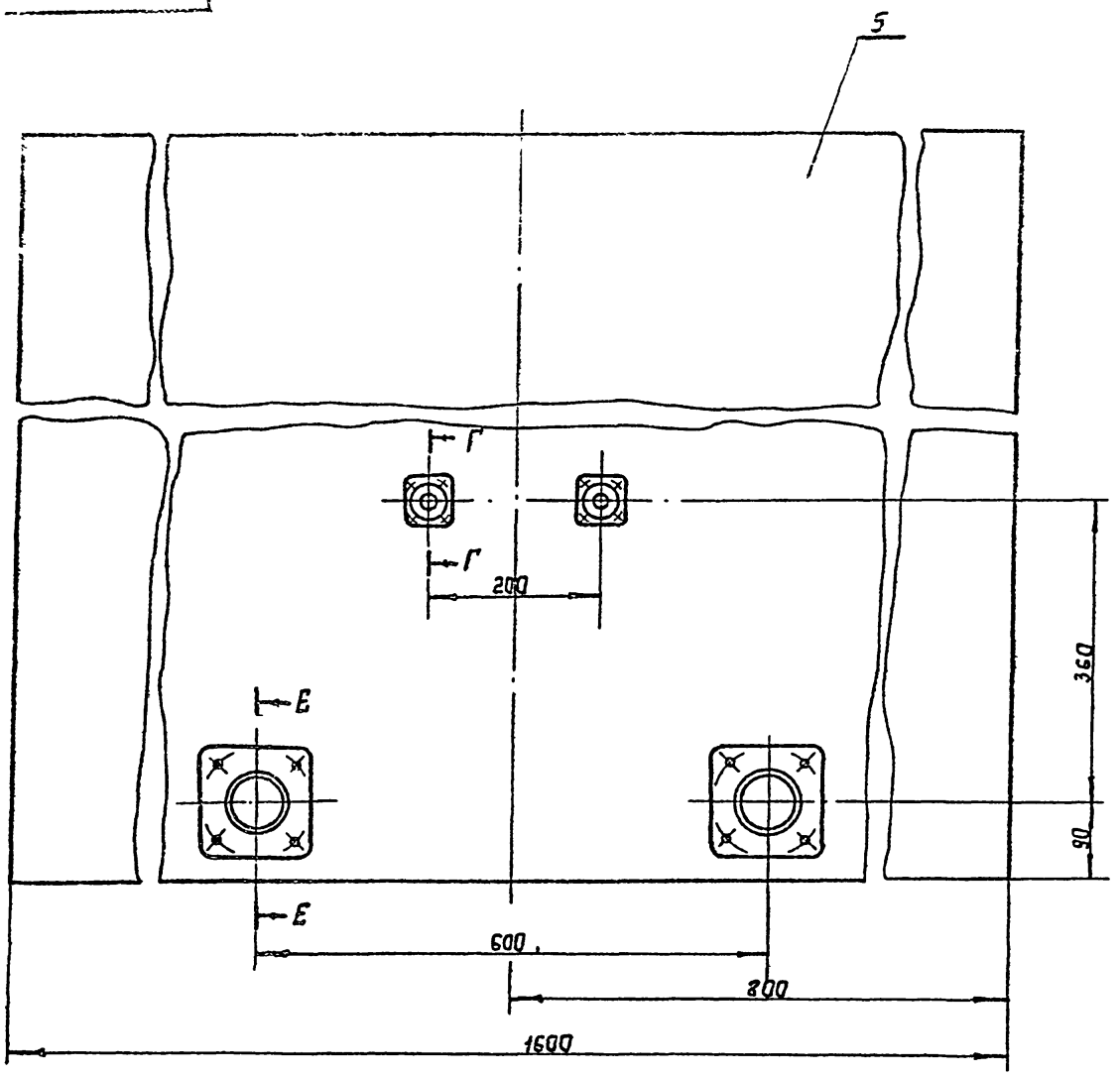

Г-Г
М1:1

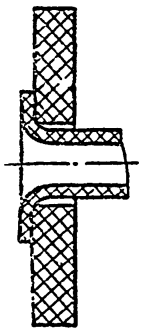

Е-Е
М1:2

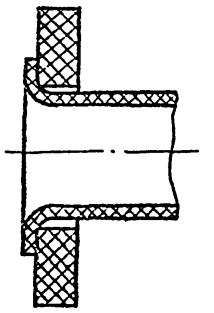

В-В лист 1
М1:10

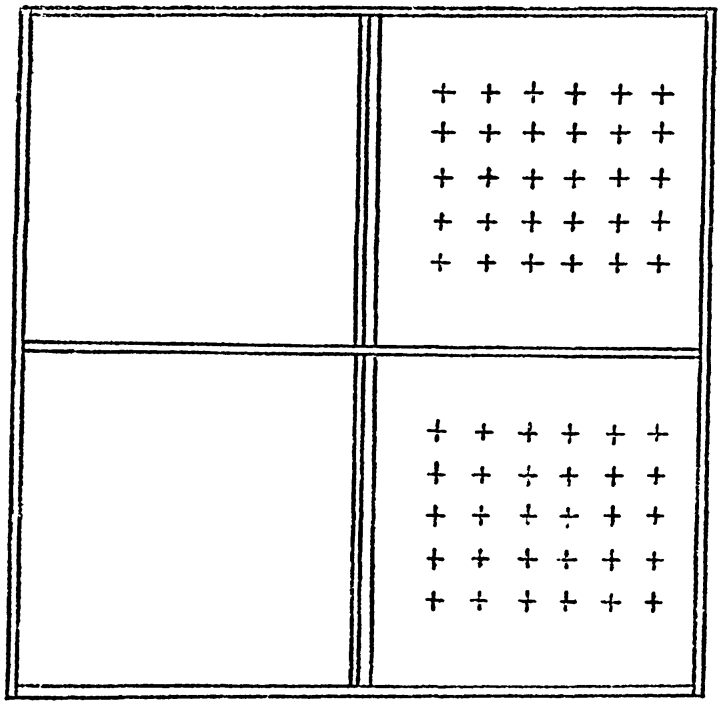

На разрезе В-В патрубки условно не показаны.

					М09-05-10-00		
Изм.	Лист	№докум.	Подпись	Дата	Бак	Литера	Масса 325	Масшт. 1:5
Разраб.		Москвитин		1975		Лист 2	Листов 2
Провер.		Старчев				Гипрокоммунводоканал	
Копировал		Ларионова					

Типовой проект №901-3-80 Серия №

Альбом

Взам. инв. № | Инв. № дубл. | Подпись и дата

Типовой проект №901-3-80 Альбом
Серия №2

М09-05-10-03

▽3(▽)

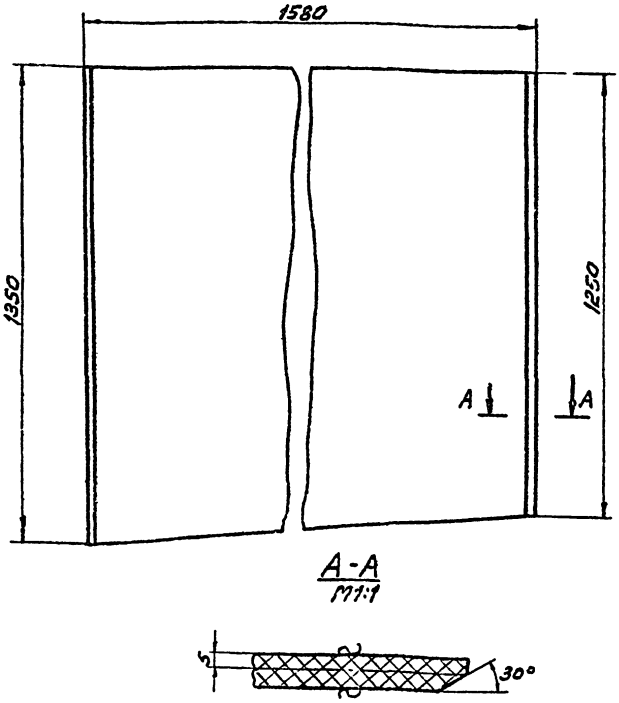

Изм.	Лист	N докум.	Подп.	Дата	
Разраб.	Москвитин			1973	
Провер.	Смирнов				

М09-05-10-03

Стенка правая

Литера	Масса	Масшт.
	31,5	1:10
Лист	Листов	

Винипласт листовой δ=10 ВНТ Гост 9639-71*

Гипрокоммунводоканал

Инв.№ подл. | Подпись и дата | Взам. инв.№ | Инв.№ дубл. | Подп. и дата

М09-05-10-02

▽3 (▽)

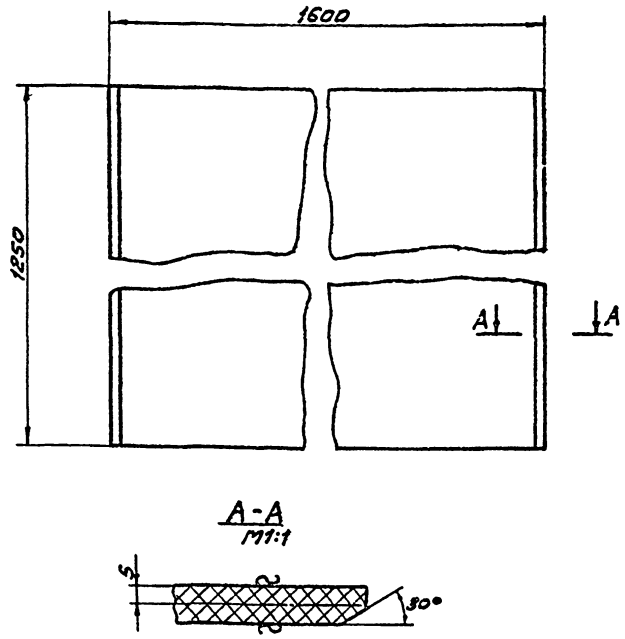

Изм.	Лист	N докум.	Подп.	Дата	
Разраб.	Москвитин			1973	
Провер.	Смирнов				

М09-05-10-02

Стенка задняя

Литера	Масса	Масшт.
	28	1:5
Лист	Листов	

Винипласт листовой δ=10 ВНТ 2ост 9639-71*

Гипрокоммунводоканал

Инв.№ подл. | Подп. и дата | Взам. инв.№ | Инв.№ дубл. | Подп. и дата

М09-05-10-01

▽3(▽)

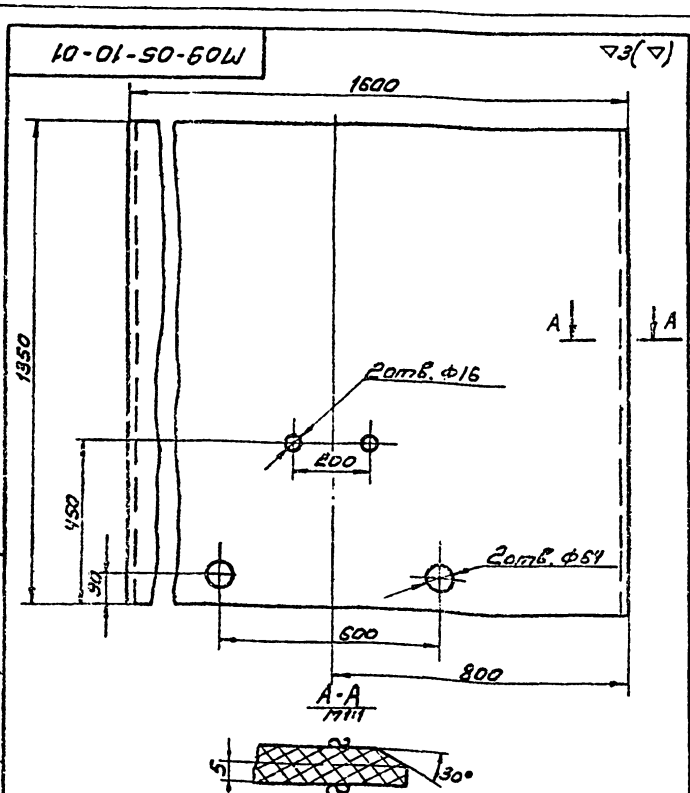

Изм.	Лист	N докум.	Подп.	Дата	
Разраб.	Москвитин			1973	
Провер.	Смирнов				

М09-05-10-01

Стенка передняя

Литера	Масса	Масшт.
	30,5	1:10
Лист	Листов	

Винипласт листовой δ=10 ВНТ Гост 9639-71*

Гипрокоммунводоканал

Инв.№ подл. | Подп. и дата | Взам. инв.№ | Инв.№ дубл. | Подп. и дата

М09-05-10-10

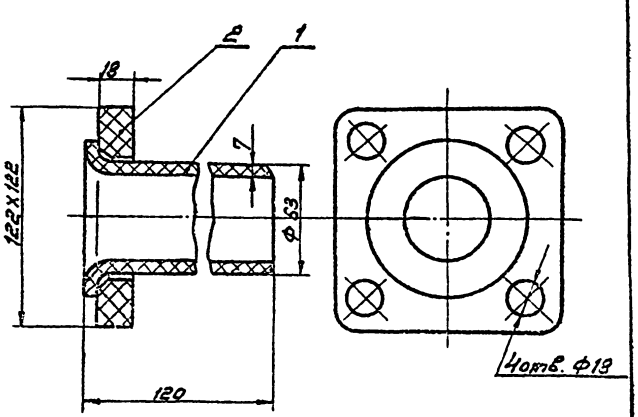

*Размеры для справок

Формат	Зона	Поз.	Обозначение	Наименование	Кол.	Примеч.
				Детали		
		1	М07-02-00-03	Патрубок	1	Заготовка 0,25
		2	М07-02-00-05	Фланец	1	Заготовка 0,34

Изм.	Лист	N докум.	Подп.	Дата	
Разраб.	Москвитин			1973	
Провер.	Смирнов				

М09-05-10-10

Патрубок

Литера	Масса	Масшт.
	0,59	1:2
Лист	Листов	

Гипрокоммунводоканал

Инв.№ подл. | Подп. и дата | Взам. инв.№ | Инв.№ дубл. | Подп. и дата

Типовой проект №901-3-80 Серия №

Алм

МО.9-05-10-07

▽3 (▽)

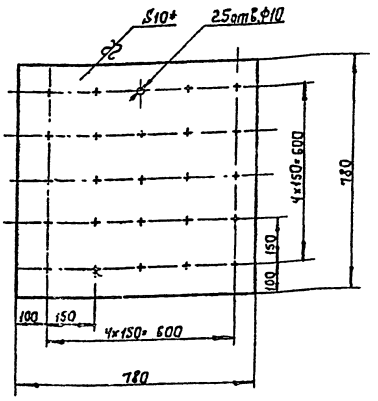

* Размер для справок

Изм.	Лист	№докум.	Подп.	Дата	МО.9-05-10-07		
Разраб.		Москвитин		1973	Днище с отверстиями	Литера	Масса 8.6	Масшт. 1:10
Провер.		Смирнов				Лист	Листов
Копир.					Винипласт листовой δ=10 ВНТ ГОСТ 9639-71*	Гипрокоммунводоканал	

Инв. №подл. | Подпись и дата | Взам. инв. № | Инв. №дубл. | Подпись и дата

МО.9-05-10-06

▽3 (▽)

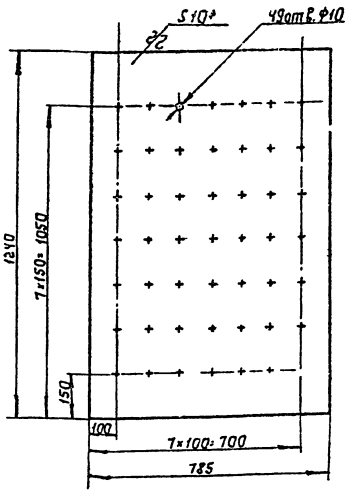

* Размер для справок

Изм.	Лист	№докум.	Подп.	Дата	МО.9-05-10-06		
Разраб.		Москвитин		1973	Перегородка с отверстиями	Литера	Масса 13.7	Масшт. 1:10
Провер.		Смирнов				Лист	Листов
					Винипласт листовой δ=10 ВНТ ГОСТ 9639-71*	Гипрокоммунводоканал	

Инв. №подл. | Подпись и дата | Взам. инв. № | Инв. №дубл. | Подпись и дата

МО.9-05-10-05

▽3 (▽)

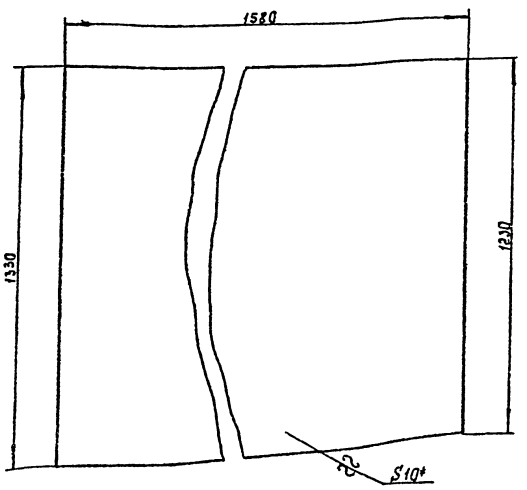

* Размер для справок

Изм.	Лист	№докум.	Подп.	Дата	МО.9-05-10-05		
Разраб.		Москвитин		1973	Перегородка	Литера	Масса 31.0	Масшт. 1:10
Провер.		Смирнов				Лист	Листов
					Винипласт листовой δ=10 ВНТ ГОСТ 9639-71*	Гипрокоммунводоканал	

Инв. №подл. | Подпись и дата | Взам. инв. № | Инв. №дубл. | Подпись и дата

МО.9-05-10-04

▽3 (▽)

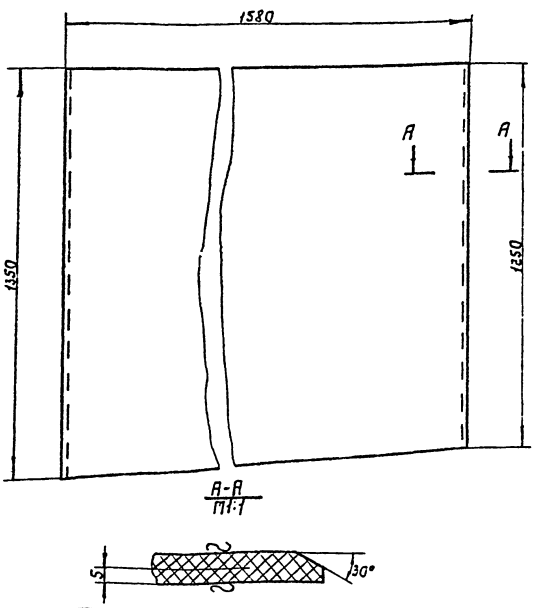

Изм.	Лист	№докум.	Подп.	Дата	МО.9-05-10-04		
Разраб.		Москвитин		1973	Стенка левая	Литера	Масса 31.5	Масшт. 1:10
Провер.		Смирнов				Лист	Листов
Копир.		Ларионова			Винипласт листовой δ=10 ВНТ ГОСТ 9639-71*	Гипрокоммунводоканал	

Инв. №подл. | Подпись и дата | Взам. инв. № | Инв. №дубл. | Подпись и дата

Типовой проект №901-3-80 Серия №

МО.7-02-00-06

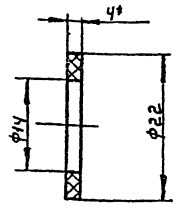

* Размер для справок

Изм	Лист	№ докум.	Подп.	Дата
Разраб		Анцифрова		1973
Провер.		Смирнов		

Прокладка

Литера	Масса	Масшт.
	0.001	2:1

Лист | Листов

Резина техническая кислотощелочная δ=4 ГОСТ 7338-65*

Гипрокоммунводоканал

МО.7-02-01-07

▽3(▽)

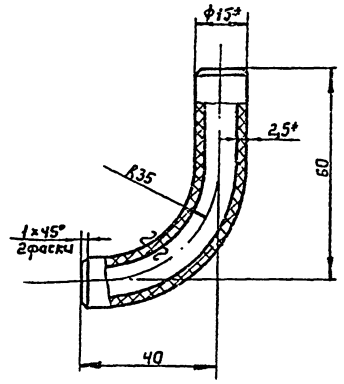

1. Развернутая длина ℓ=140.
2. *Размеры для справок.

Изм	Лист	№ докум.	Подпись	Дата
Разраб.		Анцифрова		1973
Пров.		Смирнов		

Колено

Литера	Масса	Масшт.
	0.02	1:1

Лист | Листов

Труба винипластовая Ду10, Ру6 ТУМХП 4251-54

Гипрокоммунводоканал

МО.7-02-00-05

▽3(▽)

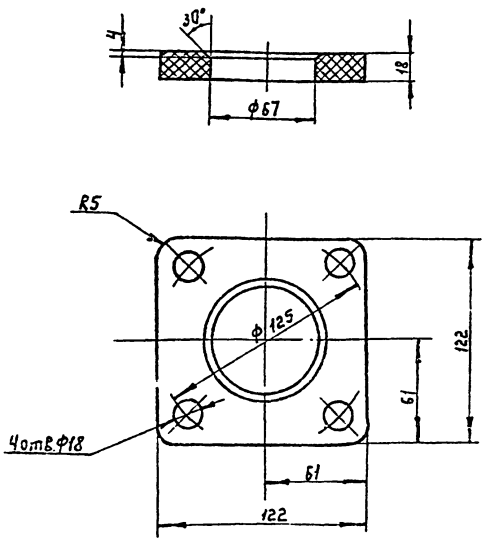

* Размер для справок

Изм	Лист	№ докум.	Подп.	Дата
Разраб		Анцифрова		1973
Провер.		Смирнов		

Фланец.

Литера	Масса	Масшт.
	0.34	1:2

Лист | Листов

Винипласт листовой Б18 ГОСТ 9839-71

Гипрокоммунводоканал

МО.7-02-00-04

▽3(▽)

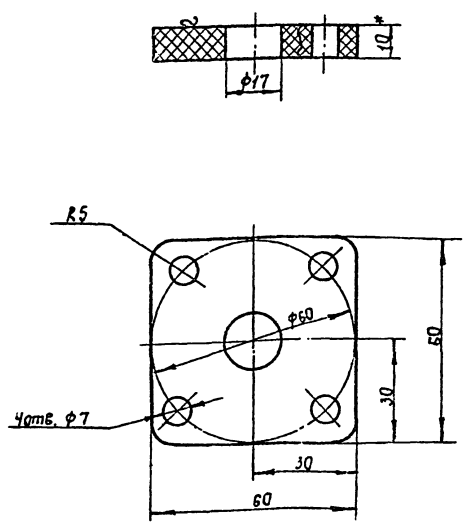

* Размер для справок

Изм	Лист	№ докум.	Подп.	Дата
Разраб		Анцифрова		1973
Провер.		Смирнов		
Копир.		Ларионова		

Фланец

Литера	Масса	Масшт.
	0.05	1:1

Лист | Листов

Винипласт листовой δ=10 ГОСТ 9539-71

Гипрокоммунводоканал

ТП 9-05-20-02

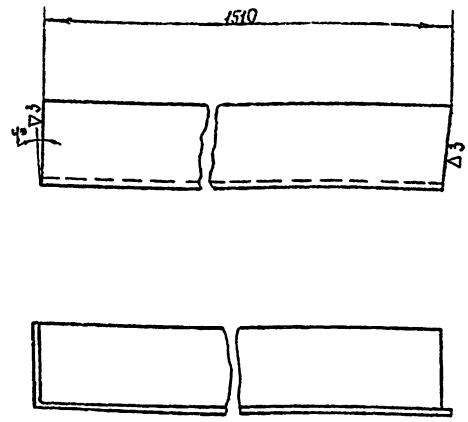

Изм.	Лист	№ докум.	Подпись	Дата
Разраб.		Москвитин		1973
Провер.		Стирнов		

ТП 9-05-20-02

Уголок левый

Литера	Масса	Масштаб
	4,6	1:2
Лист	Листов	

Угол равнобок. 50×50×4 ГОСТ 8509-72 / Ст3 ГОСТ 535-58

Гипрокаптунводоканал

ТП 9-05-20-01

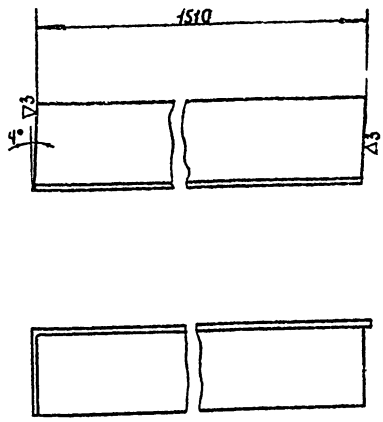

Изм.	Лист	№ докум.	Подпись	Дата
Разраб.		Москвитин		1973
Провер.		Стирнов		

ТП 9-05-20-01

Уголок правый

Литера	Масса	Масштаб
	4,6	1:2
Лист	Листов	

Угол равнобок. 50×50×4 ГОСТ 8509-72 / Ст3 ГОСТ 535-58

Гипрокаптунводоканал

Формат	Зона	Поз.	Обозначение	Наименование	Кол.	Примечание
Б.Ч		20	ТП 9-05-20-19	Плита 100×100×5	2×	0,39=0,78
				Лист 5 ГОСТ 5681-57* / Ст3 ГОСТ 14637-69*		
Б.Ч		21	ТП 9-05-20-20	Плита 200×200×10	4×	3,0=12,0
				Лист 10 ГОСТ 5681-57* / Ст3 ГОСТ 14637-69*		
Б.Ч		22	ТП 9-05-20-21	Уголок ℓ=1110	2×	5,24=10,48
				Угравн. 50×50×4 ГОСТ 8509-72 / Ст3 ГОСТ 14637-69*		

ТП 9-05-20-00

Лист 2

Формат	Зона	Поз.	Обозначение	Наименование	Кол.	Примечание
				Детали		
А1		1	ТП 9-05-20-01	Уголок правый	1	
А1		2	ТП 9-05-20-02	Уголок левый	1	
А1		3	ТП 9-05-20-03	Полка левая	1	
А1		4	ТП 9-05-20-04	Полка левая	1	
А1		5	ТП 9-05-20-05	Полка правая	1	
А1		6	ТП 9-05-20-06	Полка правая	1	
А1		7	ТП 9-05-20-07	Уголок левый	1	
А1		8	ТП 9-05-20-08	Уголок правый	1	
А1		9	ТП 9-05-20-09	Уголок	1	
А1		10	ТП 9-05-20-10	Стойка левая	1	
А1		11	ТП 9-05-20-11	Стойка правая	1	
А1		12	ТП 9-05-20-12	Стяжка левая	1	
А1		13	ТП 9-05-20-13	Стяжка правая	1	
А1		14	ТП 9-05-20-14	Стяжка	1	
А1		15	ТП 9-05-20-15	Уголок	2	
		16				
Б/Ч		17	ТП 9-05-20-16	Стойка ℓ=1630	2×	1,97=3,94
				Уг.равн. 50×50×4 ГОСТ 8509-72 / Ст3 ГОСТ 535-58		
Б/Ч		18	ТП 9-05-20-17	Стойка ℓ=440	2×	1,5=3,0
				Уг.равн. 50×50×4 ГОСТ 8509-72 / Ст3 ГОСТ 535-58		
Б/Ч		19	ТП 9-05-20-18	Поперечина ℓ=1610	4×	4,9=19,6
				Угравн. 50×50×4 ГОСТ 8509-72 / Ст3 ГОСТ 535-58		

Изм.	Лист	№ докум.	Подпись	Дата
Разраб.		Москвитин		1973
Провер.		Стирнов		
Копир		Парфонова		

ТП 9-05-20-00

Каркас

Лит.	Лист	Листов
	1	2

Гипрокаптунводоканал

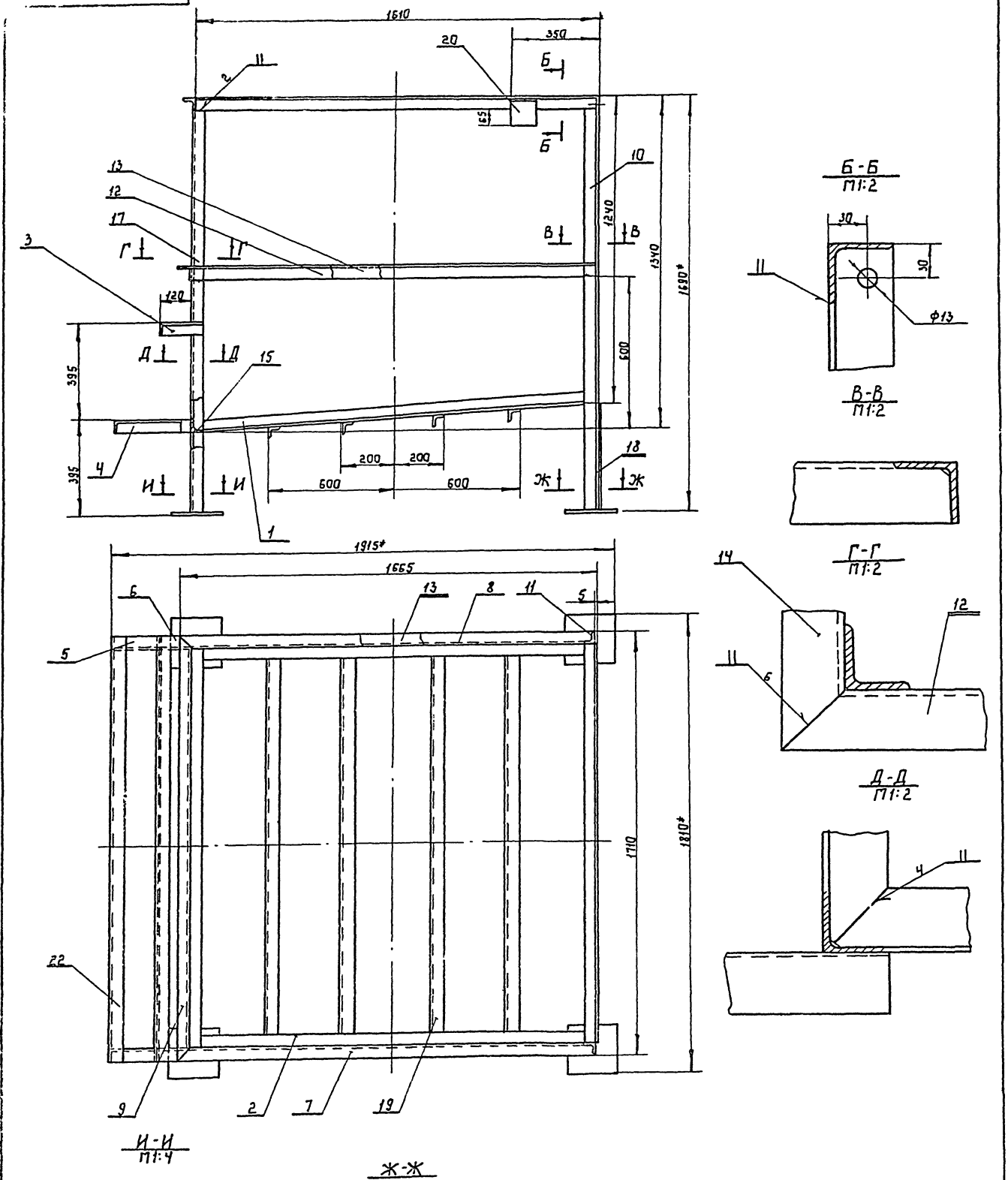

1. Сварку производить электродом Э42 ГОСТ 9467-60. катетом Δ4 по контуру примыкания деталей, кроме указанных особо.
2. * Размеры для справок.

					ПО.9-05-20-00			
Изм.	Лист	№ докум.	Подпись	Дата	Каркас	Литера	Масса	Масшт.
Разраб.		Москвитин		1973			96,0	1:10
Провер.		Смирнов				Лист	Листов	
						Гипрокоммунводоканал		
Копир.		Ларионова						

Типовой проект № 901-5-80
Серия №

Типовой проект №901-3-210 Л.
Серия №

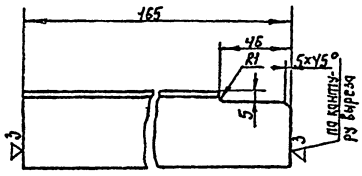

Изм.	Лист	№ докум.	Подпись	Дата	МО.9-05-20-06		
Разраб.		Москвитин		1973	Полка правая	Литера	Масса 0,49	Масшт. 1:2
Пров.		Смирнов				Лист	Листов
					Угол равн. 50x50x4 ГОСТ 8509-72 Ст.3 ГОСТ 535-58	Гипрокоммунводоканал	

Инв. № подл. | Подпись и дата | Взам. инв. № | Инв. № дубл. | Подпись и дата

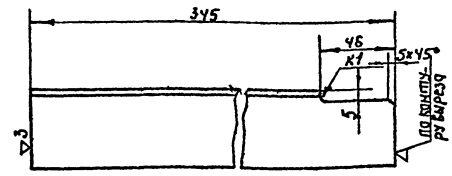

Изм.	Лист	№ докум.	Подпись	Дата	МО.9-05-20-05		
Разраб.		Москвитин		1973	Полка правая	Литера	Масса 1,05	Масшт. 1:2
Провер.		Смирнов				Лист	Листов
					Угол равнобок. 50x50x4 ГОСТ 8509-72 Ст.3 ГОСТ 535-58	Гипрокоммунводоканал	

Инв. № подл. | Подпись и дата | Взам. инв. № | Инв. № дубл. | Подпись и дата

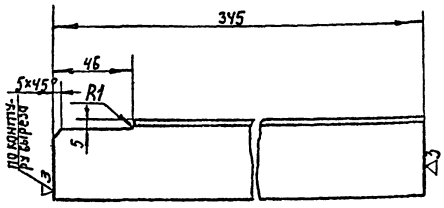

Изм.	Лист	№ докум.	Подпись	Дата	МО.9-05-20-04		
Разраб.		Москвитин		1973	Полка левая	Литера	Масса 1,05	Масшт. 1:2
Провер.		Смирнов				Лист	Листов
					Уг. равн. 50x50x4 ГОСТ 8509-72 Ст.3 ГОСТ 535-58	Гипрокоммунводоканал	

Инв. № подл. | Подпись и дата | Взам. инв. № | Инв. № дубл. | Подпись и дата

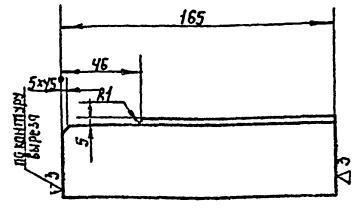

Изм.	Лист	№ докум.	Подпись	Дата	МО.9-05-20-03		
Разраб.		Москвитин		1973	Полка левая	Литера	Масса 0,49	Масшт. 1:2
Провер.		Смирнов				Лист	Листов
Контр.		Ларионова			Уг. равн. 50x50x4 ГОСТ 8509-72 Ст.3 ГОСТ 535-58	Гипрокоммунводоканал	

Инв. № подл. | Подпись и дата | Взам. инв. № | Инв. № дубл. | Подпись и дата

Типовой проект № 901-5-30 Серия №

МО.9-05-20-10

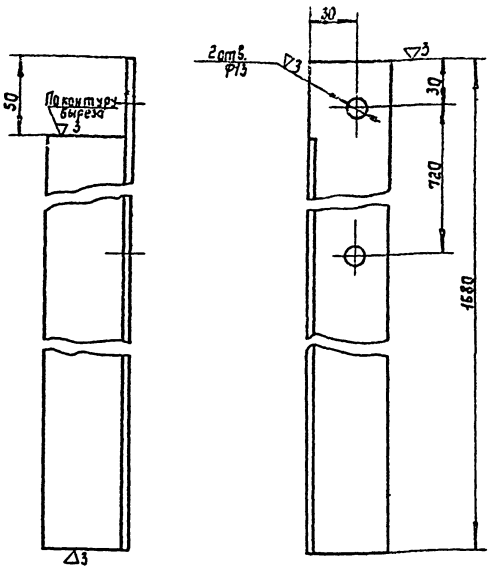

Изм.	Лист	№ докум.	Подпись	Дата
Разраб.		Москвитин		1973
Провер.		Стирнов		

МО.9-05-20-10

Стойка левая

Литера	Масса	Масшт.
	5,1	1:2

Лист | Листов

Угол равнов. 50×50×4 ГОСТ 8509-72 / Ст.3 ГОСТ 535-58

Гипрокоммунводоканал

МО.9-05-20-09

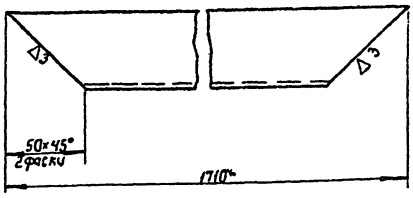

Изм.	Лист	№ докум.	Подпись	Дата
Разраб.		Москвитин		1973
Провер.		Стирнов		

МО.9-05-20-09

Уголок

Литера	Масса	Масшт.
	5,2	1:2

Лист | Листов

Угол равн. 50×50×4 ГОСТ 8509-72 / Ст.3 ГОСТ 535-58

Гипрокоммунводоканал

МО.9-05-20-08

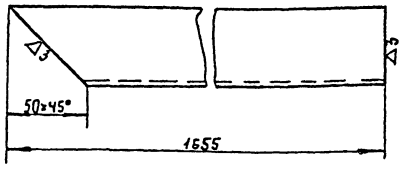

Изм.	Лист	№ докум.	Подпись	Дата
Разраб.		Москвитин		1973
Провер.		Стирнов		

МО.9-05-20-08

Уголок правый

Литера	Масса	Масшт.
	5,0	1:2

Лист | Листов

Угол равнов. 50×50×4 ГОСТ 8509-72 / Ст.3 ГОСТ 535-58

Гипрокоммунводоканал

МО.9-05-20-07

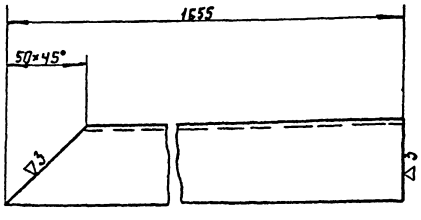

Изм.	Лист	№ докум.	Подпись	Дата
Разраб.		Москвитин		1973
Провер.		Стирнов		
Копир.		Ларионова		

МО.9-05-20-07

Уголок левый

Литера	Масса	Масшт.
	5,0	1:2

Лист | Листов

Угол равнов. 50×50×4 ГОСТ 8509-72 / Ст.3 ГОСТ 535-58

Гипрокоммунводоканал

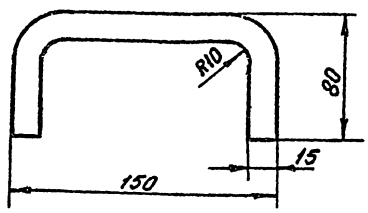

Изм	Лист	№ докум.	Подпись	Дата
Разраб.		Анцифрова		1973
Провер.		Смирнов		

М07-02-03-01

Ручка

Винипласт листовой
δ=10 ГОСТ 9639-71*

Литера	Масса	Масшт.
	0.06	1:2

Лист | Листов

Гипрокаммунводоканал

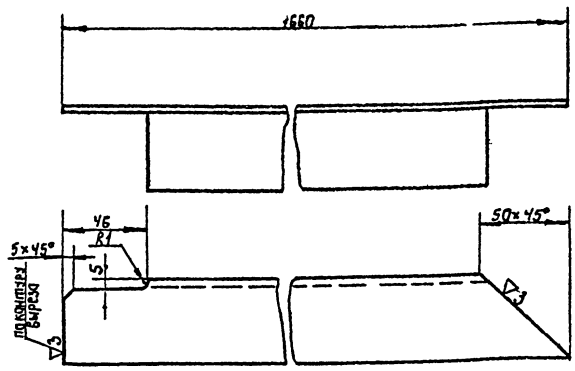

Изм	Лист	№ докум.	Подпись	Дата
Разраб.		Москвитин		1973
Провер.		Смирнов		

М09-05-20-13

Стяжка правая

Литера	Масса	Масшт.
	4,98	1:2

Лист | Листов

Уг. равн. 50×50×4 ГОСТ 8509-72
Ст. 3 ГОСТ 535-58

Гипрокаммунводоканал

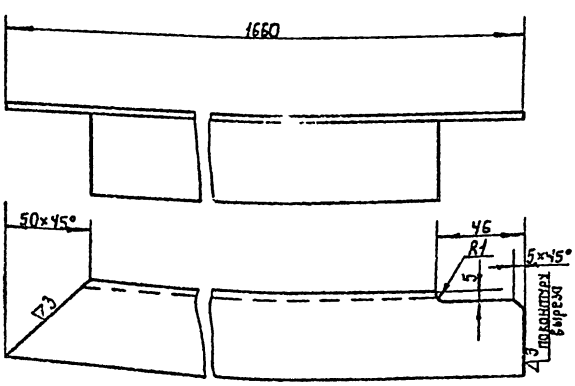

Изм	Лист	№ докум.	Подпись	Дата
Разраб.		Москвитин		1973
Провер.		Смирнов		

М09-05-20-12

Стяжка левая

Литера	Масса	Масшт.
	4,98	1:2

Лист | Листов

Уг. равн. 50×50×4 ГОСТ 8509-72
Ст. 3 ГОСТ 535-58

Гипрокаммунводоканал

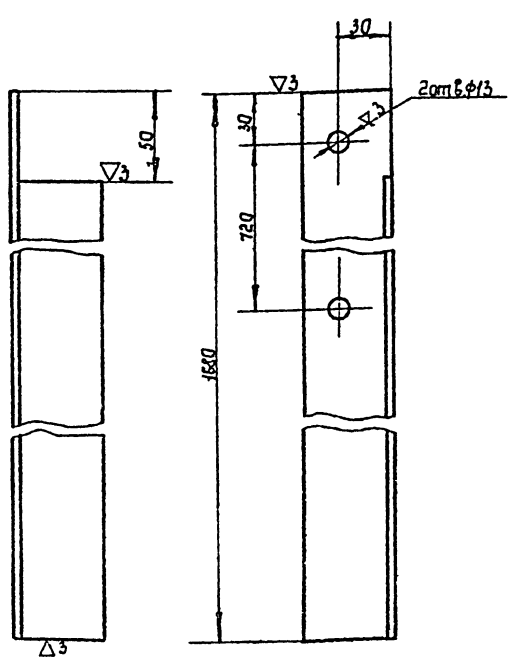

Изм	Лист	№ докум.	Подпись	Дата
Разраб.		Москвитин		1973
Провер.		Смирнов		
Копир.		Парионова		

М09-05-20-11

Стойка правая

Литера	Масса	Масшт.
	5,1	1:2

Лист | Листов

Уг. равн. 50×50×4 ГОСТ 8509-72
Ст. 3 ГОСТ 535-58

Гипрокаммунводоканал

ПО.9-05-30-30

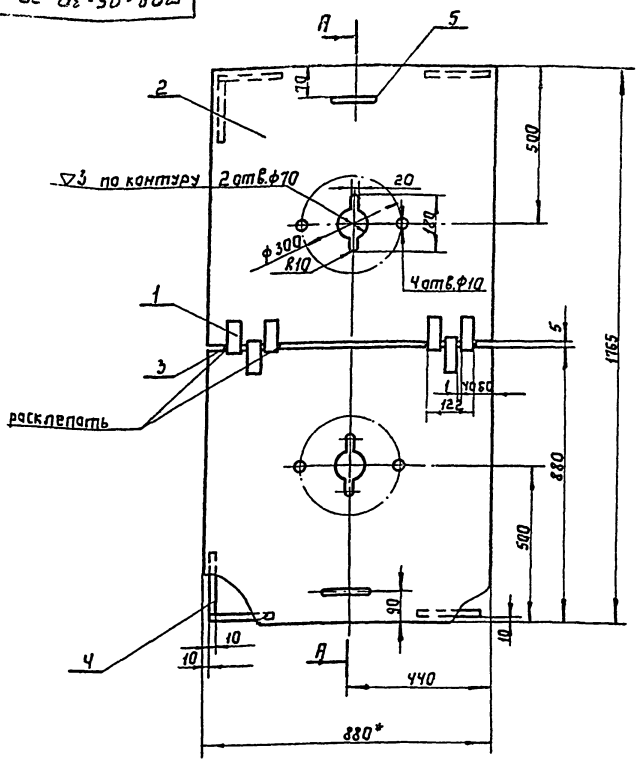

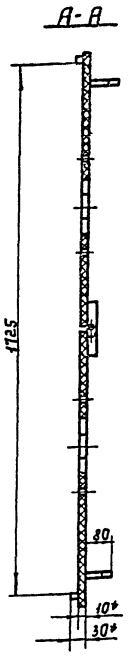

1. Сварку производить бинипластовым прутком ф4 (катетом 5) по СТУ 14 507 - 1545-65.
2. * Размеры для справок.

Изм.	Лист	№ докум.	Подп.	Дата	ПО.9-05-30-00			
Разраб.		Москвитин		1973	Крышка	Литера	Масса	Масшт.
							23	1:10
Провер.		Стирнов				Лист	Листов	
								Гипрокаптунводоканал

Инв.№ подл. | Подп. и дата | Взам.инв.№ | Инв.№ дубл. | Подпись и дата

~ (▽)

ПО.9-05-20-15

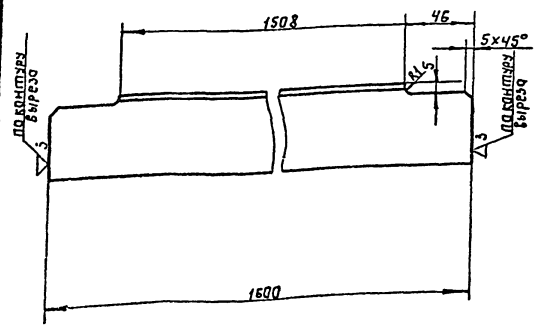

Изм.	Лист	№ докум.	Подп.	Дата	ПО.9-05-20-15			
Разраб.		Москвитин		1973	Уголок	Литера	Масса	Масшт.
							5,1	1:2
Провер.		Стирнов				Лист	Листов	
					Ур.равн. 50×50×4 ГОСТ 8509-72 / Ст.3 ГОСТ 535-58			Гипрокаптунводоканал

~ (▽)

ПО.9-05-20-14

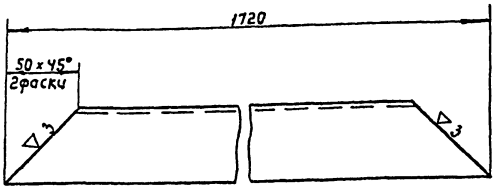

Изм.	Лист	№ докум.	Подп.	Дата	ПО.9-05-20-14			
Разраб.		Москвитин		1973	Стяжка	Литера	Масса	Масшт.
							5,16	1:2
Провер.		Стирнов				Лист	Листов	
Контр.		Ларионова			Ур.равнод. 50×50×4 ГОСТ 8509-72 / Ст.3 ГОСТ 535-58			Гипрокаптунводоканал

Инв.№ подл. | Подп. и дата | Взам.инв.№ | Инв.№ дубл. | Подпись и дата

МО.9-05-00-03

▽3(▽)

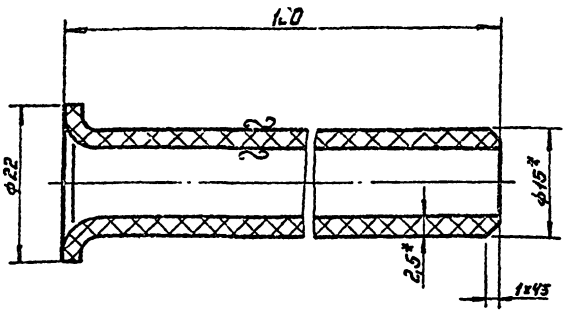

*Размеры для справок.

Изм.	Лист	№ докум.	Подп.	Дата
Разраб.		Блаженнов		1973
Провер.		Смирнов		

МО.9-05-00-03

Патрубок

Литера	Масса	Масштаб
	0.02	2:1

Лист | Листов

Труба винипластовая Ду10, РуБТУМХПЧ 251-54

Гипрокоммунводоканал

Инв. № подл. | Подпись и дата | Взам. инв. № | Инв. № дубл. | Подпись и дата

МО.9-05-00-02

▽3(▽)

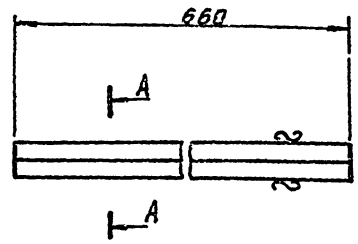

А-А

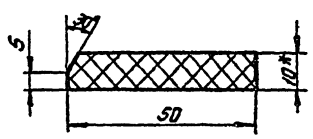

*Размер для справок

Изм.	Лист	№ докум.	Подпись	Дата
Разраб.		Блаженнов		1973
Провер.		Смирнов		

МО.9-05-00-02

Прокладка

Литера	Масса	Масштаб
	0.16	1:1

Лист | Листов

Винипласт листовой б=10 ВНТ ГОСТ 9639-71*

Гипрокоммунводоканал

Инв. № подл. | Подпись и дата | Взам. инв. № | Инв. № дубл. | Подпись и дата

МО.9-05-30-04

▽3(▽)

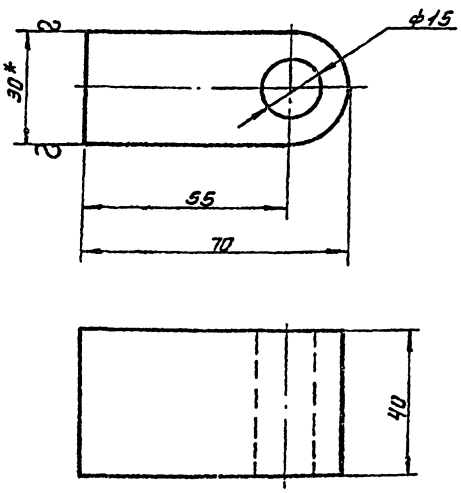

*Размер для справок.

Изм.	Лист	№ докум.	Подпись	Дата
Разраб.		Блаженнов		1973
Провер.		Смирнов		

МО.9-05-30-01

Петля

Литера	Масса	Масштаб
	0.4	1:1

Лист | Листов

Винипласт листовой б=30 ВНТ ГОСТ 9639-71*

Гипрокоммунводоканал

Инв. № подл. | Подпись и дата | Взам. инв. № | Инв. № дубл. | Подпись и дата

Формат	Зона	Позиц.	Обозначение	Наименование	Кол-во	Примечание
				Детали		
А		1	МО.9-05-30-01	Петля	6	
Б/4		2	МО.9-05-30-02	Лист 880×880×10	2х	11=22
				винипласт листовой		
				б=10 В.Н.Т ГОСТ 9639-71*		
Б/4		3	МО.9-05-30-03	Ось ф14 ℓ=135	2х0,03	=0,06
				Стержень винипласто-		
				вый ТУХМПУ251-54		
Б/4		4	МО.9-05-30-04	Планка 200×10×10	6х	0,03=0,18
				винипласт листовой		
				б=10 В.Н.Т ГОСТ 9639-71*		
		5	МО.7-02-03-01	Ручка	2х0,06	Здим. =0,12

Изм.	Лист	№ докум.	Подпись	Дата
Разраб.		Блаженнов		1973
Провер.		Смирнов		

МО.9-05-30-00

Крышка

Литера	Лист	Листов

Гипрокоммунводоканал

Инв. № подл. | Подпись и дата | Взам. инв. № | Инв. № дубл. | Подпись и дата

Типовой проект №901-3-80 Альбо
Серия №

Изм.	Лист	Поз.	Обозначение	Наименование	Кол.	Примечание
				Детали		
11		1	МО7-02-05-01	Патрубок	1	0,007
11		2	МО7-02-05-02	Патрубок	1	0,006
Д4		3	МО7-02-05-03	Крышка Ф80		
				Винипласт листовой		
				δ=2 ГОСТ 9639-71*	2	0,03
Д4		4	МО7-02-05-04	Обечайка 2 раз в. 230		
				Винипласт листовой		
				δ=2 ГОСТ 9639-71*	1	0,04
				Итого:		0,08кг

Изм.	Лист	№ докум.	Подп.	Дата
Разраб.		Анцифрова		1973
Провер.		Смирнов		

МО7-02-05-00

Поплавок

Литера | Лист | Листов

Гипрокоммунводоканал

Инв. № подл. | Подпись и дата | Взам. инв. № | Инв. № дубл. | Подпись и дата

МО7-02-05-02

▽3 (▽)

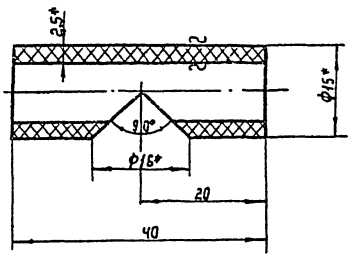

* Размеры для справок.

Изм.	Лист	№ докум.	Подп.	Дата
Разраб.		Анцифрова		1973
Провер.		Смирнов		

МО7-02-05-02

Патрубок

Литера	Масса	М-б
0	0,006	2:1

Лист | Листов

Труба винипластовая Ду10 РуБ ТУМХП 4251-54

Гипрокоммунводоканал

Инв. № подл. | Подпись и дата | Взам. инв. № | Инв. № дубл. | Подпись и дата

МО7-02-05-00

▽3 (▽)

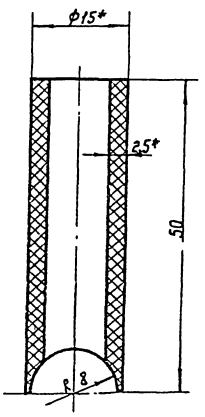

* Размеры для справок.

Изм.	Лист	№ докум.	Подп.	Дата
Разраб.		Анцифрова		1973
Провер.		Смирнов		

МО7-02-05-01

Патрубок

Литера	Масса	М-б
	0,007	2:1

Лист | Листов

Труба винипластовая Ду10 РуБ ТУМХП 4251-54

Гипрокоммунводоканал

Инв. № подл. | Подпись и дата | Взам. инв. № | Инв. № дубл. | Подпись и дата

МО7-02-05-00

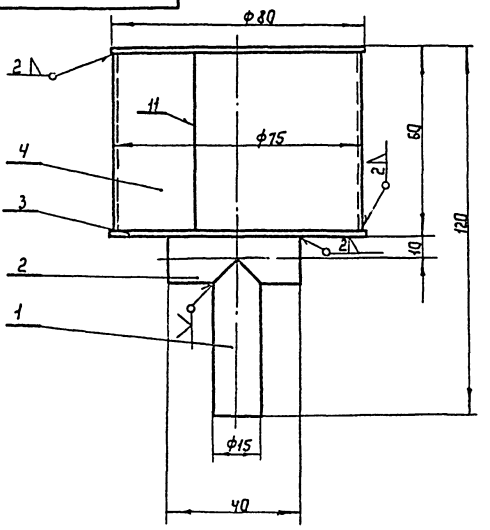

1. Сварку производить винипластовым пруткам Ф2 по $\frac{СТУ 14}{507}$ - 1345-65
2. Поплавок проверить на герметичность.
3. Размеры для справок.

Изм.	Лист	№ докум.	Подпись	Дата
Разраб.		Анцифрова		1973
Провер.		Смирнов		
Копир.		Ларионова		

МО7-02-05-00

Поплавок

Литера	Масса	Масш.
	0,08	1:1

Лист | Листов

Гипрокоммунводоканал

Типовой проект №901-3-10 Ал
Серия №

МО.7-02-00-07

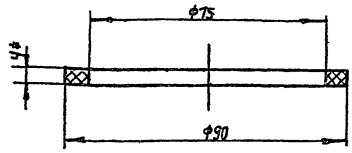

* Размер для справок

Изм.	Лист	№ докум.	Подп.	Дата
Разраб.		Анцифрова		1973
Провер.		Смирнов		

МО.7-02-00-07

Прокладка

Литера	Масса	Масшт.
	0,046	1:1

Лист | Листов

Резина техническая кислотощелочная δ=4 ГОСТ 7338-65*

Гипрокоммунводоканал

Инв. № подл. | Подпись и дата | Взам. инв. № | Инв. № дубл. | Подпись и дата

МО.7-00-00-06

∇3 (∇)

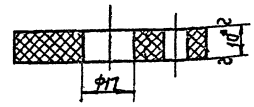

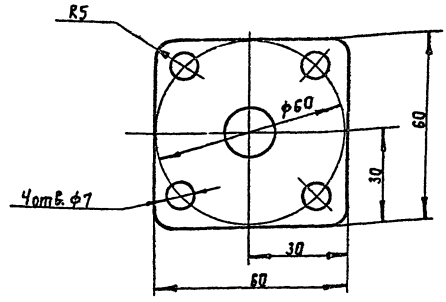

* Размер для справок

Изм.	Лист	№ докум.	Подпись	Дата
Разраб.		Свет		1973
Провер.		Смирнов		
Т.контр.		Смирнов		
Нач.отд.		Байдак		
Н.контр.		Смирнов		
Утв.		Байдак		

МО.7-00-00-06

Фланец

Литера	Масса	Масшт.
	0,05	1:1

Лист | Листов

Винипласт листовой δ=10 ГОСТ 9639-71

Гипрокоммунводоканал

Инв. № подл. | Подпись и дата | Взам. инв. № | Инв. № дубл. | Подпись и дата

МО.7-02-00-02

∇3 (∇)

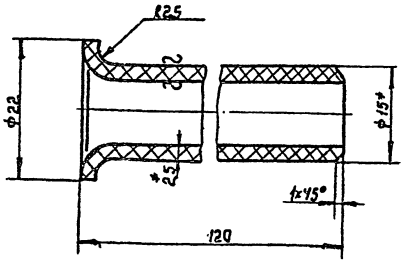

1. Длина заготовки ~130.
2. * Размеры для справок.

Изм.	Лист	№ докум.	Подп.	Дата
Разраб.		Анцифрова		1978
Провер.		Смирнов		

МО.7-02-00-02

Патрубок

Литера	Масса	Масшт.
	0,02	2:1

Лист | Листов

Труба винипластовая Ду10 РубТУ ТХП 4251-54

Гипрокоммунводоканал

Инв. № подл. | Подпись и дата | Взам. инв. № | Инв. № дубл. | Подпись и дата

МО.7-00-00-12

∇3 (∇)

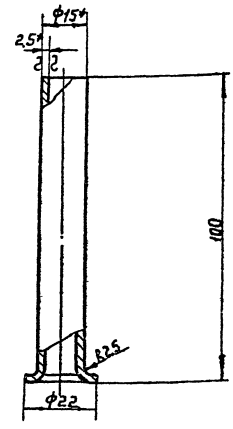

* Размеры для справок

Изм.	Лист	№ докум.	Подпись	Дата
Разраб.		Свет		1973
Провер.		Смирнов		
Копир.		Ларионова		

МО.7-00-00-12

Патрубок

Литера	Масса	Масшт.
	0,014	1:1

Лист | Листов 1

Труба винипластовая Ду10, РубТУ ТХП 4251-54

Гипрокоммунводоканал

Инв. № подл. | Подпись и дата | Взам. инв. № | Инв. № дубл. | Подпись и дата

Типовой проект №901-3-80. Серия №

Формат	Зона	Позиц.	Обозначение	Наименование	Кол-во	Примечание
				Детали		
5/4		1	МО.9-06-01-31	Швеллер е=840	2×15	1=30.2
				Швеллер 20 ГОСТ 8240-56 / ст.3 ГОСТ 535-58		
6/4		2	МО.9-06-01-32	Плита 300×300×10	1	6.9
				Лист 10 ГОСТ 5681-57* / ст.3 ГОСТ 14637-69*		

Изм.	Лист	№ докум.	Подп.	Дата
Разраб.		Москвитин		1973
Провер.		Смирнов		
Н. контр.		Смирнов		
Утв.		Байдак		

МО.9-06-01-30

Опора

Лит. | Лист | Листов

Гипрокоммунводоканал

Инв. № подл. | Подпись и дата | Взам. инв. № | Инв. № дубл. | Подпись и дата

МО.9-06-01-30

Вид А

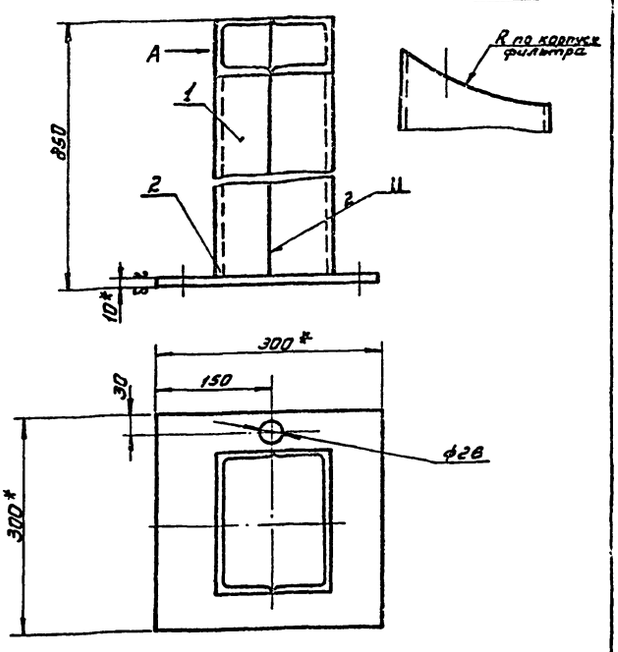

* Размеры для справок.

Изм.	Лист	№ докум.	Подп.	Дата
Разраб.		Москвитин		1973
Провер.		Смирнов		

МО.9-06-01-30

Опора

Литера	Масса	Масшт.
	37.1	1:5

Лист | Листов

Гипрокоммунводоканал

Инв. № подл. | Подпись и дата | Взам. инв. № | Инв. № дубл. | Подпись и дата

Формат	Зона	Позиц.	Обозначение	Наименование	Кол-во	Примечание
				Сборочные единицы		
22		1	МО.9-06-01-00	Корпус фильтра	1	
12		2	МО.7-04-05-00	Крышка люка	1	Заимств.
12		3	МО.7-04-03-00	Крышка люка	1	Заимств.
				Детали		
11		4	МО.9-06-00-01	Ось	2	
11		5	МО.9-06-00-02	Прокладка	1	
11		6	МО.9-06-00-03	Прокладка	1	
				Стандартные изделия		
		7	ГОСТ 7798-70	Болт М20×75-011	16×0.25=4.0	
		8	ГОСТ 7798-70	Болт М24×90-011	24×0.425=10.2	
		9	ГОСТ 5915-70	Гайка М20 -011	16×0.064=1.0	
		10	ГОСТ 5915-70	Гайка М24 -011	24×0.11=2.64	
		11				
		12	ГОСТ 6402-70	Шайба пруж. 20М65Г	16×0.012=0.2	
		13	ГОСТ 6402-70	Шайба пруж. 24М65Г	24×0.22=5.3	
		14	ГОСТ 11371-68	Шайба 20-001	2×0.024=0.05	
		15	ГОСТ 397-66	Шплинт 4×36-001	2×0.0034=0.007	
		16				
		17		Колпачек щелевой	116×0.175=20.2	
				ВТИ-5		

Изм.	Лист	№ докум.	Подп.	Дата
Разраб.		Москвитин		1973
Провер.		Смирнов		
Н. контр.		Смирнов		
Утв.		Байдак		

МО.9-06-00-00

Фильтр производительностью 400 м³/сутки.

Лит. | Лист | Листов

Гипрокоммунводоканал

Инв. № подл. | Подпись и дата | Взам. инв. № | Инв. № дубл. | Подпись и дата

Формат	Зона	Поз.	Обозначение	Наименование	Кол-во	Примечание
				Сборочные единицы		
22		1	МО.9-06-01-20	Дренаж	1	
11		2	МО.9-06-01-30	Опора	4	
				Детали		
12		3	МО.9-06-01-01	Обечайка	1	
12		4	МО.9-06-01-02	Днище	1	
12		5	МО.9-06-01-03	Крышка сферическая	1	
11		6	МО.9-06-01-04	Уголок левый	2	
11		7	МО.9-06-01-05	Уголок правый	2	
		8				
5/1		9	МО.9-06-01-08	Угол. равн. 100×100×55 ГОСТ 8509-57 / ст.3 ГОСТ 535-58 е=400	2×	4.0=8.0
5/4		10	МО.9-06-01-09	Накладка 500×500		
				Лист 10 ГОСТ 5681-57* / ст.3 ГОСТ 14637-69*	4×	20.0=80.0
6/4		11	МО.9-06-01-10	Лист 3 ГОСТ 3681-57 / ст.3 ГОСТ 16523-70 660×660	1	10.2
5/1		12	МО.9-06-01-11	труба 720×7 - ст.3-8		
				ГОСТ 10704-63 е=265	1	32.6
6/4		13	МО.9-06-01-12	труба 530×7 ст.3-8		
				ГОСТ 10704-63; е=265	1	23.9
6/4		14	МО.9-06-01-13	труба 219×6 - 10-8		
				ГОСТ 8732-70 е=180	1	5.7
11		15	МО.9-06-01-14	Втулка-петля	4	
				Стандартные изделия		
		16	ГОСТ 1255-67	Фланец 200-2.5	2×	4.73=9.41
		17	ГОСТ 1255-67	Фланец 500-2.5	1	16.1
		18	ГОСТ 1255-67	Фланец 700-2.5	1	29.15

Изм.	Лист	№ докум.	Подпись	Дата
Разраб.		Москвитин		1973
Провер.		Смирнов		
Н. контр.		Смирнов		
Утв.		Байдак		

МО.9-06-01-00

Корпус фильтра

Лит. | Лист | Листов

Гипрокоммунводоканал

Инв. № подл. | Подпись и дата | Взам. инв. № | Инв. № дубл. | Подпись и дата

МО 9-06-00-00

Типовой проект № 901-3-80 Серия №

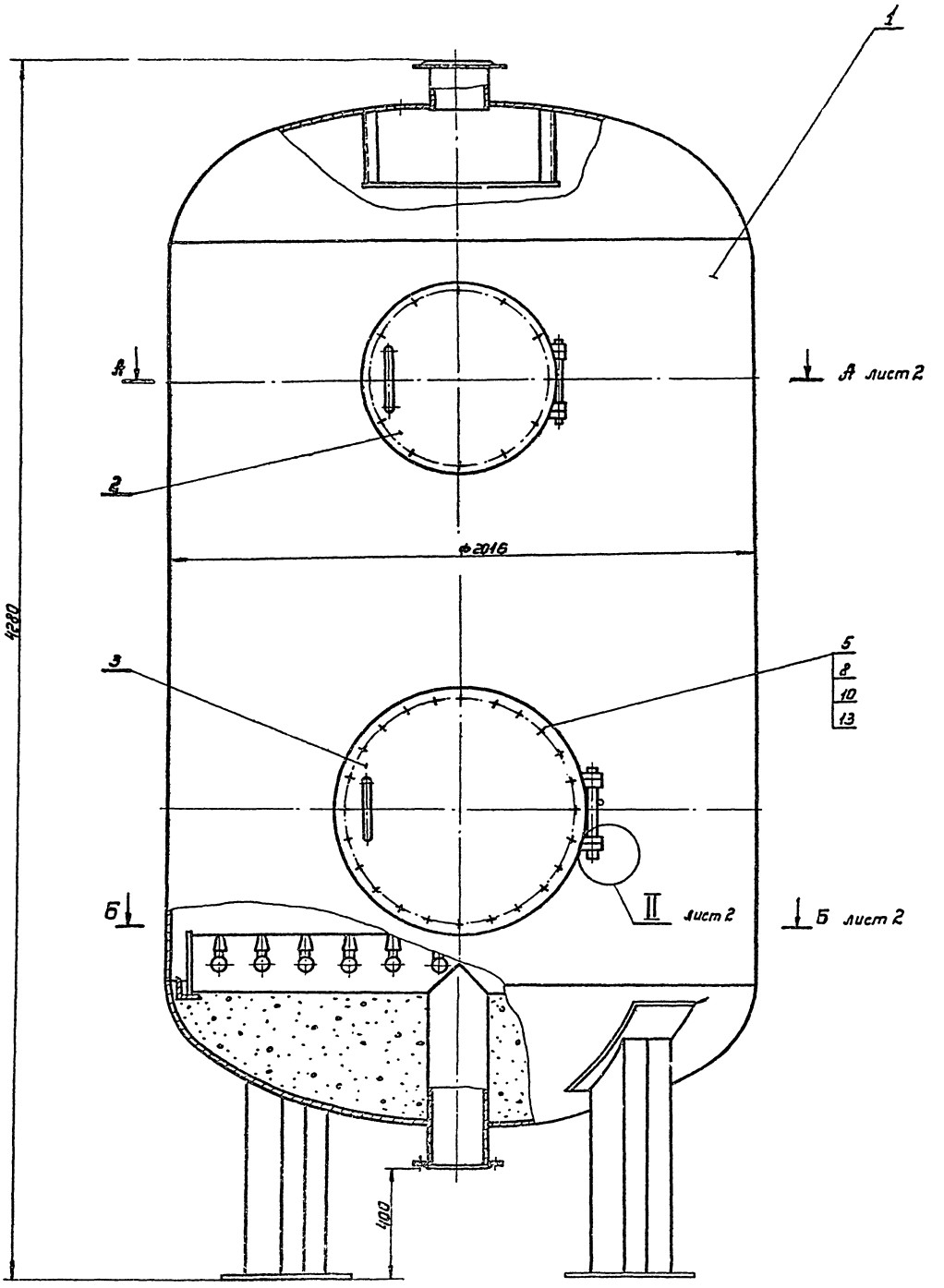

Размеры для справок.

					МО 9-06-00-00			
Изм.	Лист	№ докум.	Подпись	Дата	Фильтр производительностью 400 м³/сутки.	Литер.	Масса	Масшт.
Разраб.		Москвитин		1973			2030	1:10
Провер.		Смирнов				Лист 1	Листов 2	
						Гипрокоммунводоканал		

М09-06-00-00

Типовой проект № 901-5-01 ... Серия

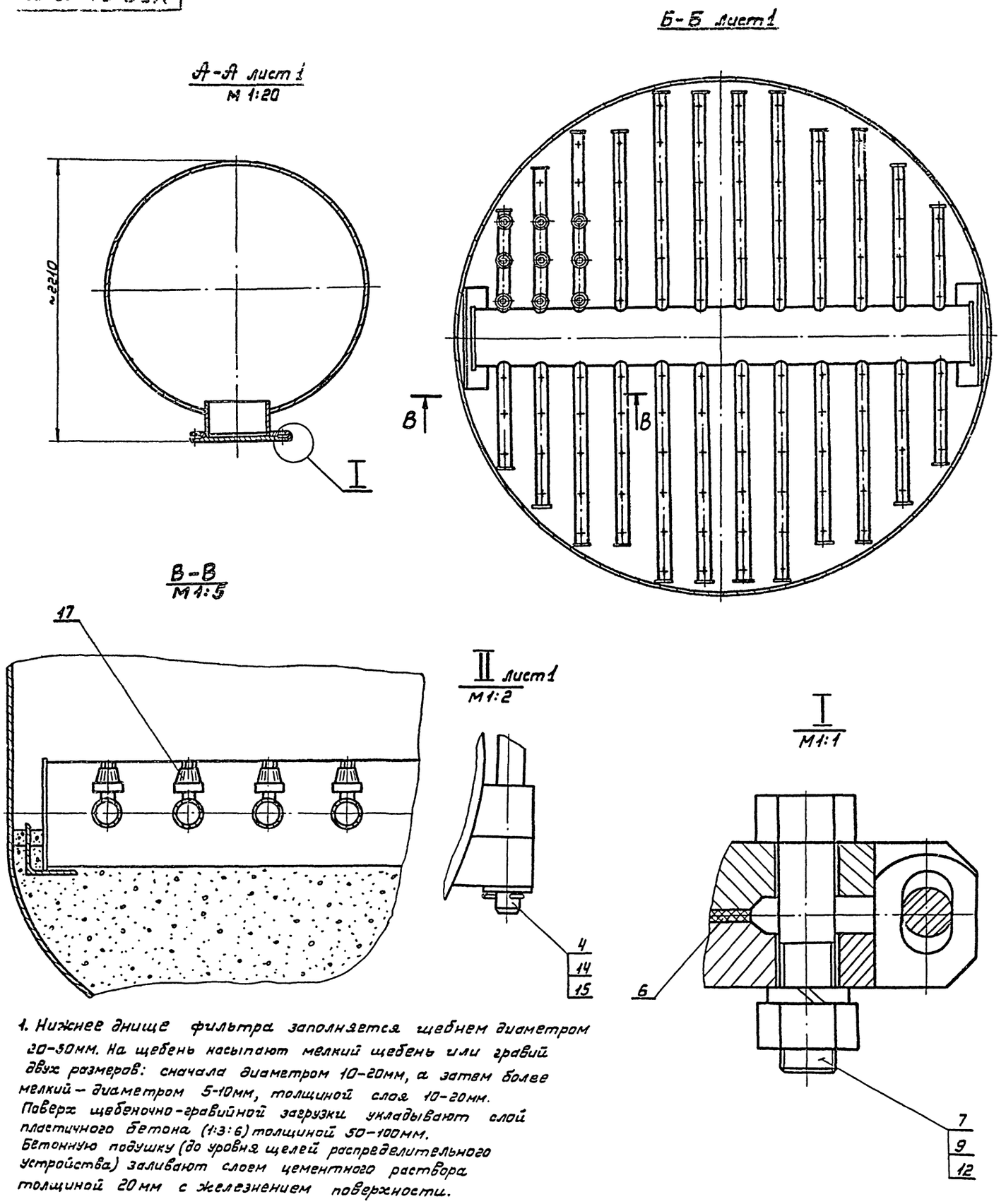

1. Нижнее днище фильтра заполняется щебнем диаметром 20-50мм. На щебень насыпают мелкий щебень или гравий двух размеров: сначала диаметром 10-20мм, а затем более мелкий – диаметром 5-10мм, толщиной слоя 10-20мм. Поверх щебеночно-гравийной загрузки укладывают слой пластичного бетона (1:3:6) толщиной 50-100мм. Бетонную подушку (до уровня щелей распределительного устройства) заливают слоем цементного раствора толщиной 20мм с железнением поверхности.

				М09-06-00-00			
Изм. Лист	N докум.	Подпись	Дата	Фильтр производительностью 400м³/сутки.	Литер	Масса	Масшт.
Разраб.	Москвитин		1973			2030	1:10
Провер.	Смирнов				Лист 2	Листов 2	
					Рипроксиммунвобоканал		

ПО-10-90-6 ОМ

Типовой проект № 901-9-10
Серия №

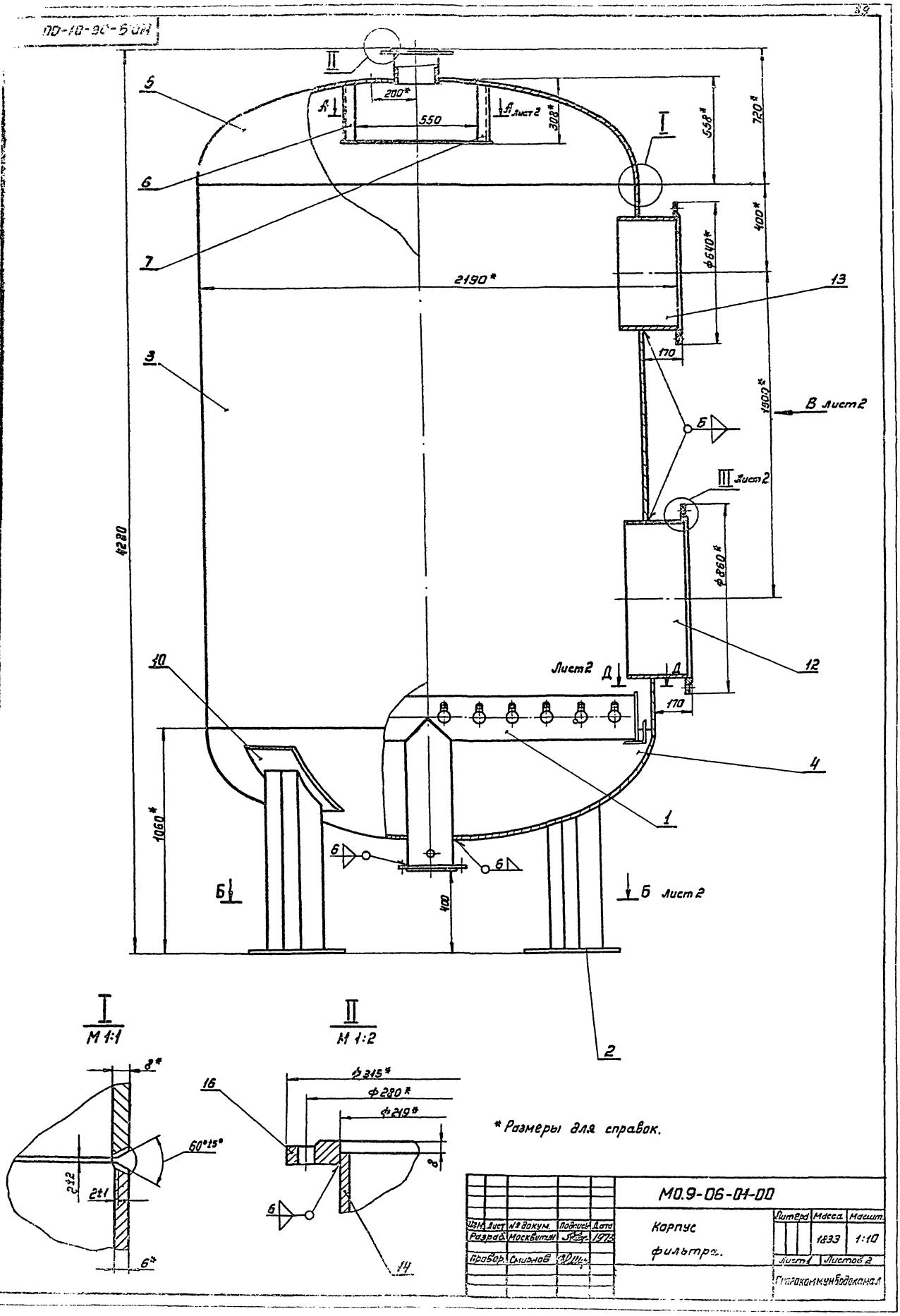

* Размеры для справок.

				МО.9-06-01-00			
Изм.	Лист	№ докум.	Подпись	Дата	Корпус фильтра.	Литера	Масса 1833	Масшт. 1:10
Разраб.		Москвитин		1975				
Провер.		Смирнов				Лист 1	Листов 2	
						Гипрокоммунводоканал		

Б - Б лист 1

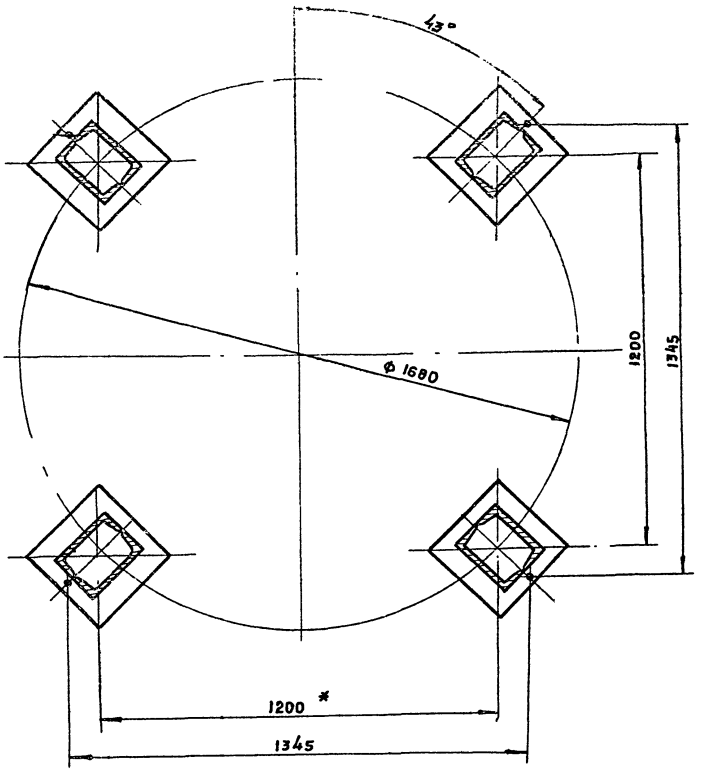

Вид В лист 1

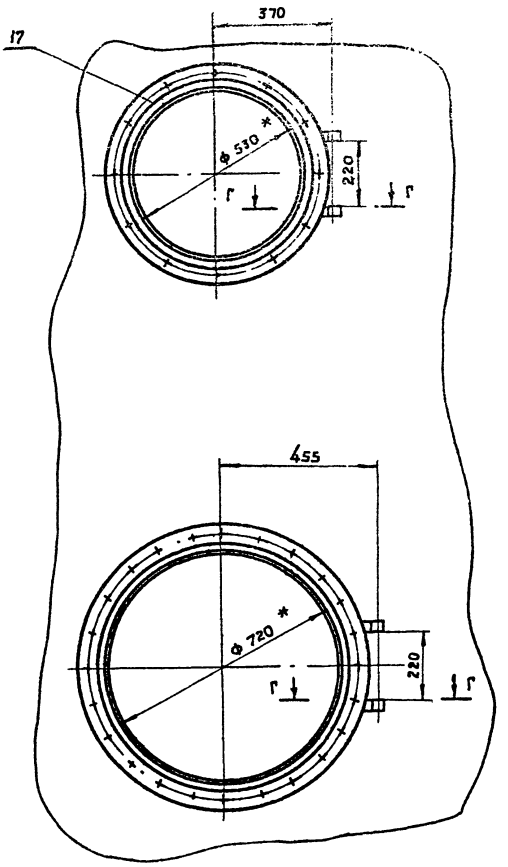

Г - Г
М 1:2

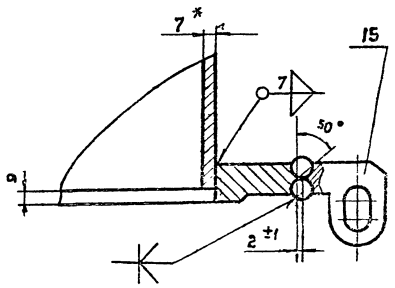

Д - Д лист 1

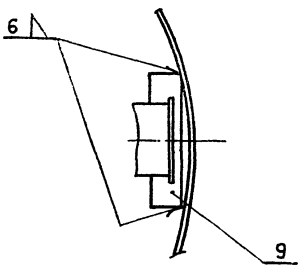

III лист 1
М 1:2

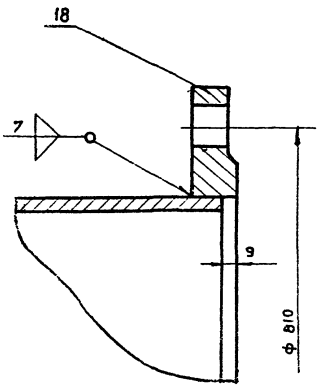

А - А лист 1

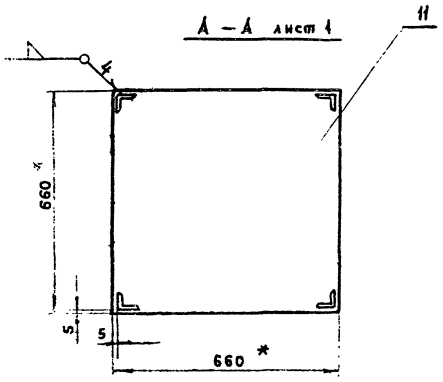

1. * Размеры для справок
2. [illegible] поз. 2 и детали поз. 10 [illegible]
[illegible] поз. 4 [illegible]

Изм.	Лист	Подпись	Подп.	Дата	МО.9-06-01-00
Разраб.		Мосхитин			Корпус
Инженер		Смирнов			Фильтр

Типовой проект 901-15-60
Серия и

Типовой проект № 901-3-[illegible]
Серия 3

МО.9-06-01-22

▽ 3 (▽)

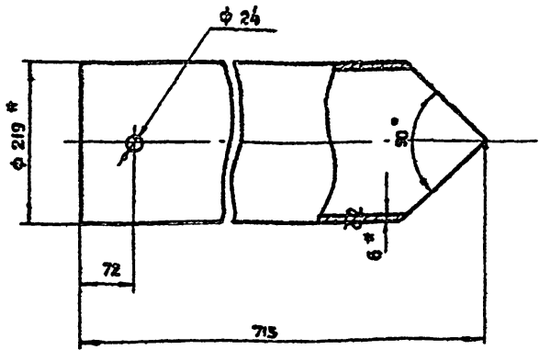

* Размеры для справок

Изм.	Лист	№ докум.	Подп.	Дата	МО.9-06-01-22			
Разраб.		Москвитин	[signature]	1973	Патрубок	Литера	Масса 22.4	М-Б 1:5
Провер.		Смирнов	[signature]			Лист	Листов	
					Труба 219×6-10-В В гост 8732-70	Гипрокоммунводоканал		

Инв. № подл. | Подпись и дата | Взам. инв. № | Инв. № дубл. | Подпись и дата

МО.9-06-01-23

▽ 3 (▽)

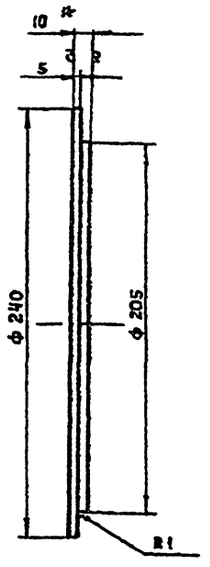

* Размер для справок

Изм.	Лист	№ докум.	Подп.	Дата	МО.9-06-01-23			
Разраб.		Москвитин	[signature]	1973	Заглушка	Масса	Масса 3.0	М-Б 1:2
Провер.		Смирнов	[signature]			Лист	Листов	
					Лист 10 гост 5681-57 / Ст.3 гост 14637-69	Гипрокоммунводоканал		

Инв. № подл. | Подпись и дата | Взам. инв. № | Инв. № дубл. | Подпись и дата

МО.9-06-01-21

▽ 3 (▽)

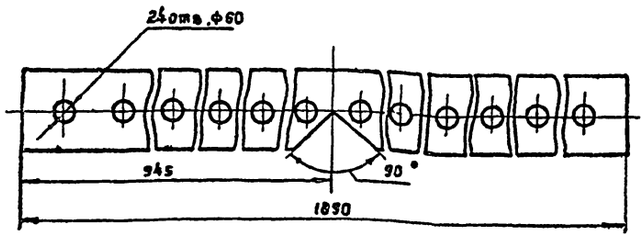

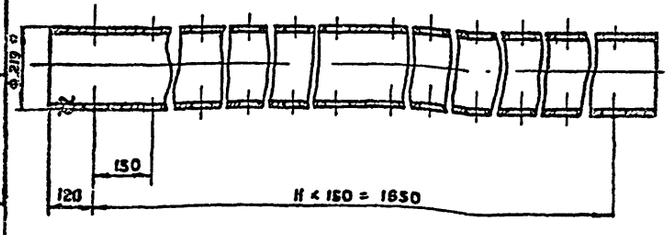

* Размер для справок

Изм.	Лист	№ докум.	Подп.	Дата	МО.9-06-01-21			
Разраб.		Москвитин	[signature]	1973	Коллектор	Литер	Масса 53,6	М-Б 1:10
Провер.		Смирнов	[signature]			Лист	Листов	
					Труба 219×6-10-В гост 8732-70	Гипрокоммунводоканал		

Инв. № подл. | Подпись и дата | Взам. инв. № | Инв. № дубл. | Подпись и дата

Формат	Зона	Поз.	Обозначение	Наименование	Кол.	Примечание
				Детали		
11		1	МО.9-06-01-21	Коллектор	1	
11		2	МО.9-06-01-22	Патрубок	1	
11		4	МО.9-06-01-23	Заглушка	2	
11		5	МО.9-06-01-24	Отвод	4	
11		6	МО.9-06-01-25	Отвод	4	
11		7	МО.9-06-01-26	Отвод	8	
11		8	МО.9-06-01-27	Отвод	8	
11		10	МО.9-06-01-28	Заглушка	24	
11		11	МО.9-06-01-29	Штуцер	116	

Изм.	Лист	№ докум.	Подп.	Дата	МО.9-06-01-20			
Разраб.		Москвитин	[signature]	1973	Дренаж	Лист	Листов	
Провер.		Смирнов	[signature]			Гипрокоммунводоканал		

Инв. № подл. | Подпись и дата | Взам. инв. № | Инв. № дубл. | Подпись и дата

МО.9-06-01-20

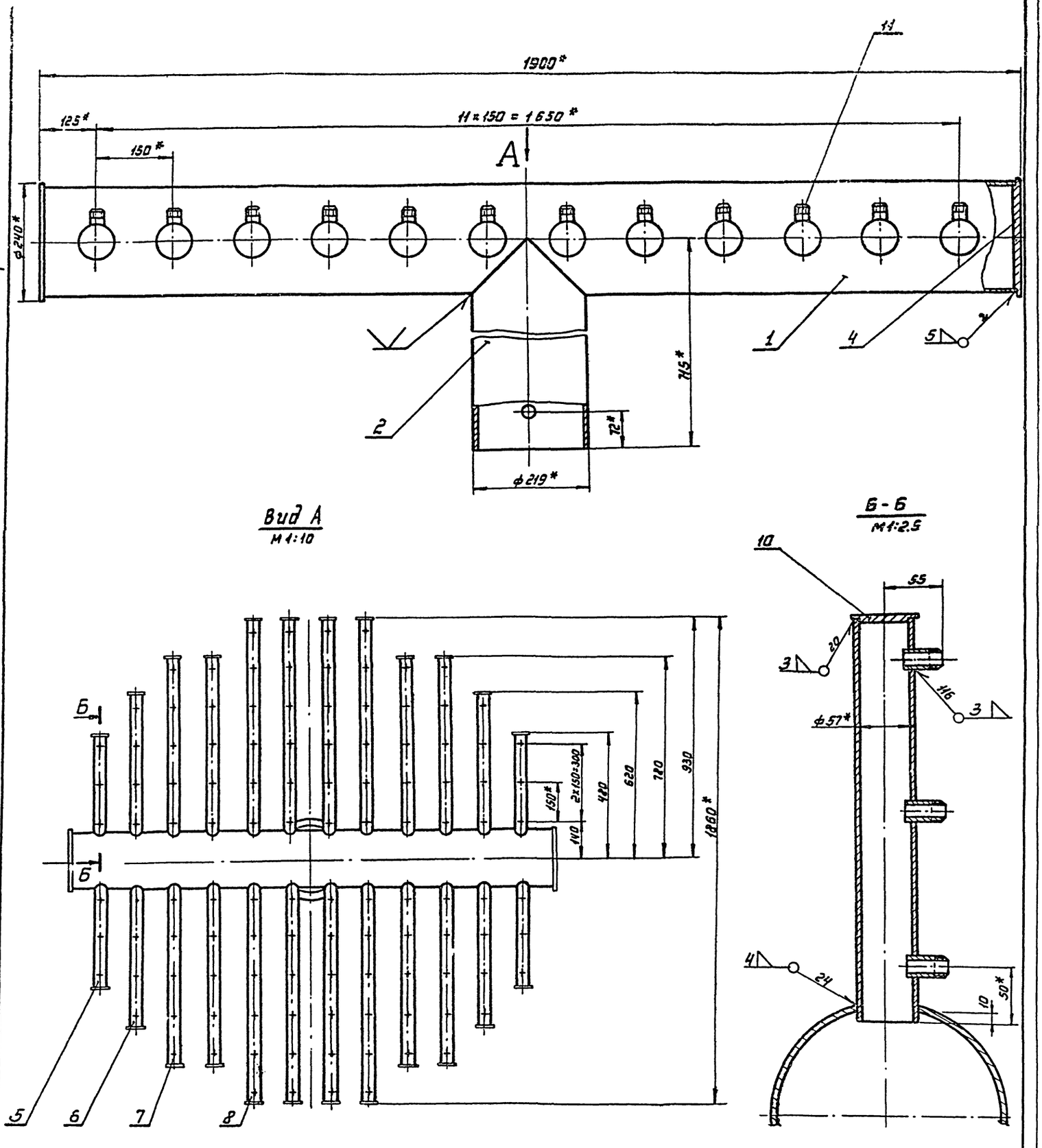

* Размеры для справок

				МО.9-06-01-20			
Изм.	Лист	№докум.	Подп.	Дата	Дренаж	Литера	Масса	М-б
Разраб.		Москвитин		1973			164,3	1:5
Провер.		Смирнов				Лист	Листов	
						ГИПРОКОММУНВОДСКАНАЛ		

Подпись и дата | Взам. инв. № | Инв. № дубл. | Подпись и дата

Типовой проект 4-07-327 Сарпа 3 №8

▽3 (▽)

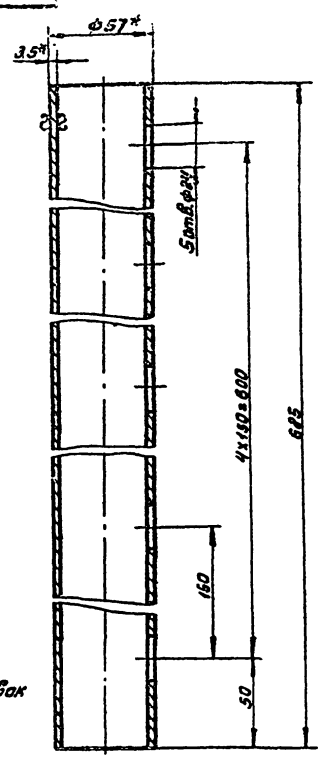

* Размеры для справок

МО.9-06-01-26

Изм.	Лист	№ докум.	Подп.	Дата
Разраб.		Москвитин		1973
Провер.		Смирнов		

Отвод

Литера	Масса	Масштаб
	3.1	1:2
Лист	Листов	

Труба 57х3,5-10-В ГОСТ 8732-70

Гипрокоммунводоканал

Инв.№ подл. | Подпись и дата | Взам.инв.№ | Инв.№ дубл. | Подпись и дата

▽3 (▽)

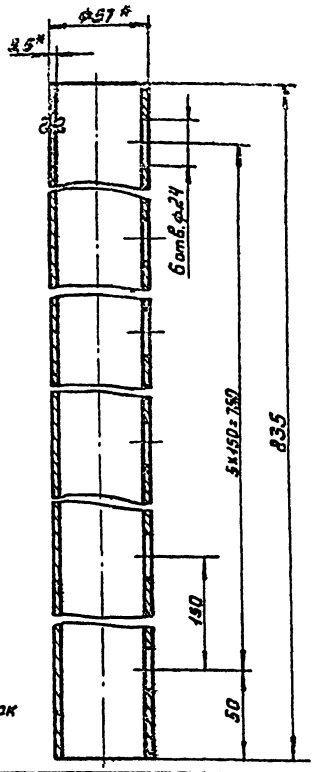

* Размеры для справок

МО.9-06-01-27

Изм.	Лист	№ докум.	Подп.	Дата
Разраб.		Москвитин		1973
Провер.		Смирнов		

Отвод

Литера	Масса	Масштаб
	3.8	1:2
Лист	Листов	

Труба 57х3,5-10-В ГОСТ 8732-70

Гипрокоммунводоканал

Инв.№ подл. | Подпись и дата | Взам.инв.№ | Инв.№ дубл. | Подпись и дата

▽3 (▽)

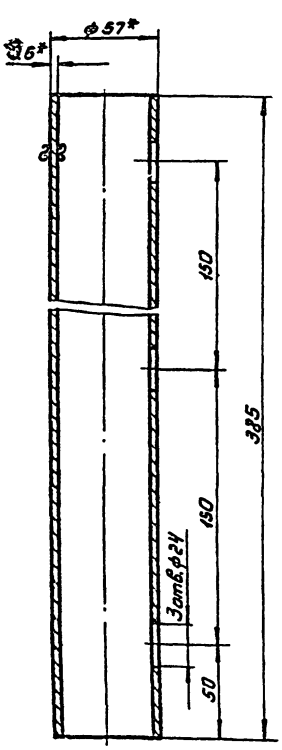

* Размеры для справок.

МО.9-06-01-24

Изм.	Лист	№ докум.	Подп.	Дата
Разраб.		Москвитин		1973
Провер.		Смирнов		

Отвод

Литера	Масса	Масштаб
	1.8	1:2
Лист	Листов	

Труба 57х3,5-10-В. ГОСТ 8732-70.

Гипрокоммунводоканал

Инв.№ подл. | Подпись и дата | Взам.инв.№ | Инв.№ дубл. | Подпись и дата

▽3 (▽)

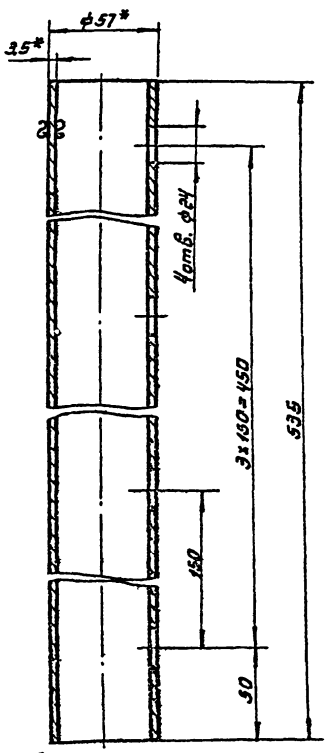

* Размеры для справок.

МО.9-06-01-25

Изм.	Лист	№ докум.	Подп.	Дата
Разраб.		Москвитин		1973
Провер.		Смирнов		

Отвод

Литера	Масса	Масштаб
	2.4	1:2
Лист	Листов	

Труба 57х3,5-10-В ГОСТ 8732-70

Гипрокоммунводоканал

Инв.№ подл. | Подпись и дата | Взам.инв.№ | Инв.№ дубл. | Подпись и дата

Типовой проект №901-3-90. Альбом
Серия №

МО9-06-01-28

▽3 (▽)

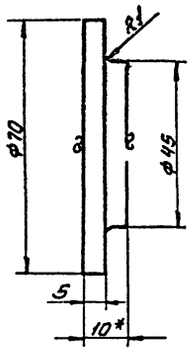

*Размер для справок.

Изм.	Лист	№докум.	Подп.	Дата
Разраб.		Москвитин		1973
Провер.		Смирнов		

Заглушка

Литера	Масса	Масшт.
	0.21	1:1
Лист	Листов	

Лист 10 ГОСТ 5681-57* / ст.3 ГОСТ 14637-69

Гипрокоммунводоканал

Инв.№ подл. | Подпись и дата | Взам. инв.№ | Инв.№ дубл. | Подпись и дата

МО9-06-01-29

▽3 (▽)

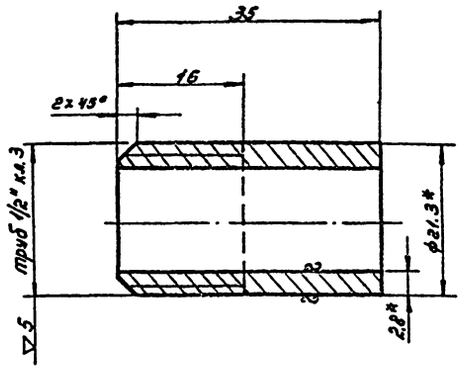

* Размеры для справок.

Изм.	Лист	№докум.	Подп.	Дата
Разраб.		Москвитин		1973
Провер.		Смирнов		

Штуцер

Литера	Масса	Масшт.
	0,045	2:1
Лист	Листов	

Труба 15 ГОСТ 3262-62.

Гипрокоммунводоканал

Инв.№ подл. | Подпись и дата | Взам. инв.№ | Инв.№ дубл. | Подпись и дата

МО9-06-01-14

▽3(▽)

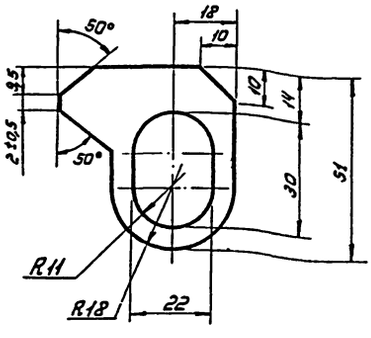

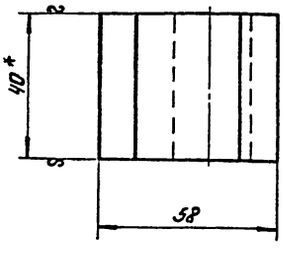

* Размер для справок.

Изм.	Лист	№докум.	Подп.	Дата
Разраб.		Москвитин		1973
Провер.		Смирнов		

Втулка-петля.

Литера	Масса	Масшт.
	0,08	1:1
Лист	Листов	

Лист 40 ГОСТ 5681-57* / ст.3 ГОСТ 14637-69

Гипрокоммунводоканал

Инв.№ подл. | Подпись и дата | Взам. инв.№ | Инв.№ дубл. | Подпись и дата

МО9-06-00-01

▽3(▽)

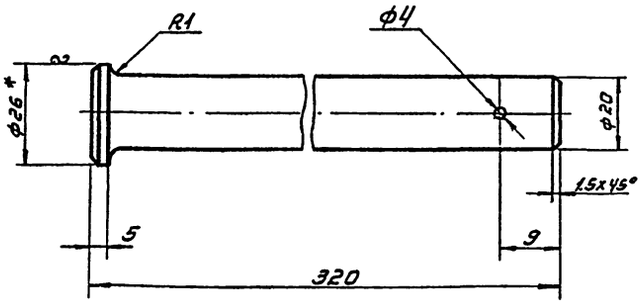

*Размер для справок.

Изм.	Лист	№докум.	Подпись	Дата
Разраб.		Москвитин		1973
Провер.		Смирнов		

Ось.

Литера	Масса	Масшт.
	0,78	1:1
Лист	Листов	

Круг 28 ГОСТ 2590-71 / ст.3 ГОСТ 535-58

Гипрокоммунводоканал

Инв.№ подл. | Подпись и дата | Взам. инв.№ | Инв.№ дубл. | Подпись и дата

Типовой проект №901-3-80 Альбом
Серия №

40-10-90-60Ш

2 (▽)

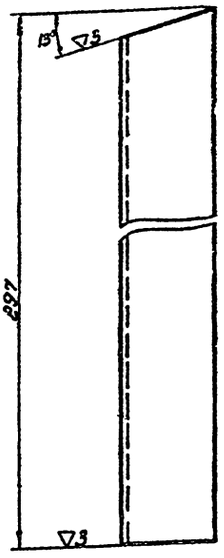

Изм.	Лист	N докум.	Подп.	Дата	
Разраб.		Москвитин		1973	
Провер.		Смирнов			
Н. контр.					
Утв.					

3.903-06-01-04

Уголок левый

Литера	Масса	Масштаб
	1.1	1:2
Лист	Листов	

Уголок равнобок. 50×50×5 ГОСТ 8509-72 / Ст.3 ГОСТ 535-58

Гипрокалининводканал

Инв.№ подл. | Подпись и дата | Взам. инв.№ | Инв.№ дубл. | Подпись и дата

50-10-90-60Ш

2 (▽)

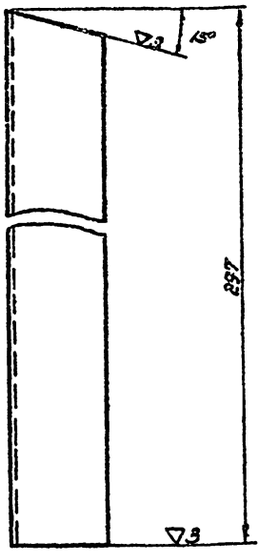

Изм.	Лист	N докум.	Подп.	Дата	
Разраб.		Москвитин		1973	
Провер.		Смирнов			
Н. контр.					
Утв.					

3.903-06-01-05

Уголок правый

Литера	Масса	Масштаб
	1.1	1:2
Лист	Листов	

Уголок равнобок. 50×50×5 ГОСТ 8509-72 / Ст.3 ГОСТ 535-58

Гипрокалининводканал

Инв.№ подл. | Подпись и дата | Взам. инв.№ | Инв.№ дубл. | Подпись и дата

10-10-90-60Ш

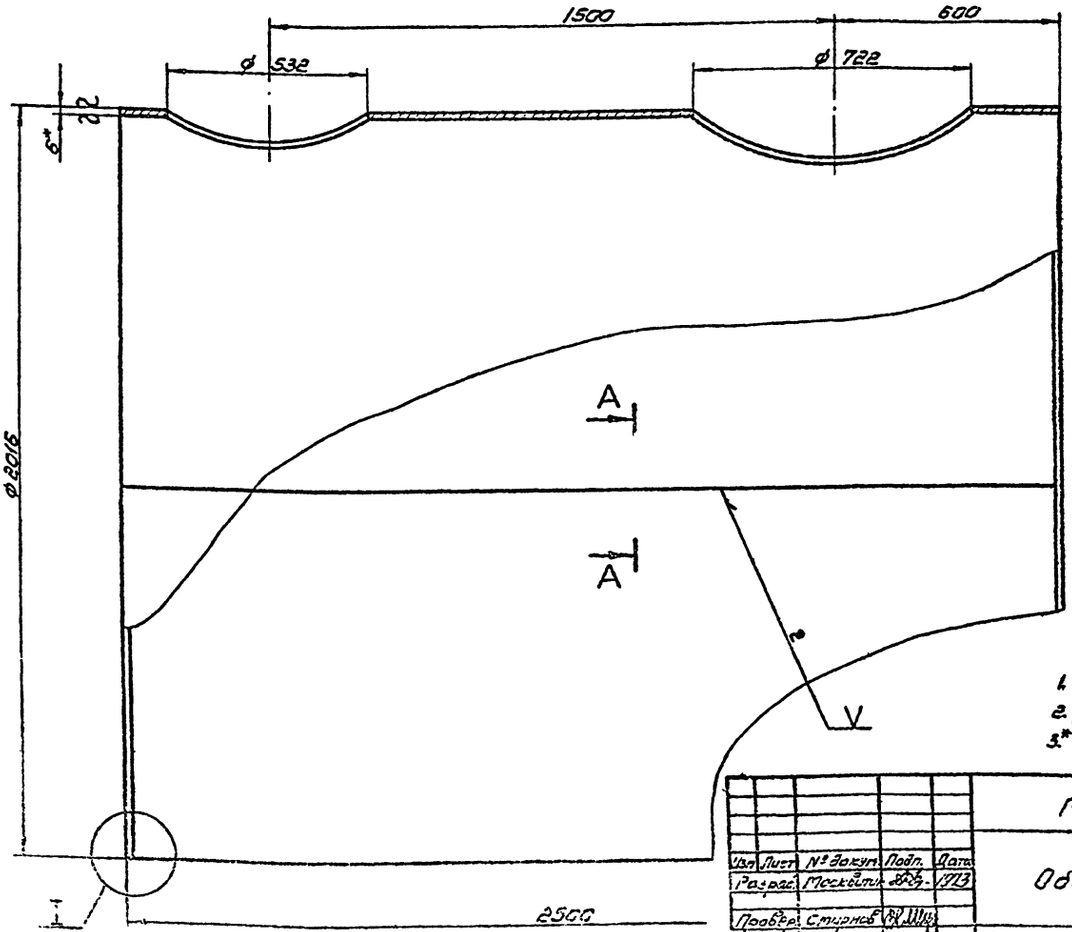

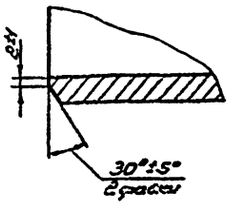

A-A
M 1:1

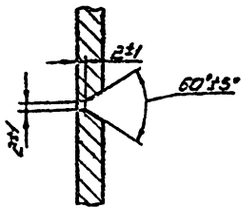

I
M 1:1

1. Сварить из двух листов.
2. Длина развертки Ср = 6330
3.* Размер для справок

Изм.	Лист	N докум.	Подп.	Дата	
Разраб.		Москвитин		1973	
Провер.		Смирнов			
Н. контр.					
Утв.					

3.903-06-01-01

Обечайка

Литера	Масса	Масштаб
	723,3	1:10
Лист	Листов	

Лист-6 ГОСТ 3681-57* / Ст.3 ГОСТ 14637-69

Гипрокалининводканал

Инв.№ подл. | Подпись и дата | Взам. инв.№ | Инв.№ дубл. | Подпись и дата

ТО.9-06-01-03

▽3 (▽)

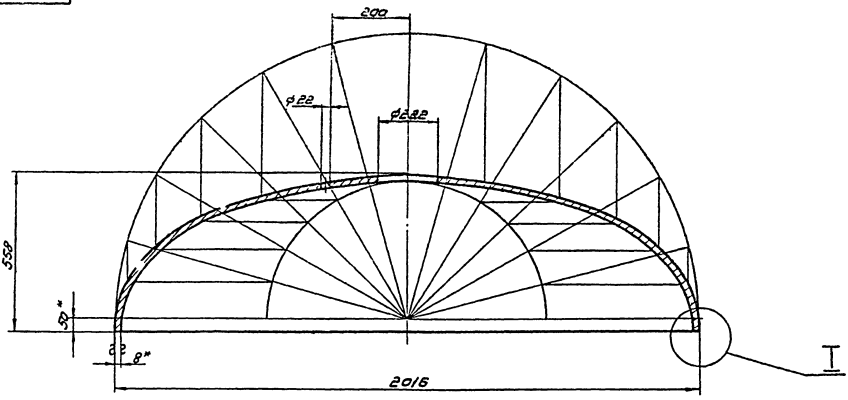

I
М1:1

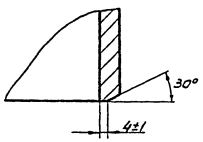

1. Размеры крышки согласно ГОСТ 6533-68
2. Диаметр развертки Д=2429
3.* Размеры для справок.

					ТО.9-06-01-03			
Изм.	Лист	№ докум.	Подп.	Дата	Крышка сферическая	Литер.	Масса	Масшт.
Разраб.		Москвитин		1973			288.0	1:10
Провер.		Стирнов				Лист	Листов	
					Лист 8 ГОСТ 5681-57* Ст3 ГОСТ 14637-69*	Гипрокоммунводоканал		

ТО.9-06-01-02

▽3 (▽)

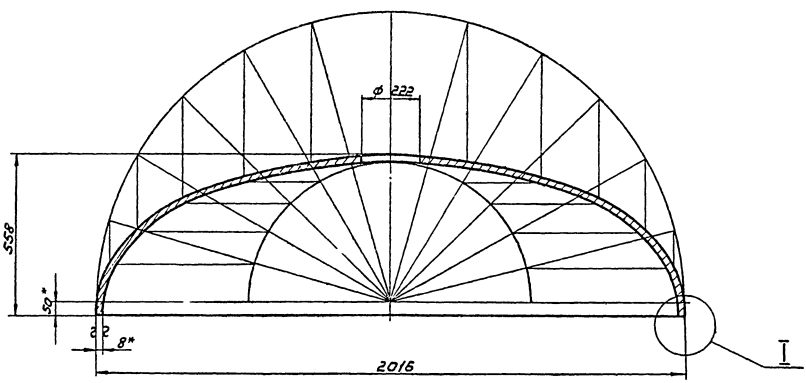

I
М1:1

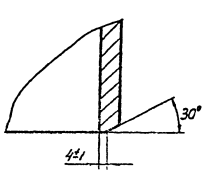

1. Размеры днища согласно ГОСТ 6533-68
2. Диаметр развертки Д=2429
3.* Размер для справок.

					ТО.9-06-01-02			
Изм.	Лист	N докум.	Подп.	Дата	Днище	Литер.	Масса	Масшт.
Разраб.		Москвитин		1973			288.4	1:10
Пров.		Стирнов				Лист	Листов	
					Лист 8 ГОСТ 5681-57* Ст3 ГОСТ 14637-69*	Гипрокоммунводоканал		

Типовой проект № 901-5-82 Альбом
Серия №

Инв.№ подл. | Подпись и дата | Взам.инв.№ | Инв.№ дубл. | Подпись и дата | Инв.№ подл.

Типовой проект № 901-3-80
Серия №

00-60-00-60W

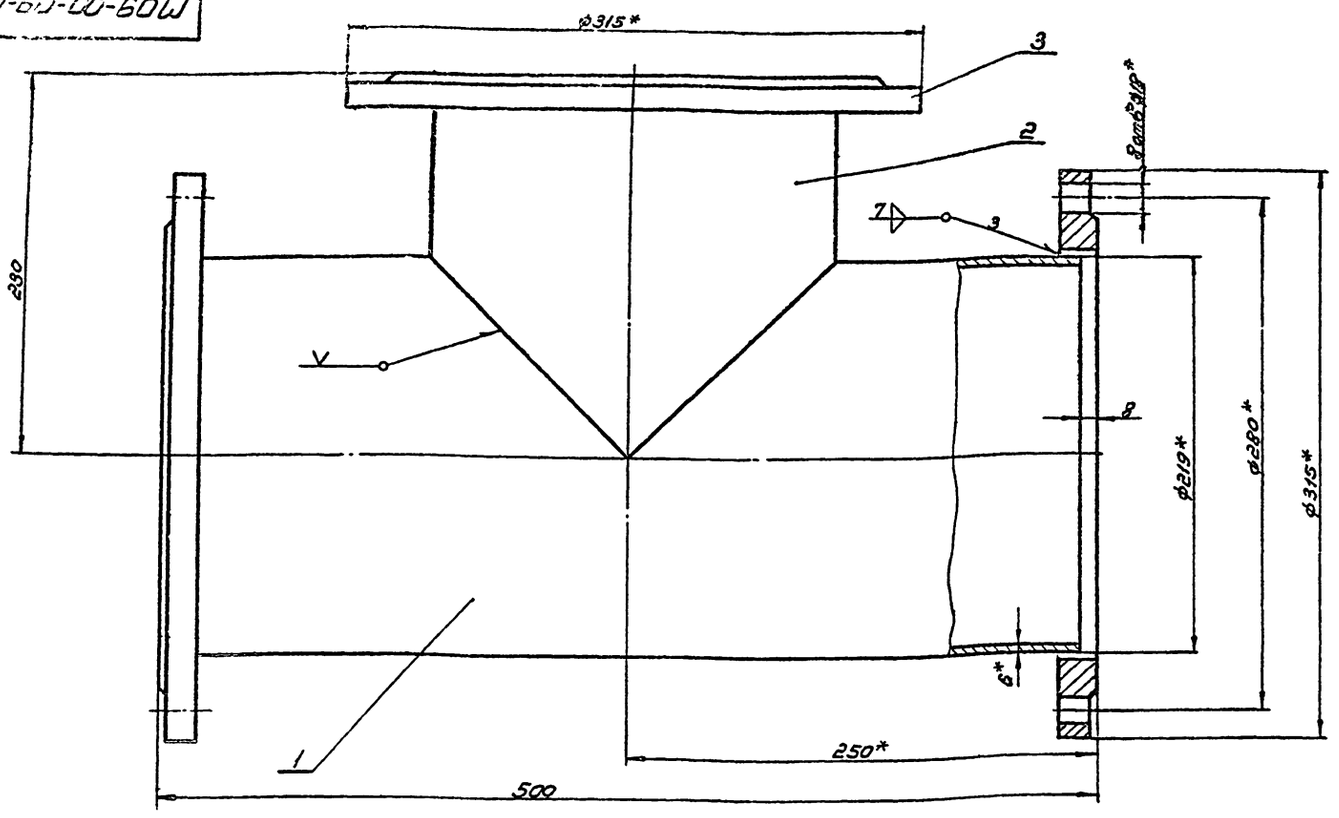

* Размеры для справок

Изм.	Лист	N докум.	Подпись	Дата
Разраб.		Москвитин		1973
Провер.		Смирнов		

М09-00-09-00

Тройник 200

Литера	Масса	Масшт.
	33,3	1:2

Лист | Листов

Гипрокоммунводоканал

Инв. N подл. | Подпись и дата | Взам. инв. N | Инв. N дубл. | Подпись и дата

10-60-00-60W

▽3 (▽)

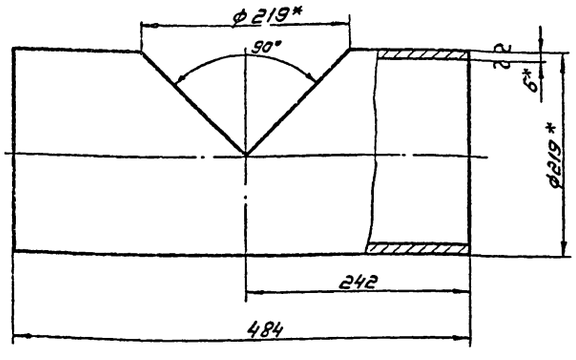

* Размеры для справок

Изм.	Лист	N докум.	Подпись	Дата
Разраб.		Москвитин		1973
Провер.		Смирнов		

М09-00-09-01

Патрубок

Литера	Масса	Масшт.
	14.2	1:4

Лист | Листов

Труба 219×6-10-В
ГОСТ 8732-70

Гипрокоммунводоканал

Формат	Зона	Поз.	Обозначение	Наименование	Кол.	Примечание
				Детали		
11		1	М09-00-09-01	Патрубок	1	
11		2	М09-00-09-02	Штуцер	1	
				Стандартные изделия		
		3	ГОСТ 1255-67*	Фланец 200-2,5	3	×4,7×14,2

Изм.	Лист	N докум.	Подпись	Дата
Разраб.		Москвитин		1973
Провер.		Смирнов		
Н. конт.				
Утв.				

М09-00-09-00

Тройник

Лит.	Лист	Листов

Гипрокоммунводоканал

Инв. N подл. | Подпись и дата | Взам. инв. N | Инв. N дубл. | Подпись и дата

Типовой проект №901-3-80 Альбом
Серия №

М09-00-09-02

▽3 (▽)

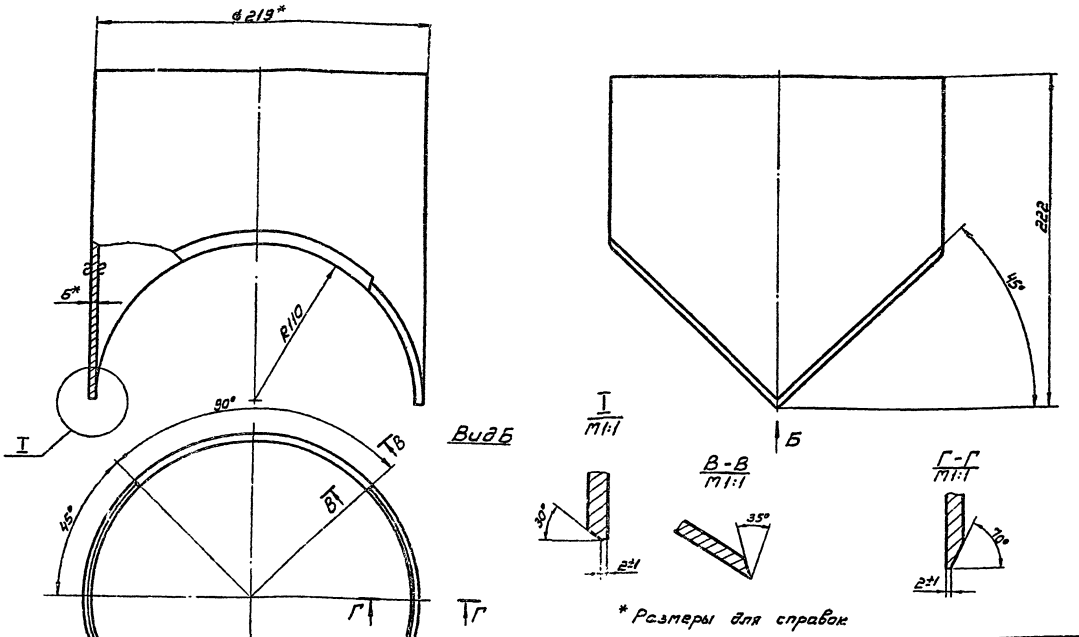

* Размеры для справок

Изм.	Лист	N докум.	Подп.	Дата	М09-00-09-02			
Разраб.		Москвитин		1973	Штуцер	Литер	Масса 4,9	Масшт. 1:2
Провер.		Смирнов				Лист	Листов	
					Труба 219×6-10В ГОСТ 8732-70	Гипрокоммунводоканал		

Инв. N подл. | Подпись и дата | Взам. инв. N | Инв. N дубл. | Подпись и дата

М09-00-11-00

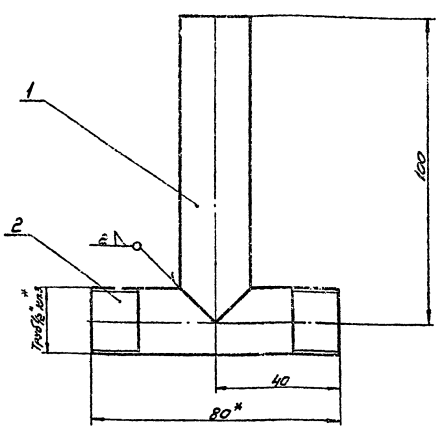

* Размер для справок

Изм.	Лист	N докум.	Подп.	Дата	М09-00-11-00			
Разраб.		Москвитин		1973	Переходник	Литера	Масса 0,24	Масшт. 1:1
Провер.		Смирнов				Лист	Листов	
						Гипрокоммунводоканал		

Подп. | Подпись и дата | Взам. инв. N | Инв. N дубл. | Подпись и дата

Формат	Зона	Поз.	Обозначение	Наименование	Кол.	Примечание
				Детали		
б/4		1	М09-00-11-01	Труба ℓ=100	1	0,12
				Труба 15 ГОСТ 3262-62		
		2	М09-00-00-05	Переходник	1	заиств.

Изм.	Лист	N докум.	Подп.	Дата	М09-00-11-00			
Разраб.		Москвитин		1973	Переходник	Лит.	Лист	Листов
Провер.		Смирнов				Гипрокоммунводоканал		

Инв. N подл. | Подпись и дата | Взам. инв. N | Инв. N дубл. | Подпись и дата

Типовой проект № 901-3-80 Серия 3

МО.3-00-15-00

~(▽)

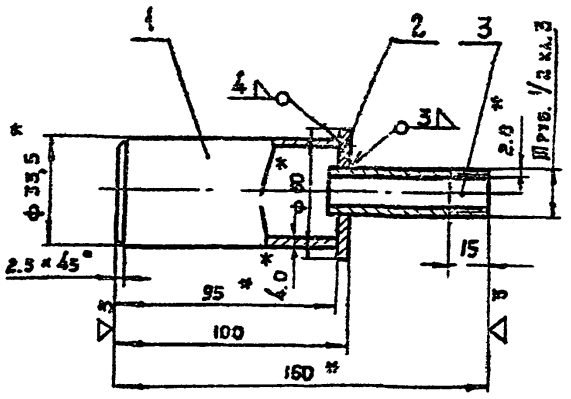

* Размеры для справок

Форм.	Зона	Поз.	Обозначение	Наименование	К-во	Примечание
				Детали		
Б/ч		1	МО9-00-15-01	Труба 25 гост 3262-62 ℓ = 95	1	0.35
Б/ч		2	МО9-00-15-02	Кольцо Ф 60 х Ф 22		
				Лист 5 гост 5681-57 *		
				Ст.3 гост 14637-69 *	1	0,096
Б/ч		3	МО9-00-15-03	Штуцер ℓ = 70	1	0,09
				Труба 15 гост 3262-62		

Изм.	Лист	№ докум.	Подп.	Дата
Разраб.		Москвитин		1973
Провер.		Смирнов		

МО9-00-15-00

Переходник

Литер.	Масса	М-б
	0.55	1:2

Лист | Листов

Гипрокоммунводоканал

Подпись и дата | Инв. № дубл. | Взам. инв. № | Подпись и дата | Инв. № подл.

МО.9-00-00-09

▽3(▽)

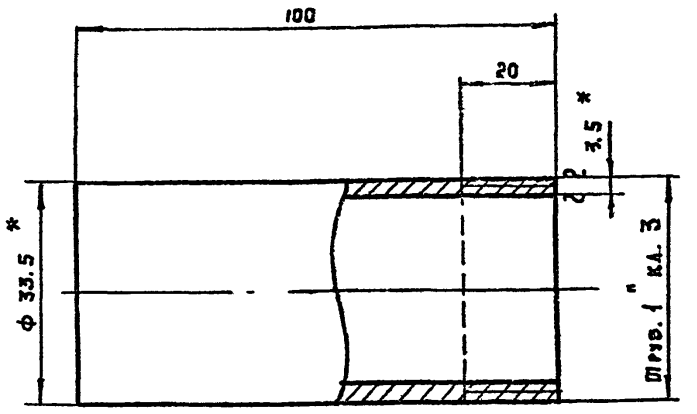

* Размеры для справок

Изм.	Лист	№ докум.	Подпись	Дата
Разраб.		Москвитин		1973
Провер.		Смирнов		

МО.9-00-00-07

Штуцер

Литера	Масса	М-б
	0.4	1:1

Лист | Листов

Труба 25 гост 3262-62

Гипрокоммунводоканал

Подпись и дата | Инв. № дубл. | Взам. инв. № | Подпись и дата | Инв. № подл.

МО.9-00-00-06

▽3(▽)

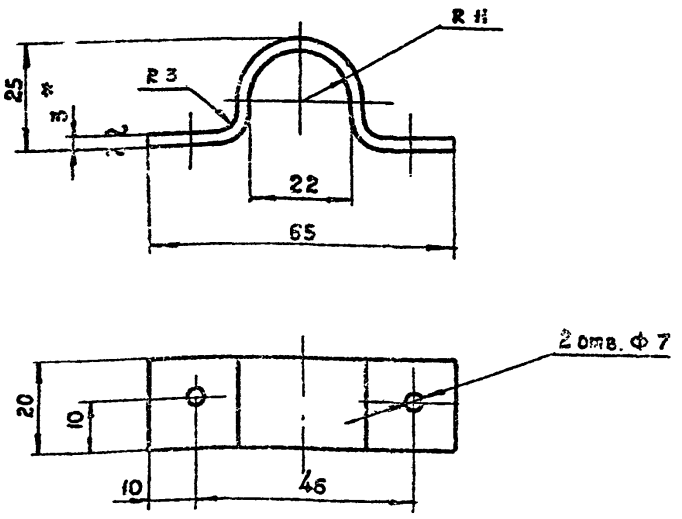

1. Длина развёртки ≈ 94
2. * Размер для справок

Изм.	Лист	№ докум.	Подп.	Дата
Разраб.		Москвитин		1973
Провер.		Смирнов		

МО.9-00-00-06

Хомут

Литера	Масса	М-б
	0,04	1:1

Лист | Листов

Лист 3 гост 3680-57 * / Ст.3 гост 16523-70

Гипрокоммунводоканал

Подпись и дата | Инв. № дубл. | Взам. инв. № | Подпись и дата | Инв. № подл.

МО.9-00-00-05

▽3(▽)

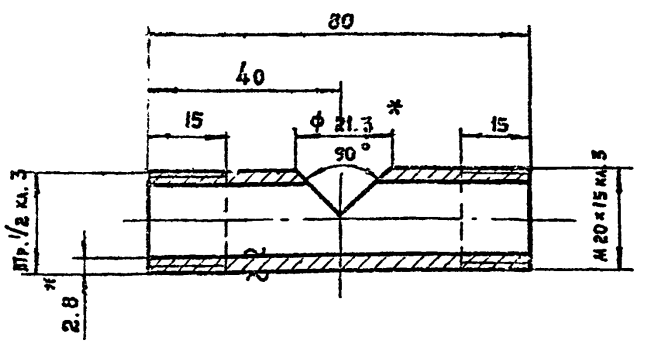

* Размеры для справок

Изм.	Лист	№ докум.	Подп.	Дата
Разраб.		Москвитин		1973
Провер.		Смирнов		

МО9-00-00-05

Переходник

Литера	Масса	М-б
	0,12	1:1

Лист | Листов

Труба 15 гост 3262-62

Гипрокоммунводоканал

Подпись и дата | Инв. № дубл. | Взам. инв. № | Подпись и дата | Инв. № подл.

Типовой проект №901-3-30
Серия №

Поз.	Обозначение	Наименование		Примечание
		Детали		
1	М0.9-00-16-01	Поручень ℓ=8700 труба 15 гост 3262-62	2×3.46=6.92	
2	М0.9-00-16-02	Уголок ℓ=3000 Уголок 50х50х4 гост 8509-57 Уголок ст.3 гост 535-58	2×2.15=18.3	
3	М0.9-00-16-03	Связь ℓ=580 труба 15 гост 3262-62	16×0.74=11.8	

Изм.	Лист	№докум.	Подпись	Дата
Разраб.		Москвитин		1973
Провер.		Смирнов		
Н.контр.		Смирнов		
Утв.		Баздак		

М0.9-00-16-00

Лестница.

Лит. | Лист | Листов

Гипрокоммунводоканал

Инв.№ подл. | Подпись и дата | Взам.инв.№ | Инв.№ дубл. | Подпись и дата

М07-00-00-10

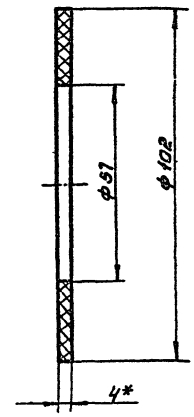

* Размер для справок.

Изм.	Лист	№докум.	Подп.	Дата
Разраб.		Свет		1973
Провер.		Смирнов		

Прокладка

Резина пищевая
S=4 ГОСТ 7338-65*

Литера	Масса	Масштаб
	0.002	1:1
Лист	Листов	
Гипрокоммунводоканал		

Инв.№ подл. | Подпись и дата | Взам.инв.№ | Инв.№ дубл. | Подпись и дата

М0.9-00-16-00

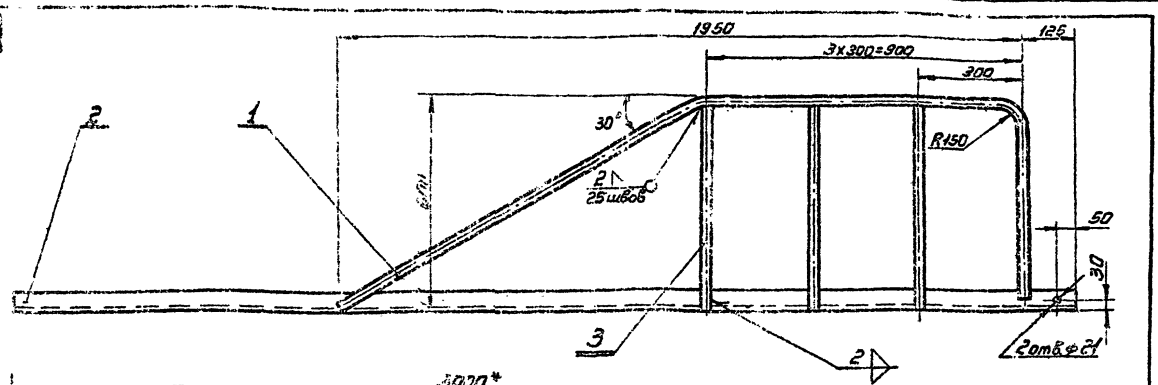

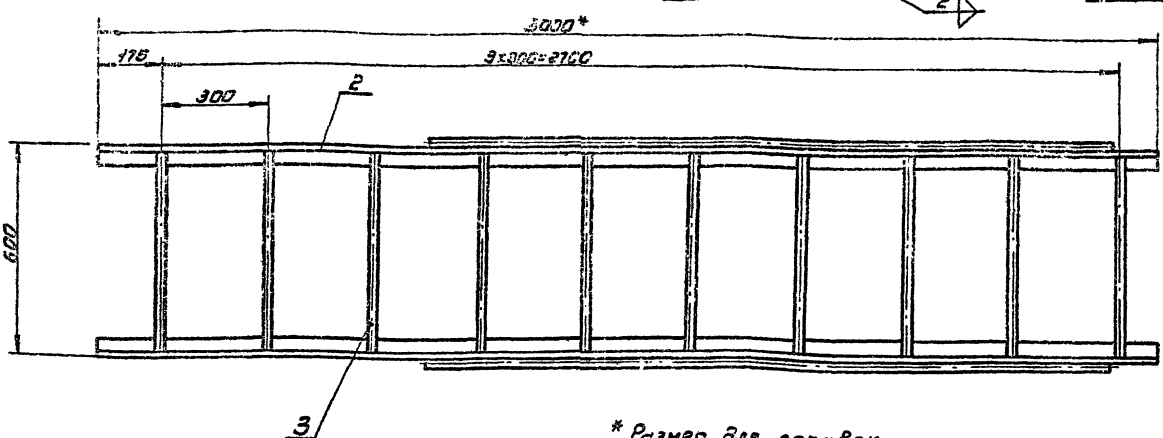

* Размер для справок.

Изм.	Лист	№докум.	Подп.	Дата
Разраб.		Москвитин		1973
Провер.		Смирнов		
Т.контр.		Смирнов		
Нач.отд.		Баздак		
Н.контр.		Смирнов		
Утв.		Баздак		

М0.9-00-16-00

Лестница

Литера	Масса	Масштаб
	37.0	1:10
Лист	Листов	
Гипрокоммунводоканал		

Инв.№ подл. | Подпись и дата | Взам.инв.№ | Инв.№ дубл. | Подпись и дата

Типовой проект № 901-3-80
Серия № 2

МО.9-00-07-01

▽3 (▽)

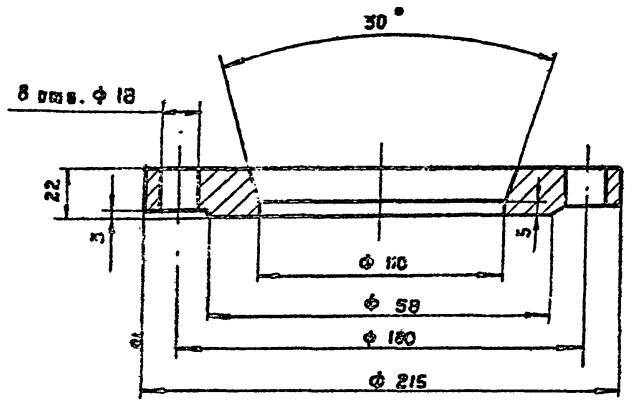

Изм.	Лист	№ докум.	Подп.	Дата
Разраб.		Москвитин		1973
Провер.		Смирнов		

МО.9-00-07-01

Фланец

Литера	Масса	М-5
	3.9	1:2
Лист	Листов	

Лист 25 ГОСТ 5681-57 / Ст.5 ГОСТ 14637-69

Гипрокоммунводоканал

Формат	Зона	Поз.	Обозначение	Наименование	К-во	Примечание
				Детали		
Б/4		1	МО.9-00-17-01	Труба ℓ = 400	1	4.0
				Труба 108×4-10-В		
				ГОСТ 8732-70		
		2	МО.9-00-07-01	Фланец	1	Заимств.
				Стандартные изделия		
		3	МСН 120-67/ммсс ссс	Отвод 90°	1	2.42
		4	ГОСТ 1255-67	Фланец 100×10	4	3.96

Инв. № подл. | Подпись и дата | Взам. инв. № | Инв. № дубл. | Подпись и дата

МО.9-00-17-00

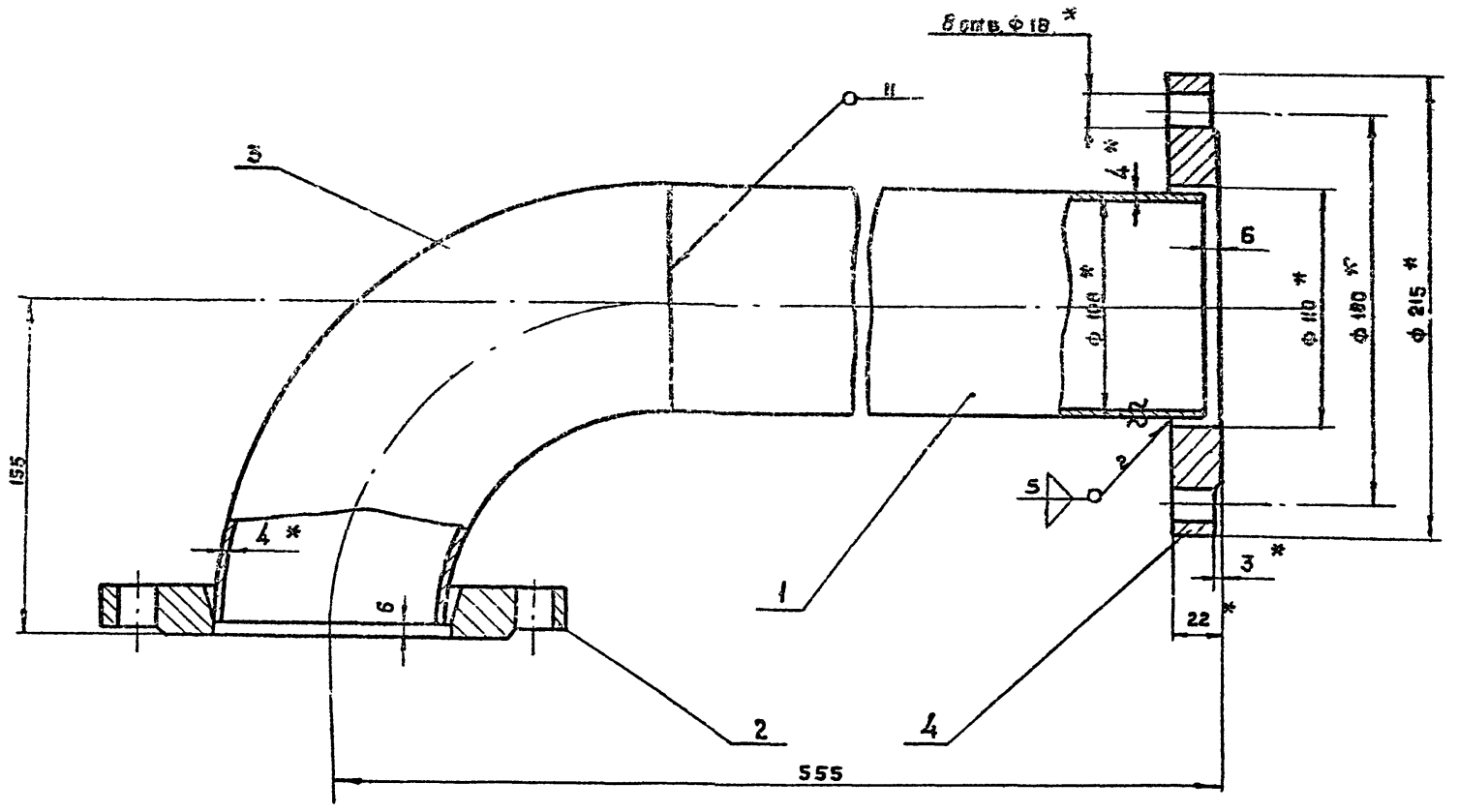

* Справочные размеры

Изм.	Лист	№ докум.	Подп.	Дата
Разраб.		Москвитин		1973
Провер.		Смирнов		

МО.9-00-17-00

Отвод

Литера	Масса	М-5
	14.28	1:2
Лист	Листов	

Гипрокоммунводоканал

Инв. № подл. | Подпись и дата | Взам. инв. № | Инв. № дубл. | Подпись и дата

01-10-00-60Ш

▽3

Типовой проект №901-3-80 Альбом
Серия №

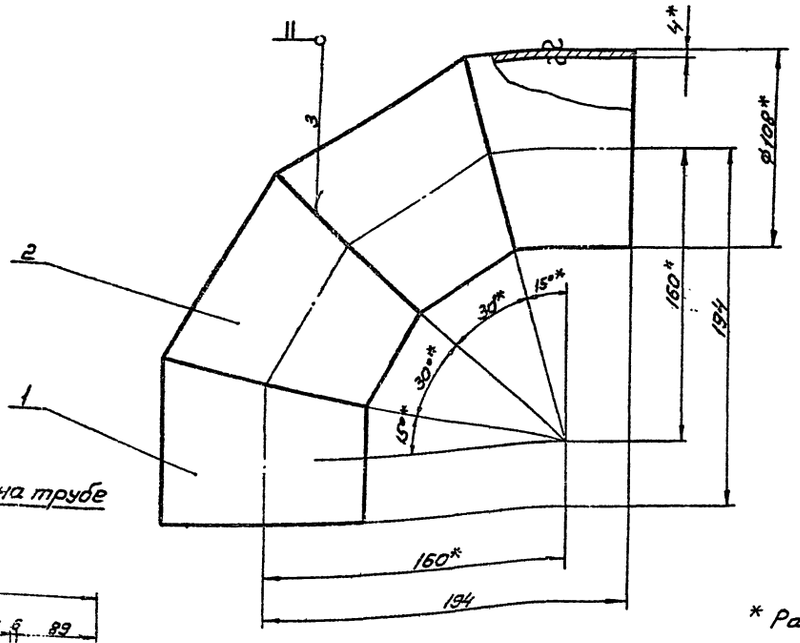

Разметка секций на трубе
М1:4

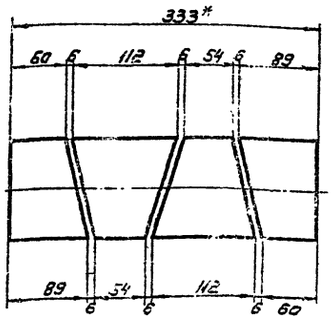

* Размеры для справок

Изм.	Лист	N докум.	Подп.	Дата	М09-00-01-10			
Разраб.		Свет		1973	Колено	Литер.	Масса 3,22	Масшт. 1:2
Провер.		Смирнов				Лист	Листов	
						Гипрокоммунводоканал		

Формат	Зона	Поз.	Обозначение	Наименование	Кол.	Примечание
				Детали		
б/ч		1	М09-00-01-11	Секция I	2	1,4
				Труба 108×4-10-В		
				ГОСТ 8732-70		
б/ч		2	М09-00-01-12	Секция II	2	1,8
				Труба 108×4-10-В		
				ГОСТ 8732-70		

Изм.	Лист	N докум.	Подп.	Дата	М09-00-01-10			
Разраб.		Свет		1973	Колено	Лит.	Лист	Листов
Провер.		Смирнов				Гипрокоммунводоканал		
Н. контр.		Смирнов						
Утв.		Бадак						

Формат	Зона	Поз.	Обозначение	Наименование	Кол.	Примечание
				Детали		
12		1	М09-00-01-10	Колено	2	
11		2	М09-00-01-01	Патрубок	1	
11		3	М09-00-01-02	Отвод	1	
б/ч		4	М09-00-01-03	Штуцер ℓ=110	1	0,13
				Труба 15 ГОСТ 3262-62		по данному чертежу
				Стандартные изделия		
		5	ГОСТ 1255-67	Фланец 100-10	3	11,88

Изм.	Лист	N докум.	Подп.	Дата	М09-00-01-00			
Разраб.		Свет		1973	Коллектор	Лит.	Лист	Листов
Провер.		Смирнов				Гипрокоммунводоканал		
Н. контр.		Смирнов						
Утв.		Бадак						

Инв. N подл. | Подпись и дата | Взам. инв. N | Инв. N дубл. | Подпись и дата

Типовой проект № 901-3-90 Альбом
Серия №

МО.9-00-01-02

▽3 (▽)

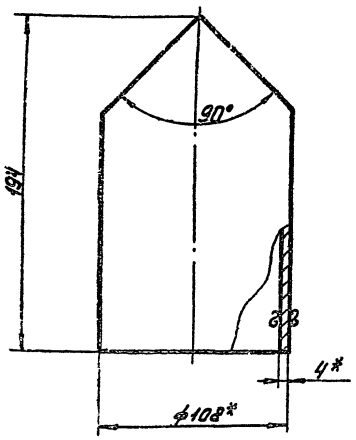

*Размеры для справок.

Изм.	Лист	№ докум.	Подп.	Дата	МО.9-00-01-02	Литер.	Масса	Масшт.
Разраб.		свет		1973	Отвод		2.0	1:2
Провер.		смирнов			Труба 108×4-10-В ГОСТ 8732-70	Лист	Листов	
						Гипрокоммунводоканал		

МО.9-00-01-01

▽3 (▽)

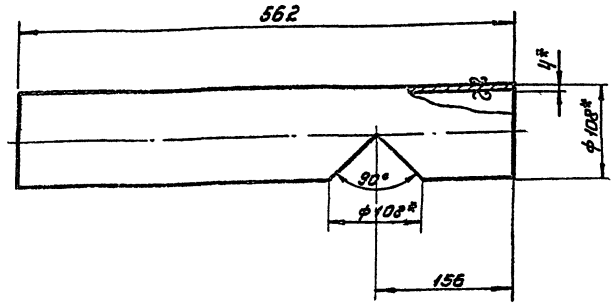

*Размеры для справок.

Изм.	Лист	№ докум.	Подпись	Дата	МО.9-00-01-01	Литер.	Масса	Масшт.
Разраб.		свет		1973	Патрубок		5.5	1:4
Провер.		смирнов			Труба 108×4-10-В ГОСТ 8732-70	Лист	Листов	
						Гипрокоммунводоканал		

МО.9-00-01-00

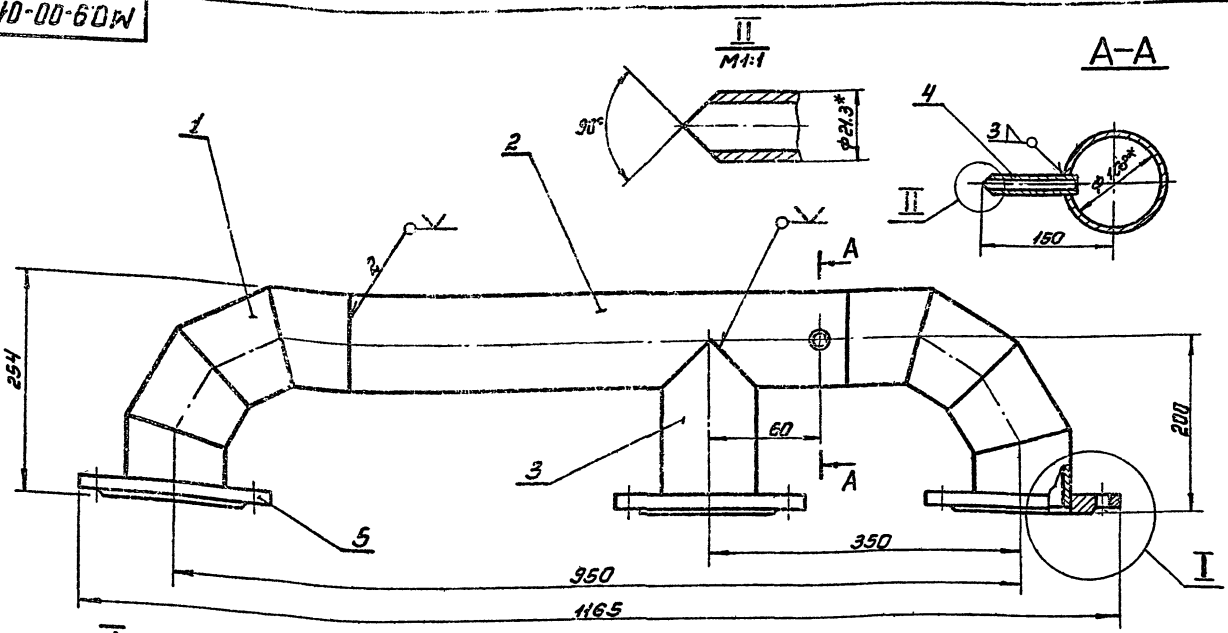

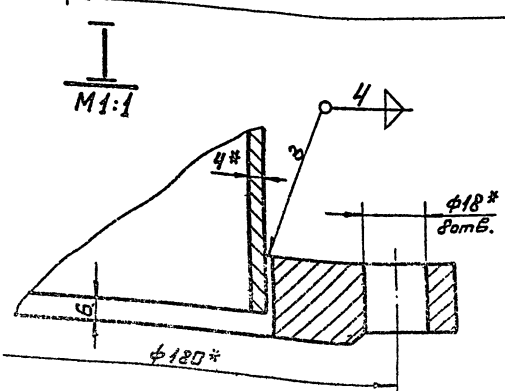

* Размеры для справок.

Изм.	Лист	№ докум.	Подп.	Дата	МО.9-00-01-00	Литер.	Масса	Масшт.
Разраб.		свет		1973	Коллектор		25.8	1:4
Провер.		смирнов				Лист	Листов	
						Гипрокоммунводоканал		

МО.9-00-00-04

▽ 3 (▽)

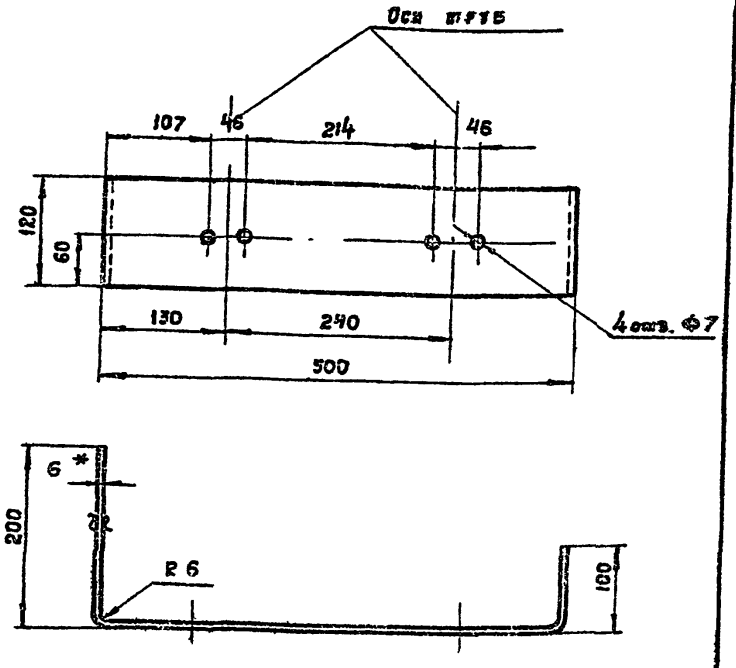

1. * Размер для справок
2. Длина развертки 830

Изм.	Лист	№ докум.	Подп.	Дата
Разраб.		Москвитин		1973
Провер.		Смирнов		

МО.9-00-00-04

Кронштейн

Литера	Масса	М-Б
	4,4	1:5

Лист | Листов

ГОСТ 5681-57
Лист Ст.3 ГОСТ 14637-69

Гипрокоммунводоканал

МО.9-00-00-03

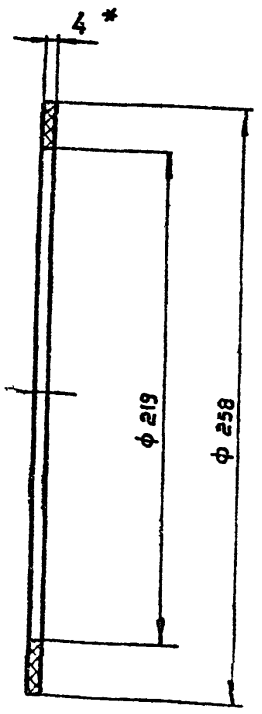

* Размер для справок

Изм.	Лист	№ докум.	Подпись	Дата
Разраб.		Москвитин		1973
Провер.		Смирнов		

МО.9-00-00-03

Прокладка

Литера	Масса	М-Б
	0,094	1:2

Лист | Листов

Резина пищевая
ГОСТ 7338-65 б=4

Гипрокоммунводоканал

МО.9-00-00-02

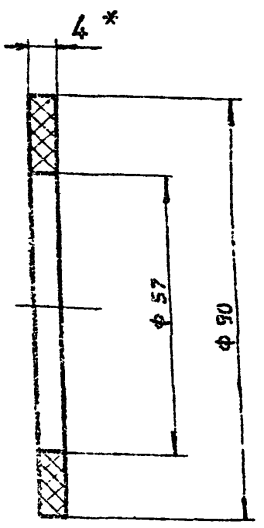

* Размер для справок

Изм.	Лист	№ докум.	Подп.	Дата
Разраб.		Москвитин		1973
Провер.		Смирнов		

МО.9-00-00-02

Прокладка

Литер	Масса	Масштаб
	0,024	1:1

Лист | Листов

Резина пищевая б=4
ГОСТ 7338-65

Гипрокоммунводоканал

МО7-00-00-11

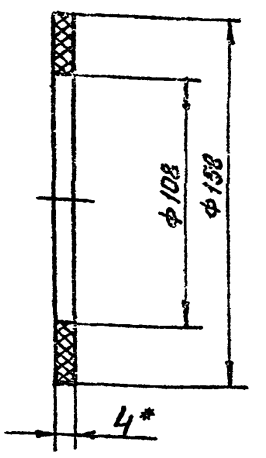

*Размер для справок

Изм.	Лист	№ докум.	Подп.	Дата
Разраб		Свет		1973
Провер.		Смирнов		

МО7-00-00-11

Прокладка

Литер.	Масса	Масшт.
	0,007	1:2

Лист | Листов

Резина кислотощелоче стойкая S=4
ГОСТ 7338-65*

Типовой проект № 901-3-80 Серия №

М07-00-00-17

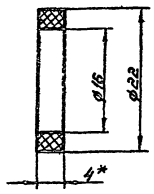

*Размер для справок

Изм.	Лист	N докум.	Подп.	Дата	М07-00-00-17	Литер	Масса	Масшт.
Разраб.		Свет		1973	Прокладка		0,0003	2:1
Провер.		Смирнов				Лист	Листов	
					Резина техническая кислотощелочестойкая б=4 ГОСТ 7338-65	Гипрокоммунводоканал		

Подпись и дата | Инв. N дубл. | Взам. инв. N | Подпись и дата | Инв. N подл.

М07-00-00-02

~(▽)

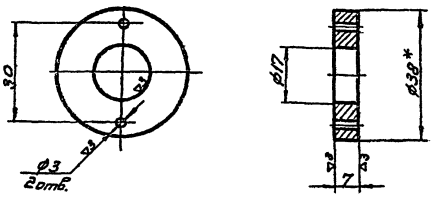

Размер для справок

Изм.	Лист	N докум.	Подп.	Дата	М07-00-00-02	Литера	Масса	Масш.
Разраб.		Свет		1973	Кольцо уплотнительное		0,05	1:1
Провер.		Смирнов				Лист	Листов	
					Круг 38 ГОСТ 2590-71 / Ст.3 ГОСТ 535-58	Гипрокоммунводоканал		

Подпись и дата | Инв. N дубл. | Взам. инв. N | Подпись и дата | Инв. N подл.

М07-00-00-03

▽3 (▽)

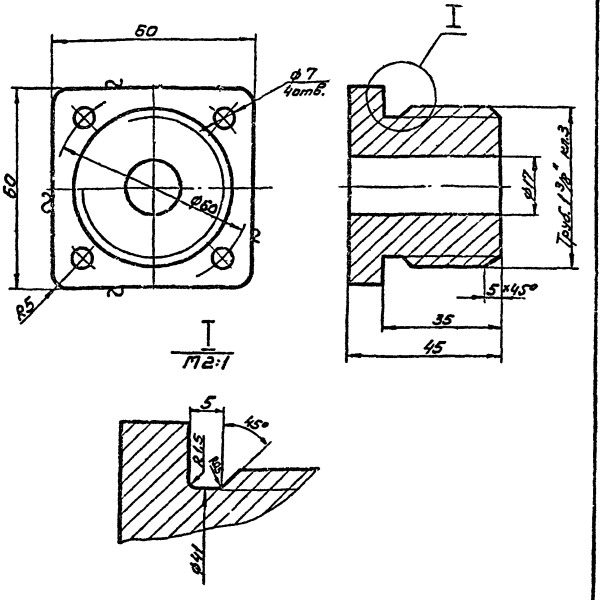

Изм.	Лист	N докум.	Подп.	Дата	М07-00-00-03	Литера	Масса	Масшт.
Разраб.		Свет		1973	Пробка		0,55	1:1
Провер.		Смирнов				Лист	Листов	
					1Х18Н9Т ГОСТ 5949-61	Гипрокоммунводоканал		

Подпись и дата | Инв. N дубл. | Взам. инв. N | Подпись и дата | Инв. N подл.

М07-00-00-04

▽3 (▽)

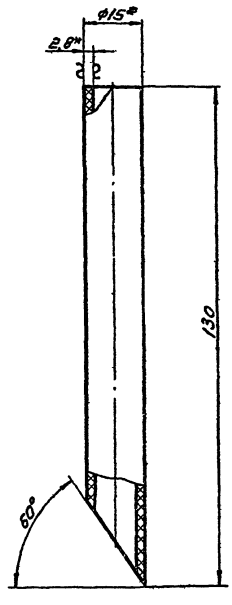

* Размеры для справок

Изм.	Лист	N докум.	Подп.	Дата	М07-00-00-04	Литера	Масса	Масшт.
Разраб.		Свет		1973	Трубка		0,02	1:1
Провер.		Смирнов				Лист	Листов	
					Трубка винипластовая ТУ МХП 4251-54	Гипрокоммунводоканал		

Подпись и дата | Инв. N дубл. | Взам. инв. N | Подпись и дата | Инв. N подл.

Типовой проект № 901-3-80 Альбом
Серия №

М07-00-00-13

▽3 (▽)

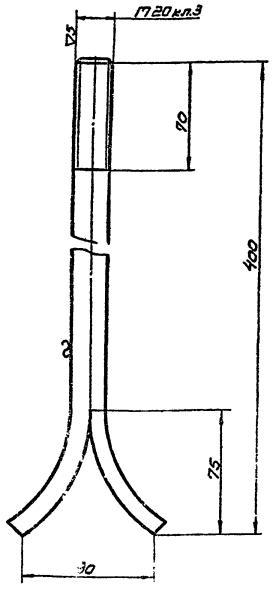

Длина заготовки 420

Изм.	Лист	№ докум.	Подп.	Дата	М07-00-00-13	Литера	Масса	Масшт.
Разраб.		Свет		1973	Болт анкерный		1,0	1:2
Провер.		Смирнов				Лист	Листов	
					Круг 20 ГОСТ 2590-71 / Ст.3 ГОСТ 535-58	Гипрокоммунводоканал		

Инв. № подл. | Подпись и дата | Взам. инв. № | Инв. № дубл. | Подпись и дата

М07-00-00-14

▽3 (▽)

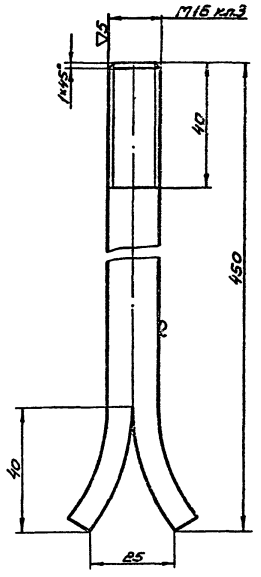

Длина заготовки 460

Изм.	Лист	№ докум.	Подп.	Дата	М07-00-00-14	Литера	Масса	Масшт.
Разраб.		Свет		1973	Болт анкерный		0,65	1:1
Провер.		Смирнов				Лист	Листов	
					Круг 16 ГОСТ 2590-71 / Ст.3 ГОСТ 535-58	Гипрокоммунводоканал		

Инв. № подл. | Подпись и дата | Взам. инв. № | Инв. № дубл. | Подпись и дата

М07-00-00-15

▽3 (▽)

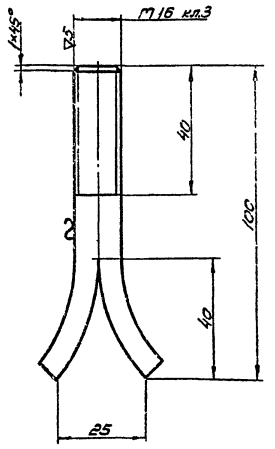

Длина заготовки 110

Изм.	Лист	№ докум.	Подп.	Дата	М07-00-00-15	Литера	Масса	Масшт.
Разраб.		Свет		1973	Болт анкерный		0,16	1:1
Провер.		Смирнов				Лист	Листов	
					Круг 16 ГОСТ 2590-71 / Ст.3 ГОСТ 535-58	Гипрокоммунводоканал		

Инв. № подл. | Подпись и дата | Взам. инв. № | Инв. № дубл. | Подпись и дата

М07-00-00-16

▽3 (▽)

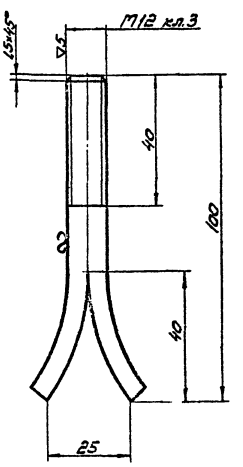

Длина заготовки 110

Изм.	Лист	№ докум.	Подп.	Дата	М07-00-00-16	Литера	Масса	Масшт.
Разраб.		Свет		1973	Болт анкерный		0,09	1:1
Провер.		Смирнов				Лист	Листов 1	
					Круг 12 ГОСТ 2590-71 / Ст.3 ГОСТ 535-58	Гипрокоммунводоканал		

Инв. № подл. | Подпись и дата | Взам. инв. № | Инв. № дубл. | Подпись и дата

Типовой проект № 901-3-60 Серия №

Формат	Зона	Поз.	Обозначение	Наименование	Кол.	Примечание
				Детали		
11		1	М07-04-03-01	Ручка	1	заимств.
11		2	М07-04-03-02	Втулка - петля	2	заимств.
				Стандартные изделия		
		3	ГОСТ 12836-67	Заглушка 500-2,5	1	44,44

Изм.	Лист	N докум.	Подп.	Дата
Разраб.		Москвитин		1973
Провер.		Стирнов		

М07-04-05-00

Крышка люка ф 500

Лит. | Лист | Листов

Гипрокоммунводоканал

Инв. N подл. | Подпись и дата | Взам. инв. N | Инв. N дубл. | Подпись и дата

Формат	Зона	Поз.	Обозначение	Наименование	Кол.	Примечание
				Детали		
11		1	М07-04-03-01	Ручка	1	
11		2	М07-04-03-02	Втулка - петля	2	
				Стандартные изделия		
		3	ГОСТ 12836-67	Заглушка 700-2,5	1	105

Изм.	Лист	N докум.	Подпись	Дата
Разраб.		Кагырина		1973
Провер.		Стирнов		

М07-04-03-00

Крышка люка

Литер. | Лист | Листов

Гипрокоммунводоканал

Инв. N подл. | Подпись и дата | Взам. инв. N | Инв. N дубл. | Подпись и дата

М07-04-05-00

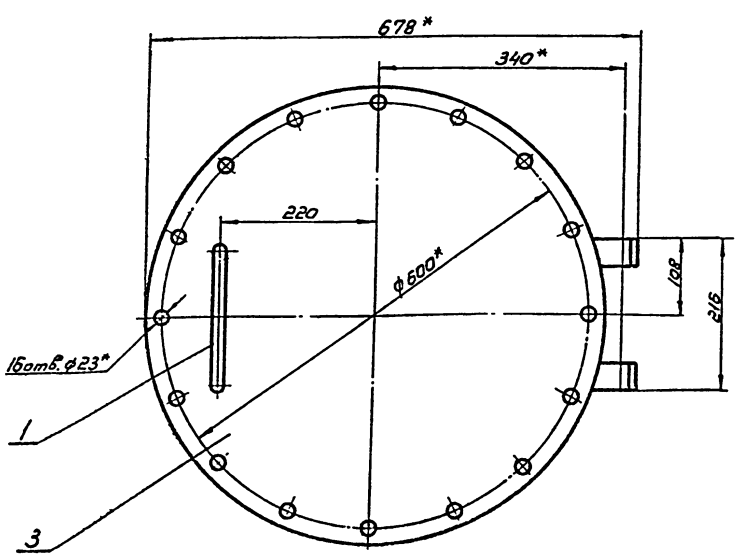

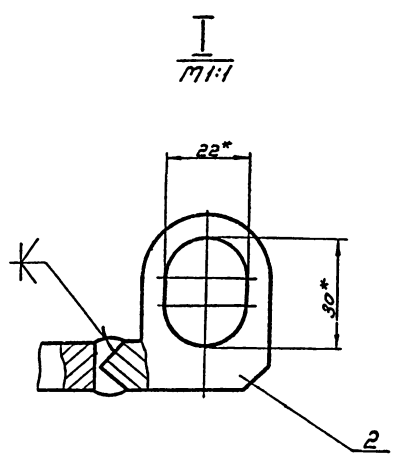

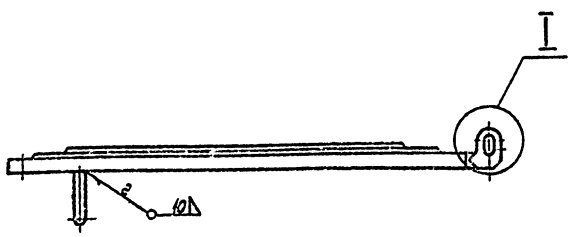

* Размеры для справок

Изм.	Лист	N докум.	Подп.	Дата
Разраб.		Москвитин		1973
Провер.		Стирнов		

М07-04-05-00

Крышка люка

Литера	Масса	Масшт.
	45,4	1:5

Лист | Листов

Гипрокоммунводоканал

Инв. N подл. | Подпись и дата | Взам. инв. N | Инв. N дубл. | Подпись и дата

Типовой проект №901-3-80 Альб. Серия №

1. Ручка

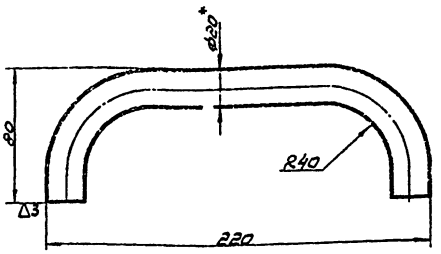

1. Длина развертки -297
2.* Размер для справок

Изм.	Лист	N докум.	Подп.	Дата	1407-04-03-01		
Разраб.		Кагырина		1973	Ручка	Литер. / Масса / Масшт.	
Провер.		Стырнов					0,7 / 1:2
						Лист / Листов	
					Круг 20 ГОСТ 2590-71 / Ст3. ГОСТ 535-88	Гипрокоммунводоканал	

Инв.№ подл. | Подпись и дата | Взам.инв.№ | Инв.№ дубл. | Подпись и дата

2. Втулка-петля

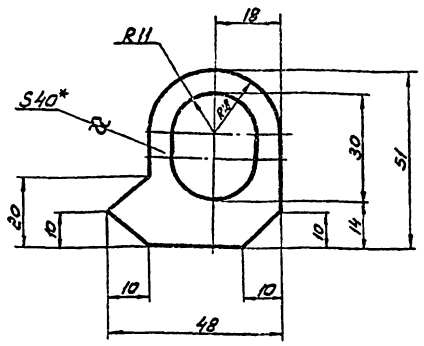

* Размер для справок

Изм.	Лист	N докум.	Подп.	Дата	1407-04-03-02		
Разраб.		Кагырина		1973	Втулка-петля	Литера / Масса / Масшт.	
Провер.		Стырнов					0,07* / 1:1
						Лист / Листов	
					Лист 40 ГОСТ 5681-57* / Ст.3 ГОСТ 14637-69*	Гипрокоммунводоканал	

Инв.№ подл. | Подпись и дата | Взам.инв.№ | Инв.№ дубл. | Подпись и дата

3. Крышка люка

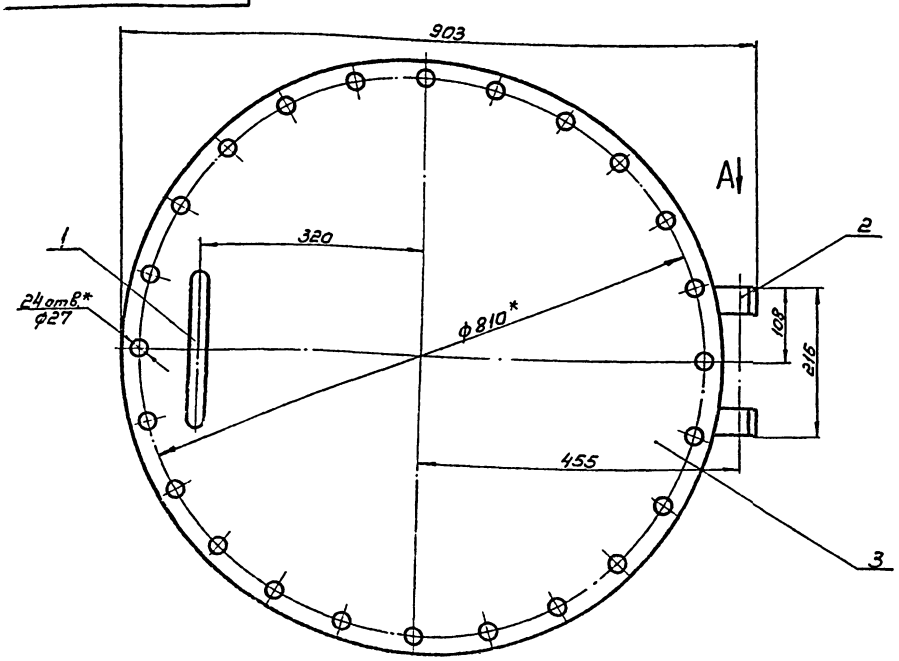

Вид А
М1:1

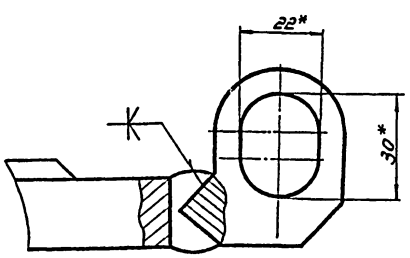

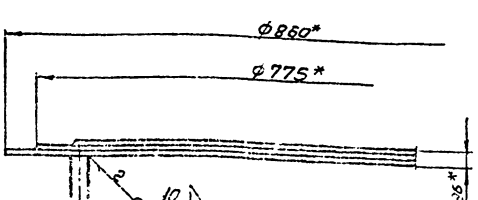

* Размер для справок

Изм.	Лист	N докум.	Подп.	Дата	1407-04-03-00		
Разраб.		Кагырина		1973	Крышка люка	Литер. / Масса / Масшт.	
Провер.		Стырнов					10б / 1:5
						Лист / Листов	
						Гипрокоммунводоканал	

Инв.№ подл. | Подпись и дата | Взам.инв.№ | Инв.№ дубл. | Подпись и дата

gost.e-ecolog.ru