ТИПОВОЙ ПРОЕКТ
901-3-264-89

ЗДАНИЕ СТАНЦИИ ОБЕЗЖЕЛЕЗИВАНИЯ ВОДЫ ПОДЗЕМНЫХ ИСТОЧНИКОВ С СОДЕРЖАНИЕМ ЖЕЛЕЗА ДО 10 МГ/Л ПРОИЗВОДИТЕЛЬНОСТЬЮ 40.0 ТЫС. М/СУТКИ

Альбом 6

АТХ. Задание заводу-изготовителю
Эскизные чертежи общих видов.

23802-06

СФ ЦИТП 620062, г.Свердловск, ул.Чебышева, 4
Зак. 300 инв. 23802-06 тираж 100
Сдано в печать 26.12 1989 Цена 1-82

gost.e-ecolog.ru

ТИПОВОЙ ПРОЕКТ

901-3-264-89

ЗДАНИЕ СТАНЦИИ ОБЕЗЖЕЛЕЗИВАНИЯ ВОДЫ ПОДЗЕМНЫХ ИСТОЧНИКОВ С СОДЕРЖАНИЕМ ЖЕЛЕЗА ДО 10 МГ/Л ПРОИЗВОДИТЕЛЬНОСТЬЮ 40.0 ТЫС. $М^3$/СУТКИ

АЛЬБОМ 6

23802-06 АТХ. Задание заводу-изготовителю
Эскизные чертежи общих видов

Разработан:
ЦНИИЭП инженерного оборудования городов, жилых и общественных зданий

Главный инженер института /А. Кетаов/
Главный инженер проекта /Р. Чичерина/

Утвержден Госгражданстроем
Приказ № 346 от 18 ноября 1985 г.

© СФ ЦИТП Госстроя СССР, 1989 г.

Содержание альбома

Лист	Наименование	стр
	Щит оператора	
АТХ 001	Спецификация щитов и электроаппаратуры.	3÷5
АТХ 002	Щит оператора. Эскизный чертеж общего вида.	6
АТХ 003	Щит оператора. Секции 1,2 Эскизный чертеж общего вида	7÷12
АТХ 004	Щит оператора. Секции 3 Эскизный чертеж общего вида.	13÷17
	Щит анализатора остаточного хлора	
АТХ 005	Спецификация щитов и электроаппаратуры.	18, 19
АТХ 006	Щит анализатора остаточного хлора. Эскизный чертеж	20÷23
	общего вида.	

Техническое задание на изготовление щитов разработано в порядке установленном письмом Росстроя СССР от 10.02.83г N 8А764-214

Альбом 6

Позиция	Наименование и техническая характеристика оборудования и материалов завод-изготовитель (для импортного оборудования-страна, фирма)	Тип, марка оборудования обозначение документа и номер опросного листа	Единица измерения: наименование	Единица измерения: код	Код завод-изготовителя	Код оборудования, материала	Цена единицы оборудования, тыс. руб	Количество	Масса единицы оборудования, кг
1	2	3	4	5	6	7	8	9	10
	Раздел 1. Щиты								
	Щит оператора, состоящий из щитков:								
1	Щит панельный с каркасом двухсекционный	щпк-2-3п-I (800+800) УХЛ4 I р00 ОСТ 36.13-76	комп	671				1	
2	Щит панельный с каркасом	щпк-3л-I--1000 УХЛ4 I р00 ОСТ 36.13-76	комп	671				1	

Инв. № подл. | Подпись и дата | Взам. инв. №

Привязан

Инв. №

Нач. отд	Баннаов		
Н. контр	Гусева		
Гл. спец	Рольцман		
ГИП	Гусева		
Инж. Тк	Аливинова		

ТП 901-3-264.89 АТК 851

Здание станции обезжелезивания воды подземных источников с содержанием железа до 10 мг/л производительностью 40 тыс м³/сут

Спецификация щитов электрооборудования

Стадия	Лист	Листов
Р	1	3

ЦНИИЭП инженерного оборудования г. Москва

Копировал Родаевская

23402-06

Формат А3

Альбом 6

Позиция	Наименование и техническая характеристика оборудования и материалов завод-изготовитель (для импортного оборудования, страна, фирма)	Тип, марка оборудования, обозначение документа и номер опросного листа	Единица измерения: Наименование	Единица измерения: код	Код завода-изготовителя	Код оборудования материала	Цена единицы оборудования, тыс. руб	Количество	Масса единицы оборудования, кг
1	2	3	4	5	6	7	8	9	10
	Раздел 2. Электроаппаратура, поставляемая комплектно со щитом.								
1	Выключатель автоматический Ун 32А Ур = 2А	ВА14-26-14 -2043	шт	796		342130		1	
		ТУ16.641.004-83							
2	Реле тока, двустабильное	РТД-12	шт	796		34255 20700		1	
		ТУ16.523.001-81							
3	Реле промежуточное	РПУ-2-М16420	шт	796		34 25 13		2	
		УЗБ							
4	Табло световое	ТСБ-Ш-43-01						25	
		ТУ 16-535.424-76	шт	796		34 6181 1151			
5	Лампа к табло	РНЦ-220-10	шт	796				50	
6	Арматура сигнальная с красным колпачком	АМЕ 321 221 У2	компл	671		34 6 181		1	
7	Арматура сигнальная с зеленым колпачком	АМЕ 3232 21У2	компл	671		34 61 81		1	
8	Кнопочный пост	ПКЕ-112-3У3	шт	796				6	
		ТУ16-526.216-78							
9	Выключатель кнопочный	КЕ-011У3	шт	796		34228 42		2	
		ТУ 16-526.407 -79							

Инв. № подл. | Подпись и дата | Взам. инв. №

Альбом 6

Позиция	Наименование и техническая характеристика оборудования и материалов з-од изготовитель (для импортного оборудования страна, фирма)	Тип, марка оборудования, обозначение документа и номер опросного листа	Единица измерения: наименование	Единица измерения: код	Код завод-изготовителя	Код оборудования, материала	Цена единицы оборудования тыс. руб.	Количество	Масса единицы оборудования, кг
1	2	3	4	5	6	7	8	9	10
10	Переключатель	ПКУ3 - 12 А	шт	796				6	
		- 30 16							
		ТУ 16-642.046-86							
11	Щиток электропитания	ЭЩП - 2М	шт	796				9	
		ТУ 36. 1270-73							
	Электроаппаратура, устанавливаемая вне щитка								
12	Звонок МРТУ 16. 539. 401 - 71	ЗВП - 220	шт	796				1	

Инв. № подл. | Подпись и дата | Взам. инв. №

Альбом 6

Поз	Обозначение	Наименование	Кол	Примеч.
		Сборочные единицы		
1		Щит оператора. Секция 1,2		
2		Щит оператора. Секция 3		
		Стандартные изделия		
		Панели ПН ОСТ 36.13-76		
3		ПН В -800 - УХЛ 4 ОСТ36,13-76	2	
4		ПН В -1000 - УХЛ 4 ОСТ 36.13-76	1	

Инв. № подл. | Подпись и дата | Взам. инв. №

ТП 901-3-264.89 АТХ-002

Нач. отд	Данилов		
Н. контр	Гусева		
Рд. спец	Рольцман		
ГЭП	Гусева		
Инж. тк	Литвинова		

Здание станции обезжелезивания воды подземных источников с содержанием железа до 10 мг/л производительностью 40 тыс. м³/сут

Стадия	Лист	Листов
Р	1	2

Щит оператора эскизный чертеж общего вида

ЦНИИЭП инженерного оборудования г. Москва

Формат А4

6

Альбом 6

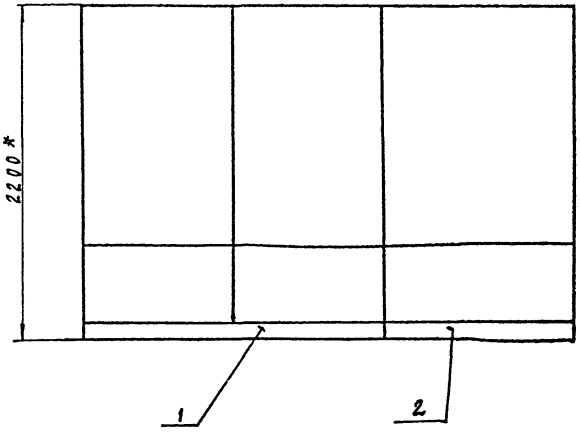

Инв. № подл. | Подпись и дата | Взам. инв. №

ТП 901-3-264.89 АТХ 002 Лист 2

23102-06

Копировал Подлевская Формат А4

Альбом 6

Поз	Обозначение	Наименование	Кол	Примеч.
		Документация		
		Стандартные изделия		
1		Панель с каркасом щита	1	
		ЩПК-2-3П-I (800+800) УХЛЧ I Р00		
		ОСТ 36.13-76		
2		Рейка РБ600 ТК3-100-83	14	
3		Рейка Р800 ТК3-101-83	2	
4		Скоба СФ600 ТК3-126-83	2	
5		Уголок УП 42×25 ℓ=430	2	
		Прочие изделия		
6	Р18 ÷ Р22	Прибор регистрирующий		
		РП 160-09	5	
7	Р23	Блок питания 22БП-36 исп.2	1	
8	Р24 ÷ Р28	Блок извлечения корня БИК-1	5	

Взам. инв. № | Подпись и дата | Инв. № подл.

ТП 901-3-264.89 АТХ003

Нач отд	Данилов		
Н контр.	Русева		
Пл спец.	Польшман		
ГЭП	Русева		
Инж I к	Антвинова		

Здание станции обезжелезивания воды подземных источников с содержанием железа до 10 мг/л производительностью 40 тыс м³/сут

Щит оператора секции 1,2 Эскизный чертеж общего вида

Стадия	Лист	Листов
Р	1	9

ЦНИИЭП инженерного оборудования г. Москва

Формат А4

Альбом 6

Поз	Обозначение	Наименование	Кол	Примеч.
9	Р30	Прибор регистрирующий	1	
		РП 160-09		
10	Р14, Р15	Регулятор - сигнализатор		
		уровня ЭРСУ-4	2	
11	QF1	Выключатель автомати-	1	
		ческий ВА 14-26-14-2043		
12	SB1; SB2	Кнопка КЕ-011 У3 исп. 2	2	
		ТУ 16.526.407-79		
13	HL1 ÷ HL8	Табло световое	15	
	HL19 ÷ HL25	ТСБ-III-У3-01		
14		Лампа РНЦ-220-10	30	
15	1-Eh1	Арматура АМЕ 32322 1У2	1	
		с зеленым колпачком		
		ТУ 16-353.592-76		
16	2-Eh1	Арматура АМЕ 32122.1У2	1	
		с красным колпачком		
		ТУ 16-353.592-76		

Взам. инв. № | Подпись и дата | Инв. № подл.

ТП 901-3-264.89 АТХ 003 | Лист 2

Копировал Родлевская

Формат А4

Поз	Обозначение	Наименование	Кол	Примеч
17	КЗ	Реле тока двуста-	1	
		бильное РТД 12		
18	К1, К2	Реле промежуточное	2	
		РПУ-2-М1642О У36, 220В		
19		Щиток электропитания	8	
		ЭЩП-2М		
20		Плавкая вставка	28	
		ВП36-1 Iпл. вст. = 0.5А		
21		Блок зажимов	23	
		Б 3 10		
22		Упор ТУ36 1751-74	10	
23		Перемычка П	70	
		ТУ36.1752-74		

Поз	Обозначение	Наименование	Кол	Примеч.
24		Рамка РПМ 66×26	32	
		Материалы		
		Провод ~380В		
		ГОСТ 6323-79		
25		ПВ 1×1	220м	
26		ПВ1×2.5	25м	

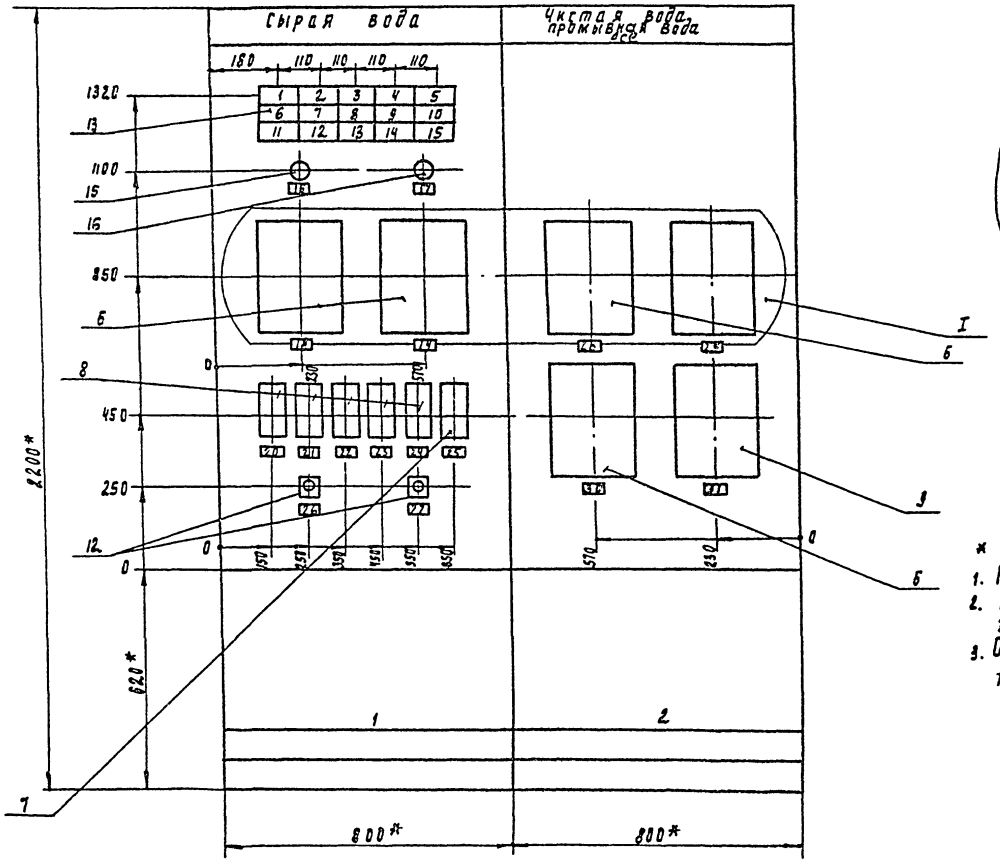

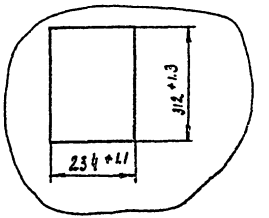

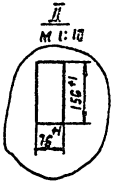

* Размеры для справок

1. Покрытие - вариант 2 ОСТ 36.13-76
2. Шрифт выполнять по ГОСТ 2930-62 эмалью ГФ-230 черной ГОСТ 64-64
3. Относящиеся чертежи АТХ-3÷АТХ-5 ТП 901-3-264.89 Альбом 4

ТП 901-3-264.89	АТХ 803	Лист 5

Копировал Родаевская Формат А3

Альбом 6

Вид на внутренние плоскости (развернуто)

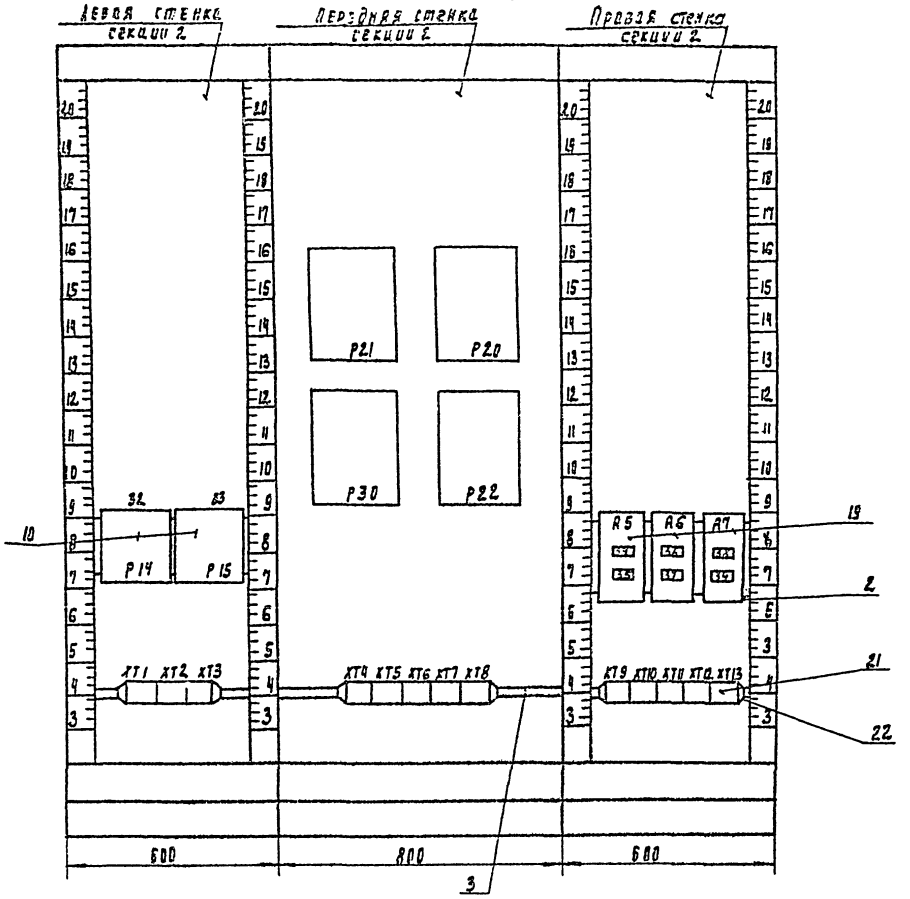

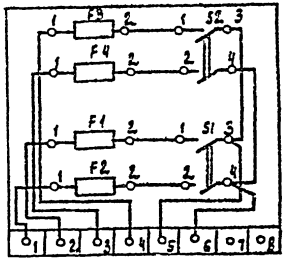

Поз. 19

Вид на внутренние плоскости (развернуто)

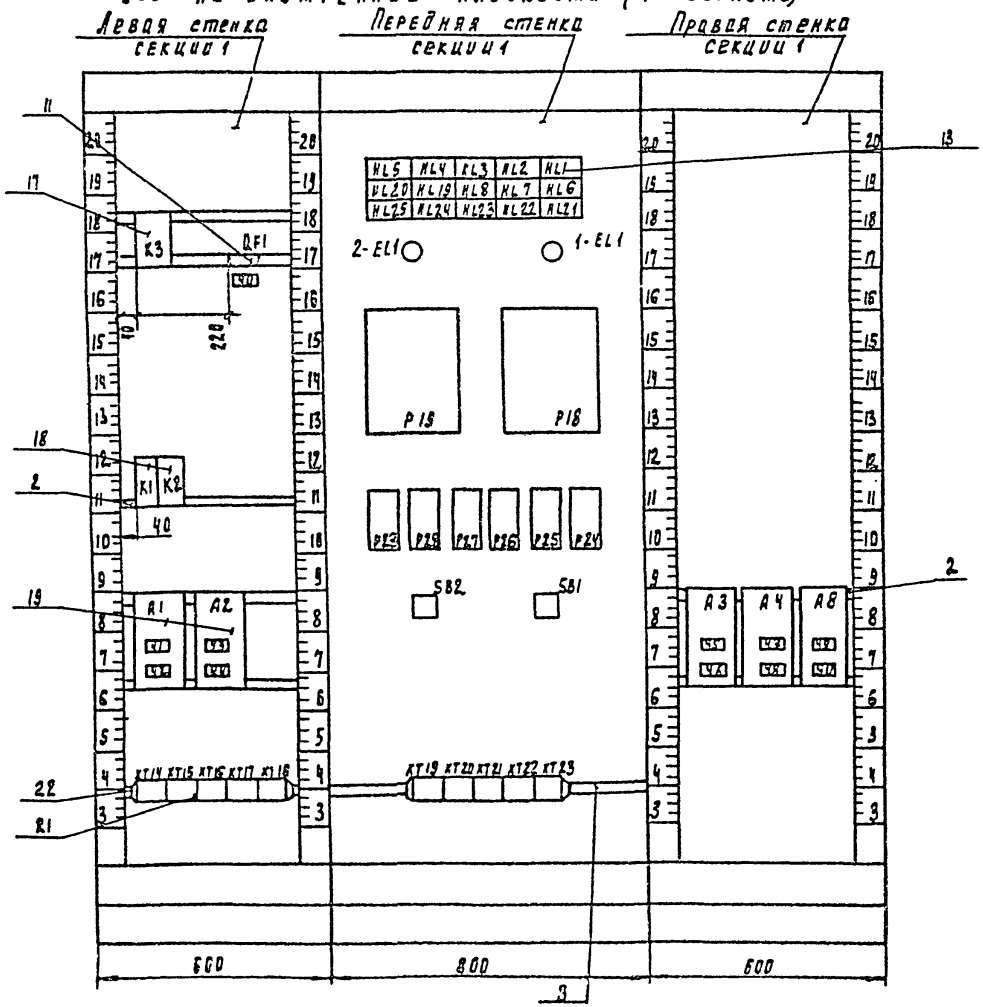

поз. 18

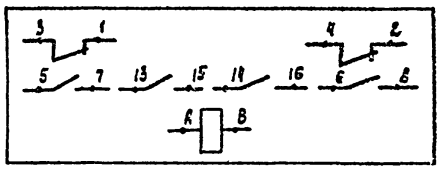

поз. 12

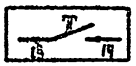

поз. 13

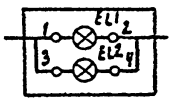

Альбом 6

Инв. № подл.	Подпись и дата	Взам. инв. №

ТП 901-3-264.89 АТХ 005 Лист 7

Корнеева Екатерина

Альбом 6

Таблица надписи на табло и в рамках

N надписи	Надпись	Кол
	Табло тсБ-III	
1	Фильтр №1. Промывка	1
2	Фильтр №2. Промывка	1
3	Фильтр №3. Промывка	1
4	Фильтр №4. Промывка	1
5	Фильтр №5. Промывка	1
6	Фильтр №6. Промывка	1
7	Фильтр №7 „ Промывка	1
8	Фильтр №8. Промывка	
9	Башня промывной воды	1
	Аварийный уровень	
10	Хлор в чистой воде	1
11	Резерв	1
12	Резерв	1
13	Резерв	1
14	Резерв	1
15	Кнопка опробования	1
	Звонка	

Продолжение таблицы

N надписи	Надпись	Кол
	Рамка РПМ 66х26	
16	АПВС1 включен	1
17	АПВС2 включен	1
18; 20	Расход сырой воды	2
	водовод №1	
19; 21	Расход сырой воды	2
	водовод №2	
22; 28	Расход чистой воды	2
	водовод №1	
23; 29	Расход чистой воды	2
	водовод №2	
24; 30	Расход промывной воды	2
25; 31	Остаточный хлор	2
26	Кнопка опробования	1
	звонка	
27	Кнопка съема сигнала	1
32	Прибор Р14	1
	Уровень в РЧВ №1	
33	Прибор Р15	1
	Уровень в РЧВ №2	
34	Прибор Р23	1
	~220В. Iпл Вст = 0.5А	
35	Прибор Р20	1
	~220В Iпл. Вст = 0.5А	

Инв. № подл. | Подпись и дата | Взам. инв. №

Альбом 6

Таблица надписи на табло и в рамках

N надписи	Надпись	Кол
36	Прибор Р21	1
	~220В. Iпл. Вст = 0.5А	
37	Прибор Р30	1
	~220В Iпл. Вст. = 0.5А	
38	Прибор Р22	1
	~220В Iпл. Вст = 0.5А	
39	Общие цепи насосов 1 подъема ~220В. Iпл Вст. = 0.5А	1
		1
40	Ввод ~ 220В. Iр = 2А	1
41	Схема сигнализации	1
	~220В; Iпл. Вст. = 1А	
42	Прибор Р18	1
	~220В. Iпл. Вст = 0.5А	
43	Прибор Р19	1
	~220В Iпл. Вст. = 0.5А	
44	Прибор Р24	1
	~220В Iпл Вст = 0.5А	
45	Прибор Р25	1
	~ 220В Iпл. Вст = 0.5А	
46	Прибор Р26	1
	~220В. Iпл. Вст = 0.5А	
47	Прибор Р27	1
	~220В Iпл. Вст. = 0.5А	
48	Прибор Р28	1
	~220В Iпл. Вст. = 0.5А	

Продолжение таблица

N надписи	Надпись	Кол
49	Прибор Р14	1
	~220В Iпл. Вст. = 0.5А	
50	Прибор Р15	1
	~220В. Iпл. Вст. = 0.5А	

Инв. № подл. | Подпись и дата | Взам. инв. №

Альбом 6

Поз	Обозначение	Наименование	Кол	Примеч
		Документация		
		Стандартные изделия		
1		Панель с каркасом	1	
		щита щ ПК-30-I-1000		
		Ухл 4 I р00 ОСТ 36.13-76		
2		Рейка Р6 600 ТК3-100-83	16	
3		Рейка Р 600 ТК3-101-83	3	
4		Рейка Р 1000 ТК3-101-83	1	
5		Скоба СФ 600 ТК3-126-83	2	
6		Уголок УП 42 х 25 ℓ = 430	5	
7		ТК3-257-83		

Взам. инв. № | Подпись и дата | Инв. № подл.

ТП 901-3-264.89 АТХ 004

Нач отд	Данилов		
Н. конр	Русева		
Гл. спец	Польцман		
РЭП	Русева		
Инж I к	Антонова		

Здание станции обезжелезивания воды подземных источников с содержанием железа до 10 мг/л производительностью 40 тыс м³/сут

Стадия	Лист	Листов
Р	1	

Цикл оператора секция эскизный чертеж общего вида

ЦНИИЭП инженерного оборудования г. Москва

Формат 4

Альбом 6

Поз.	Обозначение	Наименование	Кол	Примеч.
		Прочие изделия		
8	Р 16, Р 17	Уровнемер РУС	2	
9	1-РА ÷ 6-РА	Амперметр Ц33 кл. 2.5	6	
10	Р 31, Р32	Миллиамперметр	2	
		М 381 ТУ 25.04-1187-69		
11	1-К1 ÷ 6-К1	пост кнопочный ПКЕ112-393	6	
		№1-ц. толкатель черный „Вперед"		
		№2-ц, толкатель черный „Назад"		
		№3-ц. толкатель черный „Стоп"		
		ТУ-526.216-78		
12	1-КД1 ÷ 6-КД1	Переключатель	6	
		ПКУ3-12А-3016		
		ТУ 16-642.046-86		

Взам. инв. № | Подпись и дата | Инв. № подл.

ТП 901-3-264 89 А33 004 | Лист 2

Копировал Годлевская

Формат 4

Альбом 6

Поз.	Обозначение	Наименование	Кол	Примеч
13		Табло световое	10	
		ТСБ - Ш - У3 - 01		
14		Лампа РНЦ-220-10	20	
15	А8	Щиток электропитания		
		ЭЩП - 2М	1	
16		Плавкая вставка		
		ВП 36 - I Iпл. вст = 0.5 А	4	
17		Блок зажимов	13	
		БЗ 10		
18		Упор ТУ 36. 1751 - 74	4	
19		Перемычка П		
		ТУ 36 - 1752 - 74		
20		Рамка РПМ 66 х 26	16	

Инв. № подл. | Подпись и дата | Взам. инв. №

Формат А4

Альбом 6

Поз.	Обозначение	Наименование	Кол	Примеч
		Материалы		
		Провод ~ 380 В		
		ПВ 3 ГОСТ 6323 - 79		
21		ПВ 1 х 1	400	м
22		ПВ 1 х 2.5	30м	

Инв. № подл. | Подпись и дата | Взам. инв. №

23802-06

Копировал Подлевская

Формат А4

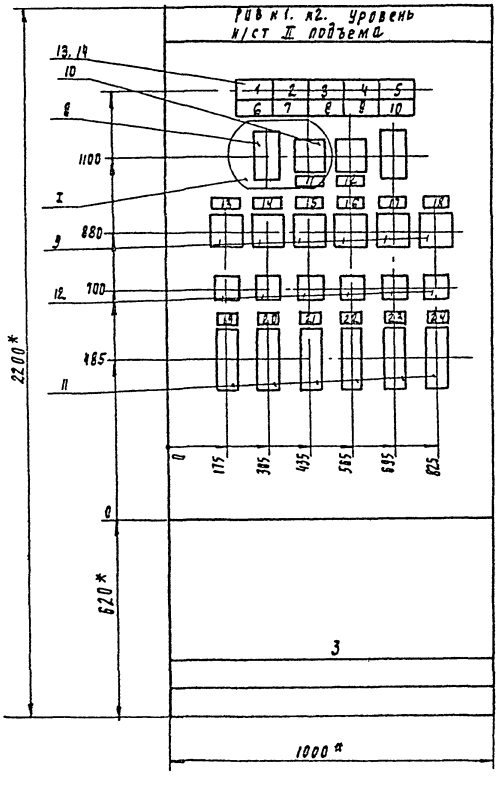

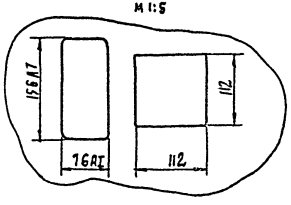

* Размеры для справок.

1. Покрытие - вариант 2 ГОСТ 36.13-76
2. Шрифт выполнить по ГОСТ 2930-62. эмалью ГФ-230 черной ГОСТ 64-64
3. Относящиеся чертежи АТХ-3, АТХ-4; ТП 901-3-264.89 Альбом 4

Инв. № подл. | Подпись и дата | Взам. инв. №

Копировал Рязаевская Формат А3

Альбом 6

Вид на внутренние плоскости (развернуто)

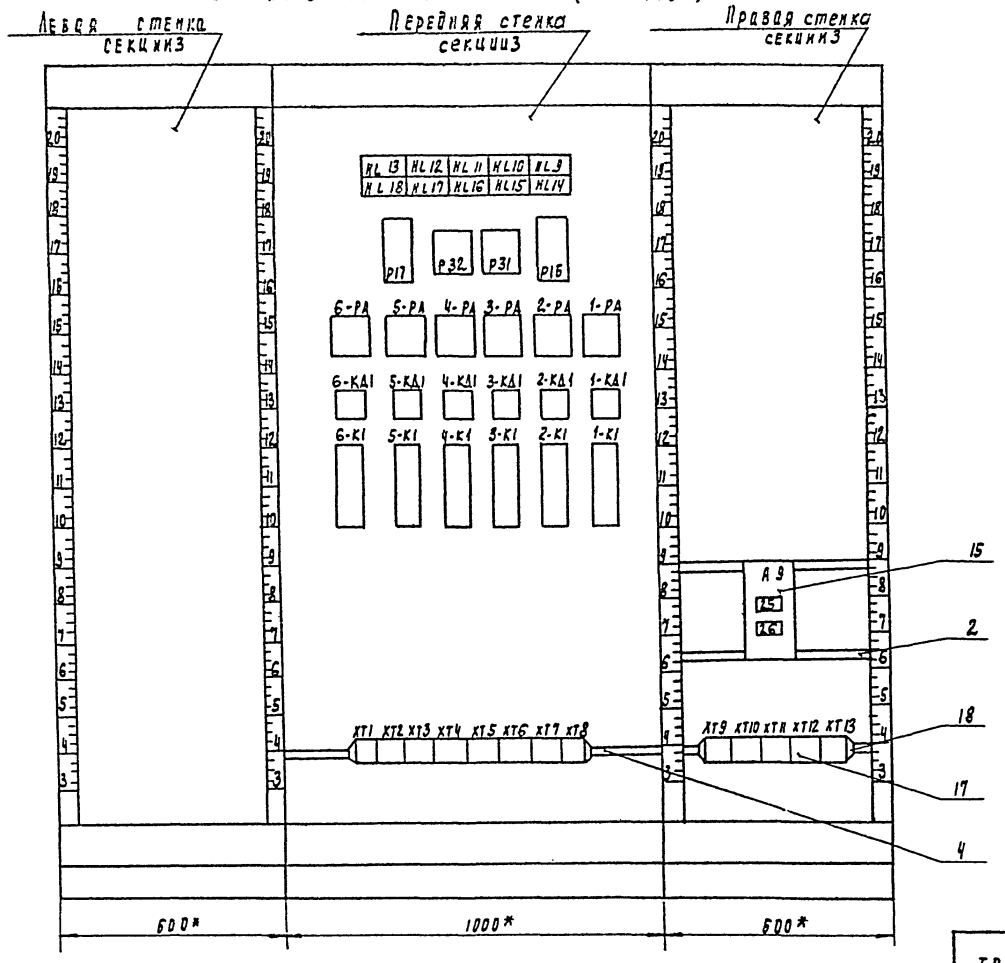

ТП 901-3-264.89	АТХ 004	Лист 6

Инв. № подл. | Подпись и дата | Взам. инв. №

Копировал Родаевская

23802-06

Формат А2

Альбом 6

Таблица
Надписи на табло и в рамках

№ надписи	Надпись	Кол
	Табло ТСБ-III	
1	РЧВ №1	1
	Максимальный уровень	
2	РЧВ №1	1
	Предпожарный уровень	
3	РЧВ №1	1
	Пожарный уровень	
4	РЧВ №2	1
	Максимальный уровень	
5	РЧВ №2	1
	Предпожарный уровень	
6	РЧВ №2	1
	Пожарный уровень	
7	Приточная система	1
	П-1 Авария	
8	Дренажный приямок	1
	Максимальный уровень	
9	Включение резервного	1
	хоз-ого насоса.	
10	Резерв	1

Продолжение таблицы

№ надписи	Надпись	Кол
	Рамка РП М 66 х 26	
11	РЧВ №1. Уровень	1
12	РЧВ №2. Уровень	1
13	Хозпожарный	1
	насос М1	
14	Хозпожарный	1
	насос М2	
15	Хозпожарный	1
	насос М3	
16	Хозпожарный	1
	насос М4	
17	Хозпожарный	1
	насос М5	
18	Хозпожарный	1
	насос М6	
19	Напорная	1
	задвижка М1-1	
20	Напорная	1
	задвижка М2-1	
21	Напорная	1
	задвижка М3-1	
22	Напорная	1
	задвижка М4-1	
23	Напорная	1
	задвижка М5-1	

Инв. № подл. | Подпись и дата | Взам. инв. №

Формат А4

Альбом 6

Таблица
Надписи на табло и в рамках

N надписи	Надпись	Кол
24	Напорная	1
	задвижка М6-1	
25	Прибор Р16	1
	~220В, Iпл. Вст.=0.5А	
26	Прибор Р17	1
	~220В. Iпл. Вст.=0.5А	

Продолжение таблицы

N надписи	Надпись	Кол

Инв. № подл. | Подпись и дата | Взам. инв. №

Формат А4

Альбом 6

Позиция	Наименование и техническая характеристика оборудования и материалов завод-изготовитель (для импортного оборудования страна фирма)	Тип, марка оборудования. Обозначение документа и номер опросного листа	Единица измерения: Наименование	Единица измерения: Код	Код завода-изготовителя	Код оборудования материалов	Цена единицы оборудования тыс. руб.	Количество	Масса единицы оборудования кг
1	2	3	4	5	6	7	8	9	10
	Раздел 1. Щиты.								
1	Щит панельный с каркасом	ЩПК-3П-I-600УХЛ4 I Р00 ОСТ 36.13-76	компл	671				1	

Инв. № подл. | Подпись и дата | Взам. инв. №

Нач. отд.	Данилов		
Н. контр.	Русева		
Вл. спец.	Польцман		
ГЭП	Русева		
Инж. I к.	Литвинова		

Привязан

Инв. №

ТП 901-3-264.89 АТХ 005

Здание станции обезжелезивания воды подземных источников с содержанием железа до 10 мг/л. производительностью ч.о. 0 тыс. м³/сут.

Спецификация щитов и электроаппаратуры

Стадия	Лист	Листов
Р	1	2

ЦНИИЭП инженерного оборудования г. Москва

23802-06

Копировал Родлевская

Формат А3

Альбом 6

Позиция	Наименование и техническая характеристика, оборудования и материалов завод-изготовитель (для импортного оборудования - страна - фирма)	Тип, марка оборудования обозначение документа и номер опросного листа	Единица измерения: Наименование	Единица измерения: Код	Код завода-изготовителя	Код оборудования материала	Цена единицы оборудования, тыс. руб.	Количество	Масса единицы оборудования, кг
1	2	3	4	5	6	7	8	9	10
	Раздел 2. Электроаппаратура, поставляемая комплектно со щитом								
1	Щиток электропитания	ЭЩП - 2 М	шт	796				1	
		ТУ36-1270-73							
2	Выключатель автоматический	ВА 14-2614-						1	
	$I_н$ = 32 А; $I_р$ - 1.25 А	ТУ 16.641.004-83							

Инв. № подл. | Подпись и дата | Взам. инв. №

ТП 901-3-234.89 АТХ 009 Лист 1

Копировал Подвесская Формат А4

Альбом 5

Поз.	Обозначение	Наименование	Кол	Примеч
		Документация		
		Стандартные изделия		
1		Щит панельный с каркасом щпк-3п-I-600 УХЛ4 УР00	1	
2		Рейка РБ600 ТК3-100-81	1	
3		Скоба С3600 ТК3-125-81	2	
4		Уголок УП 42×25 ℓ 430 ТК4-2222-74	2	
5		Скоба С600 ТК3-126-81	1	
		Прочие изделия		
6	Р29	Анализатор концентрации остаточного хлора АХС-203	1	
7	QF	Выключатель автоматический ВА14-26-14-20У3; Iр=1.25А	1	

Взам. инв. N | Подпись и дата | Инв. N подл.

ТП 901-3-264.89 АТХ 006

Нач. отд	Данилов		Здание станции обезжелезивания воды подземных источников с содержанием до 10 мг/л производительностью 40.0 тыс. м3/сут.	Стадия	Лист	Листов
Н. контр	Русева			Р	1	6
Гл. спец	Польцман		Щит анализатора остаточного хлора. Эскизный чертеж общего вида	ЦНИИЭП инженерного оборудования г. Москва		
ГЭП	Русева					
Инж I к	Литвинова					

Формат А4

Альбом 6

Поз.	Обозначение	Наименование	Кол	Примеч.
8	А1	Щиток электропитания ЭЩП-2М.	1	
9		Плавкая вставка ВПЗБ-I Iпл. Вст=0.5А	4	
10		Блок зажимов БЗ10	5	
11		Упор ТУ36.1751-74	2	
12		Перемычка П	2	
13		Рамка РПМ 66×26	4	
		Материал		
14		Провод ~380 в и ПОСТ 6323-79 ПВI×1.0 кВ.мм	50	

Взам. инв. N | Подпись и дата | Инв. N подл.

ТП 901-3-264.89 АТХ 006 Лист 2

23802-06

Копировал Родлевская Формат А4

Альбом 6

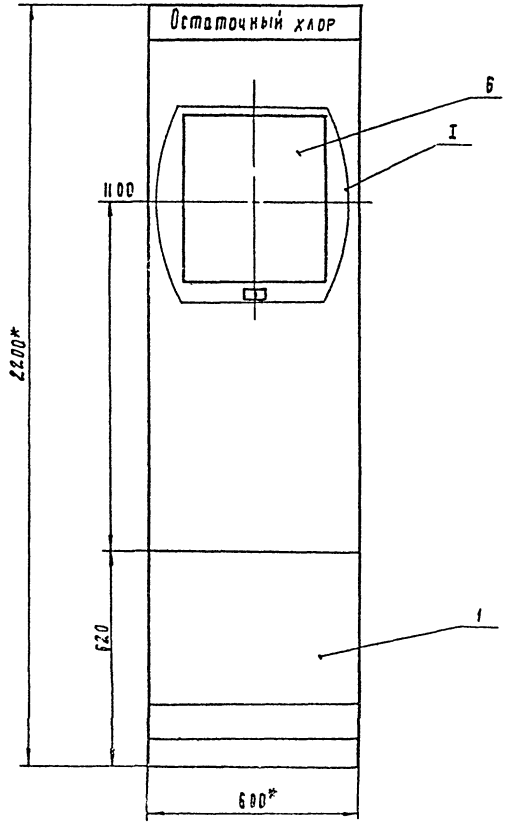

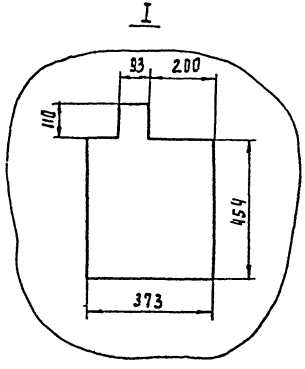

1.* Размеры для справок
2. Покрытие- вариант ОСТ 36.13-76
3. Шрифт выполнить по ГОСТ 2930-62 эмалью ГФ-230 черной ГОСТ 64-66.

Инв. № подл.	Подпись и дата	Взам. инв. №

ТП 901-3-264.89 АТХ 006 Лист 3

Копировал Подлезская Формат

Альбом 6

Вид на внутренние плоскости (развернуто)

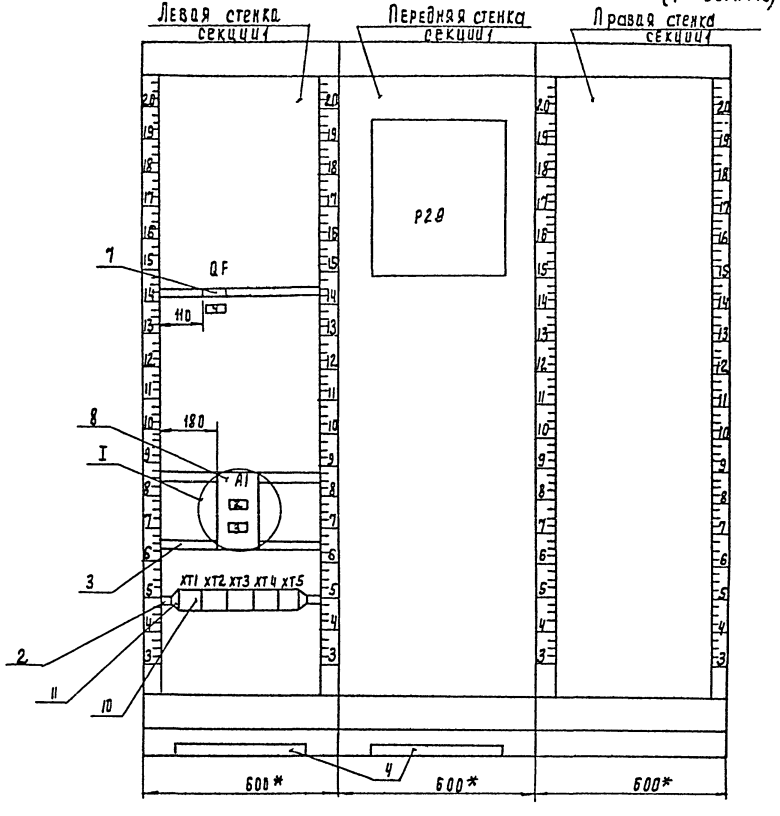

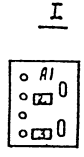

Инв. № подл. | Подпись и дата | Взам. инв. №

ТП 901-3-264.89 АТХ 006	Лист 4

23802-06

Копировал Подлевская

Формат А3

Альбом 6

Таблица надписи на табло и в рамках

Продолжение таблицы

№ надписи	Надпись	Кол	№ надписи	Надпись	Кол.
	Рамка 66×26				
1	Датчик остаточного	1			
	хлора.				
2	Прибор Р29	1			
	~220В. Эл. Вст.-0.5А				
3	Резерв	1			
4	Ввод Iр=1.25А	1			

Инв. № подл. | Подпись и дата | Взам. инв. №

gost.e-ecolog.ru

Альбом 6

Инв. № подл. | Подпись и дата | Взам. инв. №