ТИПОВОЙ ПРОЕКТ
901-3-264.89

ЗДАНИЕ СТАНЦИИ ОБЕЗЖЕЛЕЗИВАНИЯ ВОДЫ ПОДЗЕМНЫХ ИСТОЧНИКОВ С СОДЕРЖАНИЕМ ЖЕЛЕЗА ДО 10 МГ/Л ПРОИЗВОДИТЕЛЬНОСТЬЮ 40.0 ТЫС. $М^3$/СУТКИ

АЛЬБОМ 5

КЖ.И. Строительные изделия.

СФ ЦИТП 620062, г.Свердловск, ул.Чебышева, 4
Зак. 299 инв. 23802-05 тираж 100
Сдано в печать 26.12. 1989 Цена 4-18

23802-05

gost.e-ecolog.ru

ТИПОВОЙ ПРОЕКТ
901-3-264.89

ЗДАНИЕ СТАНЦИИ ОБЕЗЖЕЛЕЗИВАНИЯ ВОДЫ ПОДЗЕМНЫХ ИСТОЧНИКОВ С СОДЕРЖАНИЕМ ЖЕЛЕЗА ДО 10 МГ/Л ПРОИЗВОДИТЕЛЬНОСТЬЮ 40.0 ТЫС. $М^3$/СУТКИ

АЛЬБОМ 5

23802-05 КЖ.И. СТРОИТЕЛЬНЫЕ ИЗДЕЛИЯ.

РАЗРАБОТАН:
ЦНИИЭП ИНЖЕНЕРНОГО ОБОРУДОВАНИЯ ГОРОДОВ, ЖИЛЫХ И ОБЩЕСТВЕННЫХ ЗДАНИЙ
ГЛАВНЫЙ ИНЖЕНЕР ИНСТИТУТА /А. КЕТАОВ/
ГЛАВНЫЙ ИНЖЕНЕР ПРОЕКТА /Р. ЧИЧЕРИНА/

Утвержден Госгражданстроем
Приказ № 346 от 18 ноября 1985 г.

© ФР ЦИТП Госстроя СССР, 1989 г.

Содержание альбома (начало)

Обозначение	Наименование	Стр.
ТП 901-3-264.89 -КЖ.И. 01.000	Колонна (К36-3-1)	4
02.000	Колонна (К36-3-2)	5
03.000	Колонна (К36-3-3)	6
04.000	Колонна (К72-5-1; К72-5-2)	7
05.000	Колонна (К72-5-3; К72-5-4)	8
06.000	Колонна (К72-5-5)	9
07.000	Колонна (1КФ49-1-1)	10
08.000	Колонна (7КФ97-1-1; 7КФ97-1-2)	11
09.000	Колонна (7КФ103-1-1)	12
10.000	Колонна (2КО3.36-2.1а...	13
	2КО3.36-2.1д)	
10.000СБ	Сборочный чертеж	14
11.000	Колонна (2КД3.36-2,4а;	16
	2КД3.36-2-4б)	
12.000	Колонна (2К3.36-1а; 2К3.36-1б)	17
13.000	Колонна (1КО3.36а; 1КО3.36б)	18
РС1	Ведомость расхода стали на дополнительные закладные изделия на элемент, кг.	19
РС2	Ведомость расхода стали на дополнительные закладные изделия на элемент, кг.	

Обозначение	Наименование	Стр.
ТП901-3-264.89 -КЖ.И. 21.000	Балка стропильная	
	(1БДР12-3АIVт-1; 1БДР12-5АIVт-1)	20
22.000	Ферма (2ФС24-3АIV-1)	21
23.000	Ригель	22
24.000	Перемычка (5ПБ21-27а)	23
30.000	Диафрагма жесткости	24
	(1Д26,36-1; 1Д26,36-2)	
31.000	Диафрагма жесткости	25
	(1Д30,36-1; 1Д30,36-1)	
41.000	Плиты покрытия	26
	(1ПГ-2АIVт-1-60ВБН-200м;	
	1ПГ-2АIVт-2-60ВБН-200м;	
	1ПГ-2АIVт-3-60ВБН-200м)	
42.000	Плиты покрытия	27
	(1ПГ-4АIVт-1-60ВБН-200м;	
	1ПГ-4АIVт-2-60ВБН-200м)	
43.000	Плиты покрытия	28
	(1ПВ7-4АIVт-1-60ВБН-200м)	
44.000	Плита (П20д-3-1)	29

Инв. № подл. | Подпись и дата | Взам. инв. №

Копировал: Богатова Формат А3

23822-05

Содержание альбома (окончание)

Обозначение	Наименование	Стр.
ТП 901-3-26Ч.89 -КЖ.И. 50.000	Панель стеновая	30
51.000	Панель стеновая (ПС1-48-52-1...ПС1-48-52-6)	31
51.000СБ	Сборочный чертеж	32
52.000	Панель стеновая (ПС1-48-52-а; ПС1-48-52-б)	34
РСЗ	Ведомость расхода стали на дополнительные закладные изделия на элемент, кг.	35
53.000	Элемент лотковый (ЛТ2-15-1)	36
50.010	Лоток металлический (ЛМ1)	37
50.020	Лоток металлический (ЛМ2)	
50.030	Изделие закладное (МН1)	38
50.040	Соединительный элемент (МСЧ)	
60.100	Каркас пространственный (КП1)	39
60.110	Каркас плоский (Кр1)	
60.200	Каркас пространственный (КП2)	40
60.210	Каркас плоский (Кр2)	
60.300	Каркас пространственный (КП3)	41
60.310	Каркас плоский (Кр3)	
60.400	Каркас пространственный (КПЧ)	42
60.410	Каркас плоский (КРЧ)	

Обозначение	Наименование	Стр.
ТП901-3-26Ч.89-КЖ.И.60.010	Каркас плоский (Кр5)	43
60.020	Каркас плоский (Кр6)	
60.030	Сетка арматурная (С1)	44
60.040	Сетка арматурная (С2)	
60.050	Сетка арматурная (С3)	45
60.060	Сетка арматурная (СЧ)	
60.070	Сетка арматурная (С5)	46
60.080	Сетка арматурная (С6)	
61.010	Сетка арматурная (СК1, СК2)	47
КЖ.И.70.010	Стойка (СФ1-А)	48
70.020	Стойка (2СФ2-1)	
70.030	Изделие соединительное (МС1)	49
70.040	Изделие соединительное (МС2, МС3)	
70.050	Решетка	50
70.060	Изделие соединительное (МС5)	
70.070	Рама металлическая (Рм1)	51
70.080	Рама металлическая (Рм2)	
70.090	Изделие закладное (МН2, МН3)	52
80.010	Щиты (Щ1, Щ2, ЩЧ)	53
80.020	Щит (Щ3)	54

Инв.№подл. | Подпись и дата | Взам.инв.№

Альбом 5

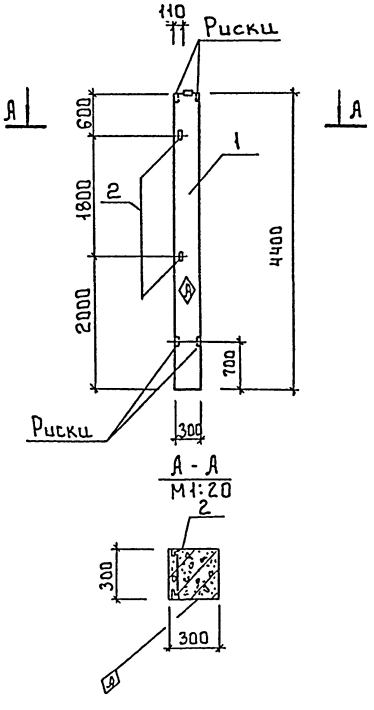

Формат	Зона	Поз.	Обозначение	Наименование	Кол.	Примеч.
				Документация		
			1.423-3 Вып.1	Железобетонные колонны прямоугольного сечения для одноэтажных производственных зданий без мостовых кранов высотой до 9.6м		
				Сборочные единицы		
		1	1.423-3 Вып.1	Колонна К36-3	1	
		2	1.423-3 Вып.2	Изделие закладное М1-13	2	

Ведомость расхода стали на дополнительные закладные изделия на элемент, кг

Марка элемента	Изделия закладные						Общий расход
	Арматура класса А-III			Прокат марки Вст3кп2			
	ГОСТ 5781-82			ГОСТ 8509-86			
	ф12		Итого	L63×5		Итого	
К36-3-1	0.48		0.48	2.88		2.88	3.4

1 Покрытие поверхности закладных изделий - Гор.ц 50-60
2 Узлы установки закладных изделий см.серию 1.423-3, Вып.0

Инв.№ подл. | Подпись и дата | Взам.инв.№

Привязан

Инв.№

Провер.	Антонова	
Инж.	Мирошниченко	
Зав.гр.	Антонова	
Гл.конст.	Кузнецов	
Н.контр.	Бабикова	
Нач.отд.	Письман	

тп 901-3-264.89 -КЖ.И.01.000

Колонна (К36-3-1)

Стадия	Масса	Масштаб
Р	1.0т	1:50
Лист	Листов 1	

ЦНИИЭП инженерного оборудования г. Москва

Копировал: Боброва

23822-05
Формат А3

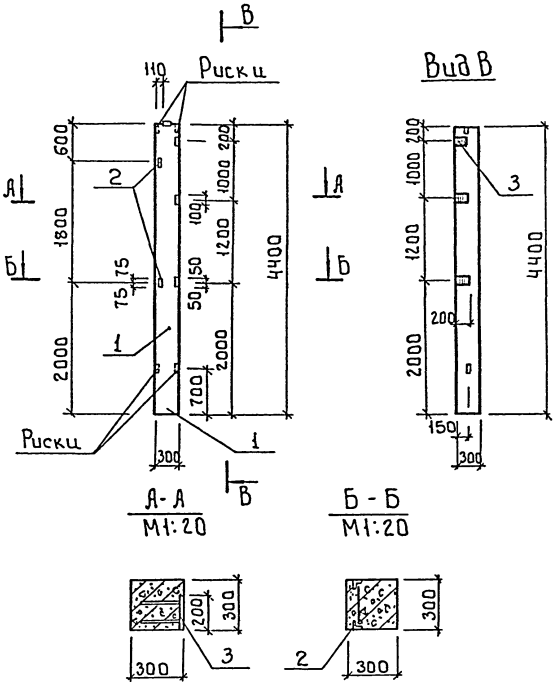

Формат	Зона	Поз.	Обозначение	Наименование	Кол.	Примеч.
				Документация		
			1.423-3 Вып.1	Железобетонные колонны		
				прямоугольного сечения для		
				одноэтажных производственных		
				зданий без мостовых кранов		
				Высотой до 9.6м		
				Сборочные единицы		
		1	1.423-3 Вып.1	Колонна К 36-3	1	
		2	1.423-3 Вып.2	Изделие закладное М1-13	2	
		3	1.400-15. В.1. 120-1.3	Изделие закладное МН107-2	3	

Ведомость расхода стали на дополнительные закладные изделия на элемент, кг

Марка элемента	Изделия закладные									Общий расход
	Арматура класса А-III			Прокат марки Вст3кп2						
	ГОСТ 5781-82			ГОСТ 8509-86			ГОСТ 103-76			
	ф12	ф8	Итого	63*5		Итого	5*6		Итого	
К 36-3-2	0.48	1.2	1.68	2.88		2.88	2.7		2.7	7.26

1. Покрытие поверхности закладных изделий Гор.ц.50-60
2. Узлы установки закладных изделий см. серию 1.423-3. Вып.0

Привязан

Инв.№

Пробер	Архипова	
Инж.	Мирошниченко	
Зав. гр.	Антонова	
Гл.конст.	Кузнецов	
Н.контр.	Бабикова	
Нач.отд.	Письман	

тп 901-3-264.89 -КЖ.И.02.000

Колонна (К36-3-2)

Стадия	Масса	Масштаб
Р	1.0	1:50
Лист	Листов 1	

ЦНИИЭП инженерного оборудования г. Москва

Инв.№ подл. | Подпись и дата | Взам. инв.№

Альбом 5

23802-05

Копировал: Бабкова

Формат А3

Альбом 5

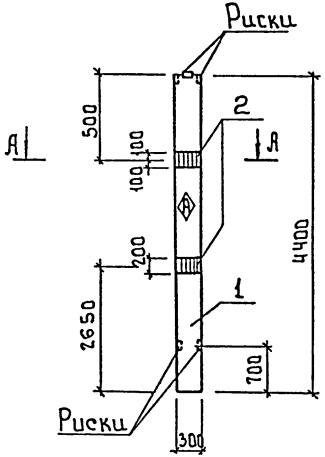

А - А
М1:20

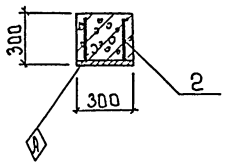

Формат	Зона	Поз.	Обозначение	Наименование	Кол.	Примеч.
				Документация		
			1.423-3. Вып. 1	Железобетонные колонны		
				прямоугольного сечения		
				для одноэтажных производ		
				твенных зданий без мостовых		
				кранов высотой до 9.6м		
				Сборочные единицы		
		1	1.423-3 Вып.1	Колонна К36-3	1	
		2	1.423-3 Вып.2	Изделие закладное М1-121	2	

Ведомость расхода стали на дополнительные закладные изделия на элемент, кг

Марка элемента	Изделия закладные							Общий расход стали
	Арматура класса			Прокат марки				
	А-III			Вст3кп2				
	ГОСТ 5781-82			ГОСТ 82-70				
	ф12		Итого	S-10			Итого	
К36-3-3	2.8		2.8	9.2			9.2	12.0

1 Узлы установки закладных изделий см. серию 1.423-3 Вып.

2 Покрытие поверхности закладных изделий: Гор.ц. 50÷60.

Инв.№ подл. | Подпись и дата | Взам. инв.№

Привязан

Инв.№

Провер.	Антонова	
Инж.	Мирошниченко	
Зав.гр.	Антонова	
Гл.конс.	Кузнецов	
Н.контр.	Бабыкова	
Нач.отд.	Письман	

тп 901-3-264.89 -КЖ.И.03.000

Колонна (К36-3-3)

Стадия	Масса	Масштаб
Р	1.0т	1:50
Лист	Листов 1	

ЦНИИЭП инженерного оборудования г. Москва

23.102-125

Копировал: Боброва

Формат А3

Альбом 5

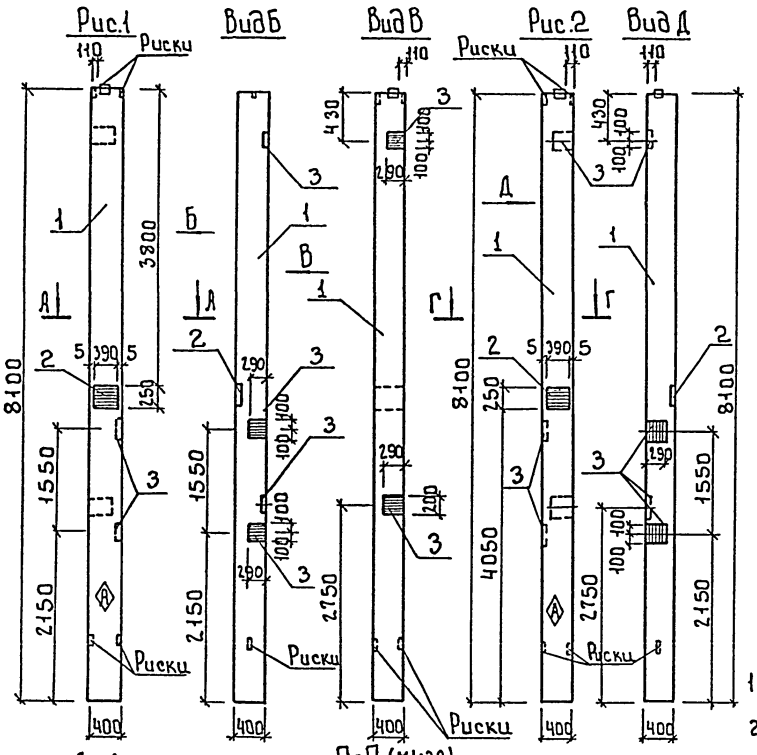

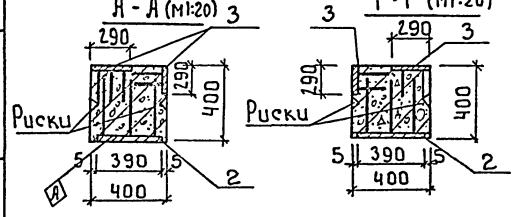

Формат	Зона	Поз.	Обозначение	Наименование	Кол.	Примеч.
				Документация		
			1.423.3 Вып.1	Ж-б. колонны прямоугольного сечения для одноэтажных производственных зданий без мостовых кранов высотой до 9.6м		
			901-3-264.89-КЖ.И.РС1	Ведомость расхода стали на дополнительные закладные изделия на элемент, кг		
				Сборочные единицы		
		1	1.423-3 Вып.1	К72-5	1	
		2	1.423-3 Вып.2	Изделие закладное НМ1-11	1	
		3	1.423-3 Вып.2	Изделие закладное М1-12-1	4	

1 Покрытие поверхности закладных изделий: Гор.ц 50-60
2 Узлы установки закладных деталей см.серию 1.423-3 Вып.0

Обозначение	Марка	Рис.
901-3-264.89-КЖ.И.04.000	К72-5-1	1
-01	К72-5-2	2

Инв.№ подл. | Подпись и дата | Взам. инв.№

Привязан

Инв.№

Пров.	Архипова		
Инж.	Мирошниченко		
Зав.гр.	Антонова		
Гл.конст	Кузнецов		
Н.контр	Бабикова		
Нач.отд	Письман		

тп 901-3-264.89 -КЖ.И.04.000

Колонна (К72-5-1; К72-5-2)

Стадия	Масса	Масштаб
Р	3.3т	1:50
Лист	Листов 1	

ЦНИИЭП инженерного оборудования г. Москва

2380-05

Копировал: Боброва

Формат А3

Альбом 5

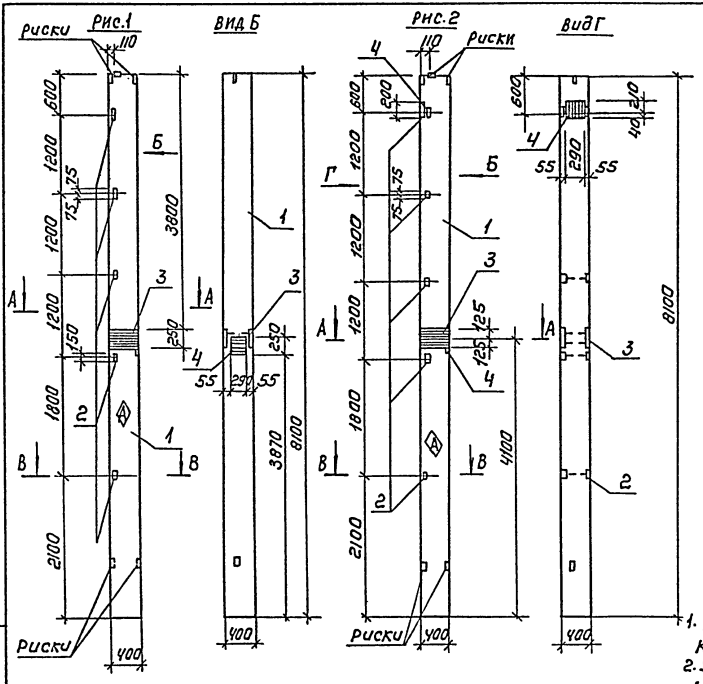

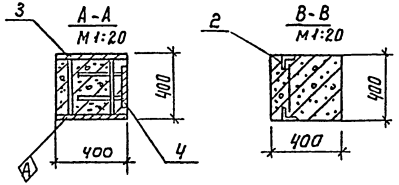

Формат	Зона	Поз	Обозначение	Наименование	Кол	Примечание
				Документация		
			1.423-3 вып.1	Ж.-б. колонны прямоугольного сечения для одноэтажных производственных зданий без мостовых кранов высотой до 9,6м		
			901-3-264.89 - КЖ.И.РС1	Ведомость расхода стали на дополнительные закладные детали на элемент, кг		
				Сборочные единицы		
		1	1.423-3 вып.1	К72-5	1	
		2	1.423-3 вып.2	Изделие закладное М1-14	5	
		3	1.400-15. Вып.220-22	Изделие закладное МН214-5	1	
			Переменные данные для исполнений			
				901-3-264.89 - КЖ.И.05.000		
				Сборочные единицы		
		4	1.423-3 вып.2	Изделие закладное НМ1-2	1	
				901-3-264.89 - КЖ.И.05.000-01		
				Сборочные единицы		
		4	1.423-3 вып.2	Изделие закладное НМ1-2	2	

1. Покрытие поверхности закладных изделий: Гор.Ц.50÷60
2. Узлы установки закладных изделий см. серия 1.423-3 Вып. 0

Обозначение	Марка	Рис.
901-3-264.89 - КЖ.И.05.000	К72-5-3	1
-01	К72-5-4	2

Инв. № подл. | Подпись и дата | Взам. инв. №

Привязан

Инв. №

Провер.	Антонова	
Инж.	Мирошниченко	
Зав. гр	Антонова	
Гл. констр	Кузнецов	
Н. контр.	Бабикова	
Нач. отд	Письман	

ТП 901-3-264.89 -КЖ.И.05.000

КОЛОННА (К72-5-3) (К72-5-4)

Стадия	Масса	Масштаб
Р	3,3	1:50
Лист	Листов 4	

ЦНИИЭП инженерного оборудования г. Москва

Копировал: Коршунова

Формат: А3

23802-05

Альбом 5

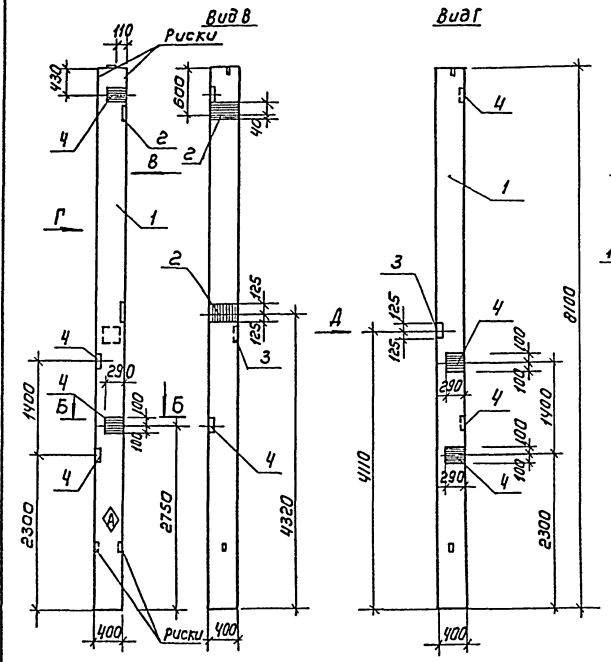

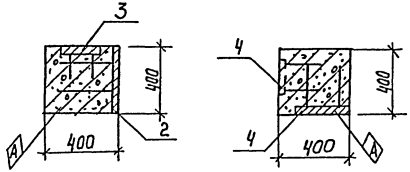

Формат	Зона	Поз	Обозначение	Наименование	Кол	Примечание
				Документация		
			1.423-3. Вып.1	Ж-б.колонны прямоугольного сечения для одноэтажных производственных зданий без мостовых кранов высотой до 9.6м		
			901-3-264.89 -КЖ.И. рс1	Ведомость расхода стали на дополнительные закладные детали на элемент, кг		
				Сборочные единицы		
		1	1.423-3 Вып.1	К72-5	1	
		2	1.423-3 Вып.2	Изделие закладное НМ1-11	2	
		3	1.423-3 Вып.2	Изделие закладное НМ1-2	1	
		4	1.423-3 Вып.2	Изделие закладное М1-12-1	4	

1. Покрытие поверхностей закладных изделий: гор. ц. 50-60.
2. Узлы установки закладных изделий см. серию 1.423-3, Вып.0.

Провер.	Антонова	
Инж.	Мирошниченко	
Зав. гр	Антонова	
Гл. констр	Кузнецов	
Н. контр	Бабикова	
Нач. отд	Лиьман	

Привязан

Инв. №:

ТП 901-3-264.89 -КЖ.И. 06.000

Колонна (К72-5-5)

Стадия	Масса	Масштаб
Р	3,3т	1:50
Лист	Листов 1	

ЦНИИЭП инженерного оборудования г. Москва

Формат А3

Инв. № подл. | Подпись и дата | Взам. инв. №

23802-05

Альбом 5

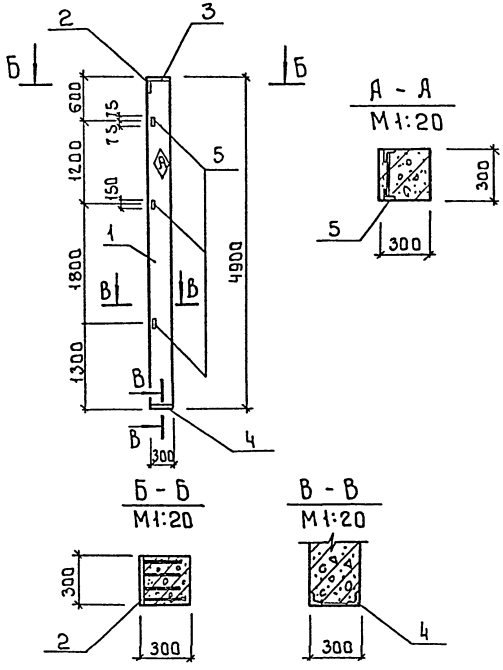

Формат	Зона	Поз.	Обозначение	Наименование	Кол.	Примеч.
				Сборочные единицы		
		1	1.427.1-3.1-1.00-008	Колонна 1КФ49-1	1	
		2	1.427.1-3.2-0.06.0	Изделие закладное МН1	1	
		3	1.427.1-3.2-0.07.0	Изделие закладное МН2	1	
		4	1.427.1-3.2-0.12.0-01	Изделие закладное МН8	1	
		5	1.427.1-3.2-0.20.0	Изделие закладное МН28	3	

Ведомость расхода стали на дополнительные закладные изделия на элемент, кг

Марка элемента	Изделия закладные									Общий расход
	Арматура класса			Прокат марки						
	А-III			Вст.3кп2						
	ГОСТ 5781-82			ГОСТ 8509-86			ГОСТ 82-70			
	ф10	ф12	Итого	L90×6	L63×5	Итого	10×30	8×300	Итого	
1КФ49-1-1	5.64	0.6	6.24	5.0	4.2	9.2	4.7	5.7	10.4	25.84

1 Покрытие поверхности закладных изделий: Гор.ц 50-60.
2 Узлы установки закладных изделий см. серию 1.427.1-3 Вып.1

Привязан

Инв. №

Провер.	Антонова		
Инж.	Мирошниченко		
Зав. груп.	Антонова		
Гл. конс.	Кузнецов		
Н. контр.	Бабикова		
Нач. отд.	Письман		

ТП 901-3-264.89 -КЖ.И.07000

Колонна (1КФ49-1-1)

Стадия	Масса	Масштаб
Р	1.1т	1:50
Лист	Листов 1	

ЦНИИЭП инженерного оборудования г. Москва

23802-05

Копировал: Боброва

Формат А3

Инв. № подл. | Подпись и дата | Взам. инв. №

Альбом 5

Рис. 1

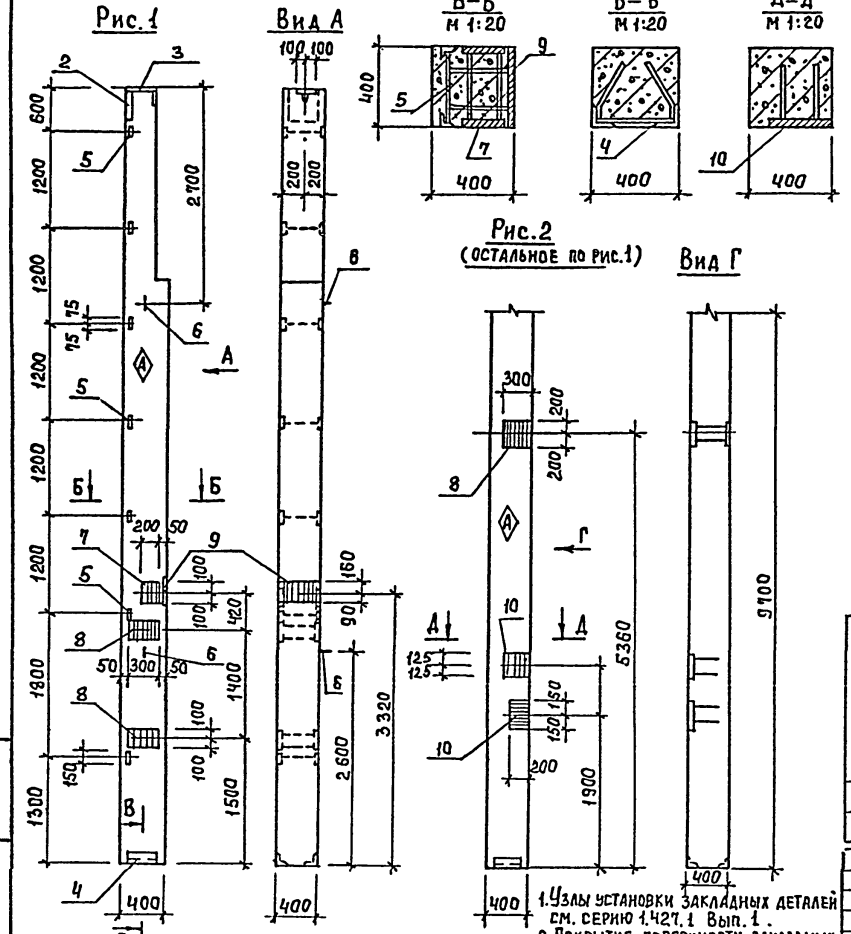

Обозначение	Марка	Рис.
901-3-264.89 - КЖИ.08.000	7КФ97-1-1	1
-01	7КФ97-1-2	2

1. Узлы установки закладных деталей см. серию 1.427.1 Вып. 1.
2. Покрытие поверхности закладных изделий: Гор. ц. 50-60.

Привязан

Инв. №

Форм.	Зона	Поз.	Обозначение	Наименование	Кол.	Примеч.
				Сборочные единицы		
		1	1.427.1-3.1-2.00-046	Колонна 7КФ97-1	1	
				Изделия закладные		
		2	1.427.1-3.2-0.06.0	МН 1	1	
		3	0.08.0	МН 3	1	
		4	0.12.0-01	МН 6	1	
		5	0.20.0-01	МН 29	7	
		6	0.21.0-03	МН 35	2	
		7	1.400-15.В.1. 210-19	МН 204-5	1	
		8	210-29	МН 206-5	2	
		9	150-55	МН 142-2	1	
			Переменные данные для исполнения			
				901-3-264.89 - КЖИ.08.000-01		
				Сборочные единицы		
				Изделия закладные		
		8	1.400-15.В.1 210-29	МН 206-5.	1	
		10	150-26	МН 137-3	2	

Ведомость расхода стали закладных изделий на один элемент, кг.

Марка элемента	Изделие закладное												
	Арматура класса				Прокат марки								Всего
	А-III				Вст3 кп2								
	ГОСТ 5781-82				ГОСТ 8509-86			ГОСТ 103-76					
	ф10	ф12	ф16	Итого	L90х6	L63х5	Итого	8х300	8х200	10х300	10х200	8х250	
7КФ97-1-1	11.64	1.4	4.2	17.24	5.0	9.8	14.8	5.7	15.2	4.7	6.2	6.3	10.14
7КФ97-1-2	10.64	4.2	4.2	16.24	5.0	9.8	14.8	5.7	15.2	4.7	6.2		62.84

Провер.	Антонова	
Инженер.	Мирошниченко	
Зав. гр.	Антонова	
Гл. конст.	Кузнецов	
Н. контр.	Бабикова	
Нач. отд.	Письман	

ТП 901-3-264.89 - КЖИ.08.000

Колонна (7КФ97-1-1; 7КФ97-1-2)

Стадия	Масса	Масштаб
Р	3600	1:50
Лист	Листов 1	

ЦНИИЭП инженерного оборудования г. Москва

Копировал: Богатова Формат А3

Инв. № подл. | Подпись и дата | Взам. инв. №

23802-05

Альбом 5

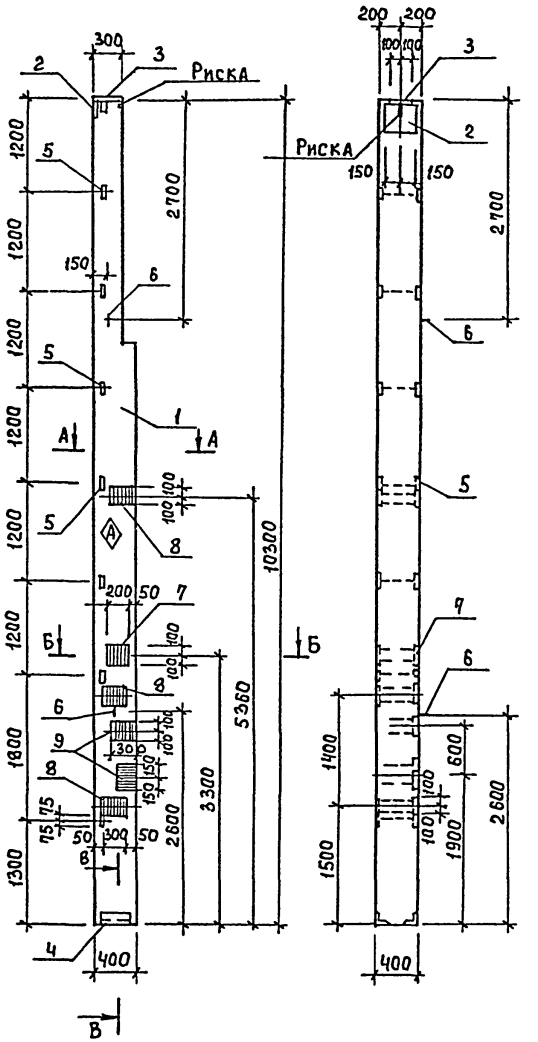

Форм.	Зон А	Поз.	Обозначение	Наименование	Кол.	Примеч.
				Сборочные единицы		
		1	1.427.1-3.1-2.00-054	Колонна 1КФ 103-1	1	
				Изделия закладные		
		2	1.427.1-3.2-0.060	МН 1	1	
		3	-0.08.0	МН 3	1	
		4	-0.12.0-01	МН 8	1	
		5	-0.20.0-01	МН 29	7	
		6	-0.21.0-03	МН 35	2	
—		7	1.400-15.81 210-19	МН 204-5	1	
—		8	1.400-15.81 210-29	МН 206-5	3	
		9	1.400-15.81 150-26	МН 137-3	4	

Ведомость расхода стали закладных изделий на один элемент, кг

Марка элемента	Изделия закладные											Всего
	Арматура класса А-III				Прокат марки Вст3 кп2							
	ГОСТ 5781-82				ГОСТ 8509-86			ГОСТ 103х76				
	ф10	ф12	ф16	Итого	190х6	163х5	Итого	8х300	8х200	10х300	10х200	
1КФ103-1-1	11.64	4.2	4.2	20.04	5.0	9.8	14.8	5.7	30.4	4.7	6.2	81.84

1. Узлы установки закладных изделий см. серию 1.427.1, вып. 1.
2. Покрытие поверхности закладных изделий: Гор. ц. 50-60.

Привязан

Инв. №

Инв. № подл. | Подпись и дата | Взам. инв. №

Провер.	Антонова		
Инжен.	Мирошниченко		
Зав. гр.	Антонова		
Гл. конст.	Кузнецов		
Н. контр.	Бабикова		
Нач. отд.	Письман		

ТП 901-3-264.89 -КЖ.И.09.000

Колонна 1КФ 103-1-1

Стадия	Масса	Масштаб
Р	3800	1:50

Лист | Листов 1

ЦНИИЭП инженерного оборудования г. Москва

Копировал: Богатова Формат А3

23803-05

Альбом 5

Формат	Зона	Поз.	Обозначение	Наименование	Кол.	Примечание
				Документация		
			901-3-264.89 – КЖ.И. 10000СБ	Сборочный чертеж		
			КЖ.И. РС2	Ведомость расхода стали на дополнительные закладные изделия на элемент, кг.		
				Сборочные единицы		
		1	1.020-1/83. 2.1 08	Колонна 2К03.36-2.1	1	
			Переменные данные	для исполнений		
				201-3-264.89-КЖ.И. 10.000		
				Сборочные единицы		
		2	1.020-1/83, 2-15 24-06	изделие закладное МН-33	5	
		3	1.020-1/83, 2-15 24-09	изделие закладное МН-41	1	
		4	1.020-1/83, 2-15 24-08	изделие закладное МН-40	7	
		7	1.020-1/83, 2-15 26	изделие закладное МН-87	8	
				901-3-264.89-КЖ.И.10.000-01		
				Сборочные единицы		
		2	1.020-1/83, 2-15 24-06	изделие закладное МН-33	5	
		4	1.020-1/83. 2-15 24-08	изделие закладное МН-40	8	
		5	1.020-1/83.2-15 24-07	изделие закладное МН-34	4	
		6	1.020-1/83, 2-15 26-01	изделие закладное МН-28	1	

Взам. инв. №

Подп. и дата

Инв. № подл.

Привязан

Инв. №

Провер.	Антонова	ТП 901-3-264.89	– КЖ.И. 10.000
Инж.	Голованова		
Зав. гр.	Антонова	Колонна (2К03.36-2.1 а...2К03.36-2.1 д)	Стадия Р; Лист 1; Листов 2
Гл. конст.	Кузнецов		ЦНИИЭП инженерного оборудования г. Москва.
Н. контр.	Бабкова		
Нач. отд.	Письман		

Альбом 5

Формат	Зона	Поз.	Обозначение	Наименование	Кол.	Примечание
				901-3-264.89 – КЖ.И.10.000-02		
				Сборочные единицы		
		2	1.020-1/83,2-15 24-06	изделие закладное МН-33	5	
		4	1.020-1/83, 2-15 24-08	изделие закладное МН-40	2	
		5	1.020-1/83, 2-15 24-07	изделие закладное МН-34	5	
				901-3-264.89-КЖ.И.10.000-03		
				Сборочные единицы		
		7	1.020-1/83, 2-15 26	изделие закладное МН-27	1	
		8	1.020-1/83, 2-15 23	изделие закладное МН-13	16	
		9	1.020-1/83, 2-15 24	изделие закладное МН-19	1	
				901-3-264.89-КЖ.И.10.000-04		
				Сборочные единицы		
		4	1.020-1/83, 2-15 24-08	изделие закладное МН-40	6	
		6	1.020-1/83, 2-15 26-01	изделие закладное МН-28	1	
		8	1.020-1/83, 2-15 23	изделие закладное МН-13	8	
		9	1.020-1/83, 2-15 24	изделие закладное МН-19	1	

Взам. инв. №

Подп. и дата

Инв. № подл.

Привязан

Инв. №

ТП 901-3-264.89 – КЖ.И. 10.000

Лист 2

Альбом 5

Рис. 1

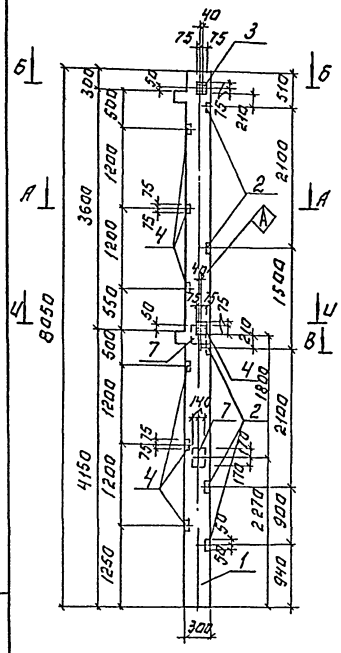

Рис. 2

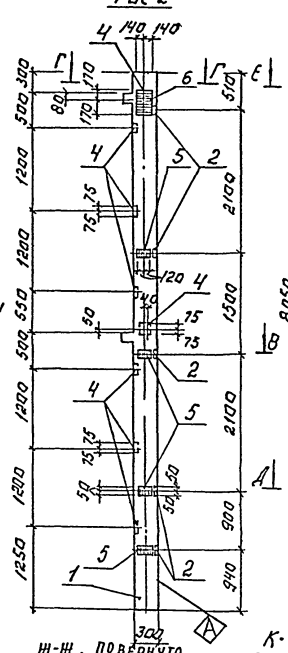

Рис. 3

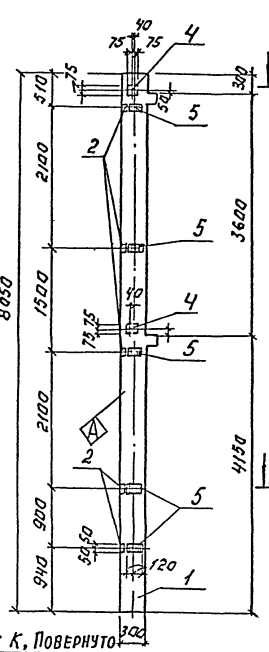

А-А
М1:20

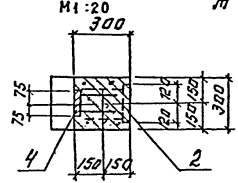

Г-Г
М1:20

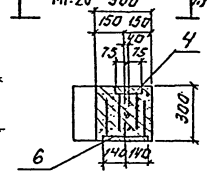

Б-Б
М1:20

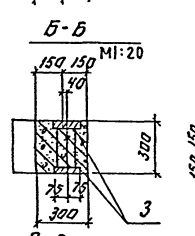

Д-Д
М1:20

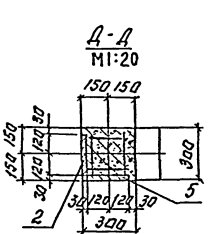

В-В
М1:20

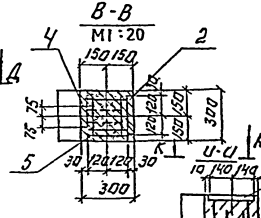

Е-Е
М1:20

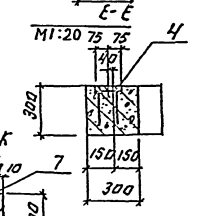

Ж-Ж, повернуто
М1:20

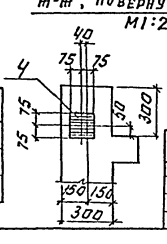

К-К, Повернуто
М1:20

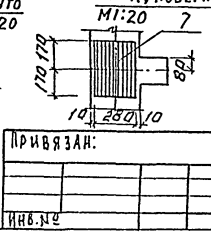

Обозначение	Марка	Рис.
901-3-264.89-КЖИ10000	2КО3.36.2.1а	1
-01	2КО3.36.2.1б	2
-02	2КО3.36.2.1в	3

Привязан:

Инв.№

Инв.№ подл. | Подпись и дата | Взам. инв.№

Провер.	Антонова	
Инженер	Мирошниченко	
Зав. груп	Антонова	
Гл. конст.	Кузнецов	
Н. контр.	Бабикова	
Нач. отд.	Писмик	

ТП 901-3-264.89 - КЖИ.10.000ГБ

Сборочный чертеж.

Стадия	Масса	Масштаб
Р	1845	1:50

Лист: 1 Листов: 2

ЦНИИЭП инженерного оборудования г. Москва

Колировал: Логинова

Формат: А3

23802-05

Альбом 5

Рис.4

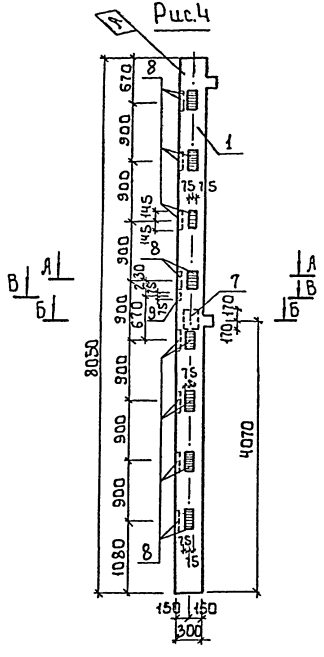
А
8
1
670
900
900
900
900
900
900
900
900
1080
145
145
75
75
75

Альбом 5

Рис.1

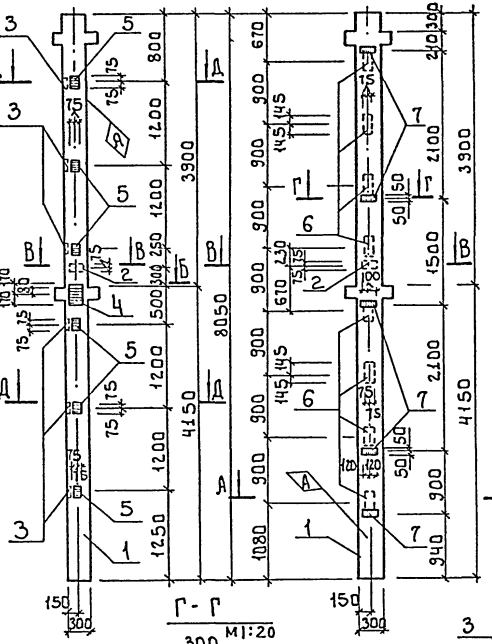

Рис.2

А - А

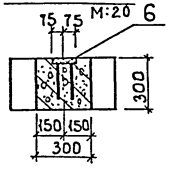

Б - Б

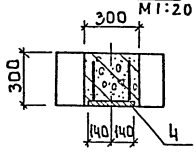

В - В

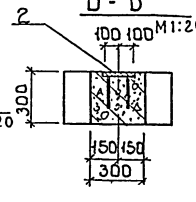

Г - Г

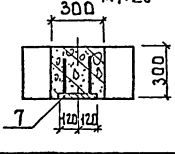

Д - Д

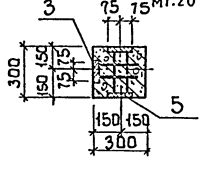

Формат	Зона	Поз.	Обозначение	Наименование	Кол.	Примечание
				Документация		
			901-3-264.89 - КЖ.И.РС2	Ведомость расхода стали на		
				дополнительные закладные		
				изделия на элемент, кг		
				Сборочные единицы		
		1	1.020-1|83.2.1 08	Колонна 2КД3.36-2.4	1	
		2	1.020-1|83.2-15 24	Изделие закладное МН19	1	
			Переменные данные для исполнений			
				901-3-264.89-КЖ.И.11.000		
				Сборочные единицы		
		3	1.020-1|83.2-15 24-08	Изделие закладное МН-40	6	
		4	1.020-1|83.2-15 26	Изделие закладное МН-27	1	
		5	1.020-1|83.2-15 24-09	Изделие закладное МН-41	6	
				901-3-264.89-КЖ.И.11.000-01		
				Сборочные единицы		
		6	1.020-1|83.2-15 23	Изделие закладное МН-13	8	
		7	1.020-1|83.2-15 24-06	Изделие закладное МН-33	5	

1. Покрытие поверхностей закладных изделий - Гор.ц.50:50
2. Знак Ⓐ нанести несмываемой краской.
3. Узлы установки закладных изделий смотрите документ 1.020-1|83.2-1 ВОУ-1.

Обозначение	Марка	Рис.
901-3-264.89-КЖ.И.11.000	2КД3.36-2.4а	1
-01	2КД3.36-2.4б	2

Привязан

Инв. №

Инв.№ подл. | Подпись и дата | Взам. инв.№

Провер.	Архипова		
Инж.	Голованова		
Зав.гр.	Антонова		
Н.констр	Кузнецов		
Н.контр.	Бабикова		
Нач.отд.	Письман		

тп 901-3-264.89 -КЖ.И.11.000

Колонна (2КД3.36-2.4а; 2КД3.6-2.4б)

Стадия	Масса	Масштаб
Р	1879	1:50
Лист	Листов 1	

ЦНИИЭП инженерного оборудования г. Москва

Копировал: Боброва

23802-05

Формат: А3

Альбом 5

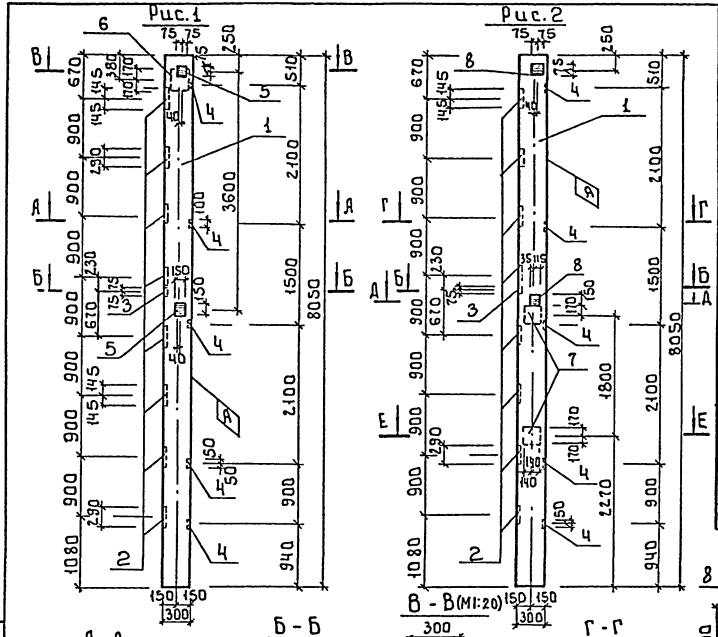

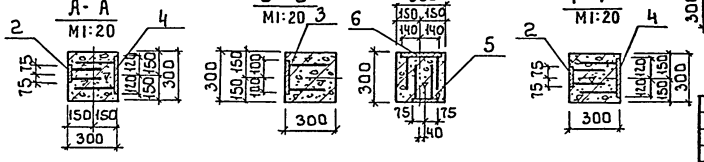

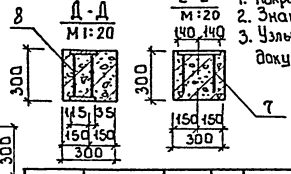

Формат	Зона	Поз.	Обозначение	Наименование	Кол.	Примеч.
				Документация		
			901-3-264.89 - КЖ.И.РС2	Ведомость расхода стали на дополнительные закладные изделия на элемент, кг		
				Сборочные единицы		
		1	1.020-1/83.2.1 08-04	Колонна 2К3.36-1	1	
		2	1.020-1/83.2.15 23	Изделие закладное МН-13	8	
		3	1.020-1/83.2.15 24	Изделие закладное МН-15	1	
		4	1.020-1/83.2.15 24-06	Изделие закладное МН-33	5	
				Переменные данные для исполнений		
				901-3-264.89 - КЖ.И.12.000		
				Сборочные единицы		
		5	1.020-1/83.2.15 24-08	Изделие закладное МН-40	2	
		6	1.020-1/83.2.15 26-01	Изделие закладное МН-28	1	
				901-3-264.89-КЖ.И.12.000-01		
				Сборочные единицы		
		7	1.020-1/83.2.15 26	Изделие закладное МН-27	2	
		8	1.020-1/83.2.15 24-09	Изделие закладное МН-41	2	

1. Покрытие поверхностей закладных изделий-Гор.и 50-60
2. Знак (А) нанести несмываемой краской.
3. Узлы установки закладных изделий смотрите документ 1.020-1/83.2.1.00У1.

Обозначение	Марка	Рис.
901-3-264.89 -КЖ.И.12.000	2К3.36-1а	1
-01	2К3.36-1б	2

Привязан

Инв. №

Пров.	Антонова	
Инжен.	Голованова	
Зав.груп.	Антонова	
Гл.конст.	Кузнецов	
Н.контр.	Бабикова	
Нач.отд.	Письман	

тп 901-3-264.89 -КЖ.И.12.000

Колонна (2К3.36-1а; 2К3.36-1б)

Стадия	Масса	Масштаб
Р	1811	1:50

Лист | Листов 1

ЦНИИЭП инженерного оборудования г. Москва

Инв. № подл. | Подпись и дата | Взам. инв. №

23802-05

Формат: А3

Альбом 5

Рис.1

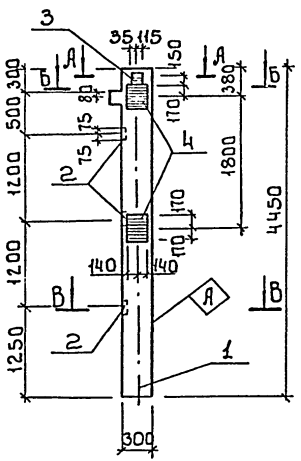

Рис.2

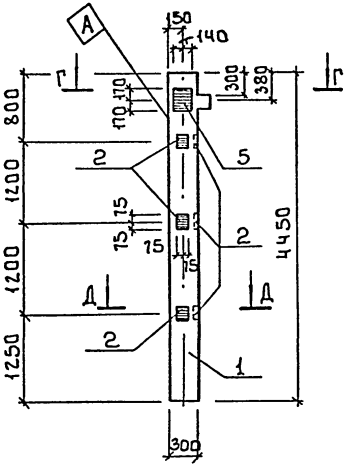

Формат	Зона	Поз.	Обозначение	Наименование	Кол.	Примеч.
				Документация		
			901-3-264.89-КЖ.И.РС2	Ведомость расхода стали		
				Дополнительные закладные изделия на элемент, кг		
				Сборочные единицы		
		1	1.020-1\83.2.1 04-01	Колонна 1КО3.36	1	
			Переменные данные для исполнений			
				901-3-264.89-КЖ.И.13.000		
				Сборочные единицы		
		2	1.020-1\83.2-15 24-08	Изделие закладное МН-40	3	
		3	1.020-1\83.2-15 24-09	Изделие закладное МН-41	1	
		4	1.020-1\83.2-15 26	Изделие закладное МН-27	2	
				901-3-264.89-КЖ.И.13.000-01		
				Сборочные единицы		
		2	1.020-1\83.2-15 24-08	Изделие закладное МН-40	6	
		5	1.020-1\83.2-15 26-06	Изделие закладное МН-36	1	

А-А М1:20

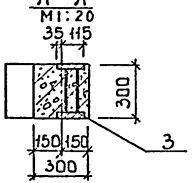

Б-Б М1:20

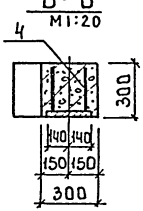

В-В М1:20

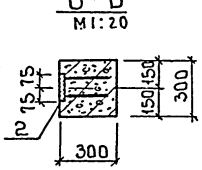

Г-Г М1:20

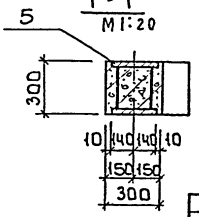

Д-Д М1:20

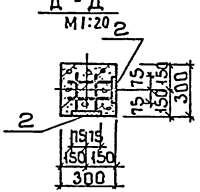

1. Покрытие поверхностей закладных изделий - гор.ц. 50÷60.
2. Знак Ⓐ нанести несмываемой краской
3. Узлы установки закладных изделий смотрите документ 1.020-1\83 2-1 004

Обозначение	Марка	Рис.
901-3-264.89-КЖИ.И.13.000	1КО3.36 а	1
-01	1КО3.36 б	2

Привязан

Инв. №

Пров.	Антонова	
Инж.	Голованова	
Зав.груп	Антонова	
Гл.констр	Кузнецов	
Н.контр.	Бабикова	
Нач.отд.	Письман	

ТП 901-3-264.89 - КЖ.И.13.000.

Колонна (1КО3.36а; 1КО3.36б)

Стадия	Масса	Масштаб
Р	10.18	1:50
Лист	Листов 1	

ЦНИИЭП инженерного оборудования г. Москва

Инв.№ подл. | Подпись и дата | Взам.инв.№

23802-05

Копировал: Боброва

Формат: А3

Альбом 5

Марка элемента	Изделия закладные. Арматура класса А-I	Арматура класса А-III ГОСТ 5781-82							
	ф6	Итого	ф10	ф12	ф14	ф16	ф22	Итого	Всего
К72-5-1	0.2	0.2		5.6	2.8		1.4	9.8	10.0
К72-5-2	0.2	0.2		5.6	2.8		1.4	9.8	10.0
К72-5-3	0.2	0.2		1.65	2.0	3.7	1.4	3.75	8.95
К72-5-4	0.4	0.4		1.65	4.0	3.7	2.8	12.15	12.55
К72-5-5	0.4	0.4		5.6	7.6		4.2	17.4	17.8

Марка элемента	Изделия закладные. Прокат марки Вст3 кп2 ГОСТ 8509-86		Прокат марки Вст3 кп2 ГОСТ 82-70						Общий расход
	L63х5	Итого	-8х250	-10х250	-10х200	-12х250		Итого	
К72-5-1				7.7	18.4			26.1	36.1
К72-5-2				7.7	18.4			26.1	36.1
К72-5-3	7.2	7.2		5.7		18.8		24.5	40.65
К72-5-4	7.2	7.2		11.4		18.8		37.4	49.95
К72-5-5				21.1	18.4			39.5	57.3

Привязан

Инв. №

Инв. № подл. | Подпись и дата | Взам. инв. №

Провер.	Антонова	
Инж.	Мирошниченко	
Зав. гр.	Антонова	
Гл. конст	Кузнецов	
Н. контр	Бабикова	
Нач. отд	Письман	

ТП 901-3-264.89 -КЖИ. РС1

Ведомость расхода стали на дополнительные закладные изделия на элемент, кг.

Стадия	Лист	Листов
Р		1

ЦНИИЭП инженерного оборудования. г. Москва

Формат А4

Альбом 5

Марка элемента	Изделия закладные. Арматура класса А-III ГОСТ 5781-82						Прокат марки Вст3 кп2 ГОСТ 82-70					Всего
	ф8	ф12	ф14	ф16	ф18	Итого	S=6	S=8	S=10	S=12	Итого	
2 КО3.36-2.1 а	2.00	8.80				10.80	5.65	11.28			16.93	27.73
2 КО3.36-2.1 б	3.60	9.14	2.34			15.08	10.17	11.28	7.47		28.92	44.00
2 КО3.36-2.1 в	4.00	2.24				6.24	11.30	2.82			14.12	20.36
2КО3.36-2.1 г		5.38		26.52	3.84	35.74		4.23		44.60	48.83	84.57
2КО3.36-2.1 д		8.98	2.34	26.52		37.84		8.46	7.47	35.63	51.56	89.4
2 КО3.36-1 а	2.00	4.50	2.34	26.52		35.36	5.65	2.82	7.47	35.63	51.57	86.93
2 К 3.36-1 б	2.00	4.52		26.52	7.68	40.72	5.65	2.82		53.57	62.04	102.76
2 КД 3.36-2.1 а		2.26		26.52	3.84	32.62				44.60	44.60	77.22
2 КД 3.36-2.1 б	2.00	2.08		26.52		30.6	5.65			35.63	41.28	71.88
1 КО3.36 а		4.76			7.68	12.44		5.64		17.94	23.58	36.02
1 КО3.36 б		7.08			3.48	10.56		8.46		8.97	17.43	27.99

Привязан

Инв. №

Инв. № подл. | Подпись и дата | Взам. инв. №

Провер.	Антонова	
Инж.	Голованова	
Зав. гр.	Антонова	
Гл. конс	Кузнецов	
Н. контр	Бабикова	
Нач. отд	Письман	

ТП 901-3-264.89 -КЖИ. РС2

Ведомость расхода стали на дополнительные закладные изделия на элемент, кг.

Стадия	Лист	Листов
Р		1

ЦНИИЭП инженерного оборудования. г. Москва

Копировал: Богатова Формат А4

Альбом 5

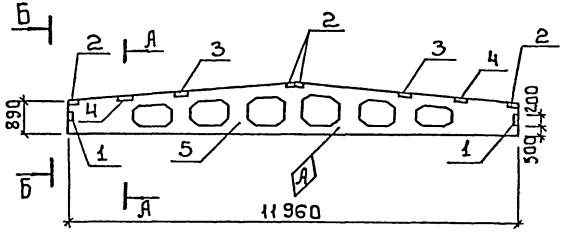

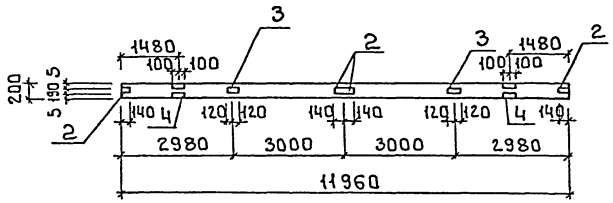

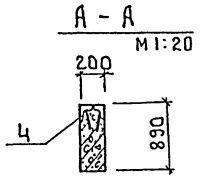

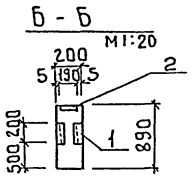

Формат	Зона	Поз.	Обозначение	Наименование	Кол.	Примеч.
				Сборочные единицы		
		1	1.030-1.0.3-2210	Изделие закладное МД1	2	
		2	1.400-6\76. Вып.1	МЧ-1-2	4	
		3	1.400-6\76. Вып.1	МЧ-3-3	2	
		4	1.400-6\76. Вып.1	МЧ-22	2	
			Переменные данные для исполнений			
				901-3-264.89 - КЖ.И.21.000		
				Сборочные единицы		
		5	1.462.1-3\80 1-1-14	1БДР12-3АIVт	1	
				901-3-264.89 КЖ.И.21.000-01		
				Сборочные единицы		
		5	1.462.1-3\80 1-1-16	1БДР12-5АIVт	1	

Ведомость расхода стали на дополнительные закладные изделия на элемент, кг

Марка элемента	Изделия закладные								
	Арматура класса				Прокат марки				
	A-I	A-III			Вст3кп2				
	ГОСТ 5781-82			Итого	ГОСТ 8510-86		ГОСТ 103-76	Итого	Всего
	ф6	ф8	ф10		180×50×6	110×70×8	S=6		
1БДР12-3АIVт-1	0.12	3.84	0.4	4.36	4.72	10.4	9.6	24.72	29.08
1БДР12-5АIVт-1									

1. Узлы установки закладных изделий см. серию 1.462.1-3\80. 1-2 л. 3,4.
2. Покрытие поверхности закладных изделий - гор.ц. 50-60.

Обозначение		Марка
901-3-264.89	-КЖ.И.21.000	1БДР12-3АIVт-1
	-01	1БДР12-5АIVт-1

Привязан

Инв. №

Инв. № подл. | Подпись и дата | Взам. инв. №

Провер.	Первчева	
Инж.	Мирошниченко	
Зав. гр.	Антонова	
Гл. конст.	Кузнецов	
Н. контр.	Бабикова	
Нач. отд.	Письман	

тп 901-3-264.89 - КЖ.И.21.000

Балка стропильная (1БДР12-3АIVт-1, 1БДР12-5АIVт-1)

Стадия	Масса	Масштаб
Р	4.7	1:100
Лист	Листов 1	

ЦНИИЭП инженерного оборудования г. Москва

23802-05

Копировал: Боброва

Формат: А3

Альбом 5

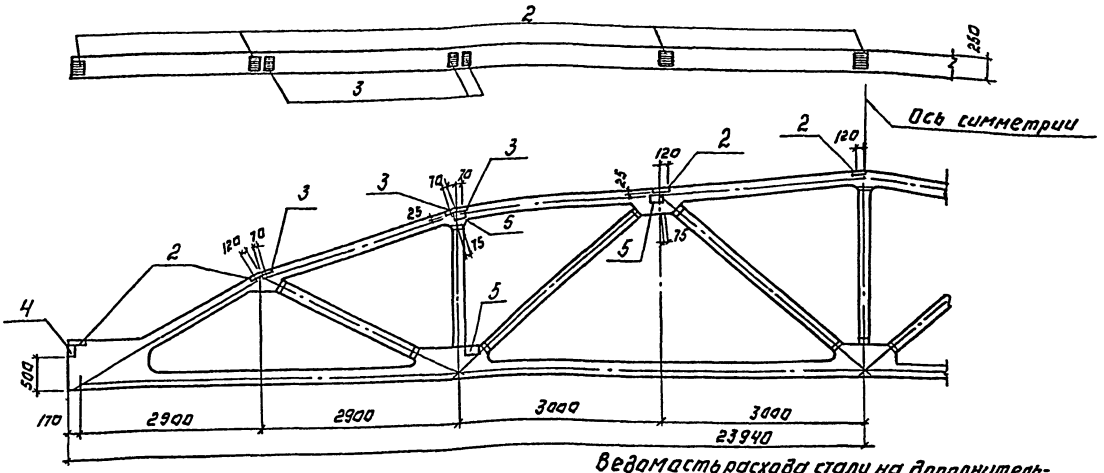

Ведомость расхода стали на дополнительные закладные изделия на элемент, КГ.

Марка элемента	Изделия закладные							Всего
	Арматура класса				Прокат марки			
	AI	AIII			ВСт3кп2			
	ГОСТ 5781-82				ГОСТ 8509-72	ГОСТ 103-76		
	Ф6	Ф8	Ф12	Итого	L80х6	S6	S10	
2ФС24-3АIV-1	10.16	5.44	16.8	22.4	7.72	29.8	36.0	95.92

Формат	Зона	Поз.	Обозначение	Наименование	Кол.	Примеч.
				Документация.		
			ПК-01-129/78, Вып. 4	Железобетонные предварительно напряженные сегментные фермы для покрытий зданий с пролетом 18 и 24 м.		
				Сборочные единицы.		
		1	ПК-01-129/78, Вып. 4	Ферма 2ФС 24-3АIV	1	
		2	ПК-01-129/78, Вып.3 Ч. 2	Изделие закладное МЧ-4	8	
		3	ПК-01-129/78, Вып.3 Ч.2	Изделие закладное МЧ-2	6	
		4	1.030.1-1.03-2220	Изделие закладное МДЧ	2	
		5	ПК-01-129.78, Вып.3 Ч.2	Изделие закладное Н12	12	

Инв. № подл. | Подпись и дата | Взам. инв. №

Привязан:

Инв. №

Гип	Антонова		ТП 901-3-264.89. -КЖ.И-22.000
Рук. гр.	Архипова		Ферма (2ФС 24-3АIV-1)
Зав. гр.	Антонова		
Гл. конст.	Кузнецов		
Н. контр.	Бабикова		
Нач. отд.	Письман		

Стадия	Масса	Масштаб
Р	11.2	1:50
Лист	Листов 1	

ЦНИИЭП инженерного оборудования г. Москва

23803-05

Альбом 5

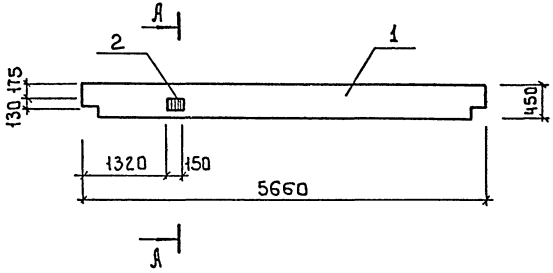

А - А
М 1:20

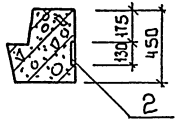

Формат	Зона	Поз.	Обозначение	Наименование	Кол. шт.	Приме-чание
				Сборочные единицы		
		1	1.020-1/83 3-1 08-01	Ригель		
				РЛП ч.57-45	1	
		2	1.020-1/83 3-3.28	Изделие закладное		
				МН33	1	

Ведомость расхода стали на дополнительные закладные детали на элемент, кг

Марка элемента	Изделия арматурные								
	Арматура класса				Прокат марки				Всего
	А-III				В Ст3 кп 2				
	ГОСТ 5781-82				ГОСТ 103-76				
	ф12			Итого	-10+130			Итого	
РПЧ.57-45А	0.88			0.88	1.53			1.53	2.41

1 Закладное изделие крепить к пространственному каркасу при помощи отдельных стержней.
2 Покрытие поверхностей закладного изделия Гор.ц. 50-60.

Провер	Антонова		
Инж.	Мирошниченко		
Зав.гр.	Антонова		
Гл.констр	Кузнецов		
Н.контр.	Бабикова		
Нач.отд	Письман		

тп 901-3-264.89 -КЖ.И.23.000

Ригель

Стадия	Масса	Масштаб
Р	1920	1:50
Лист	Листов 1	

ЦНИИЭП инженерного оборудования г.Москва

Инв.№подл. | Подпись и дата | Взам.инв.№

Копировал: Боброва

Формат А3

23802-05

Альбом 5

а - а

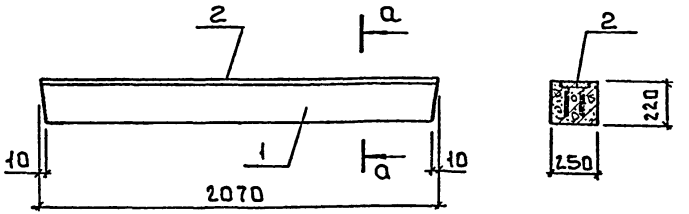

Формат	Зона	Поз.	Обозначение	Наименование	Кол.	Примечан
				Сборочные единицы		
		1	1.038.1-1.1 120000-02	Перемычка 5ПБ 21-27	1	
		2	1.400-15. В1. 140-08	Изделие закладное МН128-3	2.07	п.н.

Марка элемента	Изделия закладные				
	Арматура класса		Прокат марки		Всего
	А-III		Вст3кп2		
	ГОСТ 5781-82		ГОСТ 103-76		
	ф8	Итого	S=6	Итого	
5ПБ 21-27а	1.66	1.66	14.7	14.7	16.36

Покрытие поверхностей закладных изделий: Гор.ц. 50-60

Инв.№подл. | Подпись и дата | Взам.инв.№

Привязан

Инв.№

Провер.	Антонова	
Инж.	Мирошниченко	
Зав.гр.	Антонова	
Гл.констр	Кузнецов	
Н.контр.	Бабикова	
Нач.отд.	Письман	

тп 901-3-264.89 -КЖ.И. 24.000

Перемычка 5ПБ 21-27а

Стадия	Масса	Масштаб
Р	285	1:20
Лист	Листов 1	

ЦНИИЭП инженерного оборудования г. Москва

23802-05

Копировал: Боброва

Формат: А3

Альбом 5

Рис.1

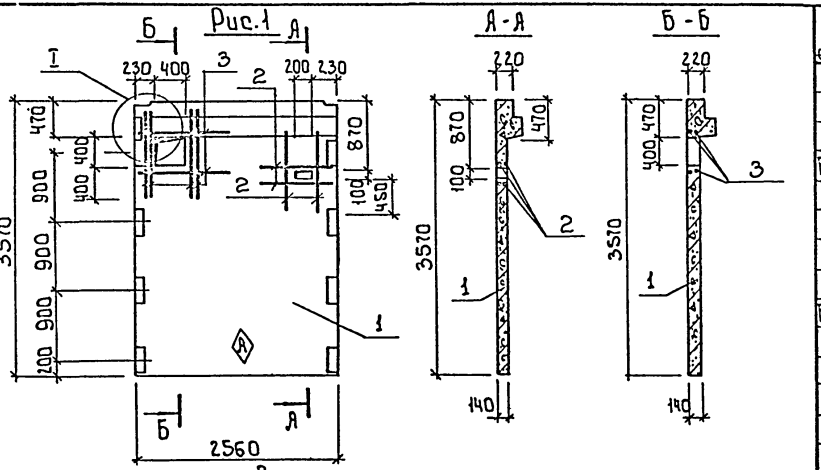

Рис.2

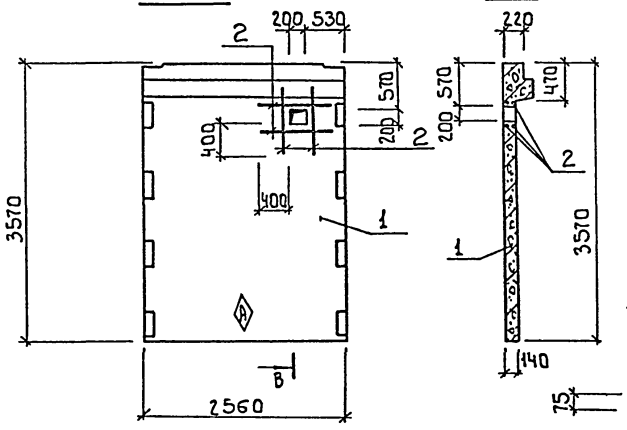

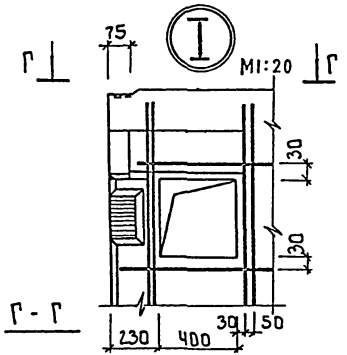

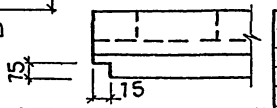

Формат	Зона	Поз.	Обозначение	Наименование	Кол.	Примеч.
				Сборочные единицы		
		1	1.020-1/83.4-1 21-01	Диафрагма жесткости 1Д26.36	1	
				Детали		
Бч		2	901-3-264.89 - КЖ.И.30.001	ф10AIII ГОСТ 5781-82 ℓ=1000	8	0.62кг
				Переменные данные для исполнений		
				901-3-264.89 - КЖ.И.30.000		
				Детали		
Бч		3	901-3-264.89 - КЖ.И.30.002	ф10AIII ГОСТ 5781-82 ℓ=1200	12	0.74кг

Ведомость расхода стали на дополнительную арматуру, кг

Марка элемента	Изделия арматурные			Всего
	Арматура класса А-III			
	ГОСТ 5781-82			
	ф10		Итого	
1Д 26.36-1	13.84		13.84	13.84
1Д 26.36-2	4.96		4.96	4.96

Обозначение	Марка	Рис.
901-3-264.89 - КЖ.И.30.000	1Д 26.36-1	1
-01	1Д 26.36-2	2

Привязан

Инв. №

Провер.	Антонова	
Инж.	Голованова	
Зав.гр.	Антонова	
Гл.констр.	Кузнецов	
Н.контр.	Бабикова	
Нач.отд.	Письман	

тп 901-3-264.89 - КЖ.И.30.000

Диафрагма жесткости (1Д26.36-1; 1Д26.36-2)

Стадия	Масса	Масштаб
Р	3630	1:50
Лист	Листов 1	

ЦНИИЭП инженерного оборудования г. Москва

Взам. инв. № | Подпись и дата | Инв. № подл.

23802-05

Копировал: Боброва

Формат А3

Альбом 5

Рис.1

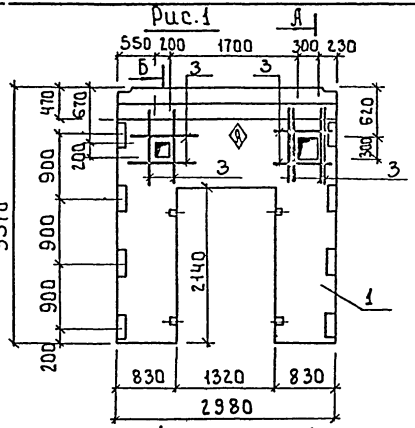

А-А

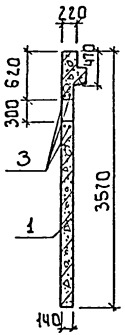

Б-Б

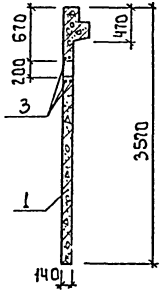

Рис.2

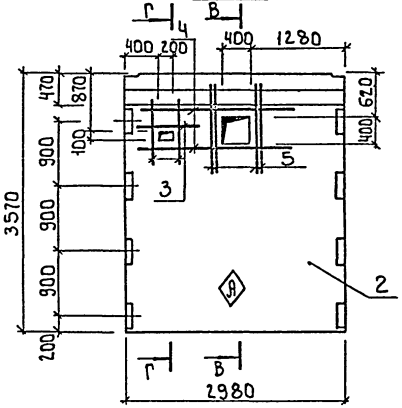

В-В

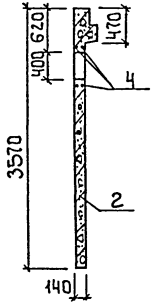

Г-Г

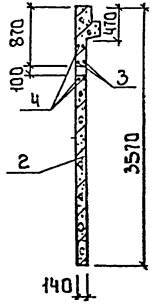

Формат	Зона	Поз.	Обозначение	Наименование	Кол.	Примеч.
			Переменные данные для исполнений			
				901-3-264.89-КЖ.И.31.000		
				Сборочные единицы		
		1	1.020-1|83.4-1 31-01	Диафрагма жесткости 1ДП30.36	1	
				Детали		
Бч		3	901-3-264.89- КЖ.И.31.001	ф10AIII ГОСТ 5781-82 ℓ=1100	20	0.68кг
				901-3-264.89-КЖ.И.31.000-01		
				Сборочные единицы		
		2	1.020-1|83.4-1 22-01	Диафрагма жесткости 1Д30.36	1	
				Детали		
Бч		3	901-3-264.89 – КЖ.И.30.001	ф10AIII ГОСТ 5781-82 ℓ=1100	6	0.68кг
Бч		4	2	ф10AIII ГОСТ 5781-82 ℓ=2100	4	1.30кг
Бч		5	3	ф10AIII ГОСТ 5781-82 ℓ=1200	8	0.74кг

Ведомость расхода стали на дополнительную арматуру, кг

Марка элемента	Изделия арматурные. Арматура класса A-III ГОСТ 5781-82 ф10			Итого	Всего
1ДП 30.36-1	13.6			13.6	13.6
1Д 30.36-1	15.2			15.2	15.2

Обозначение	Марка	Рис.	Масса, кг
901 3-264.89 – КЖ.И.31.000	1ДП 30.36-1	1	3230
-01	1Д 30.36-1	2	4230

Привязан

Инв.№

Пров.	Антонова	
Инж.	Соловьева	
Зав.гр.	Антонова	
Ст.констр	Кузнецов	
Н.контр.	Бабикова	
Нач.отд.	Письман	

тп 901-3-264.89 -КЖ.И.31.000

Диафрагма жесткости (1ДП30.36-1; 1Д30.36-1)

Стадия	Масса	Масштаб
Р	см. табл.	1:50
Лист	Листов 1	

ЦНИИЭП инженерного оборудования г. Москва

Инв.№подл. | Подпись и дата | Взам.инв.№

Формат: А3

Альбом 5

Рис.1

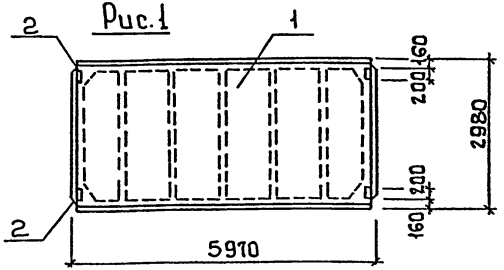

Рис.2

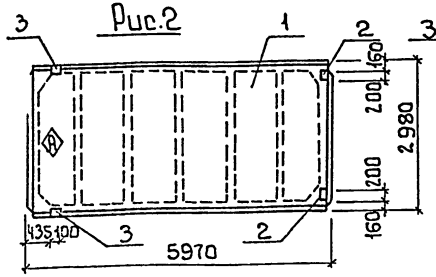

Рис.3

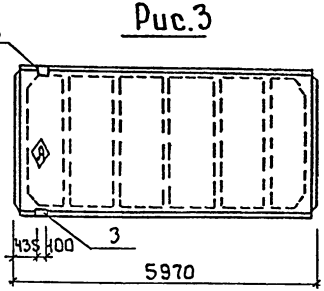

Формат	Зона	Поз.	Обозначение	Наименование	Кол.	Примеч.
				Документация		
			1.465.1-10/82. Вып.1	Комплексные ж-б плиты		
				покрытий одноэтажных		
				промышленных зданий		
				Сборочные единицы		
		1	1.465.1-10/82 Вып.1	Плита покрытия 1ПГ-2АIVт-6ОВБН-200М	1	
			Переменные данные для исполнений			
				901-3-264.89-КЖ.И.41.000		
				Сборочные единицы		
		2	ГОСТ 22701.5-77	Изделие закладное М8	4	
				901-3-264.89 - КЖ.И41.000-01		
				Сборочные единицы		
		2	ГОСТ 22701.5-77	Изделие закладное М8	2	
		3	ГОСТ 22701.5-77	Изделие закладное М9	2	
				901-3-264.89 - КЖ.И41.000-02		
				Сборочные единицы		
		3	ГОСТ 22701.5-77	Изделие закладное М9	2	

Ведомость расхода стали на дополнительные закладные изделия на элемент, кг

Марка элемента	Изделия закладные								
	Арматура класса			Прокат марки					Всего
	A-III			Вст3 кп2					
	ГОСТ 5781-82			ГОСТ 8509-86		ГОСТ 103-76			
	ф10	ф14	Итого	L70×8	Итого	S=8		Итого	
1ПГ-2АIVт-1-6ОВБН-200М	1.6	—	1.6	—	—	5.2		5.2	6.8
1ПГ-2АIVт-2-6ОВБН-200М	1.42	0.2	1.62	1.68	1.68	2.6		2.6	5.9
1ПГ-2АIVт-3-6ОВБН-200М	0.62	0.2	0.82	1.68	1.68	—		—	2.5

Обозначение	Марка	Рис.
901-3-264.89 - КЖ.И.41.000	1ПГ-2АIVт-1-6ОВБН-200М	1
-01	1ПГ-2АIVт-2-6ОВБН-200М	2
-02	1ПГ-2АIVт-3-6ОВБН-200М	3

Привязан

Инв.№

1. Узлы установки закладных изделий см. ГОСТ 22701.0-77.
2. Покрытие поверхностей закладных изделий - Гор.Ц 50-60.

Провер.	Антонова	
Инж.	Мирошниченко	
Зав.гр.	Антонова	
Гл.конст.	Кузнецов	
Н.контр.	Бабикова	
Нач.отд.	Письман	

тп 901-3-264.89 -КЖ.И.41.000

Плиты покрытия (1ПГ-2АIVт-1-6ОВБН-200М; 1ПГ-2АIVт-2-6ОВБН-200М; 1ПГ-2АIVт-3-6ОВБН-200М)

Стадия	Масса	Масштаб
Р	2.92т	1:100
Лист	Листов 1	

ЦНИИЭП инженерного оборудования г. Москва

Инв.№подл. | Подпись и дата | Взам.инв.№

Копировал: Боброва

23802-0:

Формат А3

Альбом 5

Рис.1

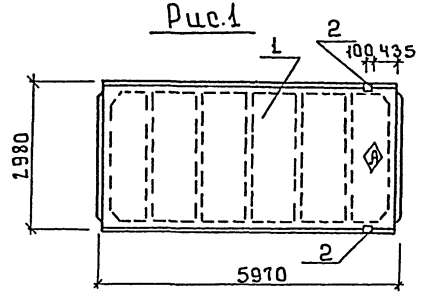

Рис.2

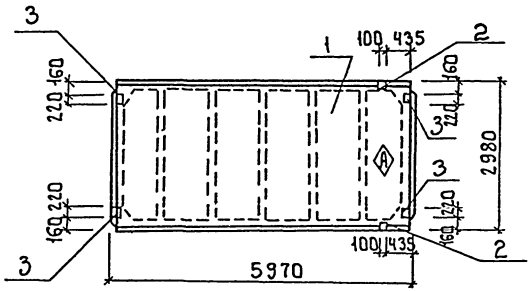

Формат	Зона	Поз.	Обозначение	Наименование	Кол.	Примеч.
				Документация		
			1.465.1-10/82 Вып.1	Комплексные ж-б плиты		
				покрытий одноэтажных		
				промышленных зданий		
				Сборочные единицы		
		1	1.465.1-10/82 Вып.1	1ПГ-4АIIIт-6ОВБН-2ООМ	1	
				Переменные данные для исполнений		
				901-3-264.89-КЖ.И.42.000		
				Сборочные единицы		
		2	ГОСТ 22701.5-77	Изделие закладное М9	2	
				901-3-264.89-КЖ.И.42.000-01		
				Сборочные единицы		
		2	ГОСТ 22701.5-77	Изделие закладное М9	2	
		3	ГОСТ 22701.5-77	Изделие закладное М8	4	

Ведомость расхода стали на дополнительные закладные изделия на элемент, кг

Марка элемента	Изделия закладные										Всего	Общий расход
	Арматура класса A-III				Прокат марки Вст3кп2							
	ГОСТ 5781-82				ГОСТ 8509-86			ГОСТ 103-76				
	ф10	ф14		Итого	L70×8		Итого	-8×100		Итого		
1ПГ-4АIIIт-1-6ОВБН-2ООМ		0.2		0.2	1.68		1.68				1.88	1.88
1ПГ-4АIIIт-2-6ОВБН-2ООМ	1.6	0.2		1.8	1.68		1.68	5.2		5.2	8.68	8.68

1. Узлы установки закладных изделий см. ГОСТ 22701.0-77.
2. Покрытие поверхностей закладных изделий - Гор.ц 50-60.

Обозначение	Марка	Рис.
901-3-264.89-КЖ.И.42.000	1ПГ-4АIIIт-1-6ОВБН-2ООМ	1
-01	1ПГ-4АIIIт-2-6ОВБН-2ООМ	2

Привязан

Инв. №

Провер.	Антонова	
Инж.	Мирошничек	
Зав.гр.	Антонова	
Гл.конст.	Кузнецов	
Н.контр.	Бабикова	
Нач.отд.	Письман	

тп 901-3-264.89 -КЖ.И42.000

Плиты покрытия 1ПГ-4АIIIт-1-6ОВБН-2ООМ; 1ПГ-4АIIIт-2-6ОВБН-2ООМ)

Стадия	Масса	Масштаб
Р	2.9т	1:100
Лист	Листов 1	

ЦНИИЭП инженерного оборудования г. Москва

Инв.№подл. | Подпись и дата | Взам.инв.№

23802-05

Формат А3

Альбом 5

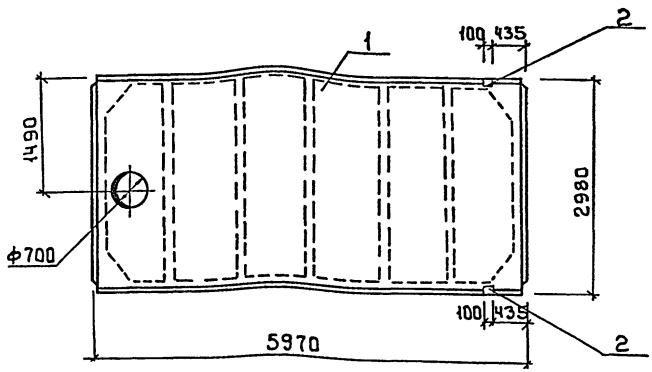

Формат	Зона	Поз.	Обозначение	Наименование	Кол.	Примеч.
				Документация		
			1.465.1-10/82. Вып.1	Комплексные ж.-б плиты покрытий одноэтажных промышленных зданий		
				Сборочные единицы		
		1	1.465.1-10/82. Вып.1	1ПВ4-4АIVт-1-60ВБН-200М	1	
		2	ГОСТ 22701.5-77	Изделие закладное М9	2	

Ведомость расхода стали на дополнительные закладные изделия на элемент, кг

Марка элемента	Изделия закладные							
	Арматура класса			Прокат марки				Всего
	A-III			Вст3кп2				
	ГОСТ 5781-82			ГОСТ 8509-86				
	ф10	ф14	Итого	L70×8	Итого			
1ПВ4-4АIVт-1-60ВБН-200	0.62	0.2	0.82	1.68	1.68			2.5

1. Узлы установки закладного изделия см. ГОСТ 22701.0-77.
2. Покрытие поверхностей закладных изделий - Гор.ц 50-60.

Взам. инв.№ | Подпись и дата | Инв.№ подл.

Привязан

Инв.№

Провер.	Антонова	
Инж.	Мирошниченко	
Зав.гр.	Антонова	
Гл.констр	Кузнецов	
Н.контр.	Бабикова	
Нач.отд.	Письман	

тп 901-3-264.89 - КЖ.И.43.000

Плита покрытия (1ПВ7-4АIVт-1-60ВБН-200М)

Стадия	Масса	Масштаб
Р	345т	1:50
Лист	Листов 1	

ЦНИИЭП инженерного оборудования г. Москва

Копировал: Боброва

Формат: А3

Альбом 5

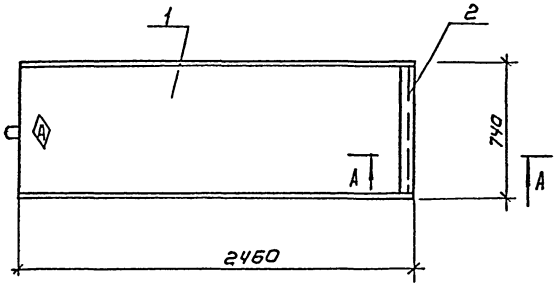

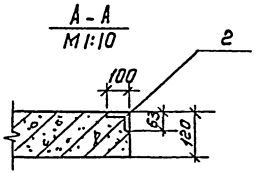

Формат	Зона	Поз.	Обозначение	Наименование	Кол	Примечан.
				Сборочные единицы		
		1	3.006.1-2.В 7.2-20	Плита П20д-3	1	
		2	1.400-15.В1. 550-08	Изделие закладное		
				МН557	1	

Ведомость расхода стали на дополнительные закладные изделия на элемент, кг

Марка элемента	Изделия закладные				Общий расход
	Арматура класса		Прокат марки		
	А-I	А-III	Вст3кп2		
	ГОСТ5781-82		ГОСТ8510-86		
	ф6	ф8	∠100х63х6		
П20д-3-1	0.2	0.4	7.5		8.1

1. Покрытие поверхности закладных изделий - Гор.Ц.50-60.

Провер.	Антонова		
Инж. II кат.	Левчева		
Зав. гр.	Антонова		
Гл. констр.	Кузнецов		
Н. контр.	Бабикова		
Нач. отд.	Пирьман		

Привязан

Инв. №

ТП 901-3-264.89 -КЖ.И.44.000

ПЛИТА (П20д-3-1)

Стадия	Масса	Масштаб
Р	2570	1:20

Лист | Листов 1

ЦНИИЭП инженерного оборудования г. Москва

Копировал: Коршунова

Формат: А3

23102-05

Инв. № подл. | Подпись и дата | Взам. инв. №

Альбом 5

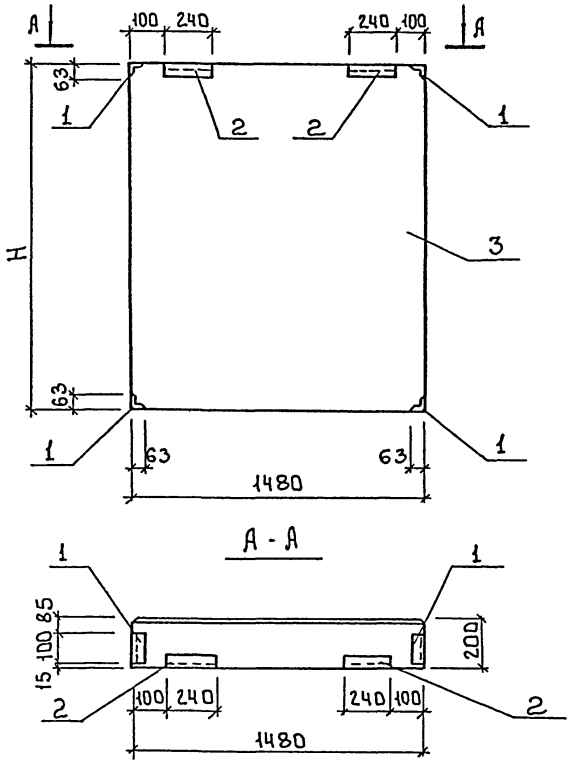

Формат	Зона	Поз.	Обозначение	Наименование	Кол.	Примеч.
				Сборочные единицы		
		1	1.030.1-1.1-3-35	Изделие закладное М10	4	
		2	1.030.1-1.1-3-30.01	Изделие закладное М2	2	
			Переменные данные для исполнений			
				901-3-264.89- КЖ.И.50.000		
				Сборочные единицы		
		3	1.030.1-1.1-1 62	2ПС 15.12.2.0-л	1	
				901-3-264.89 -КЖ.И.50.000-01		
				Сборочные единицы		
		3	1.030.1-1.1-1 62 -04	2ПС 15.18.2.0-л	1	

Ведомость расхода стали на дополнительные закладные изделия на элемент, кг

Марка элемента	Изделия закладные						
	Арматура класса		Прокат марки				Всего
	А-III		Вст.3кп2				
	ГОСТ 5781-82		ГОСТ 8905-86		ГОСТ 19903-74		
	ф10	Итого	L63×6	Итого	-6×60	Итого	
2ПС15.12.2.0-л-А	2.16	2.16	5.74	5.74	0.56	0.56	8.46
2ПС15.18.2.0-л-А							

1. Покрытие поверхностей закладных изделий гор.ц. 50÷60.
2. Рабочие узлы крепления закладных изделий см. серию 1.030.1-1.1-3.00Д1.

Обозначение	Марка	Н	Масса кг
901-3-264.89 -КЖ.И.5.0.000	2ПС15.12.2.0-лА	1175	430
-01	2ПС15.18.2.0-л-А	1785	650

Привязан

Инв. №

Провер.	Антонова	
Инж.	Мирошниченко	
Зав.гр.	Антонова	
Гл.конст	Кузнецов	
Н.контр.	Бабикова	
Нач.отд.	Письман	

тп 901-3-264.89 -КЖ.И.50.000

Панель стеновая

Стадия	Масса	Масштаб
Р	см. табл.	1:20
Лист	Листов	

ЦНИИЭП инженерного оборудования г. Москва

Инв. № подл. | Подпись и дата | Взам. инв. №

Копировал: Боброва

23802-05

Формат А3

Альбом 5

Формат	Зона	Поз.	Обозначение	Наименование	Кол.	Примеч.
				Документация		
			3.900-3. Вып. 4/82	Панели стеновые балочные для прямоугольных сооружений		
А3			901-3-264.89 - КЖ.И.51.000 СБ	Сборочный чертеж		
А3			КЖ.И.РС3	Ведомость расхода стали на дополнительные закладные изделия на элемент, кг		
				Сборочные единицы		
		1	3.900-3, Вып.4/82, часть 1	Панель стеновая ПС1-48-62	1	
			Переменные данные для исполнений			
				901-3-264.89-КЖ.И.51.000		
				Сборочные единицы		
А4		2	901-3-264.89 - КЖ.И.50.030	Изделие закладное МН1	2	
		3	1.400-15. В1. 150-29	МН137-6	4	
		4	5.900-2 ТМ 90-13	Сальник Ду 800 Р=300	1	
		5	1.400-15. В1. 110-08	Изделие закладное МН103	1	
				Детали		
Бч		6	901-3-264.89 - КЖ.И.51.001	ф8 А III ГОСТ 5781-82 Р=1600	3	0.63кг
Бч		7	2	ф14 А III ГОСТ 5781-82 Р=1950	12	2.35кг
				901-3-264.89-КЖ.И.51.000-01		
				Сборочные единицы		
А4		2	901-3-264.89 - КЖ.И.50.030	Изделие закладное МН1	2	

Привязан

Инв.№

Инв.№ подл. | Подпись и дата | Взам. инв.№

Пров.	Антонова	
Инж.	Певцева	
Зав. гр.	Антонова	
Гл. конст.	Кузнецов	
Н. контр.	Бабикова	
Нач. отд.	Письман	

тп 901-3-264.89 -КЖ.И.51.000

Панель стеновая (ПС1-48-62-1 ... ПС1-48-62-6)

Стадия	Лист	Листов
Р	1	2

ЦНИИЭП инженерного оборудования г. Москва

Альбом 5

Формат	Зона	Поз.	Обозначение	Наименование	Кол.	Примеч.
		4	5.900-2 ТМ 90-13	Сальник Ду 800 Р=300	1	
		5	1.400-15. В1. 110-08	Изделие закладное МН103-6	2	
		8	120-14	МН107-3	2	
		9	5.900-2 ТМ 89-07	Сальник Ду 300 Р=200	1	
		10	90-11	Сальник Ду 600 Р=300	1	
				Детали		
Бч		6	901-3-264.89 - КЖ.И.51.001	ф8 А III ГОСТ 5781-82 Р=1600	12	0.63кг
Бч		11	4	ф14 А III ГОСТ 5781-82 Р=2800	12	3.38кг
Бч		12	5	ф14 А III ГОСТ 5781-82 Р=1600	4	1.93кг
				901-3-264.89-КЖ.И.51.000-02		
				Сборочные единицы		
		5	1.400-15 В1. 110-08	Изделие закладное МН103-6	4	
		8	120-14	МН107-3	2	
				901-3-264.89-КЖ.И.51.000-03		
				Сборочные единицы		
		13	5.900-2 ТМ 90-02	Сальник Ду 100 Р=300	2	
				901-3-264.89-КЖ.И.51.000-04		
				Сборочные единицы		
А4		2	901-3-264.89-КЖ.И.50.030	Изделие закладное МН1	2	
		5	1.400-15. В1. 110-08	МН103-6	2	
		14	210-16	МН204-2	1	
				Детали		
Бч		15	901-3-264.89-КЖ.И.51.006	ф8 А III ГОСТ 5781-82 Р=2940	19	1.16кг
				901-3-264.89-КЖ.И.51.000-05		
				Сборочные единицы		
		14	1.400-15. В1. 210-16	Изделие закладное МН204-2	1	

Привязан

Инв.№

Инв.№ подл. | Подпись и дата | Взам. инв.№

тп 901-3-264.89 - КЖ.И.51.000

Лист 2

Альбом 5

Рис.1

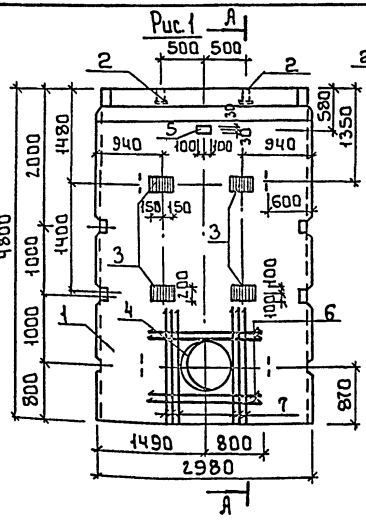

А-А

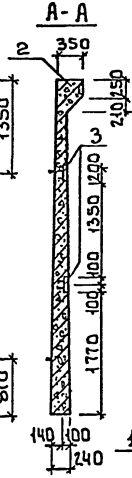

Рис.2

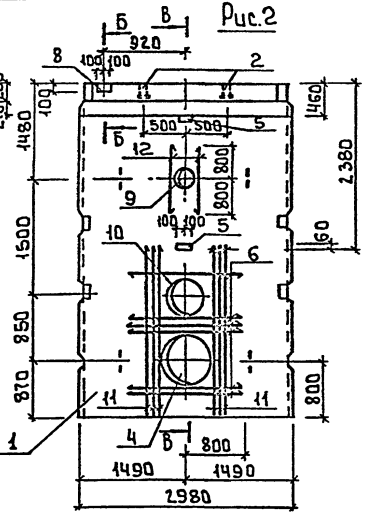

В-В

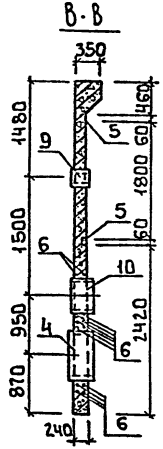

Рис.3

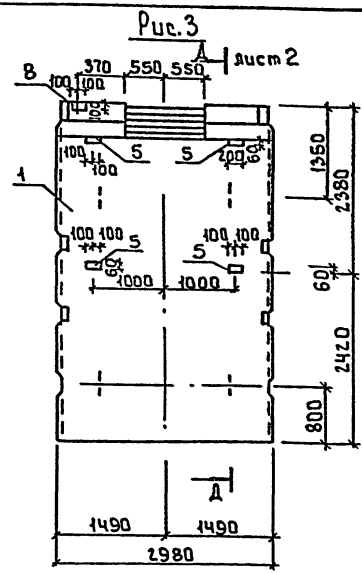

лист 2

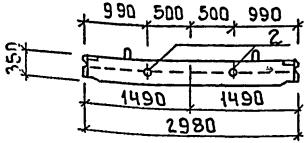

Б-Б

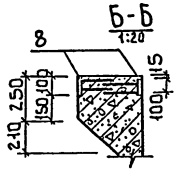

1. В местах прохода сальников сетки разрезать по месту, отогнуть и приварить к корпусу сальника.
2. Покрытие поверхностей закладных изделий: Гор.ц. 50÷60.
3. Бетон F50 W4.
4. Панели ПС1-48-62-1÷ПС1-48-62-6 выполняются в опалубочной форме стеновой панели ПС1-48-62 путем установки вкладышей с сохранением армирования.

Обозначение	Марка	Рис.
901-3-264.89 -КЖ.И.51.000	ПС1-48-62-1	1
-01	ПС1-48-62-2	2
-02	ПС1-48-62-3	3

Привязан

Инв.№

Прораб.	Антонова	
Инж.-к.	Левчева	
Зав.гр.	Антонова	
Гл.конст.	Кузнецов	
Н.контр.	Бабикова	
Нач.отд.	Письман	

тп 901-3-264.89 -КЖ.И.51.000 СБ

Сборочный чертеж

Стадия	Масса	Масштаб
Р	7.3т	1:50
Лист 1	Листов 2	

ЦНИИЭП инженерного оборудования г. Москва

Инв.№подл. | Подпись и дата | Взам.инв.№

Копировал: Боброва

23802-05

Формат: А3

Альбом 5

Рис.4

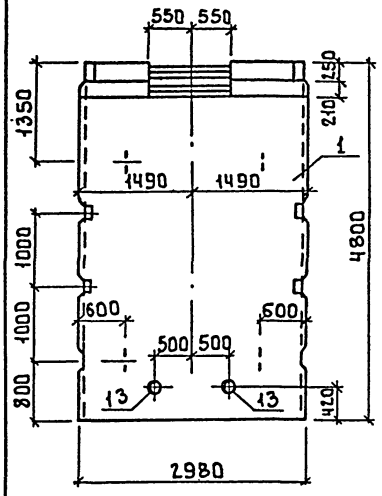

Рис.5

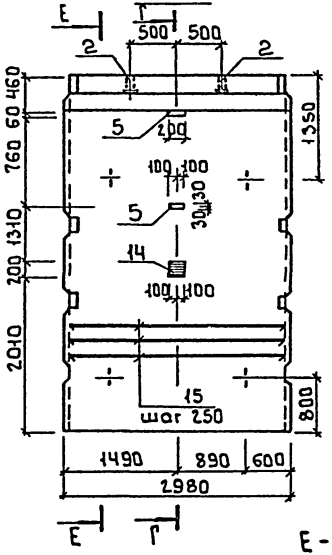

Рис.6

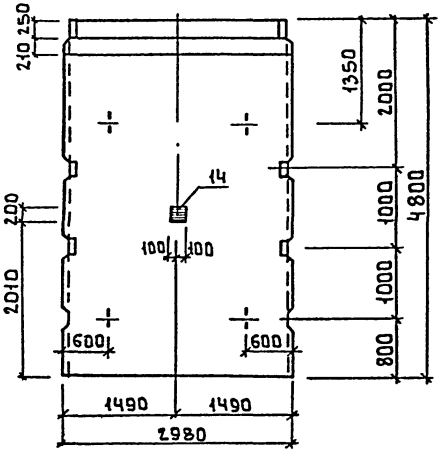

Г-Г

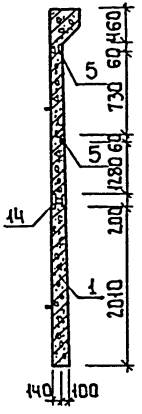

Д-Д

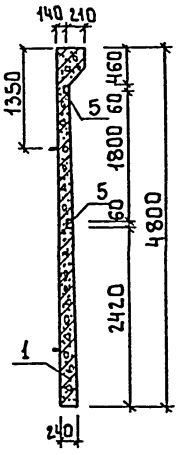

Е-Е

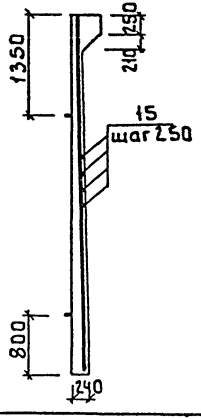

1. Поз.15 приварить к сетке стеновой панели.

Обозначение	Марка	Рис.
901-3-264.89-КЖ.И.51.000	ПС1-48-62-4	4
-04	ПС1-48-62-5	5
-05	ПС1-48-62-6	6

Привязан:

Инв.№

тп 901-3-264.89 -КЖ.И.51.000 СБ Лист 2

Инв.№ подл. | Подпись и дата | Взам. инв.№

23802-05

Копировал: Бубнова Формат: А3

Альбом 5

Рис.1

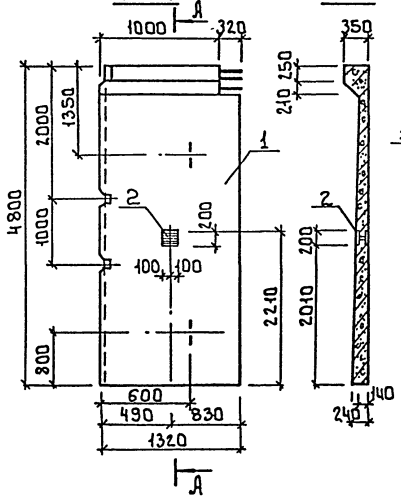

А-А

Рис.2

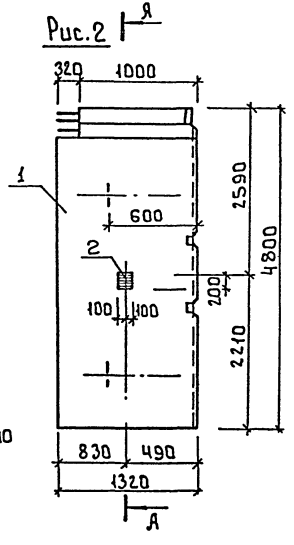

Форм.	Зона	Поз.	Обозначение	Наименование	Кол.	Приме
				Документация		
			3.900-3. Вып.4/82	Сборные железобетонные		
				конструкции емкостных		
				сооружений для водо-		
				снабжения и канализации		
Я3			901-3-264.89- КЖ.И. Рт3	Ведомость расхода стали		
				на дополнительные заклад-		
				ные изделия на элемент, кг		
				Сборочные единицы		
		1	3.900-3. Вып.4/82. часть1	Панель стеновая ПС1-48-Б2	1	
		2	1.400-15. Вып.1.210-16	Изделие закладное МН2.04-2	1	
			Различие исполнений	КЖ.И.52.000 и		
			-КЖ.И.52.000-01	по сборочному чертежу.		

1. Панели ПС1-48-Б2-а и ПС1-48-Б2-б выполняются в полубочной форме стеновой панели ПС1-48-Б2 по серии 3.900-3 Вып.4/82 часть 1 путем установки вкладышей и перегородок. Все арматурные сетки и каркасы разрезаются пополам.

Обозначение	Марка	Рис.
901-3-264.89- КЖ.И.52.000	ПС1-48-Б2-а	1
-01	ПС1-48-Б2-б	2

Привязан

Инв.№

Провер.	Антонова	
Инж.№ к.	Левчева	
Зав.гр.	Антонова	
Гл.конст.	Кузнецов	
Н.контр.	Бабикова	
Нач.отд.	Письман	

тп 901-3-264.89 -КЖ.И.52.000

Панель стеновая (ПС1-48-Б2-а; ПС1-48-Б2-б)

Стадия	Масса	Масштаб
Р	3650	—

Лист 1 Листов 1

ЦНИИЭП инженерного оборудования г. Москва

Инв.№ подл. | Подпись и дата | Взам.инв.№

Копировал: Баброва

23102-05

Формат А3

Марка элемента	Изделия арматурные: Арматура класса А-III ГОСТ 5781-82 ф8	ф14	Всего	Изделия закладные: Арматура класса А-III ГОСТ 5781-82 ф8	ф12	Итого	Прокат марки Ст3кп2: ГОСТ 2590-71 Круг ф7		Круг ф15	Итого	ГОСТ 103-76 S=6	S=8	ГОСТ 19903-74 S=10	Итого	ГОСТ 8267-75 Труба 150×4.5	ГОСТ 10704-76 Труба 426×6	Труба 720×8	Труба 25×2.0	Труба 9.0×8	Итого	Всего	Общий расход
ПС1-48-Б2-1	5.04	28.20	33.24	0.1	3.6	3.7			11.7	11.7	0.82	15.4	17.7	33.92				0.3	54.0	54.3	103.62	136.86
ПС1-48-Б2-2	7.56	48.28	55.84	0.8		0.8			25.8	25.8	3.22	0.4	25.3	28.92		12.4	42.2	0.3	54.0	108.9	164.42	220.26
ПС1-48-Б2-3				1.0		1.0					4.2	0.8		5.0							6.0	6.0
ПС1-48-Б2-4							0.78			0.78			3.6	3.6	10.8					10.8	15.18	15.18
ПС1-48-Б2-5	22.04		22.04	0.2	0.7	0.9					1.42	0.4	6.2	8.02				0.3		0.3	9.22	31.26
ПС1-48-Б2-6					0.7	0.7							6.2	6.2							6.9	6.9
ПС1-48-Б2-а					0.7	0.7							6.2	6.2							6.9	6.9
ПС1-48-Б2-б					0.7	0.7							6.2	6.2							6.9	6.9

Инв.№подл. | Подпись и дата | Взам.инв.№

Привязан

Инв.№

Провер.	Антонова	
Инж.-к.	Пугачева	
Зав.гр.	Антонова	
Гл.конст.	Кузнецов	
Н.контр.	Бабикова	
Нач.отд.	Письман	

тп 901-3-264.89 -КЖ.И.РС3

Ведомость расхода стали на дополнительные закладные изделия на элемент. КР

Стадия	Лист	Листов
Р		1

ЦНИИЭП инженерного оборудования г. Москва

Копировал: Бабикова

23802-05

Формат А3

Альбом 5

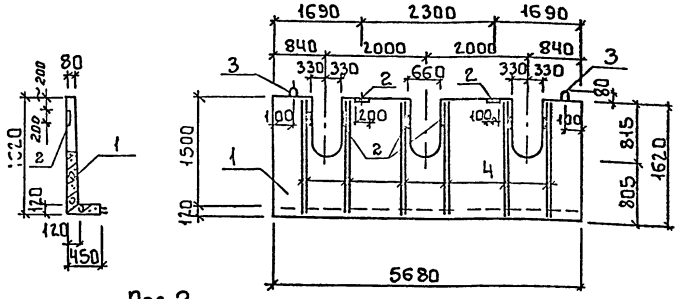

Поз.2
М1:10

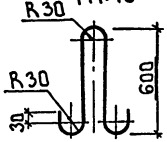

Формат	Зона	Поз.	Обозначение	Наименование	Кол.	Примеч.
				Документация		
			3.900-3. Вып.8	Сборные железобетонные конструкции емкостных сооружений для водоснабжения и канализации.		
				Сборочные единицы		
		1	3.900-3, Вып.8	Элемент лотковый ЛТ2-15	1	
		2	1.400-15. В.1 118-07	Изделие закладное МН103-6	8	
				Детали		
А4		3	901-3-264.89 - КЖ.И.53.001	ф12 AI ГОСТ5781-82 L=1440	2	1.27кг
А4		4		ф12 AI ГОСТ 5781-82 L=1600	24	1.42кг

Ведомость расхода стали на дополнительные закладные изделия на элемент, кг

Марка элемента	Изделия арматурные		Изделия закладные				Общий расход
	Арматура класса		Арматура класса		Прокат марки		
	A-I		A-III		Вст3кп2		
	ГОСТ 5781-82		ГОСТ5781-82		ГОСТ 103-76		
	ф12	Итого	ф8	Итого	S=6	Итого	
ЛТ2-15-1	36.62	36.62	1.6	1.6	4.8	4.8	43.02

1. Лоток выполняется в опалубочной форме лоткового элемента ЛТ2-15с сохранением армирования.
2. В местах прохода отверстия арматуру вырезать.

Инв.№ подл. | Подпись и дата | Взам. инв.№

Привязан

Инв.№

Провер.	Антонова	
Инж. т.к.	Певчева	
Зав.гр.	Антонова	
Гл.конст.	Кузнецов	
Н.контр.	Бабикова	
Нач.отд.	Письман	

тп 901-3-264.89 -КЖ.И.53.000

Элемент лотковый (ЛТ2-15-1)

Стадия	Масса	Масштаб
Р	3050	—
Лист	Листов 1	

ЦНИИЭП инженерного оборудования г. Москва

Копировал: Боброва

23802-05

Формат: А3

Альбом 5

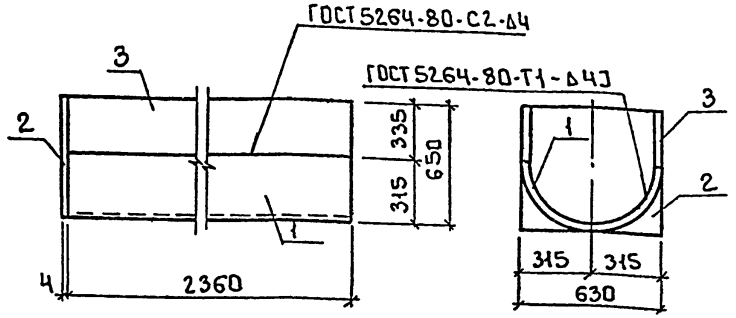

Формат	Зона	Поз.	Обозначение	Наименование	Кол.	Примеч.
				Детали		
Б4		1	901-3-264.89- КЖ.И.50.011	Труба $\frac{630\times10\times2360\ \text{ГОСТ 10704-76}}{\text{ВСТ3сп ГОСТ 10705-80}}$	1	180.40кг
Б4		2	2	Лист $\frac{4\times630\ \text{ГОСТ 19903-74}}{\text{ВСТ3сп5-1 ГОСТ 14637-79}}$ Е:650	1	12.86кг
Б4		3	3	Лист $\frac{10\times335\ \text{ГОСТ 19903-74}}{\text{ВСТ3сп5-1 ГОСТ 14637-79}}$ Е:2360	2	62.10кг

1. Поверхности лотка окрасить лаком ХС-76 (ГОСТ 9355-81) на растворителе Р-4 по грунтовке ХС-010 (ГОСТ 9355-81).

Привязан

Инв. №

Взам. инв. №

Подпись и дата

Инв. № подл.

Провер.	Антонова	
Инж. II к.	Певчева	
Зав. груп.	Антонова	
Гл. констр.	Кузнецов	
Н. контр.	Бабикова	
Нач. отд.	Письман	

т п 901-3-264.89 -КЖ.И.50.010

Лоток металлический ЛМ1

Стадия	Масса	Масштаб
Р	317.46	1:20
Лист	Листов 1	

ЦНИИЭП инженерного оборудования г. Москва

Альбом 5

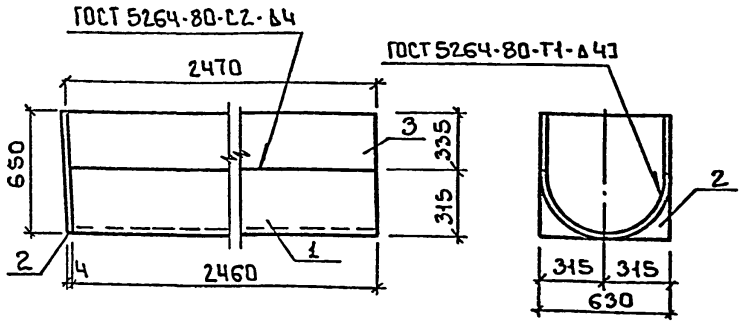

Формат	Зона	Поз.	Обозначение	Наименование	Кол.	Примеч.
				Детали		
Б4		1	901-3-264.89 – КЖ.И.50.021	Труба $\frac{630\times10\times2460\ \text{ГОСТ 10704-76}}{\text{ВСТ3сп ГОСТ 10705-80}}$	1	188.10кг
Б4		2	2	Лист $\frac{4\times630\ \text{ГОСТ 19903-74}}{\text{ВСТ3сп5-1 ГОСТ 14637-79}}$ Е:650	1	12.86кг
Б4		3	3	Лист $\frac{10\times335\ \text{ГОСТ 19903-74}}{\text{ВСТ3сп5-1 ГОСТ 14637-79}}$ Е:2470	2	64.95кг

1. Поверхности лотка окрасить лаком ХС-76 (ГОСТ 9355-81) на растворителе Р-4 по грунтовке ХС-010 (ГОСТ 9355-81).

Привязан

Инв. №

Взам. инв. №

Подпись и дата

Инв. № подл.

Провер.	Антонова	
Инж. II к.	Певчева	
Зав. гр.	Антонова	
Гл. констр.	Кузнецов	
Н. контр.	Бабикова	
Нач. отд.	Письман	

т п 901-3-264.89 -КЖ.И.50.020

Лоток металлический ЛМ2

Стадия	Масса	Масштаб
Р	330.89	1:20
Лист	Листов 1	

ЦНИИЭП инженерного оборудования г. Москва

23802-05

Альбом 5

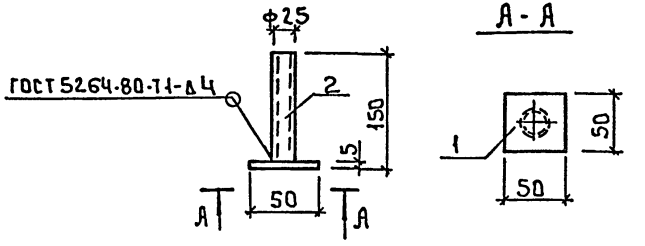

Формат	Зона	Поз.	Обозначение	Наименование	Кол.	Примеч.
				Детали		
Бч		1	901-3-264.89 - КЖИ 50.031	Полоса $\frac{Б\ 6\times50\ ГОСТ\ 103-76}{Вст3кп2\ ГОСТ\ 535-79}$ р=50	1	0.11кг
Бч		2	2	Труба $\frac{25\times2.0\times150\ ГОСТ\ 10704-76}{Вст3сп\ ГОСТ\ 10705-80}$	1	0.15кг

Привязан

Инв. №

Взам. инв.

Подпись и дата

Инв. № подл.

			тп 901-3-264.89 -КЖ.И.50.030
Провер.	Антонова		Изделие закладное (МН1)
Инж. В.К.	Певчева		
Зав. гр.	Антонова		
Гл. конст.	Кузнецов		
Н. контр.	Бабикова		
Нач. отд.	Письман		

Стадия	Масса	Масштаб
Р	0.26	1:5
Лист 1	Листов 1	

ЦНИИЭП монтажного оборудования г. Москва

Формат А4

Альбом 5

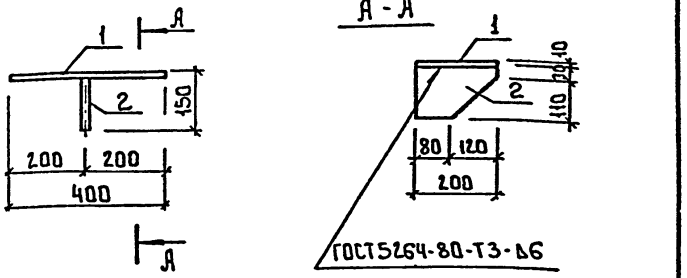

Формат	Зона	Поз.	Обозначение	Наименование	Кол.	Прим.
				Детали		
Бч		1	901-3-264.89-КЖ.И.50.041	Лист $\frac{10\times200\ ГОСТ\ 19903-74}{Вст3пс6-1\ ГОСТ\ 14637-79}$ р=400	1	6.28кг
Бч		2	2	Полоса $\frac{Б\ 8\times200\ ГОСТ\ 103-76}{Вст3пс6-1\ ГОСТ\ 535-79}$ р=140	1	1.76кг

1. Покрытие поверхностей: Гор.ц.50-60.

Привязан

Инв. №

Взам. инв.

Подпись и дата

Инв. № подл.

			тп 901-3-264.89 - КЖ.И.50.040
Провер.	Антонова		Соединительный элемент (МС4)
Инж. В.К.	Певчева		
Зав. гр.	Антонова		
Гл. конст.	Кузнецов		
Н. контр.	Бабикова		
Нач. отд.	Письман		

Стадия	Масса	Масштаб
Р	8.04	1:10
Лист 1	Листов 1	

ЦНИИЭП монтажного оборудования г. Москва

Копировал: Баброва

Формат А4

Альбом 5

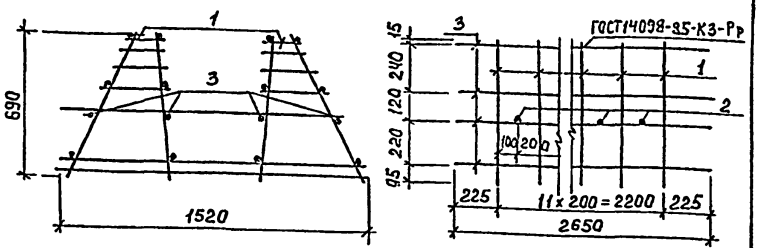

Формат	Зона	Поз.	Обозначение	Наименование	Кол.	Примеч.
				Сборочные единицы		
А4		1	901-3-264.89 - КЖ.И.60.110	Каркас плоский Кр1	12	
				Детали		
Б4		2	КЖ.И.60.101	ф20 А III ГОСТ 5781-82 ℓ=1290	11	3.18 кг
Б4		3	2	ф5Вр1 ГОСТ 6727-80 ℓ=2650	16	0,41 кг

Привязан

Инв. №

Провер.	Антонова		
Инж. П к.	Певчева		
Зав. гр.	Антонова		
Гл. конст.	Кузнецов		
Н. контр.	Бабикова		
Нач. отд.	Письман		

ТП 901-3-264.89 - КЖ.И. 60.100

Каркас пространственный (КП1)

Стадия	Масса	Масштаб
Р	96,50	1:50
Лист	Листов 1	

ЦНИИЭП инженерного оборудования г. Москва

Формат А4

Инв. № подл. | Подпись и дата | Взам. инв. №

Альбом 5

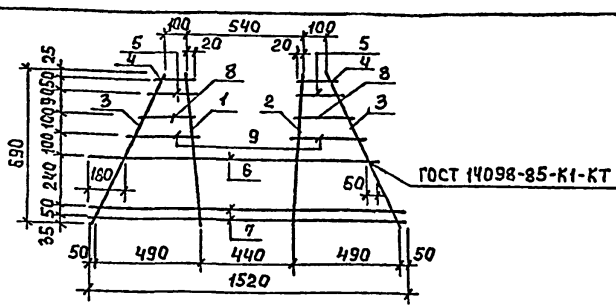

Формат	Зона	Позиц.	Обозначение	Наименование	Кол.	Примеч.
				Детали		
Б4		1	901-3-264.89 - КЖ.И.60.111	ф14А III ГОСТ 5781-82 ℓ=690	1	0,83 кг.
Б4		2	2	ф12А III ГОСТ 5781-82 ℓ=690	1	0,61 кг
Б4		3	3	ф6А III ГОСТ 5781-82 ℓ=770	2	0,17 кг
Б4		4	4	ф6А III ГОСТ 5781-82 ℓ=155	2	0,03 кг
Б4		5	5	ф6А III ГОСТ 5781-82 ℓ=170	2	0,04 кг
Б4		6	6	ф14А III ГОСТ 5781-82 ℓ=1330	1	1,56 кг
Б4		7	7	ф8А III ГОСТ 5781-82 ℓ=1520	2	0,60 кг
Б4		8	8	ф6А III ГОСТ 5781-82 ℓ=195	2	0,04 кг
Б4		9	9	ф6А III ГОСТ 5781-82 ℓ=215	2	0,05 кг

Привязан

Инв. №

Провер.	Антонова		
Инж. П к.	Певчева		
Зав. гр.	Антонова		
Гл. конст.	Кузнецов		
Н. контр.	Бабикова		
Нач. отд.	Письман		

ТП 901-3-264.89 - КЖ.И. 60.110

Каркас плоский (Кр1)

Стадия	Масса	Масштаб
Р	4.86	1:50
Лист	Листов 1	

ЦНИИЭП инженерного оборудования г. Москва

Копировал: Богатова Формат А4

23902-05

Инв. № подл. | Подпись и дата | Взам. инв. №

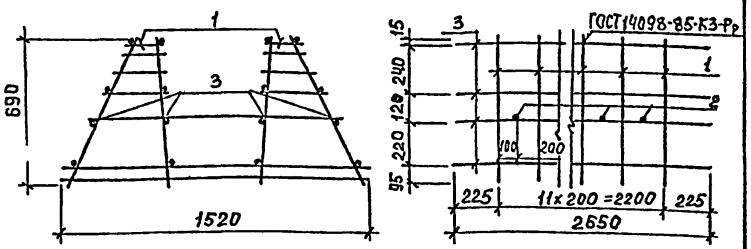

Формат	Зона	Поз.	Обозначение	Наименование	Кол.	Примеч.
				Сборочные единицы		
А4		1	901-3-264.89 - КЖ.И.60.210	Каркас плоский Кр2	12	
				Детали		
Б4		2	-КЖ.И.60.201	ф10А III ГОСТ 5781-82 ℓ=1200	11	0,74 кг
Б4		3	2	ф5 Вр1 ГОСТ 6727-80 ℓ=2650	16	0,41 кг

Привязан

Инв.№

Провер.	Антонова		ТП 901-3-264.89 - КЖ.И.60.200
Инж.ПК	Певчева		Каркас пространственный (КП 2)
Зав.гр.	Антонова		Стадия: Р; Масса: 74.34; Масштаб: 1:50
Гл.конст.	Кузнецов		Лист; Листов 1
Н.контр.	Бабикова		ЦНИИЭП инженерного оборудования г. Москва
Нач.отд.	Письман		

Инв.№ подл. | Подпись и дата | Взам.инв.№

Формат А4

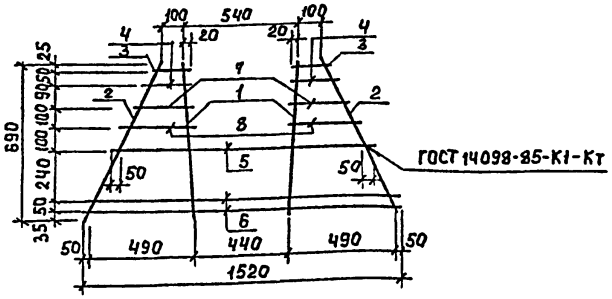

Формат	Зона	Поз.	Обозначение	Наименование	Кол.	Примеч.
				Детали		
Б4		1	901-3-264.89 - КЖ.И.60.211	ф14А III ГОСТ 5781-82 ℓ=690	2	0,83 кг
Б4		2	2	ф6А III ГОСТ 5781-82 ℓ=770	2	0,17 кг
Б4		3	3	ф6А III ГОСТ 5781-82 ℓ=155	2	0,03 кг
Б4		4	4	ф6А III ГОСТ 5781-82 ℓ=170	2	0,04 кг
Б4		5	5	ф14А III ГОСТ 5781-82 ℓ=1200	1	1,45 кг
Б4		6	6	ф8А III ГОСТ 5781-82 ℓ=1520	2	0,60 кг
Б4		7	7	ф6А III ГОСТ 5781-82 ℓ=195	2	0,04 кг
Б4		8	8	ф6А III ГОСТ 5781-82 ℓ=215	2	0,05 кг

Привязан

Инв.№

Провер.	Антонова		ТП 901-3-264.89 - КЖ.И.60.210
Инж.ПК	Певчева		Каркас плоский (Кр 2)
Зав.гр.	Антонова		Стадия: Р; Масса: 4.97; Масштаб: 1:50
Гл.конст.	Кузнецов		Лист; Листов 1
Н.контр.	Бабикова		ЦНИИЭП инженерного оборудования г. Москва
Нач.отд.	Письман		

Инв.№ подл. | Подпись и дата | Взам.инв.№

Копировал: Богатова Формат А4

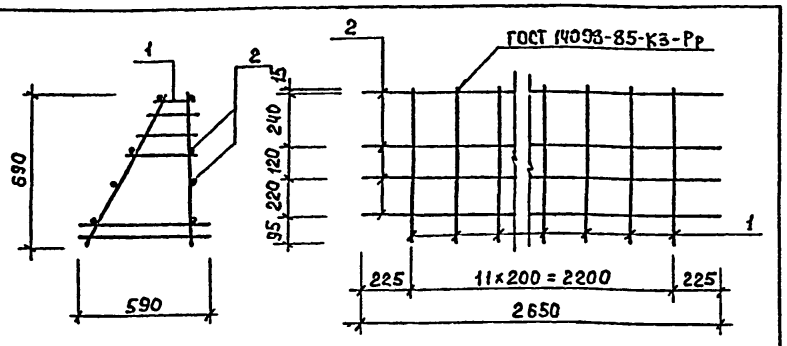

Формат	Зона	Поз.	Обозначение	Наименование	Кол	Примеч.
				Сборочные единицы		
А4		1	901-3-264.89- КЖ.И.60.310	Каркас плоский Кр3	12	
				Детали		
Б4		2	-КЖ.И.60.301	ф5Вр1 ГОСТ 6727-80 ℓ=2650	8	0.41 кг

Привязан

Инв.№

Провер.	Антонова		
Инж.1 к.	Левцева		
Зав.гр.	Антонова		
Гл.конст	Кузнецов		
Н.контр.	Бабикова		
Нач.отд	Письман		

ТП 901-3-264.89 -КЖ.И. 60.300

Каркас пространственный (КП3)

Стадия	Масса	Масштаб
Р	22.72	1:50
Лист	Листов 1	

ЦНИИЭП инженерного оборудования г. Москва

Формат А4

Взам.инв.№ | Подпись и дата | Инв.№ подл.

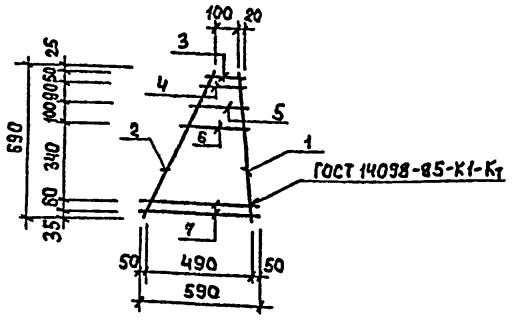

Формат	Зона	Поз.	Обозначение	Наименование	Кол	Примеч.
				Детали		
Б4		1	901-3-264.89- КЖ.И.60.311	ф14А III ГОСТ 5781-82 ℓ=690	1	0.83 кг
Б4		2	2	ф6А III ГОСТ 5781-82 ℓ=770	1	0.17 кг
Б4		3	3	ф6А III ГОСТ 5781-82 ℓ=155	1	0.03 кг
Б4		4	4	ф6А III ГОСТ 5781-82 ℓ=170	1	0.04 кг
Б4		5	5	ф6А III ГОСТ 5781-82 ℓ=195	1	0.04 кг
Б4		6	6	ф6А III ГОСТ 5781-82 ℓ=215	1	0.05 кг
Б4		7	7	ф8А III ГОСТ 5781-82 ℓ=590	2	0.23 кг

Привязан

Инв.№

Провер.	Антонова		
Инж II к.	Левцева		
Зав.гр.	Антонова		
Гл.конст	Кузнецов		
Н.контр.	Бабикова		
Нач.отд	Письман		

ТП 901-3-264.89 -КЖ.И.60.310

Каркас плоский (Кр3)

Стадия	Масса	Масштаб
Р	1.62	1:50
Лист	Листов 1	

ЦНИИЭП инженерного оборудования г. Москва

Копировал: Богатова Формат А4

Взам.инв.№ | Подпись и дата | Инв.№ подл.

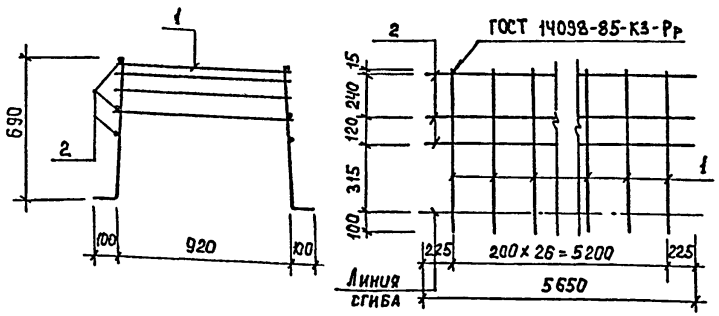

Формат	Зона	Поз.	Обозначение	Наименование	Кол.	Примеч.
				Сборочные единицы		
А4		1	901-3-264.89 - КЖ.И.60.410	Каркас плоский КрЧ	27	
				Детали		
Б4		2	-КЖ.И.60.401	ф5 Вр1 ГОСТ 6727-80 ℓ=5650	6	0,87 кг

Привязан

Инв.№

ТП 901-3-264.89 -КЖ.И.60.400

Каркас пространственный (КПЧ)

Стадия	Масса	Масштаб
Р	75,42	1:50

Лист	Листов 1

ЦНИИЭП инженерного оборудования г. Москва

Провер.	Антонова	
Инж. ПК	Левчев А	
Зав. гр.	Антонова	
Гл. конс.	Кузнецов	
Н. контр.	Бабикова	
Нач. отд.	Письман	

Инв.№ подл. | Подпись и дата | Взам. инв.№

Формат А4

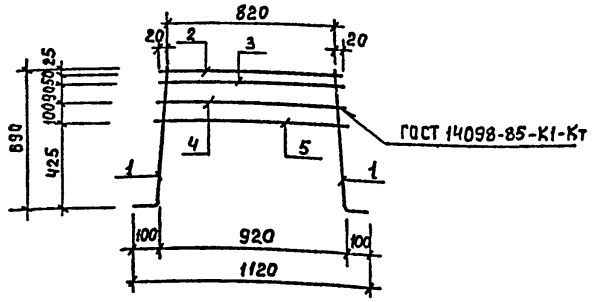

Формат	Зона	Поз.	Обозначение	Наименование	Кол.	Примеч.
				Детали		
		1	901-3-264.89 - КЖ.И.60.411	ф14А III ГОСТ 5781-82 ℓ=790	2	0,9 кг
		2	2	ф6А III ГОСТ 5781-82 ℓ=845	1	0,2 кг
		3	3	ф6А III ГОСТ 5781-82 ℓ=855	1	0,2 кг
		4	4	ф6А III ГОСТ 5781-82 ℓ=860	1	0,2 кг
		5	5	ф6А III ГОСТ 5781-82 ℓ=885	1	0,2 кг

Привязан

Инв.№

ТП 901-3-264.89 -КЖ.И.60.410

Каркас плоский (КрЧ)

Стадия	Масса	Масштаб
Р	2,6	1:50

Лист	Листов 1

ЦНИИЭП инженерного оборудования г. Москва

Провер.	Антонова	
Инж. ПК	Левчева	
Зав. гр.	Антонова	
Гл. конс.	Кузнецов	
Н. контр.	Бабикова	
Нач. отд.	Письман	

Инв.№ подл. | Подпись и дата | Взам. инв.№

Копировал: Богатова Формат А4

23802-05

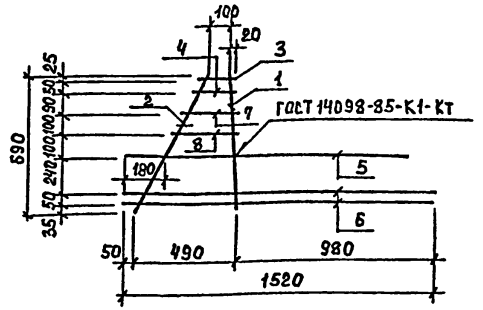

Формат	Зона	Поз.	Обозначение	Наименование	Кол.	Примеч.
				Детали		
БЧ		1	901-3-264.89- КЖ.И.60.011	ф14А III ГОСТ 5781-82 ℓ=690	1	0,83 кг
БЧ		2	2	ф6А III ГОСТ 5781-82 ℓ=770	1	0.17 кг
БЧ		3	3	ф6А III ГОСТ 5781-82 ℓ=155	1	0.03 кг
БЧ		4	4	ф6А III ГОСТ 5781-82 ℓ=170	1	0.04 кг
БЧ		5	5	ф14А III ГОСТ 5781-82 ℓ=1330	1	1.56 кг
БЧ		6	6	ф8А III ГОСТ 5781-82 ℓ=1520	2	0.60 кг
БЧ		7	7	ф6А III ГОСТ 5781-82 ℓ= 195	1	0.04 кг
БЧ		8	8	ф6А III ГОСТ 5781-82 ℓ= 215	1	0.05 кг

Привязан

Инв. №

Взам. инв. №

Подпись и дата

Инв. № подл.

Провер.	Антонова	
Инж. II к.	Певчева	
Зав. гр.	Антонова	
Гл. конст	Кузнецов	
Н. контр.	Бабикова	
Нач. отд	Письман	

ТП 901-3-264.89 -КЖ.И. 60. 010

Каркас плоский (Кр 5)

Стадия	Масса	Масштаб
Р	3.92	1:50
Лист	Листов 1	

ЦНИИЭП инженерного оборудован. г. Москва

Формат А4

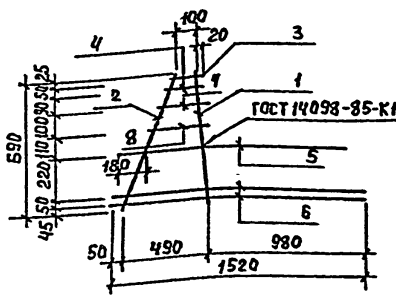

Форм.	Зона	Поз.	Обозначение	Наименование	Кол.	Примеч.
				Детали		
БЧ		1	901-3-264.89 – КЖ.И.60.021	ф14А III ГОСТ 5781-82 ℓ=690	1	0.83 кг
БЧ		2	2	ф6А III ГОСТ 5781-82 ℓ=770	1	0.17 кг
БЧ		3	3	ф6А III ГОСТ 5781-82 ℓ=155	1	0.03 кг
БЧ		4	4	ф6А III ГОСТ 5781-82 ℓ=170	1	0.04 кг
БЧ		5	5	ф14А III ГОСТ 5781-82 ℓ=1330	1	1.56 кг
БЧ		6	6	ф8А III ГОСТ 5781-82 ℓ=1520	2	0.60 кг
БЧ		7	7	ф6А III ГОСТ 5781-82 ℓ=195	1	0.04 кг
БЧ		8	8	ф6А III ГОСТ 5781-82 ℓ=215	1	0.05 кг

Привязан

Инв. №

Взам. инв. №

Подпись и дата

Инв. № подл.

Провер.	Антонова	
Инж. II к.	Певчева	
Зав. гр.	Антонова	
Гл. конст	Кузнецов	
Н. контр.	Бабикова	
Нач. отд	Письман	

ТП 901-3-264.89 -КЖ.И. 60.020

Каркас плоский (Кр 6)

Стадия	Масса	Масштаб
Р	3.92	1:50
Лист	Листов 1	

ЦНИИЭП инженерного оборудован. г. Москва

Копировал: Богатова Формат А4

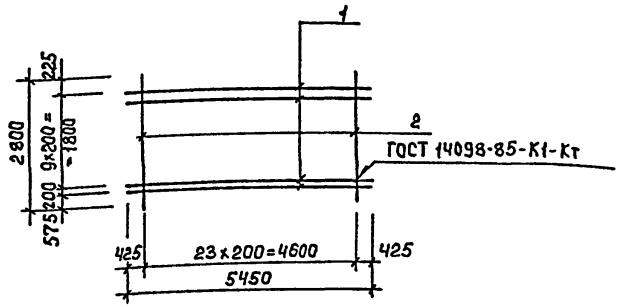

Формат	Зона	Поз.	Обозначение	Наименование	Кол.	Примеч.
				Детали		
Б4		1	901-3-264.89- КЖ.И.60.031	ф 10 А III ГОСТ 5781-82 ℓ=5450	11	3.36 кг
Б4		2	2	ф 10 А III ГОСТ 5781-82 ℓ=2800	24	1.73 кг

Привязан

Инв.№

Пров.	Антонова	
Инж.II к.	Певчева	
Зав.гр.	Антонова	
Гл.конст.	Кузнецов	
Н.контр.	Бабикова	
Нач.отд.	Письман	

ТП 901-3-264.89 - КЖ.И. 60.030

Сетка арматурная (С1)

Стадия	Масса	Масштаб
Р	78.48	1:100
Лист	Листов 1	

ЦНИИЭП инженерного оборудования г. Москва

Формат А4

Инв.№ подл. | Подпись и дата | Взам. инв.№

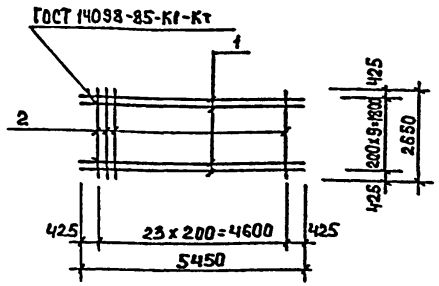

Формат	Зона	Поз.	Обозначение	Наименование	Кол.	Примеч.
				Детали		
Б4		1	901-3-264.89- КЖ.И.60.041	ф 10 А III ГОСТ 5781-82 ℓ=5450	10	3.36 кг
Б4		2	2	ф 10 А III ГОСТ 5781-82 ℓ=2650	24	1.63 кг

Привязан

Инв.№

Провер.	Антонова	
Инж.II к.	Певчева	
Зав.груп.	Антонова	
Гл.конст.	Кузнецов	
Н.контр.	Бабикова	
Нач.отд.	Письман	

ТП 901-3-264.89 -КЖИ.60.040

Сетка арматурная (С2)

Стадия	Масса	Масштаб
Р	72.72	1:100
Лист	Листов 1	

ЦНИИЭП инженерного оборудован. г. Москва

Копировал: Богатова Формат А4

Инв.№ подл. | Подпись и дата | Взам. инв.№

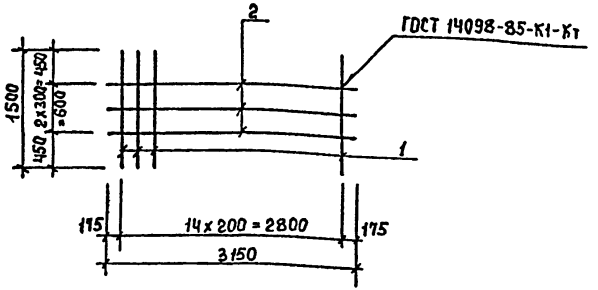

Формат	Зона	Поз.	Обозначение	Наименование	Кол.	Примеч.
				Детали		
БЧ			901-3-264.89 - КЖ.И.60.051	ф18 А III ГОСТ 5781-82 ℓ=1500	15	3,00 кг
БЧ			2	ф5 Вр I ГОСТ 6727-80 ℓ=3150	3	0,49 кг

Привязан

Инв. №

Инв. № подл. | Подпись и дата | Взам. инв. №

ТП 901-3-264.89 - КЖ.И. 60.050

Сетка арматурная (С3)

Стадия	Масса	Масштаб
Р	46,47	1:50

Лист | Листов 1

ЦНИИЭП инженерного оборудован. г. Москва

Провер.	Антонова	
Инж. II к.	Певчева	
Зав. гр.	Антонова	
Гл. конс	Кузнецов	
Н. контр.	Бабикова	
Нач. отд.	Письман	

Формат А4

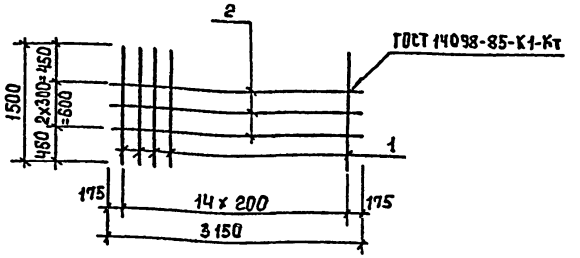

Формат	Зона	Поз.	Обозначение	Наименование	Кол.	Примеч.
				Детали		
БЧ		1	901-3-264.89-КЖ.И.60.061	ф8 А III ГОСТ 5781-82 ℓ=1500	15	0,59 кг
БЧ		2	2	ф5 Вр I ГОСТ 6727-80 ℓ=3150	3	0,49 кг

Привязан

Инв. №

Инв. № подл. | Подпись и дата | Взам. инв. №

ТП 901-3-264.89 - КЖ.И. 60.060

Сетка арматурная (С4)

Стадия	Масса	Масштаб
Р	10,32	1:50

Лист | Листов 1

ЦНИИЭП инженерного оборудования г. Москва

Провер.	Антонова	
Инж. II к.	Певчева	
Зав. гр.	Антонова	
Гл. конст	Кузнецов	
Н. контр	Бабикова	
Нач. отд.	Письман	

Копировал: Богатова

Формат А4

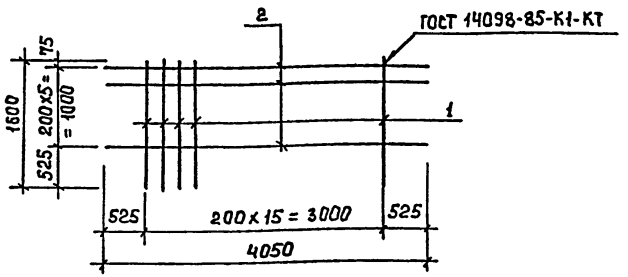

Формат	Зона	Поз.	Обозначение	Наименование	Кол.	Примеч.
				Детали		
БЧ		1	901-3-264.89-КЖ.И. 60.071	ф18 А III ГОСТ 5781-82 ℓ=1600	16	3,20кг
БЧ		2	2	ф8 А III ГОСТ 5781-82 ℓ=4050	6	1,60 кг

Привязан

Инв. №

Инв. № подл. | Подпись и дата | Взам. инв. N

Провер.	Антонова	
Инж. II к.	Певчева	
Зав. гр.	Антонова	
Гл. конст	Кузнецов	
Н. контр	Бабикова	
Нач. отд	Письман	

ТП 901-3-264.89 -КЖ.И. 60.070

Сетка арматурная (С5)

Стадия	Масса	Масштаб
Р	60.8	1:50
Лист	Листов 1	

ЦНИИЭП инженерного оборудования г. Москва

Формат А4

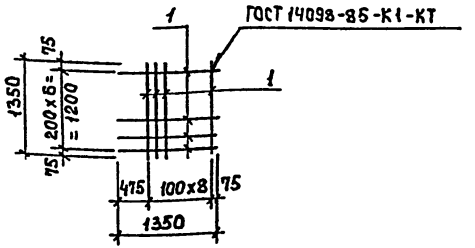

Формат	Зона	Поз.	Обозначение	Наименование	Кол.	Примеч.
				Детали		
БЧ		1	901-3-264.89-КЖ.И.60.081	ф20 А III ГОСТ 5781-82 ℓ=1350	16	3.33кг

Привязан

Инв. №

Инв. № подл. | Подпись и дата | Взам. инв. N

Провер.	Антонова	
Инж. II к.	Певчева	
Зав. гр.	Антонова	
Гл. конст	Кузнецов	
Н. контр	Бабикова	
Нач. отд	Письман	

ТП 901-3-264.89 -КЖ.И. 60.080

Сетка арматурная (С6)

Стадия	Масса	Масштаб
Р	53.28	1:50
Лист	Листов 1	

ЦНИИЭП инженерного оборудования г. Москва

Копировал: Богатова Формат А4

23102-05

Альбом 5

Рис. 1

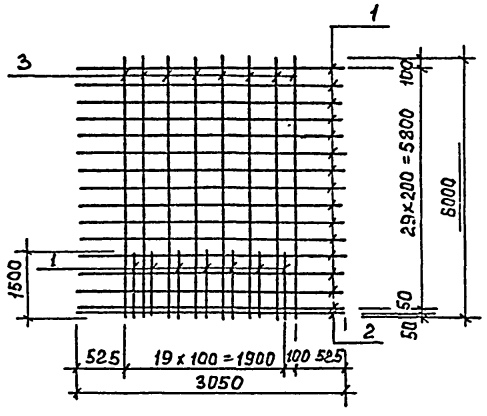

Рис. 2

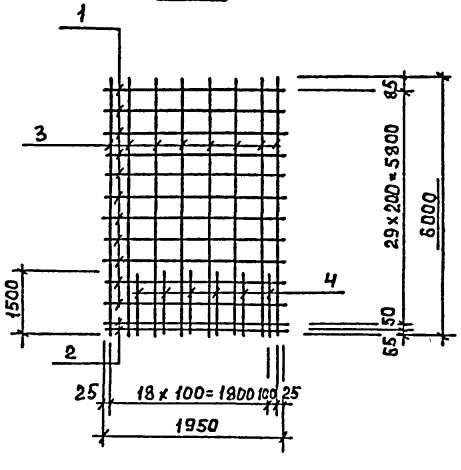

Формат	Зона	Поз.	Обозначение	Наименование	Кол.	Примеч.
				Переменные данные для исполнений		
				901-3-264.89 - КЖ.И.61.010		
				Детали		
БЧ		1	901-3-264.89 - КЖ.И.61.011	ф12 А III ГОСТ 5781-82 ℓ=3050	30	2.71 кг
БЧ		2	2	ф10 А III ГОСТ 5781-82 ℓ=3050	2	1.88 кг
БЧ		3	3	ф12 А III ГОСТ 5781-82 ℓ=6000	11	5.32 кг
БЧ		4	4	ф12 А III ГОСТ 5781-82 ℓ=1500	10	1.33 кг
				901-3-264.89-КЖ.И.61.010-01		
				Детали		
БЧ		1	901-3-264.89 - КЖ.И.61.015	ф6 А I ГОСТ 5781-82 ℓ=1950	24	0.43 кг
БЧ		2	6	ф10 А I ГОСТ 5781-82 ℓ=1950	2	1.20 кг
БЧ		3	7	ф12 А III ГОСТ 5781-82 ℓ=6000	11	5.32 кг
БЧ		4	8	ф12 А III ГОСТ 5781-82 ℓ=1500	9	1.33 кг

Обозначение	Рис.	Марка	Масса, кг
901-3-264.89 - КЖ.И.61.010	1	СК1	156.88
-01	2	СК2	83.21

Инв. № подл. | Подпись и дата | Взам. инв. №

Привязан

Инв. №

Провер.	Антонова	
Инж. II к.	Певцева	
Зав. гр.	Антонова	
Гл. конс.	Кузнецов	
Н. контр.	Бабикова	
Нач. отд.	Письман	

ТП 901-3-264.89 -КЖ.И. 61.010

Сетка арматурная (СК1, СК2)

Стадия	Масса	Масштаб
Р	см. табл.	1:50
Лист	Листов 1	

ЦНИИЭП инженерного оборудования г. Москва

Копировал: Богатова Формат А3

23802-05

Альбом 5

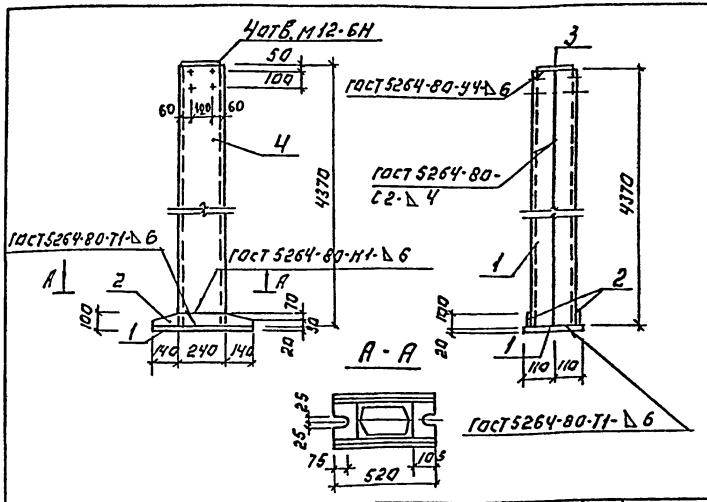

Формат	Зона	Поз.	Обозначение	Наименование	Кол.	Примеч.
				Детали.		
БЧ		1	901-3-264.89 -КЖИ.70.011	Лист 20×220×320 ГОСТ 19903-74 / В Ст.3 Кп 2 ГОСТ 14637-79	1	18.0 кг
БЧ		2	2	Лист 8×100×320 ГОСТ 19903-74 / В Ст.3 Кп 2 ГОСТ 14637-79	2	3.3 кг
БЧ		3	3	Лист 8×170×230 ГОСТ 19903-74 / В Ст.3 Кп 2 ГОСТ 14637-79	1	2.5 кг
БЧ		4	4	Швеллер С27 ГОСТ 8240-72 / В Ст.3 Кп 2 ГОСТ 535-79	2	104.9 кг.

Покрытие поверхностей: Гор.ц. 50÷60

Привязан:

Инв.№

Взам.инв.№ | Подп. и дата | Инв.№ подл.

Провер.	Антонова	
Инжен.	Мирошниченко	
Зав.гр.	Антонова	
Гл.конс.	Кузнецов	
Н.контр.	Бабикова	
Нач.отд.	Письман	

ТП 901-3-264.89 -КЖИ.70.010

Стойка (СФ1-А)

Стадия	Масса	Масштаб
Р	236	1:20
Лист	Листов: 1	

ЦНИИЭП инженерного оборудования г. Москва

Альбом 5

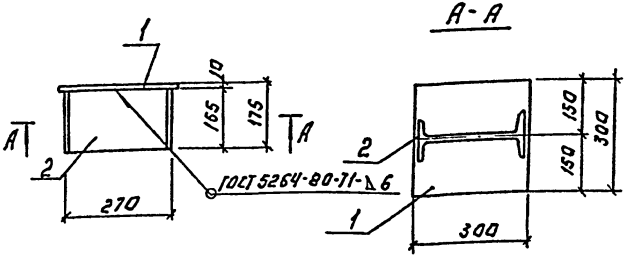

Формат	Зона	Поз.	Обозначение	Наименование	Кол.	Примеч.
				Детали		
БЧ		1	901-3-264.89 -КЖИ.70.021	Полоса 10×300 ГОСТ 19903-74 / В Ст.3 Кп 2 ГОСТ 14637-79	1	7.1 кг
БЧ		2	2	Швеллер 27 ГОСТ 8240-72 / В Ст.3 пс 6 ГОСТ 535-79	1	3.35 кг.

Покрытие поверхностей: Гор.ц. 50-60.

Привязан:

Инв.№

Взам.инв.№ | Подп. и дата | Инв.№ подл.

Провер.	Антонова	
Инжен.	Мирошниченко	
Зав.гр.	Антонова	
Гл.конс.	Кузнецов	
Н.контр.	Бабикова	
Нач.отд.	Письман	

ТП 901-3-264.89 -КЖИ.70.020

Стальной элемент (2СФ2-1)

Стадия	Масса	Масштаб
Р	10.45	1:10
Лист	Листов: 1	

ЦНИИЭП инженерного оборудования г. Москва

Копировал: Логинова

Альбом 5

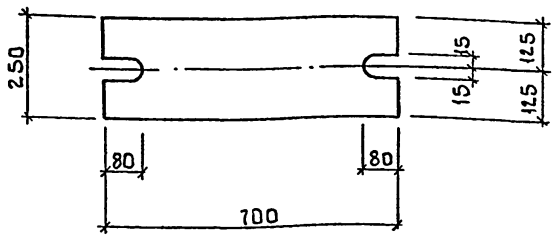

Покрытие поверхностей:
Гор.ц 50÷60.

Привязан

Инв. №

Провер.	Антонова		
Инжен.	Мирошниченко		
Зав. гр.	Антонова		
Гл. констр.	Кузнецов		
Н. контр.	Бабикова		
Нач. отд.	Письман		

тп 901-3-264.89 - КЖ.И.70.030

Изделие соединительное (МС1)

Стадия	Масса	Масштаб
Р	27.5	1:10

Лист | Листов 1

Полоса $\frac{Б\text{-}20\times250\ ГОСТ\ 82\text{-}70}{Вст3пс6\text{-}2\ ГОСТ\ 14637\text{-}79}$

ЦНИИЭП инженерного оборудования г. Москва

Инв. № подл. | Подпись и дата | Взам. инв.

Формат: А4

Альбом 5

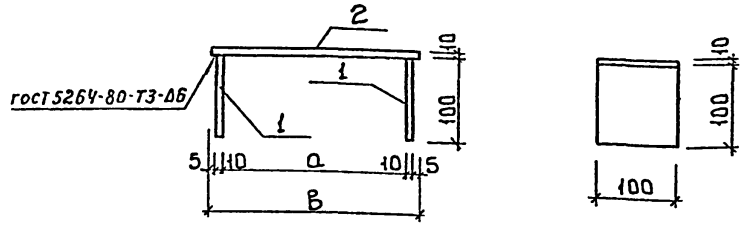

Формат	Зона	Поз.	Обозначение	Наименование	Кол	Примечание
				Детали		
Бч		1	901-3-264.89 -КЖ.И.70.041	Полоса $\frac{Б\text{-}2\ 10\times100\ ГОСТ\ 103\text{-}76}{Вст3кп2\ ГОСТ\ 535\text{-}79}$ ℓ=100	2	0.79кг
			Переменные данные для исполнений			
				901-3-264.89-КЖ.И.70.040		
				Детали		
Бч		2	901-3-264.89 -КЖ.И.70.042	Полоса $\frac{Б\text{-}2\ 10\times100\ ГОСТ\ 103\text{-}76}{Вст3кп2\ ГОСТ\ 535\text{-}79}$ ℓ=250	1	1.96кг
				901-3-264.89-КЖ.И.70.040-01		
				Детали		
Бч		2	901-3-264.89 -КЖ.И.70.043	Полоса $\frac{Б\text{-}2\ 10\times100\ ГОСТ\ 103\text{-}76}{Вст3кп2\ ГОСТ\ 535\text{-}79}$ ℓ=350	1	2.75кг

Обозначение	Марка	a	в	Масса кг
901-3-264.89 -КЖ.И.70.040	МС2	220	250	3.54
-01	МС3	320	350	4.33

Покрытие поверхностей: Гор.ц. 50÷60.

Привязан

Инв. №

Провер.	Антонова		
Инжен.	Мирошниченко		
Зав. гр.	Антонова		
Гл. констр.	Кузнецов		
Н. контр.	Бабикова		
Нач. отд.	Письман		

тп 901.-3-264.89 - КЖ.И.70.040

Изделие соединительное (МС2; МС3)

Стадия	Масса	Масштаб
Р	см. таб.	1:50

Лист | Листов 1

ЦНИИЭП инженерного оборудования г. Москва

Инв. № подл. | Подпись и дата | Взам. инв. №

23802-05

Копировал: Боброва

Формат: А4

Альбом 5

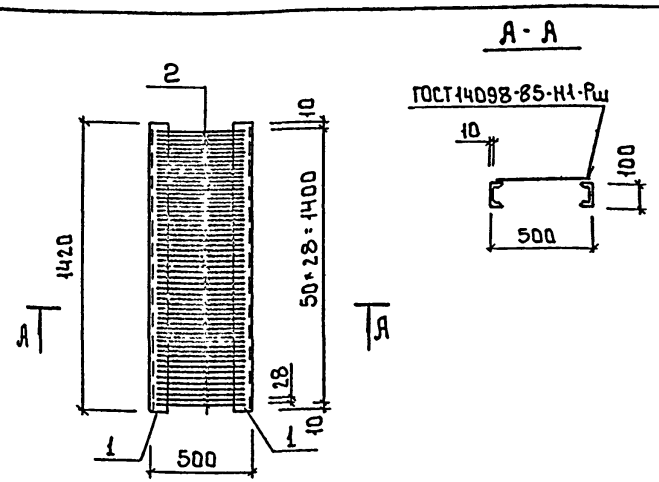

Формат	Зона	Поз.	Обозначение	Наименование	Кол.	Примеч.
				Детали		
		1	901-3-264.89-КЖ.И.70.051	Швеллер 10 ГОСТ 8240-12 Вст3кп2-1 ГОСТ 535-79 ℓ=1420	2	12.20 кг
		2	-КЖ.И.70.052	ф8 А1 ГОСТ 5781-82 ℓ=480	51	0.19 кг

Покрытие поверхностей: масляная краска ГОСТ 8292-85 за 2 раза по грунтовке ГФ-021 ГОСТ 25129-82.

Привязан

Инв.№

Согласовано

Инв.№ подл. | Подпись и дата | Взам. инв.№

Провер.	Антонова	
Инж.	Мирошниченко	
Зав.гр.	Антонова	
Гл.констр	Кузнецов	
Н.контр	Бабикова	
Нач.отд	Письман	

тп 901-3-264.89 -КЖ.И.70.050

Решетка

Стадия	Масса	Масштаб
Р	34.09	1:20
Лист	Листов 1	

ЦНИИЭП инженерного оборудования г. Москва

Формат А4

Альбом 5

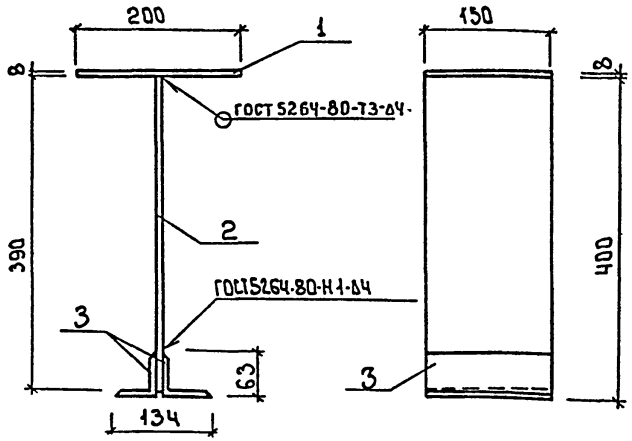

Формат	Зона	Поз.	Обозначение	Наименование	Кол.	Примеч.
				Детали		
		1	901-3-264.89-КЖ.И.70.061	Полоса 6-2 8×150 ГОСТ 103-76 Вст3кп2 ГОСТ 535-79 ℓ=200	1	1.89 кг
		2	КЖ.И.70.062	Полоса 6-2 8×150 ГОСТ 103-76 Вст3кп2 ГОСТ 535-79 ℓ=390	1	3.67 кг
		3	КЖ.И.70.063	Уголок 63×63×5-В ГОСТ 8509-86 Вст3кп2 ГОСТ 535-79 ℓ=150	2	0.72 кг

Покрытие поверхностей: Гор.ц 50-60

Привязан.

Инв.№

Инв.№ подл. | Подпись и дата | Взам. инв.№

Провер.	Антонова	
Инж.	Мирошниченко	
Зав.гр.	Антонова	
Гл.констр	Кузнецов	
Н.контр.	Бабикова	
Нач.отд	Письман	

тп 901-3-264.89 -КЖ.И.70.060

Изделие закладное МС5

Стадия	Масса	Масштаб
Р	7.0	—
Лист	Листов 1	

ЦНИИЭП инженерного оборудования г. Москва

Копировал: Боброва

23802-05

Формат А4

Альбом 5

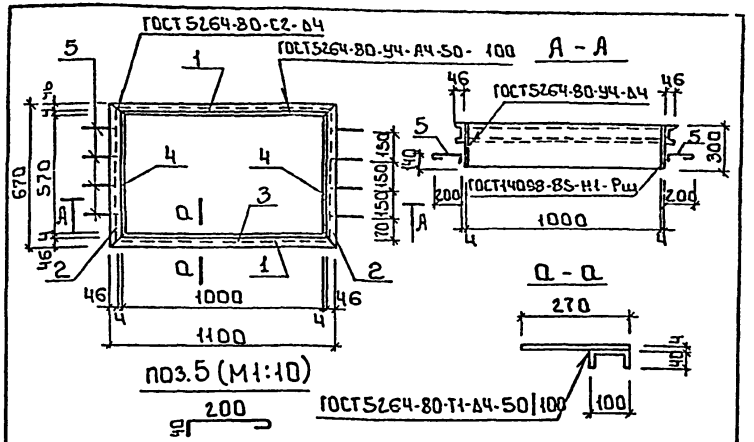

Формат	Зона	Поз.	Обозначение	Наименование	Кол	Примеч
				Детали		
Б4		1	901-3-264.89 - КЖ.И.70.071	Швеллер 10 ГОСТ 8240-72 / Вст3кп2-1 ГОСТ 535-79 е=1100	2	9.45кг
Б4		2	2	Швеллер 10 ГОСТ 8240-72 / Вст3кп2-1 ГОСТ 535-79 е=690	2	5.93кг
Б4		3	3	Полоса Б-4×300 ГОСТ 82-70 / Вст3кп2-1 ГОСТ 14637-79 е=1008	2	9.5кг
Б4		4	4	Полоса Б-4×300 ГОСТ 82-70 / Вст3кп2-1 ГОСТ 14637-79 е=598	2	5. 3кг
Б4		5	5	ф6А1 ГОСТ 5781-82 е=280	8	0.48кг

Покрытие поверхностей: масляная краска ГОСТ 8292-85 за 2 раза по грунтовке ГФ-021 ГОСТ 25129-82.

Привязан

Инв. №

Взам. инв. №

Подпись и дата

Инв. № подл.

тп 901-3-264.89 -КЖ.И.70.070

Рама металлическая (Рм1)

Стадия	Масса	Масштаб
Р	61.5	1:20

Лист | Листов 1

ЦНИИЭП инженерного оборудования г. Москва

Провер.	Антонова	
Инж.I кат.	Архипова	
Зав.груп.	Антонова	
Гл.конс.	Кузнецов	
Н.контр.	Бабикова	
Нач.отд.	Письман	

Формат: А4

Альбом 5

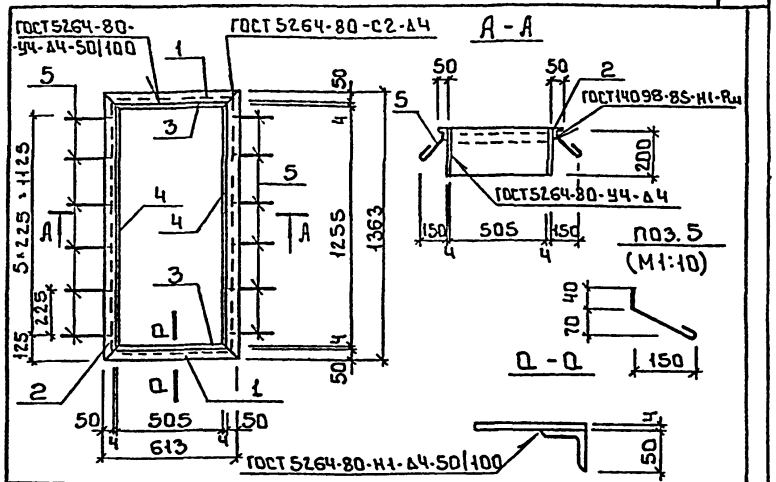

Формат	Зона	Поз.	Обозначение	Наименование	Кол	Примеч
				Детали		
Б4		1	901-3-264.89 -КЖ.И.70.081	Уголок 50×50×5-В ГОСТ 8509-85 / Вст3кп2-1 ГОСТ 535-79 е=613	2	2.31кг
Б4		2	2	Уголок 50×50×5-В ГОСТ 8509-85 / Вст3кп2-1 ГОСТ 535-79 е=1363	2	5.14кг
Б4		3	3	Полоса Б-24×200 ГОСТ 103-75 / Вст3кп2-1 ГОСТ 535-79 е=505	2	3.17кг
Б4		4	4	Полоса Б-24×200 ГОСТ 103-75 / Вст3кп2-1 ГОСТ 535-79 е=1263	2	7.93кг
Б4		5	5	ф6А1 ГОСТ 5781-82 е=250	12	0.05кг

Покрытие поверхностей: масляная краска ГОСТ 8292-85 за 2 раза по грунтовке ГФ-021 ГОСТ 25129-82.

Привязан

Инв. №

Взам. инв. №

Подпись и дата

Инв. № подл.

тп 901-3-264.89 -КЖ.И.70.080

Рама металлическая (Рм2)

Стадия	Масса	Масштаб
Р	37.7	1:20

Лист | Листов 1

ЦНИИЭП инженерного оборудования г. Москва

Провер.	Антонова	
Инж.I кат.	Архипова	
Зав.груп.	Антонова	
Гл.конс.	Кузнецов	
Н.контр.	Бабикова	
Нач.отд.	Письман	

23802-05

Корпровал: Боброва

Формат: А4

Альбом 5

Рис.1

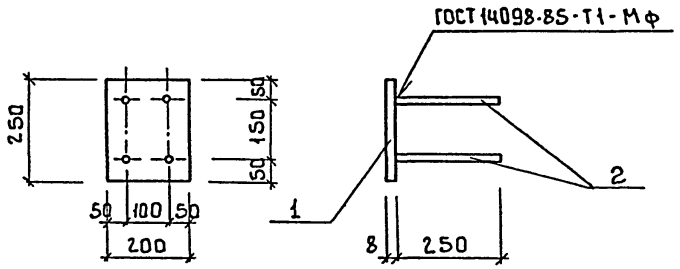

Рис.2

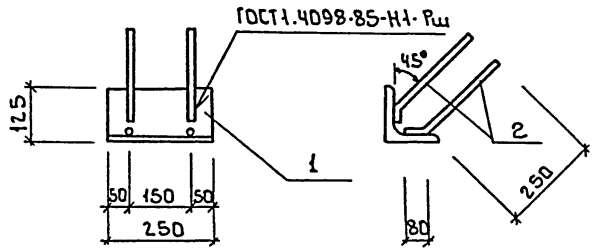

Формат	Зона	Поз.	Обозначение	Наименование	Кол. шт.	Примеч.
				Переменные данные для исполнений		
				901-3-264.89-КЖ.И.70.090		
				Детали		
Бч		1	901-3-264.89-КЖ.И.70.091	Полоса $\frac{5-8\cdot200\ ГОСТ\ 103-76}{Ст3кп2\ ГОСТ\ 535-79}$ =250	1	3.14 кг
Бч		2	2	ф8AIII ГОСТ 5781-82 ℓ=250	4	0.1 кг
				901-3-264.89-КЖ.И.70.090-01		
				Детали		
Бч		1	901-3-264.89-КЖ.И.70.093	Уголок $\frac{125\cdot125\cdot10-В\ ГОСТ\ 8509-86}{Ст3кп2\ ГОСТ\ 535-79}$ ℓ=250	1	4.78 кг
Бч		2	4	ф8AIII ГОСТ 5781-82 ℓ=330	4	0.13 кг

1. Покрытие поверхностей: Гор.ц. 50-60.

Обозначение	Марка	Рис.	Масса кг
901-3-264.89-КЖ.И.70.090	МН2	1	3.54 кг
-01	МН3	2	5.30 кг

Инв.№ подл. | Подпись и дата | Взам. инв.

Привязан

Инв.№

Провер.	Антонова	
Инж.	Голованова	
Зав.гр.	Антонова	
Гл.констр	Кузнецов	
Н.контр.	Бабикова	
Нач.отд.	Письман	

ТП 901-3-264.89 - КЖ.И.70.090

Изделие закладное (МН2; МН3)

Стадия	Масса	Масштаб
Р	см. таб.	1:10
Лист	Листов 1	

ЦНИИЭП инженерного оборудования г. Москва

Копировал: Боброва

23802-05

Формат: А3

Альбом 5

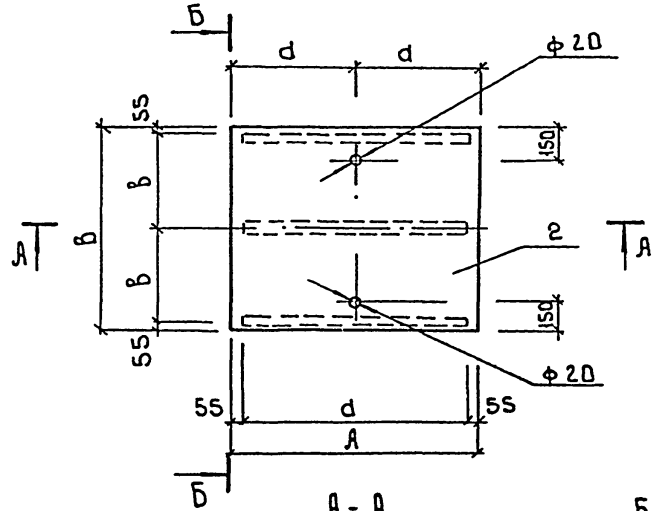

А - А

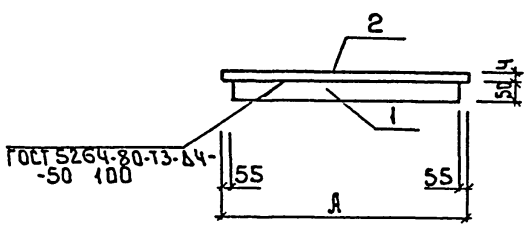

Б - Б

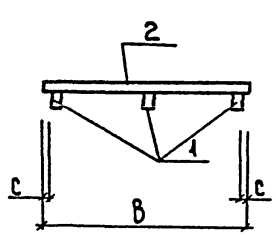

Формат	Зона	Поз.	Обозначение	Наименование	Кол.	Примеч.
				Переменные данные для исполнений		
				901-3-264.89 - КЖ.И.80.010		
				Детали		
Бч		1	901-3-264.89-КЖ.И.80.011	Полоса $\frac{Б4\cdot50\ ГОСТ\ 103-76}{Ст3кп2-1\ ГОСТ\ 535-79}$ ℓ=890	3	1.4 кг
Бч		2	2	Лист ромб. К-4.0-1000·940 Ст3кп2 ГОСТ 8568-77	1	31.4 кг
				901-3-264.89- КЖ.И.80.010-01		
				Детали		
Бч		1	901-3-264.89-КЖ.И.80.013	Полоса $\frac{Б4\cdot50\ ГОСТ\ 103-76}{Ст3кп2-1\ ГОСТ\ 535-79}$ ℓ=990	3	1.55кг
Бч		2	4	Лист ромб. К-4.0-1100·1104 Ст3кп2 ГОСТ 8568-77	1	40.4 кг
				901-3-264.89- КЖ.И.80.010-02		
				Детали		
Бч		1	901-3-264.89- КЖ.И.80.015	Полоса $\frac{Б4\cdot50\ ГОСТ\ 103-76}{Ст3кп2-1\ ГОСТ\ 535-79}$ ℓ=890	3	1.4 кг
Бч		2	6	Лист ромб. К-4.0-1000·800 Ст3кп2 ГОСТ 8568-77	1	26.7 кг

1 Покрытие поверхностей: масляная краска (ГОСТ 8292-85) за 2 раза по грунтовке ГФ-021 (ГОСТ 25129-82).

Обозначение	Марка	Размеры, мм А	Б	а	В	d	Масса, кг
901-3-264.89-КЖ.И.80.010	Щ1	1000	940	890	415	500	35.6
-01	Щ2	1100	1100	990	495	550	45.1
-02	Щ4	1000	800	890	345	500	30.9

Привязан

Инв.№

Пробер.	Антонова	
Инж.-экат.	Левчева	
Зав.гр.	Антонова	
Гл.конст.	Кузнецов	
Н.контр.	Бабикова	
Нач.отд.	Письман	

тп 901-3-264.89 -КЖ.И.80.010

Щит (Щ1; Щ2; Щ4)

Стадия	Масса	Масштаб
Р	см. табл.	—
Лист	Листов 1	

ЦНИИЭП инженерного оборудования г. Москва

Инв.№подл. | Подпись и дата | Взам.инв.№

23802-05

Копировал: Бабкова

Формат А3

Альбом 5

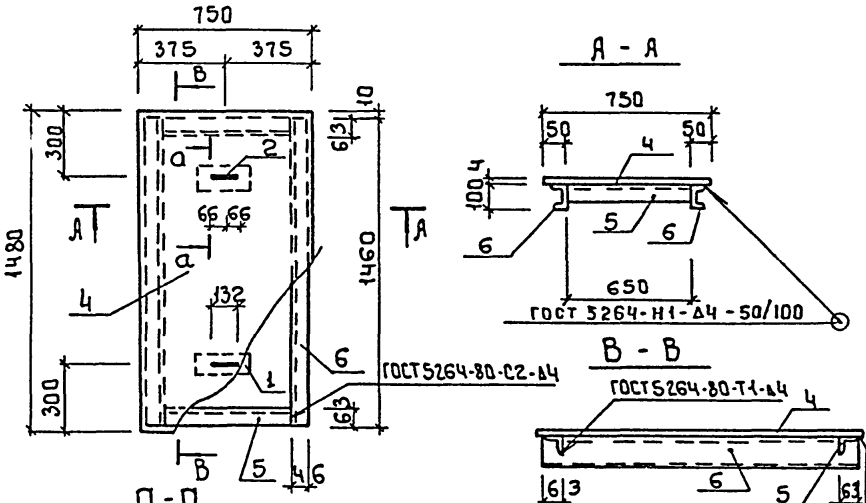

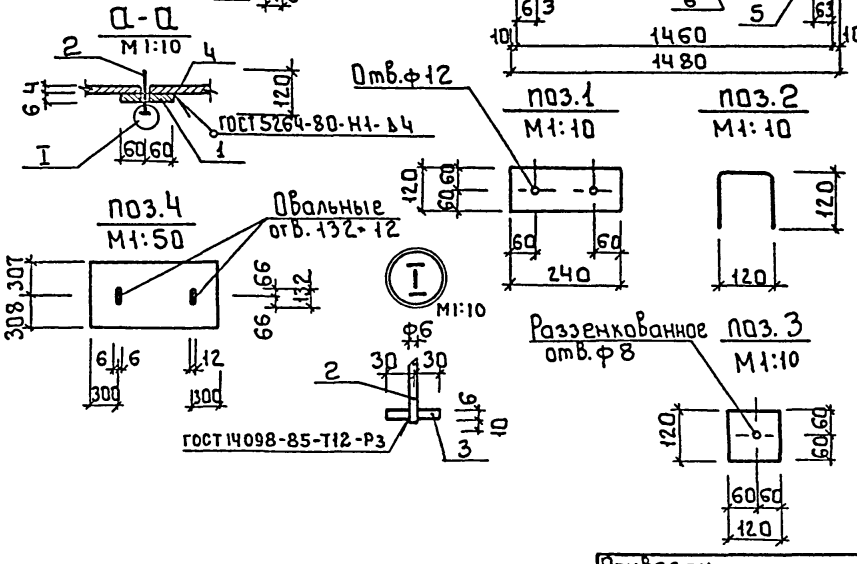

Формат	Зона	Поз.	Обозначение	Наименование	Кол. шт.	Примеч.
				Детали		
Бч		1	901-3-264.89-КЖИ80.021	Полоса $\frac{Б\cdot2\ 6\times120\ ГОСТ\ 103-76}{ВСт3кп2\ ГОСТ\ 535-79}$ ℓ=240	2	1.36кг
Бч		2	2	ФБАI ГОСТ 5781-82 ℓ=360	2	0.08кг
Бч		3	3	Полоса $\frac{Б\cdot2\ 6\times60\ ГОСТ\ 103-76}{ВСт3кп2\ ГОСТ\ 535-79}$ ℓ=60	2	0.11кг
Бч		4	4	Лист ромб. К-4.0-750×1490		
				ВСт3кп2 ГОСТ 8568-77	1	37.32кг
Бч		5	5	Уголок $\frac{63\times63\times5\text{-}В\ ГОСТ\ 8509-86}{ВСт3кп2\ ГОСТ\ 535-79}$ ℓ=650	2	3.13кг
Бч		6	6	Швеллер $\frac{10\ ГОСТ\ 8240-72}{ВСт3кп2\ ГОСТ\ 535-79}$ ℓ=1460	2	12.54кг

1 Покрытие поверхностей: масляная краска ГОСТ 8292-85 за 2 раза по грунтовке ГФ-021 ГОСТ 25129-82

Привязан

Инв.№

Провер.	Антонова	
Инж.1 кат	Архипова	
Зав.груп	Антонова	
Гл.конс.	Кузнецов	
Н.контр.	Бобикова	
Нач.отд.	Письман	

тп 901-3-264.89 -КЖ.И.80.020

Щит (Щ 3)

Стадия	Масса	Масштаб
Р	71.9	—
Лист	Листов 1	

ЦНИИЭП инженерного оборудования г. Москва

Копировал: Боброва

Формат: А3

Инв.№ подл. | Подпись и дата | Взам.инв.№

gost.e-ecolog.ru