ТИПОВОЙ ПРОЕКТ
901-3-264.89

ЗДАНИЕ СТАНЦИИ ОБЕЗЖЕЛЕЗИВАНИЯ ВОДЫ ПОДЗЕМНЫХ ИСТОЧНИКОВ С СОДЕРЖАНИЕМ ЖЕЛЕЗА ДО 10 МГ/Л ПРОИЗВОДИТЕЛЬНОСТЬЮ 40.0 ТЫС. $М^3$/СУТКИ

Альбом 2

АР Архитектурные решения.

КЖ Конструкции железобетонные.

23802-02 КМ Конструкции металлические.

ОС Организация строительства.

СФ ЦИТП 620062, г.Свердловск, ул.Чебышева, 4
Зак.296 инв. 23802-02 тираж 100
Сдано в печать 26.12 1989 Цена 12-16

gost.e-ecolog.ru

ТИПОВОЙ ПРОЕКТ

901-3-264.89

ЗДАНИЕ СТАНЦИИ ОБЕЗЖЕЛЕЗИВАНИЯ ВОДЫ ПОДЗЕМНЫХ ИСТОЧНИКОВ С СОДЕРЖАНИЕМ ЖЕЛЕЗА ДО 10 МГ/Л ПРОИЗВОДИТЕЛЬНОСТЬЮ 40.0 ТЫС. $М^3$/СУТКИ

Альбом 2

Перечень альбомов

Альбом 1	ПЗ	Пояснительная записка
Альбом 2	АР	Архитектурные решения
	КЖ	Конструкции железобетонные
	КМ	Конструкции металлические
	ОС	Организация строительства
Альбом 3	ТХ	Технология производства
	ВК	Внутренние водопровод и канализация
	ОВ	Отопление и вентиляция
Альбом 4	ЭМ	Силовое электрооборудование
	АТХ	Автоматизация
	ЭО	Электрическое освещение
	СС	Связь и сигнализация
Альбом 5	КЖИ	Строительные изделия
Альбом 6	АЗЗ	Задание заводу-изготовителю
		Эскизные чертежи общих видов
Альбом 7	СО	Спецификации оборудования
Альбом 8	ВМ	Ведомости потребности в материалах
Альбом 9	С	Сметы

23802-02

Примененные материалы: т.п. 407-3-444.87, альбом III

Распределительный пункт 10(6) кв совмещенный с трансформаторной подстанцией 10(6)/0,4 кв для городских электрических сетей. Распространяет Свердловский Филиал ЦИТП.

Разработан:
ЦНИИЭПинженерного оборудования городов, жилых и общественных зданий
Главный инженер института /А.Г. Кетаов/
Главный инженер проекта /Р.К. Чичерина/

Утверждён Госгражданстроем
Приказ N 346 от 18 ноября 1985г.

© СФ ЦИТП Госстроя СССР, 1989г.

Содержание альбома

№ № листов	Наименование листа	Стр.
	Архитектурные решения	
АР1	Общие данные.	3
АР2	План на отм. 0.000. Фрагменты 1 и 2	4
АР3	План на отм. 3.600	5
АР4	Разрезы 1-1, 2-2, 3-3	6
АР5	Фасады 1-14; 14-1; А-Е; Е-А;	7
АР6	Планы перегородок на отм. 0.000 и 3.600	8
	Спецификация перегородок	
АР7	Планы отверстий и перемычек на отм 0.000 и 3.600. Ведомости отверстий и перемычек. Спец. перемычек	9
АР8	Ведомость проемов ворот и дверей. Спецификация элементов заполнения проемов. Узлы I-V	10
АР9	Ведомость отделки помещений Узлы VI, VII, VIII	11
АР10	План кровли. Планы полов на отм. -2.400, -0.800; 0.000 и 3.600. Экспликация полов	12
	Конструкции железобетонные	
КЖ-1	Общие данные (начало)	13
КЖ-2	Общие данные (окончание)	14
КЖ 3	Схема расположения фундаментов. Сечения 9-9÷11-11.	15
КЖ 4	Схема расположения фундаментов. Виды 1-1; 2-2.	16
КЖ 5	Схема расположения фундаментов. Виды 3-3÷6-6, сечения 12-12÷14-14; 23-23.	17
КЖ 6	Схема расположения фундаментов. Виды 7-7, 8-8. сечения 15-15÷19-19. Фрагменты 1; 2; 3; 4.	18
КЖ 7	Схема расположения фундаментов; фрагмент 5. Сечения 20-20÷22-22. Узлы I, II.	19
КЖ 8	фундаменты монолитные фм 1 ... фм 5.	20
КЖ 9	фундаменты монолитные фм 6; фм 7.	21
КЖ 10	фундаменты монолитные фм 8 ... фм 10.	22
КЖ 11	фундаменты монолитные фм 11; 11а; 12.	23
КЖ 12	фундаменты монолитные фм 13; фм 14.	24
КЖ 13	фундаменты монолитные фм 15; 15а; 16.	25
КЖ-14	фундаменты монолитные фм 17; 18; 19.	26
КЖ-15	КТП. Схема расположения каналов и приямков.	27
КЖ-16	Насосное отделение. Схема расположения подземного хозяйства	28
КЖ-17	Зал фильтров. Схема расположение подбетонок для емкостей.	29
КЖ-18	Зал фильтров. Схема расположения элементов подземного хозяйства	30
КЖ-19	Схема расположения элементов подземного хозяйства в осях 10÷14	31
КЖ 20	Схема расположения колонн и балок в осях 1÷10	32
	сечения 1-1, 2-2, Узел I.	
КЖ 21	Схема расположения колонн и балок в осях 1÷10.	33
	сечения 3-3÷7-7. Узел II.	
КЖ-22	Схема расположения плит покрытия в осях 1÷10.	34
КЖ-23	Схема расположения стеновых панелей в осях 1÷10	35
КЖ-24	Схема расположения стеновых панелей в осях 1÷10 фрагменты.	36
КЖ-25	Схема расположения элементов каркаса в осях 11÷14.	37
КЖ-26	Схемы расположения плит покрытия и перекрытия в осях 11÷14	38
КЖ-27	Схемы расположения плит покрытия и перекрытия Участок монолитный Ум 1, Ум 2. вентшахта.	39
КЖ-28	Схемы расположения стеновых панелей в осях 11÷14	40
КЖ-29	Схемы расположения лестничных маршей, проступей, площадок	41
КЖ-30	Площадка пм 1	42
КЖ-31	Схема расположения элементов венткамеры. Разрезы. Узлы	43
КЖ-32	Емкость н 1. Схемы расположения стеновых панелей и монолитных участков.	44
КЖ-33	Емкость н 1. Виды 1-1÷3-3. Разрез 4-4. Узлы I и II	45
КЖ-34	Емкость н 1. Разрезы 5-5, 6-6. Узлы III÷VI	46
КЖ-35	Емкость н 1. Днище монолитное. Ополубочный чертеж. План. Разрезы. Узлы. Спецификация (начало)	47
КЖ-36	Емкость н 1 Днище монолитное. Армирование. Схемы расположения каркасов, нижних и верхних сеток. Спецификация (окончание)	48
КЖ-37	Емкость н 1. Днище монолитное. Армирование. Сечения	49
КЖ-38	Емкость н 1. Днище монолитное. Армирование. Узлы I÷III, V	50
КЖ-39	Емкость н 1. Участки монолитные Ум 1÷Ум 5. Ополубочные чертежи. Спецификация (начало)	51
КЖ-40	Емкость н 1. Участки монолитные Ум 1÷Ум 5. Армирование Спецификация (окончание)	52
КЖ-41	Емкость н 1. Участок монолитный ум 6. Ополубочный чертеж. Спецификация (начало)	53
КЖ-42	Емкость н 1. Участок монолитный ум 6. Армирование. Спецификация (окончание)	54
КЖ-43	Насосное отделение. Схема расположения плит перекрытия на отм. 0.000	55
КЖ-44	Насосное отделение. Монолитные участки перекрытия Ум 1÷Ум 5	56
КЖ-45	Зал фильтров. Схема расположения плит перекрытия	57
КЖ-46	Зал фильтров. Схема расположения плит перекрытия Сечения 1-1÷8-8.	58
КЖ-47	Зал фильтров. Перекрытие на отм. 3.600. Разрезы 9-9÷11-11. Участки монолитные Ум 1÷Ум 8.	59
КЖ 48	Зал фильтров. Перекрытие на отм. 3.600. Участки монолитные Ум 9÷Ум 12	60
КЖ-49	Схемы расположения элементов крепления	61
	Конструкции металлические	
КМ-1	Общие данные. Ведомость металлоконструкций по видам профилей	62
КМ-2	Общие данные. Техническая спецификация металла (начало)	63
КМ-3	Общие данные. Техническая спецификация металла (окончание)	64
КМ-4	Схема расположения подвесных путей	65
КМ-5	Насосное отделение. Схема расположения балочной клетки перекрытия и переходных площадок.	66
КМ-6	Насосное отделение. Схема расположения балочной клетки перекрытия и переходных площадок Разрезы. Узлы	67
КМ-7	Зал фильтров. Схема расположения балочной клетки перекрытия. Узлы I-V	68
КМ-8	Зал фильтров. Схема расположения балочной клетки перекрытия. разрезы 1-1.... 7-7. Узел III	69
КМ-9	Зал фильтров. Схема расположения балочной клетки перекрытия. сечения 8-8; 9-9. Узлы IV.... XII.	70
КМ-10	Зал фильтров. Схема расположения балочной клетки перекрытия. Узлы XIII....XX.	71
КМ-11	Зал фильтров. Схема расположения переходных площадок и опор	72
КМ-12	Зал фильтров. Схема расположения переходных площадок. разрезы. Сечения. Узлы.	73
КМ-13	Зал фильтров. Схема расположения опор Опоры ОС1-ОС3 Узлы XXI÷XXIII	74
КМ-14	Зал фильтров. Схема расположения площадки на отм. 5.600 Сечения. Узлы	75
КМ-15	Эвакуационная лестница	76
КМ-16	Пожарные лестницы	77
	Организация строительства	
ОС-1	График производства работ (начало)	78
ОС-2	График производства работ (окончание)	79

Типовой проект 901-3-264.89 Альбом 2

Инв. № подл. | Подпись и дата | Взам. инв. №

Альбом 2

Ведомость основных комплектов рабочих чертежей

Обозначение	Наименование	Примечание
АР	Архитектурные решения	Альбом 2
КЖ	Конструкции железобетонные	Альбом 2
КМ	Конструкции металлические	Альбом 2
ТХ	Технология производства	Альбом 3
ВК	Внутренние водопровод и канализация	Альбом 3
ОВ	Отопление и вентиляция	Альбом 3
ЭМ	Силовое электрооборудование	Альбом 4
АТХ	Автоматизация	Альбом 4
ЭО	Электрическое освещение	Альбом 4
СС	Связь и сигнализация	Альбом 4

Ведомость рабочих чертежей основного комплекта марки АР

Лист	Наименование	Примечание
1	Общие данные	
2	План на отм. 0.000. Фрагмент 1 и 2	
3	План на отм. 3.600.	
4	Разрезы 1-1; 2-2; 3-3	
5	Фасады 1-14; 14-1; А-Е; Е-А	
6	Планы перегородок на отм. 0.000 и 3.600.	
	Спецификация перегородок.	
7	Планы отверстий и перемычек на отм. 0.000 и 3.600.	
	Ведомости отверстий и перемычек. Спецификация перемычек.	
8	Ведомость проемов ворот и дверей. Спецификация	
	элементов заполнения проемов. Узлы I ÷ V	
9	Ведомость отделки помещений. Узлы VI, VII, VIII	
10	План кровли. Планы полов на отм.: 2400; -0.300; 0.000	
	и 3.600. Экспликация полов.	

Основные строительные показатели

Наименование	Ед. измер	Количество
Общая площадь застройки	м²	1293.2
Общая площадь	м²	2223.3
Строительный объем,	м³	12114.2
в том числе подземный	м³	1097.0

Настоящий проект разработан в соответствии с действующими нормами и правилами и предусматривает в части архитектурно-строительных решений мероприятия обеспечивающие взрывную, взрыво-пожарную и пожарную безопасность при эксплуатации здания.

Главный архитектор проекта: /Двойнина/.

Ведомость ссылочных и прилагаемых документов

Обозначение	Наименование	Примечан
	Ссылочные документы	
ГОСТ 12506-81	Окна деревянные для	
	производственных зданий.	
ГОСТ 11214-86	Окна и балконные двери деревянные с двойным остеклением для	
	жилых и общественных зданий	
ГОСТ 6785-80	Плиты подоконные железобетонные	
ГОСТ 24698-81	Двери деревянные наружные для	
	жилых и общественных зданий.	
ГОСТ 14624-84	Двери деревянные для	
	производственных зданий	
ГОСТ 6629-88	Двери деревянные внутренние для жилых и общественных зданий	
2.435-6. Вып.1	Противопожарные двери и ворота промышленных зданий.	
1.435.9-17. Вып.1	Ворота распашные	
1.038.1-1, Вып.1	Перемычки железобетонные для	
	зданий с кирпичными стенами	
2.436-17. Вып.1	Узлы окон с деревянными	
	переплетами по ГОСТ 12506-81	
2.460-18, Вып.1	Узлы покрытий одноэтажных производственных зданий с рулонными	
	кровлями и железобетонными плитами.	
2.430-20. Вып.1,2	Узлы стен из кирпича одноэтажных	
	зданий промышленных предприятий	
1.030.9-2. Вып.0,1,4,6 7(части 1 и 2)	Перегородки панельные зданий	
	промышленных и сельскохозяйственных предприятий.	
1.431.6-28, Вып. 0÷2	Перегородки кирпичные	
	зданий промышленных	
	предприятий.	
2.260-1. Вып.5	Детали покрытий общественных зданий.	
	Прилагаемые документы	
т.п. АР.ВМ	Ведомость потребности в материалах	
	по рабочим чертежам марки АР	
т.п. АР.СО	Спецификация оборудования к основному комплекту чертежей марки АР	

Ведомость спецификаций

Лист	Наименование	Примеч.
АР-6	Спецификация перегородок.	
АР-7	Спецификация перемычек.	
АР-8	Спецификация элементов заполнения проемов.	

Общие указания

1. Здание II степени огнестойкости.
2. За относительную отметку 0.000 принят уровень чистого пола 1-го этажа, соответствующий абсолютной отметке
3. Ограждающие конструкции здания – керамзитобетонные панели γ=900 кг/м³, кирпичные вставки.
4. Кирпичные вставки, стены и перегородки выполняются из кирпича КР-100/1 800/15 ГОСТ 530-80 на растворе марки 25.
5. Наружные поверхности панелей окрашиваются цементно-перхлорвиниловыми красками.
6. Наружные поверхности кирпичных вставок штукатурятся цементно-песчаным раствором М50 с разделкой швами и окраской под панели
7. Горизонтальная гидроизоляция стен от капиллярной влаги осуществляется слоем цементно-песчаного раствора состава 1:2 толщиной 20мм на отм. -0.030
8. Вокруг здания устраивается отмостка с асфальтовым покрытием шириной 0.75м.
9. Оконные и дверные откосы в кирпичных стенах оштукатуриваются цементно-песчаным раствором М50 и окрашиваются цементно-перхлорвиниловыми красками.
10. Столярные изделия окрашиваются масляной краской за 2 раза
11. Марка кровельной мастики в скобках (см. разрез 1-1) дана для районов строительства, расположенных южнее географической широты 50° для Европейской и 53° для Азиатской частей СССР.
    Мастика в местах примыканий принята МБК-Г-85 (МБК-Г-100).
12. При производстве работ в зимнее время в проект должны быть внесены коррективы в соответствии со СНиП II-22-81 и СНиП 3.03.01-87

Привязан

Инв. №

т.п. 901-3-264.89 АР

Провер.	Двойнина		
Рук. Т.кат.	Ефремова		
Зав. труп	Двойнина		
Гл. констр.	Кузнецов		
Н. контр.	Данилевский		
Нач. отд.	Пискман		

Здание станции обезжелезивания воды подземных источников, с содержанием железа до 10 мг/л производительностью 40 тыс. м³/сут

Стадия	Лист	Листов
Р	1	10

Общие данные

ЦНИИЭП инженерного оборудования г. Москва

Инв. № подл. | Подпись и дата | Взам. инв. №

Копировал: Боброва 23.02.02 Формат: А2

Альбом 2

План на отм. 0.000

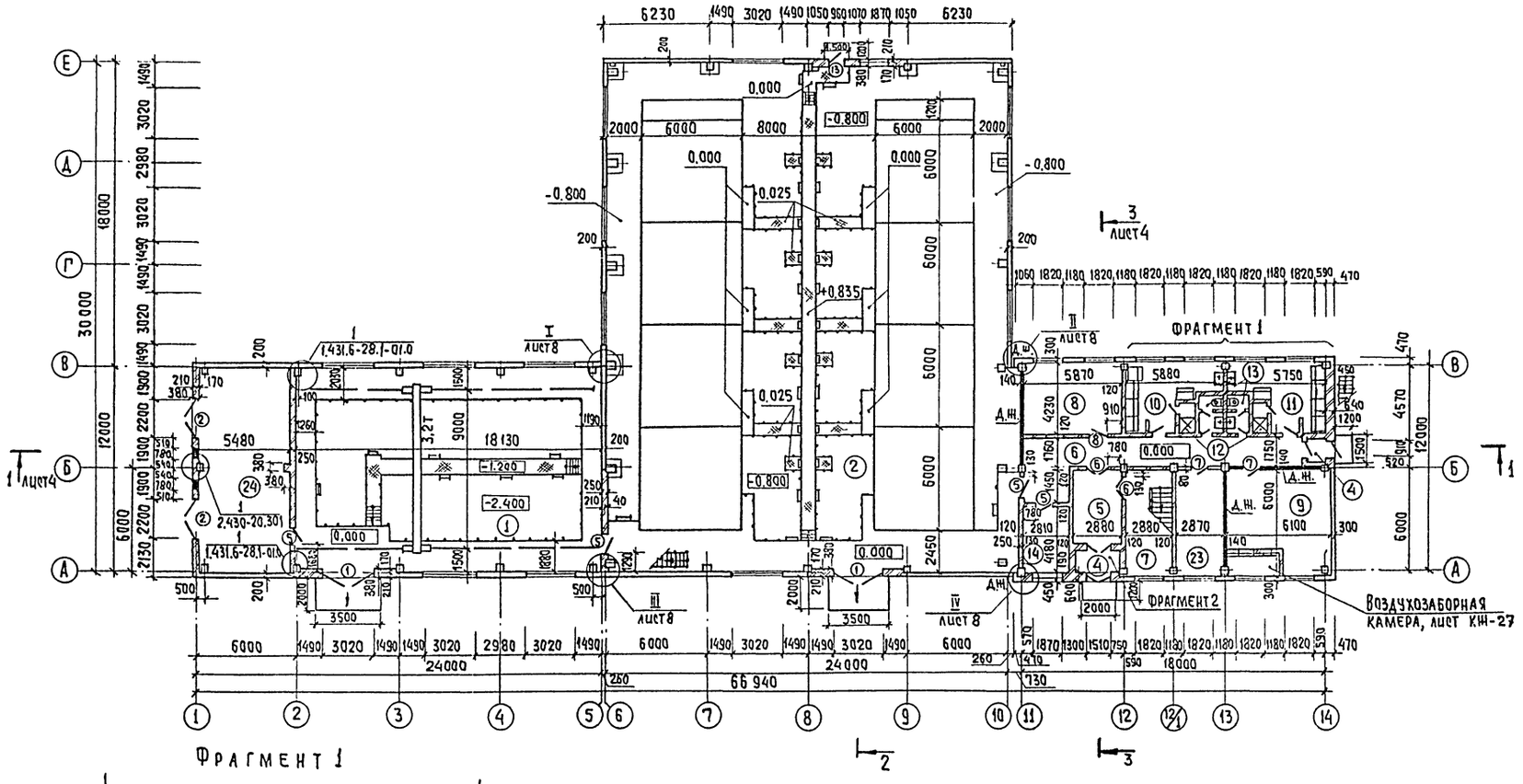

Фрагмент 1

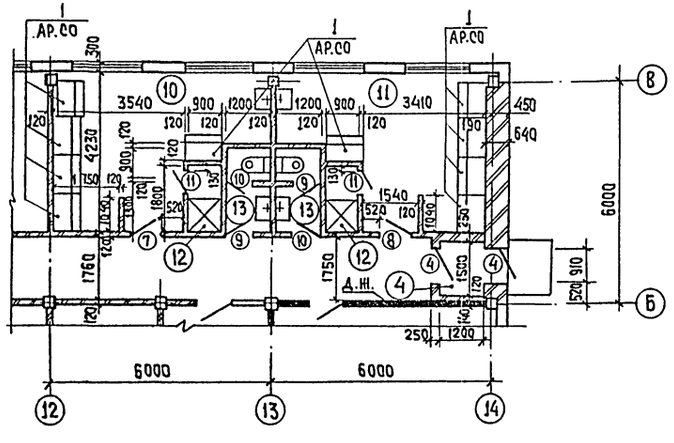

Фрагмент 2

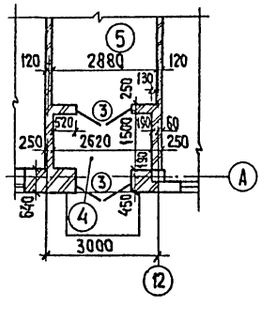

1. Металлические площадки, лестницы и стремянки замаркированы и разработаны на листах КМ-5÷КМ-12.
2. Спецификация элементов заполнения проемов дана на листе 8.

Согласовано

Отдел ВП	Чичерина
Отдел ВС	Грачева
Отдел ЭАД	Коган

Инв. № подл. | Подпись и дата | Взам. инв. №

Привязан

Инв. №

Провер.	Двойнина	
Арх. 1кат	Ефремова	
Зав. гр.	Двойнина	
Гл. конст.	Кузнецов	
Н. контр.	Данилевский	
Нач. отд.	Письман	

т.п. 901-3-264.89 АР.

Здание станции обезжелезивания воды подземных источников с содержанием железа до 10 мг/л производительностью 40 тыс. м³/сут

Стадия	Лист	Листов
Р	2	

План на отм. 0.000. Фрагменты 1 и 2

ЦНИИЭП инженерного оборудования г. Москва

Копировал: Хюппенен

Формат А2

23802-02

Альбом 2

План на отм. 3.600

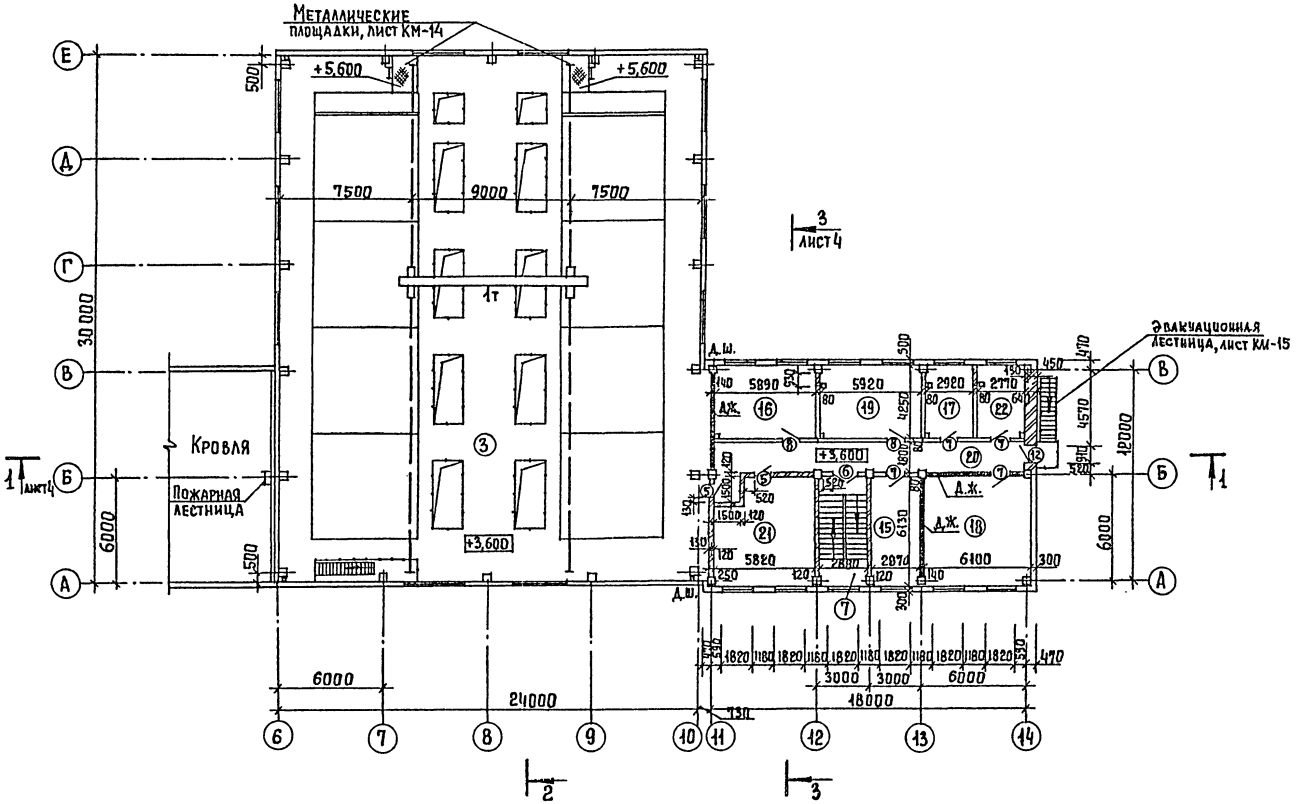

Экспликация помещений

Номер по плану	Наименование	Площадь м²	Категория производства по взрывной, взрыво-пожарной и пожарной опасности.
1	Помещение насосной	213,2	Д
2	Зал фильтров на отм. 0.000	730,9	Д
3	Зал фильтров на отм. 3.600	730,9	Д
4	Тамбур	5,7	—
5	Вестибюль	12,0	—
6	Коридор	35,4	—
7	Лестничная клетка	17,5	—
8	Мастерская	24,8	Д
9	Приточная венткамера	37,4	Д
10	Женский гардероб ч/л., дом. и раб. одежды	18,7	—
11	Мужской гардероб ч/л, дом. и раб. одежды	18,1	—
12	Душевые	3,2	—
13	Уборные	5,4	—
14	Кладовая	11,6	Д
15	Кабинет начальника станции	17,7	—
16	Вытяжная венткамера	25,0	Д
17	Комната приема пищи	12,4	—
18	Лаборатория	37,4	Д
19	Комната персонала	25,1	—
20	Коридор	31,9	—
21	Операторская	35,6	Г
22	Помещение для хранения посуды и реактивов	11,8	Д
23	Служебное помещение	17,7	Д
24	КТП	71,5	В

Согласовано:
Отдел ВГ — Чичерина
Отдел ВС — Грачева
Отдел ЭАД — Гусева

Инв. № подл. | Подпись и дата | Взам. инв. №

Привязан

Инв. №

Провер.	Двойнина	
Арх. I кат.	Ефремова	
Зав. гр.	Двойнина	
Гл. конст.	Кузнецов	
Н. контр.	Данилевский	
Нач. отд.	Письман	

Т.П. 901-3-264.89 АР

Здание станции обезжелезивания воды подземных источников с содержанием железа до 10 мг/л, производительностью 40,0 тыс.м³/сут

Стадия	Лист	Листов
Р	3	

План на отм. 3.600

ЦНИИЭП инженерного оборудования г. Москва

Копировал Ерeменко

Формат А2

Альбом 2

Разрез 1-1.

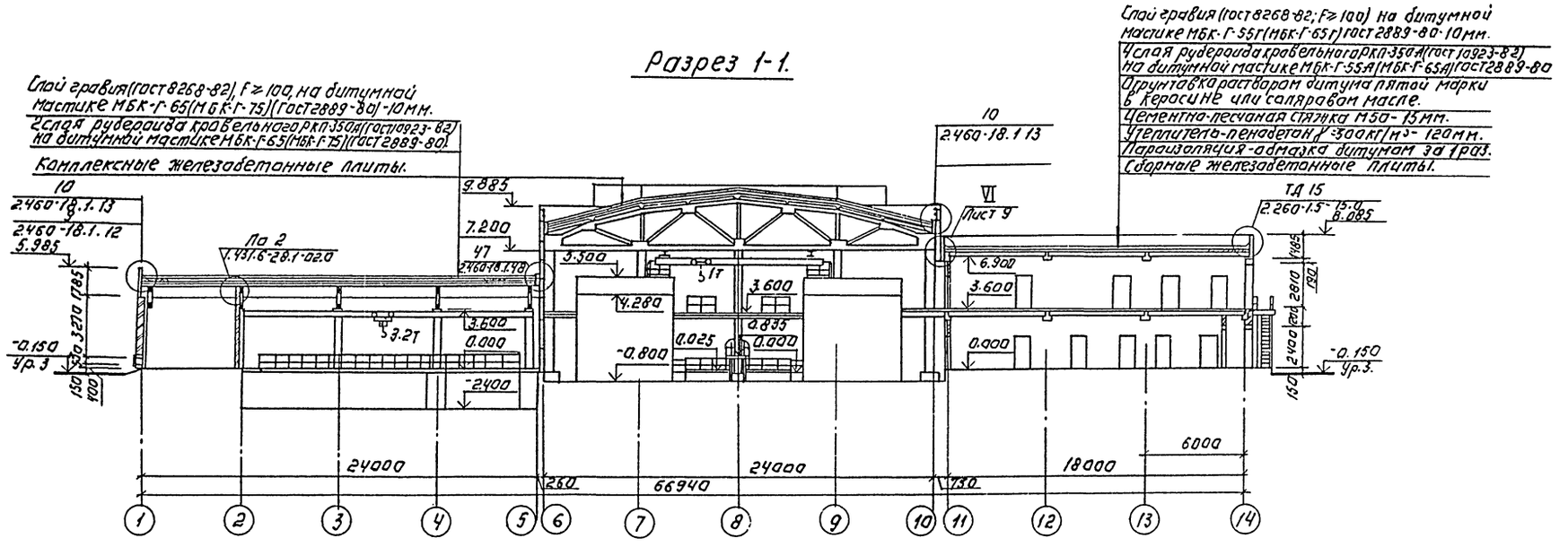

Разрез 2-2.

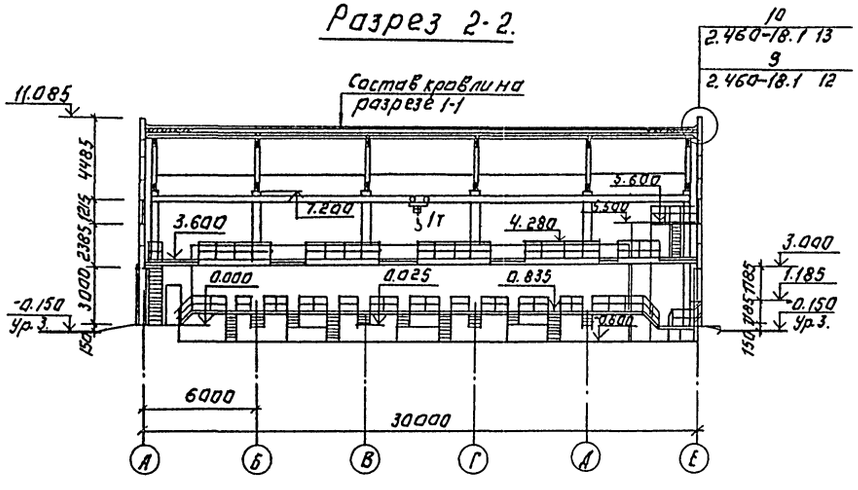

Разрез 3-3.

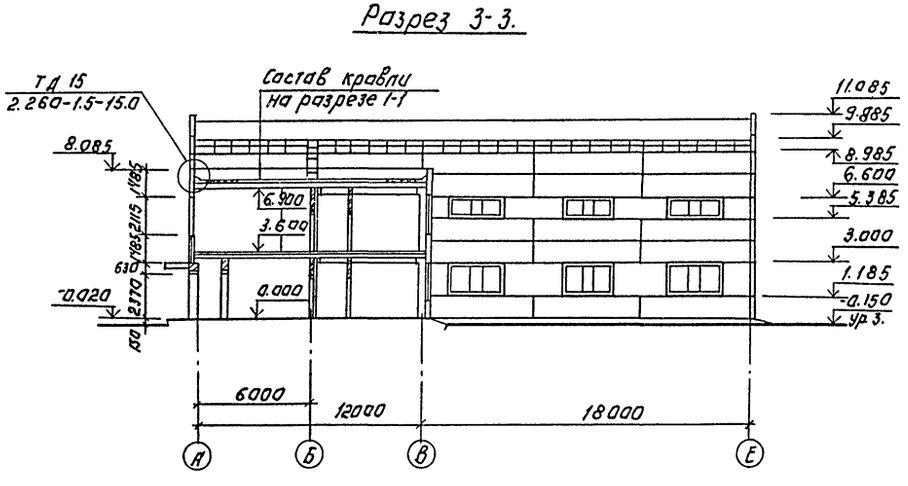

Согласовано:
Инв.№ подл. | Подпись и дата | Взам. инв.№

Привязан:	Провер.	Двойнина	
	Нач. отд.	Письман	
Инв.№	Гл. констр.	Кузнецов	
	Н. контр.	Данилевский	
	Зав. груп.	Двойнина	
	Дол. 1 кат.	Ефремова	

Т.П. 901-3-264.89 АР

Здание станции обезжелезивания воды производительностью 4 тыс. м³/сут. Блок-бокс из металлических профилей

Стадия	Лист	Листов
Р	Ч	

Разрезы 1-1; 2-2; 3-3.

ЦНИИЭП инженерного оборудования г. Москва

Копировал: Логинова

Формат: А2

23802-02

Альбом 2

Фасад 1-14.

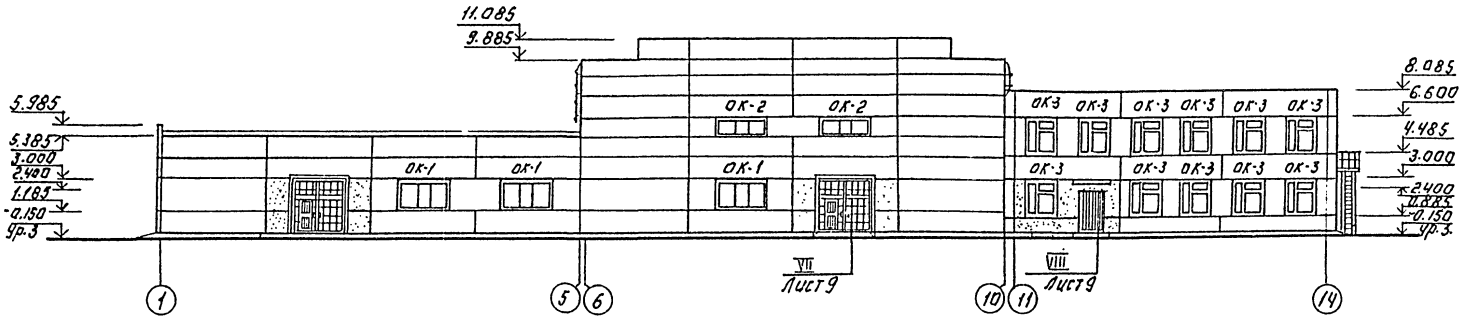

Фасад 14-1

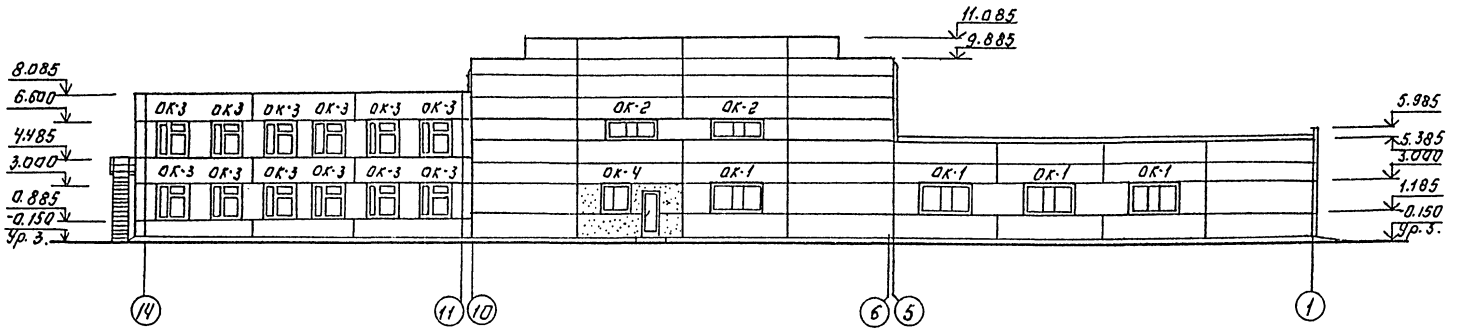

Фасад А-Е.

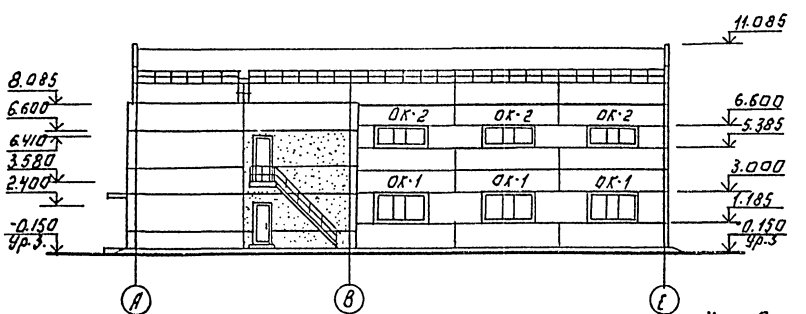

Фасад Е-А.

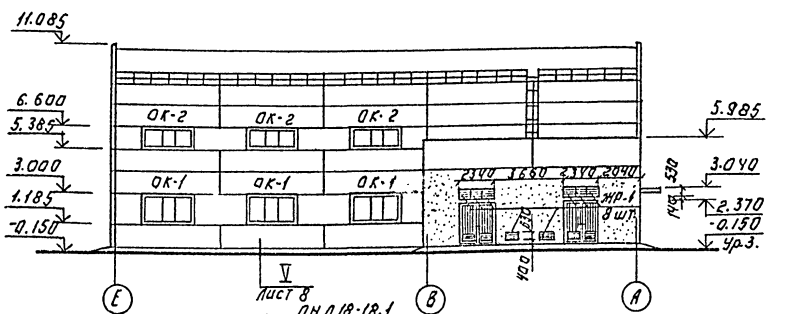

Схемы заполнения оконных проёмов.

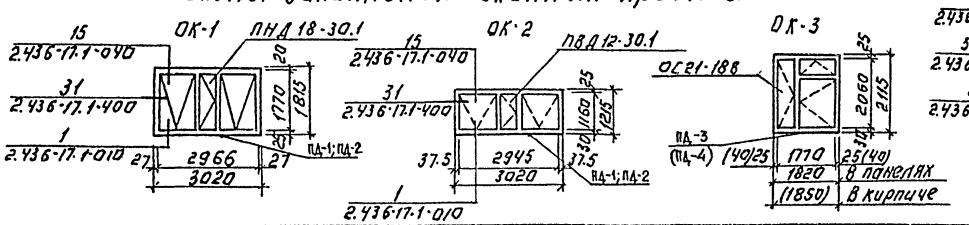

ГИП	Двинина		
Нач.отд.	Ефремова		
Зав.гр.	Двинина		
Гл.констр.	Кузнецов		
Н.контр.	Хаджиевский		
Нач.отд.письман			

Т.П. 901-3-264.89 АР

Одноэтажных производственных зданий с кранами грузоподъемностью до 10 т (А1-А3) пролетами 18 и 24 м, высотой от 8,4 до 14,4 м

Стадия: Р | Листов: 5

Фасады 1-14; 14-1; А-Е; Е-А.

ЦНИИЭП инженерного оборудования г. Москва

Копировал: Логинова

Формат: А2

23302-02

Альбом 2

План перегородок на отм. 0.000

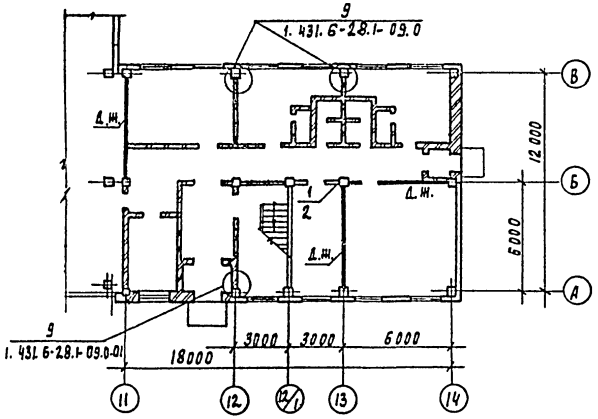

План перегородок на отм. 3.600

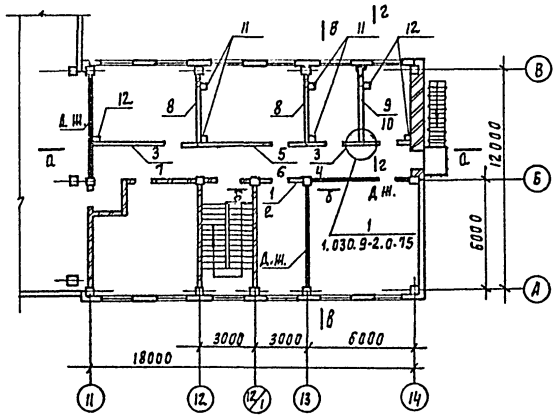

Спецификация перегородок

Марка поз	Обозначение	Наименование	Кол	Масса ед. кг	Примечан.
1	1.030.9-2.1-09.0	ПГ26.6-2-Л	2	190	
2	1.030.9-2.1-08.0	ПГ26.27-2-Л-Д1	2	640	
3	1.030.9-2.1-06.0	ПГ55.6-1-Л-В9	2	400	
4	1.030.9-2.1-04.0	ПГ56.27-1-Л-2Д	1	1420	
5	1.030.9-2.1-06.0	ПГ60.6-1-Л-В2	1	420	
6	1.030.9 2.1-03.0	ПГ60.27-1-Л-Д1	1	1820	
7	1.030.9-2.1-03.0	ПГ58.27-1-Л-Д1	1	1740	
8	1.030.9-2.1-07.0	ПГ30.30-2-Л	2	1140	
9	1.030.9-2.1-09.0	ПГ30.6-2-Л	1	220	
10	1.030.9-2.1.07.0	ПГ30.27-2-Л	1	1040	
11	1.030.9-2.0-23-24.03 км	СФ3	4	48	
12	1.030.9-2.0-23-2.4-03км	СФ4	3	51	
13	1.030.9-2.1-11.0-01	Подушка опорная железобетонная ОП2	7	27	
	Соединительные детали к сборным перегородкам				
	1.030.9-2.7-2-0.16.0	МС1	12	0.4	
	1.030.9-2.7-2-0.17.0	МС3	7	1.7	
	1.030.9-2.7-2-0.16.0-02	МС5	10	0.3	
	1.030.9-2.7-2-0.16.0-03	МС6	20	0.2	
	1.030.9-2.7-2-0.16.0-06	МС11	4	1.8	
	1.030.9-2.7-2-0.20.0-01	МС12	3	2.9	
	1.030.9-2.7-2-0.16.0-07	МС14	6	0.2	
	1.030.9-2.7-2-0.19.0-02	МС15	3	0.5	
	1.030.9-2.7-2-0.19.0-03	МС15а	3	0.5	
	1.030.9-2.7-2-0.22.0	МС16	3	1.6	
	1.030.9-2.7-2-0.35.0-03	МС66	6	1.2	
	1.030.9-2.7-2-0.53.0-01	МС105	8	2.1	
	1.030.9-2.7-2-0.54.0-01	МС107	1	2.7	
	1.030.9-2.7-2-0.00.2-52	стержень арматурный	1	0.9	
	11761.00.00.000	Дюбель ДРК-М10	72	0.04	
	ГОСТ 7798-70*	Болт М10×30.58	72	0.03	
	ГОСТ 11371-78	Шайба 10.01	72		
	Соединительные детали к кирпичным перегородкам				
	1.431.6-28.2-29.0-02	МС54	9	0.34	
	-33.0-01	МС64-2	9	0.31	
	-34.0	МС65-1	31	0.22	
	-39.0-01	МС74-2	31	0.09	

А-А

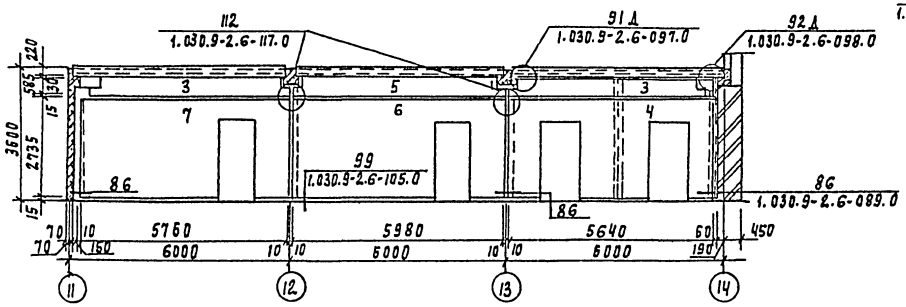

Б-Б

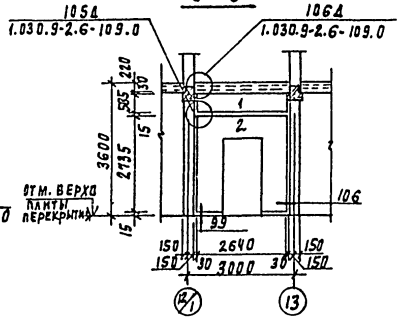

В-В

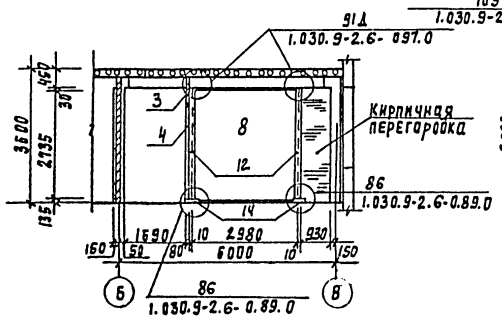

Г-Г

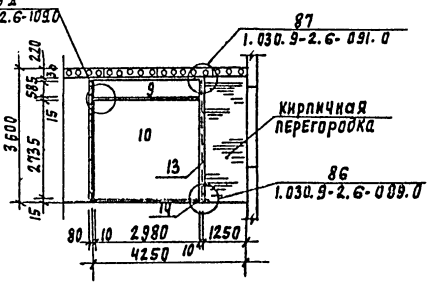

В обозначении перегородок на плане: в числителе - верхняя панель, в знаменателе - нижняя панель.

Привязан				ТП 901-3-264.89		АР	
	Провер.	Двойнина					
	Нач. отд	Ефремова		Здание станции обезжелезивания воды подземных источников с содержанием железа до 10 мг/л производительностью 40 тыс. м³/сут	Стадия	Лист	Листов
	Зав. груп	Двойнина			Р	6	
	Гл. констр	Кузнецов		Планы перегородок на отм. 0.000 и 3.600. Спецификация перегородок.	ЦНИИЭП инженерного оборудования г. Москва		
	Н. контр	Даниевский					
Инв. №	Нач. отд	Писаман					

Инв. № подл. | Подпись и дата | Взам. инв. №

Копировал Голлевская

Формат А4

Альбом 2

План отверстий и перемычек на отм. 0.000

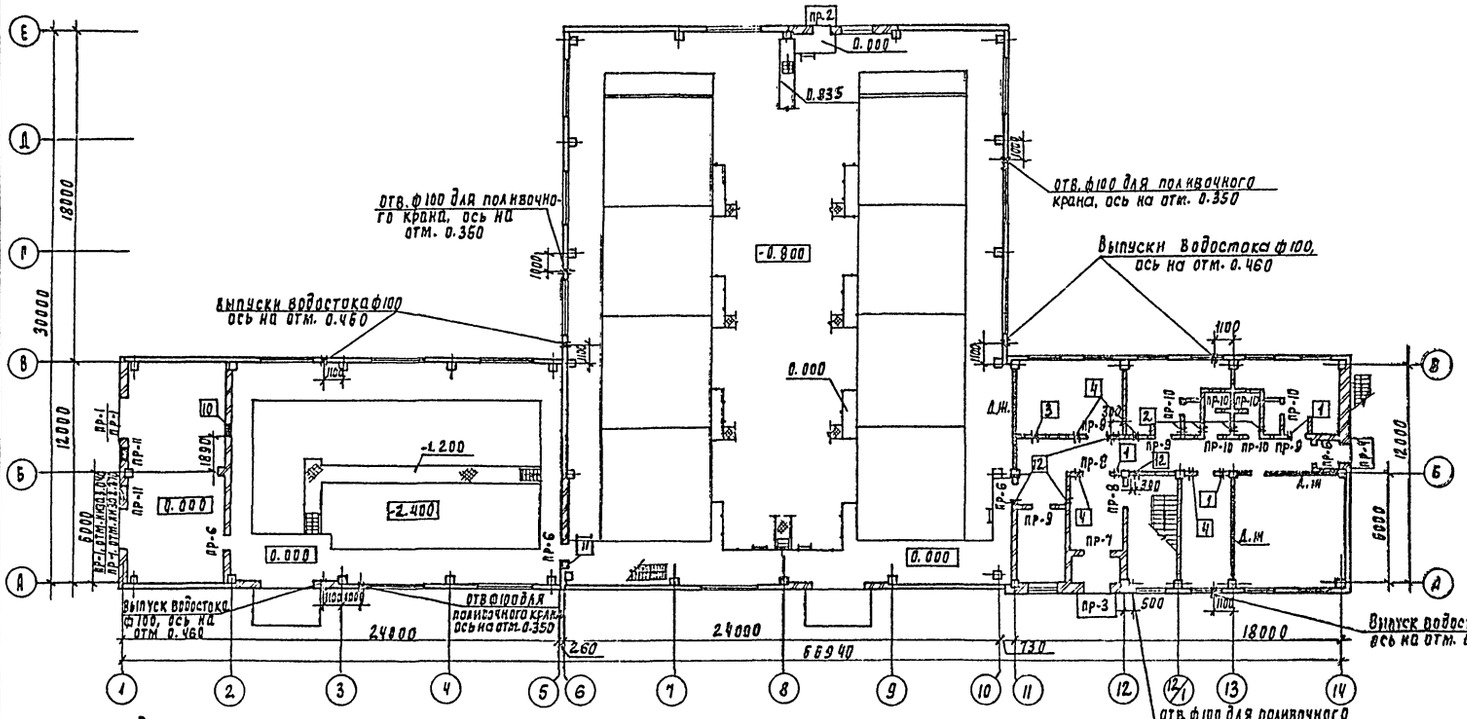
пр-2
0.000
0.935
-0.800
0.000
-1.200
-2.400
0.000
0.000
отв. ф100 для поливочного крана, ось на отм. 0.350
отв. ф100 для поливочного крана, ось на отм. 0.350
Выпуски водостока ф100, ось на отм. 0.460
Выпуски водостока ф100 ось на отм. 0.460
Выпуск водостока ф100, ось на отм. 0.460
отв ф100 для поливочного крана ось на отм. 0.350
отв ф100 для поливочного крана ось на отм. 0.350
пр-1
пр-4
пр-11
пр-6
пр-8
пр-9
пр-10
пр-7
пр-3
пр-5
Д.м.
18000
30000
12000
6000
24000
24000
66940
260
130
18000
500
1890
1100
1100
1100

Альбом 2

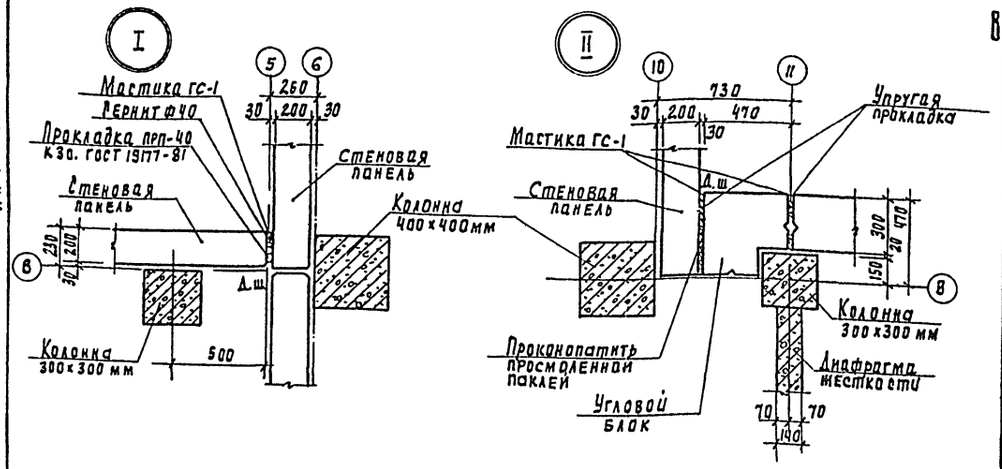

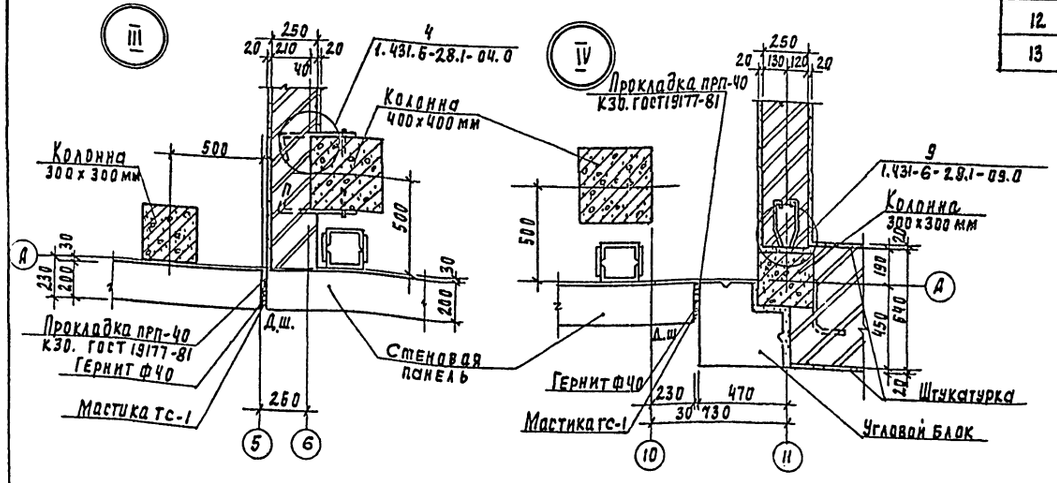

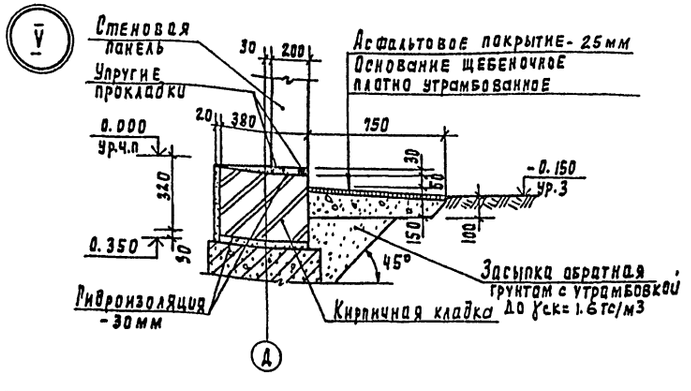

Ведомость проемов ворот и дверей

Марка поз.	Размер проема, мм.
1	3020 × 3000
2	2200 × 2370
3	1510 × 2370
4	910 × 2400
5	960 × 2050
6	1310 × 2050
7	910 × 2070
8	910 × 2070
9	710 × 2070
10	710 × 2070
11	710 × 2070
12	910 × 2810
13	960 × 2415

Спецификация элементов заполнения проемов

Марка поз.	Обозначение	Наименование	Кол. на этаж 1	Кол. на этаж 2	Всего	Масса ед. кг	Примечан.
1	1.435.9-17. вып. 1	Ворота ВР30 × 30Т	2	–	2		
2	Т.П. 407-3-444.87, Альбом II	Ворота В 1Ж	2	–	2		
3	ГОСТ 24698-81	Дверной блок ДН24-15 ВП	2	–	2		
4	ГОСТ 14624-84	Дверной блок ДНГ24-9П	2	–	2		
5	2.435-6, вып. 1	Противопожарная дверь ПД-6	4	2	6		
6	ГОСТ 6629-88	Дверной блок ДО21-13	2	1	3		
7	ГОСТ 6629-88	Дверной блок ДГ21-9	3	4	7		
8	ГОСТ 6629-88	Дверной блок ДГ21-9Л	2	2	4		
9	ГОСТ 6629-88	Дверной блок ДГ21-7	2	–	2		
10	ГОСТ 6629-88	Дверной блок ДГ21-7Л	2	–	2		
11	ГОСТ 6629-88	Дверной блок ДГ21-7ПВ	2	–	2		
12	ГОСТ 11214-86	Балконная дверь БС28-9	–	1	1		
13	2.435-6, вып. 1	Противопожарная дверь ПДУ-1	1	–	1		
		Окна					
ОК-1	ГОСТ 12506-81	ПНД18-30.1	13	–	13		
ОК-2	ГОСТ 12506-81	ПВД 12-30.1	–	10	10		
ОК-3	ГОСТ 11214-86	ОС21-18В	11	12	23		
ОК-4	ГОСТ 12506-81	ПНД18-18.1	1	–	1		
ЖР-1	Т.П. 407-3-444.87, Альбом II	Жалюзийная решетка ВЖ-4	8	–	8		
		Подоконные доски					
ПД-1	ГОСТ 6785-80	ПОГ12.15.35	13	10	23	16	для ОК-1 и ОК-2
ПД-2	ГОСТ 6785-80	ПОГ 18.15.35	13	10	23	24	
ПД-3	ГОСТ 6785-80	ПОГ18.20.35	10	12	22	32	для ОК-3 в панелях
ПД-4	ГОСТ 6785-80	ПОГ18.50.35	1	–	1	80	для ОК-3 в кирпиче
ПД-5	ГОСТ 6785-80	ПОГ 18.30.35	1	–	1	48	для ОК-4 в кирпиче

1. Двери марок 3, 4, 5, 6, 13 и ворота 1, 2 оборудовать закрывателем ЗД1 (ГОСТ 5091-78) и замком ЗН1А (ГОСТ 5089-80), открывающимся изнутри без ключа.
2. Узлы I ÷ IV замаркированы на листе 2, узел V на листе 5

Привязан	Провер.	Двойнина	
	Арх.Ткат.	Ефремова	
	Зав. пр.	Двойнина	
	Гл. конст.	Кузнецов	
	Н. контр.	Данилевский	
Инв. №	Нач. отд.	Письм. ан.	

ТП 901-3-264.89 АР

Здание станции обезжелезивания воды подземных источников с содержанием железа до 10 мг/л производительностью 40 тыс. м3/сут

Ведомость проемов ворот и дверей. Спецификация элементов заполнения проемов. Узлы I ÷ V

Стадия	Лист	Листов
Р	8	

ЦНИИЭП инженерного оборудования г. Москва

Инв. № подл. | Подпись и дата | Взам. инв. №

Копировал Годлевская 23802-02 Формат А2

Альбом 2

Ведомость отделки помещений
Площадь м²

Наименование или номер помещения	Потолок		Стены или перегородки		Низ стен или перегородок (панель)			Колонна		Примечание
	Площадь	Вид отделки	Площадь	Вид отделки	Площадь	Вид отделки	Высота мм	Площадь	Вид отделки	
1, 2, 3	279.6	Затирка. Окраска поливинилацетатн ВА-27А	191 1434 1625	Штукатурка кирпичных стен цементно-песчаным раствором Затирка швов бетонных поверхностей панельных стен. Окраска поливинилацетатн ВА-27А	—	—		15.8	Окраска поливинилацетатная ВА-27А	
8, 18, 21, 22, 23	127.3	Затирка. Окраска поливинилацетатн. ВА-27А	10.5 18.3 2.88	Штукатурка кирпичных стен сложным раствором Затирка швов панельных стен Окраска поливинилацетатная ВА-27А	—	—	—	12.5	Окраска поливинилацетатная ВА-27А	
9, 14, 16	7.4	Затирка. Известковая побелка	5.9 126.4 18.5	Затирка кирпичных стен цементно-песчаным раствором. Затирка швов панельных стен. Известковая побелка.	—	—	—	9.5	Известковая побелка	
12	3.2	Затирка. Окраска масляной краской за 2 раза.	15.7 15.7	Штукатурка кирпичных стен сложным раствором Окраска масляной краской за 2 раза	17	Глазурованная плитка	2000			
13	5.4	Затирка. Окраска поливинилацетатная ВА-27А	26.5 26.5	Штукатурка кирпичных стен сложных раствором Окраска поливинилацетатная ВА-27А	25.6	Глазурованная плитка	1500			
10, 11	36.8	Затирка. Окраска поливинилацетатная ВА-27А	87.5 22.2 109.7	Штукатурка кирпичных стен сложным раствором Затирка швов панельных стен Окраска поливинилацетатная ВА-27А	—	—	—	5.3	Окраска поливинилацетатная ВА-27А	
4.5 6, 7, 20	105.8	Затирка. Окраска поливинилацетатная ВА-27А	29.0 17.6 46.6	Штукатурка кирпичных стен сложным раствором Затирка швов панельных стен Окраска поливинилацетатная ВА-27А	—	—	—	30.9	Окраска поливинилацетатная ВА-27А	
15, 17, 19	55.2	Затирка. Окраска поливинилацетатная ВА-27А	43 10.5 14.8	Штукатурка кирпичных стен сложным раствором Затирка швов панельных стен Окраска поливинилацетатная ВА-27А	—	—	—	20.9	Окраска поливинилацетатная ВА-27А	
24	114.4	Известковая побелка	6.3 7.5 14.4	Затирка кирпичных стен Затирка швов панельных стен Известковая побелка	—	—	—	12.3	Известковая побелка	

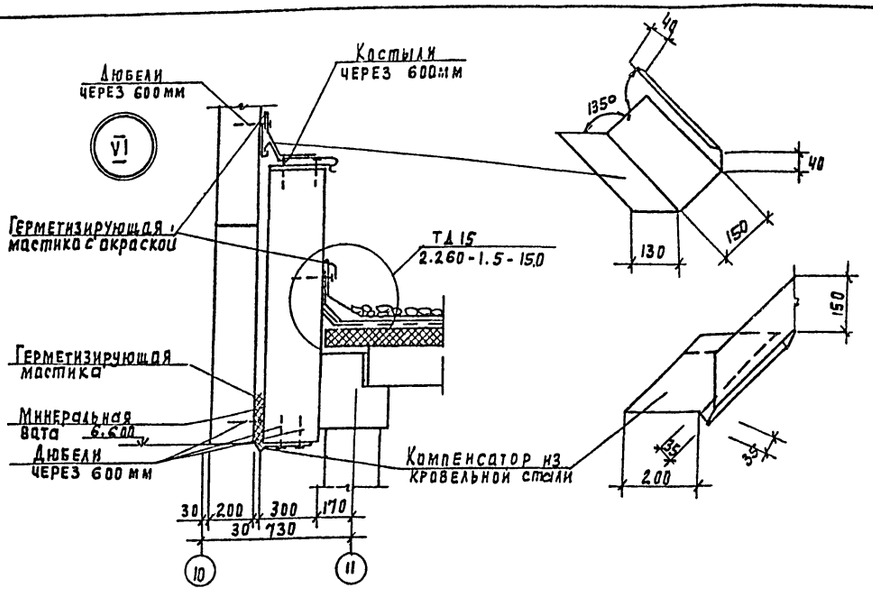

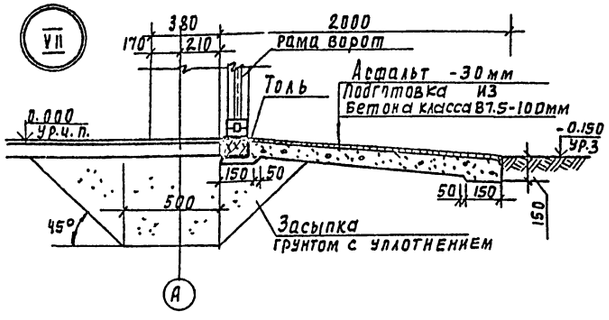

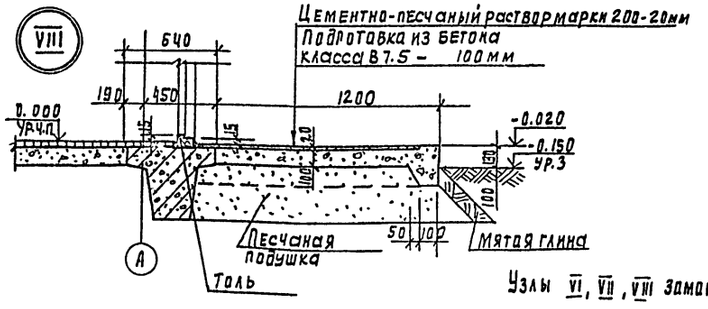

Узлы VI, VII, VIII замаркированы на листах 4 и 5

Привязан

Инв. №

Провер.	Двойнина		
Арх. Тект.	Ефремова		
Зав. груп.	Двойнина		
Рук. конст.	Кузнецов		
Н. контр.	Данилевский		
Нач. отд.	Письман		

ТП 901-3-264.89 АР

Здание станции обезжелезивания воды подземных источников с содержанием железа до 10 мг/л производительностью 40 тыс. м³/сут

Ведомость отделки помещений. Узлы VI, VII, VIII

Стадия	Лист	Листов
Р	9	

ЦНИИЭП инженерного оборудования г. Москва

Копировал Подлевская 23802-02 Формат А2

Инв. № подл. | Подпись и дата | Взам. инв. №

Альбом 2

План кровли

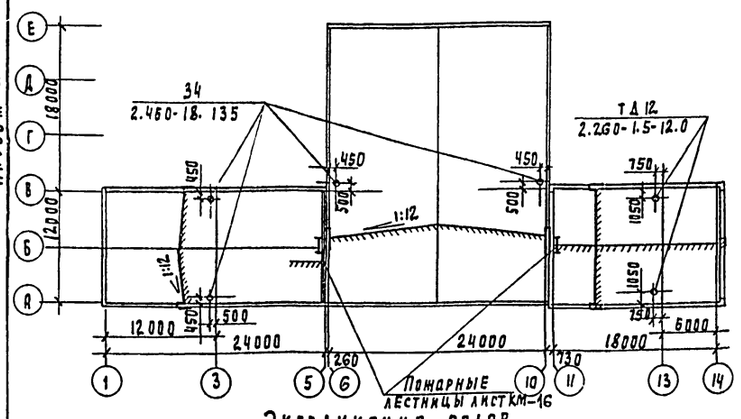

План на отм. -2.400; -0.800; 0.000

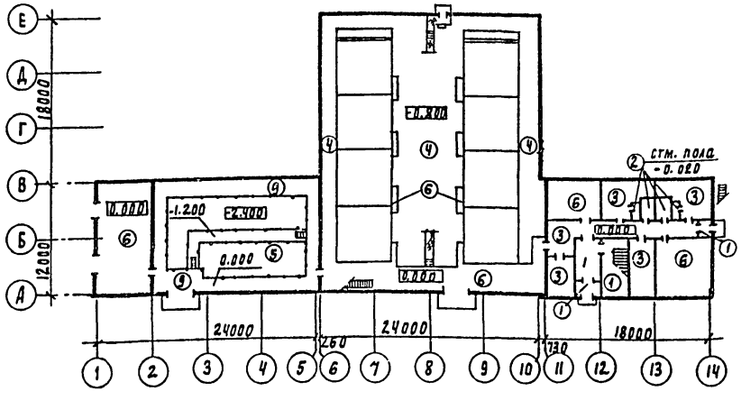

План на отм. 3.600

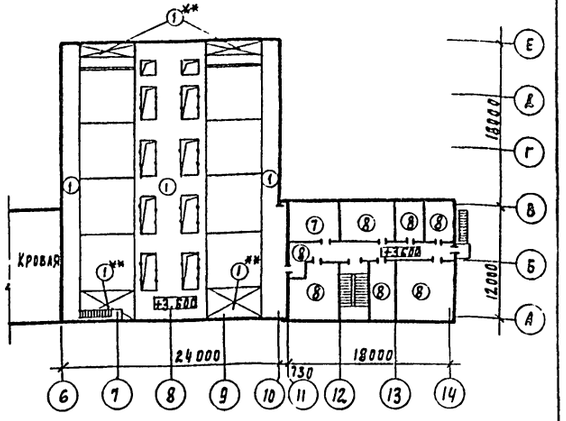

Экспликация полов

Наименование или номер помещения	Тип пола	Схема пола или номер узла по серии	Элементы пола и их толщина	Площадь пола м2
1	2	3	4	5
4; 5; 7	1		Покрытие - плитка керамическая (гост 6787-80) - 13 мм. Заполнение швов - цементно-песчаный раствор М150. Прослойка - цементно-песчаный раствор М150 - 17мм Подстилающий слой - бетон класса В7.5-100мм Основание - уплотненный грунт с втрамбованным в него слоем щебня или гравия крупностью 40-60мм - 100мм	35.2
12; 13	2		Покрытие - плитка керамическая (гост 6787-80) - 13мм Заполнение швов - цементно-песчаный раствор М150. Прослойка - цементно-песчаный раствор М150 - 17мм Гидроизоляция - 4слоя гидроизола на битумной мастике. Подстилающий слой - бетон класса В7.5-100мм Основание - уплотненный грунт с втрамбованным в него слоем щебня или гравия крупностью 40-60мм - 100мм	8.6
6; 10; 11; 14; 23	3		Покрытие - линолеум с теплозвукоизоляционным слоем (гост 18108-80) 5мм Прослойка - холодная мастика на водостойких вяжущих. Стяжка - цементно-песчаный раствор М150 - 25мм Подстилающий слой - бетон класса В7.5-100мм Основание - уплотненный грунт с втрамбованным в него слоем щебня или гравия крупностью 40-60мм - 100мм	101.5
2 (на отм. -0.800)	4		Покрытие - цементно-песчаный раствор М200 - 30 мм Подстилающий слой - бетон класса В7.5-100мм Гидроизоляция - 2слоя гидроизола на битумной мастике - 5мм. Стяжка - бетон класса В12.5 - 50мм Основание - уплотненный грунт с втрамбованным в него слоем щебня или гравия крупностью 40-60мм - 100мм	358.0
1 (на отм. -2.400)	5		Покрытие - плитка керамическая (гост 6787-80) - 13мм Заполнение швов - цементно-песчаный раствор М150. Прослойка - цементно-песчаным раствором М150 - 17мм Подстилающий слой - бетон класса В7.5-100мм Гидроизоляция - 2слоя гидроизола на битумной мастике Стяжка - бетон класса В12.5-50÷60мм Основание - уплотненный грунт с втрамбованным в него слоем щебня или гравия крупностью 40-60мм - 100мм	213.2
8; 9; 24*; 2* (на отм. 0.000)	6		Покрытие - цементно-песчаный раствор М200 - 20мм. Подстилающий слой - бетон класса В7.5-100мм Основание - уплотненный грунт с втрамбованным в него слоем щебня или гравия крупностью 40-60мм - 100мм	202.0
16	7		Покрытие - цементно-песчаный раствор М200 - 20мм Стяжка - цементно-песчаный раствор М150 - 40мм Утеплитель - древесноволокнистые плиты М-2, γ=250кг/м³ (гост 4598-86) - 40 мм Основание - сборные железобетонные плиты.	25.0
15; 17; 18; 19; 20; 21; 22	8		Покрытие - линолеум с теплозвукоизоляционным слоем (гост 18108-80) 5мм Прослойка - холодная мастика на водостойких вяжущих. Стяжка - легкий бетон Д1100 В3.5 - 55мм Утеплитель - древесноволокнистые плиты М-2 γ=250кг/м³ (гост 4598-86) - 40 мм Основание - сборные железобетонные плиты	172.0
1 (на отм. 0.000) 3	9		Покрытие - плитка керамическая (гост 6787-80) - 13мм. Заполнение швов - цементно-песчаный раствор М150 Прослойка цементно-песчаный раствор М150 - 10÷17мм Основание - сборные железобетонные плиты	378.3

1. В помещениях 24*, 2* (на отм. 0.000) поверхность пола зажелезнить (145.7 м²)
2** В помещении 3 поверхность пола на отдельных участках выравнить за счет стяжки из легкого бетона Д1100 В3.5 - 80÷100 мм (44.0 м²).

Привязан

Инв. №

Гл. инж. проекта	Ларионов		
Отд. ВГ	Кичерина		
Инв. № подл.	Подпись и дата	Взам. инв. №	

т.п 901-3-264.89 АР

Провер.	Двойнина		
Архитект.	Стремина		
Зав. груп.	Двойнина		
Гл. конст.	Кузьменов		
Н. контр.	Данилевский		
Нач. отд.	Лисьман		

Здание станции обезжелезивания воды подземных источников с содержанием железа до 10 мг/л производительностью 40 тыс. м³/сут

Стадия Р | Лист 10 | Листов

План кровли. Планы полов на отм. -2.400; -0.800; 0.000 и 3.600. Экспликация полов

ЦНИИЭП инженерного оборудования г. Москва

23812-02

Копировал Подлевская

Формат А2

Альбом 2

Ведомость рабочих чертежей основного комплекта марки КЖ (начало)

Лист	Наименование	Примеч
1	Общие данные (начало)	
2	Общие данные (окончание)	
3	Схема расположения фундаментов. Сечения 9-9 ÷ 11-11	
4	Схема расположения фундаментов. Виды 1-1, 2-2	
5	Схема расположения фундаментов. Виды 3-3 ÷ 6-6, сечения 12-12 ÷ 14-14; 23-23.	
6	Схема расположения фундаментов, Виды 7-7, 8-8. сечения 15-15 ÷ 19-19. Фрагменты 1, 2, 3, 4	
7	Схема расположения фундаментов. фрагмент 5. Сечения 20-20 ÷ 22-22. Узлы I, II	
8	Фундаменты монолитные фм 1 .... фм 5	
9	Фундаменты монолитные фм 6, фм 7.	
10	Фундаменты монолитные фм 8 ... фм 10	
11	Фундаменты монолитные фм 11, 11а, 12	
12	Фундаменты монолитные фм 13, фм 14	
13	Фундаменты монолитные фм 15, фм 15а; 16	
14	Фундаменты монолитные фм 17, 18, 19	
15	КТП. Схема расположения каналов и приямков	
16	Насосное отделение. Схема расположения подземного хозяйства	
17	Схема расположения подбетонок для емкостей зал фильтров.	
18	Зал фильтров. Схема расположения элементов подземного хозяйства	
19	Схема расположения элементов подземного хозяйства в осях 10 ÷ 14	
20	Схема расположения колонн и балок в осях 1 ÷ 10. Сечения 1-1, 2-2. Узел I	
21	Схема расположения колонн и балок в осях 1 ÷ 10. Сечения 3-3 ÷ 7-7. Узел II	
22	Схема расположения плит покрытия в осях 1 ÷ 10	
23	Схема расположения стеновых панелей в осях 1 ÷ 10	
24	Схема расположения стеновых панелей в осях 1 ÷ 10 фрагменты	
25	Схема расположения элементов каркаса в осях 11 ÷ 14	
26	Схемы расположения плит покрытия и перекрытия в осях 11 ÷ 14	

Ведомость рабочих чертежей основного комплекта марки КЖ (окончание)

Лист	Наименование	Примеч.
27	Схемы расположения плит покрытия и перекрытия. Участок монолитный Ум 1, Ум 2. Вентшахта	
28	Схемы расположения стеновых панелей в осях 11 ÷ 14.	
29	Схемы расположения лестничных маршей, проступей, площадок	
30	Площадка пм 1	
31	Схема расположения элементов венткамеры. Разрезы. Узлы	
32	Емкость N1. Схемы расположения стеновых панелей и монолитных участков.	
33	Емкость N 1. Виды 1-1 ÷ 3-3. Разрез 4-4. Узлы I и II.	
34	Емкость N 1. Разрезы 5-5, 6-6. Узлы III ÷ VI	
35	Емкость N 1. Днище монолитное. Опалубочный чертеж. План. Разрезы. Узлы. Спецификация (начало)	
36	Емкость N 1. Днище монолитное. Армирование. Схемы расположения каркасов, нижних и верхних сеток. Спецификац. (окончание)	
37	Емкость N 1. Днище монолитное. Армирование. Сечения.	
38	Емкость N 1. Днище монолитное. Армирование. Узлы I ÷ III, V	
39	Емкость N 1. Участки монолитные Ум 1 ÷ Ум 5. Опалубочные чертежи. Спецификация (начало)	
40	Емкость N 1. Участки монолитные Ум 1 ÷ Ум 5. Армирование. Спецификация (окончание)	
41	Емкость N 1. Участок монолитный Ум 6. Опалубочный чертеж. Спецификация (начало)	
42	Емкость N 1. Участок монолитный Ум 6. Армирование. Спецификация (окончание)	
43	Насосное отделение. Схема расположения плит перекрытия на отм. 0.000	
44	Насосное отделение. Монолитные участки перекрытия Ум 1 ÷ Ум. 5	
45	Зал фильтров. Схема расположения плит перекрытия	
46	Зал фильтров. Схема расположения плит перекрытия Сечения 1-1 ÷ 8-8	
47	Зал фильтров. Перекрытие на отм. 3.600. Разрезы. 9-9 ÷ 11-11. Участки монолитные Ум 1 ÷ Ум 8	
48	Зал фильтров. Перекрытие на отм. 3.600. Участки монолитные Ум 9 ÷ Ум 12	
49	Схемы расположения элементов крепления	

Ведомость ссылочных и прилагаемых документов (начало)

Обозначение	Наименование	Примечан
	Ссылочные документы	
ГОСТ 13579-78	Блоки бетонные для стен подвалов	
ГОСТ 22701.0-77 ÷ ГОСТ 22701.5-77	Плиты железобетонные ребристые предварительно напряженные размерами 6х3 м для покрытий производственных зданий.	
ГОСТ 23279-85	Сетки арматурные сварные для железобетонных конструкций и изделий. Общие технические условия	
ГОСТ 24379.0-80 ГОСТ 24379.1-80	Болты фундаментные	
1.412-1/77. Вып. 1.2	Монолитные железобетонные фундаменты под типовые колонны прямоугольного сечения одноэтажных, промышленных зданий	
1.412.1-4	Монолитные железобетонные фундаменты для типовых колонн прямоугольного сечения одноэтажных производственных зданий.	
1.423-3. Вып. 1; 2	Железобетонные колонны прямоугольного сечения для одноэтажных производственных зданий без мостовых кранов высотой до 9,6 м	
1.427.1-3; Вып. 1; 2	Колонны железобетонные прямоугольного сечения для продольного и торцового фахверка одноэтажных производственных зданий высотой 3,0-14. Чм.	
1.415.1-2, Вып. 1÷3	Балки фундаментные железобетонные для наружных и внутренних стен производственных зданий промышленных предприятий.	
1.462.1-3/80, Вып. 1; 2	Железобетонные стропильные решетчатые балки для покрытий одноэтажных зданий.	

Типовой проект разработан в соответствии с действующими нормами и правилами и предусматривает в части железобетонных конструкций мероприятия, обеспечивающие взрывную, взрывопожарную и пожарную безопасность при эксплуатации здания.

Главный конструктор /Кузнецов/.

Привязан

Инв. N

т.п. 901-3-264.89 КЖ

Провер.	Антонова		
Инж. техн.	Архипова		
Зав. груп	Антонова		
Рук. конс.	Кузнецов		
Н. контр.	Баженова		
Нач. отд.	Письман		

Здание станции обезжелезивания воды подземных источников с содержанием железа до 10 мг/л производительностью 40 тыс. м³/сут.

Стадия	Лист	Листов
Р	1	49

Общие данные (начало)

ЦНИИЭП инженерного оборудования г. Москва

Копировал Родлевская

23802-02

Формат А2

Инв. N подл. | Подпись и дата | Взам. инв. N

Ведомость ссылочных и прилагаемых документов (окончание)

Обозначение	Наименование	Примечан.
ПК-01-129/78 вып. 1, 2, 4	Железобетонные предварительно напряженные сегментные фермы для покрытий зданий с пролетами 18 и 24 м	
1.020-1/83 вып. 1-1; 2-1; 3-1; 4-1; 6-1; 7-1.	Конструкции каркаса межвидового применения для многоэтажных общественных зданий, производственных и вспомогательных зданий промышленных предприятий.	
1.030.1-1. вып. 1-1; 3-1; 3-3; 4-1; 4-2	Стены наружные из однослойных панелей для каркасных общественных зданий, производственных и вспомогательных зданий промышленных предприятий.	
1.465.1-10/82 вып. 1	Комплексные железобетонные плиты покрытий одноэтажных промышленных зданий.	
1.041.1-2 вып. 1; 5; 6	Сборные железобетонные многопустотные плиты перекрытий многоэтажных общественных зданий, производственных и вспомогательных зданий промышленных предприятий.	
1.141-1. Вып 64	Панели перекрытий железобетонные многопустотные.	
3.006.1-2.87 вып. 2	Сборные железобетонные каналы и тоннели из лотковых элементов	
1.038.1-1 вып. 1	Перемычки железобетонные для зданий с кирпичными стенами	
1.494-24 вып. 1	Стаканы для крепления крышных вентиляторов, дефлекторов и зонтов.	
3.900-3, вып 2/82; 4/82 ч. 1; 2, 84. 1. 2.	Сборные железобетонные конструкции емкостных сооружений для водоснабжения и канализации.	
1.400-7	Стальные изделия для сопряжения сборных железобетонных конструкций одноэтажных промышленных зданий.	
5.900-2	Сальники набивные.	
1.400-6/76 вып. 1	Унифицированные закладные детали сборных железобетонных конструкций зданий промышленных предприятий	
1.400-15. вып. 1	Унифицированные закладные изделия железобетонных конструкций для крепления технологических коммуникаций и устройств.	
1.410-5. вып. 1	Сетки сварные для армирования железобетонных конструкций	
1.050.1-2. вып. 1	Сборные железобетонные марши, площадки и проступи для многоэтажных зданий	
2.420-1. вып. 1	Монтажные детали сборных железобетонных колонн и подкрановых балок одноэтажных промышленных зданий.	
2.460-2. вып. 2	Монтажные детали сборных железобетонных конструкций покрытий одноэтажных промышленных зданий	
	Прилагаемые документы	
901-3-264.89 -кж.и	Строительные изделия.	Альбом 5
кж.вм1 -кж.вм2	Ведомость потребности в материалах	Альбом 8

Альбом 2

Взам. инв. N

Подпись и дата

Инв. N подл.

Ведомость спецификаций

Лист	Наименование	Примечан.
7	Спецификация к схеме расположения фундаментов	
15	Спецификация элементов к схеме расположения каналов и приямков	
16	Спецификация к схеме расположения элементов подземного хозяйства	
18, 19	Спецификация к схеме расположения подземного хозяйства	
20	Спецификация элементов к схеме расположения колонн и балок	
22	Спецификация элементов к схеме расположения плит покрытия	
23	Спецификация элементов к схемам расположения стеновых панелей	
24	Спецификация соединительных изделий	
25	Спецификация к схемам расположения элементов каркаса в осях 11÷14	
26	Спецификация к схемам расположения плит покрытия и перекрытия	
28	Спецификация элементов к схемам расположения стеновых панелей.	
29	Спецификация к схемам расположения элементов лестницы	
31	Спецификация к схеме расположения элементов венткамеры	
32, 33	Спецификация к схемам расположения стеновых панелей и монолитных участков	
41	Спецификация к схеме расположения плит перекрытия	
45	Спецификация к схеме расположения плит перекрытия на отм. 3.600	

4. Закладные детали и соединительные элементы железобетонных конструкций защитить от коррозии цинковым покрытием толщиной 60 мкм (способом горячего цинкования) или 150 мкм (способом газотермического напыления).
5. Сварные швы, закладные детали и соединительные элементы с нарушенным покрытием дополнительно защитить путем газотермического напыления цинка после монтажа конструкций в соответствии с п.п. 5.22; 5.23 СН и П 2.03.11-85 и требованиями СН и П 3.04.03-87.
6. Работы по изготовлению и монтажу конструкций выполнять в соответствии с требованиями СН и П 3.03.01-87.

Ведомость объемов сборных бетонных и железобетонных конструкций по рабочим чертежам основного комплекта марки КЖ

	Наименование группы элементов конструкции	Код	Кол. м³	Примеч.
1	Фундаменты стаканного типа	581200	12,32	
2	Блоки фундаментов.	581100	132,40	
3	Колонны	582100	38,75	
4	Балки стропильные	582200	9,40	
5	Балки фундаментные	582400	3,22	
6	Ригели	582500	13,14	
7	Перемычки	582800	4,20	
8	Панели стеновые наружные	583100	254,43	
9	Перегородки	583300	7,30	
10	Плиты покрытий.	584100	111,62	
11	Плиты перекрытий	584200	35,65	
12	Конструкции и детали каналов.	585800	10,78	
13	Диафрагмы жесткости.		18,90	
14	Элементы лестниц		2,71	
15	Панели стеновые емкостных сооружений.		140,32	
16				
17	фермы	582600	26,88	

Материалы на изготовление сборных бетонных и железобетонных конструкций учтены в ведомости потребности в материалах и отдельно не учитываются.

Общие указания.

1. Проект разработан для следующих природных условий:
   расчетная зимняя температура наружного воздуха - минус 30°С;
   нормативное значение ветрового давления - для I географического района - 0.23 кПа;
   нормативное значение веса снегового покрова - для III географического района - 1 ст.
2. Рельеф территории спокойный, грунтовые воды отсутствуют, грунты непучинистые, непросадочные со следующими нормативными характеристиками:
   - угол внутреннего трения $\varphi^н = 0.49$ рад.
   - удельное сцепление $C^н = 2$ кПа;
   - модуль деформации нескальных грунтов $E = 14.7$ мПа;
   - плотность грунта $\rho = 1.8$ т/м³;
   - коэффициент безопасности по грунту $K_г = 1$.
3. Виды работ, для которых необходимо составление актов освидетельствования скрытых работ согласно п.7.7 СН и П 3.01.01-85:
   - устройство фундаментов, установка арматуры и закладных изделий в монолитных железобетонных конструкциях.

Привязан	Провер.	Антонова		ТП 901-3-264.89 КЖ
	Инж. I кат.	Архипова		
	Зав. груп.	Антонова		Здание станции обезжелезивания воды подземных источников с содержанием железа до 10 мг/л производительностью 40 тыс. м³/сут
	Рл. конст.	Кузнецов		Стадия: Р; Лист: 2; Листов:
Инв. N	Н. контр.	Бабикова		Общие данные (окончание)
	Нач. отд.	Письман		ЦНИИЭП инженерного оборудования г. Москва

Копировал Родаевская

23802-02

Формат А2

Альбом 2

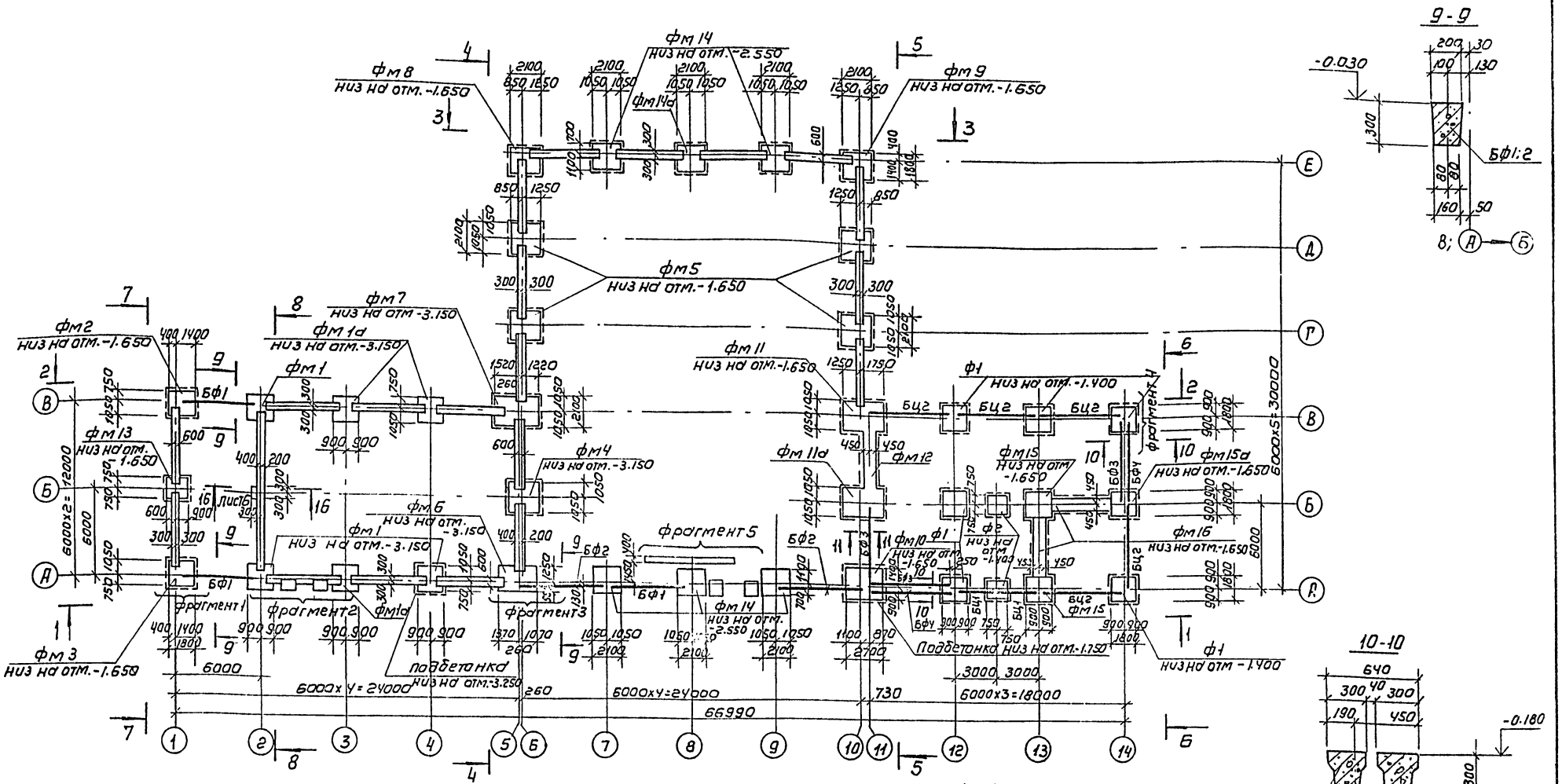

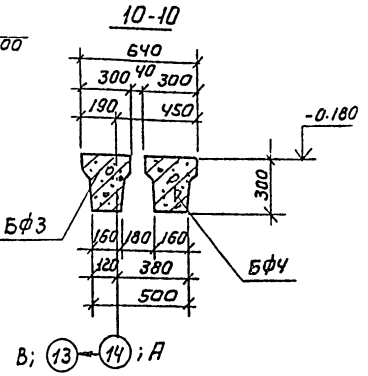

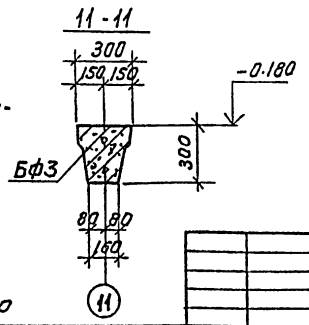

1. Под все монолитные фундаменты, кроме оговоренных выполнить бетонную подготовку из бетона В3.5 толщиной 100мм, превышающую габарит подошвы фундамента на 100 мм в каждую сторону.
2. Под сборные столбчатые фундаменты и ленточные фундаменты выполнить песчаную подготовку толщиной 100мм, превышающую габарит подошвы фундамента на 100 мм в каждую сторону.
3. Фундаментные балки укладывать на цементный раствор М200 толщиной 20мм, зазоры между торцами балок и фундаментом заделать бетоном В15.
4. Бетонные блоки укладывать на цементно-песчаный раствор М50 с перевязкой швов не менее 0,4 h блока. Доборные участки и шпонки заделывать бетоном В7.5.
5. После пропуска технологических трубопроводов отверстия забить бетоном В7.5.
6. Обратную засыпку пазух фундаментов производить грунтом без включения строительного мусора и растительного грунта с уплотнением слоями не более 200 мм, в соответствии с требованиями СНиП 3.02.01-87.

Привязан	Пров.	Антонова	ТП 901-3-264.84		КЖ
	Инж.	Голованова			
	Зав гр.	Антонова	Здание станции обезжелезивания воды подземных источников с содержанием железа до 10 мг/л производительностью 400 тыс м³/сут	Стадия	Лист	Листов
	Гл. контр.	Кузнецов		Р	3	
	Н. контр.	Басикова	Схема расположения фундаментов. Сечения 9-9÷11-11	ЦНИИЭП инженерного оборудования г. Москва		
Инв №	Нач. отд.	Письман				

Согласовано: Отдел ВГ Чичерина

Инв № подл. | Подпись и дата | Взам. инв №

Копировал: Коршунова. Формат: А2

Альбом 2

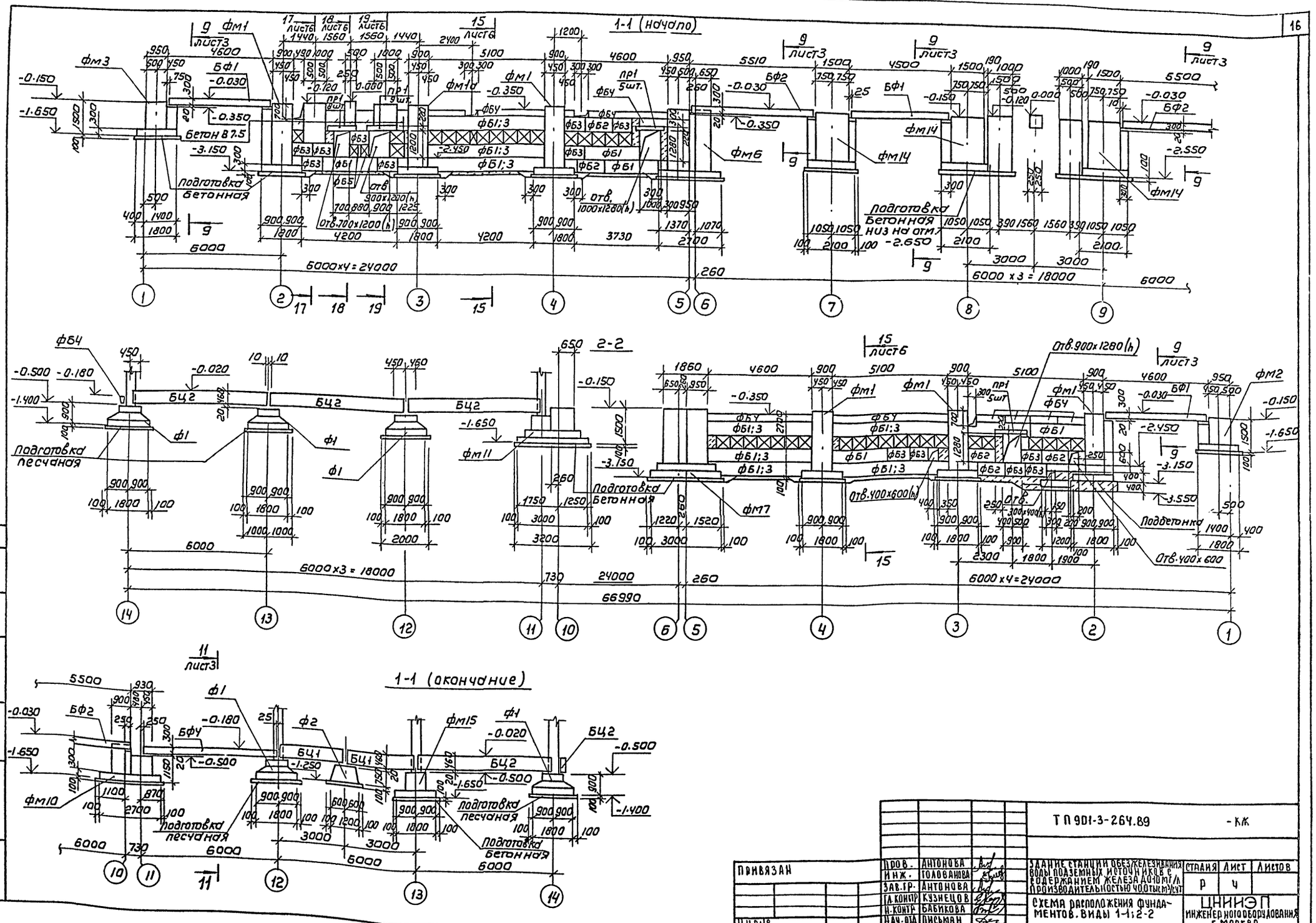

ТП 901-3-264.89			-КЖ
ПРОВ.	АНТОНОВА		
ИНЖ.	ГОЛОВАНОВА		
ЗАВ.ГР.	АНТОНОВА		
ГЛ.КОНСТР.	КУЗНЕЦОВ		
Н.КОНТР.	БАБИКОВА		
НАЧ.ОТД.	ПИСЬМАН		

ЗДАНИЕ СТАНЦИИ ОБЕЗЖЕЛЕЗИВАНИЯ ВОДЫ ПОДЗЕМНЫХ ИСТОЧНИКОВ С СОДЕРЖАНИЕМ ЖЕЛЕЗА ДО 10 МГ/Л ПРОИЗВОДИТЕЛЬНОСТЬЮ 40,0 ТЫС М³/СУТ

СТАДИЯ	ЛИСТ	ЛИСТОВ
Р	4	

СХЕМА РАСПОЛОЖЕНИЯ ФУНДАМЕНТОВ. ВИДЫ 1-1; 2-2

ЦНИИЭП ИНЖЕНЕРНОГО ОБОРУДОВАНИЯ Г. МОСКВА

ПРИВЯЗАН

ИНВ.№

СОГЛАСОВАНО

ОТДЕЛ ВТ | ЧИЧЕРИНА

ИНВ.№ ПОДЛ. | ПОДПИСЬ И ДАТА | ВЗАМ. ИНВ.№

Копировал: Коршунова.

Формат: А2

238DP-DE

Альбом 2

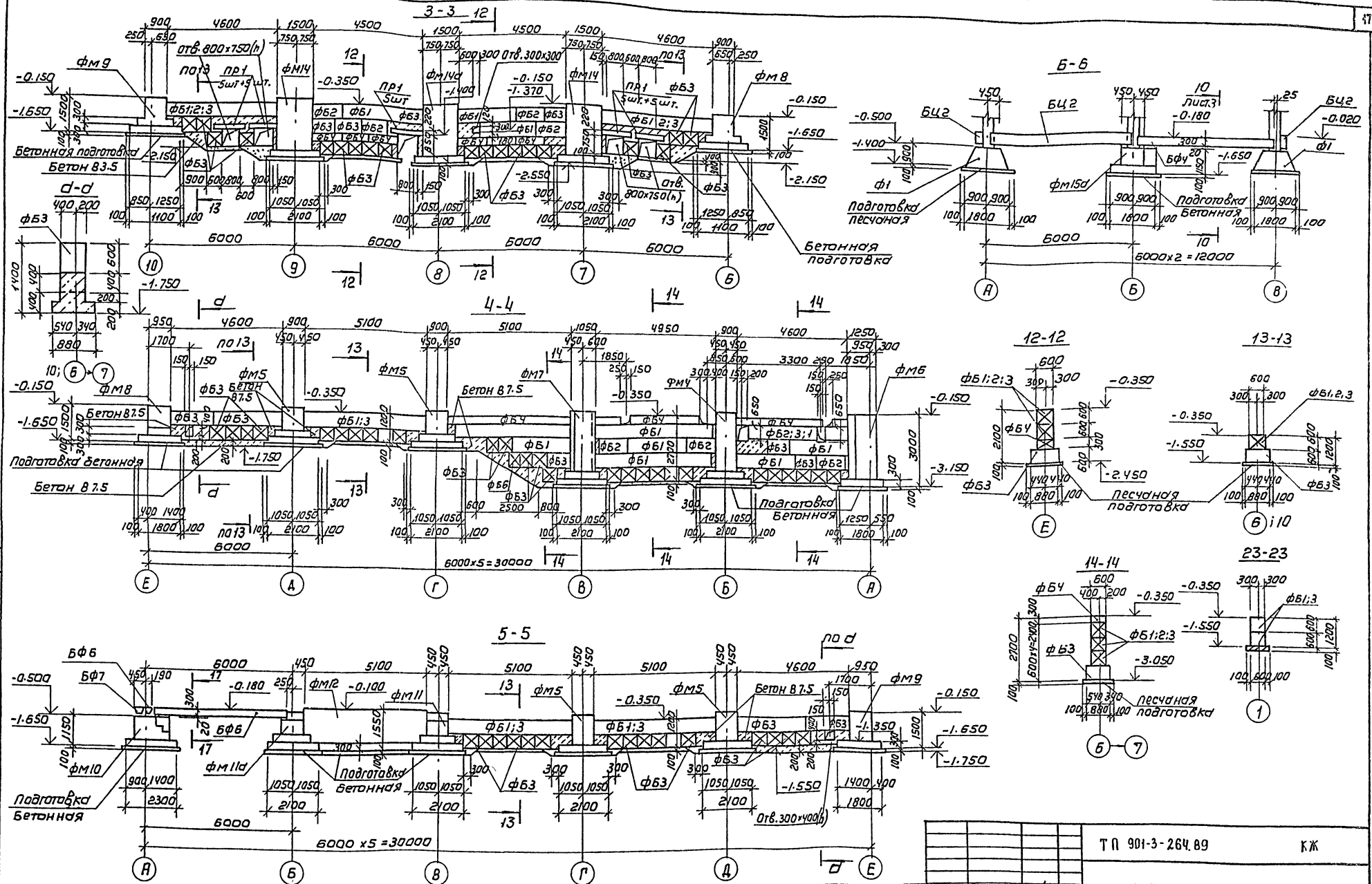

Привязан			
Инв.№			
Пров.	Антонова		
Инж.	Головашова		
Зав.гр.	Антонова		
Гл.констр.	Кузнецов		
Н.контр.	Бабикова		
Нач.отд.	Лисьман		

ТП 901-3-264.89 КЖ

Здание станции обезжелезивания воды подземных источников с содержанием железа до 10 мг/л производительностью 100 тыс.м³/сут

Схема расположения фундаментов. Виды 3-3 ÷ 6-6. Сечения 12-12 ÷ 14-14; 23-23.

Стадия	Лист	Листов
Р	5	

ЦНИИЭП инженерного оборудования г. Москва

Согласовано: Отдел ВГ Чичерина

Инв.№ подл. | Подпись и дата | Взам. инв.№

Копировал: Каршунова

Формат: А2

23502-02

Альбом 2

7-7

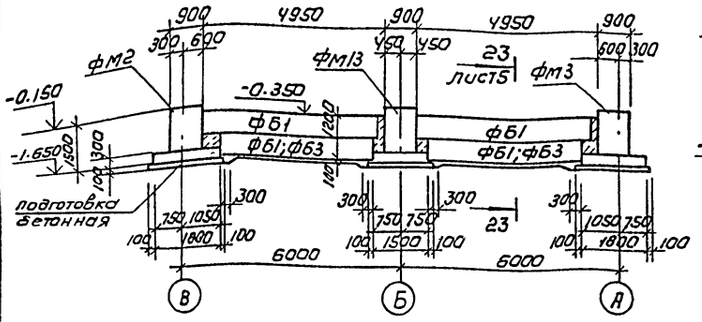

8-8

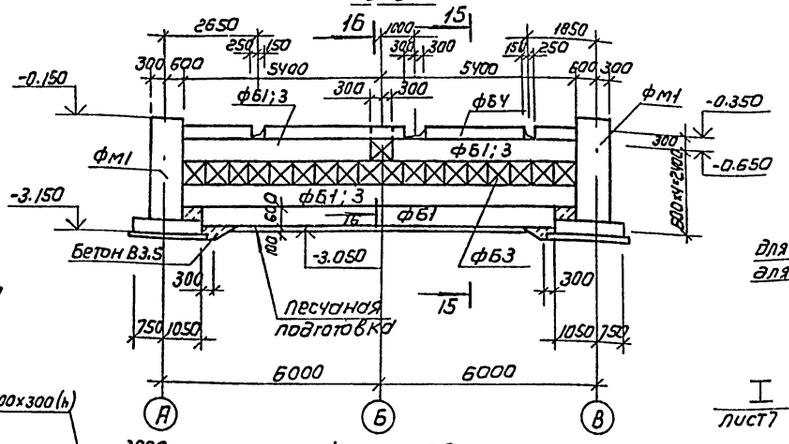

15-15

16-16

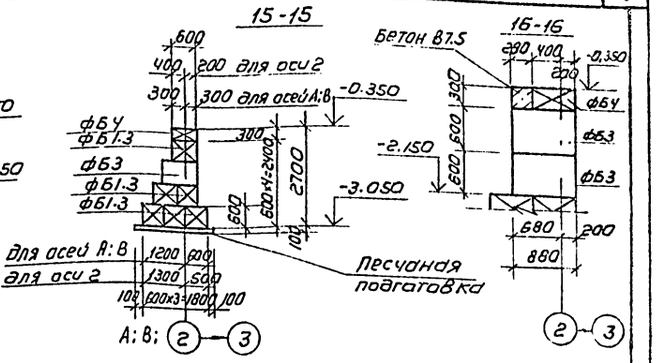

фрагмент 1

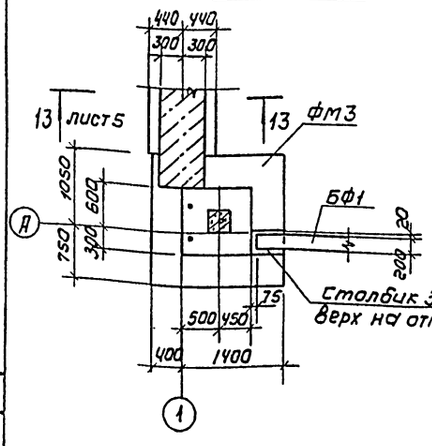

фрагмент 2

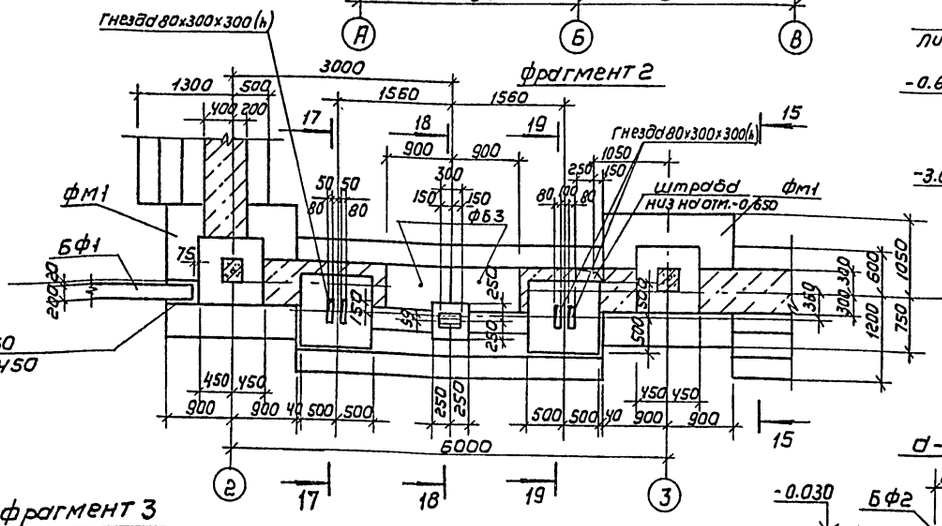

17-17

18-18

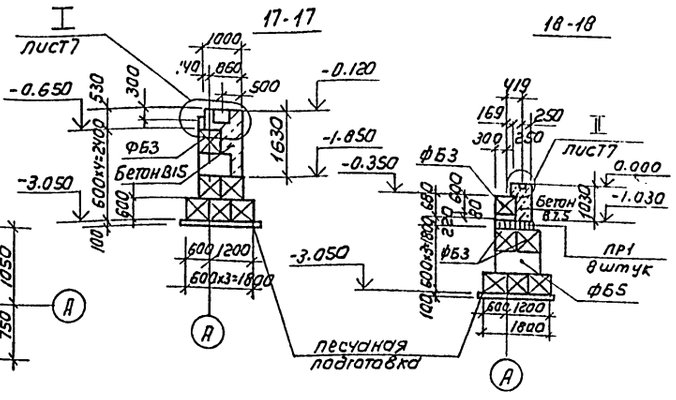

фрагмент 3

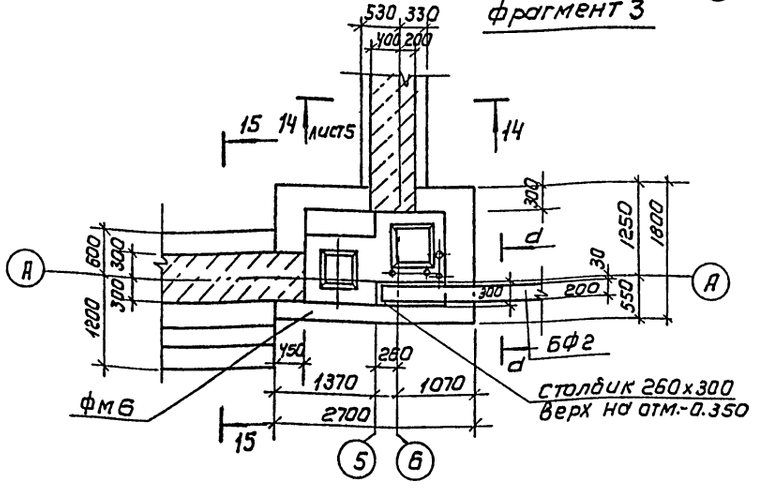

фрагмент 4

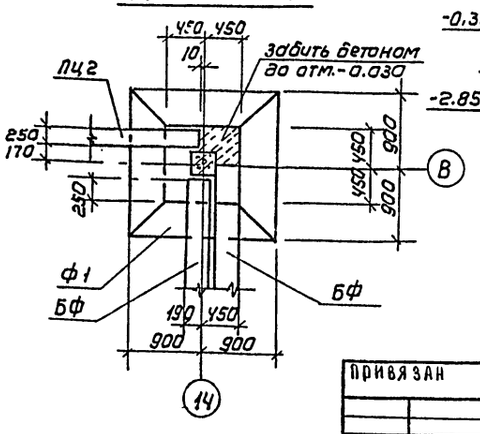

d-d

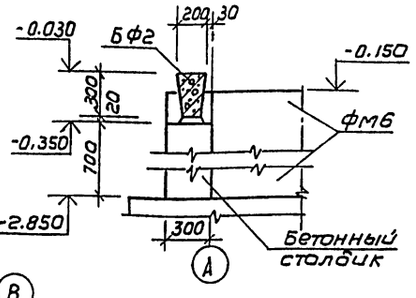

19-19

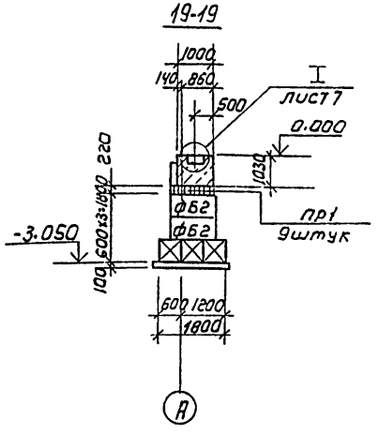

Согласовано:

Инв.№подл. | Подпись и дата | Взам. инв.№

Привязан			
Инв.№			
Пров.	Антонова		
Инж.	Голованова		
Зав.гр.	Антонова		
Гл.констр	Кузнецов		
Н.контр	Бабикова		
Нач.отд	Письман		

ТП 901-3-264.89 КЖ

Здание станции обезжелезивания воды подземных источников с содержанием железа до 10 мг/л производительностью 100 тыс.м³/сут

Стадия	Лист	Листов
Р	6	

Схема расположения фундаментов. Виды 7-7; 8-8. Сечения 15-15÷19-19. Фрагменты 1;2;3;4.

ЦНИИЭП инженерного оборудования г. Москва

Копировал: Коршунова

Формат: А2

23801-02

Альбом 2

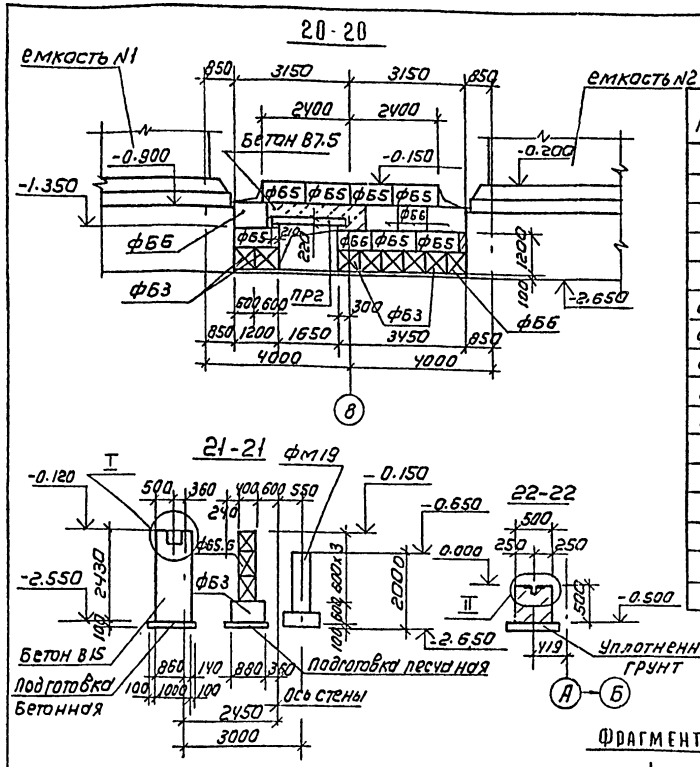

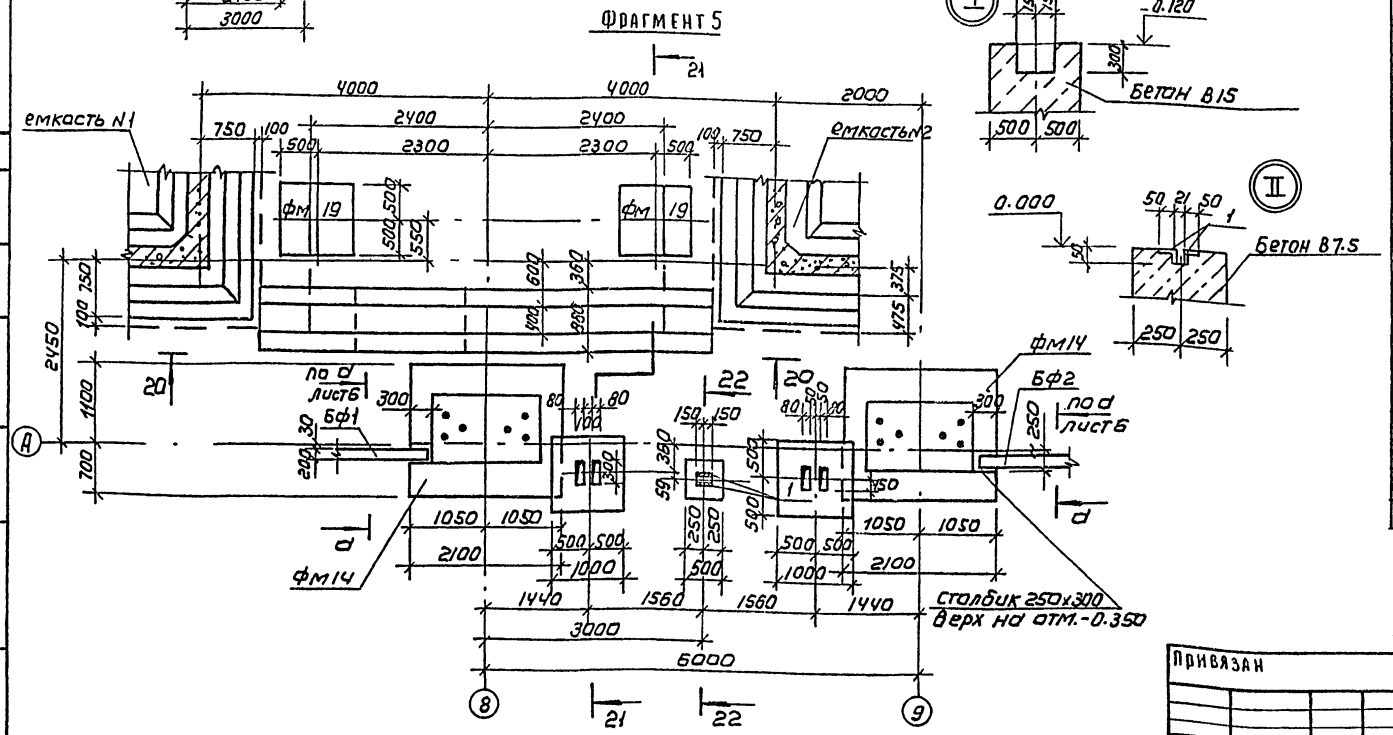

СПЕЦИФИКАЦИЯ К СХЕМЕ РАСПОЛОЖЕНИЯ ФУНДАМЕНТОВ (ОКОНЧАНИЕ)

Марка	Обозначение	Наименование	Кол	Масса, кг	Примечание
	БАЛКИ	цокольные			
БЦ1	1.030.1-1.1-1 -78	БЦ 30.5.2.5-Л	2	520	
БЦ2	-04	БЦ 60.5.2.5-Л	5	1040	
		Блоки бетонные			
ФБ1	ГОСТ 13579-78	ФБС 24.6.6-Т	78	1400	
ФБ2	ГОСТ 13579-78	ФБС 12.6.6-Т	28	960	
ФБ3	ГОСТ 13579-78	ФБС 9.6.6-Т	222	700	
ФБ4	ГОСТ 13579-78	ФБС 12.6.3-Т	39	460	
ФБ5	ГОСТ 13579-78	ФБС 12.4.6-Т	8	640	
ФБ6	ГОСТ 13579-78	ФБС 9.4.6-Т	6	470	
1	1.400-15.В1.540-06	Изделие закладное МН545	4		
		Бетон В15	7.3		$м^3$
		Бетон В7.5	15.4		$м^3$

СПЕЦИФИКАЦИЯ К СХЕМЕ РАСПОЛОЖЕНИЯ ФУНДАМЕНТОВ (НАЧАЛО)

Марка	Обозначение	Наименование	Кол	Масса, кг	Примеч.
		Фундаменты монолитные			
фм1/фм1а	Лист 8	фм1 / фм1а	3/3		
фм2	Лист 8	фм2	1		
фм3	Лист 8	фм3	1		
фм4	Лист 8	фм4	1		
фм5	Лист 8	фм5	4		
фм6	Лист 9	фм6	1		
фм7	Лист 9	фм7	1		
фм8	Лист 10	фм8	1		
фм9	Лист 10	фм9	1		
фм10	Лист 10	фм10	1		
фм11	Лист 11	фм11	1		
фм11а	Лист 11	фм11а	1		
фм12	Лист 11	фм12	1		
фм13	Лист 12	фм13	1		
фм14/фм14а	Лист 12	фм14 / фм14а	5/1		
фм15	Лист 13	фм15	2		
фм15а	Лист 13	фм15а	1		
фм16	Лист 13	фм16	2		
		Фундаменты сборные			
ф1	1.020-1/83.1-1.3.0.0-01	1 ф 18.9-1	6	4300	
ф2	1.020-1/83.1-1.2.0.0	1 ф 15.8-1	2	2500	
		Балки фундаментные			
БФ1	1.415.1-2.1-1 -08	1БФ6-9	3	600	
БФ2	1.415.1-2.1-1 -02	1БФ6-3	2	750	
БФ3	1.415.1-2.1-2 -43	2БФ6-8 А IV	3	920	
БФ4	-37	2БФ6-2А IV	2	1000	
		Перемычки			
ПР1	1.038.1-1.1 090000	3ПБ13-37	52	85	
ПР2	1.038.1-1.1 060000-02	3ПБ21-8	3	137	

ТП 901-3-264.89 - КЖ

ПРОВЕР	АНТОНОВА		
ИНЖ	ГОЛОВАНОВА		
ЗАВ. ГР	АНТОНОВА		
ГЛ. КОНТ	КУЗНЕЦОВ		
Н. КОНТР	БАБИКОВА		
НАЧ. ОТД	ПИСЬМАН		

ЗДАНИЕ СТАНЦИИ ОБЕЗЖЕЛЕЗИВАНИЯ ВОДЫ ПОДЗЕМНЫХ ИСТОЧНИКОВ С СОДЕРЖАНИЕМ ЖЕЛЕЗА ДО 10 МГ/Л ПРОИЗВОДИТЕЛЬНОСТЬЮ 40 ТЫС. М³/СУТ

СХЕМА РАСПОЛОЖЕНИЯ ФУНДАМЕНТОВ ФРАГМЕНТ 5, СЕЧЕНИЯ 20-20, 22-22 УЗЛЫ I, II

СТАДИЯ	ЛИСТ	ЛИСТОВ
Р	7	

ЦНИИЭП ИНЖЕНЕРНОГО ОБОРУДОВАНИЯ г. МОСКВА

Привязан

Инв №

Копировал: Коршунова

Формат: А2

23802-02

СОГЛАСОВАНО: ОТДЕЛ ВГ ЧИЧЕРИНА

ИНВ № ПОДЛ. | ПОДПИСЬ И ДАТА | ВЗАМ. ИНВ №

Альбом 2

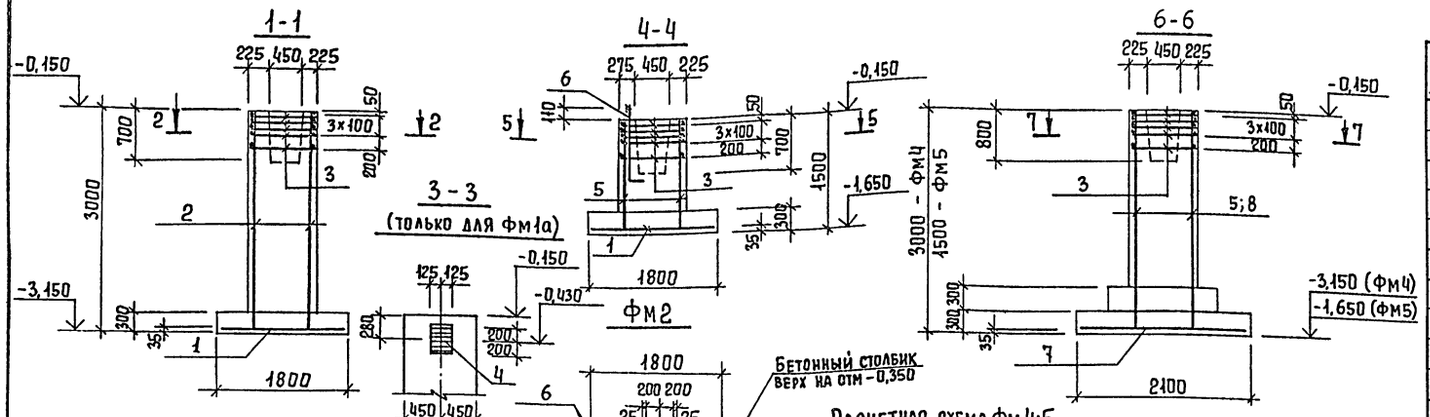

Спецификация элементов монолитной конструкции

Формат	Зона	Поз.	Обозначение	Наименование	Кол.	Примеч.
				Фм1; Фм1а		
				Сборочные единицы		
				Сетки арматурные		
		1	1.410-3.1-12	2С 10АIII/10АIII-175×175 75/75	1	19,44 кг
		2	ГОСТ 23279-85	1С 12АIII-200/8АI-600(300) 85×295 775+75/125	2	12,16 кг
		3	1.412-1/77-8.3-020	СА-8АI	5	2,7 кг
		4	1.400-15.81. 150-56	Изделие закладное МН1423	1	только для Фм1а
				Материалы		
				Бетон В15; F50	3,2	м³
				Фм 2,3		
				Сборочные единицы		
				Сетки арматурные		
		1	1.410-3.1-12	2С 10АIII/10АIII-175×175 75/75	1	19,44 кг
		3	1.412-1/77-8.3-020	СА-8АI	5	2,7 кг
		5	ГОСТ 23279-85	1С 12АIII-200/8АI-300 85×145 775+75/125	2	6,85 кг
		6	1.412.1-4.060	Изделие закладное МН1	2	3,4 кг
				Материалы		
				Бетон В15; F50	2,0	м³
				Фм4		
				Сборочные единицы		
				Сетки арматурные		
		3	1.412-1/77-8.3-020	СА-8АI	5	2,7 кг
		7	1.410-3.1-12	2С 12АIII/12АIII 205×205	1	40,0 кг
		8	ГОСТ 23279-85	1С 16АIII-200/8АI-600(300) 85×295 775+75/125	2	20,32 кг
				Материалы		
				Бетон В15; F50	3,8	м³
				Фм5		
				Сборочные единицы		
				Сетки арматурные		
		3	1.412-1/77-8.3-020	СА-8АI	5	2,7 кг
		5	ГОСТ 23279-85	1С 12АIII-200/8АI-300 85×145 775+75/125	2	6,85 кг
		7	1.410-3.1-12	2С 12АIII/12АIII 205×205	1	40,0 кг
				Материалы		
				Бетон В15; F50	256	м³

1. Бетонные столбики выполнить в одной опалубке с фундаментами.
2. Бетонные столбики на виде 1-1 условно не показаны.
3. Объем бетона на монолитные фундаменты дан без учета бетонных столбиков.

Т.П 901-3-264.89 -КЖ

Провер.	Антонова	
Инж.	Мирошниченко	
Зав. гр.	Антонова	
Гл. конст	Кузнецов	
Н. контр	Бабикова	
Нач. отд	Письман	

Здание станции обезжелезивания воды подземных источников с содержанием железа до 10 мг/л, производительностью 40,0 тыс. м³/сут

Фундаменты монолитные Фм1... Фм5

Стадия	Лист	Листов
Р	8	

ЦНИИЭП инженерного оборудования г. Москва

Привязан

Инв №

Инв. № подл. | Подпись и дата | Взам. инв. №

Копировал Еремченко

Формат А2

23202-08

Альбом 2

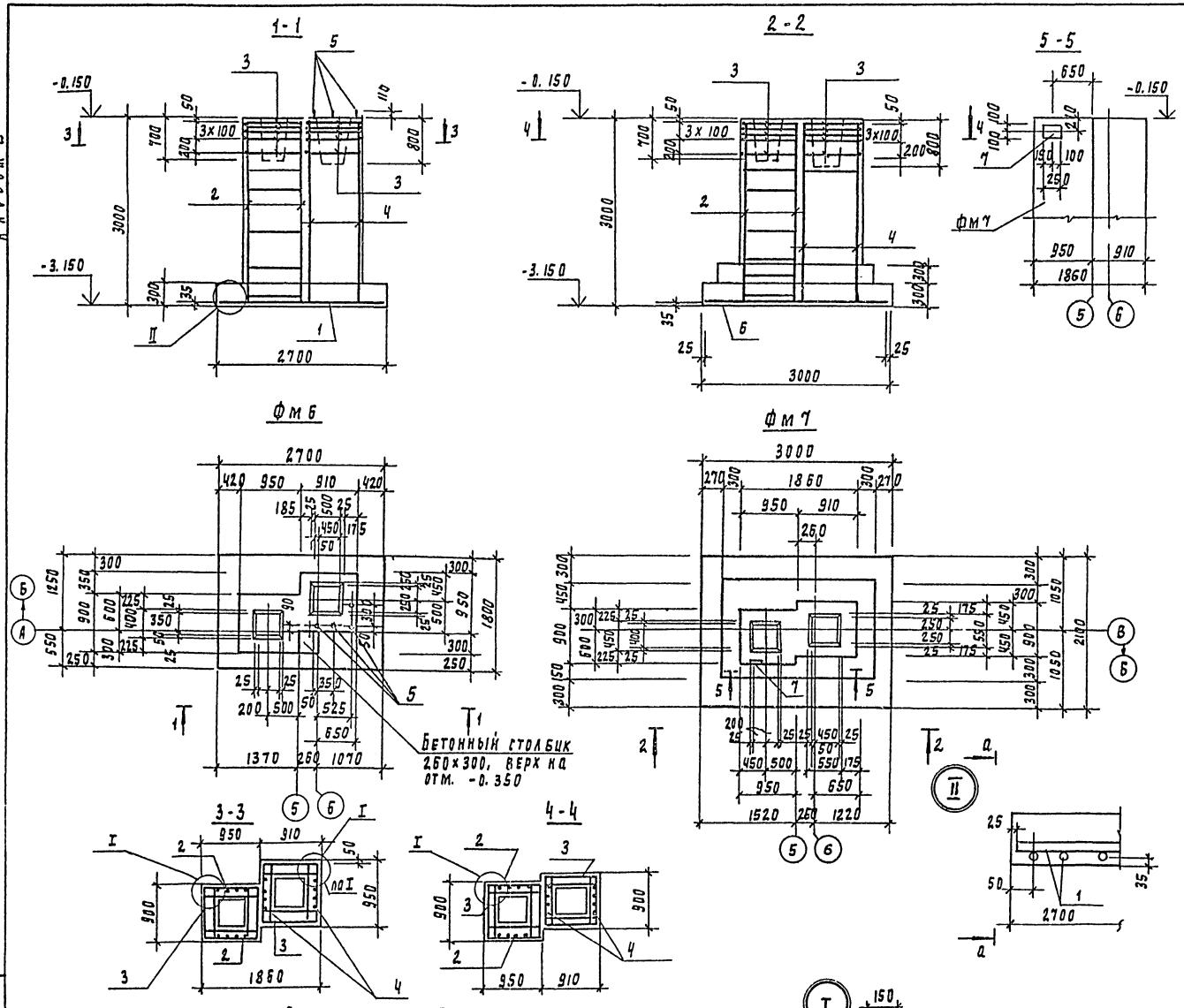

Схема раскладки сеток подошвы

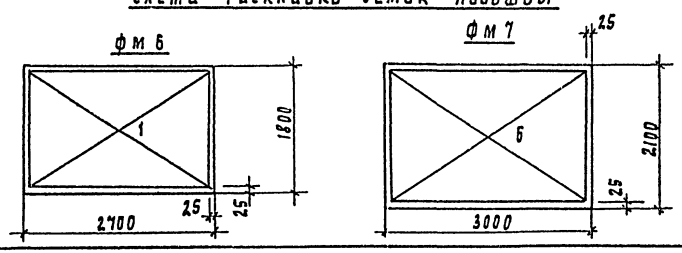

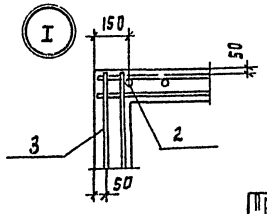

Спецификация элементов монолитной конструкции

Формат	Зона	Поз	Обозначение	Наименование	Кол. шт	Прим
				фм 6		
				Сборочные единицы		
				сетки арматурные		
		1	ГОСТ 23279-85	2С $\frac{12АIII}{12АIII}$ 175×265 $\frac{25}{75}$	1	54.45кг
		2	ГОСТ 23279-85	1С $\frac{12АIII-200}{8АI-600(300)}$ 85×295 $\frac{775+75}{125}$	2	12.16кг
		3	1.412-1/77-В.3-020	СА-8АI	10	2.7кг
		4	ГОСТ 23279-85	1С $\frac{16АIII-200}{8АI-600(300)}$ 85×295 $\frac{775+75}{125}$	2	20.32кг
		5	1.412.1-4.060	Изделие закладное МН 1	4	3.4кг
				Материалы		
				Бетон В15; F50	5.5	м3
				фм 7		
				Сборочные единицы		
				Сетки арматурные		
		2	ГОСТ 23279-85	1С $\frac{12АIII-200}{8АI-600(300)}$ 85×295 $\frac{775+75}{125}$	2	12.16кг
		3	1.412-1/77-В.3-020	СА-8АI	10	2.7кг
		4	ГОСТ 23279-85	1С $\frac{16АIII-200}{8АI-600(300)}$ 85×295 $\frac{775+75}{125}$	2	20.32кг
		6	ГОСТ 23279-85	2С $\frac{12АIII}{12АIII}$ 205×295 $\frac{75}{25}$	1	56.12кг
		7	1.400-15.В1. 130-14	Изделие закладное МН119-3	1	2.7кг
				Материалы		
				Бетон В15; F50	5.9	м3

Привязан	Провер.	Антонова	ТП 901-3-264.89	КЖ
	Инж.	Мирошниченко		
	Зав. гр.	Антонова	Здание станции обезжелезивания воды подземных источников с содержанием железа до 10мг/л производительностью 40.0 тыс.м³/сут.	Стадия: Р; Лист: 9; Листов:
	Гл. конст.	Кузнецов	Фундаменты монолитные фм6: фм7.	ЦНИИЭП инженерного оборудования г. Москва
Инв. №	Н. контр.	Бабикова		
	Нач. отд.	Письман		

23802-02

Копировал Подлевская

Формат А2

Инв. № подл. | Подпись и дата | Взам. инв. №

Альбом 2

Спецификация элементов монолитной конструкции

Формат	Зона	Поз	Обозначение	Наименование	Кол	Прим.
				фм 8; фм 9		
				Сборочные единицы		
				Сетки арматурные		
		1	1.410-3.1-12	2с $\frac{10AIII}{10AIII}$ 175х205	1	23.3кг
		2	1.412-1/77-8.3-020	СА-8АI	5	2.7кг
		3	ГОСТ 23279-85	1с $\frac{12AIII-200}{8AI-300}$ 85х145 $\frac{775+75}{125}$	2	6.16кг
		4	1.412.1-4.060	Изделие закладное МН1	4	3.4кг
				Материалы		
				Бетон В15, F50	2.8	м³
				фм 10		
				Сборочные единицы		
				Сетки арматурные		
		2	1.412-1/77-8.3-020	СА-8АI	10	2.7кг
		3	ГОСТ 23279-85	1с $\frac{12AIII-200}{8AI-300}$ 85х145 $\frac{775+75}{125}$	2	6.16кг
		5	ГОСТ 23279-85	2с $\frac{12AIII}{12AIII}$ 225х265	1	56.2кг
		6	ГОСТ 23279-85	1с $\frac{12AIII-200}{8AI-250}$ 85х110 $\frac{775+75}{125}$	4	4.58кг
		4	1.412.1-4.060	Изделие закладное МН1	4	3.4кг
				Материалы		
				Бетон В15; F50	3.7	м³

1-1

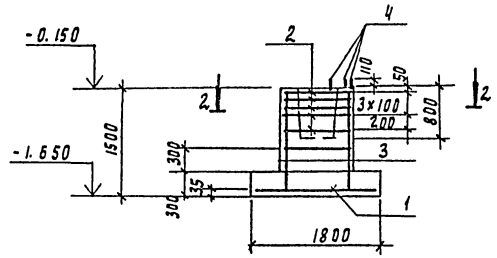

3-3

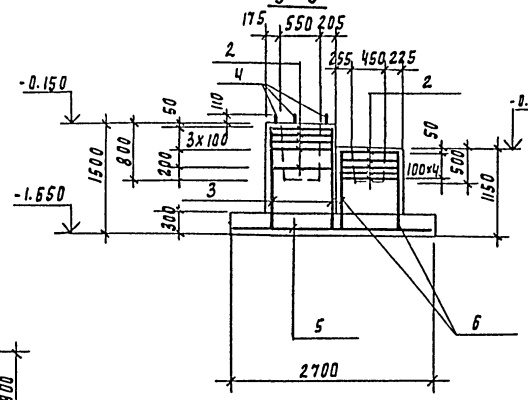

2-2

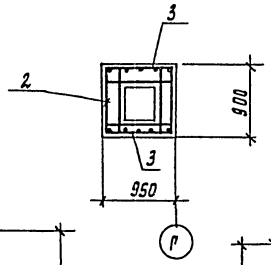

фм 8

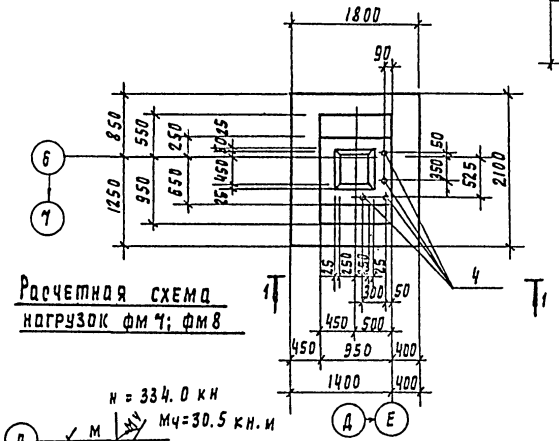

Расчетная схема нагрузок фм 7; фм 8

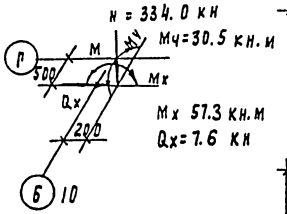

фм 10

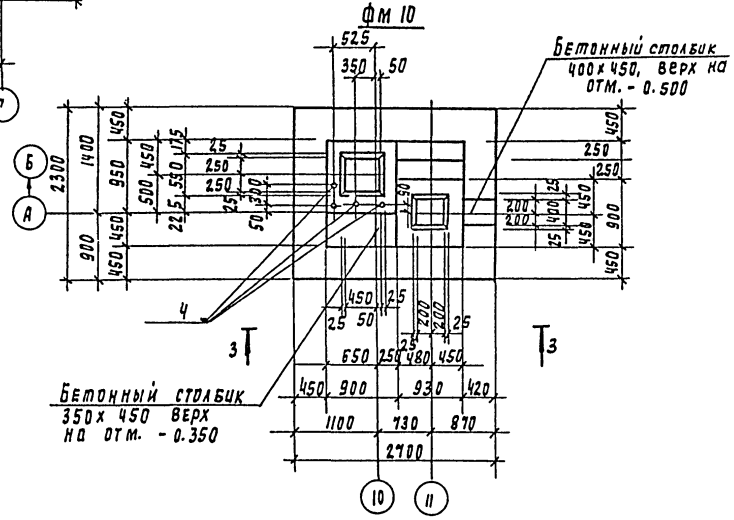

фм 9

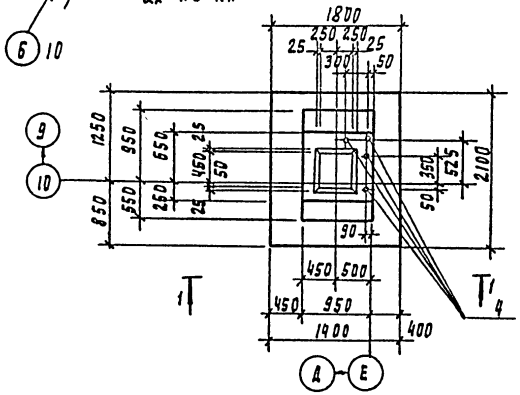

Схемы расположения сеток подошвы

фм 8; фм 9

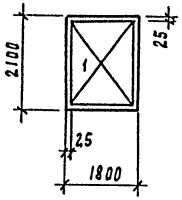

фм 10

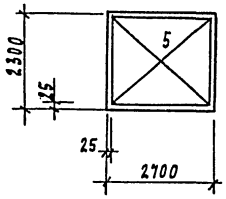

4-4

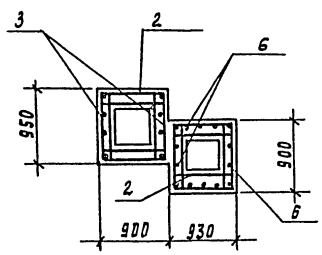

1. Бетонные столбики выполняются в одной опалубке с фундаментами.

Привязан				ТП 901-3-264.89		КН
	Провер.	Антонова				
	Н.кн.	Мирошниченко		Здание станции обезжелезивания воды подземных источников с содержанием железа до 10 мг/л производительностью 40 тыс. м³/сут	Стадия: Р	Лист: 10	Листов:
	Зав. пр.	Антонова				
	Рук. конст.	Кузнецов		Фундаменты монолитные фм 8 ... фм 10	ЦНИИЭП инженерного оборудования г. Москва	
	Н. контр.	Бабикова				
Инв. №	Нач. отд.	Лисьман				

Копировал Подлевская

Формат А2

23502-02

Инв. № подл. | Подпись и дата | Взам. инв. №

Альбом 2

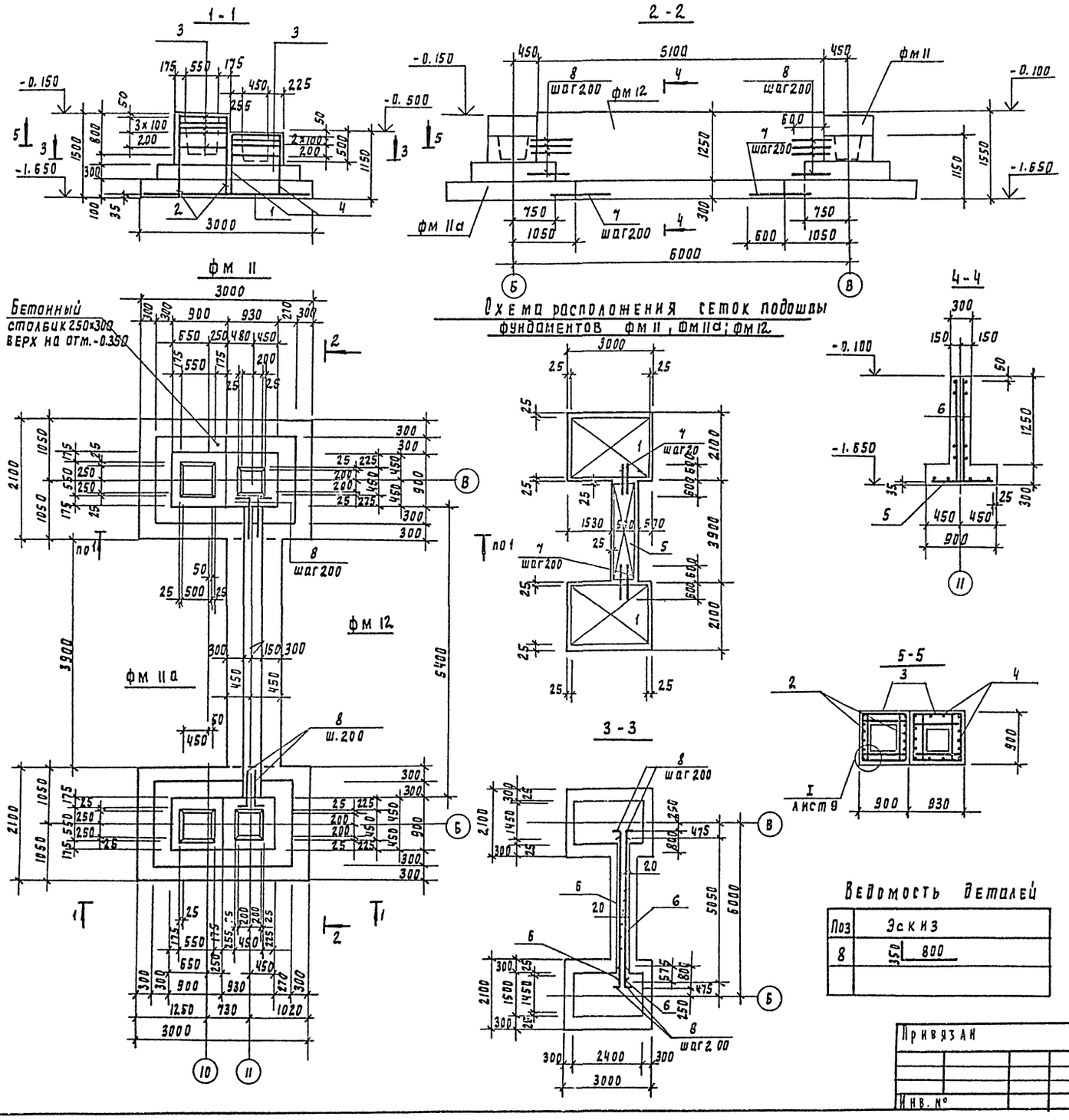

Спецификация элементов монолитной конструкции

Формат	Зона	Поз	Обозначение	Наименование	Кол	Прим
				фм 11; фм 11а		
				Сборочные единицы		
				сетки арматурные		
		1	ГОСТ 23279-85	2 с $\frac{12АIII}{12АIII}$ 205×295 $\frac{75}{25}$	1	56.12кг
		2	ГОСТ 23279-85	1 с $\frac{12АIII-200}{8АI-300}$ 85×145 $\frac{775+75}{125}$	2	6.16кг
		3	1.412-1/77-В.3-020	СА-8АI	10	2.7кг
		4	ГОСТ 23279-85	1 с $\frac{12АIII-200}{8АI-250}$ 85×110 $\frac{725+75}{125}$	4	4.58кг
				Детали		
				ф12АIII ГОСТ 5781-82 ℓ=1200	5	1.07кг
Б4		7		ф12АIII ГОСТ 5781-82; ℓ=1180	10	1.02кг
Б4		8				
				Материалы		
				Бетон В15; F50	4.3	м3
				фм 12		
				Сборочные единицы		
				Сетки арматурные		
		5	ГОСТ 23279-85	2 с $\frac{12АIII}{12АIII}$ 85×385 $\frac{25}{25}$	1	32.19кг
		6	ГОСТ 23279-85	2 с $\frac{12АIII}{12АIII}$ 145×505 $\frac{25}{125}$	2	64.87кг
				Материалы		
				Бетон В15; F50	2.9	м3

1. Бетонирование фундаментов фм 11; фм 11а; 12 производить одновременно
2. Столбик под фундаментную балку выполнить в одной опалубке с фундаментом фм 11

Ведомость деталей

Поз	Эскиз
8	350 800

Привязан	Пров.	Антонова	ТП 901-3-264.89		КЖ
	Инж.	Мирошниченко	Здание станции обезжелезивания воды подземных источников с содержанием железа до 10 мг/л производительностью 40 тыс. м3/сут	Стадия	Лист	Листов
	Зав. гр.	Антонова		Р	11	
	Рл. конст.	Кузнецов	Фундаменты монолитные фм 11; 11а; 12	ЦНИИЭП инженерного оборудования г. Москва		
Инв. №	Н. конт.	Бабикова				
	Нач. отд.	Письман				

Инв. № подл. | Подпись и дата | Взам. инв. №

23802-02

Копировал Подлевская

Формат А2

Альбом 2

1-1

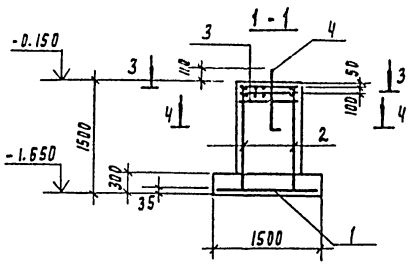

фм 13

2-2

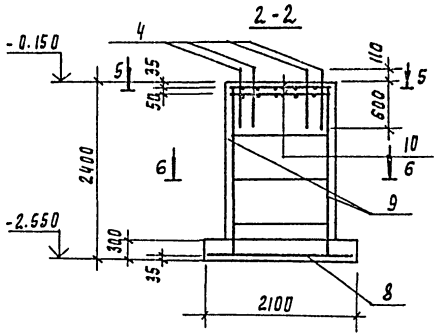

Схема сборки пространственного каркаса вертикального армирования подколонника фм 13,14

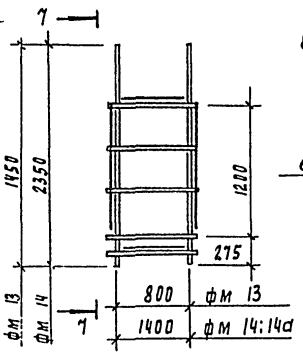

7-7

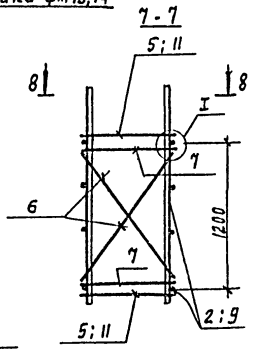

фм 14; фм 14а

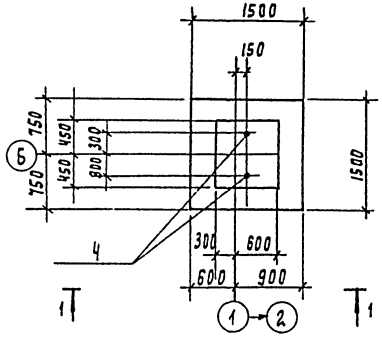

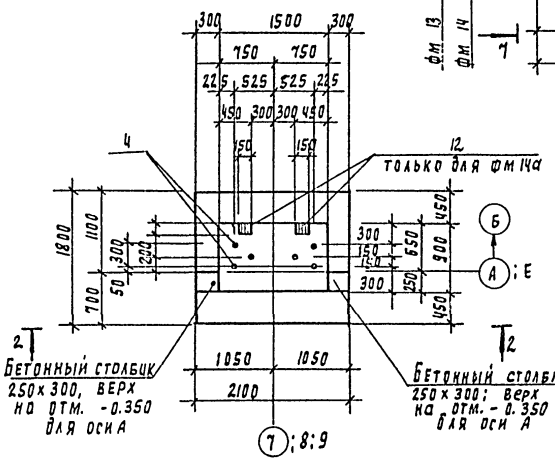

8-8

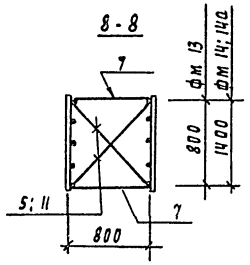

3-3

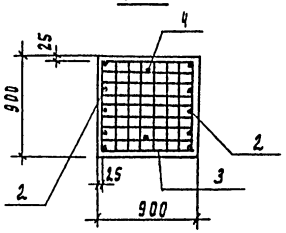

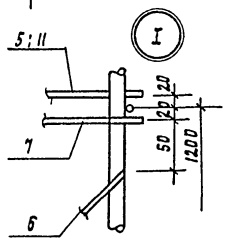

4-4

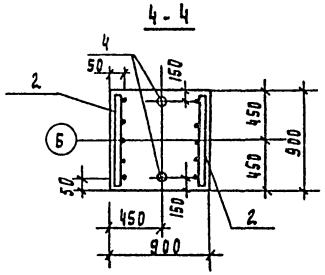

Схема раскладки сеток подошвы фм 13

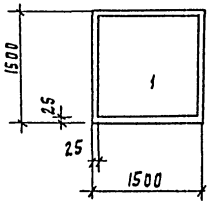

5-5

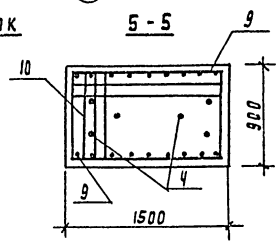

6-6

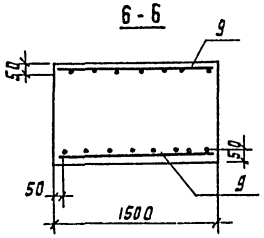

Схема раскладки сеток подошвы фм 14

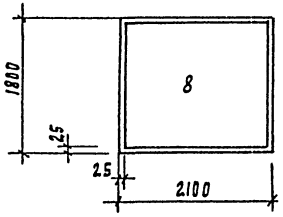

Расчетные схемы

фм 13

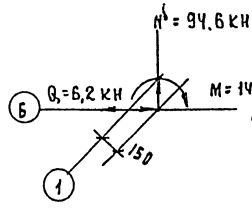

фм 14

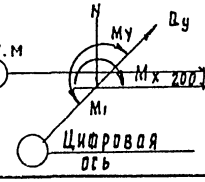

N = 360,1 кн.
Mx: 55,4 кн.м.
My: 47,5 кн.м.
Qy: 12,5 кн.

Спецификация элементов монолитной конструкции

Формат	Зона	Поз	Обозначение	Наименование	Кол	Прим
				фм 13		
				Сборочные единицы		
				Сетки арматурные		
		1	1.410-3.1-12	2с $\frac{10AIII}{10AI}$ 145х145	1	14.4кг
		2	ГОСТ 23279-85	1с $\frac{12AIII-200}{8AI-300}$ 85х145 $\frac{275}{25}$	2	7.79кг
		3	1.412.1-4.050	СН-6АI	2	3.5кг
		4	1.412.1-4.060	Изделие закладное мн1	2	3.4кг
				Детали		
БЧ		5		ф10АI ГОСТ 5781-82; ℓ=1180	4	0.73кг
БЧ		6		ф10АI ГОСТ 5781-82; ℓ=1380	4	0.85кг
БЧ		7		ф10АI ГОСТ 5781-82; ℓ=850	4	0.52кг
				Материалы		
				Бетон В15; F50	1.65	м3
				фм 14 фм 14а		
				Сборочные единицы		
		4	1.412.1-4.060	Изделие закладное мн1	6	3.4кг
				Сетки арматурные		
		8	1.410-3.1-12	2с $\frac{10AIII}{10AI}$ 175х205	1	23.3кг
		9	ГОСТ 23279-85	1с $\frac{12AIII-200}{8AI-300}$ 145х235 $\frac{175+75}{25}$	2	19.56кг
		10	ГОСТ 23279-85	4с $\frac{8AI-100}{6AI-100}$ 85х145	2	5.73кг
		12	1.400-15.81 120-44	Изделие закладное мн112-3	2	для фм14а
				Детали		
БЧ		6		ф10АI ГОСТ 5781-82; ℓ=1380	4	0.85кг
БЧ		7		ф10АI ГОСТ 5781-82; ℓ=850	4	0.52кг
БЧ		11		ф10АI ГОСТ 5781-82; ℓ=1680	4	1.04кг
				Материалы		
				Бетон В15; F50	3.5	м3

1. Бетонные столбики выполнять в одной опалубке с фундаментами.

Привязан

Инв. № подл. | Подпись и дата | Взам. инв. №

Провер.	Антонова		ТП 901-3-264.89 КЖ
Нач. гр.	Микрошниченко		Здание станции обезжелезивания воды подземных источников с содержанием железа до 10мг/л производительностью 40 тыс. м3/сут. Фундаменты монолитные фм 13; фм 14.
Зав. гр.	Антонова		Стадия Р; Лист 12; Листов
Рук. конс.	Кузнецов		ЦНИИЭП инженерного оборудования г. Москва
Н. контр.	Бабикова		
Нач. отд.	Письман		

Инв. №

23802-02

Копировал Подлевская

Формат А2

Альбом 2

1–1

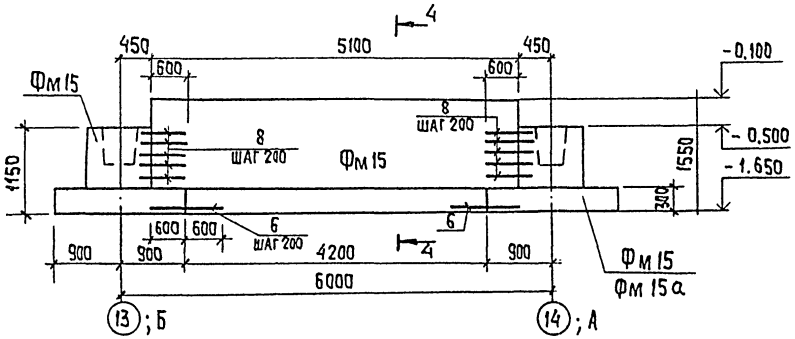

2–2

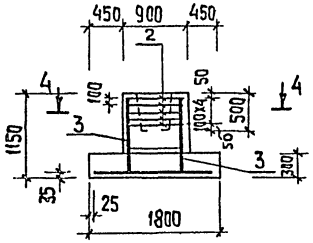

4–4

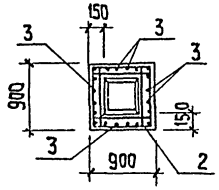

3–3

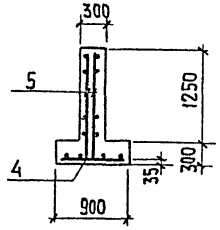

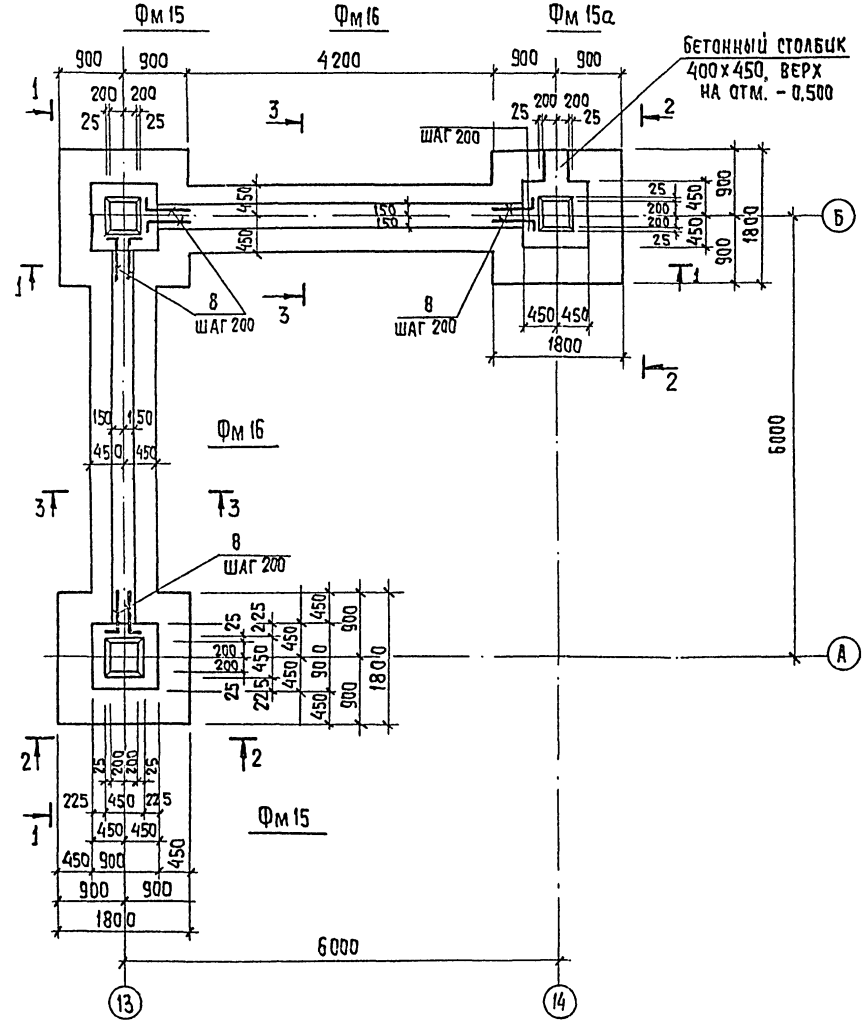

Спецификация элементов монолитной конструкции

Формат	Зона	Поз.	Обозначение	Наименование	Кол	Прим.
				Фм 15; 15а		
				Сборочные единицы		
		1	1.410-3.1-12	2С 12АIII/12АIV 175х175	1	28,0кг
		2	1.412-1/77-8.3-020	С А 8 АI	5	2,7кг
		3	ГОСТ 23279-85	1С 12АIII-200/8АI-300 85 х 1100 725+75/125	4	4,58кг
				Материалы		
				Бетон В15, F50	1,6	м³
				Фм 16		
				Сборочные единицы		
		4	ГОСТ 23279-85	2С 12АIV/12АIII 85х415 75/125	1	34,28кг
		5	ГОСТ 23279-85	2С 12АIV/12АIII 145 х 505 75/125	2	64,87кг
				Детали		
64		6		ф12АIII ГОСТ 5781-82, ℓ=1200	10	1,07кг
64		8*		ф12АIII ГОСТ 5781-82, ℓ=1150	20	1,02кг
				Материалы		
				Бетон В15	3,1	м³

* Поз. 8 - см. Ведомость элементов лист 11.

Схема расположения сеток подошвы Фм 15; 15а; 16

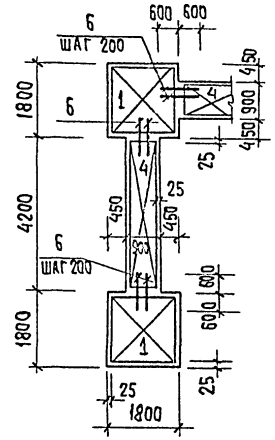

Привязан				ТП 901-3-264.89		КЖ	
				Задание станции обезжелезивания воды подземных источников с содержанием железа до 10 мг/л производительностью 40 тыс. м³/сут	Стадия	Лист	Листов
					Р	13	
				Фундаменты монолитные Фм 15; 15а; 16	ЦНИИЭП инженерного оборудования г. Москва		
Инв. №							

Пров.	Антонова	
Гл. инж.	Архипова	
Зав. гр.	Антонова	
Гл. конст.	Кузнецов	
Н. контр.	Бабкова	
Нач. отд.	Письман.	

Копировал: Хюппенен

Формат А2

23802-02

Инв. № подл. | Подпись и дата | Взам. инв. №

Альбом 2

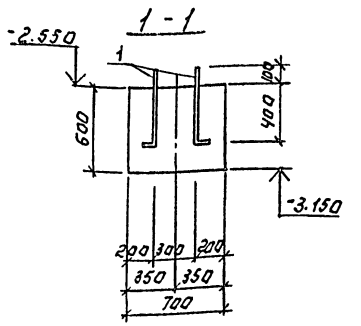

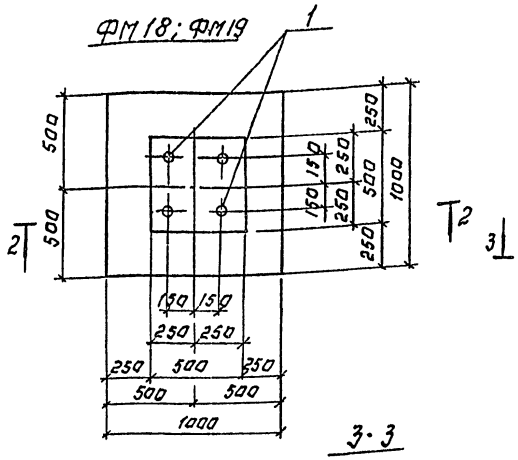

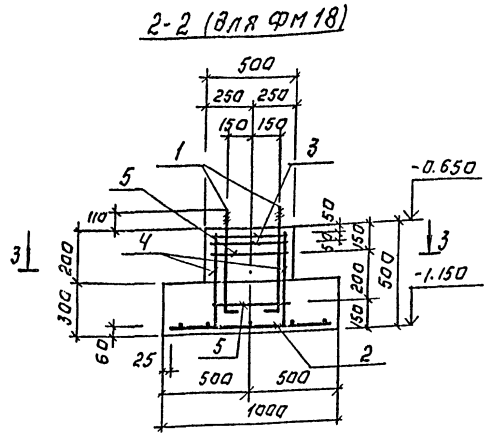

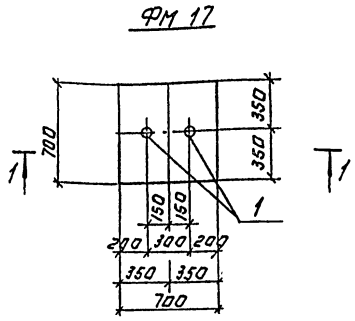

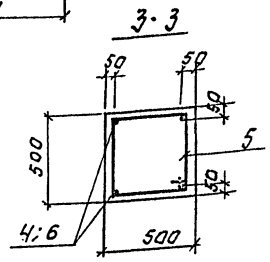

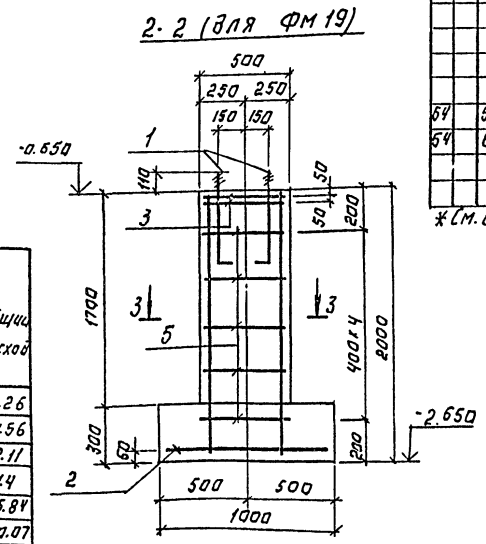

Спецификация монолитной конструкции.

Формат	Зона	Поз.	Обозначение	Наименование	Кол. шт.	Примеч.
				ФМ 17		
				Сборочные единицы		
		1	ГОСТ 24379.1-80	Болт 1.1 М12×400 В.Ст3пс2	2	
				Материалы.		
				Бетон В15		м³
				ФМ 18		
				Сборочные единицы		
		1	ГОСТ 24379.1-80	Болт 1.1 М12×400 В.Ст.3пс2	4	
				Сетки арматурные		
		2	ГОСТ 23279-85	Чс $\frac{10АШ-200}{10АШ-200}$ 95×95 $\frac{75}{75}$	1	5.86кг
		3	Лист 14	С1	2	1.0кг
				Детали.		
Б4		4		Ф10АШ ГОСТ5781-82 ℓ=450	4	0.28кг
Б4		5*		Ф6АI ГОСТ5781-82 ℓ=1838	2	0.41кг
				Материалы		
				Бетон В15		м³
				ФМ 19		
				Сборочные единицы		
				Поз.1...3 см.лист ФМ 18		
				Детали.		
Б4		5*		Ф6АI ГОСТ5781-82 ℓ=1838	5	0.41кг
Б4		6		Ф10АШ ГОСТ5781-82 ℓ=1950	4	1.2кг
				Материалы		
				Бетон В15		м³

*См. ведомость деталей.

Схема разрезки сетки

Чс $\frac{6АI-100}{6АI-100}$ 95×95 ГОСТ 23279-85

для изготовления сетки С1.

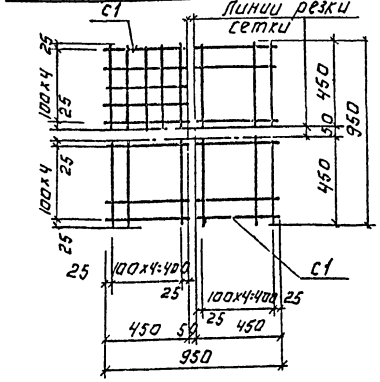

Марка элемента	Изделия арматурные: Арматура класса А-I ГОСТ 5781-82 ф6	ф8	ф10	Итого	А-III ф10	ф12	ф16	Итого	Всего	Изделия закладные: Арматура класса А-III ГОСТ5781-82 ф8	ф10	Прокат марки ВСт3 пс2 ГОСТ82-70 S=8	S=6	ГОСТ2590-71 •12	•24	Метизы ГОСТ5915-70 М12	М24	Всего	Общий расход
ФМ 1		16.86		16.86	19.44	20.96		40.40	57.26										57.26
ФМ1а		16.86		16.86	19.44	20.96		40.40	57.26		0.8	6.3						7.1	64.56
ФМ2; ФМ3		15.54		15.54	19.44	10.30		29.74	45.28			0.9			5.5		0.43	6.83	52.11
ФМ4		16.86		16.86		40.0	37.28	74.28	91.14										91.4
ФМ5		15.54		15.54		50.3		50.3	65.84										65.84
ФМ6		33.72		33.72		75.41	37.28	112.69	146.41			1.8			11.0		0.66	13.66	160.07
ФМ7		33.72		33.72		77.07	37.28	114.35	118.07	0.3			2.4					2.7	120.77
ФМ8; ФМ9		15.51		15.51	23.26	14.56		37.82	53.33			1.8			11.0		0.86	13.66	66.99
ФМ10		33.04		33.04		82.15		82.15	115.19			1.8			11.0		0.86	13.66	128.85
ФМ11; ФМ11а		32.38		32.38		97.06		97.06	129.44										129.44
ФМ12						161.93		161.93	161.93										161.93
ФМ13	7.0	2.69	8.4	18.09	14.4	12.87		27.27	45.36			0.9			5.5		0.43	6.83	52.19
ФМ14	11.46	7.43	9.64	28.53	23.3	41.07		64.37	92.90			2.7			16.5		1.29	20.49	113.39
ФМ14а	11.46	7.43	9.64	28.53	23.3	41.07		64.37	92.90		2.0	5.5			16.5		1.29	25.29	118.19
ФМ15; ФМ15а		16.19		16.19		43.6		43.6	59.79										59.79
ФМ16						185.49		185.49	185.49										185.49
ФМ17												0.9		0.95		0.06		1.91	1.91
ФМ18	2.82			2.82	6.98			6.98	9.8			1.8				0.12		3.84	13.64
ФМ19	4.05			4.05	10.66			10.66	147.1			1.8		1.92		0.12		3.84	18.55

Ведомость деталей.

Поз.	Эскиз
5*	422 / 422 497 497

Инв.№ подл. | Подпись и дата | Взам.инв.№

Привязан:

Инв.№

Провер.	Антонова	
Инжен.	Мирошниченко	
Зав.гр.	Антонова	
Гл.конст.	Кузнецов	
Н.контр.	Бабикова	
Нач.отд.	Письман	

ТП 901-3-264.89 -КЖ

Здание станции обезжелезивания подлеглоизменных источников с обезжелезиванием железа до 10 мг/л производительностью 40 тыс. м³/сут

Фундаменты монолитные ФМ 17; ФМ18; ФМ 19.

Стадия	Лист	Листов
Р	14	

ЦНИИЭП инженерного оборудования г. Москва

Копировал: Логинова

Формат: А2

22802-02

Альбом 2

План на отм. 0.000.

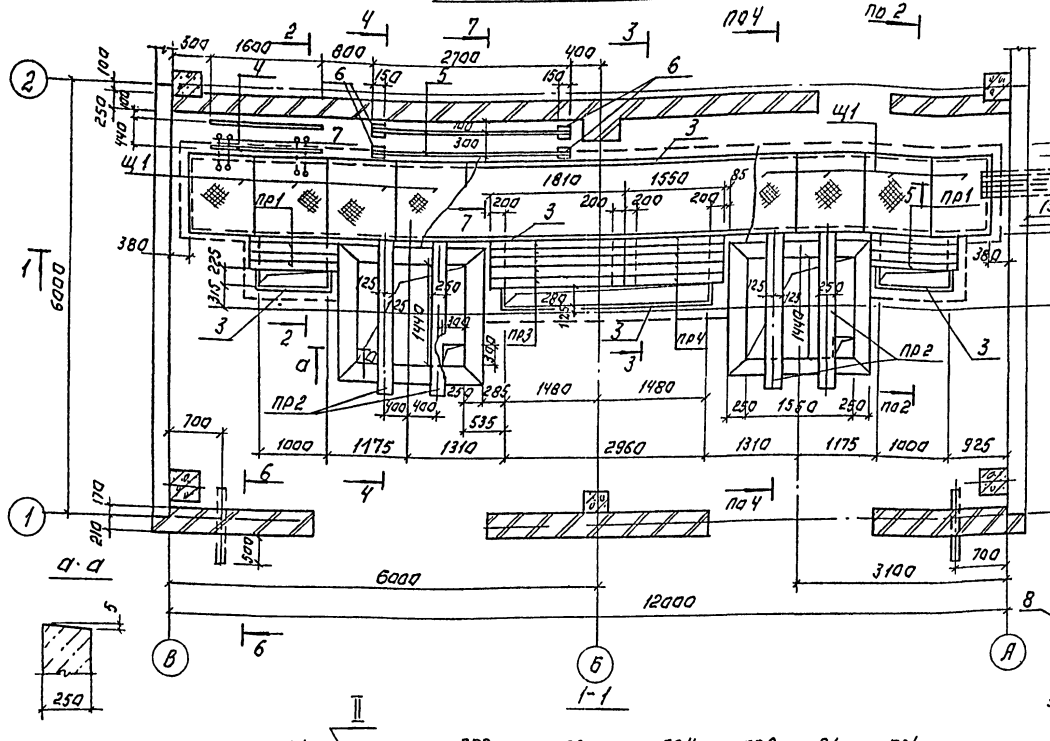

Спецификация элементов к схеме расположения каналов и приямков.

Марка	Обозначение	Наименование	Кол. шт.	Масса ед. кг	Приме-
пр1	1.038.1-1.1 090000	ЗПБ 13-37	8	85	
пр2	901-3-264.89 -КЖИ.24.000	5ПБ 21-27а	4	285	
пр3	1.038.1-1.1 090000-04	ЗПБ 18-37	5	119	
пр4	1.038.1.1.1090000-02	ЗПБ 16-37	5	102	
Щ1	901-3-264.89 -КЖИ.80.010	Щит Щ1	12	35.6	
Р1	-КЖИ.70.050	Решётка Р1	6	34.09	
1		Швеллер 10 ГОСТ 8240-72 L=950 / Швеллер 6 ГОСТ 3.ПС6.1 ГОСТ 535-79	4	16.8	
2	1.400-15.81.110-10	Изделие закладное МН 104-3	37	3.4	п.м.
3	1.400-15.81.540-09	МН 548	32	4.2	п.м.
4	1.400-15.81.430-01	МН 414-2	3.2	3.7	п.м.
5		Швеллер 20 ГОСТ 8240-72 L= / Швеллер 14 ГОСТ 3.ПС6.1 ГОСТ 535-79	5.4	18.4	п.м.
6	1.400-15.81.410-03	Изделие закладное МН 402-2	4	1.5	
7	ГОСТ 3262-75	Труба ду=80 L=300	1	2.2	
8		Ф16 А1 ГОСТ 5781-82*	8.4	1.58	п.м.
9	ГОСТ 1839-80	Труба асбестоцем. ду=100 L=	8		

1. Приямки и каналы выполнить из бетона класса В 12.5. Объём бетона 19.5 м³.
2. Перемычки укладывать по цементно-песчаному раствору толщиной 20мм.

Провер.	Антонова		ТП 901-3-264.89	КЖ
Инженер.	Мирошниченко			
Зав. гр.	Антонова			
Гл. конст.	Кузнецов			
Н. контр.	Бабикова		КТП. Схема расположения каналов и приямков.	Стадия Р; Лист 15; Листов
Нач. отд.	Письман			ЦНИИЭП инженерногоборудования г. Москва

Привязан:

Инв. №

Копировал: Логинова

Формат: А2

238-02-02

Альбом 2

Схема расположения элементов подземного хозяйства.

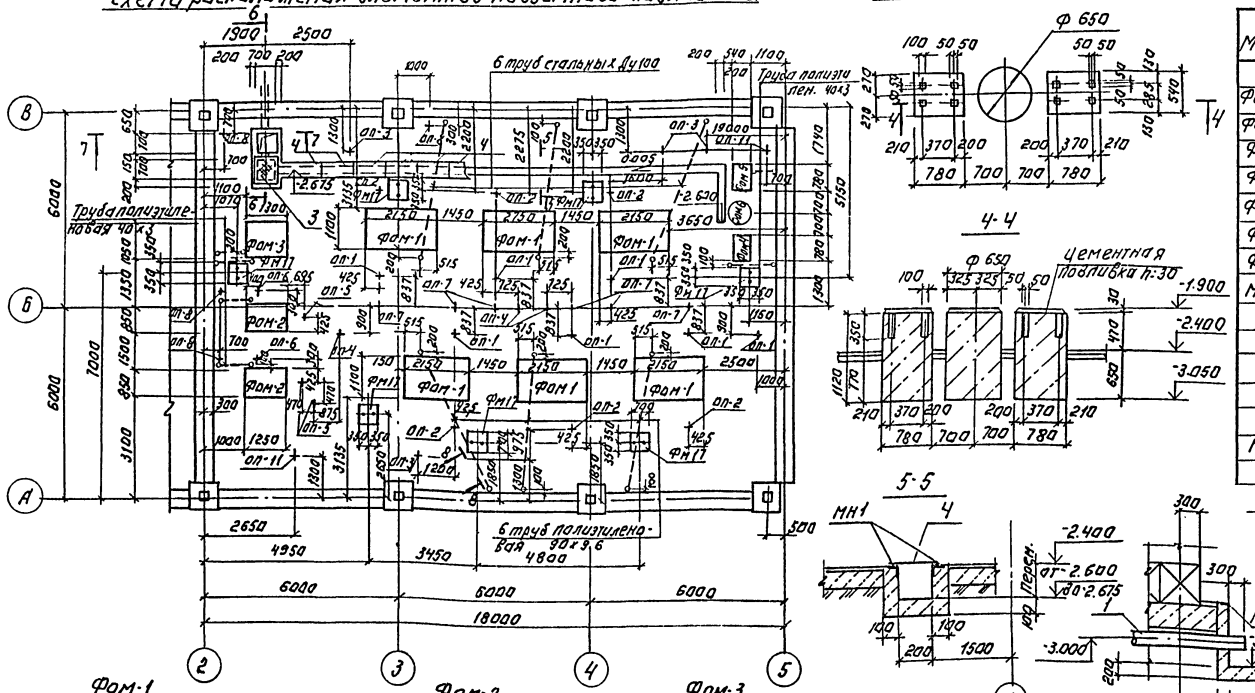

Фом4 Фом6 Фом5

4-4

5-5

6-6

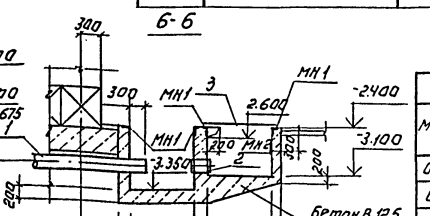

7-7

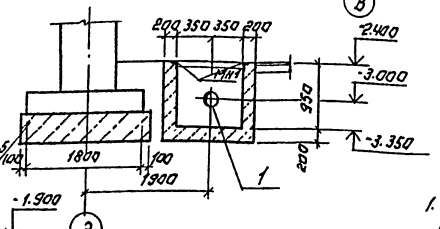

1-1

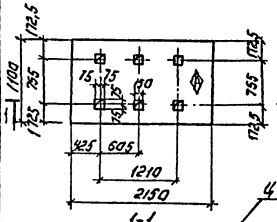

2-2

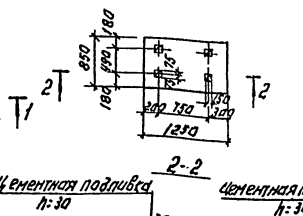

3-3

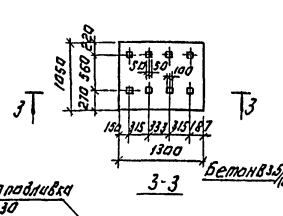

8-8

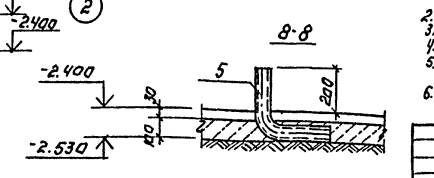

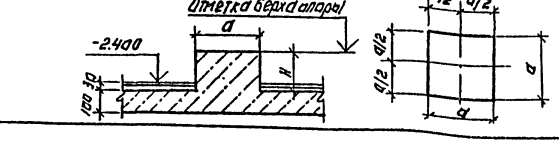

Условное обозначение: + — опоры бетонные.

Спецификация к схеме расположения элементов подземного хозяйства.

Марка	Обозначение	Наименование	Кол. шт.	Масса ед. кг	Прим.
		Фундаменты под оборудование.			
Фом-1		Фом-1	6		
Фом-2		Фом-2	2		
Фом-3		Фом-3	1		
Фом-4		Фом-4	1		
Фом-5		Фом-5	1		
Фом-6		Фом-6	1		
Фм17	Лист 14	Фундамент Фм17	7		
МН1	1.400-15.81 550-01	Изделие закладное МН55с	30.4	5.4	п.м.
1		Труба 168х4 ОСТ 1076 16Г2-2	1	42.1	
2	7.901-6 ТМ 131.05.00	Патрубок ребристый Ду 150 L=400	1	7.7	
3		Лист 4 ГОСТ 8706-76	1	10.05	
4		Лист 4 ГОСТ 8706-76	13	4.7	
5		Труба 90х2,6 ГОСТ 3262-75 В 300	6	4.2	
МН2	1.400-15.81 120-23	Изделие закладное МН106-6	1	2.7	
		Бетон В 12.5.	28		м³

Ведомость опор

Марка	Размеры, мм a	Размеры, мм H	Отметка верха опоры	Кол. шт.	Бетон класса В12,5 м³
Оп-1	150	276	-2.154	6	0.006
Оп-2	300	395	-2.035	6	0.036
Оп-3	150	222	-2.208	4	0.006
Оп-4	200	240	-2.190	4	0.010
Оп-5	300	420	-2.010	3	0.038
Оп-6	300	200	-2.230	2	0.018
Оп-7	300	240	-2.190	6	0.022
Оп-8	100	293	-2.137	4	0.003
Оп-11	500	337	-2.093	2	0.008

1. Перед устройством пола и монолитных фундаментов заложить полиэтиленовые и стальные трубы по чертежам марки ЭМ.
2. Приямок и плиток выполнить из бетона класса В 12,5.
3. Фундаменты под оборудование выполнить из бетона класса В 12,5.
4. Опоры под трубопроводы выполнить из бетона класса В 7,5.
5. Внутреннюю поверхность приямка затереть цементно-песчаным раствором.
6. На поз. 1 перед укладкой навить и прихватить сваркой проволоку Ф 5 В1 ГОСТ 6727-80.

Согласовано:

Инв. № подл. | Подпись и дата | Взам. инв. №

Привязан:

Инв. №

ТП 901-3-264.89			КЖ
Провер.	Антонова		Здание станции обезжелезивания воды производительностью 40,0 тыс. м³/сут.
Инженер	Мирошниченко		Насосная станция производительностью 40,0 тыс. м³/сут.
Зав. гр.	Антонова		
Гл. констр.	Кузнецов		
Н. контр.	Бабикова		Насосное отделение. Схема расположения подземного хозяйства
Начота	Письман		

Стадия	Лист	Листов
Р	16	

ЦНИИЭП инженерного оборудования г. Москва

Копировал: Логинова

Формат: А2

Альбом 2

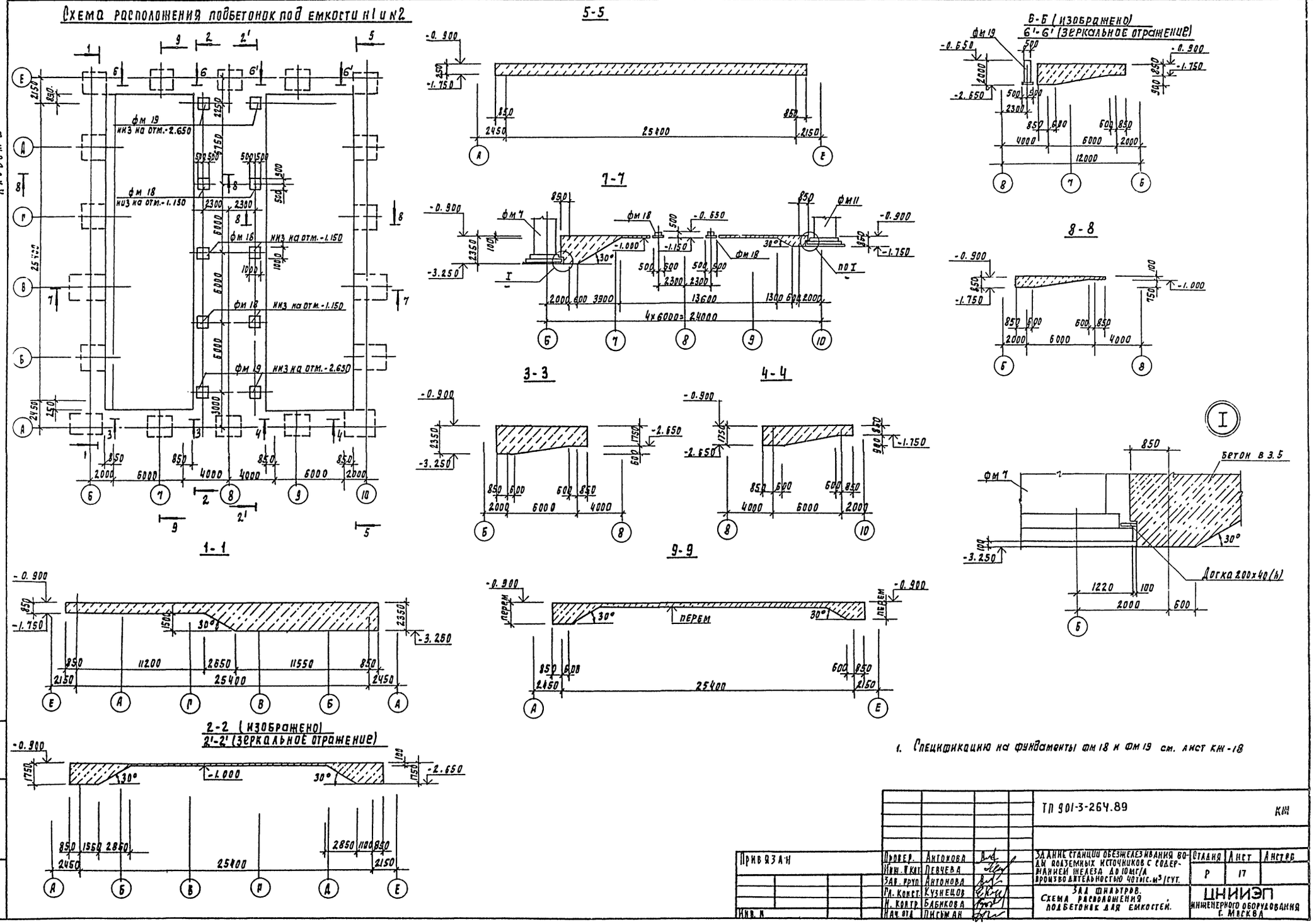

1. Спецификацию на фундаменты фм 18 и фм 19 см. лист КЖ-18

Привязан	Провер.	Антонова		ТП 901-3-264.89			КЖ
	Инж. II кат.	Левчева					
	Зав. груп.	Антонова		Здание станции обезжелезивания воды подземных источников с содержанием железа до 10 мг/л производительностью 40 тыс. м³/сут.	Стадия	Лист	Листов
	Гл. конст.	Кузнецов			Р	17	
	Н. контр.	Бабикова		Зал фильтров. Схема расположения подбетонок для емкостей.	ЦНИИЭП инженерного оборудования г. Москва		
Инв. №	Нач. отд.	Письман					

Инв. № подл. | Подпись и дата | Взам. инв. №

Копировал Родлевская

23802-02

Формат А2

Схема расположения подземного хозяйства.

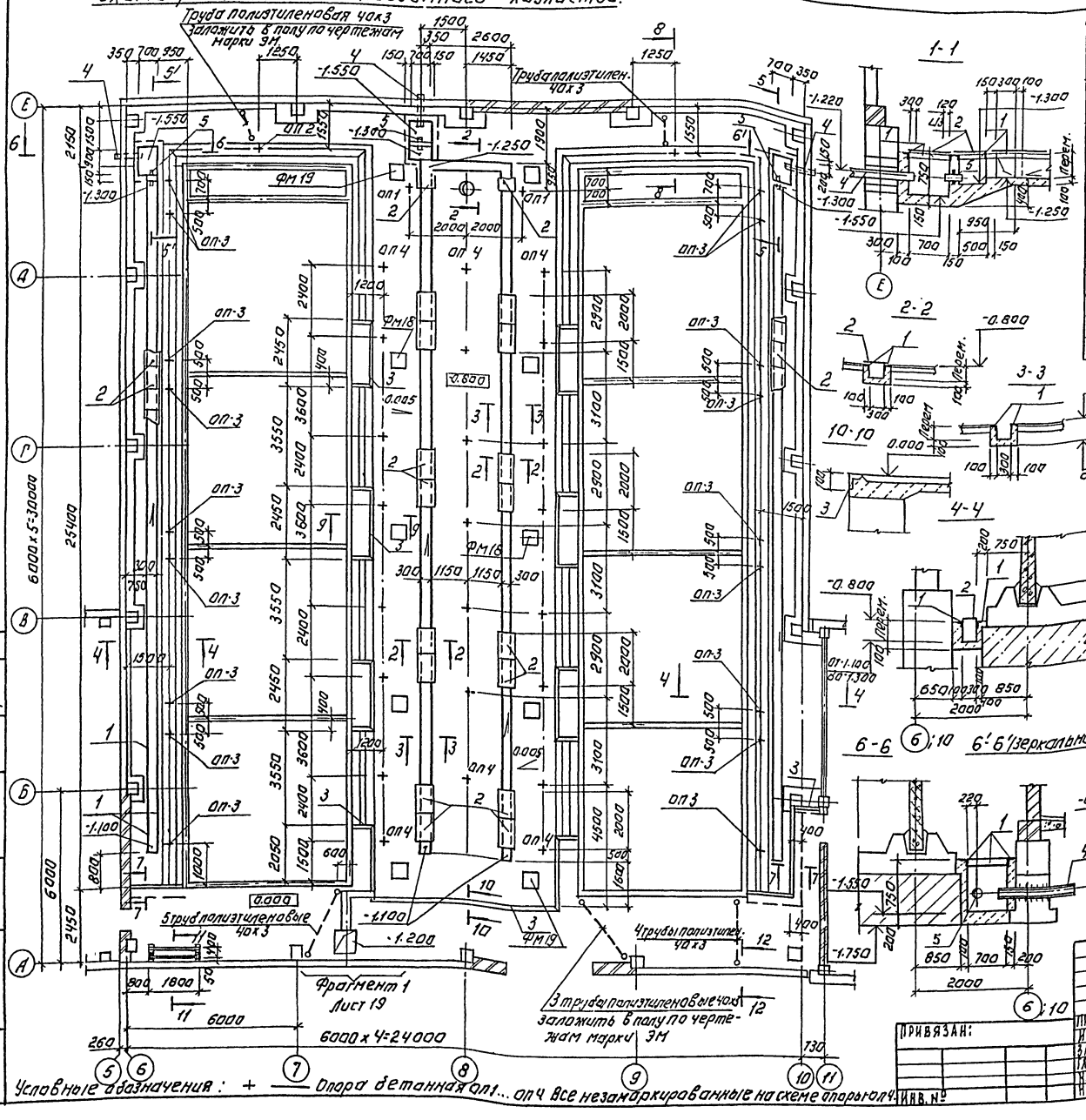

Спецификация к схемам расположения подземного хозяйства.

Марка поз.	Обозначение	Наименование	Кол.	Масса ед. кГ	Примечание
		Блоки бетонные			
ФБ1	ГОСТ 13579-78	ФБС9.4.6-Т	17	470	
ФБ2	ГОСТ 13579-78	ФБС12.4.3-Т	5	310	
		Фундаменты монолитные			
ФМ18	Лист 14	ФМ 18	6		
ФМ19	Лист 14	ФМ 19	4		
1	1.400.15.В1.550-07	Изделие закладное МН556	215	5.4	п.м.
2		Лист ПВ406х400х100 ГОСТ 8706-78	78	6.28	
3	1.400-15.В1.540-09	Изделие закладное МН548	45.3	8.5	п.м.
4		Труба 168х4.0 ГОСТ 10704-76 ℓ=1400	3	22.65	
5	7.901-6.ТМ131.05.00	Патрубок ребристый Ду150; ℓ=400	3	7.7	
		Бетон В12.5	15.5		м3

1. Схему расположения фундаментов ФМ18 и ФМ19 см. лист 17.
2. Приямки и лотки выполнять из бетона В12.5. Внутреннюю поверхность затереть цементно-песчаным раствором.
3. Опоры под трубопроводы см. лист 19.
4. Перед установкой поз. 4 на нее навить и прихватить сваркой проволоку Ф5В1 ГОСТ 6727-80.
5. Сечения 11-11; 12-12 см. лист 19.

Условные обозначения: + — Опора бетонная оп1... оп4 Все незамаркированные на схеме опоры оп4.

Альбом 2

ПРОВЕР	АНТОНОВА		
ИНЖЕН.	МИРОШНИЧЕНКО		
ЗАВ. ГР.	АНТОНОВА		
Гл. КОНСТР.	КУЗНЕЦОВ		
Н. КОНТР.	БАБИКОВА		
НАЧ. ОТД.	ПИСЬМАН		

ПРИВЯЗАН:

ИНВ. № ПОДЛ. | ПОДПИСЬ И ДАТА | ВЗАМ. ИНВ. №

СОГЛАСОВАНО: ОТДЕЛ ВТ | ОТДЕЛ ЗАД. | ЧИЧЕРИНА | ГУСЕВА

ТП 901-3-264.89 КЖ

ЗДАНИЕ СТАНЦИИ ОБЕЗЖЕЛЕЗИВАНИЯ ВОДЫ ПОДЗЕМНЫХ ИСТОЧНИКОВ С СОДЕРЖАНИЕМ ЖЕЛЕЗА ДО 10 МГ/Л. ПРОИЗВОДИТЕЛЬНОСТЬЮ ОР. ОТЫС. М3/СУТКИ.

ЗАЛ ФИЛЬТРОВ. СХЕМА РАСПОЛОЖЕНИЯ ЭЛЕМЕНТОВ ПОДЗЕМНОГО ХОЗЯЙСТВА.

СТАДИЯ	ЛИСТ	ЛИСТОВ
Р	18	

ЦНИИЭП ИНЖЕНЕРНОГО ОБОРУДОВАНИЯ г. МОСКВА

КОПИРОВАЛ: ЛОГИНОВА

Формат: А2

23802-02

Альбом 2

Схема расположения элементов подземного хозяйства

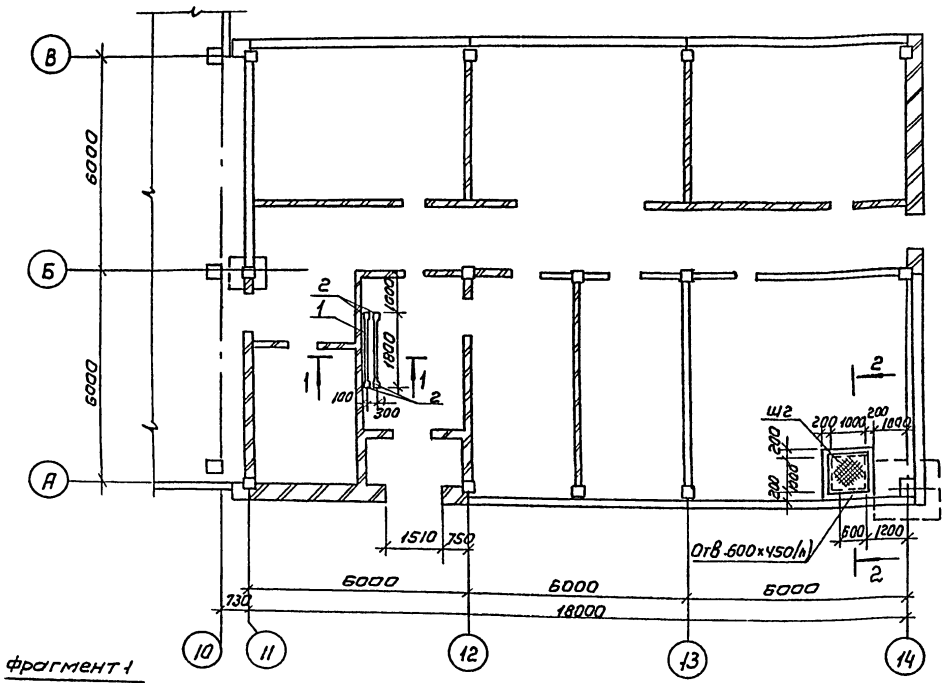

фрагмент 1

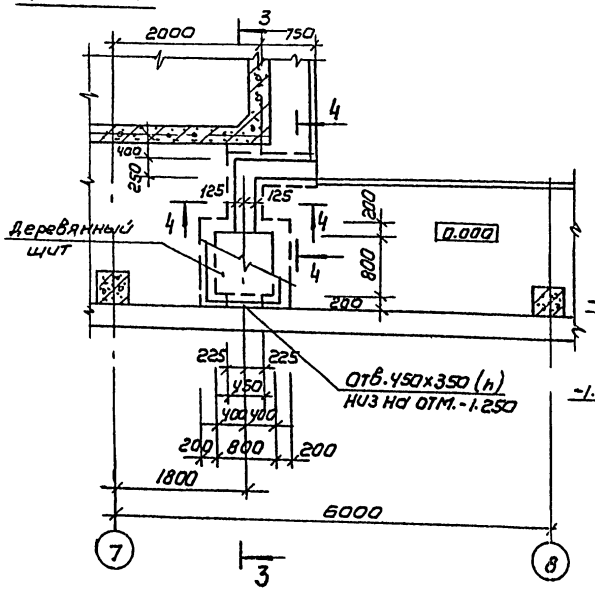

3-3

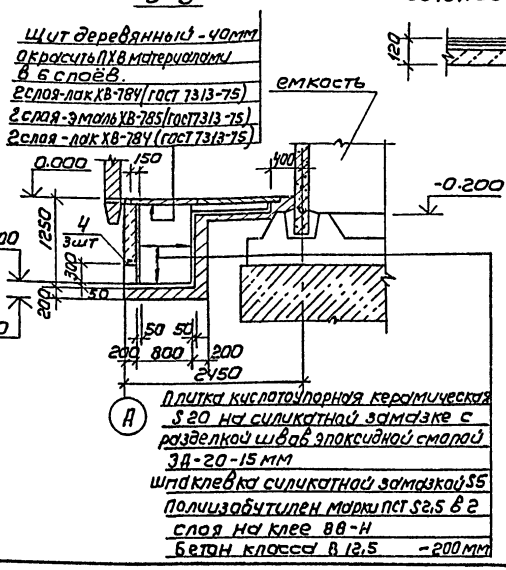

Плитка кислотоупорная керамическая S 20 на силикатной замазке с разделкой швов эпоксидной смолой ЭД-20-15 мм
Шпаклевка силикатной замазкой S5
Полиизобутилен марки ПСТ S2,5 в 2 слоя на клее 88-Н
Бетон класса В 12,5 -200мм

1-1

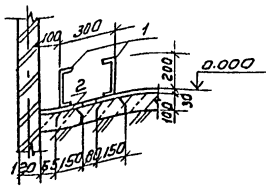

2-2

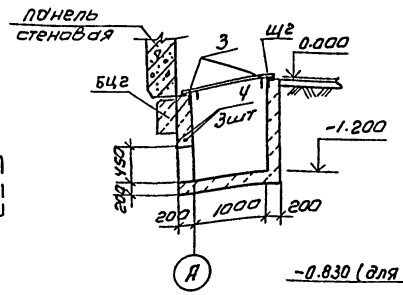

11-11

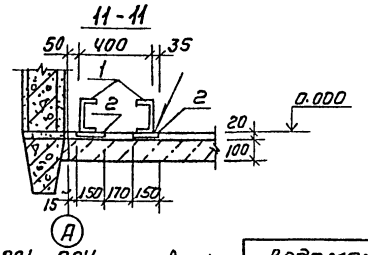

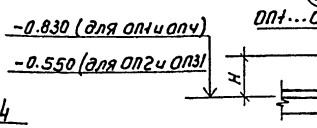

4-4

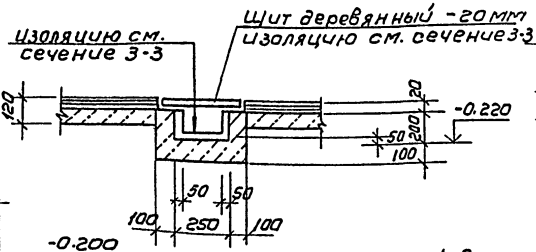

12-12

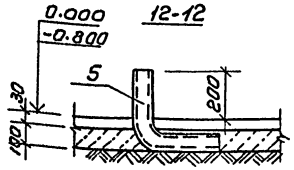

Ведомость опор

Марка	Размеры, мм d	Размеры, мм H	Отметка верха опоры	Кол	Бетон класса В7.5 м³
ОП-1	300	600	-0.230	2	0.053
ОП2	300	320	-0.230	2	0.030
ОП-3	100	360	-0.190	48	0.004
ОП-4	500	115	-0.715	23	0.030

1. Приямки и лотки выполнить из бетона класса В12.5
2. Внутреннюю поверхность приямка у оси 14 затереть цементно-песчаным раствором.
3. Схему расположения опор см. лист 18.

Спецификация к схеме расположения элементов подземного хозяйства

Марка, поз.	Обозначение	Наименование	Кол шт	Масса ед.кг	Примечание
Щ2	901-3-264.89 -КЖ.И80.010-01	Щит металлический Щ2	1	45.1	
1		Швеллер 20 ГОСТ 8240-72 с=1000 Ст3пс6-1 ГОСТ 535-79	4	33.12	
2	1.400-15.81.410-03	Изделие закладное МН402-2	8	1.5	
3	1.400-15.81.540-09	МН548	4.4	лм4.2	
4		Ф10 AIII ГОСТ 5781-82 с=1000	6	0.62	
		Бетон В12.5	2.8	м³	

Согласовано:
Отдел ЭАД Гусева
Отдел ВК Гончева
Отдел ВК Чуксина

Инв.№ подл. | Подпись и дата | Взам. инв.№

				ТП 901-3-264.89	КЖ
Привязан	Пров.	Антонова		Здание станции обезжелезивания воды подземных источников с содержанием железа до 10 мг/л производительностью 400 тыс.м³/сут	Стадия: Р; Лист: 19; Листов:
Инв.№	Инж.	Мирошниченко			
	Зав.гр.	Антонова			
	Гл.констр.	Кузнецов		Схема расположения элементов подземного хозяйства в осях 10÷14.	ЦНИИЭП инженерного оборудования г.Москва
	Н.контр.	Бабикова			
	Нач.отд.	Письман			

Копировал: Коршунова Формат: А2

23802-1-02

Альбом 2

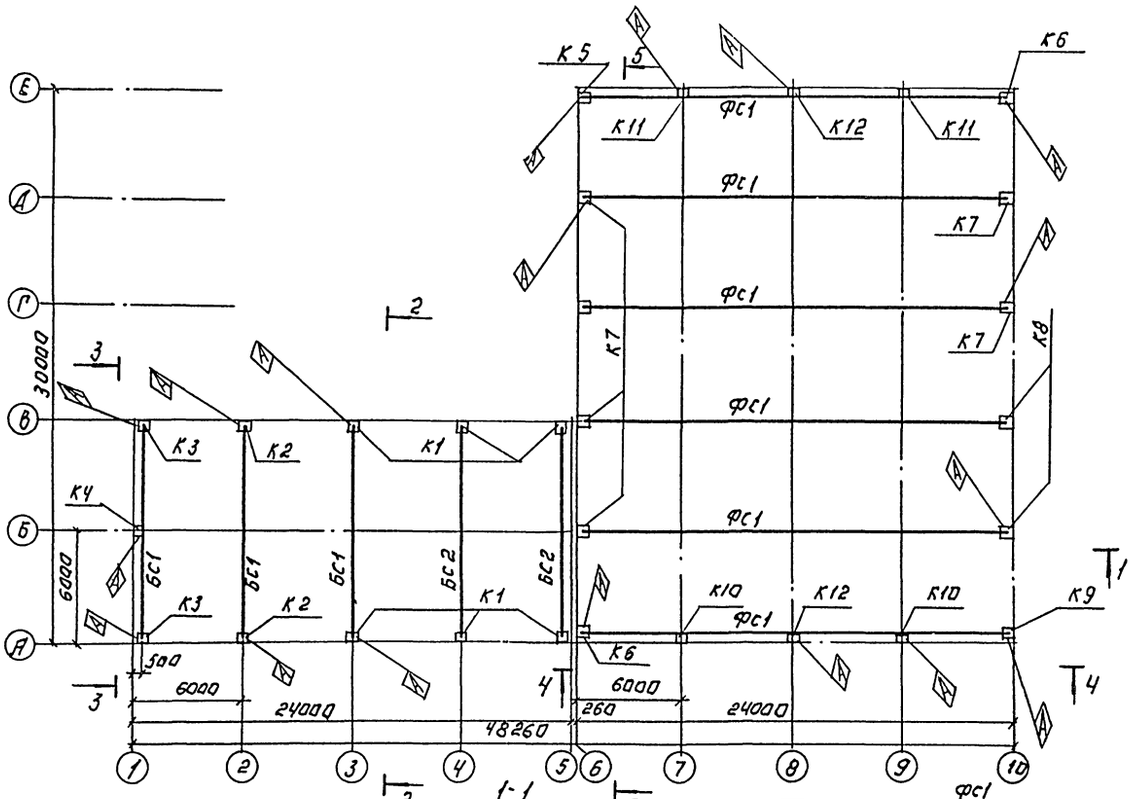

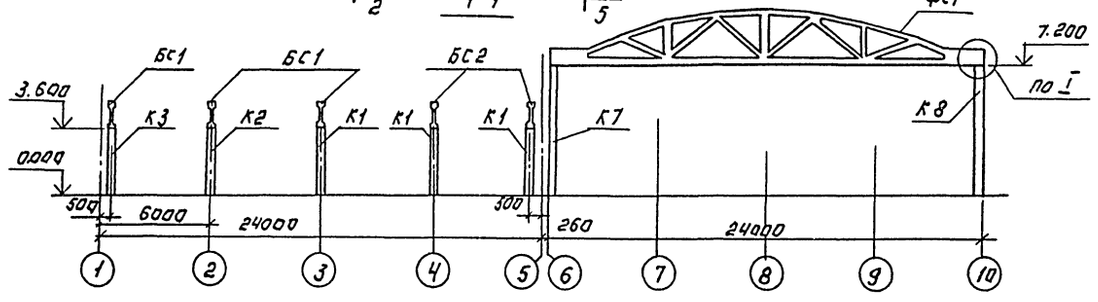

2-2

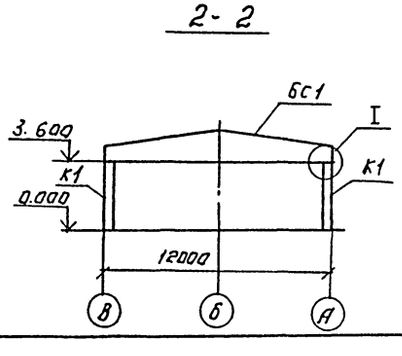

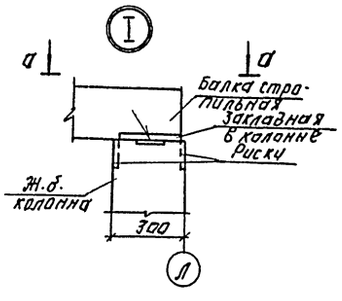

а-а

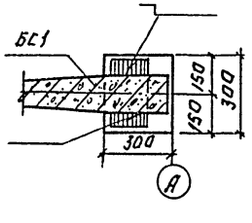

Спецификация элементов к схеме расположения колонн и балок.

Марка, поз.	Обозначение	Наименование	Кол.	Масса, ед.кг	Примеч.
		Колонны			
К1	901-3-264.89 - КЖ.И.01.000	К 36-3-1	6	1.07	
К2	КЖ.И.02.000	К 36-3-2	2	1000	
К3	КЖ.И.03.000	К 36-3-3	2	1000	
К4	КЖ.И.07.000	К Ф 49-1-1	1	1100	
К5	КЖ.И.04.000	К 72-5-1	1	3300	
К6	-01	К 72-5-2	2	3300	
К7	КЖ.И.05.000	К 72-5-3	6	3300	
К8	-01	К 72-5-4	2	3300	
К9	КЖ.И.06.000	К 72-5-5	1	3300	
К10	КЖ.И.08.000	7КФ 97-1-1	2	3600	
К11	-01	7КФ 97-1-2	2	3600	
К12	КЖ.И.09.000	7КФ 103-1-1	2	3800	
		Балки стропильные и фермы.			
Бс1	901-3-264.89 - КЖ.И.21.000	1БДР 12-3АIV т-1	3	4700	
Бс2	-01	1БДР 12-5АIV т-1	2	4700	
Фс1	КЖ.И.22.000	2Фс 24-3АIV-1	6	11200	
		Соединительные элементы			
МС1	901-3-264.89 - КЖ.И.70.030	МС1	7	27.5	
МС2	1.427.1-3.2-0.25.0	2СФ1	1	10.7	
МС3	901-3-264.89-КЖ.И. 70.020	2СФ2-1	2	10.45	
МС4	1.427.1-3.2-0.25.0-02	2СФ3	4	15.5	
МС5	1.400-7	ММ 23	7	4.2	
МС6	1.400-7	ММ 24	7	4.2	

ТП 901-3-264.89 КЖ

Привязан:	Провер.	Антонова	
	Инж.I кат.	Архипова	
	Зав.гр.	Антонова	
	Гл.констр.	Кузнецов	
	Н.контр.	Бабикова	
Инв.№	Нач.отд.	Письман	

Здание станции обезжелезивания воды подземных источников с содержанием железа до 10 мг/л. Производительность 90 тыс. м3/сут.

Схема расположения колонн и балок в осях 1÷10. Сечения 1-1; 2-2. Узел I

Стадия	Лист	Листов
Р	20	

ЦНИИЭП инженерного оборудования г. Москва

Копировал: Логинова

Формат: А2

23802-02

Инв.№ подл. | Подпись и дата | Взам. инв.№

Альбом 2

3-3

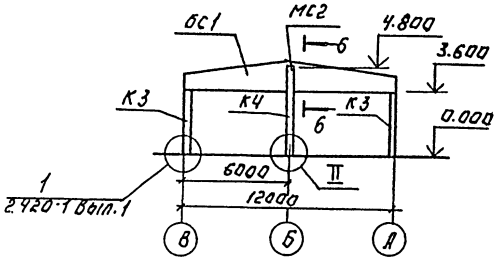

4-4

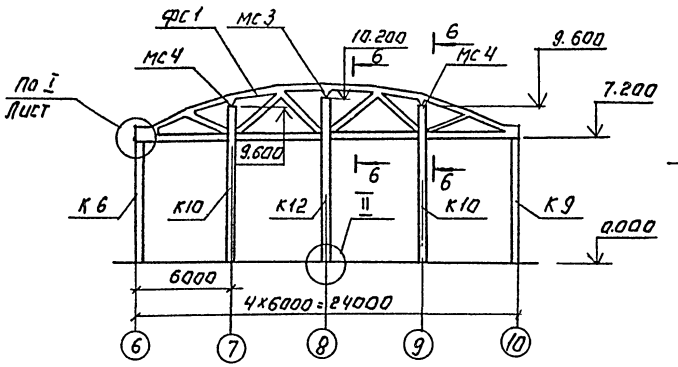

5-5

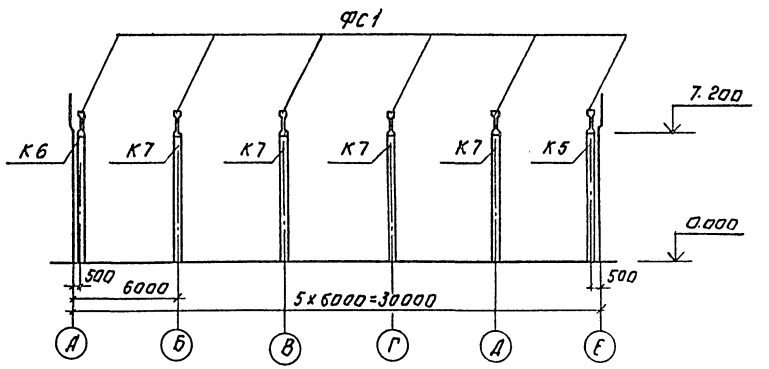

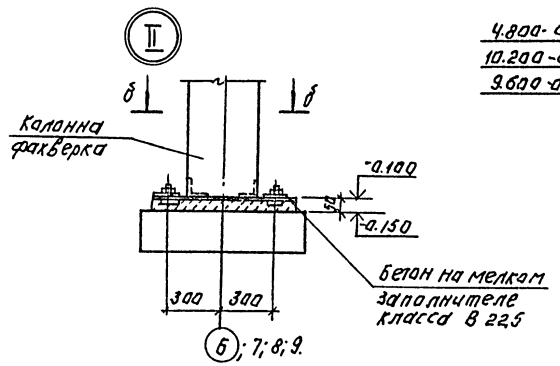

6-6

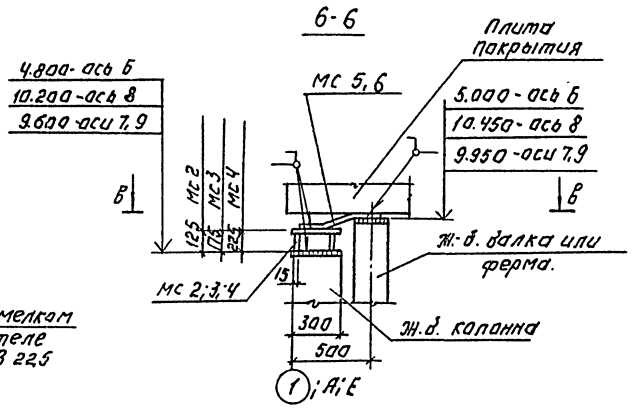

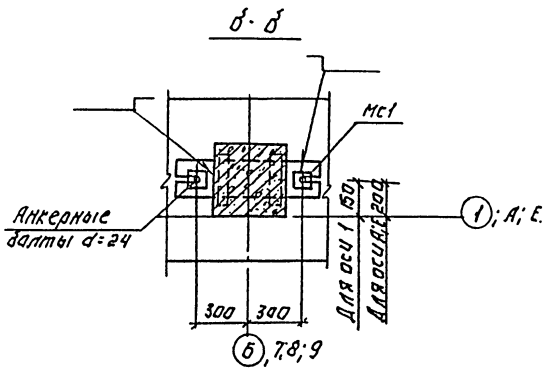

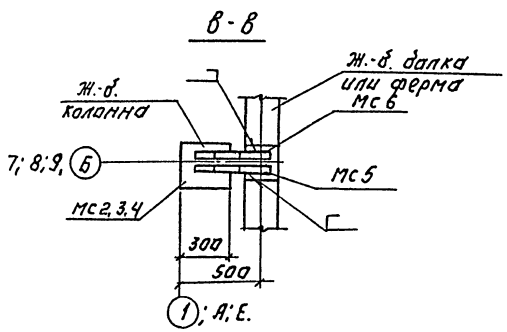

Инв. № подл. | Подпись и дата | Взам. инв. №

Привязан:			ТП 901-3-264.89		-КЖ
	Пров.	Антонова			
	Инж. кат.	Архипова			
	Зав. груп.	Антонова			
	Гл. конст.	Кузнецов			
	Н. контр.	Бабикова			
	Нач. отд.	Письман			
Инв. №			Станция обезжелезивания воды подземных источников с содержанием железа до 10 мг/л производительностью 400 тыс. м3/сут.	Стадия: Р	Лист: 21	Листов:
			Схема расположения колонн и балок в осях 1-10. Сечения 3-3; 4-4. Узел II.	ЦНИИЭП инженерного оборудования г. Москва		

Копировал: Логинова

Формат: А2

23102-02

Альбом 2

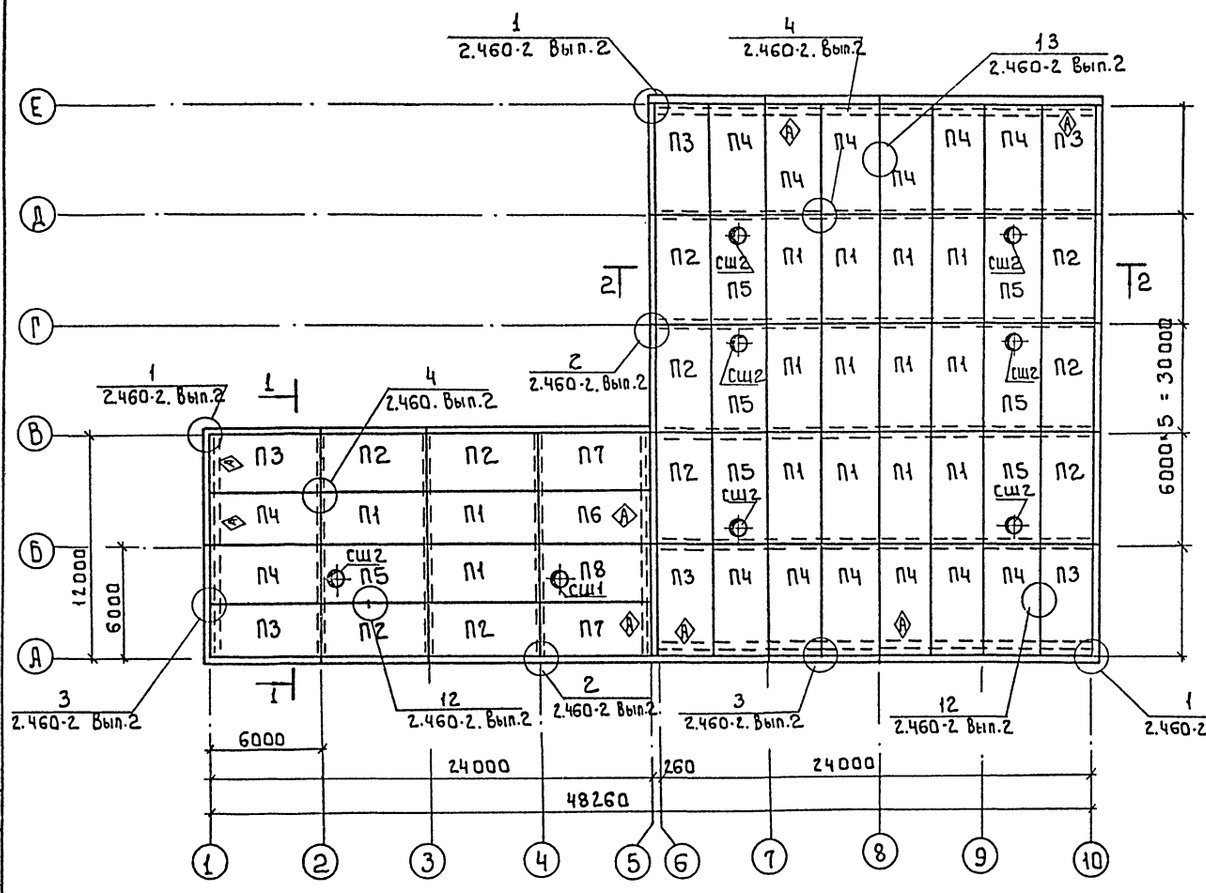

Спецификация элементов к схеме расположения плит покрытия

Марка	Обозначение	Наименование	Кол. шт.	Масса ед. кг	Прим.
		Плиты покрытия			
П1	1.465.1-10/82 Вып.1	1ПГ-2АIVТ-60ВБН-200М	15	2920	
П2	901-3-264.89 - КЖ.И 41.000	1ПГ-2АIVТ-1-60ВБН-200М	10	2920	
П3	-01	1ПГ-2АIVТ-2-60ВБН-200М	6	2920	
П4	-02	1ПГ-2АIVТ-3-60ВБН-200М	14	2920	
П5	1.465.1-10/85 Вып.1	1ПВТ-3АIVТ-60ВБН-200М	7	3450	
П6	901-3-264.89-КЖ.И.42.000	1ПГ-4АIVТ-1-60ВБН-200М	1	2920	
П7	-01	1ПГ-4АIVТ-2-60ВБН-200М	2	2920	
П8	901-3-264.89-КЖ.И.43.000	1ПВТ-4АIVТ-1-60ВБН-200М	1	3450	
СШ1	1.494-24. Вып.1	Стакан СБ7Б-3	1	320	
СШ2	1.494-24. Вып.1	Стакан СБ7Б-1	7	320	
		Соединительные элементы			
ММ28	1.400-7	ММ28	12	4.4	
ММ30	1.400-7	ММ30	12	4.4	
1		уголок $\frac{Б\text{-}75\times75\times6\ ГОСТ\ 8509\text{-}86}{ВСТ3\ ПС6\ ГОСТ\ 535\text{-}79}$ l=700	102	4,82	
2		ФВА I ГОСТ 5781-82: l=общ	120	ПМ	

Схема приварки соединительных элементов к фермам для крепления плит покрытия

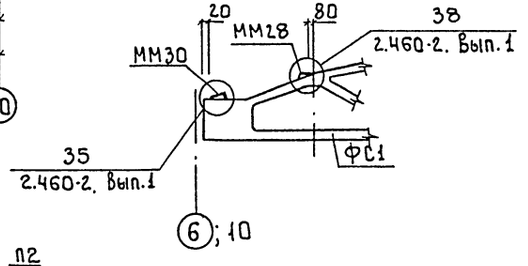

Деталь крепления ограждения на кровле.

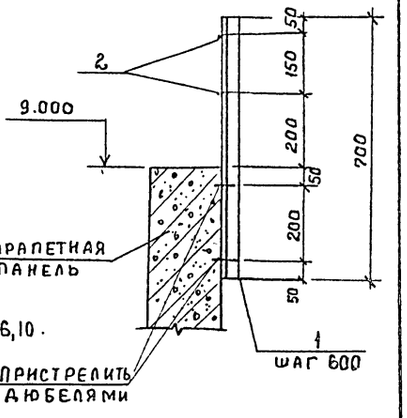

1. Ограждение окрасить масляной краской ГОСТ 8292-85 за 2 раза по грунтовке.
2. Ограждение выполнить по осям 6,10.

1-1

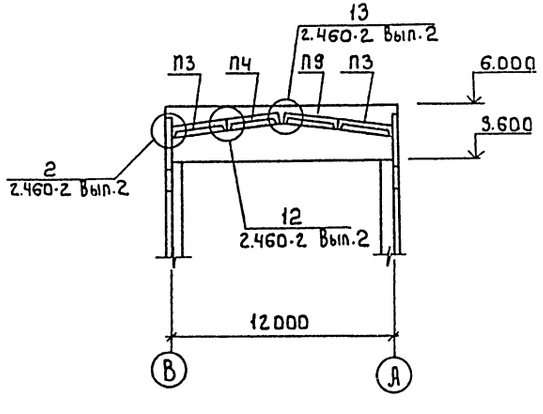

2-2

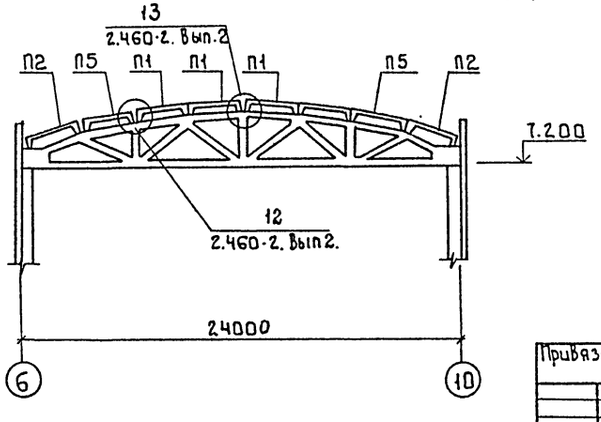

Привязан	Провер.	Антонова		тп 901-3-264.89	КЖ
	Инж.	Мирошничек			
	Зав.гр.	Антонова			
	Гл.конст.	Кузнецов			
	Н.контр.	Бабикова			
Инв.№	Нач.отд.	Письман			

Здание станции обезжелезивания воды подземных источников с содержанием железа до 10 м/л. производительностью 40.0 тыс. м³/сут

Стадия	Лист	Листов
Р	22	

Схема расположения плит покрытия в осях 1÷10

ЦНИИЭП инженерного оборудования г. Москва

Согласовано
Отдел ВС Грачева
Взам. инв.№
Подпись и дата
Инв.№ подл.

23802-02

Копировал: Боброва

Формат: А2

Альбом 2

Схема расположения стеновых панелей по оси „А"

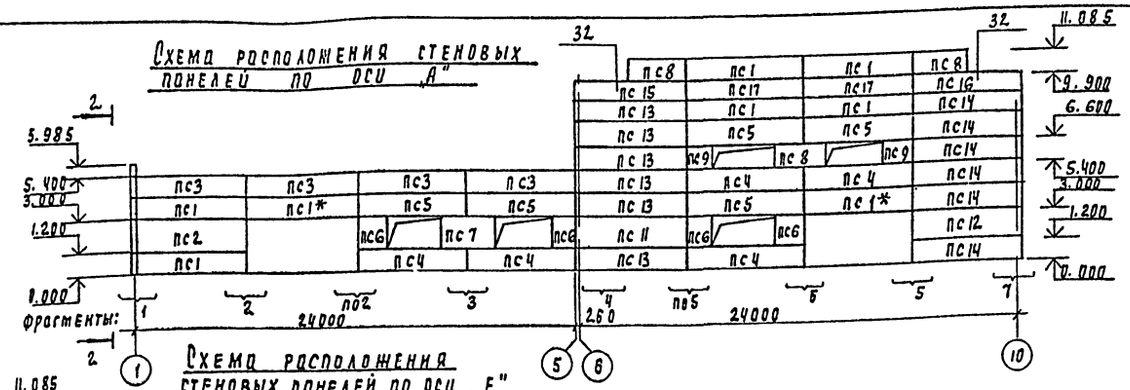

Схема расположения стеновых панелей по оси „Е"

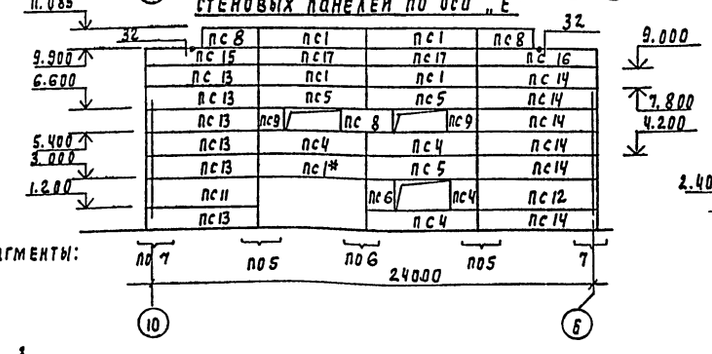

Схема расположения стеновых панелей по оси „В"



3

Схема расположения стеновых панелей по оси 9

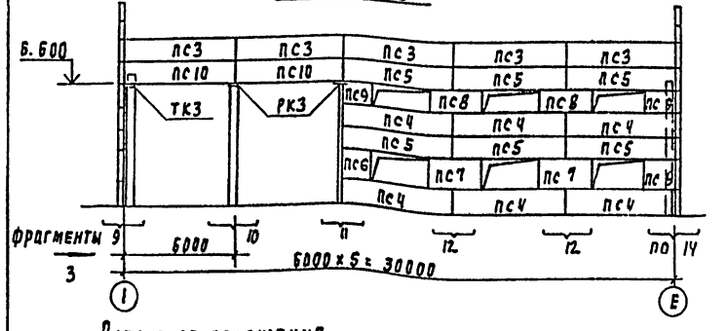

Схема расположения стеновых панелей по оси „6"

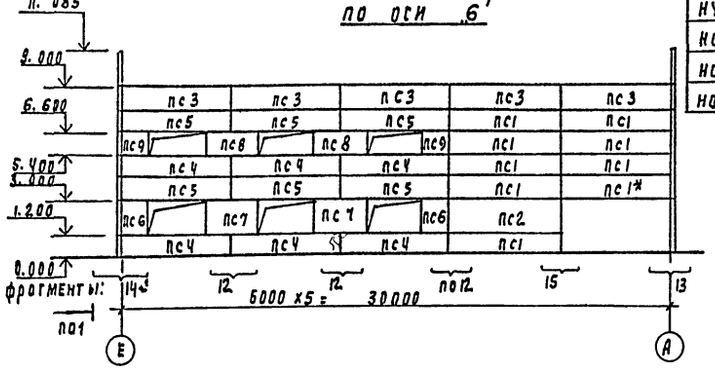

Схема расположения стеновых панелей по оси 1

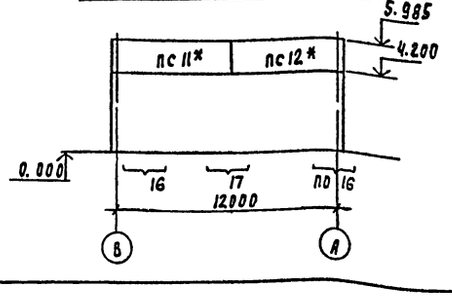

2-2

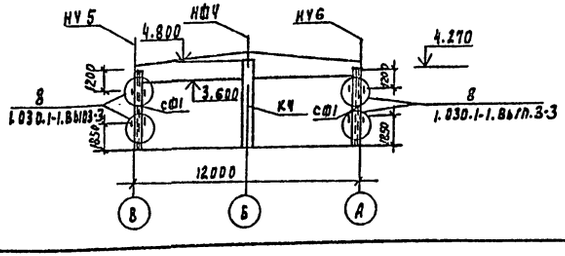

3-3

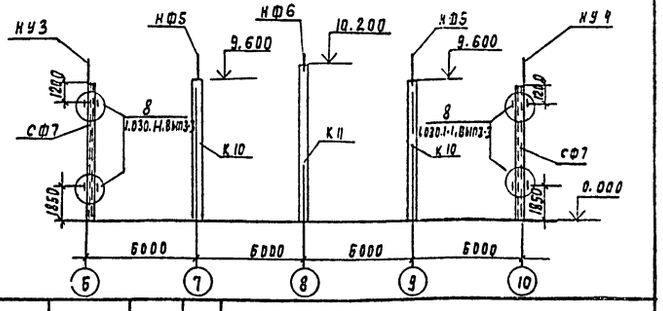

Спецификация элементов к схемам расположения стеновых панелей

Марка	Обозначение	Наименование	Кол	Масса ед.кг	Прим.
пс1	1.030.1-1.1-1 . 05-01	панель стеновая пс60.12.2.0-2л-31	24	1740	
пс2	1.030.1-1.1-1 . 07	пс60.18.2.0-1л-31	3	2610	
пс3	1.030.1-1.1-1. 05	пс60.12.2.0-2л-34	18	1740	
пс4	1.030.1-1.1-1 . 05-01	пс60.12.2.0-2л-47	23	1740	
пс5	1.030.1-1.1-1. 05-01	пс60.12.2.0-2л-48	23	1740	
пс6	901-3-264.89- КЖ.И. 50.000-01	2пс15.18.2.0-л-А	12	650	
пс7	1.030.1-1.1-1. 03-04	пс30.18.2.0-6л-57	7	1300	
пс8	1.030.1-1.1-1 01-09	пс30.12.2.0-6л-57	10	870	
пс9	901-3-264.89- КЖ.И 50.000	2пс15.12.2.0-л-А	8	430	
пс10	1.030.1-1.1-1	пс 60.12.2.0-2л-32	2	1740	
пс11	1.030.1-1.1-1 23-06	пс62.5.18.2.0-1л-2.3	3	2720	
пс12	1.030.1-1.1-1 15-06	пс62.5.18.2.0-1л-1.3	3	2720	
пс13	1.030.1-1.1-1 23-03	пс62.5.12.2.0-2л-2.3	12	1810	
пс14	1.030.1-1.1-1 15-03	пс62.5.12.2.0-2л-1.3	12	1810	
пс15	1.030.1-1.1-1 23	пс62.5.9.2.0-2л-2.4	2	1370	
пс16	1.030.1-1.1-1 15	пс62.5.9.2.0-2л-1.4	2	1370	
пс17	1.030.1-1.1-1 04-05	пс60.9.2.0-2л-31	4	1310	
СФ1	901-3-264.89- КЖ.И 70.010	Стойка СФ1-А	2	236.9	
СФ7	1.030.1-1.4-2	СФ7	4	417.9	
НУ3	1.030.1-1.4-1-020-02	Насадка НУ3	2	43	
НУ4	1.030.1-1.4-1-020-03	НУ4	2	43	
НУ5	1.030.1-1.4-1-020-04	НУ5	1	37.2	
НУ6	1.030.1-1.4-1-020-05	НУ6	1	37.2	
НФ4	1.030.1-1.4-1-010-03	НФ4	1	35.2	
НФ5	1.030.1-1.4-1-010-04	НФ5	4	46.3	
НФ6	1.030.1-1.4-1-010-05	НФ6	2	2.3.3	

Инв. № подл. | Подпись и дата | Взам. инв. №

Привязан

Инв. №

Провер.	Антонова	
Нач. кат.	Архипова	
Зав. гр.	Антонова	
Рук. конс.	Кузнецов	
Н. контр.	Бабкова	
Нач. отд.	Письман	

ТП 901-3-264.89 КЖ

Здание станции обезжелезивания воды подземных источников с содержанием железа до 10 мг/л производительностью 40 тыс. м3/сут.

Стадия	Лист	Листов
Р	23	

Схемы расположения стеновых панелей в осях 1÷10

ЦНИИЭП инженерного оборудования г. Мытищи

Копировал Рублевская

23802-02

Формат А2

Альбом 2

Фрагмент 1

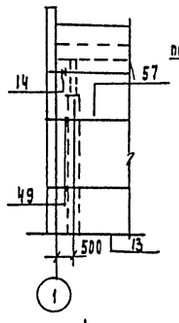

Фрагмент 2

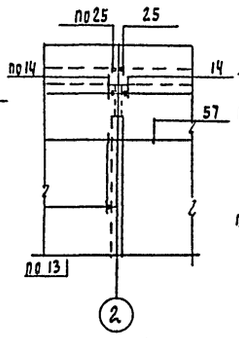

Фрагмент 3

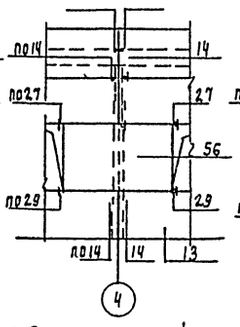

Фрагмент 8

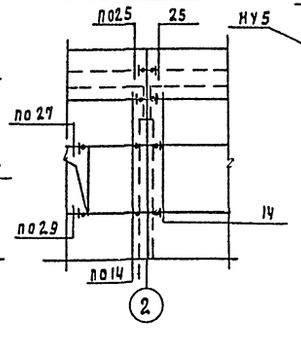

Фрагмент 16 нф4

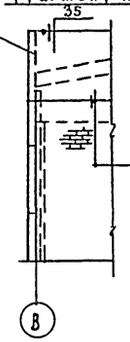

Фрагмент 17

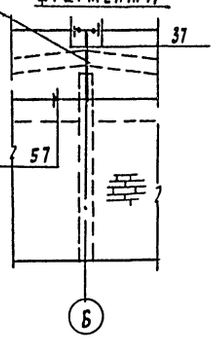

Фрагмент 4

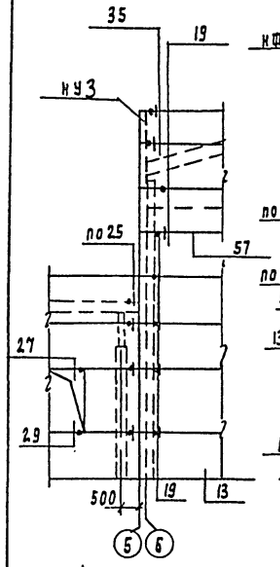

Фрагмент 5

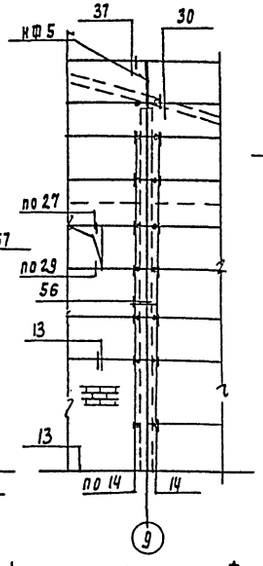

Фрагмент 6

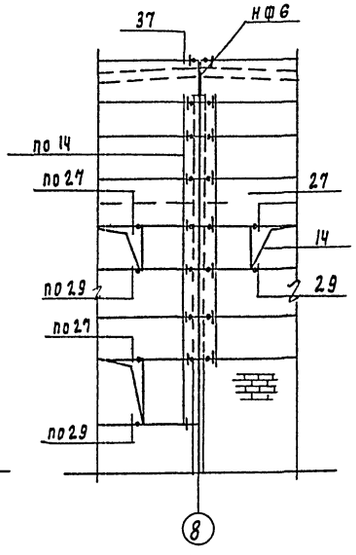

Фрагмент 7

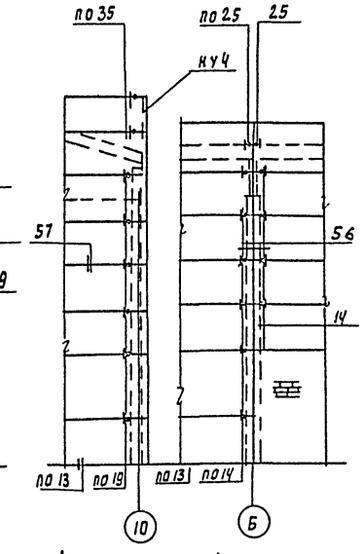

Фрагмент 15

Фрагмент 9

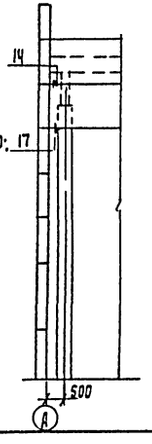

Фрагмент 10

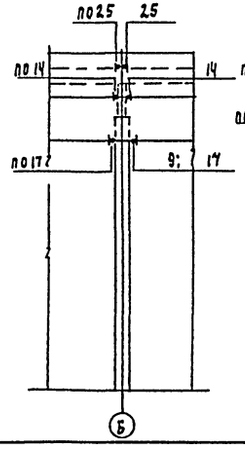

Фрагмент 11

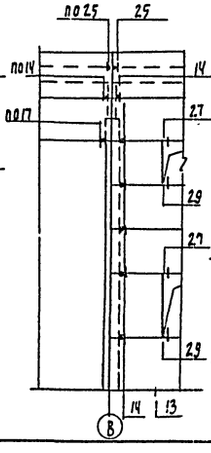

Фрагмент 12

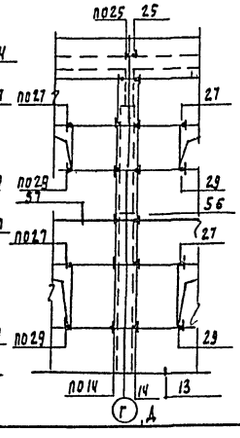

Фрагмент 13

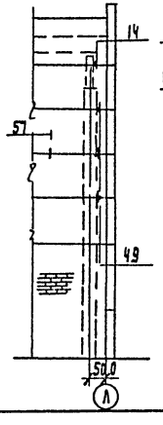

Фрагмент 14

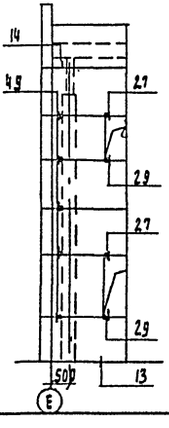

Спецификация соединительных изделий

Марка	Обозначение	Наименование	Кол	Масса ед, кг	Примеч
		Соединительные элементы			
Т3	1.030.1-1.4-1-120	Т3	226		
Т5	-130	Т5	17		
Т8	-140	Т8	42		
Т17	-220	Т17	4		
Т19	-220-02	Т19	30		
		лист 8×80×140 гост 19903-14	96		
РК3	1.030.1-1.4-060-04	консоль РК3	2		
ТК3	1.030.1-1.4-1-110	консоль ТК3	1		
мс2	901-3-264.89-К.Ж.И. 70.040	соединительный элемент мс2	8		

Спецификация монтажных узлов

Марка узла	Кол-во узлов	Марка элемента крепления	Кол-во шт на узел	Кол-во шт на здание, узлы	Примеч
14	202	Т3	1	202	1.030.1-1.8 вып 3-3
19	24	Т3	1	24	
25	30	Т19	1	30	
27	46	лист	1	46	
29	46	лист	1	46	
30	4	Т8	2	8	
35	10	Т8	2	20	
37	7	Т8	2	14	
17	4	Т17	1	4	
49	17	Т5	1	17	
32	4	лист	1	4	

1. Стеновые панели приняты из легкого бетона на пористых заполнителях с плотностью $\gamma = 900$ кг/м³.
2. Панели, отмеченные знаком *, монтировать после возведения кирпичной кладки.
3. При монтаже панелей по осям Б и 10 в швы между панелями заложить соединительные элементы мс 2 (см. лист км 16).

Инв. № подл. | Подпись и дата | Взам. инв. №

Привязан

Инв. №

Провер.	Антонова		
Нач. гкат	Архипова		
Зав. пр.	Антонова		
Гл. конс	Кузнецов		
Н. контр	Бабкова		
Нач. отд	Письм		

ТП 901-3-264.89 -КЖ

Задание станции обезжелезивания воды подземных источников с содержанием железа до 10 мг/л производительностью 40 тыс.м3/сут

Схемы расположения стеновых панелей в осях 1÷10. Фрагменты.

Стадия	Лист	Листов
Р	24	

ЦНИИЭП инженерного оборудования г. Москва

23801-02

Копировал Родлевская

Формат А2

Альбом 2

Схема расположения колонн, диафрагм жесткости и ригелей на отм. 3.600

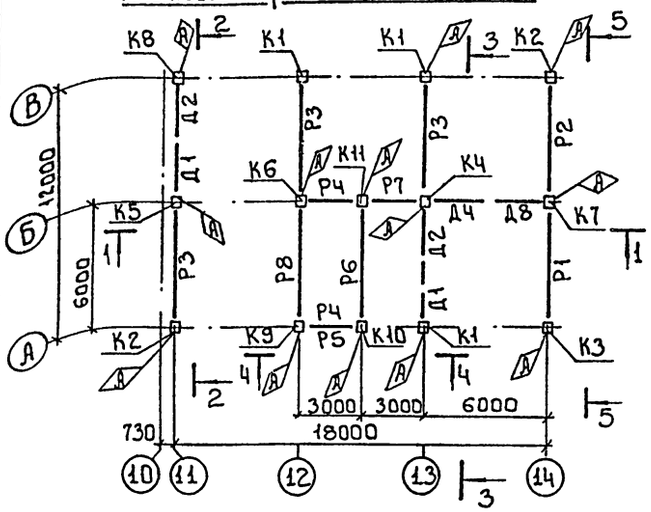

1 - 1

Схема расположения колонн, диафрагм жесткости и ригелей на отм. 7.200

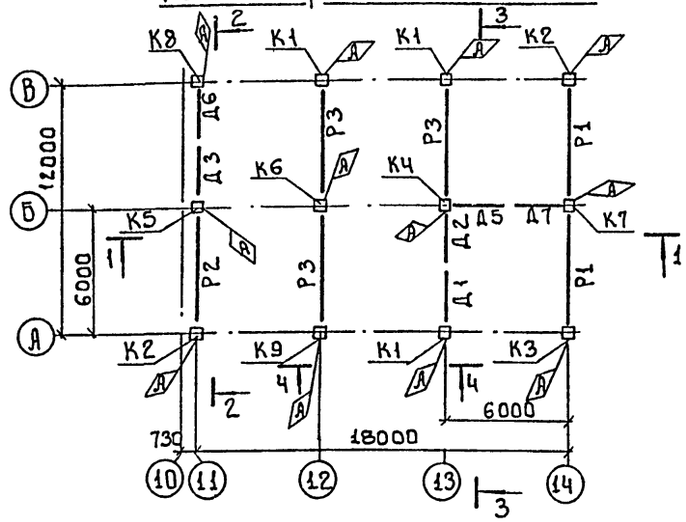

2 - 2

3 - 3

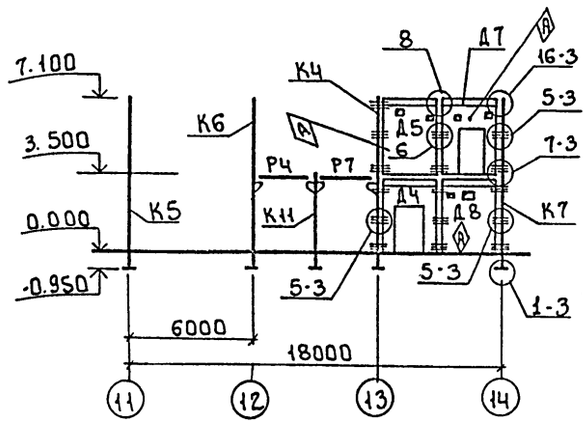

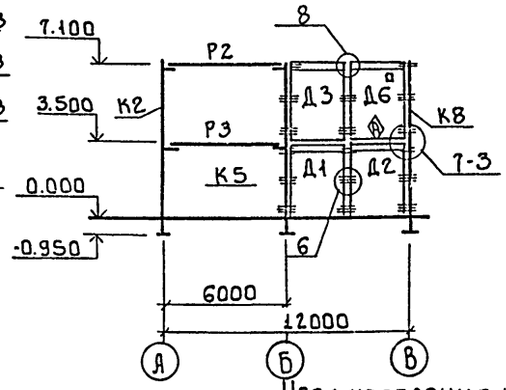

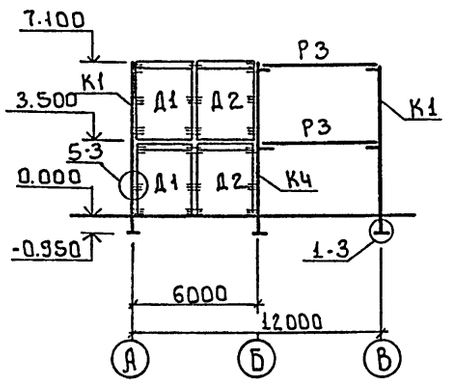

4 - 4

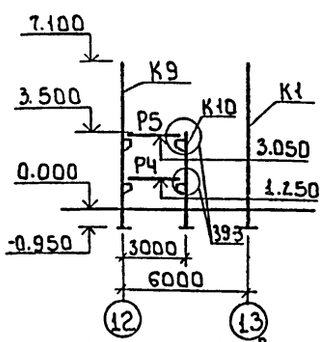

5 - 5

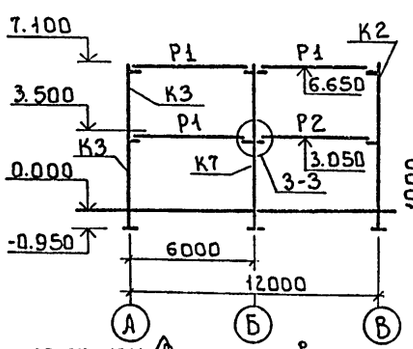

Узел крепления козырька над входом в осях 11÷12

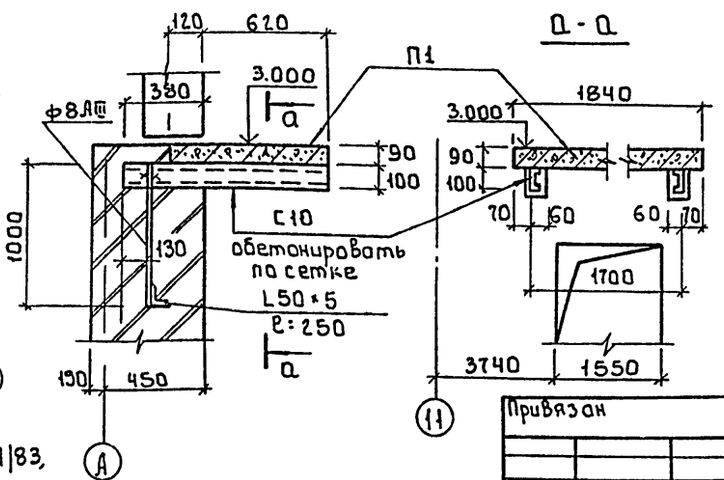

а - а

1 При монтаже конструкций поверхности со знаком Ⓐ ориентировать согласно данному чертежу.
2 Монтажные узлы, замаркированные на данном листе, см. серию 1.020-1/83, вып. 6-1.

Спецификация к схемам расположения элементов каркаса в осях 10÷13

Марка поз.	Обозначение	Наименование	Кол	Масса ед. шт	Примеч
		Колонны			
К1	901-3-264.89 - КЖ.И.10.000	2К03.36-2.1а	3	1845	
К2	-01	2К03.36-2.1б	2	1845	
К3	-02	2К03.36-2.1в	1	1845	
К4	-03	2К03.36-2.1г	1	1845	
К5	-04	2К03.36-2.1д	1	1845	
К6	-КЖ.И 11.000	2КД3.36-2.4а	1	1879	
К7	-01	2КД3.36-2.4б	1	1879	
К8	-КЖ.И.12.000	2К3.36-1а	1	1811	
К9	-01	2К3.36-1б	1	1811	
К10	-КЖ.И.13.000	1К03.36а	1	1018	
К11	-01	1К03.36б	1	1018	
		Ригели			
Р1	1.020-1/83 3-1 07-01	РОП4.57-30 АтV	3	2070	
Р2	-02	РОП4.57-40 АтV	2	2070	
Р3	1.020-1/83 3-1 02-02	РДП4.57-60 АтV	6	2600	
Р4	1.020-1/83 3-1 16	РЛП4.27-40	2	880	
Р5	1.020-1/83 3-1 17-03	Р3.27	1	370	
Р6	901-3-264.89-КЖ.И.23.000	РЛП4.57-45-1	1	1920	
Р7	1.020-1/83.3-1 15	РОП4.27-40	1	940	
Р8	1.020-1/83.3-1	РЛП4.57-45	1	1920	
		Диафрагмы			
Д1	1.020-1/83 4-1 21-01	2Д30.36	3	4730	
Д2	1.020-1/83 4-1 22-01	2Д26.36	3	4050	
Д3	1.020-1/83. 4-1	1.Д26.36	1	3630	
Д4	1.020-1/83 4-1	1ДП26.36	1	2630	
Д5	КЖ.И.30.000	1Д26.36-1 И	1	3630	
Д6	901-3-264.89 -01	1Д26.36-2	1	3630	
Д7	КЖ.И.31.000	1ДП30.36-1	1	3230	
Д8	-01	1Д30.36-1	1	4230	
П1	3.006.1-2.87. 2-14	Плита П14д-3	1	310	
		Соединительные элементы			
МС3	1.020-1/83 7-1 020	МС3	48		
МС4	1.020-1/83 7-1 040	МС4	48		
МС5	1.020-1/83 7-1 030	МС5	6		
МС8	1.020-1/83 7-1 040-02	МС8	24		
МС9	1.020-1/83 7-1 030-01	МС9	12		
МС18	1.020-1/83 6-1 084	МС18	12		
МС21	1.020-1/83 6-1 084	МС21	6		
МС23	1.020-1/83 6-1 084	МС23	6		
МС27	1.020-1/83 7-1 090	МС27	8		
		Швеллер 10-ГОСТ 8240-72 / Вст3кп2 ГОСТ 535-79 ℓ=1000	2		
		Уголок 50×50×5-8 ГОСТ 8509-86 / Вст3кп2 ГОСТ 535-79 ℓ=250	2		
		ф8АI ГОСТ 5781-82 ℓ=1000	2		

тп 901-3-264.89 -КЖ

Привязан	Пров.	Антонова	
	Инжен.	Голованова	
	Зав. груп.	Антонова	
	Гл. констр.	Кузнецов	
	Н. контр.	Бабикова	
Инв. №	Нач. отд.	Письман	

Здание станции обезжелезивания воды подземных источников с содержанием железа до 10 мг/литр производительностью 400 тыс. м³/сут.

Схемы расположения элементов каркаса в осях 11÷14.

Стадия	Лист	Листов
Р	25	

ЦНИИЭП инженерного оборудования г. Москва

Инв. № подл. | Подпись и дата | Взам. инв. №

23802-02

Копировал: Боброва

Формат: А2

Альбом 2

Схема расположения плит покрытия на отм. 7.200

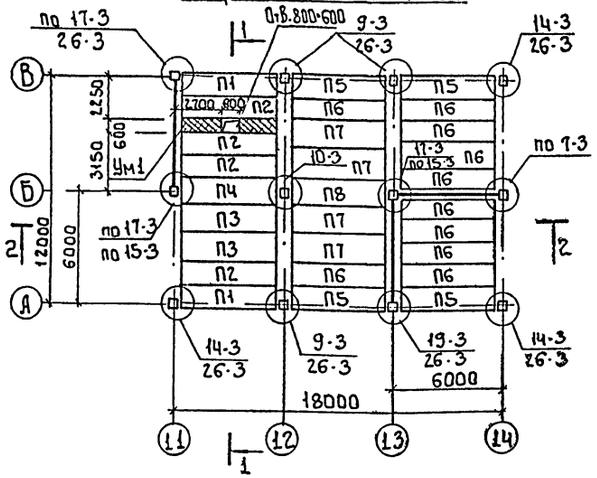

Схема расположения плит перекрытия на отм. 3.600

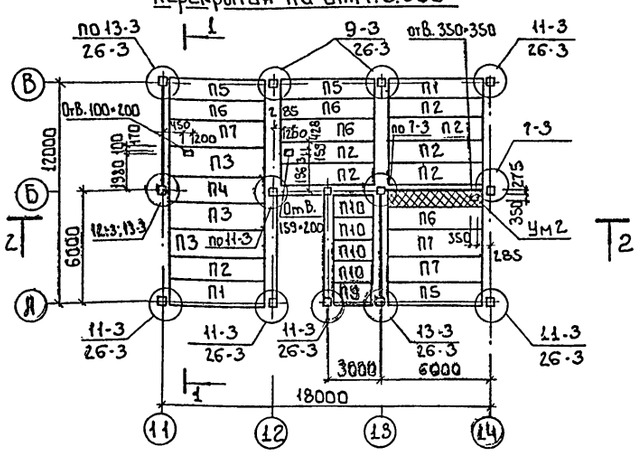

1 - 1

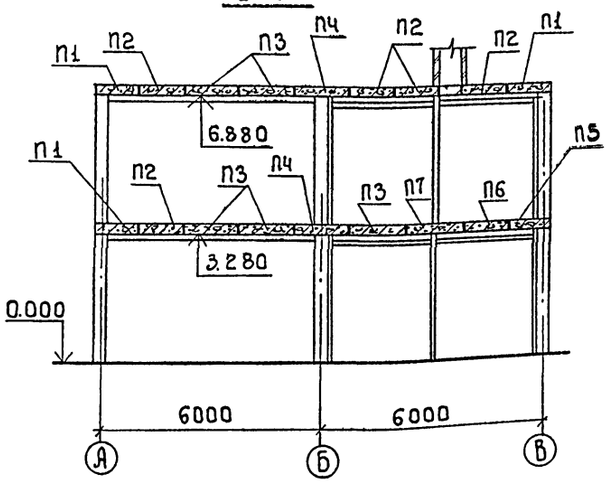

2 - 2

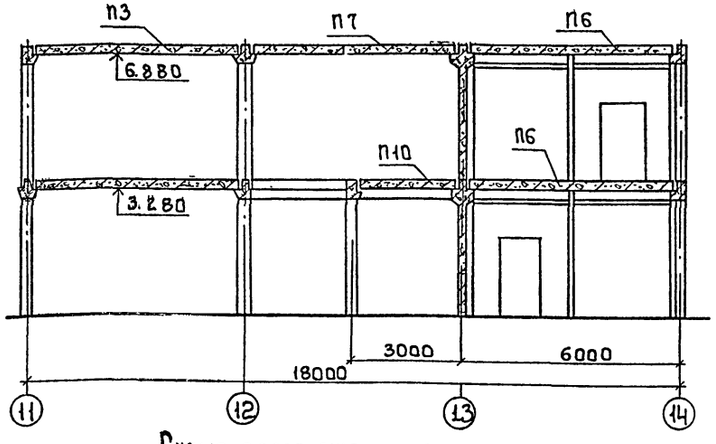

Схема расположения опор под шкафы в осях 11-12

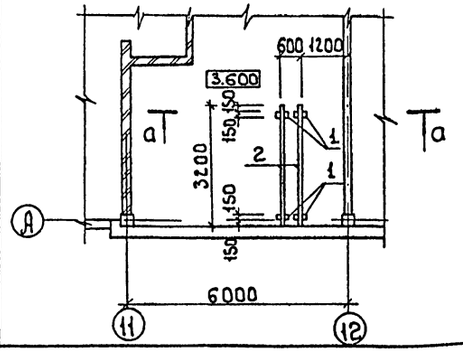

а - а

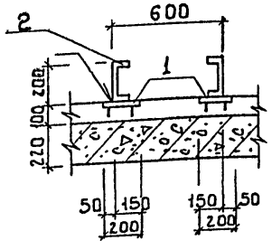

Схема расположения опор под шкафы в осях 13-14

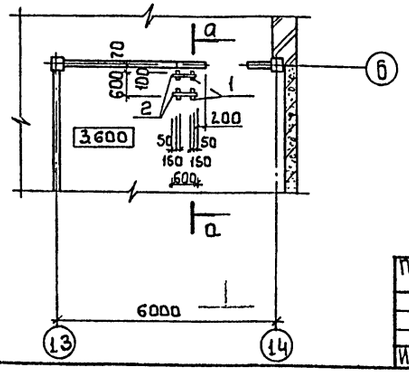

Спецификация к схемам расположения плит покрытия и перекрытия

Марка поз.	Обозначение	Наименование	Кол.	Масса ед.кг	Примеч.
П1	1.041.1-2.1.200-01	ПК56.12-8Ат IV СТ-1	4	2000	
П2	1.041.1-2.1.100-02	ПК56.12-8Ат IV СТ	11	2000	
П3	1.041.1-2.1.300-05	ПК56.15-8Ат IV СТ	5	2600	
П4	1.041.1-2.1.400-02	ПК56.15-8 Ат IV СТ-2	2	2600	
П5	1.041.1-2.1.200	ПК56.12-4 Ат IV СТ-1	7	2000	
П6	1.041.1-2.1.100-20	ПК56.12-4Ат IV СТ	14	2000	
П7	1.041.1-2.1.300-24	ПК56.15-4Ат IV СТ	7	2600	
П8	1.041.1-2.1.400	ПК56.15-4Ат IV СТ-2	1	2600	
П9	1.041.1-2.5.4000	ПК27.12-5А III Т -2	1	900	
П10	1.041.1-2.5.1000	ПК 27.12-5А III Т	4	900	
П11	3.006.1-2.87.2-10	П10д-3	2	190	
Ум1	Лист 27	Участок монолитный Ум1	1		
Ум2	Лист 27	Участок монолитный Ум2	1		
	Соединительные элементы				
МС-10	1.020-1/83 7-1 30-02	МС-10	1		
МС-11	22.011.540	МС-11	5		
МС-13	14.011.600	МС-13	4		
МС-14	1.020-1/83 7-1 50	МС-14	4		
МС-15	16.011.300	МС-15	22		
МС-18	14.011.350	МС-18	9		
МС-19	1.020-1/83 7-1 50-02	МС-19	5		
МС-20	1.020-1/83 7-1 50-03	МС-20	2		
МС-21	260.10.070.260	МС-21	15		
МС-23	100.10.060.110	МС-23	6		
МС-25	1.020-1/83 7-1 70	МС-25	1		
МС-26	1.020-1/83 7-1 80	МС-26	24		
1	1.400-15.В1.410-05	Изделие закладное МН403-2	8		
2		Швеллер 20 ГОСТ 8240-72 р. ВСт3кп2 ГОСТ 535-79	7.6		п.м.

1 Узлы, замаркированные на листе, смотрите серию 1.020-1/83 вып. 6-1
2 Стыки между плитами заделать бетоном В15 на мелком заполнителе.
3 Замоноличивание полок ригелей в зоне колонн выполнить по документу 1.020-1/83 6-1 049.
4 Отверстия в плитах выполнить методом рассверловки по контуру не нарушая ребер.

Согласовано
Отд. ВС Грачева
Отд. ЭАД Гусева

Инв. № подл. | Подпись и дата | Взам. инв. №

Привязан

Инв. №

Провер.	Антонова	
Инжен.	Голованова	
Зав. груп.	Антонова	
Гл. констр.	Кузнецов	
Н. контр.	Бобикова	
Нач. отд.	Письман	

тп 901-3-264.89 КЖ

Здание станции обезжелезивания воды подземных источников с содержанием железа до 10 мг/л. производительностью 40.0 тыс. м³/сут.

Схемы расположения плит покрытия и перекрытия в осях 11÷14.

Стадия	Лист	Листов
Р	26	

ЦНИИЭП инженерного оборудования г. Москва

23802-02

Копировал: Боброва

Формат А2

Альбом 2

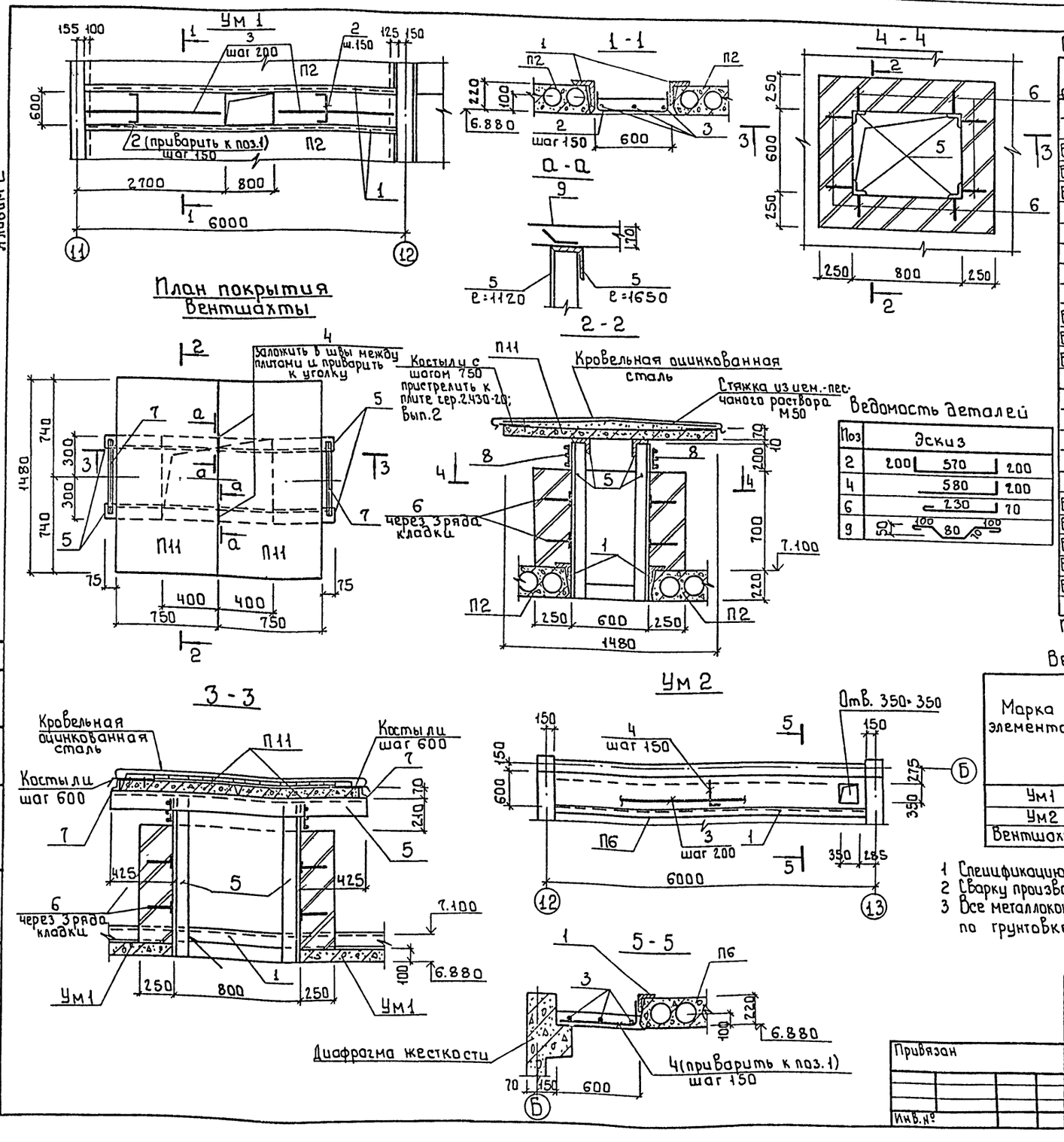

Спецификация элементов монолитной конструкции

Формат	Зона	Поз.	Обозначение	Наименование	Кол.	Примеч.
				Ум 1		
				Детали		
Б4		1		Уголок $\frac{100\times100\times7\text{-В ГОСТ 8509-86}}{\text{Вст3пс6-1 ГОСТ 535-79}}$ е=5700	2	61.56кг
Б4		2*		ф10А III ГОСТ 5781-82 е=970	34	0.60кг
Б4		3		ф6А I ГОСТ 5781-82 $е_{общ}$=	4.7п.м	0.22кг
				Материалы		
				Бетон В15	0.3	$м^3$
				Ум2		
				Детали		
Б4		1		Уголок $\frac{100\times100\times7\text{-В ГОСТ 8509-86}}{\text{Вст3пс6-1 ГОСТ 535-79}}$ е=5100	1	61.56кг
Б4		3		ф6А I ГОСТ 5781-82 $е_{общ}$=	5.9п.м	0.22кг
Б4		4*		ф10А III ГОСТ 5781-82 е=780	37	0.48кг
				Материалы		
				Бетон В15	0.3	$м^3$
				Вентшахта		
				Детали		
Б4		5		Уголок $\frac{100\times100\times7\text{-В ГОСТ 8509-86}}{\text{Вст3пс6-1 ГОСТ 535-79}}$ $е_{общ}$	7.8п.м	10.8кг
Б4		6*		ф6А I ГОСТ 5781-82 е=340	16	0.07кг
Б4		7		Уголок $\frac{50\times50\times5\text{-В ГОСТ 8509-86}}{\text{Вст3кп2 ГОСТ 535-79}}$ е=580	2	2.2кг
Б4		8		Сетка Р-15-1.6 ГОСТ 5336-80	0.56	$м^2$
Б4		9*		ф6А I ГОСТ 5781-82 е=500	2	0.11кг

Позиции, отмеченные * см. Ведомость деталей

Ведомость деталей

Поз	Эскиз
2	200 | 570 | 200
4	580 | 200
6	230 | 70
9	50 100 80 70 100

Ведомость расхода стали на элемент, кг.

Марка элемента	Изделия арматурные					Изделия закладные						Общий расход
	Арматура класса				Всего	Арматура класса		Прокат марки			Всего	
	А-III		А-I			А-I		Вст3кп2				
	ГОСТ 5781-82					ГОСТ 5781-82		ГОСТ 8509-86				
	ф10	Итого	ф6	Итого		ф6	Итого	L50×50×5	L100×100×7	Итого		
Ум1	20.4	20.4	3.2	3.2	23.6				123.1	123.1	123.1	146.7
Ум2	17.8	17.8	3.5	3.5	21.3				61.6	61.6	61.6	82.9
Вентшахта			1.0	1.0	1.0			4.4	84.2	88.6	88.6	89.6

1 Спецификацию на плиты покрытия вентшахты смотрите лист 26.
2 Сварку производить электродами Э42 ГОСТ 9467-75, катет шва-6мм
3 Все металлоконструкции окрасить масляной краской ГОСТ 8292-85 за 2 раза по грунтовке ГФ-021 ГОСТ 25129-82

тп 901-3-264.89 КЖ

Привязан			
Инв.№			

Пров.	Антонова	
Инжен.	Голованова	
Зав.гр.	Антонова	
Гл.констр.	Кузнецов	
Н.контр.	Бабикова	
Нач.отд.	Письман.	

Здание станции обезжелезивания воды подземных источников с содержанием железа до 10мг/литр производительностью 40.0тыс.м³/сутки

Схемы расположения плит покрытия и перекрытия. Участок монолитный Ум1; Ум2. Вентшахта.

Стадия	Лист	Листов
Р	27	

ЦНИИЭП инженерного оборудования г. Москва

Согласовано
Отдел ВС Прочева
Инв.№ подл. | Подпись и дата | Взам.инв.№

23802-02
Формат: А2

Альбом 2

Схема расположения стеновых панелей по оси „А"

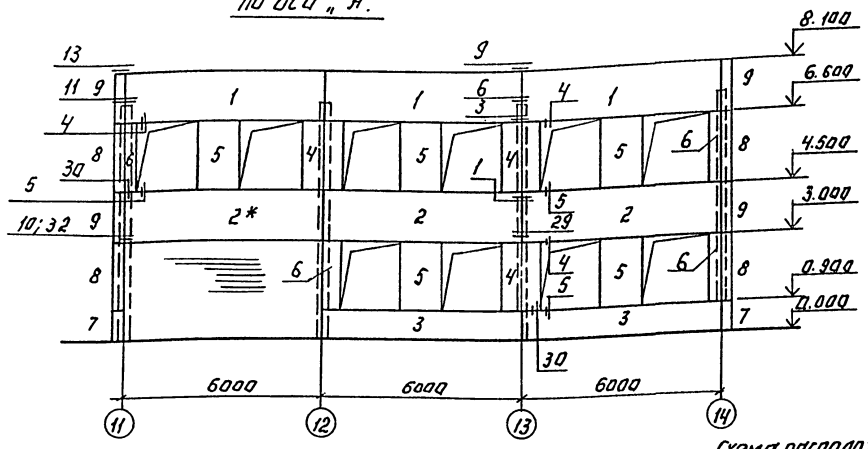

Схема расположения стеновых панелей по оси „В"

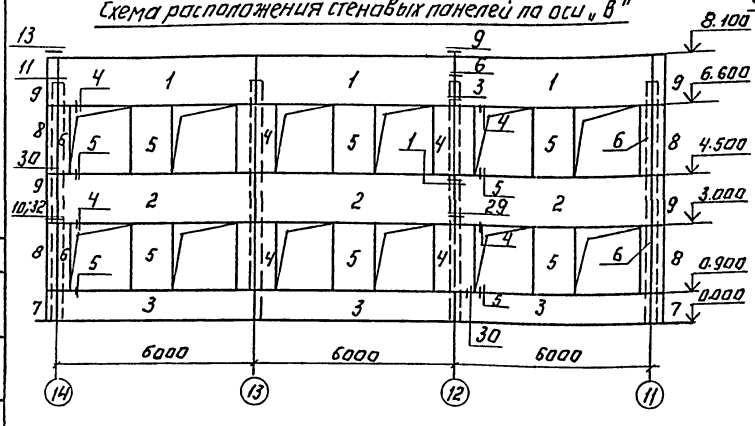

Схема расположения стеновых панелей по оси 13.

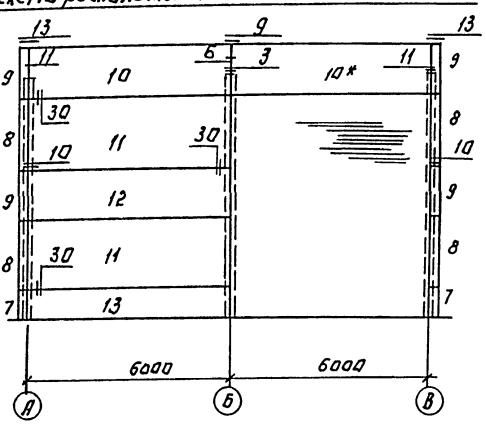

Схема расположения стеновых панелей по оси 10.

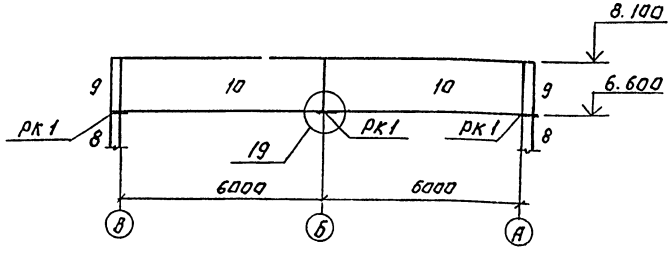

Спецификация элементов к схемам расположения стеновых панелей.

Марка поз.	Обозначение	Наименование	Кол.	Масса ед. кг	Примеч.
1	1.030.1-1;1-1 06-07	пс 60.15.3.0-3л-11	6	3140	
2	1.030.1-1;1-1 06-07	пс 60.15.3.0-3л-8	6	3140	
3	1.030.1-1;1-1 04-11	пс 60.9.3.0-6л-5	5	1910	
4	1.030.1-1;1-1 61-06	2пс12.21.3.0-л-1	7	870	
5	1.030.1-1;1-1 61-06	2пс12.21.3.0-л-4	11	870	
6	1.030.1-1;1-1 59-06	2пс 6.21.3.0-л-2	8	440	
7	1.030.1-1;1-1 69-14	3пс46.30.30-л-1	4	190	
8	1.030.1-1;1-1 69-20	3пс46.210.30-л-1	8	450	
9	1.030.1-1;1-1 69-18	3пс 46.150.30-л-2	8	320	
10	1.030.1-1;1-1 06-07	пс 60.15.3.0-3л-2	4	3140	
11	1.030.1-1;1-1 07-15	пс 60.21.3.0-2л-1	2	4390	
12	1.030.1-1;1-1 06-07	пс 60.15.3.0-3л-1	1	3140	
13	1.030.1-1;1-1 04-11	пс 60.9.3.0-6л-1	1	1910	
	Соединительные элементы.				
мс1	1.030.1-1.4-1-270	мс-1	70		
мс2	70.6.060.80	Полоса $\frac{6\times70}{\text{ГОСТ 103-76}}$ $\frac{\text{Ст3 ГОСТ 535-79}}{\ell=80}$	76	0.28	
мс2	6.011.150	ф6А1 ГОСТ 5781-82; ℓ=150	44	0.032	
мс3	1.030.1-1.4-1-270-01	мс-3	20		
мс4	260.10.070.260	Лист $\frac{8\text{-Л}\text{-}10\text{ ГОСТ 19903-74}}{\text{Ст3 кп ГОСТ 14637-89}}$ ℓ=260	6	5.1	
мс5	12.011.300	ф12А1 ГОСТ 5781-82 ℓ=300	14		
мс7	60.6.060.60	Полоса $\frac{6\times60\text{ ГОСТ 103-76}}{\text{Ст3 ГОСТ 535-79}}$ ℓ=60	8	0.25	
рк1	1.030.1-1.4-1-330	Консоль опорная рк-6с	3		

1. Масса стеновых панелей дана при значении плотности легкого бетона на пористых заполнителях в сухом состоянии ρ=900 кг/м³.
2. Узлы крепления стеновых панелей приняты по серии 1.030.1-1, Вып. 3-1.
3. Монтажную сварку элементов крепления производить электродами типа Э42 по ГОСТу 9467-75.
4. Панели со знаком * монтировать после возведения кирпичной кладки.

Согласовано: Отдел ВС Почуева; Отдел АТП Дворкина

Инв. № подл. | Подпись и дата | Взам. инв. №

Привязан:

Инв. №

Провер.	Антонова		
Инженер.	Голованова		
Зав. ГП.	Антонова		
Гл. конст.	Кузнецов		
Н. контр.	Бабикова		
Нач. отд.	Письман		

ТП 901-3-264.89 КЖ

Здание станции обезжелезивания воды подземных источников с сеператорами жесткостью до 10 мг/л производительностью 40 тыс. м³/сут.

Схемы расположения стеновых панелей в осях 11÷14.

Стадия	Лист	Листов
Р	28	

ЦНИИЭП инженерного оборудования г. Москва

Копировал: Логинова

Формат: А2

23802-02

Альбом 2

Схема расположения лестничных маршей

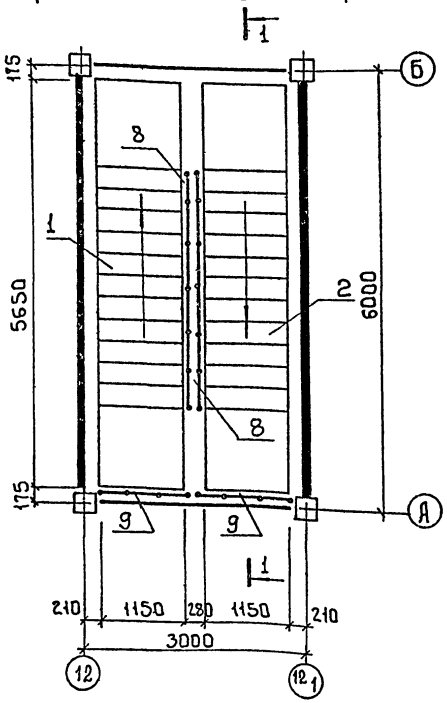

Схема расположения проступей на лестничных маршах

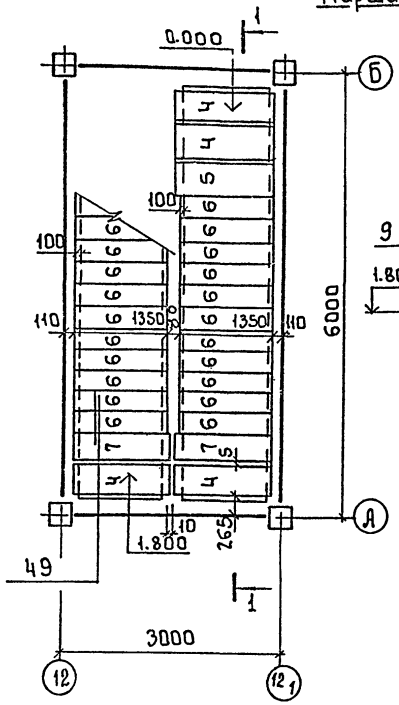

Разрез 1-1

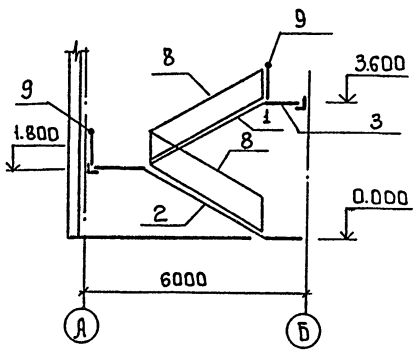

Схема расположения Верхней лестничной площадки

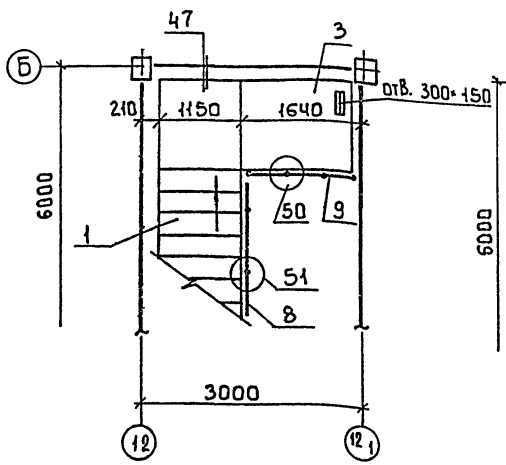

Схема расположения проступей Верхней лестничной площадки

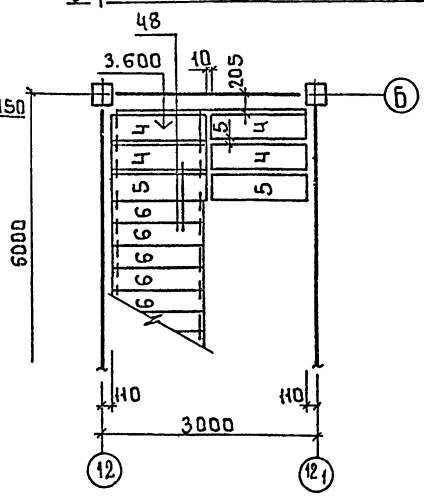

Спецификация к схемам расположения элементов лестниц

Марка	Обозначение	Наименование	Кол.	Масса	Примеч.
		Лестничные марши			
1	1.050.1-2 Вып.1	ЛМП 57.11.18-5-1	1	2400	
2	1.050.1-2 Вып.1	ЛМП 57.11.18-5-2	1	2400	
		Лестничная площадка			
3	лист 30	ПМ1	1		
		Проступи			
4	1.050.1-2 Вып.1	2ЛН 14.5	8	70	
5	1.050.1-2 Вып.1	2ЛН 14.5В	3	70	
6	1.050.1-2 Вып.1	1ЛН 14.3	22	50	
7	1.050.1-2 Вып.1	2ЛН 14.3В	2	50	
		Ограждение лестницы			
8	1.050.1-2 Вып.2	ОМ 18-1		43.9	
		Ограждение площадки			
9	1.050.1-2 Вып.2	ОП-12-1	3	18.3	
		Соединительные элементы лестницы			
МС-33	12.20.060.100	МС-33	9		
МС-34	6.100.060.65	МС-34	12		
МС-45	1.020-1/83 7.1 100	МС-45	1	2.76	

1 Монтажные узлы, замаркированные на данном листе, см. серию 1.020-1/83 Вып. 6-1.
2 Накладные проступи укладываются по слою цементно-песчаного раствора М100

Инв.№ подл. | Подпись и дата | Взам. инв.№

Привязан

Инв.№

Провер.	Антонова		
Инж.тк.	Архипова		
Зав.гр.	Антонова		
Гл.констр.	Кузнецов		
Н.контр.	Бабикова		
Нач.отд.	Письман		

тп 901-3-264.89 КЖ

Здание станции обезжелезивания воды подземных источников с содержанием железа до 10 мг/л производительностью 40 тыс. м³/сут

Стадия	Лист	Листов
Р	29	

Схемы расположения лестничных маршей, проступей, площадок

ЦНИИЭП инженерного оборудования г. Москва

Копировал: Боброва

23802-02

Формат: А2

Альбом 2

Площадка ПМ1

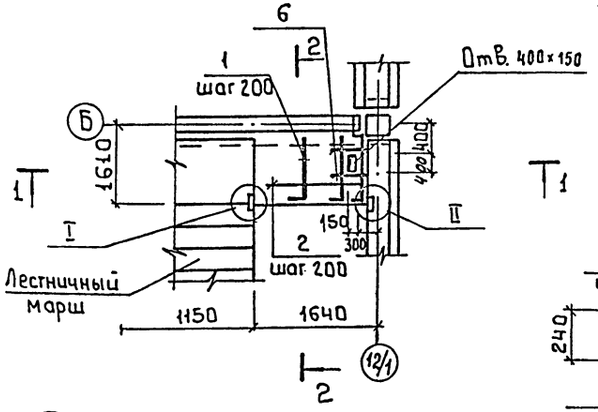

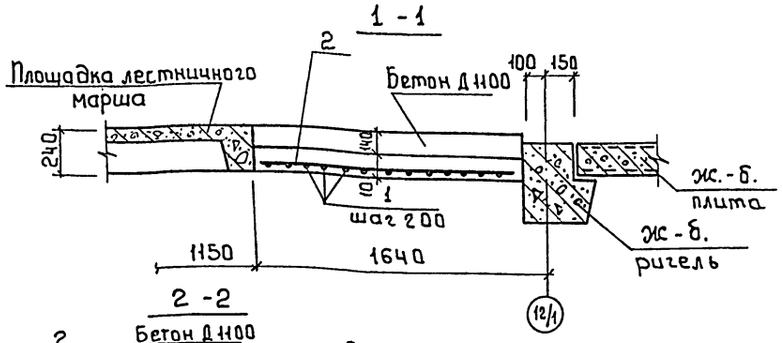

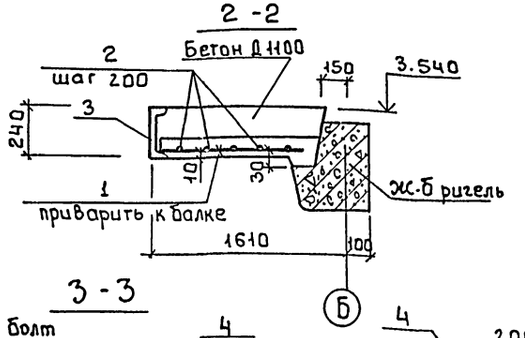

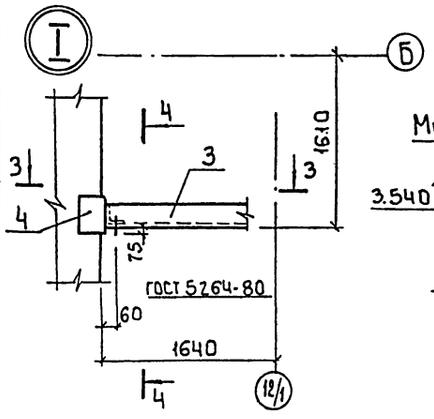

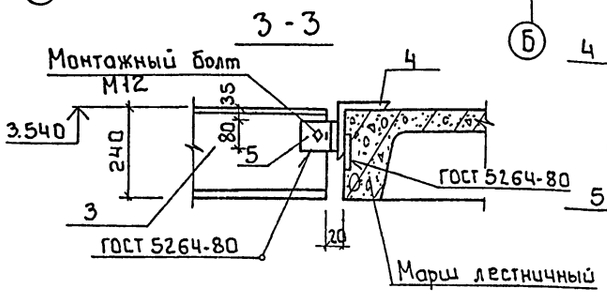

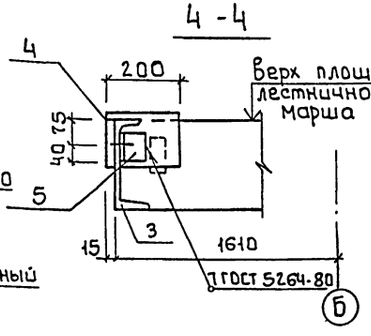

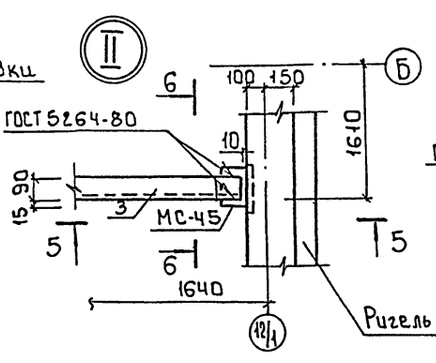

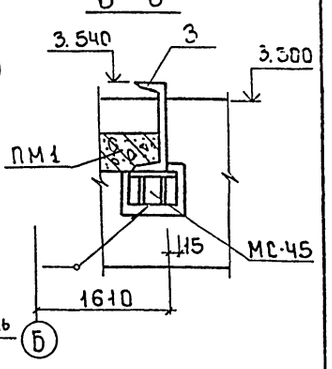

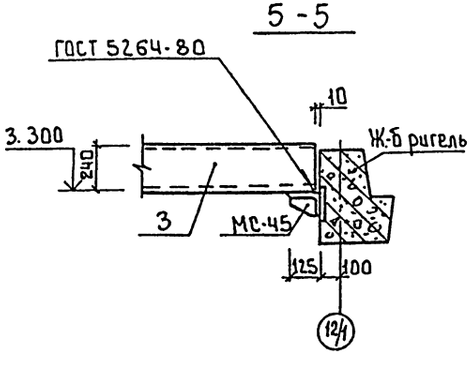

Спецификация монолитной ж.б лестничной площадки

Форма	Зона	Поз.	Обозначение	Наименование	Кол.	Примеч.
				ПМ1		
				Детали		
		1*		ф10 А-III ГОСТ 5781-82 в=1490		0.92кг
		2		ф8 А-III ГОСТ 5781-82 в=1500	7	0.6 кг
		3		Швеллер [24 ГОСТ 8240-72 в=1510 Вст3пс6 ГОСТ 535-79	1	36.7кг
		4		Уголок 140×140×10 ГОСТ 8509-86 Вст3пс6 ГОСТ 535-79 в=200	1	4.3кг
		5		Уголок 75×75×6 ГОСТ 8509-86 Вст3 ГОСТ 535-79 в=80	1	0.55кг
		6		ф8 А-III ГОСТ 5781-82 в=500	2	0.2 кг
				Материалы		
				Бетон В15, F50	0.17	м³

* Поз. 1 см. Ведомость деталей

Расход стали на один элемент, кг

Марка элемента	Изделия арматурные				Изделия закладные							Общий расход
	Арматура класса			Всего	Прокат марки						Всего	
	А-III				Вст3пс6			Вст3пс6-1				
	ГОСТ 5781-82				ГОСТ 8240-72			ГОСТ 8509-86				
	ф8	ф10	Итого		[24	Итого		∠140×10	∠75×6	Итого		
ПМ1	4.6	10.12	14.72	14.72	36.7	36.7		4.3	0.55	4.85	41.55	56.27

1 Соединительный элемент МС-45 см спецификацию на месте.

2 Сварку производить электродами типа Э42 ГОСТ 9467-75.

Ведомость деталей

N поз.	Эскиз
1	70 1420

Привязан	Провер.	Антонова	
	Инж. т к.	Архипова	
	Зав. гр.	Антонова	
	Гл. конст.	Кузнецов	
	Н. контр.	Бабицкая	
Инв. №	Нач. отд.	Письман	

т.п. 901-3-264.89 КЖ

Здание станции обезжелезивания воды подземных источников с содержанием железа до 10 мг/л, производительностью 40 тыс. м³/сут

Стадия	Лист	Листов
Р	30	

Площадка ПМ1

ЦНИИЭП инженерного оборудования г. Москва

23802-02

Копировал: Боброва

Формат: А2

Инв. № подл. | Подпись и дата | Взам. инв. №

Альбом 2

Схема расположения элементов венткамеры

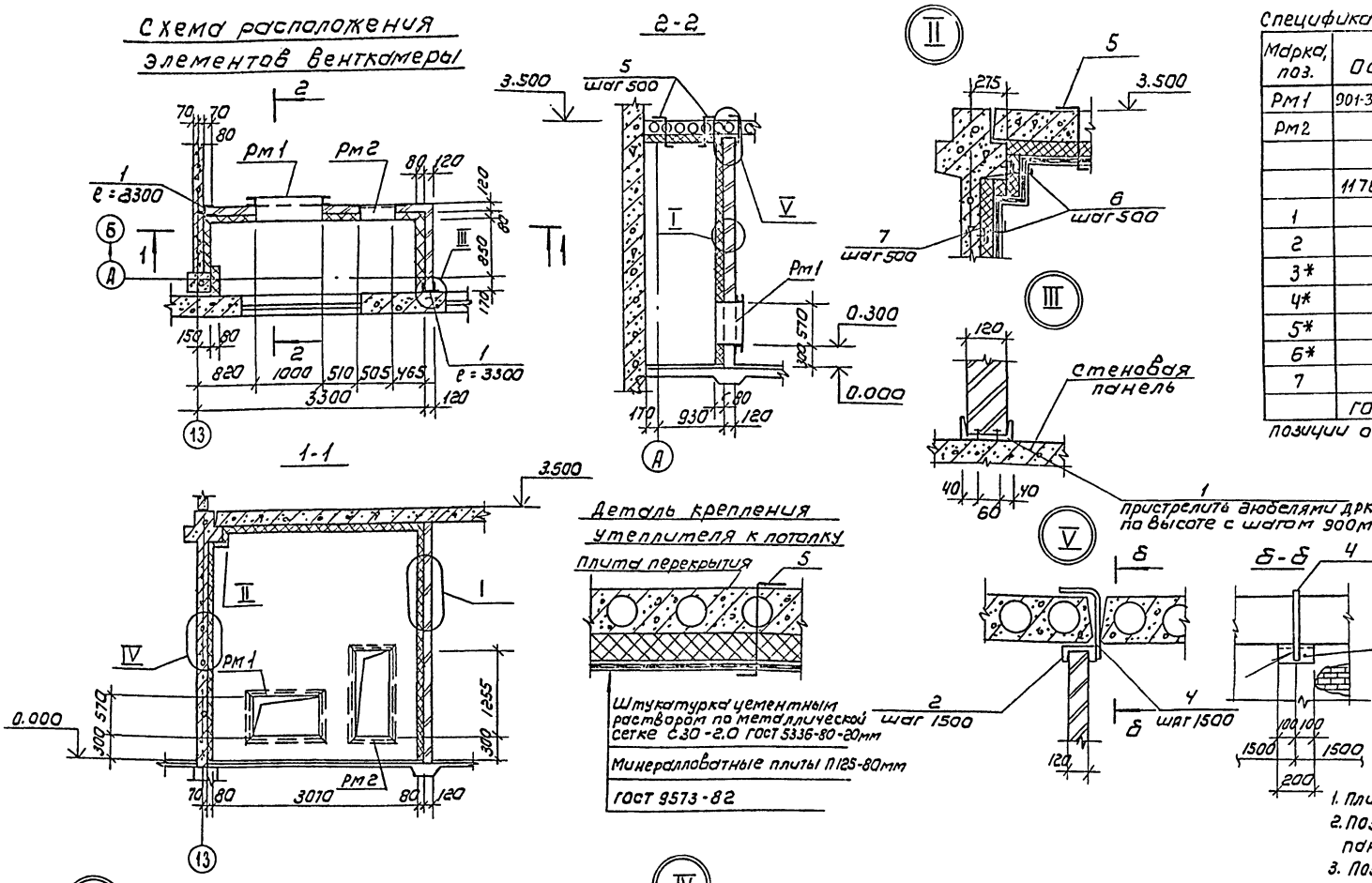

Спецификация к схеме расположения элементов венткамеры

Марка, поз.	Обозначение	Наименование	Кол	Масса ед. кг	Примечание
Рм1	901-3-264.89-КЖ.И.70.070	рама Рм1	1	64,2	
Рм2	-КЖ.И.70.080	рама Рм2	1	37,7	
		Соединительные элементы			
	11761.00.00.000	Дюбель ДРК-М10	60		
1		швеллер 14 ГОСТ 8240-72 / ВСТ3кп2 ГОСТ535-79 ℓ=3300	1	40.6	
2		швеллер 14 ГОСТ 8240-72 / ВСТ3кп2 ГОСТ535-79 ℓ=200	3	2.46	
3*		ф6АI ГОСТ 5781-82 ℓ=350	70	0.08	
4*		ф6АI ГОСТ 5781-82; ℓ=420	3	0.09	
5*		ф6АI ГОСТ 5781-82; ℓ=500	18	0.11	
6*		ф6АI ГОСТ 5781-82; ℓ=230	21	0.05	
7		полоса 6-2 4х80 ГОСТ 103-76 / ВСТ3кп2 ГОСТ 535-79 ℓ=150	21	2,51	
	ГОСТ 5336-80	сетка С30-2.0	10,5		м²

позиции отмеченные*, см. ведомость деталей.

Ведомость деталей

Поз.	Эскиз
3	250 / 100
4	280 / 150
5	370 / 130
6	150 / 80

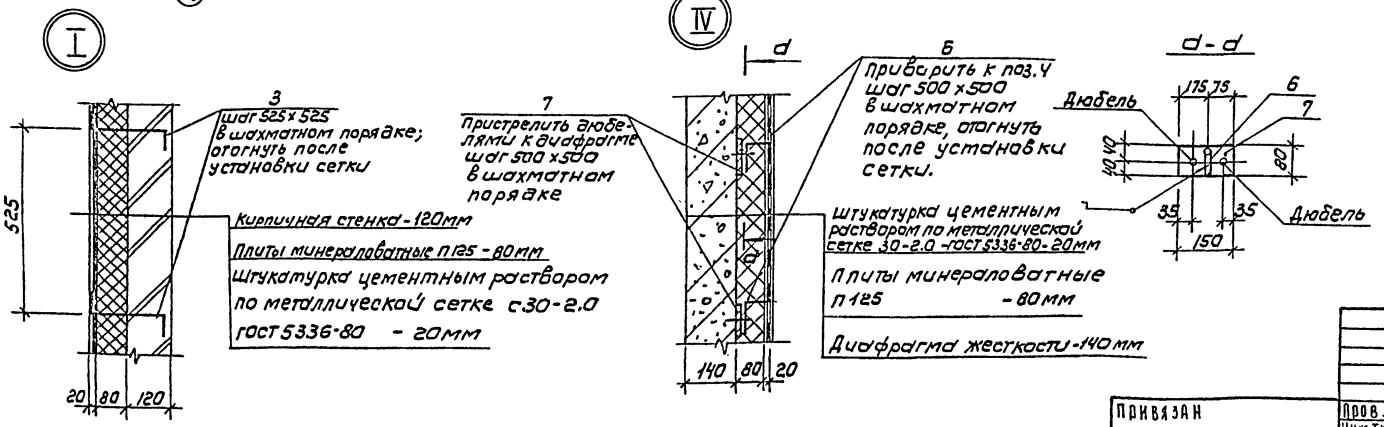

1. Плиты минераловатные П125 ГОСТ 9573-82.
2. Поз. 1 пристрелить дюбелями ДРК-10 к стеновой панели и диафрагме с шагом 1000 мм по высоте.
3. Поз. 4 заложить в шов между плитами перекрытия и приварить к поз. 2.
4. При возведении кирпичных перегородок в швы заложить поз. 3 в шахматном порядке с шагом 525мм. для крепления плит утеплителя.
5. Крепление плит утеплителя к колонне аналогично узлу IV.
6. Сварку производить электродами Э42 ГОСТ 9467-75
7. Все металлоконструкции окрасить масляной краской ГОСТ 8292-85 за 2 раза по грунтовке ГФ-021 ГОСТ 25129-82.

ТП 901-3-264.89 КЖ					
Пров.	Антонова		Здание станции обезжелезивания воды подземных источников с содержанием железа до 10 мг/л производительностью 40,0 тыс м³/сут	Стадия	Лист	Листов
Инж. I кат.	Архипова			Р	31	
Зав. гр.	Антонова					
Гл. констр.	Кузнецов		Схема расположения элементов венткамеры. Разрезы узлы.	ЦНИИЭП инженерного оборудования г. Москва		
Н. контр.	Бабиков					
Нач. отд.	Письман					

Привязан

Инв. №

Согласовано: Отд. ВГ Грачева

Инв. № подл. | Подпись и дата | Взам. инв. №

Копировал: Коршунова

Формат: А2

23802-02

Альбом 2

Схема расположения стеновых панелей и монолитных участков на отм. -0.500.

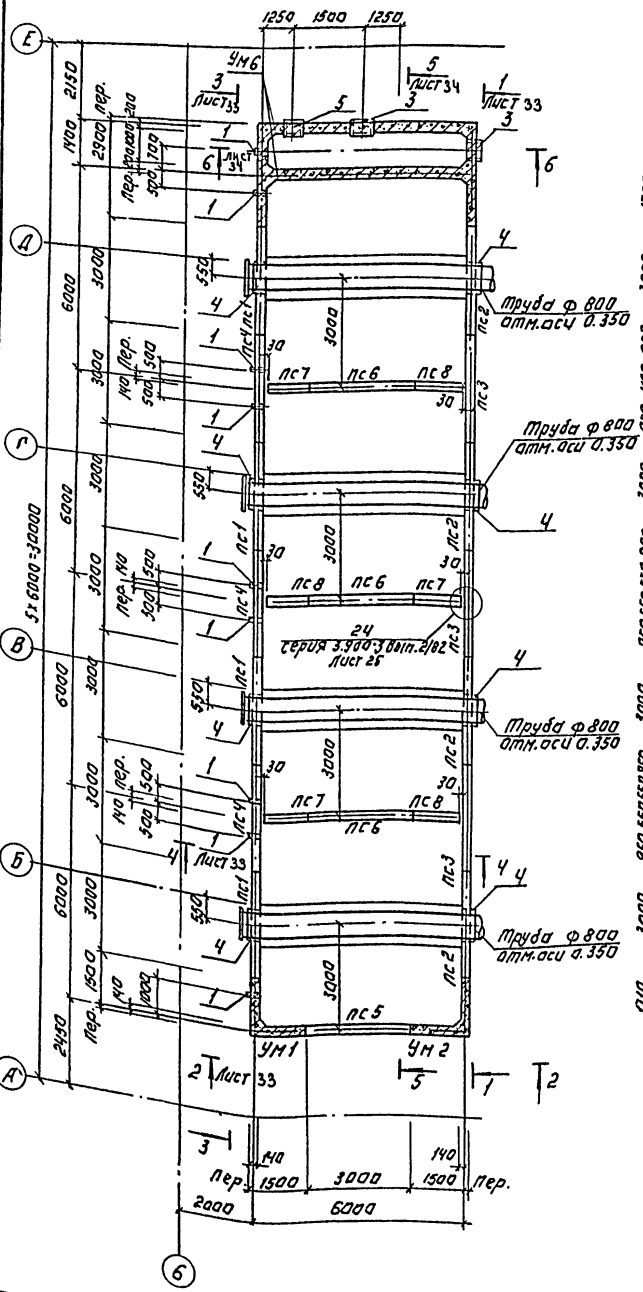

Схема расположения стеновых панелей и монолитных участков на отм. 4.500.

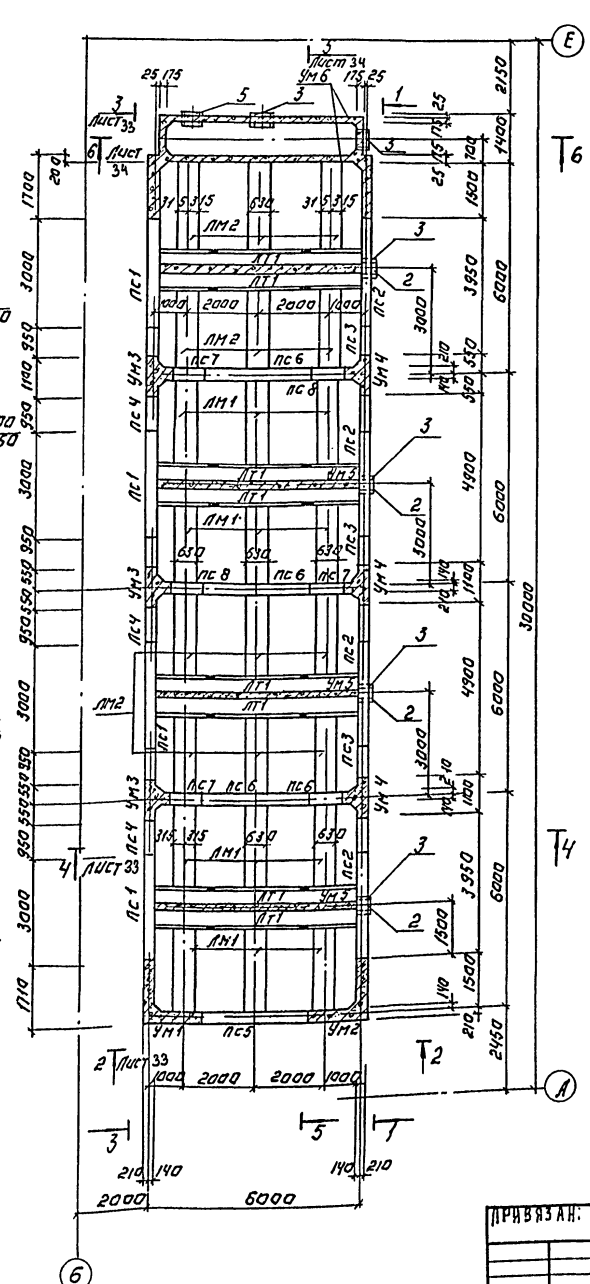

Спецификация к схемам расположения стеновых панелей и монолитных участков (начало).

Марка, поз.	Обозначение	Наименование	Кол. шт.	Масса ед. кг.	Примеч.
		Панель стеновая			
пс1	901-3-264.89-КЖ.И51.000	пс1-48-62-1	4	7300	
пс2	— 01	пс1-48-62-2	4	7300	
пс3	— 02	пс1-48-62-3	4	7300	
пс4	— 03	пс1-48-62-4	4	7300	
пс5	— 04	пс1-48-62-5	1	7300	
пс6	— 05	пс1-48-62-6	3	7300	
пс7	-КЖ.И52.000	пс1-48-62-а	3	3650	
пс8	— 01	пс1-48-62-б	3	3650	
		Участки монолитные			
Ум1	Листы 39; 40	Ум1	1		
Ум2	Листы 39; 40	Ум2	1		
Ум3	Листы 39; 40	Ум3	3		
Ум4	Листы 39; 40	Ум4	3		
Ум5	Листы 39; 40	Ум5	4		
Ум6	Листы 41; 42	Ум6	1		
Монолитные внище	Листы 35÷38		1		
лм1	901-3-264.89-КЖ.И50.010	Лоток металлический лм1	12	317.46	
лм2	- КЖ.И50.020	лм2	12	330.86	
лт1	- КЖ.И53.000	Элемент лотковый лт2-15-1	8	3050	
		ф 16 А III ГОСТ 5781-82 ℓ=300	108	0.47	
		ф 12 А III ГОСТ 5781-82 ℓ=250	144	0.22	

Схема расположения емкостей.

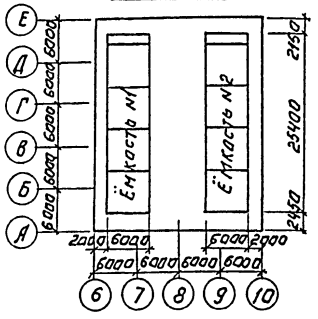

Экспликация отверстий.

Поз.	Обозначение
1	ф 100
2	ф 300
3	ф 600
4	ф 800
5	ф 500

СОГЛАСОВАНО:
ОТДЕЛ ВГ — Чичерина
ОТДЕЛ ЭАД — Гусева

ИНВ.№ ПОДЛ. | ПОДПИСЬ И ДАТА | ВЗАМ. ИНВ.№

ПРИВЯЗАН:

ИНВ.№

ПРОВЕРИЛ	АНТОНОВА	
ИНЖ. ПРАТ.	ДЕВЧЕВА	
ЗАВ. ГРУП.	АНТОНОВА	
ГЛ. КОНСТР.	КУЗНЕЦОВ	
Н. КОНТР.	БАБИКОВА	
НАЧ. ОТД.	ПИСЬМАН	

ТП 901-3-264.89 КЖ

ЗДАНИЕ СТАНЦИИ ОБЕЗЖЕЛЕЗИВАНИЯ ВОДЫ ПОДЗЕМНЫХ ИСТОЧНИКОВ С СОДЕРЖАНИЕМ ЖЕЛЕЗА ДО 10 МГ/Л. ПРОИЗВОДИТЕЛЬНОСТЬЮ 40 ТЫС. М3/СУТ.

ЕМКОСТЬ № 1. СХЕМЫ РАСПОЛОЖЕНИЯ СТЕНОВЫХ ПАНЕЛЕЙ И МОНОЛИТНЫХ УЧАСТКОВ.

СТАДИЯ	ЛИСТ	ЛИСТОВ
Р	32	

ЦНИИЭП ИНЖЕНЕРНОГО ОБОРУДОВАНИЯ г. МОСКВА

КОПИРОВАЛ: ЛОГИНОВА

ФОРМАТ: А2

23802-02

Альбом 2

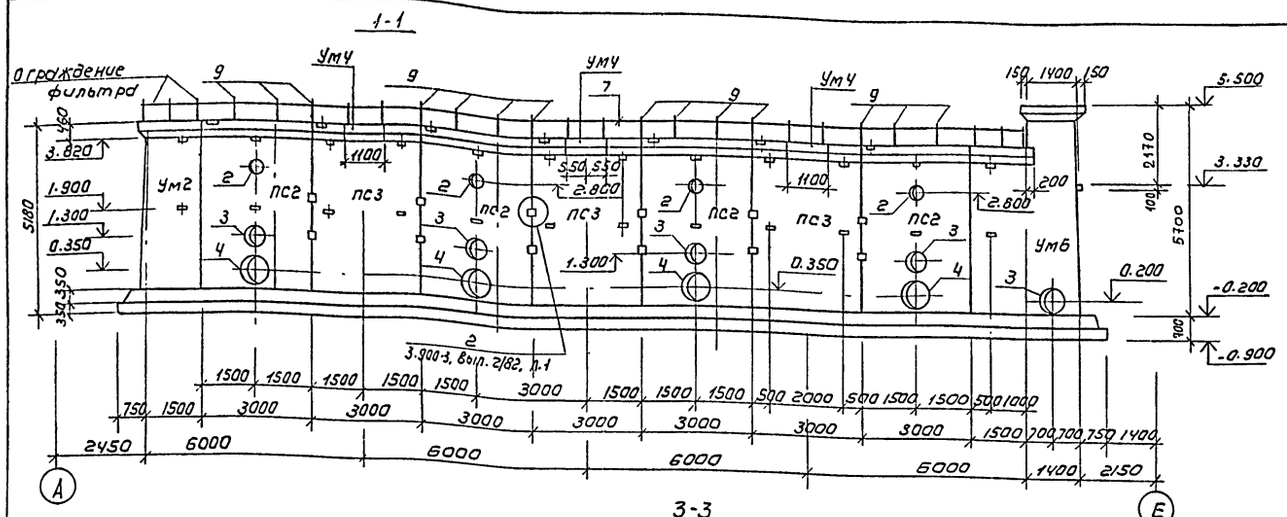

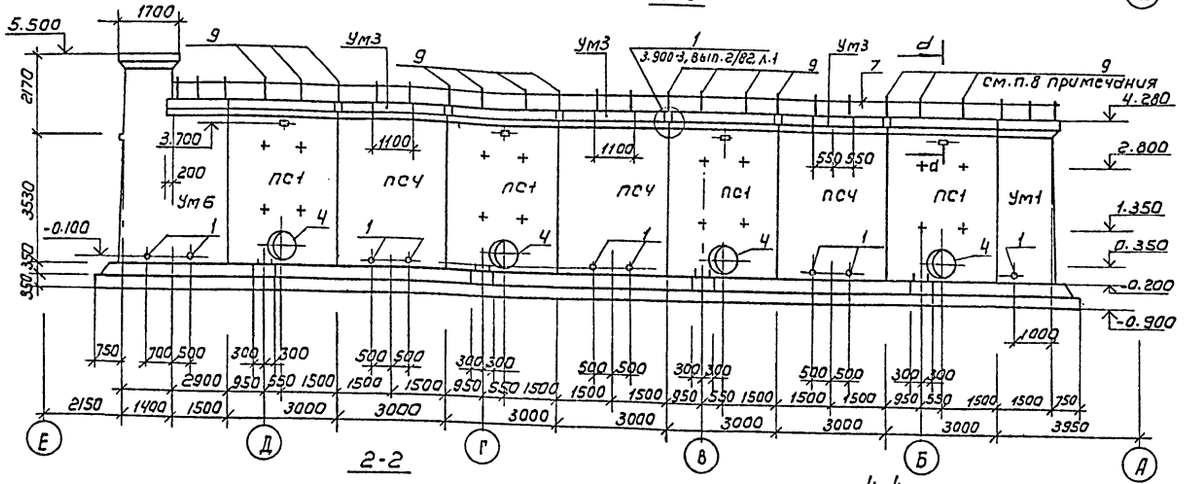

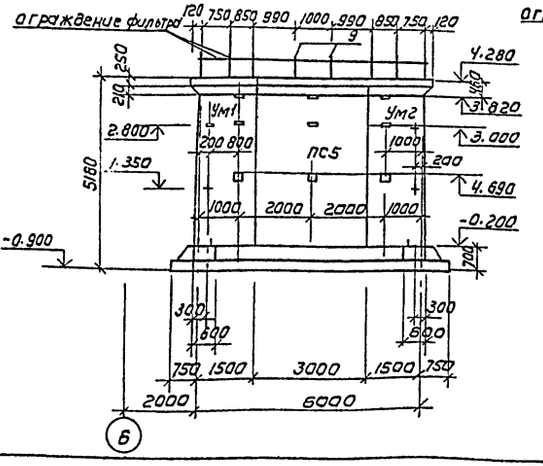

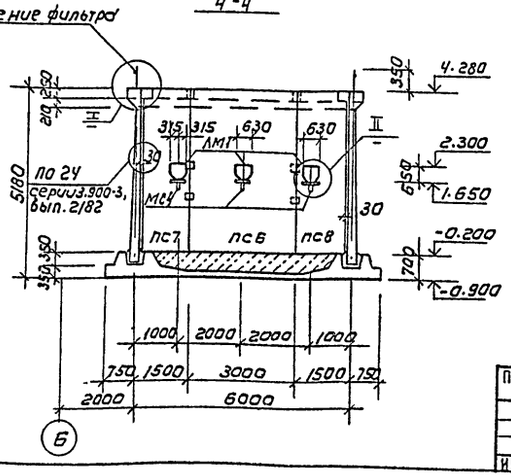

Спецификация к схемам расположения основных панелей и монолитных участков (окончание)

Марка, поз.	Обозначение	Наименование	Кол шт	Масса ед, кг	Примечание
МС4	901-3-264.89 - КЖ.И.50.040	Элемент соединительный МС4	24	8.04	
7		ф18АI ГОСТ5781-82 l общ:	54.8	2.0	пм.
8		Швеллер 16 ГОСТ8240-72 l=1200 / Вст3 пс6-1 ГОСТ535-79	4	17.04	
9		ф18АI ГОСТ5781-82 l=600	30	1.20	
10		ф8АIII ГОСТ5781-82 l=420	8	0.16	
11		Уголок 50х50х5-В-ГОСТ8509-86 / Вст3кп2 ГОСТ535-79 l=100	24	0,38	

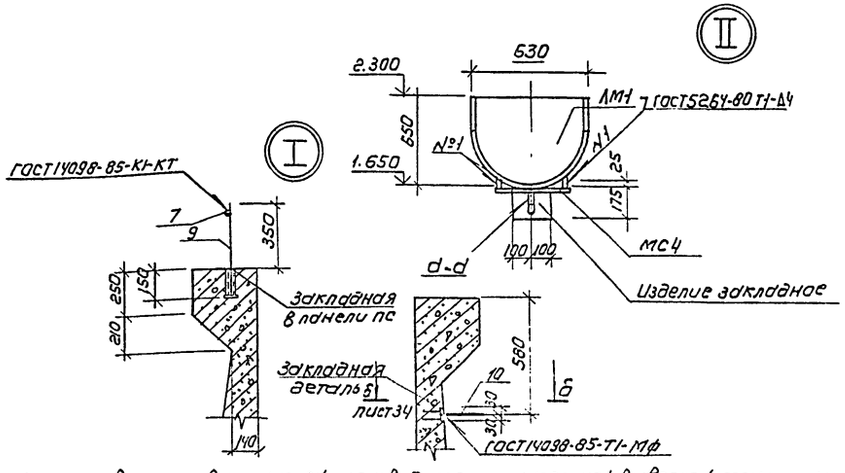

1. Установка стеновых панелей производится с тщательной выверкой горизонтальных и вертикальных осей.
2. Между собой панели крепятся путем сварки закладных деталей арматурными накладками по узлам 1 и 2 серии 3.900-3, вып. 2/82 с последующим замоноличиванием стыка цементно-песчаным раствором механизированным способом в соответствии с „Рекомендациями по замоноличиванию цементно-песчаным раствором стыков шпоночного типа в сборных железобетонных емкостных сооружениях" (см. серию 3.900-3. вып. 2/82). Т-образные стыки-гибкие, в виде шпонки, заполняемой тиоколовым герметиком „Гидром-2" по узлу 24 серии 3.900-3. вып. 2/82. Подробнее о материалах и способах производства работ по выполнению стыков см. серию 3.900-3.
3. Заделка стеновых панелей в паз днища производится по узлам 17, 18 серии 3.900-3. вып 2/82.
4. Днище и внутренние (к воде) поверхности стыков и монолитных участков стен торкретируются цементно-песчаным раствором за 2 раза на толщину 25 мм.
5. Коллектор ф800 заложить до бетонирования и монтажа лотков.
6. На листах КЖ-32 КЖ-42 разработана емкость N1, емкость N2 - зеркальное отражение емкости N1.
7. Разрезы 5-5; 6-6; узлы III ÷ VI см. лист КЖ-34.
8. При заполнении швов между панелями заложить в швы поз. 9 (12 шт.)
9. Значком „+" отмечены закладные детали под металлические площадки.
10. Подбетонка под емкости №1 и №2 разработана на листе КЖ-17.

ТП 901-3-264.89				КЖ	
Привязан	Провер.	Антонова	Задание станции обезжелезивания воды подземных источников с содержанием железа до 10 мг/л производительностью 40.0 тыс. м³/сут	Стадия	Лист	Листов
	Инж. II кат.	Левчева		Р	33	
	Зав. гр.	Антонова				
	Гл. констр.	Кузнецов	Емкость N1. Виды 1-1 ÷ 3-3. Разрез 4-4. Узлы I и II.	ЦНИИЭП инженерного оборудования г. Москва		
Инв. №	Н. контр.	Бабикова				
	Нач. отд.	Письман				

Копировал: Коршунова

Формат А2

23802-02

Согласовано: Отдел ВГ, Отдел ЗАА, Чичерина, Гусева

Инв. № подл. | Подпись и дата | Взам. инв. №

Альбом 2

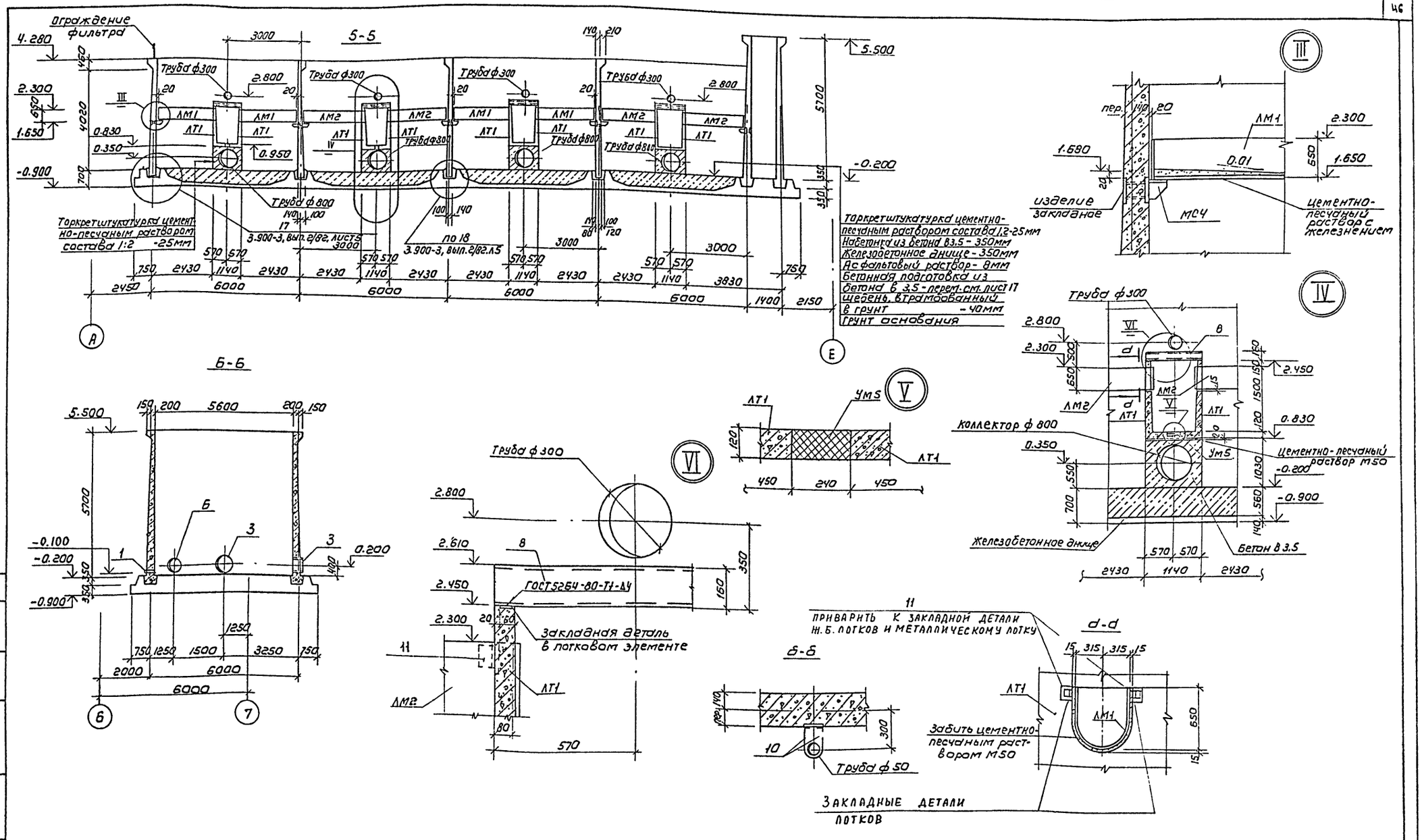

				ТП 901-3-264.89		КЖ
Привязан	Провер.	Антонова		Здание станции обезжелезивания воды подземных источников с содержанием железа до 10 мг/л, производительностью 40 тыс м³/сут	Стадия	Лист	Листов
	Инж. Прат	Левчева			Р	34	
	Зав. гр.	Антонова					
	Гл. конст	Кузнецов		Емкость N1. Разрезы 5-5; 6-6. Узлы III ÷ VI	ЦНИИЭП инженерного оборудования г. Москва		
Инв №	Н. контр.	Бабикова					
	Нач. отд	Письман					

Копировал: Коршунова. Формат: А2

23802-02

Согласовано. Отдел ВГ Чичерина

Инв № подл. | Подпись и дата | Взам инв №

Альбом 2

Опалубочный чертеж. План

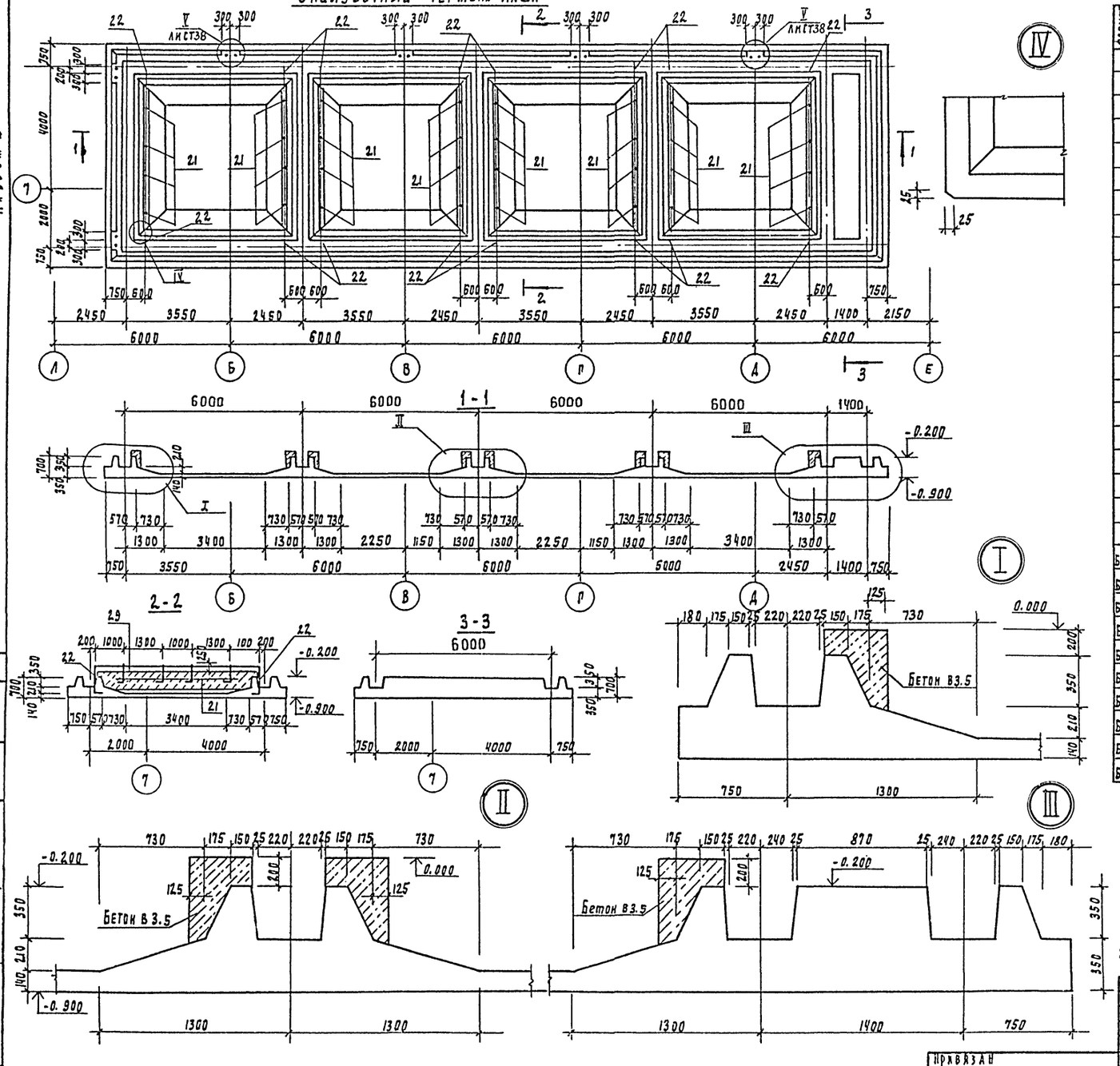

Спецификация к монолитному днищу (начало)

Формат	Зона	Поз	Обозначение	Наименование	Кол	Примеч
				Монолитное днище		
				Сборочные единицы		
				Пространственный каркас		
		1	901-3-264.89-КЖ.И. 60.100	КП1	18	
		2	-КЖ.И 60.200	КП2	6	
		3	-КЖ.И 60.300	КП3	4	
		4	-КЖ.И 60.400	КП4	1	
				Каркас плоский		
		5	-КЖ.И 60.010	КР5	52	
		6	-КЖ.И 60.020	КР6	16	
				Сетка арматурная		
		7	-КЖ.И. 60.030	С1	8	
		8	-КЖ.И. 60.040	С2	1	
		9	-КЖ.И 60.050	С3	10	
		10	-КЖ.И. 60.060	С4	6	
		11	-КЖ.И 60.070	С5	8	
		12		ЧС $\frac{8АIII-200}{5Вр1-300}$ 135×405 $\frac{525}{75}$ ГОСТ23279-85	4	
		13	-КЖ.И 60.080	С6	8	
		14	1.412.1-4.060	Изделие закладное МН1	12	
				Детали		
Б4		15		ф18АIII ГОСТ5781-82 ℓ=1500	80	3.0 кг
Б4		16		ф16АIII ГОСТ5781-82 ℓ=1150	144	1.8 кг
Б4		17		ф8АIII ГОСТ5781-82 ℓ=1500	48	0.6 кг
Б4		18		ф5ВрI ГОСТ6727-80 ℓ=1300	32	0.2 кг
Б4		19		ф12АIII ГОСТ5781-82 ℓ=690	52	0.6 кг
Б4		20*		ф5ВрI ГОСТ5781-82 ℓ=1000	32	0.2 кг
Б4		21*		ф8АIII ГОСТ5781-82 ℓ=700	32	0.3 кг
Б4		22*		ф8АIII ГОСТ5781-82 ℓ=1100	16	0.4 кг
Б4		23		ф5ВрI ГОСТ6727-80 ℓ=1450	30	0.2 кг
Б4		24		ф8АIII ГОСТ5781-82 ℓ=1450	72	0.6 кг

1. Позиции, отмеченные в спецификации „*" смотри ведомость деталей на листе КЖ-36
2. Узел V разработан на листе КЖ-38

ТП 901-3-264.89 КЖ

Провер.	Антонова		
Инж. I кат.	Певчева		
Зав. прул.	Антонова		
Гл. конст.	Кузнецов		
Н. контр.	Бабикова		
Нач. отд.	Писман		

Здание станции обезжелезивания воды подземных источников с содержанием железа до 10 мг/л производительностью 40 тыс. м3/сут.

Емкость N1. Днище монолитное. Опалубочный чертеж. План. Разрезы. Узлы. Спецификация (начало)

Стадия	Лист	Листов
Р	35	

ЦНИИЭП инженерного оборудования г. Москва

Привязан

Инв. №

Согласовано: Птаеа Вг Чичерина

Инв. № подл. | Подпись и дата | Взам. инв.

23802-02

Копировал Подлевская

Формат А2

Альбом 2

СХЕМА РАСПОЛОЖЕНИЯ КАРКАСОВ

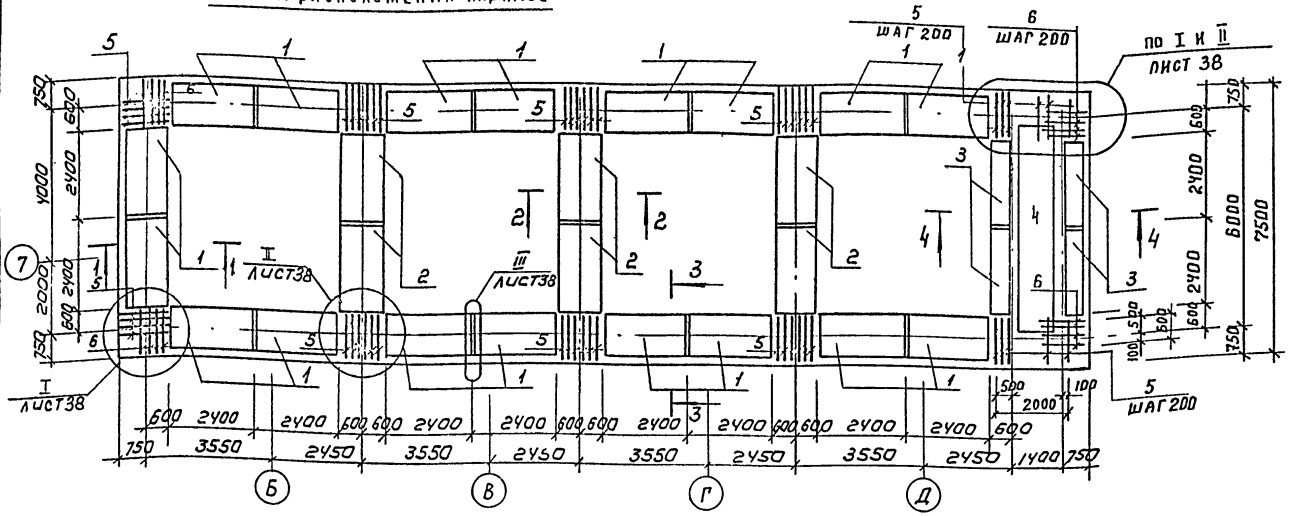

СХЕМА РАСПОЛОЖЕНИЯ НИЖНИХ СЕТОК

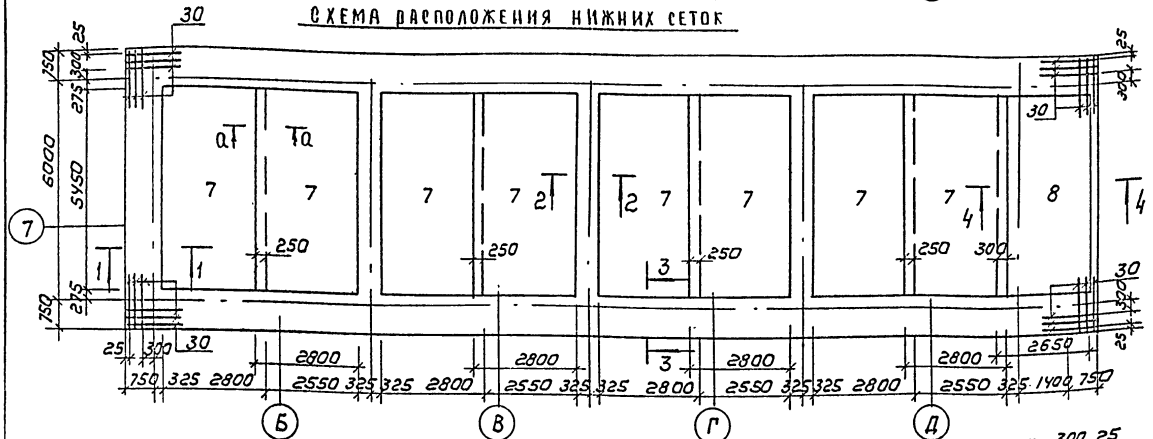

СХЕМА РАСПОЛОЖЕНИЯ ВЕРХНИХ СЕТОК



СПЕЦИФИКАЦИЯ К МОНОЛИТНОМУ ДНИЩУ (ОКОНЧАНИЕ)

Формат	Зона	Поз.	Обозначение	Наименование	Кол	Примечание
Б4		25		ф14А III ГОСТ 5781-82 ℓ=1290	9	1.6 кг
Б4		26		ф10А III ГОСТ 5781-82 ℓ=1200	3	0.7 кг
Б4		27		ф18А III ГОСТ 5781-82 ℓ=2680	60	5.4 кг
Б4		28		ф14А III ГОСТ 5781-82 ℓ=355	2	0.4 кг
Б4		29		ф8А III ГОСТ 5781-82 ℓ=5650	8	2.2 кг
Б4		30		ф10А III ГОСТ 5781-82 ℓ=1520	24	0.9 кг
Б4		31		ф20А III ГОСТ 5781-82 ℓ=1520	24	3.7 кг
				Материалы		
				Бетон В15	60,5	м³

а-а

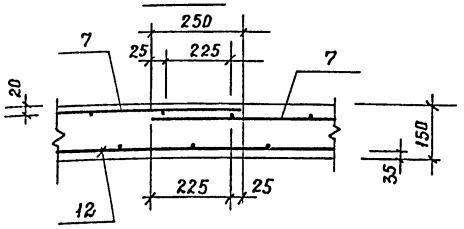

б-б

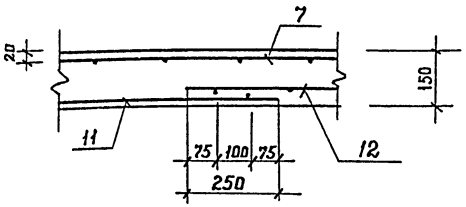

ВЕДОМОСТЬ ДЕТАЛЕЙ

Поз	Эскиз
20	500 / 500
21	100 / 600
22	100 / 1010

1. Сечения 1-1÷4-4 см. на листе КЖ-37
2. Защитный слой нижней арматуры днища - 35 мм остальной арматуры 20 мм.

Привязан	Провер.	Антонова	ТП 901-3-264.89	КЖ
	Инж. II кат.	Певчева		
	Зав. гр.	Антонова		
	Гл. констр.	Кузнецов		
	Н. контр.	Бабикова		
Инв. №	Нач. отд.	Письман		

Здание станции обезжелезивания воды подземных источников с содержанием железа до 10 мг/л производительностью 40,0 тыс м³/сут

Емкость №1

Днище монолитное. Армирование схемы расположения каркасов, нижних и верхних сеток. Спецификация (окончание)

Стадия	Лист	Листов
Р	36	

ЦНИИЭП инженерного оборудования г. Москва

Инв. № подл. | Подпись и дата | Взам. инв. №

Копировал: Коршунова

Формат: А2

Альбом 2

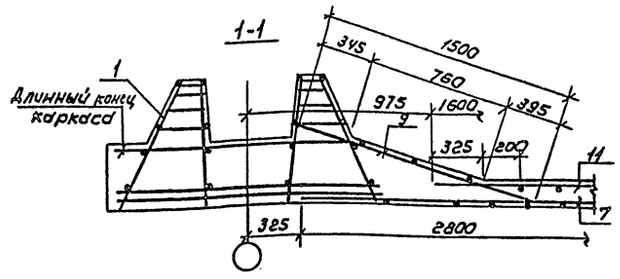

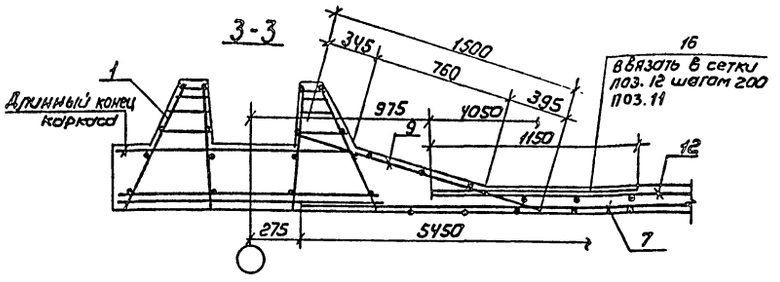

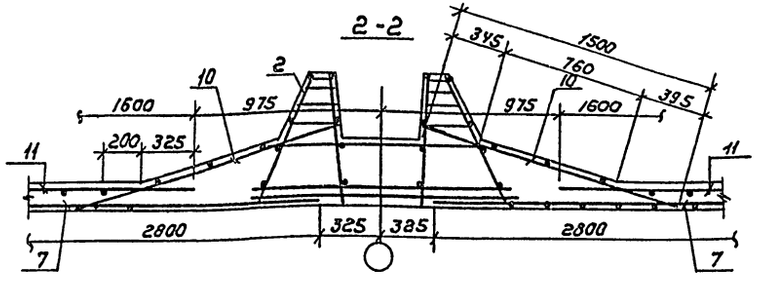

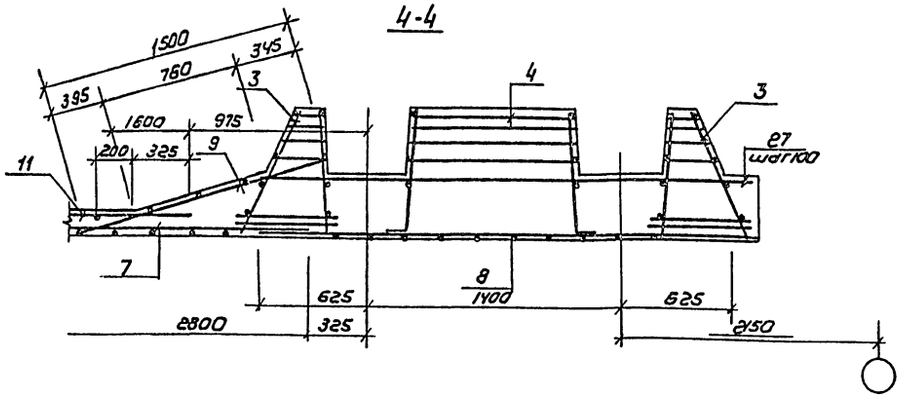

Ведомость расхода стали на элемент, кг

Марка элемента	Изделия арматурные											Всего	Изделия закладные							Всего	Общий расход
	Арматура класса												Прокат марки								
	Вр I		A-III										Ст3кп2								
	ГОСТ 6727-80		ГОСТ 5781-82										ГОСТ 24379.1-80		ГОСТ 19903-74		ГОСТ 5915-70				
	ф5	Итого	ф6	ф8	ф10	ф12	ф14	ф16	ф18	ф20	Итого		Болт М24	Итого	S=8	Итого	Гайка М24		Итого		
Днище монолитное	224.8	224.8	297.0	656.3	773.0	160.6	982.3	100.8	1423.6	1038.1	5431.7	5656.5	33.0	33.0	6.0	6.0	4.8		4.8	43.8	5700.3

1. Поз. 27 приварить во всех пересечениях к каркасам поз. 3 и 4 при помощи сварных клещей.
2. Позицию 29 приварить к выпускам арматуры (поз. 21 и поз. 22) после установки коллекторов.

				ТП 901-3-264.89		КЖ	
Привязан							
Инв.№	Пров.	Антонова		Здание станции обезжелезивания воды подземных источников с содержанием железа до 10 мг/л производительностью 40 тыс м³/сут. Емкость №4 Днище монолитное. Армирование сечения.	Стадия	Лист	Листов
	Инж. пров.	Певчева			Р	37	
	Зав. гр.	Антонова					
	Гл. констр.	Кузнецов			ЦНИИЭП инженерного оборудования г. Москва		
	Н. контр.	Бабикова					
	Нач. отд.	Письман					

Копировал: Коршунова Формат: А2

Инв.№ подл. | Подпись и дата | Взам. инв.№

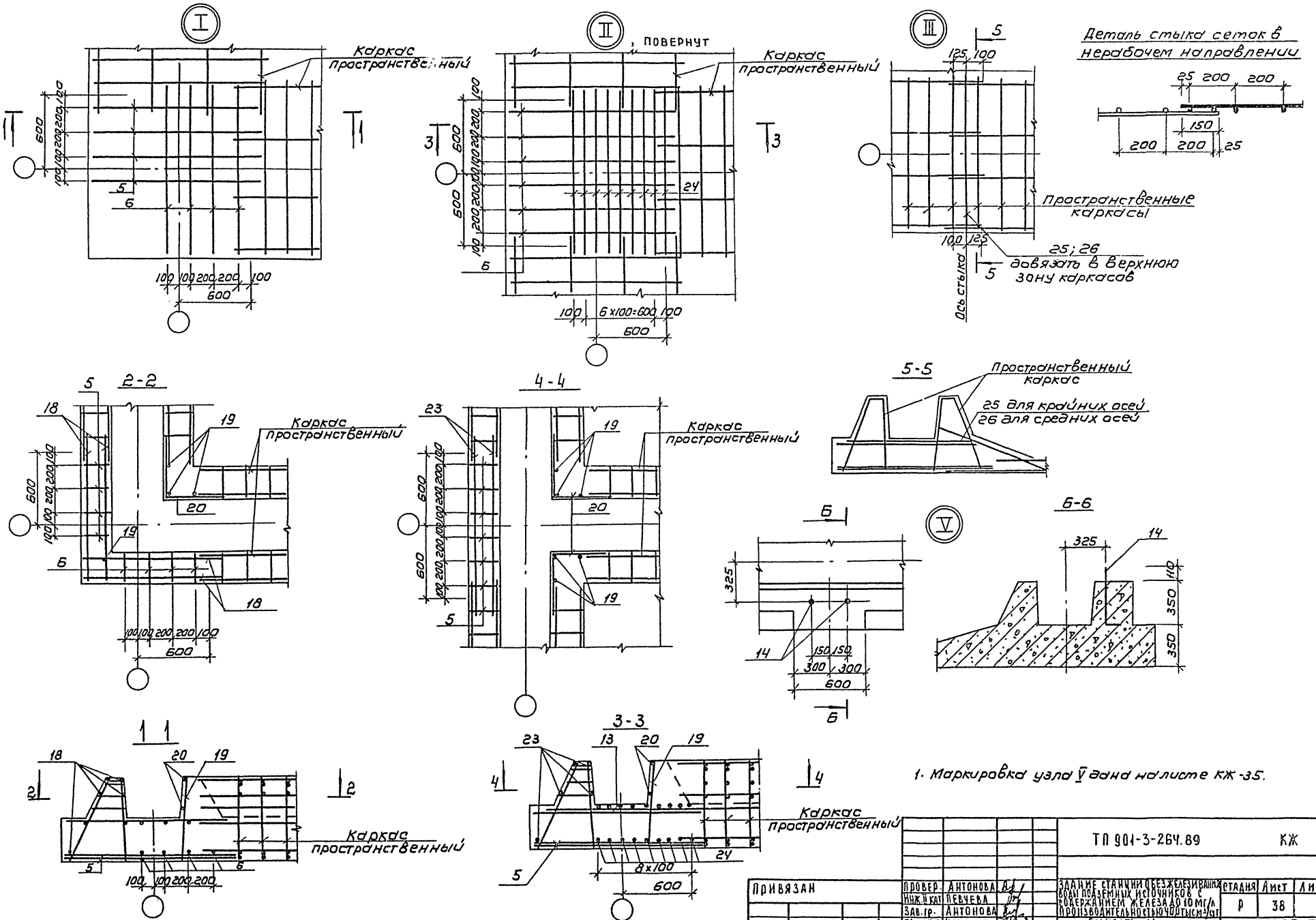

1. Маркировка узла V дана на листе КЖ-35.

				ТП 901-3-264.89		КЖ	
ПРИВЯЗАН	ПРОВЕР.	АНТОНОВА		ЗДАНИЕ СТАНЦИИ ОБЕЗЖЕЛЕЗИВАНИЯ ВОДЫ ПОДЗЕМНЫХ ИСТОЧНИКОВ С СОДЕРЖАНИЕМ ЖЕЛЕЗА ДО 10 МГ/Л ПРОИЗВОДИТЕЛЬНОСТЬЮ 40 ТЫС М³/СУТ	СТАДИЯ	ЛИСТ	ЛИСТОВ
	ИНЖ. II КАТ	ПЕВЧЕВА			Р	38	
	ЗАВ. ГР.	АНТОНОВА					
	ГЛ. КОНСТ.	КУЗНЕЦОВ		ЕМКОСТЬ №1 ДНИЩЕ МОНОЛИТНОЕ. АРМИРОВАНИЕ. УЗЛЫ I÷III; V	ЦНИИЭП ИНЖЕНЕРНОГО ОБОРУДОВАНИЯ г. МОСКВА		
	Н. КОНТР.	БАБИКОВА					
ИНВ №	НАЧ. ОТД.	ПИСЬМАН					

Копировал: Коршунова

Формат: А2

23802-02

АЛЬБОМ 2

ИНВ. № ПОДЛ. | ПОДПИСЬ И ДАТА | ВЗАМ. ИНВ №

Альбом 2

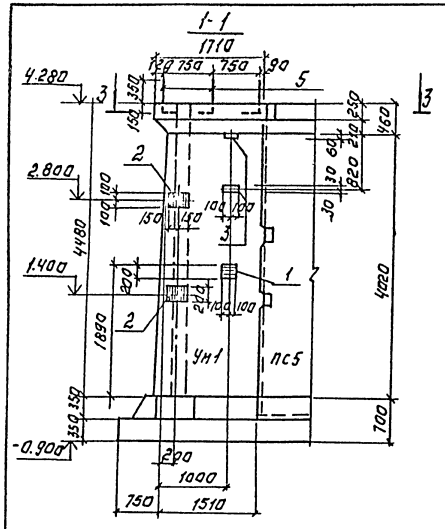

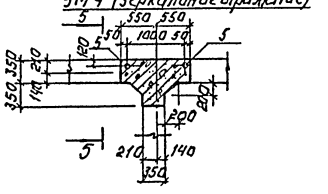

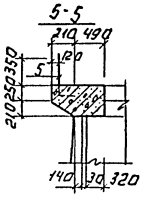

Ведомость деталей.

Поз	Эскиз
5	500, 100
8	1800, 1800
9	1800, 120, 1800
10	1640, 120
11	1640, 120
12	от 1400 до 1640 через 36
13	от 1400 до 1640 через 36, 100
14	150, 1400, 150
15	от 340 до 1840 через 14, 120, 120
16	214, 100, 214
17	230, 640, 640
18	220, 40, 40
19	150, 200, 100, 95°, 140, 200, 150

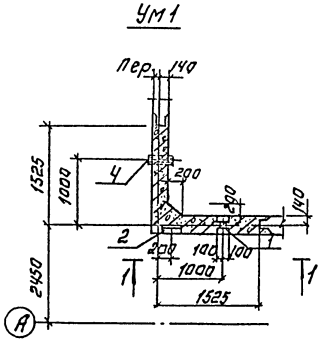

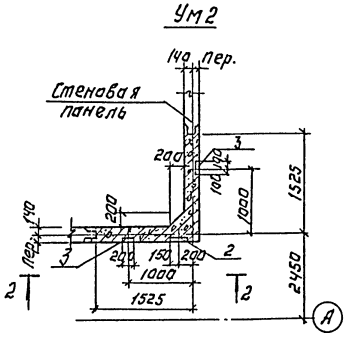

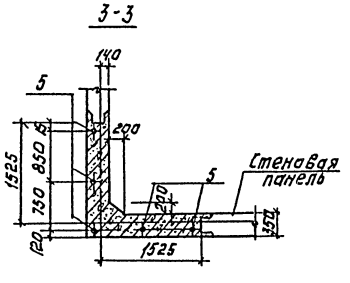

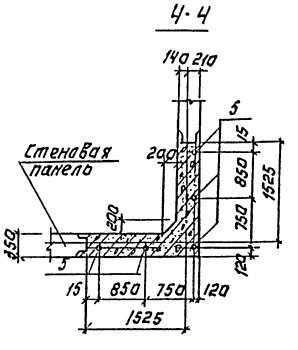

Спецификация элементов монолитных участков Ум1÷Ум5 (начало)

Формат	Зона	Поз.	Обозначение	Наименование	Кол	Примечание
				Ум 1 - 1 шт.		
				Сборочные единицы		
		1	1.400-15.81.210-16	Изделие закладное МН 400-4-2	1	
		2	150-29	МН 137-6	2	
		3	110-08	МН 103-6	2	
		4	5.900-2 ТМ 90-02	Сальник Ду 100 ℓ=300	1	
				Детали		
БЧ	5*			Ф 18 А I ℓ=600	5	1.20 кг
БЧ	6			Ф 10 А III ℓ=4820	24	2.97 кг
БЧ	7			Ф 12 А III ℓ=1350	16	1.20 кг
БЧ	8*			Ф 16 А III ℓ=3600	3	5.68 кг
БЧ	9*			ℓ=1900	6	3.00 кг
БЧ	10*			Ф 12 А III ℓ=3280	4	2.91 кг.
БЧ	11*			ℓ=1740	8	1.55 кг
БЧ	12*			ℓср=3050	16	2.71 кг
БЧ	13*			ℓср=1625	32	3.11 кг
БЧ	14*			Ф 16 А III ℓ=1430	3	2.26 кг
БЧ	15*			Ф 12 А III ℓср=900	18	0.80 кг
БЧ	16*			Ф 6 А I ℓ=1200	12	0.27 кг
				Материалы.		
				Бетон В15, F100, W4	3.4	м³
				Ум 2 - 1 шт.		
				Сборочные единицы		
				Поз. 1; 2 см. Ум 1		
		3	1.400-15.81.110-08	Изделие закладное МН 103-6	4	
				Детали.		
				Поз. 5÷16 см. Ум 1		
				Материалы		
				Бетон В15, F100, W4	3.4	м³

1. Позиции, отмеченные знаком „*" см. Ведомость деталей.
2. Арматура выполняется из горячекатанной стали по ГОСТ 5781-82.

Согласовано:
ГИП А.Б. Шнурина
ГИП А.Э.А. Гусева

Инв. № подл. | Подпись и дата | Взам. инв. №

Привязан:

Инв. №

Провер.	Антонова		
Инж. вкл.	Певчева		
Зав. груп.	Антонова		
Гл. констр.	Кузнецов		
Н. контр.	Баенкова		
Нач. отд.	Письман		

Т.П. 901-3-264.89 КЖ

Заделка стыков при железобетонных ребристых перекрытиях одноэтажных производственных зданий с мостовыми кранами грузоподъемностью 5 т. Пролетом 6 м. Выпуск 1

Емкость N 1 Участки монолитные Ум1÷Ум5. Опалубочные чертежи. Спецификация (начало)

Стадия	Лист	Листов
Р	39	

ЦНИИЭП инженерного оборудования г. Москва

Копировал: Логинова

Формат: А2

23802-02

Альбом 2

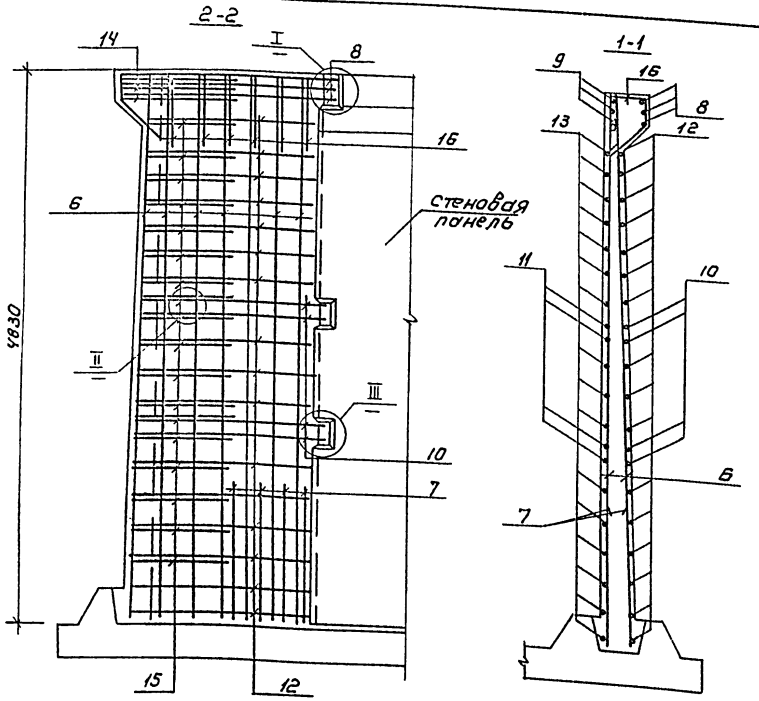

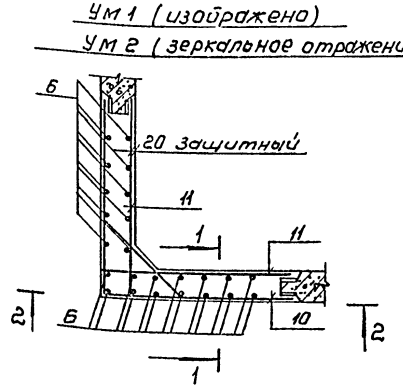

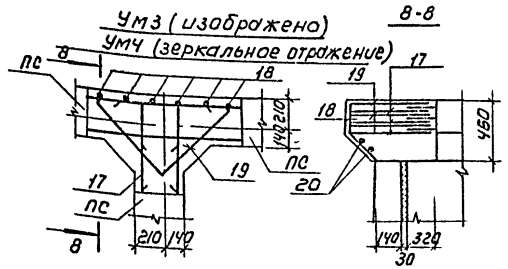

Спецификация элементов монолитных участков Ум1÷Ум5 (окончание)

Формат	Зона	Поз.	Обозначение	Наименование		Кол	Примеч.
				Ум3-3шт; Умч-3шт			
				Детали			
БЧ		5*		ф18 AI	ℓ=600	2	1.2кг
БЧ		17*		ф14 AIII	ℓ=1570	3	1.9кг
БЧ		18*		ф6 AI	ℓ=500	6	0.11кг
БЧ		19*		ф14 AIII	ℓ=2100	3	2.54кг
БЧ		20		ф6 AI	ℓ=900	2	0.2кг
				Материалы			
				Бетон В15; F100; W4		0.2	м³
				Ум5 - 4шт			
				Детали			
БЧ		21		ф10 AIII	ℓ=220	80	0.15кг
БЧ		22		ф10 AIII	ℓ=6500	4	4.01кг
				Материалы			
				Бетон В15, F100; W4		0.16	м³

Позиции, отмеченные знаком „*", см. ведомость деталей на листе КЖ-39.

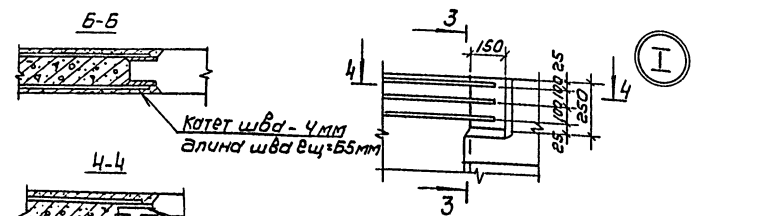

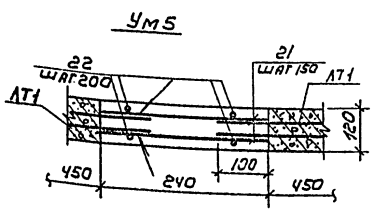

Марка элемента	Изделия арматурные								Всего	Изделия закладные							Всего	Общий расход
	Арматура класса A-I, ГОСТ 5781-82			Арматура класса A-III, ГОСТ 5781-82						Арматура класса A-III, ГОСТ 5781-82			Прокат марки В ст 3, ГОСТ 2590-71	ГОСТ 19903-74			ГОСТ 3262-75		
	ф6	ф18	Итого	ф10	ф12	ф14	ф16	Итого		ф8	ф12	Итого	Круг ф7	S=6	S=8	S=10	Труба 150×4.5		
Ум1	3.24	6.0	9.24	71.28	200.52		41.82	313.62	322.86	0.2	2.5	2.7	0.39	1.2	8.0	10.4	5.4	28.09	350.95
Ум2	3.24	6.0	9.24	71.28	200.52		41.82	313.62	322.86	0.4	2.5	2.9	—	2.4	8.4	8.6	—	22.3	345.16
Ум3	1.05	2.4	3.45			13.31		13.31	16.76									-	16.76
Умч	1.05	2.4	3.45			13.31		13.31	16.76									-	16.76
Ум5				28.04				28.04	28.04										28.04

1. Стержни поз. 15 приварить к стержням поз. 10 и 12 остальные соединения арматуры - вязаные.
2. Арматура выполняется из горячекатаной стали по ГОСТ 5781-82.
3. В месте прохода сальника арматуру вырезать и приварить к корпусу сальника.
4. В Ум3 ÷ Ум5 все соединения стержней арматуры между собой выполняются сваркой в нахлестку односторонними швами.

Привязан

Инв. №

Провер.	Антонова		
Инж. пкат	Певчева		
Зав. гр.	Антонова		
Гл. контр.	Чанцов		
Н. контр.	Бабикова		
Нач. ота	Письман		

ТП 901-3-264.89 КЖ

Здание станции обезжелезивания воды подземных источников с содержанием железа до 10 мг/л, производительностью 40 тыс. м³/сут. Емкость N1

Стадия: Р | Лист: 40 | Листов:

Участки монолитные Ум1÷Ум5 Армирование. Спецификация. (Окончание)

ЦНИИЭП инженерного оборудования г. Москва

Копировал: Коршунова Формат: А2

23802-02

Инв. № подл. | Подпись и дата | Взам. инв. №

Альбом 2.

Опалубочный чертеж УМ6 на отм. 3.400.

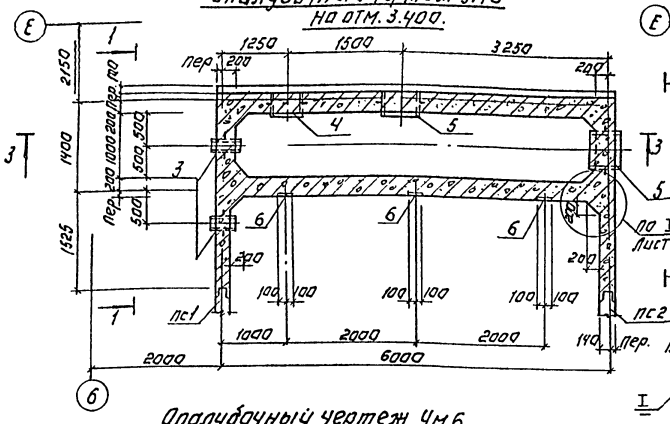

Опалубочный чертеж УМ6 на отм. 5.500.

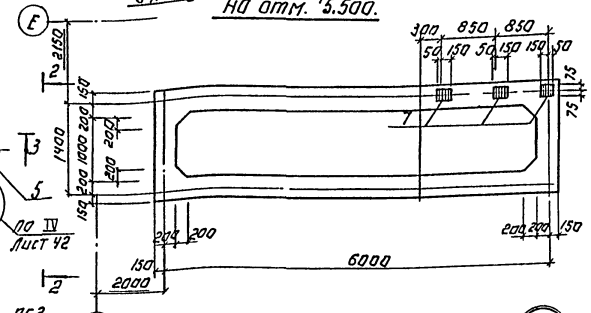

Опалубочный чертеж УМ6. на отм. 4.280.

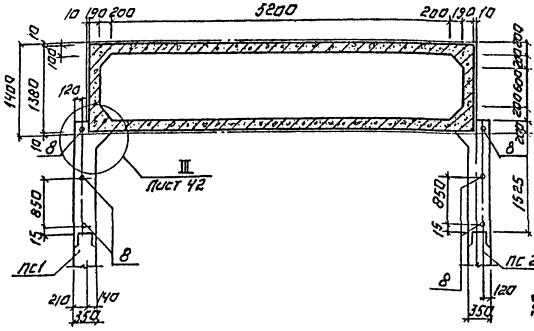

3-3

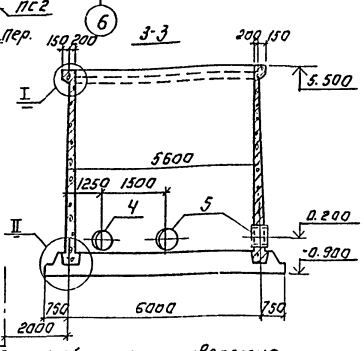

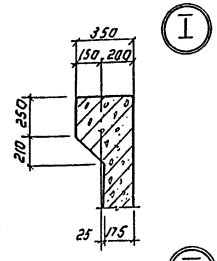

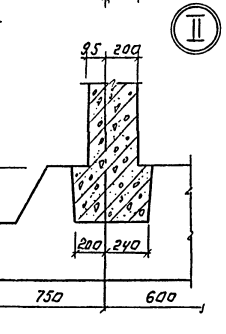

Деталь обрамления отверстия дополнительной арматурой.

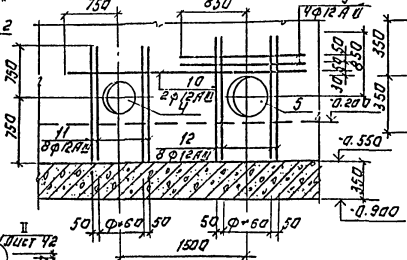

1-1

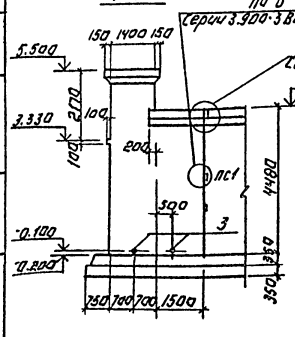

2-2

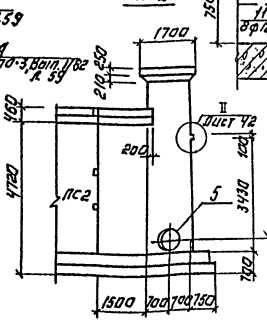

Деталь обрамления отверстия

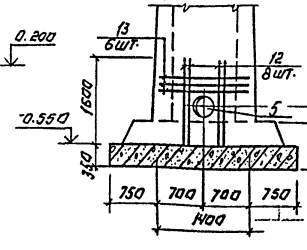

Экспликация отверстий.

Поз.	Диаметр трубы
3	Ф 100
4	Ф 500
5	Ф 600

Спецификация элементов участка монолитного УМ6 (начало)

Формат	Зона	Поз.	Обозначение	Наименование	Кол.	Примеч.
				Сборочные единицы.		
				Сетки арматурные		
		1	901-3-264.89 - КЖ.И.61.010	СК1	4	135.6кг
		2	-01	СК2	8	63.26кг
		3	5.900-2 ТМ 90-02	Сальник Ду 100 ℓ=300	2	
		4	5.900-2 ТМ 90-10	Сальник Ду 500 ℓ=300	1	
		5	5.900-2 ТМ 90-11	Сальник Ду 600 ℓ=300	2	
		6	1.400-15.81.210-16	Изделие закладное МН 204-2	3	
		7	120-50	МН 113-3	3	
				Детали		
БЧ	8*			Ф 18 А I ГОСТ 5781-82 ℓ=600	6	1.2кг
БЧ	9			Ф 12 А III ГОСТ 5781-82 ℓ=1700	4	1.51кг
БЧ	10			ℓ=3100	2	2.75кг
БЧ	11			ℓ=1500	8	1.33кг
БЧ	12			ℓ=1600	16	1.42кг
БЧ	13*			ℓ=1800	6	1.6кг
БЧ	14*			Ф 8 А I ГОСТ 5781-82 ℓ=540	31	0.21кг
БЧ	15*			Ф 6 А I ГОСТ 5781-82 Рабич	12.2	п.м.
БЧ	16*			ℓ=1170	94	0.26кг
БЧ	17*			Ф 16 А III ГОСТ 5781-82 ℓ=1600	12	2.36кг
БЧ	18*			ℓ=2060	12	3.25кг
БЧ	19*			ℓ=3670	24	4.78кг
БЧ	20*			Ф 12 А III ГОСТ 5781-82 ℓср=1050	108	0.93кг
БЧ	21*			ℓср=1480	108	1.31кг
БЧ	22*			ℓср=2620	52	2.32кг
БЧ	23*			Ф 12 А III ГОСТ 5781-82 ℓ=2100	260	1.44кг
БЧ	24			Ф 12 А III ГОСТ 5781-82 ℓ=6000	32	5.32кг
БЧ	25*			Ф 16 А III ГОСТ 5781-82 ℓ=1280	6	2.21кг
БЧ	26*			ℓ=2400	6	3.78кг
БЧ	27			ℓ=2100	6	3.31кг

1. Наружные поверхности камеры затереть цементно-песчаным раствором. Внутренние поверхности камеры оштукатурить цементно-песчаным раствором состава 1:2 с последующим железнением.
2. Позиции, отмеченные «*» см. ведомость деталей лист КЖ-42.
3. В местах установки сальников. Арматуру разрезать, отогнуть и приварить к корпусу сальников. Отверстия обрамить дополнительной арматурой.
4. Армирование узлов III и IV см. лист КЖ-42.

Согласовано:

Инв. № подл. | Подпись и дата | Взам. инв. №

					ТП 901-3-264.89	КЖ	
Гип	Антонова				Здание станции вентиляционной с шахтами для забора воздуха и выброса загрязненного воздуха производительностью 40 тыс. м³/сут.	Стадия	Лист	Листов
Инж.	Лебчева					Р	41	
Зав. гр.	Антонова							
Гл. конс.	Кузнецов				Емкость №1 УМ6. Участок монолитный. Опалубочный чертеж. Спецификация. (начало)	ЦНИИЭП инженерного оборудования г. Москва		
Н. контр.	Рабкина							
Нач. отд.	Писоман							

Привязан:

Инв. №

Копировал: Логинова

Формат: А2

23822-02

Альбом 2

Схема расположения сеток в стенах.

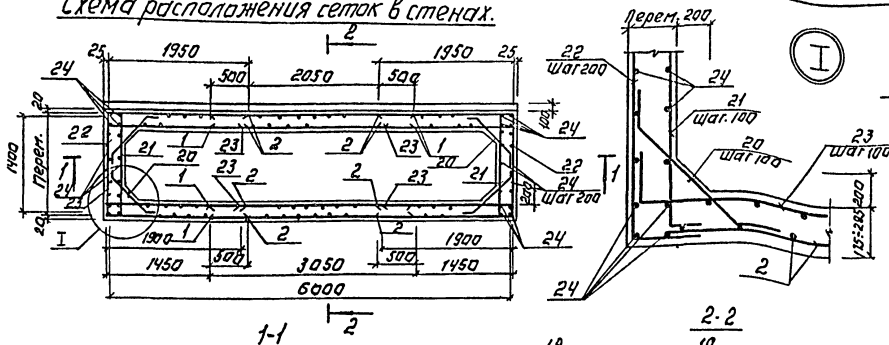

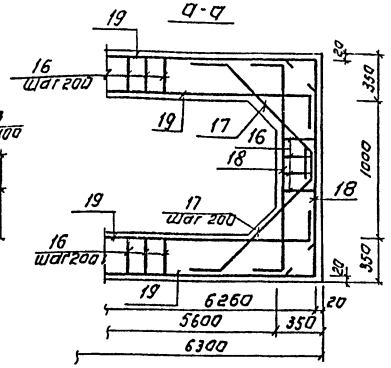

Спецификация элементов участка монолитного Ум 6 (окончание)

Формат	Зона	Поз.	Обозначение	Наименование	Кол.	Примеч.
Б4		28		ф12 AIII ГОСТ 5781-82 ℓ=2200	16	1.95 кг
Б4		29		ф12 AIII ГОСТ 5781-82 ℓср=1010	36	0.91 кг
Б4		30		ℓ=2025	64	1.80 кг
Б4		31		ф10 AIII ГОСТ 5781-82 ℓ=4820	28	2.97 кг
Б4		32		ф12 AIII ГОСТ 5781-82 ℓ=1350	24	1.20 кг
				Материалы		
				Бетон 15	24.1	м³

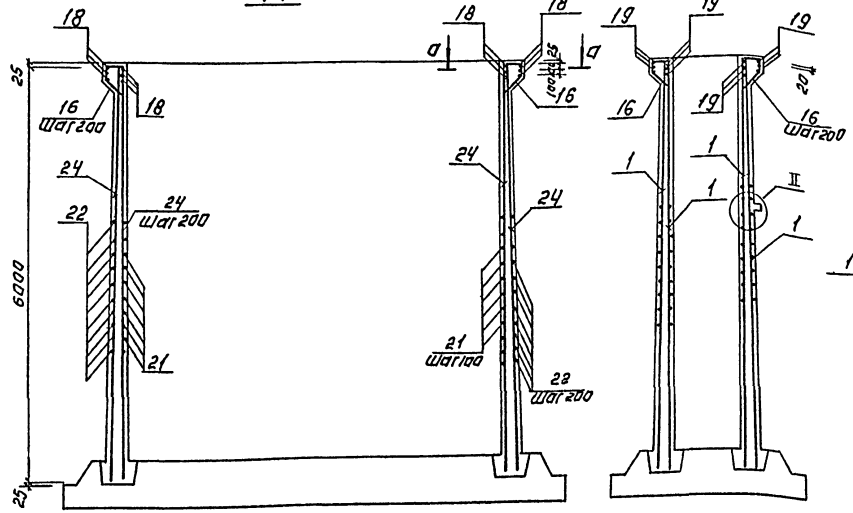

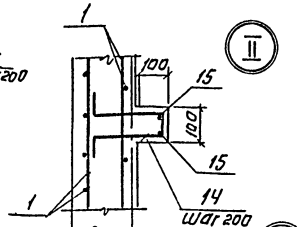

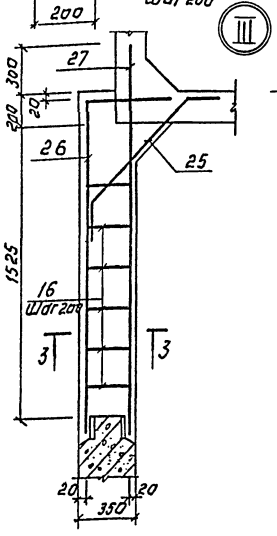

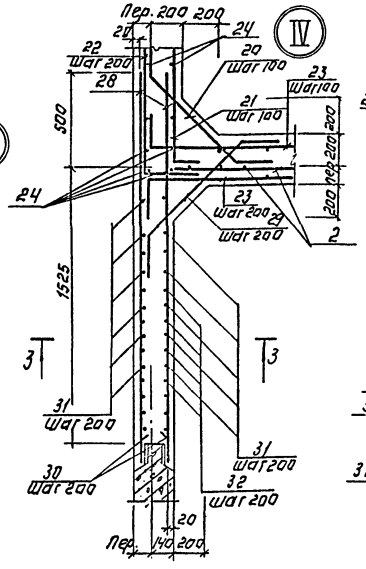

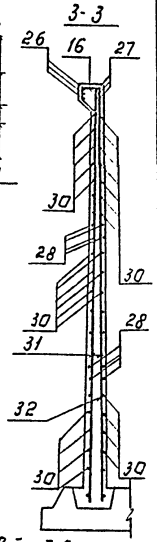

Ведомость деталей.

Поз.	Эскиз.
8	100
13	1400
14	80
16	
15	Общая
17	1200
18	1660
19	3470
20	от 680 до 1020
21	Перем.
22	1300÷1540
23	1900
25	980
26	1800
29	от 840 до 980 через 14

1. Маркировка узлов II и IV дана на листе КЖ-41.
2. Позиции, отмеченные *; см. Ведомость деталей.

Ведомость расхода стали на элемент, кг.

Марка элемента	Изделия арматурные								Изделия закладные								Общий расход
	Арматура класса							Всего	Прокат марки В ст.3							Всего	
	A-I			A-III													
	ГОСТ 5781-82								ГОСТ 19903-74			ГОСТ 8560-71			ГОСТ 8509-72		
	Ф6	Ф8	Итого	Ф8	Ф10	Ф12	Ф16	Итого			Итого			Итого			
									δ=6	δ=10		·7	·15		Уголок 56×4-5		
Вахтовая камера	149.1	7.2	116.9	7.4	117.4	2348.5	237.8	2711.1	2828.0	4.2	47.0	51.2	0.8	25.8	26.8	10.8	323	84.4	182.5	205.3	3033.3

ПРИВЯЗАН:

ИНВ. №

ТП 901-3-264.89		-КЖ
Провер.	Антонова	
Инж. т. к.	Левчева	
Зав. груп	Антонова	
Гл. конс.	Кузнецов	
Н. контр.	Бабкова	
Нач. отд.	Лисьман	

Здание стационарной станции водоразборных колонок. Ковер железобетонный сборный. Производительностью 40 тыс. куб. м/сут.

Монолитный участок монолитным Ум 6. Армирование. Спецификация. (Окончание)

Стадия	Лист	Листов
Р	42	

ЦНИИЭП инженерного оборудования г. Москва

Копировал: Логинова

Формат: А2

23802-02

Альбом 2

Схема расположения плит перекрытия на отм. 0.000

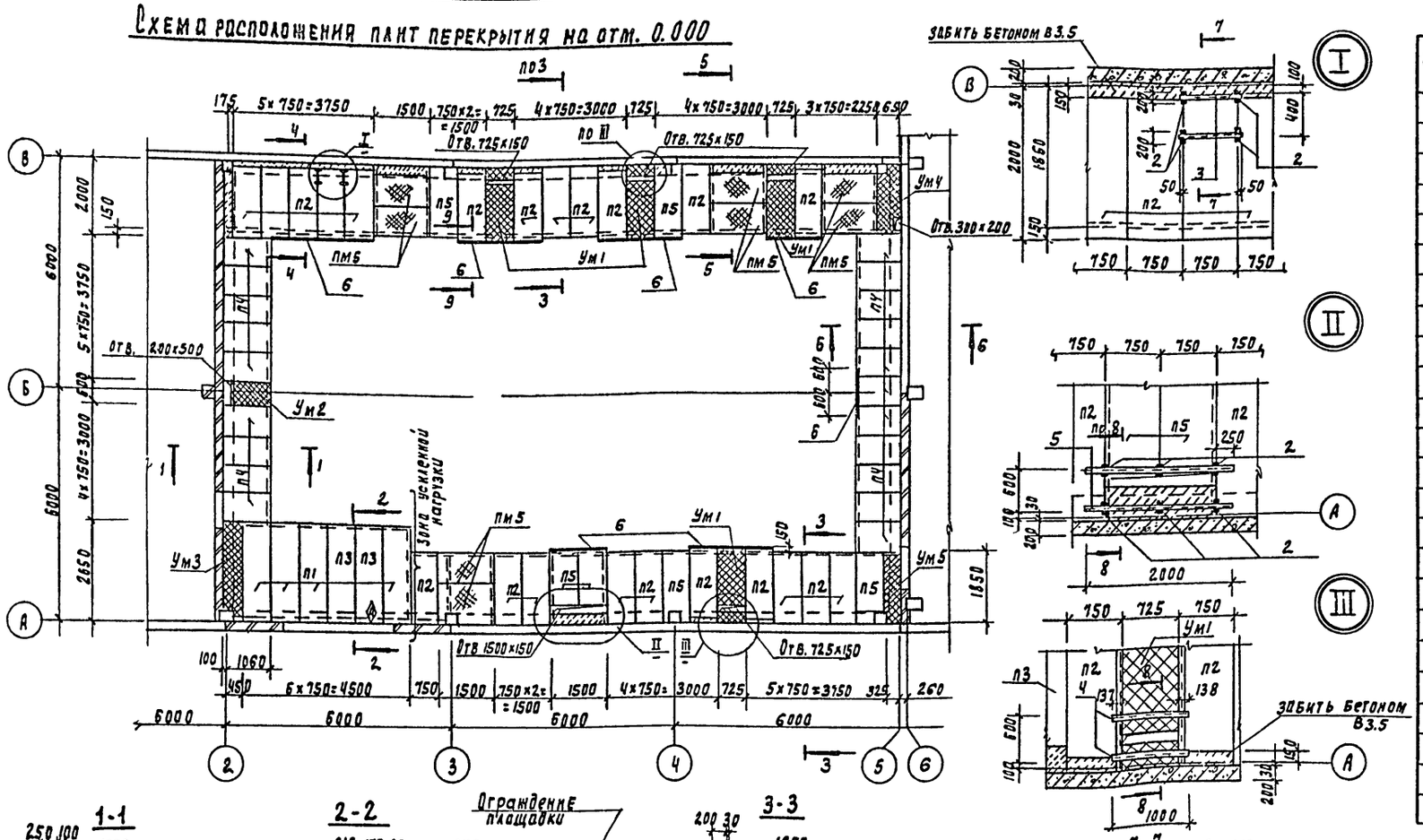

Спецификация к схеме расположения плит перекрытия

Марка поз	Обозначение	Наименование	Кол	Масса ед. кг	Прим.
П1	3.006.1-2.87.2-20	Плита П20д-3	4	640	
П2	-14	П14д-3	22	310	
П3	901-3-264.89-кж.н. 44.000	П20д-3-1	2	640	
П4	3.006.1-2.87.2-7	П7д-3	20	150	
П5	-10	П10д-3	6	190	
		Участки монолитные			
Ум1	лист кж-44	Ум1	4		
Ум2	лист кж-44	Ум2	1		
Ум3	лист кж-44	Ум3	1		
Ум4	лист кж-44	Ум4	1		
Ум5	лист кж-44	Ум5	1		
1	Анкер	ф6АI гост5781-82 l=420	65	0.1	
2	1.400-15.В1.410-01	Изделие закладное мн 401-2	10	1.3	
3		Швеллер 20 гост 8240-72 / Вст3пс6-1 гост 535-79 l=800	2	14.72	
4		Швеллер 20 гост 8240-72 / Вст3пс6-1 гост 535-79 l=1000	8	18.40	
5		Швеллер 20 гост 8240-72 / Вст3пс6-1 гост 535-79 l=2000	2	36.80	
6	1.400-15.В1.540-01	Изделие закладное мн 540	13.7	8.5	п.м.
		Площадка металлическая			
ПМ5	1.450.3-31 2.1.1.0.0-07	ПМХШ-15.8	8	56.4	
		Бетон В3.5	1.3	м³	

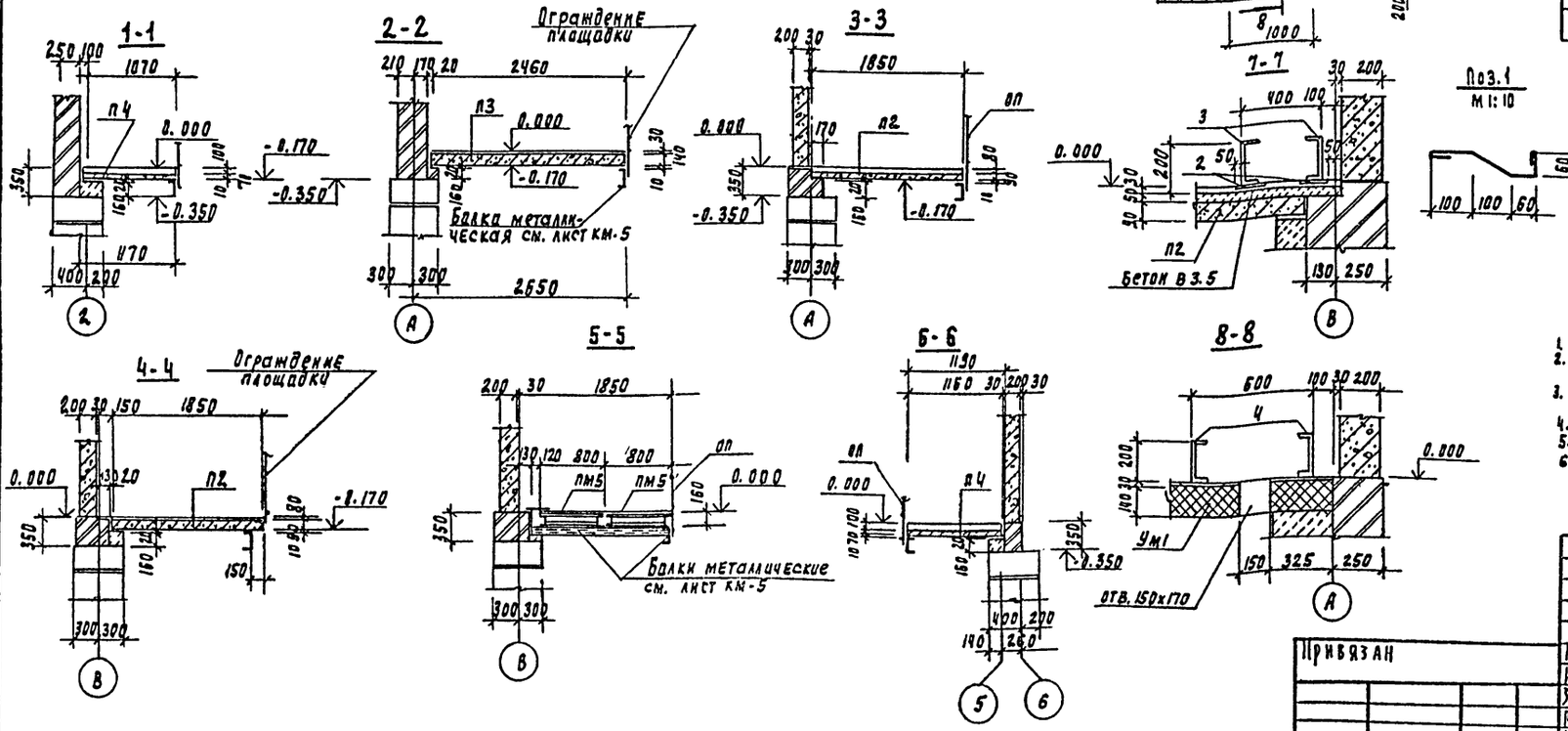

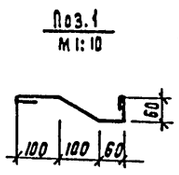

Деталь анкеровки плит

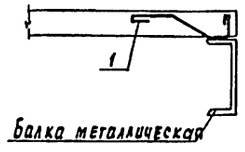

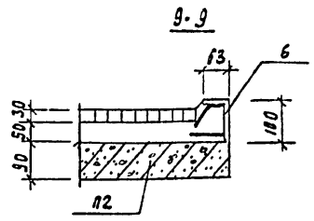

1. Плиты монтировать по свежеуложенному цементно-песчаному раствору
2. При опирании плит на металлические балки в швы плит заложить анкера с приваркой их к балкам согласно детали анкеровки плит.
3. Швы между плитами тщательно забить бетоном В12.5 на мелком заполнителе.
4. Плиты связать между собой через петли вязальной проволокой.
5. Поз. 3 ÷ 5 приварить к закладным деталям
6. Расчетная нагрузка, на перекрытие -3.92 кПа, в зоне усиленной нагрузки- 19.6 кПа

Согласовано	Отдел БГ	Чичерина		
	Отдел ЗАД	Русева		
Взам. инв.				
Подпись и дата				
Инв. № подл.				

ТП 901-3-264.89 КМ

Провер.	Антонова		
Инж. Плат	Левчева		
Зав. пруд	Антонова		
Рл. конст	Кузнецов		
Н. контр.	Бабикова		
Нач. отд.	Письман		

Здание станции обезжелезивания воды подземных источников с содержанием железа до 10 мг/л производительностью 40 от. м³/сут

Насосное отделение. Схема расположения плит перекрытия на отм. 0.000.

Стадия	Лист	Листов
Р	43	

ЦНИИЭП инженерного оборудования г. Москва

23802-02

Копировал Подлевская

Формат А2

Альбом 2

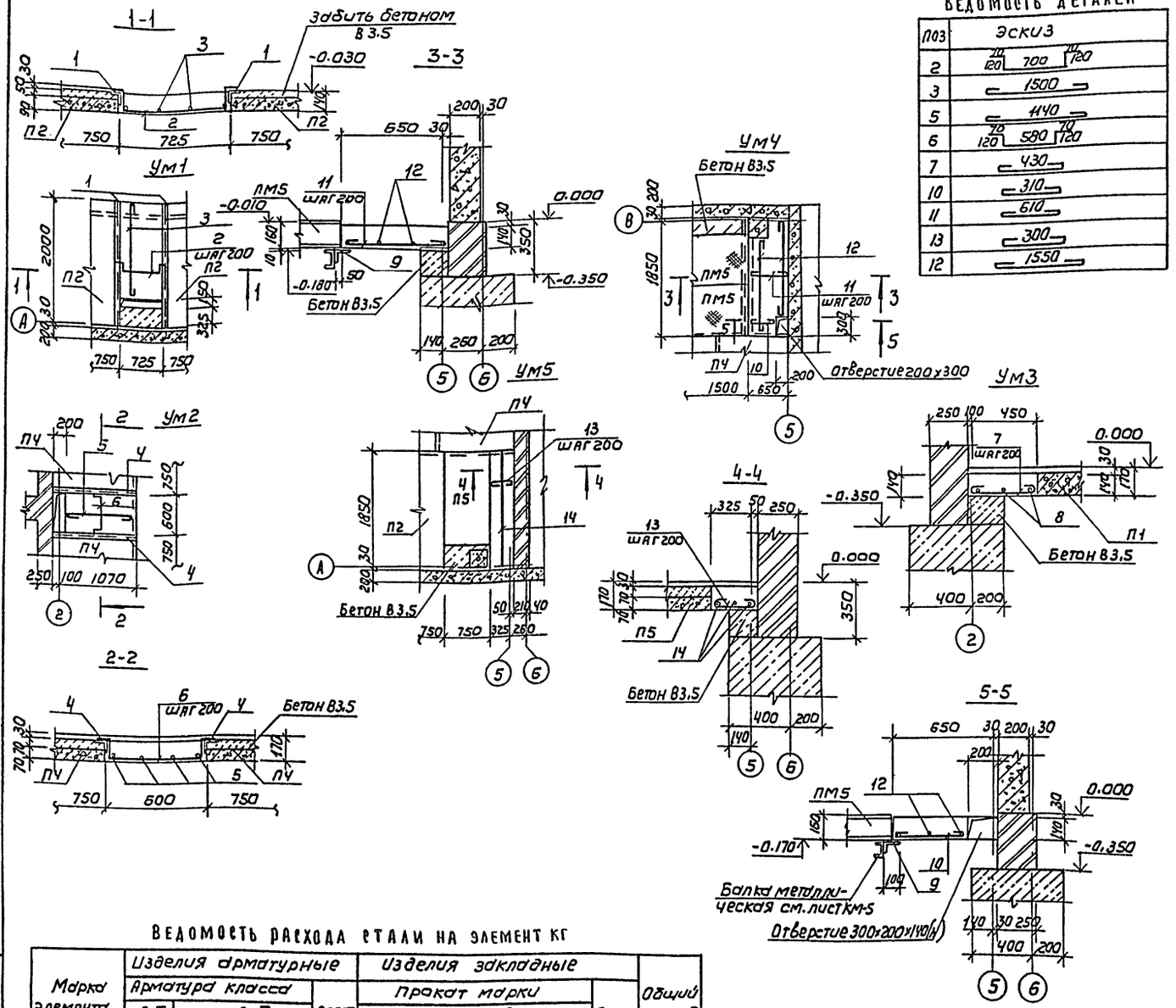

Ведомость деталей

Поз	Эскиз
2	120 700 120
3	1500
5	1140
6	120 580 120
7	430
10	310
11	610
13	300
12	1550

Спецификация монолитных участков перекрытия Ум1 ÷ Ум5

Формат	Зона	Поз	Обозначение	Наименование	Кол	Примеч.
				Ум1		
				Детали		
БУ		1		Уголок 75х75х6-В ГОСТ 8509-86 / В ст3пс6 ГОСТ 535-79 ℓ=2000	2	13.78 кг
БУ		2*		ф8 AIII ГОСТ 5781-82 ℓ=1080	7	0.42 кг
БУ		3*		ф6 AI ГОСТ 5781-82 ℓ=1580	4	0.35 кг
				Ум2		
				Детали		
БУ		4		Уголок 75х75х6-В ГОСТ 8509-86 / В ст3пс6 ГОСТ 535-79 ℓ=1160	2	8.0 кг
БУ		5*		ф6 AI ГОСТ 5781-82 ℓ=1220	4	0.27 кг
БУ		6*		ф8 AIII ГОСТ 5781-82 ℓ=960	5	0.38 кг
				Ум3		
				Детали		
БУ		7*		ф6 AI ГОСТ 5781-82 ℓ=510	12	0.11 кг
БУ		8		ф12 AIII ГОСТ 5781-82 ℓ=2330	3	2.06 кг
				Ум4		
				Детали		
БУ		9		Уголок 100х63х8-В ГОСТ 8610-86 / В ст3 кп2 ГОСТ 535-79 ℓ=1550	1	15,3 кг
БУ		10*		ф6 AI ГОСТ 5781-82 ℓ=390	3	0.08 кг
БУ		11*		ф6 AI ГОСТ 5781-82 ℓ=690	7	0.15 кг
БУ		12		ф6 AI ГОСТ 5781-82 ℓ=1630	4	0.36 кг
				Ум5		
				Детали		
БУ		13*		ф6 AI ГОСТ 5781-82 ℓ=380	10	0.08 кг
БУ		14		ф8 AIII ГОСТ 5781-82 ℓ=1830	3	0.72 кг
				Материалы		
			на Ум1 ÷ Ум6	Бетон В15, F50, W4	1.5	м³

Ведомость расхода стали на элемент кг

Марка элемента	Изделия арматурные					Изделия закладные					Общий расход
	Арматура класса				Всего	Прокат марки				Всего	
	A-I	A-III				Вст3кп2					
	ГОСТ 5781-82					ГОСТ 8510-86		ГОСТ 8509-86			
	ф6	ф12	ф8	Итого		L100х63х8	Итого	L75х6	Итого		
Ум1	1.44	—	2.94	2.94	4.34			27.56	27.56	27.56	31.90
Ум2	1.08	—	1.90	1.90	2.98			16.0	16.0	16.0	18.98
Ум3	1.32	5.18	—	6.18	7.50					—	7.50
Ум4	2.73	—			2.73	15.3	15.3			15,3	18.03
Ум5	0.80	—	2.16	2.16	2.96						2.96

1. Позиции, отмеченные *, см. ведомость деталей.
2. Защитный слой бетона - 15 мм.
3. При бетонировании Ум1 установить изделие закладное мн 540.

Привязан

Инв.№

Провер.	Антонова		
Инж. кат.	Певчева		
Зав. гр.	Антонова		
Гл. констр.	Кузнецов		
Н. контр.	Бабикова		
Нач. отд.	Лисьман		

ТП 901-3-264.89 КЖ

Здание станции обезжелезивания воды подземных источников с содержанием железа 10 мг/л, производительностью 40 тыс м³/сут

Стадия	Лист	Листов
Р	44	

Насосное отделение. Монолитные участки перекрытия Ум1 ÷ Ум5

ЦНИИЭП инженерного оборудования г. Москва

Копировал: Коршунова

Формат: А2

23502-02

Инв.№ подл. | Подпись и дата | Взам. инв.№

Альбом 2

Схема расположения плит перекрытия на отм. 3.600

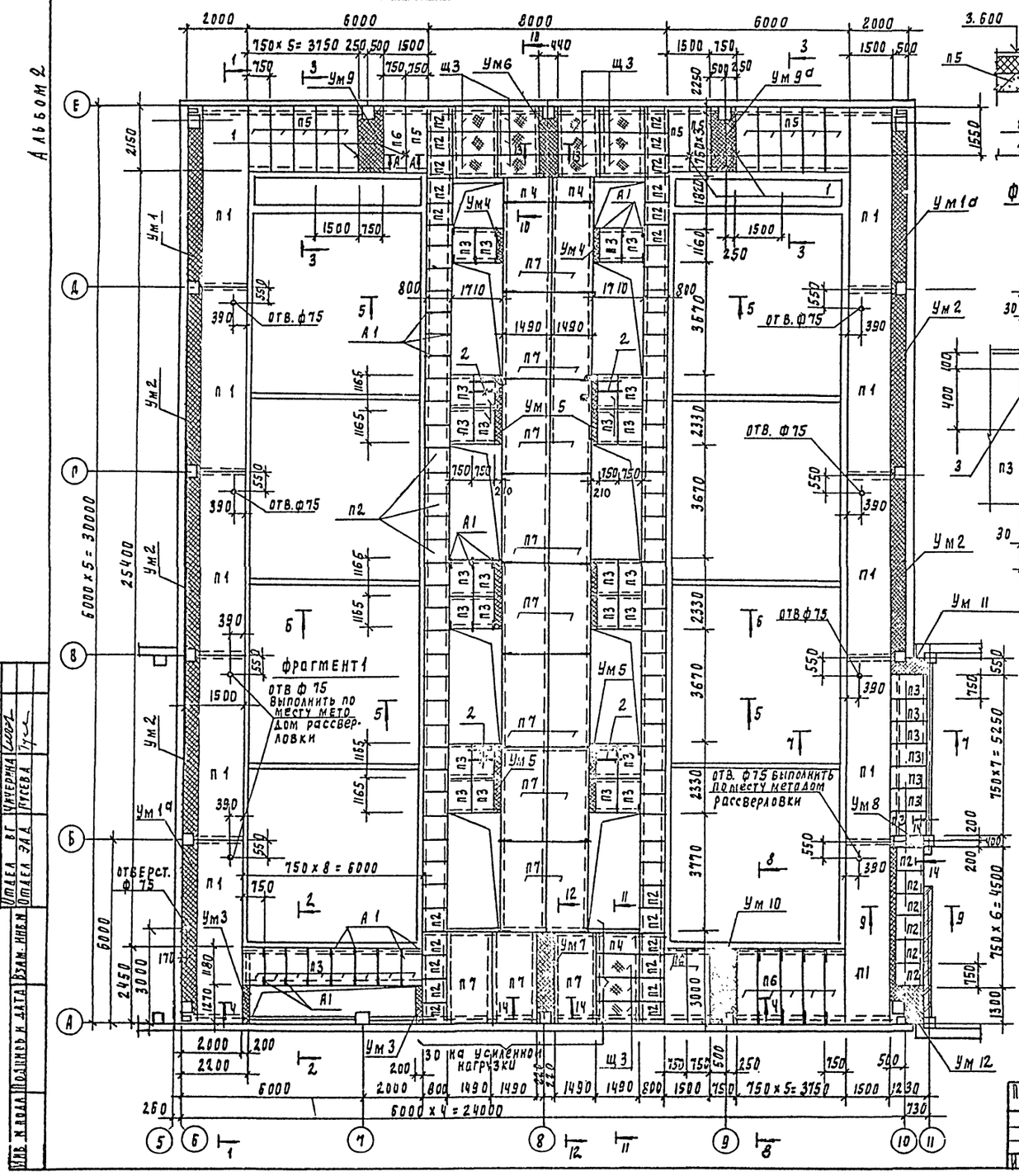

А - А

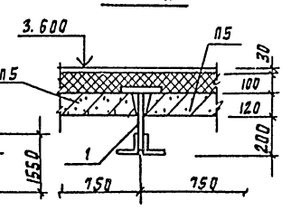

Фрагмент 1 (4 шт)

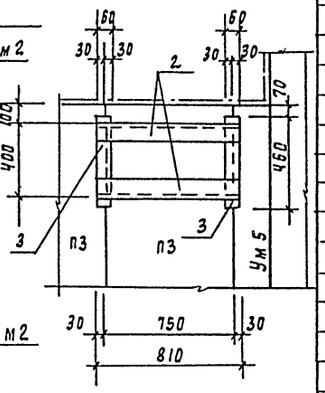

Б - Б

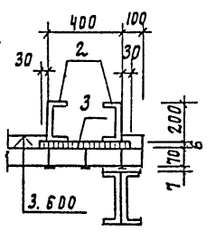

Узел анкеровки плит к балкам

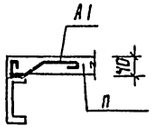

Спецификация к схеме расположения плит перекрытия на отм. 3.600

Марка	Обозначение	Наименование	Кол	Масса	Примеч.
		Панели перекрытия			
П1	1.141-1.64 2.00-07	ПК 60.15-6 АIVт	10	2800	
		Плиты			
П2	3.006.1-2.87.2.2-5	П5а-5	86	100	
П3	-7	П7а-3	43	150	
П4	-10	П10а-3	3	190	
П5	-17	П17а-3	14	480	
П6	-20	П20а-3	7	640	
П7	-34	П10-3	19	770	
		Участки монолитные			
Ум1	лист 47	Ум1	1		
Ум1а	лист 47	Ум1а	2		
Ум2	лист 47	Ум2	5		
Ум3	лист 47	Ум3	2		
Ум4	лист 47	Ум4	2		
Ум5	лист 47	Ум5	6		
Ум6	лист 47	Ум6	1		
Ум7	лист 47	Ум7	1		
Ум8	лист 47	Ум8	1		
Ум9	лист 48	Ум9	1		
Ум9а	лист 48	Ум9а	1		
Ум10	лист 48	Ум10	1		
Ум11	лист 48	Ум11	1		
Ум12	лист 48	Ум12	1		
А1	лист 48	ф6 АI ГОСТ 5781-82 l=500	283		
Щ3	901-3-264.89-КЖ.И.11.80.020	Щит Щ3	15		
1	КЖ.И.70.060	Элемент соединительный			
		МС5	4		
2		швеллер 20 ГОСТ 8240-72 / ВСТ3 ПС6-1 ГОСТ 535-79 l=810	8		
3	1.400-15.81.110-11	Изделие закладное МК104-6	4.0	3.5	п.м

1. Полезная нормативная нагрузка на перекрытие кроме оговоренной - 3.92 кПа.
2. В зоне усиленной нагрузки - 9.6кПа.
3. Плиты укладывать на цементно песчаный раствор.
4. В швы между плитами заложить анкера 1-й приварить к металлическим
5. Швы между плитами тщательно забить бетоном на мелком заполнит. балкам
6. Плиты между собой связать через петли вязальной проволокой.

Согласовано:
Отдел ВГ Инженна
Отдел ЭМА Мусева

Инв. № подл. | Подпись и дата | Взам. инв. №

Привязан

Инв. №

Провер.	Антонова		
Инж. т.кат.	Архипова		
Зав. пр.	Антонова		
Гл. конст.	Кузнецов		
Н. контр.	Рабикова		
Нач. отд.	Хигман		

ТП 901-3-264.89 КЖ

Здание станции обезжелезивания водоподземных источников с содержанием железа до 10 мг/л производительностью 40 тыс. м³/сут.

Зал фильтров. Схема расположения плит перекрытия

Стадия	Лист	Листов
Р	45	

ЦНИИЭП инженерного оборудования г. Москва

Копировал Голлевская

23802-02

Формат А2

Альбом 2

1-1

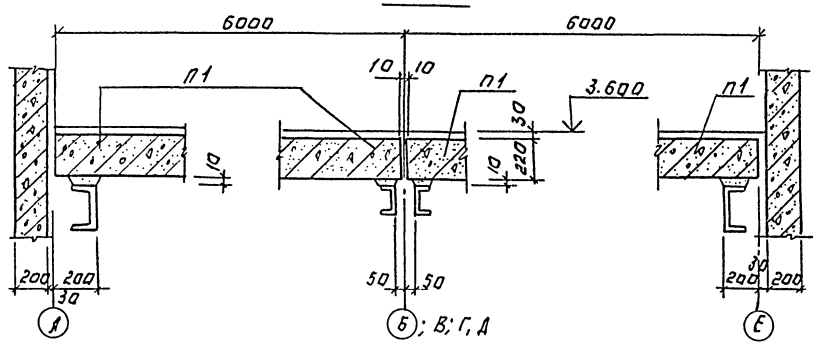

2-2

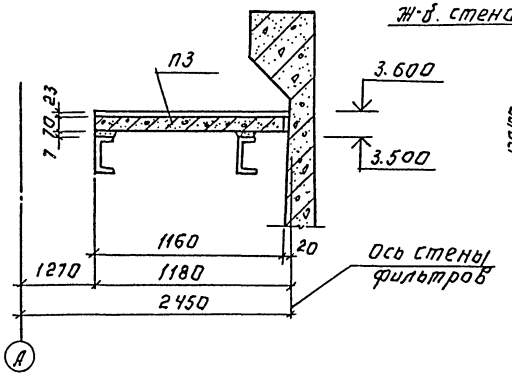

3-3

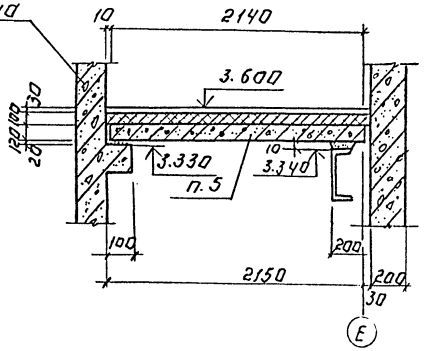

4-4

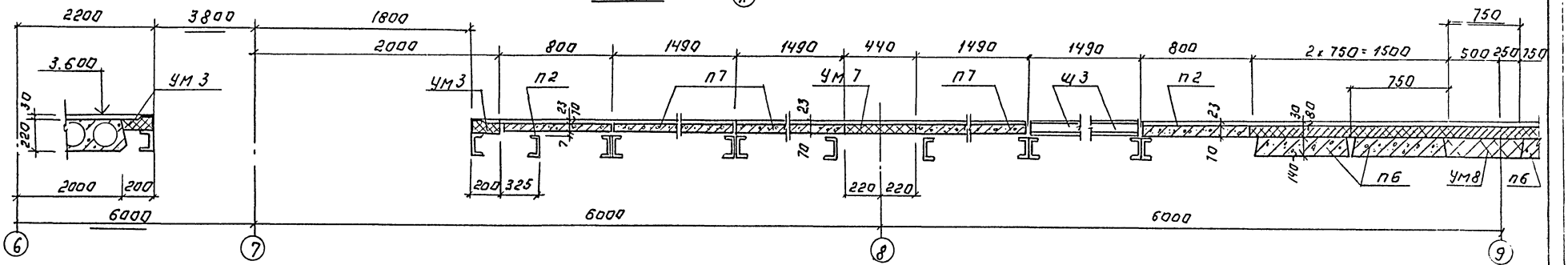

5-5.

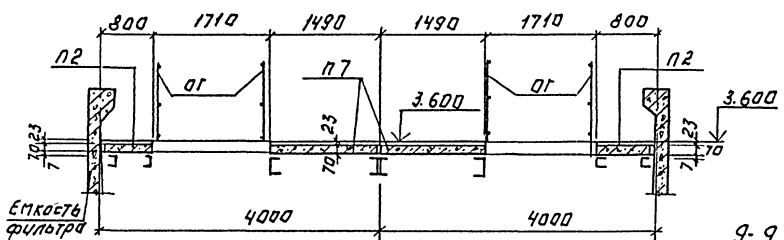

6-6

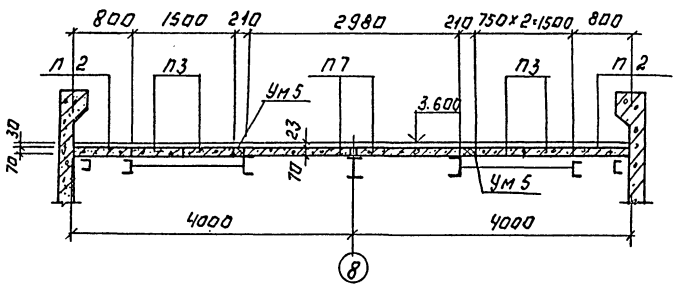

7-7

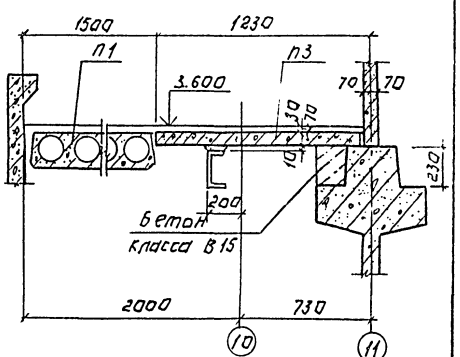

8-8

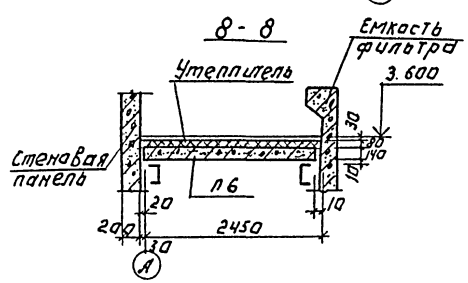

9-9

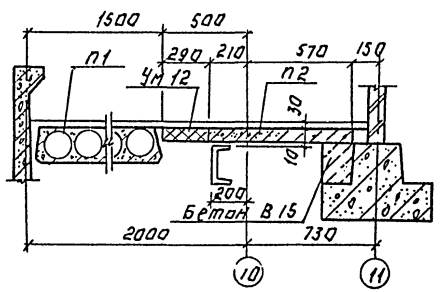

Согласовано: Инв.№ подл. | Подпись и дата | Взам.инв.№

Привязан:			
Инв.№			

Т.п. 901-3-264.89		КЖ
Здание регенерации обезжелезивания воды, подземных источников с содержанием железа до 10 мг/л производительностью 4 тыс. м³/сут. Зал фильтров. Схема расположения плит перекрытия. Сечения 1-1÷8-8.	Стадия	Лист	Листов
	Р	46	
	ЦНИИЭП инженерного оборудования г. Москва		

Провер.	Антонова	
Инж.-кат.	Архипова	
Зав. гр.	Антонова	
Гл. констр.	Кузнецов	
Н. контр.	Бабикова	
Нач. отд.	Письман	

Копировал: Логинова

Формат: А2

23502-02

Альбом 2

Спецификация монолитных участков перекрытия

Формат	Зона	Поз.	Обозначение	Наименование	Кол. шт.	Примеч
				Ум 1; Ум 1а		
				Детали		
64		1		Уголок 160х160х10-В ГОСТ 8509-86 l=400 / Вст3пс6-1 ГОСТ 535-79	2	9.88
64		2		ф16 AIII ГОСТ 5781-82; l=5060	10	8.0 кг
64		3		ф16 AIII ГОСТ 5781-82; l=5980	2	9.45 кг
64		4		ф6 AI ГОСТ 5781-82; l=580	50	0.13 кг
				Ум 2		
				Детали		
		1		Уголок 160х160х10-В ГОСТ 8509-86 l=400 / Вст3пс6-1 ГОСТ 535-79	2	9.88 кг
		3		ф16 AIII ГОСТ 5781-82; l=5980	2	9.45 кг
		4		ф6 AI ГОСТ 5781-82; l=580	54	0.13 кг
		5		ф16 AIII ГОСТ 5781-82; l=5580	10	8.82 кг
				Ум 3		
				Сборочные единицы		
		7	1.400-15; В1.540-01	Изделие закладное МЗ40	1.27	п.м.
				Детали.		
64		8*		ф6 AI ГОСТ 5781-82 l=570	7	0.13 кг
64		9*		ф6 AI ГОСТ 5781-82 l=1340	4	0.3 кг
				Ум 4		
				Детали.		
		10		ф8 AIII ГОСТ 5781-82; l=1140	2	0.45 кг
		11*		ф6 AI ГОСТ 5781-82; l=2600	7	0.06 кг
				Ум 5		
				Детали		
		12		ф8 AIII ГОСТ 5781-82; l=2300	2	0.91 кг
		11*		ф6 AI ГОСТ 5781-82; l=260	12	0.06 кг
				Ум 6		
				Детали		
		13		ф8 AIII ГОСТ 5781-82; l=420	10	0.17 кг
		14*		ф6 AI ГОСТ 5781-82; l=1880	3	0.42 кг
				Ум 7		
				Детали		
		15		Уголок 63х63х5-А ГОСТ 8509-86 l=400 / ВСт3кп2 ГОСТ 535-79	2	14.43 кг
		16*		ф8 AIII ГОСТ 5781-82; l=660	16	0.26 кг
		17*		ф6 AI ГОСТ 5781-82; l=3040	3	0.67 кг
				Ум 8		
				Детали.		
		18		Уголок 63х63х5-А ГОСТ 8509-86 / ВСт3кп2 ГОСТ 535-79 l=550	2	2.65 кг
		19*		ф8 AIII ГОСТ 5781-82; l=620	4	0.25 кг
		20*		ф6 AI ГОСТ 5781-82; l=660	3	0.15 кг

10-10

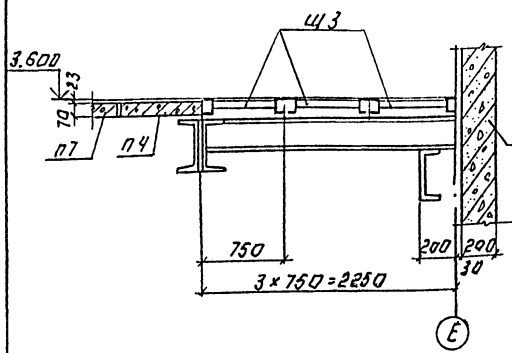

11-11

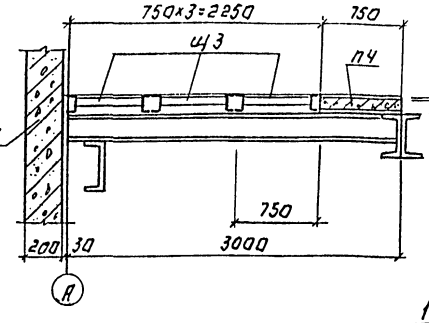

14-14

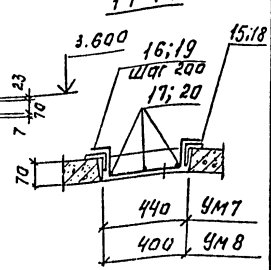

Ум 1

Ум1а (зеркальное отражение)

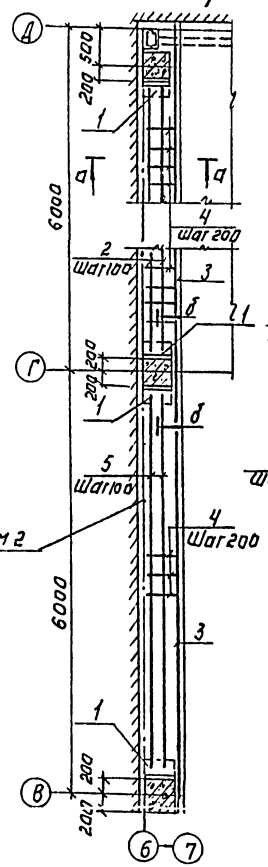

а-а

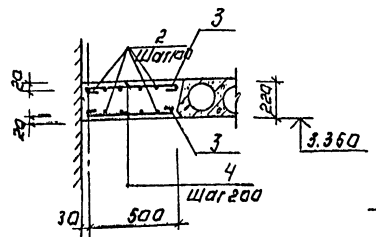

б-б

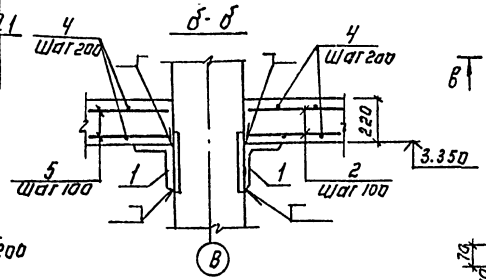

Ум 3

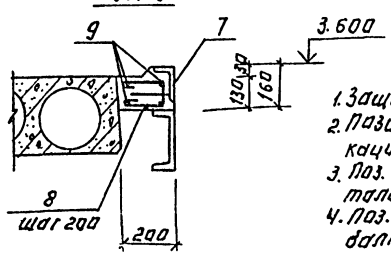

12-12

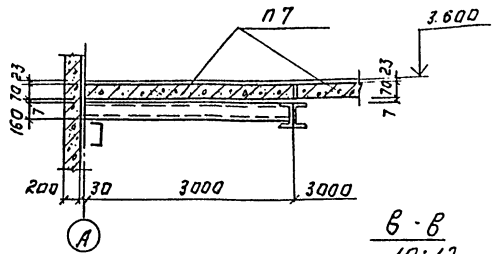

Ум 4; Ум 5

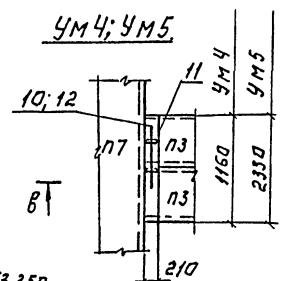

13-13 (Ум 6)

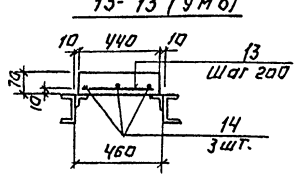

В-В

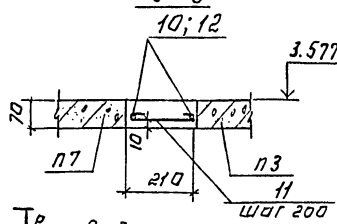

Ведомость деталей.

Поз.	Эскиз
4	500
8	190, 110
9	190, 1260
11	180
14	1800
16	30, 70, 420, 50, 70
17	2960
19	30, 70, 380, 50, 70
20	380

1. Защитный слой бетона - 10мм.
2. Позиции, отмеченные * в спецификации, см. ведомость деталей.
3. Поз. 1 приварить к закладной детали колонны.
4. Поз. 8 приварить к металлической балке.

Привязан:

Инв. №

Проект.	Антонова		
Нач. арх. гр.	Канарихина		
Зав. гр.	Антонова		
Гл. конст.	Кузнецов		
Н. контр.	Бабкова		
Нач. отд.	Лисьман		

ТП 901-3-264.89 КЖ

Альбом для типовых проектов железобетонных конструкций зданий и сооружений для строительства в районах с сейсмичностью 7, 8 и 9 баллов. Проект

Стадия: Р | Лист: 47 | Листов:

Зал фильтров. Перекрытие на отм. 13.600. Разрезы 9-9; 11-11. Участки монолитные Ум1+ Ум8

ЦНИИЭП инженерного оборудования г. Москва

Копировал: Логинова

Формат: А2

Инв. № подл. | Подпись и дата | Взам. инв. №

23822-02

Альбом 2

Ум 9, 9а

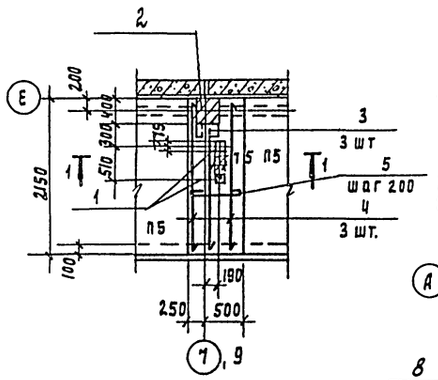

Ум 10

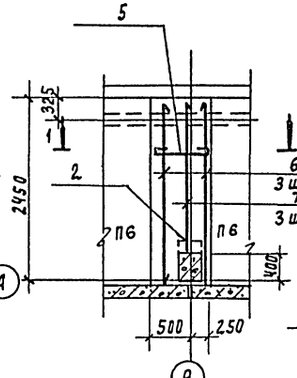

Ум 11

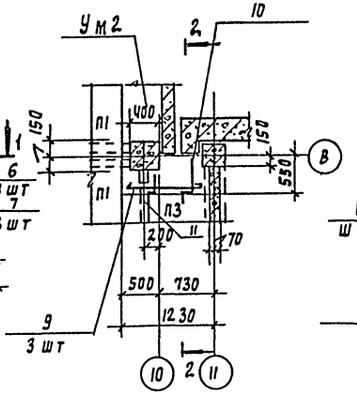

Ум 12

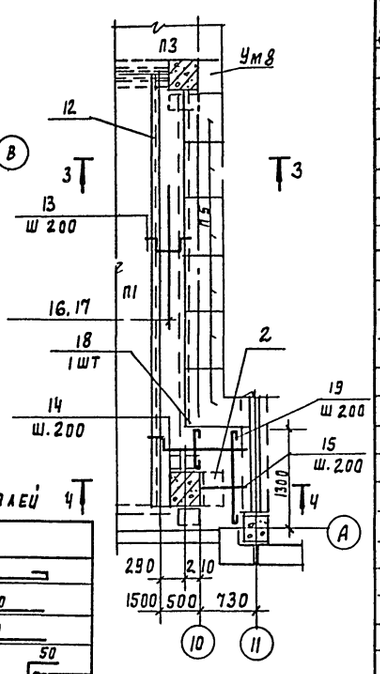

1-1

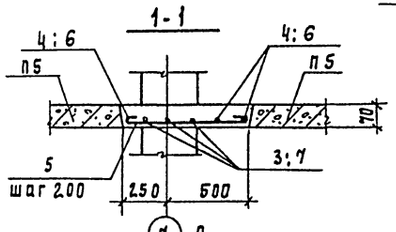

2-2

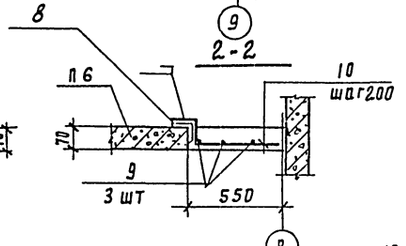

3-3

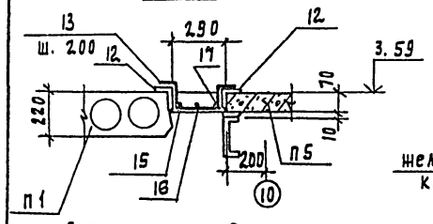

4-4

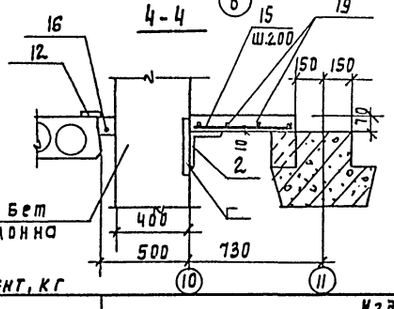

Ведомость деталей

Поз	Эскиз
5	730
10	50, 70, 530
11	50, 70, 330
13	50, 70, 270, 50, 70
14	50, 70, 1200
16	5980
17	5080
18	580
19	1280
А1	80, 80, 150

1. Позиции, отмеченные * в спецификации, см. ведомость деталей.
2. Защитный слой бетона 10 мм.

Спецификация монолитных участков перекрытия

Формат	Зона	Поз	Обозначение	Наименование	Кол	Примечание
				Ум 9, 9а		
				Сборочные единицы		
		1	1.400-15.81.12.0-41	Изделие закладное Емн 111-6	2	
				Детали		
		2		Уголок 160х160х10-8 ГОСТ 8509-86 / Ст3 пс6-1 ГОСТ 535-79 ℓ=400	1	9.88 кг
		3		ф10 AIII - ГОСТ 5781-82; ℓ=1720	3	1.06 кг
		4		ф10 AIII - ГОСТ 5781-82; ℓ=2120	3	1.31 кг
		5*		ф6 AI - ГОСТ 5781-82; ℓ=810	9	0.18 кг
				Ум 10		
				Детали		
		2		Уголок 160х160х10-8 ГОСТ 8509-86 / Ст3 пс6-1 ГОСТ 535-79 ℓ=400	1	9.88 кг
		5*		ф6 AI - ГОСТ 5781-82; ℓ=810	11	0.18 кг
		6		ф10 AIII - ГОСТ 5781-82 ℓ=2020	3	1.25 кг
		7		ф10 AIII - ГОСТ 5781-82 ℓ=2430	3	1.5 кг
				Ум 11		
				Детали		
		8		Уголок 63х63х5-В ГОСТ 8509-86 / Ст3 кп2 ГОСТ 535-79 ℓ=1150	1	5.53 кг
		9		ф8 AIII - ГОСТ 5781-82; ℓ=1200	3	0.47 кг
		10*		ф8 AIII - ГОСТ 5781-82; ℓ=650	5	0.26 кг
		11*		ф8 AIII - ГОСТ 5781-82; ℓ=450	3	0.18 кг
				Ум 12		
				Детали		
		12		Уголок 63х63х5-В ГОСТ 8509-86 / Ст3 кп2 ГОСТ 535-79 ℓ=обц	10.2	пм 49.1 кг
		2		Уголок 160х160х10-В ГОСТ 8509-86 / Ст3 пс6-1 ГОСТ 535-79 ℓ=400	1	9.88 кг
		13*		ф10 AIII - ГОСТ 5781-82; ℓ=510	23	0.32 кг
		14*		ф10 AIII - ГОСТ 5781-82; ℓ=1320	3	0.82 кг
		15		ф10 AIII - ГОСТ 5781-82; ℓ=560	3	0.35 кг
		16*		ф6 AI - ГОСТ 5781-82; ℓ=6060	1	1.35 кг
		17*		ф6 AI - ГОСТ 5781-82; ℓ=5160	1	1.15 кг
		18*		ф6 AI - ГОСТ 5781-82; ℓ=660	1	0.15 кг
		19*		ф6 AI - ГОСТ 5781-82; ℓ=1360	4	0.3 кг
				Материалы		
				Бетон В15 на все монолитные участки	6.0	м3

Ведомость расхода стали на элемент, кг

Марка элемента	Изделия арматурные: Арматура класса А-I, ГОСТ 5781-82, ф6			Итого	А-III, ГОСТ 5781-82, ф8	ф10	ф16	Итого	Всего	Изделия закладные: Прокат марки А III, ГОСТ А-III 5781-87, ф8			Итого	В Ст3 кп2, ГОСТ 103-76, S6	S8		Итого	ГОСТ 8509-86, L63х5	L60х40		Итого	ГОСТ 8510-86, L100х63х6	Итого	Всего	Общий расход
Ум1; Ум1а	6.5			6.5			98.9	98.9	105.4										19.76		19.76			19.76	125.16
Ум2	7.02			7.02			105.1	105.1	112.12										19.76		19.76			19.76	131.88
Ум3	2.03			2.03					2.03	1.3			1.3									9.75		11.05	13.08
Ум4	0.42			0.42	0.9			0.9	1.32																1.32
Ум5	0.72			0.72	1.82			1.82	2.54																2.54
Ум6	1.26			1.26	1.7			1.7	2.96																2.96
Ум7	2.01			2.01	4.16			4.16	6.17										28.86		28.86			28.86	35.03
Ум8	0.45			0.45	1.0			1.0	1.45										5.3		5.3			5.3	6.75
Ум9, 9а	1.62			1.62		7.11		7.11	8.73	0.2			0.2	2.2	0.8		3.0		9.88		9.88			12.88	21.61
Ум10	1.98			1.98		8.25		8.25	10.23										9.88		9.88			9.88	20.11
Ум11					3.25				3.25										5.53		5.53			5.53	8.78
Ум12	3.85			3.85		10.87		10.87	14.72										49.1	9.88	58.98			58.98	73.7

Привязан

Инв. №

Инв. № подл. | Подпись и дата | Взам. инв. №

ТП 901-3-264.89 КЖ

Нач.	Антонова		Здание станции обезжелезивания воды подземных источников с содержанием железа до 10 мг/л. Производительностью Чо. отыс. м3 /сут. Зал фильтров. Перекрытие на отм. 3.600. Участки монолитные Ум 9 ÷ Ум 12.
Инж. Тх.	Архипова		
Зав. гр.	Антонова		
Рук. конст.	Кузнецов		
Н. контр.	Бабикова		
Нач. отд.	Гирфман		

Стадия	Лист	Листов
Р	48	

ЦНИИЭП инженерного оборудования г. Москва

Копировал Полевская

23802-07

Формат А2

Альбом 2

Схема расположения элементов крепления на отм. 0.000.

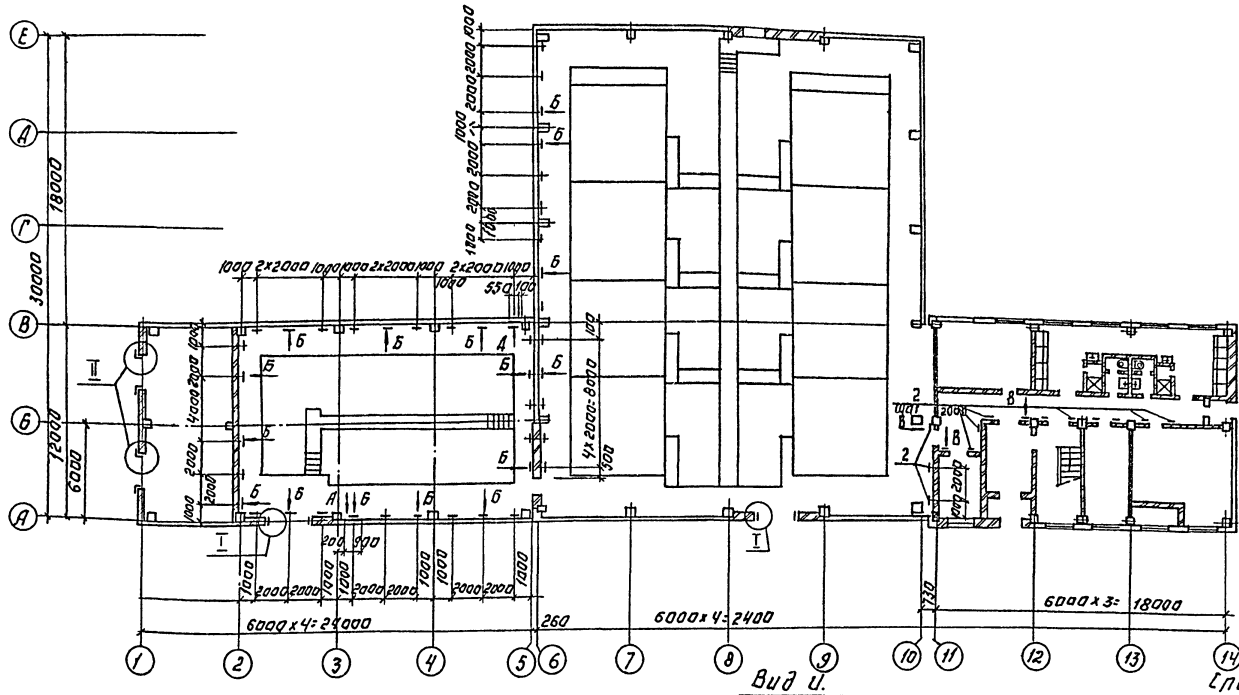
Е
А
Г
В
Б
А
18000
30000
12000
6000
1000 2×2000 1000 1000 2×2000 1000 2×2000 1

Альбом 2

Ведомость рабочих чертежей основного комплекта марки КМ

Лист	Наименование	Примеч.
1	Общие данные. Ведомость металлоконструкций по видам профилей.	
2	Общие данные. Техническая спецификация металла (начало)	
3	Общие данные. Техническая спецификация металла (окончание)	
4	Схема расположения подвесных путей.	
5	Насосное отделение. Схема расположения балочной клетки перекрытия и переходных площадок.	
6	Насосное отделение. Схема расположения балочной клетки перекрытия и переходных площадок. Разрезы. Узлы.	
7	Зал фильтров. Схема расположения балочной клетки перекрытия. Узлы I-II	
8	Зал фильтров. Схема расположения балочной клетки перекрытия. Разрезы 1-1...7-7. Узел III.	
9	Зал фильтров. Схема расположения балочной клетки перекрытия. Сечения 8-8; 9-9. Узлы IV...XII	
10	Зал фильтров. Схема расположения балочной клетки перекрытия. Узлы XIII...XX.	
11	Зал фильтров. Схема расположения переходных площадок и опор.	
12	Зал фильтров. Схема расположения переходных площадок. Разрезы. Сечения. Узлы.	
13	Зал фильтров. Схема расположения опор. Опоры ОС1...ОС3. Узлы XXI...XXVII	
14	Зал фильтров. Схема расположения площадки на отм. 5.600. Сечения. Узлы.	
15	Эвакуационная лестница.	
16	Пожарные лестницы.	

Ведомость ссылочных документов

Обозначение	Наименование	Примечание
	Ссылочные документы.	
1.450.3-3 Вып. 1	Стальные лестницы, площадки, стремянки и ограждения.	
1.426.2-3 Вып. 2.	Стальные подкрановые балки	
	Пути подвесного транспорта пролетом 3,4 и 6м	

Типовой проект разработан в соответствии с действующими нормами и правилами и предусматривает в части металлических конструкций мероприятия, обеспечивающие взрывную, взрывопожарную и пожарную безопасность при эксплуатации здания.

Главный конструктор / Кузнецов/

Инв. № подл. | Подпись и дата | Взам. инв. №

Масса конструкций, т

Наименование конструкций по номенклатуре прейскуранта №01-09	Позиции по прейскуранту №01-09	№ п.п.	Код конструкции	Всего стали повышенной и высокой прочности	По видам профилей стали: Балки и швеллеры	Крупносортная сталь	Среднесортная сталь	Мелкосортная сталь	Толстолистовая сталь	Универсальная сталь	Тонколистовая сталь	Гнутые и гнутосварные	Трубы	Прочие	Всего	Количество, шт.	Серия типовых конструкций
1	2	3	4	5	6	7	8	9	10	11	12	13	14	15	16	17	18
Подвесные пути	18	1	526235		4,22	0,11			0,9			0,22				5,5	
Стойки площадок	12	2	526243		4,12	0,16			1,79							6,13	
Балки площадок	135	3	526243		11,57	0,93		0,04	1,52		1,03					15,24	
Опоры под технологическое оборудование		4	526396		1,43	0,17			0,1							1,7	
Пожарные и эвакуационная лестницы	703	5	526242		0,05	0,31		0,11	0,01		0,02					0,5	
Площадки	697	6	526391		0,73	0,13			0,06		0,73			0,03		1,68	1.450.3-3 вып.1 4.2
Лестницы	697	7	526242		0,21	0,03		0,03	0,02		0,07					0,36	1.450.3-3 вып 1.4.1
Ограждения	697	8	526244			0,1		0,46				3,15		0,05		3,76	1.450.3-3 вып. 1.4.2
Стремянки	703	9	526242			0,85		0,14	0,02							1,03	1.450.3-3 вып. 1.4.2
Итого					22,33	2,79		0,78	4,42		1,85	3,37		0,08		35,9	

Ведомость спецификаций.

Лист	Наименование	Примечание
5	Спецификация к схеме расположения балочной клетки перекрытия и переходных площадок.	
7	Спецификация к схеме расположения балочной клетки перекрытия.	
11	Спецификация к схеме расположения переходных площадок и опор.	
15	Спецификация к схеме расположения площадки.	

1. Работы по изготовлению и монтажу стальных конструкций выполнять в соответствии с требованиями СНиП-3.03.01-87.
2. Сварку производить электродами Э-42 ГОСТ 9467-75 Катет шва- 6мм.
3. Все металлические конструкции окрасить масляной краской за 2 раза по ГОСТ 8292-85. по грунтовке ГФ-021 (ГОСТ 25129-82)
4. Все сварные соединения выполняются по ГОСТ 5264-80; Катет шва- 6мм.

Привязан

Инв. №

ТП 901-3-264.89 КМ

Провер.	Антонова		Здание станции обезжелезивания воды подземных источников с содержанием железа до 10 мг/дм³ производительностью 40,0 тыс. м³/сутки
Инж. 1 кат.	Архипова		
Зав. гр.	Антонова		
Гл. конс.	Кузнецов		Общие данные. Ведомость металлоконструкций по видам профилей.
Н. контр.	Бабикова		
Нач. отд.	Письман		

Стадия	Лист	Листов
Р	1	16

ЦНИИЭП инженерного оборудования г. Москва

Копировал: Кюппенен Формат А2

23802-02

Альбом 2

Вид профиля и ГОСТ, ТУ	Марка металла и ГОСТ	Обозначение и размер профиля, мм	№ п.п.	Код: Марка металла	Код: Вид профиля	Код: Размер профиля	Количество, шт.	Длина, мм	Масса металла по элементам конструкций, т: Подвесные пути	Стойки площадок	Балки площадок	Лонарные и эвакуационная лестницы	Опоры под технологическое оборудование				Общая масса, т	Масса потребности в металле по кварталам (заполняется изготовителем), т: I	II	III	IV	Заполняется ВЦ
									Код элементов конструкции													
1	2	3	4	5	6	7	8	9	526235	526243	526243	526242	256396	526213								
Балки двухтавровые для монорельсов ГОСТ 19425-74*	Вст3Гпс5 ГОСТ 380-71	I 24м	1					6м	2,29								2,29					
		I 30м	2					36м	1,82								1,82					
Всего профиля			3	12360					4,11								4,11					
Балки двухтавровые ГОСТ 6239-72	Вст3пс5-1 ТУ14-1-3023-80	I 20	4							2,27			0,18				2,45					
Всего профиля			5	12360						2,27			0,18				2,45					
Двутавры стальные горячекатанные с параллельными гранями полок ГОСТ 26020-83	Вст3пс6-I ТУ14-1-3023-80	I 26Б1	6							0,51							0,51					
	Итого		7							0,51							0,51					
Всего профиля			8							0,51							0,07					
Швеллеры стальные гнутые равнополочные ГОСТ 8278-83	Вст3Гпс5-1 ТУ14-1-3023-80	С 60х50х3	9						0,07								0,15					
		С 60х32х3	10						0,15													
Всего профиля			11	12360					0,22								0,22					
Швеллеры горячекатаные ГОСТ 8240-72	Вст3пс6-1 ТУ14-1-3023-80	С 10	12							0,03	1,21						1,24					
		С 16	13							1,19	2,29	0,05	1,21				4,74					
		С 20	14								1,32						1,32					
	Итого		15	12300						1,22	4,82	0,05	1,21				7,3					
	Вст3пс6 ГОСТ 380-71	С 24	16								3,51						3,51					
		С 30	17								2,9						2,9					
	Итого		18	12300							6,41						6,41					
Всего профиля			19							1,22	11,23	0,05	1,21				13,71					
Сталь прокатная угловая равнополочная ГОСТ 8509-86	Вст3кп2 ГОСТ 380-71	L 63х5	20						0,08	0,08	0,47		0,02				0,65					
		L 50х5	21								0,08						0,08					
	Итого		22	11240					0,08	0,08	0,55		0,02				0,73					
	Вст3пс6-1 ТУ14-1-3023-80	L 160х10	23							0,02	0,11						0,13					
		L 125х9	24									0,08					0,08					
		L 100х7	25						0,02	0,05	0,24		0,14				0,45					
		L 80х6	26									0,22					0,22					
	Итого		27	12300					0,02	0,07	0,35	0,3	0,14				0,88					
Всего профиля			28						0,1	0,15	0,9	0,3	0,16				1,61					

Инв. № подл. | Подпись и дата | Взам. инв. №

Привязан

Инв. №

ТП 901-3-284.89 КМ

Провер.	Антонова		
Нач. ГК	Архипова		
Зав. гр.	Антонова		
Гл. конс	Кузнецов		
Н. контр.	Бабикова		
Нач. отд.	Пичман		

Здание станции обезжелезивания воды подземных источников с содержанием железа до 10 мг/литр производительностью 400 тыс. м³/сутки

Стадия: Р | Лист: 2 | Листов:

Общие данные. Техническая спецификация металла (начало)

ЦНИИЭП инженерного оборудования г. Москва

Копировал: Хюппенен Формат А2

23802-02

Вид профиля и ГОСТ, ТУ	Марка металла ГОСТ	Обозначение и размер профиля, мм	№ п.п.	Код: марка металла	Код: вид профиля	Код: размер профиля	Количество, шт	Длина, мм	Масса металла по элементам конструкций, т: Подрельсовые пути (526235)	Стойки площадок (526243)	Балки площадок (526243)	Поручни и эвакуационная лестницы (526242)	Опоры под технологическое оборудование (256396)	(526213)					Общая масса, т	Масса потребности в металле по кварталам (заполняется изготовителем): I	II	III	IV	Заполняется ВЦ
									Код элементов конструкции														
1	2	3	4	5	6	7	8	9	526235	526243	526243	526242	256396	526213									
Сталь листовая горячекатаная ГОСТ 19903-74	Вст3кп2 ГОСТ 380-71	S=4	29						0,04		1,0								1,04					
		S=6	30						0,13		0,09	0,01							0,23					
		S=8	31						0,3	0,72	0,02		0,08						1,12					
	Итого		32	11240					0,47	0,72	1,11	0,01	0,08						2,39					
	Вст3пс6-1 ТУ14-1-3023-80	S=10	33						0,2	0,3	0,37								0,87					
		S=12	34							0,72									0,72					
		S=14	35						0,19										0,19					
	Итого		36	12300					0,39	1,02	0,37								1,78					
Всего профиля			37						0,86	1,74	1,48	0,01	0,08						4,17					
Сталь рифленая ГОСТ 8568-77	Вст3кп2 ГОСТ 380-71	S=4	38								1,0	0,02							1,02					
Всего профиля			39								1,0	0,02							1,02					
Арматурная сталь ГОСТ 6781-82	Вст3кп2 ГОСТ 380-71	ф18AI	40								0,04	0,11							0,15					
Всего профиля			41	12360							0,04	0,11							0,15					
Итого масса металла									5,29	5,89	14,65	0,49	1,63						27,95					
В том числе по маркам	Вст3пс5-1		42	12360						2,27			0,18						2,45					
	Вст3кп2		43	11240					0,55	0,8	1,7	0,12	0,1						3,27					
	Вст3кп2		44								1,0	0,02							1,02					
	Вст3пс6		45	12300							6,41								6,41					
	Вст3пс6-1		46	12300					0,41	2,82	5,54	0,35	1,35						10,47					
	Вст3гпс5		47	12360					4,11										4,11					
	Вст3гпс5-1		48	12360					0,22										0,22					
Масса поставки элементов по кварталам, т (заполняется заказчиком):	I																							
	II																							
	III																							
	IV																							

Альбом 2

Инв. № подл. | Подпись и дата | Взам. инв. №

ТП 901-3-264.89 КМ

Привязан	Провер.	Антонова	
	Инж. I кат.	Архипова	
	Зав. гр.	Антонова	
	Гл. конс.	Кузнецов	
	Н. контр.	Бабикова	
Инв. №	Нач. отд.	Лисьмян	

Здание станции обезжелезивания воды подземных источников с содержанием железа до 10 мг/литр производительностью 40,0 тыс. м3/сутки

Стадия	Лист	Листов
Р	3	

Общие данные. Техническая спецификация металла (окончание)

ЦНИИЭП инженерного оборудования г. Москва

Копировал: Хюппенен Формат А2

Альбом 2

Схема расположения подвесных путей.

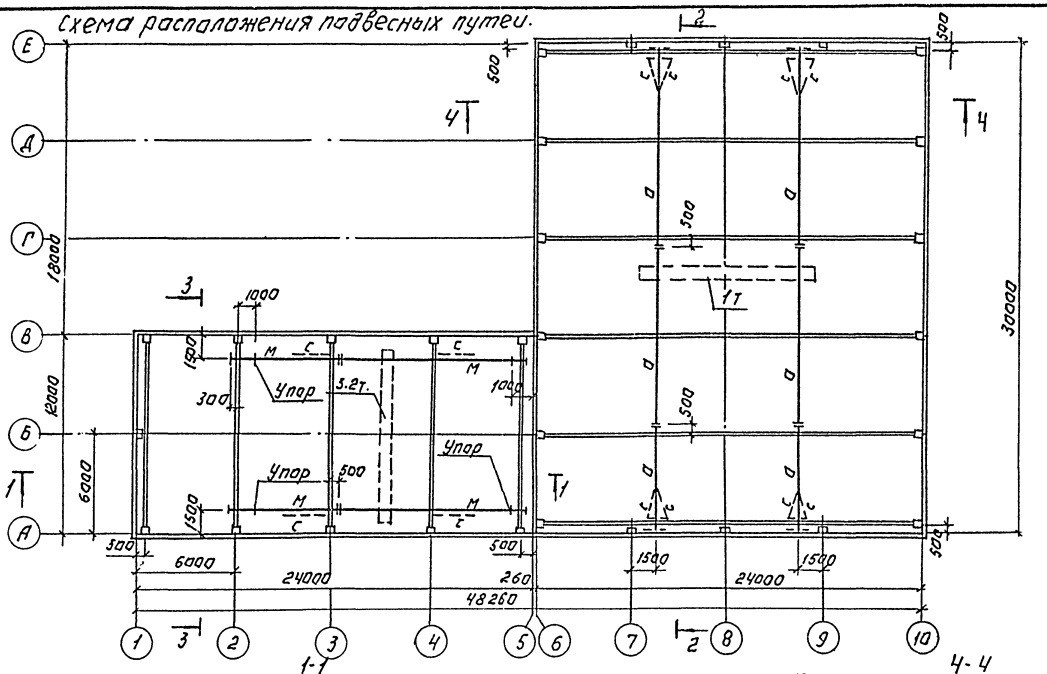

Ведомость элементов.

Марка	Сечение: Эскиз	Поз	Состав	Опорные усилия: M кН м	N кН	Q кН	Группа констр	Марка металла	Примеч.
М	I	1	I 30М			57.0	2	Вст3пс5	
С	L	2	L 63×5				4	ВСТ кп 2	На гибкости
П	][	3	2[60×50×3	1.0		41.0	2	Ст3пс5	
У	L	4	L 100×7				4	Вст3пс6-1	конструкт.
а	I	5	[24М			25.0	2	Вст1пс5	
б	][	6	2[60×32×3	1.0		26.0	4	Вст1пс5-1	

3-3

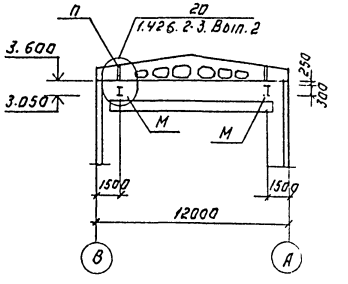

1-1

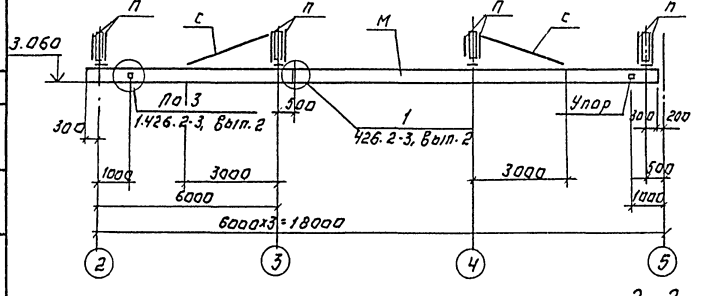

Ч-Ч

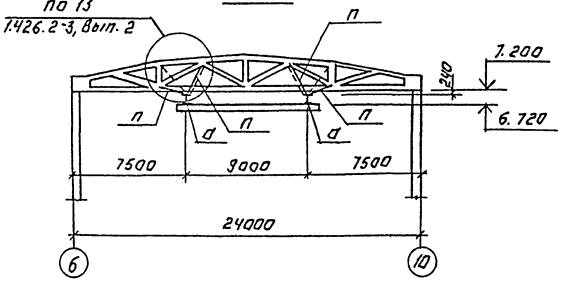

2-2

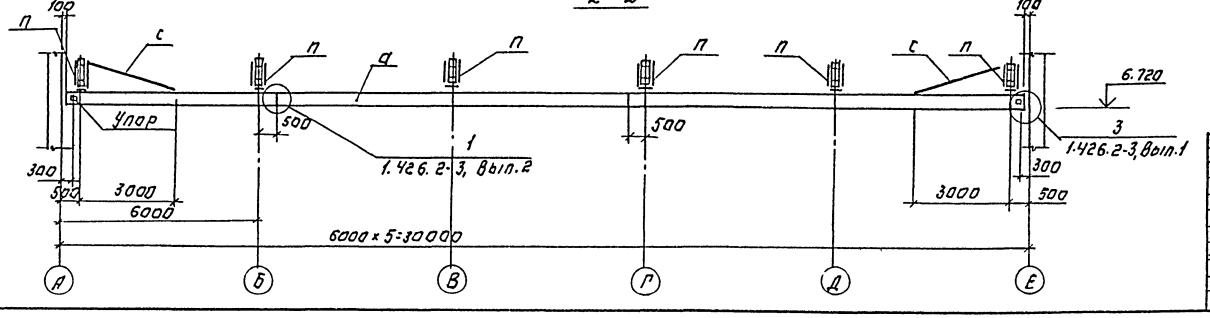

1. Подвесные пути крепятся к стропильным балкам болтами М16 через пластины S=14; к ферман - крепятся болтами М16 через пластины S=10.
2. Болты класса точности В ГОСТ 7798-70.
3. Сварку вести электродами Э42 ГОСТ 9467-75 Катет шва 6 мм.
4. Металлоконструкции покрасить масляной краской ГОСТ 8292-85 за 2 раза.
5. На гладовые поверхности балок подвесных путей защитный слой не наносится.

Привязан:

Инв. №

ТП 901-3-264.89 КМ

Пробер.	Антонова		Схема расположения подвесных путей
Инж.-кат.	Архипова		Стадия Р; Лист 4; Листов
Зав.гр.	Антонова		ЦНИИ ЭП инженерного оборудования г. Москва
Гл.констр.	Кузнецов		
Н.контр.	Бабикова		
Нач.отд.	Лисьман		

Согласовано: Инв.№ подл. | Подпись и дата | Взам.инв.№ | Инв.№ дубл. | Подпись и дата

Копировал: Логинова

Формат: А2

23903-07

Альбом 2

Схема расположения балочной клетки перекрытия и переходных площадок

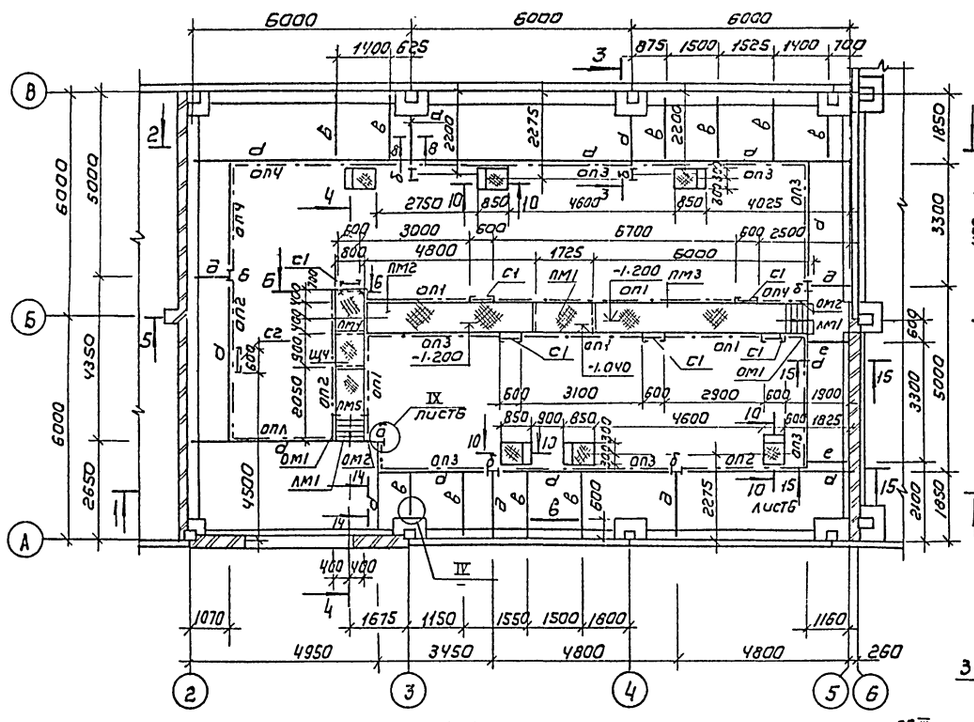

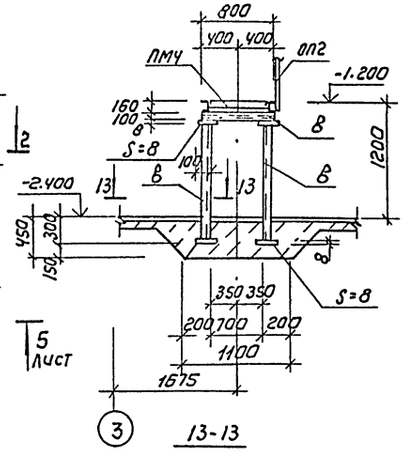

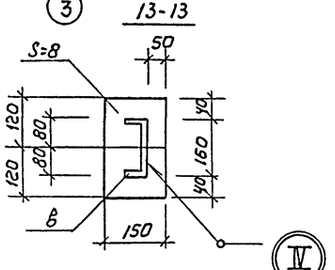

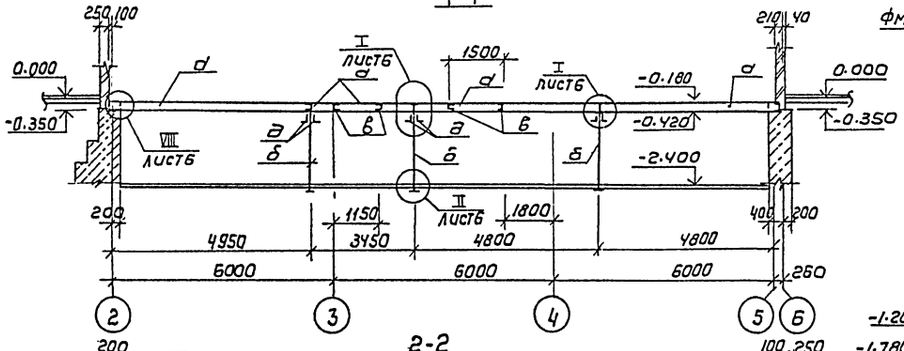

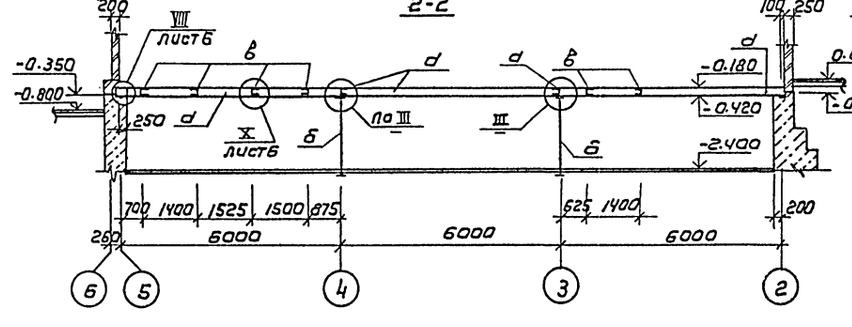

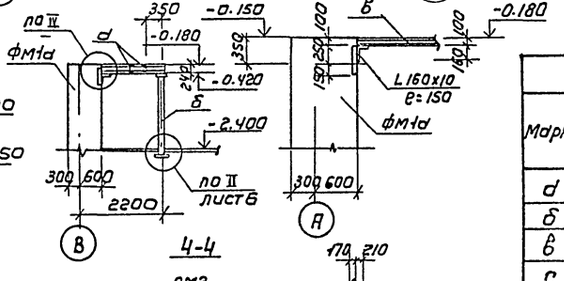

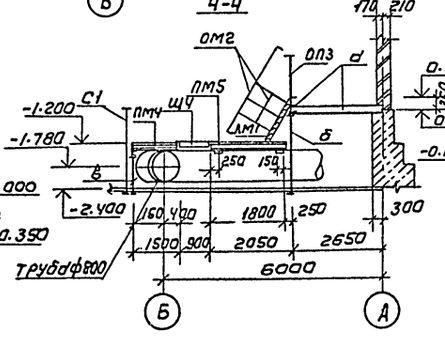

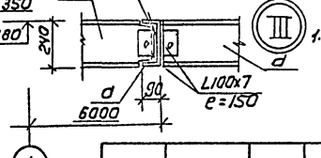

Спецификация к схеме расположения балочной клетки перекрытия и переходных площадок

Марка, поз.	Обозначение	Наименование	Кол	Масса ед., кг	Примечание
		Марш лестничный			
ЛМ1	1.450.3-3.1 1.2.1.0.0-03	МЛХШ 60-12.8	2	38.7	
		Ограждение маршей			
ОМ1	1.450.3-3.1 4.1.21.0-09	ОГП МЛХ 60-10.12	2	6.0	
ОМ2	4.1.2.1.0	ОГЛ МЛХ 60-10.12	2	6.0	
		Стремянка			
С1	1.450.3-3.1 3.1.0.1.0	СХ-22	6	37.6	
С2	-02	СХ-34	1	56.4	
		Ограждение площадок			
ОП1	1.450.3-3.1 5.1.0.1.0-08	ОГПМХЭБ-10.30	6	29.0	
ОП2	-10	ОГПМХЭБ-10.42	3	39.3	
ОП3	-09	ОГПМХЭБ-10.36	10	33.1	
ОП4	-02	ОГПМХЭБ-10.14	4	13.9	
		Площадка			
ПМ1	1.450.3-3.1 2.1.1.0.0-13	ПМХШ-21.8	1	76.9	
ПМ2	-28	ПМХШ-48.8	1	167.7	
ПМ3	-37	ПМХШ-60.8	1	207.9	
ПМ4	-07	ПМХШ-15.8	1	56.4	
ПМ5	-10	ПМХШ-18.8	1	67.1	
Щ4	Кж.И. 80.010-02	Щит металлический щ4	1	31.0	

Ведомость элементов

Марка	Сечение: эскиз	Сечение: поз	Сечение: состав	Расчетные усилия: M, кН·м	N, кН	Q, кН	Группа констр.	Марка металла	Примечание
а	[	1	[24	45.8		135.0	4	Вст3пс6	
б	I	2	I20				4	Вст3сп5-1	из условия гибкости
в	[	3	[10				4	Вст3пс6-1	
с	L	4	L63x5				4	Вст3кп2	
д	⅃L	5	2L63x5				4	Вст3кп2	констр.
е	[	6	[16	21.0		90.0	4	Вст3пс6-1	

1. Сварку металлоконструкций производить электродами Э-42 ГОСТ 9467-75.

ТП 901-3-264.89 КМ

Провер.	Антонова		
Инж. II кат.	Певчева		
Зав. гр.	Антонова		
Гл. контр.	Кузнецов		
Н. контр.	Бабикова		
Нач. отд.	Письман		

Здание станции обезжелезивания воды подземных источников с содержанием железа до 10 мг/л производительностью 40 тыс. м³/сут

Насосное отделение. Схема расположения балочной клетки перекрытия и переходных площадок

Стадия	Лист	Листов
Р	5	

ЦНИИЭП инженерного оборудования г. Москва

Привязан

Инв. №

Копировал: Коршунова. Формат: А2

23802-02

Согласовано: Отдел ВГ Чичерина

Инв. № подл. | Подпись и дата | Взам. инв. №

Альбом 2

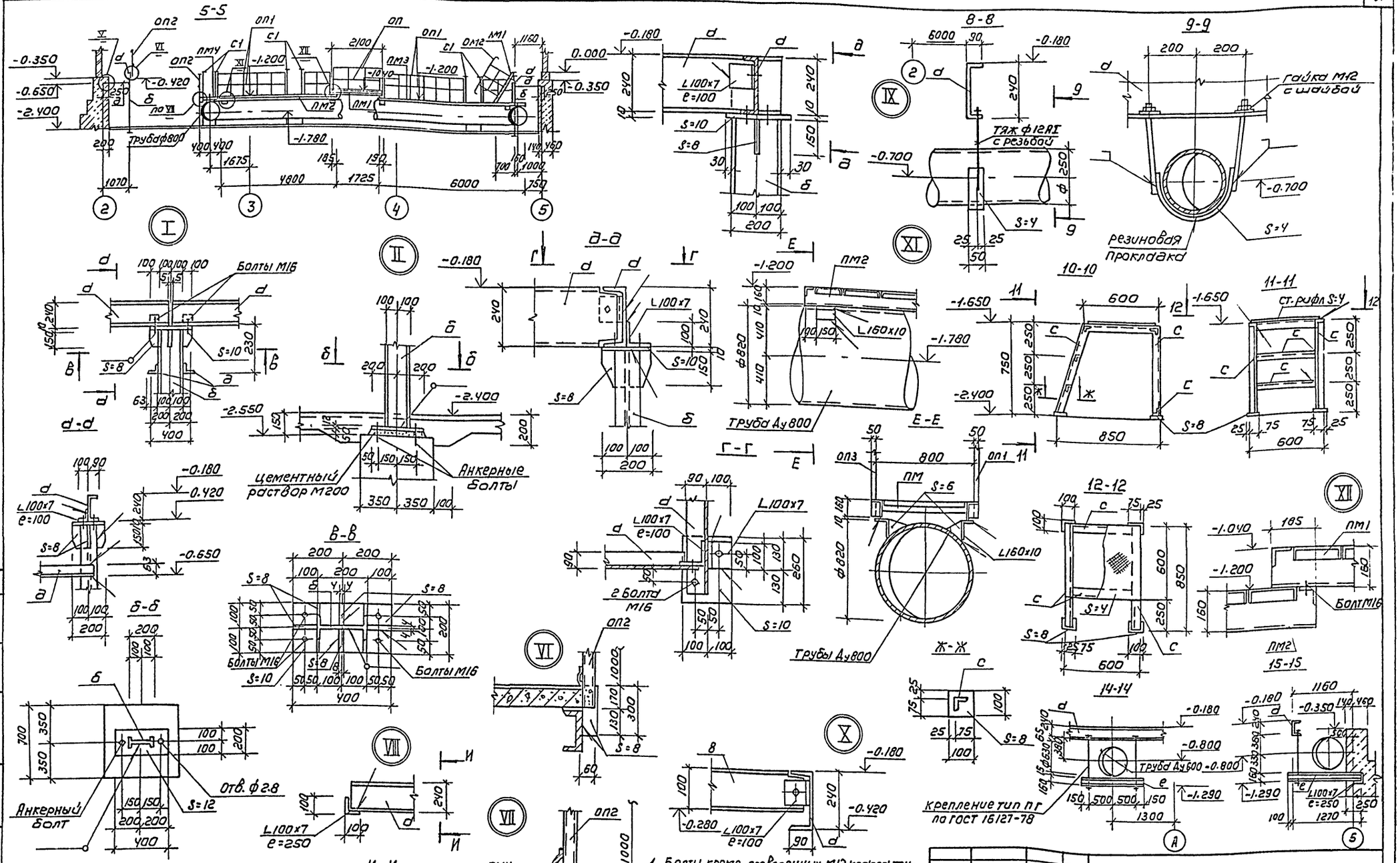

1. Болты, кроме оговоренных, М12 класса точности в ГОСТ 7798-70.
2. Устройство площадок выполнять после монтажа технологических трубопроводов.
3. Все металлические конструкции окрасить масляной краской (ГОСТ 8292-85) в 2 слоя по грунтовке ГФ-021 (ГОСТ 25129-82)
4. Площадка ПМ1 - съёмная.

ПРИВЯЗАН		ПРОВЕР.	АНТОНОВА	ТП 901-3-264.89	КМ
		ИНЖ. ПКАТ	ПЕВЧЕВА		
		ЗАВ. ГР.	АНТОНОВА	ЗДАНИЕ СТАНЦИИ ОБЕЗЖЕЛЕЗИВАНИЯ ВОДЫ ПОДЗЕМНЫХ ИСТОЧНИКОВ С СОДЕРЖАНИЕМ ЖЕЛЕЗА ДО 10 МГ/Л ПРОИЗВОДИТЕЛЬНОСТЬЮ 40 ОТЫС. М³/СУТ	СТАДИЯ: Р; ЛИСТ: 6; ЛИСТОВ:
		ГЛ. КОНСТР.	КУЗНЕЦОВ		
		Н. КОНТР.	БАБИКОВА	НАСОСНОЕ ОТДЕЛЕНИЕ. СХЕМА РАСПОЛОЖЕНИЯ БАЛОЧНОЙ КЛЕТКИ ПЕРЕКРЫТИЯ И ПЕРЕХОДНЫХ ПЛОЩАДОК. РАЗРЕЗЫ УЗЛЫ	ЦНИИЭП ИНЖЕНЕРНОГО ОБОРУДОВАНИЯ г. МОСКВА
ИНВ. №		НАЧ. ОТД.	ПИСЬМАН		

Копировал: Коршунова

Формат А2

23802-02

ИНВ. № ПОДЛ.	ПОДПИСЬ И ДАТА	ВЗАМ. ИНВ. №	СОГЛАСОВАНО: ОТД. ВГ	ЧИЧЕРИНА

Схема расположения балочной клетки перекрытия.

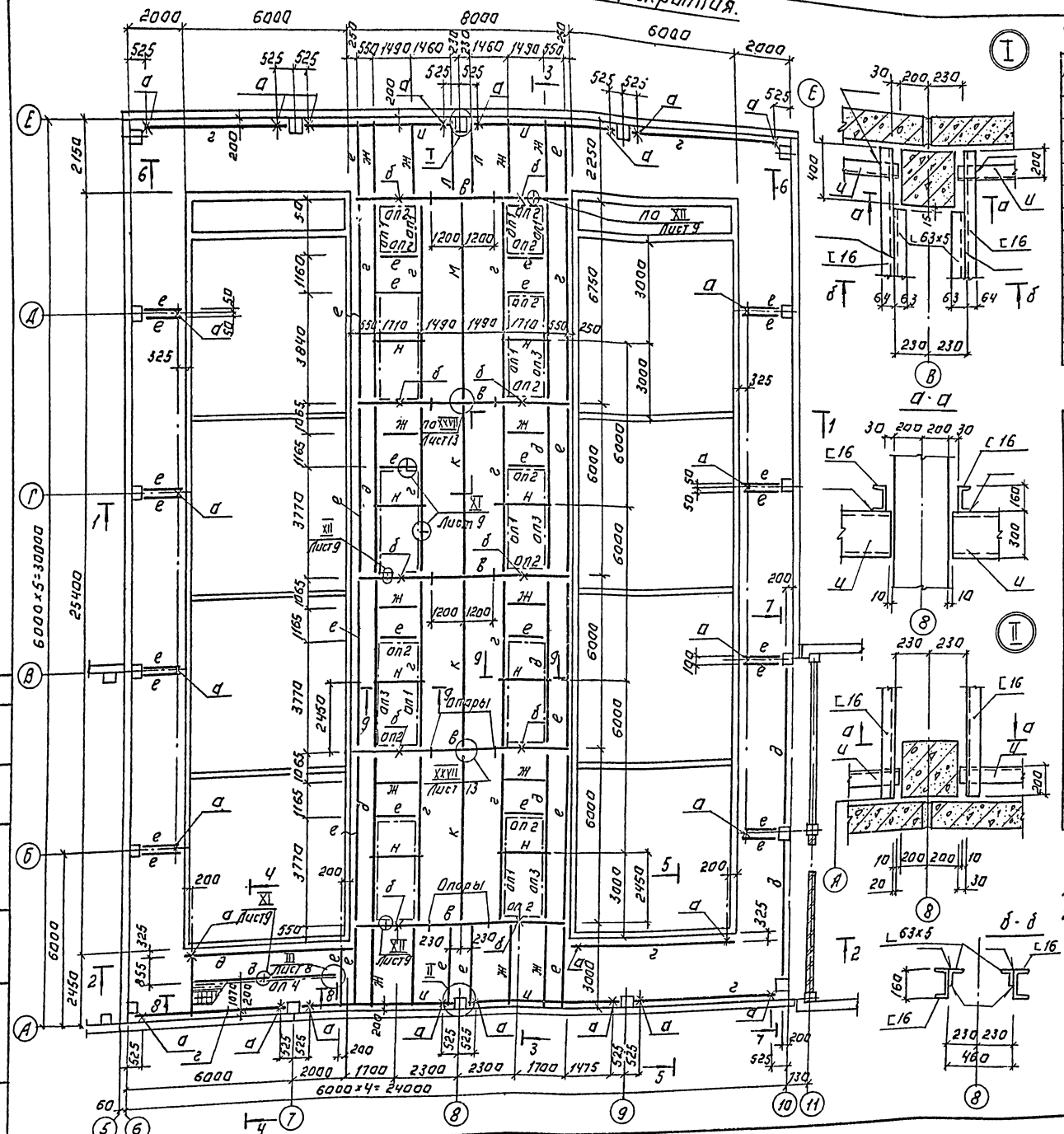

Спецификация к схеме расположения балочной клетки перекрытия.

Марка	Обозначение	Наименование	Кол. шт.	Масса кг.	Примечан.
М1	1.450.3-3.1 1.1.1.0.0-16	Марш лестничный			
		МЛХщ 45-36.8	1	151.2	
		Ограждение			
ОМ1	1.450.3-3.1 4.1.11.0-04	ОгМХ 45-10.36	1	24.1	
ОМ2	-10	ОгМХ 45-10.36	1	24.1	
ОП1	4.450.3-3.1 5.1.0.1.0-01	ОгПМХЭб-10.12	33	12.5	
ОП2	-04	ОгПМХЭб-10.18	20	18.7	
ОП3	-09	ОгПМХЭб-10.36	8	33.1	
ОП4	-12	ОгПМХЭб-10.54	1	42.4	

Ведомость элементов.

Марка	Сечение эскиз	Поз	Состав	Расчетные усилия M, кН.м	N, кН	Q, кН	Группа конструк.	Марка металла	Примечан.
а	I	1	I 20		66,0		4	ВСт3сп5	
д	2 3 250	2	[16		125,0		4	ВСт3пс6-1	
		3	- 8×200				4	ВСт3кп2	
в	][	4	2[30	121,0		125,0	4	ВСт3пс6	
г	[	5	[24	40,0		23,2	4	ВСт3пс6	
д	[	6	[20	23,8		26,3	4	ВСт3пс6-1	
е	[	7	[16	15,0		9,9	4	ВСт3пс6-1	
ж	][	8	2[16	11,0		22,0	4	ВСт3пс6-1	
и	[	9	[30	57,0		66,0	4	ВСт3пс6	
к	I	10	I26Б1	49,5		33,0	4	ВСт3пс6-1	
л	10 11	10	[16				4	ВСт3пс6-1	конструк.
		11	L 63×5				4	ВСт3кп2	
м	][	12	2[24	64,5		36,6	4	ВСт3пс6	
н	П	13	[16				4	ВСт3пс6-1	конструк.

1. Разрезы 1-1 ... 7-7 см. лист 8
2. Сечения 8-8; 9-9 см. лист 9.

Согласовано

Инв.№ подл. | Подпись и дата | Взам.инв.№

ПРИВЯЗАН:

Инв.№

ТП 901-3-264.89 -КМ

Провер.	Антонова		
Инж. техн.	Архипова		
Зав. гр.	Антонова		
Н. конструктор	Кузнецов		
Н. контр.	Бабкова		
Нач. отд.	Письман		

Здание станции без обслуживания подземных источников с содержанием железа до 10 мг/л, производительностью 40.0 тыс. м³/сут.

Стадия: Р | Лист: 7 | Листов:

Балки. Схема расположения балочной клетки перекрытия. Узлы I; II.

ЦНИИЭП инженерного оборудования г. Москва

Копировал: Логинова

Формат: А2

23802-02

Альбом 2

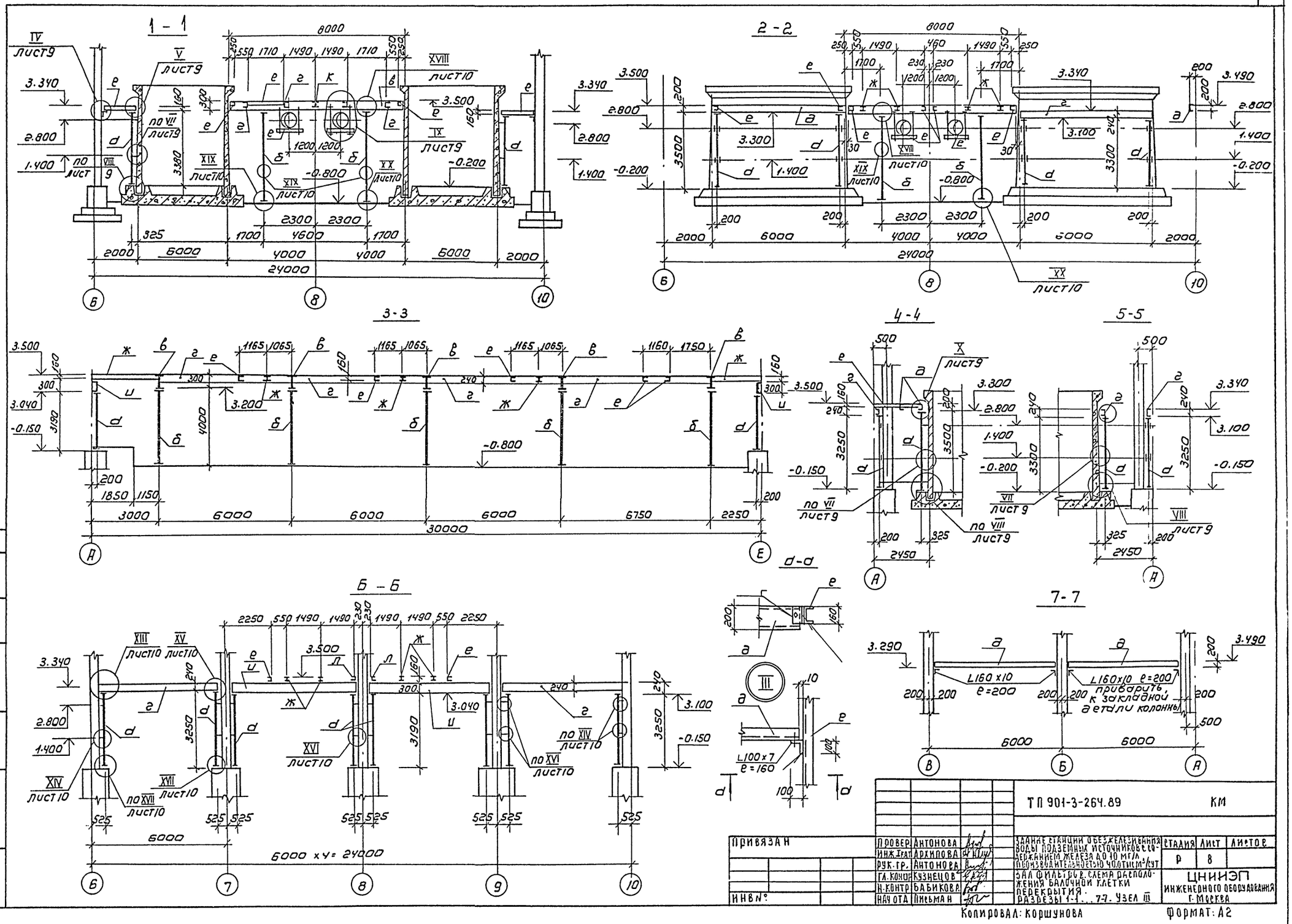

ТП 901-3-264.89						КМ
ПРИВЯЗАН	ПРОВЕР.	АНТОНОВА		ЗДАНИЕ СТАНЦИИ ОБЕЗЖЕЛЕЗИВАНИЯ ВОДЫ ПОДЗЕМНЫХ ИСТОЧНИКОВ С СОДЕРЖАНИЕМ ЖЕЛЕЗА ДО 10 МГ/Л ПРОИЗВОДИТЕЛЬНОСТЬЮ 40.0 ТЫС М³/СУТ	СТАДИЯ	ЛИСТ	ЛИСТОВ
	ИНЖ. I КАТ.	АРХИПОВА			Р	8	
	РУК. ГР.	АНТОНОВА					
	ГЛ. КОНСР.	КУЗНЕЦОВ		ЗАЛ ФИЛЬТРОВ. СЛЕМА РАСПОЛОЖЕНИЯ БАЛОЧНОЙ КЛЕТКИ ПЕРЕКРЫТИЯ. РАЗРЕЗЫ 1-1...7-7. УЗЕЛ III	ЦНИИЭП ИНЖЕНЕРНОГО ОБОРУДОВАНИЯ г. МОСКВА		
ИНВ №	Н. КОНТР.	БАБИКОВА					
	НАЧ. ОТД.	ПИСЬМАН					

Копировал: Коршунова

Формат: А2

23802-02

СОГЛАСОВАНО: ОТДЕЛ ВГ ЧИЧЕРИНА

ИНВ № ПОДЛ. | ПОДПИСЬ И ДАТА | ВЗАМ. ИНВ №

Альбом 2

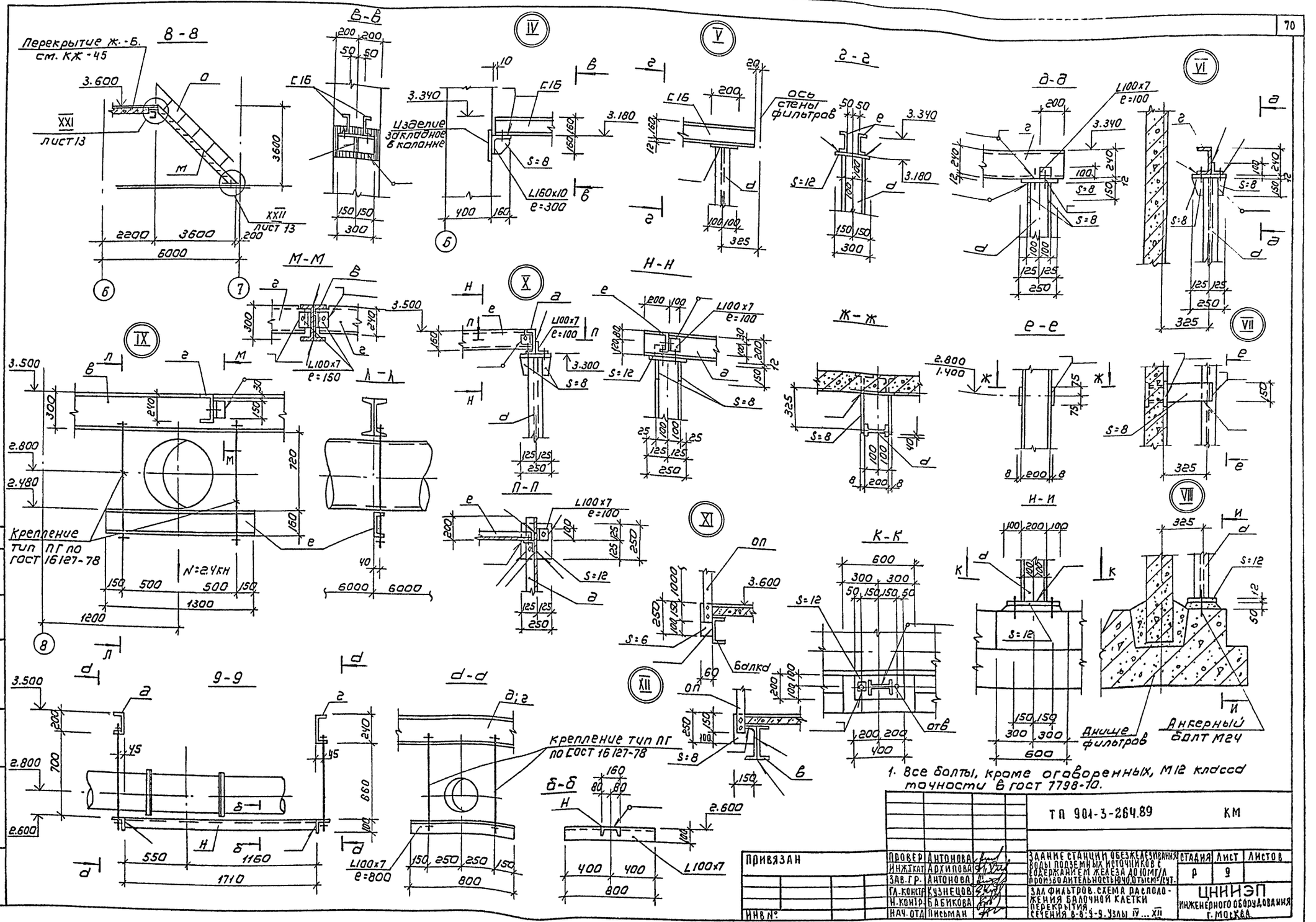

1. Все болты, кроме оговоренных, М12 класса точности в ГОСТ 7798-70.

ТП 901-3-264.89					КМ
ПРИВЯЗАН	ПРОВЕР	АНТОНОВА	ЗДАНИЕ СТАНЦИИ ОБЕЗЖЕЛЕЗИВАНИЯ ВОДЫ ПОДЗЕМНЫХ ИСТОЧНИКОВ С СОДЕРЖАНИЕМ ЖЕЛЕЗА ДО 10 МГ/Л ПРОИЗВОДИТЕЛЬНОСТЬЮ 40 ТЫСМ³/СУТ.	СТАДИЯ	ЛИСТ	ЛИСТОВ
	ИНЖ.ТКАТ	АРХИПОВА		Р	9	
	ЗАВ.ГР.	АНТОНОВА				
	ГЛ.КОНСТР.	КУЗНЕЦОВ	ЗАЛ ФИЛЬТРОВ. СХЕМА РАСПОЛОЖЕНИЯ БАЛОЧНОЙ КЛЕТКИ ПЕРЕКРЫТИЯ. СЕЧЕНИЯ 8-8; 9-9. УЗЛЫ IV ... XII	ЦНИИЭП ИНЖЕНЕРНОГО ОБОРУДОВАНИЯ г. МОСКВА		
	Н.КОНТР.	БАБИКОВА				
ИНВ №:	НАЧ.ОТД.	ПИСЬМАН				

Копировал: Коршунова

Формат: А2

23802-02

СОГЛАСОВАНО: ОТДЕЛ ВГ ЧИЧЕВИНА

ИНВ №: ПОДЛ. ПОДПИСЬ И ДАТА ВЗАМ. ИНВ.

Альбом 2

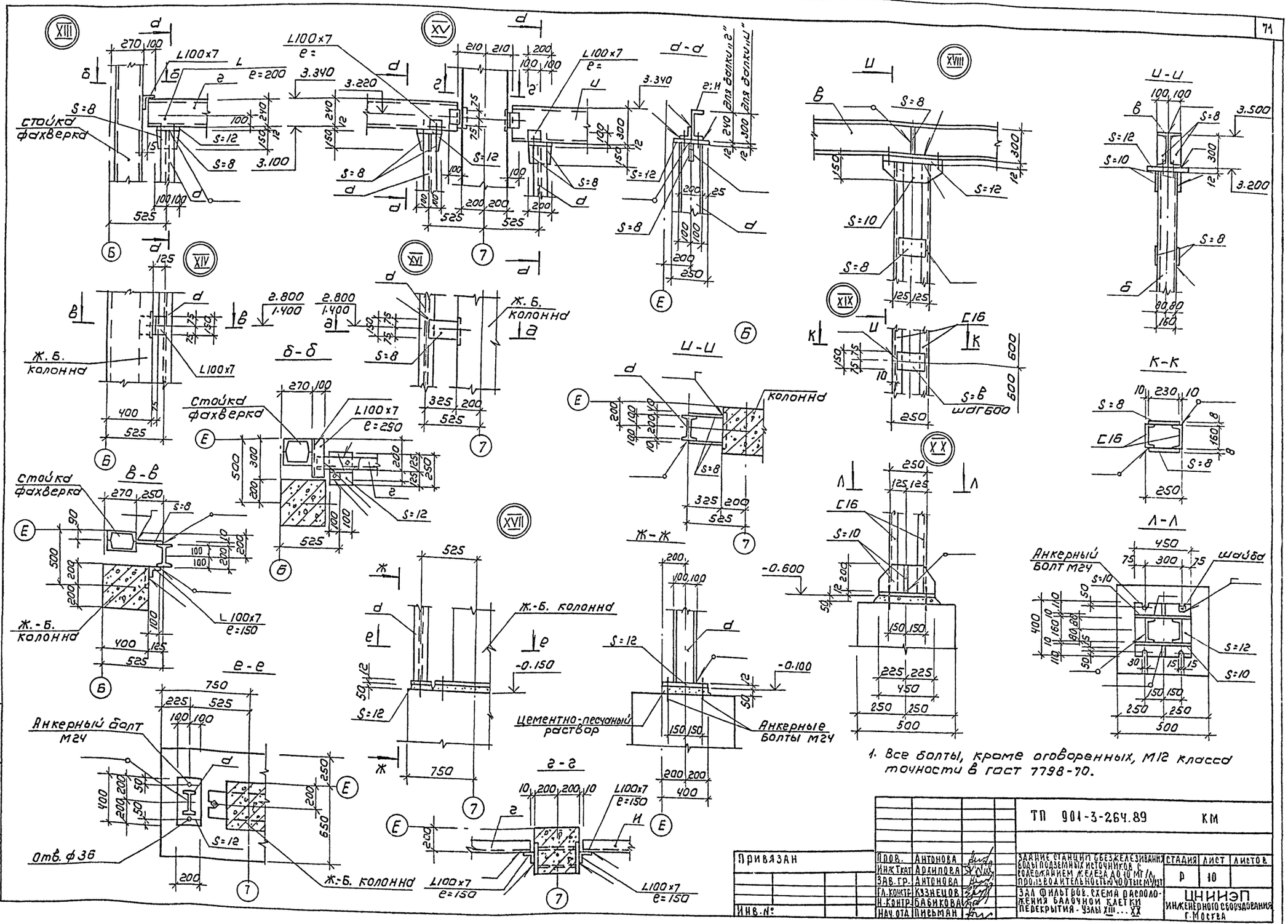

1. Все болты, кроме оговоренных, М12 класса точности в гост 7798-70.

				ТП 901-3-264.89			КМ
Привязан		Пров.	Антонова	Здание станции обезжелезивания воды подземных источников с содержанием железа до 10 мг/л, производительностью 40 тыс м³/сут	Стадия	Лист	Листов
		Инж. Ткат	Архипова		Р	10	
		Зав. гр.	Антонова				
		Гл. констр.	Кузнецов	Зал фильтров. схема расположения балочной клетки перекрытия - узлы XIII ... XX	ЦНИИЭП инженерного оборудования г. Москва		
		Н. контр.	Бабикова				
Инв. №		Нач. отд.	Письман				

Копировал: Коршунова

Формат А2

23802-02

ИНВ. № ПОДЛ. | ПОДПИСЬ И ДАТА | ВЗАМ. ИНВ. №

Схема расположения переходных площадок и опор.

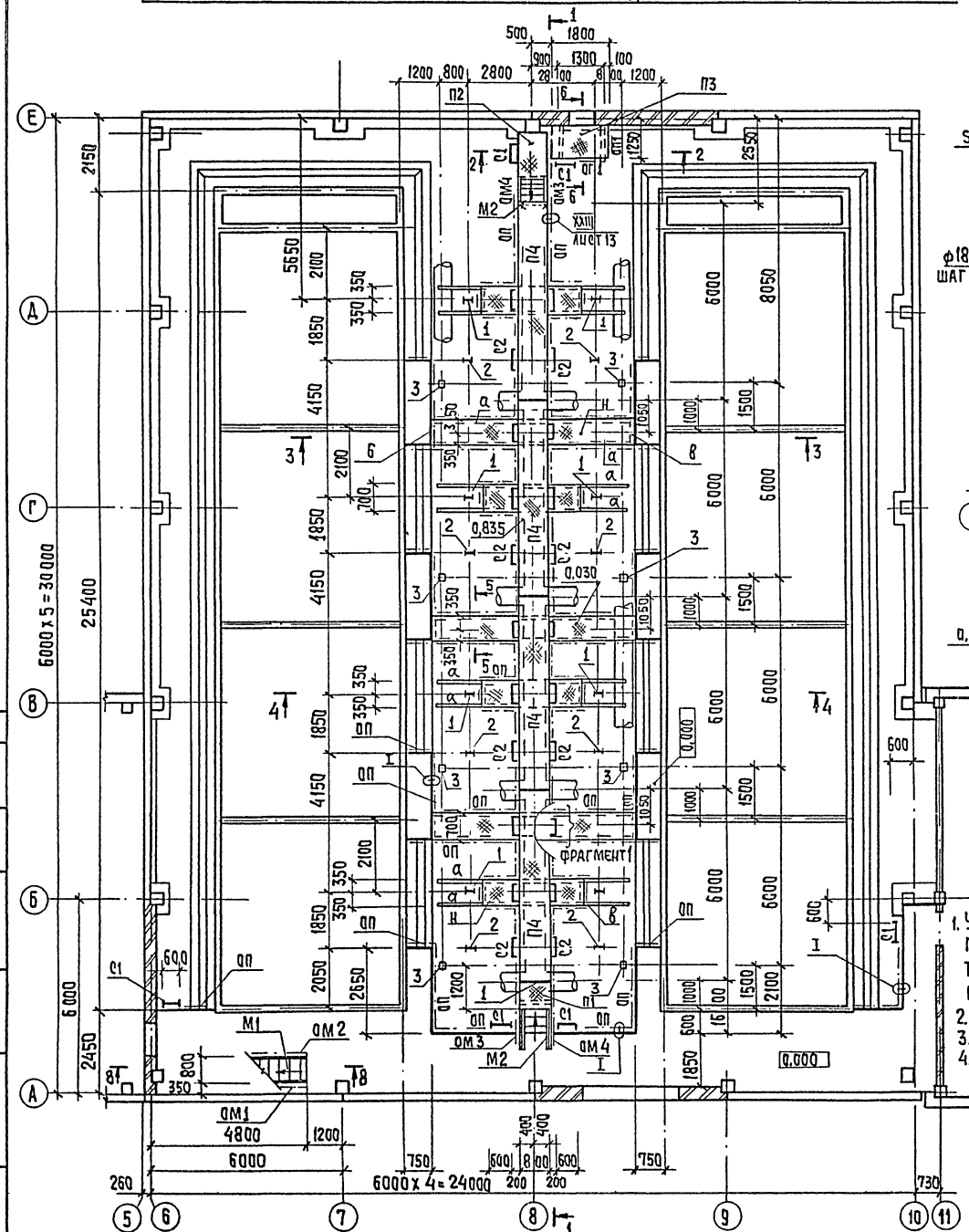

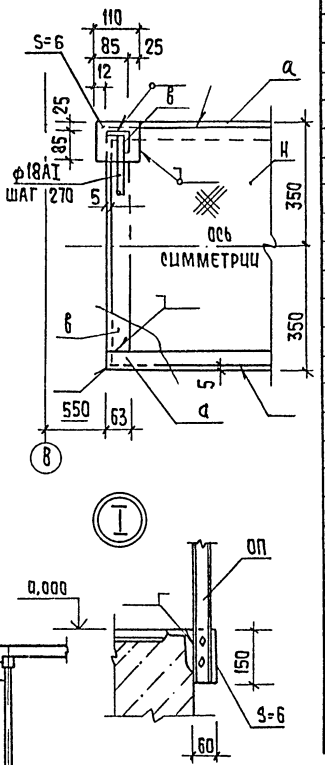

1. Устройство площадок выполнять после монтажа технологического трубопровода.
2. Разрезы 1-1 ... 6-6 см. лист 12.
3. Сечение 8-8 см. лист 9.
4. Марки М1; ОМ1 и ОМ2. см. в спецификации на листе 8.

Спецификация к схеме расположения переходных площадок и опор.

Марка	Обозначение	Наименование	Кол.	Масса	Примечан.
		Площадки			
П1	1.450.3-3 2.1.1.0-04	ПМхШ - 12.8	1	46,6	
П2	-13	ПМхШ - 21.8	1	86,9	
П3	-11	ПМхШ - 18.10	1	76,4	
П4	-37	ПМхШ - 60.8	4	207,8	
		Марш лестничный			
М2	1.450.3-3.1 1.2.1.0.0-03	МЛхШ 60-12.8	2	38,7	
		Стремянки			
С1	1.450.3-3.1 3.1.0.1.0	С Х 22	6	37,6	
С2	-01	С Х 28	8	47,0	
		Ограждение площадок			
ОП	1.450.3-3.1 5.1.0.1.0-13	ОГПМХ Эб - 10.60	25	55,6	
ОП1	1.450.3-3.1 5.1.0.1.0	ОГПМХ Эб 10.9	6	10,5	
		Ограждение маршей лестничных			
ОМ3	1.450.3-3.1 4.1.2.1.0	ОГл МЛХ 60 - 10.12	2	6,0	
ОМ4	-09	ОГп МЛХ 60 - 10.12	2	6,0	
		Опоры			
1	лист 13	ОС1	8		
2	лист 13	ОС2	8		
3	лист 13	ОС3	8		

Ведомость элементов

Марка	Сечение: Эскиз	Поз.	Состав	Расчетные усилия: M, кн·м	N, кн.	Q, кн	Группа констр.	Марка металла	Примечание
а	[	1	[10				4	ВСт3кп2	
б	[	2	[16				4	ВСт3пс6-1	
в	L	3	L 63x5				4	ВСт3кп2	конструкт.
н	настил	4	ст. рифл. S=4					БСт3кп2	
г	L	5	L 100x7					ВСт3	конструкт.

ТП 901-3-264.89 -КМ

Провер.	Антонова		
Инж. I кат.	Архипова		
Зав. гр.	Антонова		
Гл. конст.	Кузнецов		
Н. контр.	Бабикова		
Нач. отд.	Письман		

Здание станции обезжелезивания воды подземных источников с содержанием железа до 10 мг/литр производительностью 40,0 тыс. м³/сут.

Зал фильтров. Схема расположения переходных площадок и опор.

Стадия	Лист	Листов
Р	11	

ЦНИИЭП инженерного оборудования г. Москва

Привязан

Инв. №

Согласовано

Отдел ВГ

Чичерина

Инв. № подл. | Подпись и дата | Взам. инв. №

Альбом 2

Копировал: Хюппенен

Формат А2

23802-02

Альбом 2

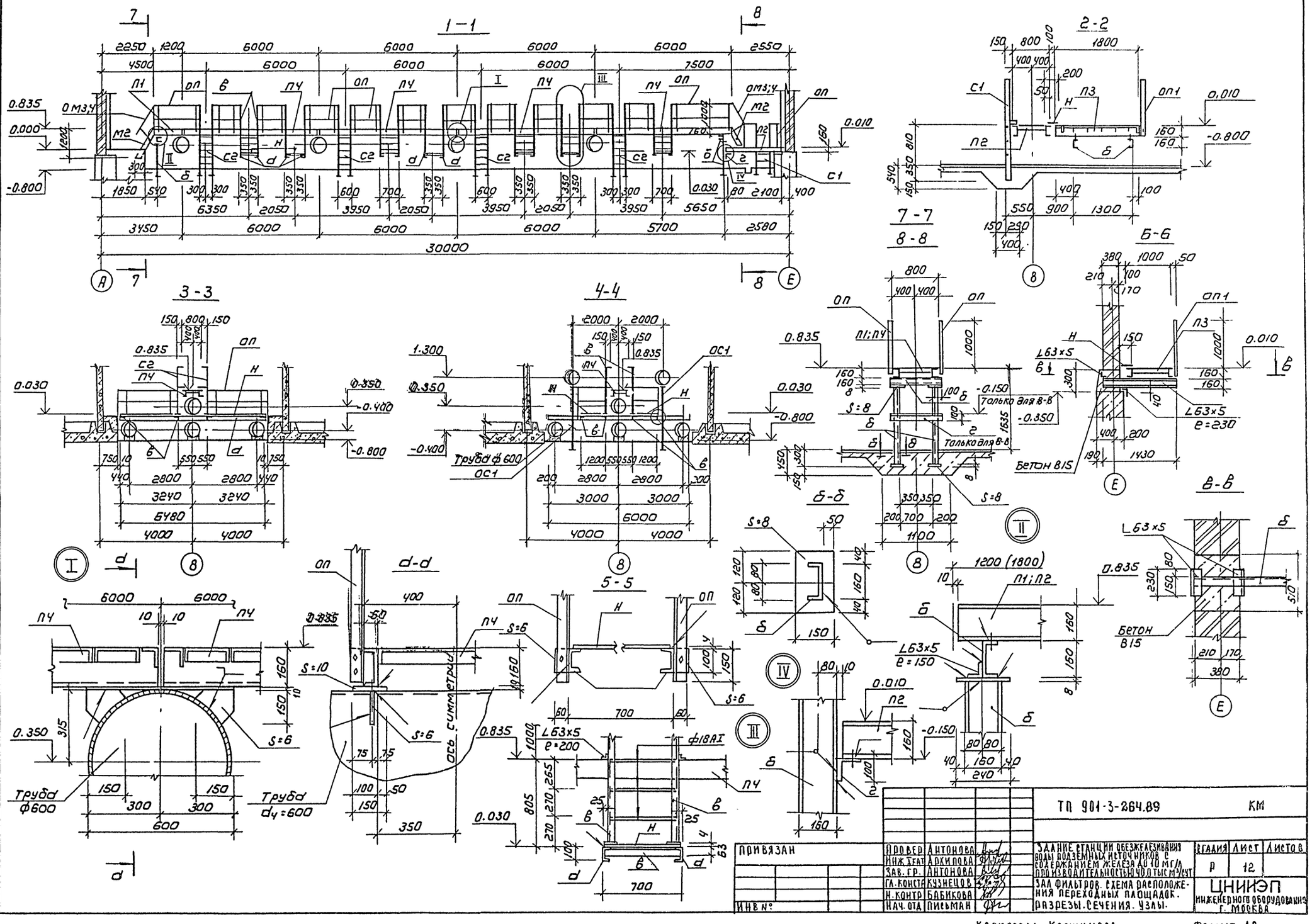

СОГЛАСОВАНО:
ОТДЕЛ ВГ
ЧИЧЕРИНА
ИНВ № ПОДЛ
ПОДПИСЬ И ДАТА
ВЗАМ. ИНВ №

Альбом 2

Схема расположения опор

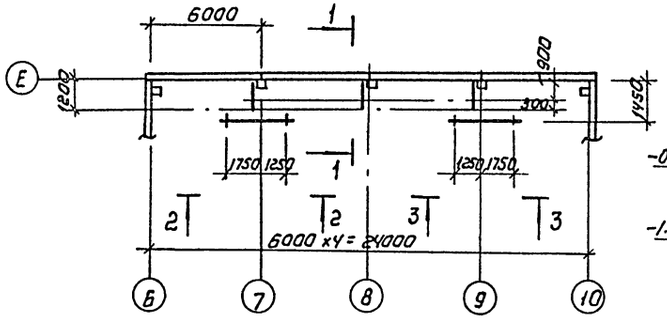

Опоры ОС1; ОС2

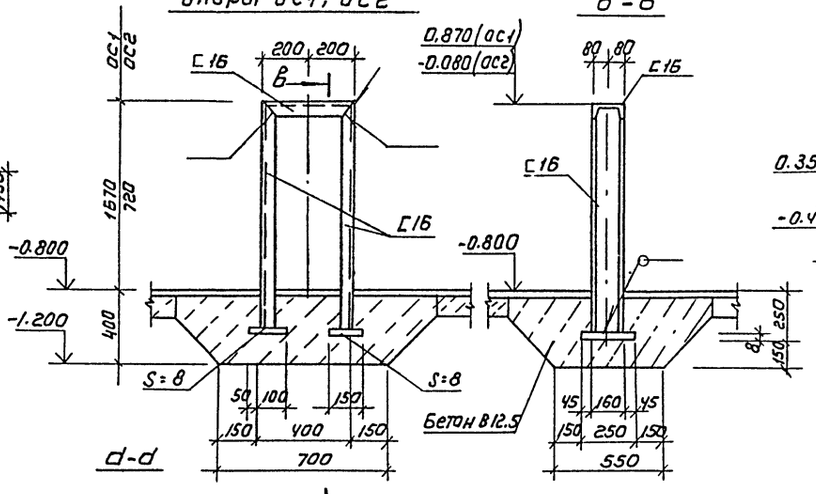

ОС 3

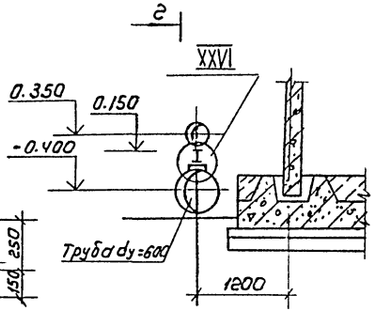

г-г

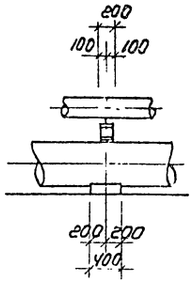

е-е

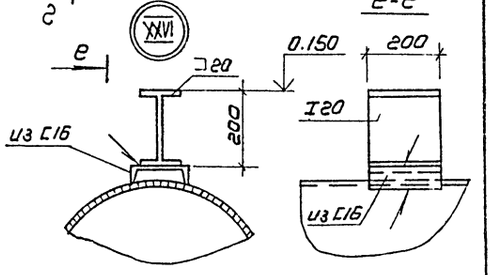

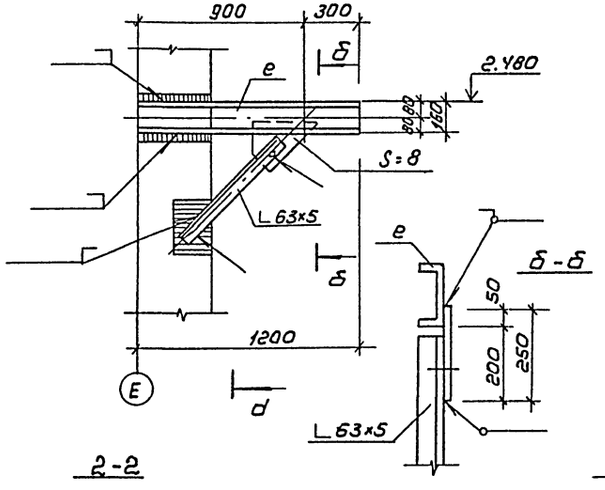

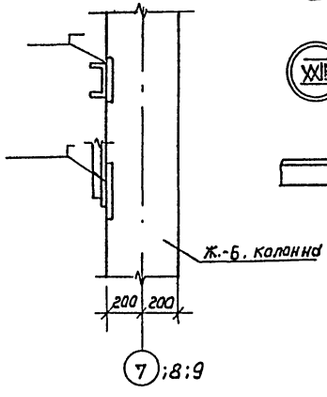

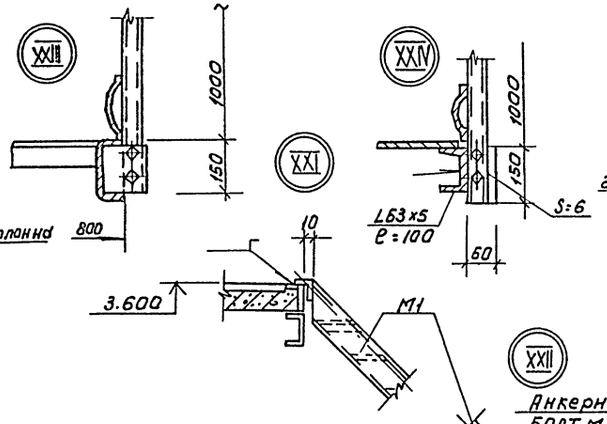

Ж-Ж

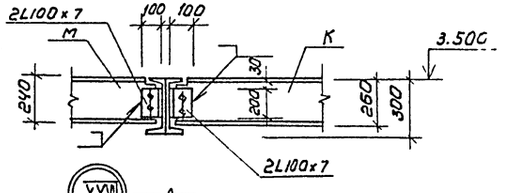

2-2

3-3 (зеркальное отражение)

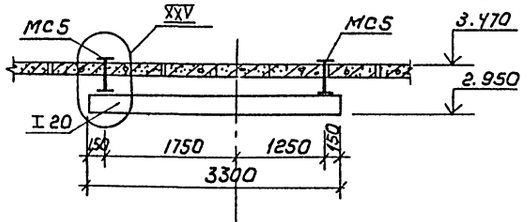

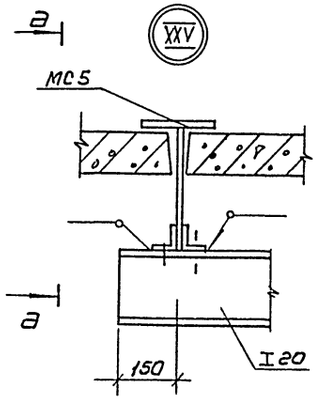

а-а

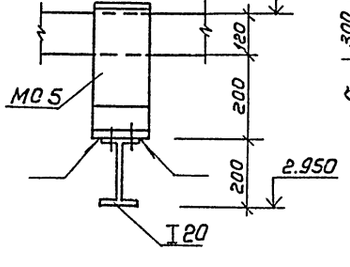

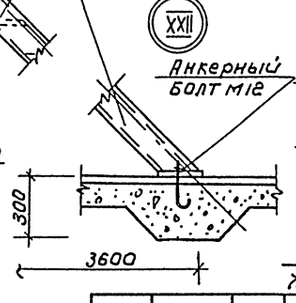

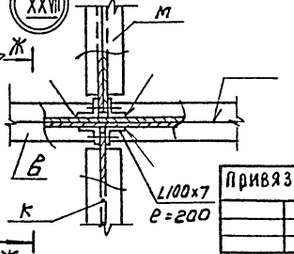

Привязан

Инв.№

Пров.	Антонова		ТП 901-3-264.89 КМ		
Инж.е н.	Мирошниченко		Здание станции обезжелезивания воды подземных источников. Источников с сооружением жело... Защищено дренажно-сетью чугунных	Стадия	Лист	Листов
Зав. гр	Антонова			Р	13	
Гл. констр	Кузнецов					
Н. контр	Бабикова					
Нач. отд	Письман		Зд. фильтров. Схема расположения опор. Опоры ОС1... ОС3. Узлы XXI ... XXVII	ЦНИИЭП инженерного оборудования г. Москва		

Копировал: Коршунова

Формат А2

23802-02

Согласовано: Отдел ВГ Чичерина

Инв.№ подл. | Подпись и дата | Взам. инв.№

Альбом 2

Схема расположения площадок на отм. 5.600.

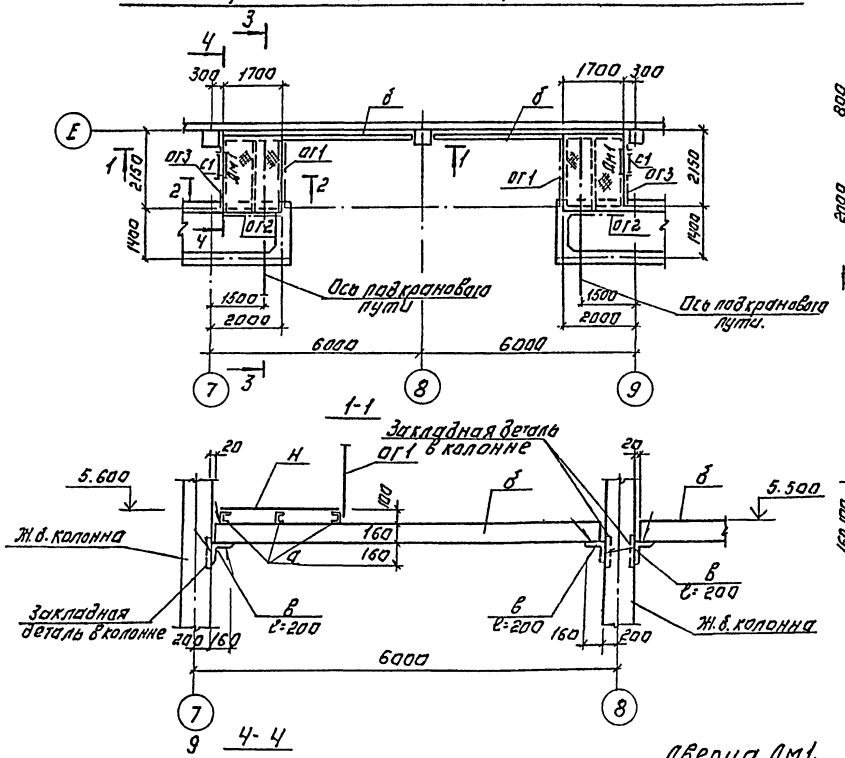

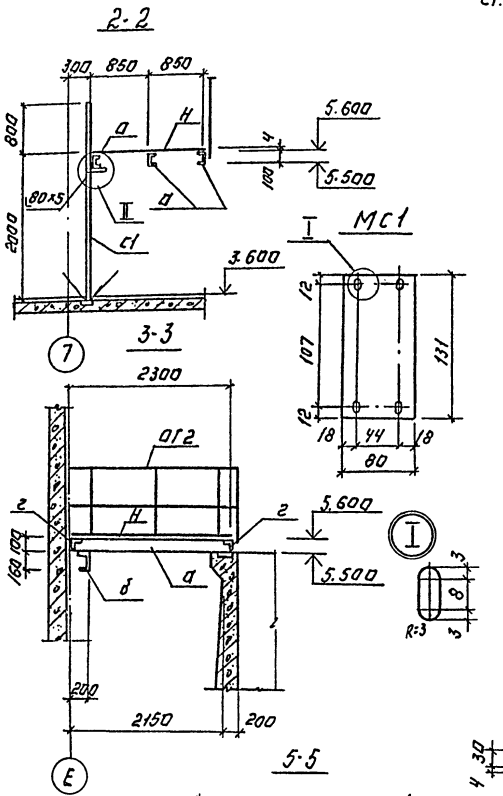

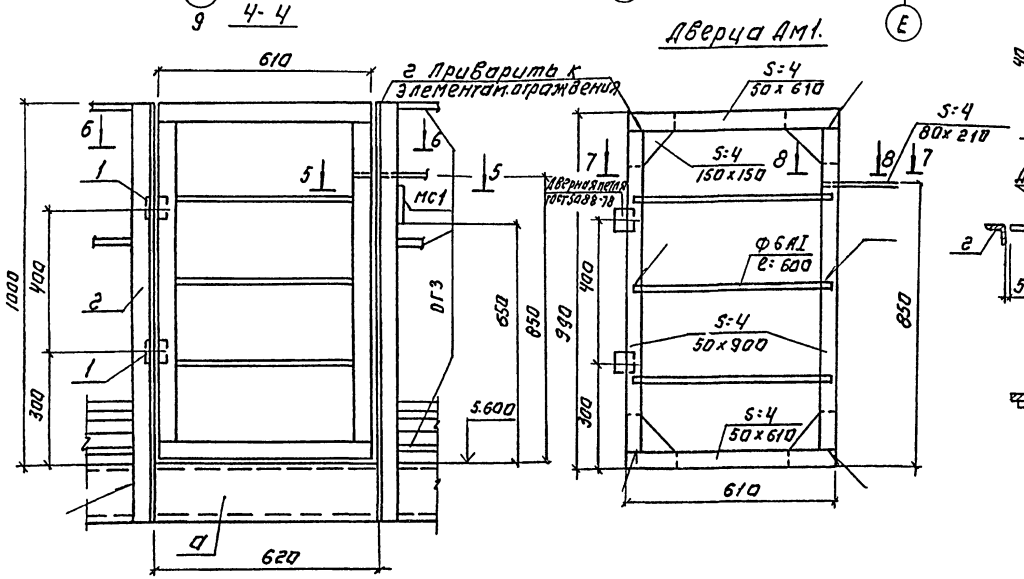

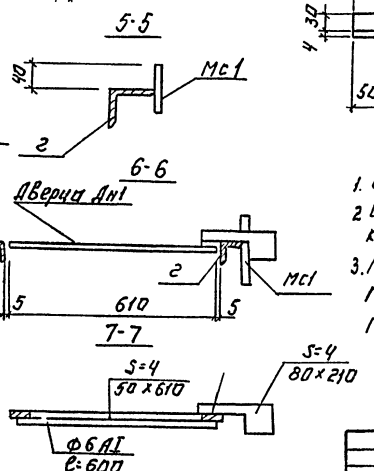

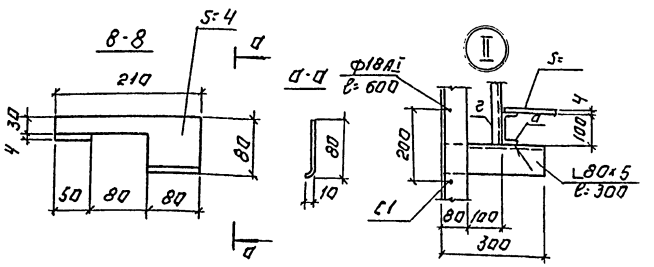

Спецификация к схеме расположения площадок на отм. 5.600

Марка	Обозначение	Наименование	Кол. шт	Масса ед.	Прим.
с1	1.450.3-3.1 3.1.0.1.0-01	Стремянка СХ-28	2	47.0	
ог1	1.450.3-3.1 5.1.0.1.0-05	ограждение площадок огпмхэб-10.21	2	20.8	
ог2	1.450.3-3.1 5.1.0.1.0-04	огпмхэб-10.18	2	18.7	
ог3	1.450.3-3.1 5.1.0.1.0	огпмхэб-10.9	2	10.5	
Дм1	Лист 14	Дверца Дм1	2	8.4	
мс1	Лист 14	Элемент соединительный мс1	2	0.32	
1	ГОСТ 5088-78	Петли дверные	4		

Ведомость элементов

Марка	Сечение: Эскиз	Поз.	Состав	Опорные усилия: M кн.м	N кн	Q кн	Группа констр.	Марка металла	Примеч.
а	[	1	[10					Вст3пс6-1	
б	[	2	[16					Вст3пс6-1	
в	L	3	L 160×10					Вст3кп2	
г	L	4	L 50×5					Вст.3кп2	

1. Сварка ручная дуговая ГОСТ 5264-80.
2. Сварку производить электродами Э42 ГОСТ 9467-75, катет шва 4мм.
3. Покрытие поверхностей: масляная краска ГОСТ 8292-85 за 2 раза по грунтовке ГФ 021 ГОСТ 25129-82.

ТП 901-3-264.89			КМ
Привязан:	Провер. Антонова	Здание станции обезжелезивания воды подземных источников с содержанием железа до 10 мг/л производительностью 400 тыс. м3/сут.	Стадия: Р; Лист: 14; Листов:
	Инженер Мирошниченко		
	Зав.гр. Антонова		
	Гл.констр. Кузнецов	Зал фильтров. Схема расположения площадки на отм. 5.600. Сечение. Узлы.	ЦНИИЭП инженерного оборудования г. Москва
Инв. №	Н.конт. Бабикова		
	Нач.отд. Письман		

Копировал: Логинова

Формат: А2

23802-02

Согласовано: Отдел ВГ, Отдел ЭА, Инв. № подл., Подпись и дата, Взам. инв. №

Альбом 2

Схема расположения площадки на отм. 3.580

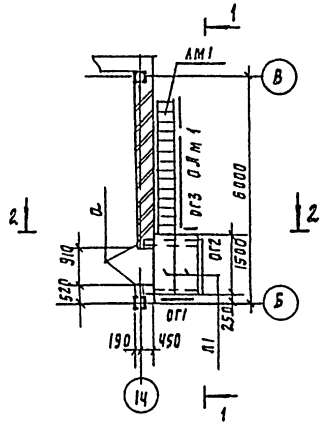

1-1

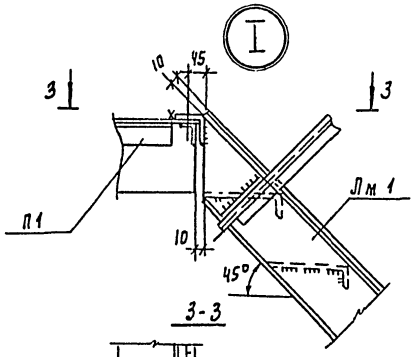

3-3

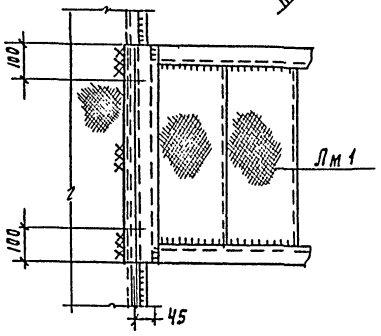

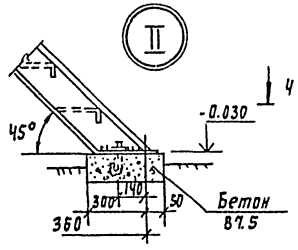

4-4

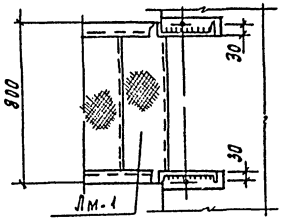

Деталь крепления ограждения площадок

Б-Б

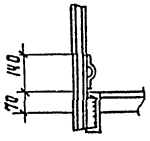

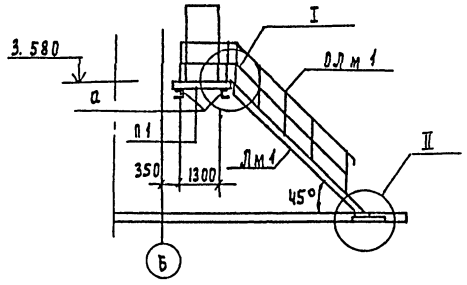

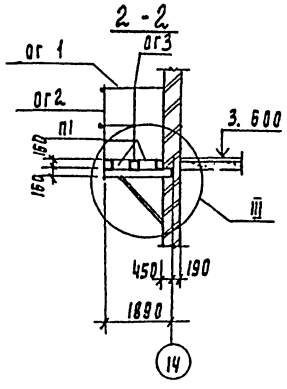

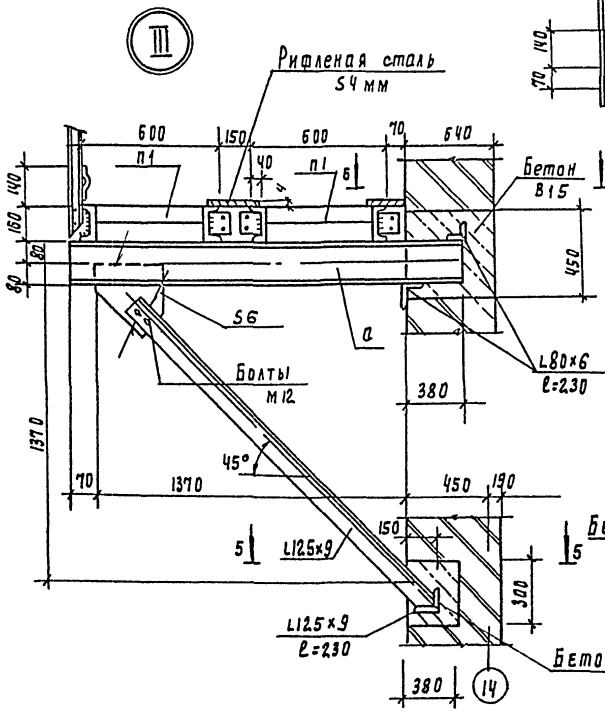

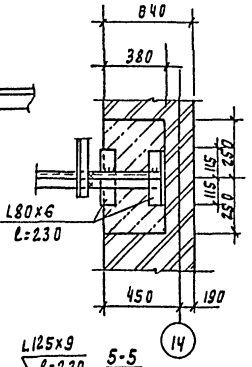

5-5

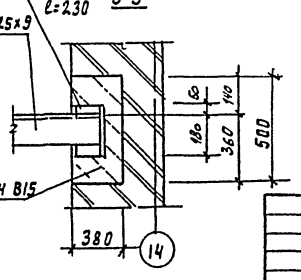

Спецификация к схеме расположения площадки.

Марка	Обозначение	Наименование	Кол шт	Масса ед, кг	Примечание
П1	1.450.3-3.12.1.2.0.0-06	Площадка ПМХРВ-15.6	2	46.1	
Лм1	1.450.3-3.11.1.3.0.0-16	Лестничный марш МЛХРВ 45-368	1	155.0	
ОЛм1	1.450.3-3.14.1.1.1.0-04	ограждение марша ОГЛМЛХ45-10.36	1	24.1	
ОГ1	1.450.3-3.15.1.0.1.0-01	ограждение площадок ОГПМХэб-10.12	1	12.5	
ОГ2	1.450.3-3.15.1.0.1.0-03	ОГПМХэб-10.15	1	16.7	
ОГ3	1.450.3-3.15.1.0.1.0	ОГПМХэб-10.9	1	10.5	
ОГ4	1.450.3-3.1.6.1.0.1.0-02	ограждения стремянок ОГС-2.4-4	1	23.6	
МС3	901-3-264.89 - КЖИ 70.040.01	Изделие соединительное МС3	2	4.33	

Ведомость элементов

Марка	Сечение			Расчетное усилие			Группа констр	Масса металла	Примеч
	Эскиз	Поз	Состав	М кн.м	N кн	Q кн			
а	с	1	С16				4	Вст3пс6-1	

Привязан

Инв. №

Гл. инж. проекта	Антонова		
Нач. отд.	Жигьман		
Гл. спец.	Кузнецов		
Н. контр.	Бабикова		
Нач. отд.	Жигьман		

ТП 901-3-264.89 КМ

Эвакуационная лестница

Стадия	Лист	Листов
Р	15	

ЦНИИЭП инженерного оборудования г. Москва

Инв. № подл. | Подпись и дата | Взам. инв. №

Копировал Родаевская

23802-02

Формат А2

Альбом 2

Пожарная лестница №1

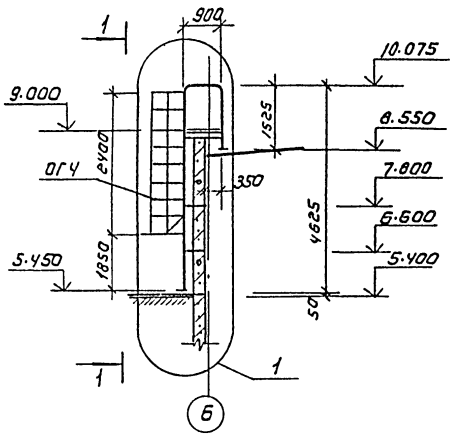

1-1

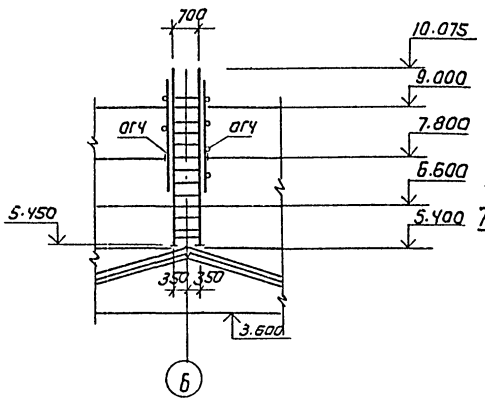

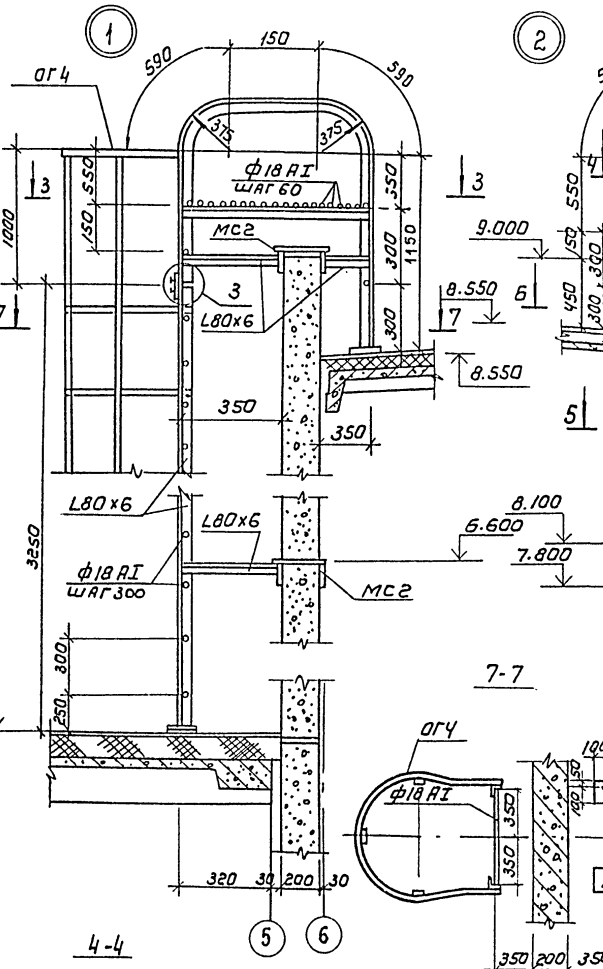

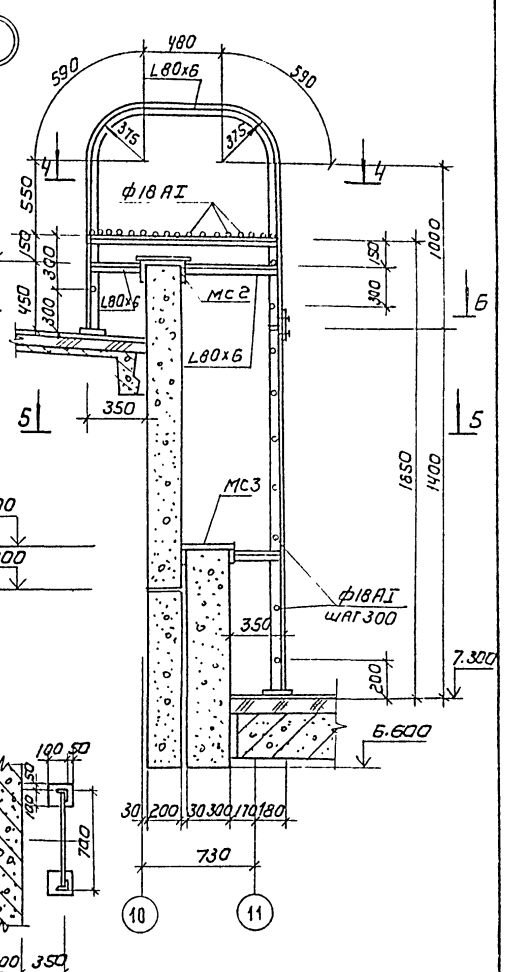

Пожарная лестница №2

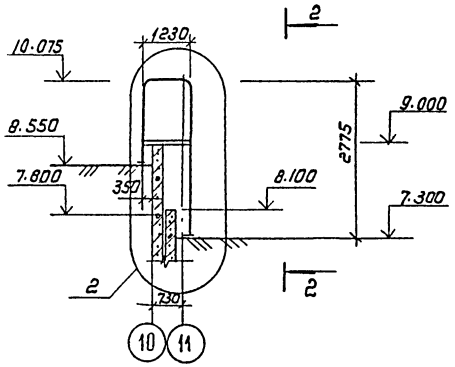

2-2

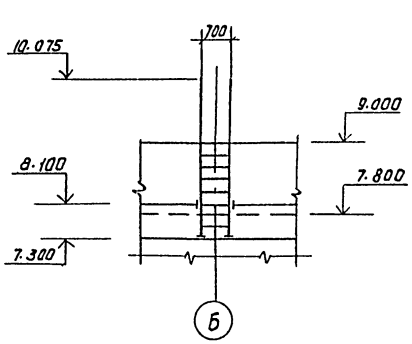

7-7

3-3

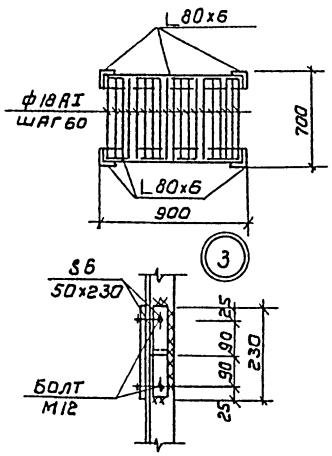

5-5

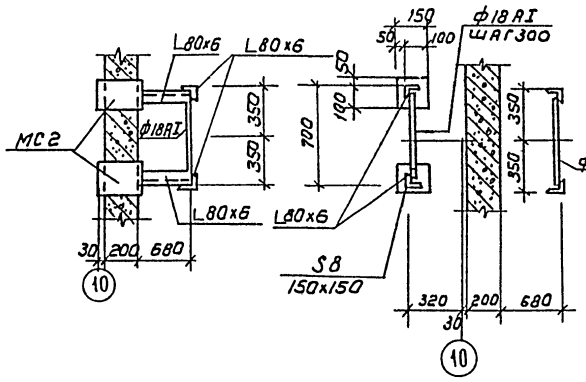

Б-Б

4-4

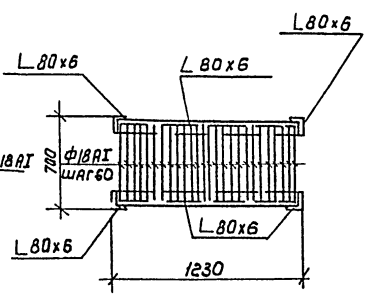

1. Схему расположения пожарных лестниц см. чертежи марки АР.
2. Соединительные элементы МС2 учтены в спецификации на листе КЖ-24, МС3-в спецификации на листе КМ-15.

					ТП 901-3-264.89		КМ
Провер.	Антонова			Здание станции обезжелезивания воды подземных источников с содержанием железа до 10мг/л производительностью 40 тыс м³/сут	Стадия	Лист	Листов
Инж.	Мирошниченко				Р	16	
Зав. гр.	Антонова			Пожарные лестницы	ЦНИИЭП инженерного оборудования г. Москва		
Гл. констр.	Кузнецов						
Н. контр.	Бабикова						
Нач. ота	Письман						

Привязан

Инв. №

Копировал: Коршунова

Формат: А2

23902-02

Инв. № подл. | Подпись и дата | Взам. инв. №

Альбом 2

NN п.п	Наименование работ	Объем работ: единица измерения	Объем работ: количество	Нормативная трудоемкость: чел-дн.	Нормативная трудоемкость: маш-см	Численность рабочих в смену	Число смен	Продолжительность работ (дни)
I	Подготовительный период							1 мес
II	Земляные работы							
	- разработка	м3	3990	153	39	5	2	15
	- обратная засыпка	м3	2899	277	47	5	2	28
III.	Устройство фундаментов							
	- песчанное основание	м3	39,99					
	- бетонная подготовка	м3	17,97					
	- укладка сборных ж.б. конструкций и бетонных	м3	150,67	210	3	6	2	18
	- монолитные конструкции ж.б. и бетонные	м3	122,51					
IV.	Устройство фильтров							
	- бетонная подготовка	м3	220,33					
	- устройство днищ из монолитного железобетона	м3	121,00					
	- набетонка по днищу	м3	87,81					
	- установка стеновых панелей сборных ж.б.	м3	140,32					
	- угловые участки стен из монолитного ж.б.	м3	48,20	846	29	8	2	53
	- установка лотков сборных ж. бетонных	м3	22,40					
	- монтаж лотков из полосовой стали	т	15,56					
	- торкретирование.	м2	305,83					
	- испытание емкости на водонепроницаемость	м3	1190,97					
V	Монтаж каркаса							
	- колонны	м3	38,75					
	- строительные балки, фермы,	м3	36,28					
	- ригели.	м3	13,14	142	7	5	2	15
	- фахверк связи, колонны	т	3,22					
	- лестницы и площадки сб. ж.б	м3	2,71					
VI	Устройство стен.							
	- из стеновых панелей	м3	254,43					
	- диафрагмы жесткости	м3	18,90	330	25	5	2	33
	- перемычки сборных ж.б.	м3	1,47					
	- из керамического кирпича	м3	88,80	77	-	6	2	7
VII	Перекрытие и покрытие							
	- плиты перекрытия сб. ж.б.	м3	35,65					
	- плиты покрытия сб. ж.б.	м3	111,62					
	- участки из монолитного ж.б.	м3	8,14	221	36	5	2	22
	- утепление вермикулитобетоном	м3	63,17					

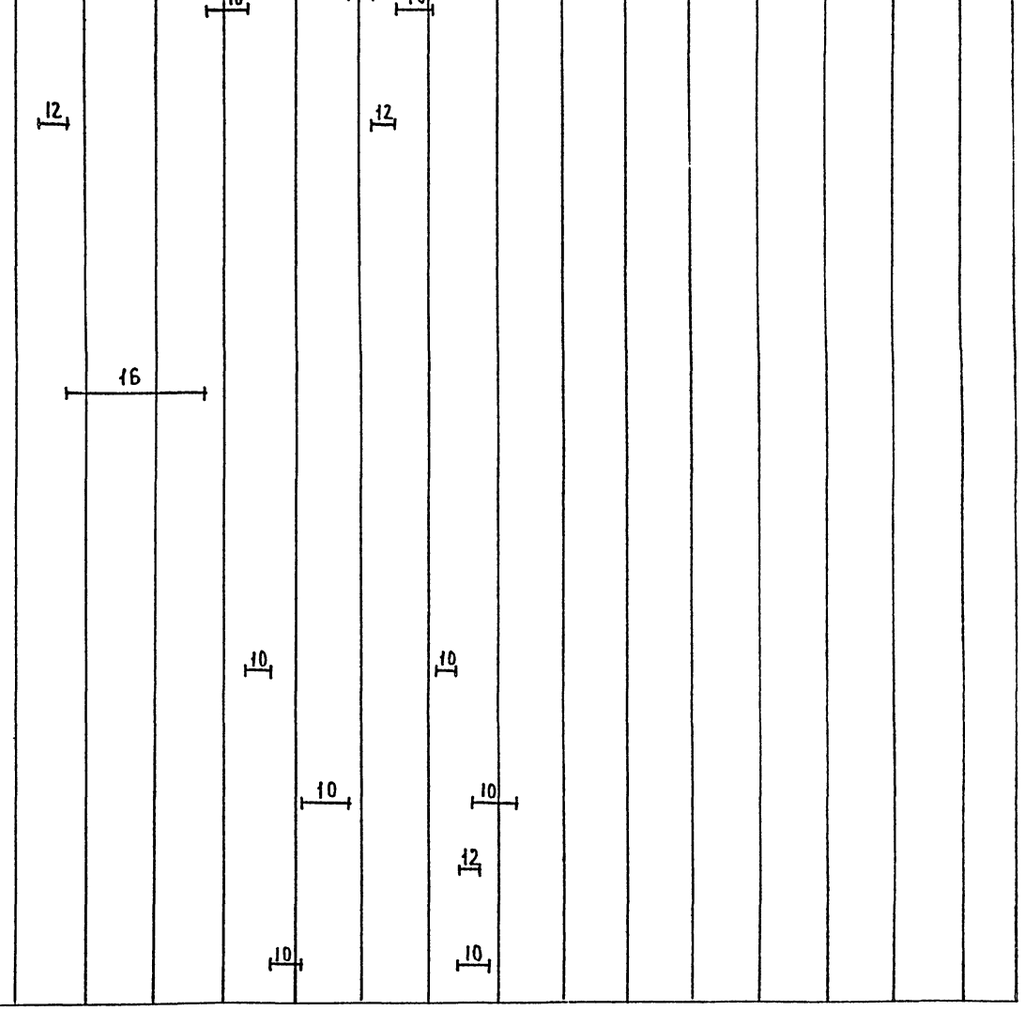

Провер.	Чухрова		
Инж.ТК	Панина		
Зав.гр.	Чухрова		
Н.контр	Павлова		
Нач.отд	Григорьева		

ТП 901-3-264.89 ОС

Здание станции обезжелезивания воды подземных источников с содержанием железа до 10 мг/л. производительностью 10 тыс. м3/сут

Стадия	Лист	Листов
Р	1	2

График производства работ (начало)

ЦНИИЭП инженерного оборудования г. Москва.

Копировал: Петрова

Инв.№ подл. | Подп. и дата | Взам. инв.№

Альбом 2

NN п.п.	Наименование работ	Объем работ: Единица измерения	Объем работ: Количество	Нормативная трудоемкость: чел-дн.	Нормативная трудоемкость: маш-см.	Численность рабочих в смену	Число смен	Продолжительность работ (дни)
VIII	Монтаж металлоконструкций							
	-пути подвесных кранов	т	5,50	240	2	6	2	20
	-лестницы и площадки	т	28,70					
	-опоры под оборудование	т	1,70					
IX	Устройство кровли							
	-4х слойной рулонной плоской	м2	2.29	205	—	5	2	21
X	Устройство перегородок							
	-из кирпича	м2	264	74	—	5	2	8
	-из легкобетонных плит	м2	102					
XI	Заполнение проемов							
	-окна	м2	196,38	106	—	5	2	11
	-двери	м2	63.03					
	-ворота	м2 / т	10,38 / 1,09					
XII	Устройство полов							
	-из керамической плитки	м2	635	404	—	8	2	26
	-из линолеума	м2	273					
	-цементных	м2	577					
XIII	Устройство венткамеры			7	—	3	1	2
XIV	Устройство вентшахты	м3	1.02	2	—	3	1	1
XV	Помещение КТП			42	—	4	2	5
XVI	Внутренняя отделка							
	-штукатурка	м2	892	660	8	8	2	41
	-окраска	м2	6632					
	-облицовка	м2	43					
XVII	Наружная отделка	м2	101	72	—	4	2	9
XVIII	Специально-строительные работы							
	-приямки и каналы из монолитного ж.б.	м3	24.18	67	1	5	2	7
	-фундаменты под оборудование	м3	18,11					
XIX	Санитарно-технические работы			181	—	5	2	18
XX	Механомонтажные работы			1622	—	10	2	81
XXI	Электромонтажные работы			950	—	10	2	48
XXII	Разные работы			24	—	3	2	4
	Итого			6912	197			14 мес.

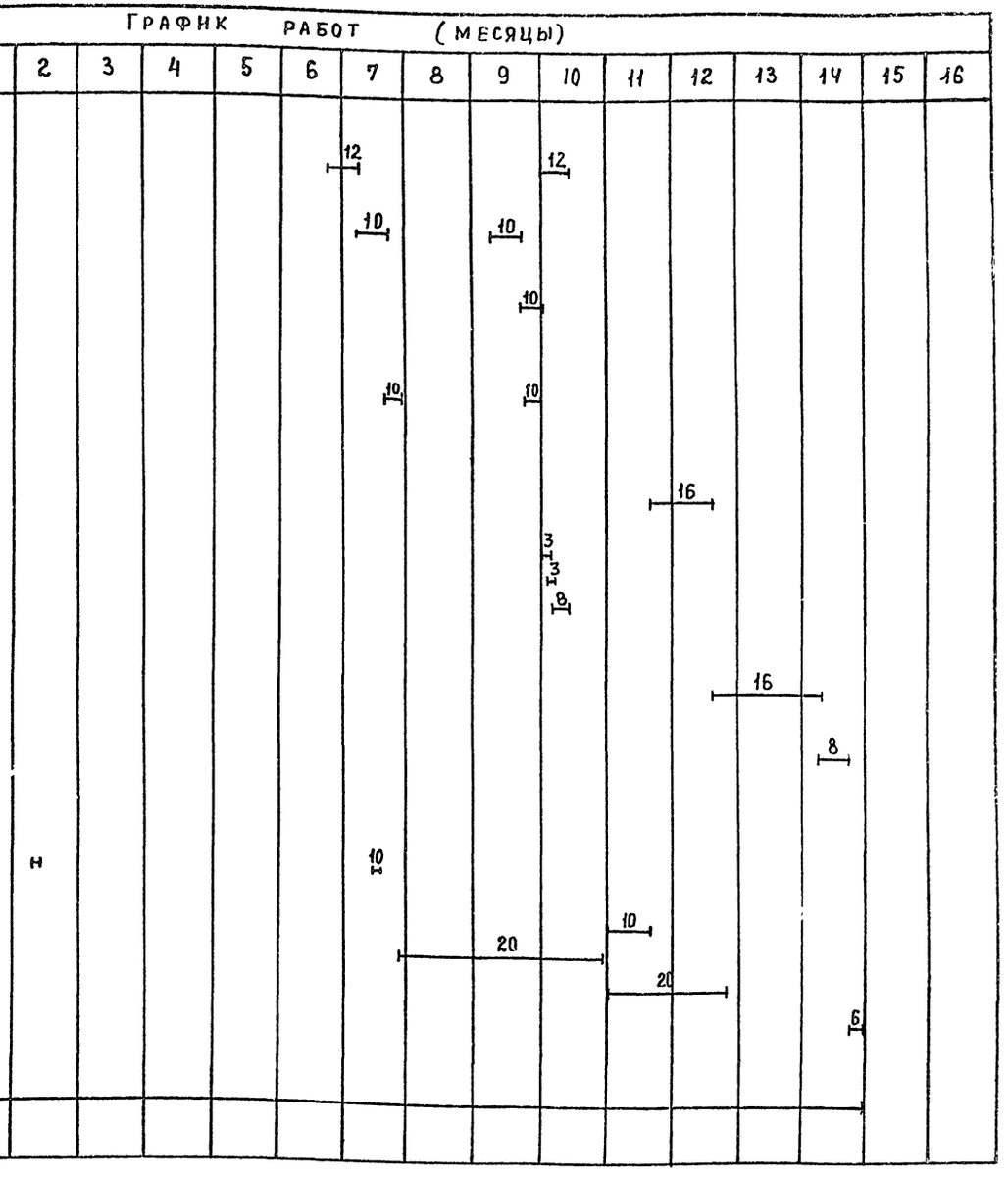

Примечание: Строительство станции обезжелезивания осуществляется в 2 этапа :

1 этап- строительство зала фильтров в осях „6÷10";

2 этап - одновременное строительство насосной станции II подъема в осях „1÷5" и блока служебных и лабораторных помещений в осях „11-14".

		ТП 901-3-264.89	ОС
Провер.	Чухрова	Здание станции обезжелезивания воды поверхностных источников с содержанием железа до 10 мг/литр производительностью 40 тыс. м3/сут	Стадия: Р; Лист: 2; Листов: 2
Инж.	Панина		
Зав. гр.	Чухрова		
Н. конт.	Павлова	График производства работ (окончание)	ЦНИИЭП инженерного оборудования г. Москва.
Нач. отд.	Григорьева		

Копировал: Петрова

Взам. инв. № | Подп. и дата | Инв. №

gost.e-ecolog.ru