ТИПОВОЙ ПРОЕКТ

901-3-224.86

БЛОК ВХОДНЫХ УСТРОЙСТВ ОТСТОЙНИКОВ И ФИЛЬТРОВ

ДЛЯ СТАНЦИЙ ОЧИСТКИ ВОДЫ ПОВЕРХНОСТНЫХ ИСТОЧНИКОВ

с содержанием взвешенных веществ до 1500 мг/л
производительностью 50 тыс. м^3/сут.
(ВАРИАНТ С МИКРОФИЛЬТРАМИ)

АЛЬБОМ V

Строительные изделия
Часть2. Микрофильтры

21645-02

			Привязан:	
ИНВ.№				

Инв. 21645-02

gost.e-ecolog.ru

ТИПОВОЙ ПРОЕКТ

901-3-224.86

БЛОК ВХОДНЫХ УСТРОЙСТВ, ОТСТОЙНИКОВ И ФИЛЬТРОВ

ДЛЯ СТАНЦИИ ОЧИСТКИ ВОДЫ ПОВЕРХНОСТНЫХ ИСТОЧНИКОВ

С СОДЕРЖАНИЕМ ВЗВЕШЕННЫХ ВЕЩЕСТВ ДО 1500 МГ/Л
ПРОИЗВОДИТЕЛЬНОСТЬЮ 50 ТЫС. $М^3$/СУТКИ
(ВАРИАНТ С МИКРОФИЛЬТРАМИ)

СОСТАВ ПРОЕКТА:

Альбом I – Отстойники и фильтры. Технологическая и санитарно-техническая части (из типового проекта №901-3-222.86)

Альбом II – Отстойники и фильтры. Архитектурно-строительная часть (из типового проека №901-3-222.86)

Альбом III – Отстойники и фильтры. Электротехническая часть (из типового проекта №901-3-222.86)

Альбом IV – Микрофильтры. Архитектурно-строительная, технологическая, санитарно-техническая и электротехническая части.

Альбом V – Строительные изделия. Часть 1. Отстойники и фильтры (из типового проекта №901-3-222.86)
Часть 2. Микрофильтры.

Альбом VI – Ведомости потребности в материалах. Часть 1. Отстойники и фильтры (из типового проекта №901-3-222.86)
Часть 2. Микрофильтры.

Альбом VII – Спецификации оборудования. Часть 1. Отстойники и фильтры.
Часть 2. Микрофильтры.

Альбом VIII – Сметы. Часть 1. Отстойники и фильтры. (из типового проекта №901-3-222.86)
Часть 2. Микрофильтры.

Альбом IX – Показатели изменения сметной стоимости.

21645-02

АЛЬБОМ V часть 2

РАЗРАБОТАН
ЦНИИЭП инженерного оборудования
городов, жилых и общественных зданий
Главный инженер института А. Кетаов
Главный инженер проекта Е. Беляева

ПРОЕКТ
УТВЕРЖДЕН ГОСГРАЖДАНСТРОЕМ
приказ №43 от 13 февраля 1985г.
РАБОЧАЯ ДОКУМЕНТАЦИЯ
ВВЕДЕНА В ДЕЙСТВИЕ
ЦНИИЭП инженерного оборудования
приказ № 46 от 30 июня 1986г.

СОДЕРЖАНИЕ АЛЬБОМА

Обозначение	Наименование	Стр.	Примеч.
тп 901-3-224.86 – кжи.05.0.0.0	Колонна (к1м... к5м).	3	
05.0.0.0сб	Колонна(к1м...к5м)Сборочный черт.	4	2листа
06.0.0.0	Колонна(к6м...к8м).	6	
06.0.0.0сб	Колонна(к6м...к8м).Сборочный чертеж.	7	
07.0.0.0	Колонна(к9м; к10м).	8	
08.0.0.0	Колонна(к11м).	9	
ВМС	Ведомость расхода стали на дополните-	10	
	ные закладные изделия на элемент.ю		
16.0.0.0	Балка стропильная(БС1м).	11	
17.0.0.0	Балка обвязочная(БО1м... БО3м).	12	
28.0.0.0	Плита покрытия(п5).	13	
00.1.0.0	Каркас пространственный (КП1).	14	
00.1.1.0	Каркас плоский (Кр1).		
00.2.0.0	Каркас пространственный (КПм1).	15	
00.2.1.0	Каркас плоский (Кр м1).		
00.01.0	Сетка арматурная (См1... См3).	16	
00.0.2.0	Сетка арматурная (См4... См6).	17	
00.03.0	Сетка арматурная (см7; См8).	18	
00.0.4.0	Сетка арматурная(См9; См11; См13;	19	
	См 14; См 17; См 18).		
00.0.5.0	Сетка арматурная (См10; См12).	20	
00.0.6.0	Сетка арматурная (См15; См16).		
00.07.0	Изделие закладное (мн1).	21	
00.0.8.0	Изделие соединительное (МСЧ).		

Инв.№ подл. | Подп. и дата | Взам. инв.№

Альбом V часть 2

т.п. 901-3-224.86

Формат	Зона	Поз.	Обозначение	Наименование	Кол.	Примеч.
				Документация		
			1.423-5	Железобетонные колонны		
				прямоугольного сечения		
				для одноэтажных		
				производственных зданий		
				без мостовых кранов		
				высотой 10,8; 12,0; 13,2 и 14,4 м		
			901-3-224.86 - КЖИ.05.0.0.0 СБ	Сборочный чертеж		
			КЖИ.ВМС	Ведомость расхода стали на		
				дополнительные закладные		
				изделия на элемент, кг		
				Сборочные единицы		
		1	1.423-5, вып.1	Колонна К120-19	1	
		2	1.423-5, вып.2	Изделие закладное НМ8	1	
		3	1.423-5, вып.2	—"— М1-14	1	
		4	1.438.1-3.1.080-02	—"— МД-3	1	
			Переменные данные	для исполнений:		
				901-3-224.86 - КЖИ.05.0.0.0		
				Сборочные единицы		
		5	1.423-5, вып.2	Изделие закладное М1-12	3	
		6	1.423-5, вып.2	—"— НМ5	3	

Привязан:

Инв.№

Инв.№ подл. | Подпись и дата | Взам.инв.№

ГИП	Кузнецов	
Н.контр.	Кузнецов	
Нач.отд.	Красавин	

ТП 901-3-224.86 КЖИ.05.0.0.0.

Колонна (К1м... К5м)

Стадия	Лист	Листов
Р	1	2

ЦНИИЭП инженерного оборудования г. Москва

Копировал: Жолг- Формат А4

Формат	Зона	Поз.	Обозначение	Наименование	Кол.	Примеч.
				901-3-224.86 - КЖИ.05.0.0.0-01		
				Сборочные единицы		
		5	1.423-5, вып.2	Изделие закладное М1-12	3	
		6	1.423-5, вып.2	—"— НМ5	1	
				901-3-224.86-КЖИ.05.0.0.0-02		
				Сборочные единицы		
		2	1.423-5, вып.2	Изделие закладное НМ8	1	
		3	1.423-5, вып.2	—"— М1-14	2	
		6	1.423-5, вып.2	—"— НМ5	1	
		7	1.438-1-3.1.080	—"— МД1	1	
		8	1.400-6/76	—"— М8-11	1	
				901-3-224.86-КЖИ.05.0.0.0-03		
				Сборочные единицы		
		2	1.423-5, вып.2	Изделие закладное НМ8	1	
		3	1.423-5, вып.2	—"— М1-14	2	
		9	1.400-15.01.210-39	—"— МН208-5	2	
				901-3-224.86-КЖИ.05.0.0.0-04		
				Сборочные единицы		
		2	1.423-5, вып.2	Изделие закладное НМ8	1	
		3	1.423-5, вып.2	—"— М1-14	2	
		10	1.423-5, вып.2	—"— НМ1	3	

Альбом V часть 2

Инв.№ подл. | Подпись и дата | Взам.инв.№

ТП 901-3-224.86 КЖИ.05.0.0.0. Лист 2

Копировал: Жолг Формат А4

21645-02

Альбом V, часть 2

т.п. 901-3-224.86

Рис.1

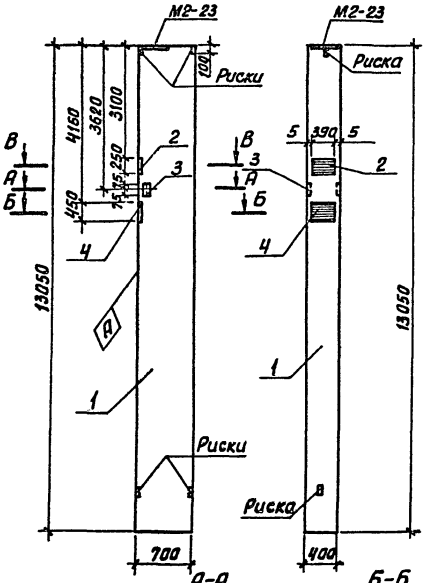

Рис.2 (остальное по рис.1)

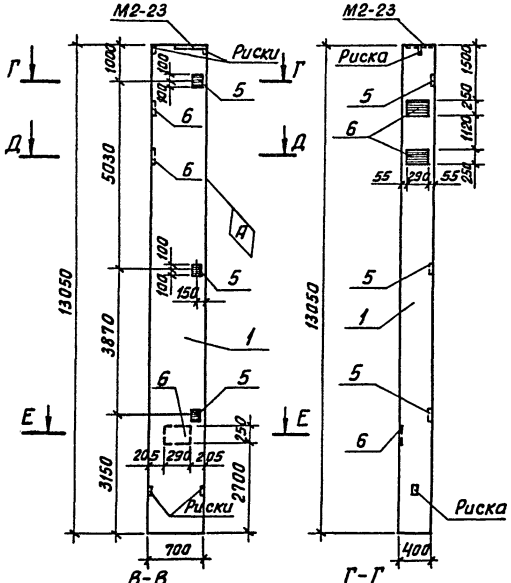

Рис.3 (остальное по рис.1)

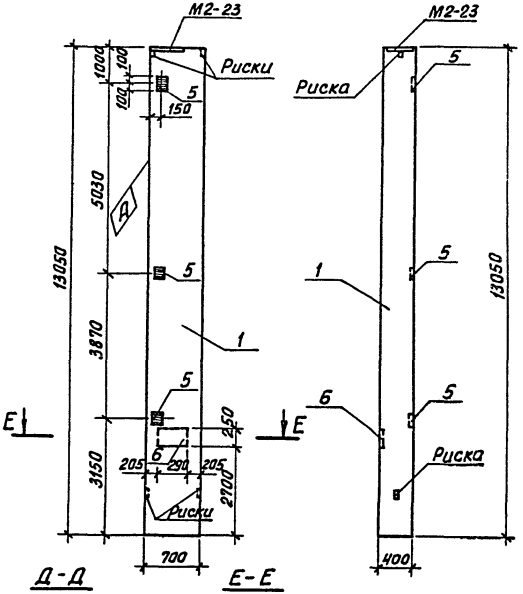

Покрытие поверхностей закладных изделий - Гор.ц. 50÷60.

Обозначение	Марка	Рис.
901-3-224.86-КЖИ.05.00.0	К1м	2
-01	К2м	3

Привязан

Инв.№:

Разраб.	Архипова	
Ст. техн.	Голованова	
Рук. гр.	Антонова	
ГИП	Кузнецов	
Н. контр.	Кузнецов	
Нач. ОТА	Красавин	

ТП 901-3-224.86 КЖИ.05.0.0.0 СБ

КОЛОННА (К1м...К5м) сборочный чертеж

Стадия	Масса	Масштаб
Р		—
Лист 1	Листов 2	

ЦНИИЭП инженерного оборудования г. Москва

Копировал: Жлан Формат А3

21645-02

Инв.№ подл. | Подпись и дата | Взам. инв.№

Альбом V, часть 2

т.п. 901-3-224.86

Рис. 4
(остальное по рис. 1)

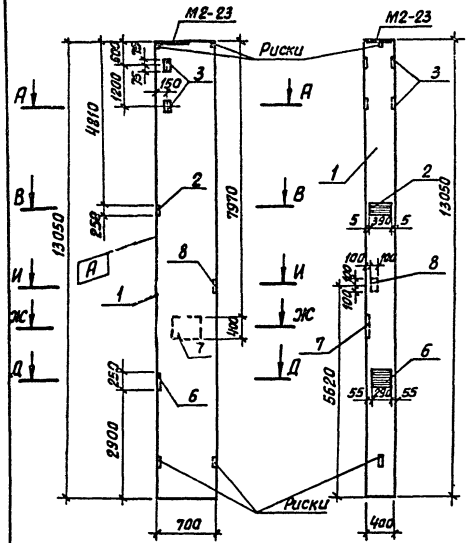

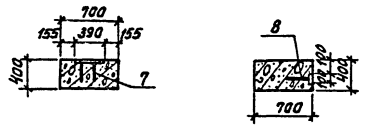

Рис. 5
(остальное по рис. 1)

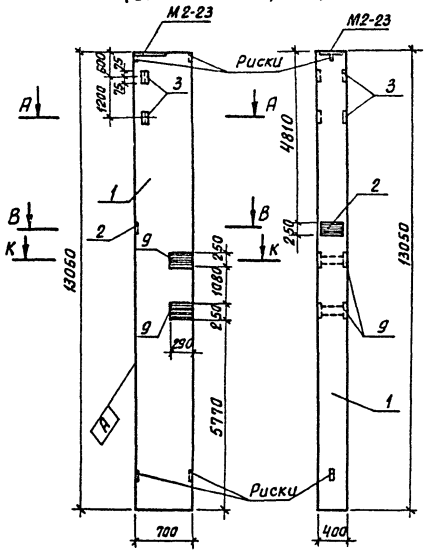

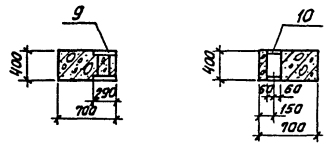

Рис. 6
(остальное по рис. 1)

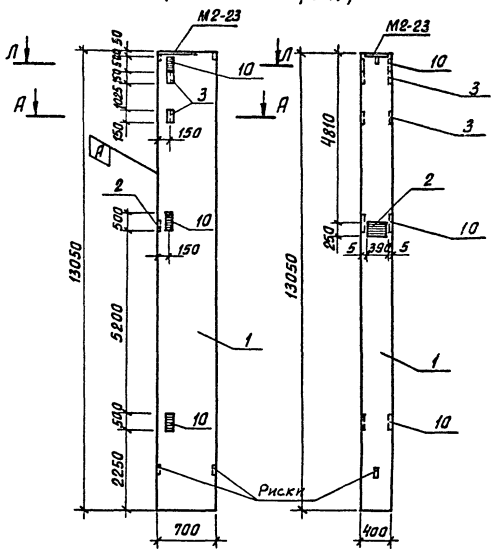

Обозначение	Марка	Рис.
901-3-224.86-КЖИ. 05.0.0.0-02	К3м	4
-03	К4м	5
-04	К5м	6

ТП 901-3-224.86 - КЖИ.05.0.0.0 СБ

Лист 2

Копировал: Хлом Формат А3

21645-02

Инв. № подл. | Подпись и дата | Взам. инв. №

Формат	Зона	Поз.	Обозначение	Наименование	Кол.	Примеч.
				Документация		
			1.423-5	Железобетонные		
				колонны прямоугольного		
				сечения для одноэтаж-		
				ных производственных		
				зданий без мостовых		
				кранов высотой		
				10,8; 12,0; 13,2 и 14,4 м.		
			901-3-224.86-КЖИ.06.0.00 СБ	Сборочный чертеж		
			901-3-224.86 – КЖИ.ВМС	Ведомость расхода		
				стали на дополни-		
				тельные закладные		
				изделия на элемент,		
				кг.		
				Сборочные единицы		
		1	1.423-5, вып.1	Колонна К120-19	1	
		2	1.423-5, вып.2	Изделие закладное М1-14	7	

Привязан:

Инв. №

Инв. № подл. | Подпись и дата | Взам. инв. №

Гип	Архипова		ТП 901-3-224.86 КЖИ.06.0.0.0
Гл.техн.	Соловьянова		
Рук.гр.	Антонова		Колонна (К6м...К8м)
Гип	Кузнецов		Стадия Р; Лист 1; Листов 2
Н.контр.	Кузнецов		ЦНИИЭП инженерного оборудования г. Москва
Нач.отд.	Красавин		

Копировал: Хлоп- Формат А4

Формат	Зона	Поз.	Обозначение	Наименование	Кол.	Примеч.
			Переменные данные	для исполнений:		
				901-3-224.86-КЖИ.06.0.00		
				Сборочные единицы		
		3	1.423-5, вып.2	Изделие закладное НМ5	2	
				901-3-224.86-КЖИ.06.0.00-01		
				Сборочные единицы		
		4	1.423-5, вып.2	Изделие закладное НМ1	3	
				901-3-224.86-КЖИ.06.0.0.0-02		
				Сборочные единицы		
		5	1.438.1-3.1.080	Изделие закладное МД1	1	
		6	1.400-6/76	—"— М8-11	1	

Инв. № подл. | Подпись и дата | Взам. инв. №

ТП 901-3-224.86 КЖИ.06.0.0.0 Лист 2

Копировал: Хлоп- Формат А3

Альбом V часть 2

т.п. 901-3-224.86

Рис. 1

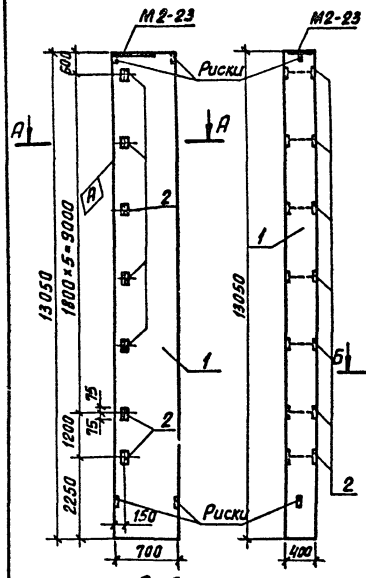

Рис. 2 (остальное по рис. 1)

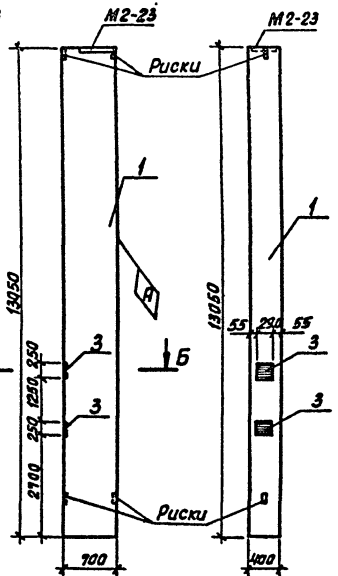

Рис. 3 (остальное по рис. 1)

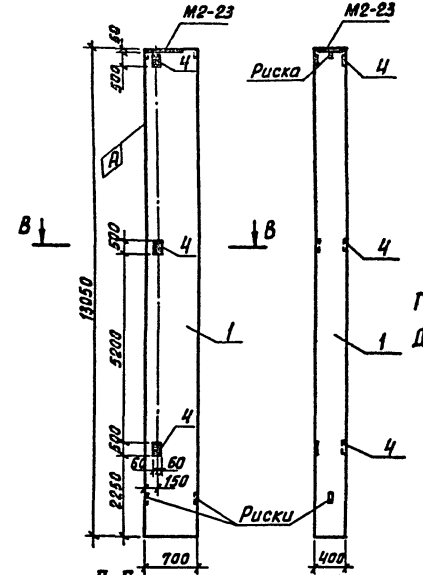

Рис. 4 (остальное по рис. 1)

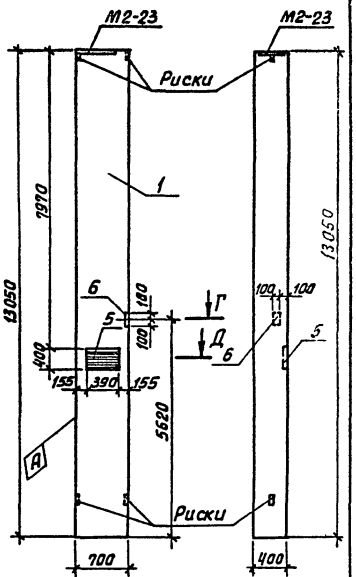

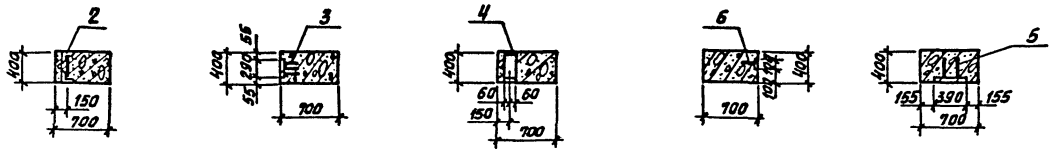

Покрытие поверхностей закладных изделий – Гор. ц. 50+60 мкм.

Обозначение	Марка	Рис.
901-3-224.86 - КЖИ.ОБ.0.0.0	К6м	2
-01	К7м	3
-02	К8м	4

Привязан:

Инв. №

Инв.№ подл. | Подпись и дата | Взам.инв.№

Провер.	Архипова	
Гл.техн.	Голованова	
Рук.гр.	Антонова	
ГИП	Кузнецов	
Н.контр	Кузнецов	
Нач.отд	Красавин	

ТП 901-3-224.86 КЖИ.ОБ.0.0.0.СБ

Колонна (К6м... К8м) Сборочный чертеж

Стадия	Масса	Масштаб
Р	9.2т	

Лист. Листов 1

ЦНИИЭП инженерного оборудования г. Москва

Копировал: Хлом Формат А3

21645-02

Альбом V, часть 2

т.п. 901-3-224.86

КЖИ. 07.0.0.0 (изображена)

КЖИ. 07.0.0.0-01 (зеркальное отражение)

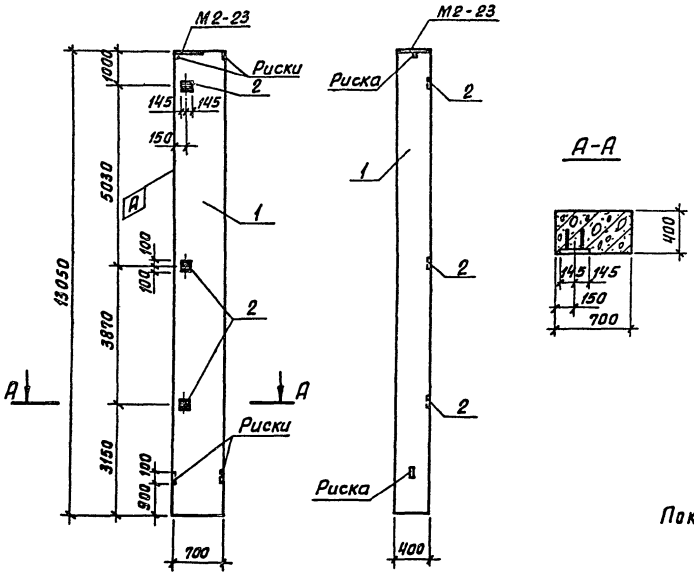

Формат	Зона	Поз.	Обозначение	Наименование	Кол.	Примеч.
				Документация		
			1.423-5	Железобетонные колонны		
				прямоугольного сечения		
				для одноэтажных произ-		
				водственных зданий без		
				мостовых кранов высотой		
				10,8; 12,0; 13,2 и 14,4 м		
			901-3-224.86 - КЖИ. ВМС	Ведомость расхода стали		
				на дополнительные заклад-		
				ные изделия на элемент, кг		
				Сборочные единицы		
		1	1.423-5, Вып. 1	Колонна К120-19	1	
		2	1.423-5, Вып. 2	Изделие закладное М1-12	3	

Покрытие поверхностей закладных изделий - Гор.ц. 50-60 мкм.

Обозначение	Марка
901-3-224.86 - КЖИ. 07.0.0.0	К9м
-01	К10м

Привязан

Инв.№

Пров.	Архипова	
Ст.техн	Голованова	
Рук.гр	Антонова	
Гип	Кузнецов	
Н.контр	Кузнецов	
Нач.отд	Красавин	

ТП 901-3-224.86 КЖИ. 07.0.0.0

КОЛОННА (К9м; К10м)

Стадия	Масса	Масштаб
Р	9,2 т	—
Лист	Листов 1	

ЦНИИЭП инженерного оборудования г. Москва

Копировал: Хлам Формат А3

21645-02

Инв.№ подл. | Подпись и дата | Взам. инв.№

Альбом V, часть 2

т.п. 901-3-224.86

Инв.№ подл. | Подпись и дата | Взам. инв.№

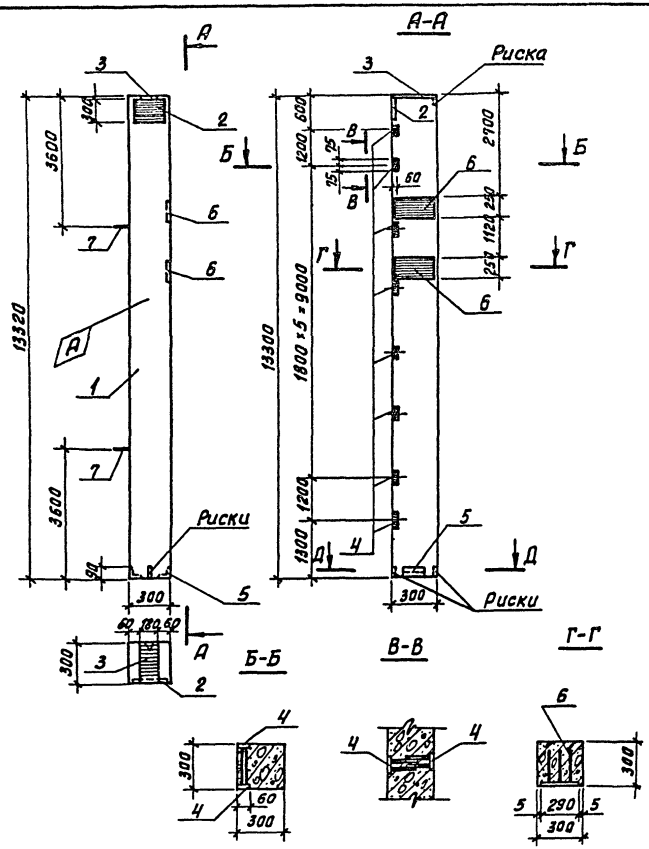

Формат	Зона	Поз.	Обозначение	Наименование	Кол.	Примеч.
				Документация		
			1.427.1-5	Колонны железобетонные предварительно напряженные прямоугольного сечения для продольного и торцевого фахверка одноэтажных зданий промышленных предприятий.		
			901-3-224.86-КЖИ.ВМС	Ведомость расхода стали на дополнительные закладные изделия на элемент, кг		
				Сборочные единицы		
		1	1.427.1-5.1-1.00-095	Колонна КФ 133-1АIIIВ	1	
		2	1.427.1-5.2-0.04.0	Изделие закладное МН1	1	
		3	1.427.1-5.2-0.05.0	—"— МН2	1	
		4	1.427.1-5.2-0.16.0	—"— МН17	16	
		5	1.427.1-5.2-0.09.0	—"— МН8	1	
		6	1.427.1-5.2-0.15.0-1	—"— МН15	2	
		7	3.400-7	—"— М14-150	2	

Покрытие поверхностей закладных изделий - Гор.ц. 50÷60мкм.

Привязан

Инв.№

Пров	Архипова	
Ст.техн	Голованова	
Рук.гр	Антонова	
ГИП	Кузнецов	
Н.контр	Кузнецов	
Нач.отд	Красавин	

ТП 901-3-224.86 КЖИ.08.0.0.0

Колонна (К 11 м)

Стадия	Масса	Масштаб
Р	3.0 т	
Лист	Листов 1	

ЦНИИЭП инженерного оборудования г. Москва

Копировал: Хлом Формат А3

21645-02

	Изделия закладные																				
	Арматура класса									Прокат марки											Всего
	А-I				А-III					Вст 3 кп 2											
	ГОСТ 5781-82				ГОСТ 5781-82					ГОСТ 103-76											
	ф6	ф10	ф14	Итого	ф8	ф10	ф12	ф25	Итого	δ=6	δ=8	δ=10	δ=12	δ=16	δ=20	Итого	L63×5	L90×6	Итого		
К1м	0.8	0.2		1.0			14.8	8.1	22.9		20.0	13.8			37.0	93.7	1.5		1.5		119.1
К2м	0.4	0.2		0.6			10.0	8.1	18.1		10.8	13.8			37.0	61.6	1.5		1.5		81.8
К3м	0.6	0.4		1.0	0.2		8.4	16.2	24.8	0.9	17.0				70.9	88.8	4.5		4.5		119.1
К4м	0.4	0.2		0.6		1.0	6.0	8.1	15.1		31.2				37.0	68.2	4.5		4.5		88.4
К5м	0.4	0.2		0.6			6.0	8.1	14.1		12.4		53.7	45.3	37.0	148.4	4.5		4.5		167.6
К6м	0.4			0.4			7.6		7.6		9.2					9.2	10.5		10.5		27.7
К7м							2.8		2.8				53.7	45.3		99.0	10.5		10.5		112.3
К8м		0.2		0.2	0.2		2.8	8.1	11.1	0.9					33.9	34.8	10.5		10.5		56.6
К9м, К10м							4.8		4.8			13.8				13.8					18.6
К11м	0.2		1.8	2.0		9.8	4.9		14.7		18.7	7.8				26.5		2.8	2.8		46.0

Инв.№ подл. | Подпись и дата | Взам.инв.№

Привязан.

Инв.№

Пров.	Архипова		
Ст.техн.	Голованова		
Рук.гр.	Антонова		
ГИП	Кузнецов		
Н.контр.	Кузнецов		
Нач.отд.	Красавин		

тп 901-3-224.86 КЖИ.ВМС

Ведомость расхода стали на дополнительные закладные изделия на элемент, кг

Стадия	Масса	Масштаб
Р		
Лист.	Листов: 1	

ЦНИИЭП инженерного оборудования г. Москва

Копировал: Хлоп Формат А3

Формат	Зона	Поз.	Обозначение	Наименование	Кол.	Примеч.
				Сборочные единицы		
		1	1.462.1-3/80.1-1-41	Балка стропильная 1БДР12-4АIVТ-П	1	
		2	1.400-6/76	Изделие закладное М4-1-2	4	
		3	1.400-6/76	-"- М4-3-3	2	
		4	1.400-6/76	-"- М4-22	2	
		5	1.030.1-1.0-3-2210	-"- МД1	2	

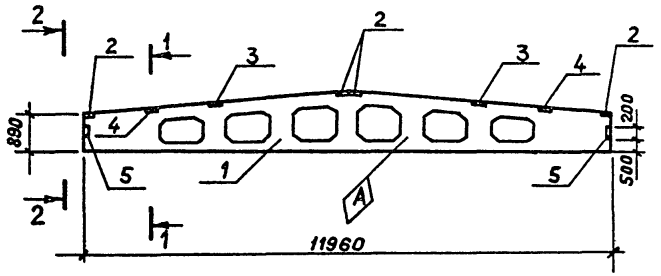

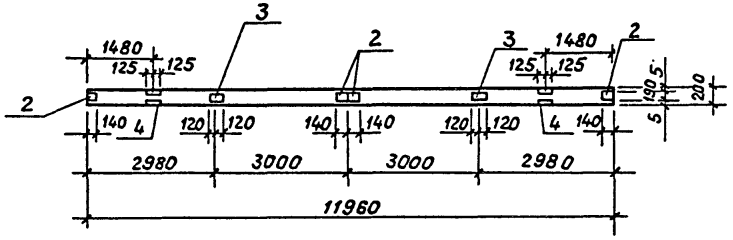

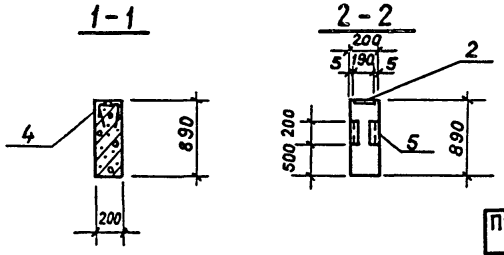

Ведомость расхода стали на дополнительные закладные изделия на элемент, кг.

Марка элемента	Изделия закладные								
	Арматура класса				Прокат марки				
	A-I	A-III		Итого	Вст3кп2				Всего
	ГОСТ 5781-82*				ГОСТ 8510-72*		ГОСТ 103-76*	Итого	
	⌀6	⌀8	⌀10		L80×50×6	L110×70×8	δ=6		
БС1м	0,1	2,9	0,4	3,4	4,7	10,4	9,6	24,7	28,1

Привязан	Проверил	Архипова	
	Ст.техн.	Голованова	
	Рук.гр.	Антонова	
	ГИП	Кузнецов	
	Н.контр.	Кузнецов	
Инв.№	Нач.отд.	Красавин	

ТП 901-3-224.86 КЖИ.16.0.0.0

Балка стропильная (БС1м)

Стадия	Масса	Масштаб
Р	4,7т	1:100
Лист	Листов 1	

ЦНИИЭП инженерного оборудования г. Москва

Инв.№ подл. | Подпись и дата | Взам.инв.№

Копировал Музафарова

Формат А3 21645-02

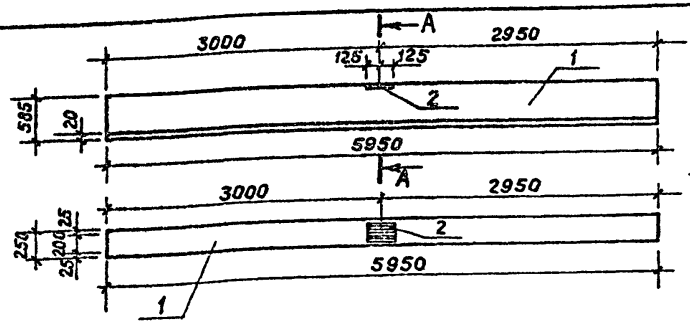

Рис.2

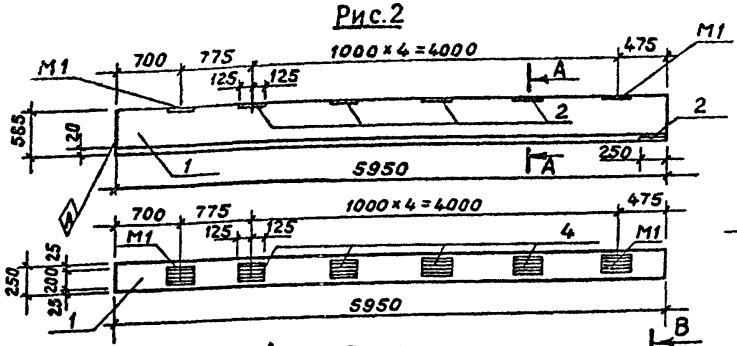

Рис.3

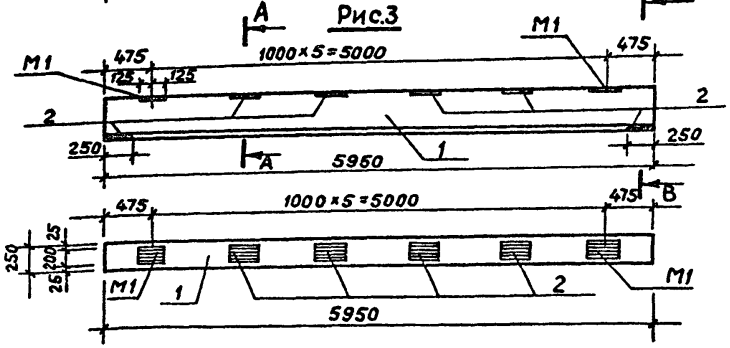

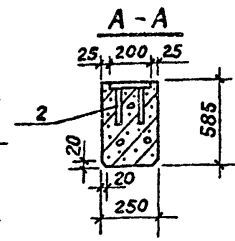

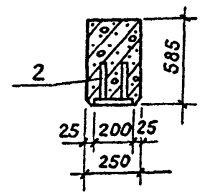

Формат	Зона	Поз.	Обозначение	Наименование	Кол.	Примеч.
				Документация		
			ГОСТ 24893.0-81	Балки обвязочные железобетонные для зданий промышленных предприятий. Технические условия.		
				Переменные данные для исполнений		
				901-3-224.86-КЖИ.17.0.0.0		
				Сборочные единицы		
		1	ГОСТ 24893.1-81.1000-04	Балка обвязочная БОП25-3Т	1	
		2	ГОСТ 24893.2-81.1140	Изделие закладное М1	1	
				901-3-224.86-КЖИ.17.0.0.0-01		
				Сборочные единицы		
		1	ГОСТ 24893.1-81.1000-02	Балка обвязочная БОП25-2Т	1	
		2	ГОСТ 24893.2-81.1140	Изделие закладное М1	5	
				901-3-224.86-КЖИ.17.0.0.0-02		
				Сборочные единицы		
		1	ГОСТ 24893.1-81.1000-02	Балка обвязочная БОП25-2Т	1	
		2	ГОСТ 24893.2-81.1140	Изделие закладное М1	6	

Ведомость расхода стали на дополнительные закладные изделия на элемент, кг

Марка элемента	Изделия закладные				Всего
	Арматура класса А-III ГОСТ 5781-82*		Прокат марки Вст3кп2 ГОСТ 103-76*		
	ф12	Итого	δ=10	Итого	
Б01м	0,9	0,9	3,9	3,9	4,8
Б02м	4,5	4,5	19,5	19,5	24,0
Б03м	5,4	5,4	23,4	23,4	28,8

Данные обвязочные балки отличаются от балок по ГОСТ 24893.0-81 привязкой закладного изделия М1 и наличием дополнительных закладных изделий.

Обозначение	Марка	Рис.
901-3-224.86 – КЖИ.17.0.0.0	Б01м	1
-01	Б02м	2
-02	Б03м	3

Привязан

Инв.№

Проверил	Архипова	
Ст.техн.	Голованова	
Рук.гр.	Антонова	
ГИП	Кузнецов	
Н.контр.	Кузнецов	
Нач.отд.	Красавин	

ТП 901-3-224.86 КЖИ.17.0.0.0

Балка обвязочная (Б01м, Б03м)

Стадия	Масса	Масштаб
Р	2,2т	1:50
Лист	Листов 1	

ЦНИИЭП инженерного оборудования г.Москва

21645-02

Инв.№ подл. | Подпись и дата | Взам.инв.№

Копировал Музафарова

Формат А3

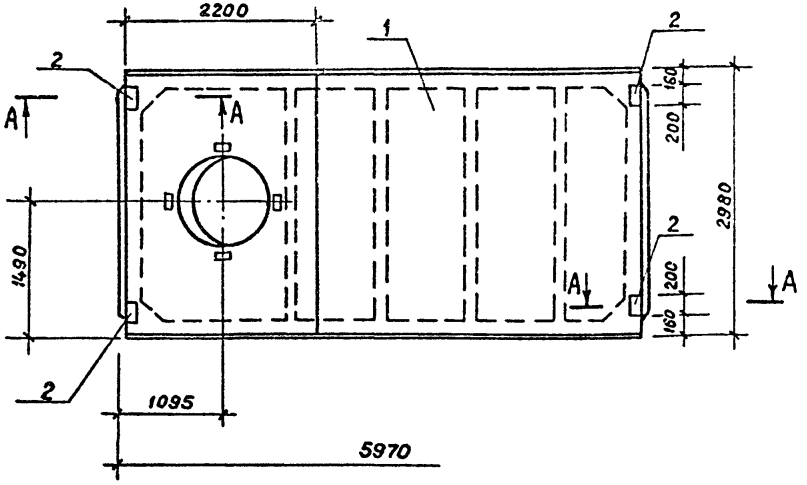

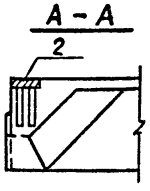

Формат	Зона	Поз.	Обозначение	Наименование	Кол. шт.	Примечание
				Документация		
			ГОСТ 22701.0-77	Плиты ж.-б. ребристые предварительно напряженные размерами 6х3м для покрытий производственных зданий.		
				Сборочные единицы		
		1	ГОСТ 22701.2-77	ПВ10-3АIVТ	1	3,6т
		2	ГОСТ 22701.5-77	Изделие закладное М8	4	

Ведомость расхода стали на дополнительные закладные изделия, кг

Марка элемента	Изделия закладные										Всего
	Арматура класса				Прокат марки						
	А-III				В Ст 3 кп 2						
	ГОСТ 5781-82				ГОСТ 8509-72			ГОСТ 103-76			
	ф10	ф14		Итого	L70х8		Итого	δ=8		Итого	
П5	1,60			1,60				5,2		5,2	6,8

Покрытие поверхностей закладных изделий - Гор.ц. 50÷60.

Привязан

Инв.№

Провери	Архипова		
Ст. техн.	Голованова		
Рук. гр.	Антонова		
ГИП	Кузнецов		
Н.контр.	Кузнецов		
Нач.отд.	Красавин		

ТП 901-3-224.86 КЖИ.30.0.0.0

Плита покрытия П5

Стадия	Масса	Масштаб
Р	3,6т	1:50
Лист	Листов 1	

ЦНИИЭП инженерного оборудования г. Москва

21645-02

Копировал Музафарова

Формат А3

Инв.№ подл. | Подпись и дата | Взам.инв.№

Альбом V часть 2

т.п. 901-3-224.86

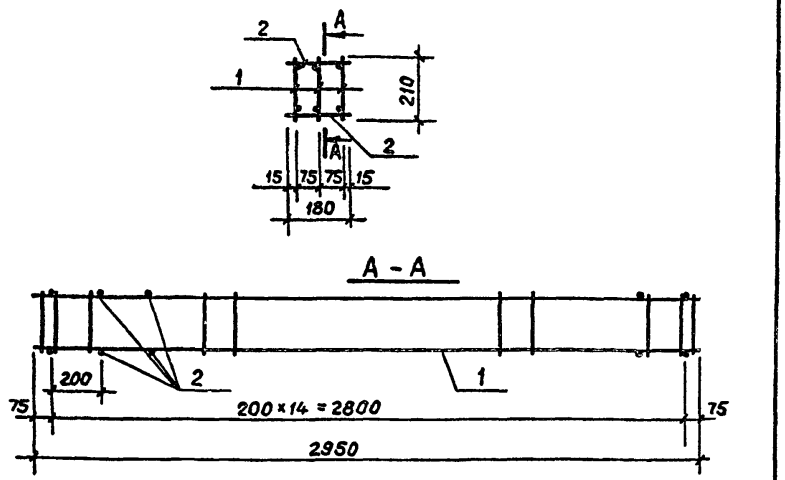

Формат	Зона	Поз.	Обозначение	Наименование	Кол.	Примеч.
				Сборочные единицы		
А4		1	901-3-224.86-КЖИ.00.1.1.0	Каркас плоский КР1	3	7.22кг
				Детали		
Б4		2		А-I-8 ГОСТ5781-82 ℓ=180	15	0,07кг

Каркас соединять при помощи сварочных клещей.

Привязан

Инв.№

Взам.инв.№ | Подпись и дата | Инв.№ подл.

Проверил	Архипова	
Ст.техн.	Голованова	
Рук.гр.	Антонова	
ГИП	Кузнецов	
Н.контр.	Кузнецов	
Нач.отд.	Красавин	

ТП 901-3-224.86 КЖИ.00.1.0.0

Каркас пространственный (КП1)

Стадия	Масса	Масштаб
Р	22,71	1:20
Лист	Листов 1	

ЦНИИЭП инженерного оборудования г.Москва

Копировал Музафарова Формат А4

Альбом V часть 2

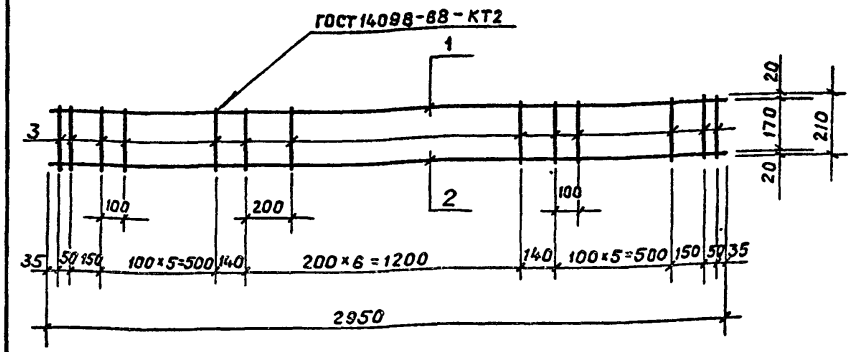

Формат	Зона	Поз.	Обозначение	Наименование	Кол.	Примеч.
				Детали		
Б4		1		А-I-10 ГОСТ5781-82 ℓ=2950	1	1,82кг
Б4		2		А-III-14 ГОСТ5781-82 ℓ=2950	1	3,56кг
Б4		3		А-I-8 ГОСТ5781-82 ℓ=210	23	0,08кг

Привязан

Инв.№

Взам.инв.№ | Подпись и дата | Инв.№ подл.

Проверил	Архипова	
Ст.техн.	Голованова	
Рук.гр.	Антонова	
ГИП	Кузнецов	
Н.контр.	Кузнецов	
Нач.отд.	Красавин	

ТП 901-3-224.86 КЖИ.00.1.1.0

Каркас плоский (КР1)

Стадия	Масса	Масштаб
Р	7.22	1:20
Лист	Листов 1	

ЦНИИЭП инженерного оборудования г.Москва

21645-02

Копировал Музафарова Формат А4

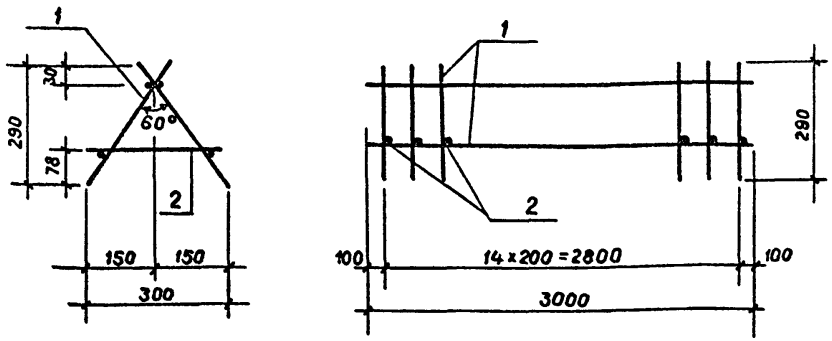

Каркас соединять при помощи сварочных клещей.

Формат	Зона	Поз.	Обозначение	Наименование	Кол.	Примеч.
				Сборочные единицы		
А4		1	901-3-224.86-КЖИ.00.2.1.0	Каркас плоский Крм 1	2	
				Детали		
Б4		2	901-3-224.86-КЖИ.00.2.0.0	А-I-10-ГОСТ5781-82 ℓ=290	15	0,18кг

Привязан

Инв. №

Взам. инв. №

Подпись и дата

Инв. № подл.

Проверил	Архипова	
Ст. техн.	Голованова	
Рук. гр.	Антонова	
ГИП	Кузнецов	
Н. контр.	Кузнецов	
Нач. отд.	Красавин	

ТП 901-3-224.86 КЖИ.00.2.0.0

Каркас пространственный (КПм1)

Стадия	Масса	Масштаб
Р	16,4	
Лист	Листов 1	

ЦНИИЭП инженерного оборудования г. Москва

Копировал Музафарова Формат А4

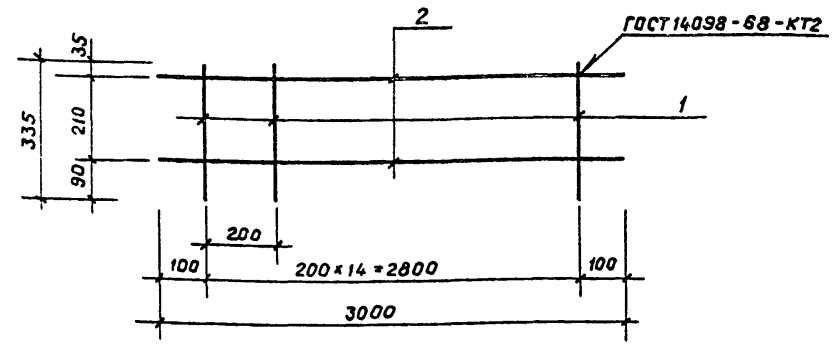

Формат	Зона	Поз.	Обозначение	Наименование	Кол.	Примеч.
				Детали		
Б4		1	901-3-224.86-КЖИ.00.2.1.1	А-I-10-ГОСТ5781-82 ℓ=335	15	0,21кг
Б4		2	КЖИ.00.2.1.2	А-I-10-ГОСТ5781-82 ℓ=3000	2	1,85кг

Привязан

Инв. №

Взам. инв. №

Подпись и дата

Инв. № подл.

Проверил	Архипова	
Ст. техн.	Голованова	
Рук. гр.	Антонова	
ГИП	Кузнецов	
Н. контр.	Кузнецов	
Нач. отд.	Красавин	

ТП 901-3-224.86 КЖИ.00.2.1.0

Каркас плоский (Крм 1)

Стадия	Масса	Масштаб
Р	6,85	–
Лист	Листов 1	

ЦНИИЭП инженерного оборудования г. Москва

21645-02

Копировал Музафарова Формат А4

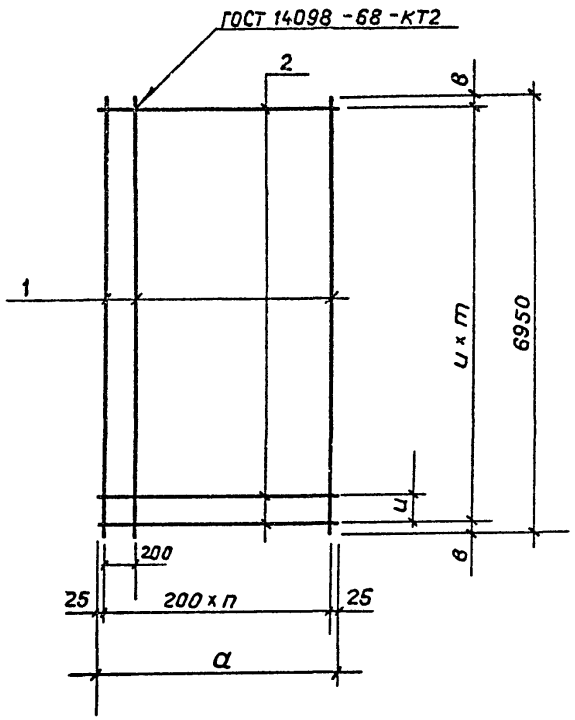

Формат	Зона	Поз.	Обозначение	Наименование	Кол.	Примеч.
			Переменные данные	для исполнений		
				901-3-224.86- КЖИ.00.0.10		
				Детали		
Б4		1	901-3-224.86- КЖИ.00.0.1.1	А-III-12-ГОСТ5781-82 ℓ=6950	11	6,17кг
Б4		2	КЖИ.00.0.1.2	А-III-12-ГОСТ5781-82 ℓ=2050	35	1,82кг
				901-3-224.86- КЖИ.00.0.10-01		
				Детали		
Б4		1	901-3-224.86- КЖИ.00.0.1.1	А-III-12-ГОСТ5781-82 ℓ=6950	16	6,17кг
Б4		2	КЖИ.00.0.1.3	А-III-14-ГОСТ5781-82 ℓ=3050	70	3,68кг
				901-3-224.86-КЖИ.000.10-02		
				Детали		
Б4		1	901-3-224.86- КЖИ.00.0.1.1	А-III-12-ГОСТ5781-82 ℓ=6950	13	6,17кг
Б4		2	КЖИ.00.0.1.4	А-III-12-ГОСТ5781-82 ℓ=2450	35	2,18кг

Обозначение	Марка	Размеры, мм			Кол-во		Масса, кг
		a	в	u	n	m	
901-3-224.86- КЖИ.00.0.1.0	См 1	2050	75	200	10	34	131,57
-01	См 2	3050	25	100	15	69	356,32
-02	См 3	2450	75	200	12	34	156,51

Привязан

Инв.№

Проверил	Архипова	
Ст. техн.	Голованова	
Рук. гр	Антонова	
ГИП	Кузнецов	
Н.контр	Кузнецов	
Нач. отд	Красавин	

ТП 901-3-224.86 КЖИ.00.0.1.0

Сетка арматурная (См 1... См 3)

Стадия	Масса	Масштаб
Р	см. табл.	—
Лист	Листов 1	

ЦНИИЭП инженерного оборудования г. Москва

21645-02

Инв.№ подл. | Подпись и дата | Взам.инв.№

Копировал Музафарова Формат А3

Альбом V часть 2

т.п. 901-3-224.86

Рис.1

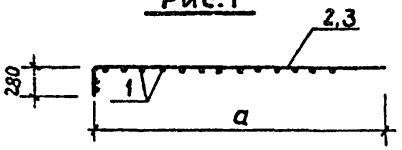

Развертка

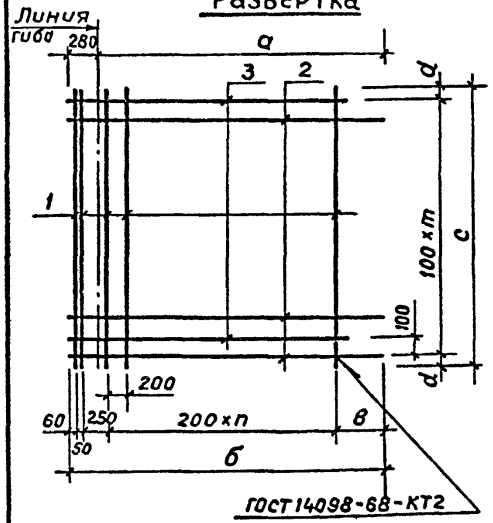

Рис.2

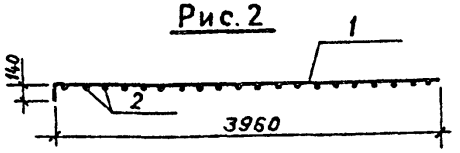

Развертка

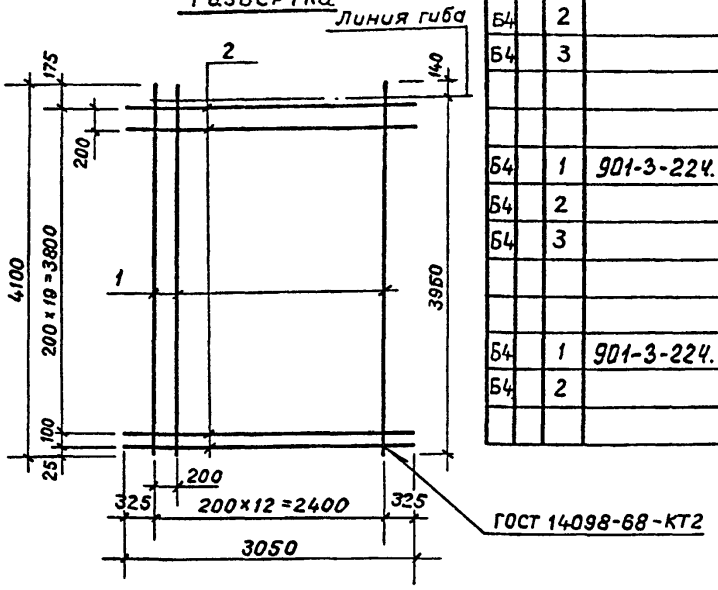

Формат	Зона	Поз.	Обозначение	Наименование	Кол.	Примеч.
			Переменные данные для исполнений			
				901-3-224.86 - КЖИ.00.0.2.0		
				Детали		
Б4		1	901-3-224.86 - КЖИ.00.0.2.1	А-III-12-ГОСТ 5781-82 ℓ=6000	15	5,33 кг
Б4		2	КЖИ.00.0.2.2	А-III-14-ГОСТ 5781-82 ℓ=3330	30	4,02 кг
Б4		3	КЖИ.00.0.2.3	А-III-14-ГОСТ 5781-82 ℓ=2830	30	3,42 кг
				901-3-224.86 - КЖИ.00.0.2.0-01		
				Детали		
Б4		1	901-3-224.86 - КЖИ.00.0.2.4	А-III-12-ГОСТ 5781-82 ℓ=2850	27	2,53 кг
Б4		2	КЖИ.00.0.2.5	А-III-14-ГОСТ 5781-82 ℓ=5230	15	6,32 кг
Б4		3	КЖИ.00.0.2.6	А-III-14-ГОСТ 5781-82 ℓ=3050	14	3,68 кг
				901-3-224.86 - КЖИ.00.0.2.0-02		
				Детали		
Б4		1	901-3-224.86 - КЖИ.00.0.2.7	А-III-12-ГОСТ 5781-82 ℓ=4100	13	3,64 кг
Б4		2	КЖИ.00.2.2.8	А-III-12-ГОСТ 5781-82 ℓ=3050	21	2,71 кг

Обозначение	Марка	Рис.	Размеры, мм					Кол-во		Масса, кг
			а	б	в	с	d	n	m	
901-3-224.86 - КЖИ.00.0.2.0	См4	1	3050	3330	570	6000	50	12	59	303,15
-01	См5	1	4950	5230	70	2850	25	24	28	214,63
-02	См6	2								104,23

Привязан

Инв. №

Инв. № подл. | Подпись и дата | Взам. инв. №

Провери	Архипова	
Ст. техн.	Голованова	
Рук. гр.	Антонова	
ГИП	Кузнецов	
Н.контр.	Кузнецов	
Нач. отд.	Красавин	

ТП 901-3-224.86 КЖИ.00.0.2.0

Сетка арматурная (См4...См6)

Стадия	Масса	Масштаб
Р	см. табл.	1:50
Лист	Лист 1	

ЦНИИЭП инженерного оборудования г. Москва

21645-02

Копировал Музафарова Формат А3

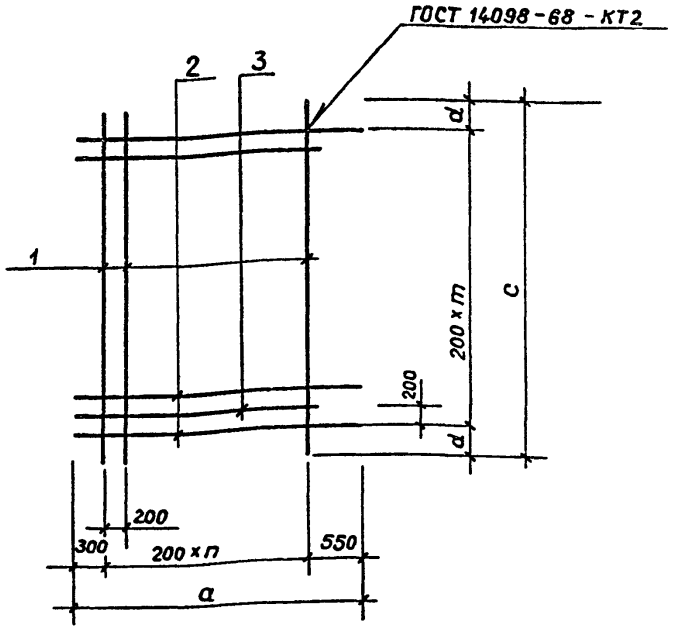

Формат	Зона	Поз.	Обозначение	Наименование	Кол.	Примеч.
			Переменные данные для исполнений			
				901-3-224.86-КЖИ.00.0.3.0		
				Детали		
Б4		1	901-3-224.86- КЖИ.00.0.3.1	А-III-12-ГОСТ 5781-82 ℓ=3800	12	3,37кг
Б4		2	КЖИ.00.0.3.2	А-III-12-ГОСТ 5781-82 ℓ=3050	9	2,7кг
Б4		3	КЖИ.00.0.3.3	А-III-12-ГОСТ 5781-82 ℓ=2550	8	2,26кг
				901-3-224.86-КЖИ.00.0.3.0-01		
				Детали		
Б4		1	901-3-224.86- КЖИ.00.0.3.4	А-III-12-ГОСТ 5781-82 ℓ=3150	18	2,80кг
Б4		2	КЖИ.00.0.3.5	А-III-12-ГОСТ 5781-82 ℓ=4250	7	3,77кг
Б4		3	КЖИ.00.0.3.6	А-III-12-ГОСТ 5781-82 ℓ=3750	7	3,33кг

Обозначение	Марка	Размеры, мм			Кол-во		Масса, кг
		a	c	d	n	m	
901-3-224.86-КЖИ.00.0.3.0	См7	3050	3800	300	11	16	82,91
-01	См8	4250	3150	275	17	13	100,1

Привязан

Инв.№

Проверил	Архипова	
Ст.техн.	Голованова	
Рук.гр.	Антонова	
ГИП	Кузнецов	
Н.контр	Кузнецов	
Нач.отд.	Красавин	

ТП 901-3-224.86 КЖИ.00.0.3.0

Сетка арматурная (См7; См8)

Стадия	Масса	Масштаб
Р	см. табл.	1:50
Лист	Листов 1	

ЦНИИЭП инженерного оборудования г.Москва

Инв.№ подл. | Подпись и дата | Взам.инв.№

21645-02

Копировал Музафарова

Формат А3

Альбом V часть 2

т.п. 901-3-224.86

Инв.№ подл. | Подпись и дата | Взам.инв.№

Развертка.

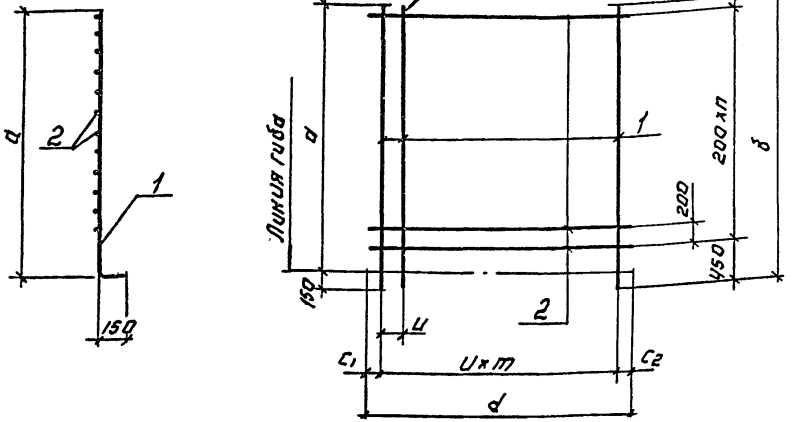

Обозначение	Марка	Размеры, мм d	δ	в	d	c_1	c_2	u	Кол-во п	т	Масса кг
901-3-224.86-КЖИ.00.0.4.0	См9	5350	5500	50	2450	25	25	200	25	12	143.00
-01	См11	3050	3200	150	5750	25	25	100	13	57	256.24
-02	См13	5350	5500	50	3050	325	325	200	25	12	117.52
-03	См14	5350	5500	50	1550	325	25	200	25	6	62.34
-04	См17	2250	2400	150	4450	25	25	200	9	22	66.59
-05	См18	2250	2400	150	2150	75	75	200	9	10	31.93

Формат	Зона	Поз.	Обозначение	Наименование	Кол.	Примеч.
			Переменные данные для исполнений.			
				901-3-224.86-КЖИ.00.0.4.0		
				Детали		
БЧ		1	901-3-224.86-КЖИ.00.0.4.1	А-III-14-ГОСТ5781-82 ℓ=5500	13	6.64 кг
БЧ		2	КЖИ.00.0.4.2	А-III-12-ГОСТ5781-82 ℓ=2460	26	2.18 кг
				901-3-224.86-КЖИ.00.0.4.0-01		
				Детали.		
БЧ		1	901-3-224.86-КЖИ.00.0.4.3	А-III-14 ГОСТ5781-82 ℓ=3200	58	3.87 кг
БЧ		2	КЖИ.00.0.4.4	А-III-8-ГОСТ5781-82 ℓ=5750	14	2.27 кг
				901-3-224.86-КЖИ.00.0.4.0-02		
				Детали.		
БЧ		1	901-3-224.86-КЖИ.00.0.4-1	А-III-14-ГОСТ 5781-82 ℓ=5500	13	6.64 кг
БЧ		2	КЖИ.00.0.4.5	А-III-8-ГОСТ5781-82 ℓ=3050	26	1.20 кг
				901-3-224.86-КЖИ.00.0.4.0-03		
				Детали		
БЧ		1	901-3-224.88-КЖИ.00.0.4.1	А-III-14-ГОСТ5781-82 ℓ=5500	7	6.64 кг
БЧ		2	КЖИ.00.0.4.6	А-III-8-ГОСТ 5781-82 ℓ=1550	26	0.61 кг
				901-3-224.86-КЖИ.00.0.4.0-04		
				Детали		
БЧ		1	901-3-224.86-КЖИ.00.0.4.7	А-III-12-ГОСТ5781-82 ℓ=2400	23	2.13 кг
БЧ		2	КЖИ.00.0.4.8	А-III-8-ГОСТ 5781-82 ℓ=4450	10	1.76 кг
				901-3-224.86-КЖИ.00.0.4.0-05		
				Детали		
БЧ		1	901-3-224.86-КЖИ.00.0.4.7	А-III-12-ГОСТ5781-82 ℓ=2400	11	2.13 кг
БЧ		2	КЖИ.00.0.4.9	А-III-8-ГОСТ5781-82 ℓ=2150	10	0.85 кг

Привязан:

Инв. №

ТП 901-3-224.86 КЖИ.00.0.4.0

Сетка арматурная (См 9; См 11; См 13; См 14; См 17; См 18)

Пров.	Архипова	
Ст.техн.	Голованова	
Рук. гр.	Антонова	
ГИП	Кузнецов	
Н. контр.	Кузнецов	
Нач. ОТД	Красавин	

Стадия	Масса	Масштаб
Р	См. табл.	—
Лист:	Листов: 1	

ЦНИИЭП инженерного оборудования г. Москва

Копировал: Логинова Формат А3

21645-02

Альбом V часть 2

т.п. 901-3-224.86

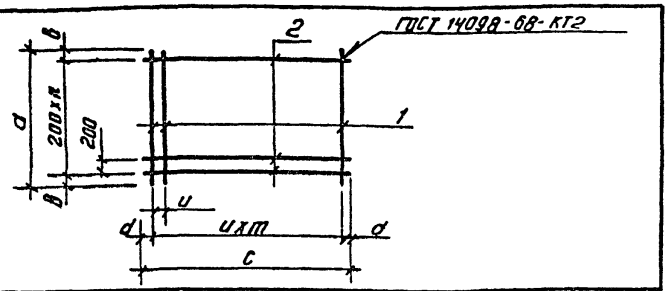

Формат	Зона	Поз.	Обозначение	Наименование	Кол.	Примеч.
			Переменные данные	для исполнений		
				901-3-224.86-КЖИ. 00.0.5.0		
				Детали		
Б4		1	901-3-224.86 - КЖИ.000.5.1	А-III-12-ГОСТ 5781-82 ℓ=2450	29	2.13 кг
Б4		2	КЖИ. 00.0.5.2	А-III-12-ГОСТ 5781-82 ℓ=5150	13	5.11 кг
				901-3-224.86-КЖИ. 00.0.5.0-01		
				Детали		
Б4		1	901-3-224.86 - КЖИ. 000.5.3	А-III-12-ГОСТ 5781-82 ℓ=4750	19	4.22 кг
Б4		2	КЖИ. 00.0.5.4	А-III-8-ГОСТ 5781-82 ℓ=2450	23	0.97 кг

Обозначение	Марка	Размеры, мм a	в	c	d	u	Кол-во n	m	Масса, кг
901-3-224.86-КЖИ. 00.0.5.0	См10	2450	25	5150	75	200	12	28	128.2
-01	См12	4750	75	2450	325	100	23	18	102.49

Привязан

Инв. №

Взам. инв. №

Подп. и дата

Инв. № подл.

Пров.	Архипова	
Ст. техн.	Голованова	
Рук. гр.	Антонова	
ГИП	Кузнецов	
Н. контр.	Кузнецов	
Нач. отд	Красавин	

ТП 901-3-224.86 КЖИ. 00.0.5.0

Сетка арматурная (См 10, См 12)

Стадия	Масса	Масштаб
Р	см. табл.	—
Лист	Листов 1	

ЦНИИЭП инженерного оборудования г. Москва

Альбом V часть 2

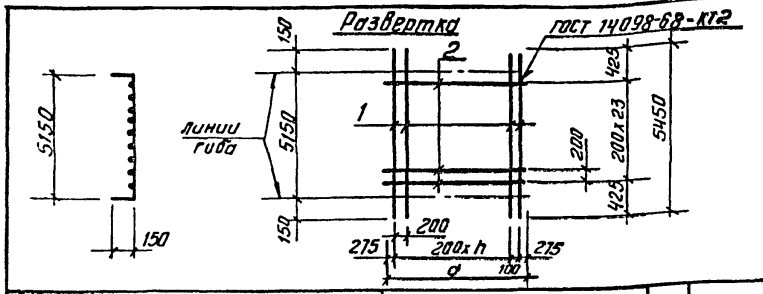

Формат	Зона	Поз.	Обозначение	Наименование	Кол.	Примеч.
			Переменные данные	для исполнений		
				901-3-224.86-КЖИ. 00. 0. 6.0		
				Детали		
Б4		1	901-3-224.86 - КЖИ.00.0.6.1	А-III-12-ГОСТ 5781-82 ℓ=5450	11	4.84 кг
Б4		2	КЖИ.00.0.6.2	А-III-8-ГОСТ 5781-82 ℓ=2450	24	0.97 кг
				901-3-224.86-КЖИ. 00.0.6.0-01		
				Детали		
Б4		1	901-3-224.86 - КЖИ. 00.0.6.1	А-III-12-ГОСТ 5781-82 ℓ=5450	14	4.84 кг
Б4		2	КЖИ. 00.0.6.3	А-III-8-ГОСТ 5781-82 ℓ=3050	24	1.20 кг

Обозначение	Марка	Размеры, мм a	Кол-во n	Масса, кг
901-3-224.86 - КЖИ. 00.0.6.0	См15	2450	9	76.52
-01	См16	3050	12	96.56

Привязан

Инв. №

Взам. инв. №

Подп. и дата

Инв. № подл.

Пров.	Архипова	
Ст. техн.	Голованова	
Рук. гр.	Антонова	
ГИП	Кузнецов	
Н. контр.	Кузнецов	
Нач. отд	Красавин	

ТП 901-3-224.86 КЖИ. 00.0.6.0

Сетка арматурная (См 15, См 16)

Стадия	Масса	Масштаб
Р	см. табл.	—
Лист	Листов 1	

ЦНИИЭП инженерного оборудования г. Москва

Формат А

21645-02

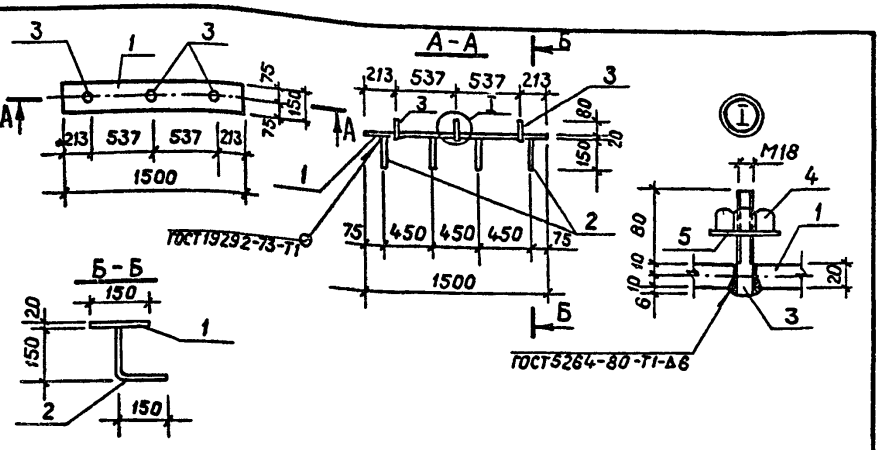

Формат	Зона	Поз.	Обозначение	Наименование	Кол.	Примеч.
				Детали		
Б4		1	901-3-224.86 - КЖИ.00.0.7.1	Полоса $\frac{Б\text{-}2\ 20\times100\ ГОСТ\ 103\text{-}76}{Вст3кп2\ ГОСТ\ 535\text{-}79}$ ℓ=1500	1	23,55кг
Б4		2	КЖИ.00.0.7.2	А-III-12-ГОСТ5781-82 ℓ=300	4	0,27кг
Б4		3	КЖИ.00.0.7.3	А-I-16-ГОСТ5781-82 ℓ=105	3	0,17кг
				Стандартные изделия		
Б4		4	901-3-224.86 - КЖИ.00.0.7.4	Гайка М18-7Н.5 ГОСТ 5915-70	3	0,05кг
Б4		5	КЖИ 00.0.7.5	Лист $\frac{8\times60\times60\ ГОСТ\ 19903\text{-}74}{Вст3кп2\ ГОСТ\ 380\text{-}71*}$	3	0,23кг

Привязан

Инв.№

Взам.инв.№ | Подпись и дата | Инв.№ подл.

Проверил	Архипова	
Ст. техн.	Голованова	
Рук. гр.	Антонова	
ГИП	Кузнецов	
Н.контр	Кузнецов	
Нач.отд.	Красавин	

ТП 901-3-224.86 КЖИ.00.0.7.0

Изделие закладное (МН1)

Стадия	Масса	Масштаб
Р	25,98	-
Лист	Листов 1	

ЦНИИЭП инженерного оборудования г.Москва

Копировал Музафарова Формат А4

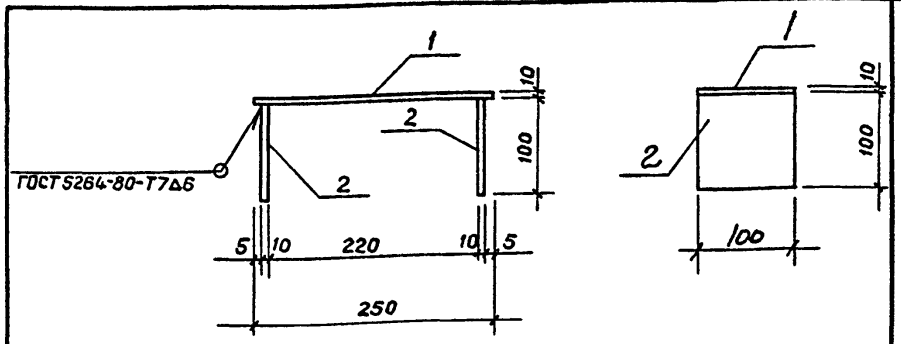

Покрытие поверхностей: Гор. ц. 50÷60мкм.

Формат	Зона	Поз.	Обозначение	Наименование	Кол.	Примеч.
				Детали		
Б4		1	901-3-224.86 - КЖИ.00.0.8.1	Полоса $\frac{Б\text{-}2\ 10\times100\ ГОСТ\ 103\text{-}76}{Вст3кп2\ ГОСТ\ 535\text{-}79}$ ℓ=250	1	1,95кг
Б4		2	КЖИ.00.0.8.2	Полоса $\frac{Б\text{-}2\ 10\times100\ ГОСТ\ 103\text{-}76}{Вст3кп2\ ГОСТ\ 535\text{-}79}$ ℓ=100	2	0,79кг

Привязан

Инв.№

Взам.инв.№ | Подпись и дата | Инв.№ подл.

Проверил	Архипова	
Ст. техн	Голованова	
Рук. гр.	Антонова	
ГИП	Кузнецов	
Н.контр.	Кузнецов	
Нач.отд.	Красавин	

ТП 901-3-224.86 КЖИ.00.0.8.0

Изделие соединительное (МС4)

Стадия	Масса	Масштаб
Р	3,53	1:50
Лист	Листов 1	

ЦНИИЭП инженерного оборудования г.Москва

21645-02

Копировал Музафарова Формат А4

Госстрой СССР
ЦЕНТРАЛЬНЫЙ ИНСТИТУТ ТИПОВОГО ПРОЕКТИРОВАНИЯ
Свердловский филиал
620062, г.Свердловск-62, ул.Чебышева,4
Заказ № 182 Инв.№ 21645-02 тираж 175
Сдано в печать 15.12. 1986г цена 0-87

gost.e-ecolog.ru