ТИПОВОЙ ПРОЕКТ

901–5– 42.87

БЕСШАТРОВЫЕ ВОДОНАПОРНЫЕ БАШНИ СО СТАЛЬНЫМИ БАКАМИ С ПРИМЕНЕНИЕМ СТВОЛОВ ИЗ УНИФИЦИРОВАННЫХ СБОРНЫХ ЖЕЛЕЗОБЕТОННЫХ ЭЛЕМЕНТОВ

БАШНЯ С БАКОМ ЁМКОСТЬЮ 200м3 ВЫСОТОЙ 30м

АЛЬБОМ III

СБОРНЫЕ ЖЕЛЕЗОБЕТОННЫЕ КОНСТРУКЦИИ И АРМАТУРНЫЕ ИЗДЕЛИЯ

КФ 9597-03
ЦЕНА 1-44

Привязан

Инв. №

gost.e-ecolog.ru

ЦЕНТРАЛЬНЫЙ ИНСТИТУТ ТИПОВОГО ПРОЕКТИРОВАНИЯ
ГОССТРОЯ СССР

Москва. А-445. Смольная ул., 22

Сдано в печать 4 1988 года

Заказ № 3134 Тираж 1175 экз.

ТИПОВОЙ ПРОЕКТ

901–5–42.87

БЕСШАТРОВЫЕ ВОДОНАПОРНЫЕ БАШНИ СО СТАЛЬНЫМИ БАКАМИ С ПРИМЕНЕНИЕМ СТВОЛОВ ИЗ УНИФИЦИРОВАННЫХ СБОРНЫХ ЖЕЛЕЗОБЕТОННЫХ ЭЛЕМЕНТОВ

БАШНЯ С БАКОМ ЁМКОСТЬЮ 200м3 ВЫСОТОЙ 30м

АЛЬБОМ III

СБОРНЫЕ ЖЕЛЕЗОБЕТОННЫЕ КОНСТРУКЦИИ И АРМАТУРНЫЕ ИЗДЕЛИЯ

Утвержден Госстрой СССР
протокол от 29.04.86 N 84-25

Введен в действие ГПИ „Киевский Промстройпроект,
приказ от 27.05.86 N 61

РАЗРАБОТАНЫ
ГПИ "КИЕВСКИЙ ПРОМСТРОЙПРОЕКТ"

ГЛ ИНЖ ИН-ТА И.Г. ХАРИТОНОВ
НАЧАЛЬНИК ОТП С.И. САВУСКАН
ГЛ ИНЖ ПРОЕКТА В.А. КОЗЛОВ

Привязан

Инв. №

КФ 9597-03 2

Формат	Обозначение	Наименование	Стр.	Примечание
А3	ТП 901-5-42.87-СЯ	Содержание	2	
А3	ТП 901-5-42.87-ПЗ	Пояснительная записка	4	
А3	ТП 901-5-42.87-КЖСИ-К1	Колонна железобетонная К1	7	
А3	ТП 901-5-42.87-КЖСИ-К2	Колонна железобетонная К2	8	
А3	ТП 901-5-42.87-КЖСИ-К3	Колонна железобетонная К3	9	
А3	ТП 901-5-42.87-КЖСИ-К4	Колонна железобетонная К4	10	
А3	ТП 901-5-42.87-КЖСИ-К5	Колонна железобетонная К5	11	
А3	ТП 901-5-42.87-КЖСИ-К6	Колонна железобетонная К6	12	
А3	ТП 901-5-42.87-КЖСИ-К1...К6	Колонны железобетонные К1...К6. Узлы	13	
А3	ТП 901-5-42.87-КЖСИ-КП1	Каркас пространственный КП1	14	
А3	ТП 901-5-42.87-КЖСИ-КП2	Каркас пространственный КП2	15	
А3	ТП 901-5-42.87-КЖСИ-КП3	Каркас пространственный КП3	16	
А3	ТП 901-5-42.87-КЖСИ-КП4	Каркас пространственный КП4	17	
А3	ТП 901-5-42.87-КЖСИ-КП5	Каркас пространственный КП5	18	
А3	ТП 901-5-42.87-КЖСИ-КП6	Каркас пространственный КП6	19	
А4	ТП 901-5-42.87-КЖСИ-КР1	Каркас плоский КР1	20	
А4	ТП 901-5-42.87-КЖСИ-КР2	Каркас плоский КР2	20	
А4	ТП 901-5-42.87-КЖСИ-КР3	Каркас плоский КР3	21	
А4	ТП 901-5-42.87-КЖСИ-КР4	Каркас плоский КР4	21	
А4	ТП 901-5-42.87-КЖСИ-КР5	Каркас плоский КР5	22	
А4	ТП 901-5-42.87-КЖСИ-КР6	Каркас плоский КР6	22	
А4	ТП 901-5-42.87-КЖСИ-С1	Сетка С1	23	
А4	ТП 901-5-42.87-КЖСИ-С2	Сетка С2	23	
А4	ТП 901-5-42.87-КЖСИ-С3	Сетка С3	24	
А4	ТП 901-5-42.87-КЖСИ-С4	Сетка С4	24	
А4	ТП 901-5-42.87-КЖСИ-С5	Сетка С5	25	
А4	ТП 901-5-42.87-КЖСИ-С6	Сетка С6	25	
А4	ТП 901-5-42.87-КЖСИ-МН1	Изделие закладное МН1	26	
А4	ТП 901-5-42.87-КЖСИ-МН2	Изделие закладное МН2	26	

Нач.отд	Бабченко	
ГИП	Козлов	
Рук.гр.	Дудчак	
Ведущ.	Хомутова	
Ст.техн.	Чернышова	

ТП 901-5-42.87-СЯ

Содержание

Стадия	Лист	Листов
РП	1	2

Киевский Промстройпроект

Формат	Обозначение	Наименование	Стр.	Примечание
А4	ТП901-5-42.87-КЖСИ-МН3	Изделие закладное МН3	27	
А4	ТП901-5-42.87-КЖСИ-МН4	Изделие закладное МН4	27	
А4	ТП901-5-42.87-КЖСИ-МН5	Изделие закладное МН5	28	
А4	ТП901-5-42.87-КЖСИ-МН6	Изделие закладное МН6	28	
А4	ТП901-5-42.87-КЖСИ-МН7	Изделие закладное МН7	29	
А4	ТП901-5-42.87-КЖСИ-МН8	Изделие закладное МН8	29	
А4	ТП901-5-42.87-КЖСИ-МН9	Изделие закладное МН9	30	
А4	ТП901-5-42.87-КЖСИ-МН10	Изделие закладное МН10	30	
А4	ТП901-5-42.87-КЖСИ-МН11	Изделие закладное МН11	31	
А4	ТП901-5-42.87-КЖСИ-МН12	Изделие закладное МН12	31	
А4	ТП901-5-42.87-КЖСИ-МН13	Изделие закладное МН13	32	
А4	ТП901-5-42.87-КЖСИ-МН14	Изделие закладное МН14	32	
А4	ТП901-5-42.87-КЖСИ-МН15	Изделие закладное МН15	33	
А4	ТП901-5-42.87-КЖСИ-МН16	Изделие закладное МН16	33	
А4	ТП901-5-42.87-КЖСИ-МС1	Изделие соединительное МС1	34	
А4	ТП901-5-42.87-КЖСИ-МС2	Изделие соединительное МС2	34	
А4	ТП901-5-42.87-КЖСИ-МС3	Изделие соединительное МС3	35	
А4	ТП901-5-42.87-КЖСИ-МС4	Изделие соединительное МС4	35	
А4	ТП901-5-42.87-КЖСИ-МС5;6	Изделия соединительные МС5; МС6	36	
А4	ТП901-5-42.87-КЖСИ-МС7	Изделие соединительное МС7	36	

Пояснительная записка

1. В альбоме III разработаны рабочие чертежи сборных железобетонных колонн, плоских и пространственных арматурных каркасов колонн, сварных сеток фундамента закладных и соединительных изделий, устанавливаемых в сборных колоннах и в монолитном фундаменте.

2. Технические требования к материалам и конструкциям

2.1. Бетон

2.1.1. Материалы, применяемые для приготовления бетона, должны удовлетворять требованиям соответствующих стандартов: цемент – ГОСТ 10178-76*, заполнители для тяжелого бетона – ГОСТ 10268-80, вода – ГОСТ 23732-79.

2.1.2. Для изготовления колонн предусмотрено применение бетона с проектной маркой по прочности на сжатие М300 и с маркой по морозостойкости не ниже Мрз 75.

2.1.3. Поставка сборных железобетонных колонн потребителю производится по достижении бетоном не менее 70% проектной прочности на сжатие в летнее время года и 100% проектной прочности на сжатие в зимнее время года.

При этом предприятие-изготовитель должно гарантировать, что прочность бетона достигнет проектной марки в возрасте 28 суток со дня изготовления конструкций.

2.2. Арматура и арматурные изделия

2.2.1. В качестве продольной рабочей арматуры колонн применяется горячекатаная стержневая арматура класса А-III по ГОСТ 5781-82.

В качестве поперечных стержней каркасов применяется арматура класса А-I по ГОСТ 5781-82.

2.2.2. Сварные арматурные изделия должны соответствовать требованиям ГОСТ 10922-75, сварка стержней каркасов предусмотрена контактная точечная по ГОСТ 14098-68 (соединение КТ-2).

2.2.3. Продольные стержни каркасов рекомендуется поставлять в мерных длинах. При отсутствии стержней в мерных длинах стыки стержней осуществлять контактной стыковой сваркой (соединение КС-О по ГОСТ 14098-68) и располагать вразбежку.

Стыки стержней каркасов в местах изменения их диаметров осуществлять контактной стыковой сваркой (соединение КС-Р по ГОСТ 14098-68).

2.3. Закладные и соединительные изделия

2.3.1. Закладные изделия, к которым крепятся бак и стальные фермы-диафрагмы, изготавливаются из углеродистой стали С38/23 марки Вст3сп5-1 (по ТУ 14-1-3023-80).

Все остальные закладные и соединительные изделия изготавливаются из стали марки Вст3кп2-1 по ТУ14-1-3023-80.

2.3.2. Открытые поверхности закладных изделий огрунтовать на заводе-изготовителе двумя слоями грунта ФЛ-03К (указания о последующей окраске на строй-площадке приведены в пояснительной записке к альбому II.)

2.4. Точность изготовления конструкций

2.4.1. Допускаемые отклонения от номинальных размеров колонн не должны превышать:

Нач.отд.	Садуская	ТП 901-5-4287-ПЗ	
ГИП	Козлов	Пояснительная записка	Стадия: РП; Лист: 1; Листов: 3
Рук.гр.	Дужак		Киевский Промстройпроект
Вед.инж.	Хамутова		

КФ 9597-03 5 Формат А3

по длине ± 8 мм;
по размерам поперечного сечения ± 4мм.

2.4.2. Отклонения от проектного положения стальных закладных изделий, расположенных в одном уровне с поверхностью бетона, не должны превышать:
в плоскости грани конструкции -8мм;
из плоскости грани конструкции -3 мм.

2.4.3. Непрямолинейность на всю длину конструкции, проверяемая в любом сечении боковых граней, не должна превышать 8 мм.

2.4.4. Отклонения от конструктивной толщины защитного слоя не должны превышать ±3 мм.

2.5. Требования к качеству поверхности железобетонных конструкций.

2.5.1. На поверхности бетона допускается наличие раковин диаметром не более 4мм и глубиной не более 3мм в количестве не более 5 шт. на любом участке поверхности площадью 0,04 м². На поверхности не допускаются жировые и ржавые пятна.

2.5.2. Высота местных наплывов допускается не более 1,0 мм.

2.5.3. Околы ребер допускаются не более, чем глубиной 5мм на длине не более 50 мм.

2.5.4. Обнажения арматуры не допускаются.

2.5.5. Открытые поверхности стальных закладных изделий должны быть защищены от наплывов бетона.

3. Указания по изготовлению колонн

3.1. Изготовление колонн предусмотрено в стальных формах с откидными бортами.

При использовании форм для изготовления колонн по серии ИИ-04 в местах консолей для опирания ригелей должны быть установлены заглушки.

3.2. При изготовлении колонн следует обращать внимание на расположение арматурных каркасов: продольные стержни каркасов больших диаметров должны быть во всех случаях обращены в сторону нижней части колонны.

3.3. При формовании колонн закладные изделия МН-14 и МН 15 должны быть закреплены на форме.

3.4. Для выемки колонн из форм, а также строповке при транспортировке и монтаже предусмотрены строповочные отверстия ⌀ 50 мм.

4. Правила приемки

4.1. Правила приемки колонн техническим контролем предприятия-изготовителя должны соответствовать ГОСТ 13015.1-81.

4.2. Приемочные испытания следует производить неразрушающими методами по ГОСТ 8829-77 Маркировка колонн должна соответствовать ГОСТ 13015.2-81.

4.3. Маркировочные знаки следует наносить несмываемой краской на боковой поверхности колонны.

5. Хранение и транспортирование

5.1. Хранение колонн должно производиться в горизонтальном положении на деревянных подкладках и прокладках, толщина которых должна быть не менее 40 мм.

5.2. Подкладки и прокладки должны быть расположены под отверстиями для выемки колонн из форм. При хранении колонн в штабеле прокладки должны располагаться на одной вертикали.

5.3. Транспортирование колонн предусматривается автомобильным транспортом на автопоездах с прицепом или полуприцепом.

В процессе транспортирования колонны должны опираться в 2-х точках на деревянные подкладки толщиной не менее 200 мм, располагаемые в тех же местах, где располагаются подкладки при хранении колонн.

5.4. Строповку колонн при разгрузке с транспортных средств производить с помощью балансирной траверсы и пальцевых захватов, пропускаемых в отверстия, предназначенные для выемки колонн из формы.

6. Перечень нормативных документов.

6.1. При изготовлении и приемке колонн, арматурных закладных изделий должны быть выдержаны требования следующих нормативных документов:

ГОСТ 13 015.1-81 „Конструкции бетонные и железобетонные"

ГОСТ 13 015.2-81 „Конструкции и изделия бетонные и железобетонные сборные. Правила маркировки."

ГОСТ 13 015.3-81 „Конструкции и изделия бетонные и железобетонные сборные. Документ о качестве."

ГОСТ 10 922-75 „Арматура и закладные детали сварные для железобетонных конструкций."

СНИП III-16-80 „Бетонные и железобетонные конструкции сборные."

СНИП III-4-80 „Техника безопасности в строительстве."

СН 313-65 3-е издание „Инструкция по технологии изготовления и установке стальных закладных деталей в сборных железобетонных и бетонных изделиях."

СН 393-78 „Инструкция по сварке соединений арматуры и закладных деталей железобетонных конструкций."

СНИП II-28-73* „Защита строительных конструкций от коррозии".

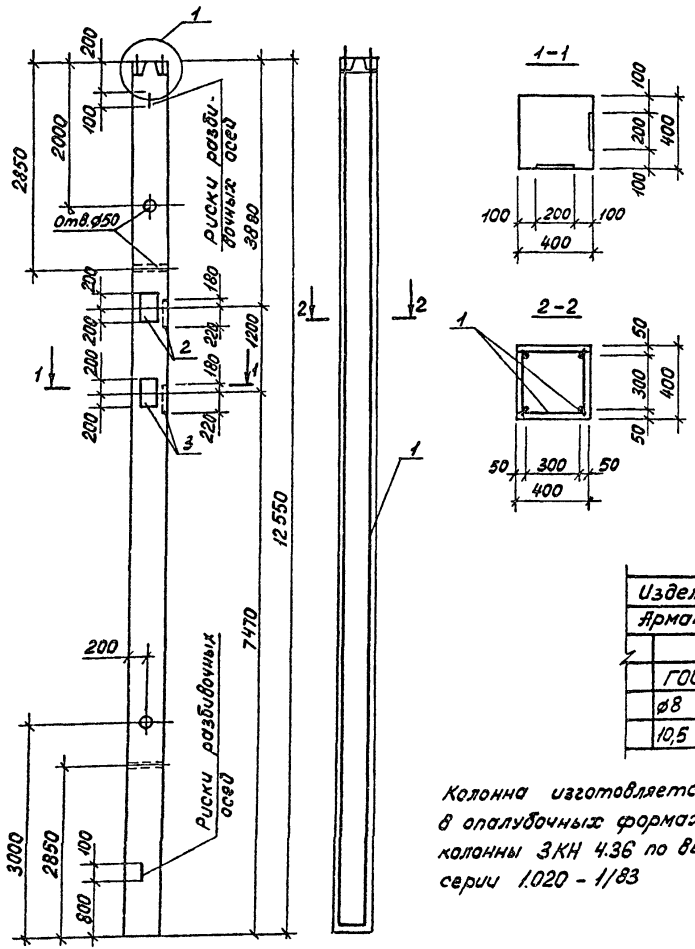

Формат	Зона	Поз.	Обозначение	Наименование	Кол-во	Примечание
				Документация		
А3			ТП 901-5-42.87-ПЗ	Пояснительная записка		
				К1		
				Сборочные единицы		
А3		1	ТП 901-5-42.87-КЖСИ-КП1	Каркас простран. КП1	1	
А4		2	ТП 901-5-42.87-КЖСИ-МН14	Изделие закладн. МН14	2	
А4		3	ТП 901-5-42.87-КЖСИ-МН15	Изделие закладн. МН15	2	
				Материалы		
				Бетон марки 300	2,01	м³

Ведомость расхода стали на элемент

Марка элемента	Изделия арматурные					
	Арматура класса					
	А-I					
	ГОСТ 5781-82*					
	ø6	ø8	ø12			Итого
К1	3,8	20,8	2,4			27,0

продолжение ведомости

Изделия арматурные							Изделия закладные							Всего	Общий расход
Арматура класса							Арматура класса				Прокат марки				
А-III							А-III				Вст3сп5-1				
ГОСТ 5781-82*						Всего	ГОСТ 5781-82*				ГОСТ 103-76				
ø8	ø10	ø22	ø25		Итого		ø14	ø16		Итого	-16·200	-10·60		Итого		
10,5	3,3	54,0	123,2		191,0	218,0	5,4	7,2		12,6	40,0	7,2		47,2	59,8	277,8

Колонна изготовляется в опалубочных формах колонны 3КН 4.36 по вып. 2-7 серии 1.020-1/83

Нач. отд.	Бабченко	
ГИП	Козлов	
Рук. гр.	Дужак	
Вед. инж.	Комутова	
Ст. техн.	Стукалова	
Провер.	Хомутова	

ТП 901-5-42.87-КЖСИ-К1

Колонна железобетонная К1

Стадия	Масса	Масштаб
РП	5025	
Лист	Листов 1	

Киевский Промстройпроект

КФ 3597-03 А Формат А3

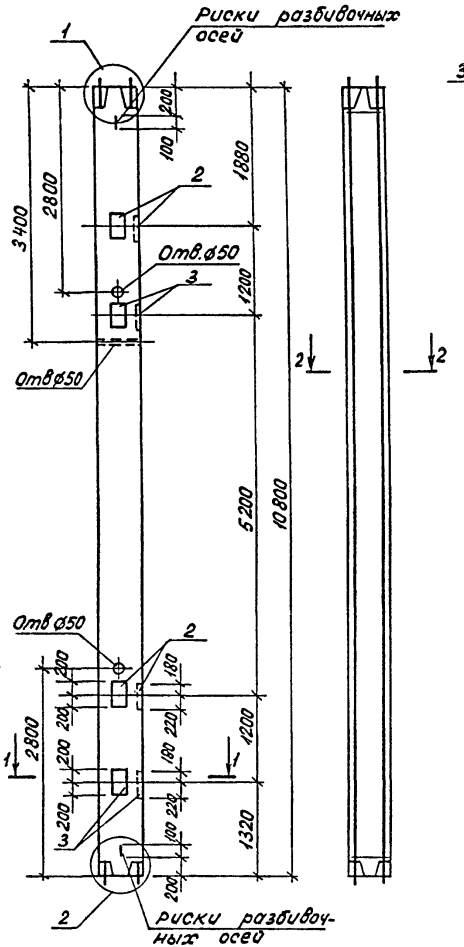

Формат	Зона	Поз.	Обозначение	Наименование	Кол-во	Примечание
				Документация.		
А3			ТП 901-5-42.87-ПЗ	Пояснительная записка		
				К2		
				Сборочные единицы		
А3		1	ТП 901-5-42.87-КЖИ-КП2	Каркас простран. КП2	1	
А3		2	ТП 901-5-42.87-КЖИ-МН14	Изделие заклад. МН14	4	
А3		3	ТП 901-5-42.87-КЖИ-МН15	Изделие заклад. МН15	4	
				Материалы		
				Бетон марки 300	4,73	м³

Ведомость расхода стали на элемент, кг

Марка элемента	Изделия арматурные					
	Арматура класса					
	A-I					
	ГОСТ 5781-82*					
	ø6	ø8				Итого
К2	6,8	17,2				24,0

продолжение ведомости

Изделия арматурные							Изделия закладные							Общий расход
Арматура класса						Всего	Арматура класса			Прокат марки			Всего	
A-III							A-III			Вст3сп5-1				
ГОСТ 5781-82*							ГОСТ 5781-82*			ГОСТ 103-76				
ø8	ø10	ø20	ø22		Итого		ø14	ø16	Итого	16-20	10-60	Итого		
21,0	3,3	63,2	52,4		139,9	163,9	10,8	14,4	25,2	80,0	14,4	94,4	119,6	283,5

Колонна изготовляется в опалубочных формах колонны 3КС-4.36 по вып. 2-7 серии 1.020-1/83

Нач.отд.	Бабченко	
ГИП	Козлов	
Рук.гр.	Дужак	
Вед.инж.	Хамутова	
Ст.техн.	Стукалова	
Пробер	Хамутова	

ТП 901-5-42.87-КЖИ-К2

Колонна железобетонная К2

Стадия	Масса	Масштаб
РП	4325	
Лист	Листов 1	

Киевский Промстройпроект

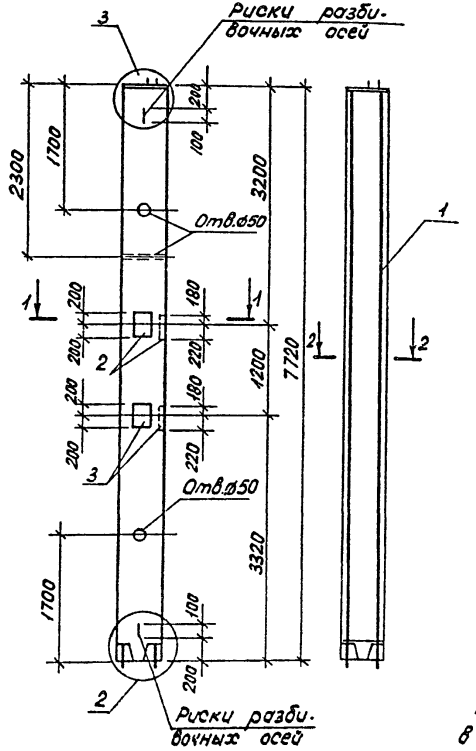

Формат	Зона	Поз.	Обозначение	Наименование	Кол-во	Примечание
				Документация		
А3			ТП 901-5-42.87-ПЗ	Пояснительная записка		
				КЖ		
				Сборочные единицы		
А3		1	ТП 901-5-42.87-КЖИ-КП3	Каркас простран КП3	1	
А4		2	ТП 901-5-42.87-КЖИ-МН14	Изделие заклад. МН14	2	
А4		3	ТП 901-5-42.87-КЖИ-МН15	Изделие заклад. МН15	2	
				Материалы		
				Бетон марки 300	1,24	м³

Ведомость расхода стали на элемент, кг

Марка элемента	Изделия арматурные								Всего
	Арматура класса								
	А-I				А-III				
	ГОСТ 5781-82*				ГОСТ 5781-82*				
	ø6	ø8		Итого	ø18	ø10	ø18	Итого	
К3	6,2	8,4		14,6	10,5	2,2	61,6	74,3	88,9

продолжение ведомости

Изделия закладные																		Всего	Общий расход
Арматура класса					Прокат марки					Крепежные изделия									
А-III					ВСт3сп 5-1					Болты		Шайбы		Гайки					
ГОСТ 5781-82*					ГОСТ 82-70*		ГОСТ 103-76			ГОСТ 7798-70		ГОСТ 11371-78		ГОСТ 5915-70*					
ø14	ø16	ø20		Итого	-14×400		Итого	-16-200	-10×60		Итого	М24	Итого	М24	Итого	М24	Итого		
5,4	7,2	2,4		15,0	17,6		17,6	40,0	7,2		47,2	0,8	0,8	0,1	0,1	0,4	0,4	81,1	170,0

Колонна изготовляется в опалубочных формах колонны 2КВ 4.42 по вып.2-9 серии 1.020-1/83

Нач.отд	Бабченко	
ГИП	Казлов	
Рук.гр	Дужак	
Ведущ.	Хомутова	
Ст. техн	Стукалова	
Провер	Хомутова	

ТП 901-5-42.87-КЖИ-К3

Колонна железобетонная К3

Стадия	Масса	Масштаб
РП	3100	
Лист	Листов 1	

Киевский Промстройпроект

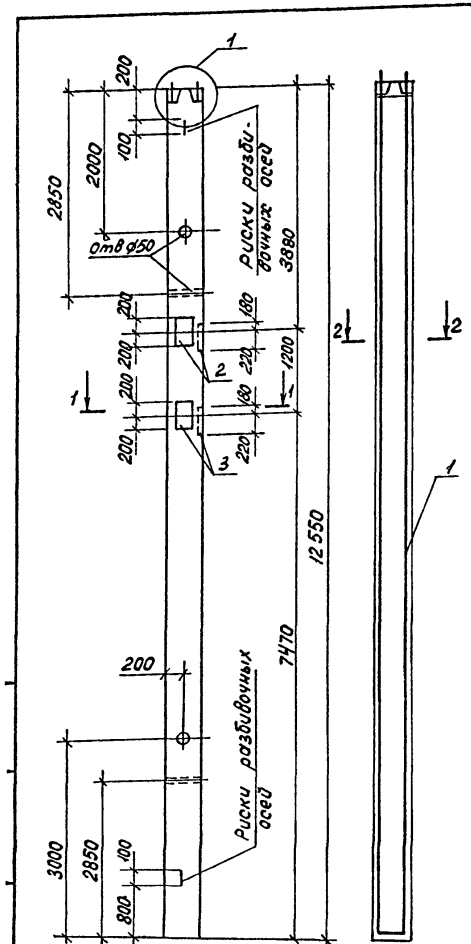

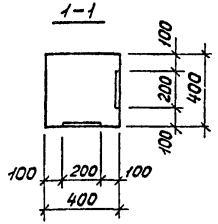

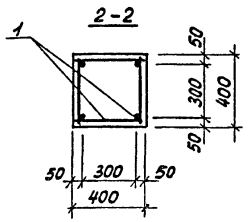

Формат	Зона	Поз.	Обозначение	Наименование	Кол-во	Примечание
				Документация		
А3			ТП 901-5-42.87 -ПЗ	Пояснительная записка		
				КЧ		
				Сборочные единицы		
А3		1	ТП 901-5-42.87 -КЖИ-КП4	Каркас простран. КП4	1	
А4		2	ТП 901-5-42.87 -КЖИ-МН14	Изделие закладн. МН14	2	
А4		3	ТП 901-5-42.87 -КЖИ-МН15	Изделие закладн. МН15	2	
				Материалы		
				Бетон марки 300	2,01	м³

Ведомость расхода стали на элемент

Марка элемента	Изделия арматурные					
	Арматура класса					
	А-I					
	ГОСТ 5781-82*					
	⌀6	⌀8	⌀14			Итого
КЧ	0,6	26,4	3,2			30,2

продолжение ведомости

Изделия арматурные						Изделия закладные							Общий расход
Арматура класса					Всего	Арматура класса			Прокат марки			Всего	
А-III						А-III			Вст3сп5-1				
ГОСТ 5781-82*						ГОСТ 5781-82*			ГОСТ 103-76				
⌀8	⌀10	⌀25	⌀28	Итого		⌀14	⌀16	Итого	-16×200	-10×60	Итого		
10,5	3,3	75,6	154,8	244,2	2714,1	5,4	7,2	12,6	40,0	7,2	47,2	59,8	334,2

Колонна изготовляется в опалубочных формах колонны 3КН 4.36 по вып. 2-7 серии 1.020 - 1/83

Начотд	Бабченко	
ГИП	Козлов	
Рук.гр.	Дужак	
Вед.инж.	Хомутова	
Ст.техн.	Стукалова	
Провер.	Хомутова	

ТП 901-5-42.87-КЖИ-КЧ

Колонна железобетонная КЧ

Стадия	Масса	Масштаб
РП	5025	
Лист	Листов 1	

Киевский Промстройпроект

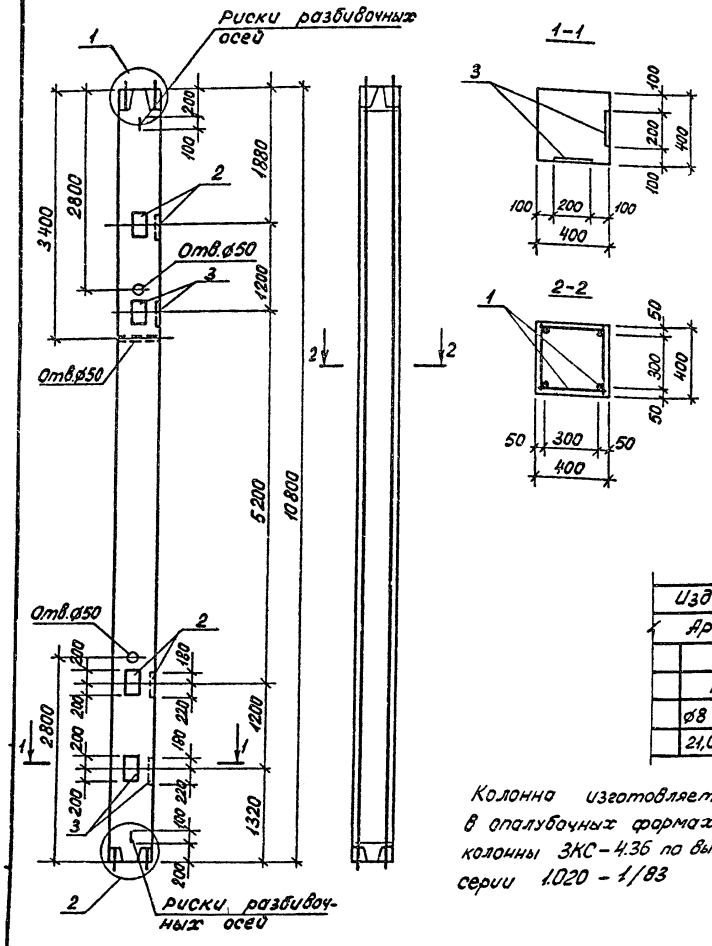

Формат	Зона	Поз.	Обозначение	Наименование	Кол-во	Примечание
				Документация		
А3			ТП 901-5-42.87-ПЗ	Пояснительная записка		
				К5		
				Сборочные единицы		
А3		1	ТП 901-5-42.87-КЖИ-КП5	Каркас простран. КП5	1	
А3		2	ТП 901-5-42.87-КЖИ-МН14	Изделие заклад. МН14	4	
А3		3	ТП 901-5-42.87-КЖИ-МН15	Изделие заклад. МН15	4	
				Материалы		
				Бетон марки 300	1,13	м³

Ведомость расхода стали на элемент, кг

Марка элемента	Изделия арматурные					
	Арматура класса					
	А-I					
	ГОСТ 5781-82*					
	ø6	ø8				Итого
К5	6,8	16,8				23,6

продолжение ведомости

Изделия арматурные							Изделия закладные							Общий расход
Арматура класса						Всего	Арматура класса			Прокат марки			Всего	
А-III							А-III			Вст3сп5-1				
ГОСТ 5781-82*							ГОСТ 5781-82*			ГОСТ 103-76				
ø8	ø10	ø22	ø25		Итого		ø14	ø16	Итого	-16×200	-10×60	Итого		
21,0	3,3	76,4	67,6		168,3	191,9	10,8	14,4	25,2	80,0	14,4	94,4	119,6	311,5

Колонна изготовляется в опалубочных формах колонны 3КС-4.36 по вып 2-7 серии 1.020-1/83

Начотд.	Бабченко	ТП 901-5-42.87-КЖИ-К5	
ГИП	Козлов	Колонна железобетонная К5	Стадия: РП; Масса: 4325; Масштаб:
Рук.гр.	Дужак		Лист; Листов 1
Вед.инж.	Хомутова		Киевский Промстройпроект
Ст.техн.	Стукалова		
Провер.	Хомутова		

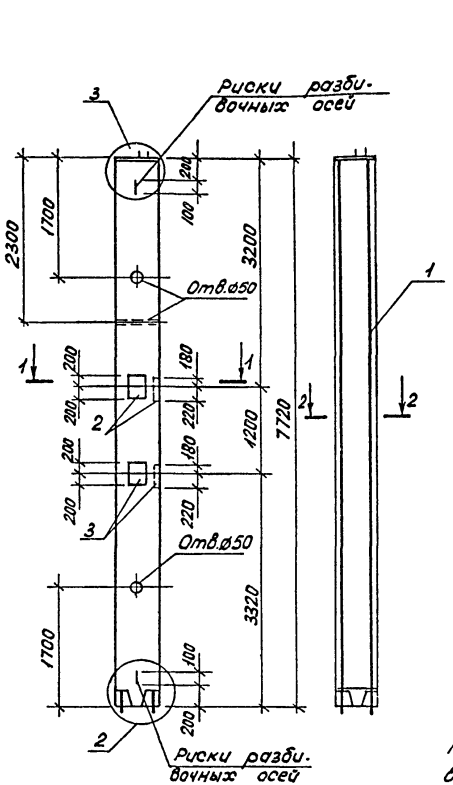

Формат	Зона	Поз.	Обозначение	Наименование	Кол-во	Примечание
				Документация		
А3			ТП 901-5-42.87-ПЗ	Пояснительная записка		
				К6		
				Сборочные единицы		
А3		1	ТП 901-5-42.87-КЖИ-КП6	Каркас проатран. КП6	1	
А4		2	ТП 901-5-42.87-КЖИ-МН14	Изделие заклад. МН14	2	
А4		3	ТП 901-5-42.87-КЖИ-МН15	Изделие заклад. МН15	2	
				Материалы		
				Бетон марки 300	1,24	м³

Ведомость расхода стали на элемент, кг

Марка элемента	Изделия арматурные									Всего
	Арматура класса									
	А-I				А-III					
	ГОСТ 5781-82*				ГОСТ 5781-82*					
	ø6	ø8		Итого	ø18	ø10	ø20		Итого	
К6	6,2	8,4		14,6	10,5	2,2	76,0		88,7	103,3

продолжение ведомости

Изделия закладные																				Общий расход
Арматура класса					Прокат марки							Крепежные изделия						Всего		
А-III					ВСт3сп5-1							Болты		Шайбы		Гайки				
ГОСТ 5781-82*					ГОСТ 82-70*		ГОСТ 103-76					ГОСТ 7798-70		ГОСТ 11371-78		ГОСТ 5915-70*				
ø14	ø16	ø20		Итого	-14×400		Итого	-16×200	-10×60		Итого	М24	Итого	М24	Итого	М24	Итого			
5,4	7,2	2,4		15,0	17,6		17,6	40,0	7,2		47,2	0,8	0,8	0,1	0,1	0,4	0,4	81,1		184,4

Колонна изготовляется в опалубочных формах колонны 2КВ 4.42 по вып. 2-9 серии 1.020-1/83

Нач. отд	Бабченко	
ГИП	Козлов	
Рук. гр.	Дужак	
Вед. инж.	Хомутова	
Ст. техн.	Стукалова	
Провер.	Хомутова	

ТП 901-5-42.87-КЖИ-К6

Колонна железобетонная К6

Стадия	Масса	Масштаб
РП	3100	
Лист	Листов 1	

Киевский Промстройпроект

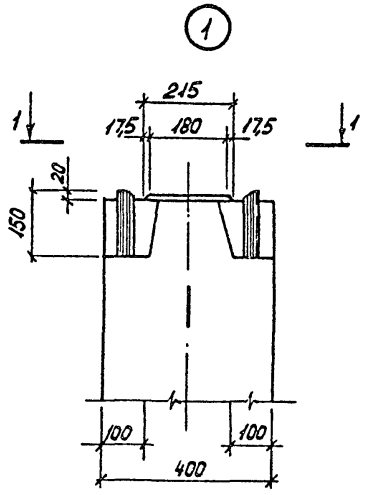

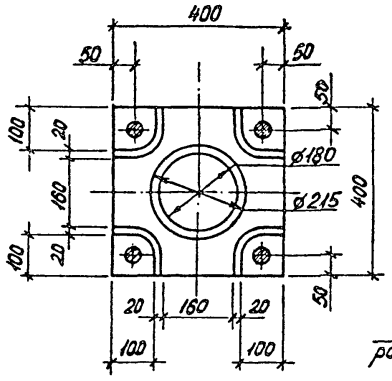

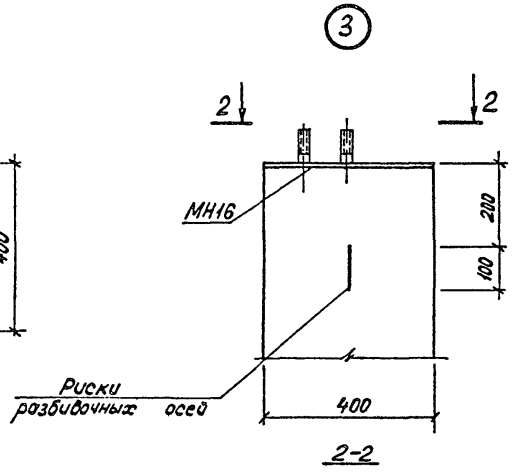

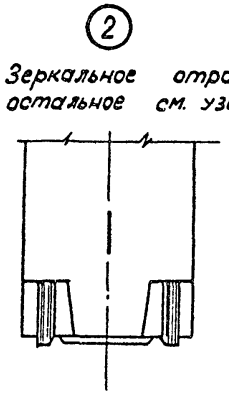

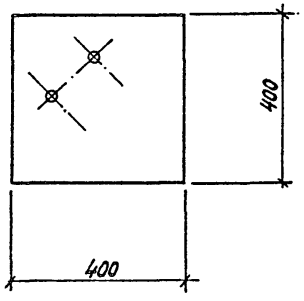

Нач.отд.	Савускан		ТП 901-5-42.87 - КЖИ-К1÷К6
ГИП	Козлов		Колонны железобетонные К1÷К6. Узлы
Рук.гр.	Дужак		Стадия: РП; Масса; Масштаб
Ведущ.	Хомутова		Лист; Листов 1
Ст.техн.	Чернышова		Киевский Промстройпроект
Провер.	Хомутова		

КФ 9597-03 14 Формат А3

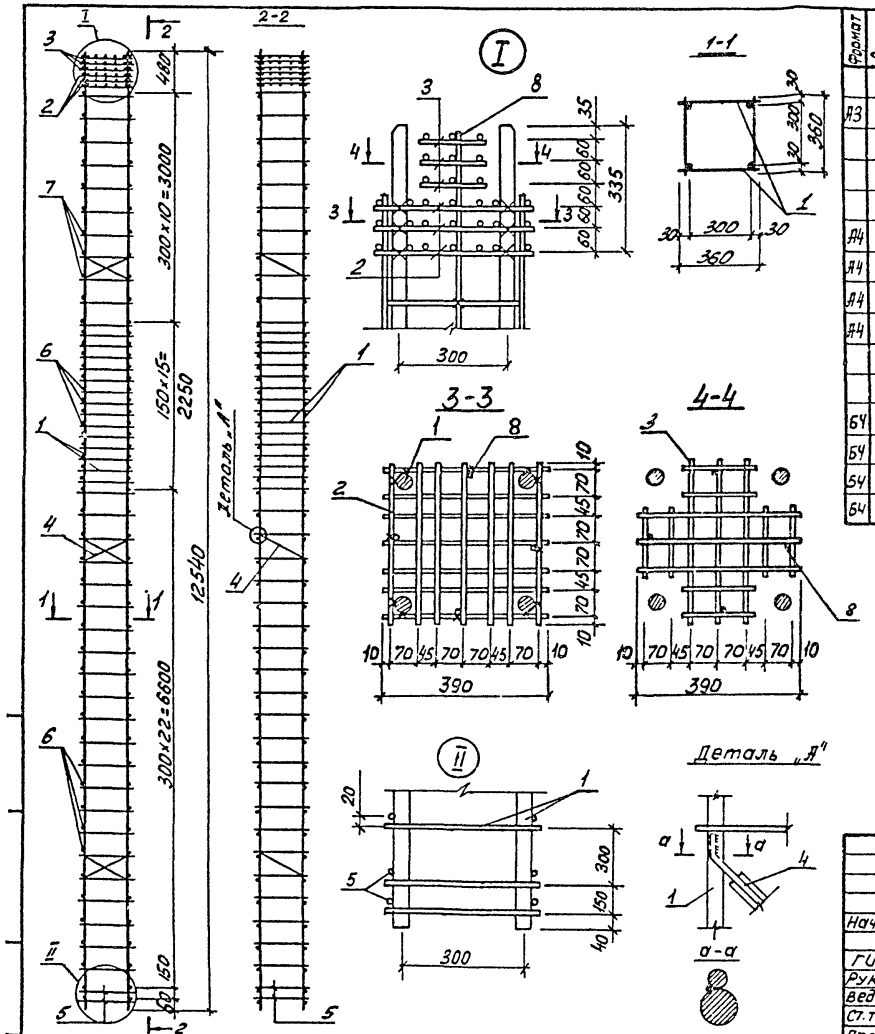

Формат	Зона	Поз.	Обозначение	Наименование	Кол-во	Приме-чание
				Документация		
А3			ТП 901-5-42.87 - ПЗ	Пояснительная записка		
				КП1		
				Сборочные единицы		
А4		1	ТП 901-5-42.87 -КЖИ-КР1	Каркас плоский КР1	2	
А4		2	ТП 901-5-42.87 -КЖИ-С1	Сетка С1	3	
А4		3	ТП 901-5-42.87 -КЖИ-С2	Сетка С2	3	
А4		4	ТП 901-5-42.87 -КЖИ-С3	Сетка С3	3	
				Детали		
Б4		5		⌀12 AI ГОСТ 5781-82* ℓ=360	4	0,32 кг
Б4		6		⌀8 AI ГОСТ 5781-82* ℓ=360	74	0,14 кг
Б4		7		⌀6 AI ГОСТ 5781-82 ℓ=360	20	0,08 кг
Б4		8		⌀6 AI ГОСТ 5781-82 ℓ=650	4	0,14 кг

			ТП 901-5-42.87-КЖИ-КП1
Начатд	Бабиенко		Каркас пространственный КП1
ГИП	Козлов		
Рук.гр	Дужак		
Ведущ.	Хомутова		
Ст.техн	Стукалова		
Провер	Хомутова		

Стадия	Масса	Масштаб
РП	218,0	
Лист	Листов 1	
Киевский Промстройпроект		

КФ 9597-03 15 Формат А3

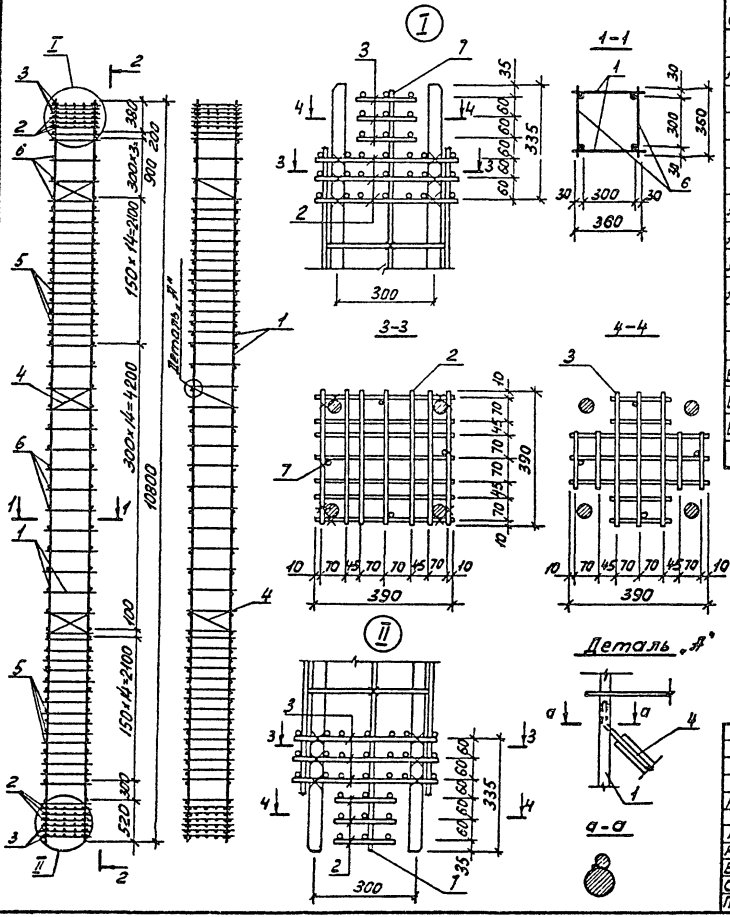

Формат	Зона	Поз.	Обозначение	Наименование	Кол-во	Примечание
				Документация		
А3			ТП 901-5-42.87 -ПЗ	Пояснительная записка		
				КП2		
				Сборочные единицы		
А4		1	ТП 901-5-42.87 -КЖИ-КР2	Каркас плоский КР2	2	
А4		2	ТП 901-5-42.87 -КЖИ-С1	Сетка С1	6	
А4		3	ТП 901-5-42.87 -КЖИ-С2	Сетка С2	6	
А4		4	ТП 901-5-42.87 -КЖИ-С3	Сетка С3	3	
				Детали		
Б4		5		⌀8 А-I ГОСТ 5781-82* L=360	62	0,14 кг
Б4		6		⌀8 А-I ГОСТ 5781-82* L=360	36	0,08 кг
Б4		7		⌀6 А-I ГОСТ 5781-82* L=650	8	0,14 кг

Начальник	Бабченко		ТП 901-5-42.87-КЖИ-КП2
ГИП	Козлов		Каркас пространственный КП2
Рук. гр.	Дужак		Стадия: РП; Масса: 163,9; Масштаб:
Вед. инж.	Хомутова		Лист; Листов 1
Ст. техн.	Стукалова		Киевский Промстройпроект
Провер.	Хомутова		

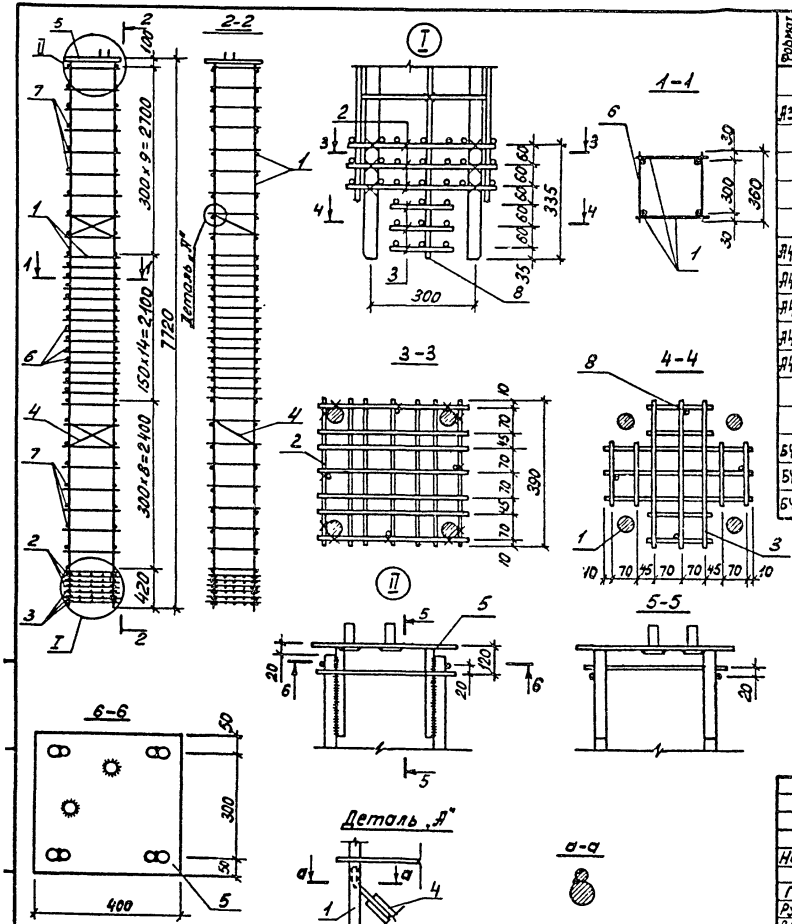

Формат	Зона	Поз.	Обозначение	Наименование	Кол во	Примечание
				Документация		
А3			ТП 901-5-42.87-ПЗ	Пояснительная записка		
				КПЗ		
				Сборочные единицы		
А4	1		ТП901-5-42.87 -КЖСИ-КР3	Каркас плоский КР3	2	
А4	2		ТП901-5-42.87 -КЖСИ-С1	Сетка С1	3	
А4	3		ТП901-5-42.87 -КЖСИ-С2	Сетка С2	3	
А4	4		ТП901-5-42.87 -КЖСИ-С3	Сетка С3	2	
А4	5		ТП 901-5-42.87 -КЖСИ-МН16	Изделие закладное МН16	1	
				Детали		
Б4	6			⌀8 AI ГОСТ 5781-82 ℓ=360	30	0,14 кг
Б4	7			⌀6 AI ГОСТ 5781-82 ℓ=360	34	0,08 кг
Б4	8			⌀6 AI ГОСТ 5781-82 ℓ=650	4	0,14 кг

Нач.отд	Бабченко		ТП 901-5-42.87-КЖСИ-КПЗ
ГИП	Козлов		Каркас пространственный КПЗ
Рук.гр.	Дужак		Стадия: РП; Масса: 110,2; Масштаб:
Вед.инж.	Хомутова		Лист; Листов 1
Ст.техн.	Стукалова		Киевский Промстройпроект
Провер.	Хомутова		

КФ 9597-03 17 Формат А3

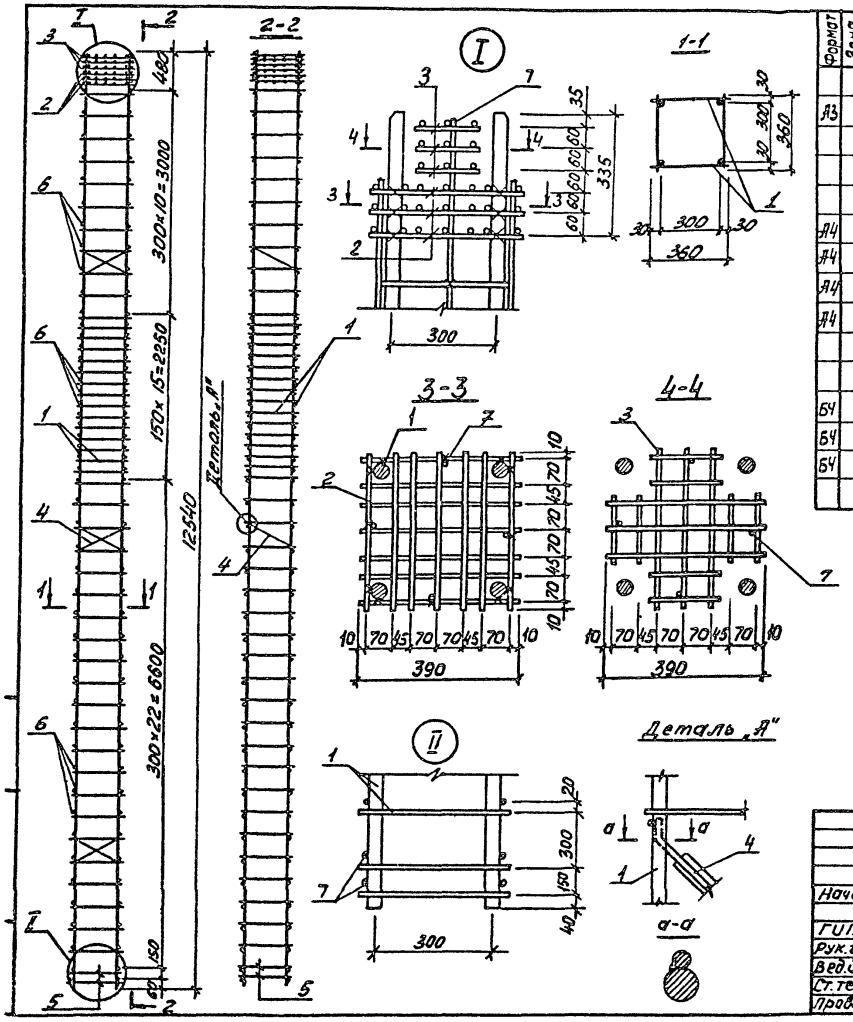

Формат	Зона	Поз.	Обозначение	Наименование	Кол-во	Приме-чание
				Документация		
А3			ТП 901-5-42.87 -ПЗ	Пояснительная записка		
				КП4		
				Сборочные единицы		
А4		1	ТП 901-5-42.87-КЖИ-КР4	Каркас плоский КР4	2	
А4		2	ТП 901-5-42.87-КЖИ-С1	Сетка С1	3	
А4		3	ТП 901-5-42.87-КЖИ-С2	Сетка С2	3	
А4		4	ТП 901-5-42.87-КЖИ-С3	Сетка С3	3	
				Детали		
Б4		5		⌀14 AI ГОСТ 5781-82* ℓ=360	4	0,4 кг
Б4		6		⌀8 AI ГОСТ 5781-82 ℓ=360	94	0,14 кг
Б4		7		⌀6 AI ГОСТ 5781-82 ℓ=650	4	0,14 кг

Нач.отд	Бабченко		ТП 901-5-42.87-КЖИ-КП4
ГИП	Козлов		Каркас пространственный КП4
Рук.гр.	Дужак		Стадия: РП; Масса: 274.4; Масштаб:
Вед.инж.	Хомутова		Лист; Листов 1
Ст.техн	Стукалова		Киевский Промстройпроект
Провер	Хомутова		

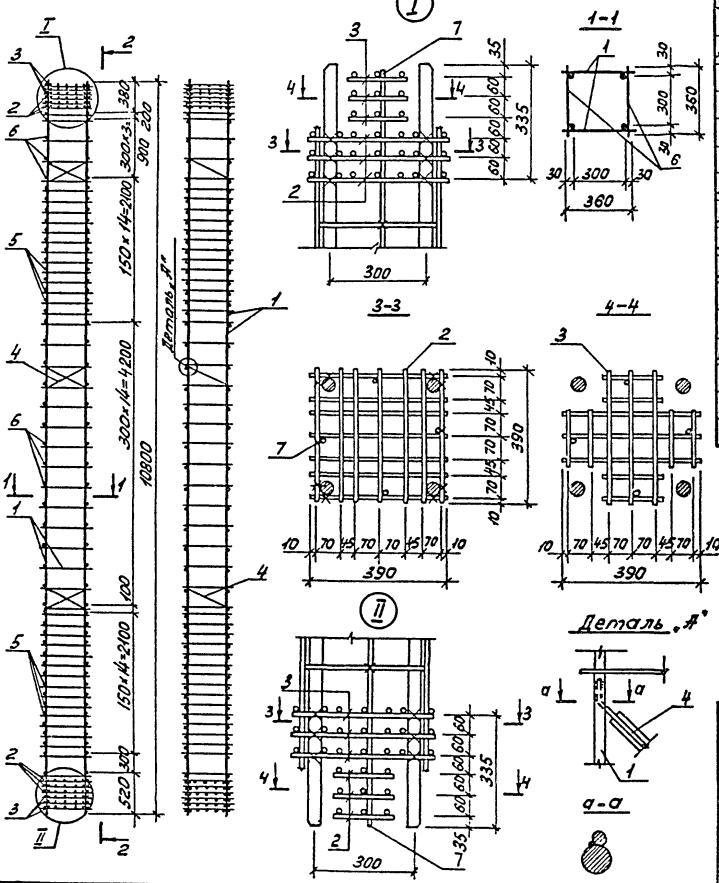

Формат	Зона	Поз.	Обозначение	Наименование	Кол-во	Примечание
				Документация		
А3			ТП 901-5-42.87 -ПЗ	Пояснительная записка		
				КП5		
				Сборочные единицы		
А4		1	ТП 901-5-42.87 -КЖИ-КР5	Каркас плоский КР5	2	
А4		2	ТП 901-5-42.87 -КЖИ-С1	Сетка С1	6	
А4		3	ТП 901-5-42.87 -КЖИ-С2	Сетка С2	6	
А4		4	ТП 901-5-42.87 -КЖИ-С3	Сетка С3	3	
				Детали		
Б4		5		⌀8 А I ГОСТ 5781-82 ℓ=360	62	0,14 кг
Б4		6		⌀6 А I ГОСТ 5781-82 ℓ=360	36	0,08 кг
Б4		7		⌀6 А I ГОСТ 5781-82 ℓ=650	8	0,14 кг

Начатд	Бабченко	
ГИП	Козлов	
Рук.гр.	Дуюнов	
Вед.инж.	Хомутова	
Ст.техн.	Стукалова	
Провер.	Хомутова	

ТП 901-5-42.87-КЖИ-КП5

Каркас пространственный КП5

Стадия	Масса	Масштаб
РП	191,9	
Лист	Листов 1	

Киевский Промстройпроект

КФ 9597-03 19 Формат А3

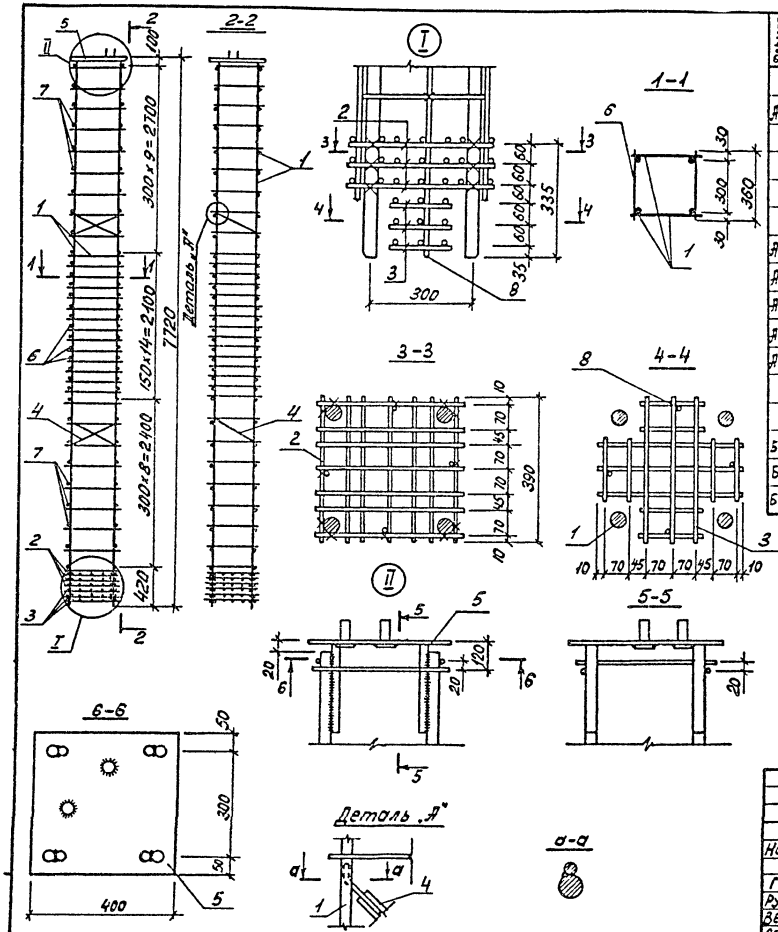

Формат	Зона	Поз.	Обозначение	Наименование	Кол-во	Примечание
				Документация		
А3			ТП 901-5-42.87-ПЗ	Пояснительная записка		
				КП6		
				Сборочные единицы		
А4		1	ТП901-5-42.87 -КЖСИ-КР6	Каркас плоский КР6	2	
А4		2	ТП901-5-42.87 -КЖСИ-С1	Сетка С1	3	
А4		3	ТП901-5-42.87 -КЖСИ-С2	Сетка С2	3	
А4		4	ТП901-5-42.87 -КЖСИ-С3	Сетка С3	2	
А4		5	ТП 901-5-42.87 -КЖСИ-МН16	Изделие закладное МН16	1	
				Детали		
Бч		6		⌀8 АI ГОСТ 5781-82 ℓ=360	30	0,14 кг
Бч		7		⌀6 АI ГОСТ 5781-82 ℓ=360	34	0,08 кг
Бч		8		⌀8 АI ГОСТ 5781-82 ℓ=650	4	0,14 кг

Нач.отд.	Бабченко		ТП 901-5-42.87-КЖСИ-КП6
ГИП	Козлов		Каркас пространственный КП6
Рук.гр.	Дужак		Стадия: РП; Масса: 124,6; Масштаб:
Вед.инж.	Хомутова		Лист; Листов 1
Ст.техн.	Стукалова		Киевский Промстройпроект
Провер.	Хомутова		

КФ 3597-03 20 Формат А3

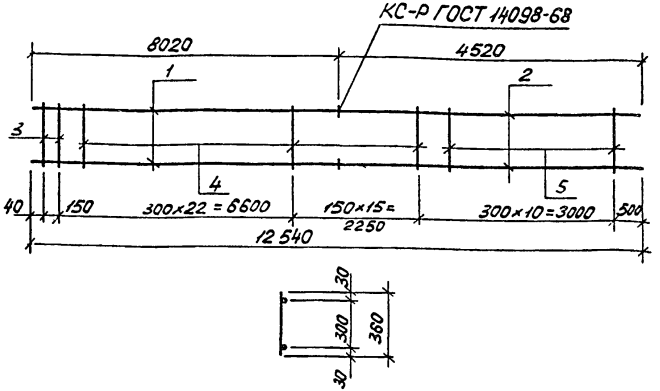

Формат	Зона	Поз.	Обозначение	Наименование	Кол-во	Примечание
				Документация		
А3			ТП 901-5-42.87-ПЗ	Пояснительная записка		
				КР-1		
				Детали		
Б4		1		⌀25 А III ГОСТ 5781-82 ℓ=8020	2	30,8 кг
Б4		2		⌀22 А III ГОСТ 5781-82 ℓ=4520	2	13,5 кг
Б4		3		⌀18 А I ГОСТ 5781-82 ℓ=360	2	0,32 кг
Б4		4		⌀8 А I ГОСТ 5781-82* ℓ=360	37	0,14 кг
Б4		5		⌀6 А I ГОСТ 5781-82* ℓ=360	10	0,08 кг

Нач.отд.	Бабченко	ТП 901-5-42.87-КЖИ-КР1	
ГИП	Козлов	Каркас плоский КР1	Стадия: РП; Масса: 95,2; Масштаб:
Рук.гр.	Дужак		Лист; Листов 1
Вед.инж.	Хомутова		Киевский Промстройпроект
Ст.техн.	Стукалова		
Провер.	Хомутова		

Формат А4

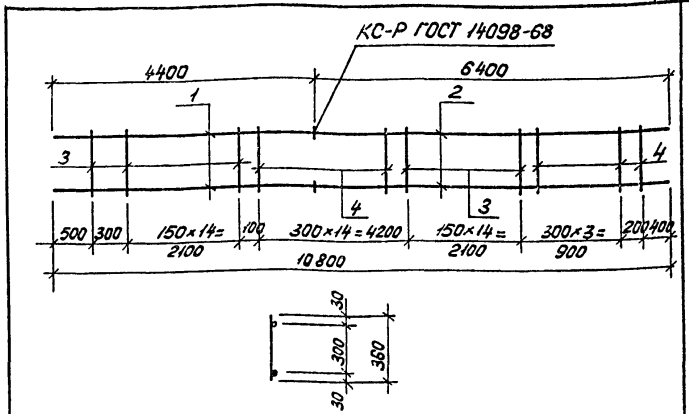

Формат	Зона	Поз.	Обозначение	Наименование	Кол-во	Примечание
				Документация		
А3			ТП 901-5-42.87-ПЗ	Пояснительная записка		
				КР2		
				Детали		
Б4		1		⌀22 А III ГОСТ 5781-82 ℓ=4400	2	13,1 кг
Б4		2		⌀20 А III ГОСТ 5781-82 ℓ=6400	2	15,8 кг
Б4		3		⌀8 А I ГОСТ 5781-82* ℓ=360	31	0,14 кг
Б4		4		⌀6 А I ГОСТ 5781-82 ℓ=360	18	0,08 кг

Взам.инв.№ | Подпись и дата | Инв.№подл.

Нач.отд.	Бабченко	ТП 901-5-42.87-КЖИ-КР2	
ГИП	Козлов	Каркас плоский КР2	Стадия: РП; Масса: 63,5; Масштаб:
Рук.гр.	Дужак		Лист; Листов 1
Вед.инж.	Хомутова		Киевский Промстройпроект
Ст.техн.	Стукалова		
Провер.	Хомутова		

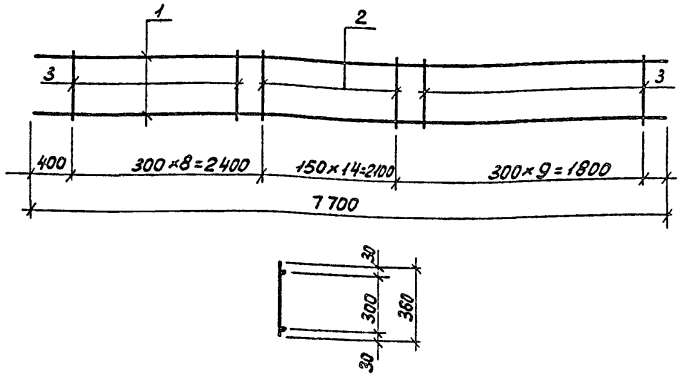

Формат	Зона	Поз.	Обозначение	Наименование	Кол-во	Примечание
				Документация		
А3			ТП 901-5-42.87-ПЗ	Пояснительная записка		
				КР3		
				Детали		
Б4		1		⌀18 А III ГОСТ 5781-82 ℓ=7700	2	15,4 кг
Б4		2		⌀8 А III ГОСТ 5781-82 ℓ=360	15	0,14 кг
Б4		3		⌀6 А I ГОСТ 5781-82 ℓ=360	17	0,08 кг

Нач.отд	Бабченко		ТП 901-5-42.87 -КЖИ-КР3
ГИП	Козлов		Каркас плоский КР3
Рук.гр.	Дужак		Стадия: РП; Масса: 34,3; Масштаб:
Вед.инж	Хомутова		Лист; Листов 1
Ст.техн.	Стукалова		Киевский Промстройпроект
Провер.	Хомутова		

Формат А4

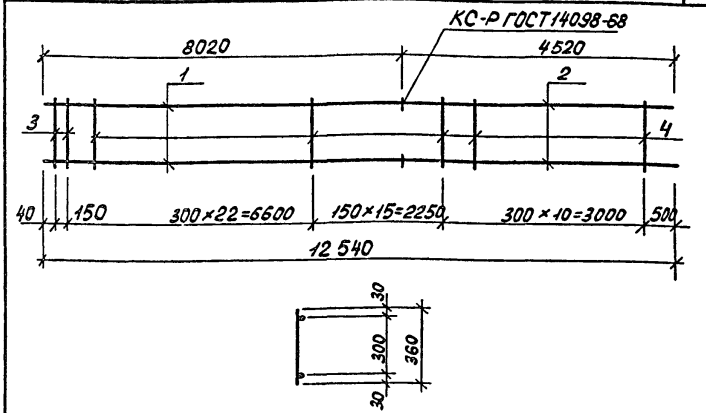

Формат	Зона	Поз.	Обозначение	Наименование	Кол-во	Примечание
				Документация		
А3			ТП 901-5-42.87-ПЗ	Пояснительная записка		
				КР4		
				Детали		
Б4		1		⌀28 А III ГОСТ 5781-82 ℓ=8020	2	38,7 кг
Б4		2		⌀25 А III ГОСТ 5781-82 ℓ=4520	2	17,4 кг
Б4		3		⌀14 А I ГОСТ 5781-82 ℓ=360	2	0,4 кг
Б4		4		⌀8 А-I ГОСТ 5781-82 ℓ=360	47	0,14 кг

Нач.отд	Бабченко		ТП 901-5-42.87 -КЖИ-КР4
ГИП	Козлов		Каркас плоский КР4
Рук.гр.	Дужак		Стадия: РП; Масса: 122,6; Масштаб:
Вед.инж	Хомутова		Лист; Листов 1
Ст.техн	Стукалова		Киевский Промстройпроект
Провер	Хомутова		

Инв.№подл. | Подпись и дата | Взам.инв.№

КФ 9597-03 22 Формат А4

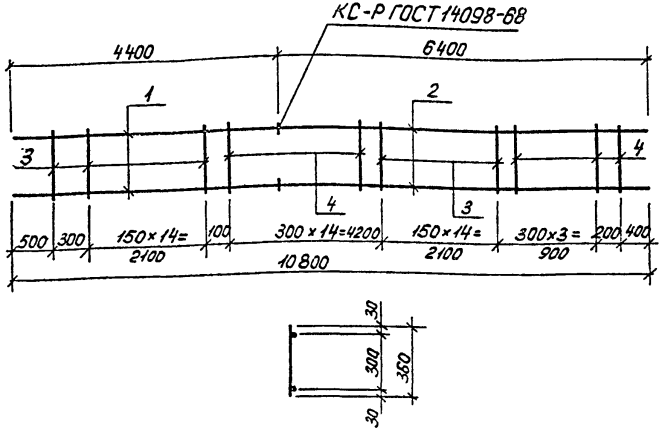

Формат	Зона	Поз.	Наименование	Обозначение	Кол-во	Примечание
				Документация		
А3			ТП 901-5-42.87 - ПЗ	Пояснительная записка		
				КР5		
				Детали		
Б4		1		⌀25 А III ГОСТ 5781-82*ℓ=4400	2	16,9 кг
Б4		2		⌀22 А III ГОСТ 5781-82*ℓ=6400	2	19,1 кг
Б4		3		⌀8 А-I ГОСТ 5781-82*ℓ=360	31	0,14 кг
Б4		4		⌀6 А I ГОСТ 5781-82*ℓ=360	18	0,08 кг

ТП 901-5-42.87 -КЖИ-КР5

Нач отд.	Бабченко	
ГИП	Козлов	
Рук. гр.	Дужак	
Ведин.	Хомутова	
Ст. техн.	Чернышова	
Провер.	Хомутова	

Каркас плоский КР5

Стадия	Масса	Масштаб
РП	77,6	

Лист | Листов 1

Киевский Промстройпроект

Формат А4

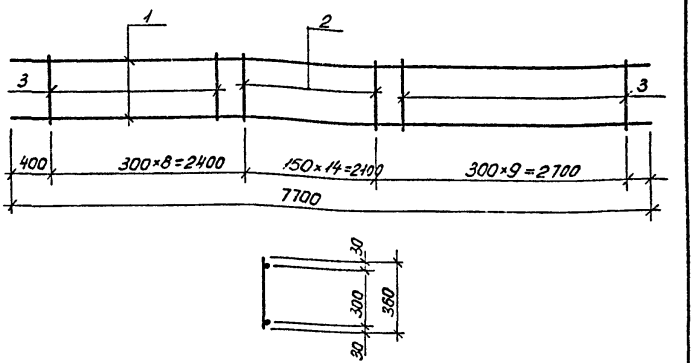

Формат	Зона	Поз.	Наименование	Обозначение	Кол-во	Примечание
				Документация		
А3			ТП 901-5-42.87 - ПЗ	Пояснительная записка		
				КР6		
				Детали		
Б4		1		⌀20 А III ГОСТ 5781-82*ℓ=7700	2	19,0 кг
Б4		2		⌀8 А I ГОСТ 5781-82*ℓ=360	15	0,14 кг
Б4		3		⌀6 А I ГОСТ 5781-82*ℓ=360	17	0,08 кг

ТП 901-5-42.87-КЖИ-КР6

Нач отд.	Бабченко	
ГИП	Козлов	
Рук. гр.	Дужак	
Ведин.	Хомутова	
Ст. техн.	Стукалова	
Провер.	Хомутова	

Каркас плоский КР6

Стадия	Масса	Масштаб
РП	41,5	

Лист | Листов 1

Киевский Промстройпроект

Инв. № подл. | Подпись и дата | Взам. инв. №

КФ 9597-03

23 Формат А4

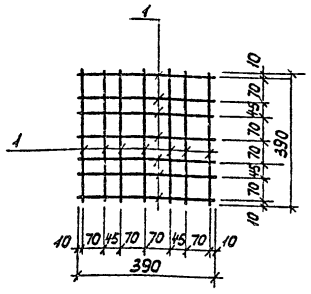

Формат	Зона	Поз.	Обозначение	Наименование	Кол-во	Примечание
				Документация		
А3			ТП 901-5-42.87-ПЗ	Пояснительная записка		
				С1		
				Детали		
Б4		1		⌀8 А III ГОСТ 5781-82*, l=390	14	0,15 кг

ТП 901-5-42.87-КЖИ-С1

Сетка С1

Нач.отд.	Савускан		
ГИП	Козлов		
Рук.гр.	Дужак		
Вед.инж.	Хомутова		
Ст.техн.	Чернышова		
Провер.	Хомутова		

Стадия	Масса	Масштаб
РП	2,1	
Лист	Листов 1	

Киевский Промстройпроект

Формат А4

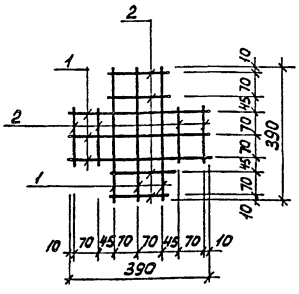

Формат	Зона	Поз.	Обозначение	Наименование	Кол-во	Примечание
				Документация		
А3			ТП 901-5-42.87-ПЗ	Пояснительная записка		
				С2		
				Детали		
Б4		1		⌀8 А III ГОСТ 5781-82*, l=390	6	0,15 кг
Б4		2		⌀8 А III ГОСТ 5781-82*, l=160	8	0,06 кг

ТП 901-5-42.87-КЖИ-С2

Сетка С2

Нач.отд.	Савускан		
ГИП	Козлов		
Рук.гр.	Дужак		
Вед.инж.	Хомутова		
Ст.техн.	Чернышова		
Провер.	Хомутова		

Стадия	Масса	Масштаб
РП	1,4	
Лист	Листов 1	

Киевский Промстройпроект

Взам.инв.№ | Подпись и дата | Инв.№ подл.

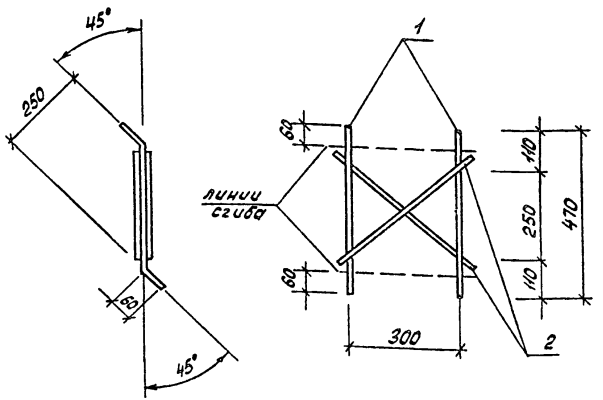

Формат	Зона	Поз.	Обозначение	Наименование	Кол-во	Примечание
				Документация		
А3			ТП 901-5-42.87 -ПЗ	Пояснительная записка		
				СЗ		
				Детали		
БЧ		1		⌀10 AIII ГОСТ 5781-82* ℓ=470	2	0,3 кг
БЧ		2		⌀10 AIII ГОСТ 5781-82* ℓ=420	2	0,25 кг

Нач.отд	Бабченко	ТП 901-5-42.87 -КЖИ-СЗ	
ГИП	Козлов	Сетка СЗ	Стадия: РП; Масса: 1,1; Масштаб:
Рук.гр	Дужак		Лист; Листов 1
Вед.инж	Хомутова		Киевский Промстройпроект
Ст.техн	Богданова		
Провер	Хомутова		

Инв.№подл. | Подпись и дата | Инв.№отд

Формат А4

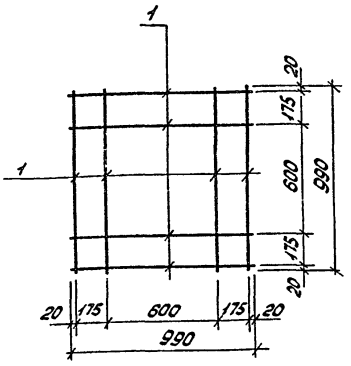

Формат	Зона	Поз.	Обозначение	Наименование	Кол-во	Примечание
				Документация		
А3			ТП 901-5-42.87 - ПЗ	Пояснительная записка		
				С4		
				Детали		
БЧ		1		⌀10 AIII ГОСТ 5781-82* ℓ= 990	8	0,6 кг

Нач.отд	Бабченко	ТП 901-5-42.87 -КЖИ-С4	
ГИП	Козлов	Сетка С4	Стадия: РП; Масса: 4,8; Масштаб:
Рук.гр	Дужак		Лист; Листов 1
Вед.инж	Хомутова		Киевский Промстройпроект
Ст.техн	Богданова		
Провер	Хомутова		

Инв.№подл. | Подпись и дата | Инв.№отд

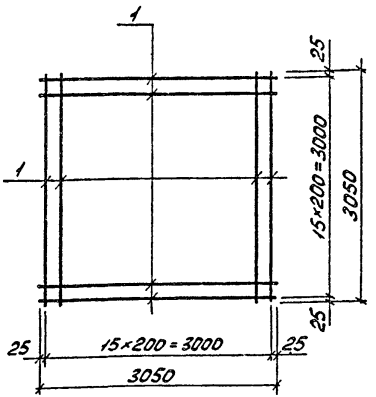

Формат	Зона	Поз.	Обозначение	Наименование	Кол-во	Примечание
				Документация		
А3			ТП 901-5-42.87-ПЗ	Пояснительная записка		
				С5		
				Детали		
Б4		1		Ø10 А III ГОСТ 5781-82 $\overset{*}{\ell}$=3050	32	1,9 кг

Нач отд	Савускан		
ГИП	Козлов		
Рук. гр	Дужак		
Вед. инж	Хомутова		
Ст. техн	Богданова		
Провер	Хомутова		

ТП 901-5-42.87-КЖИ-С5

Сетка С5

Стадия	Масса	Масштаб
РП	60,8	

Лист | Листов 1

Киевский Промстройпроект

Формат А4

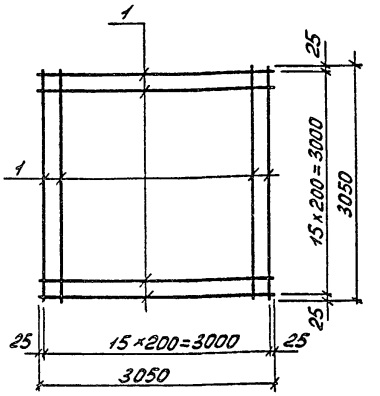

Формат	Зона	Поз.	Обозначение	Наименование	Кол-во	Примечание
				Документация		
А3			ТП 901-5-42.87-ПЗ	Пояснительная записка		
				С6		
				Детали		
Б4		1		Ø12 А III ГОСТ 5781-82 $\overset{*}{\ell}$=3050	32	2,7 кг

Нач отд	Савускан		
ГИП	Козлов		
Рук. гр	Дужак		
Вед. инж	Хомутова		
Ст. техн	Богданова		
Провер	Хомутова		

ТП 901-5-42.87-КЖИ-С6

Сетка С6

Стадия	Масса	Масштаб
РП	86,4	

Лист | Листов 1

Киевский Промстройпроект

Взам инв. № | Подпись и дата | Инв. № подл.

КФ 9597-03

Формат А4

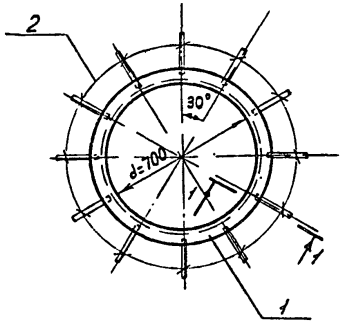

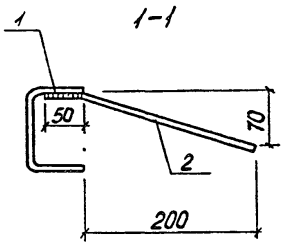

Формат	Зона	Поз.	Обозначение	Наименование	К-во	Примечание
				Документация		
А3			ТП 901-5-42.87-ПЗ	Пояснительная записка		
				МН1		
				Детали		
Б4		1		С100×80×4 ГОСТ 8278-75* / Вст3кп2-1 ТУ14-1-3023-80 ℓ=2370	1	18,0 кг
Б4		2		⌀8 AIII ГОСТ 5781-82* ℓ=260	12	0,1 кг

		ТП 901-5-42.87 -КЖИ-МН1	
Нач.отд	Савуская	Изделие закладное МН1	Стадия: РП; Масса: 19,2; Масштаб:
ГИП	Козлов		Лист; Листов 1
Рук.гр	Дужак		Киевский Промстройпроект
Вед.инж	Хомутова		
Ст.техн	Чернышова		
Провер.	Хомутова		

Формат А4

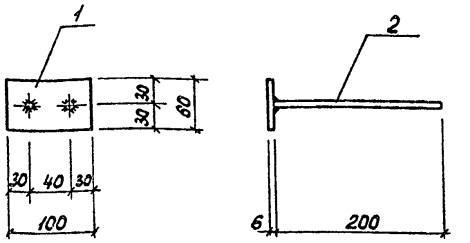

Формат	Зона	Поз.	Обозначение	Наименование	К-во	Примечание
				Документация		
А3			ТП 901-5-42.87-ПЗ	Пояснительная записка		
				МН2		
				Детали		
Б4		1		-6×80 ГОСТ 103-76 / Вст3кп2-1 ТУ14-1-3023-80 ℓ=100	1	0,3 кг
Б4		2		⌀8 AIII ГОСТ 5781-82* ℓ=200	2	0,1 кг

Инв.№подл. | Подпись и дата | Взам.инв.№

		ТП 901-5-42.87 -КЖИ-МН2	
Нач.отд	Савуская	Изделие закладное МН2	Стадия: РП; Масса: 0,5; Масштаб:
ГИП	Козлов		Лист; Листов 1
Рук.гр	Дужак		Киевский Промстройпроект
Вед.инж	Хомутова		
Ст.техн	Чернышова		
Провер.	Хомутова		

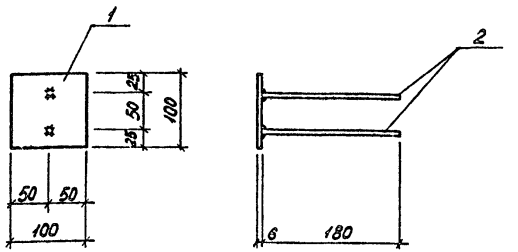

Формат	Зона	Поз.	Обозначение	Наименование	К-во	Примечание
				Документация		
А3			ТП 901-5-42.87-ПЗ	Пояснительная записка		
				МН3		
				Детали		
Б4		1		-6×100 ГОСТ 103-76 / Вст3кп2-1ТУ14-1-3023-80 ℓ=100	1	0,5 кг
Б4		2		⌀8 AIII ГОСТ 5781-82* ℓ=180	2	0,1 кг

ТП 901-5-42.87 -КЖИ-МН3			
Изделие закладное МН3	Стадия	Масса	Масштаб
	РП	0,7	
	Лист	Листов 1	
	Киевский Промстройпроект		

Нач.отд.	Бабченко	
ГИП	Козлов	
Рук. гр.	Дужак	
Вед.инж.	Хомутова	
Ст.техн.	Черныш	
Провер.	Хомутова	

Формат А4

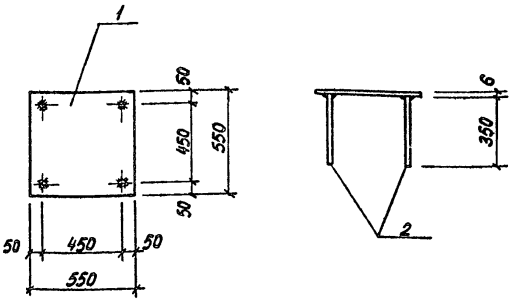

Формат	Зона	Поз.	Обозначение	Наименование	К-во	Примечание
				Документация		
А3			ТП 901-5-42.87-ПЗ	Пояснительная записка		
				МН4		
				Детали		
Б4		1		-6×550 ГОСТ 82-70* / Вст3кп2-1ТУ14-1-3023-80 ℓ=550	1	14,2 кг
Б4		2		⌀10 AIII ГОСТ 5781-82* ℓ=350	4	0,2 кг

ТП 901-5-42.87 -КЖИ-МН4			
Изделие закладное МН4	Стадия	Масса	Масштаб
	РП	15,0	
	Лист	Листов	
	Киевский Промстройпроект		

Нач.отд.	Бабченко	
ГИП	Козлов	
Рук. гр.	Дужак	
Вед.инж.	Хомутова	
Ст.техн.	Черныш	
Провер.	Хомутова	

Инв.№ подл. | Подпись и дата | Взам.инв.№

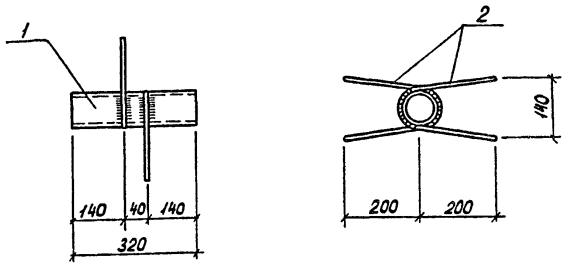

Формат	Зона	Поз.	Обозначение	Наименование	К-во	Примечание
				Документация		
А3			ТП 901-5-42.87-ПЗ	Пояснительная записка		
				МН5		
				Детали		
Б4		1		Труба 50×3,5 ГОСТ 3262-75* ℓ=320	1	1,6 кг
Б4		2		⌀8 AIII ГОСТ 5781-82* ℓ=520	2	0,2 кг

Нач. отд.	Савуская		ТП 901-42.87-КЖИ-МН5
ГИП	Козлов		Изделие закладное МН5
Рук. гр.	Дужак		Стадия: РП; Масса: 2,0; Масштаб:
Вед. инж.	Хомутова		Лист; Листов 1
Ст. техн.	Чернышова		Киевский Промстройпроект
Провер.	Хомутова		

Формат А4

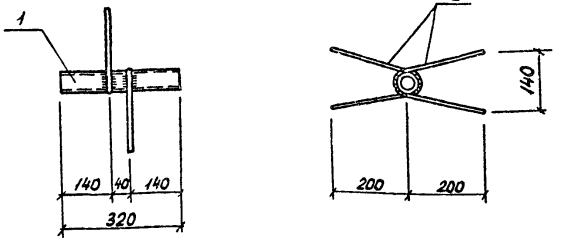

Формат	Зона	Поз.	Обозначение	Наименование	К-во	Примечание
				Документация		
А3			ТП 901-5-42.87-ПЗ	Пояснительная записка		
				МН6		
				Детали		
Б4		1		Труба 25×3,2 ГОСТ 3262-75* ℓ=320	1	0,8 кг
Б4		2		⌀8 AIII ГОСТ 5781-82* ℓ=480	2	0,2 кг

Инв. № подл. | Подпись и дата | Взам. инв. №

Нач. отд.	Савуская		ТП 901-5-42.87-КЖИ-МН6
ГИП	Козлов		Изделие закладное МН6
Рук. гр.	Дужак		Стадия: РП; Масса: 1,2; Масштаб:
Вед. инж.	Хомутова		Лист; Листов 1
Ст. техн.	Чернышова		Киевский Промстройпроект
Провер.	Хомутова		

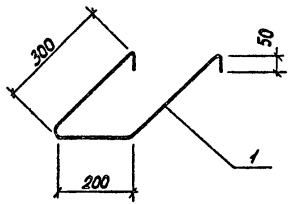

Формат	Зона	Поз.	Обозначение	Наименование	К-во	Примечание
				Документация		
А3			ТП 901-5-42.87-ПЗ	Пояснительная записка		
				МН7		
				Детали		
Б4		1		⌀16 AI ГОСТ 5781-82* ℓ=900	1	1,4 кг

Нач.отд	Савускан		ТП 901-5-42.87 -КЖИ-МН7
ГИП	Козлов		Изделие закладное МН7
Рук.гр	Дужак		
Вед.инж	Хомутова		
Ст.техн	Чернышова		
Провер	Хомутова		

Стадия	Масса	Масштаб
РП	1,4	
Лист	Листов 1	

Киевский Промстройпроект

Формат А4

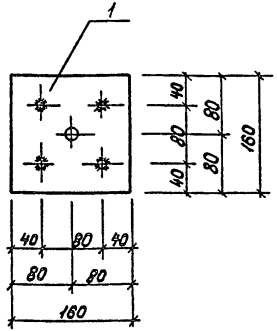

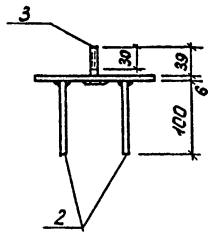

Формат	Зона	Поз.	Обозначение	Наименование	К-во	Примечание
				Документация		
А3			ТП 901-5-42.87-ПЗ	Пояснительная записка		
				МН8		
				Детали		
Б4		1		-6х160 ГОСТ 103-76 ВСт3КП2-1 ТУ 14-1-3023-80 ℓ=160	1	1,2 кг
Б4		2		⌀8 AIII ГОСТ 5781-82* ℓ=100	4	0,04 кг
Б4		3		Болт М12х45 ГОСТ 7798-70*	1	0,06 кг
Б4		4		Гайка М12 ГОСТ 5915-70*	2	0,02 кг
Б4		5		Шайба М12 ГОСТ 11371-78	1	0,01 кг

Инв.№ подл. | Подпись и дата | Взам.инв.№

Нач.отд	Савускан		ТП 901-5-42.87-КЖИ-МН8
ГИП	Козлов		Изделие закладное МН8
Рук.гр	Дужак		
Вед.инж	Хомутова		
Ст.техн.	Чернышова		
Провер	Хомутова		

Стадия	Масса	Масштаб
РП	1,5	
Лист	Листов 1	

Киевский Промстройпроект

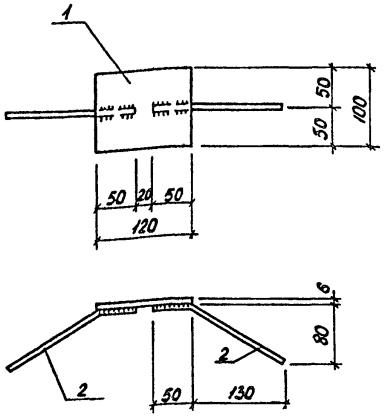

Формат	Зона	Поз.	Обозначение	Наименование	К-во	Примечание
				Документация		
А3			ТП 901-5-42.87 -ПЗ	Пояснительная записка		
				МН9		
				Детали		
БЧ		1		-6×100 ГОСТ 103-76 / ВСТ3КП2-1ТУ14-1-3023-80 ℓ=120	1	0,6 кг
БЧ		2		⌀10 А III ГОСТ 5781-82* ℓ=200	2	0,1 кг

Нач.отд.	Савускан		
ГИП	Козлов		
Рук.гр.	Дужак		
Вед.инж.	Хомутова		
Ст.техн.	Чернышова		
Провер.	Хомутова		

ТП 901-5-42.87 -КЖИ-МН9

Изделие закладное МН9

Стадия	Масса	Масштаб
РП	0,8	

Лист | Листов 1

Киевский Промстройпроект

Формат А4

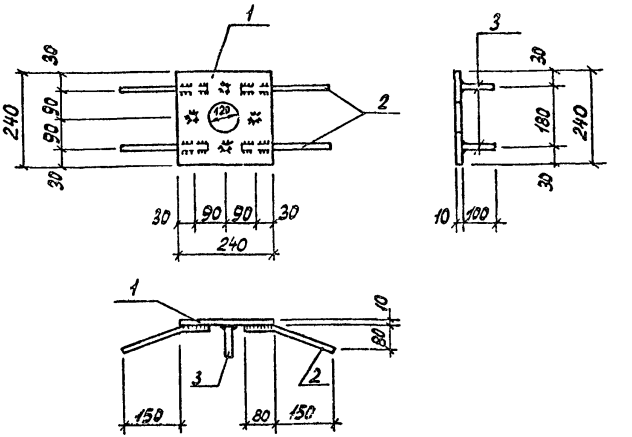

Формат	Зона	Поз.	Обозначение	Наименование	К-во	Примечание
				Документация		
А3			ТП 901-5-42.87 -ПЗ	Пояснительная записка		
				МЧ10		
				Детали		
БЧ		1		-10×240 ГОСТ 82-70* / БСТ КП2-1ТУ14-1-3023-80 ℓ=240	1	4,5 кг
БЧ		2		⌀10 А III ГОСТ 5781-82* ℓ=250	4	0,15 кг
БЧ		3		⌀10 А III ГОСТ 5781-82* ℓ=100	4	0,06 кг

Инв. № подл. | Подпись и дата | Взам. инв. №

Нач.отд.	Савускан		
ГИП	Козлов		
Рук.гр.	Дужак		
Вед.инж.	Хомутова		
Ст.техн.	Чернышова		
Провер.	Хомутова		

ТП 901-5-42.87 -КЖИ-МН10

Изделие закладное МН10

Стадия	Масса	Масштаб
РП	5,3	

Лист | Листов 1

Киевский Промстройпроект

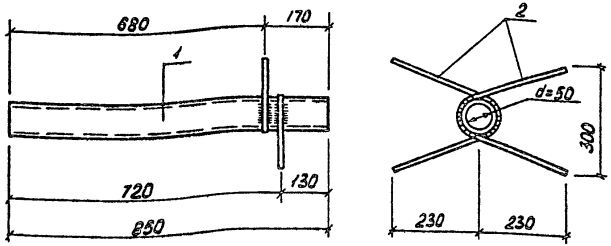

Формат	Зона	Поз.	Обозначение	Наименование	К-во	Примечание
				Документация		
А3			ТП 901-5-42.87-ПЗ	Пояснительная записка		
				МН11		
				Детали		
Б4		1		Труба 50×3,5 ГОСТ 3262-75 ℓ=850	1	4,2 кг
Б4		2		⌀8 А III ГОСТ 5781-82*, ℓ=630	2	0,25 кг

Нач.отд	Савускан	ТП 901-5-42.87-КЖИ-МН11	
ГИП	Козлов	Изделие закладное МН11	Стадия: РП; Масса: 4,7; Масштаб:
Рук.гр	Дужак		Лист; Листов 1
Вед.инж	Хомутова		Киевский Промстройпроект
Ст.техн	Чернышова		
Провер	Хомутова		

Формат А4

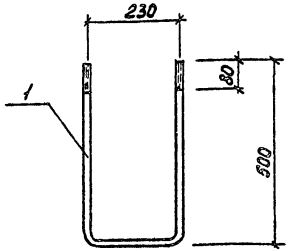

Формат	Зона	Поз.	Обозначение	Наименование	К-во	Примечание
				Документация		
А3			ТП 901-5-42.87-ПЗ	Пояснительная записка		
				МН12		
				Детали		
Б4		1		⌀18 А I ГОСТ 5781-82* ℓ=1230	1	2,5 кг

Инв.№ подл. | Подпись и дата | Взам.инв.№

Нач.отд	Савускан	ТП 901-5-42.87-КЖИ-МН12	
ГИП	Козлов	Изделие закладное МН12	Стадия: РП; Масса: 2,5; Масштаб:
Рук.гр	Дужак		Лист; Листов 1
Вед.инж	Хомутова		Киевский Промстройпроект
Ст.техн	Чернышова		
Провер	Хомутова		

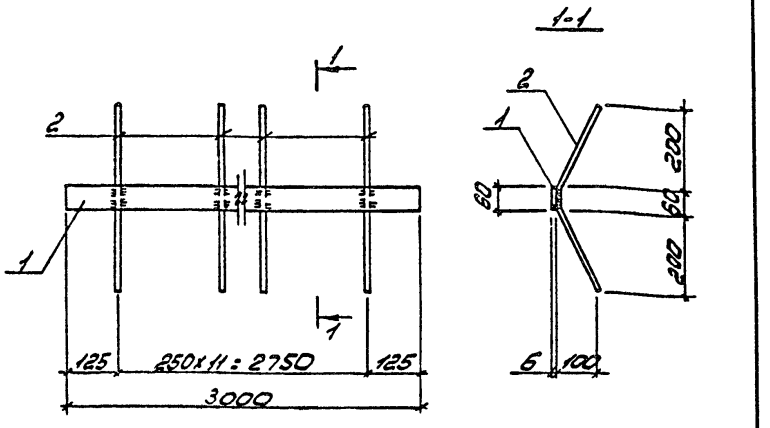

Формат	Зона	Поз.	Обозначение	Наименование	Кол-во	Примечание
				Документация		
А3			ТП 901-5-42.87 – ПЗ	Пояснительная записка		
				МН 13		
				Детали		
Б4		1		-6х60 ГОСТ 103-76 / ВСт3кп2-1 ТУ 14-1-3023-80 ℓ=3000	1	85 кг
Б4		2		⌀10 А-III ГОСТ 5781-82* ℓ=510	12	0,3 кг

		ТП 901-5-42.87 -КЖИ-МН 13	
Нач. отд.	Собуская	Изделие закладное МН 13	Стадия: РП; Масса: 12,1; Масштаб:
ГИП	Козлов		Лист; Листов 1
Рук. гр.	Дужак		Киевский Промстройпроект
Вед. инж.	Хомутова		
Ст. техн.	Богданова		
Провер.	Хомутова		

Формат А4

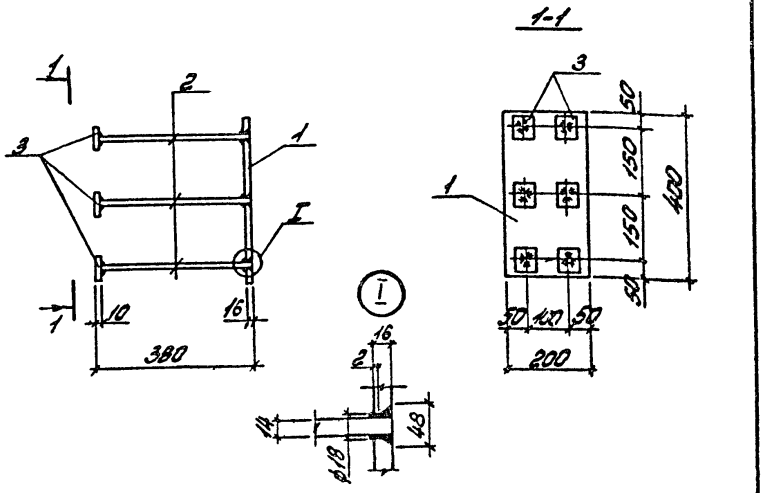

Формат	Зона	Поз.	Обозначение	Наименование	Кол-во	Примечание
				Документация		
А3			ТП 901-5-42.87 – ПЗ	Пояснительная записка		
				МН 14		
				Детали		
Б4		1		-16х200 ГОСТ 82-70* / ВСт3сп5-1 ТУ 14-1-3023-80 ℓ=400	1	10,0 кг
Б4		2		⌀14 А-III ГОСТ 5781-82* ℓ=370	6	0,45 кг
Б4		3		-10х60 ГОСТ 103-76 / ВСт3кп2-1 ТУ 14-1-3023-80 ℓ=60	6	0,3 кг

Взам. инв. № | Подпись и дата | Инв. № подл.

		ТП 901-5-42.87 -КЖИ-МН 14	
Нач. отд.	Собуская	Изделие закладное МН 14	Стадия: РП; Масса: 14,5; Масштаб:
ГИП	Козлов		Лист; Листов 1
Рук. гр.	Дужак		Киевский Промстройпроект
Вед. инж.	Хомутова		
Ст. техн.	Богданова		
Провер.	Хомутова		

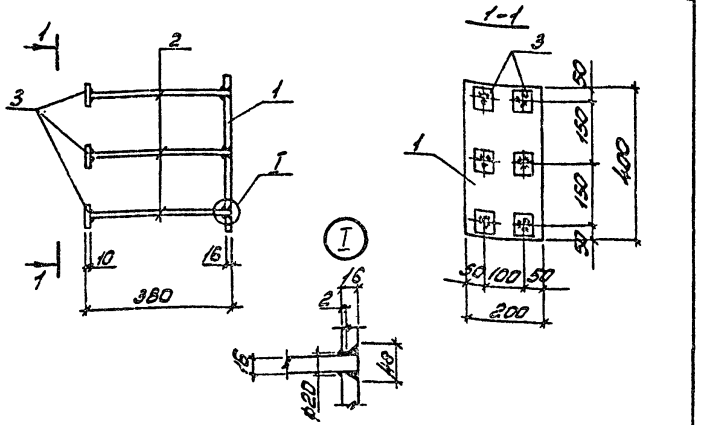

Формат	Зона	Поз.	Обозначение	Наименование	Кол-во	Примечание
				Документация		
А3			ТП 901-5-42.87-ПЗ	Пояснительная записка		
				МН 15		
				Детали		
БЧ		1		-16×200 ГОСТ 82-70* / Ст3сп5-1 ТУ 14-1-3023-80 ℓ=400	1	10,0 кг
БЧ		2		⌀16 Ⅲ ГОСТ 5781-82* ℓ=370	6	0,6 кг
БЧ		3		-10×60 ГОСТ 103-76 / Ст3кп2-1 ТУ 14-1-3023-80 ℓ=60	6	0,3 кг

Нач отд	Савуская		ТП 901-5-42.87 -КЖИ-МН15	
ГИП	Козлов		Изделие закладное МН 15	Стадия: РП; Масса: 15,4; Масштаб:
Рук гр	Дужак			Лист; Листов 1
Ведущ инж	Хомутова			Киевский Промстройпроект
Ст техн	Богданова			
Провер	Хомутова			

Формат А4

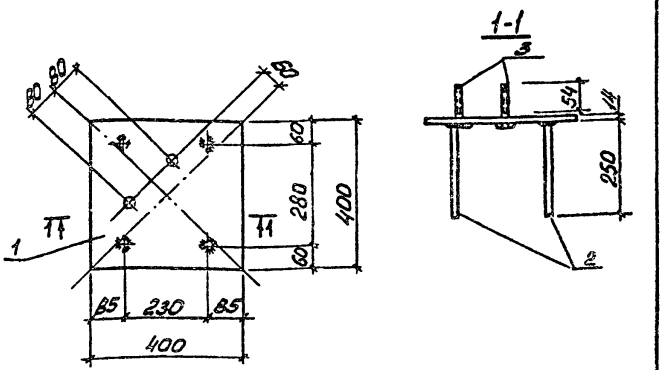

Формат	Зона	Поз	Обозначение	Наименование	Кол-во	Примечание
				Документация		
А3			ТП 901-5-42.87-ПЗ	Пояснительная записка		
				МН 16		
				Детали		
БЧ		1		-14×400 ГОСТ 82-70* / Ст3сп5-1 ТУ 14-1-3023-80 ℓ=400	1	17,6 кг
БЧ		2		⌀20 Ⅲ ГОСТ 5781-82* ℓ=250	4	0,6 кг
БЧ		3		Болт М24×90 ГОСТ 7798-70*	2	0,4 кг
БЧ		4		Шайба М24 ГОСТ 11371-78	2	0,03 кг
БЧ		5		Гайка М24 ГОСТ 5915-70*	4	0,1 кг

Инв № подл. | Подпись и дата | Взам. инв. №

Нач отд	Савуская		ТП 901-5-42.87 -КЖИ-МН16	
ГИП	Козлов		Изделие закладное МН 16	Стадия: РП; Масса: 21,3; Масштаб:
Рук гр	Дужак			Лист; Листов 1
Ведущ инж	Хомутова			Киевский Промстройпроект
Ст техн	Богданова			
Провер	Хомутова			

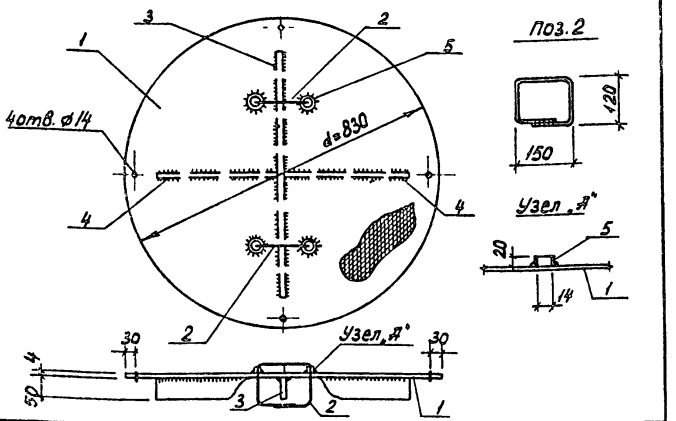

Формат	Зона	Поз.	Обозначение	Наименование	К-во	Примечание
				Документация		
А3			ТП 901-5-42.87-ПЗ	Пояснительная записка		
				МС1		
				Детали		
Б4		1		Сталь рифл. δ=4 ГОСТ 8568-77* Ст3кп2-1 ТУ 14-1-3023-80	1	18,4 кг
Б4		2		⌀10 А-I ГОСТ 5781-82* ℓ=650	2	0,4 кг
Б4		3		-6×50 ГОСТ 103-76 Ст3кп2-1 ТУ 14-1-3023-80 ℓ=650	1	1,5 кг
Б4		4		-6×50 ГОСТ 103-76 Ст3кп2-1 ТУ 14-1-3023-80 ℓ=320	2	0,75 кг
Б4		5		Труба 20×2,8 ГОСТ 3262-75* ℓ=20	4	0,03 кг

Нач.отд	Савускан		ТП 901-5-42.87-КЖИ-МС1
ГИП	Козлов		Изделие соединительное МС1
Рук.гр	Дужак		Стадия: РП; Масса: 22,3; Масштаб:
Вед.инж	Хомутова		Лист; Листов 1
Ст.техн	Чернышова		Киевский Промстройпроект
Провер.	Хомутова		

Формат А4

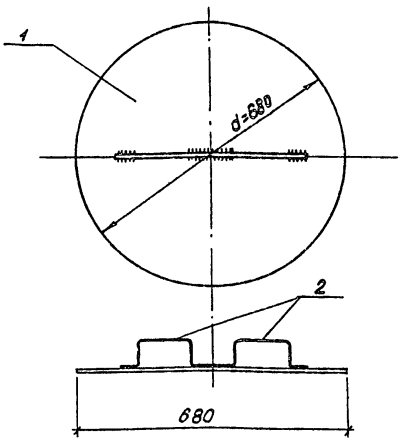

Формат	Зона	Поз.	Обозначение	Наименование	К-во	Примечание
				Документация		
А3			ТП 901-5-42.87-ПЗ	Пояснительная записка		
				МС2		
				Детали		
Б4		1		Сталь лист. δ=4 ГОСТ 19903-74 Ст3кп2-1 ТУ 14-1-3023-80	1	11,4 кг
Б4		2		⌀10 А-I ГОСТ 5781-82* ℓ=450	2	0,3 кг

Нач.отд	Савускан		ТП 901-5-42.87-КЖИ-МС2
ГИП	Козлов		Изделие соединительное МС2
Рук.гр	Дужак		Стадия: РП; Масса: 12,0; Масштаб:
Вед.инж	Хомутова		Лист; Листов 1
Ст.техн	Чернышова		Киевский Промстройпроект
Провер.	Хомутова		

Инв.№подл. | Подпись и дата | Взам.инв.№

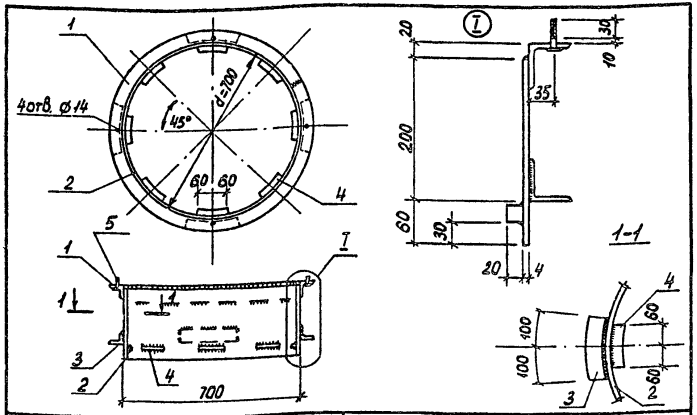

Формат	Зона	Поз.	Обозначение	Наименование	К-во	Примечание
				Документация		
А3			ТП 901-5-42.87-ПЗ	Пояснительная записка		
				МС3		
				Детали		
Б4		1		L63×5 ГОСТ 8509-72* / Ст3кп2-1 ТУ14-1-3023-80 ℓ=2301	1	11,1 кг
Б4		2		-4×260 ГОСТ 19903-74 / Ст3кп2-ТУ14-1-3023-80 ℓ=2190	1	17,9 кг
Б4		3		L50×5 ГОСТ 8509-72* / Ст3кп2-ТУ14-1-3023-80 ℓ=200	4	0,75 кг
Б4		4		Сталь квадрат 20 ГОСТ 2591-71* / Ст3кп2-ТУ14-1-3023-80 ℓ=120	8	0,4 кг
Б4		5		Болт М12×45 ГОСТ 7798-70*	4	0,06 кг
Б4		6		Шайба М12 ГОСТ 11371-78	4	0,01 кг
Б4		7		Гайка М12 ГОСТ 5915-70*	4	0,01 кг

ТП 901-5-42.87- КЖИ-МС3

Нач.отд.	Савускан		Изделие соединительное МС 3	Стадия	Масса	Масштаб
ГИП	Козлов			РП	35,5	
Рук.гр.	Дужак			Лист	Листов 1
Вед.инж.	Хомутова			Киевский Промстройпроект	
Ст.техн.	Чернышова				
Провер.	Хомутова				

Формат А4

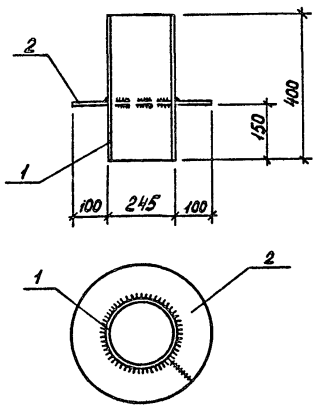

Формат	Зона	Поз.	Обозначение	Наименование	К-во	Примечание
				Документация		
А3			ТП 901-5-42.87-ПЗ	Пояснительная записка		
				МС4		
				Детали		
Б4		1		Труба 245×3,5 ГОСТ 10704-76* Г2-400	1	8,3 кг
Б4		2		-8 х100 ГОСТ 103-76 / Ст3 КП2-ТУ14-1-3023-80 ℓ=1000	1	4,7 кг

Инв.№подл. | Подпись и дата | Взам.инв.№

ТП 901-5-42.87 -КЖИ-МС4

Нач.отд.	Савускан		Изделие соединительное МС 4	Стадия	Масса	Масштаб
ГИП	Козлов			РП	13,0	
Рук.гр.	Дужак			Лист	Листов 1
Вед.инж.	Хомутова			Киевский Промстройпроект	
Ст.техн.	Чернышова				
Провер.	Хомутова				

Формат	Зона	Поз.	Обозначение	Наименование	Кол-во	Примечание
				Документация		
А3			ТП 901-5-42В7-ПЗ	Пояснительная записка		
				МС5		
				Детали		
Б4				[10 ГОСТ 8240-72 / ВСТ3КП2-1ТУ14-1-3023-80 ℓ=800	1	6,9 кг
				МС6		
				Детали		
Б4				L50×5 ГОСТ 8509-72* / ВСТ3КП2-1ТУ14-1-3023-80 ℓ=200	1	0,75 кг

Нач.отд.	Савускан		
ГИП	Козлов		
Вед.инж.	Хомутова		
Ст.техн.	Чернышова		
Провер.	Хомутова		

ТП 901-5-42.87-КЖИ-МС5; МС6

Изделия соединительные МС5, МС6

Стадия	Масса	Масштаб
РП	см. табл.	

Лист | Листов 1

Киевский Промстройпроект

Формат А4

gost.e-ecolog.ru

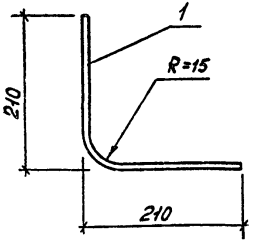

Формат	Зона	Поз.	Обозначение	Наименование	Кол-во	Примечание
				Документация		
А3			ТП 901-5-42.87-ПЗ	Пояснительная записка		
				МС7		
				Детали		
Б4		1		Ø10 АI ГОСТ 5781-82* ℓ=420	1	0,3 кг

Нач.отд.	Савускан		
ГИП	Козлов		
Рук гр.	Дужак		
Вед.инж.	Хомутова		
Ст.техн.	Чернышова		
Провер.	Хомутова		

ТП 901-5-42.87-КЖИ-МС7

Изделие соединительное МС7

Стадия	Масса	Масштаб
РП	0,3	

Лист | Листов 1

Киевский Промстройпроект

Инв. № подл. | Подпись и дата | Взам. инв. №