ТИПОВОЙ ПРОЕКТ

901-5-49.90

ВОДОНАПОРНЫЕ БАШНИ СО СТАЛЬНЫМИ БАКАМИ И СТВОЛАМИ ИЗ СБОРНЫХ ЖЕЛЕЗОБЕТОННЫХ ЭЛЕМЕНТОВ

БАШНЯ ВЫСОТОЙ 42 м С БАКОМ ВМЕСТИМОСТЬЮ 800 м³

АЛЬБОМ 6

ПРИСПОСОБЛЕНИЯ ДЛЯ МОНТАЖА

				Привязан:
Инв.№				

gost.e-ecolog.ru

АПП ЦИТП

Москва, А-443, Смольная ул., 22

Сдано в печать XI 1991 года

Заказ № 9298 Тираж 200 экз.

ТИПОВОЙ ПРОЕКТ
901-5-49.90
ВОДОНАПОРНЫЕ БАШНИ
СО СТАЛЬНЫМИ БАКАМИ И СТВОЛАМИ ИЗ СБОРНЫХ ЖЕЛЕЗОБЕТОННЫХ ЭЛЕМЕНТОВ
БАШНЯ ВЫСОТОЙ 42 м С БАКОМ ВМЕСТИМОСТЬЮ 800 м³
АЛЬБОМ 6

ПЕРЕЧЕНЬ АЛЬБОМОВ

АЛЬБОМ 1	ПЗ	ПОЯСНИТЕЛЬНАЯ ЗАПИСКА
	НВ	НАРУЖНОЕ ВОДОСНАБЖЕНИЕ
	АНВ	АВТОМАТИЗАЦИЯ НАРУЖНОГО ВОДОСНАБЖЕНИЯ
	ЭМ	ЭЛЕКТРООБОРУДОВАНИЕ
АЛЬБОМ 2	АС	АРХИТЕКТУРНО-СТРОИТЕЛЬНЫЕ РЕШЕНИЯ
АЛЬБОМ 3	КМ	КОНСТРУКЦИИ МЕТАЛЛИЧЕСКИЕ
АЛЬБОМ 4	ПР	ПРОЕКТ ПРОИЗВОДСТВА РАБОТ ПО МОНТАЖУ СТРОИТЕЛЬНЫХ КОНСТРУКЦИЙ
АЛЬБОМ 5	КЖИ	КОНСТРУКЦИИ ЖЕЛЕЗОБЕТОННЫЕ СБОРНЫЕ АРМАТУРНЫЕ И ЗАКЛАДНЫЕ ИЗДЕЛИЯ
АЛЬБОМ 6	МП	ПРИСПОСОБЛЕНИЯ ДЛЯ МОНТАЖА
АЛЬБОМ 7	СО	СПЕЦИФИКАЦИИ ОБОРУДОВАНИЯ
АЛЬБОМ 8	СМ	СМЕТЫ
АЛЬБОМ 9	ВМ	ВЕДОМОСТИ ПОТРЕБНОСТИ В МАТЕРИАЛАХ

РАЗРАБОТАН

ИНСТИТУТ УКРСПЕЦМОНТАЖПРОЕКТ

ГЛ. ИНЖЕНЕР ИНСТИТУТА КОЛЕСНИК Л.А.

ЗАВЕДУЮЩИЙ ОТДЕЛОМ МАНДРЫК А.М.

ГЛ.КОНСТРУКТОР ОТДЕЛА ЛЕЛЯВИН Е.Ф.

ГЛ.ИНЖЕНЕР ПРОЕКТА КИСЛИЦА С.И.

© АПП ЦИТП 1991

Утверждено:
Госстроем СССР
(протокол от 28.08.90г. №11)
Введен в действие 01.04.91г.
ГПИ "Киевский Промстройпроект"
(приказ от 06.03.1990г.)

Привязан:

Инв.№

Содержание альбома

Обозначение	Наименование	Стр. альб.
	Титульный лист	1
	Содержание альбома	2
МП	Общие данные	3
МП1	Временная опора В01	4-5
МП2	Временная опора В02. Лестница Л1	6-8
МП3	Траверса трехлучевая Т1	9-10
МП4	Трап ТР1. Щит Щ1	11-12
МП5	Подмость навесная П1. Ограждение П2	13-14
МП6	Хомуты Х1; Х2	15
МП7	Навесная лестница ЛН1; ЛН2	16
МП8	Навесная площадка НП1	17
МП9	Приставные лестницы ПЛ1; ПЛ2	18
МП10	Кронштейн КР1. Щит Щ2	19-20
МП11	Фундаменты Ф1; Ф2	21
МП12	Передвижная подмость П3	22-24

Привязан:

Инв. №

Ведомость рабочих чертежей основного комплекта МП

Лист	Наименование	Примечание
1	Общие данные	
МП1	Временная опора ВО1	на 2х листах
МП2	Временная опора ВО2. Лестница Л1	на 3х листах
МП3	Траверса трехлучевая Т1	на 2х листах
МП4	Трап ТР1. Щит Щ1	на 2х листах
МП5	Подмость навесная П1. Ограждение П2	на 2х листах
МП6	Хомуты Х1; Х2	
МП7	Навесные лестницы ЛН1; ЛН2	
МП8	Навесная площадка НП1	
МП9	Приставные лестницы ПЛ1; ПЛ2	
МП10	Кронштейн КР1. Щит Щ2	на 2х листах
МП11	Фундаменты Ф1; Ф2	
МП12	Передвижная подмость П3	на 3х листах

Общие указания

Монтажные приспособления разработаны в соответствии с ОСТ 36-128-85 „Устройства и приспособления монтажные. Методы расчета и проектирования" и ОСТ 36-130-85 „Устройства и приспособления монтажные. Общие технические требования".

				Привязан:	
Инв. №					
				ТП 901-5-49.90 МП	
				Водонапорные башни со стальными баками и стволами из сборных железобетонных элементов	
Исполнил	Ароконова		17.08.90	Башня высотой 42м с баком вместимостью 800м³.	Стадия: Р; Лист: 1; Листов:
Проверил	Кривоглаз		20.08.90		
ГИП	Кислица		24.08.90		
Гл.констр	Лелявин		24.08.90	Общие данные	МЧСС УССР Укрспецмонтажпроект г. Киев
Н.контр	Серегина		24.08.90		
Зав.отд	Мандрык		24.08.90		

КФ10385-06 4

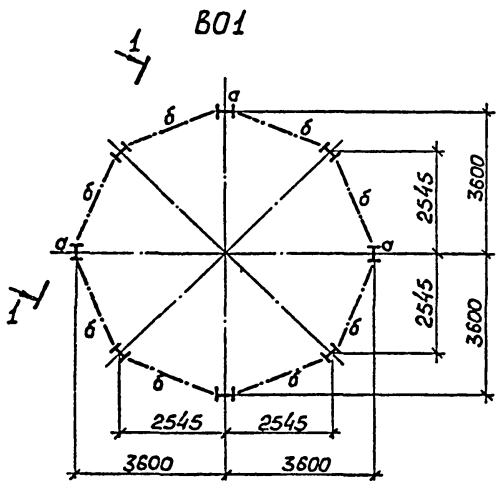

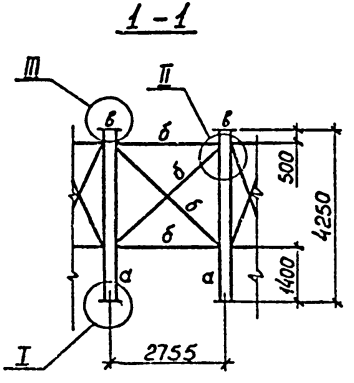

Ведомость элементов

Марка	Сечение			Расчетные усилия			Группа констр.	Марка металла	Примеч.
	Эскиз	Поз.	Состав	A, кН (тс)	N, кН (тс)	M, кН·м (тс·м)			
ВО1	I	а	I 40к3						5644 кг
	⅂Г	б	2L100×8						2479 кг
	—	в	-t10						102 кг
	—	г	-t16						465 кг

Привязан:	Исполнил	Акимова		20.08.90	ТП 901-5-49.90 МП1		
	Проверил	Кривоглаз		20.08.90	Водонапорные башни со стальными баками и стволами из сборных железобетонных элементов		
	ГИП	Кислица		24.08.90	Башня высотой 42 м с баком вместимостью 300 м³	Стадия	Лист	Листов
	Гл. констр.	Лелявин		24.08.90		Р	1	2
	Н. контр.	Сергеина		24.08.90	Временная опора ВО1	ММСС УССР Укрспецмонтажпроект г. Киев		
Инв №	Зав. отд.	Мандрык		24.08.90				

КФ 10385-06 5

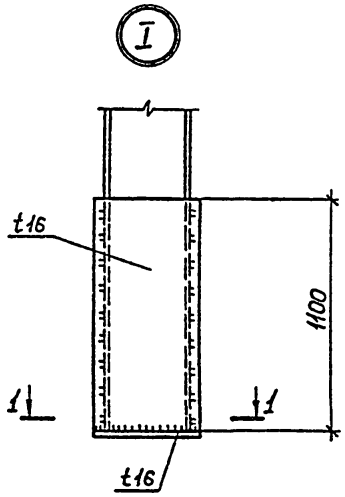

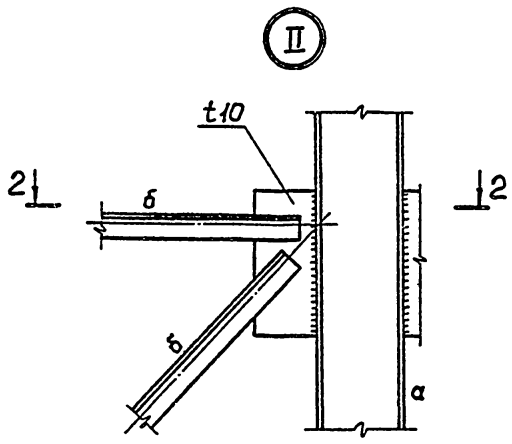

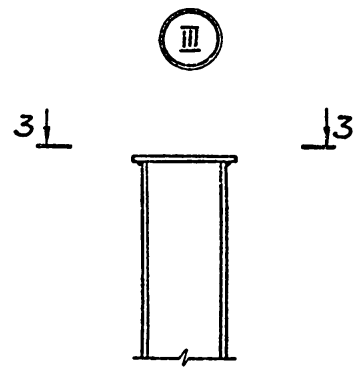

1 - 1

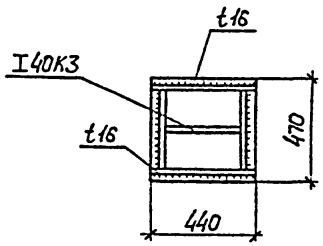

2 - 2

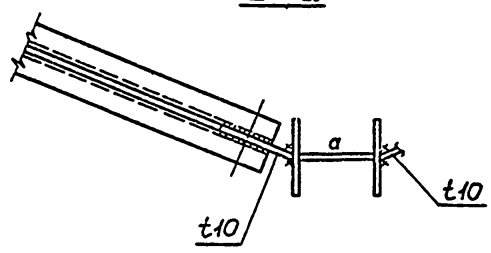

3 - 3

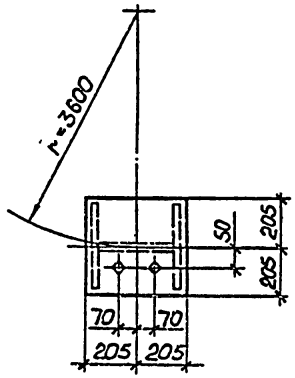

1. Все швы K_f=10мм.
2. Все отверстия под болты М12.

					ТП901-5-49.90 МП1		
					Водонапорные башни со стальными баками и стволами из сборных железобетонных элементов		
Привязан:			Исполнил	Акимова		Башня высотой 42м с баком вместимостью 800м³	Стадия: Р; Лист: 2; Листов:
			Проверил	Кривоглаз			
			ГИП	Кислица			
			Гл.констр	Лелявин		Временная опора 801	ММСС УССР Укрспецмонтажпроект г.Киев
			Н.контр	Серегина			
Инв.№			Зав.отд.	Мандрык			

ВО 2

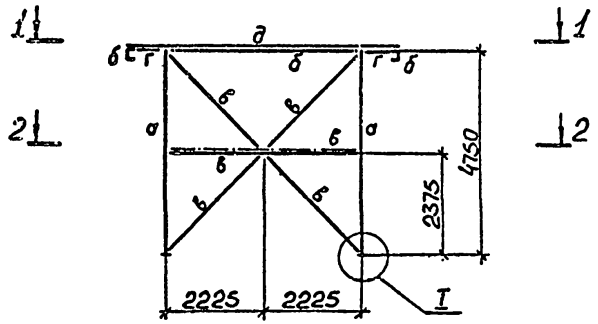

Ведомость элементов

Марка	Сечение			Расчетные усилия			Группа констр.	Марка металла	Примеч.
	Эскиз	Поз.	Состав	A, кН (тс)	N кН (тс)	M, кН·м (тс·м)			
ВО2	L	а	2L100×7						410кг
	[	б	[12						484кг
	⌐‖⌐	в	2L63×5						793кг
	—	г	t6						64кг
	—	д	Рифл. ст. t4						519кг
Л1	L	е	L50×5						34кг
	•	ж	•Ø18						15кг
	—	з	—40×4						

1-1

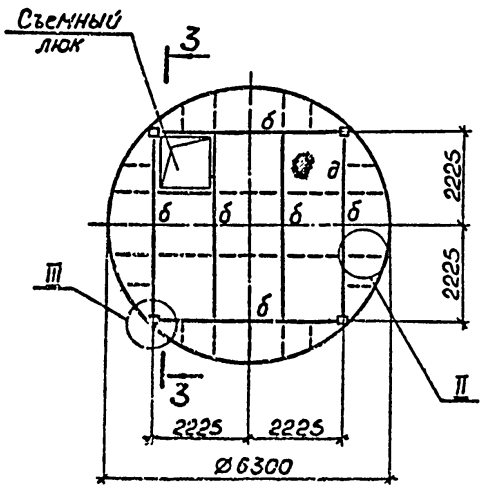

2-2

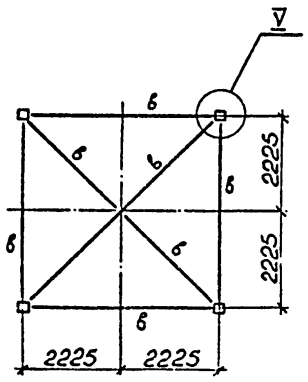

3-3

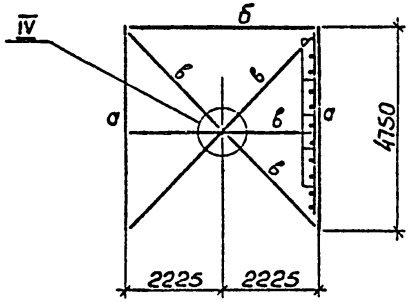

Привязан:	Исполн.	Акимова		17.08.90	ТП 901-5-49.90 МП2		
	Проверил	Кривоглаз		20.08.90	Водонапорные башни со стальными баками и стволами из сборных железобетонных элементов		
	ГИП	Кислица		24.08.90	Башня высотой 42м с баком вместимостью 800м³	Стадия	Лист	Листов
	Гл. констр.	Лелявин		24.08.90		Р	1	3
	Н. контр.	Серегина		24.08.90	Временная опора ВО2 Лестница Л1	МИСС УССР Укрспецмонтажпроект г. Киев	
Инв. №	Зав. отд.	Мандрык		24.08.90			

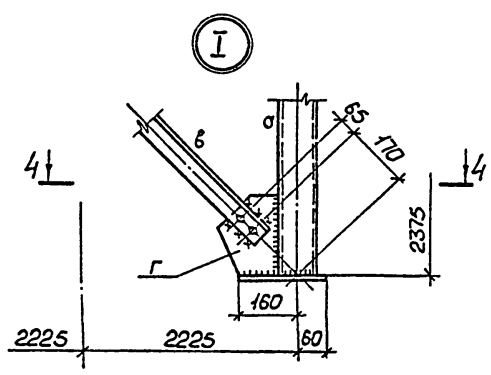

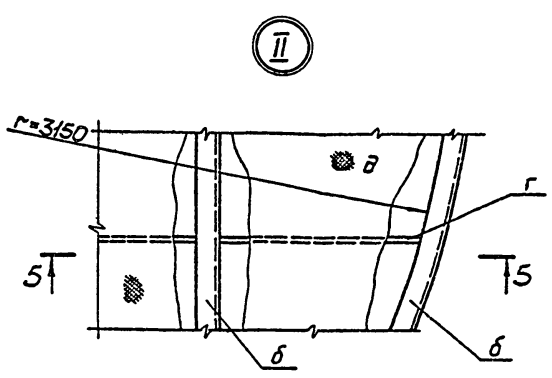

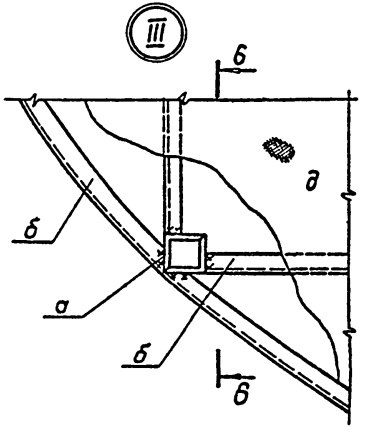

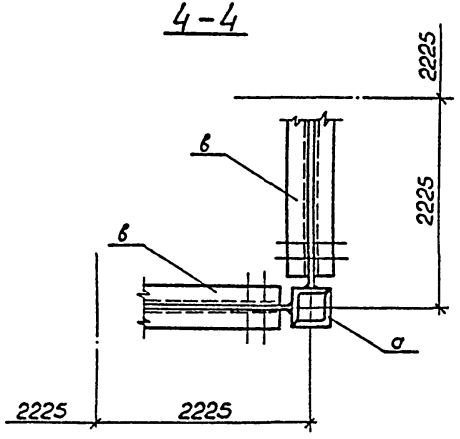

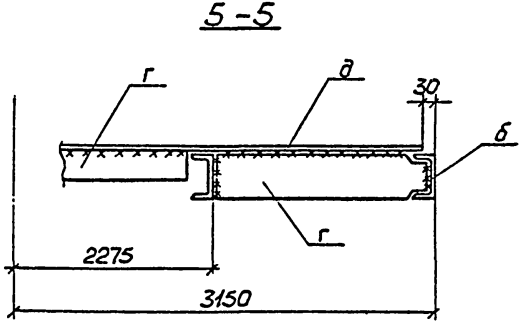

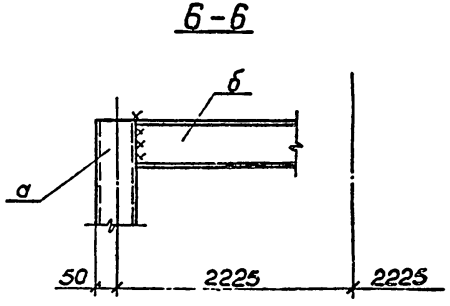

1. Все швы K_f = 6мм.
2. Все болты М12.

					ТП 901-5-49.90 МП2.		
					Водонапорные башни со стальными баками и стволами из сборных железобетонных элементов		
Привязан:					Башня высотой 42м с баком вместимостью 800м³	Стадия: Р	Лист: 2	Листов:
					Временная опора ВО2 Лестница Л1	МИНСС УССР Укрспецмонтажпроект г. Киев	
Инв.№		Исполнил	Акимова				
		Проверил	Кривоглаз				
		ГИП	Кислица				
		Гл.констр.	Лелявин				
		Н.контр.	Серегина				
		Зав.отд.	Мэндрык				

Инв.№ подл. | Подпись и дата | Взам.инв.№

КФ 10385-06 8

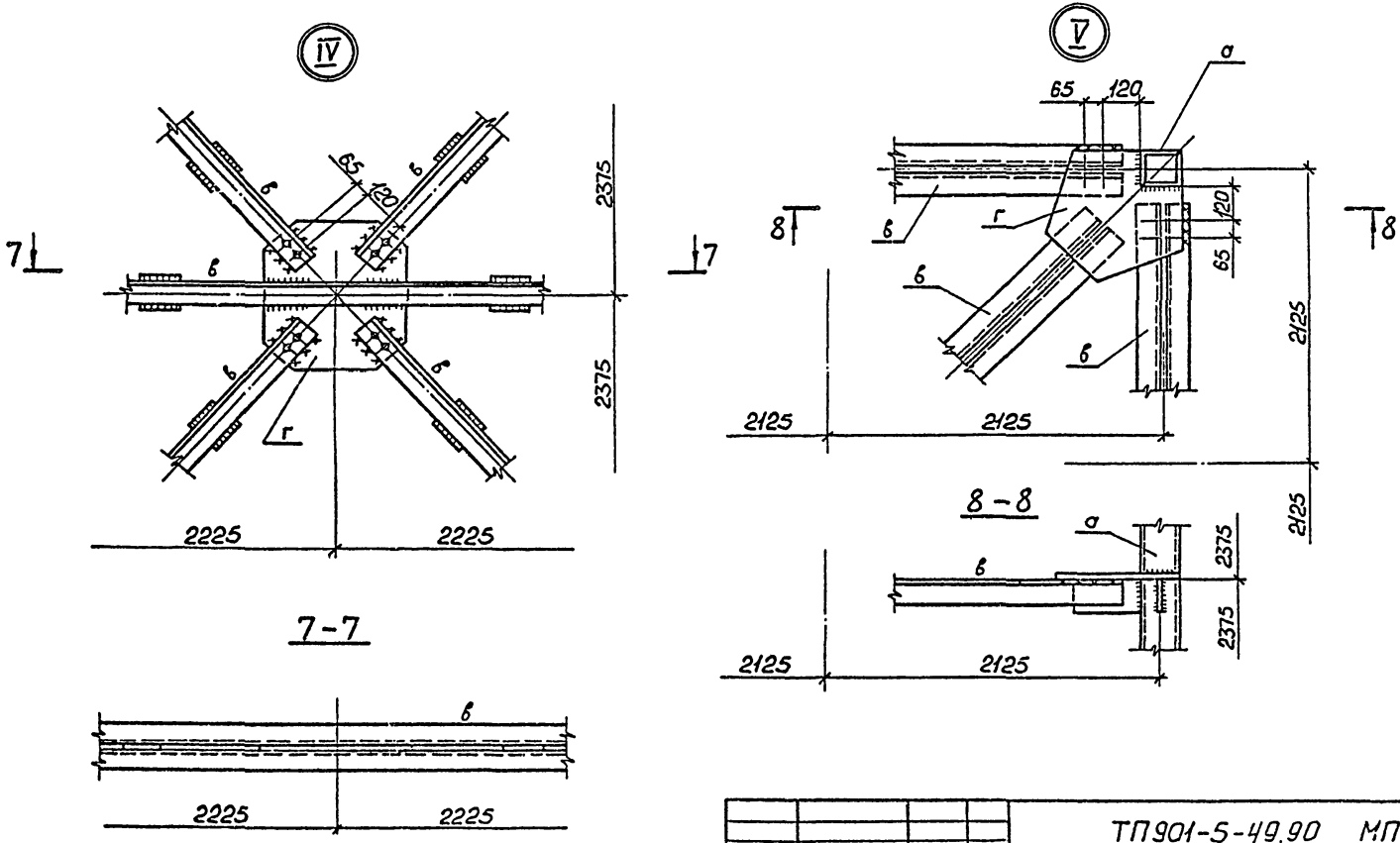

Исполнил	Акимова		17.08.90	ТП901-5-49.90 МП2			
Проверил	Кривоглаз		20.08.90	Водонапорные башни со стальными баками и стволами из сборных железобетонных элементов			
ГИП	Кислица		24.08.90	Башня высотой 42 м с баком вместимостью 800 м³	Стадия	Лист	Листов
Гл.констр.	Лелявин		24.08.90		Р	3	
Н.контр.	Серегина		24.08.90	Бременная опора БО2 Лестница Л1	ММСС УССР Укрспецмонтажпроект г Киев		
Зав.отд.	Мандрык		24.08.90				

Привязан:

Инв №

КФ 10385 06 9

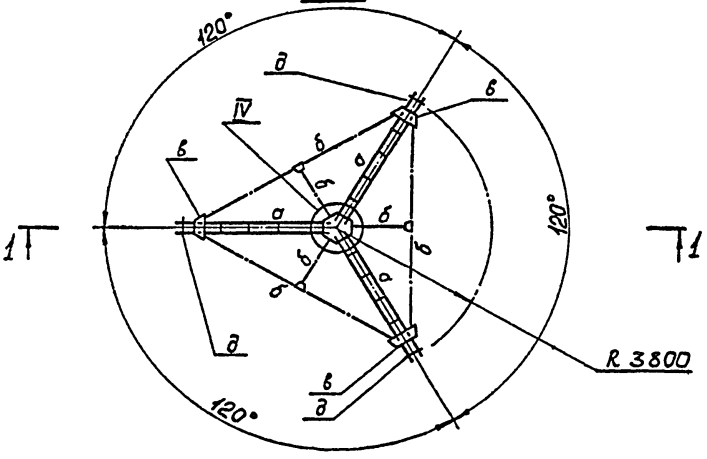

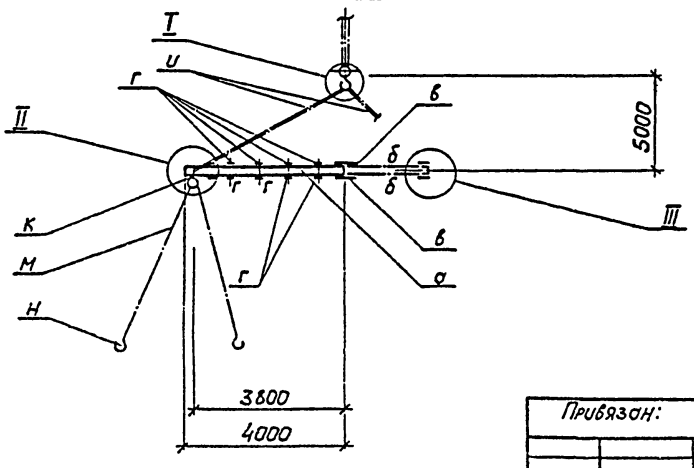

Ведомость элементов

Марка	Сечение: Эскиз	Поз.	Состав	Расчетные усилия: $M_{кн}$ (тс·м)	$N_{кн}$ (тс)	$A_{кн}$ (тс)	Группа констр.	Марка металла	Примечание
Т1	⌶	а	2⊏16		II			ВСт3сп5 ГОСТ 380-71*	Р=341кг
	∟	б	∟50×5						Р=176кг
	—	в	t8						Р=126кг
	—	г	t6						Р=25кг
	•	д	•Ø90						Р=18,1кг
	⬭	и	СКК1-16/16000 ГОСТ 25573-82		24,5				Р=250кг
	⬭	к	СКК1-10/2500 ГОСТ 25573-82		17,3				Р=21кг
	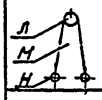	л	Блок БМ-25М ТУ36-2551-83						Р=130кг
		м	ВК-12,5/13500 ГОСТ 25573-82						Р=7,3кг
		н	Крюк К-10,0 ГОСТ 25573-82						Р=14,3кг

1. Все швы K_f=6мм.
2. Сварку производить электродами типа Э42, ГОСТ 9467-75.

Исполнил	Малороденко		17.08.90	ТП901-5-49.90 МП3			
Проверил	Кривоглаз		17.08.90	Водонапорные башни со стальными баками и стволами из сборных железобетонных элементов			
ГИП	Кислица		24.08.90	Башня высотой 42 м с баком вместимостью 800м³	Стадия	Лист	Листов
Гл.констр.	Лелявин		24.08.90		Р	1	2
Н.контр.	Серегина		24.08.90	Траверса трехлучевая Т1	ММСС УССР Укрспецмонтажпроект г.Киев		
Зав.отд.	Мандрык		24.08.90				

Привязан:

Инв.№

КФ 10385-06 10

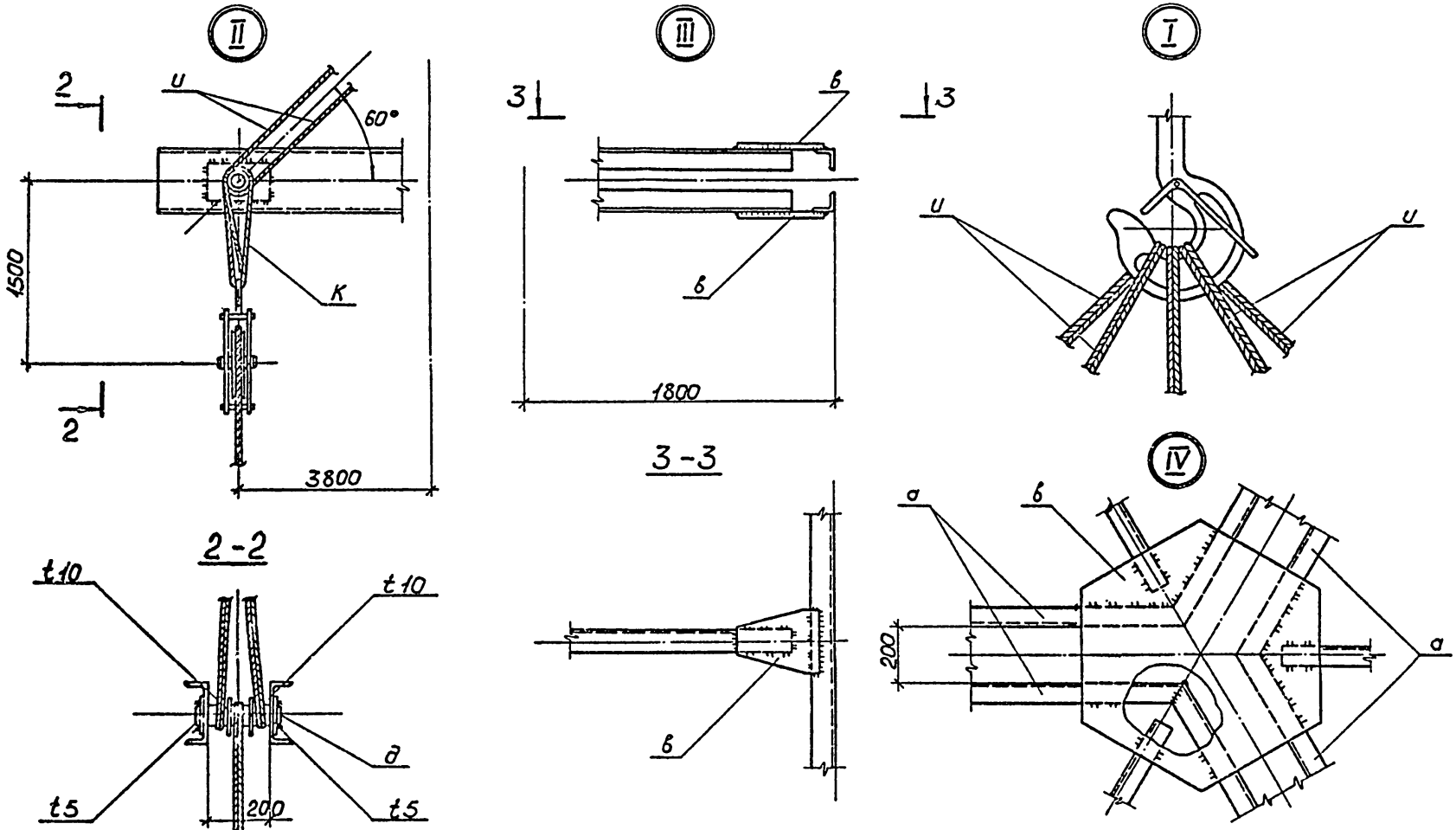

				ТП901-5-49.90 МПЗ			
				Водонапорные башни со стальными баками и стволами из сборных железобетонных элементов			
Привязан:	Исполнил	Макаровенко		Башня высотой 42м с баком вместимостью 800м³	Стадия	Лист	Листов
	Проверил	Кривоглаз			Р	2	
	ГИП	Кислица					
	Гл.конструктор	Ледовин		Траверса трехлучевая Т1	Ммсс УССР Укрспецмонтажпроект г.Киев		
	Н.контр.	Серегина					
Инв №	Зав.отд.	Мандрык					

КФ 10385-06 11

ТР 1

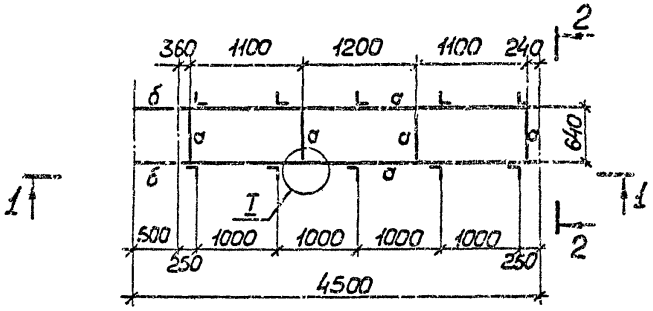

1 - 1

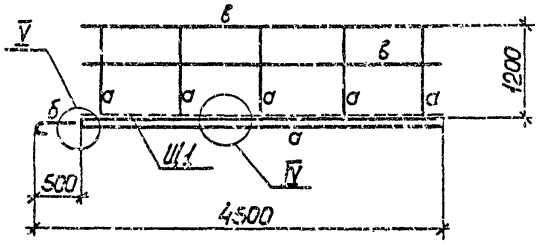

2 - 2

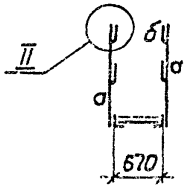

Ведомость элементов

Марка	Сечение			Расчетные усилия			Группа констр.	Марка металла	Примечание
	Эскиз	Поз.	Состав	Л, кН (тс)	N, кН (тс)	M, кН·м (тс·м)			
ТР1	L	а	L 50×5					ВСт3кп2 ГОСТ 380-71*	75 кг
	∘	б	кр.ст. Ø 20						12 кг
		в	доска 120×10						
Щ1		г	брус 30×30						
		д	доска 160×25						
		е	доска 100×60						

Щ1

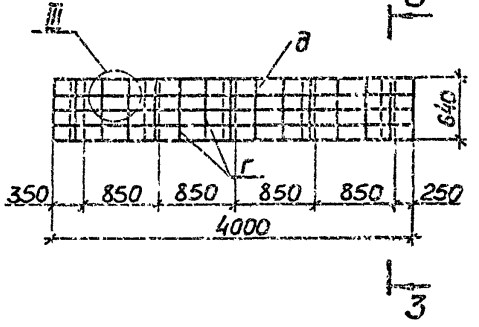

3-3

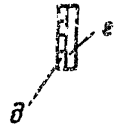

Исполнил	Акимова			ТП901-5-49.90	МП4
Проверил	Кривоглаз			Водонапорные башни со стальными баками и стволами из сборных железобетонных элементов	
ГИП	Кислица			Башня высотой 42 м с баком вместимостью 800 м³	Стадия: Р; Лист: 2; Листов: 2
Гл.констр.	Лелявин			Трап ТР1, щит Щ1	ММСС УССР Укрспецмонтажпроект
Н.контр.	Серегина				
Зав.отд.	Мандрык				

Привязан:

Инв.№

КФ 10385-06 12

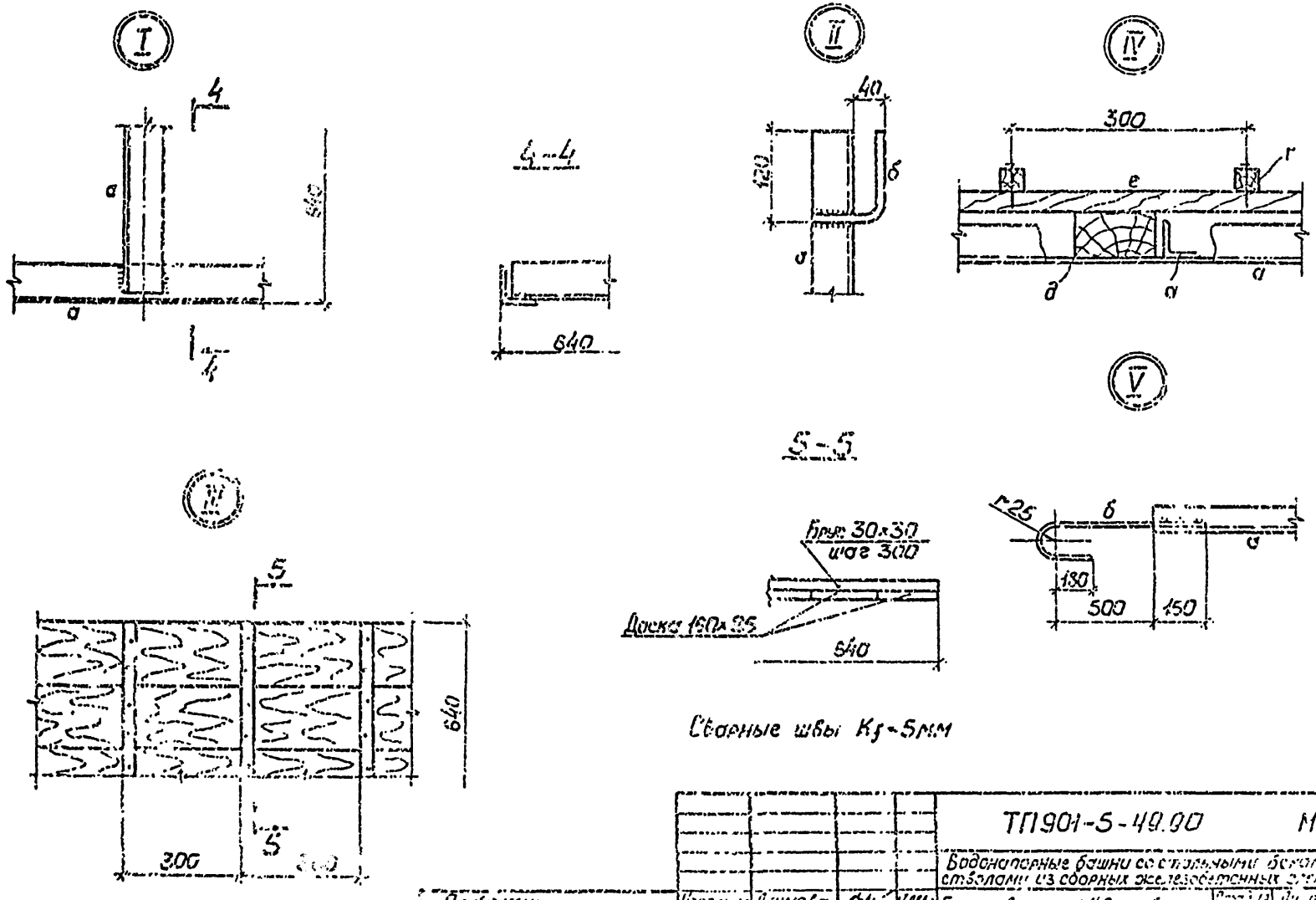

Сварные швы K_f=5мм

				ТП901-5-49.00	МП4
				Водонапорные башни со стальными баками и стволами из сборных железобетонных элементов	
Исполнит.	Акимова			Башня высотой 42м с баком вместимостью 800м³	Р / 2
Проверил	Кривоглаз				
ГИП	Кислица				
Гл.конс.	Лелявин			Трап ТР1, щит Щ1	ММСС УССР Укрспецмонтажпроект г. Киев
Н.контр.	Серегина				
Зав.отд.	Мандрык				

Привязан:

Инв. №

Ведомость элементов

Марка	Сечение: Эскиз	Поз.	Сортам	Расчетные усилия: $M_{кН}$ (тс.м)	$N_{кН}$ (тс)	$Q_{кН}$ (тс)	Группа констр.	Марка металла	Примечания
П1	L	а	L 50×5					ВСт3кп2 ГОСТ 380-71*	30 кг
	•	б	∘ Ø19						
	L	в	L 160×100×10						1 кг
	—	г	t 10						
	—	д	t 14						22 кг
П2	•	е	∘ Ø24					то же	19 кг
	○	ж	∘ Ø16						2 кг
	•	и	∘ Ø12						1 кг

П1

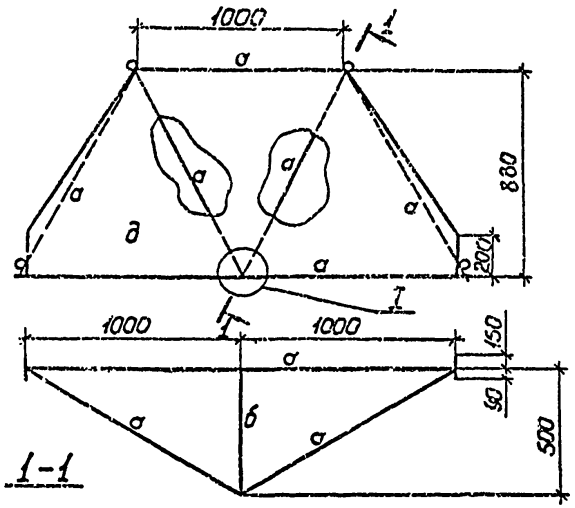

1-1

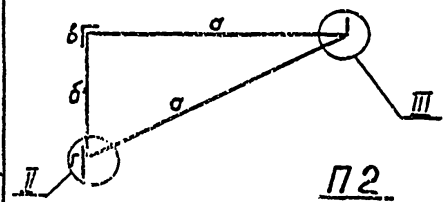

П2

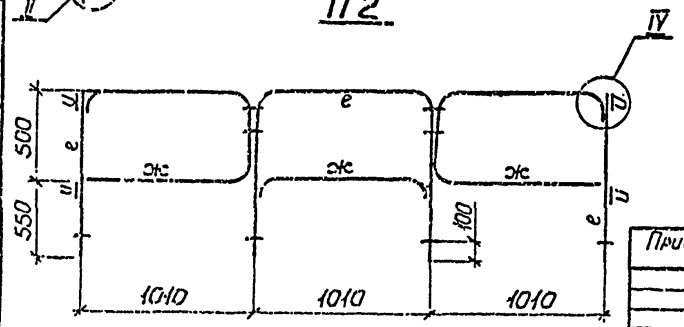

Привязан:

Инв.№

Исполнил	Брежнова		10.89
Проверил	Грибалов		10.89
ГИП	Кисляка		10.89
Гл.констр.	Лепдвин		10.89
Н.контр.	Сергеина		10.89
Зав.отд.	Манзелык		10.89

ТП 90л-5-49.90 МП5

Водонапорные башни со стальными баками и стволами из сборных железобетонных элементов

Башня высотой 42 м с баком вместимостью 800 м³

Стадия	Лист	Листов
Р	4	8

Подмость навесная П1
Ограждение П2

ГПИ Сантехпроект г.Киев

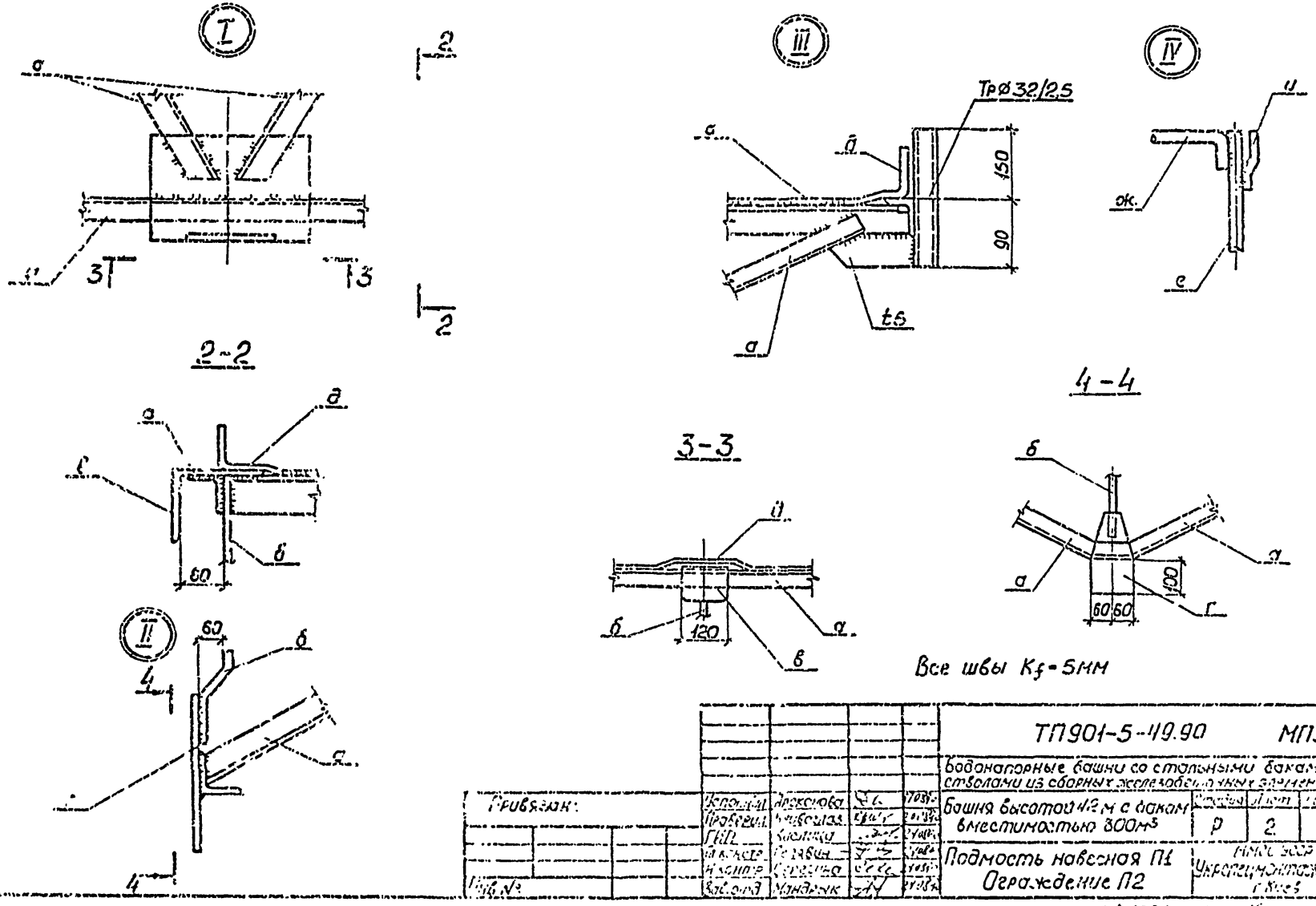

				ТП901-5-49.90	МП5
				Водонапорные башни со стальными баками и стволами из сборных железобетонных элементов	
Привязан:	Исполнил	Арсенова		Башня высотой 42 м с баком вместимостью 800 м³	Стадия: Р; Лист: 2; Листов: 2
	Проверил	Чеповская			
	ГИП	Кислица			
	Н.контр.	Резвин		Подмость навесная П1 Ограждение П2	Минсвязь УССР Укрспецмонтажпроект г. Киев
	Н.контр.	Серегина			
Инв. №	Зав.отд.	Мандрык			

КФ 10385 06 15

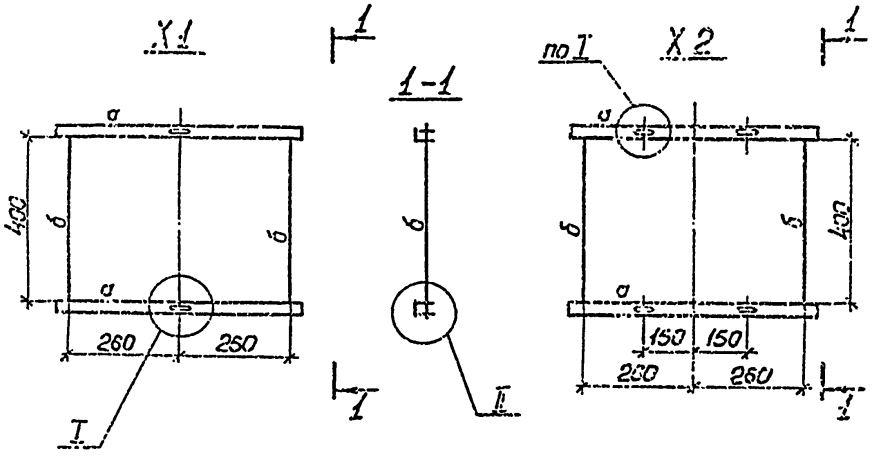

Ведомость элементов

Марка	Сечение			Расчетные усилия			Пункт конструк.	Марка металла	Примечание
	Эскиз	Поз.	Состав	A, кН (тс)	N, кН (тс)	M, кН·м (тс·м)			
Х1	L	а	L 63×6					ВСт3кп2 ГОСТ 380-71*	6кг
	•	б	⌀ 20						2кг
Х2	L	а	L 63×6					то же	6кг
	•	б	⌀ 20						2кг

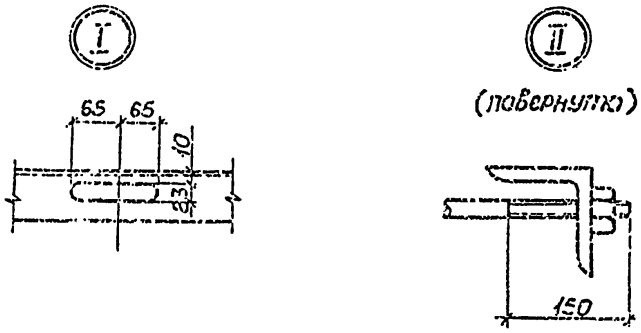

Все отверстия ⌀ 23, кроме оговоренных

Исполнил	Арсонова			ТП 901-5-49.90	МПЗ
Проверил	Кривоглаз			Водонапорные башни со стальными баками и стволами из сборных железобетонных элементов	
ГИП	Кислица			Башня высотой 42 м с баком вместимостью 300 м³	Стадия: Р; Лист: 1; Листов: 1
Гл.констр.	Лелевич			Хомуты Х1; Х2	Минсоюзсоюз Укрспецмонтажпроект г.Киев
Н.контр.	Сергеина				
Зав.отд.	Мондрык				

Привязан:

Инв.№

КФ10385-05 16

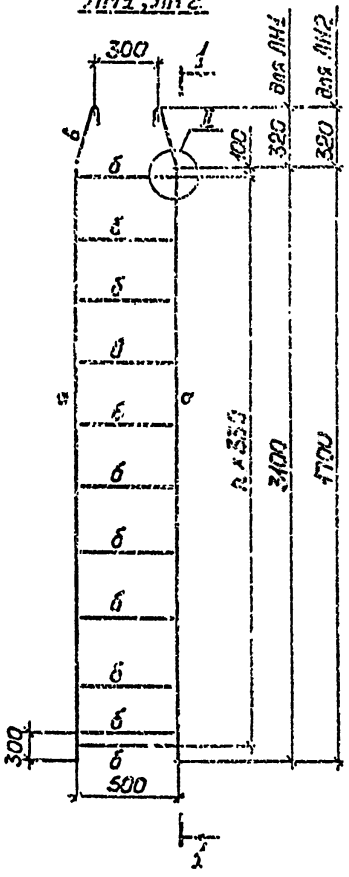



Ведомость элементов

Марка	Сечение: Эскиз	Поз.	Состав	Расчетные усилия: A, кН (тс)	N, кН (тс)	M, кН·м (тс·м)	Группа констр.	Марка металла	Примечание
ЛН1	L	а	L50×5					8Ст3кп2 ГОСТ 380-71*	24 кг
	•	б	•Ø16						9 кг
	•	в	•Ø22						3 кг
ЛН2	L	а	L50×5						13 кг
	•	б	•Ø16						6 кг
	•	в	•Ø22						3 кг

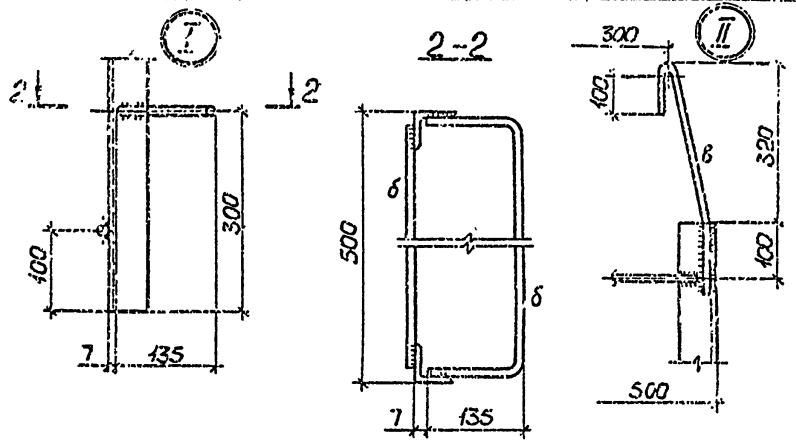

Все швы K_f=5мм.

Исполнил	Акимова		17.08.90	ТП901-5-49.90 МП7
Проверил	Кривоглаз		20.08.90	Водонапорные башни со стальными баками и стволами из сборных железобетонных элементов
ГИП	Кислица		17.08.90	Башня высотой 42 м с баком вместимостью 800 м³
Гл.конст.	Лелявин		17.08.90	Стадия: Р; Лист; Листов: 1
Н.конст.	Серегина		17.08.90	Навесные лестницы ЛН1, ЛН2
Зав.отд.	Мандрык		17.08.90	НМСС УССР Укрспецмонтажпроект г. Киев

Привязан:

Инв.№

КФ10385-06 17

Ведомость элементов

Марка	Сечение: Эскиз	Поз.	Состав	Расчетные усилия: $Q_{x,xH}$ (тс)	$N_{x,xH}$ (тс)	$M_{x,xH}$ (тс·м)	Группа конструк.	Марка металла	Примечание
НП1	L	а	L50×5					ВСт3кп2 ГОСТ 380-71*	8кг
	⌀	б	⌀12						5кг
	в г в	в	круш 45						0,8кг
		г	ханал 135Г-1-11-180						2,0кг

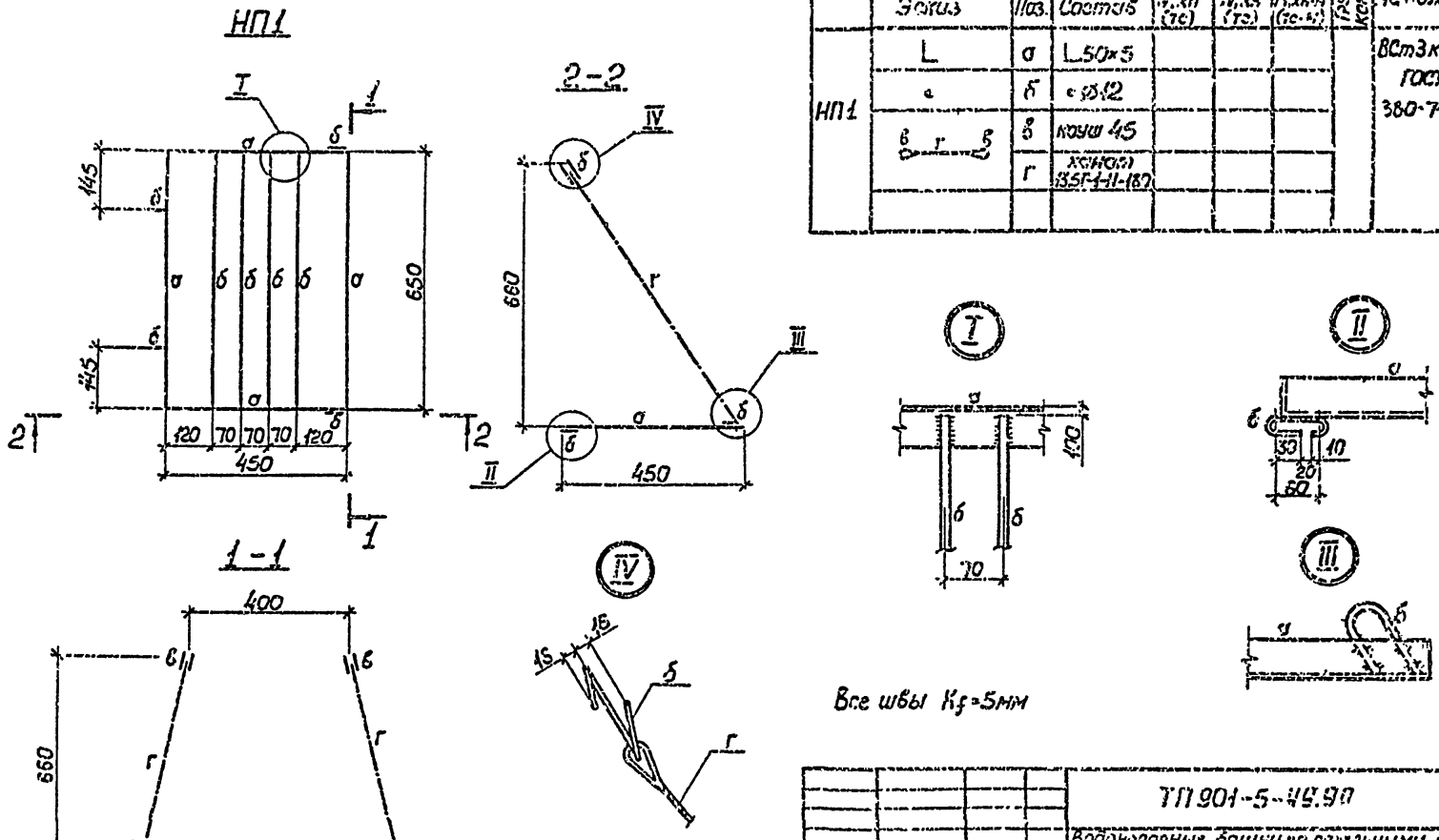

Исполнил	Якимова			ТП 901-5-49.90	МПS
Проверил	Кривоглаз			Водонапорные башни со стальными баками и стволами из сборных железобетонных элементов	
ГИП	Кислица			Башня высотой 42 м с баком вместимостью 800 м³	Стад. Лист Листов: Р 1
Гл.констр.	Белявин			Навесная площадка НП1	Мнсс УСР Укрспецмонтажпроект г.Киев
Н.контр.	Серегина				
Зав.отд.	Мандрык				

Привязан:

Инв.№

КФ 10385-06 18

ПЛ1, ПЛ2

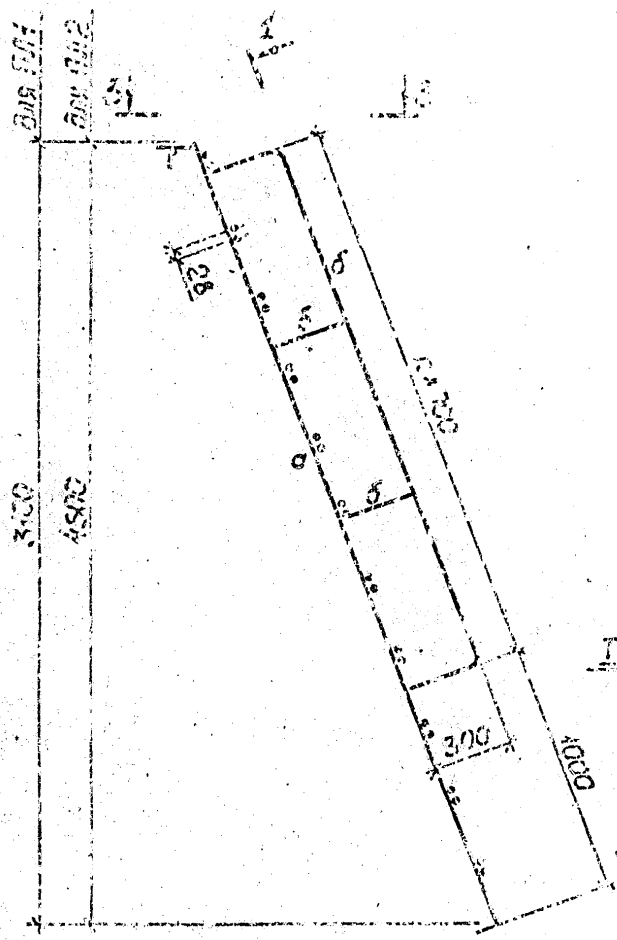
для ПЛ1
для ПЛ2
3
3
3

Ведомость элементов

Марка	Сечение: Эскиз	Поз.	Состав	Расчетные усилия: Л, кН (тс)	N, кН (тс)	M, кгч (тс м)	Группа к-ций	Марка металла	Примечание
КР1	L	а	L63×6					ВСт3кп2 ГОСТ 380-71*	63кг
	[	б	[12						3кг
	—	в	−t10						
Щ2		г	доска 150×50						
		д	доска 100×60						

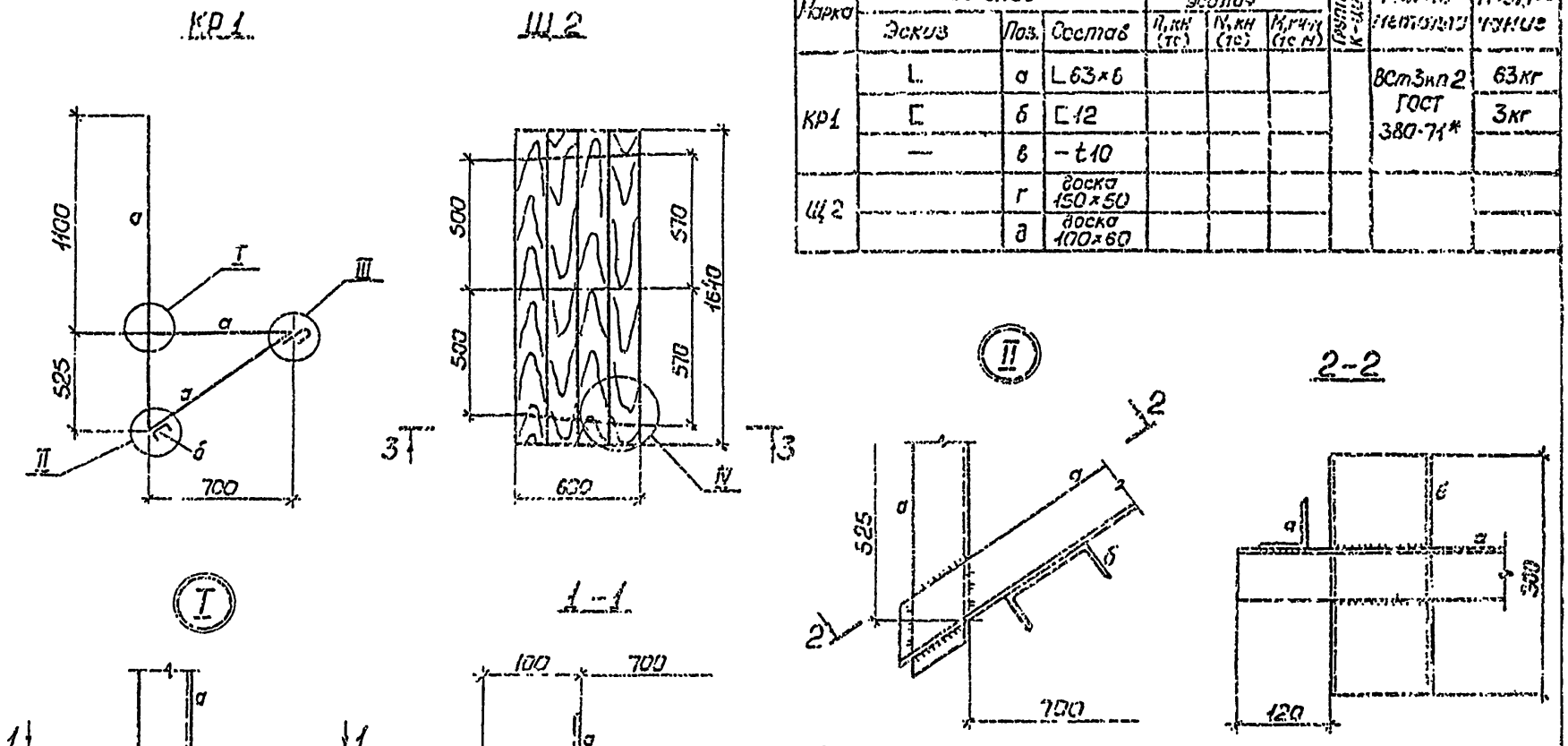

Все швы K_f=6мм

Исполнил	Акимова			ТП 901-5-49.90	МП10
Проверил	Кривоглаз			Водонапорные башни со стальными баками и стволами из сварных железобетонных элементов	
ГИП	Кусница			Башня высотой 42 м с баком вместимостью 800м³	Стадия: Р; Лист: 1; Листов: 2
Гл.констр.	Ленович			Кронштейн КР1, щит Щ2	Мосгосвоенпроект Укрспецмонтажпроект
Ч.контр.	Сергеева				
Зав.отд.	Мандрыка				

Привязан:

Инв.№

Ф10385-06 20

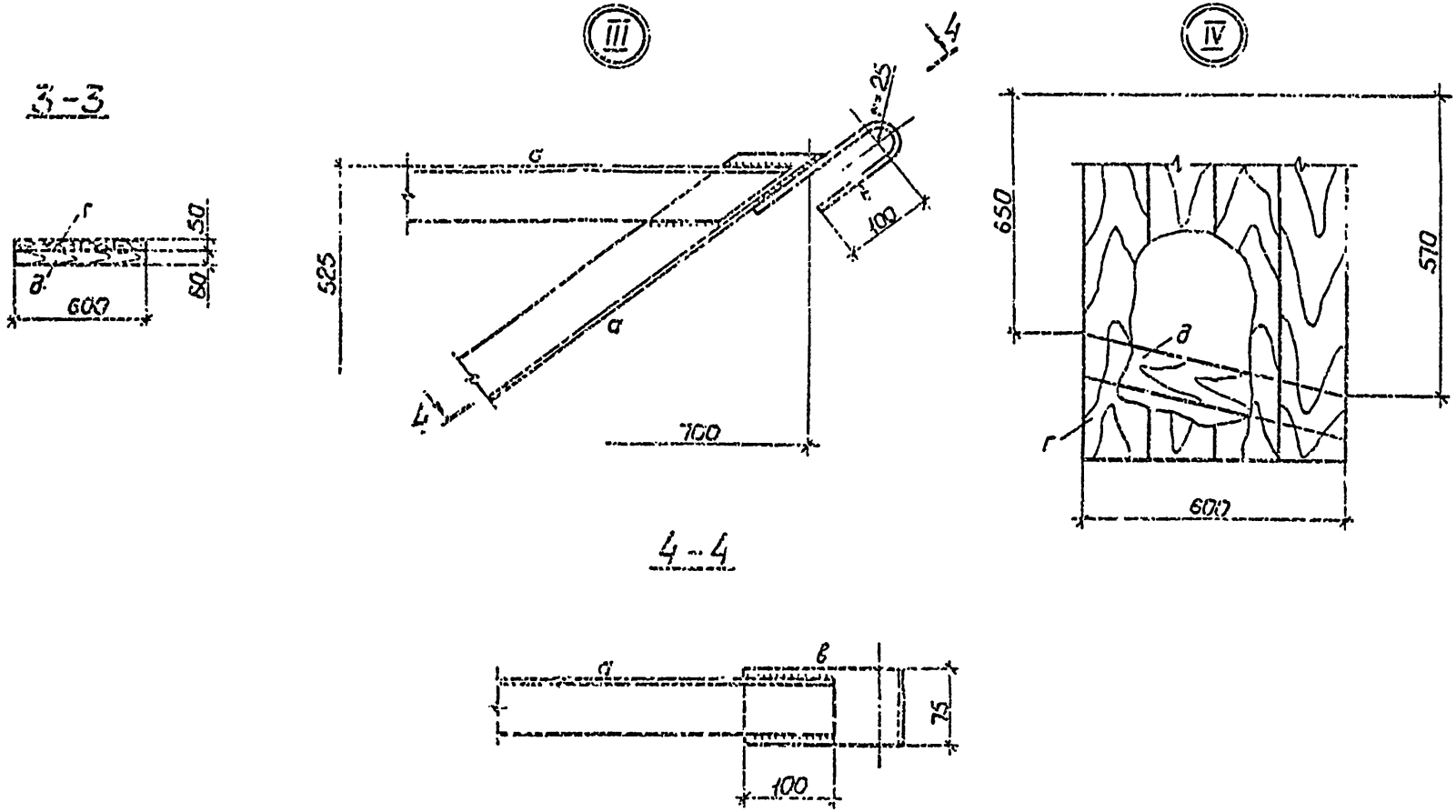

				ТП 901-5-49.90		МП10	
				Водонапорные башни со стальными баками и стволами из сборных железобетонных элементов			
Привязан	Исполнил	Адамова		Башня высотой 42 м с баком вместимостью 800 м³	Стадия	Лист	Листов
	Проверил	Крыжоглаз			Н	2	
	ГИП	Кислица					
	Гл. констр.	Лукашин		Кронштейн КР1, щит Щ2	ММСС УССР Укрспецмонтажпроект г. Киев		
	Н. контр.	Черепина					
Инв. №	Зав. отд.	Мандрык					

КФ 10385-06 21

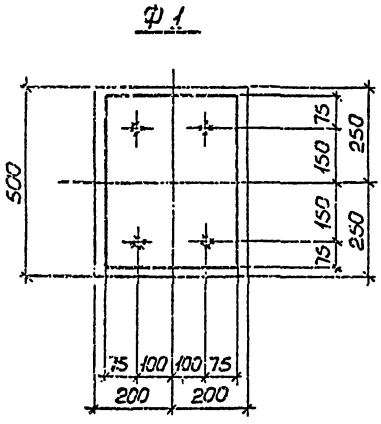

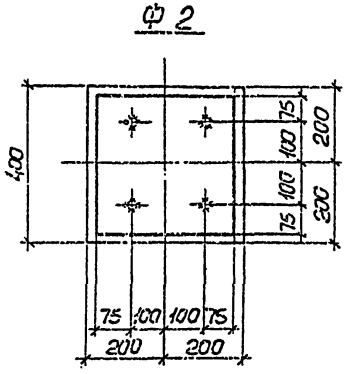

Ведомость расхода материалов

Марка	Поз.	Наименование	Ед. изм	К-во	Примечание
Ф1	1	-450×350×10 P=12,4кг	шт.	1	ВСт3кп2 ГОСТ 380-71*
	2	• Ø16А1 ℓ=200 P=0,4кг	шт.	4	ВСт3кп2 ГОСТ 380-71*
	3	Бетон класса В12,5	м³	0,16	
Ф2	4	-350×350×10 P=9,6кг	шт.	1	ВСт3кп2 ГОСТ 380-71*
	5	• Ø16А1 ℓ=200 P=0,4кг	шт.	4	ВСт3кп2 ГОСТ 380-71*
	6	Бетон класса В12,5	м³	0,048	

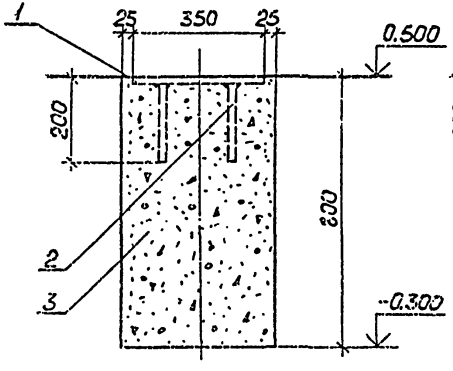

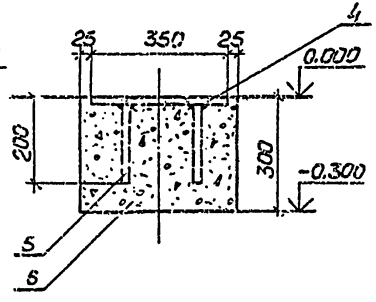

Исполнил	Мироненко			ТП901-5-49.90	МП11
Проверил	Кривоглаз			Водонапорные башни со стальными баками и стволами из сборных железобетонных элементов	
ГИП	Кислица			Башня высотой 42м с баком вместимостью 800м³	Стадия: Р; Лист: 1; Листов: 1
Гл. констр.	Лелявин				
Н. контр.	Серегина			Фундаменты Ф1, Ф2	Мосгипроводхоз Укрпромпроектпроект Киев
Зав. отд.	Мондрык				

Привязан:

Инв. №

КФ10395-06 22.

ПЗ

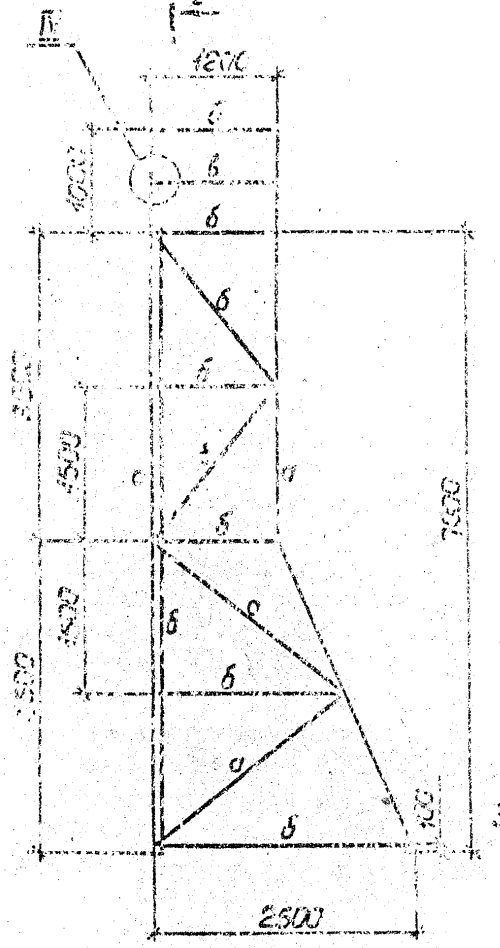
1
IV
1200
б
1000
2500
2500
2500

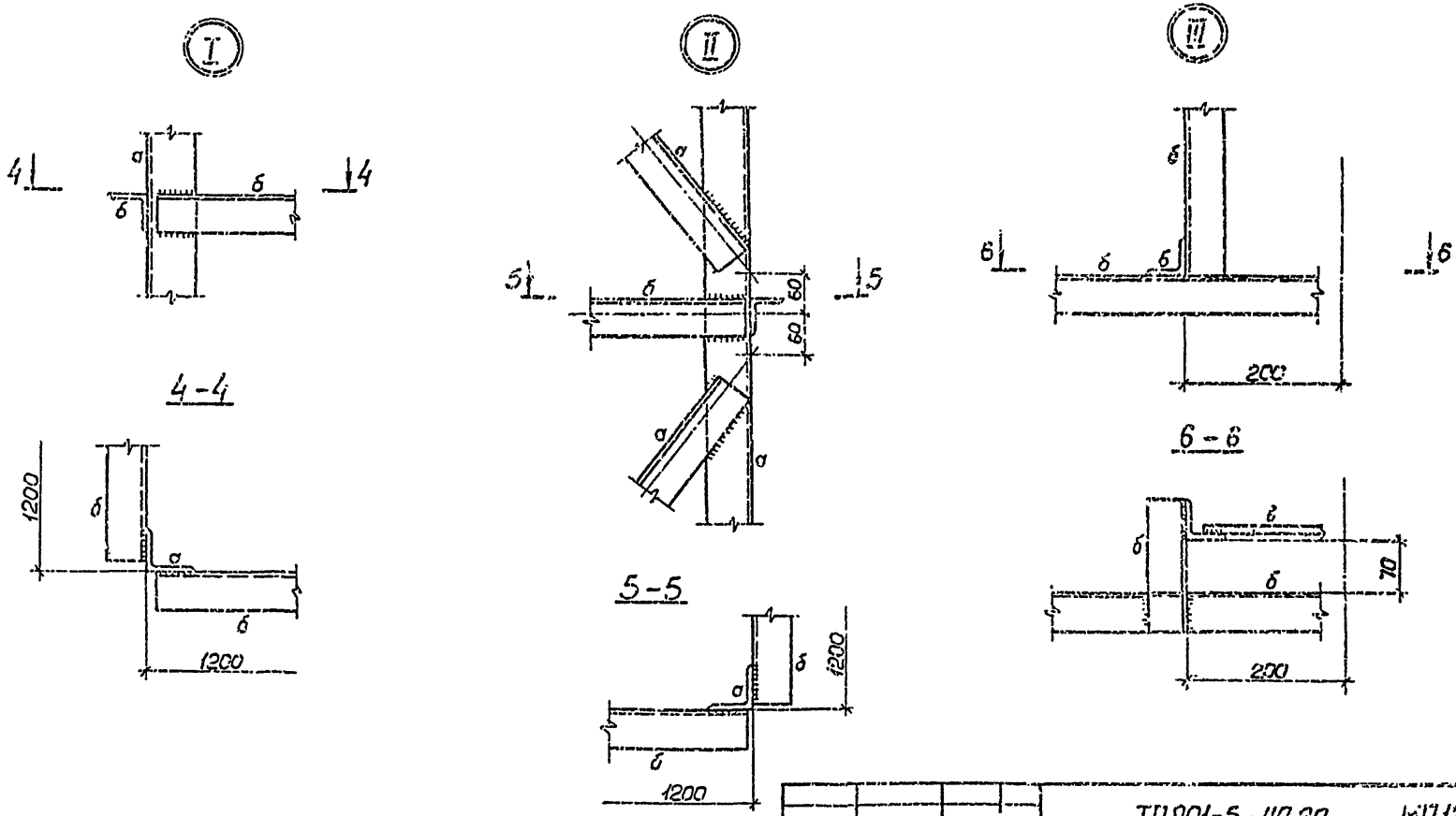

				ТП901-5-49.90			МП12
				Водонапорные башни со стальными баками и стволами из сборных железобетонных элементов			
Привязан:	Исполнил	Лкимова	17.08.90	Башня высотой 42 м с баком вместимостью 800м³	Стадия	Лист	Листов
	Проверил	Кривоглаз	20.08.90		Р	2.	
	ГИП	Кислица	24.08.90				
	Гл.констр	Лелявин	24.08.90	Передвижная подмость ПЗ	ММСО УССР Укрспецмонтажпроект г.Киев		
	Н.конт.	Сергеина	24.08.90				
Инв.№	Зав.отд	Мандрык	24.08.90				

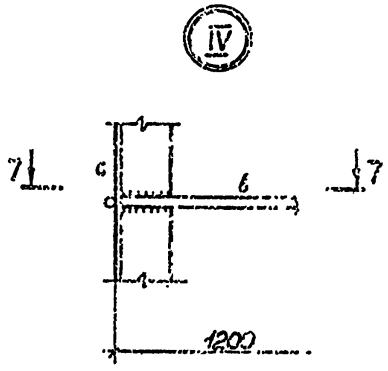

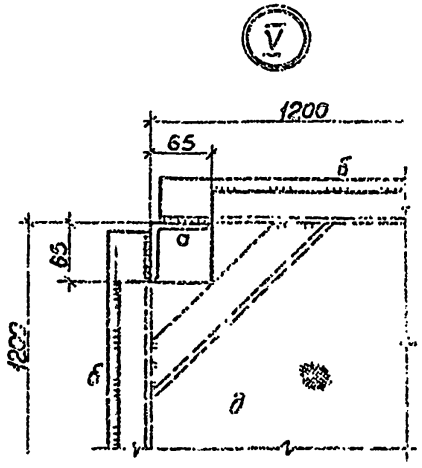

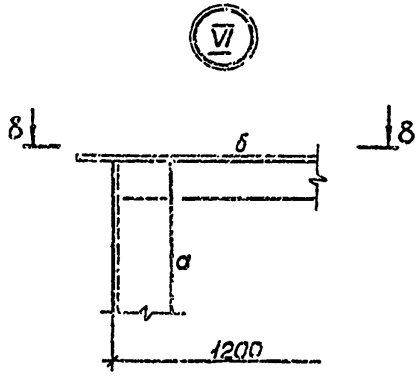

7-7

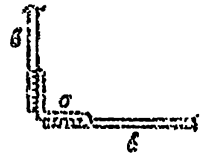

8-8

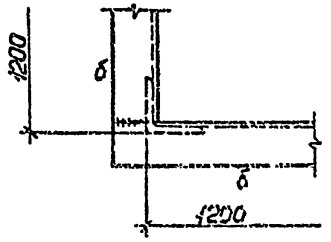

				ТП 901-5-49.90		МП12	
				Водонапорные башни со стальными баками и стволами из сборных железобетонных элементов			
Привязан:	Исполнил	Акимова		Башня высотой 42м с баком вместимостью 800м³	Стадия	Лист	Листов
	Проверил	Кривоглаз			Р	3	
	ГИП	Кислица					
	Гл.контр.	Лелявин		Передвижная подмость ПЗ	ММСС УССР Укрспецмонтажпроект г.Киев		
	Н.контр.	Сергеева					
Инв.№	Зав.отд.	Мандрык					

КФ 10385 06

gost.e-ecolog.ru