ТИПОВОЙ ПРОЕКТ

901-5-49.90

ВОДОНАПОРНЫЕ БАШНИ

СО СТАЛЬНЫМИ БАКАМИ И СТВОЛАМИ

ИЗ СБОРНЫХ ЖЕЛЕЗОБЕТОННЫХ ЭЛЕМЕНТОВ.

БАШНЯ ВЫСОТОЙ 42 м С БАКОМ

ВМЕСТИМОСТЬЮ 800 $м^3$

Альбом 3

gost.e-ecolog.ru

АПП ЦИТП

Москва, А-445, Смольная ул., 22

Сдано в печать XI 1991 года

Заказ № 9295 Тираж 200 экз.

ТИПОВОЙ ПРОЕКТ

901-5-49.90

ВОДОНАПОРНЫЕ БАШНИ СО СТАЛЬНЫМИ БАКАМИ И СТВОЛАМИ ИЗ СБОРНЫХ ЖЕЛЕЗОБЕТОННЫХ ЭЛЕМЕНТОВ

БАШНЯ ВЫСОТОЙ 42 м С БАКОМ ВМЕСТИМОСТЬЮ 800 м³

АЛЬБОМ 3

ПЕРЕЧЕНЬ АЛЬБОМОВ

АЛЬБОМ 1	ПВ	ПОЯСНИТЕЛЬНАЯ ЗАПИСКА
	НВ	НАРУЖНОЕ ВОДОСНАБЖЕНИЕ
	АНВ	АВТОМАТИЗАЦИЯ НАРУЖНОГО ВОДОСНАБЖЕНИЯ
	ЭМ	ЭЛЕКТРООБОРУДОВАНИЕ
АЛЬБОМ 2	АС	АРХИТЕКТУРНО-СТРОИТЕЛЬНЫЕ РЕШЕНИЯ
АЛЬБОМ 3	КМ	КОНСТРУКЦИИ МЕТАЛЛИЧЕСКИЕ
АЛЬБОМ 4	ПР	ПРОЕКТ ПРОИЗВОДСТВА РАБОТ ПО МОНТАЖУ СТРОИТЕЛЬНЫХ КОНСТРУКЦИИ
АЛЬБОМ 5	КЖИ	КОНСТРУКЦИИ ЖЕЛЕЗОБЕТОННЫЕ СБОРНЫЕ АРМАТУРНЫЕ И ЗАКЛАДНЫЕ ИЗДЕЛИЯ.
АЛЬБОМ 6	МП	ПРИСПОСОБЛЕНИЯ ДЛЯ МОНТАЖА
АЛЬБОМ 7	СО	СПЕЦИФИКАЦИИ ОБОРУДОВАНИЯ
АЛЬБОМ 8	С	СМЕТЫ
АЛЬБОМ 9	ВМ	ВЕДОМОСТИ ПОТРЕБНОСТИ В МАТЕРИАЛАХ

РАЗРАБОТАН

ГПИ УКРНИИПРОЕКТСТАЛЬКОНСТРУКЦИЯ

ГЛ. ИНЖЕНЕР ИНСТИТУТА ГОРДЕЕВ В.Н.
НАЧАЛЬНИК ОТДЕЛА ЛЕБЕДИЧ И.Н.
ГЛ. ИНЖЕНЕР ПРОЕКТА АДЕНСКИЙ В.А.

УТВЕРЖДЕН ГОССТРОЕМ СССР
(ПРОТОКОЛ ОТ 28.08.1990г №11)

ВВЕДЕН В ДЕЙСТВИЕ
С 01.04.1991г

ГПИ „КИЕВСКИЙ ПРОМСТРОЙПРОЕКТ"
(ПРИКАЗ ОТ 04.09.1990г №40)

© АПП ЦИТП, 1991

Привязан:

Инв. №

Ведомость рабочих чертежей основного комплекта КМ

Лист	Наименование	Примечание
	Титульный лист	стр. 1
1	Общие данные (начало)	стр. 2
2	Общие данные (окончание)	стр. 3
3	Техническая спецификация металла	стр. 4
4	Ведомость металлоконструкций по видам профилей	стр. 5
5	Схема башни	стр. 6
6	Фрагмент I. Лестницы Л1; Л2	стр. 7
7	Диафрагма Д. Стойка Т1	стр. 8
8	Общий вид бака	стр. 9
9	Схема расположения элементов оболочки бака	стр. 10
10	Узлы 1...3	стр. 11
11	Узлы 4, 5	стр 12
12	Узлы 6...8	стр. 13
13	Узлы 9, 10	стр. 14
14	Шпиль на крышке бака. Узлы 11...15	стр. 15
15	Узлы 16, 17	стр. 16
16	Узлы 18...20	стр. 17
17	Узлы 21, 22	стр. 18
18	Схема расположения льдоудержателей. Узлы 23...25	стр. 19

Общие указания.

1. Исходные данные.

Водонапорные башни предназначены для применения в районах:

а) с расчетной зимней температурой до минус 30°С включительно;

б) с сейсмичностью до 6 баллов;

в) с ветровой нагрузкой до III района по СНиП 2.01.07-85 (местность типа „А") включительно;

г) со снеговой нагрузкой до III района по СНиП 2.01.07-85 включительно;

За условную отметку 0,000 принят уровень верха перекрытия железобетонной подземной камеры.

Металлические конструкции запроектированы в соответствии со СНиП 2.01.07-85 „Нагрузки и воздействия" и СНиП II 23-81" „Стальные конструкции".

Коэффициент надежности по назначению принят $\gamma_n = 0{,}95$, что соответствует II классу ответственности зданий и сооружений.

2. Характеристика сооружения и конструктивные решения

Водонапорные башни предназначены для использования в системах хозяйственно-питьевого, противопожарного и производственного водоснабжения промышленных предприятий, городов и поселков, а также сельскохозяйственных комплексов. Башня состоит из стального бака, устанавливаемого на 8-гранный пространственный рамный ствол, образованный 8 квадратными железобетонными колоннами, объединяемыми стальными горизонтальными и вертикальными диафрагмами.

Для технического обслуживания башни предусмотрены стальные площадки и лестницы.

По горизонтальным диафрагмам для возможности использования их в качестве переходных площадок в архитектурно-строительной части проекта запроектирован настил из антисептированных деревянных досок, укладываемых по деревянным брусьям. Ограждение этих площадок предусмотрено из стальной сетки, натягиваемой на вертикальные диафрагмы, выполняющие одновременно роль перил. Таким образом, стальные диафрагмы стволов башен работают с совмещением функций: объединяют железобетонные колонны в пространственный рамный ствол и служат несущими конструкциями переходных площадок (горизонтальные) и ограждения (вертикальные).

Стальной бак согласно архитектурным требованиям запроектирован из двух усеченных конусов (верхнего и нижнего), соединенных большими основаниями через цилиндрическую вставку диаметром 14600 мм и высотой 1200 мм. Бак имеет коническую крышку. Общая высота бака с крышкой составляет 10800 мм. Цилиндрическая часть бака и нижняя коническая его часть укреплены ребрами из прокатных двутавров.

Опирание бака на железобетонные колонны ствола башни осуществляется через опорное кольцо диаметром 7200 мм, расположенное на нижнем конусе.

Бак рассчитан по программе „Парадокс ЕС" на ЭВМ ЕС-1045.

Проект разработан в соответствии с действующими нормами и правилами

Главный инженер проекта В.А. Аденский

				Привязан			
Инв. №							
				ТП 901-5-49.90 КМ			
Исполнил	Фридман			Водонапорные башни со стальными баками и стволами из сборных железобетонных элементов			
Проверил	Аденский			Башня высотой 42м с баком вместимостью 800м³	Стадия	Лист	Листов
Рук. груп.	Фридман				Р	1	18
ГИП	Аденский						
Гл. констр.	Прицкер			Общие данные (начало)	Укрниипроектсталь конструкция		
Н. контр.	Лубман						
Нач. отд.	[illegible]						

При этом уровень воды в баке принимался на 200мм ниже крышки бака.

Усилия в элементах диафрагм приняты по данным расчета башни, выполненного ГПИ „Киевский Промстройпроект", а также с учетом технологической и климатических нагрузок, действующих на площадки.

Материал конструкций принят по ГОСТ 27772-88:
бака - сталь С245;
вертикальных диафрагм - сталь С255;
площадок, лестниц и ограждения - сталь С235;

Соединения стальных конструкций:
заводские - на сварке; монтажные - на сварке и болтах класса точности в класса прочности 4,6.

3. Антикоррозионная защита

Покраску диафрагм, площадок, лестниц и ограждения производить, согласно СНиП 2.03.11-85 „Защита строительных конструкций от коррозии," перхлорвиниловыми красками за два раза по двум слоям грунта ФЛ-03К, который должен наноситься на очищенную и обезжиренную поверхность.

Внутренняя поверхность бака должна покрываться полиизобутиленовым лаком или хлорсульфированным полиэтиленом в 5 слоев без грунта при общей толщине покрытия 130мкм. Лак наносить на тщательно очищенную и обезжиренную поверхность. Наружная поверхность бака покрывается перхлорвиниловым лаком ХС-76 (на растворителе Р-4) в три слоя по грунту марки ХС-04 или ХС-010 в два слоя. В состав лака ХС-76 ввести алюминиевую пудру.

При производстве и приемке работ пользоваться следующими нормативными материалами: СНиП 3.04.3-85 „Защита строительных конструкций и сооружений от коррозии. Правила производства и приемки работ"; ГОСТ 12.3.005-75 „Система стандартов безопасности труда. Работы окрасочные. Общие требования безопасности."

Окрасочные работы должны производиться по специально разработанному проекту производства работ.

4. Указания по разработке чертежей КМД изготовлению и монтажу конструкций

Изготовление, монтаж и приемку металлоконструкций башен вести в соответствии со СНиП III-18-75 „Правила производства и приемки работ. Металлические конструкции," СНиП 3.03.01-87 „Несущие и ограждающие конструкции" и проектом производства работ (ППР), содержащим специальный раздел по технологии укрупнительной сборки и монтажной сварки бака.

Разбивка бака на монтажные отправочные марки выполнена с учетом следующих соображений:
- верхняя коническая часть бака собирается из 16 одинаковых вальцованных „лепестков" с плюсовыми припусками по ширине, свариваемых встык. Замыкающий шов конической оболочки выполняется также встык после совместной разрезки совмещенных внахлест краев сваренной оболочки.
- Нижняя коническая часть бака запроектирована аналогично верхней, однако имеет большую высоту, в связи с чем она собирается из 16 вальцованных „лепестков", аналогичных „лепестком" верхней части и двух полуконусов высотой 1950мм и диаметром основания ~ 6000мм.

Сборка „лепестков" выполняется аналогично сборке верхней конической оболочки. Полуконусы свариваются встык вдоль образующих. Полученный конус сваривается внахлест с лепестками оболочки.

Цилиндрическая часть бака собирается из шести заводских марок, включающих вальцованные элементы оболочки с приваренными к ним элементами верхнего и нижнего колец жесткости, а также продольными ребрами. Элементы оболочки, стенок и полок колец жесткости свариваются между собой соответственно встык.

Опорное кольцо бака собирается из трех марок и должно проходить контрольную сборку на заводе-изготовителе в соответствии с п. 4.2 СНиП III-18-75.

Между нижним кольцом жесткости цилиндрической части и опорным кольцом бака устанавливаются продольные ребра из прокатных двутавров, привариваемых к оболочке бака и кольцам.

Крышка бака образуется из плоской круговой заготовки с незаполненным сектором, собираемой из двух листов. При подъеме плоской заготовки за центральную точку происходит сближение краев сектора, которые после совмещения свариваются. Полученная таким образом пологая коническая сбалочка устанавливается на бак.

Монтажные соединения бака-сварные, производить полуавтоматической сваркой. При производстве сварочных работ по баку необходимо обеспечить плотность швов, а также равнопрочность сварных швов встык основному металлу. Контроль герметичности всех швов бака производить керосином.

Испытание бака выполнять с учетом дополнительных правил монтажа резервуарных конструкций СНиП 3.03.01-87. Налив воды в бак производить после установки его на временные металлические стойки, закрепленные на стационарном фундаменте башни.

Монтаж бака следует выполнять в соответствии с проектом производства работ (ППР) разработанным специализированной организацией для всего сооружения. При этом предпочтительным является подъем бака целиком.
все временные приспособления после окончания монтажа бака должны быть сняты, а места приварки - зачищены.

Согласно п. 4.116 СНиП 3.03.01-87 перед сдачей в эксплуатацию на бак составляется паспорт.

Угловые швы в элементах диафрагм и их креплений к закладным деталям колонн выполнять вогнутыми с плавным переходом к основному металлу.

Материал для механизированной и ручной сварки конструкций применять согласно таблице 55 СНиП II-23-81*;
- для автоматической и полуавтоматической сварки в среде углекислого газа - сварочную проволоку Св-08Г2С по ГОСТ 2246-70*;
- для ручной сварки - электроды типа Э42 по ГОСТ 9467-75.
Монтажные швы выполнять электродами типа Э42А по ГОСТ 9467-75.

Оговоренные размеры угловых сварных швов приняты из условия применения ручной сварки ($\beta_f = 0{,}7$; $\beta_z = 1{,}0$).

5. Патентно-информационные исследования.

Объект проверен на патентную чистоту в отношении Советского Союза.

Объект обладает патентной чистотой в отношении СССР.

В объекте использовано авторское свидетельство N 808662 на конструкцию вертикальных диафрагм.

Привязан			
Инв. N°			

Исполнил	Фридман		
Проверил	Адемский		
Рук. груп.	Фридман		
ГИП	Адемский		
Гл. констр.	Прицкер		
Н. контр.	Лубман		
Начотд.	Лебедич		

ТП901-5-49.90 КМ

Водонапорные башни со стальными баками и стволами из сборных железобетонных элементов

Башня высотой 42м с баком вместимостью 800м³

Стадия	Лист	Листов
Р	2	

Общие данные (окончание)

Укрниипроектстальконструкция

Вид профиля ГОСТ, ТУ	Наименование стали, марка, ГОСТ, ТУ	Обозначение и размер профиля (мм)	№ по порядку	Код: Марки металла	Код: Профиля	Код: Технической характеристики	Код: Условий поставки	Количество (шт)	Длина (мм)	Масса металла по элементам конструкций (т): Бак	Диафрагмы	Лестницы, площадки и ограждения	Люки, фартуки, патрубки	Общая масса (т)	Масса потребности в металле по кварталам (заполняется изготовителем): I	II	III	IV	Заполняется ВЦ
										Код элемента конструкций									
1	2	3	4	5	6	7	8	9	10										
Двутавры стальные горячекатаные с параллельными гранями полок ГОСТ 26020-83	С245 ГОСТ 27772-88	I 16Б1	1	1293	2816	5170				0,30				0,30					
	С255 ГОСТ 27772-88	I 40Б1	2	1457	2828	5170				4,00				4,00					
	Всего профиля		3							4,30				4,30					
Швеллеры стальные горячекатаные ГОСТ 8240-72*	С245 ГОСТ 27772-88	[18	4	1293	2621	5170					2,80			2,80					
Уголки стальные горячекатаные равнополочные ГОСТ 8509-86	С235 ГОСТ 27772-88	L 25×3	5									0,10		0,10					
		L 50×5	6							0,10	0,10	0,50	0,05	0,75					
		Итого	7	1145	2120	8140				0,10	0,10	0,60	0,05	0,85					
	С245 ГОСТ 27772-88	L 75×6	8									0,90	0,06	0,96					
		L 90×6	9								0,80			0,80					
		Итого	10	1293	2120	8140					0,80	0,90	0,06	1,76					
	Всего профиля		11							0,10	0,90	1,50	0,11	2,61					
Прокат листовой горячекатаный ГОСТ 19903-74*	С235 ГОСТ 27772-88	t 4	12	1145	7115	5090					0,20	0,80	0,10	1,10					
	С245 ГОСТ 27772-88	t 4	13			5090				1,00				1,00					
		t 5	14			5090				1,50				1,50					
		t 6	15			5090				18,40		0,10	0,02	18,52					
		t 8	16			5090					0,60			0,60					
		t 16	17			8270				6,70				6,70					
		Итого	18	1293	7115					27,6	0,60	0,10	0,02	28,32					
	С255 ГОСТ 27772-88	t 10	19	1457	7115	8270				6,30	2,70			9,00					
	Всего профиля		20							33,90	3,50	0,90	0,12	38,42					
Листы стальные с ромбическим рифлением ГОСТ 8568-77*	С235 ГОСТ 27772-88	t 4	21	1145	7152	5090						0,30		0,30					
Швеллеры стальные гнутые равнополочные ГОСТ 8278-83*	С255 ГОСТ 27772-88	[80×50×4	22		7424						3,10			3,10					
		[100×50×3	23		7426						1,00			1,00					
		Итого	24	1457		8030					4,10			4,10					
	С235 ГОСТ 27772-88	[160×80×4	25	1445	7434	8030					0,60	0,40		1,00					
	Всего профиля		26								4,70	0,40		5,10					
Трубы стальные электросварные прямошовные ГОСТ 10704-76*, ГОСТ 10705-80, ГОСТ 10706-76*	Ст20 ГОСТ 1050-74**	Ø 219×4	27	3304	9430	1500							0,02	0,02					
	В Ст3 пс4 ГОСТ 380-88	Ø 530×7	28	1228	9430	3600							0,03	0,03					
	Всего профиля		29										0,05	0,05					
Трубы стальные водогазопроводные ГОСТ 3262-75*	В Ст3 кп2 ГОСТ 380-88	Ø 33,5×3,2	30										0,02	0,02					
Прокат стальной горячекатаный круглый ГОСТ 2590-88	В Ст3 кп2 ГОСТ 380-88	Ø 8	31								0,20			0,20					
		Ø 12	32										0,30	0,30					
		Ø 18	33									0,60		0,60					
		Итого	34								0,20	0,60	0,30	1,10					
Сетки стальные плетеные одинарные ГОСТ 5336-80*	Низкоуглеродистая оцинкованная проволока ГОСТ 14964-79*	сетка 45×2,5	35								0,40			0,40					
Всего масса металла			36							38,30	12,50	3,70	0,60	55,10					
В том числе:	С255		37							10,30	6,80			17,10					
	С245		38							27,90	4,20	1,00	0,08	33,18					
	С235		39							0,10	0,90	2,10	0,15	3,25					
	Ст3		40								0,60	0,60	0,37	1,57					
Развернутая площадь поверхности для покраски ($м^2$)			41							1350	600	180	20	2150					
Масса поставки элементов по кварталам (заполняется заказчиком)		I																	
		II																	
		III																	
		IV																	

Привязан

Инв. №

Исполнил	Сакович	
Проверил	Фридман	
Рук.груп.	Фридман	
ГИП	Яценский	
Гл.констр.	Приикер	
Н.контр.	Лубягина	
Нач.отд.	Лебедич	

ТП 901-5-49.90 КМ

Водонапорные башни со стальными баками и стволами из сборных железобетонных элементов

Башня высотой 42м с баком вместимостью 800 $м^3$

Техническая спецификация металла

Стадия	Лист	Листов
Р	3	

Укрниипроектстальконструкция

КФ 10385-03 5

Наименование конструкций по номенклатуре прейскуранта	Позиции по прейскуранту	№ № строк	Код конструкций	Масса конструкций, т													Количество, шт.	Серия типовых конструкций
				Всего стали повышенной и высокой прочности	по видам профилей										Всего	Всего с учетом 1% на массу наплавленного металла		
					Балки и швеллеры	Широкополочные двутавры	Крупносортная сталь	Среднесортная сталь	Мелкосортная сталь	Толстолистовая сталь $t \geq 4$мм	Универсальная сталь	Тонколистовая сталь $t < 4$мм	Гнутые и гнутосварные профили	Трубы	Прочие				
1	2	3	4	5	6	7	8	9	10	11	12	13	14	15	16	17	18	19	20
Бак		1		10,60		4,43	0,1			34,92						39,45	39,85		
Диафрагмы		2		5,66	2,88		0,93		0,2	3,61			4,84		0,41	12,87	13,00		
Лестницы, площадки и ограждения		3					1,44		0,72	1,24			0,41			3,81	3,85		
Люки, фартуки, патрубки и элементы технолог. оборудования		4					0,11		0,31	0,12				0,07		0,61	0,62		
Итого с учетом 3% на уточнение массы в чертежах КМД		5		16,26	2,88	4,43	2,58		1,23	39,89			5,25	0,07	0,41	56,74	57,32		
Итого с учетом отходов 3,7%		6		16,86	2,98	4,60	2,68		1,28	41,37			5,44	0,07	0,42	58,84			
Приведенная к обычным профилям масса металла с учетом 3% на уточнение массы в чертежах КМД и 3,7% на отходы		7			2,98	4,78	2,68		1,28	41,37			6,15	0,08	0,42	59,74			
Разница приведенной и натуральной массы		8				0,18							0,71	0,01		0,90			
Распределение массы металла по пределам текучести с учетом 3% на уточнение массы в чертежах КМД и 3,7% на отходы				МПа															
		9		225 ÷ 245												41,98			
		10		245 с диф. свойствами												2,98			
		11		240 ÷ 250 с диф. свойствами												13,88			
Приведенная к стали углеродистой обыкновенного качества по ГОСТ 380-71* масса металла с учетом 3% на уточнение массы в чертежах КМД и 3,7% на отходы		12		4198 × 1,00 + 2,98 × 1,002 + 13,88 × 1,02												59,13			
Всего приведенная масса металла с учетом 3% на уточнение массы в чертежах КМД и 3,7% на отходы		13														60,03			

1. В графах 5÷17 (строки 1÷4) ведомости металлоконструкций по видам профилей масса определена по технической спецификации с учетом уточнения массы конструкций в чертежах КМД в размере 3% от массы профилей, а в графе 18, кроме того, с учетом массы наплавленного металла в размере 1% от массы профилей.

Привязан

Инв. №

Исполнил	Сакович		
Проверил	Фридман		
Рук. груп	Фридман		
ГИП	Авенский		
Гл. констр.	Прицкер		
Н. контр.	Лубман		
Нач. отд.	Лебедич		

ТП901-5-49.90 КМ

Водонапорные башни со стальными баками и стволами из сборных железобетонных элементов. Башня высотой 42 м с баком вместимостью 800 м³

Стадия	Лист	Листов
Р	4	

Ведомость металлоконструкций по видам профилей

Укрниипроектстальконструкция

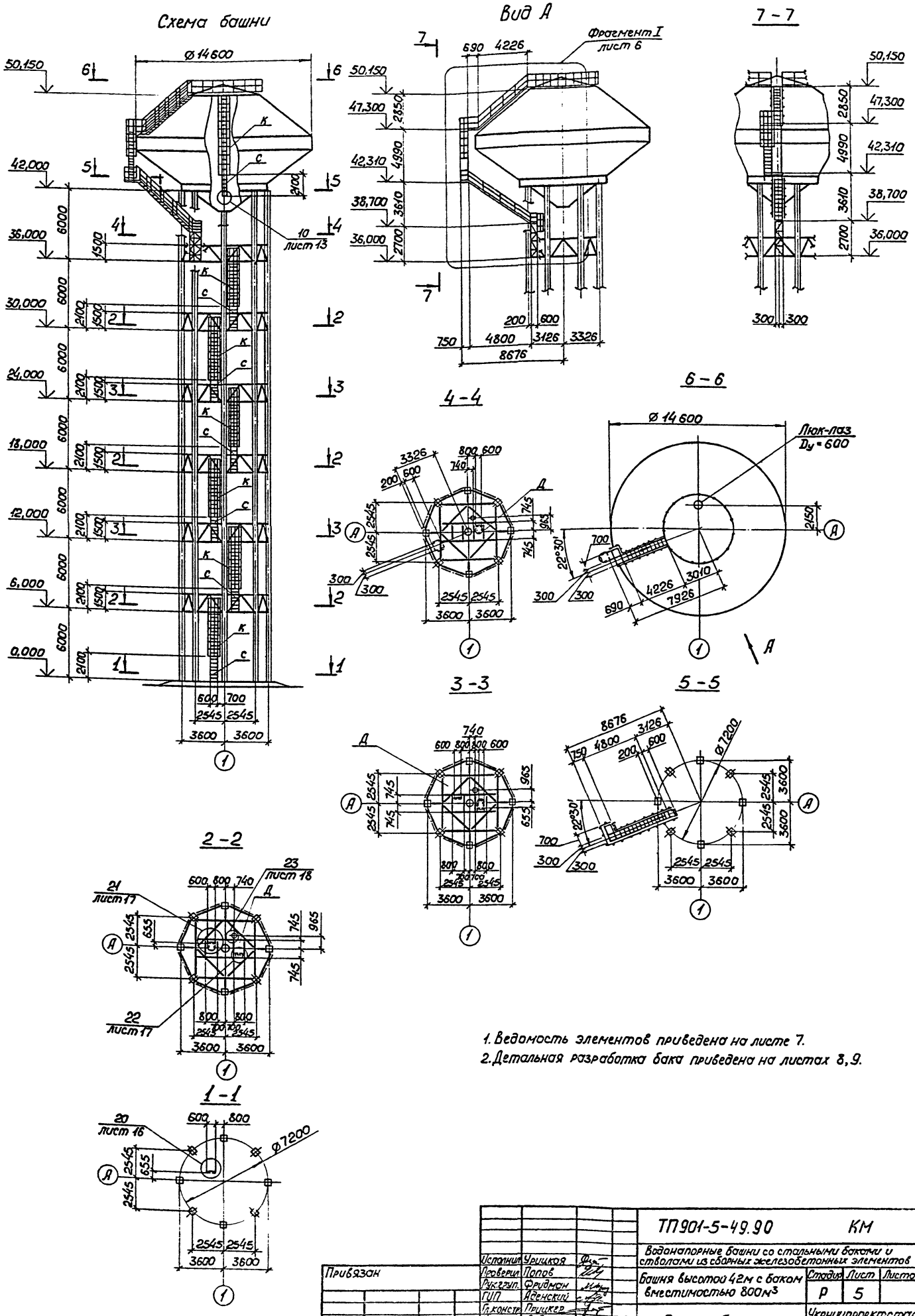

1. Ведомость элементов приведена на листе 7.
2. Детальная разработка бака приведена на листах 8, 9.

				ТП901-5-49.90		КМ	
				Водонапорные башни со стальными баками и стволами из сборных железобетонных элементов			
Привязан	Исполнил	Урицкая		Башня высотой 42м с баком вместимостью 800м³	Стадия	Лист	Листов
	Проверил	Попов			Р	5	
	Рук.груп.	Фридман					
	ГИП	Аденский					
	Гл.констр.	Прицкер		Схема башни	Укрниипроектсталь-конструкция		
	Н.контр.	Лубман					
Инв.№	Нач.отд.	Лебедич					

Фрагмент I

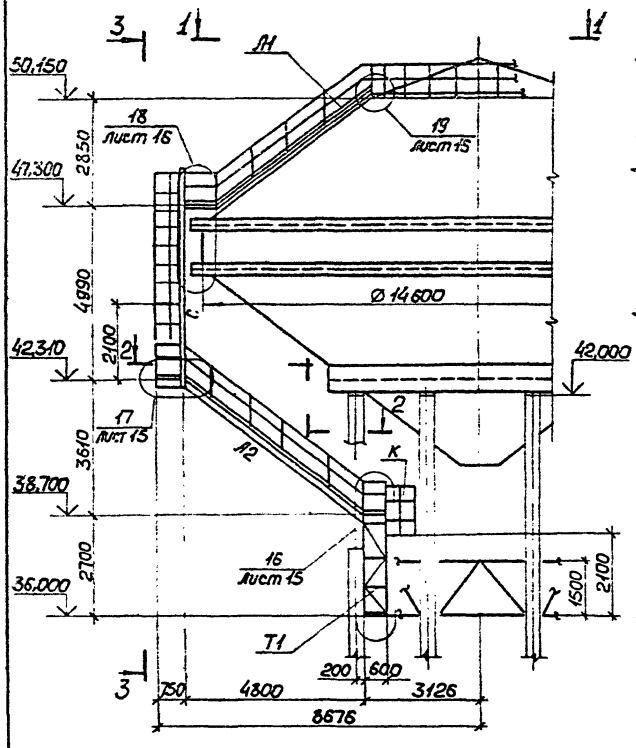

3-3

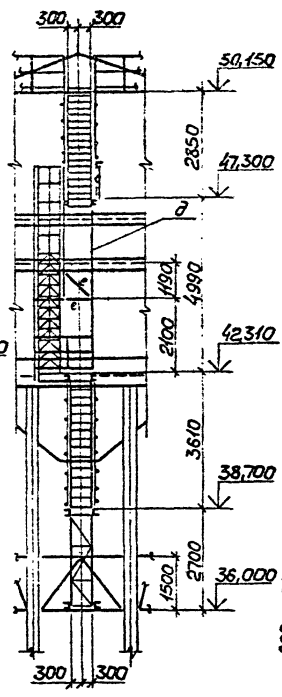

Л1

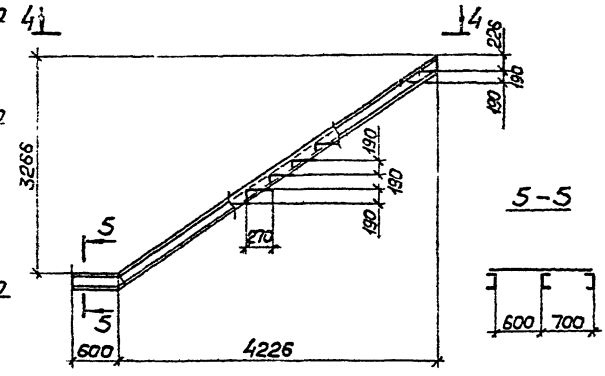

5-5

4-4

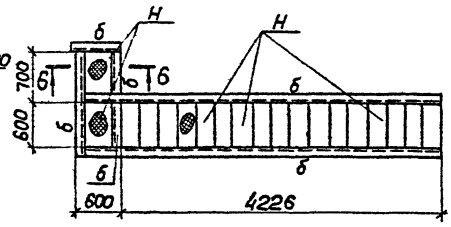

6-6



Л2

1-1

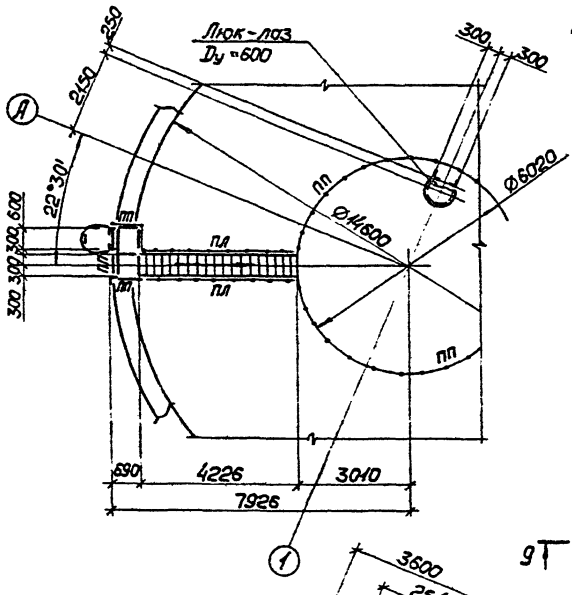

8-8

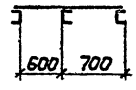

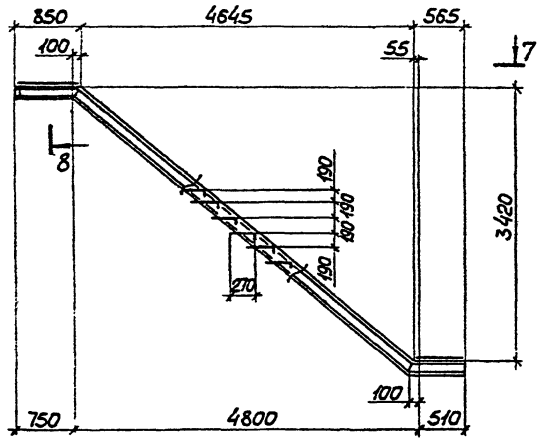

7-7

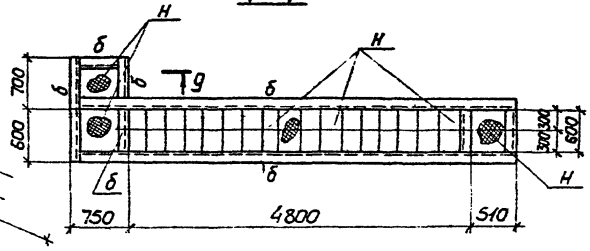

9-9



2-2

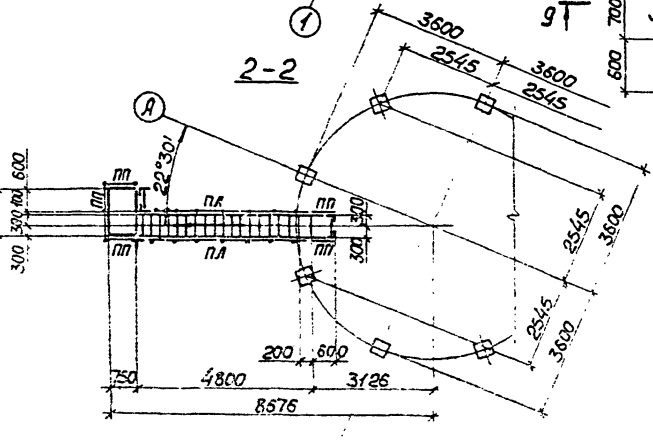

1 Ведомость элементов приведена на листе 7.
2. Элементы, усилия в которых не оговорены, крепить на 50кН(5тс).

Привязан				ТП901-5-49.90 КМ			
				Водонапорные башни со стальными баками и стволами из сборных железобетонных элементов			
				Башня высотой 42м с баком вместимостью 300м³	Стадия	Лист	Листов
					Р	6	
Инв.№	Исполнил	Урицкая		Фрагмент I Лестницы Л1; Л2	Укрниипроектстальконструкция		
	Проверил	Попов					
	Рук.груп.	Фридман					
	ГИП	Аденский					
	Гл.констр.	Прицкер					
	Н.контр.	Лубман					
	Начотд	Лебедич					

Диафрагма Д

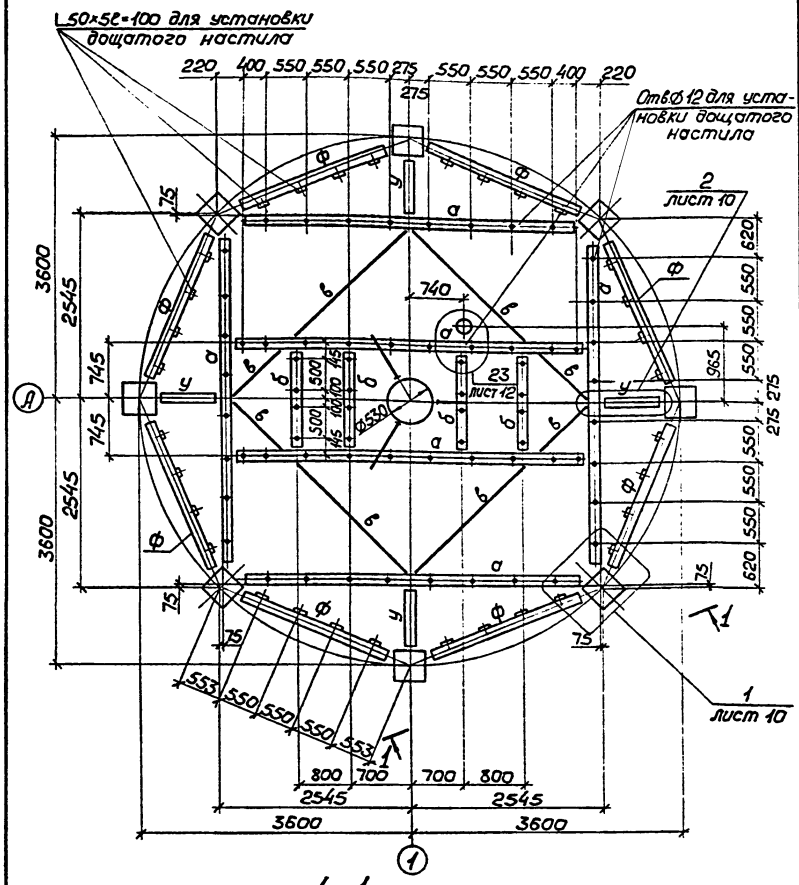

Ведомость элементов

Марка	Сечение: Эскиз	Поз.	Состав	Усилие: А, кН (тс)	N, кН (тс)	М, кН·м (тс·м)	Сталь	Примечание
Д	приведена на листе 7							
Ф	— " —		7					
Л1	— " —		6					
Л2	— " —		6					
Т1	— " —		7					
а	⊏		[18				С245	
б	⊏		ГнЕ160×80×4				С235	
в	⌊		L90×6				С245	
д	⌊		L75×6				— " —	
е	⌊		L50×5				С235	
с	1 2 1, 600	1	L75×6				С245	
		2	Ø18				С235	шаг 300
к	600, 400, 1	1	−40×4				С235	
пп	600, 595, 1 2 3, 1000 1000 1000	1	L50×5				С235	
		2	L25×3				— " —	
		3	−140×4				— " —	
пл	1 2 3, 475 470, 1000 1000 1000	1	L50×5				— " —	
		2	L25×3				— " —	
		3	−140×4				— " —	
н	—		t4				— " —	Рифл. сталь
р	•		Ø18				— " —	
у	⊏		ГнЕ100×50×3					

1-1 повернуто

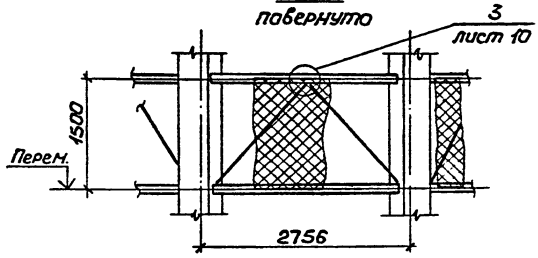

Ферма Ф

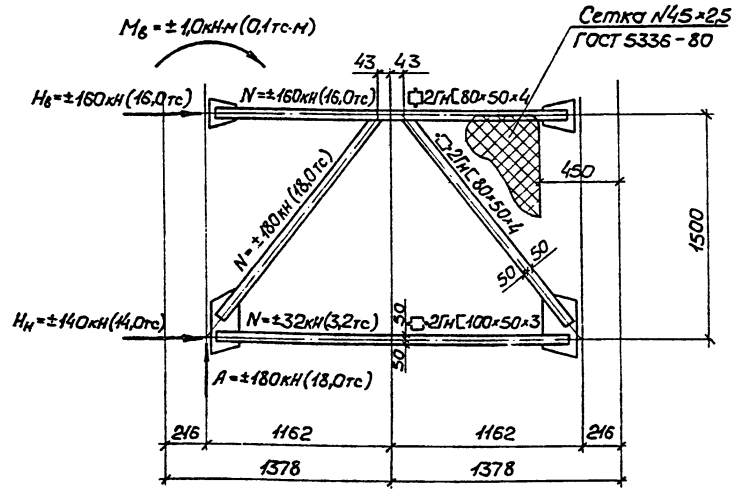

Т1

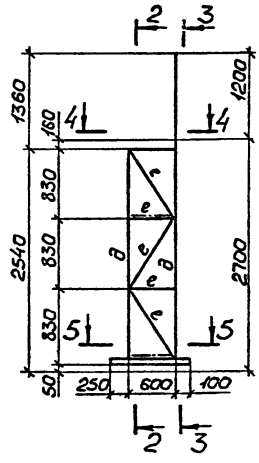

3-3

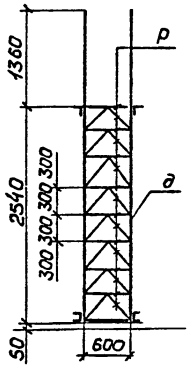

2-2

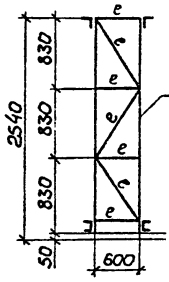

4-4

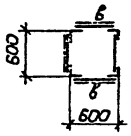

5-5

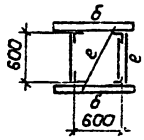

1. Элементы, усилия в которых не оговорены, крепить на 50кН (5,0тс).
2. Материал конструкций фермы Ф: элементы из ГнЕ80×50×4 и ГнЕ100×50×3 — сталь С255; фасонки и накладки t10 — сталь С255.

Привязан

Инв.№

Исполнил	Урицкая	ТП901-5-49.90	КМ
Проверил	Полов	Водонапорные башни со стальными баками и стволами из сборных железобетонных элементов	
Рук.гр.п.	Фридман	Башня высотой 42м с баком вместимостью 800м³	Стадия Р; Лист 7; Листов
Гл.инж.пр.	Авенский		
Гл.констр.	Прицкер	Диафрагма Д. Стойка Т1	Укрниипроектсталь конструкция
Н.контр.	Лузман		
Нач.отд.	Лебедич		

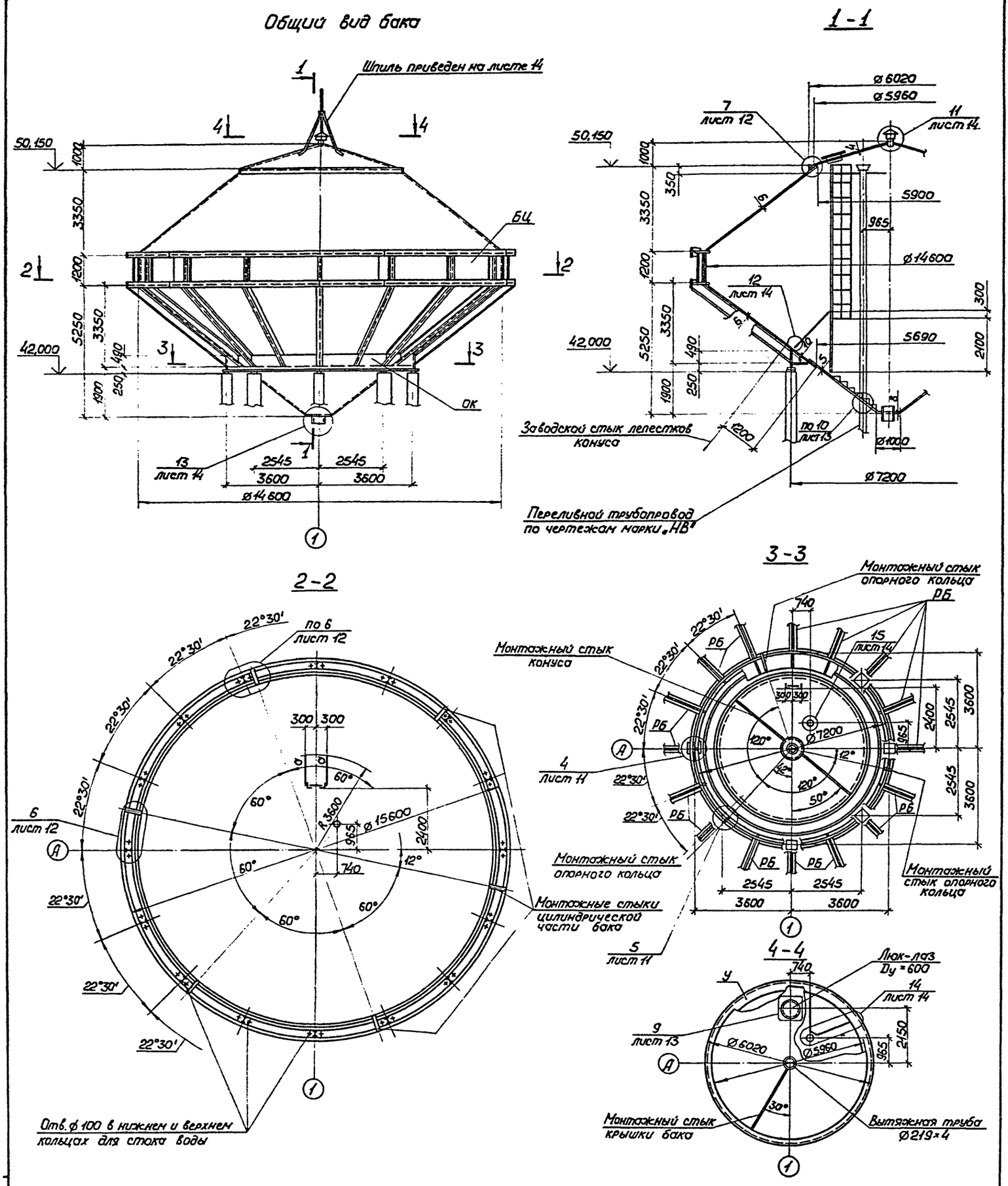

Работать совместно с листом 9

Привязан	Исполнил	Фридман		ТП901-5-49.90	КМ
	Проверил	Попов		Водонапорные башни со стальными баками и стволом из сборных железобетонных элементов	
	Рук.груп	Фридман		Башня высотой 42м с баком вместимостью 800м³	Стадия: Р; Лист: 8; Листов:
	ГИП	Аденский			
	Гл.констр	Прицкер		Общий вид бака	Укрниипроектсталь-конструкция
Инв.№	Н.контр	Лубман			
	Нач.отд	Лебедич			

Схема расположения элементов оболочки бака

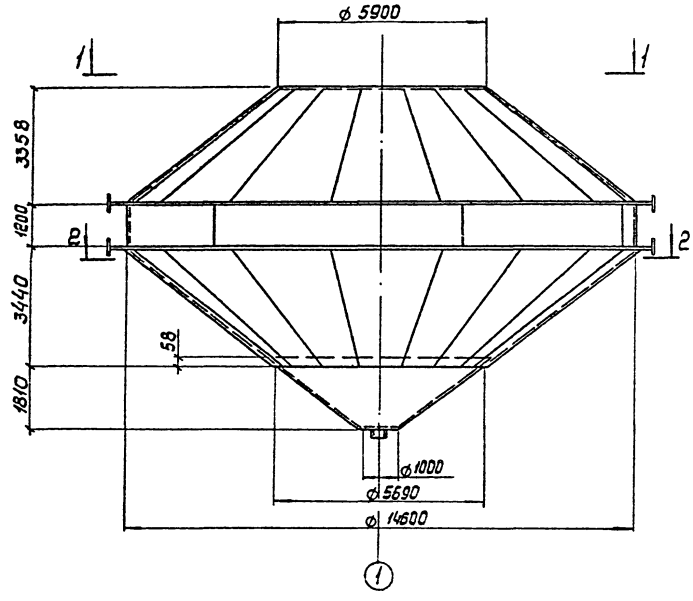

Ведомость элементов

Марка	Сечения			Усилия			Сталь	Примечание
	Эскиз	Поз.	Состав	A кн (тс)	N кн (тс)	M кн.м. (тс м)		
БЦ	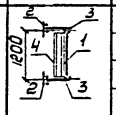	1	– 1200 × 6				С253	
		2	– 300 × 16				—"—	
		3	t 10				—"—	
		4	I 16Б1				—"—	
ОК	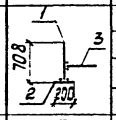	1	– 708 × 16				—"—	
		2	– t 16				—"—	
		3	t 10				—"—	
РБ	I		I 40 Б1				—"—	
У	Г		L 50 × 5				С235	
А	L		L 75 × 6				С245	

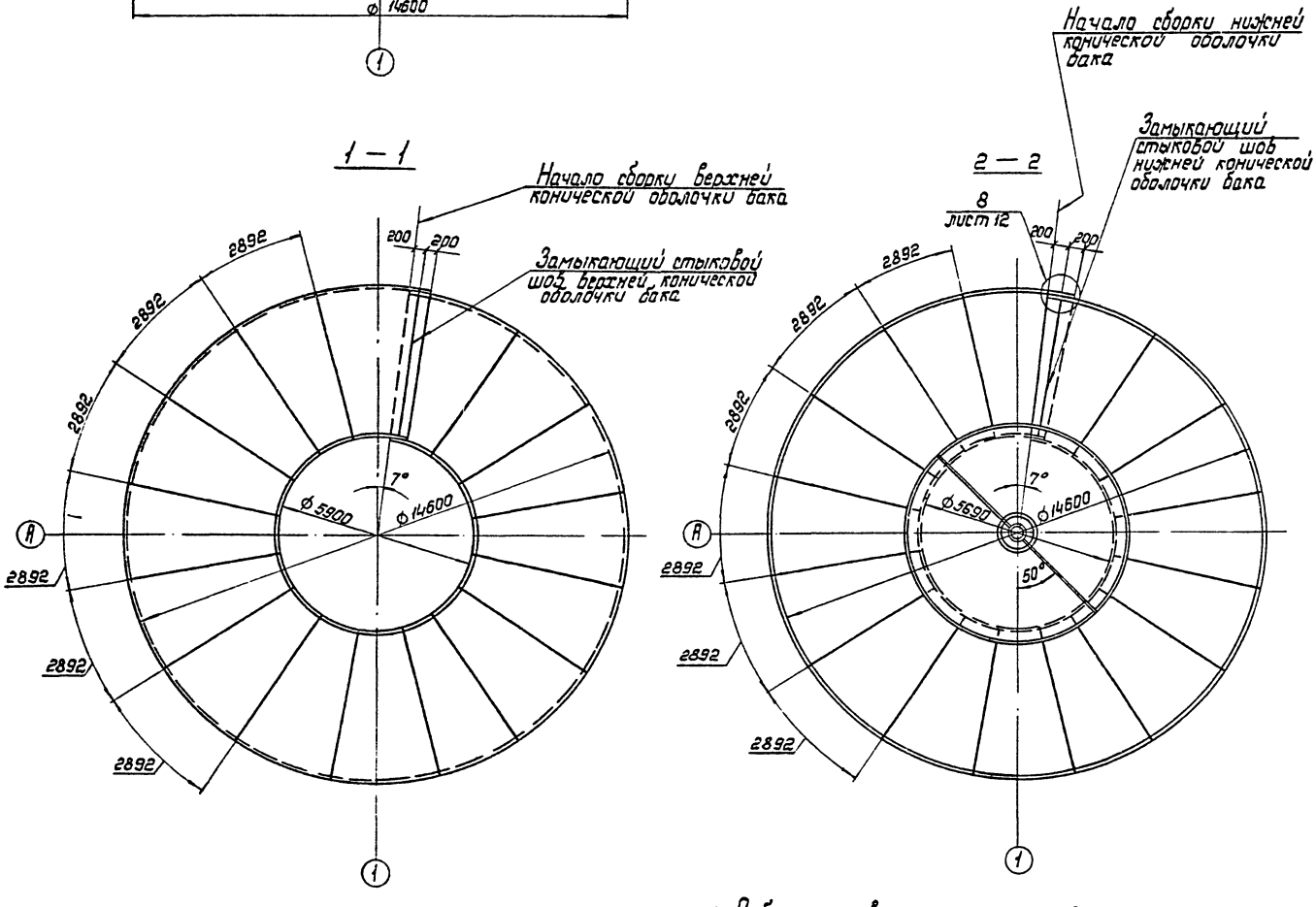

1. Работать совместно с листом 8

Условил	Фридман		ТП 901-5-49.90	КМ
Проверил	Попов		Водонапорные башни по стальным баками и стволами из сборных железобетонных элементов	
Рук. груп.	Фридман		Башня высотой 42 м с баком вместимостью 800 м³	Стадия: Р; Лист: 9; Листов:
ГИП	Вишневский		Схема расположения элементов оболочки бака	Укрниипроектсталь-конструкция
Гл. констр.	Прицкер			
Н. контр.	Субмон			
Нач. отд.	Лебедин			

Привязан:

Инв. №

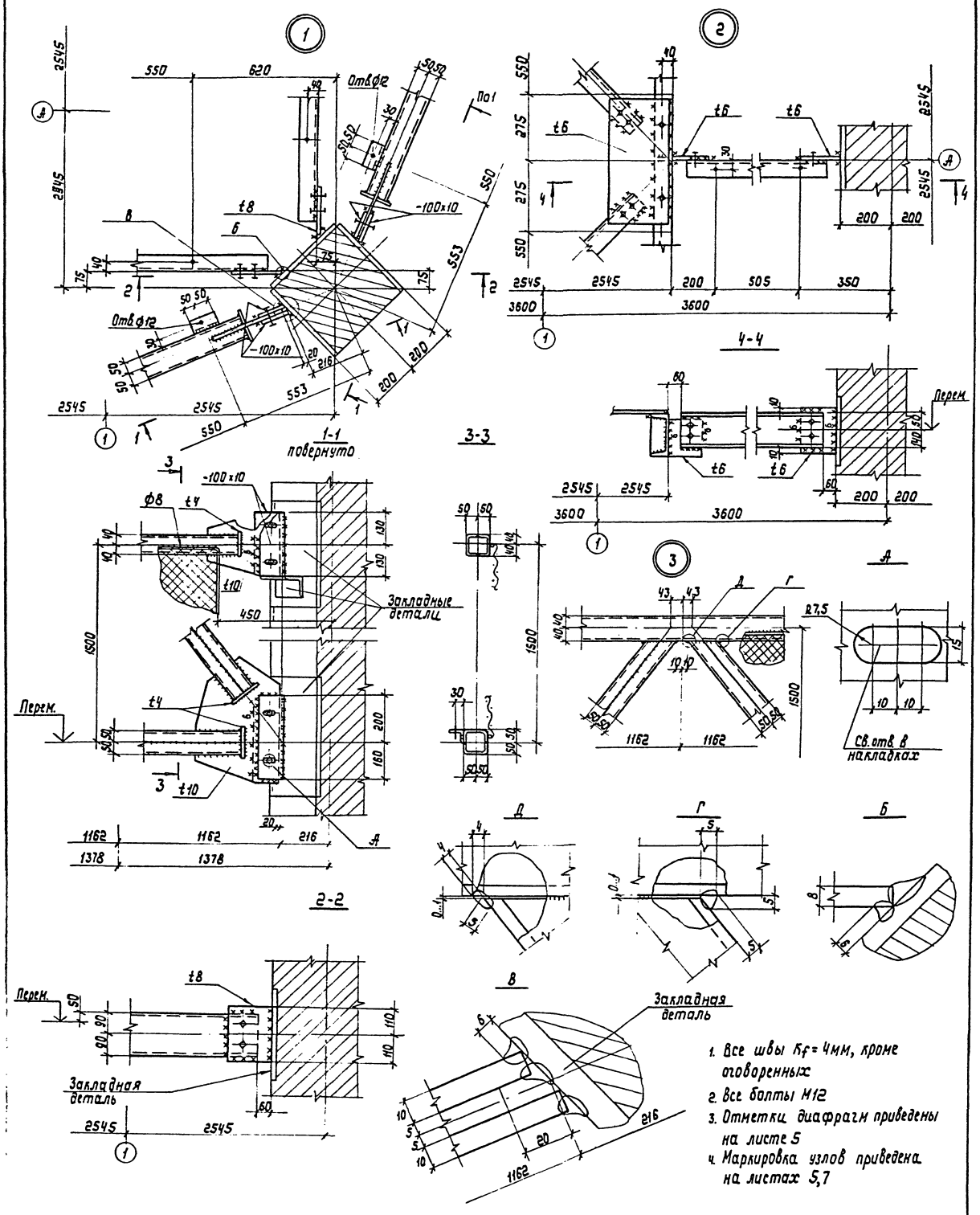

1. Все швы K_f = 4мм, кроме оговоренных
2. Все болты М12
3. Отметки диафрагм приведены на листе 5
4. Маркировка узлов приведена на листах 5,7

			ТП 901-5-49.90	КМ
			Водонапорные башни со стальными баками и стволами из сборных железобетонных элементов	
Привязан	Испортил	Попов	Башня высотой 42м с баком вместимостью 800м³	Стадия: Р; Лист: 10; Листов:
	Проверил	Фридман		
	Рук.груп	Фридман		
	ГИП	Ленский		
	Гл.конст.	Пушкер	Узлы 1...3	Укрниипроектсталь конструкция
	Н.контр.	Лубман		
Инв.№	Нач.отд.	Лебедич		

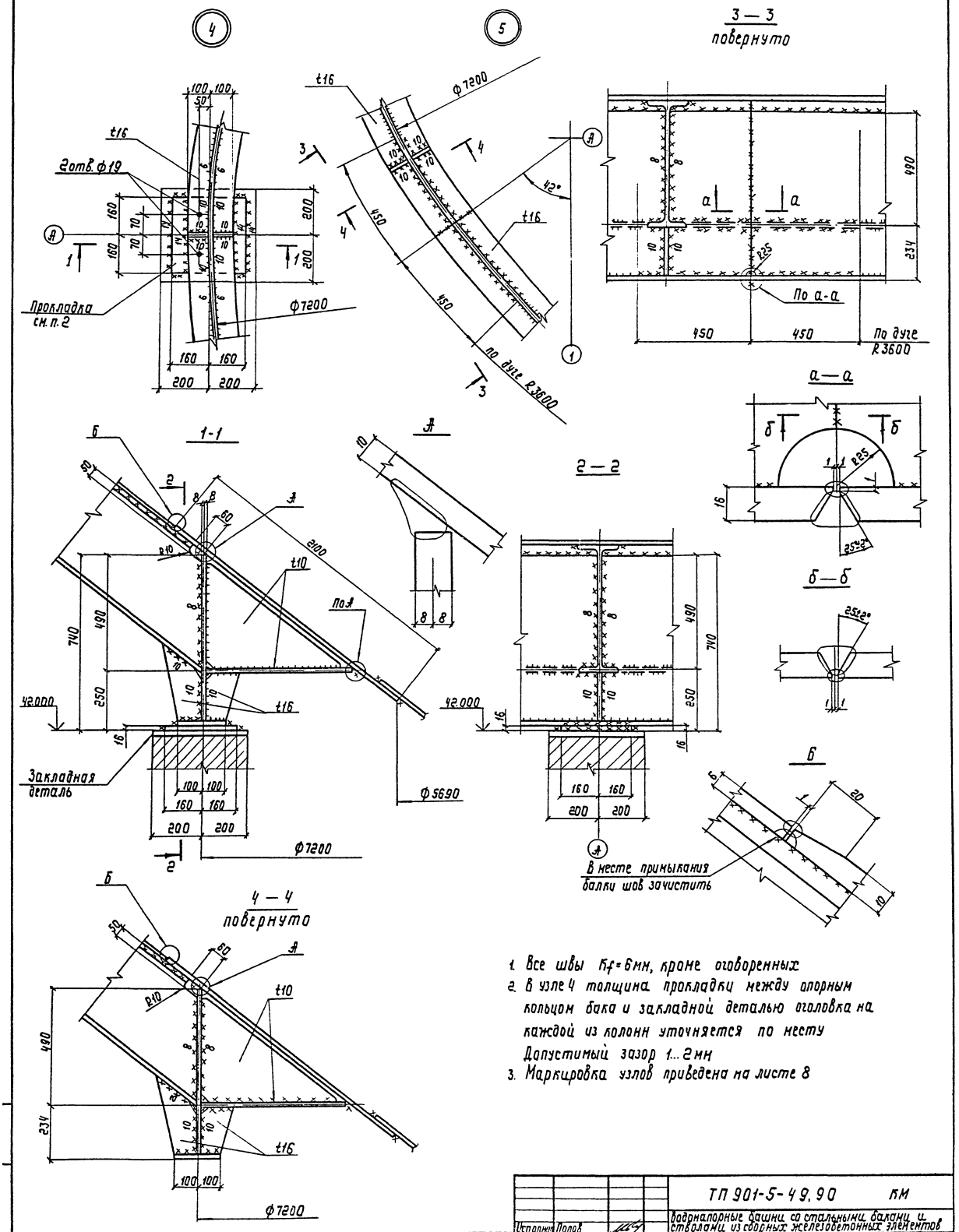

1. Все швы Kf=6мм, кроме оговоренных
2. В узле 4 толщина прокладки между опорным кольцом бака и закладной деталью оголовка на каждой из колонн уточняется по месту
Допустимый зазор 1...2мм
3. Маркировка узлов приведена на листе 8

Исполнил	Попов		ТП 901-5-49.90	КМ
Проверил	Фридман		Водонапорные башни со стальными баками и стволами из сборных железобетонных элементов	
Рук.груп.	Фридман		Башня высотой 42м с баком вместимостью 800м³	Стадия: Р; Лист: 11; Листов:
ГИП	Аденский			
Гл.констр.	Поцкер		Узлы 4, 5	Укрниипроектстальконструкция
Н.контр.	Лусман			
Нач.отд.	Зебедич			

Привязан

Инв №

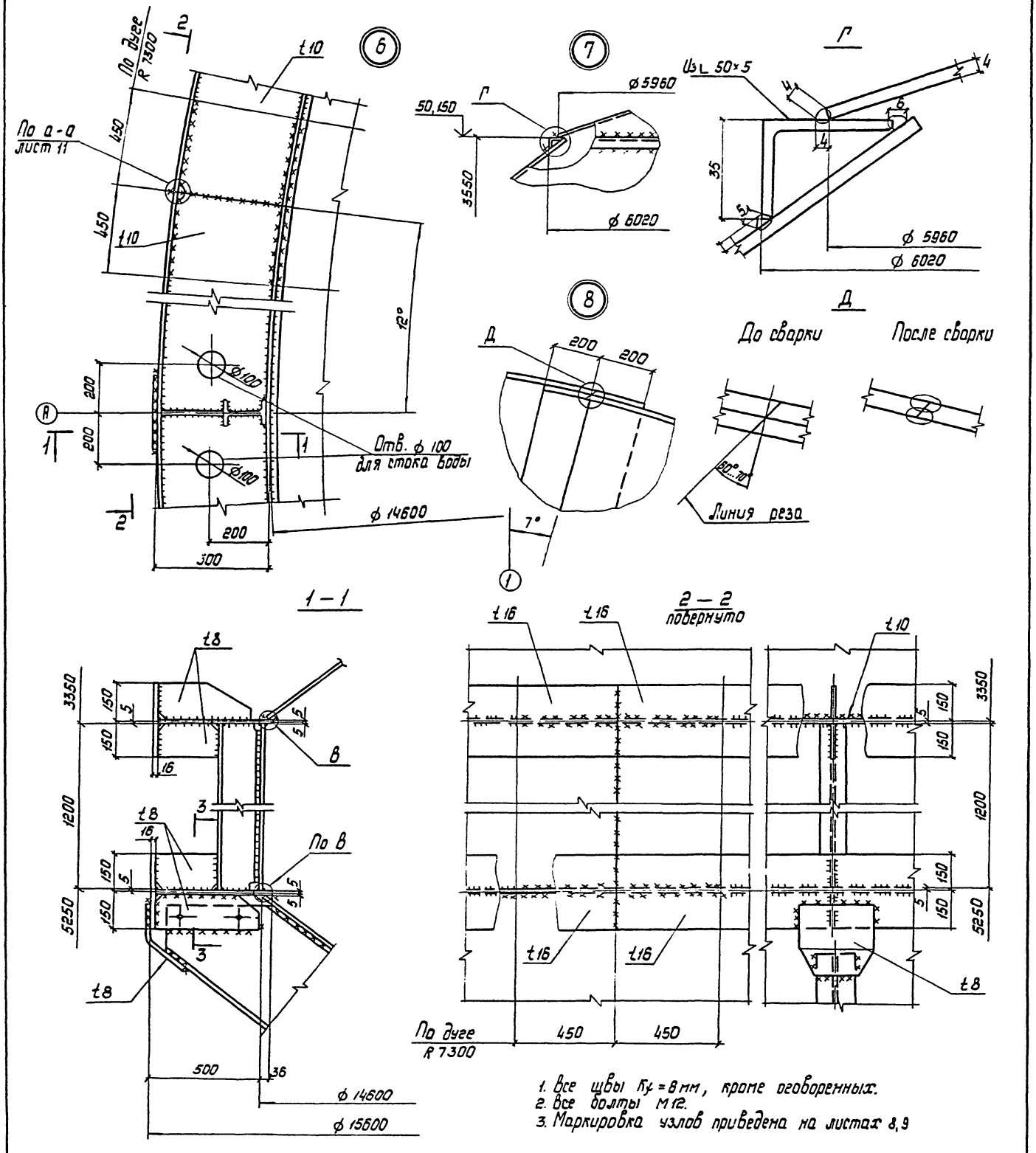

1. Все швы K_f = 8 мм, кроме оговоренных.
2. Все болты М12.
3. Маркировка узлов приведена на листах 8, 9

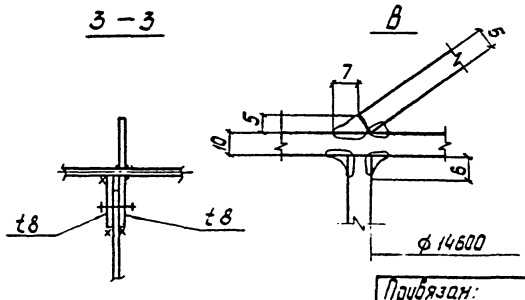

				ТП 901-5-49.90 КМ			
				Водонапорные башни со стальными баками и стволами из сборных железобетонных элементов			
Исполнил	Попов			Башня высотой 42м с баком вместимостью 800 м³	Стадия	Лист	Листов
Проверил	Фридман				Р	12	
Рук. груп.	Фридман						
ГИП	Ровенский						
Гл. констр.	Прицкер			Узлы 6...8	Укрниипроектсталь-конструкция		
Н. контр.	Лубман						
Нач. отд.	Лебедев						

Привязан:

Инв. №

КФ 10385-03 14

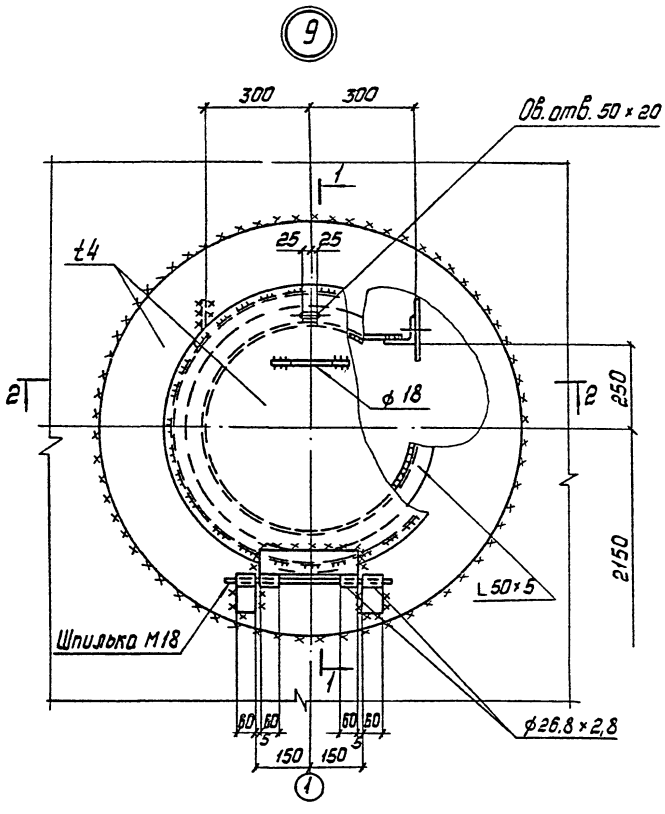

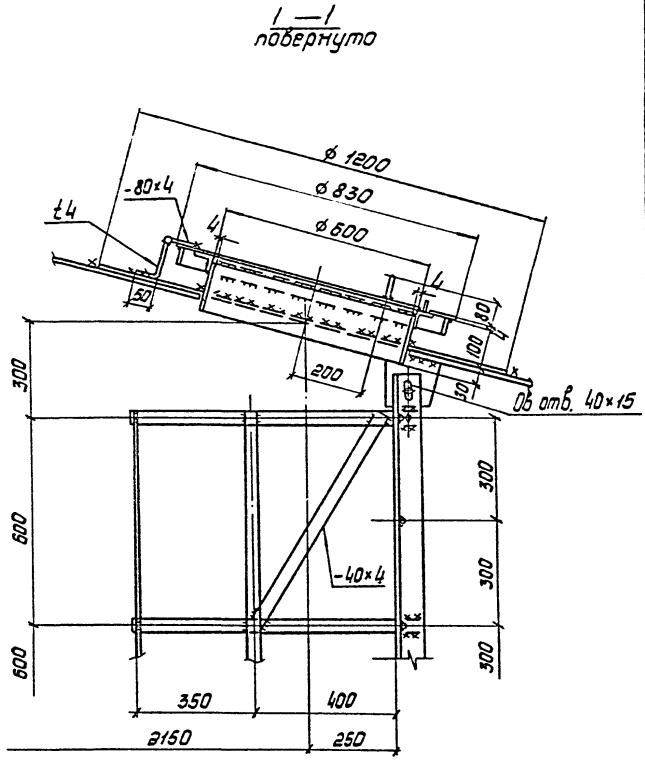

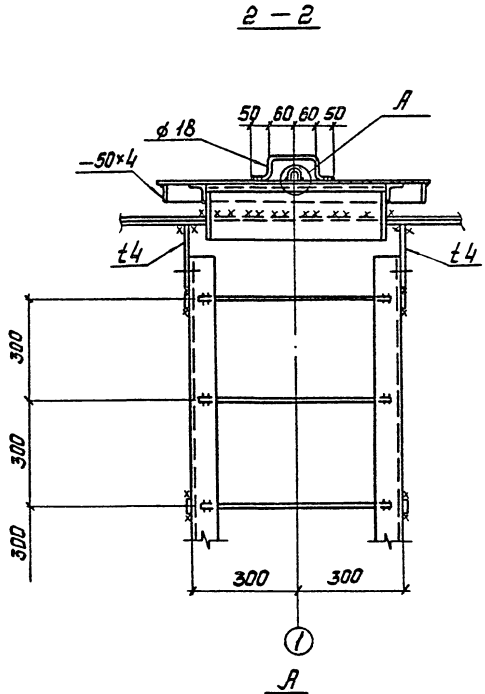

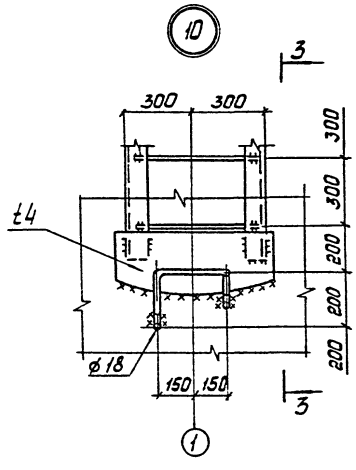

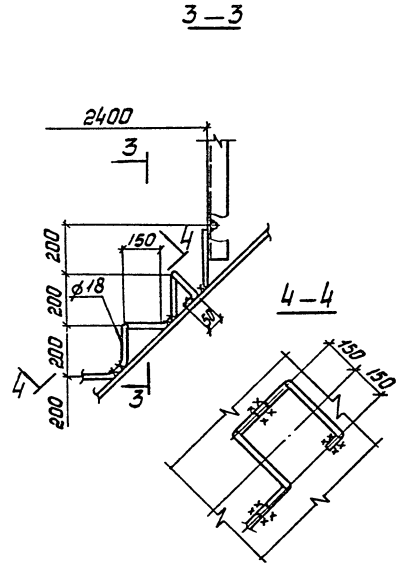

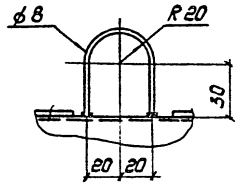

1. Все швы k_f = 4мм.
2. Все болты М12.
3. Маркировка узла приведена на листах 5, 8.

Привязан:			ТП 901-5-49.90		КМ
			Водонапорные башни со стальными баками и стволами из сборных железобетонных элементов		
			Башня высотой 42 м с баком вместимостью 800 м³	Стадия: Р	Лист: 13	Листов:
			Узлы 9, 10	Укрниипроектстальконструкция		
Инв. №	Разраб. Попов	Гл. инж. Лубман				
	Проверил Фридман	Гл. конст. Привезер				
	Рук. гр. Фридман	Нач. отд. Левенич				
	ГИП Аренский					

КФ10385-03 15

Шпиль на крышке бака

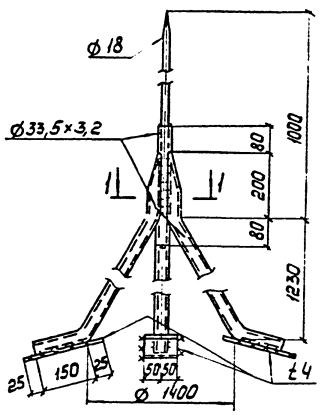

11

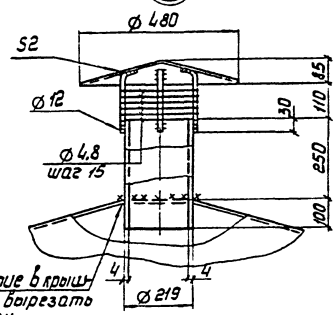

Отверстие в крышке бака вырезать по месту

12

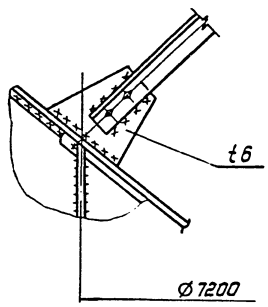

13

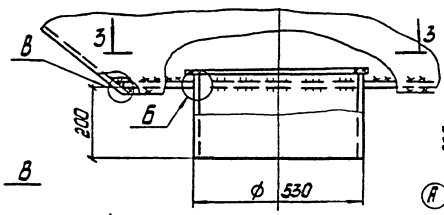

В

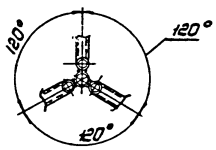

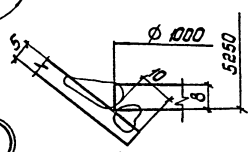

3-3

14

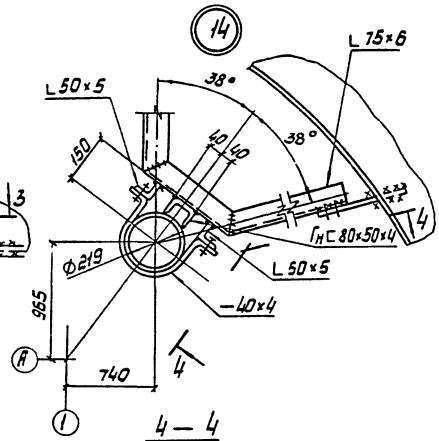

4-4
повернуто

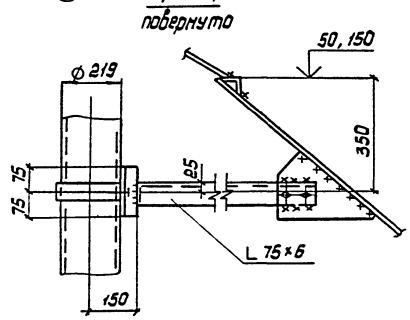

15

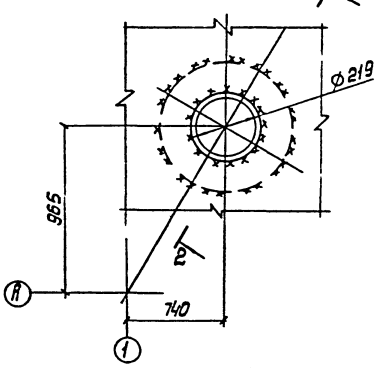

2-2
повернуто

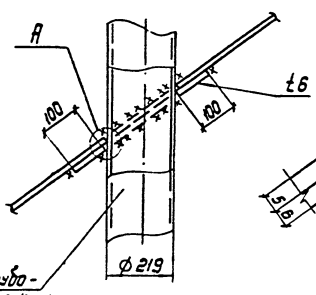

Передивной трубопровод по чертежам марки „НВ"

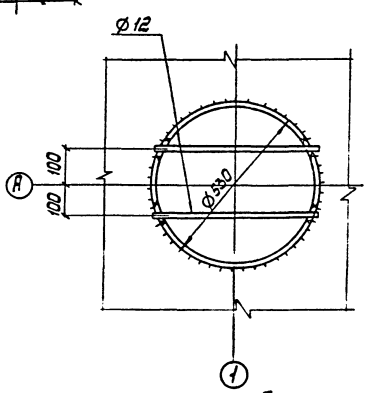

Б

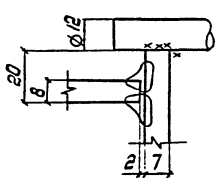

А

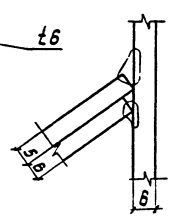

1. Все швы k_f = 4мм, кроме оговоренных.
2. Все болты М12.
3. Маркировка узла приведена на листе 8

				ТП 901-5-49.90		КМ	
				Водонапорные башни со стальными баками и стволами из сборных железобетонных элементов			
Привязан:				башня высотой 42м с баком вместимостью 800м³	Стадия	Лист	Листов
					Р	14	
				Шпиль на крышке бака. Узлы 11..15	Укрниипроектстальконструкция		

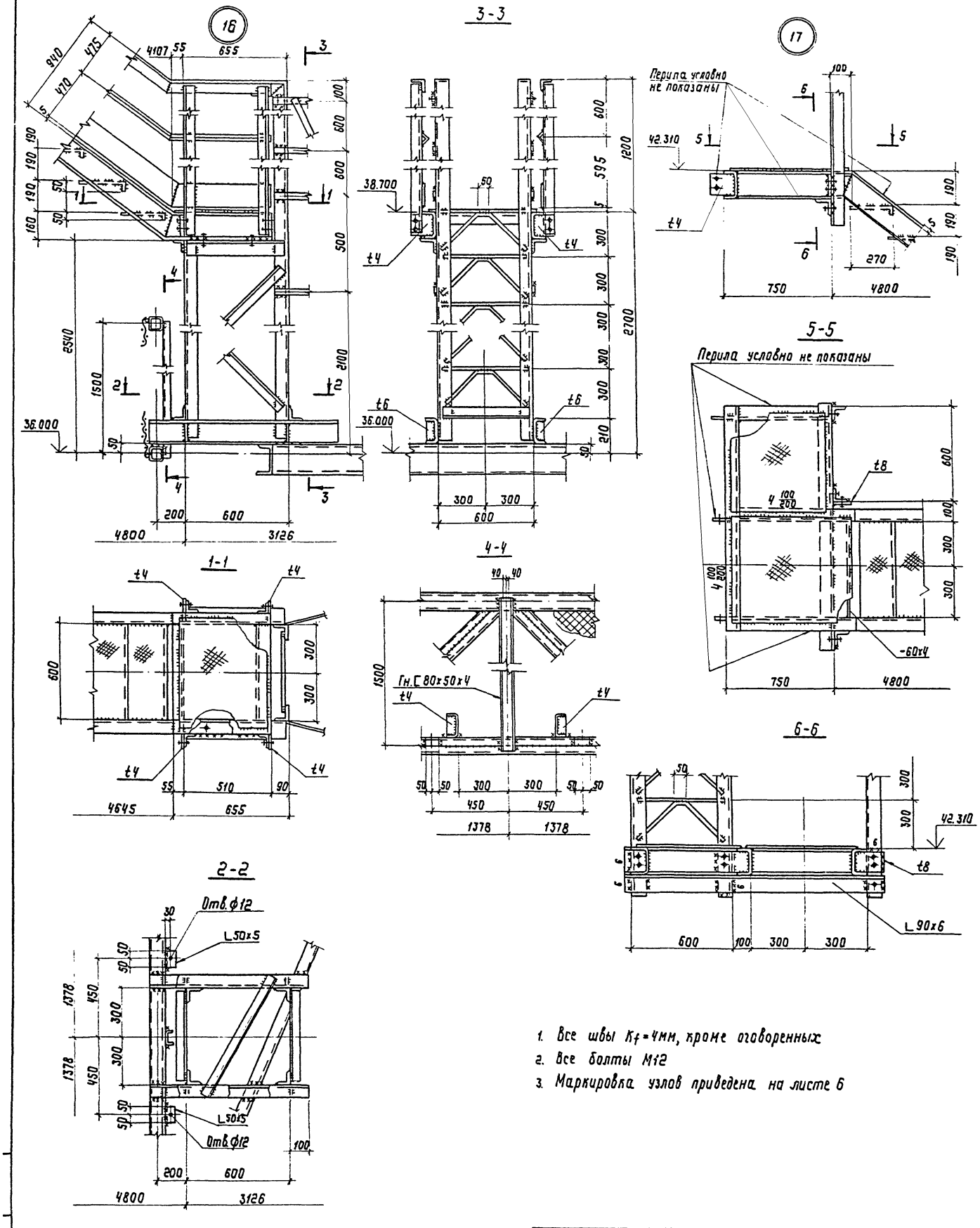

1. Все швы K_f=4мм, кроме оговоренных
2. Все болты М12
3. Маркировка узлов приведена на листе 6

				ТП 901-5-49.90	КМ
	Исполнил	Попов		Водонапорные башни со стальными баками и стволами из сборных железобетонных элементов	
Привязан	Проверил	Фридман		Башня высотой 42м с баком вместимостью 800м³	Стадия: Р; Лист: 15; Листов:
	Рук.груп.	Фридман			
	ГИП	Авенский			
	Гл.констр.	Прицкер		Узлы 16... 17	Укрниипроектсталь конструкция
	Н.контр.	Лубнан			
Инв.№	Нач.отд.	Лебедич			

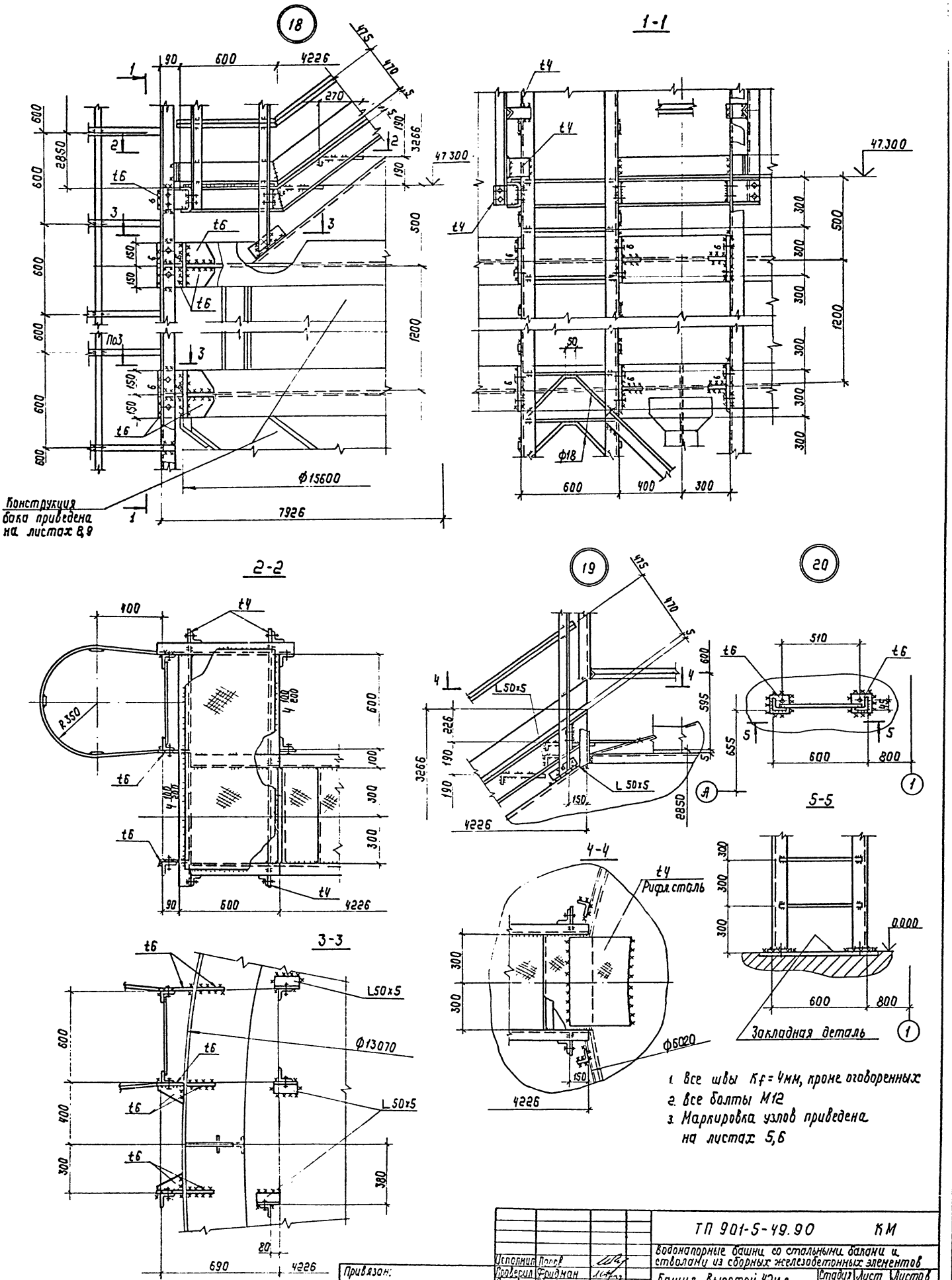

1. Все швы Kf = 4мм, кроме оговоренных
2. Все болты М12
3. Маркировка узлов приведена на листах 5,6

Привязан:	Исполнит	Попов	ТП 901-5-49.90		КМ
	Проверил	Фридман	Водонапорные башни со стальными баками и стволами из сборных железобетонных элементов		
	Рук.груп	Фридман	Башня высотой 42м с баком вместимостью 800м³	Стадия	Лист	Листов
	ГИП	Ждевский		Р	16	
	Гл.констр	Прицкер	Узлы 18...20	Укрниипроектсталь конструкция		
	Н.контр	Лубман				
Инв.№	Нач.отд	Лебедич				

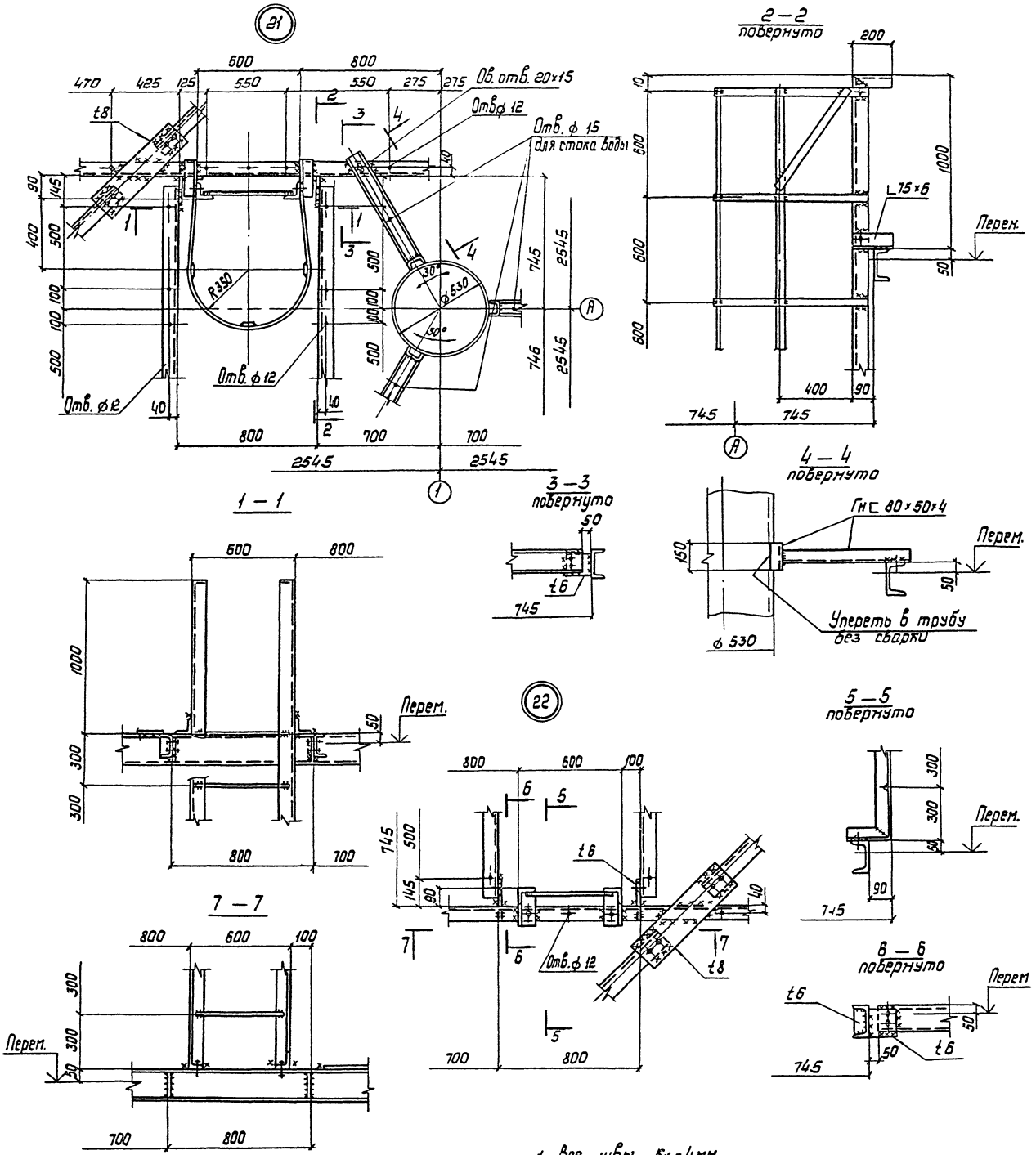

1. Все швы Kf = 4 мм.
2. Все болты М12.
3. Отметки диафрагм приведены на листе 5.
4. Маркировка узлов приведена на листе 5

Исполнил	Попов		ТП 901-5-49.90	КМ
Проверил	Фридман		Водонапорные башни со стальными баками и ствалами из сборных железобетонных элементов	
Рук. груп.	Фридман		Башня высотой 42м с баком вместимостью 800м³	Стадия: Р; Лист: 17; Листов:
ГИП	Ядемский			
Гл. констр.	Прицкер		Узлы 21, 22	Украинпроектсталь-конструкция
Н. контр.	Лубман			
Нач. отд.	Лебедич			

Привязан:

Инв. №

Схема расположения льдоудержателей

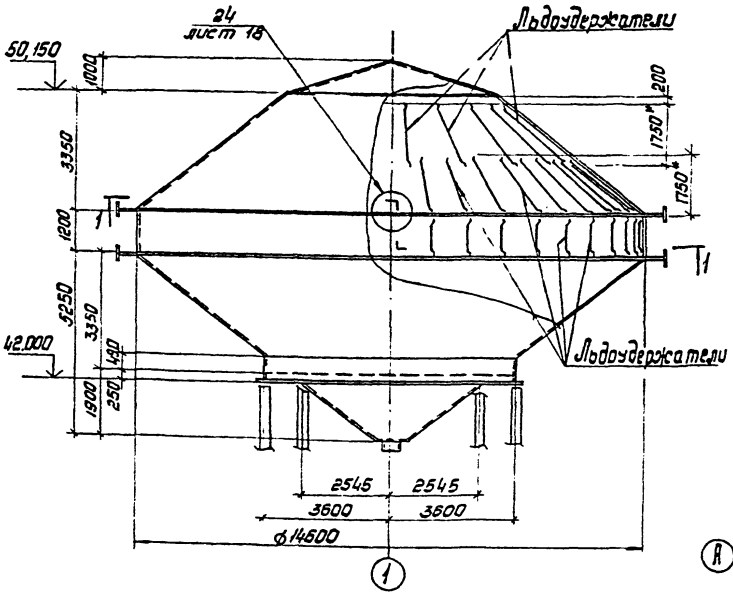

1—1

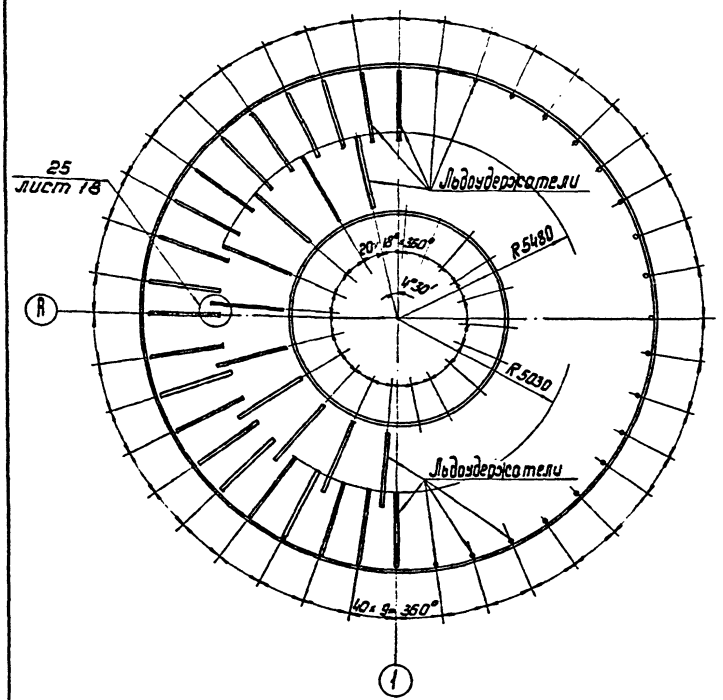

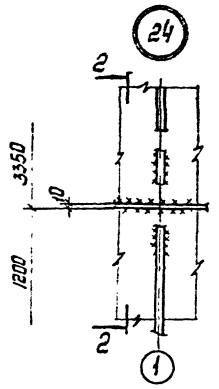

2—2

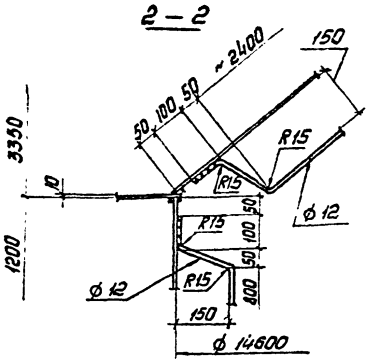

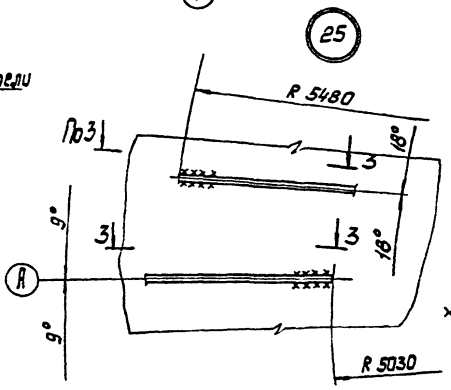

3—3

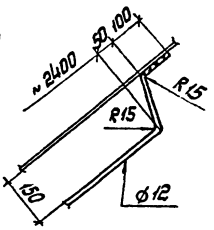

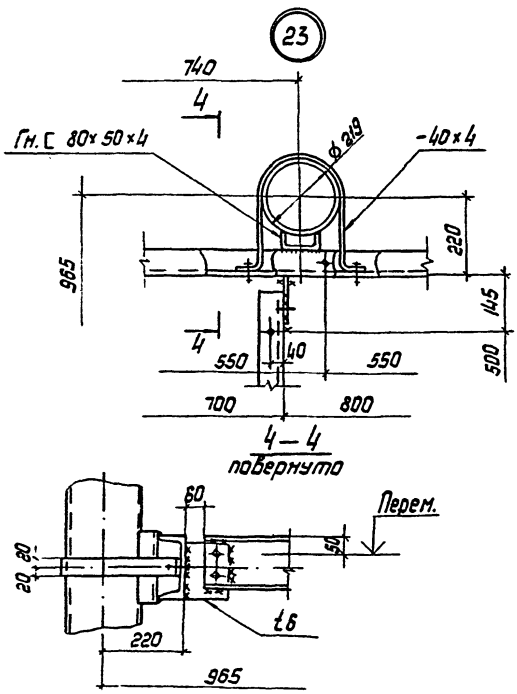

4—4
повернуто

1. Все швы Кf = 4мм.
2. Все болты М12.
3. Конструкция бака приведена на листах 8,9.
4. Маркировка узла 23 приведена на листе 5.

Привязан:		Исполнил	Фридман		ТП 901-5-49.90 КМ
		Проверил	Попов		Безнапорные башни со стальными баками и стволами из сборных железобетонных элементов
		Рук.груп.	Фридман		Башня высотой 42м с баком вместимостью 800м³ — Стадия: Р; Лист: 18; Листов:
		ГИП	Яценкий		
		Гл.констр.	Прицкер		Схема расположения льдоудержателей Узлы 23... 25 — Укрниипроектстальконструкция
Инв. №		Н.контр.	Кувман		
		Нач.отд.	Лебедич		

КФ 10385-03

gost.e-ecolog.ru