ТИПОВОЙ ПРОЕКТ

901-6-85.86

ГРАДИРНЯ ДВУХСЕКЦИОННАЯ С ВЕНТИЛЯТОРАМИ ЗВГ 25 КАПЕЛЬНАЯ С СЕКЦИЯМИ ПЛОЩАДЬЮ 24 м^2 С КАРКАСОМ ИЗ ЖЕЛЕЗОБЕТОННЫХ ЭЛЕМЕНТОВ

АЛЬБОМ IV

СТРОИТЕЛЬНЫЕ ИЗДЕЛИЯ

21134 – 04
ЦЕНА 2-17

gost.e-ecolog.ru

Инв. №

ЦЕНТРАЛЬНЫЙ ИНСТИТУТ ТИПОВОГО ПРОЕКТИРОВАНИЯ
ГОССТРОЯ СССР
Москва, А-445, Смольная ул., 22.
Сдано в печать VI 1956г.
Заказ №7610 Тираж 475 экз.

ТИПОВОЙ ПРОЕКТ

901 - 6 - 85.86

ГРАДИРНЯ ДВУХСЕКЦИОННАЯ С ВЕНТИЛЯТОРАМИ 3 ВГ 25 КАПЕЛЬНАЯ С СЕКЦИЯМИ ПЛОЩАДЬЮ 24 м² С КАРКАСОМ ИЗ ЖЕЛЕЗОБЕТОННЫХ ЭЛЕМЕНТОВ

АЛЬБОМ V

Разработан
проектным институтом
Союзводоканалпроект

Главный инженер института Михайлов А.Н
Главный инженер проекта Стулова Л.Г.

Утвержден Госстроем СССР
Протокол N 37 от 3.12 1984г.
Введен в действие в/о Союзводоканалпроект
Приказ N 216 от 22.08. 1985г.

Альбом IV

Содержание альбома

Формат	Обозначение	Наименование	Стр.	Примечание
А3	ТП 901-6-85.86 КЖИ.ДО	Содержание альбома	2	
А3	.ТТ	Технические требования	3...7	
А3	.1.1.01	Каркас пространственный	8	
А3	.1.1.01.01	Каркас плоский	9	
А4	.1.1.02	Каркас пространственный	10	
А4	.1.1.02.01	Каркас плоский	10	
А3	.1.2	Стеновая панель	11	
А3	.1.2.01	Каркас пространственный	12	
А4	.1.2.01.01	Каркас плоский	13	
А4	.1.9.01	Изделие закладное	13	
А3	.1.2.01.02	Сетка арматурная	14	
А3	.1.3	Колонна	15	
А3	.1.3.01	Каркас пространственный	16	
А4	.1.3.01.01	Каркас плоский	17	
А4	.1.3.01.02	Изделие закладное	17	
А4	.1.4	Ригель	18	
А4	.1.4.ВМС	Ригель ведомость расхода стали	18	
А3	.1.4.СБ	Ригель сборочный чертеж	19...22	
А3	.1.4.01.	Каркас пространственный	23	
А3	.1.4.01.СБ	Каркас пространственный. Сборочный чертеж	24...26	
А3	.1.4.01.01	Каркас плоский	27	
А3	.1.4.01.01.СБ	Каркас плоский. Сборочный чертеж	28, 29	
А3	.1.4.01.02	Каркас плоский	30	
А3	.1.5	Балка	31	
А4	.1.5.01	Каркас пространственный	32	
А4	.1.5.01.01	Каркас плоский	32	
А3	.1.6.01	Щит	33	
А4	.1.6.02	Металлический козырек	34	
А4	.1.6.03	Ограждение	34	
А3	.1.6.04	Опора вентилятора	35	

Формат	Обозначение	Наименование	Стр.	Примечание
А4	ТП 901-6-85.86 КЖИ.1.7.01	Щит	36	
А4	.1.7.02	Щит	36	
А3	.1.7.01.СБ	Щит. Сборочный чертеж	37	
А3	.1.7.01.СБ	Щит. Сборочный чертеж	38	
А4	.1.7.03	Щит	39	
А4	.1.7.04	Щит	39	
А3	.1.7.03.СБ	Щит. Сборочный чертеж	40	
А3	.1.7.04.СБ	Щит. Сборочный чертеж	41	
А3	.1.8.01	Изделие соединительное	42	
А3	.1.8.01.СБ	Изделие соединительное. Сборочный чертеж	43	
А4	.1.8.02	Изделие соединительное	44	
А4	.1.8.03	Изделие соединительное	44	
А3	.1.8.04	Изделие соединительное	45	
А3	.1.10.1	Колонна	46	
А3	.1.10.2	Колонна	47	
А3	.1.11.01	Изделие соединительное	48	
А4	.1.11.06	Каркас пространственный	49	
А4	.1.11.02	Изделие соединительное	49	
А3	.1.11.03	Изделие соединительное	50	
А3	.1.11.04	Изделие соединительное	51	
А3	.1.11.05	Изделие соединительное	52	
А3	.1.11.06.01	Каркас плоский	53	
А4	.1.11.07	Изделие закладное	54	
А4	.1.11.08	Изделие соединительное	54	
А3	.1.11.09	Изделие соединительное	55	

Нач.отд.	Альтшуллер		
Н.контр.	Козловичер		
Гл.спец.	Козловичер		
ГИП.	Гольдина		
Рук.бр.	Станина		
Инженер	Полякова		
Инженер	Юрченко		

ТП 901-6-85.86 - КЖИ.ДО

Содержание альбома

Стадия	Лист	Листов
Р		1

Союзводоканалпроект

Альбом III

1. Общие требования

1.1. В связи с наличием в вентиляторных градирнях агрессивной среды обусловленной их технологическим назначением как теплообменных аппаратов испарительного типа следует обратить особое внимание на строгое соблюдение предусмотренных проектом мероприятий по обеспечению долговечности железобетонных изделий.

2. Требования к бетону и материалам для его приготовления.

2.1. Сборные железобетонные изделия должны соответствовать требованиям гост 13015.0-83 „Конструкции и изделия бетонные и железобетонные сборные. Общие технические требования", а также требованиям настоящего раздела.

Требования к бетонной смеси для железобетонных изделий приведены в таблице 1

Таблица 1

Подвижность (осадка конуса) в см. не более	Жесткость по техническому вискозиметру в сек. не менее	Расход цемента в кг/м³ не более	Расход воды
Перед укладкой бетонной смеси			
1	40 (при укладке бетонной смеси с пригрузом	450	180
2	25		

Примечание. Применение жестких бетонных смесей рекомендуется лишь при условии обеспечения возможности качественного их уплотнения в конструкциях и изделиях.

2.3. Материалы для приготовления бетона должны отвечать требованиям гост 10268-70. Бетон тяжелый. Технические требования к заполнителям и дополнительным требованиям изложенным в п.п. 2.5-2.10

2.4. Для бетона изделий следует применять сульфатостойкий портландцемент по гост 10178-76. Портландцемент, шлакопортландцемент марки не ниже 400, содержащий 8÷10% активных минеральных добавок.

При III и IV степенях агрессивности воздействия воздушной среды на бетон допускается также применение следующих цементов по ГОСТ 10178-76.

При III степени - портландцемент с содержанием C_3A не более 5%.

При IV степени - портландцемент с содержанием C_3A не более 8%,

Пластифицированный и гидрофобный портландцементы.

Применение в цементе инертных минеральных добавок не допускается. Нормальная густота цементного теста должна быть не выше 26%.

2.5. При выборе вида цемента следует учитывать наряду с требованиями, изложенными в п.п. 2.4, агрессивность воды-среды в соответствии с главой СНиП II-28-73* „Защита строительных конструкций от коррозии"

2.6. Заполнители бетона должны быть чистыми, обладать постоянством зернового состава. Не допускается применение не фракционированных и загрязненных заполнителей, а также гравийно-песчаных смесей.

2.7. Мелкий заполнитель (песок кварцевый) должен иметь модуль крупности не ниже 2,5 а количество содержащихся в нем пылевидных, илистых и глинистых частиц, определяемое отмучиванием, допускается не более 1%.

Примечание. При соответствующем технико-экономическом обосновании может быть допущено применение мелкого заполнителя с модулем крупности не ниже 1,7.

Нач. отд.	Альтшуллер		ТП 901-6-85.86	КЖИ-ТТ	
Н. контр.	Козловичер				
Гл. спец.	Козловичер		Технические требования.	Стадия	Лист	Листов
ГИП	Гольдина			Р	1	5
Рук. бр.	Стамина			СОЮЗВОДОКАНАЛПРОЕКТ	
Инжен.	Полякова				
Инжен.	Юрченко				

2.8. Крупный заполнитель (щебень, гравий) в зависимости от наибольшего размера зерен должен состоять из 2-3 фракций и кроме того, отвечать требованиям, приведенным в табл. 2

Таблица 2

Показатели	Требования к крупному заполнителю для бетона
Крупный заполнитель должен быть из невыветривающихся изверженных пород (например: гранит, сиенит, диорит) с временным сопротивлением сжатию образца в водонасыщенном состоянии в кгс/см², не менее.	1200
Прочность (дробимость в цилиндре) щебня	ДР 8
Содержание в щебне зерен слабых пород в % по весу, не более.	5
Содержание игловатых и лещадных зерен щебня в% по весу не более	5
Водопоглощение материала зерен щебня в % по весу не более.	0,5
Объемная масса породы (зерен) в г/см³, не менее.	8.6
Содержание в щебне пылевидных, илистых и глинистых частиц определяемое отмучиванием в % по весу не более.	0,5

2.9. В состав бетона рекомендуется вводить газообразующие, воздухововлекающие или пластифицирующие добавки (кремний органическая жидкость ГКЖ-94, смола нейтрализованная воздухововлекающая, сульфитно-спиртовая барда и т.п. по ГОСТ 24211-80* „Добавки для бетонов, классификация" для повышения его морозостойкости и удобоукладываемости бетонной смеси.

2.10. Применение химических добавок в качестве ускорителей твердения бетона в виде солей - электролитов не допускается

2.11. Вода для приготовления бетонной смеси для промывки заполнителей, а также для поливки твердеющего бетона должно отвечать требованиям ГОСТ 23732-79

2.12. Сталь для арматуры сборных железобетонных изделий принята по СНиП II 21-75.

Арматурная сталь принята по ГОСТ 5781-82. Марки стали для арматуры кл. AI - вст3. сп2

кл. AII - Вст. 5. сп2

кл. AIII - 35 гс

3. Требования, предъявляемые к технологии приготовления бетонной смеси и изготовлению панелей.

3.1. В целях обеспечения высокой плотности бетона сборные изделия должны формоваться на виброплощадках. При недостаточном виброуплотнении рекомендуется применять гравитационный или пневматический пригруз при давлении не менее 4Па (40 гс/м²)

3.2. Для изготовления сборных изделий следует применять металлические жесткие формы.

3.3. Отформованные изделия должны твердеть в естественных условиях при положительной температуре с постоянным обильным увлажнением или пропариваться.

3.4. Режим пропаривания сборных железобетонных изделий должен приниматься следующий.

3.4.1. Отформованные изделия до тепловлажностной обработки следует выдерживать не менее 5 часов в отапливаемом помещении при положительной температуре воздуха (не ниже +5°с) при введении в состав бетона газообразующих, воздухововлекающих или пластифицирующих добавок, а также при применении пластифицированных и гидрофобных цементов время предварительного выдерживания должна быть не менее 8 часов.

3.4.2. Температуру в пропарочной камере следует повышать плавно до +50°С с увеличением не более чем на 10°С в час для изделий изготавливаемых из малоподвижной (с осадкой конуса до 2 см) бетонной смеси, и не более чем на 15°С в час из умеренной жесткой (с осадкой конуса менее 1 см.) бетонной смеси.

3.4.3. При температуре +50°С изделия надлежит выдерживать 2-3 часа, затем плавно повышать температуру в пропарочной камере (10° - 15°С в час.) до температуры изотермического нагрева до +70°С.

3.4.4. Пропаривание следует производить в безнапорных камерах в среде насыщенного влагой воздуха при относительной влажности 100%; сухой пар с давлением более 0,5 атм. должен пропускаться через воду при высоте слоя воды не менее 20 см;

3.4.5. Скорость снижения температуры после окончания изотермического прогрева до температуры, при которой производится разгрузка камеры, не должна превышать 10÷12°С в час; разгрузку камеры следует производить при перепаде температур воздуха в камере и в цехе не более 20°С; после выгрузке изделий из камеры их складывают и выдерживают не менее 10 суток, летом в естественных условиях, а зимой в помещении.

3.5. Распалубка элементов сборных изделий должна производиться только после их тепловлажностной обработки, а при твердении в естественных условиях не ранее достижения бетоном 70% проектной марки по прочности на сжатие.

3.6. Изделия, опускаемые заводам-изготовителем, должны иметь 100% проектной прочности на сжатие.

3.7. Прочность бетона изделий, подвергающихся пропариванию, следует контролировать испытанием пропаренных совместно с изделиями контрольных бетонных кубов (не менее 9 шт.) Первое испытание контрольных кубов в количестве 3 шт., следует производить через 3-4 часа после окончания цикла тепловлажностной обработки, последнее испытание - после 28-суточного хранения их совместно с изделиями.

3.8. Контроль качества бетона, а также сборных изделий должен быть систематическим и осуществляться в соответствии с требованиями.

ГОСТ 12730.0-78 Бетоны. Общие требования к методам определения плотности, влажности, водопоглощения, пористости и водонепроницаемости.

ГОСТ 12730.1-78. Бетоны. Метод определения плотности.

ГОСТ 12730.2-78. Бетоны. Метод определения влажности.

ГОСТ 12730.3-78. Бетоны. Метод определения водопоглощения.

ГОСТ 12730.4-78. Бетоны. Метод определения показателей пористости.

ГОСТ 12730.5-78. Бетоны. Метод определения водонепроницаемости.

ГОСТ 18050-76. Бетоны. Методы определения морозостойкости.

ГОСТ 10180-78. Бетоны. Методы определения прочности на сжатие и растяжении

ГОСТ 8829-77 „Конструкции и изделия железобетонные сборные. Методы испытаний и оценки прочности, жесткости и трещиностойкости" ГОСТ 10922-75. Арматурные изделия и закладные детали сварные для железобетонных конструкций. Технические требования и методы испытаний" и „Указаниями по возведению монолитных железобетонных промышленных труб и башенных градирен (СН 374-61).

3.9. При приемке готовых изделий целесообразно пользоваться приборами, позволяющими проверять качества железобетона без разрушения (электронно-акустические и гаммадефектоскопия)

Однородность уплотнения бетона допускается проверять по показателям его прочности в наружных слоях конструкций, например, при помощи шариковых, дисковых и других приборов.

3.10. Допускаемые отклонения от проектной толщины защитного слоя бетона для рабочей арматуры не должны превышать ±3 мм.

3.11. Контроль производства и проверка качество готовых изделий, правила приемки, маркировки и паспортизации, хранения и транспортирования должны осуществляться в соответствии с ГОСТ 13015.1-81. ГОСТ 13015.2.81. ГОСТ 13015.3-81.

3.12. Складирование железобетонных элементов производится в штабелях. Высота штабеля назначается из условия обеспечения требований по технике безопасности согласно СНиП III-4-80. „Техника безопасности в строительстве". Прокладки и подкладки должны устанавливаться по вертикали в местах расположения строповочных устройств.

3.13. Погрузку и транспортирование железобетонных изделий следует производить в соответствии с рекомендациями руководство по перевозке унифицированных сборных железобетонных деталей и конструкций промышленного строительства автомобильным транспортом (стройиздат 1973) и техническими условиями на погрузку и крепления грузов", утвержденными МПС в 1969г.

3.14. Приемка и испытание железобетонных элементов должны производиться в соответствии с ГОСТ 18979-73. При приемке следует обращать особое внимание на правильность маркировки.

4. Требования к арматурным и закладным изделиям.

4.1. Плоские арматурные сетки и каркасы следует изготовлять при помощи контактной точечной сварки.

Сварку следует производить во всех точках пересечения стержней.

4.2. Сварку следует выполнять в соответствии с ГОСТ 14098-68. „Соединения сварные арматуры железобетонных изделий и конструкций. Контактная и ванная сварки.

Основные типы и конструктивные элементы" и „Инструкцией по сварке соединений арматуры и закладных деталей железобетонных конструкций СН 393-73.

4.3. Размеры сеток и каркасов даны по осям и торцам стержней.

4.4. Для точного соблюдения всех размеров изготовления сеток и каркасов следует производить в кондукторах.

4.5. Закладные изделия следует изготовлять в соответствии с ГОСТ 10922-75. „Арматурные изделия и закладные детали сварные для железобетонных конструкций. Технические требования и методы испытаний" и СН 393-78.

4.6. Сварку тавровых соединений круглых стержней с листовым прокатом в закладных изделиях следует выполнять под флюсом.

4.7 Защиту вокладных изделий от коррозии следует выполнять металлизацией цинком при толщине покрытия 200 мкм.

4.8. Плоские каркасы собирать в пространственные следует контактной сваркой с помощью сварочных клещей.

1-1

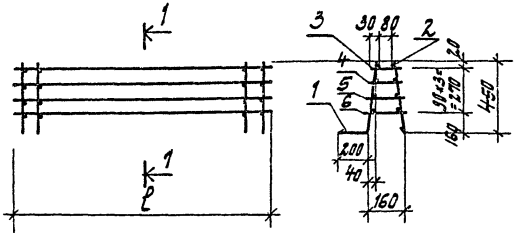

Обозначение	ℓ	Масса ед, кг
- КЖИ. 1.1.01	4000	32.0
-01	3250	26.1
-02	3500	28,3

Формат	Зона	Поз.	Обозначение	Наименование	Кол. на испалн. -КЖИ. 1.1.01-			Примечание
					-	-01	-02	
				Документация				
А3			ТП 901-6-85.86-КЖИ. ТТ	Технические требования				
				Сборочные единицы				
А3		1	ТП. 901-6-85.86-КЖИ.1.1.01.01	Каркас плоский	1			
			-01			1		
			-02				1	
		2	-03		1			
			-04			1		
			-05				1	
				Детали				
				Стержень ГОСТ 5781-82				
Б4		3	ТП. 901-6-85.86-КЖИ. 1.1.01. 1	ф 6 AIII. ℓ = 140	40	33	35	0,03 кг
Б4		4	.2	ф 6 AIII. ℓ = 160	40	33	35	0,03 кг
Б4		5	.3	ф 6 AIII. ℓ = 180	40	33	35	0,03 кг
Б4		6	.4	ф 6 AIII. ℓ = 200	40	33	35	0,03 кг

Привязан

Инв. №

Нач. отд.	Альтшуллер	
Н. контр.	Козлобучер	
Гл. спец.	Козлобучер	
ГИП	Гольдина	
Рук. гр.	Стенина	
Инженер	Малякова	
Инженер	Корнилова	

ТП. 901-6-85.86 - КЖИ. 1.1.01

Каркас пространственный

Стадия	Масса	Масштаб
Р	ст. табл.	-
Лист	Листов	

Союзводоканалпроект

Рис. 1 (развертка)

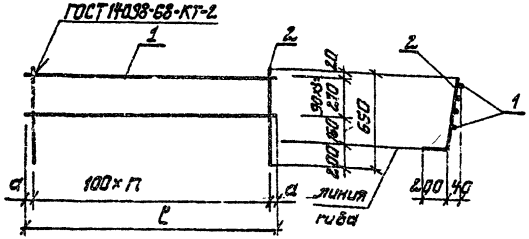

Рис. 2

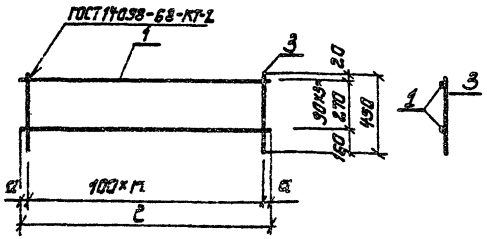

Формат	Зона	Поз.	Обозначение	Наименование	Кол. на исполн. -КЖИ.1.1.01.01-						Примечание
					—	-01	-02	-03	-04	-05	
				Документация							
А3			ТП.901-6-8586-КЖИ.ТТ	Технические требования	X	X	X	X	X	X	
				Детали							
				Стержень, ГОСТ 5781-82							
Б4		1	ТП.901-6-8586-КЖИ.1.1.01.01.1	Ф6АIII, l=4000	4			4			0,9кг
			.2	Ф6АIII, l=3250		4			4		0,7кг
			.3	Ф6АIII, l=3500			4			4	0,8кг
Б4		2	.4	Ф10АIII, l=650	40	33	35				0,4кг
Б4		3	ТП.901-6-8586-КЖИ.1.1.01.01.5	Ф6АIII, l=450				40	33	35	0,1кг

Обозначение	Рис.	Размеры в мм. l	Размеры в мм. a	шаг стержней n	Масса ед, кг
-КЖИ.1.1.01.01		4000	50	39	19,6
-01	1	3250	25	32	16,0
-02		3500	50	34	17,2
-03		4000	50	39	7,6
-04	2	3250	25	32	6,1
-05		3500	50	34	6,7

Привязан

Инв. №

Нач. отд.	Альтшиллер	
Н. контр.	Козловичев	
Гл. спец.	Козловичев	
ГИП	Голбдина	
Рук. бр.	Станина	
Инженер	Полякова	
Инженер	Корнилова	

ТП.901-6-8586-КЖИ.1.1.01.01

Каркас плоский

Стадия	Масса	Масштаб
Р	ст. табл.	—

Лист | Листов

Союзводоканалпроект

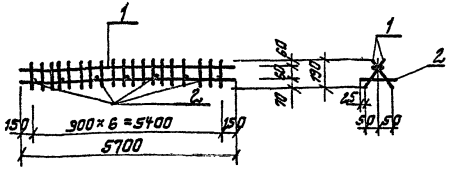

Формат	Зона	Поз.	Обозначение	Наименование	Кол.	Примечание
				Документация		
А3			ТП.901-6-85.86 -КЖСИ.ТТ	Технические требования		
				Сборочные единицы		
Б4		1	ТП.901-6-85.86-КЖСИ.1.1.02.01	Каркас плоский	2	
				Детали		
Б4		2	-КЖСИ.1.1.02.01 .1	Стержень ГОСТ 5781-82		
				ф 6 AI, ℓ = 150	7	0,03 кг

Привязан

Инв. N подл.

Нач. отд.	Алтынцев		
Н. контр.	Козловичер		
Гл. спец.	Козловичер		
ГИП	Голованд		
Рук. гр.	Станина		
Инженер	Полякова		
Инженер	Карнилова		

ТП.901-6-85.86 -КЖСИ.1.1.02

Каркас пространственный

Стадия	Масса	Масштаб
Р	11,0 кг	—
Лист	Листов 1	

Союзводоканалпроект

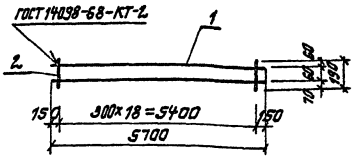

Формат	Зона	Поз.	Обозначение	Наименование	Кол.	Примечание
				Документация		
А3			ТП.901-6-85.86 -КЖСИ.ТТ	Технические требования		
				Детали		
				Стержень ГОСТ 5781-82		
Б4		1	ТП.901-6-85.86-КЖСИ.1.1.02.01. 1	ф 8 AI, ℓ = 5700	2	2,3 кг
Б4		2	.2	ф 6 AI, ℓ = 190	19	0,04 кг

Привязан

Инв. N подл.

Нач. отд.	Алтынцев		
Н. контр.	Козловичер		
Гл. спец.	Козловичер		
ГИП	Голованд		
Нач. гр.	Станина		
Инженер	Полякова		
Инженер	Карнилова		

ТП.901-6-85.86 -КЖСИ.1.1.02.01

Каркас плоский

Стадия	Масса	Масштаб
Р	5,4 кг	—
Лист	Листов 1	

Союзводоканалпроект

Альбом IV

Рис.1

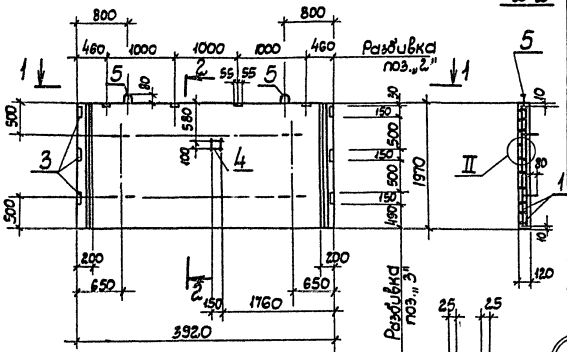

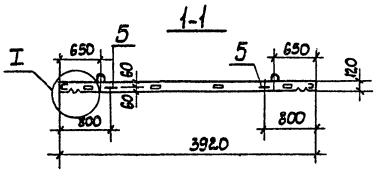

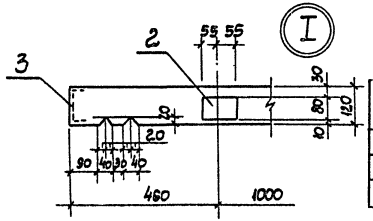

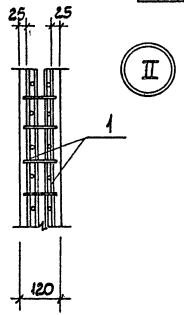

Формат	Зона	Поз.	Обозначение	Наименование	Кол. на исполн. -КЖИ 1.2-01 —	01	02	Примечание
				Документация				
А3			ТП 901-6-85.86-КЖИ.ТТ	Технические требования	X	X	X	
				Сборочные единицы				
А3		1	ТП 901-6-85.86-КЖИ.1.2.01	Каркас пространственный	1	1		
			-01				1	
				Стандартные изделия				
		2	серия 1.400-15 вып.1	Изделие закладное МН105-4	4	4	4	
		3	1.400-15 вып.1	МН 566	6	6	6	
		4	1.400-15 вып.1	МН 106-6	-	1	-	
		5	серия 1.400-9. вып.1	Петля УП1-7	2	2	2	
				Материалы				
				Бетон М ☐ Мрз ☐ В ☐	0.94	0.94	0.93	м³

Ведомость расхода стали на элемент, кг

Марка элемента	Изделия арматурные						Изделия закладные				Общий расход
	Арматура класса						Прокат марки				
	AI	AIII		AI		AIII	Вст 3 кп2				
	ГОСТ 5781-82						ГОСТ 103-76		ГОСТ 8240-72		
	ф6	ф8	ф10	ф12	ф14	ф8	δ=6	δ=8	сN12		
-КЖИ.1.2	2.8	60.0	70.8	3.2	2.8	4.4	2.0	1.6	9.6		157.2
-01	2.8	60.0	70.8	3.2	2.8	4.5	2.7	2.0	9.6		158.4
-02	2.8	60.0	63.6	3.2	2.8	4.4	2.0	1.6	9.6		150.0

Позицию „4" привязать к позиции „1" вязальной проволокой.

Привязан

Инв. N подл.

Обозначение	Рис	l	Масса ед. кг
-КЖИ.1.2	1	3920	2350
-01		3920	2350
-02		3500	2075

Нач. отд.	Альтшуллер	
Н. контр.	Козловичер	
Гл. спец.	Козловичер	
ГИП	Гольдина	
Рук. бр.	Станина	
Инжен.	Полякова	
Инжен.	Юрченко	

ТП 901-6-85.86 -КЖИ.1.2

Стеновая панель

Стадия	Масса	Масштаб
Р	см.	1:50
	табл.	1:10
Лист	Листов 1	

Союзводоканалпроект

Рис. 1

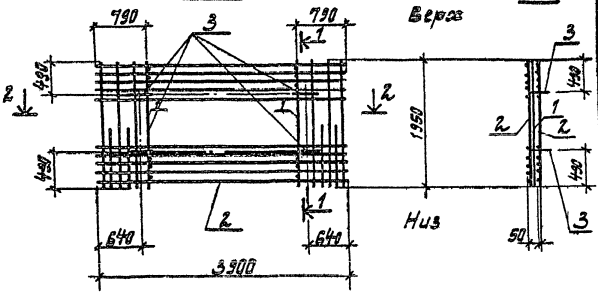

2-2

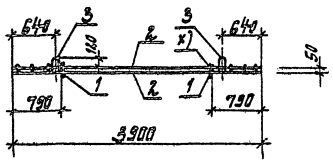

Позиция	Зона	Поз.	Обозначение	Наименование	Кол. на исполн. -КЖИ.1.2.01-			Примечание
					-	-01	-02	
				Документация				
Л3			ТП.901-6-85.86 -КЖИ.ТТ	Технические требования	X	X	X	
				Сборочные единицы				
Л3		1	ТП.901-6-8586-КЖИ.1.2.01.01	Каркас плоский	2	2		
			-01				2	
Л3		2	-КЖИ.1.2.01.02	Сетка арматурная	2	2		
			-01				2	
				Детали				
				Стержень, ГОСТ 5781-82				
Б4		3*	ТП901-6-8586-КЖИ.1.2.01.01.1	ф12 ЯI, ℓ=900	4	4	4	0,8

Поз. „3"

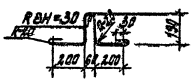

x) Сварка при помощи сварочных клещей.

* Позицию „3" см. на данном листе.

Обозначение	Рис.	ℓ	Масса, ед, кг.
-КЖИ.1.2.01	1	3900	139.6
-01		3900	139.6
-02		3480	132,4

Привязан

Инв. № подл.

Нач. отд.	Альтшуллер		
Н. контр.	Козловичер		
Гл. спец.	Козловичер		
ГИП	Гольдина		
Рук. бр.	Станина		
Инженер	Полякова		
Инженер	Юрченко		

ТП 901-6-85.86 -КЖИ.1.2.01

Каркас пространственный

Стадия	Масса	Масштаб
Р	ст. табл.	1:50

Лист | Листов 1

Союзводоканалпроект

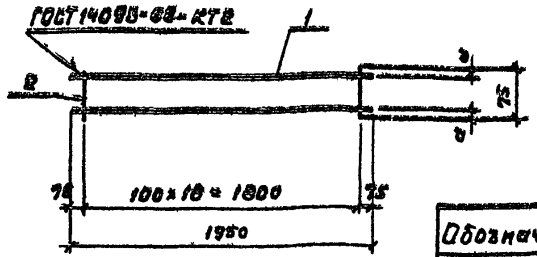

Обозначение	а
-КЖИ.1.2.01.01.	20
-01	25

Формат	Зона	Поз.	Обозначение	Наименование	Кол.	Примечание
				Документация		
А3		—	ТП 901-6-85.86 -КЖИ.ТТ	Технические требования		
				Детали		
				Стержень; ГОСТ 5781-82		
Б4		1	ТП 901-6-85.86 -КЖИ.1.2.01.01-1	ф6 А I ℓ=1950	2	0,5 кг
Б4		2	2	ф6 А I ℓ=75	19	0.02 кг

Привязан

Инв. № подл.

ТП 901-6-85.86 -КЖИ.1.2.01.01

Нач.отд	Альтшуллер		
Н.контр	Козловичер		
Гл. спец.	Козловичер		
ГИП	Гольдина		
Рук. бр.	Станина		
Инжен.	Полякова		
Инжен.	Юрченко		

Каркас плоский

Стадия	Масса	Масштаб
Р	1.4кг	—
Лист	Листов 1	

СОЮЗВОДОКАНАЛПРОЕКТ

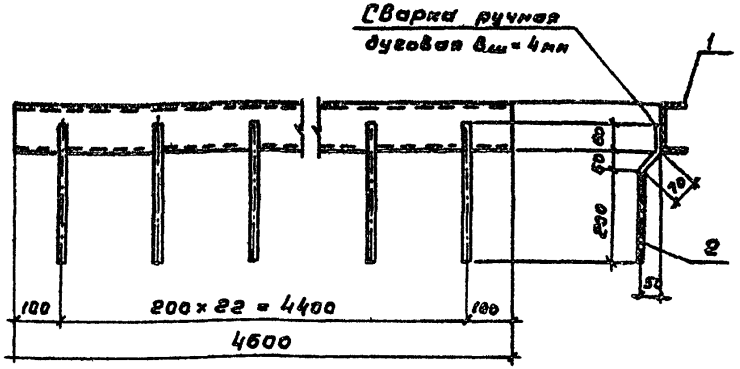

Формат	Зона	Поз.	Обозначение	Наименование	Кол.	Примечание
				Документация		
А3			ТП 901-6-85.86 -КЖИ.ТТ	Технические требования		
				Детали		
Б4		1	ТП 901-6-85.86 КЖИ.1.9.01. 1	Швеллер 10 ГОСТ 8240-72* Вст3кп2-1 ГОСТ 535-79* ℓ = 4600	1	39.6кг
				Стержень, ГОСТ 5781-82		
Б4		2	2	ф6 А I ℓ = 330	23	0,1кг

Привязан

Инв. № подл.

Подпись и дата | Взам. инв. №

ТП 901-6-85.86 -КЖИ.1.9.01

Нач.отд.	Альтшуллер		
Н.контр.	Козловичер		
Гл. спец.	Козловичер		
ГИП	Гольдина		
Рук. бр.	Станина		
Инжен.	Полякова		
Инжен.	Корнильева		

Изделие закладное

Стадия	Масса	Масштаб
Р	41.9кг	1:10
Лист	Листов 1	

СОЮЗВОДОКАНАЛПРОЕКТ

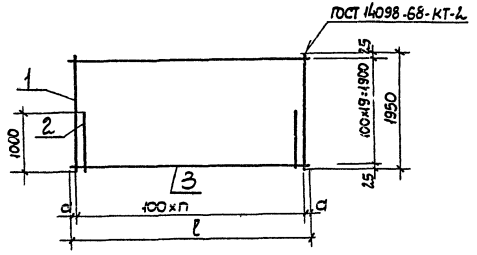

Формат	Зона	Поз.	Обозначение	Наименование	Кол. на изд. -КЖИ.1.2.01.02 —	-01	Примечание
				Документация			
А3			ТП 901-6-85.86-КЖИ.ТТ	Технические требования			
				Детали			
				Стержень, ГОСТ 5781-82			
Б4		1	ТП 901-6-85.86КЖИ.1.2.01.02.1	ф10АIII, l=1950	20	18	1.2кг
Б4		2	.2	ф10АIII, l=1000	19	17	0.6кг
Б4		3	.3	ф8АIII, l=3900	20	—	1.5кг
			.4	ф8АIII, l=3480		20	1.4кг

Обозначение	Размеры в мм		Шаг стержней	Масса
	l	d	n	ед. кг
-КЖИ.1.2.01.02	3900	50	38	65.4
-01	3480	40	34	59.8кг

Привязан

Инв. N

Нач. отд	Альтшуллер		
Н. контр	Козловичер		
Гл. спец	Козловичер		
ГИП	Голбдина		
Рук бр.	Станина		
Инжен	Голякова		
Инжен	Юрченко		

ТП 901-6-85.86-КЖИ.1.2.01.02

Сетка арматурная

Стадия	Масса	Масштаб
Р	см. табл.	—

Лист | Листов 1

Союзводоканалпроект

Альбом IV

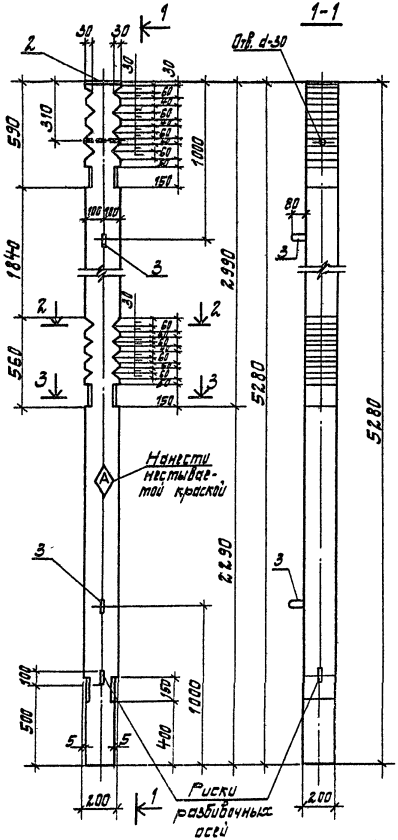

Схема армирования

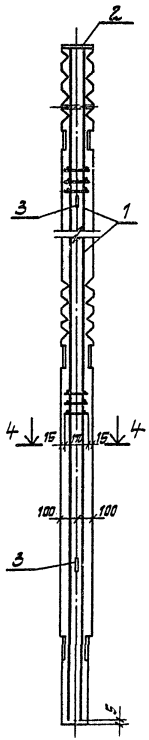

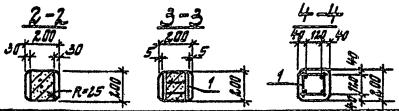

Формат	Зона	Поз.	Обозначение	Наименование	Кол.	Примечание
				Документация		
А3			т.п 901-6-85.86-КЖИ.ТТ	Технические требования		
				Сборочные единицы		
А3		1	т.п 901-6-85.86-КЖИ.1.3.01	Каркас пространственный	1	
				Стандартные изделия		
		2	Серия 1.400-15 вып.1	Изделие закладное МН118-2	1	
		3	Серия 1.400-9 вып. 1	Петля УП2-3	2	
				Материалы		
				Бетон. т ☐ мрз ☐ в ☐		0,21 m^3

Ведомость расхода стали на элемент, кг

Марка элемента	Изделия арматурные				Изделия закладные						Общий расход
	Арматура класса						Прокат марки				
	АI	АIII			АI	АIII	В ст.3 кл.2				
	ГОСТ 5781-82						ГОСТ 103-76		ГОСТ 8509-72		
	ф6	ф18			ф12	ф12	δ=8	δ=10	L75×6		
Колонна	1,9	42.0			1,7	1,3	2.5	18,4	4,8		72,6

Привязан

Инв.№ подл.

Нач.отд.	Альтшуллер		
Н.контр.	Козловичер		
Гл.спец.	Козловичер		
ГИП	Гольдина		
Рук.бр.	Станина		
Инженер	Полякова		
Инженер	Юрченко		

ТП. 901-6-85.86 - КЖИ. 1.3

Колонна

Стадия	Масса	Масштаб
Р	525кг.	1:50
Лист	Листов 1	

Союзводоканалпроект

21134-04 16

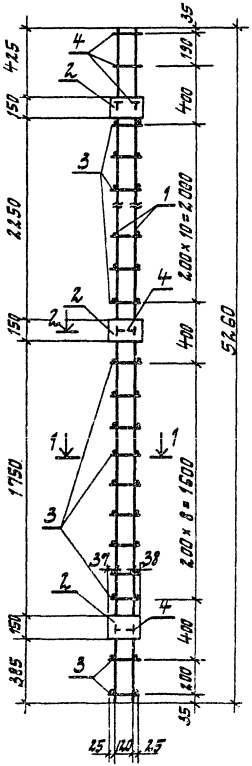

1-1

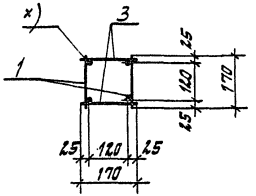

2-2

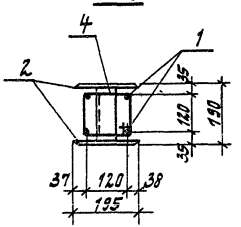

Поз. „4"



Формат	Зона	Поз.	Обозначение	Наименование	Кол.	Примечание
				Документация		
А3			ТП 901-6-85.86 -КЖИ.ТТ	Технические требования		
				Сборочные единицы		
А3		1	ТП 901-6-85.86 -КЖИ.1.3.01.01	Каркас плоский	2	21,8 кг
А3		2	-КЖИ.1.3.01.02	Изделие закладное	3	5,8 кг
				Детали		
				Стержень ГОСТ 5781-82		
Б4		3	ТП 901-6-85.86-КЖИ.1.3.01.1	ф6 AI, ℓ=170	40	0,04кг.
Б4		4*	.2	ф6 AI, ℓ=720	7	0,15кг.

x) Сварка при помощи сварочных клещей.
* Позиция „4" см. на данном листе.

Привязан

Инв. №

Нач.отд.	Альтшуллер		
Н.контр.	Казлодичер		
Гл.спец.	Казлодичер		
ГИП	Гальдина		
Рук.бр.	Станкина		
Инженер	Полякова		
Инженер	Юрченко		

ТП 901-6-85.86 -КЖИ.1.3.01

Каркас пространственный

Стадия	Масса	Масштаб
Р	854кг	1:50
Лист	Листов 1	

Союзводоканалпроект

Альбом 1

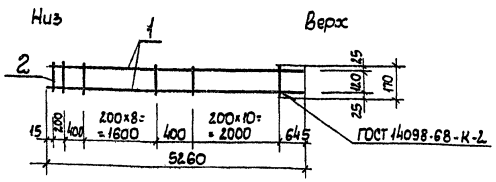

Формат	Зона	Поз.	Обозначение	Наименование	Кол.	Примечание
				Документация		
А3		–	ТП 901-6-85.86 -КЖИ.ТТ	Технические требования		
				Детали		
				Стержень, ГОСТ 5781-82		
Б4		1	ТП 901-6-85.86-КЖИ.1.3.01.01.1	ф18 А III, ℓ=52.10	2	10.5кг
Б1		2	.2	ф6 АI, ℓ=110	20	0.04кг

Привязан

Инв. N подл.

Нач. отд.	Альтшуллер		
Н. контр.	Козловичер		
Гл. спец.	Козловичер		
ГИП	Голбдина		
Рук. бр.	Станина		
Инженер	Полякова		
Инженер	Кормилова		

ТП 901-6-85.86 -КЖИ.1.3.01.01

Каркас плоский

Стадия	Масса	Масштаб
Р	21.8кг	–
Лист	Листов 1	

Союзводоканалпроект

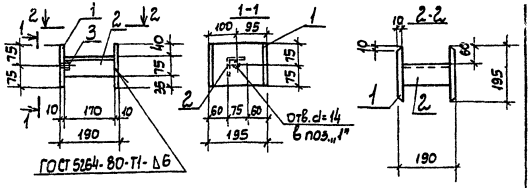

Формат	Зона	Поз.	Обозначение	Наименование	Кол.	Примечание
				Документация		
А3			ТП 901-6-85.86 -КЖИ.ТТ	Технические требования		
				Детали		
Б4		1	ТП 901-6-85.86-КЖИ.1.3.01.02.1	Полоса -10×150, ГОСТ 103-76 Вст3 кл2-1, ГОСТ 535-79*	2	2.3 кг
				ℓ=195		
Б4		2	.2	Уголок 75×75×6, ГОСТ 8509-72* Вст3 кл2-1 ГОСТ 535-79*	1	1.2 кг
				Стандартные изделия		
		3		Гайка М12.5.0.115, ГОСТ 5915-70	1	

Привязан

Инв. N подл.

Нач. отд.	Альтшуллер		
Н. контр.	Козловичер		
Гл. спец.	Козловичер		
ГИП	Голбдина		
Рук. бр.	Станина		
Инженер	Полякова		
Инженер	Кормилова		

ТП 901-6-85.86 -КЖИ.1.3.01.02

Изделие закладное

Стадия	Масса	Масштаб
Р	5.8кг	1:10
Лист	Листов 1	

Союзводоканалпроект

Инв. N подл. | Подпись и дата | Взам. инв. N

Формат	Зона	Поз.	Обозначение	Наименование	Кол. на исполн. - КЖИ.1.4 -									Примечание
					–	-01	-02	-03	-04	-05	-06	-07	-08	
				Документация										
А3			ТП 901-6-85.86-КЖИ.1.4.СБ	Сборочный чертеж	X	X	X	X	X	X	X	X	X	
А3			ТП 901-6-85.86-КЖИ.1.4.ВМС	Ведомость расхода стали	X	X	X	X	X	X	X	X	X	
А3			ТП 901-6-85.86-КЖИ.Т.Т.	Технические требования	X	X	X	X	X	X	X	X	X	
				Сборочные единицы										
А3		1	ТП 901-6-85.86-КЖИ.1.4.01	Каркас пространственный	1									
			-01			1								
			-02				1							
			-03					1						
			-04						1					
			-05							1				
			-06								1			
			-07									1		
			-08										1	
		2	Серия 1.400-15	Изделие закладное МН106-3	3	3	–	7	7	–	–	7	–	
				Материалы: Бетон м [ ] Мрз [ ] В [ ]	0.42	0.42	0.58	0.68	0.47	0.31	0.57	0.65	0.59	м³

Нач. отд.	Альтшулер		
Н. контр.	Козловичер		
Гл. спец.	Козловичер		
ГИП	Голдбина		
Рук. бр.	Станина		
Инжен.	Полякова		
Инжен.	Юрченко		

Привязан

Инв. N

ТП 901-6-85.86 -КЖИ 1.4

Ригель

Стадия	Лист	Листов
Р		1

Союзводоканалпрое

Инв. N подл.	Подпись и дата	Взам. инв. N

Марка элемента	Изделия арматурные: Арматура класса AI ГОСТ 5781-82 ф6	ф8	Итого	AIII ф16	ф18	ф22	Итого	Всего	Изделия закладные: Арматура класса AI ГОСТ 5781-82 ф12	AIII ф8	ф22	Итого	Прокат марки Вст3 кл2 ГОСТ 103-7 δ=6	δ=10	δ=12	δ=14	ГОСТ 8510-72 δ=10	δ=12	Итого	Общ. расх.
-КЖИ.1.4	1.2	11.8	13.0	28.8	47.6	–	76.4	89.4	2.2	2.5	–	4.7	2.1	4.8	–	3.2	–		10.1	104.
-01	1.2	11.8	13.0	28.8	–	71.2	100.0	113.0	2.2	2.5	–	4.7	2.1	4.8	–	3.2	–		10.1	127.
-02	2.4	16.8	19.2	51.4	67.6	–	119.0	138.2	2.2	–	–	2.2	4.9	–	–	3.2	–		3.2	143.
-03	2.4	19.8	22.2	63.1	79.2	–	142.3	164.5	2.2	2.1	–	4.3	2.8	–	–	3.2	–		6.0	174.
-04	1.2	13.4	14.6	30.8	53.6	–	84.4	99.0	2.2	3.7	–	5.3	4.9	4.8	–	3.2	–		12.9	117.
-05	1.2	8.2	9.4	12.3	32.8	–	75.1	54.5	4.4	–	0.2	4.6	–	–	1.2	1.6	0.7		3.5	62.
-06	2.4	16.2	18.6	13.6	64.8	–	78.4	97.0	2.2	–	0.2	2.4	–	–	1.1	1.6	0.7		3.4	102.
-07	2.4	19.0	21.4	21.4	76.4	–	97.8	119.2	2.2	2.1	0.2	4.5	4.9	–	1.1	1.6	0.7		8.3	132.
-08	2.4	15.4	17.8	14.4	62.0	–	76.4	94.2	2.2	–	0.4	2.6	–	–	2.2	3.2	1.4		6.8	103.

21134-04

Нач. отд.	Альтшулер		
Н. контр.	Козловичер		
Гл. спец.	Козловичер		
ГИП	Голдбина		
Рук. бр.	Станина		
Инжен.	Полякова		
Инжен.	Юрченко		

Привязан

Инв. N

ТП 901-6-85.86 - -КЖИ 1.4.ВМ

Ригель.
Ведомость расхода стали

Стадия	Лист	Листов
Р		1

Союзводоканалпроект

Альбом 1

1-1

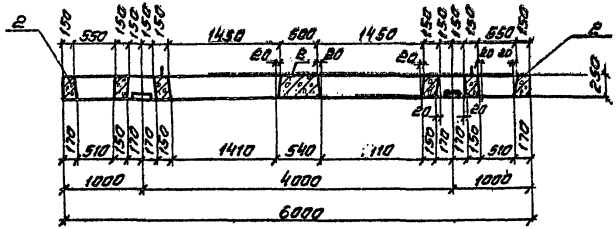

2-2

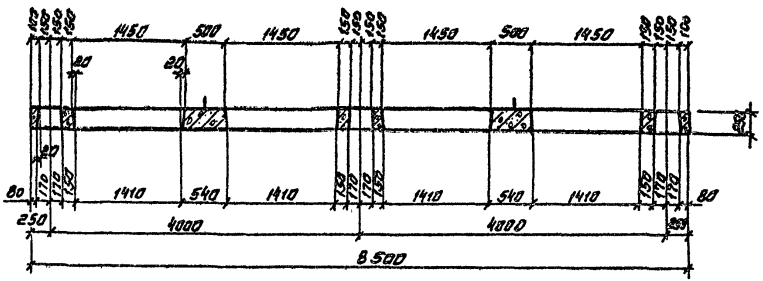

Рис 1

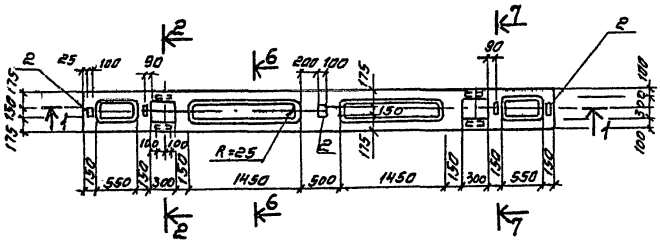

Рис-2

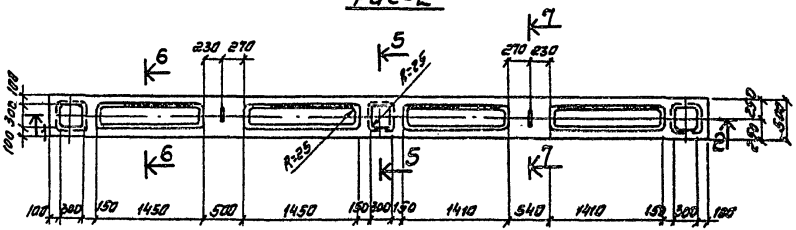

Обозначение	Рис	Масса ед. кг
-КЖИ. 1.4	1	1050
-01	1	1050
-02	2	1475
-03	3	1700
-04	4	1175
-05	5	775
-06	6	1425
-07	7	1625
-08	8	1375

1. Сечения см. на л.2
2. Схему армирования см. на л.2

Привязан

Инв. №

ТП.901-6-85.86 - -КЖИ.1.4. СБ

Нач. отд	Альтшулер		
Н. контр	Козловичер		
Гл. спец	Козловичер		
ГИП	Гольдина		
Рук. бр.	Станина		
Инженер	Поляноба		
Инженер	Юрченко		

Ригель
Сборочный чертеж

Стадия	Масса	Масштаб
Р	см. табл	1:50
Лист 1	Листов 4	

Союзводоканалпроект

Копировал. Синицына 21134-04 20

Формат А3

1-1

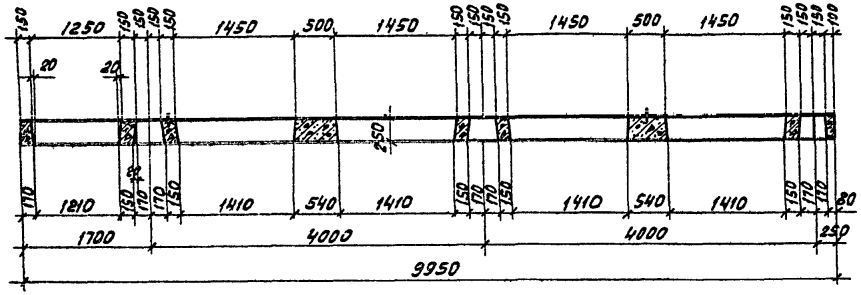

Рис 3

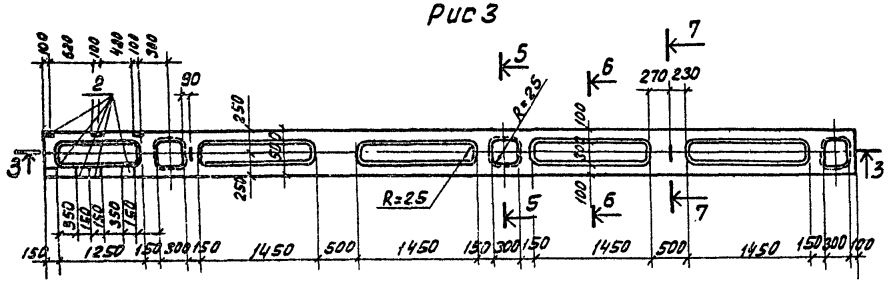

4-4

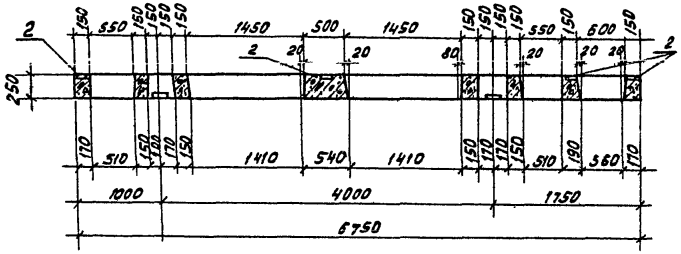

Рис. 4

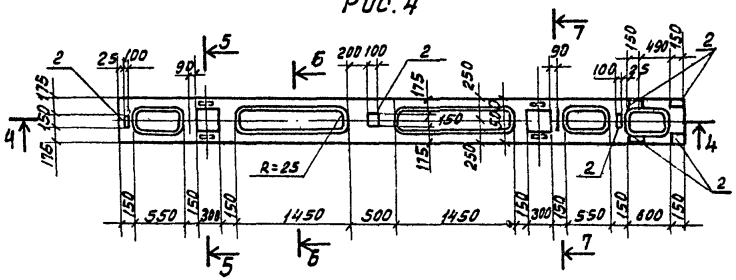

5-5

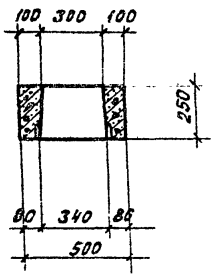

6-6

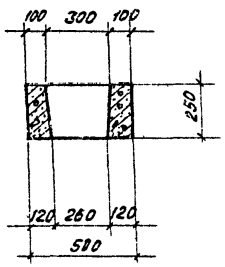

7-7

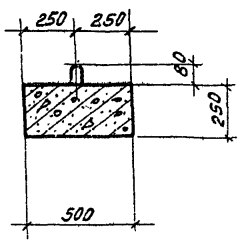

Схему армирования см. на л. 3.

Привязан:

Инв. №

ТП901-6-85.86 -КЖИ.14СБ

Лист 2

9-9

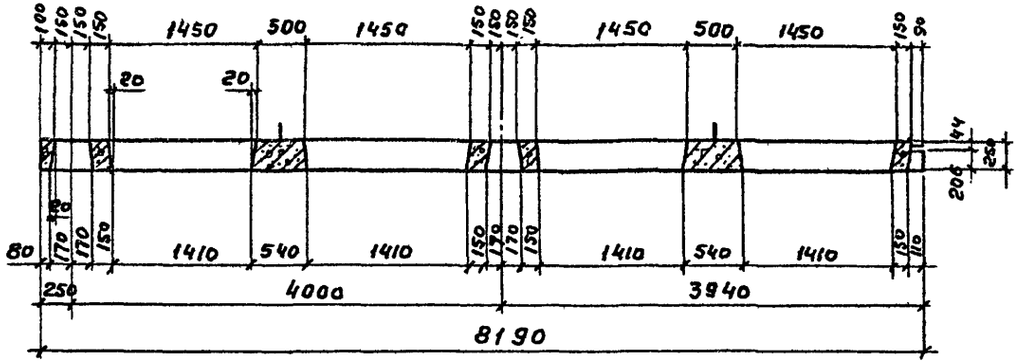

10-10

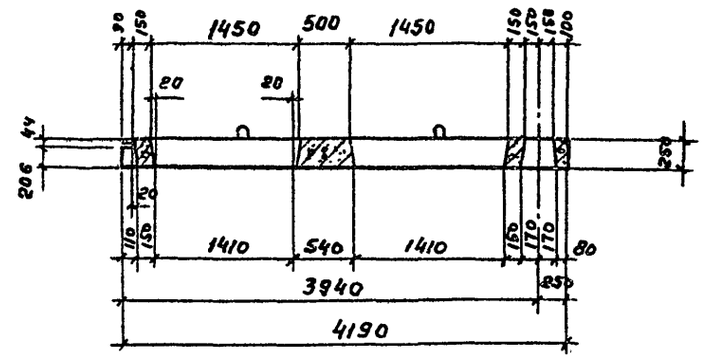

Рис. 6

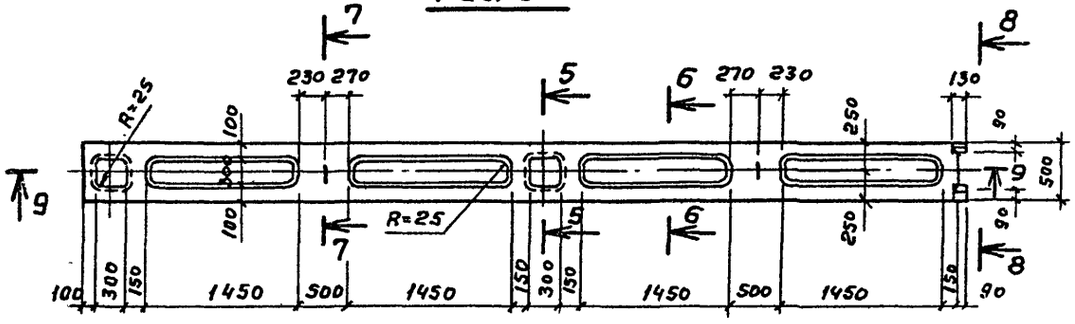

Рис. 5

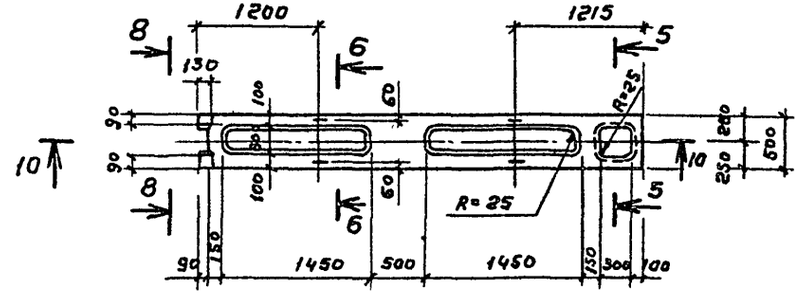

8-8

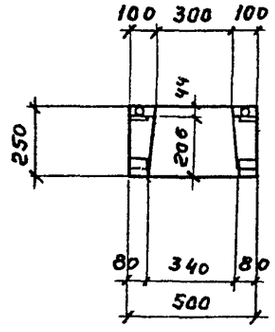

Схема армирования

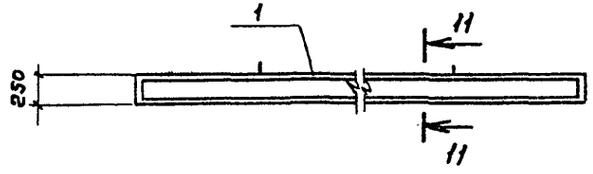

11-11

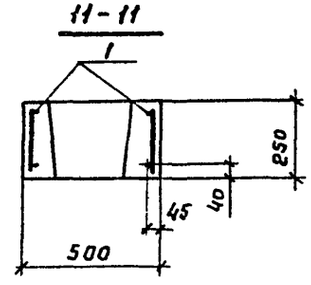

Привязан					
Инв. №					

Сечения 5-5, 6-6, 7-7 см. на л. 2

ТП.901-6-85.86 -КЖИ.1.4.СБ

Лист 3

12-12

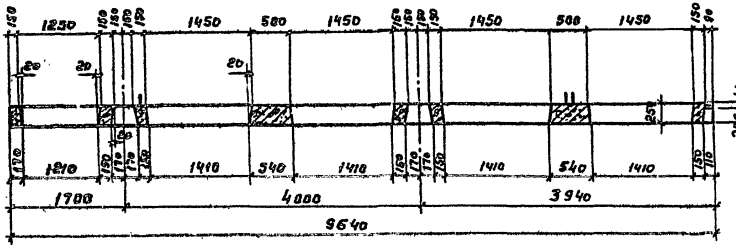

13-13

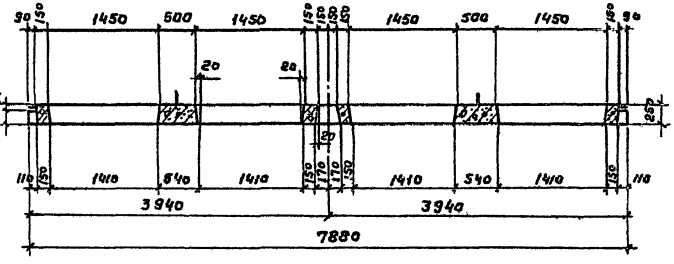

Рис. 7

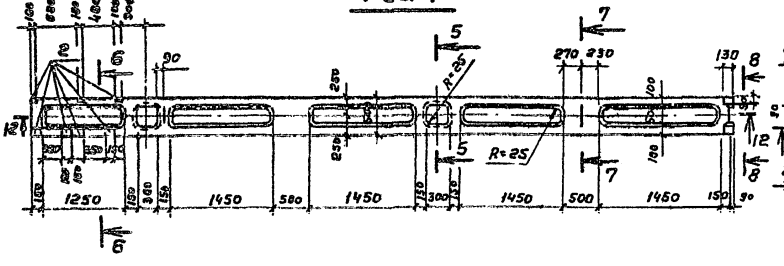

Рис. 8

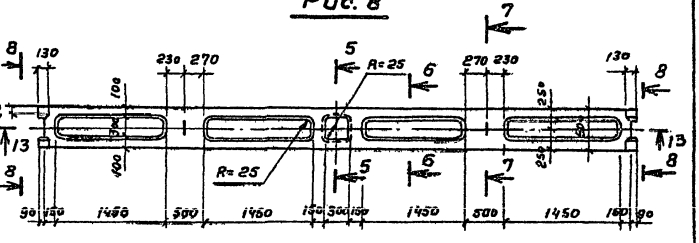

1. Сечения 5-5, 6-6, 7-7 см. на л. 2, сечение 8-8 см. на л. 3
2. Схему армирования см. на л. 3.

Привязан					ТП 901-6-85.86	-КЖИ.1.4.С6	Лист 4
Инв. №							

21134-04 23

Копировал Гольденбаум Формат А3

Альбом IV

Формат	Зона	Поз.	Обозначение	Наименование	Кол. на испол. -КЖСИ.1.4.01- —	-01	-02	-03	-04	-05	-06	-07	-08	Примечание
				Документация										
А3			ТП.901-6-85.86-КЖСИ.1.4.01.СБ	Сборочный чертеж										
А3			ТП.901-6-85.86 -КЖСИ.ТТ	Технические требования										
				Сборочные единицы										
А3		1	ТП.901-6-85.86-КЖСИ.1.4.01.01	Каркас плоский	2									
			-01			2								
			-02				2							
			-03					2						
			-04						2					
			-05							2				
			-06								2			
			-07									2		
			-08										2	
А3		2	ТП.901-6-85.86КЖСИ.1.4.01.02	Каркас плоский			2	1		1	1			
		3	-01				2	1		1	1			
		4	-02		4	4	2	4	2		2	4	2	
		5	-03		4	4		2	6	2	2	4	4	
		6		С $\frac{6\text{АI-100}}{6\text{АI-100}}$ 450×450 $\frac{2.5}{2.5}$	2	2	4	4	2	2	4	4	4	0,6кг
				ГОСТ 8478-71										
Б7		7*	ТП.901-6-85.86-КЖСИ.1.4.01 .1	Стержень, ГОСТ 5781-82										
				ф 12 AI, ℓ = 1180	2	2	2	2	2	4	2	2	2	1,1кг

*) смотрите на листе 3-КЖСИ.1.4.01.СБ
Выполнять из стали Вст3 сп2

Нач.отд.	Альтшулер	
Н.контр.	Казлобин	
Гл.спец.	Колтыпин	
ГИП	Галанина	
Рук.бр.	Станина	
Инженер	Галакова	
Инженер	Ярченко	

ТП.901-6-85.86 -КЖСИ.1.4.01

Каркас пространственный

Стадия	Лист	Листов
Р		1

Союзводоканалпроект

4-40-41139

2

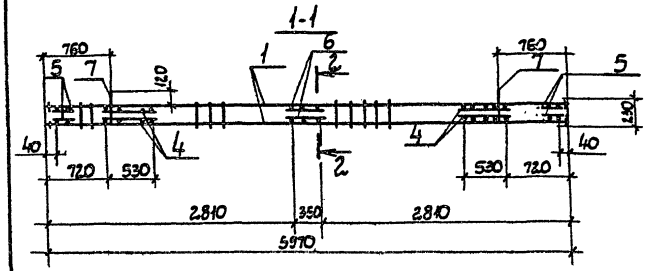

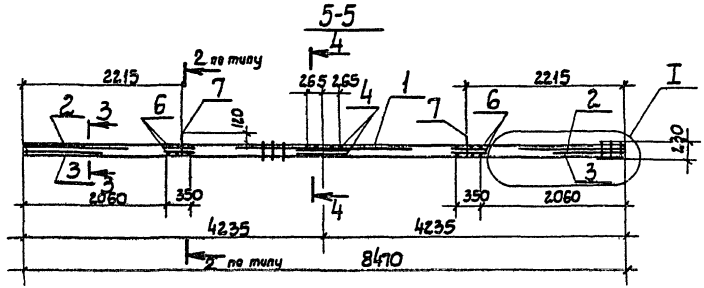

Рис.1

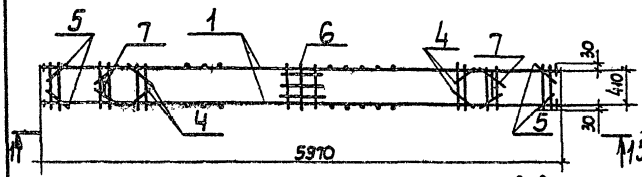

Рис.2

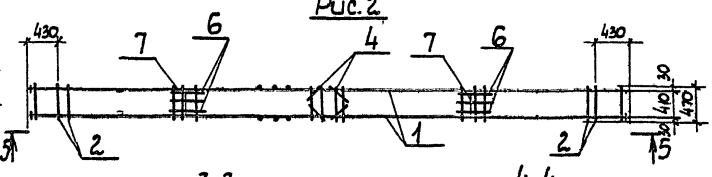

Обозначение	Рис.	Масса ед. кг
-КЖИ. 1.4.01	1	101.2
-01	1	124.8
-02	2	143.6
-03	3	167.8
-04	4	107.8
-05	5	62.6
-06	6	102.3
-07	7	125.0
-08	8	103.6

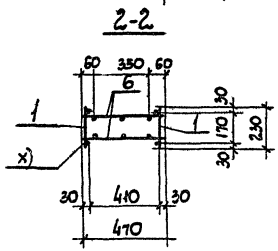

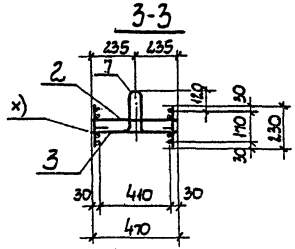

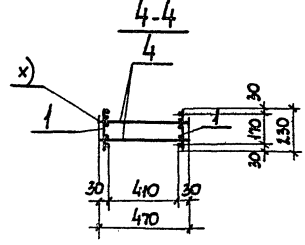

х) Сварка при помощи сварочных клещей.
Узел I см. на л.2

Привязан

Инв. N

Нач. отд.	Альтшуллер	
Н. контр.	Козловичер	
Гл. спец.	Козловичер	
ГИП	Гольвинд	
Рук. бр.	Стенина	
Инжен.	Полякова	
Инженер	Юрченко	

ТП.901-6-85.86 -КЖИ. 1.4.01.СБ

Каркас пространственный
Сборочный чертеж

Стадия	Масса	Масштаб
Р	см. табл.	1:50 —
Лист 1	Листов 3	

Союзводоканалпроект

6-6

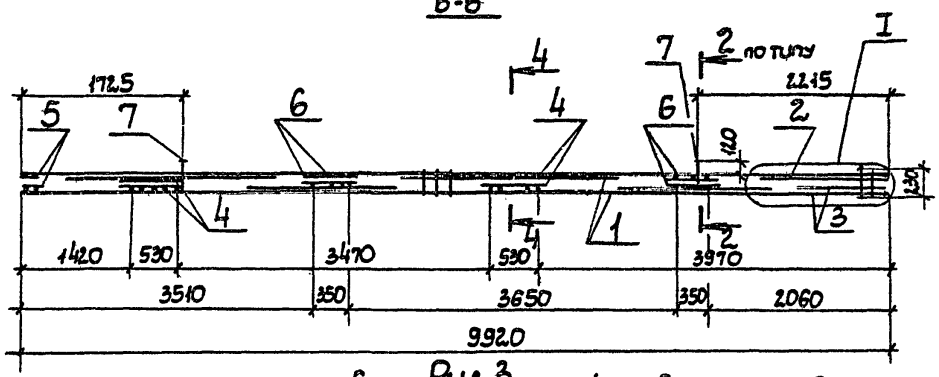

Рис.3

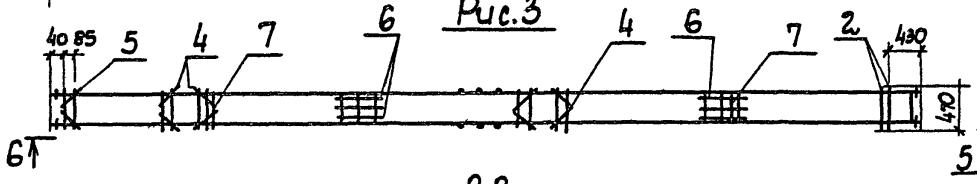

7-7

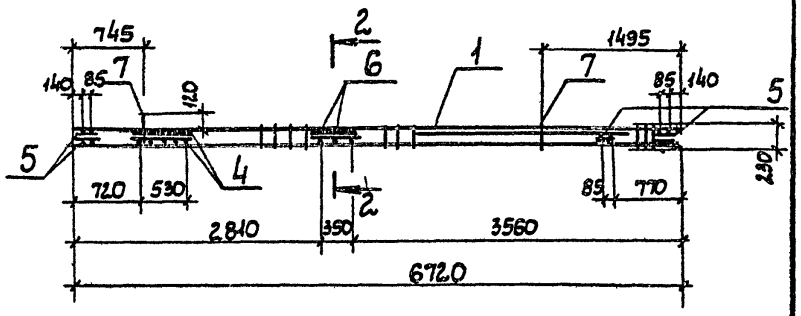

Рис.4

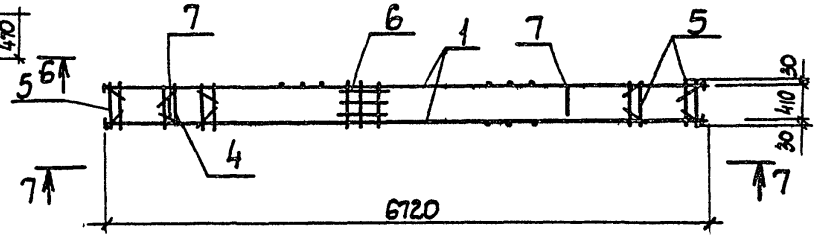

8-8

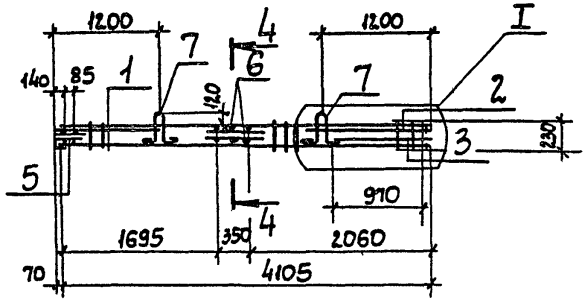

Рис.5

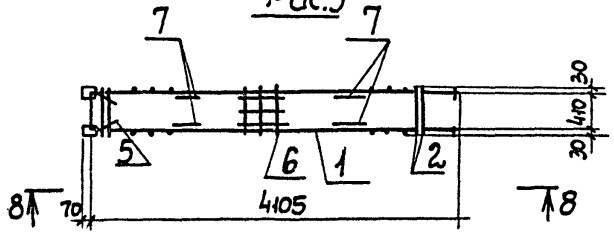

I

9-9

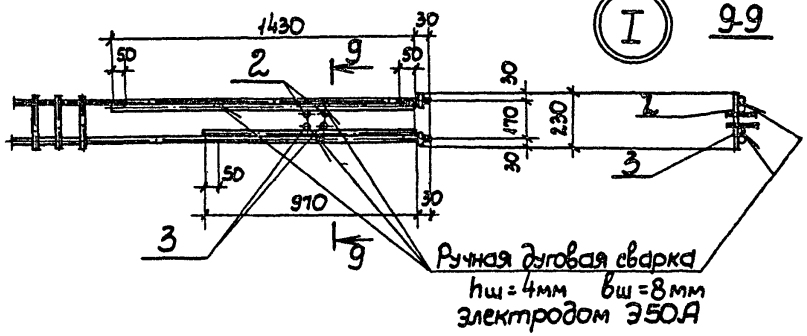

Ручная дуговая сварка
$h_ш$ = 4мм $в_ш$ = 8мм
электродом Э50А

Привязан

Инв.№

Сечения см. на л.1.

ТП 901-6-85.86 -КЖИ.1.4.01.СБ

Лист 2

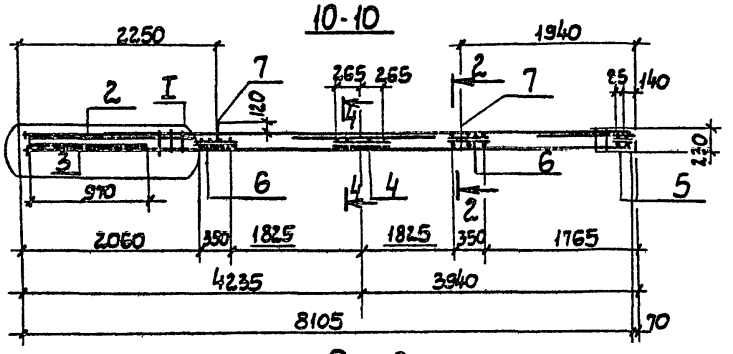

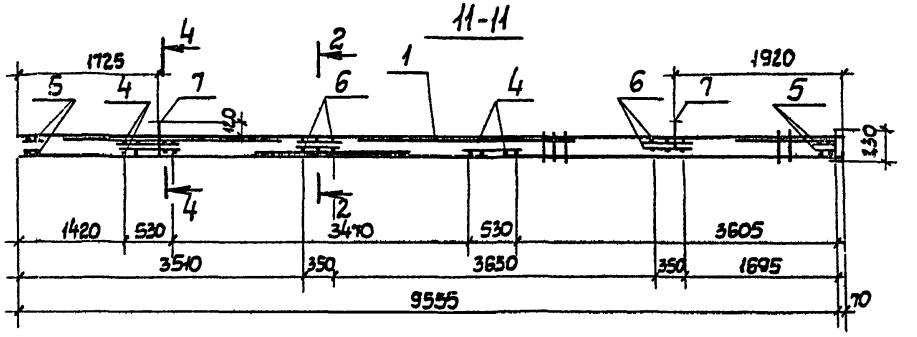

Рис.6

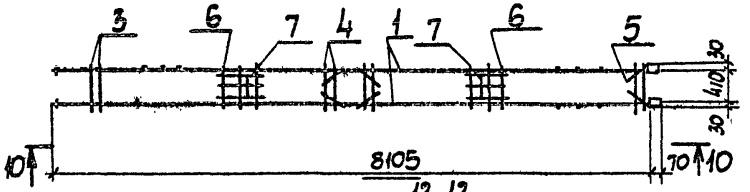

Рис.7

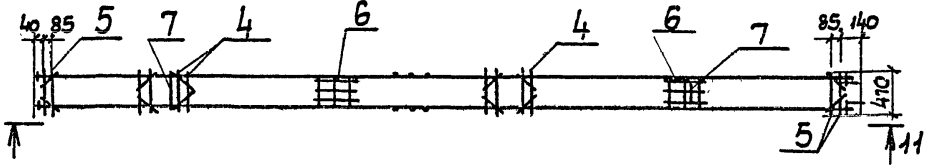

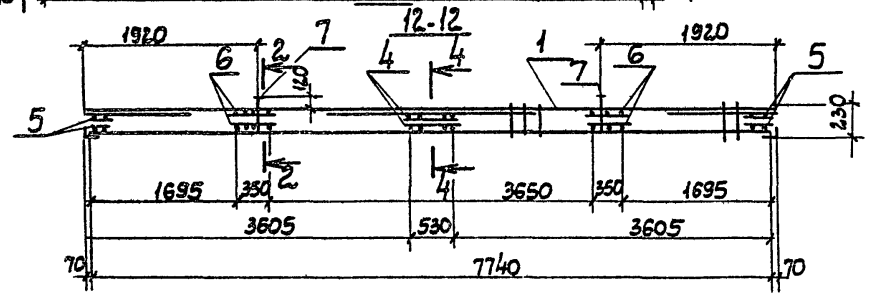

Поз. „8"

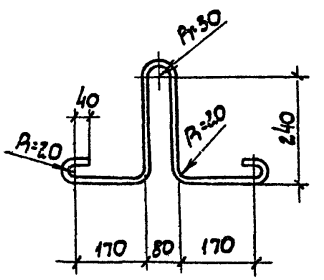

Рис.8

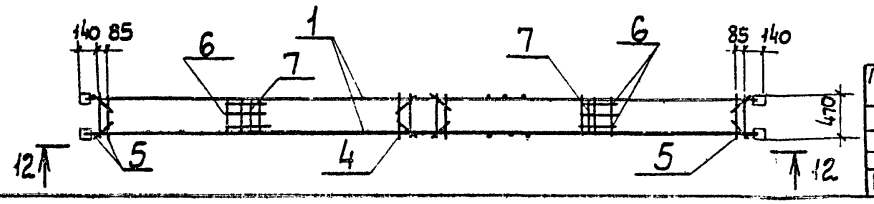

Привязан

Инв.N

1. Сечения 2-2, 3-3, 4-4 см. на л. 1.
2. Узел I см. на л. 2

ТП 901-6-85-86 -КЖИ.1.4.01.СБ

Лист 3

Формат	Зона	Поз	Обозначение	Наименование	Кол. на исполн. КЖИ.1.4.01.01-									Примечание
					-	-01	-02	-03	-04	-05	-06	-07	-08	
				Документация										
А3			ТП901-6-85.86 -КЖИ.1.4.01.01.СБ	Сборочный чертеж										
А3			ТП901-6-85.86 -КЖИ.ТТ	Технические требования										
				Детали										
				Стержень, ГОСТ 5781-82										
Б4		1	ТП901-6-85.86 -КЖИ.1.4.01.01. 1	ф18АIII, ℓ=5970	2									11.9 кг
			.2	ф22АIII ℓ=5970		2								17.9 кг
			.3	ф18АIII, ℓ=8470			2							16.9 кг
			.4	ф18АIII, ℓ=9920				2						19.8 кг
			.5	ф18АIII ℓ=6720					2					13.4 кг
			.6	ф18АIII ℓ=4105						2				8.2 кг
			.7	ф18АIII ℓ=8105							2			16.2 кг
			.8	ф18АIII ℓ=9550								2		19.1 кг
			.9	ф18АIII ℓ=7740									2	15.5 кг
Б4		2	.10	ф8АI, ℓ=230	59	59	84	99	67	41	81	95	77	0.1 кг
Б4		3	.11	ф16АIII ℓ=1810			2	2		1	1	1		2.9 кг
Б4		4	.12	ф16АIII ℓ=2450			1	2	1		1	2	1	3.9 кг
Б4		5	.13	ф16АIII ℓ=1010						1	1		2	1.6 кг
Б4		6	.14	ф8АIII ℓ=200	2	2			2					0.4 кг
Б4		7	.15	ф22АIII ℓ=80						1	1	1	2	0.2 кг
Б4		8	.16	Полоса -10×100, ГОСТ 103-76	2	2			2					1.2 кг
				Вст3 кп2-1, ГОСТ 535-79*										
				ℓ=200										
Б4		9	.17	Полоса -14×60, ГОСТ 103-76	4	4	4	4	4	2	2	2		0.4 кг
				Вст3 кп2-1 ГОСТ 535-79*										
				ℓ=60										
Б4		10	.18	Полоса -12×90, ГОСТ 103-76						1	1	1	2	1.1 кг
				Вст3 кп2-1 ГОСТ 535-79*										
				ℓ=130										
Б4		11	.19	Уголок 110×70×6.5, ГОСТ 8510-72						1	1	1	2	0.7 кг
				Вст3 кп2-1, ГОСТ 535-79*										
				ℓ=80										

21134-04 28

Нач.отд.	Альтшуллер		ТП901-6-85.86 -КЖИ.1.4.01.01
Н.контр.	Козловичер		
Гл.спец.	Козловичер		Каркас плоский
ГИП	Гольдина		Стадия: Р; Лист; Листов: 1
Рук.бр.	Станина		СОЮЗВОДОКАНАЛПРОЕКТ
Инженер	Полякова		
Инженер	Юрченко		

Привязан

Инв.N:

Рис.1

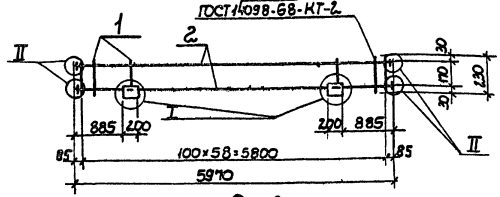

Рис.2

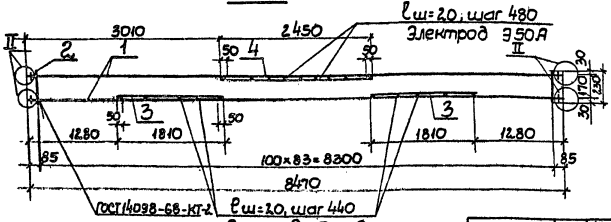

Рис.3

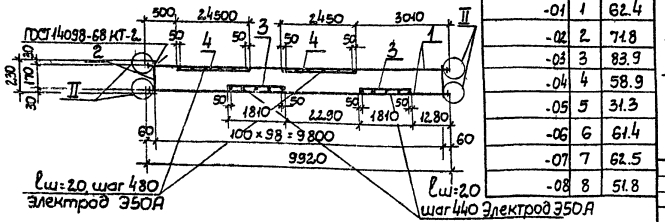

Обозначение	Рис.	Масса ед.кг
-КЖИ.1.4.01.01	1	50.6
-01	1	62.4
-02	2	71.8
-03	3	83.9
-04	4	58.9
-05	5	31.3
-06	6	61.4
-07	7	62.5
-08	8	51.8

Рис.4

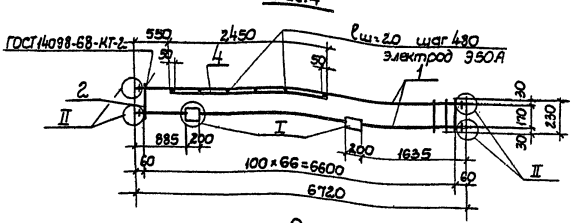

Рис.5

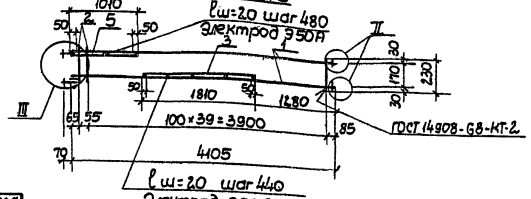

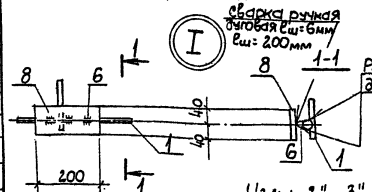

Узлы „2", „3" см. на л.2

ТП 901-6-85.86 -КЖИ.1.4.01.01.СБ

Каркас плоский. Сборочный чертеж

Стадия	Масса	Масштаб
Р	см. табл.	—
Лист 1	Листов 2	

Союзводоканалпроект

Нач.отд.	Лаптиева	
Н. контр.	Казакевич	
Гл.спец.	Козлобинч	
ГИП	Голубина	
Рук.гр.	Станина	
Инженер	Полякова	
Инженер	Юрченко	

Привязан

Инв. №

Рис. 6

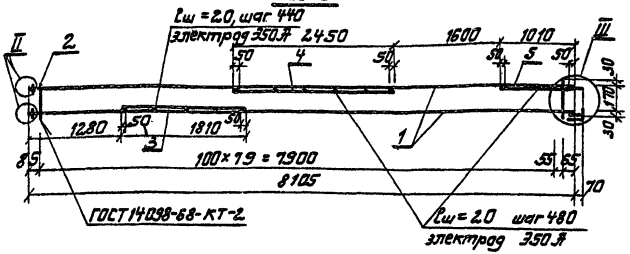

Рис 7

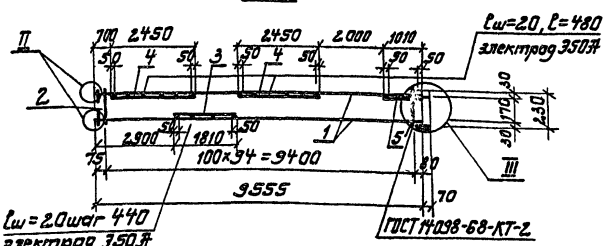

Рис 8

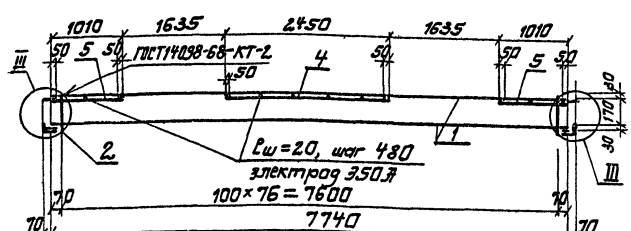

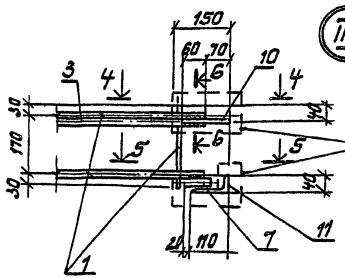

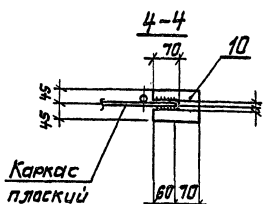

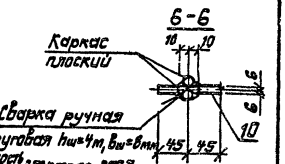

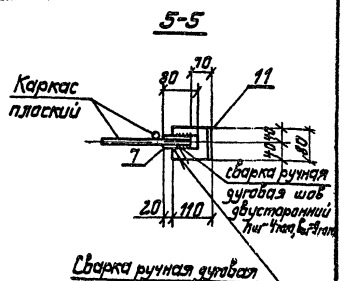

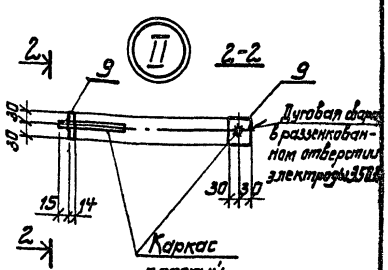

Узел 7 см. на л. 1

Рис. 1

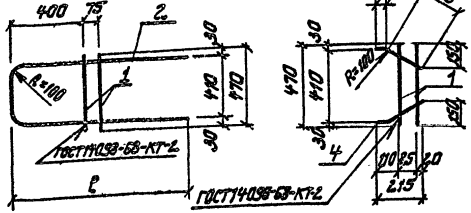

Рис. 3

Рис. 2

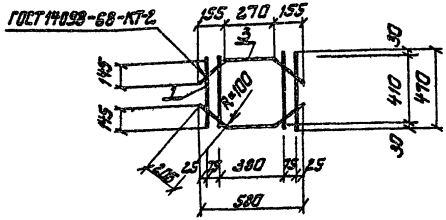

Обозначение	Рис	ℓ	Масса ед, кг
-КЖСИ.1.4.01.02	1	1430	6,6
-01	1	970	5,1
-02	2	—	5,0
-03	3	—	2,2

Формат	Зона	Поз.	Обозначение	Наименование	кол. на испол. -КЖСИ.1.4.01.02 —	-01	-02	-03		Примечание
				Документация						
А3			ТП.901-6-85.86 -КЖСИ.ТТ	Технические требования	✕	✕	✕	✕		
				Детали						
				Стержни ГОСТ 5781-82						
Б4		1	ТП.901-6-85.86-КЖСИ.4.01.02.1	ф 16 А III, ℓ = 470	2	2	4	2		0,7 кг
Б4		2	.2	ф 16 А III, ℓ = 3270	1		—	—		5,2 кг
Б4			.3	ф 16 А III, ℓ = 2350	—	1	—	—		3,7 кг
Б4		3	.5	ф 16 А III, ℓ = 680	—	—	2	—		1,1 кг
Б4		4	.6	ф 16 А III, ℓ = 275	—	—	—	2		0,4 кг

Привязан

Инв. №

Нач. отд.	Кулешкина	
Н. контр.	Казлавичев	
Гл. спец.	Казлавичев	
ГИП	Галдина	
Рук. бр.	Стенина	
Инженер	Палякова	
Инженер	Юрченко	

ТП.901-6-85.86 -КЖСИ.1.4.01.02

Каркас плоский

Стадия	Масса	Масштаб
Р	см. табл.	—
Лист	Листов 1	

Сантехпроект

2И34-04 31

Альбом IV

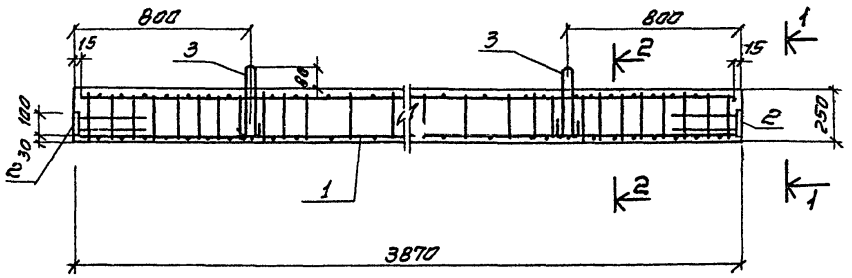

Формат	Зона	Поз	Обозначение	Наименование	Кол.	Примечание
				Документация		
А3			ТП 901-6-85.86 -КЖИ-ТТ	Технические требования		
				Сборочные единицы		
А4		1	ТП901-6-85.86 КЖИ.1.5.01	Каркас пространственный	1	24.2 кг
				Стандартные изделия		
		2	серия 1.400-15 вып.1	Изделие закладное МИ105-4	2	
		3	серия 1.400-9. вып. 1	Петли УП1-2	2	
				Материалы		
				Бетон М ☐ МРЗ ☐ В ☐		0.15 м³

1-1

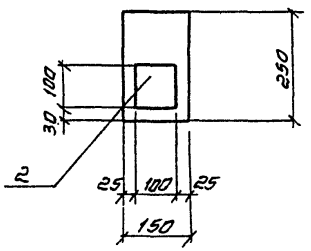

2-2

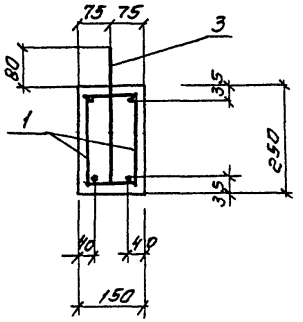

Ведомость расхода стали на элемент, кг

Марка элемента	Изделия арматурные				Изделия закладные						Общий расход
	Арматура класса						Прокат марки				
	АI	АIII			АI	АIII	Вст 3 кп2				
	Гост 5781-82						Гост 103-76				
	ф6	ф10	ф18		ф8	ф8	б=6	б=8			
Балка	3.8	4.8	15.4		0.7	1.0	1.0	0.8			27.5

Привязан

Инв. N

Нач. отд.	Альтшуллер		
Н. контр.	Козловичер		
Гл. спец.	Козловичер		
Гип	Гольдина		
Рук. бр	Станина		
Инженер	Полякова		
Инженер	Юрченко		

ТП 901-6 85.8 Б КЖИ.1.5

Балка

Стадия	Масса	Масштаб
Р	0.375	1:20 1:10
Лист	Листов 1	

СОЮЗВОДОКАНАЛПРОЕКТ

Копировал. Синицына 21134-04 32 Формат А4

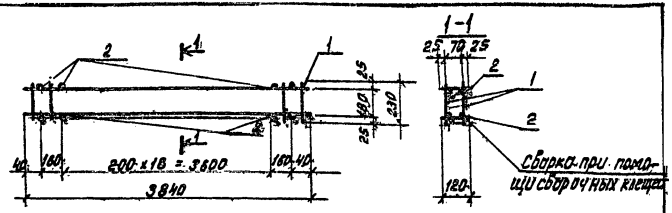

Формат	Зона	Поз.	Обозначение	Наименование	Кол.	Примечание
				Документация		
А3			ТП901-6-85.86 -КЖИ.ТТ	Технические требования		
				Сборочные единицы		
А3		1	ТП901-6-85.86 -КЖИ.1.5.01.01	Каркас плоский	2	
				Детали		
				Стержень, ГОСТ 5781-82		
Б4		2	ТП.901-6-85.86 -КЖИ.1.5.01.1	ф6 AII, ℓ =120	40	0.025кг.

Привязан:

Инв.№

Нач.отд.	Альтшуллер		
Н.контр.	Козловичер		
Гл.спец.	Козловичер		
Рип	Гольдина		
Рук.бр.	Станина		
Инженер	Полякова		
Инженер	Юрченко		

ТП.901-6-85.86 -КЖИ.1.5.01

Каркас пространственный.

Стадия	Масса	Масштаб
Р	24.2кг.	-
Лист	Листов 1	

СОЮЗДОРКАНДПРОЕКТ

Формат А4

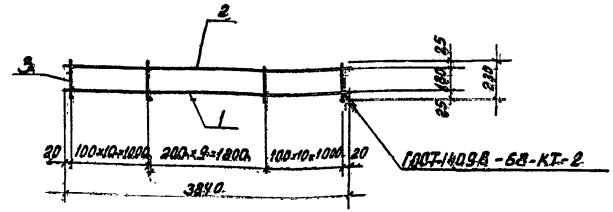

Формат	Зона	Поз.	Обозначение	Наименование	Кол.	Примечание
				Документация		
А3			ТП901-6-85.86 -КЖИ.ТТ	Технические требования		
				Детали		
				Стержень, ГОСТ 5781-82		
Б4		1	ТП901-6-85.86-КЖИ.1.5.01.01.1	ф18 AIII ; ℓ = 3840	1	7.1кг.
Б4		2	2	ф10 AIII ; ℓ = 3840	1	2.4кг.
Б4		3	3	ф6 AI ; ℓ = 230	30	0.05кг.

Привязан:

Инв.№ подл.

Нач.отд.	Альтшуллер		
Н.контр.	Козловичер		
Гл.спец.	Козловичер		
Рип	Гольдина		
Рук.бр.	Станина		
Инженер	Полякова		
Инженер	Юрченко		

ТП 901-6-85.86 КЖИ.1.5.01.01

Каркас плоский

Стадия	Масса	Масштаб
Р	11.6кг.	-
Лист	Листов 1	

СОЮЗДОРКАНДПРОЕКТ

Инв.№ подл. | Подпись и дата | Взам.инв.№

Копировал: Доценко. Формат А4

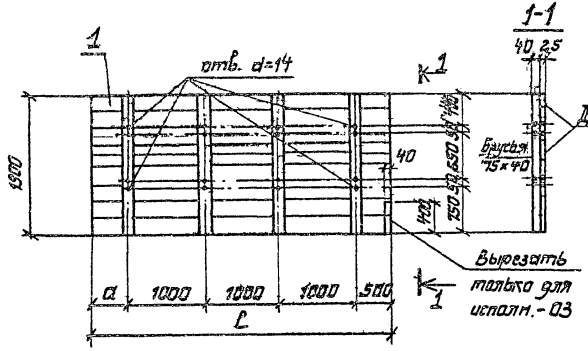

Обозначение	Размеры в мм	
	ℓ	a
-КЖИ.1.6.01	4230	615
-01	3960	480
-02	3960	480

Формат	Зона	Поз.	Обозначение	Наименование	Масса испол. КЖИ.1.6.01- —	-01	-02	Примечание
				Документация				
А3			ТП901-6-85.86 КЖИ.Т.Т	Технические требования	X	X	X	
				Материалы:				
А3		1		Древесина хвойных пород ГОСТ 24454-80	0,224	0,214	0,214	м³

Привязан

Инв. №

Нач. отд.	Альтшуллер		
Н. контр.	Калабичев		
Гл. спец.	Калабичев		
ГИП	Голубина		
Рук. бр.	Станина		
Инженер	Полякова		
Инженер	Юрченко		

ТП 901-6-85.86 -КЖИ.1.6.01

Щит

Стадия	Масса	Масштаб
Р	см. табл.	1:50

Лист | Листов 1

Союзводоканалпроект

Рис. 1

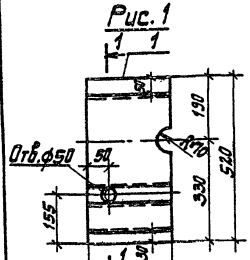

1-1

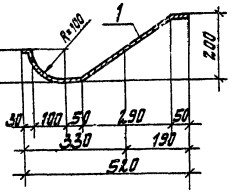

-КЖИ.1.6.02- изображено
Рис. 2 -01- зеркальное отражение

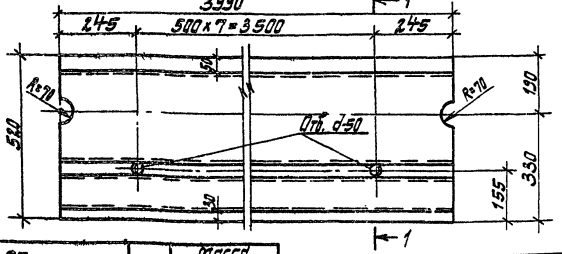

Обозначение	Рис.	Масса ед. кг.
-КЖИ.1.6.02	1	3,6
-01		3,6
-02	2	57,6

Привязан

Инв. №

ТП 901-6-85.86 -КЖИ.1.6.02

Нач.отд.	Ельчицкая	
Н.контр.	Козловичев	
Гл.спец.	Козловичев	
Гип.	Гольдина	
Рук.гр.	Стонина	
Сконстр.	Полякова	
Инженер	Юрченко	

Металлический козырек

Стадия	Масса	Масштаб
Р	см. табл.	
Лист	Листов 1	

Рота -2.0×900 ГОСТ 19903-74*
Вст.3сп5 ГОСТ 535-79*

Союзводоканалпроект

1-1

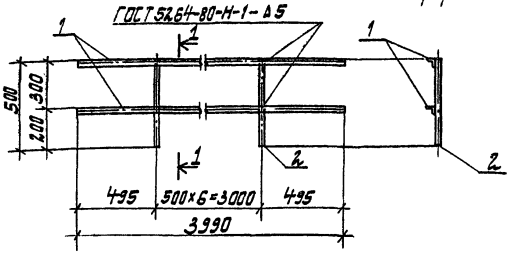

Формат	Зона	Поз.	Обозначение	Наименование	Кол.	Примечание
				Документация		
А3			ТП 901-6-85.86- КЖИ. ТТ	Технические требования		
				Детали		
Б4		1	ТП 901-6-85.86- КЖИ.1.6.03 .1	Уголок 50×50×5 ГОСТ 8509-72* Вст3кп2-1 ГОСТ 535-79*	2	15.0 кг
				ℓ=3990		
Б4		2	.2	Стержень ГОСТ 5781-82		
				ф12 AI, ℓ=500	7	0,5 кг

Привязан

Инв. №

Взам.инв.№ | Подпись и дата | Инв.№ подл.

ТП 901-6-85.86 -КЖИ. 1. 6. 03

Нач.отд.	Ельчицкая	
Н.контр.	Козловичев	
Гл.спец.	Козловичев	
Гип.	Гольдина	
Рук.гр.	Стонина	
Инженер	Полякова	
Инженер	Кочетко	

Ограждение

Стадия	Масса	Масштаб
Р	35.5кг	1:20
Лист	Листов 1	

Союзводоканалпроект

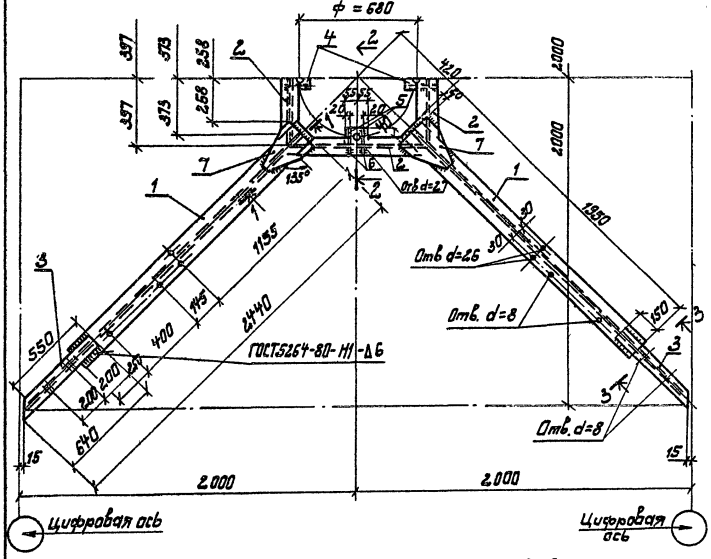

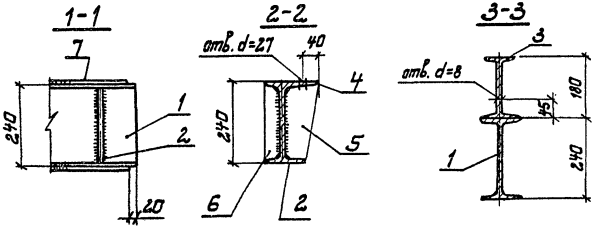

Формат	Зона	Поз.	Обозначение	Наименование	Кол.	Примечание
				Документация		
А3			ТП 901-6-85.86 -КЖСИ. ТТ	Технические требования		
				Детали		
БЧ		1	ТП 901-6-85.86 -КЖСИ.1.6.04.1	Двутавр 24 ГОСТ 8239-72* Вст3кп2-1, ГОСТ 535-79*	4	53,2 кг
				ℓ = 1950		
БЧ		2		Двутавр 24 ГОСТ 8239-72* Вст3кп2-1, ГОСТ 535-79*	4	21,7 кг
				ℓ = 794		
БЧ		3		Двутавр 18 ГОСТ 8239-72* Вст3 кп2-1, ГОСТ 535-79	4	11,8 кг
				ℓ = 640		
БЧ		4		Полоса −10×40 ГОСТ 103-76 Вст3кп2-1, ГОСТ 535-79*	4	0,4 кг
				ℓ = 110		
БЧ		5		Полоса −10×100 ГОСТ 103-76 Вст3кп2, ГОСТ 535-79*	8	1,7 кг
				ℓ = 220		
БЧ		6		Полоса −10×60 ГОСТ 103-76 Вст3кп2-1, ГОСТ 535-79*	8	1,0 кг
				ℓ = 220		
БЧ		7		Полоса 10×180 ГОСТ 103-76 Вст3 кп2-1, ГОСТ 535-79*	8	4,1 кг
				ℓ = 300		

1. Все сварные швы h_w = 8 мм
2. Разметку и сверление отверстий производить после сварки всех элементов.

Привязан

Инв. N подл.

Нач. отд.	Альтшуллер	
Н. контр.	Козловичер	
Вед. спец.	Козловичер	
ГИП	Голдина	
Рук. бр.	Станина	
Инженер	Палакова	
Инженер	Корнилова	

ТП 901-6-85.86-КЖСИ.1.6.04

Опора вентилятора

Стадия	Масса	Масштаб
Р	442,8 кг	1:20
Лист	Листов 1	

Союзводоканалпроект

Формат	Зона	Поз	Обозначение	Наименование	Кол. на испол. -КЖИ.1.7.01-										Примечание
						-01	-02	-03	-04	-05	-06	-07	-08	-09	
				Документация											
А3			ТП 901-6-85.86-КЖИ.1.7.01.СБ	Сборочный чертеж											
А3			ТП 901-6-85.86-КЖИ.ТТ	Технические требования											
				Стандартные изделия											
		1		Болт М10х160.58.016.ГОСТ7798-70	9	9	9	9	9	9	9	9	9	9	
		2		Гайка М10.5.016.ГОСТ5915-70	9	9	9	9	9	9	9	9	9	9	
		3		Шайба 10.02.016.ГОСТ11371-78	18	18	18	18	18	18	18	18	18	18	
				Гвозди 4.0х120, ГОСТ4028-63	0.5	0.25	0.4	0.4	0.6	0.5	0.6	0.6	0.25	0.25	кг
				Материалы:											
		4	ГОСТ24454-80	Древесина хвойных пород	0.148	0.10	0.124	0.124	0.166	0.145	0.170	0.148	0.087	0.092	м³
				Модифицированная древесина	0.133	0.09	0.112	0.112	0.149	0.129	0.151	0.131	0.084	0.073	м³

Привязан

Инв. №:

Нач.отд	Альтшуллер	
Н.контр	Козловичер	
Гл.спец.	Козловичер	
ГИП	Гальдина	
Рук.бр.	Станина	
Инженер	Полякова	
Инженер	Валеева	

ТП 901-6-85.86 -КЖИ.1.7.01

Щит

Стадия	Лист	Листов

Союзводоканалпроект

Инв. №: подл. | Подпись и дата | Взам. инв. №

Формат	Зона	Поз	Обозначение	Наименование	Кол. на испол. -КЖИ.1.7.02-										Примечание
					-	-01	-02	-03	-04	-05	-06	-07	-08	-09	
				Документация											
А3			ТП901-6-85.86 -КЖИ.1.7.02. СБ	Сборочный чертеж											
А3			ТП 901-6-85.86 -КЖИ-ТТ	Технические требования											
				Стандартные изделия											
		1		Болт М10х160.58.016.ГОСТ7798-70	9	9	9	9	9	9	9	9	9	6	
		2		Гайка М10.5.016.ГОСТ5915-70	9	9	9	9	9	9	9	9	9	6	
		3		Шайба 10.02.016.ГОСТ11371-78	18	18	18	18	18	18	18	18	18	12	
				Гвозди 4.0х120, ГОСТ4028-63*	0.6	0.6	0.6	0.5	0.5	0.5	0.6	0.6	0.25	0.1	кг
				Материалы											
		4	ГОСТ24454-80	Древесина хвойных пород	0.143	0.164	0.161	0.139	0.123	0.149	0.179	0.183	0.083	0.057	м³
				Модифицированная древесина	0.127	0.146	0.143	0.123	0.110	0.125	0.159	0.163	0.075	0.054	м³

Привязан

Инв. №:

Нач.отд	Альтшуллер	
Н.контр	Козловичер	
Гл.спец	Козловичер	
ГИП	Гальдина	
Рук.бр.	Станина	
Инженер	Полякова	
Инженер	Валеева	

ТП 901-6-85.86 КЖИ 1.7.02

Щит

Стадия	Лист	Листов
Р		

Союзводоканалпроект

2134-04 37

Альбом IX

Рис.1

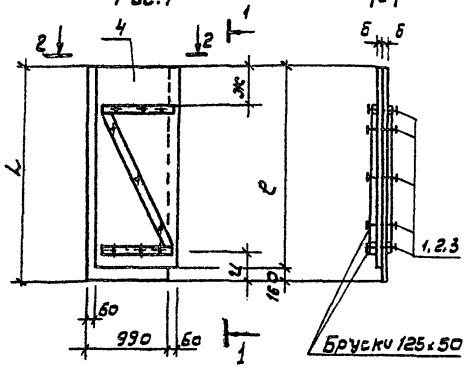

Рис.2

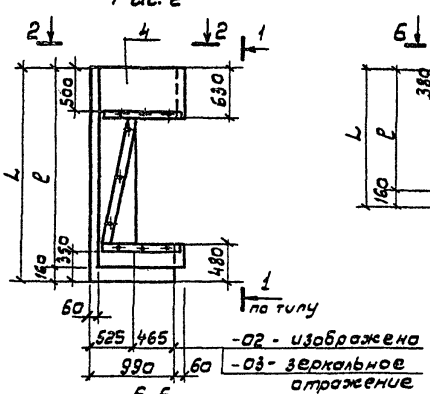

Рис.4

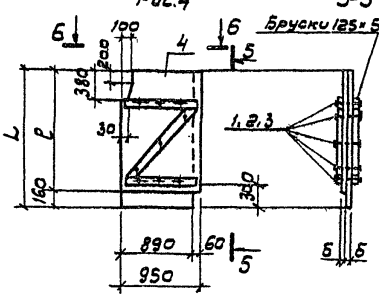

Рис.5

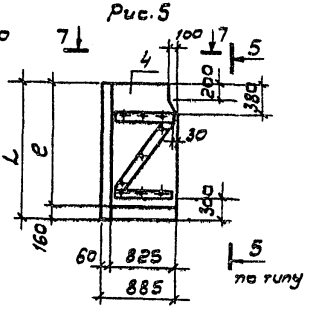

2-2

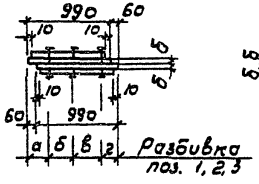

4-4

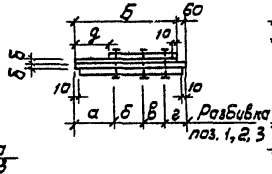

6-6

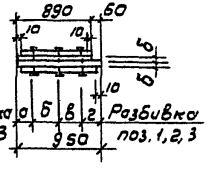

Рис.3

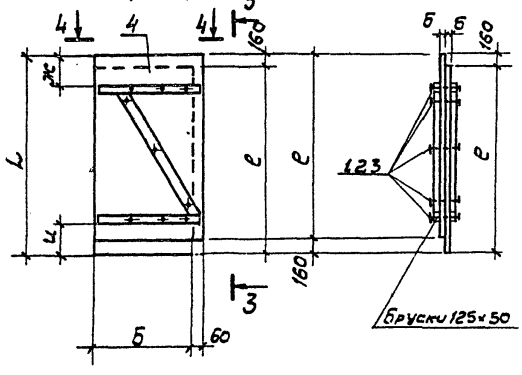

7-7

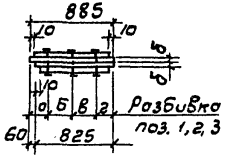

Обозначение	Рис	Размеры в мм L	e	a	б	в	г	б	ж	ж	и		б)* мм	
-КЖИ.1.7.01-	1	2720	2560	250	270	280	250	-	-	650	350		16	19
-01	1	1220	1560	250	270	280	250	-	-	380	300			
-02	2	2720	2560	250	270	280	250	-	-	-	-			
-03	2	2720	2560	250	270	280	250	-	-	-	-			
-04	3	2550	2390	500	190	200	200	1240	400	400	350			
-05	3	2220	2060	460	320	260	260	1240	400	400	350			
-06	3	2550	2390	500	190	200	200	1030	440	650	350			
-07	3	2220	2060	500	190	200	200	1030	440	500	350			
-08	4	1720	1560	210	265	265	210	-	-	-	-	-		
-09	5	1720	1560	205	270	270	200	-	-	-	-	-		

*) б=16 для щитов из модифицированной древесины
б=19 из древесины хвойных пород

привязан

Инв.№

Нач. отд.	Альтшуллер	
Н. контр.	Козловичер	
Гл. спец.	Козловичер	
ГИП	Гольдина	
Рук. бр.	Станина	
Инжен.	Полякова	
Инжен.	Корнилова	

ТП 901-6-8586 КЖИ.1.7.01 С6

Щит
Сборочный чертеж

Стадия	Масса	Масштаб
Р	-	1:50
Лист	Листов	

СОЮЗДОРНИИПРОЕКТ

Альбом IV

Рис.1

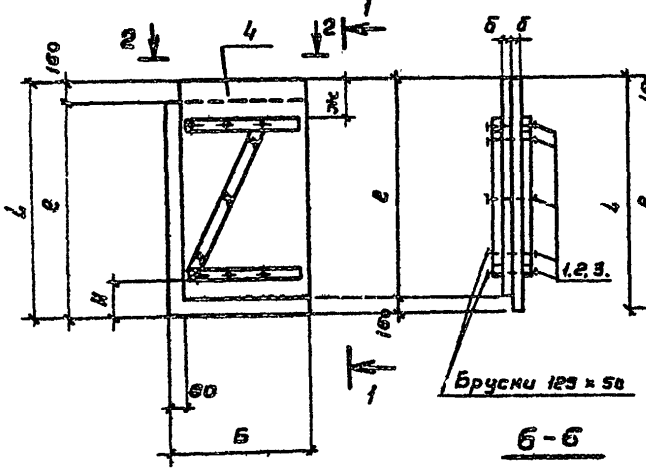

Рис.2

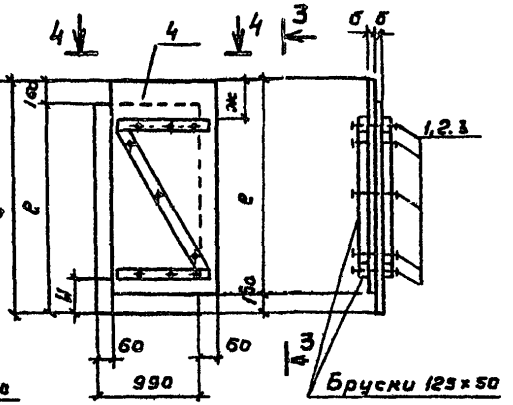

Рис.4

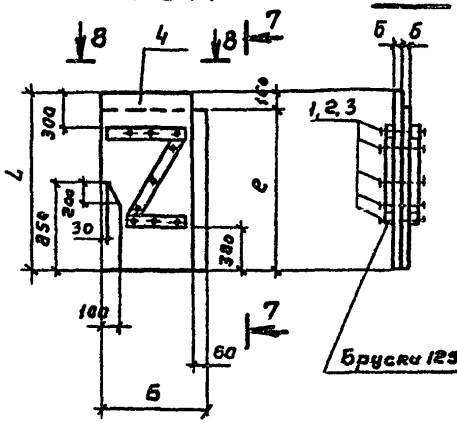

Рис.5

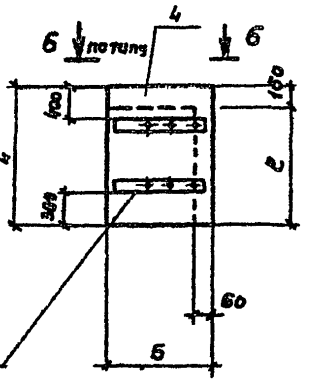

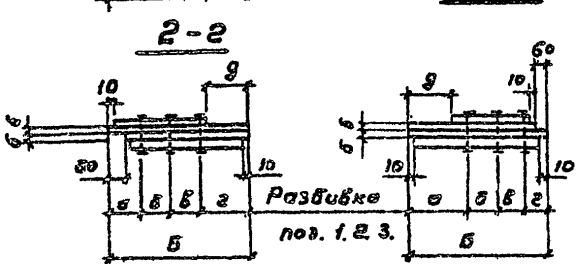

Рис.3

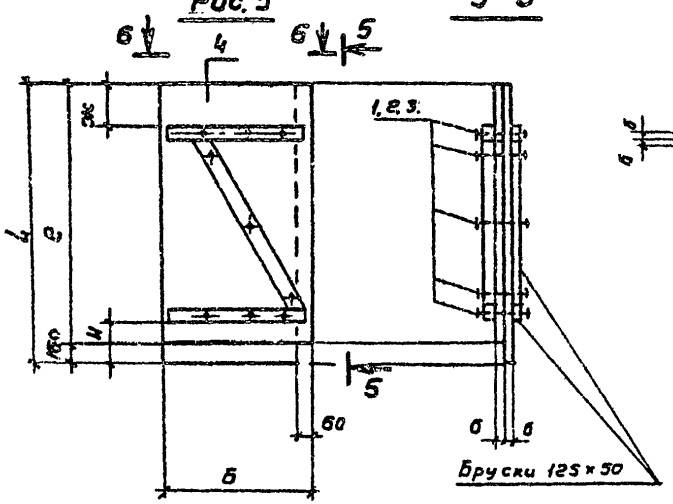

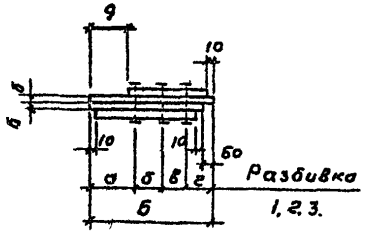

Обозначение	Рис	Размеры в мм L	e	a	б	в	г	Б	g	эж	и	б*) мм	
-КЖИ.1.7.02-	1	2820	2060	180	180	170	500	1030	450	400	350	16	19
-01	1	2550	2390	180	180	170	500	1030	450	600	350		
-02	1	2550	2390	260	260	270	460	1250	410	400	350		
-03	1	2220	2060	260	260	270	460	1250	410	400	350		
-04	2	2220	2060	260	300	290	200	—	—	500	350		
-05	2	2550	2390	260	300	290	200	—	—	600	350		
-06	3	2720	2560	500	190	200	200	1090	440	650	350		
-07	3	2720	2560	460	320	260	260	1300	400	500	350		
-08	4	1720	1560	200	235	235	205	875	—	—	—		
-09	5	1100	940	500	190	200	200	1090	440	—	—		

*) б-16 для щитов из модифицированной древесины
б=19 из древесины хвойных пород

Привязан

Инв. №

Нач.отд.	Альтшулер	
Н.контр.	Козловичер	
Гл.спец.	Козловичер	
ГИП	Голядина	
Рук.бр.	Станина	
Инжен.	Полякова	
Инжен.	Кормилова	

ТП 901-6-85.86 -КЖИ.1.7.02.СБ

Щит
Сборочный чертеж

Стадия	Масса	Масштаб
Р	—	1:50
Лист	Листов 1	

СОЮЗВОДОКАНАЛПРОЕКТ

21134-04 39
Копировал Гольденкоун

Формат А3

Формат	Зона	Поз.	Обозначение	Наименование	Кол. на испол. - КЖИ.1.7.03-						Примечание
					-	-01	-02	-03	-04	-05	
				Документация							
А3			ТП 901-6-85.86 КЖИ.1.7.03.СБ	Сборочный чертеж							
А3			ТП 901-6-85.86 КЖИ. ТТ	Технические требования							
				Стандартные изделия							
		1		Болт М10х160.58.019.ГОСТ 7798-70	9	9	9	9	9	9	
		2		Гайка М10.6.019.ГОСТ 5915-70	9	9	9	9	9	9	
		3		Шайба 10.02.019.ГОСТ 11371-78	18	18	18	18	18	1	
				Гвозди 4,0х120.ГОСТ 4028-63*	0,6	0,6	0,5	0,5	0,5	0,25	кг
				Материалы							
		4	ГОСТ 24454-80	Древесина хвойных пород	0,178	0,173	0,127	0,103	0,105	0,083	м³
				Модифицированная древесина	0,157	0,153	0,114	0,101	0,098	0,075	м³

Нач. отд.	Альтшумер		ТП 901-6-85.86 КЖИ. 17. 03
Н. контр.	Козловичер		
Гл. спец.	Козловичер		
Гип	Гольдина		Щит
Рук. бр.	Станина		
Инжен.	Полякова		
Инжен.	Волеева		

Стадия: Р | Лист | Листов: 1

Привязан

Инв. N

СОЮЗВОДОКАНАЛПРОЕКТ

Инв. N подл. | Подпись, дата | Взам. инв. N

Формат	Зона	Поз.	Обозначение	Наименование	Кол. на испол. - КЖИ.1.7.04- 1									Примечание
					-	-01	-02	-03	-04	-05	-06	-07	-08	
				Документация										
А3			ТП 901-6-85.86-КЖИ.1.7.04.СБ	Сборочный чертеж										
А3			ТП 901-6-85.86 - КЖИ. ТТ	Технические требования										
				Стандартные изделия										
		1		Болт М10х160.58.019.ГОСТ 7798-70	6	6	9	9	4	9	6	6	6	
		2		Гайка М10.019.ГОСТ 5915-70	6	6	9	9	4	9	6	6	6	
		3		Шайба 10.02.019.ГОСТ 11371-78	12	12	18	18	8	18	12	12	12	
		4		Карточные петли. ГОСТ 5087-80	-	-		-	-	2				
		5		Гвоздь ручка ГОСТ 5089-80	-	-		-	-	1				
		6		Щеколда ГОСТ 5088-78	-	-		-	-	1				
				Гвозди 4,0х120.ГОСТ 4028-63*	0,25	0,25	0,3	0,3	0,1	0,3	0,1	0,1	0,1	кг
				Материалы:										
		7	ГОСТ 24454-80	Древесина хвойных пород	0,067	0,076	0,11	0,11	0,044	0,10	0,057	0,057	0,068	м³
				Модифицированная древесина	0,057	0,068	0,10	0,10	0,044	0,09	0,054	0,054	0,064	м³

Нач. отд.	Альтшумер		ТП 901-6-85.86 КЖИ. 1. 7. 04
Н. контр.	Козловичер		
Гл. спец.	Козловичер		
Гип	Гольдина		Щит
Рук. бр.	Станина		
Инжен.	Полякова		
Инжен.	Волеева		

Стадия: Р | Лист | Листов: 1

Привязан

Инв. N

СОЮЗВОДОКАНАЛПРОЕКТ

2134-04 40

Рис.1

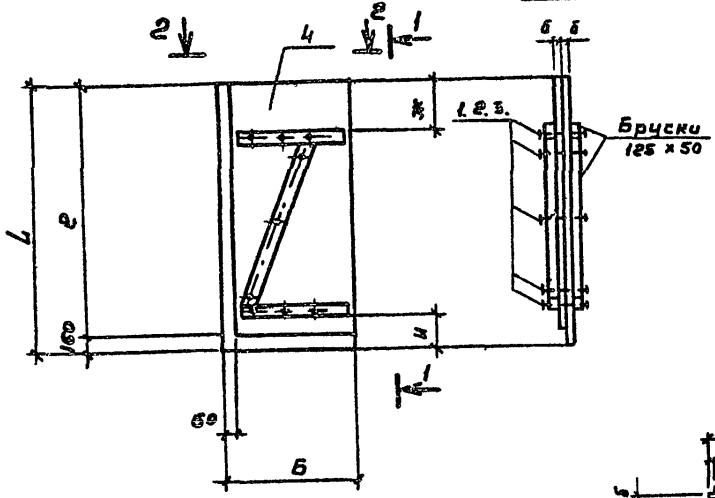

Рис.2

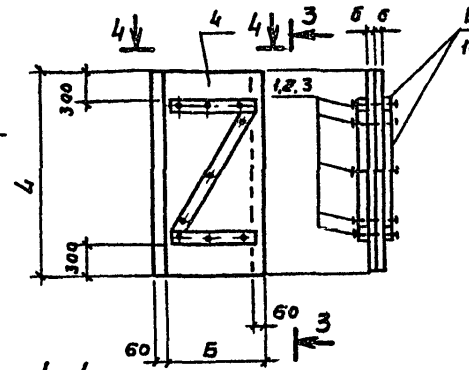

Рис.3

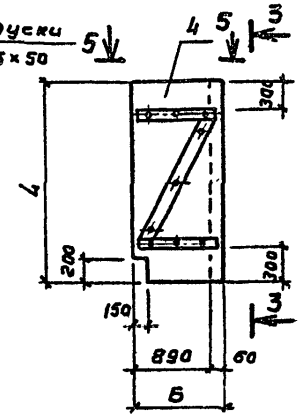

Рис.4

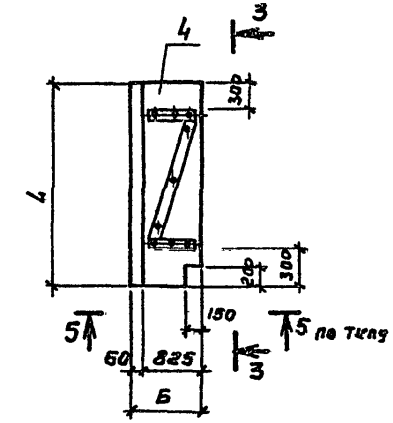

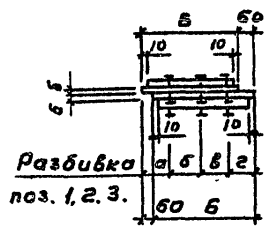

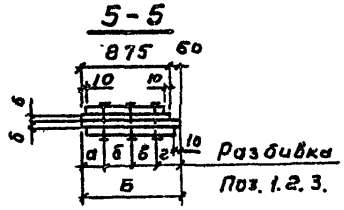

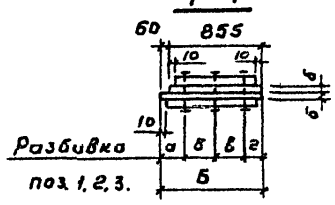

Рис.5

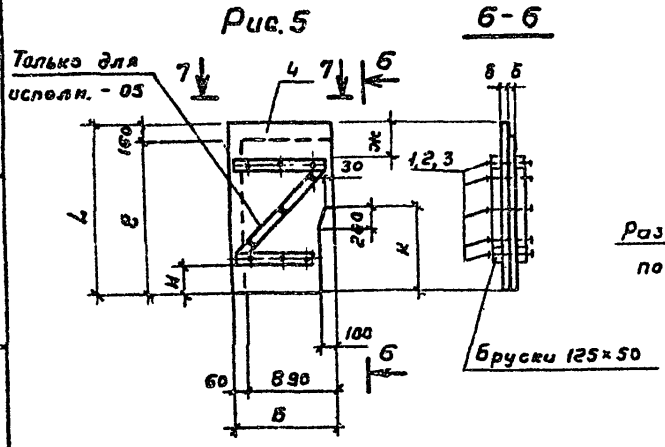

Обозначение	Рис	Размеры в мм											б)* мм	
		L	e	a	б	в	г	е	д	ж	и	к		
-КЖИ.1.7.03-	1	2720	2560	180	170	180	500	1030	450	650	350	—		
-01	1	2720	2560	260	260	270	460	1250	410	500	350	—		
-02	2	2090	—	230	270	270	220	990	—	—	—	—		
-03	3	2090	—	210	265	265	210	950	—	—	—	—	16	19
-04	4	2090	—	205	240	240	200	885	—	—	—	—		
-05	5	1720	1560	210	265	265	210	950	—	380	300	850		

*) б=16 для щитов из модифицированной древесины
б=19 из древесины хвойных пород.

Нач. отд.	Альтшуллер		
Н. контр.	Козловичер		
Гл. спец.	Козловичер		
ГИП	Гольдина		
Рук. бр.	Станина		
Инжен.	Полякова		
Инжен.	Корнилова		

Привязан

Инв. №

ТП 901-6-85.86 -КЖИ.1.7.03.СБ

Щит
Сборочный чертеж

Стадия	Масса	Масштаб
Р	—	1:50
Лист	Листов	

СОЮЗВОДОКАНАЛПРОЕКТ

Альбом IV

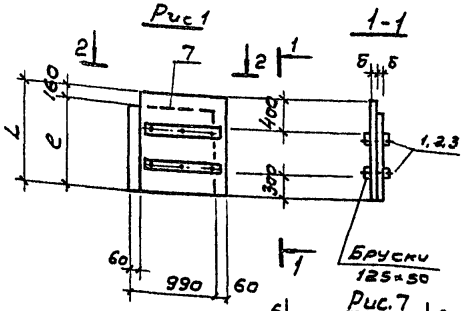

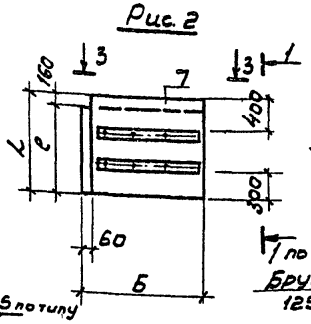

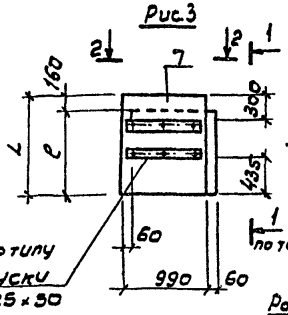

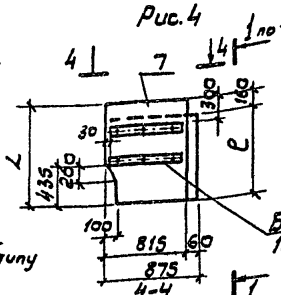

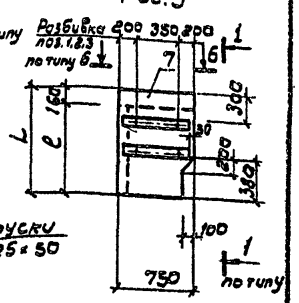

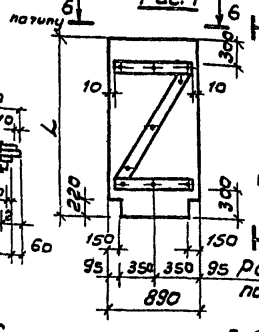

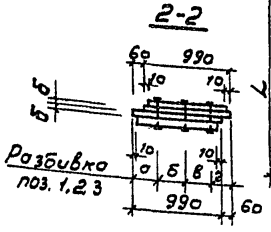

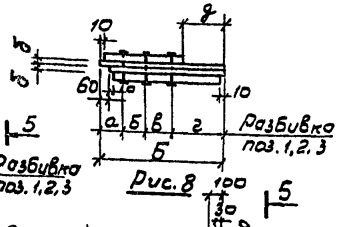

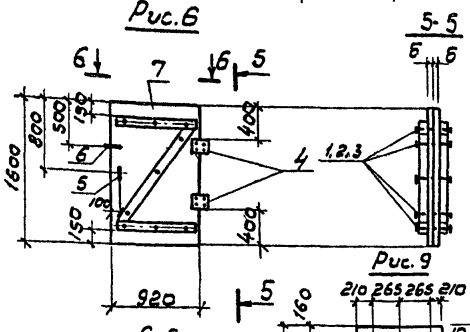

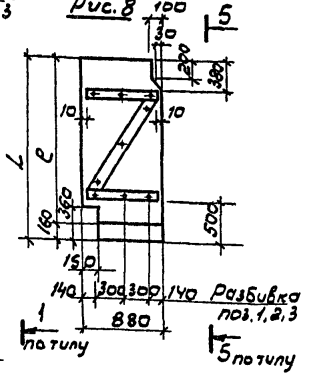

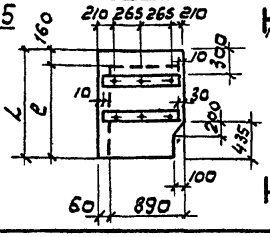

Обозначение	Рис	Размеры в мм L	l	a	б	в	г	б	g				б*) мм	
КЖИ.1.7.04-	1	1100	940	260	300	290	200						16	19
-01	2	1100	940	170	170	180	500	1030	450					
-02	8	2200	2070	-	-	-	-	-	-					
-03	7	2090	-	-	-	-	-	-	-					
-04	5	1010	850	200	350	200	-	-	-					
-05	2	1100	940	170	170	180	500	1030	450					
-06	9	1250	1090	-	-	-	-	-	-					
-07	4	1250	1090	200	235	235	205	-	-					
-08	3	1250	1090	230	270	270	220	-	-					

*) б=16 для щитов из модифицированной древесины
б=19 из древесины хвойных пород

Привязан

Инв.№

Нач.отд	Альтшулер	
Н.контр	Козловичер	
Гл.спец	Козловичер	
ГИП	Гольдина	
Рук.гр.	Станина	
Инжен.	Полякова	
Инжен.	Корнилова	

ТП 901-6-8 5.86-КЖИ.1.7.04.С6

Щит
Сборочный чертеж

Стадия	Масса	Масшт.
Р	-	1:50
Лист	Листов	

СОЮЗВОДОКАНАЛПРОЕКТ

Формат	Зона	Поз.	Обозначение	Наименование	Кол. на испол. -КЖИ.1.8.01-						Приме-чание
					—	-01	-02	-03	-04	-05	
				Документация							
А3			ТП 901-6-85.86-КЖИ.1.8.01.СБ	Сборочный чертеж							
А3			ТП 901-6-85.86-КЖИ.ТТ	Технические требования							
				Детали							
А3		1	ТП 901-6-85.86КЖИ.1.3.01. 1	Стержень ГОСТ 2590-70	1	—	—	—	—	—	
				ф10АI. ℓ = 570							0,4 кг
			.2	ф10АI. ℓ = 830	—	1	—	—	—	—	0,6 кг
			.3	ф10АI. ℓ = 530	—	—	1	—	—	—	0,3 кг
			.4	ф10АI. ℓ = 600	—	—	—	1	—	—	0,3 кг
			.5	ф10АI. ℓ = 270	—	—	—	—	1	—	0,2 кг
			.6	Болт М10-10g×180.58.ГОСТ 7798-70	—	—	—	—	—	1	0,1 кг.
А3		2	.7	ОЦ 6-ПН-НО-1.5 ГОСТ 19904-74 / ОН-КР-1 ГОСТ 14918-80	1	1	1	1	1	—	0,01 кг
А3		3	.8	ОЦ 6-ПН-НО-1.5 ГОСТ 19904-74 / ОН-КР-1 ГОСТ 14918-80	1	1	1	1	1	2	0,01 кг
А3		4	.9	ОЦ 6-ПН-НО-1.5 ГОСТ 19904-74 / ОН-КР-1 ГОСТ 14918-80	1	1	1	1	1	—	0,01 кг
А3		5	.10	Проволока Ø-3.5 ГОСТ 9389-75	1	1	1	1	1	—	0,3 кг
А3		6	.11	Прокладка, ГОСТ 7415-74*	1	1	1	1	1	2	Гидроизол
				Стандартные изделия							
		7		Гайка М10-7Н.05.0115 ГОСТ 5915-70	1	1	1	1	1	1	

Инв. № подл. | Подп. и дата | Взам. инв. №

Привязан

Инв. №

Нач. отд.	Альтшуллер	
Н. контр.	Козловичер	
Гл. спец.	Козловичер	
ГИП	Гольдина	
Рук. бр	Станина	
Инжен.	Поляков	

ТП 901-6-85.86- -КЖИ.1.8.01

Изделие соединительное

Стадия	Лист	Листов
Р.П.		1

СОЮЗВОДОКАНАЛПРОЕКТ

21134-04 43

Копировал Гольденбаум

Формат А3

Рис.1

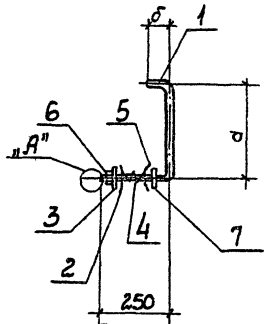

Рис.2

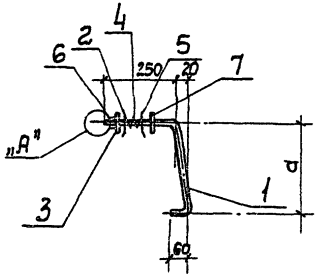

Рис.3

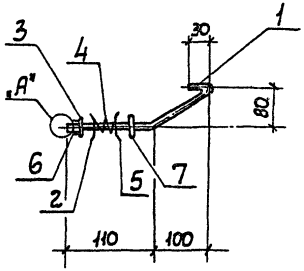

Поз.„3"

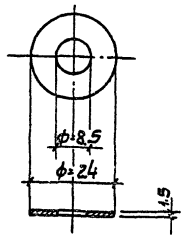

Поз.„2"

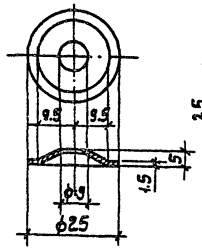

Поз.„5"

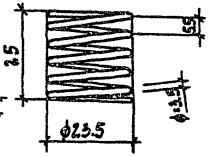

Поз.„6"

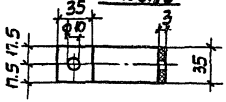

Поз.„4"

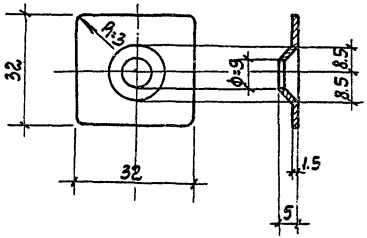

Обозначение		Размеры в мм d	Размеры в мм δ	Масса ед. кг
-КЖИ.1.8.01	1	260	60	0.5
-01	1	260	20	0.7
-02	2	260	—	0.4
-03	2	510	—	0.4
-04	3	—	—	0.3
-05	4	—	—	0.2

Рис.4

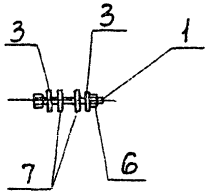

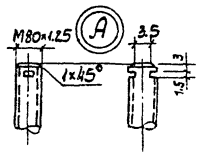

Нач.отд	Альтшуллер		
Н.контр	Козловичер		
Гл.спец	Козловичер		
ГИП	Голбдина		
Рук.бр	Станина		
Инжен	Полякова		
Инженер	Юрченко		

ТП 901-6-85.86 -КЖИ.1.8.01.СБ

Изделие соединительное
Сборочный чертеж

Стадия	Масса	Масштаб
Р	см. табл.	—
Лист	Листов 1	

Союзводоканалпроект

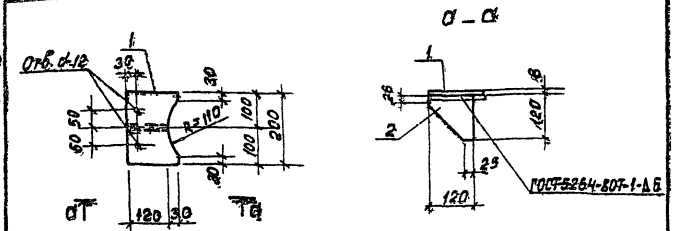

Формат	Зона	Поз.	Обозначение	Наименование	Кол.	Примечание
				Документация		
А3			ТП901-6-85.86 -КЖИ-ТТ	Технические требования		
				Детали		
Б4		1	ТП901-6-85.86 КЖИ.1.8.02.1	Полоса -8 х 150 ГОСТ 103-76 Вст3кп2, ГОСТ 535-79* l=200	1	1.9 кг.
Б4		2	.2	Полоса -8 х 120 ГОСТ 103-76 Вст3кп2-1, ГОСТ 535-79* l=120	1	0.9 кг.

Привязан:

Инв. №

Нач. отд.	Алтшуллер		
Н. контр.	Козловичер		
Гл. спец.	Козловичер		
ГИП	Гольдина		
Рук. бр.	Станина		
Инженер	Полякова		
Инженер	Юрченко		

ТП 901-6-85.86 -КЖИ.1.8.02

Изделие соединительное

Стадия	Масса	Масштаб
Р	2.8 кг	1:10
Лист	Листов 1	

СОЮЗВОДОКАНАЛПРОЕКТ

Копировал: Доценко

Формат А4

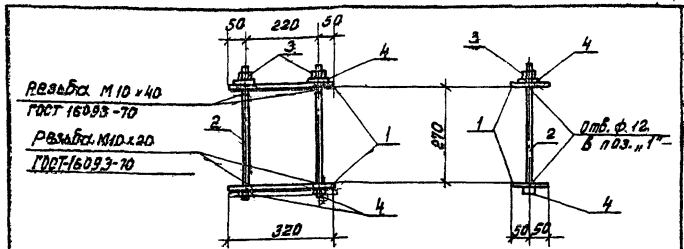

Формат	Зона	Поз.	Обозначение	Наименование	Кол.	Примечание
				Документация		
А3			ТП901-6-85.86 -КЖИ-ТТ	Технические требования		
				Детали		
Б4		1	ТП901-6-85.86 -КЖИ.1.8.03.1	Полоса -8 х 100 ГОСТ 103-76 Вст3кп2-1, ГОСТ 535-79* l=320	2	2.0 кг.
Б4		2	.2	Стержень, ГОСТ 2590-71 ф10 А1, l=320	2	0.2 кг.
				Стандартные изделия		
		3		Гайка М10.5.0115, ГОСТ 5915-70	4	—
		4		Шайба 10.02.0115, ГОСТ 11371-78	2	—

Привязан:

Инв. № подл.

Нач. отд.	Алтшуллер		
Н. контр.	Козловичер		
Гл. спец.	Козловичер		
ГИП	Гольдина		
Рук. бр.	Станина		
Инженер	Полякова		
Инженер	Юрченко		

ТП 901-6-85.86 -КЖИ.1.8.03

Изделие соединительное.

Стадия	Масса	Масштаб
Р	4.4 кг.	1:10
Лист	Листов 1	

СОЮЗВОДОКАНАЛПРОЕКТ

Инв. № подл. | Подпись и дата | Взам. инв. №

Копировал: Доценко

Формат А4

Альбом IV

Рис. 1

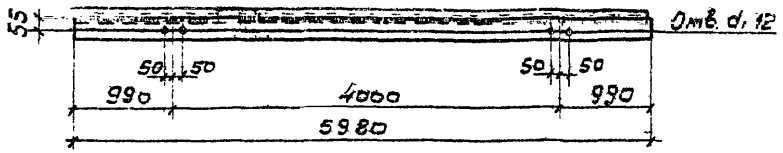

Рис. 2

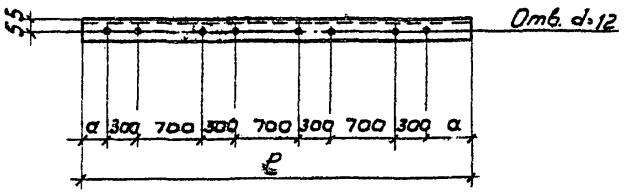

Рис. 3

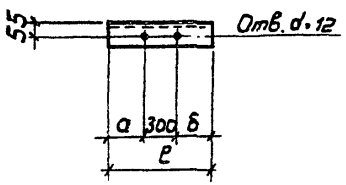

Обозначение	Рис	Размеры в мм			Масса
		ℓ	а	б	ед. кг
КЖИ.1.В.04-	1	–	–	–	52.5
-01	2	3780	240	–	38.2
-02		3490	95	–	30.7
-03		3550	125	–	31.1
-04		3500	100	–	30.7
-05	3	890	350	240	7.8
-06		590	190	100	5.1
-07		770	350	120	6.6
-08		750	220	230	6.6
-09		640	110	230	4.8

Инв. № подл. | Подпись и дата | Взам. инв. №

Привязан

Инв. №

Нач. отд.	Альтшуллер		
Н. контр.	Козловичер		
Гл. спец.	Козловичер		
ГИП	Голубина		
Рук. бр.	Станина		
Инженер.	Полякова		
Инженер.	Юрченко		

ТП 901-6-85.86 -КЖИ. 1. В. 04

Изделие соединительное

Стадия	Масса	Масштаб
Р	См. табл.	–

Уголок 90×56×8 ГОСТ 8510-72* / Вст3кп2-1 ГОСТ 535-79*

Лист	Листов 1

СОЮЗВОДОКАНАЛПРОЕКТ

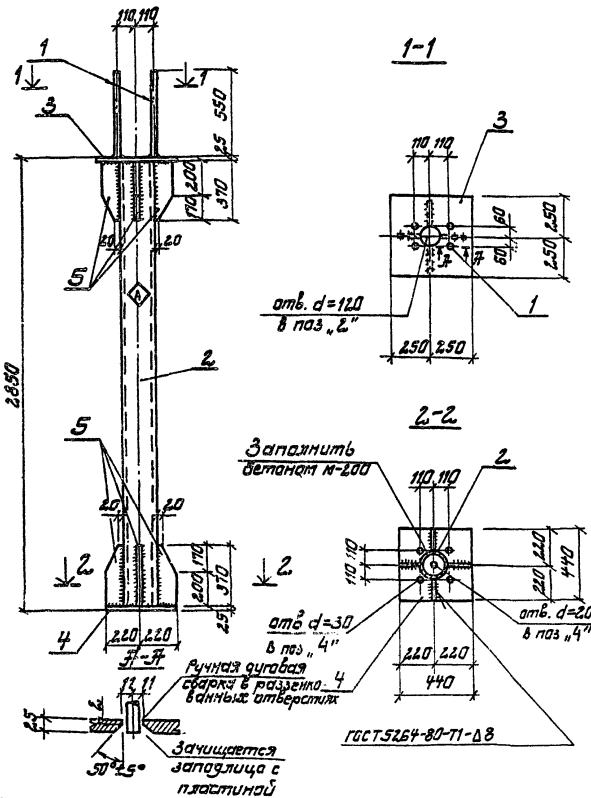

Формат	Зона	Поз.	Обозначение	Наименование	Кол.	Примечание
				Документация		
А3		—	ТП 901-6-85.86 -КЖИ-ТТ	Технические требования		
				Детали		
Б4		1	ТП.901-6-85.86-КЖИ.1.10.1	Стержень, ГОСТ 5781-82 ф 18 AIII, ℓ=575	4	1,1 кг
Б4		1	.2	Труба 220×8 ГОСТ 8734-75 / д Ст3 ГОСТ 8731-74* ℓ=2800	1	117,0 кг
Б4		3	.3	Лист Б-25.0 ГОСТ 19903-74* / в Ст3 сп5 ГОСТ 14637-79* −550×550	1	43,1 кг
Б4		4	.4	Лист Б-25.0 ГОСТ 19903-74* / в Ст3 сп5 ГОСТ 14637-79* −440×440	1	43,2 кг
Б4		5	.5	Полоса −8×110 ГОСТ 103-76 / в Ст3 сп5-1 ГОСТ 535-79* ℓ=370	8	2,6 кг
				Материалы		
			Материалы:	Бетон М [ ] Мрз [ ] В [ ]	—	0,1 м³

Привязан

Инв. № подл.

Нач. отд.	Арутюнян	
Н. контр.	Козловичев	
Гл. спец.	Козловичев	
ГИП	Голодина	
Рук. гр.	Станина	
Инженер	Папакова	
Инженер	Карнилова	

ТП 901-6-85.86 -КЖИ.1.10.1

Колонна

Стадия	Масса	Масштаб
Р	234,5кг	1:20 1:10
Лист	Листов	

Союзвадоканалпроект

Альбом IV

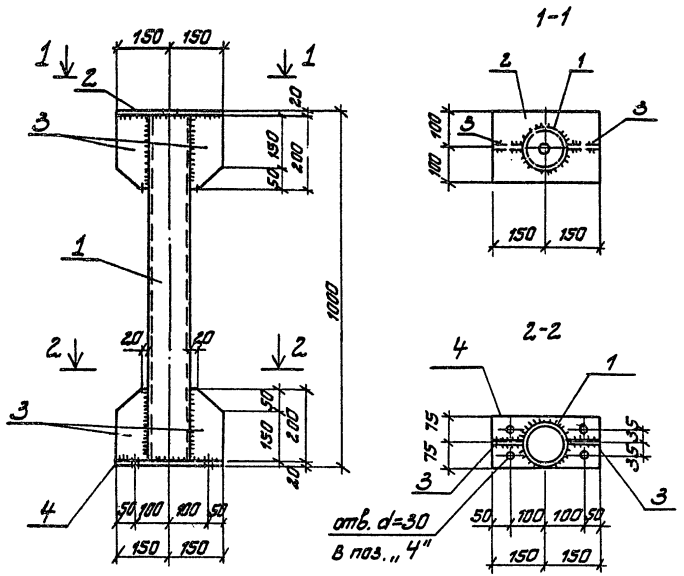

Формат	Зона	Поз.	Обозначение	Наименование	Кол.	Примечание
				Документация		
А3			ТП 901-6-85.86 -КЖИ-ТТ	Технические требования		
				Детали		
Б4		1	ТП 901-6-85.86 -КЖИ.1.10.1	Труба 12.0×8 ГОСТ 8734-75 / Д ГОСТ 8731-74	1	21,2 кг
				ℓ=960		
Б4		2	.2	Полоса 20×200 ГОСТ 103-76 / Ст3кп2 ГОСТ 535-79*	1	9,4 кг
				ℓ=300		
Б4		3	.3	Полоса 8×90 ГОСТ 103-76 / Ст3кп2 ГОСТ 535-79*	4	1,1 кг
				ℓ=200		
Б4		4	.4	Полоса 20×150 ГОСТ 103-76 / Ст3кп2 ГОСТ 535-79*	1	7,1 кг
				ℓ=300		

Привязан

Инв. №

Нач. отд.	Альтшуллер	ТП 901-6-85.86 -КЖИ.1.10.2	
Н. контр.	Козлович	Колонна	Стадия: Р; Масса: 42,1кг; Масштаб: 1:10
Ст. спец.	Козлович		Лист; Листов 1
ГИП	Гальдина		Сантехводоканалпроект
Рук. бр.	Станина		
Инженер	Полякова		
Инженер	Юрченко		

Альбом IV

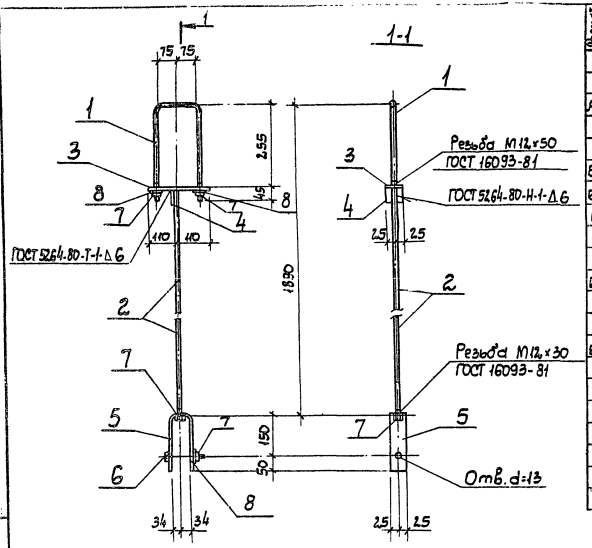

Формат	Зона	Поз.	Обозначение	Наименование	Кол.	Примеч
				Документация		
А3			ТП 901-6-85.86 - КЖИ.1.1.1	Технические требования		
				Детали		
				Стержень, ГОСТ 2.590-71		
БЧ		1	ТП 901-6-85.86 КЖИ.1.11.01 .1	ф 12 AI, ℓ = 760	1	0.7кг
БЧ		2	.2	ф 12 AI, ℓ = 165.0	1	1.5кг
БЧ		3	.3	Полоса -8×50, ГОСТ 103-76 Вст3 кп2-1, ГОСТ 535-79* ℓ = 220	1	0.7кг
БЧ		4	.4	Полоса -8×50, ГОСТ 103-76 Вст3 кп2, ГОСТ 535-79* ℓ = 50	1	0.2 кг
БЧ		5	.5	Полоса -6×50 ГОСТ 103-76 Вст3 кп2 ГОСТ 535-79* ℓ = 470	1	1.1кг
				Стандартные изделия		
		6		Болт М12×100.58.019 ГОСТ 7798-70*	1	0.1кг
		7		Гайка М12.5.019 ГОСТ 5915-70*	4	0.1кг
		8		Шайба 12.02.Д19, ГОСТ 11371-78	3	

Привязан

Инв. № подл.

Нач. отд.	Альшимер	
Н. контр.	Козловчер	
Гл. спец.	Козловчер	
Т.Ц.П.	Голдина	
Рук. гр.	Стасина	
Инженер	Полякова	
Инженер	Юрченко	

ТП 901-6-85.86 - КЖИ.1.11.01

Изделие соединительное

Стадия	Масса	Масштаб
Р	4.4	1:10
Лист	Листов 1	

Союзводоканалпроект

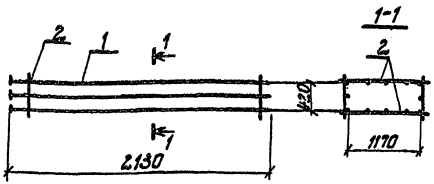

Формат	Зона	Поз.	Обозначение	Наименование	Кол.	Примечание
				Документация		
А3			ТП 901-6-85.86-КЖИ.ТТ	Технические требования		
				Сборочные единицы		
А3		1	ТП 901-6-85.86-КЖИ.1.11.06.01	Каркас плоский	2	
А3		2	-01		2	

Привязан

Инв. №

Нач. отд.	Альтшуллер		
Н. контр.	Козловчер		
Гл. спец.	Козловчер		
ГИП	Голубина		
Рук. бр.	Станина		
Инженер	Полякова		
Инженер	Мрченко		

ТП 901-6-85.86 -КЖИ.1.11.06

Каркас пространственный

Стадия	Масса	Масштаб
Р	50,0кг	—
Лист	Листов 1	

Союзводоканалпроект

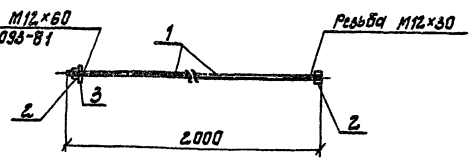

Формат	Зона	Поз.	Обозначение	Наименование	Кол	Примечание
				Документация		
А3			ТП 901-6-85.86 -КЖИ, ТТ	Технические требования		
				Детали		
Б4		1	ТП 901-6-85.86-КЖИ.1.11.02.1	Стержень, ГОСТ 2590-71 Ф 12 А I l=2000	1	2,1кг
				Стандартные изделия		
		2		Гайка М12.5.0115 ГОСТ 5915-70	2	0,1кг
		3		Шайба 12.02.0115 ГОСТ 11371-78	1	—

Привязан

Инв. № подл.

Инв. № подл. | Подпись и дата | Взам. инв. №

Нач. отд.	Альтшуллер		
Н. контр.	Козловчер		
Гл. спец.	Козловчер		
ГИП	Голубина		
Рук. бр.	Станина		
Инженер	Полякова		
Инженер	Мрченко		

ТП 901-6-85.86 -КЖИ.1.11.02

Изделие соединительное

Стадия	Масса	Масштаб
Р	1,9кг	1:10
Лист	Листов 1	

Союзводоканалпроект

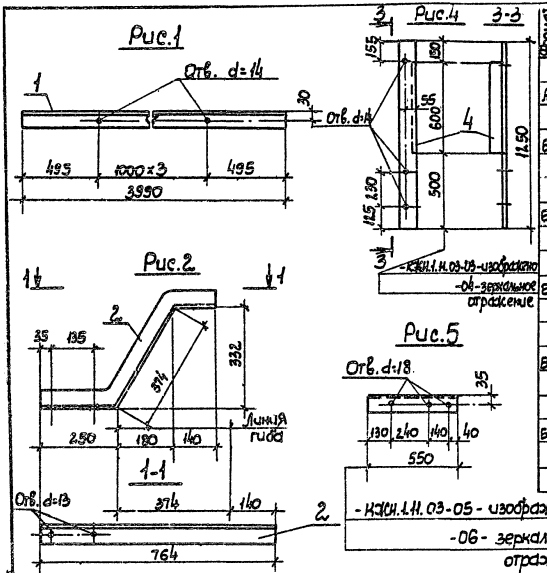

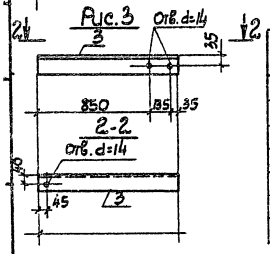

Обозначение	Рис.	Масса ед. кг
-КЖИ.1.11.03-	1	15.0
-01	2	4.6
-02	3	5.8
-03	4	13.6
-04		
-05	5	3.2
-06		

Формат	Зона	Поз.	Обозначение	Наименование	Кол. на исполн. -КЖИ.1.11.03-					Примечание
					–	-01	-02	-03	-04	
				Документация						
А3			ТП 901-6-85.86 -КЖИ.ТТ	Технические требования						
				Детали						
Б4		1	ТП 901-6-85.86- КЖИ 1.11.03. 1	Уголок 50×50×5, ГОСТ 8509-72*	1					
				Вст3 кл2-1, ГОСТ 535-79*						
				ℓ=3990						
Б4		2	-01.2	Уголок 63×63×6, ГОСТ 8509-72*		1				
				Вст3 кл2-1, ГОСТ 535-79*						
				ℓ=764						
Б4		3	-02. 3	Уголок 63×63×6 ГОСТ 8509-72*			1			
				Вст3 кл2-1, ГОСТ 535-79*						
				ℓ=1020						
Б4		4	-03. 4	Уголок 90×90×8, ГОСТ 8509-72*				1		
				Вст3 кл2-1, ГОСТ 535-79*						
				ℓ= 350						
Б4		5	-05. 5	Уголок 63×63×6, ГОСТ 8509-72*					1	
				Вст3 кл2-1, ГОСТ 535-79*						
				ℓ=550						

Привязан

Инв. N

Нач.отд.	Альтшуллер		
Н. контр.	Козловичер		
Гл.спец.	Козловичер		
ГИП	Гольдина		
Рук. бр.	Станина		
Инженер	Полякова		
Инженер	Юрченко		

ТП 901-6-85.86 -КЖИ.1.11.03

Изделие соединительное

Стадия	Масса	Масштаб
Р	см. табл.	—

Лист | Листов 1

Союзводоканалпроект

Рис 1

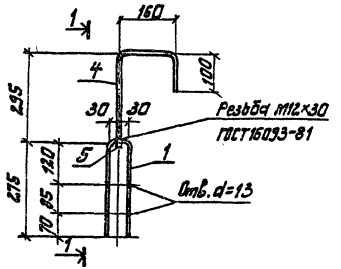

1-1

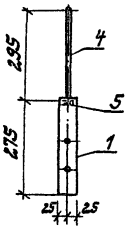

Рис. 2

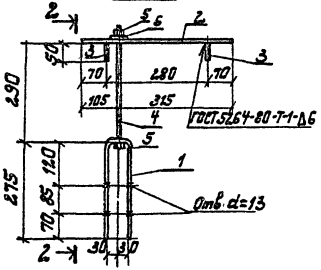

2-2

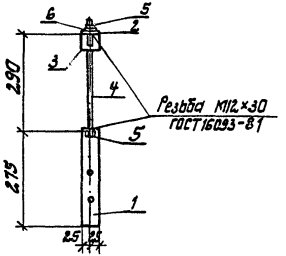

Рис. 3

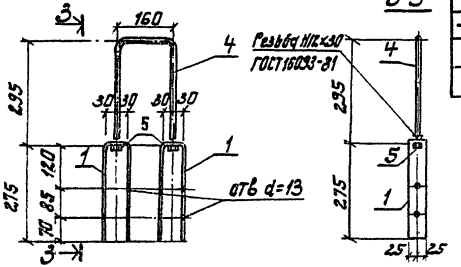

3-3

Формат	Зона	Поз.	Обозначение	Наименование	Кол. на испол. -КЖСИ.1.11.04- —	-01	-02	Примечание
				Документация				
А3			ТП901-6-85.86-КЖСИ.ТТ	Технические требования	X	X	X	
				Детали				
БЧ		1	ТП901-6-85.86-КЖСИ.1.11.04.1	Полоса -6×50, ГОСТ 103-76 Ст3 КП2-1, ГОСТ 535-79*	1	1	1	1,4 кг
				ℓ=610				
БЧ		2	.2	Полоса -10×50, ГОСТ 103-76 ℓ=420 Ст3 КП-1, ГОСТ 535-77*	—	1	—	1,7 кг
БЧ		3	.3	Полоса -8×50, ГОСТ 103-76 ℓ=50 Ст3 КП2, ГОСТ 535-79*	—	1	—	0,2 кг
				Стержень, ГОСТ 2590-71				
БЧ		4	.4	ф 12 AI, ℓ=570	1	—	—	0,5 кг
			.5	ф 12 AI, ℓ=330	—	1	—	0,3 кг
			.6	ф 12 AI, ℓ=780	—	—	1	0,7 кг
				Стандартные изделия				
		5		Гайка М12.Б.019.5, ГОСТ 5915-70*	1	2	2	0,01 кг
		6		Шайба 12.02.019.5, ГОСТ 11371-78	—	1	—	—

Обозначение	Рис	Масса ед, кг
-КЖСИ.1.11.04-	1	1,9
-01	2	3,8
-02	3	2,1

Привязан

Инв. №

Нач. отд.	Алтынцлев		
Н. контр.	Козлобичев		
Ст. спец.	Козлобичев		
ГИП	Сельдина		
Рук. бр.	Станина		
Инженер	Полякова		
Инженер	Юрченко		

ТП901-6-85.86 -КЖСИ.1.11.04

Изделие соединительное

Стадия	Масса	Масштаб
Р	см. табл.	1:10
Лист	Листов 1	

Союзводоканалпроект

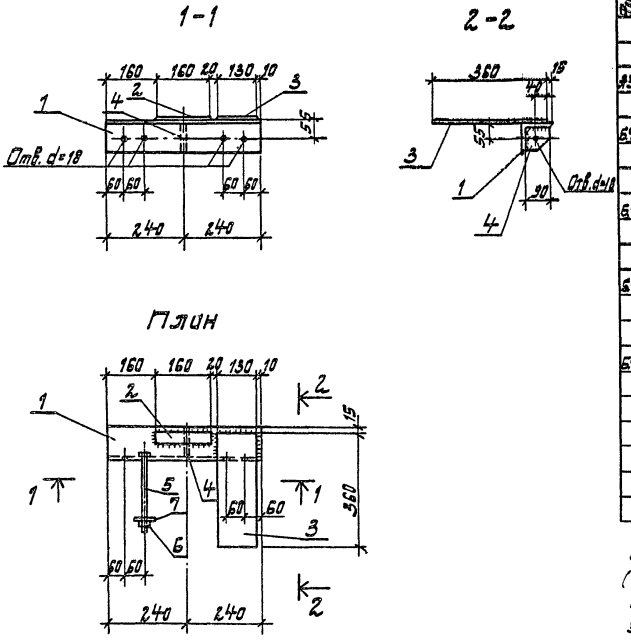

Формат	Зона	Поз.	Обозначение	Наименование	Кол.	Примечание
				Документация		
А3			ТП 901-6-85.86 -КЖИ.ТТ	Технические требования		
				Детали		
Б4		1	ТП 901-6-85.86-КЖИ.1.11.05 .1	Уголок -100×100×8, ГОСТ 8509-72	1	5,9 кг
				В ст.3 КП2-1, ГОСТ 535-79*		
				l=480		
Б4		2	.2	Полоса -4×40 ГОСТ 103-76	1	0,5 кг
				В ст.3 КП2-1, ГОСТ 535-79*		
				l=160		
Б4		3	.3	Полоса -10×130 ГОСТ 103-76	1	3,7 кг
				В ст.3 КП2-1, ГОСТ 535-79*		
				l=360		
Б4		4	.4	Полоса -10×90, ГОСТ 103-76	1	0,6 кг
				В ст.3 КП2-1, ГОСТ 535-79*		
				l=90		
				Стандартные изделия		
		5		Болт М16×260, 58.0119, ГОСТ 7798-70	1	0,1 кг
		6		Гайка М16, 5.0115, ГОСТ 5915-70	1	
		7		Шайба 16.02.0119, ГОСТ 11371-78	1	

Окрасить грунтом фл-озк два слоя (первый слой на заводе металлоконструкций, второй слой - перед покраской эмалью) и эмалью ХВ-124 (три слоя).

Привязан			
Инв. № подл.			

Нач. отд.	Эльтшиллер		
Н. контр.	Козловичер		
Гл. спец.	Козловичер		
Гип.	Гольдина		
Рук. гр.	Станина		
Инженер	Полякова		
Инженер	Юрченко		

ТП 901-6-85.86 -КЖИ.1.11.05

Изделие соединительное

Стадия	Масса	Масштаб
Р	11,3 кг	1:10
Лист	Листов 1	

Союзводоканалпроект

Рис. 1

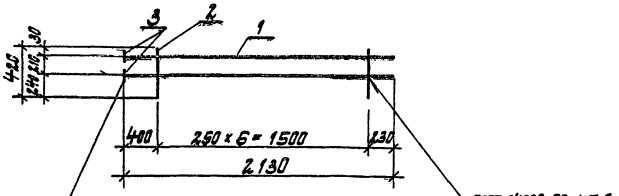

Дуговая сварка в раззенкованном отверстии. Электроды Э50 А

Рис. 2

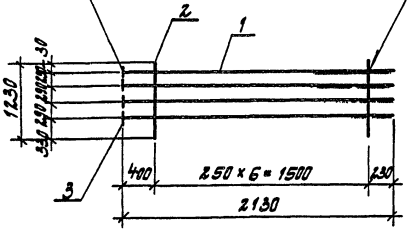

Обозначение	Рис	Масса ед, кг
-КЖИ.1.11.06.01	1	8,1
-01	2	16,9

Формат	Зона	Поз.	Обозначение	Наименование	Кол. на исполн. КЖИ.1.11.06.01 -01		Примечание
				Документация			
А3			ТП 901-6-85.86 -КЖИ.ТТ	Технические требования			
				Детали			
Б4		1	ТП 901-6-85.86-КЖИ.1.11.06.01. 1	Стержень, ГОСТ 5781-82 ф 16 АIII, ℓ = 2130	2	4	3,4 кг
Б4		2	. 2	ф 6 АI, ℓ = 420	7	—	0,1 кг
			. 3	ф 6 АI, ℓ = 1230	—	7	0,3 кг
Б4		3	. 4	Полоса 60×12, ГОСТ 103-76 Вст3кп2-1, ГОСТ 535-79* ℓ = 60	2	4	0,3 кг

Привязан

Инв. №

Нач. отд.	Альтшуллер		
Н. контр.	Козловичер		
Гл. спец.	Козловичер		
ГИП	Гольдина		
Рук. бр.	Станина		
Инженер	Полякова		
Инженер	Юрченко		

ТП 901-6-85.86 -КЖИ.1.11.06.01

Каркас плоский

Стадия	Масса	Масштаб
Р	ст. табл.	

Лист | Листов 1

Союзводоканалпроект

21134-04 54

Альбом IV

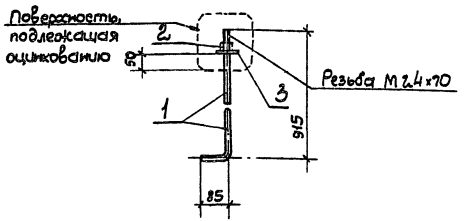

Формат	Зона	Поз.	Обозначение	Наименование	Кол.	Примечание
				Документация		
А3			ТП 901-6-85.86 КЖИ.Т.Т.	Технические требования		
				Детали		
А4		1	ТП 901-6-85.86 КЖИ.1.11.07 -1	Стержень, ГОСТ 2590-71	1	3.6кг
				ф 24 АI, ℓ=1000		
				Стандартные изделия		
		2		Гайка М24.5.0115, ГОСТ 5915-70	1	0.1кг
		3		Шайба 24.02.0115, ГОСТ 11371-78		

Привязан

Инв. N подл.

Нач. отд.	Альтшуллер	
Н. контр.	Козловичер	
Гл. спец.	Козловичер	
ГИП	Голедина	
Рук. бр.	Станина	
Инжен.	Полякова	
Инженер	Юрченко	

ТП 901-6-85.86 -КЖИ.1.11.07

Изделие закладное

Стадия	Масса	Масштаб
Р	3.7кг	1:10

Лист | Листов 1

Союзводоканалпроект

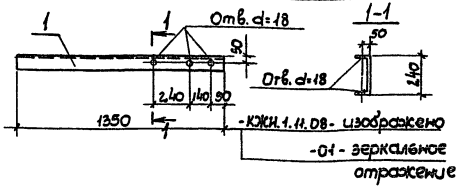

Привязан

Инв. N подл.

Взам. инв. N | Подпись и дата | Инв. N подл.

Нач. отд.	Альтшуллер	
Н. контр.	Козловичер	
Гл. спец.	Козловичер	
ГИП	Голедина	
Рук. бр.	Станина	
Инжен.	Полякова	
Инжен.	Юрченко	

ТП 901-6-85.86 - КЖИ.1.11.08

Изделие соединительное

Стадия	Масса	Масштаб
Р	32.4кг	1:20

Лист | Листов 1

Швеллер 24, ГОСТ 8240-72* ℓ=1350
Вст3 кл2-1, ГОСТ 535-79*

Союзводоканалпроект

Рис.1

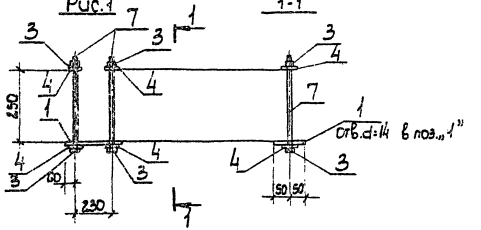

Рис.2

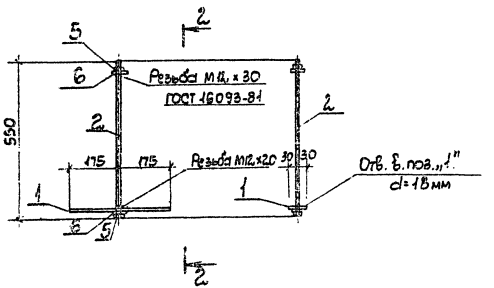

Формат	Зона	Поз.	Обозначение	Наименование	Кол. на ист. -КЖИ.1.11.09 —	-01	Примечание
				Документация			
А3			ТП901-6-85.86 - КЖИ.ТТ	Технические требования			
				Детали			
Б4		1	ТП901-6-85.86-КЖИ.1.11.09.1	Полоса-8×100, ГОСТ 103-76	1		2.1кг
				Вст3КЛ2-1, ГОСТ 535-79*			
				ℓ = 350			
			.2	Полоса-8×60, ГОСТ 103-76		1	1.3кг
				Вст3 КЛ2-1, ГОСТ 535-79*			
				ℓ = 350			
Б4		2	.3	Стержень, ГОСТ 2590-71		1	0.8кг
				ф16АI, ℓ = 550			
				Стандартные изделия			
		3		Гайка М12.5.0115, ГОСТ 5915-70	2		0.01кг
		4		Шайба 12.02.0115, ГОСТ 11371-78	4		0.05кг
		5		Гайка М18.5.0115, ГОСТ 5915-70		2	0.01кг
		6		Шайба 16.02.0115, ГОСТ 11371-78		2	0.05кг
		7		Болт М12×300.58.0115, ГОСТ 7798-70	2		0.3кг

Обозначение	Рис.	Масса ед. кг
		2.9
-01	2	2.2

Привязан

Инв. N

Нач. отд.	Ульгшулер	
Н. контр.	Козловичер	
Гл. спец.	Козловичер	
ГИП	Гольдина	
Рук. бр.	Станина	
Инжен.	Полякова	
Инженер	Юрченко	

ТП901-6-85.86 -КЖИ.1.11.09

Изделие соединительное

Стадия	Масса	Масштаб
Р	см. табл.	1:20
Лист	Листов 1	

Союзводоканалпроект

Инв. N подл. | Подпись и дата | Взам. инв. N

gost.e-ecolog.ru