ГОСУДАРСТВЕННОЕ УНИТАРНОЕ ПРЕДПРИЯТИЕ
ГОРОДА МОСКВЫ
МОСКОВСКИЙ НАУЧНО-ИССЛЕДОВАТЕЛЬСКИЙ
И ПРОЕКТНЫЙ ИНСТИТУТ ТИПОЛОГИИ, ЭКСПЕРИМЕНТАЛЬНОГО ПРОЕКТИРОВАНИЯ
(ГУП МНИИТЭП)

ТИПОВОЙ ПРОЕКТ

ЗДАНИЕ ДОШКОЛЬНОГО ОБРАЗОВАТЕЛЬНОГО УЧРЕЖДЕНИЯ (ДОУ) НА 12 ГРУПП (280 МЕСТ) ДЛЯ ЗАТЕСНЕННЫХ УСЛОВИЙ ЗАСТРОЙКИ,

РАБОЧАЯ ДОКУМЕНТАЦИЯ

СВЯЗЬ И СИГНАЛИЗАЦИЯ

VI-69-СС

2013

gost.e-ecolog.ru

ГОСУДАРСТВЕННОЕ УНИТАРНОЕ ПРЕДПРИЯТИЕ
ГОРОДА МОСКВЫ
МОСКОВСКИЙ НАУЧНО-ИССЛЕДОВАТЕЛЬСКИЙ
И ПРОЕКТНЫЙ ИНСТИТУТ ТИПОЛОГИИ, ЭКСПЕРИМЕНТАЛЬНОГО ПРОЕКТИРОВАНИЯ
(ГУП МНИИТЭП)

ТИПОВОЙ ПРОЕКТ

ЗДАНИЕ ДОШКОЛЬНОГО ОБРАЗОВАТЕЛЬНОГО УЧРЕЖДЕНИЯ (ДОУ) НА 12 ГРУПП (280 МЕСТ) ДЛЯ ЗАТЕСНЕННЫХ УСЛОВИЙ ЗАСТРОЙКИ,

РАБОЧАЯ ДОКУМЕНТАЦИЯ

СВЯЗЬ И СИГНАЛИЗАЦИЯ

VI-69-СС

ГЛАВНЫЙ ИНЖЕНЕР ИНСТИТУТА	А.Е. РЫКШИН
НАЧАЛЬНИК ОЭО	А.В. КУЗИЛИН
ГЛАВНЫЙ ИНЖЕНЕР ОЭО	С.В. МИНАКОВ
ГЛАВНЫЙ СПЕЦИАЛИСТ ОЭО	Н.А. АВЛЕЕВ

СОГЛАСОВАНО: ГИП №7 ОХОТСКИЙ

ВЗАМ. ИНВ. № | ПОДПИСЬ И ДАТА | ИНВ. № ПОДЛ.

ИЗМ.	№ ДОК.	ПОДПИСЬ	ДАТА

ГОСУДАРСТВЕННЫЙ КОНТРАКТ №11-138-ТП от 28.11.2011
ЗАКАЗЧИК: ДЕПАРТАМЕНТ ГРАДОСТРОИТЕЛЬНОЙ ПОЛИТИКИ ГОРОДА МОСКВЫ

ВВЕДЕНО В ДЕЙСТВИЕ ПРИКАЗОМ ГУП МНИИТЭП № 10 от 18.01.13

2013

Карт. 15365

Ведомость рабочих чертежей основного комплекта СС

Лист	Наименование	Примечание
1–4	Общие данные.	
5,6	Условные обозначения.	
7	Схемы сетей городской и местной телефонной связи.	
8	Схемы сети городской радиотрансляции.	
9	Схема сети речевого оповещения о пожаре.	
10	Схема сетей охранной и пожарной сигнализации.	
11	Схема сети светового оповещения о пожаре для маломобильных групп населения.	
12	Схема соединений модулей удаленного оповещения	
13	Клеммные колодки приборов и извещателей пожарной сигнализации.	
14	Клеммные колодки приборов и извещателей охранной сигнализации.	
15	Узлы блокировки строительных конструкций датчиками охранной сигнализации.	
16	Схемы подключения акустических модулей к БРО "Орфей".	
17	План расположения закладных устройств в техподполье для сетей связи.	
18	План расположения сетей связи на 1 этаже.	
19	План расположения сетей связи на 2 этаже.	
20	План расположения сетей связи на 3 этаже.	
21	План расположения гильз для радиостоек на кровле.	
22	План расположения сети пожарной сигнализации на 1 этаже.	
23	План расположения сети пожарной сигнализации на 2 этаже.	
24	План расположения сети пожарной сигнализации на 3 этаже.	
25	План расположения сети охранной сигнализации на 1 этаже.	
26	План расположения сети охранной сигнализации на 2 этаже.	
27	План расположения сети охранной сигнализации на 3 этаже.	
28	План расположения сети охранной сигнализации на кровле.	
29	Расположение элементов системы охраны входов.	
30	Схемы внешних соединений видеодомофонов "Цифрал М–4М/TV" и "Цифрал М–2М/TV".	
31	Схема внешних соединений аудиодомофона "Цифрал М–2М/t".	
32	План расположения элементов системы охраны входов на 1 этаже.	
33	План расположения элементов системы охраны входов на 2 этаже.	
34	План расположения элементов системы охраны входов на 3 этаже.	
35	План расположения элементов системы селекторной связи, часофикации и мероприятий для МГН на 1 этаже.	
36	План расположения элементов системы селекторной связи, часофикации и мероприятий для МГН на 2 этаже.	
37	План расположения элементов системы селекторной связи, часофикации и мероприятий для МГН на 3 этаже.	
38	План расположения закладных устройств на 1–м этаже для сетей связи.	
39	План расположения закладных устройств на 2–м этаже для сетей связи.	
40	План расположения закладных устройств на 3–м этаже для сетей связи.	

Ведомость прилагаемых и ссылочных документов

Обозначение	Наименование	Примечание
	ПРИЛАГАЕМЫЕ ДОКУМЕНТЫ	
	Спецификация оборудования	Листы :1–11
	ССЫЛОЧНЫЕ ДОКУМЕНТЫ	
СП 3.13130.2009	Системы противопожарной защиты. Система оповещения и управления эвакуацией людей при пожаре. Требования пожарной безопасности.	
СП 5.13130.2009	Системы противопожарной защиты. Установки пожарной сигнализации и пожаротушения автоматические. Нормы и правила проектирования.	
СНиП 2.08.02–89*	Общественные здания и сооружения.	
ВСН 60–89	Нормы проектирования. Устройства связи, сигнализации и диспетчеризации инженерного оборудования жилых и общественных зданий	
МГСН 4.07–96	Детские дошкольные учреждения.	
РД 78.7145–93	Системы и комплексы охранной и пожарной сигнализации.	
РМ–2798, Выпуск 1	Рекомендации по проектированию систем связи, информатизации и диспетчеризации объектов жилищного строительства.	

Ведомость основных комплектов рабочих чертежей

Обозначение	Наименование	Примечание
СС	Связь и сигнализация	
СОТ	Система охранного телевидения	

Проектно–сметная документация разработана в соответствии с утвержденным проектом, нормами, правилами, инструкциями, государственными стандартами, в том числе по пожаробезопасности.

Главный специалист /АВЛЕЕВ/

Привязан:

Изм.	Кол.уч	Лист	N°док	Подп.	Дата
Разработал		Ойкин			
Нач. отдела		Кузилин			
Гл.инж.отд.		Минаков			
Гл.спец.		Аблеев			
Н.контроль		Сабинкин			

VI-69-СС

Здание дошкольного образовательного учреждения (ДОУ) на 12 групп (280 мест) для затесненных условий застройки

Стадия	Лист	Листов
Р	1	40

Общие данные

ГУП МНИИТЭП ОЭО

Согласовано

Взамен инв. N°

Подп. и дата

Инв. N° подл. 13ЭНН45

Карт. Ф5365

Формат А3

Настоящий раздел проекта дошкольного образовательного учреждения (ДОУ) выполнен на основании следующих нормативных документов:

1. СП 5.13130.2009. Системы противопожарной защиты. Установки пожарной сигнализации и пожаротушения автоматические. Нормы и правила проектирования.
2. СП 3.13130.2009. Системы противопожарной защиты. Система оповещения и управления эвакуацией людей при пожарах. Требования пожарной безопасности.
3. СП 35-103-2001. Общественные здания и сооружения, доступные маломобильным посетителям.
4. СП 35-101-2001. Проектирование зданий и сооружений с учетом доступности для маломобильных групп населения. Общие положения.
5. СНиП 35-01-2001. Доступность зданий и сооружений для маломобильных групп населения.
6. СНиП 2.08.02-89*. Общественные здания и сооружения.
7. ВСН 60-89. Нормы проектирования. Устройство связи, сигнализации и диспетчеризации инженерного оборудования жилых и общественных зданий.
8. МГСН 4.07-96. Детские дошкольные учреждения.
9. РД 78.145-93. Системы и комплексы охранной и пожарной сигнализации.
10. РД 76.36.008-99. Проектирование и монтаж систем охранного телевидения и домофонов.
11. Рекомендации по проектированию систем связи, информатизации и диспетчеризации объектов жилищного строительства.

Проектом в здании ДОУ предусматриваются следующие виды связи и сигнализации:

1. Городская телефонная связь
2. Административно-хозяйственная телефонная связь
3. Городская радиотрансляция
4. Оповещение о пожаре
5. Охранная и пожарная сигнализация
6. Система охраны входов
7. Обеспечение доступа инвалидам
8. Система передачи тревожных сообщений
9. Часофикация.
10. Телевидение.

Общая часть.

Горизонтальная прокладка сетей осуществляется в алюминиевых электротехнических коробах КЭА с различным количеством каналов, прокладываемых на h=2,6м от пола.

В общих каналах прокладываются провода сетей городской и местной телефонной связи, шлейфные линии пожарной и охранной сигнализации.

В каналах на разных участках совместно прокладываются кабели и провода сетей городской радиотрансляции и оповещения о пожаре.

Опуск проводов различных сетей к оконечным устройствам выполняется в одно- и двухканальных коробах по стене на высоту h=0,9 м в административных помещениях и на h=1,8 м (групповых). В техподполье сети связи и сигнализации прокладываются в стальных электросварных трубах открыто по стенам.

1. Городская телефонная связь.

Телефонизация дошкольного общеобразовательного учреждения осуществляется от распределительной сети городской телефонной связи в соответствии с проектом внешних сетей, выполненным по техническим условиям местного телефонного узла.

Ввод кабеля городской телефонной связи емкостью 10х2 осуществляется в техподполье и далее прокладывается до ближайшего стояка связи, где осуществляется его распайка.

Телефонная распределительная коробка устанавливается в эл.слаботочном стояке №2 на 1-м этаже (см. схему сети, лист 7).

Распределительная телефонная сеть выполняется кабелем марки ТПппЗП, абонентская проводка – по заявке администрации ДОУ оператором связи.

Установка аппаратов прямой городской телефонной связи предусматривается в кабинете заведующей, комнате медсестры и медицинском кабинете, кабинете завхоза, бухгалтерии, на посту дежурного при входе и комнате охраны на 1-ом этаже.

Три линии заводятся на мини-АТС типа "LG-Ericsson ARIA SOHO" для обеспечения выхода абонентов местной связи на городскую сеть.

2. Административно-хозяйственная телефонная связь.

Для оперативной связи заведующей ДОУ с персоналом, связи абонентов между собой, а также для выхода части абонентов на городскую телефонную сеть предусматривается использование телефонной станции (мини АТС) LG-Ericsson ARIA SOHO емкостью 32 внутренних линии (3 городских линии).

Оборудование станции размещается в аппаратной видеонаблюдения на 1 этаже (на стене).

Электропитание станции осуществляется от электросети (~220В) через встроенный выпрямитель.

Телефоны местной связи устанавливаются в помещениях групповых, во всех административных, служебных и хозяйственных помещениях (Всего 27 телефонов).

Телефонные аппараты включаются в распределительные коробки сети местной связи.

3. Городская радиотрансляция.

Радиофикация проектируемого здания ДОУ осуществляется в соответствии с проектом внешних сетей.

Ввод сети городской радиотрансляции в здание ДОУ – воздушностоечный, для чего на кровле устанавливается радиостойка типа РС-1 габ. 0,8 м с понижающим абонентским трансформатором ТГА-10.

Радиоточки устанавливаются в помещениях в соответствии с МГСН 4.07.96 (Детские дошкольные учреждения).

Сеть радиотрансляции в стояках осуществляется проводом ПВЖ-2(1х1,8), в коридорах – проводами ПМСВ-2х1,2, абонентская сеть – ПМСВ-2х0,6, прокладываемыми в коробах КЭА по стенам с опуском к розеткам на h=0,9 м.

Всего в здании ДОУ оборудуется 31 радиоточка.

Ответвительные и ограничительные коробки устанавливаются в слаботочных шкафах

4. Оповещение о пожаре.

В соответствии с СП 3.13130.2009 здание ДОУ оборудуется системой оповещения 3-го типа, т.е. речевое.

Оповещение персонала ДОУ осуществляется с помощью блока речевого оповещения БРО системы "Орфей" при поступлении сигнала "Пожар" от релейного блока С2000-СП1.

В помещениях персонала устанавливаются настенные акустические модули мощностью 3 Вт. Для оповещения персонала в групповых и других помещениях предусматривается установка трансляционного усилителя Т-60, управление которым осуществляется заведующим ДОУ или лицом его заменяющим.

Электропитание оборудования системы оповещения выполняется по 1-ой категории от двух независимых источников электроснабжения. В качестве резервных источников питания блока "Орфей" и усилителя Т-60 применяются блоки питания МБП-12, которые обеспечивают автоматический переход блока питания на работу при отключении питающей сети ~220 В;

Акустические модули устанавливаются на стене помещений на h=2,5 м (под коробом КЭА).

Сеть оповещения выполняется кабелем марки КПСЭнг(А) – FRLS 2х1,5.

Согласовано

Взамен инв. №

Подп. и дата

Инв. № подл. 132НН76

Привязан:

Изм.	Кол.уч	Лист	№док.	Подп.	Дата	VI-69-СС Общие данные	Лист 2

Карт. 15365 Формат А3

5. Охранная и пожарная сигнализация.

Средствами пожарной сигнализации оборудуются все помещения кроме тех, которые оговорены в МГСН 4.07–96 (Детские дошкольные учреждения).

В качестве приемно–контрольного оборудования пожарной сигнализации используется оборудование на основе системы "Орион", которое размещается в аппаратной видеонаблюдения. Так же предусматриваются блоки индикации в кабинете заведующего, на посту дежурного и комнате охраны.

Для формирования сигналов о пожаре предусматриваются дымовые адресные извещатели типа ДИП–34А, устанавливаемые на потолках помещений в соответствии с СП 5.13130.2009 и ручные извещатели типа ИПР513–3А, устанавливаемые на путях эвакуации.

В системе пожарной сигнализации формируются следующие виды сигналов:

1. Отключение системы вентиляции при пожаре
2. Включение клапанов дымоудаления в коридорах на 1–ом, 2–ом и 3–ем этажах
3. Оповещение о пожаре
4. Сигнал "Пожар" в систему удаленного оповещения.

Управление отключением системы вентиляции и включением системы дымоудаления предусматривается в разделе АУ.

Сети охранной и пожарной сигнализации выполняются кабелями марки КПСЭнг(А)–FRLS 2х0,5(0,75) и КСПВ2х0,8.

Сигнал о пожаре с прибора пожарной сигнализации выводится на вход концентратора, где обеспечивается круглосуточное дежурство.

Электропитание прибора ОПС выполняется по 1 категории от 2–х независимых источников электроснабжения. В качестве резервного источника питания используется встроенная батарея, обеспечивающая питание прибора в течение 24 часов в дежурном режиме и 3–х часов в режимах "Тревога" и "Пожар".

Средствами автономной охранной сигнализации (1 рубеж) оборудуются:

1. Периметр 1–го этажа и все входы, в т.ч. с кровли в здание ДОУ
2. Медицинский кабинет
3. Кабинет заведующей
4. Бухгалтерия
5. Комната завхоза

Помещение бухгалтерии с кассой оборудуется 2–мя рубежами охраны. В качестве основного приемно–контрольного прибора ОС принят прибор на базе системы "Орион", устанавливаемый в аппаратной видеонаблюдения.

Охранная сигнализация ДОУ является автономной и на пульт районного отдела вневедомственной охраны не выводится.

Охрана помещений и периметра 1–го этажа выполняется точечными магнитоконтактными извещателями типов ИО102–4 и ИО 102–6 (для дверей и окон на открывание), акустическими извещателями типа "Стекло–3" (на разбитие стекол), воздуховоды в охраняемых помещениях защищаются фальшрешеткой с ячейками 150х150 мм из медных трубок d=8 мм, через которые пропускается провод ПМВО–0,2.

2–ой рубеж охраны – объем помещений, выполняется с помощью инфракрасных пассивных извещателей типа "Фотон 20".

Электропитание извещателей "Фотон 20" и "Стекло–3" (±12В) осуществляется от источника питания типа РИП.

6. Система охраны входов.

Система охраны входов предназначена для обеспечения безопасности здания в части исключения возможности несанкционированного проникновения в ДОУ посторонних лиц и предусматривается на базе малоабонентных видеодомофонов типа "Цифрал".

Видеодомофоны обеспечивают видеоконтроль наружного околодверного пространства, двухстороннюю аудиосвязь абонента с посетителем, позволяют идентифицировать посетителя по его изображению и голосу и дистанционно управлять входной дверью.

Блок вызова видеодомофона снабжен видеоглазком, который позволяет вести скрытое наблюдение за посетителем.

Входы в игровые на 1–ом этаже (4 шт.) оборудуются двухабонентными видеодомофонами. Главный вход оборудуется двухабонентным видеодомофоном: 1–ый абонент – пост дежурного при входе; 2–ой абонент – кабинет заведующего. Общие входы в дошкольные группы, расположенные на 2–ом и 3–ем этажах оборудуются 4–х абонентными видеодомофонами (2шт.), а входы непосредственно в каждую из групп этажными блоками вызова (аудио).

Вход в пищеблок и медицинские кабинеты оборудуется 2–х абонентным аудиодомофоном.

Блоки вызова устанавливаются у входа в ДОУ на высоте h=1,5м.

Электрозамки устанавливаются на дверных коробках с внутренней стороны, кнопка открытия двери на высоте h=1,5м. Блоки питания системы устанавливаются за подшивным потолком в кабинете тренера бассейна на 1–ом этаже.

Для обеспечения связи элементов видео– и аудиодомофонов между собой предусматриваются кабели марок РК–75–4–11 и КСПВ 4х0,5. Цепи питания выполняются проводом ПВ4–2(1х0,75).

7. Обеспечение доступа инвалидам.

Для обеспечения доступа маломобильным группам населения в здании ДОУ проектом предусматривается:

– установка кнопок тревожной сигнализации в туалетах для маломобильных групп;

– устройство системы светового оповещения о «Пожаре» в дополнение к существующей речевой системе оповещения;

Во всех туалетах, доступных для маломобильных групп населения (МГН), предусмотрена установка кнопок тревожной сигнализации, включенных в линию охранной сигнализации.

На всех этажах в коридорах на путях эвакуации МГН предусмотрена установка световых оповещателей по длине коридоров на расстоянии не более 25 м друг от друга, а также в местах поворотов коридоров с указанием направления движения и пиктограммой соответствующего образца на высоте не менее 2,5 м.

В соответствии с требованиями СП 3.1313.2009 в здании ДОУ применены световые мигающие оповещатели, предназначенные для оповещения о пожаре людей с ограниченными возможностями по слуху и зрению.

Тактильные указатели предусмотрены в разделе АСЧ проекта.

Линии светового оповещения выполняются кабелем марки КПСЭнг(А)–FRLS 1х2х0,75, линии питания оборудования – ВВГнг(А)–FRLS 2х1,5.

Проектом предусматривается система обратной связи из лифтовых холлов, а также из всех пожаробезопасных зон с постом дежурного при входе. Система состоит из пульта связи PI–20LN, устанавливаемого на посту дежурного и абонентских вызывных панелей "СМ–200", устанавливаемых в пожаробезопасных зонах на каждом этаже на высоте 1,2 м.

Питание пульта "PI–20LN" осуществляется от сети переменного тока ~220 В через АВР. Резервное электропитание предусмотрено от встроенного аккумулятора ±12 В. Блок обеспечивает контроль и зарядку аккумулятора. Питание блоков "СМ–200" осуществляется от блока "PI–20LN" по линии связи. Линии обратной связи выполняются кабелем марки КПСЭнг(А)– FRLS 1х2х1,5, линии питания оборудования – ВВГнг(А)– FRLS 2х1,5.

8. Система передачи тревожных сообщений.

Проектом предусматривается оборудование для передачи тревожных сообщений ("Тревога", "Пожар" и "Неисправность") в соответствующие городские службы эксплуатации.

В помещении охраны ДОУ, расположенном на 1–ом этаже, предусматривается установка модуля удаленного оповещения (МУО), предназначенного для получения от прибора пожарной сигнализации сигналов "Пожар" и "Неисправность" и их передачу по радиоканалу на пульт "01" ЦУС ГУ МЧС России по г.Москве. Кроме того МУО передает сигнал "Пожар" от "кнопки ручного вызова пожарной охраны города".

В случае отключения оборудования от электросети, встроенная в МУО аккумуляторная батарея обеспечивает работу устройства в течении 24 часов в дежурном режиме и до 3–х часов в режиме "Пожар".

Система передачи тревожных сообщений выполнена на базе устройства передачи извещений типа "Бастион – 1Ф" и приемника типа "Ринг RR–701R".

Устройство передачи "Бастион – 1Ф" предназначено для передачи тревожных сообщений по телефонным линиям на несущей частоте 18 кГц. Устройство "Бастион – 1Ф" имеет два шлейфа сигнализации. На первый шлейф поступает сигнал тревоги от приемного устройства носимых тревожных брелоков типа "Ринг RR–701T", на второй – от стационарной тревожной кнопки, устанавливаемой рядом с помещением охраны ДОУ.

Привязан:

Изм.	Кол.уч	Лист	N°док.	Подп.	Дата

VI-69-СС

Общие данные

Лист 3

Согласовано

Взамен инв. N°

Подп. и дата

Инв. N° подл. 13ДНН75

Карт. 15365

Формат А3

Приемник "Рингг RR–701R" предназначен для приема по радиоканалу сигналов тревоги от носимых брелоков "Рингг RR–701T", выдаваемых руководящему составу и охраннику.

Электропитание оборудования передачи тревожных сообщений осуществляется от сети переменного тока ~220В, 50 Гц.

В качестве резервного источника питания прибора "Бастион – 1Ф" и приемника "Рингг RR–701R" используется ИБП "Скат 1200А", обеспечивающий питание напряжением 12В в течении 6 часов при отключении сетевого напряжения. Линии систем передачи тревожных сообщений выполняются кабелями марки КПСЭнг(А)–FRLS–4х0,5 и КПСЭнг(А)–FRLS–2х0,5, линии питания оборудования – ВВГнг(А)–FRLS–2х1,5.

9. Часофикация.

В помещении ДОУ предусматривается установка электрических часов, работающих от встроенных батареек. Места установки указаны на планах этажей.

10. Телевидение.

В соответствии с заданием на проектирование, подключение сети ДОУ к системе кабельного телевизионного вещания осуществляется в соответствии с техническими условиями, выдаваемыми АО "Мостелеком" или другим оператором и разрабатывается отдельным разделом при привязке проекта. Места оборудования телевизионных точек указаны на планах этажей.

Указания по привязке.

1. В соответствии с ТУ оператора телефонной связи в схему сети городской телефонной связи могут быть внесены необходимые изменения.

2. В соответствии с ТУ оператора сети проводного вещания в схему сети городской радиотрансляции могут быть внесены необходимые изменения. В случае кабельного ввода сети радиотрансляции от ближайшего радиофицированного объекта схема должна быть выполнена с нижней разводкой от трансформатора, устанавливаемого в подвале или на 1–м этаже (решается при привязке).

С ВЫПУСКОМ НАСТОЯЩЕГО РАЗДЕЛА РАНЕЕ ВЫПУЩЕННЫЙ АННУЛИРУЕТСЯ.

11.03.2013 г.

/Гл. спец. /АВЛЕЕВ/

Привязан:

Допускается замена коробов КЭА предприятия г. Видное на короба стальные , окрашенные глянцевой порошковой краской , требуемой цветовой гаммы , производства ОАО МЭЛ (см. письмо)

МОСКВА,
ДЕПАРТАМЕНТ ГРАДОСТРОИТЕЛЬНОЙ ПОЛИТИКИ, РАЗВИТИЯ И РЕКОНСТРУКЦИИ ГОРОДА

ОАО "МЭЛ" Московское Электрооборудование и Лифты

2-й Иртышский пр-д, дом 11, Москва, 107497
Тел./факс: (495) 730-7919, факс: (495) 462-5400
e-mail: gost.e-ecolog.ru
ОКПО 03989647, ОГРН 1027700082383
ИНН/КПП 7718014620/771801001

№ 522 от 15.11.12
на № _____ от _____ г.

По вопросу
выпускаемой продукции

Главмосстрой
Москомархитиктура
ОАО Моспроект
Москапстрой
Главмосстрой
ГУП МНИИТЭП

В связи с обращениями заказчиков, монтажных и проектных организаций, испытывающих значительные сложности с размещением заказов на алюминиевые короба КЭА на предприятии в г. Видное, ОАО МЭЛ, принято решение об организации производства коробов для прокладки сильноточных и слаботочных сетей в жилых и общественных зданиях (в первую очередь детских дошкольных учреждениях (ДОУ) и школах, строящихся по типовым проектам МНИИТЭП).
Наши короба изготавливаются из стального профиля, имеют простое и надёжное крепление, малый вес и приемлемую стоимость. Их габариты совпадают с габаритами КЭА.
Большим удобством является отсутствие необходимости в применении каких-либо других комплектующих (соединителей, разветвителей, заглушек и др.) поскольку сочленение коробов выполняется на месте их монтажа с использованием ручного электрифицированного инструмента (перфоратора, шуруповерта, ножниц по металлу и др.)
Короба покрываются глянцевой порошковой краской, что снижает затраты на обслуживание и уход за изделием. Также возможно изменение цветовой гаммы при монтаже на объекте.
Опытный монтаж и последующая эксплуатация коробов такой конструкции на некоторых ДОУ, произведенный по предложениям строителей, согласованных ГУП МНИИТЭП, дал положительный результат.

Генеральный директор Мамасуев В.М.

Согласовано

Взамен инв. №

Подп. и дата

Инв. № подл. 13ОНИ15

Изм.	Кол.уч	Лист	№док.	Подп.	Дата

VI-69-СС

Общие данные

Лист 4

Карт. 15365

Формат А3

ГОРОДСКАЯ И МЕСТНАЯ ТЕЛЕФОННАЯ СВЯЗЬ

32NN — АВТОМАТИЧЕСКАЯ ТЕЛЕФОННАЯ СТАНЦИЯ МЕСТНОЙ СВЯЗИ, 32–КОЛ–ВО НОМЕРОВ.

ТЕЛЕФОННЫЙ АППАРАТ ГОРОДСКОЙ ТЕЛЕФОННОЙ СВЯЗИ

ТО ЖЕ, МЕСТНОЙ ТЕЛЕФОННОЙ СВЯЗИ

Км–2 / 8 — РАСПРЕДЕЛИТЕЛЬНАЯ КОРОБКА ТИПА КРТМ–2/10
Км–2 – НОМЕР КОРОБКИ, 8–ЗАГРУЗКА

10х2 — КАБЕЛЬ ТЕЛЕФОННЫЙ РАСПРЕДЕЛИТЕЛЬНЫЙ ТПпп3П (ТППэп)
10х2–ЕМКОСТЬ

РАЗВЕТВИТЕЛЬНАЯ МУФТА НА КАБЕЛЕ

ГОРОДСКАЯ РАДИОТРАНСЛЯЦИЯ

10 / 31 — ТРАНСФОРМАТОР АБОНЕНТСКИЙ ТИПА ТГА–10
10–МОЩНОСТЬ, 31–НАГРУЗКА В ТОЧКАХ

ОТВЕТВИТЕЛЬНАЯ КОРОБКА ТИПА УКП

ОГРАНИЧИТЕЛЬНАЯ КОРОБКА УКР–0.5–15

ОГРАНИЧИТЕЛЬНАЯ КОРОБКА ТИПА РОН

РАДИОРОЗЕТКА СЕТИ ГОРОДСКОЙ РАДИОТРАНСЛЯЦИИ

ПМСВ 2х1,2 — ПРОВОД РАДИОСЕТИ, ПМСВ–МАРКА, 2–КОЛИЧЕСТВО ЖИЛ,
1,2–ДИАМЕТР ЖИЛЫ

СИСТЕМА ОПОВЕЩЕНИЯ

АКУСТИЧЕСКИЙ МОДУЛЬ МОЩНОСТЬЮ 3 Вт СИСТЕМЫ "ОРФЕЙ"
/ОПОВЕЩАТЕЛЬ В ПОМЕЩЕНИЯХ ГРУППОВЫХ/

АКУСТИЧЕСКИЙ МОДУЛЬ МОЩНОСТЬЮ 3 Вт СИСТЕМЫ "ОРФЕЙ"
/ОПОВЕЩАТЕЛЬ В КОМНАТАХ ПЕРСОНАЛА/

БРО / 16ВТ — БЛОК РЕЧЕВОГО ОПОВЕЩЕНИЯ /БРО/,
16 – МОЩНОСТЬ В ВАТТАХ

Т–60 / 60ВТ — ТРАНСЛЯЦИОННЫЙ УСИЛИТЕЛЬ
60 – МОЩНОСТЬ В ВАТТАХ

ТЕЛЕВИЗИОННАЯ РОЗЕТКА

ОБЕСПЕЧЕНИЕ ДОСТУПА ИНВАЛИДАМ

ВЫХОД — ОПОВЕЩАТЕЛЬ ОХРАННО–ПОЖАРНЫЙ СВЕТОВОЙ С УКАЗАТЕЛЕМ ВЫХОДА

ОПОВЕЩАТЕЛЬ ОХРАННО–ПОЖАРНЫЙ СВЕТОВОЙ С НАПРАВЛЕНИЕМ ДВИЖЕНИЯ

ОПОВЕЩАТЕЛЬ ОХРАННО–ПОЖАРНЫЙ СВЕТОВОЙ С НАПРАВЛЕНИЕМ ДВИЖЕНИЯ

УСТРОЙСТВО СЕЛЕКТОРНОЙ СВЯЗИ

ВЫЗЫВНАЯ ПАНЕЛЬ СЕЛЕКТОРНОЙ СВЯЗИ

Согласовано

Инв. № подл. 13244-46 | Подп. и дата | Взамен инв. №

Привязан:

Изм.	Кол.уч.	Лист	N°док.	Подп.	Дата
Разработал		Ойкин			
Нач. отдела		Кузилин			
Гл.инж.отд.		Минаков			
Гл.спец.		Аблеев			
Н.контроль		Савинкин			

VI-69-СС

Здание дошкольного образовательного учреждения (ДОУ) на 12 групп (280 мест) для затесненных условий застройки

Стадия	Лист	Листов
Р	5	

Условные обозначения

ГУП МНИИТЭП ОЗО

Карт. 15365

Формат А3

ОХРАННАЯ И ПОЖАРНАЯ СИГНАЛИЗАЦИЯ


ПУЛЬТ КОНТРОЛЯ И УПРАВЛЕНИЯ ОХРАННО–ПОЖАРНЫЙ


БЛОК СИГНАЛЬНО–ПУСКОВОЙ


КОНТРОЛЬНО–ПУСКОВОЙ БЛОК


БЛОК ИНДИКАЦИИ


КОНТРОЛЛЕР ДВУХПРОВОДНОЙ ЛИНИИ СВЯЗИ


ВТН4.15 ДАТЧИК ПОЖАРНЫЙ ДЫМОВОЙ, 15–НОМЕР ПО ПОРЯДКУ, 4–ПОРЯДКОВЫЙ НОМЕР КОНТРОЛЛЕРА С2000–КДЛ


ВТМ5.18 ИЗВЕЩАТЕЛЬ ПОЖАРНЫЙ РУЧНОЙ, 18–НОМЕР ПО ПОРЯДКУ, 5–ПОРЯДКОВЫЙ НОМЕР КОНТРОЛЛЕРА С2000–КДЛ


4 ИЗВЕЩАТЕЛЬ МАГНИТОКОНТАКТНЫЙ 4–КОЛИЧЕСТВО В ШЛЕЙФЕ


4 ИЗВЕЩАТЕЛЬ ОХРАННОЙ СИГНАЛИЗАЦИИ ПОВЕРХНОСТНЫЙ ЗВУКОВОЙ (ТИПА "СТЕКЛО–3") 4–КОЛИЧЕСТВО В ШЛЕЙФЕ


1 ИЗВЕЩАТЕЛЬ ОХРАННОЙ СИГНАЛИЗАЦИИ ОПТИКО–ЭЛЕКТРОННЫЙ (ПАССИВНЫЙ ИНФРАКРАСНЫЙ) (ТИПА "ФОТОН–20") 1–КОЛИЧЕСТВО В ШЛЕЙФЕ

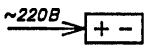
~220В ИСТОЧНИК ПИТАНИЯ 12В


ИЗВЕЩАТЕЛЬ ОХРАННЫЙ ТОЧЕЧНЫЙ


УСТРОЙСТВО ОКОНЕЧНОЕ ШЛЕЙФА


ОТВЕТВИТЕЛЬНАЯ КОРОБКА УКП


ОТВЕТВИТЕЛЬНАЯ КОРОБКА КО–2

ЧАСОФИКАЦИЯ


ЧАСЫ НА БАТАРЕЙКАХ

СИСТЕМА ОХРАНЫ ВХОДОВ


АБОНЕНТСКАЯ ПАНЕЛЬ С КЛЮЧЕВОЙ ПЛАСТИНОЙ

Согласовано

Взамен инв. №

Подп. и дата

Инв. № подл. 132Н434

Привязан:

Изм.	Кол.уч.	Лист	N°док.	Подп.	Дата
Разработал		Ойкин			
Нач. отдела		Кузилин			
Гл.инж.отд.		Минаков			
Гл.спец.		Аблеев			
Н.контроль		Савинкин			

VI-69-СС

Здание дошкольного образовательного учреждения (ДОУ) на 12 групп (280 мест) для затесненных условий застройки

Стадия	Лист	Листов
Р	6	

Условные обозначения

ГУП МНИИТЭП ОЭО

Карт. 15365

Формат А3

СХЕМА СЕТИ МЕСТНОЙ ТЕЛЕФОННОЙ СВЯЗИ

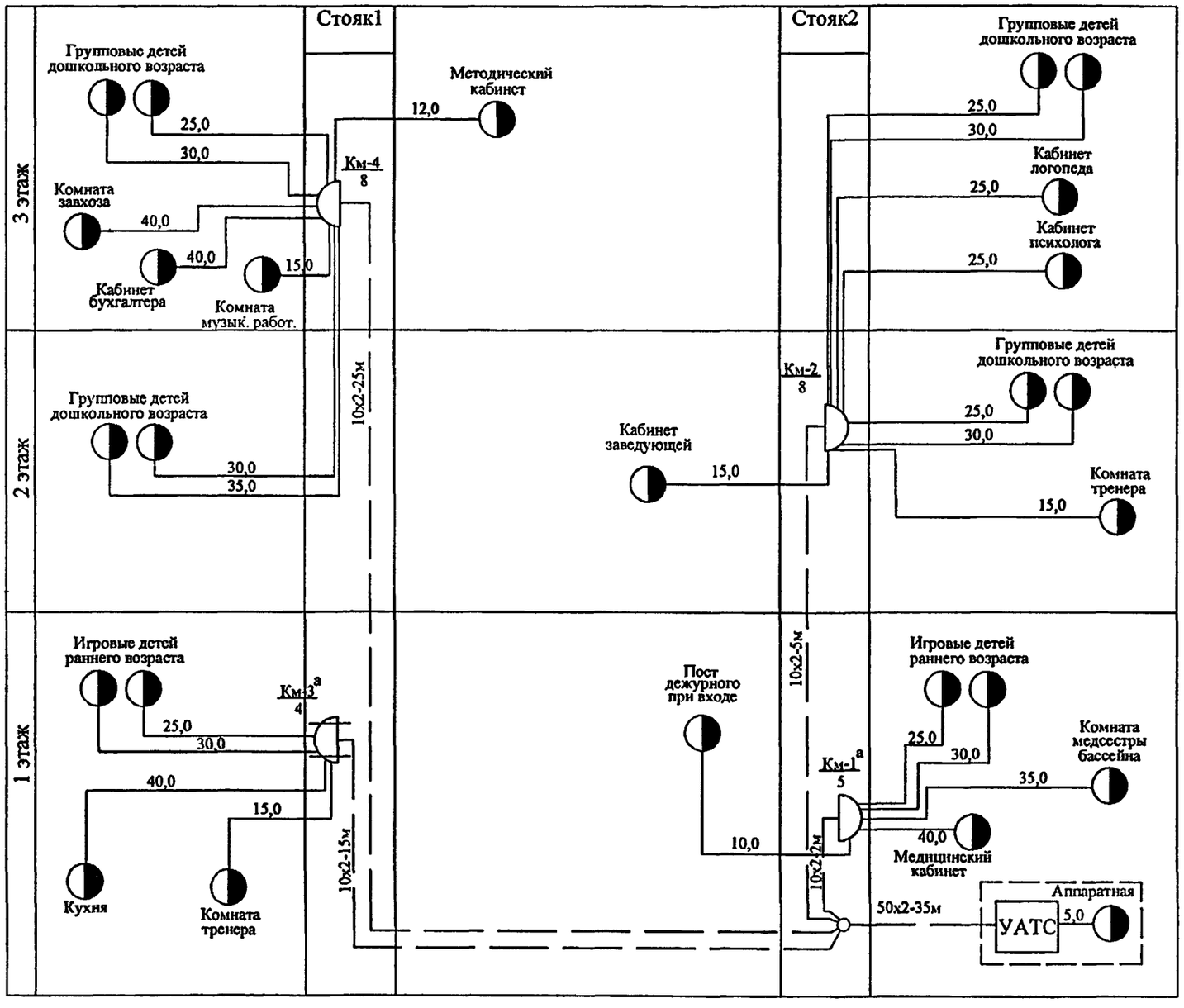

СХЕМА СЕТИ ГОРОДСКОЙ ТЕЛЕФОННОЙ СВЯЗИ

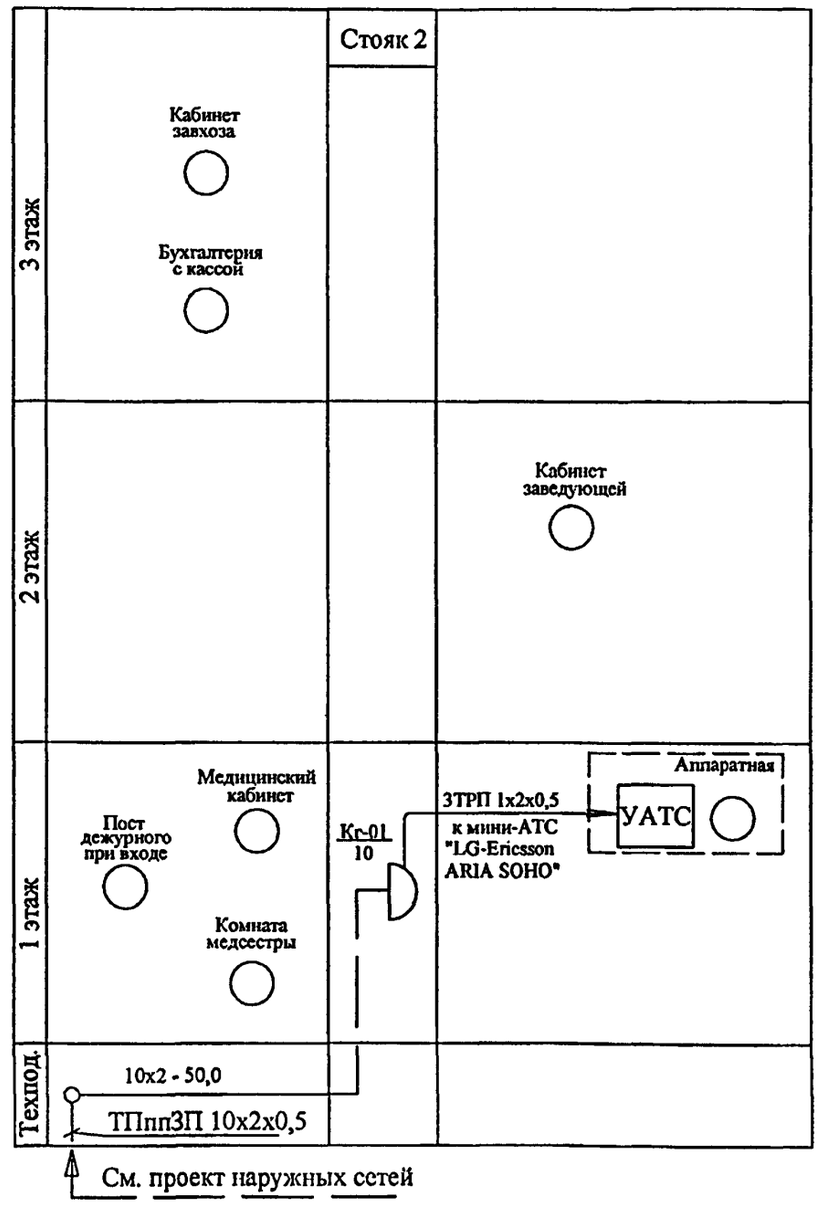

Всего: 26 телефонов УАТС
7 городских телефонных аппарата

Распределительная сеть местной телефонной связи выполняется кабелями марки ТППэп 10х2-50х2 с диаметром жил 0,5 мм.

Распределительная сеть городской телефонной связи выполняется кабелем марки ТПппЗП-10х2х0,5.

Изм.	Кол.уч.	Лист	№док	Подпись	Дата
Разраб.		Коденков			
Нач.отд.		Кузилин			
Гл.инж.		Минаков			
Гл.спец.		Авлеев			
Н.контр.		Савинкин			

ПРИВЯЗАН

Инв.N

VI-69-СС

ДОШКОЛЬНОЕ ОБРАЗОВАТЕЛЬНОЕ УЧРЕЖДЕНИЕ НА 12 ГРУПП (280 МЕСТ) ДЛЯ ЗАТЕСНЕННЫХ УСЛОВИЙ ЗАСТРОЙКИ

Стадия	Лист	Листов
Р	7	

Схема сетей городской и местной телефонной связи

ГУП МНИИТЭП ОЭО

Карт. 15365

ИНВ. № ПОДЛ. 1324478 | ПОДПИСЬ И ДАТА | ВЗАМ. ИНВ. №

СХЕМА СЕТИ ГОРОДСКОЙ РАДИОТРАНСЛЯЦИИ

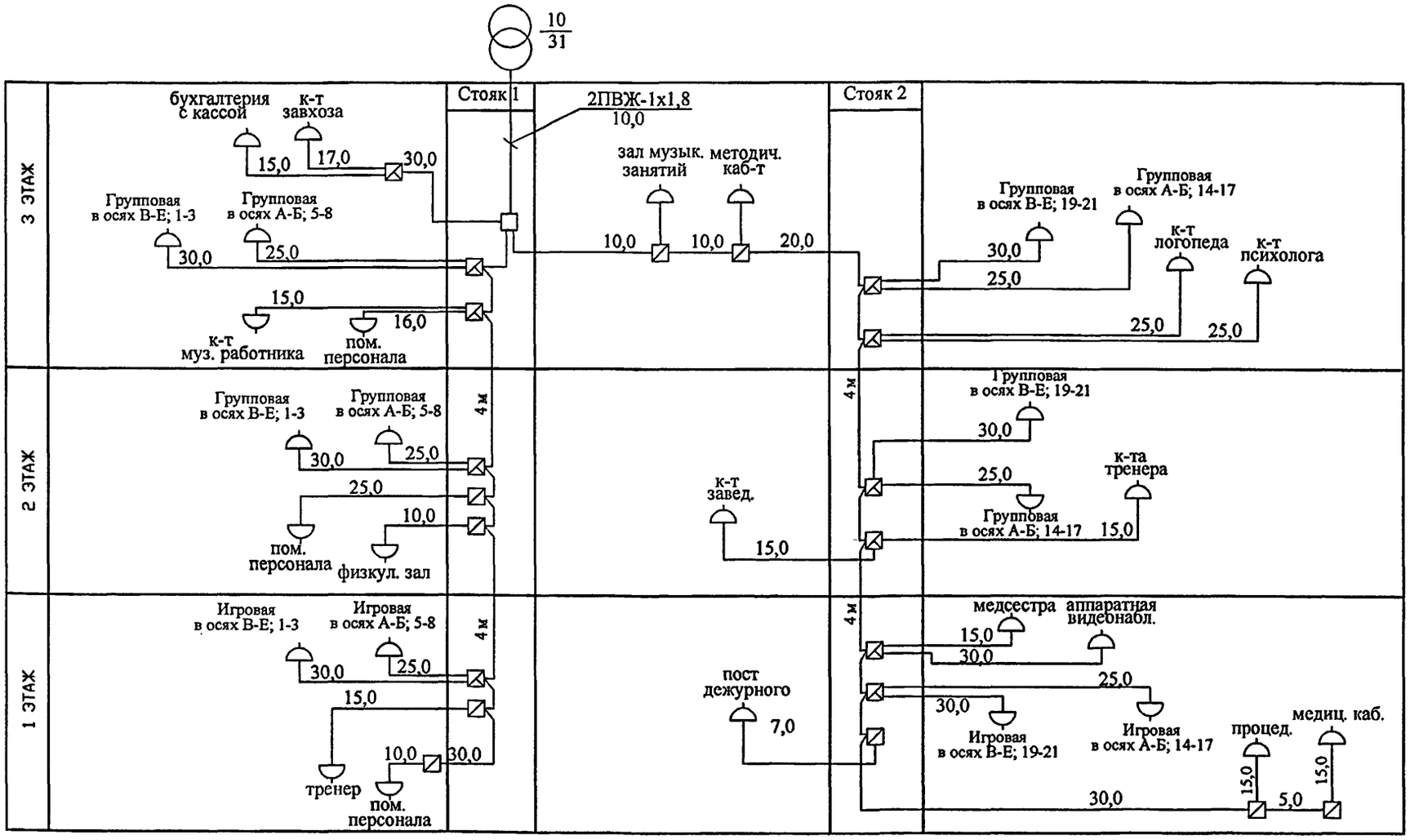

Всего: 31 - р/точек

Городская радиотрансляционная сеть выполняется проводами марки ПВЖ-1х1,8 мм - распределительная в стояках, ПМСВ 2х1,2 - распределительная на этажах и ПМСВ 2х0,6 - абонентская.

Изм.	Кол.уч.	Лист	№док.	Подпись	Дата
Разраб.		Коденков			
Нач.отд.		Кузилин			
Гл.инж.		Минаков			
Гл.спец.		Авлеев			
Н.контр.		Савинкин			

ПРИВЯЗАН

Инв.N

VI-69-СС

ДОШКОЛЬНОЕ ОБРАЗОВАТЕЛЬНОЕ УЧРЕЖДЕНИЕ НА 12 ГРУПП (280 МЕСТ) ДЛЯ ЗАТЕСНЕННЫХ УСЛОВИЙ ЗАСТРОЙКИ

Стадия	Лист	Листов
Р	8	

Схема сети городской радиотрансляции

ГУП МНИИТЭП ОЭО

ВЗАМ. ИНВ. №

ПОДПИСЬ И ДАТА

ИНВ. № ПОДЛ. 1324479

карт. 15365

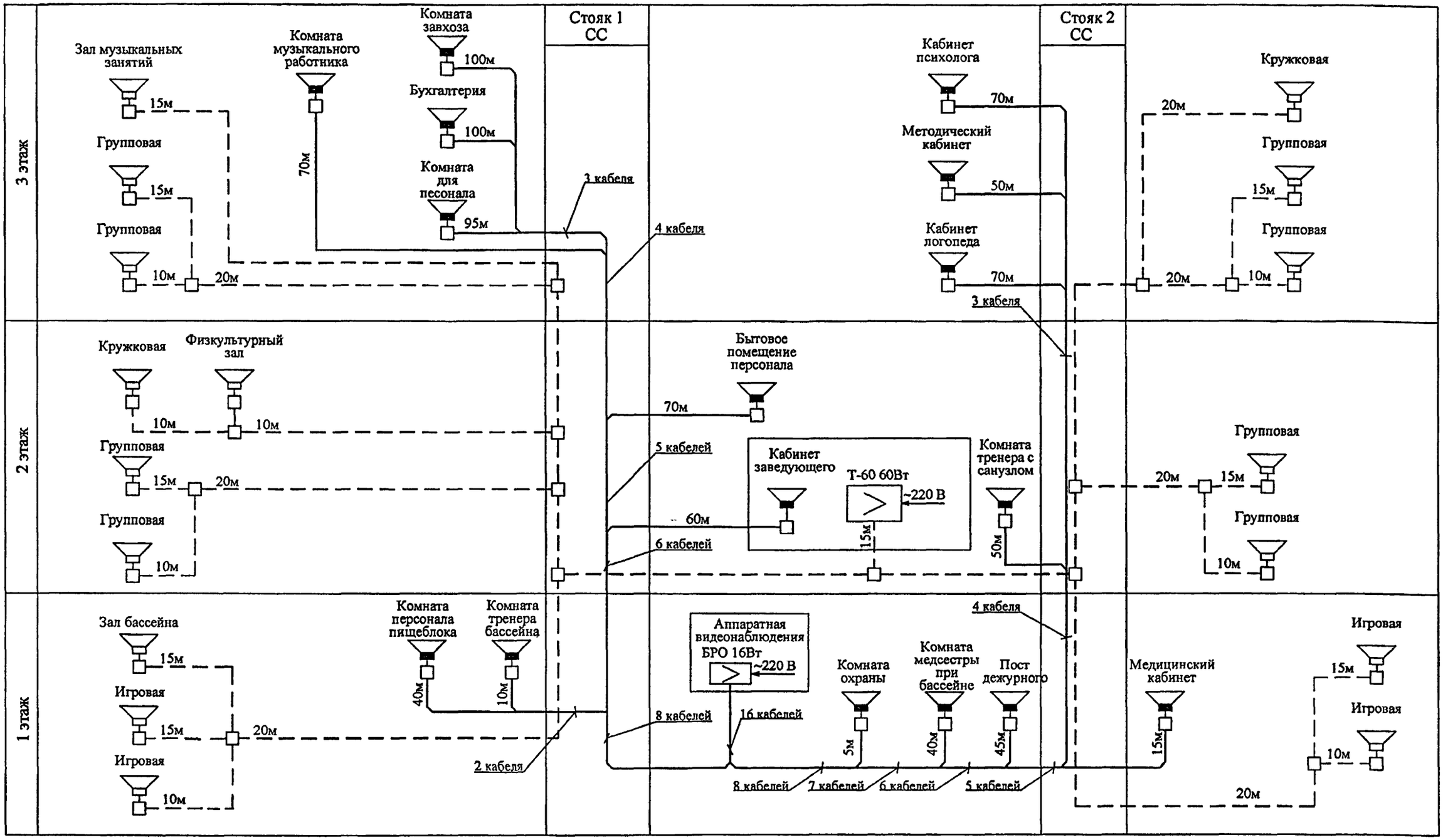

Сеть оповещения выполняется проводами марки КПСЭнг-FRLS 1х2х1,5.

——— сеть оповещения административных помещаний

– – – сеть оповещения общая

Изм.	Кол уч.	Лист	№ док.	Подп.	Дата
		Разработал	Коденков		
		Нач.отдела	Кузилин		
		Гл.инж.отд.	Минаков		
		Гл.спец.	Авлеев		
		Н.контр.	Савинкин		

ПРИВЯЗАН

Инв.N

VI-69-СС

ДОШКОЛЬНОЕ ОБРАЗОВАТЕЛЬНОЕ УЧРЕЖДЕНИЕ НА 12 ГРУПП (280 МЕСТ) ДЛЯ ЗАТЕСНЕННЫХ УСЛОВИЙ ЗАСТРОЙКИ

Стадия	Лист	Листов
Р	9	

Схема сети речевого оповещения о пожаре

ГУП МНИИТЭП ОЭО

Карт. 15365

инв.?подл. | Подпись и дата | Взам.инв.?

1324 НВО

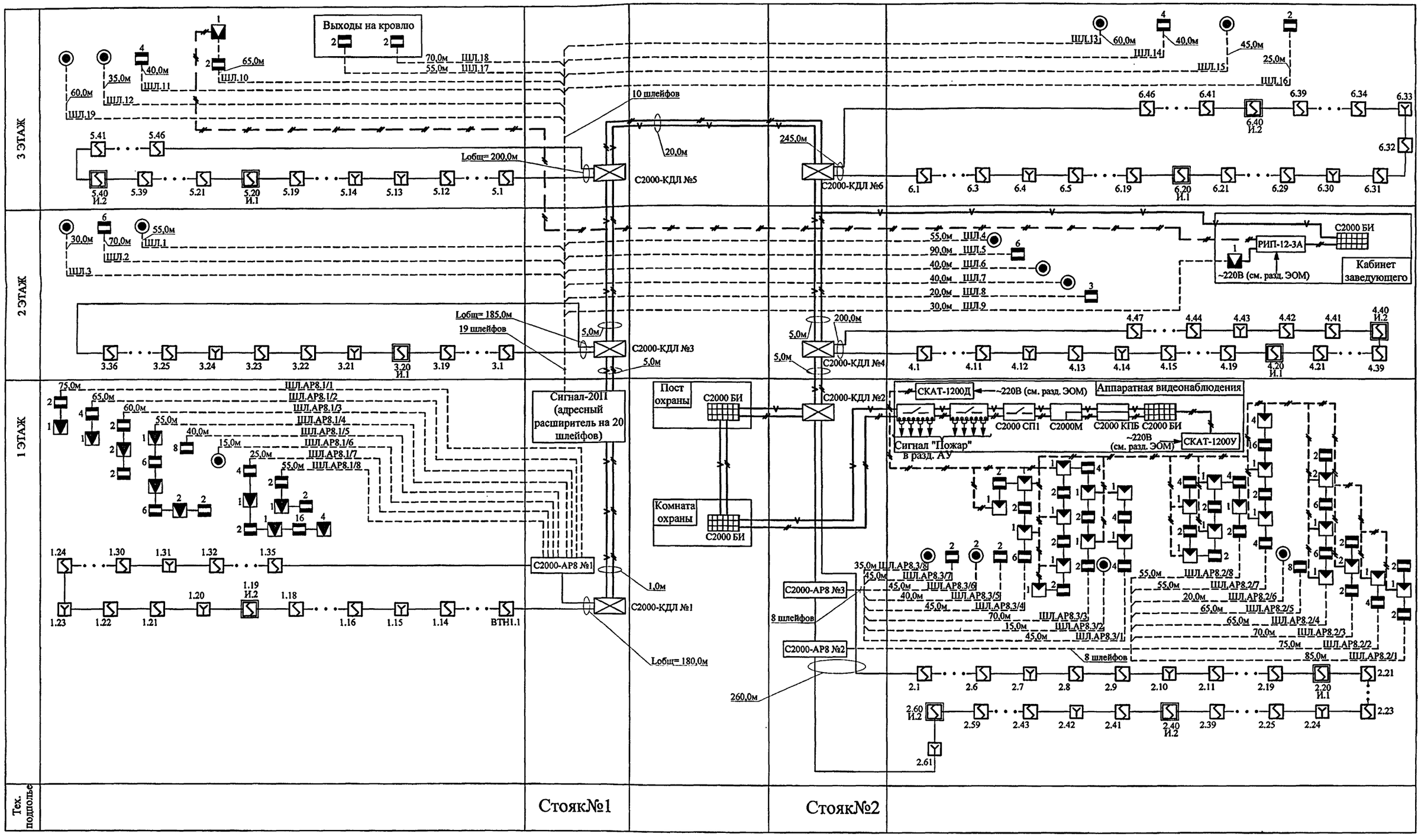

Питание элементов охранной сигнализации, выполняется кабелем КСПВ 1х2х0,8

Питание оборудования ОПС, выполняется кабелем ВВГнг-FRLS-1х2х1,5

Линия интерфейса RS-485, выполняется кабелем КПСЭнг(А)-FRLS-1х2х0,75

Шлейфы пожарной сигнализации, выполняются кабелем КПСЭнг(А)-FRLS-1х2х0,75

Шлейфы охранной сигнализации, выполняются кабелем КСПВ 1х2х0,5

							VI-69-СС
							Здание дошкольного образовательного учреждения (ДОУ) на 12 групп (280 мест) для затесненных условий застройки
Изм.	Кол.уч.	Лист	N°док.	Подп.	Дата		
Разработал		Ойкин					Стадия: Р; Лист: 10; Листов:
Нач. отдела		Кузилин					
Гл.инж.отд.		Минаков					
Гл.спец.		Аблеев					
Н.контроль		Савинкин					Схема сетей охранной и пожарной сигнализации
							ГУП МНИИТЭП ОЭО

Согласовано

Согласовано

Взамен инв. N°

Подп. и дата

Инв. N° подл. 13384 №21

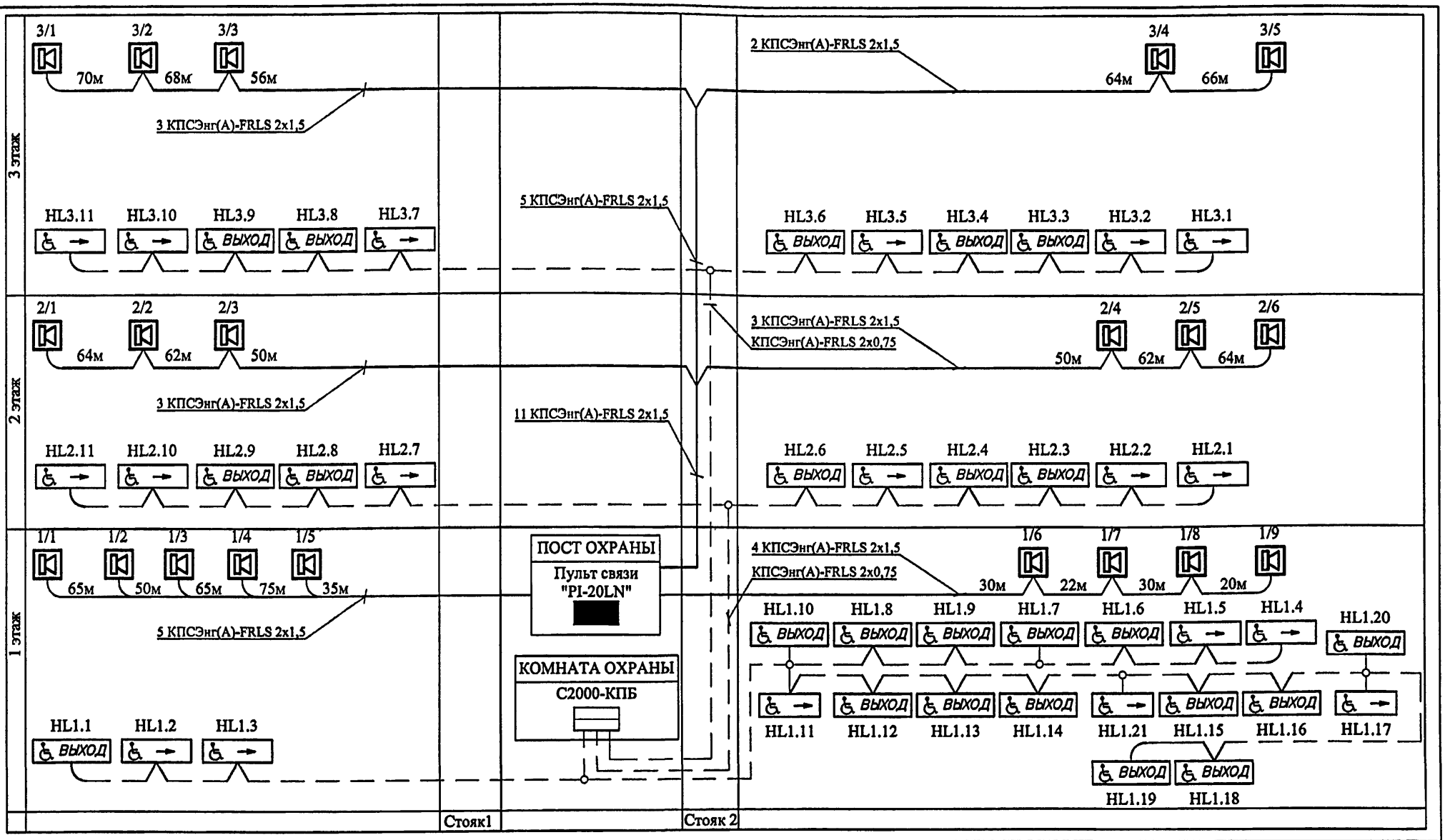

——— Сеть селекторной связи выполняется кабелем КПСЭнг(А)-FRLS 2х1,5.
— — Сеть световой сигнализации выполняется кабелем КПСЭнг(А)-FRLS 2х0,75 (Lобщ=450,0м).

Изм.	Кол.уч.	Лист	№док.	Подпись	Дата
Разраб.		Коденков			
Нач.отд.		Кузилин			
Гл.инж.		Минаков			
Гл.спец.		Авлеев			
Н.контр.		Савинкин			

ПРИВЯЗАН

Инв.N

VI-69-СС

ДОШКОЛЬНОЕ ОБРАЗОВАТЕЛЬНОЕ УЧРЕЖДЕНИЕ НА 12 ГРУПП (280 МЕСТ)
ДЛЯ ЗАТЕСНЕННЫХ УСЛОВИЙ ЗАСТРОЙКИ

Стадия	Лист	Листов
Р	11	

Схема сети селекторной связи и светового оповещения о пожаре для маломобильных групп населения

ГУП МНИИТЭП
ОЭО

Инв.N подл. 1324482 | Подп. и дата | Взам.инв.N

Карт. 15365

Модуль удаленного оповещения

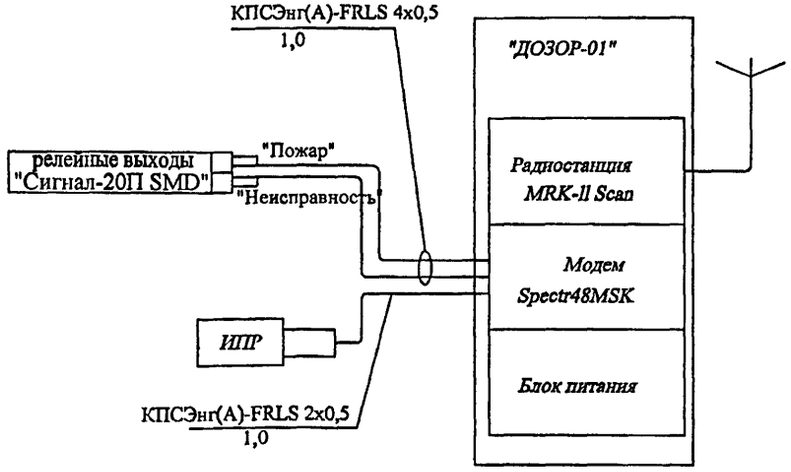

Система передачи тревожной сигнализации

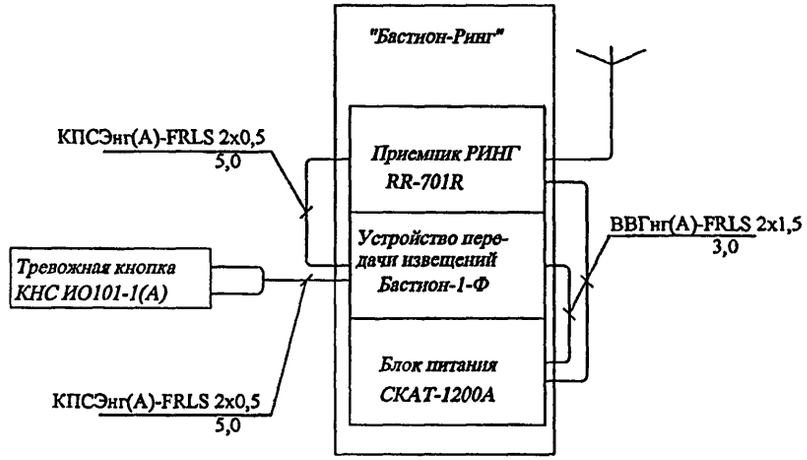

						VI-69-СС	
						ДОШКОЛЬНОЕ ОБРАЗОВАТЕЛЬНОЕ УЧРЕЖДЕНИЕ НА 12 ГРУПП (280 МЕСТ) ДЛЯ ЗАТЕСНЕННЫХ УСЛОВИЙ ЗАСТРОЙКИ	
Изм.	Кол.уч.	Лист	№ док.	Подп.	Дата		
Разраб.		Коденков				Стадия	Лист	Листов
Нач.отд.		Кузилин				Р	12	
Гл.инж.		Минаков						
Гл.спец.		Авлеев				Схема соединений модулей удаленного оповещения	ГУП МНИИТЭП ОЭО	
Н.контр.		Савинкин						

ПРИВЯЗАН

Инв.N

Карт. 15365

ИНВ. № ПОДЛ. 1324483 | ПОДПИСЬ И ДАТА | ВЗАМ. ИНВ. №

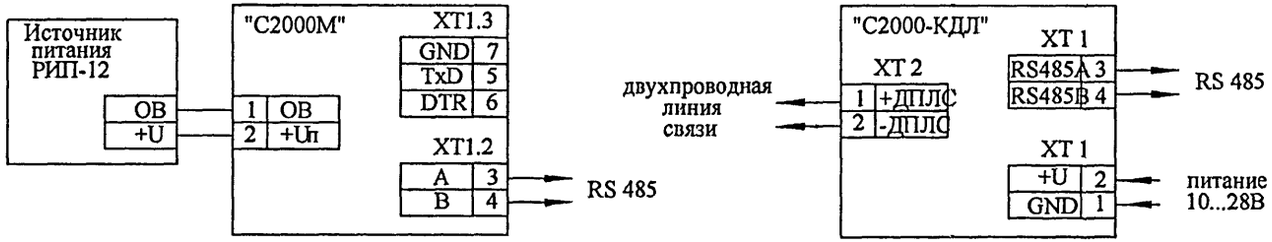

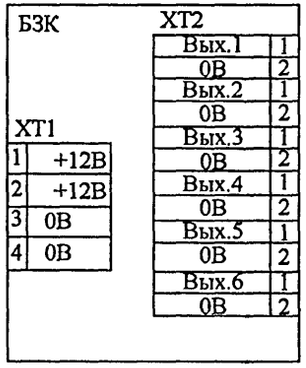

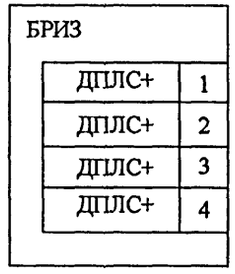

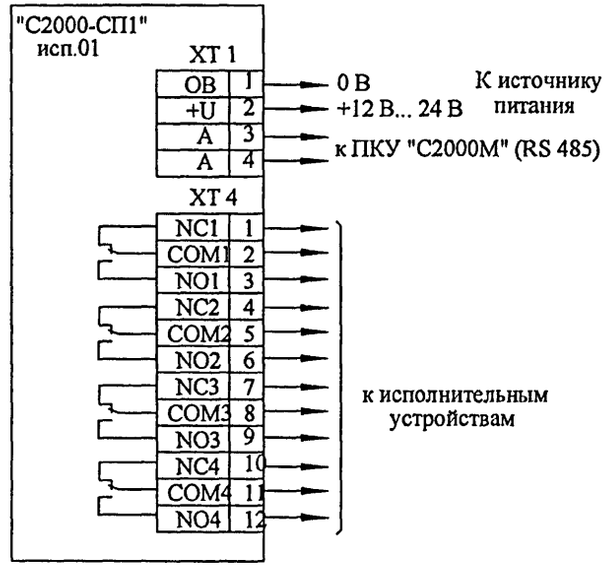



Настоящий лист читать совместно с листом 10.

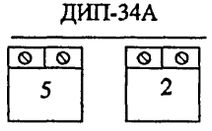

Согласовано:

Инв.№подл. 1324НОР-ЭМ | Подпись | Дата | Взам. инв.№

ПРИВЯЗАН

Инв.N

Изм.	Кол.уч.	Лист	№ док.	Подп.	Дата
Разработал		Коденков			
Нач.отдела		Кузилин			
Гл инж.отд		Минаков			
Гл спец		Авлеев			
Н.контр.		Савинкин			

VI-69-СС

ДОШКОЛЬНОЕ ОБРАЗОВАТЕЛЬНОЕ УЧРЕЖДЕНИЕ НА 12 ГРУПП (280 МЕСТ) ДЛЯ ЗАТЕСНЕННЫХ УСЛОВИЙ ЗАСТРОЙКИ

Стадия	Лист	Листов
Р	13	

Клеммные колодки приборов и извещателей пожарной сигнализации.

ГУП МНИИТЭП ОЭО

карт. 15365

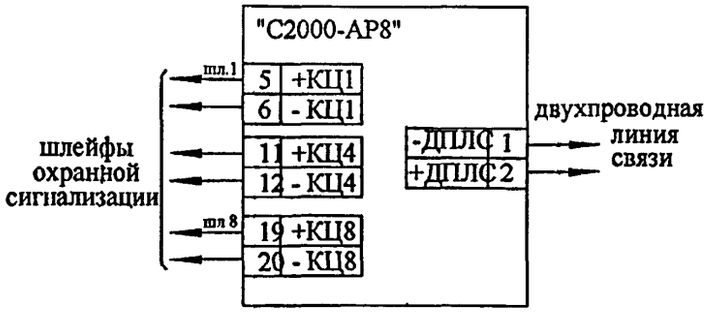

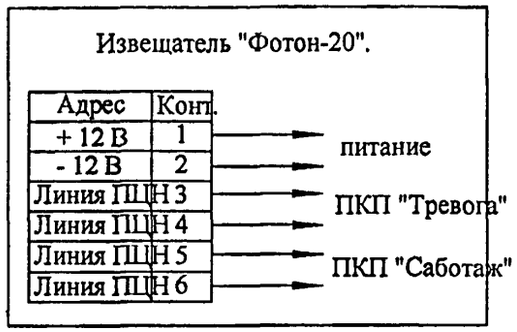

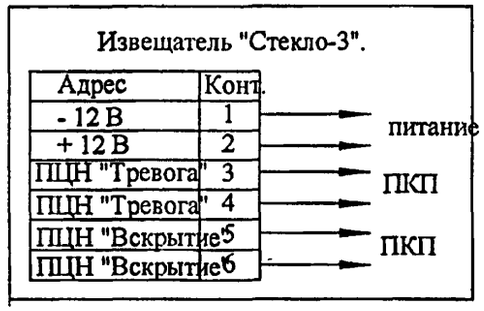

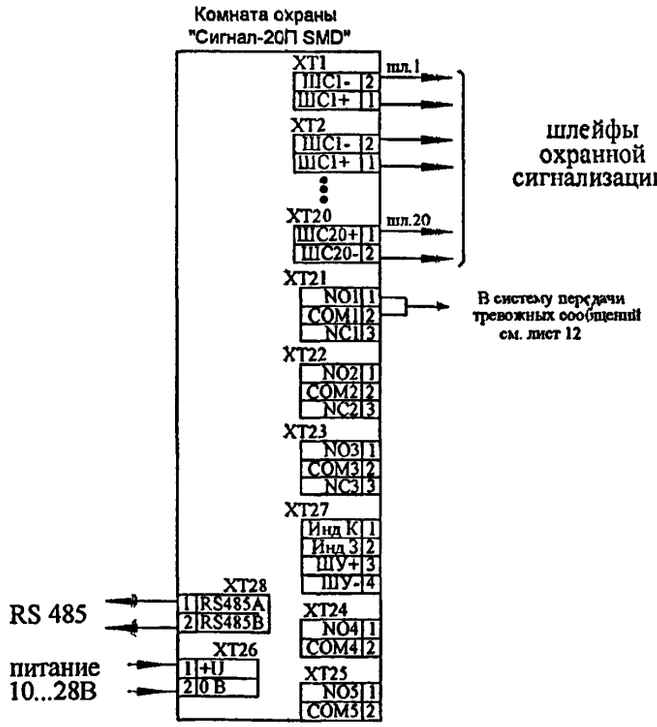

Настоящий лист читать совместно с листом 10.

						VI-69-СС
						ДОШКОЛЬНОЕ ОБРАЗОВАТЕЛЬНОЕ УЧРЕЖДЕНИЕ НА 12 ГРУПП (280 МЕСТ) ДЛЯ ЗАТЕСНЕННЫХ УСЛОВИЙ ЗАСТРОЙКИ
Изм.	Кол.уч.	Лист	№ док.	Подп.	Дата	
Разработал		Коденков				
Нач.отдела		Кузилин				
Гл инж.отд.		Минаков				
Гл.спец.		Авлеев				
Н.контр.		Савинкин				

Стадия	Лист	Листов
Р	14	

Клеммные колодки приборов и извещателей охранной сигнализации.

ГУП МНИИТЭП ОЭО

ПРИВЯЗАН

Инв.N

Согласовано:

Инв.№подл. 1324485 | Подпись | Дата | Взам. инв.№

Карт. 15365

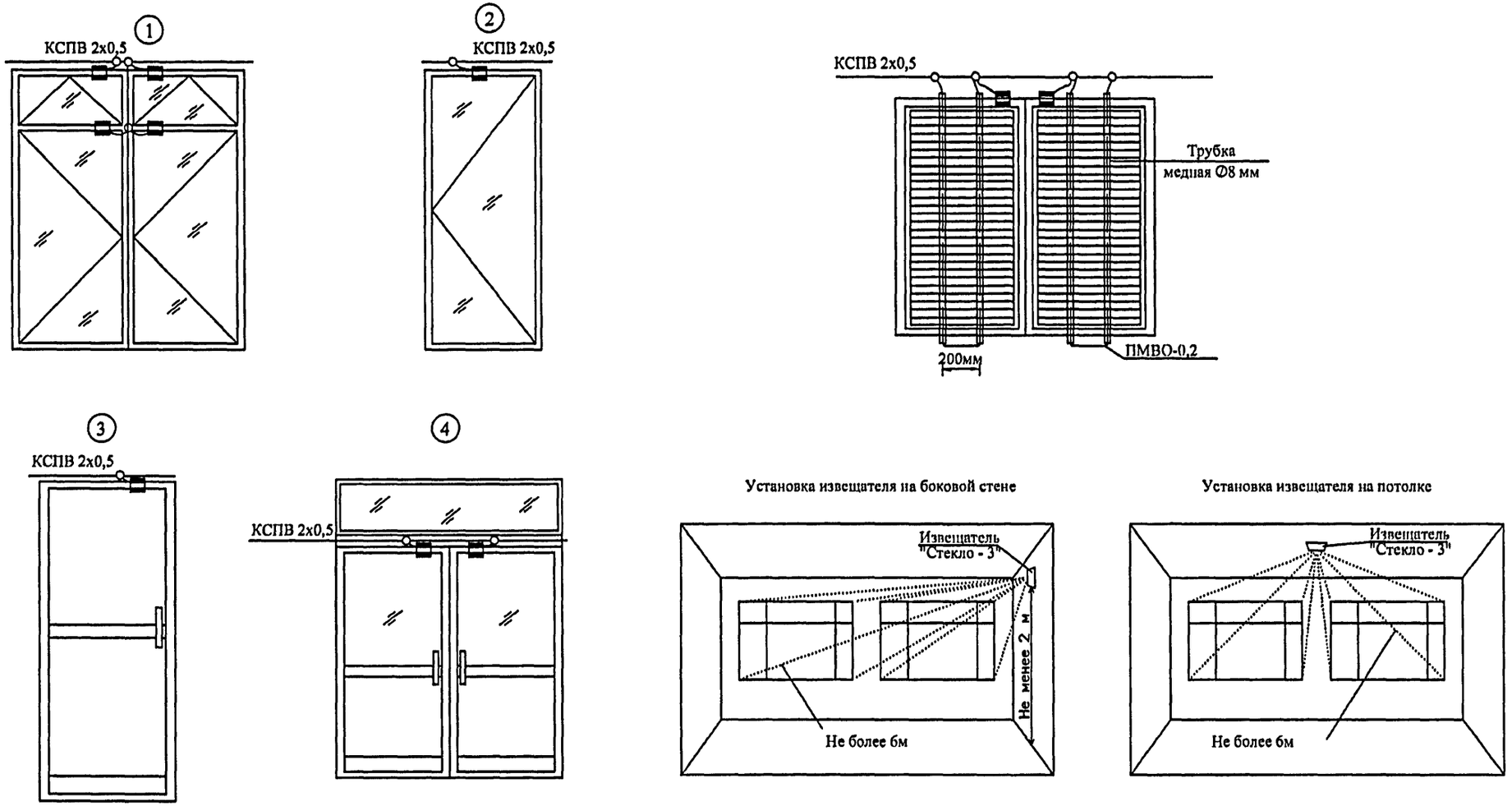

Места установки извещателей типа "Стекло" показаны на планах. Расстояние между извещателями и охраняемым объектом — не более 6м, высота установки на стене — не менее 2м.

Изм.	Кол.уч.	Лист	N°док	Подп.	Дата
Разработал		Ойкин			
Нач. отдела		Кузилин			
Гл.инж.отд.		Минаков			
Гл.спец.		Авлеев			
Н.контроль		Савинкин			

Привязан:

VI-69-СС

Здание дошкольного образовательного учреждения (ДОУ) на 12 групп (280 мест) для затесненных условий застройки

Стадия	Лист	Листов
Р	15	

Узлы блокировки строительных конструкций датчиками охранной сигнализации

ГУП МНИИТЭП ОЭО

Карт. 15365

Формат А3

Согласовано

Взамен инв. N°

Подп. и дата

Инв. N° подл. 1324Н86

Блок речевого оповещения № 1 (БРО) "Орфей"

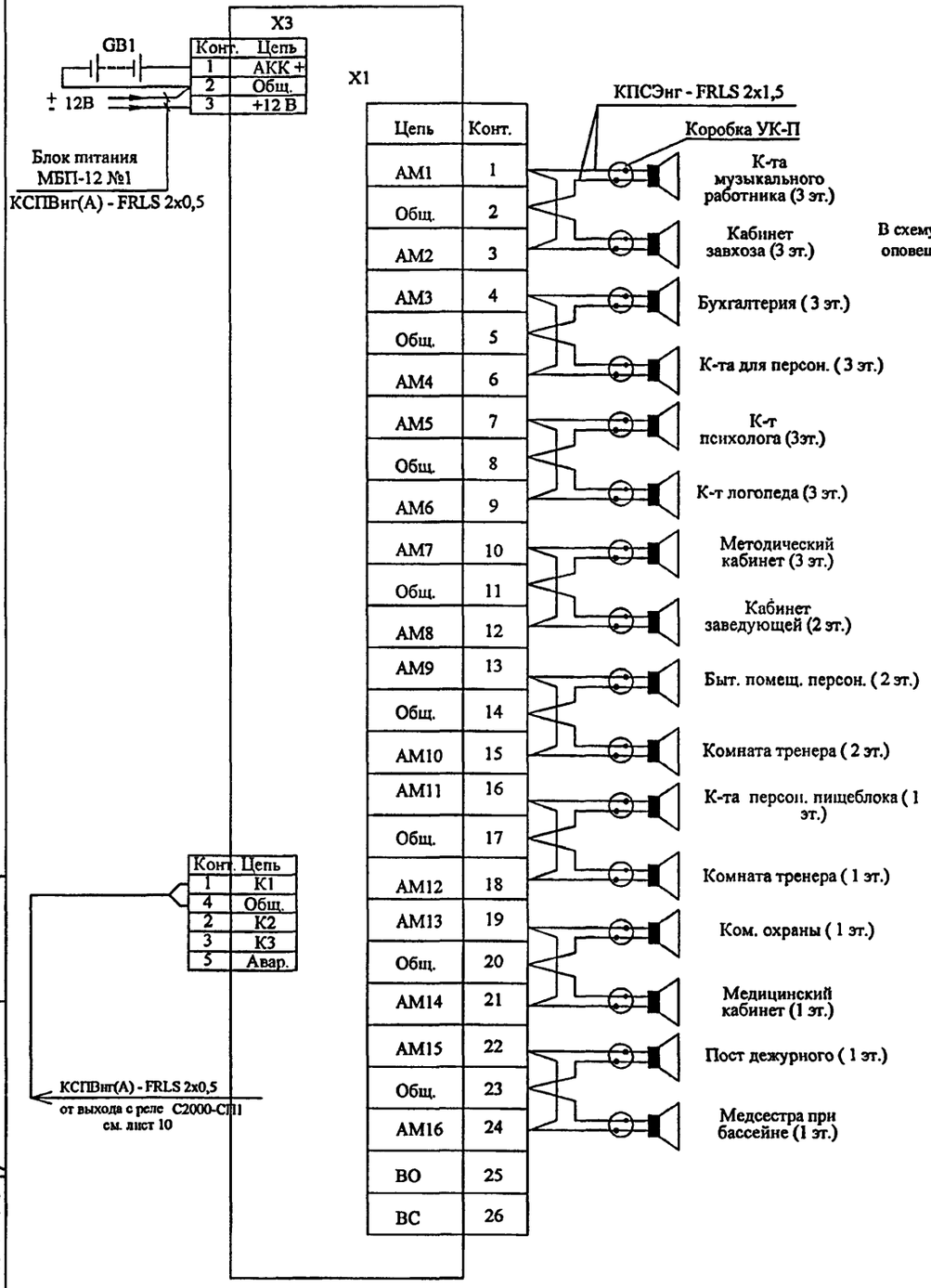

Схема внешних соединений усилителя Т - 60

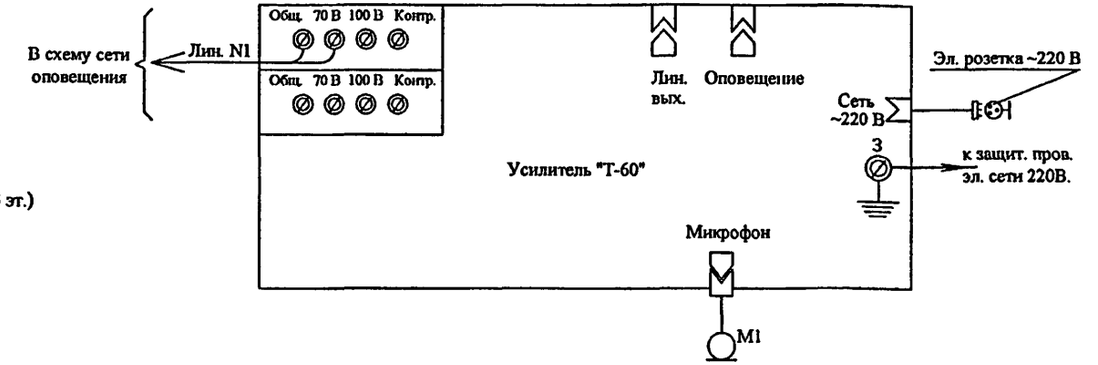

Схема сети оповещения о пожаре дана на листе 9.

ПРИВЯЗАН

Инв.N

Взам.инв.N

Подп. и дата

Инв.N подл. 1329 Н8 4

Изм.	Кол.уч.	Лист	№док	Подп.	Дата
Разраб.		Коденков			
Нач.отд.		Кузилин			
Гл.инж.		Минаков			
Гл.спец.		Авлеев			
Н.контр.		Савинкин			

VI-69-СС

ДОШКОЛЬНОЕ ОБРАЗОВАТЕЛЬНОЕ УЧРЕЖДЕНИЕ НА 12 ГРУПП (280 МЕСТ) ДЛЯ ЗАТЕСНЕННЫХ УСЛОВИЙ ЗАСТРОЙКИ

Стадия	Лист	Листов
Р	16	

Схемы подключения акустических модулей к БРО "Орфей".

ГУП МНИИТЭП ОЭО

карт. 15365

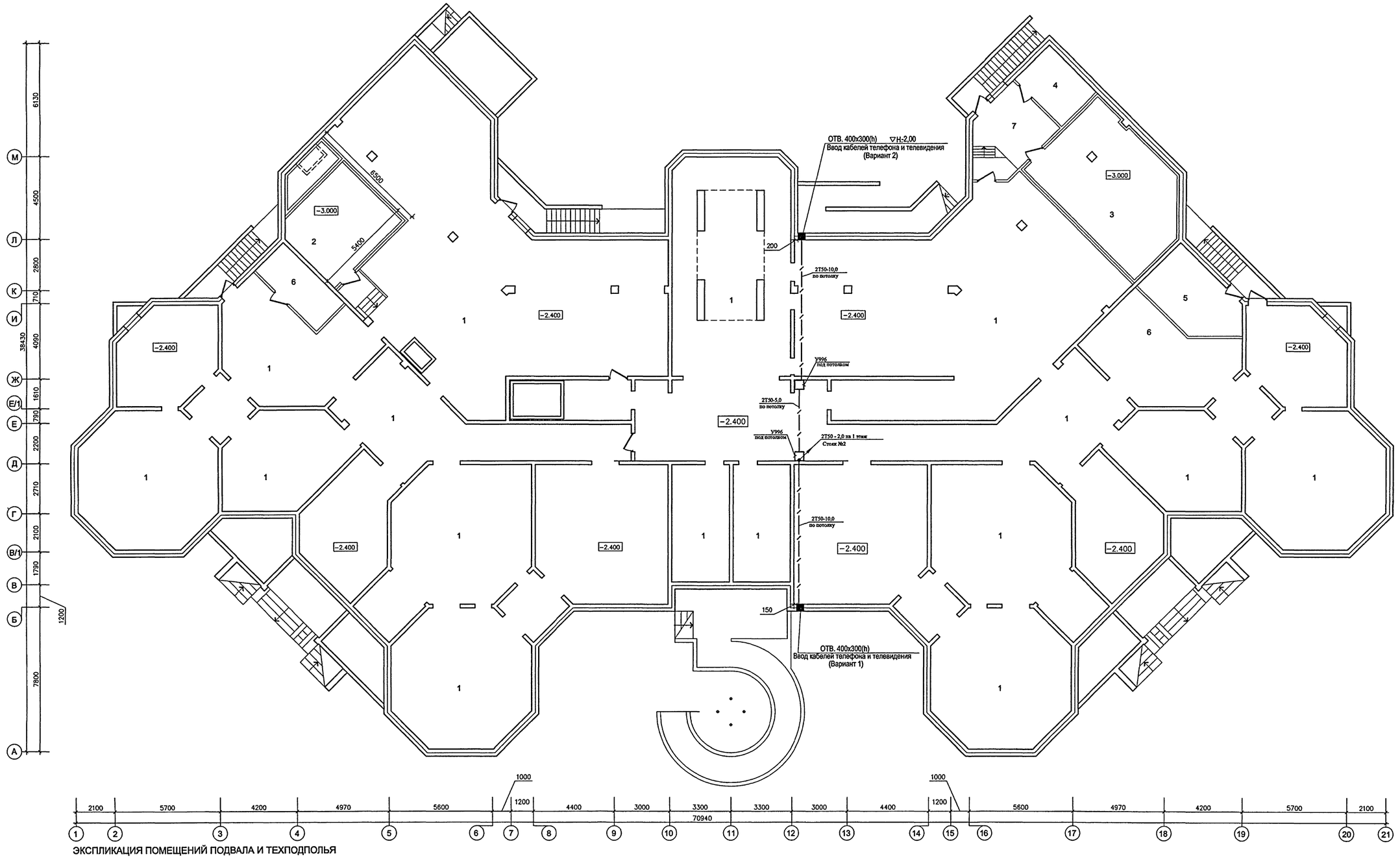

ЭКСПЛИКАЦИЯ ПОМЕЩЕНИЙ ПОДВАЛА И ТЕХПОДПОЛЬЯ

1	ТЕХПОДПОЛЬЕ ДЛЯ ПРОКЛАДКИ ИНЖЕНЕРНЫХ КОММУНИКАЦИЙ	1210.0
2	ПРИТОЧНАЯ ВЕНТКАМЕРА ПОМЕЩЕНИЙ ПИЩЕБЛОКА	24.4
3	УЗЕЛ УЧЕТА ТЕПЛА	47.5
4	УЗЕЛ УЧЕТА ВОДЫ	9.5
5	НАСОСНАЯ ПРОТИВОПОЖАРНОГО ВОДОСНАБЖЕНИЯ	16.5
6	КОМНАТА ХРАНЕНИЯ СВЕТИЛЬНИКОВ	10.0
7	ТАМБУР БЛОКА ПОМЕЩЕНИЙ УЧЕТА	15.6

СОГЛАСОВАНО:
ГИП ВК Маляина
Гл.спец. ЭОМ Попова

СОГЛАСОВАНО:
ГАП М7 Харкина
ГИП М7 Колесников
ГИП ОВ Комарова

Инв.№подл. | Подпись и дата | Взам.инв.№

Привязан

Инв. №

Изм.	Кол.уч.	Лист	№док.	Подпись	Дата
Разраб.		Коденков			
Нач.отд.		Кузилки			
Гл.инж.		Минаков			
Гл.спец.		Авлеев			
Н.контр.		Савинкий			

VI-69-СС

ДОШКОЛЬНОЕ ОБРАЗОВАТЕЛЬНОЕ УЧРЕЖДЕНИЕ НА 12 ГРУПП (280 МЕСТ)
ДЛЯ ЗАТЕСНЕННЫХ УСЛОВИЙ ЗАСТРОЙКИ

Стадия	Лист	Листов
Р	17	

План расположения закладных устройств в техподполье для сетей связи

ГУП МНИИТЭП
ОЭО

Карт. 15365

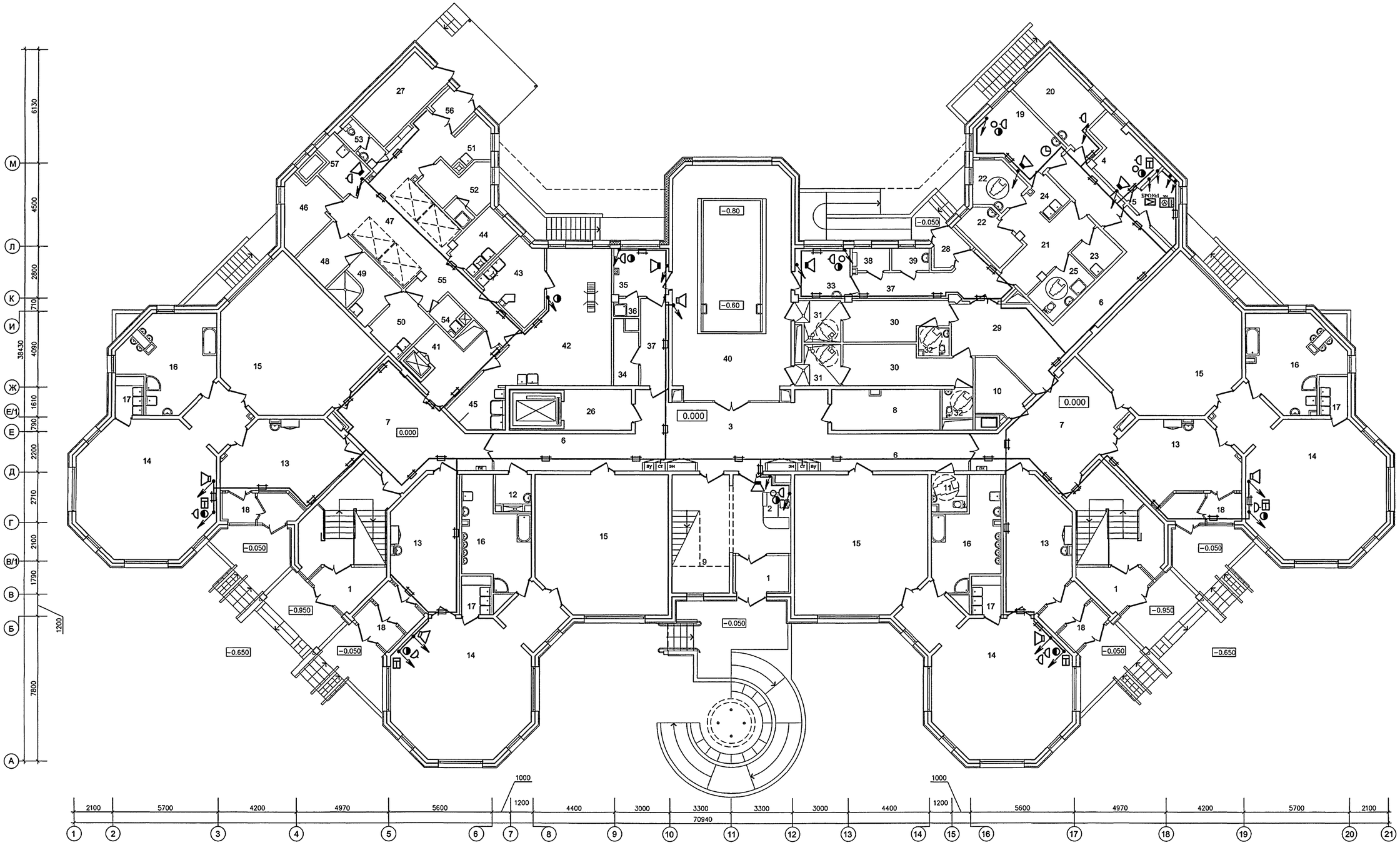

ЭКСПЛИКАЦИЯ ПОМЕЩЕНИЙ 1 ЭТАЖА

1	ВХОДНЫЕ ТАМБУРЫ	20.6
2	ПОСТ ДЕЖУРНОГО ПРИ ВХОДЕ	12.8
3	ВЕСТИБЮЛЬ-ХОЛЛ ДЛЯ РОДИТЕЛЕЙ	38.9
4	КОМНАТА ОХРАНЫ	9.5
5	АППАРАТНАЯ ВИДЕОНАБЛЮДЕНИЯ ОХРАНЫ ЗДАНИЯ ДОУ	6.7
6	КОРИДОРЫ	55.7
7	ХОЛЛЫ	64.4
8	КЛАДОВАЯ ДЛЯ ХРАНЕНИЯ САНОК, КОЛЯСОК, ИГРУШЕК	12.8
9	ХРАНЕНИЕ САНОК И КОЛЯСОК ПРИ ГЛАВНОМ ВХОДЕ	6.0
10	ХОЗЯЙСТВЕННАЯ КЛАДОВАЯ	6.9
11	САНУЗЕЛ - КОМНАТА ГИГИЕНЫ (С ВОЗМОЖНОСТЬЮ ОБСЛУЖИВАНИЯ ИНВАЛИДОВ)	3.8
12	КОМНАТА УБОРОЧНОГО ИНВЕНТАРЯ	3.6
13	РАЗДЕВАЛЬНЫЕ ДЕТЕЙ РАННЕГО ВОЗРАСТА	98.4
14	ИГРОВЫЕ ДЕТЕЙ РАННЕГО ВОЗРАСТА	215.2
15	СПАЛЬНИ ДЕТЕЙ РАННЕГО ВОЗРАСТА	207.0
16	ТУАЛЕТНЫЕ ДЕТЕЙ РАННЕГО ВОЗРАСТА	80.00
17	БУФЕТНЫЕ ДЕТЕЙ РАННЕГО ВОЗРАСТА	13.4
18	ТАМБУРЫ ГРУППОВЫХ ЯЧЕЕК	30.0
19	МЕДИЦИНСКИЙ КАБИНЕТ	13.5
20	ПРОЦЕДУРНАЯ	13.9
21	КОРИДОР-ПРИЕМНАЯ ИЗОЛЯТОРА	13.7
22	ПАЛАТЫ ИЗОЛЯТОРА	12.1
23	КОМНАТА ДЛЯ ПРИГОТОВЛЕНИЯ ДЕЗИНФИЦИРУЮЩИХ СРЕДСТВ	3.9
24	БУФЕТНАЯ ИЗОЛЯТОРА	3.2
25	ТУАЛЕТНАЯ ИЗОЛЯТОРА	6.3
26	ТАМБУР ЛИФТА ДЛЯ МГН	8.2
27	ЭЛЕКТРОЩИТОВАЯ	11.9
28	ВХОДНОЙ ТАМБУР МЕДБЛОКА И БЛОКА БАССЕЙНА	3.1
29	ТАМБУР БЛОКА БАССЕЙНА	20.0
30	РАЗДЕВАЛЬНЫЕ БАССЕЙНА	24.9
31	ДУШЕВЫЕ БАССЕЙНА	10.2
32	ТУАЛЕТНЫЕ БАССЕЙНА	5.1
33	КОМНАТА МЕДСЕСТРЫ ПРИ БАССЕЙНЕ	8.1
34	ХОЗЯЙСТВЕННАЯ КЛАДОВАЯ (ПРИ БАССЕЙНЕ)	4.3
35	КОМНАТА ТРЕНЕРА БАССЕЙНА	7.8
36	ДУШЕВАЯ ТРЕНЕРА БАССЕЙНА	1.3
37	КОРИДОР БАССЕЙНА	21.1
38	УЗЕЛ УПРАВЛЕНИЯ БАССЕЙНОМ	2.4
38	УЗЕЛ УПРАВЛЕНИЯ БАССЕЙНОМ	2.4
39	УЗЕЛ УПРАВЛЕНИЯ (ЛАБОРАТОРИЯ АНАЛИЗА ВОДЫ)	2.5
40	ЗАЛ БАССЕЙНА С ВАННОЙ 3х7м	80.4
41	РАЗДАТОЧНАЯ ПИЩЕБЛОКА - ТАМБУР МАЛОГО ГРУЗОВОГО ЛИФТА	10.6
42	КУХНЯ (ГОРЯЧИЙ ЦЕХ)	33.8
43	ХОЛОДНЫЙ ЦЕХ	10.7
44	МЯСО-РЫБНЫЙ ЦЕХ	7.0
45	МОЕЧНАЯ КУХОННОЙ ПОСУДЫ	6.7
46	КЛАДОВАЯ СУХИХ ПРОДУКТОВ	8.6
47	ЗАГРУЗОЧНАЯ С ОХЛАЖДАЕМЫМИ КАМЕРАМИ	32.9
48	КЛАДОВАЯ ОВОЩЕЙ	6.5
49	ПЕРВИЧНАЯ ОБРАБОТКА ОВОЩЕЙ	8.4
50	ОВОЩНОЙ ЦЕХ	6.7
51	МОЕЧНАЯ ПОЛУФАБРИКАТНОЙ ТАРЫ	4.9
52	ГАРДЕРОБ ПЕРСОНАЛА ПИЩЕБЛОКА, ДУШЕВАЯ ПЕРСОНАЛА ПИЩЕБЛОКА	7,3+1,3
53	УБОРНАЯ ПЕРСОНАЛА ПИЩЕБЛОКА	2.8
54	ПОМЕЩЕНИЕ УБОРОЧНОГО ИНВЕНТАРЯ	2.6
55	КОРИДОР ПИЩЕБЛОКА	11.1
56	ВХОДНОЙ ТАМБУР ПИЩЕБЛОКА	3.3
57	КОМНАТА ПЕРСОНАЛА ПИЩЕБЛОКА	5.1

- закладные устройства см. лист 38
- опуск к радиорозеткам и телевизионным розеткам - на h=0,9 м от пола в административных помещениях; на h=1,8 - в групповых; к акустическим модулям на h=2,5 м; к телефонным розеткам - на h=0,9;
- опуск к БРО и АТС - на h=1,5 м от пола.

СОГЛАСОВАНО:

СОГЛАСОВАНО:

Взам.инв.№

Подпись и дата

Инв.№подл. 7334 ИВ.9

Привязан

Инв. №

Изм.	Кол.уч.	Лист	№док.	Подпись	Дата
Разраб.		Коденков			
Нач.отд.		Кузилин			
Гл.инж.		Минаков			
Гл.спец.		Авлеев			
Н.контр.		Савинкин			

VI-69-СС

ДОШКОЛЬНОЕ ОБРАЗОВАТЕЛЬНОЕ УЧРЕЖДЕНИЕ НА 12 ГРУПП (280 МЕСТ) ДЛЯ ЗАТЕСНЕННЫХ УСЛОВИЙ ЗАСТРОЙКИ

Стадия	Лист	Листов
Р	18	

План расположения сетей связи на 1-м этаже

ГУП МНИИТЭП ОЭО

Карт. 15365

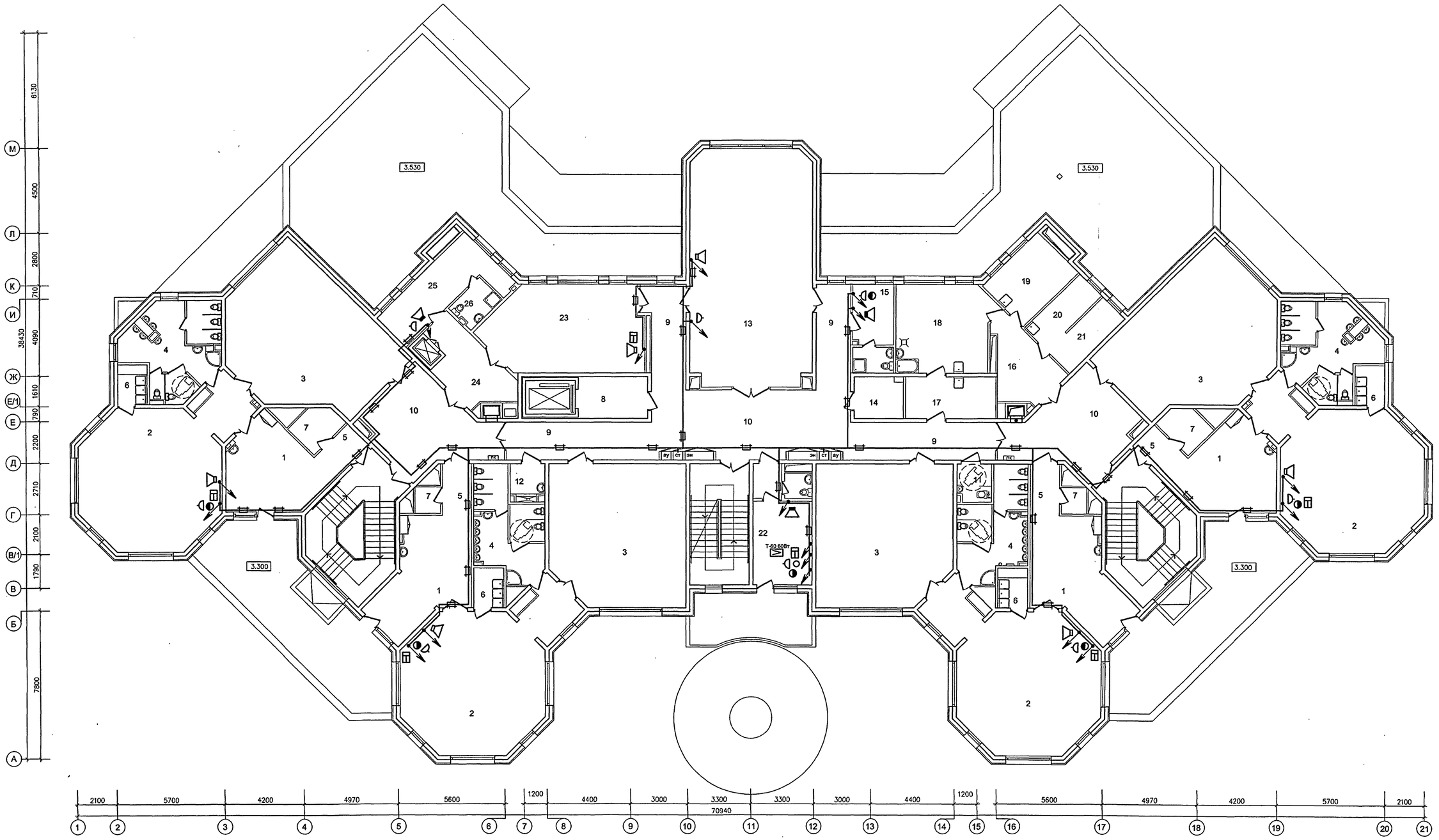

ЭКСПЛИКАЦИЯ ПОМЕЩЕНИЙ 2 ЭТАЖА

1	РАЗДЕВАЛЬНЫЕ	81.0
2	ГРУППОВЫЕ	227.6
3	СПАЛЬНИ	219.9
4	ТУАЛЕТНЫЕ	78.0
5	КОРИДОРЫ	16.6
6	БУФЕТНЫЕ	13.4
7	КЛАДОВЫЕ ПРИ ГРУППОВЫХ ЯЧЕЙКАХ	12.4
8	ТАМБУР ЛИФТА ДЛЯ МГН	8.3
9	КОРИДОРЫ	52.6
10	ХОЛЛЫ	88.4
11	САНУЗЕЛ - КОМНАТА ГИГИЕНЫ (С ВОЗМОЖНОСТЬЮ ОБСЛУЖИВАНИЯ ИНВАЛИДОВ)	3.4
12	МОЕЧНАЯ УБОРОЧНОГО ИНВЕНТАРЯ	3.4
13	ФИЗКУЛЬТУРНЫЙ ЗАЛ	79.9
14	ИНВЕНТАРНАЯ ДЛЯ ФИЗКУЛЬТУРНОГО ЗАЛА	5.7
15	КОМНАТА ТРЕНЕРА С САНУЗЛОМ	7.0+2.9
16	ТАМБУР ПОСТИРОЧНОЙ	11.7
17	РАЗБОР ГРЯЗНОГО БЕЛЬЯ	10.6
18	СТИРАЛЬНАЯ	20.3
19	ГЛАДИЛЬНАЯ	12.4
20	КЛАДОВАЯ ЧИСТОГО БЕЛЬЯ	6.8
21	КОМНАТА КАСТЕЛЯНШИ	6.8
22	КАБИНЕТ ЗАВЕДУЮЩЕГО С ТУАЛЕТНОЙ	16.9+2.0
23	КРУЖКОВАЯ	36.2
24	ТАМБУР МАЛОГО ГРУЗОВОГО ЛИФТА	13.5
25	БЫТОВОЕ ПОМЕЩЕНИЕ ПЕРСОНАЛА	16.0
26	ДУШЕВАЯ ПЕРСОНАЛА	3.8

- закладные устройства см. лист 39

- опуск к радиорозеткам и телевизионным розеткам - на h=0,9 м от пола в административных помещениях; на h=1,8 - в групповых; к акустическим модулям на h=2,5 м; к телефонным розеткам - на h=0,9.

Изм.	Кол.уч.	Лист	№док	Подпись	Дата
Разраб.		Коденков			
Нач.отд.		Кузилин			
Гл.инж.		Минаков			
Гл.спец.		Авлеев			
Н.контр.		Савинкин			

Привязан

Инв. №

VI-69-СС

ДОШКОЛЬНОЕ ОБРАЗОВАТЕЛЬНОЕ УЧРЕЖДЕНИЕ НА 12 ГРУПП (280 МЕСТ) ДЛЯ ЗАТЕСНЕННЫХ УСЛОВИЙ ЗАСТРОЙКИ

Стадия	Лист	Листов
Р	19	

План расположения сетей связи на 2-м этаже

ГУП МНИИТЭП ОЭО

Карт. 15365

СОГЛАСОВАНО:

СОГЛАСОВАНО:

Взам.инв.№

Подпись и дата

инв.№подл. 1324490

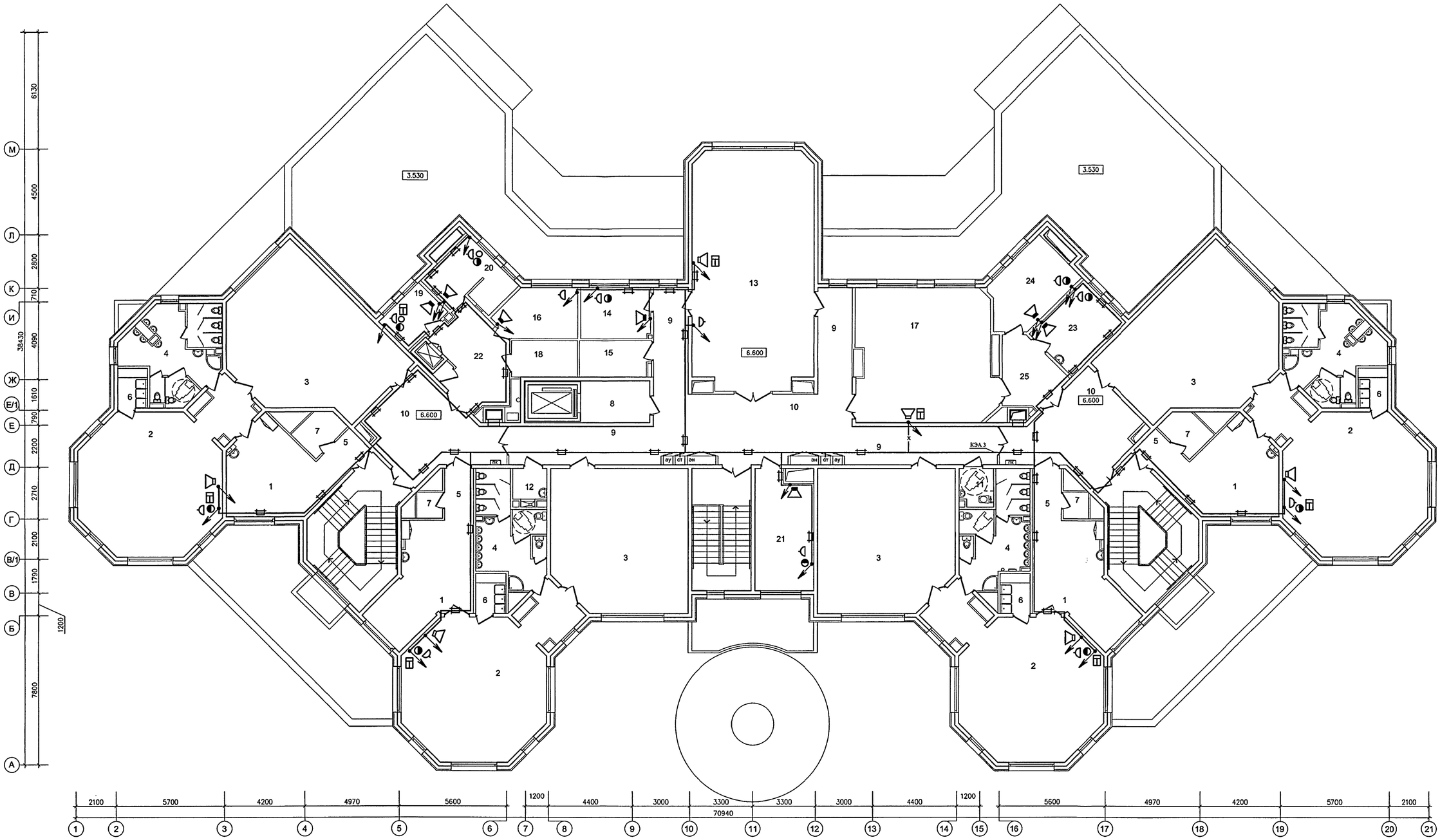

ЭКСПЛИКАЦИЯ ПОМЕЩЕНИЙ 3 ЭТАЖА

1	РАЗДЕВАЛЬНЫЕ	92.0
2	ГРУППОВЫЕ	226.6
3	СПАЛЬНИ	219.8
4	ТУАЛЕТНЫЕ	77.2
5	КОРИДОРЫ	16.6
6	БУФЕТНЫЕ	13.4
7	КЛАДОВЫЕ ПРИ ГРУППОВЫХ ЯЧЕЙКАХ	12.1
8	ТАМБУР ЛИФТА ДЛЯ МГН	8.3
9	КОРИДОРЫ	51.5
10	ХОЛЛЫ	88.4
11	САНУЗЕЛ - КОМНАТА ГИГИЕНЫ (С ВОЗМОЖНОСТЬЮ ОБСЛУЖИВАНИЯ ИНВАЛИДОВ)	3.6
12	МОЕЧНАЯ УБОРОЧНОГО ИНВЕНТАРЯ	3.3
13	ЗАЛ ДЛЯ МУЗЫКАЛЬНЫХ ЗАНЯТИЙ	79.0
14	КОМНАТА МУЗЫКАЛЬНОГО РАБОТНИКА	9.9
15	КОМНАТА ХРАНЕНИЯ ИНВЕНТАРЯ ЗАЛА МУЗ.ЗАНЯТИЙ	7.1
16	КОМНАТА ДЛЯ ПЕРСОНАЛА	10.4
17	КРУЖКОВАЯ	50.0
18	КЛАДОВАЯ ИНВЕНТАРЯ КРУЖКОВЫХ	6.7
19	КАБИНЕТ ЗАВХОЗА	6.4
20	БУХГАЛТЕРИЯ С КАССОЙ	7.5+3.5
21	МЕТОДИЧЕСКИЙ КАБИНЕТ	18.7
22	ТАМБУР МАЛОГО ГРУЗОВОГО ЛИФТА	16.8
23	КАБИНЕТ ЛОГОПЕДА	12.9
24	КАБИНЕТ ПСИХОЛОГА	14.5
25	ТАМБУР КАБИНЕТОВ	10.0

- закладные устройства см. лист 40

- опуск к радиорозеткам и телевизионным розеткам - на h=0,9 м от пола в административных помещениях; на h=1,8 - в групповых; к акустическим модулям на h=2,5 м; к телефонным розеткам - на h=0,9.

Изм.	Кол.уч.	Лист	№док	Подпись	Дата
Разраб.		Коденков			
Нач.отд.		Кузилин			
Гл.инж.		Минаков			
Гл.спец.		Авлеев			
Н.контр.		Савинкин			

Привязан

Инв. №

VI-69-СС

ДОШКОЛЬНОЕ ОБРАЗОВАТЕЛЬНОЕ УЧРЕЖДЕНИЕ НА 12 ГРУПП (280 МЕСТ) ДЛЯ ЗАТЕСНЕННЫХ УСЛОВИЙ ЗАСТРОЙКИ

Стадия	Лист	Листов
Р	20	

План расположения сетей связи на 3-м этаже

ГУП МНИИТЭП ОЭО

Карт. 15365

СОГЛАСОВАНО:

СОГЛАСОВАНО:

Взам.инв.№

Подпись и дата

инв.№подл. 1324 Н 91

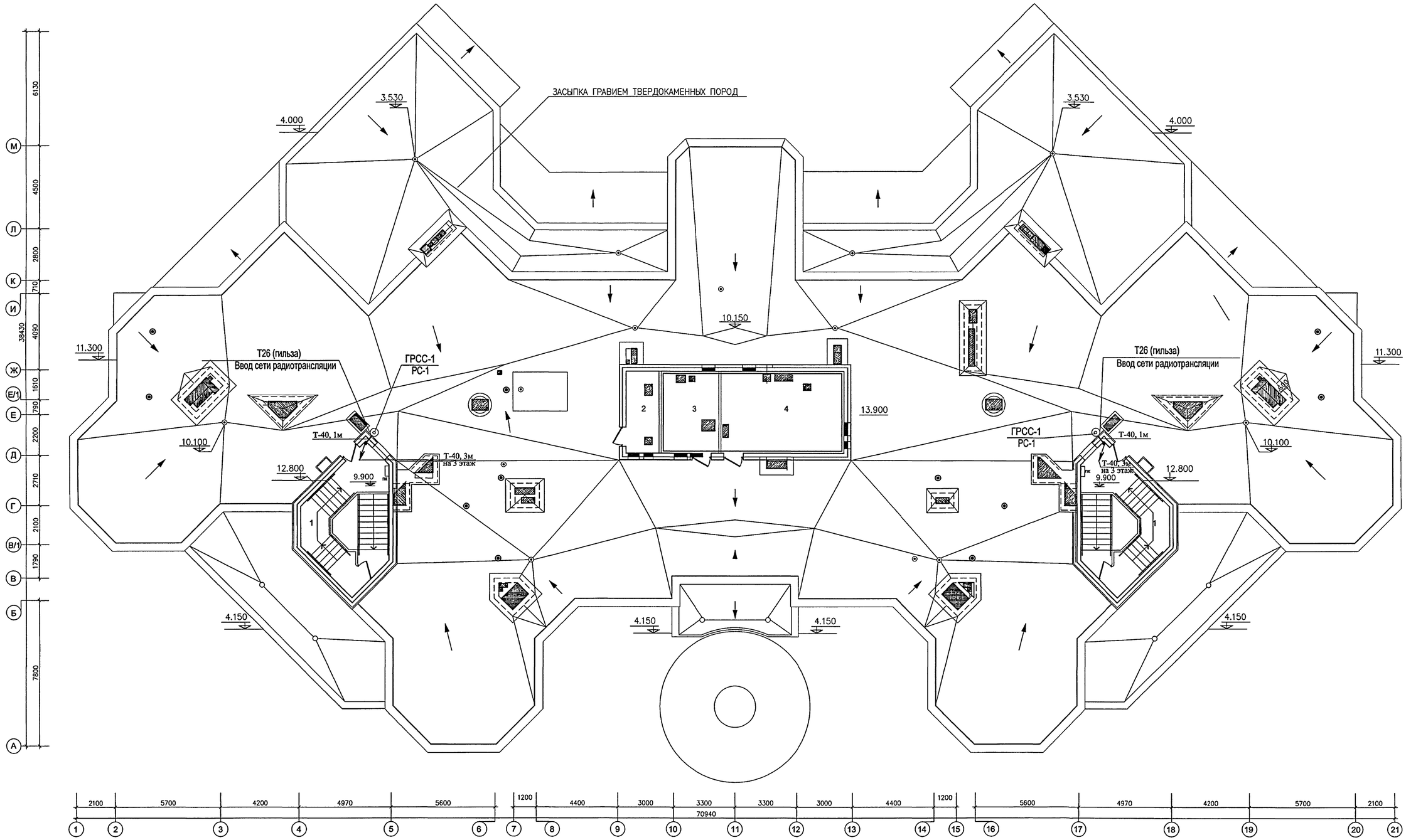

ЗАЩИТА РАДИОСТОЙКИ ОТ МОЛНИЕВЫХ РАЗРЯДОВ ВЫПОЛНЯЕТСЯ ОТ МОЛНИЕЗАЩИТНОГО УСТРОЙСТВА, СОСТОЯЩЕГО ИЗ ШИНЫ МОЛНИЕОТВОДА И ОПУСКА К ОЧАГУ ЗАЗЕМЛЕНИЯ. ШИНА МОЛНИЕОТВОДА ИЗ СТАЛЬНОЙ АРМАТУРНОЙ ПРОВОЛОКИ ø 6мм ПРОКЛАДЫВАЕТСЯ ВДОЛЬ МОНОЛИТНОЙ СТЕНЫ ЛЕСТНИЦЫ ДО ОГОЛЕННОЙ АРМАТУРЫ ВНУТРЕННЕЙ МОНОЛИТНОЙ СТЕНЫ ЛЕСТНИЦЫ. СОЕДИНЕНИЕ ВЫПОЛНЯТЬ ЭЛЕКТРОСВАРКОЙ.
ШИНА ДОЛЖНА БЫТЬ ЗАЩИЩЕНА МАНЖЕТОЙ ИЗ МИНВАТЫ НА ВСЕМ ПРОТЯЖЕНИИ.

1	ТАМБУР ВЫХОДА НА КРОВЛЮ	15.5х2
2	ВЕНТИЛЯЦИОННАЯ КАМЕРА ПОДПОРА ВОЗДУХА	8.0
3	ВЫТЯЖНАЯ ВЕНТИЛЯЦИОННАЯ КАМЕРА	12.7
4	ПРИТОЧНАЯ ВЕНТИЛЯЦИОННАЯ КАМЕРА	27.2

СОГЛАСОВАНО:
ГИП ВК — Мадявина
Гл.спец. ЭОМ — Попова
ГАП М7 — Харкина
ГИП М7 — Колесников
ГИП ОВ — Комарова

Взам.инв.№
Подпись и дата
Инв.№подл. 1821/1992

Привязан
Инв. №

Изм.	Кол.уч.	Лист	№док.	Подпись	Дата
Разраб.			Коденков		
Нач.отд.			Кузилин		
Гл.инж.			Мишаков		
Гл.спец.			Авлеев		
Н.контр.			Савинкин		

VI-69-СС

ДОШКОЛЬНОЕ ОБРАЗОВАТЕЛЬНОЕ УЧРЕЖДЕНИЕ НА 12 ГРУПП (280 МЕСТ) ДЛЯ ЗАТЕСНЕННЫХ УСЛОВИЙ ЗАСТРОЙКИ

Стадия	Лист	Листов
Р	21	

План расположения гильз для радиостоек на кровле

ГУП МНИИТЭП ОЭО

Карт. 15365

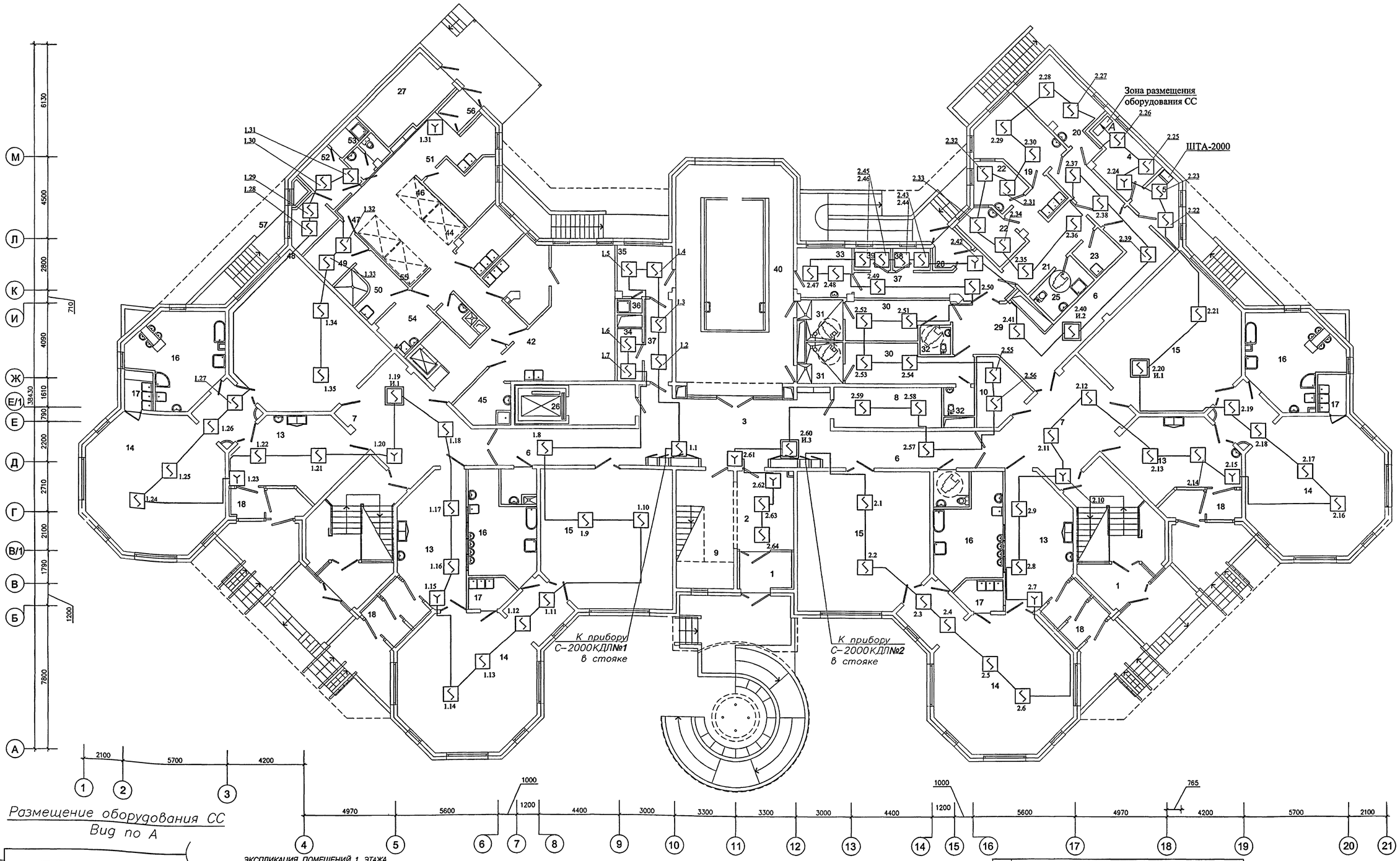

Размещение оборудования СС
Вид по А

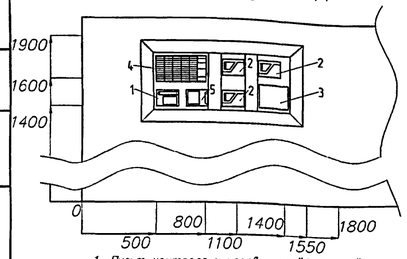

1. Пульт контроля и управления "С-2000М".
2. Исполнительный релейный блок "С2000-СП1".
3. Модуль удаленного оповещения "Дозор-01".
4. Блок индикации "С2000-БИ SMD".
5. Контрольно-пусковой блок "С2000-КПБ".

ЭКСПЛИКАЦИЯ ПОМЕЩЕНИЙ 1 ЭТАЖА

1	ВХОДНЫЕ ТАМБУРЫ	17	БУФЕТНЫЕ ДЕТЕЙ РАННЕГО ВОЗРАСТА	34	ХОЗЯЙСТВЕННАЯ КЛАДОВАЯ (ПРИ БАССЕЙНЕ)	51	МОЕЧНАЯ ПОЛУФАБРИКАТНОЙ ТАРЫ
2	ПОСТ ДЕЖУРНОГО ПРИ ВХОДЕ	18	ТАМБУРЫ ГРУППОВЫХ ЯЧЕЕК	35	КОМНАТА ТРЕНЕРА БАССЕЙНА	52	ГАРДЕРОБ ПЕРСОНАЛА ПИЩЕБЛОКА
3	ВЕСТИБЮЛЬ-ХОЛЛ ДЛЯ РОДИТЕЛЕЙ	19	МЕДИЦИНСКИЙ КАБИНЕТ	36	ДУШЕВАЯ ТРЕНЕРА БАССЕЙНА	53	ДУШЕВАЯ И УБОРНАЯ ПЕРСОНАЛА ПИЩЕБЛОКА
4	КОМНАТА ОХРАНЫ	20	ПРОЦЕДУРНАЯ	37	КОРИДОР БАССЕЙНА	54	ПОМЕЩЕНИЕ УБОРОЧНОГО ИНВЕНТАРЯ
5	АППАРАТНАЯ ВИДЕОНАБЛЮДЕНИЯ ОХРАНЫ ЗДАНИЯ ДОУ	21	КОРИДОР-ПРИЕМНАЯ ИЗОЛЯТОРА	38	УЗЕЛ УПРАВЛЕНИЯ БАССЕЙНОМ	55	КОРИДОР ПИЩЕБЛОКА
6	КОРИДОРЫ	22	ПАЛАТЫ ИЗОЛЯТОРА	39	УЗЕЛ УПРАВЛЕНИЯ (ЛАБОРАТОРИЯ АНАЛИЗА ВОДЫ)	56	ВХОДНОЙ ТАМБУР ПИЩЕБЛОКА
7	ХОЛЛЫ	23	КОМНАТА ДЛЯ ПРИГОТОВЛЕНИЯ ДЕЗИНФИЦИРУЮЩИХ СРЕДСТВ	40	ЗАЛ БАССЕЙНА С ВАННОЙ 3х7м	57	КОМНАТА ПЕРСОНАЛА ПИЩЕБЛОКА
8	КЛАДОВАЯ ДЛЯ ХРАНЕНИЯ САНОК, КОЛЯСОК, ИГРУШЕК	24	БУФЕТНАЯ ИЗОЛЯТОРА	41	РАЗДАТОЧНАЯ ПИЩЕБЛОКА - ТАМБУР МАЛОГО ГРУЗОВОГО ЛИФТА		
9	ХРАНЕНИЕ САНОК И КОЛЯСОК ПРИ ГЛАВНОМ ВХОДЕ	25	ТУАЛЕТНАЯ ИЗОЛЯТОРА	42	КУХНЯ (ГОРЯЧИЙ ЦЕХ)		
10	ХОЗЯЙСТВЕННАЯ КЛАДОВАЯ	26	ТАМБУР ЛИФТА ДЛЯ МГН	43	ХОЛОДНЫЙ ЦЕХ		
11	САНУЗЕЛ - КОМНАТА ГИГИЕНЫ (С ВОЗМОЖНОСТЬЮ ОБСЛУЖИВАНИЯ ИНВАЛИДОВ)	27	ЭЛЕКТРОЩИТОВАЯ	44	МЯСО-РЫБНЫЙ ЦЕХ		
		28	ВХОДНОЙ ТАМБУР МЕДБЛОКА И БЛОКА БАССЕЙНА	45	МОЕЧНАЯ КУХОННОЙ ПОСУДЫ		
12	КОМНАТА УБОРОЧНОГО ИНВЕНТАРЯ	29	ТАМБУР БЛОКА БАССЕЙНА	46	КЛАДОВАЯ СУХИХ ПРОДУКТОВ		
13	РАЗДЕВАЛЬНЫЕ ДЕТЕЙ РАННЕГО ВОЗРАСТА	30	РАЗДЕВАЛЬНЫЕ БАССЕЙНА	47	ЗАГРУЗОЧНАЯ С ОХЛАЖДАЕМЫМИ КАМЕРАМИ		
14	ИГРОВЫЕ ДЕТЕЙ РАННЕГО ВОЗРАСТА	31	ДУШЕВЫЕ БАССЕЙНА	48	КЛАДОВАЯ ОВОЩЕЙ		
15	СПАЛЬНИ ДЕТЕЙ РАННЕГО ВОЗРАСТА	32	ТУАЛЕТНЫЕ БАССЕЙНА	49	ПЕРВИЧНАЯ ОБРАБОТКА ОВОЩЕЙ		
16	ТУАЛЕТНЫЕ ДЕТЕЙ РАННЕГО ВОЗРАСТА	33	КОМНАТА МЕДСЕСТРЫ ПРИ БАССЕЙНЕ	50	ОВОЩНОЙ ЦЕХ		

Закладные устройства см. лист 38
Для листов 22-24:
1. Шлейфы пожарной сигнализации выполнять кабелем КПСЭнг-FRLS-1х2х0,75.
2. Расстояние от дымовых извещателей до светильников не менее 0,5м.

Привязан:

Изм.	Кол.уч.	Лист	№док.	Подп.	Дата
Разработал		Ойкин			
Нач. отдела		Кузилин			
Гл.инж.отд.		Минаков			
Гл.спец.		Авлеев			
Н.контроль		Савинкин			

VI-69-СС

Здание дошкольного образовательного учреждения (ДОУ) на 12 групп (280 мест) для затесненных условий застройки

Стадия	Лист	Листов
Р	22	

План расположения сети пожарной сигнализации на 1 этаже

ГУП МНИИТЭП ОЗО

Карт. 15365

Формат А1

Согласовано

Согласовано

Взамен инв. №

Подп. и дата

Инв. № подл.

1324493

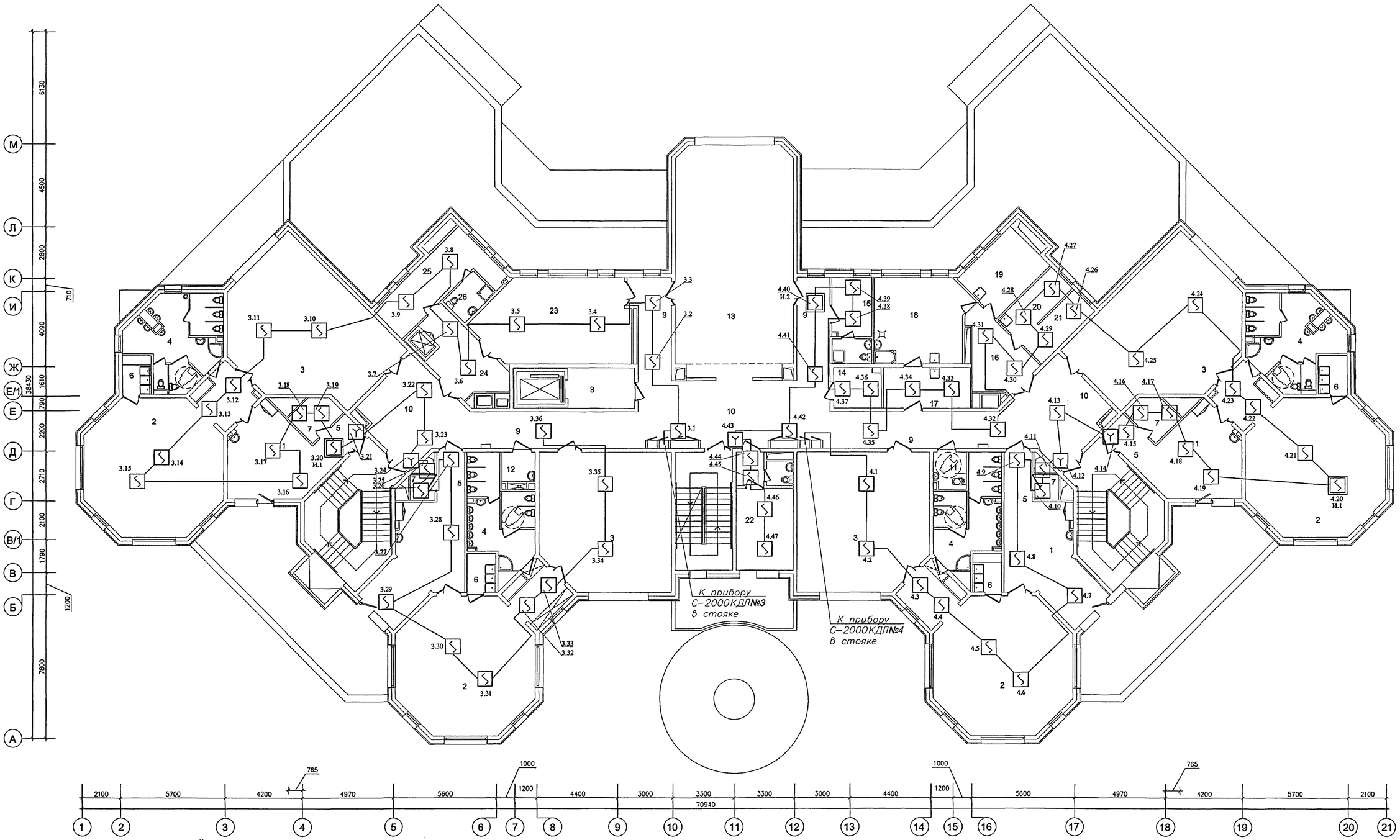

ЭКСПЛИКАЦИЯ ПОМЕЩЕНИЙ 2 ЭТАЖА

1	РАЗДЕВАЛЬНЫЕ	14	ИНВЕНТАРНАЯ ДЛЯ ФИЗКУЛЬТУРНОГО ЗАЛА
2	ГРУППОВЫЕ	15	КОМНАТА ТРЕНЕРА С САНУЗЛОМ
3	СПАЛЬНИ	16	ТАМБУР ПОСТИРОЧНОЙ
4	ТУАЛЕТНЫЕ	17	РАЗБОР ГРЯЗНОГО БЕЛЬЯ
5	КОРИДОРЫ	18	СТИРАЛЬНАЯ
6	БУФЕТНЫЕ	19	ГЛАДИЛЬНАЯ
7	КЛАДОВЫЕ ПРИ ГРУППОВЫХ ЯЧЕЙКАХ	20	КЛАДОВАЯ ЧИСТОГО БЕЛЬЯ
8	ТАМБУР ЛИФТА ДЛЯ МГН	21	КОМНАТА КАСТЕЛЯНШИ
9	КОРИДОРЫ	22	КАБИНЕТ ЗАВЕДУЮЩЕГО С ТУАЛЕТНОЙ
10	ХОЛЛЫ	23	КРУЖКОВАЯ
11	САНУЗЕЛ – КОМНАТА ГИГИЕНЫ (С ВОЗМОЖНОСТЬЮ ОБСЛУЖИВАНИЯ	24	ТАМБУР МАЛОГО ГРУЗОВОГО ЛИФТА
	ИНВАЛИДОВ)	25	БЫТОВОЕ ПОМЕЩЕНИЕ ПЕРСОНАЛА
12	МОЕЧНАЯ УБОРОЧНОГО ИНВЕНТАРЯ	26	ДУШЕВАЯ ПЕРСОНАЛА
13	ФИЗКУЛЬТУРНЫЙ ЗАЛ		

Закладные устройства см. лист 39.

Согласовано

Согласовано

Инв. N° подл. | Подп. и дата | Взамен инв. N°

Привязан:

Изм.	Колич.	Лист	N°док.	Подп.	Дата
Разработал		Ойкин			
Нач. отдела		Кузилин			
Гл.инж.отд.		Минаков			
Гл.спец.		Аблеев			
Н.контроль		Савинкин			

VI-69-СС

Здание дошкольного образовательного учреждения (ДОУ) на 12 групп (280 мест) для залесенных условий застройки

Стадия	Лист	Листов
Р	23	

План расположения сети пожарной сигнализации на 2 этаже

ГУП МНИИТЭП ОЭО

Карт. 15.3.86

Формат А1

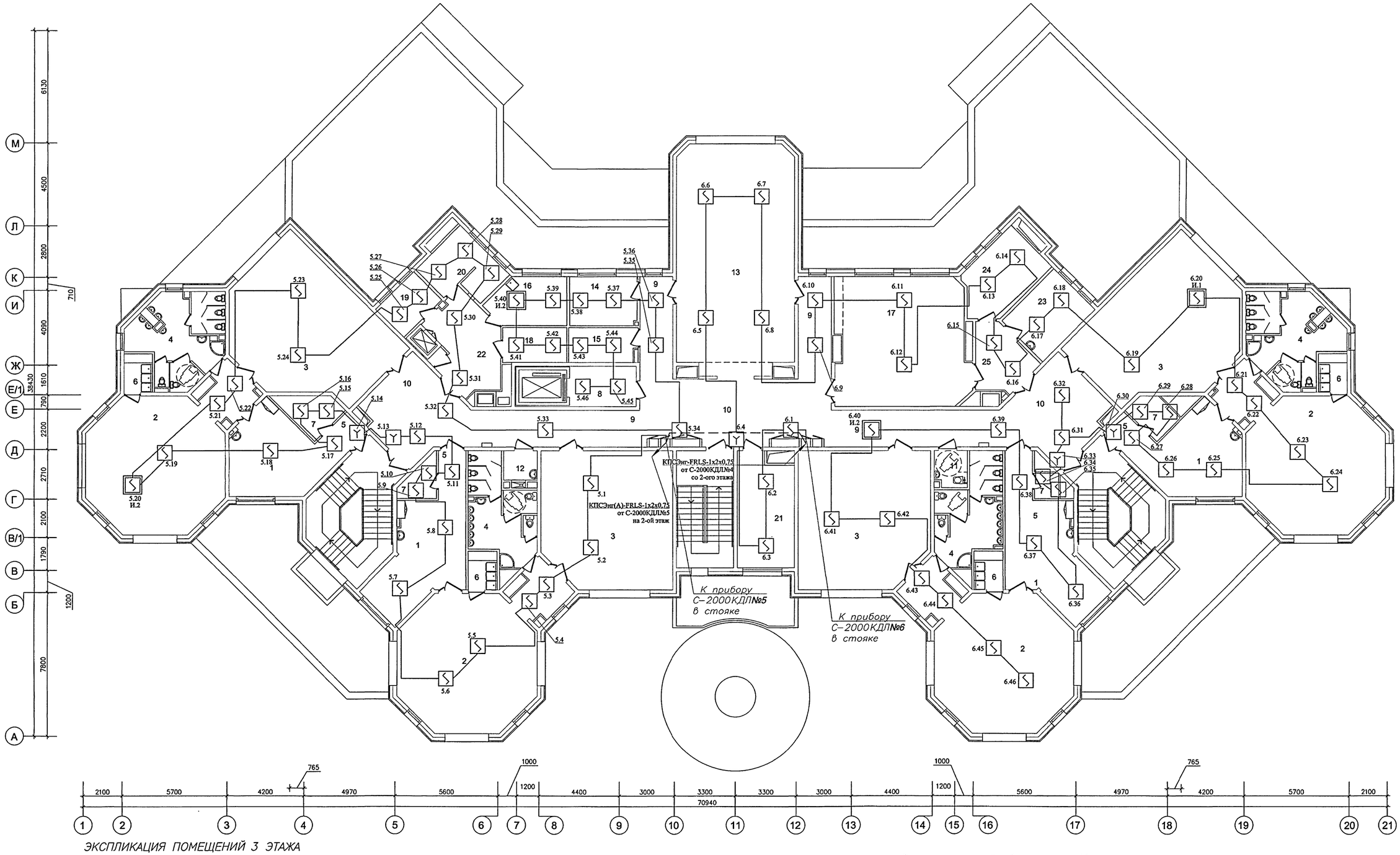

ЭКСПЛИКАЦИЯ ПОМЕЩЕНИЙ 3 ЭТАЖА

1	РАЗДЕВАЛЬНЫЕ	13	ЗАЛ ДЛЯ МУЗЫКАЛЬНЫХ ЗАНЯТИЙ
2	ГРУППОВЫЕ	14	КОМНАТА МУЗЫКАЛЬНОГО РАБОТНИКА
3	СПАЛЬНИ	15	КОМНАТА ХРАНЕНИЯ ИНВЕНТАРЯ ЗАЛА МУЗ.ЗАНЯТИЙ
4	ТУАЛЕТНЫЕ	16	КОМНАТА ДЛЯ ПЕРСОНАЛА
5	КОРИДОРЫ	17	КРУЖКОВАЯ
6	БУФЕТНЫЕ	18	КЛАДОВАЯ ИНВЕНТАРЯ КРУЖКОВЫХ
7	КЛАДОВЫЕ ПРИ ГРУППОВЫХ ЯЧЕЙКАХ	19	КАБИНЕТ ЗАВХОЗА
8	ТАМБУР ЛИФТА ДЛЯ МГН	20	БУХГАЛТЕРИЯ С КАССОЙ
9	КОРИДОРЫ	21	МЕТОДИЧЕСКИЙ КАБИНЕТ
10	ХОЛЛЫ	22	ТАМБУР МАЛОГО ГРУЗОВОГО ЛИФТА
11	САНУЗЕЛ – КОМНАТА ГИГИЕНЫ (С ВОЗМОЖНОСТЬЮ ОБСЛУЖИВАНИЯ	23	КАБИНЕТ ЛОГОПЕДА
	ИНВАЛИДОВ)	24	КАБИНЕТ ПСИХОЛОГА
12	МОЕЧНАЯ УБОРОЧНОГО ИНВЕНТАРЯ	25	ТАМБУР КАБИНЕТОВ

Закладные устройства см. лист 40.
– – – – линия шлейфа RS–485.

Согласовано

Согласовано

Инв. № подл. | Подп. и дата | Взамен инв. №

13244/95

Изм.	Кол.уч.	Лист	№док.	Подп.	Дата
Разработал		Ойкин			
Нач. отдела		Кузилин			
Гл.инж.отд.		Минаков			
Гл.спец.		Авлеев			
Н.контроль		Савинкин			

Привязан:

VI-69-СС

Здание дошкольного образовательного учреждения (ДОУ) на 12 групп (280 мест) для затесненных условий застройки

Стадия	Лист	Листов
Р	24	

План расположения сети пожарной сигнализации на 3 этаже

ГУП МНИИТЭП ОЗО

Карт. 15365

Формат А1

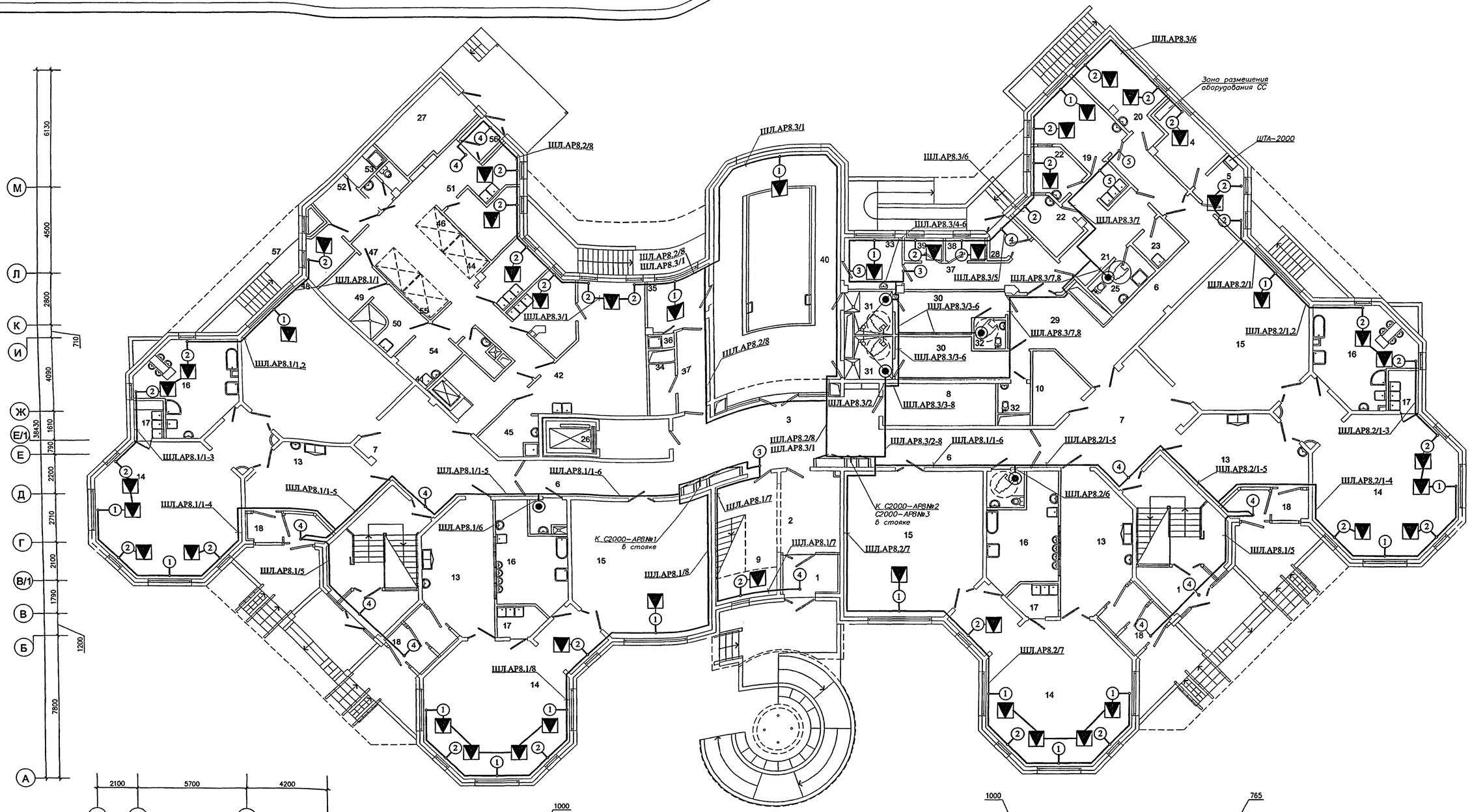

ЭКСПЛИКАЦИЯ ПОМЕЩЕНИЙ 1 ЭТАЖА

1	ВХОДНЫЕ ТАМБУРЫ	17	БУФЕТНЫЕ ДЕТЕЙ РАННЕГО ВОЗРАСТА	34	ХОЗЯЙСТВЕННАЯ КЛАДОВАЯ (ПРИ БАССЕЙНЕ)	51	МОЕЧНАЯ ПОЛУФАБРИКАТНОЙ ТАРЫ
2	ПОСТ ДЕЖУРНОГО ПРИ ВХОДЕ	18	ТАМБУРЫ ГРУППОВЫХ ЯЧЕЕК	35	КОМНАТА ТРЕНЕРА БАССЕЙНА	52	ГАРДЕРОБ ПЕРСОНАЛА ПИЩЕБЛОКА
3	ВЕСТИБЮЛЬ-ХОЛЛ ДЛЯ РОДИТЕЛЕЙ	19	МЕДИЦИНСКИЙ КАБИНЕТ	36	ДУШЕВАЯ ТРЕНЕРА БАССЕЙНА	53	ДУШЕВАЯ И УБОРНАЯ ПЕРСОНАЛА ПИЩЕБЛОКА
4	КОМНАТА ОХРАНЫ	20	ПРОЦЕДУРНАЯ	37	КОРИДОР БАССЕЙНА	54	ПОМЕЩЕНИЕ УБОРОЧНОГО ИНВЕНТАРЯ
5	АППАРАТНАЯ ВИДЕОНАБЛЮДЕНИЯ ОХРАНЫ ЗДАНИЯ ДОУ	21	КОРИДОР-ПРИЕМНАЯ ИЗОЛЯТОРА	38	УЗЕЛ УПРАВЛЕНИЯ БАССЕЙНОМ	55	КОРИДОР ПИЩЕБЛОКА
6	КОРИДОРЫ	22	ПАЛАТЫ ИЗОЛЯТОРА	39	УЗЕЛ УПРАВЛЕНИЯ (ЛАБОРАТОРИЯ АНАЛИЗА ВОДЫ)	56	ВХОДНОЙ ТАМБУР ПИЩЕБЛОКА
7	ХОЛЛЫ	23	КОМНАТА ДЛЯ ПРИГОТОВЛЕНИЯ ДЕЗИНФИЦИРУЮЩИХ СРЕДСТВ	40	ЗАЛ БАССЕЙНА С ВАННОЙ 3х7м	57	КОМНАТА ПЕРСОНАЛА ПИЩЕБЛОКА
8	КЛАДОВАЯ ДЛЯ ХРАНЕНИЯ САНОК, КОЛЯСОК, ИГРУШЕК	24	БУФЕТНАЯ ИЗОЛЯТОРА	41	РАЗДАТОЧНАЯ ПИЩЕБЛОКА – ТАМБУР МАЛОГО ГРУЗОВОГО ЛИФТА		
9	ХРАНЕНИЕ САНОК И КОЛЯСОК ПРИ ГЛАВНОМ ВХОДЕ	25	ТУАЛЕТНАЯ ИЗОЛЯТОРА	42	КУХНЯ (ГОРЯЧИЙ ЦЕХ)		
10	ХОЗЯЙСТВЕННАЯ КЛАДОВАЯ	26	ТАМБУР ЛИФТА ДЛЯ МГН	43	ХОЛОДНЫЙ ЦЕХ		
11	САНУЗЕЛ – КОМНАТА ГИГИЕНЫ (С ВОЗМОЖНОСТЬЮ ОБСЛУЖИВАНИЯ ИНВАЛИДОВ)	27	ЭЛЕКТРОШИТОВАЯ	44	МЯСО-РЫБНЫЙ ЦЕХ		
		28	ВХОДНОЙ ТАМБУР МЕДБЛОКА И БЛОКА БАССЕЙНА	45	МОЕЧНАЯ КУХОННОЙ ПОСУДЫ		
12	КОМНАТА УБОРОЧНОГО ИНВЕНТАРЯ	29	ТАМБУР БЛОКА БАССЕЙНА	46	КЛАДОВАЯ СУХИХ ПРОДУКТОВ		
13	РАЗДЕВАЛЬНЫЕ ДЕТЕЙ РАННЕГО ВОЗРАСТА	30	РАЗДЕВАЛЬНЫЕ БАССЕЙНА	47	ЗАГРУЗОЧНАЯ С ОХЛАЖДАЕМЫМИ КАМЕРАМИ		
14	ИГРОВЫЕ ДЕТЕЙ РАННЕГО ВОЗРАСТА	31	ДУШЕВЫЕ БАССЕЙНА	48	КЛАДОВАЯ ОВОЩЕЙ		
15	СПАЛЬНИ ДЕТЕЙ РАННЕГО ВОЗРАСТА	32	ТУАЛЕТНЫЕ БАССЕЙНА	49	ПЕРВИЧНАЯ ОБРАБОТКА ОВОЩЕЙ		
16	ТУАЛЕТНЫЕ ДЕТЕЙ РАННЕГО ВОЗРАСТА	33	КОМНАТА МЕДСЕСТРЫ ПРИ БАССЕЙНЕ	50	ОВОЩНОЙ ЦЕХ		

Закладные устройства см. лист 38
Для листов 25–27 узлы блокировок см. лист 15.

Согласовано

Согласовано

Инв. N° подл. | Подп. и дата | Взамен инв. N°

73с-11-98

Изм.	Кол.уч.	Лист	N°док.	Подп.	Дата
Разработал		Ойкин			
Нач. отдела		Кузилин			
Гл.инж.отд.		Минаков			
Гл.спец.		Аблеев			
Н.контроль		Сабинкин			

Привязан:

VI-69-СС

Здание дошкольного образовательного учреждения (ДОУ) на 12 групп (280 мест) для затесненных условий застройки

Стадия	Лист	Листов
Р	25	

План расположения сети охранной сигнализации на 1 этаже

ГУП МНИИТЭП ОЭО

Карт. 15.36.5

Формат А1

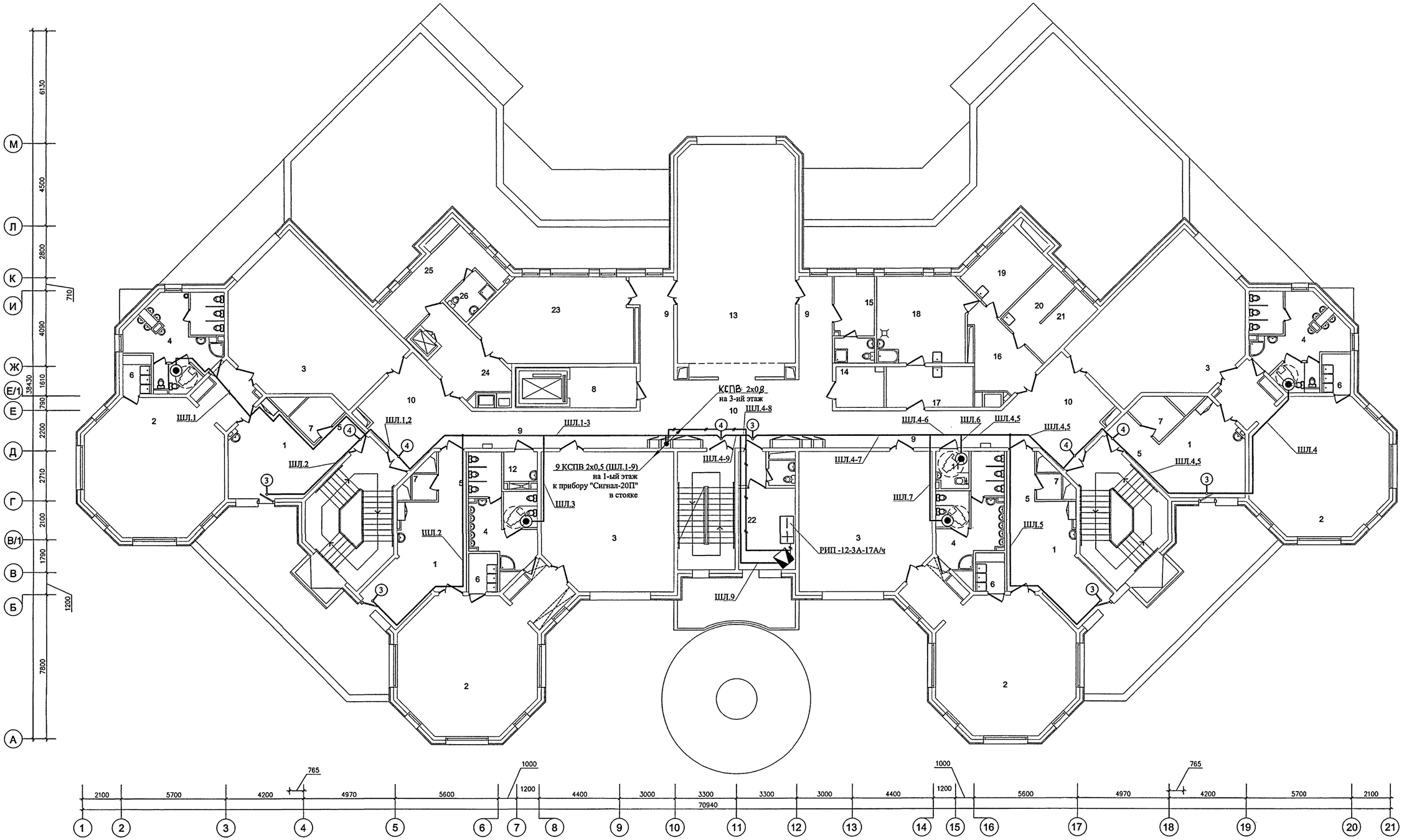

ЭКСПЛИКАЦИЯ ПОМЕЩЕНИЙ 2 ЭТАЖА

1	РАЗДЕВАЛЬНЫЕ	14	ИНВЕНТАРНАЯ ДЛЯ ФИЗКУЛЬТУРНОГО ЗАЛА
2	ГРУППОВЫЕ	15	КОМНАТА ТРЕНЕРА С САНУЗЛОМ
3	СПАЛЬНИ	16	ТАМБУР ПОСТИРОЧНОЙ
4	ТУАЛЕТНЫЕ	17	РАЗБОР ГРЯЗНОГО БЕЛЬЯ
5	КОРИДОРЫ	18	СТИРАЛЬНАЯ
6	БУФЕТНЫЕ	19	ГЛАДИЛЬНАЯ
7	КЛАДОВЫЕ ПРИ ГРУППОВЫХ ЯЧЕЙКАХ	20	КЛАДОВАЯ ЧИСТОГО БЕЛЬЯ
8	ТАМБУР ЛИФТА ДЛЯ МГН	21	КОМНАТА КАСТЕЛЯНШИ
9	КОРИДОРЫ	22	КАБИНЕТ ЗАВЕДУЮЩЕГО С ТУАЛЕТНОЙ
10	ХОЛЛЫ	23	КРУЖКОВАЯ
11	САНУЗЕЛ – КОМНАТА ГИГИЕНЫ (С ВОЗМОЖНОСТЬЮ ОБСЛУЖИВАНИЯ	24	ТАМБУР МАЛОГО ГРУЗОВОГО ЛИФТА
	ИНВАЛИДОВ)	25	БЫТОВОЕ ПОМЕЩЕНИЕ ПЕРСОНАЛА
12	МОЕЧНАЯ УБОРОЧНОГО ИНВЕНТАРЯ	26	ДУШЕВАЯ ПЕРСОНАЛА
13	ФИЗКУЛЬТУРНЫЙ ЗАЛ		

Закладные устройства см. лист 39.
Шлейфы охранной сигнализации выполнять кабелем КСПВ 2х0,5.
—//— – линии питания охранных извещателей выполнять КСПВ 2×0,8

Изм.	Кол.уч.	Лист	N°док	Подп.	Дата
Разработал	Ойкин				
Нач. отдела	Кузилин				
Гл.инж.отд.	Минаков				
Гл.спец.	Авлеев				
Н.контроль	Савинкин				

Привязан:

VI-69-СС

Здание дошкольного образовательного учреждения (ДОУ) на 12 групп (280 мест) для затесненных условий застройки

Стадия	Лист	Листов
Р	26	

План расположения сети охранной сигнализации на 2 этаже

ГУП МНИИТЭП ОЭО

Карт. 15365

Формат А1

Согласовано

Согласовано

Инв. N° подл. 1324/1494 | Подп. и дата | Взамен инв. N°

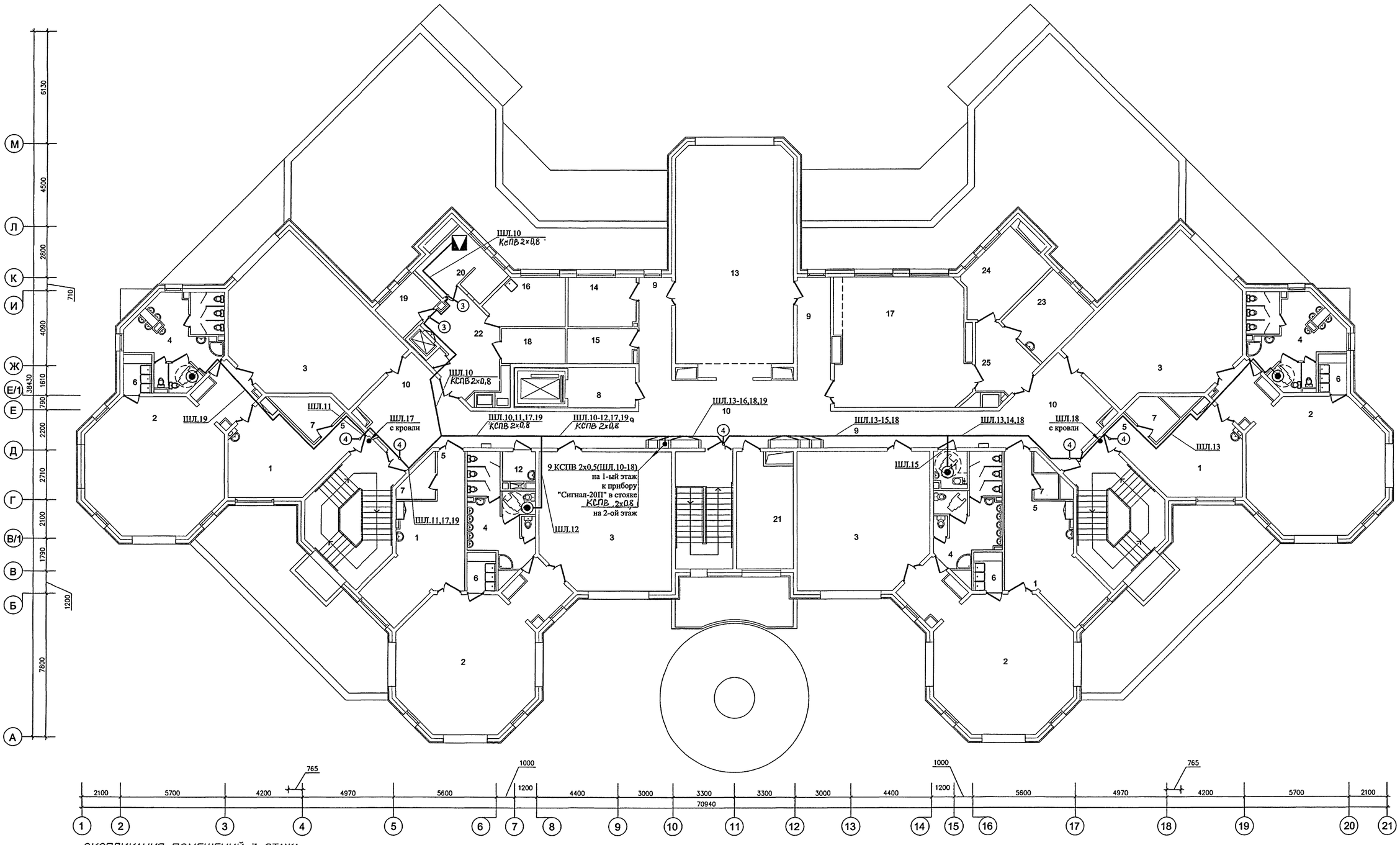

ЭКСПЛИКАЦИЯ ПОМЕЩЕНИЙ 3 ЭТАЖА

1	РАЗДЕВАЛЬНЫЕ	13	ЗАЛ ДЛЯ МУЗЫКАЛЬНЫХ ЗАНЯТИЙ
2	ГРУППОВЫЕ	14	КОМНАТА МУЗЫКАЛЬНОГО РАБОТНИКА
3	СПАЛЬНИ	15	КОМНАТА ХРАНЕНИЯ ИНВЕНТАРЯ ЗАЛА МУЗ.ЗАНЯТИЙ
4	ТУАЛЕТНЫЕ	16	КОМНАТА ДЛЯ ПЕРСОНАЛА
5	КОРИДОРЫ	17	КРУЖКОВАЯ
6	БУФЕТНЫЕ	18	КЛАДОВАЯ ИНВЕНТАРЯ КРУЖКОВЫХ
7	КЛАДОВЫЕ ПРИ ГРУППОВЫХ ЯЧЕЙКАХ	19	КАБИНЕТ ЗАВХОЗА
8	ТАМБУР ЛИФТА ДЛЯ МГН	20	БУХГАЛТЕРИЯ С КАССОЙ
9	КОРИДОРЫ	21	МЕТОДИЧЕСКИЙ КАБИНЕТ
10	ХОЛЛЫ	22	ТАМБУР МАЛОГО ГРУЗОВОГО ЛИФТА
11	САНУЗЕЛ – КОМНАТА ГИГИЕНЫ (С ВОЗМОЖНОСТЬЮ ОБСЛУЖИВАНИЯ	23	КАБИНЕТ ЛОГОПЕДА
	ИНВАЛИДОВ)	24	КАБИНЕТ ПСИХОЛОГА
12	МОЕЧНАЯ УБОРОЧНОГО ИНВЕНТАРЯ	25	ТАМБУР КАБИНЕТОВ

Закладные устройства см. лист 40.

Изм.	Кол.уч.	Лист	N°док.	Подп.	Дата
Разработал		Ойкин			
Нач. отдела		Кузилин			
Гл.инж.отд.		Минаков			
Гл.спец.		Авлеев			
Н.контроль		Савинкин			

Привязан:

VI-69-СС

Здание дошкольного образовательного учреждения (ДОУ) на 12 групп (280 мест) для затесненных условий застройки

Стадия	Лист	Листов
Р	27	

План расположения сети охранной сигнализации на 3 этаже

ГУП МНИИТЭП ОЗО

Карт. 15365

Формат А1

Согласовано

Согласовано

Инв. N° подл. | Подп. и дата | Взамен инв. N°

13244198

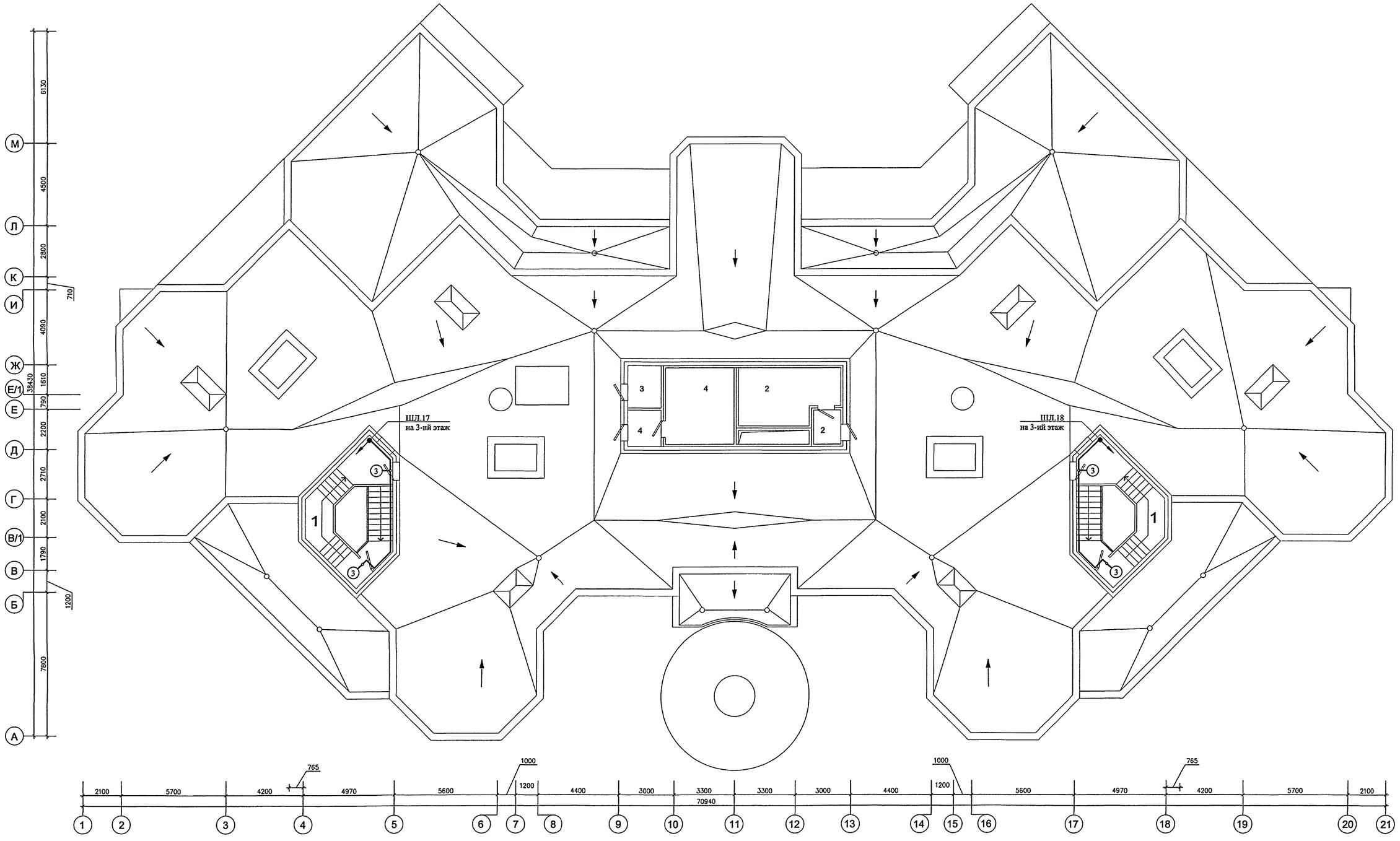

1	ТАМБУР ВЫХОДА НА КРОВЛЮ
2	ПРИТОЧНАЯ ВЕНТИЛЯЦИОННАЯ КАМЕРА С ТАМБУРОМ
3	ВЕНТИЛЯЦИОННАЯ КАМЕРА ПОДПОРА ВОЗДУХА
4	ВЫТЯЖНАЯ ВЕНТИЛЯЦИОННАЯ КАМЕРА С ТАМБУРОМ

Кабели системы охранной сигнализации КСПВ 2х0,5 прокладывать в гофрированной ПВХ трубе наружным диаметром 16 мм.

Согласовано

Взамен инв. №

Подп. и дата

Инв. № подл.

132ИН99

Изм.	Кол.уч.	Лист	№док.	Подп.	Дата
Разработал		Ойкин			
Нач. отдела		Кузилин			
Гл.инж.отд.		Минаков			
Гл.спец.		Аблеев			
Н.контроль		Савинкин			

Привязан:

VI-69-СС

Здание дошкольного образовательного учреждения (ДОУ) на 12 групп (280 мест) для затесненных условий застройки

Стадия	Лист	Листов
Р	28	

План расположения сети охранной сигнализации на кровле

ГУП МНИИТЭП ОЭО

Карт. 15365

Формат А1

ВИД ПО "А"
(см. лист 32)

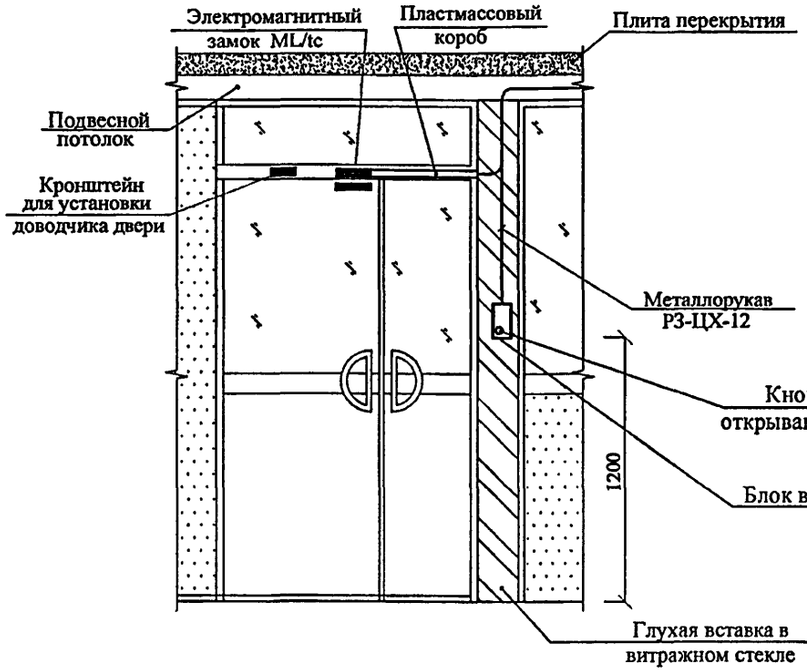

ВИД ПО "Б"
(см. лист 32)

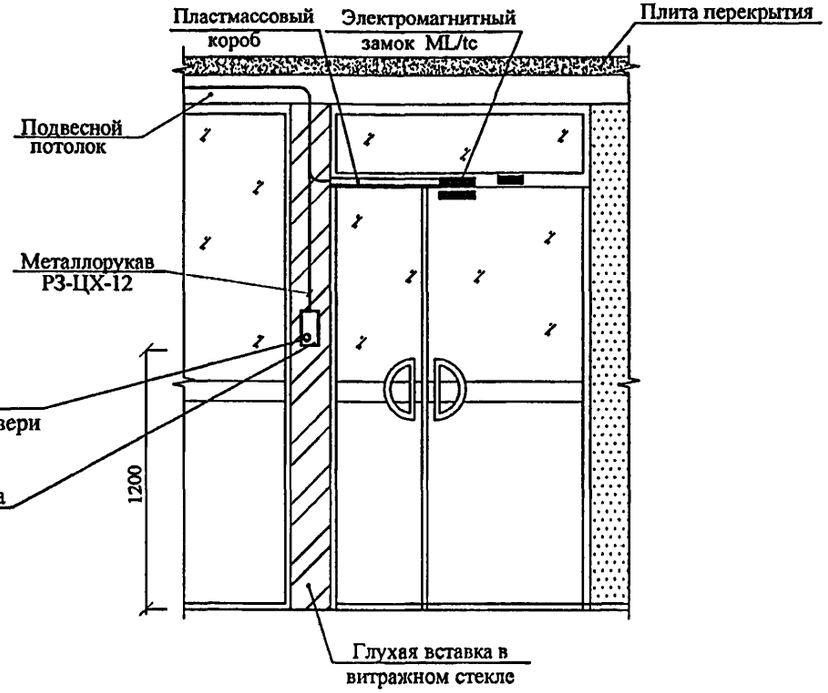

Инв.N подл.	Подп. и дата	Взам.инв.N
1324 БОФ		

Изм.	Кол.уч.	Лист	№док.	Подпись	Дата
Разраб.		Коденков			
Нач.отд.		Кузилин			
Гл.инж.		Минаков			
Гл.спец.		Авлеев			
Н.контр.		Савинкин			

ПРИВЯЗАН

Инв.N

VI-69-СС

ДОШКОЛЬНОЕ ОБРАЗОВАТЕЛЬНОЕ УЧРЕЖДЕНИЕ НА 12 ГРУПП (280 МЕСТ) ДЛЯ ЗАТЕСНЕННЫХ УСЛОВИЙ ЗАСТРОЙКИ

Стадия	Лист	Листов
Р	29	

Расположение элементов системы охраны входов

ГУП МНИИТЭП ОЭО

карт. 15365

СХЕМА ВНЕШНИХ СОЕДИНЕНИЙ ВИДЕОДОМОФОНА "ЦИФРАЛ М-4М/tv"

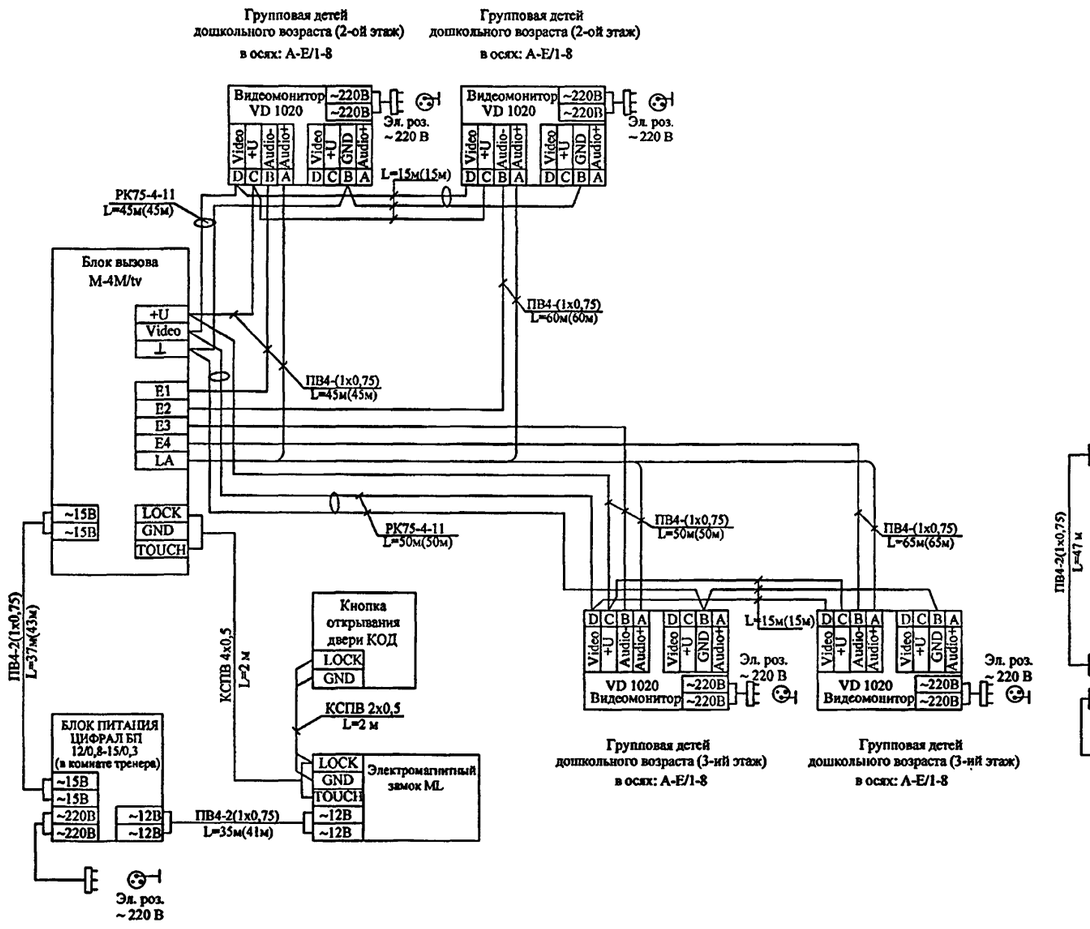

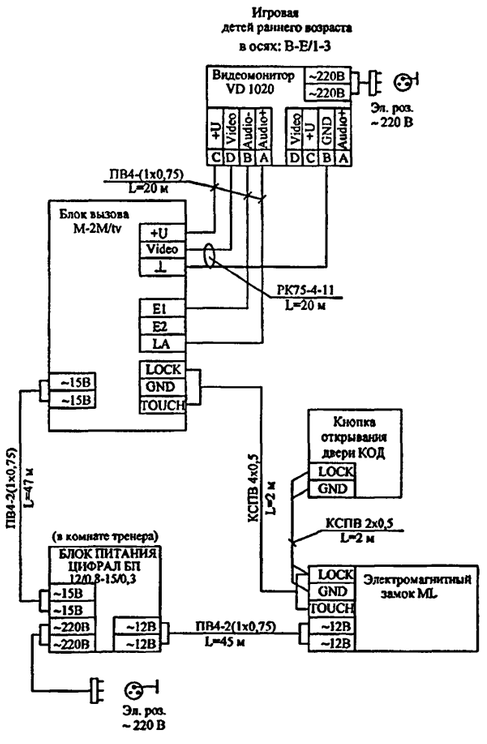

Настоящая схема используется для видеоабонентов, устанавливаемых в 3- х игровых на 1 этаже

При монтаже видеомониторов используются: кабель РК75-4-11 для передачи видеосигнала и провод ПВ4-(1х0,75) для организации двусторонней аудиосвязи.

Настоящая схема используется для видеоабонентов, устанавливаемых в групповых на 2 и 3 этажах в осях: А-Е/14-21.

СХЕМА ВНЕШНИХ СОЕДИНЕНИЙ ВИДЕОДОМОФОНА "ЦИФРАЛ М-2М/tv"

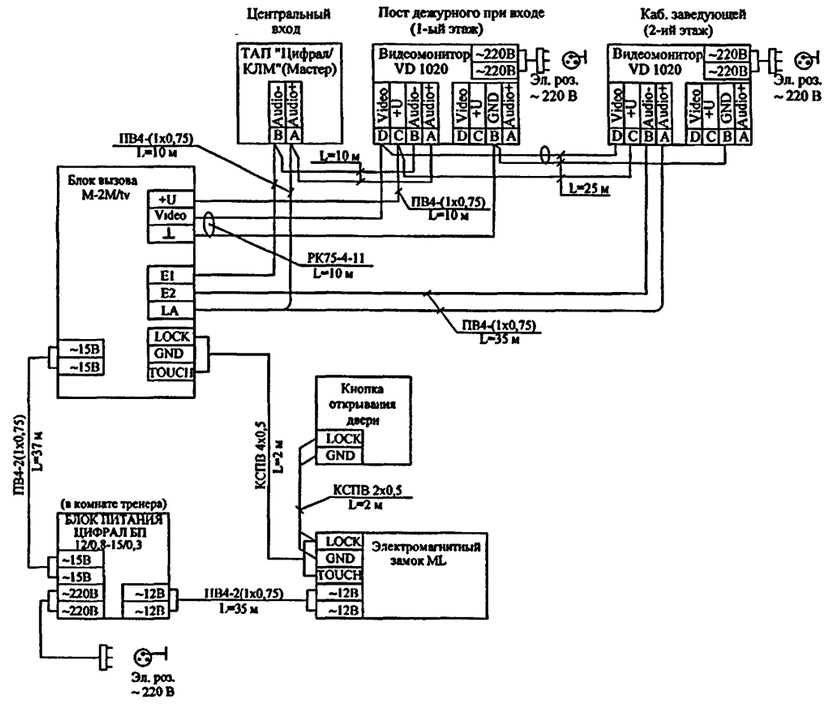

						VI-69-СС	
						ДОШКОЛЬНОЕ ОБРАЗОВАТЕЛЬНОЕ УЧРЕЖДЕНИЕ НА 12 ГРУПП (280 МЕСТ) ДЛЯ ЗАТЕСНЕННЫХ УСЛОВИЙ ЗАСТРОЙКИ	
Изм.	Кол.уч.	Лист	№док.	Подпись	Дата		
Разраб.		Коденков					Стадия: Р; Лист: 30; Листов:
Нач.отд.		Кузилин					
Гл.инж.		Минаков					
Гл.спец.		Авлеев				Схема внешних соединений видеодомофонов "Цифрал М-4М/tv" и "Цифрал М-2М/tv".	ГУП МНИИТЭП ОЭО
Н.контр.		Савинкин					

Привязан

Инв. №

Взамен инв.№

Подпись и дата

Инв.№ подл. 13ан50

Карт. 15365

СХЕМА ВНЕШНИХ СОЕДИНЕНИЙ АУДИОДОМОФОНА "ЦИФРАЛ М-2М/t"

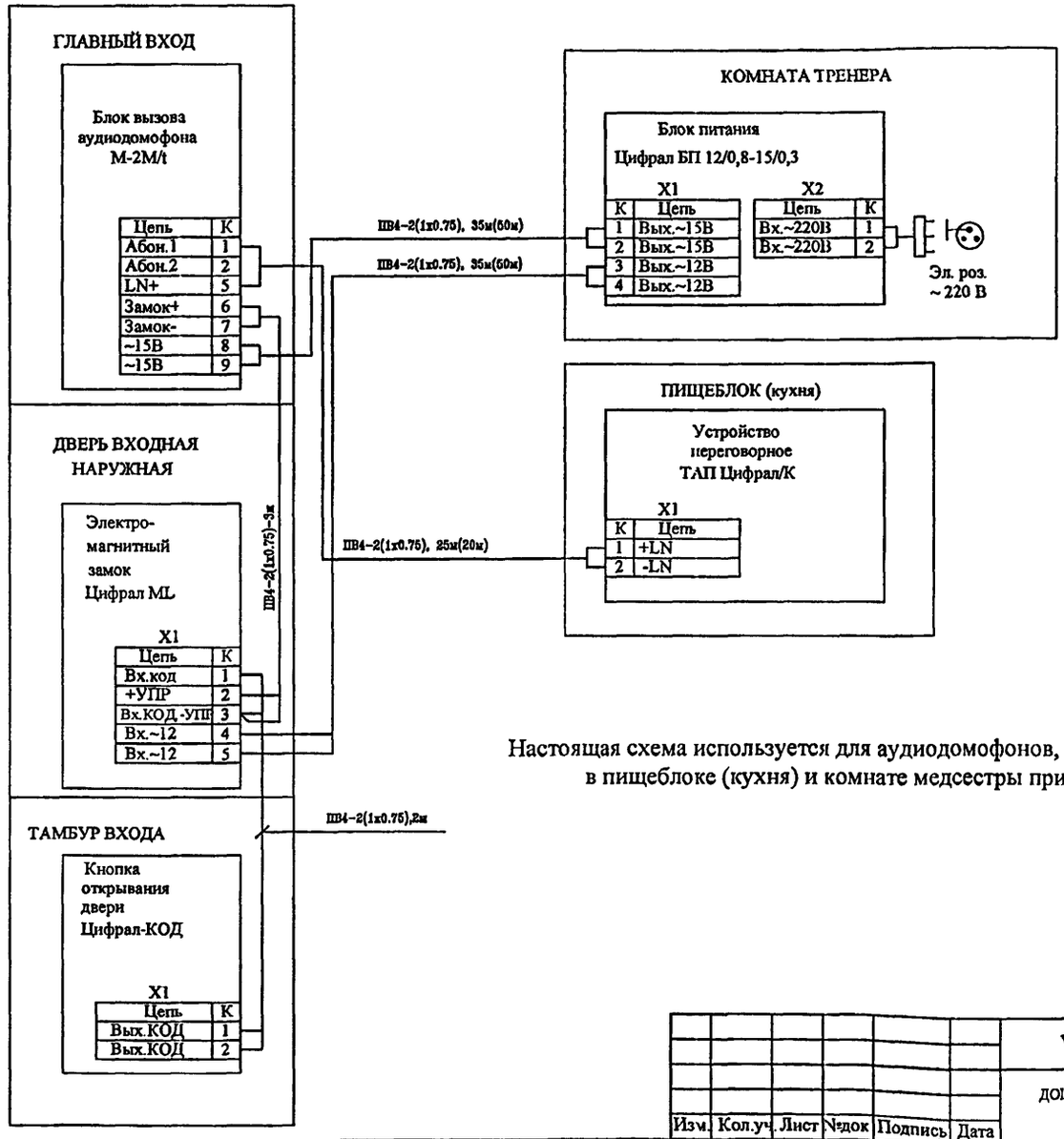

Настоящая схема используется для аудиодомофонов, устанавливаемых в пищеблоке (кухня) и комнате медсестры при бассейне.

Изм.	Кол.уч.	Лист	№док	Подпись	Дата
Разраб.		Коденков			
Нач.отд.		Кузилин			
Гл.инж.		Минаков			
Гл.спец.		Авлеев			
Н.контр.		Савинкин			

ПРИВЯЗАН

Инв.N

VI-69-СС

ДОШКОЛЬНОЕ ОБРАЗОВАТЕЛЬНОЕ УЧРЕЖДЕНИЕ НА 12 ГРУПП (280 МЕСТ) ДЛЯ ЗАТЕСНЕННЫХ УСЛОВИЙ ЗАСТРОЙКИ

Стадия	Лист	Листов
Р	31	

Схема внешних соединений аудиодомофона "Цифрал М-2М/t".

ГУП МНИИТЭП ОЭО

Взам.инв.N	
Подп. и дата	
Инв.N подл.	13245Д2

карт. 15365

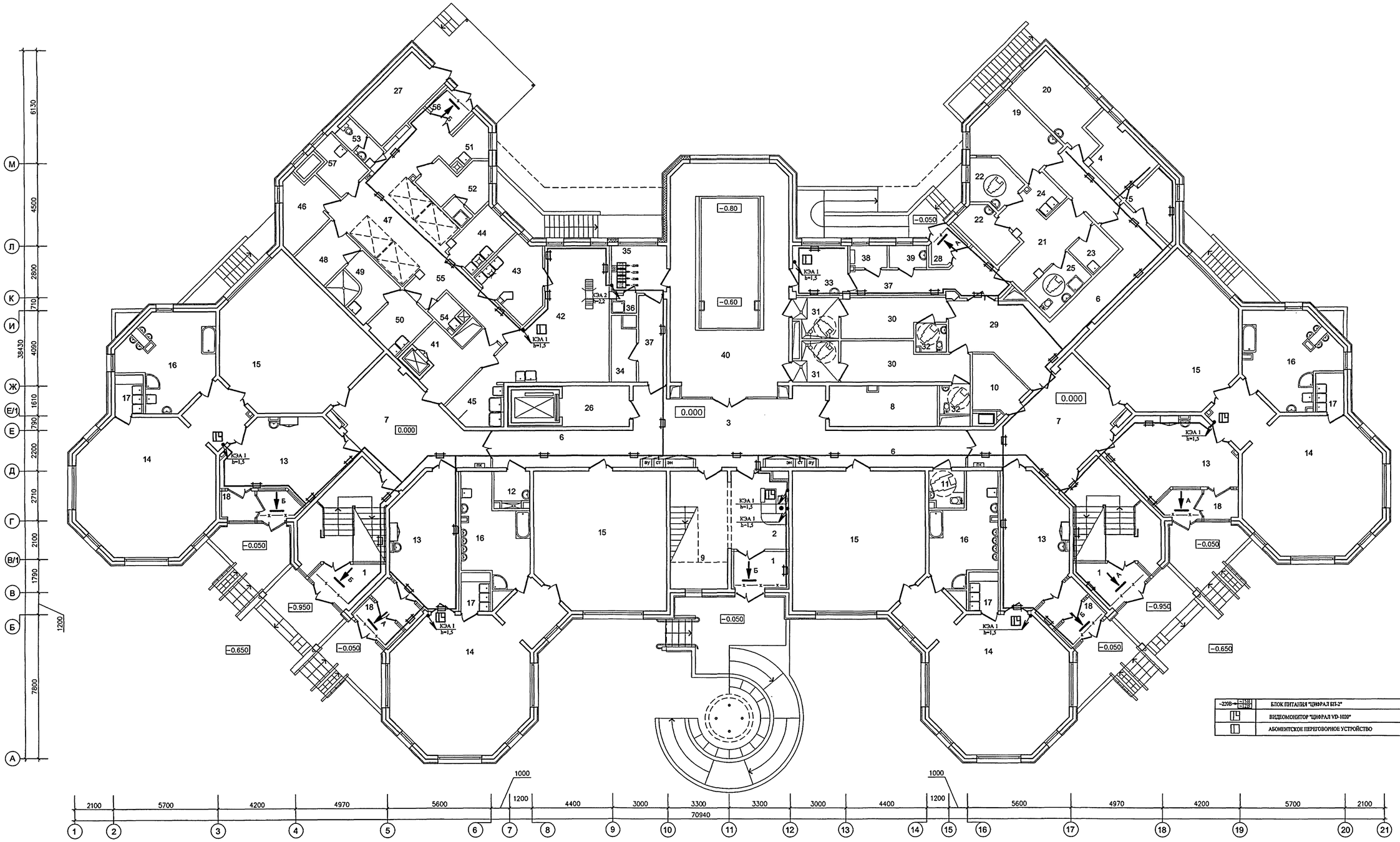

~220В→	БЛОК ПИТАНИЯ "ЦИФРАЛ БП-2"	h=2,2
	ВИДЕОМОНИТОР "ЦИФРАЛ VD-1020"	h=1,5
	АБОНЕНТСКОЕ ПЕРЕГОВОРНОЕ УСТРОЙСТВО	h=1,5

ЭКСПЛИКАЦИЯ ПОМЕЩЕНИЙ 1 ЭТАЖА

1	ВХОДНЫЕ ТАМБУРЫ	20.6
2	ПОСТ ДЕЖУРНОГО ПРИ ВХОДЕ	12.8
3	ВЕСТИБЮЛЬ-ХОЛЛ ДЛЯ РОДИТЕЛЕЙ	38.9
4	КОМНАТА ОХРАНЫ	9.5
5	АППАРАТНАЯ ВИДЕОНАБЛЮДЕНИЯ ОХРАНЫ ЗДАНИЯ ДОУ	6.7
6	КОРИДОРЫ	55.7
7	ХОЛЛЫ	64.4
8	КЛАДОВАЯ ДЛЯ ХРАНЕНИЯ САНОК, КОЛЯСОК, ИГРУШЕК	12.8
9	ХРАНЕНИЕ САНОК И КОЛЯСОК ПРИ ГЛАВНОМ ВХОДЕ	6.0
10	ХОЗЯЙСТВЕННАЯ КЛАДОВАЯ	6.9
11	САНУЗЕЛ - КОМНАТА ГИГИЕНЫ (С ВОЗМОЖНОСТЬЮ ОБСЛУЖИВАНИЯ ИНВАЛИДОВ)	3.8
12	КОМНАТА УБОРОЧНОГО ИНВЕНТАРЯ	3.6
13	РАЗДЕВАЛЬНЫЕ ДЕТЕЙ РАННЕГО ВОЗРАСТА	98.4
14	ИГРОВЫЕ ДЕТЕЙ РАННЕГО ВОЗРАСТА	215.2
15	СПАЛЬНИ ДЕТЕЙ РАННЕГО ВОЗРАСТА	207.0
16	ТУАЛЕТНЫЕ ДЕТЕЙ РАННЕГО ВОЗРАСТА	80.00
17	БУФЕТНЫЕ ДЕТЕЙ РАННЕГО ВОЗРАСТА	13.4
18	ТАМБУРЫ ГРУППОВЫХ ЯЧЕЕК	30.0
19	МЕДИЦИНСКИЙ КАБИНЕТ	13.5
20	ПРОЦЕДУРНАЯ	13.9
21	КОРИДОР-ПРИЕМНАЯ ИЗОЛЯТОРА	13.7
22	ПАЛАТЫ ИЗОЛЯТОРА	12.1
23	КОМНАТА ДЛЯ ПРИГОТОВЛЕНИЯ ДЕЗИНФИЦИРУЮЩИХ СРЕДСТВ	3.9
24	БУФЕТНАЯ ИЗОЛЯТОРА	3.2
25	ТУАЛЕТНАЯ ИЗОЛЯТОРА	6.3
26	ТАМБУР ЛИФТА ДЛЯ МГН	8.2
27	ЭЛЕКТРОЩИТОВАЯ	11.9
28	ВХОДНОЙ ТАМБУР МЕДБЛОКА И БЛОКА БАССЕЙНА	3.1
29	ТАМБУР БЛОКА БАССЕЙНА	20.0
30	РАЗДЕВАЛЬНЫЕ БАССЕЙНА	24.9
31	ДУШЕВЫЕ БАССЕЙНА	10.2
32	ТУАЛЕТНЫЕ БАССЕЙНА	5.1
33	КОМНАТА МЕДСЕСТРЫ ПРИ БАССЕЙНЕ	8.1
34	ХОЗЯЙСТВЕННАЯ КЛАДОВАЯ (ПРИ БАССЕЙНЕ)	4.3
35	КОМНАТА ТРЕНЕРА БАССЕЙНА	7.8
36	ДУШЕВАЯ ТРЕНЕРА БАССЕЙНА	1.3
37	КОРИДОР БАССЕЙНА	21.1
38	УЗЕЛ УПРАВЛЕНИЯ БАССЕЙНОМ	2.4
38	УЗЕЛ УПРАВЛЕНИЯ БАССЕЙНОМ	2.4
39	УЗЕЛ УПРАВЛЕНИЯ (ЛАБОРАТОРИЯ АНАЛИЗА ВОДЫ)	2.5
40	ЗАЛ БАССЕЙНА С ВАННОЙ 3х7м	80.4
41	РАЗДАТОЧНАЯ ПИЩЕБЛОКА - ТАМБУР МАЛОГО ГРУЗОВОГО ЛИФТА	10.8
42	КУХНЯ (ГОРЯЧИЙ ЦЕХ)	33.8
43	ХОЛОДНЫЙ ЦЕХ	10.7
44	МЯСО-РЫБНЫЙ ЦЕХ	7.0
45	МОЕЧНАЯ КУХОННОЙ ПОСУДЫ	6.7
46	КЛАДОВАЯ СУХИХ ПРОДУКТОВ	8.8
47	ЗАГРУЗОЧНАЯ С ОХЛАЖДАЕМЫМИ КАМЕРАМИ	32.9
48	КЛАДОВАЯ ОВОЩЕЙ	6.5
49	ПЕРВИЧНАЯ ОБРАБОТКА ОВОЩЕЙ	8.4
50	ОВОЩНОЙ ЦЕХ	6.7
51	МОЕЧНАЯ ПОЛУФАБРИКАТНОЙ ТАРЫ	4.9
52	ГАРДЕРОБ ПЕРСОНАЛА ПИЩЕБЛОКА, ДУШЕВАЯ ПЕРСОНАЛА ПИЩЕБЛОКА	7.3+1.3
53	УБОРНАЯ ПЕРСОНАЛА ПИЩЕБЛОКА	2.8
54	ПОМЕЩЕНИЕ УБОРОЧНОГО ИНВЕНТАРЯ	2.6
55	КОРИДОР ПИЩЕБЛОКА	11.1
56	ВХОДНОЙ ТАМБУР ПИЩЕБЛОКА	3.3
57	КОМНАТА ПЕРСОНАЛА ПИЩЕБЛОКА	5.1

- закладные устройства см. лист 38;
- пояснения см. лист 30,31;
- виды по А и Б см. лист 29.

						VI-69-СС
						ДОШКОЛЬНОЕ ОБРАЗОВАТЕЛЬНОЕ УЧРЕЖДЕНИЕ НА 12 ГРУПП (280 МЕСТ) ДЛЯ ЗАТЕСНЕННЫХ УСЛОВИЙ ЗАСТРОЙКИ
		Изм.	Кол.уч.	Лист	№док	Подпись	Дата
Привязан		Разраб.		Коденков			
		Нач.отд.		Кузилин			
		Гл.инж.		Минаков			
		Гл.спец.		Авлеев			
		Н.контр.		Савинкин			
Инв. №							

Стадия	Лист	Листов
Р	32	

План расположения элементов системы охраны входов на 1-м этаже

ГУП МНИИТЭП ОЭО

Карт. 15365

СОГЛАСОВАНО:

СОГЛАСОВАНО:

Взам.инв.№

Подпись и дата

инв.№подл. 1324.003

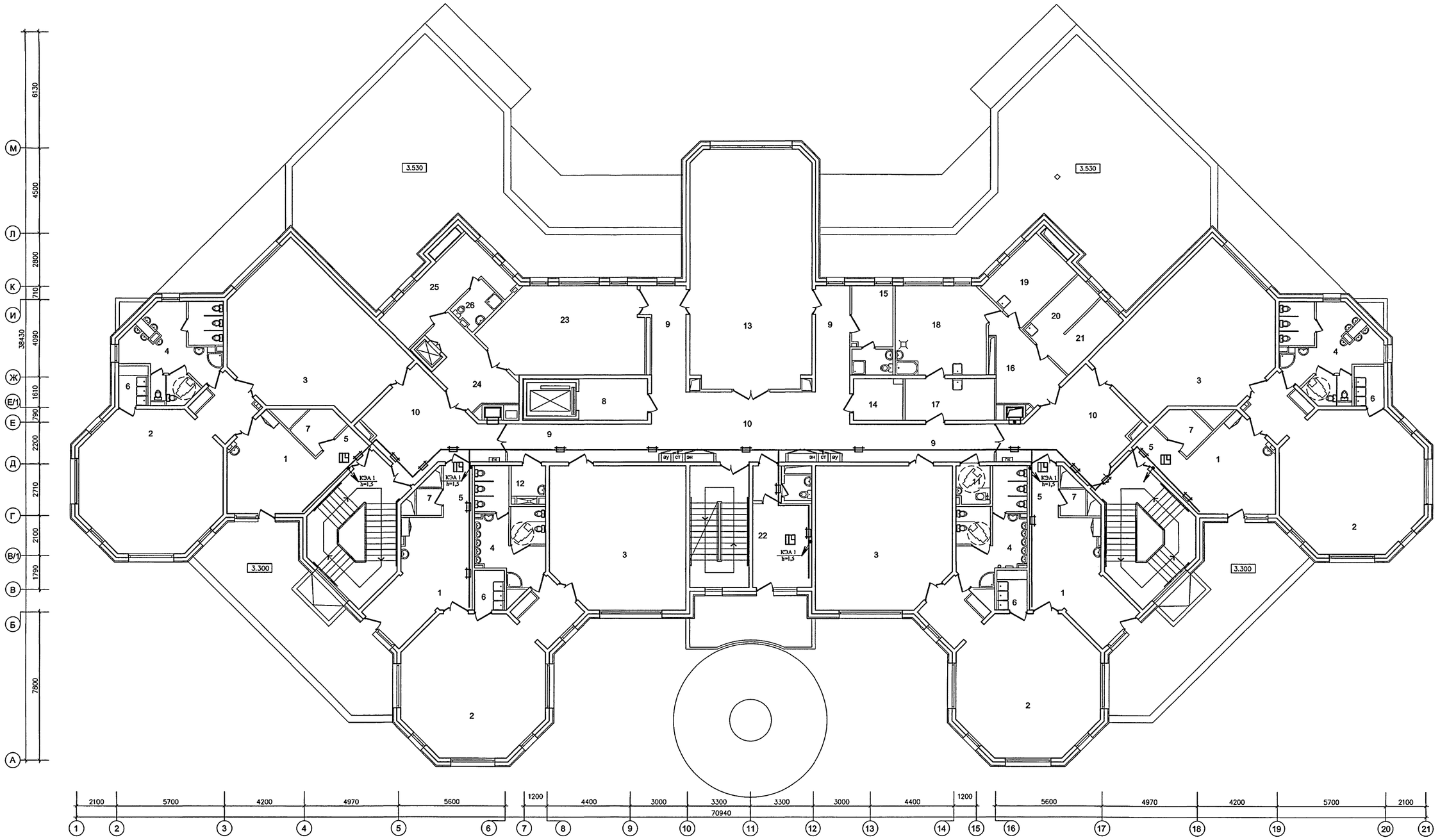

ЭКСПЛИКАЦИЯ ПОМЕЩЕНИЙ 2 ЭТАЖА

1	РАЗДЕВАЛЬНЫЕ	81.0
2	ГРУППОВЫЕ	227.6
3	СПАЛЬНИ	219.9
4	ТУАЛЕТНЫЕ	78.0
5	КОРИДОРЫ	16.6
6	БУФЕТНЫЕ	13.4
7	КЛАДОВЫЕ ПРИ ГРУППОВЫХ ЯЧЕЙКАХ	12.4
8	ТАМБУР ЛИФТА ДЛЯ МГН	8.3
9	КОРИДОРЫ	52.6
10	ХОЛЛЫ	88.4
11	САНУЗЕЛ - КОМНАТА ГИГИЕНЫ (С ВОЗМОЖНОСТЬЮ ОБСЛУЖИВАНИЯ ИНВАЛИДОВ)	3.4
12	МОЕЧНАЯ УБОРОЧНОГО ИНВЕНТАРЯ	3.4
13	ФИЗКУЛЬТУРНЫЙ ЗАЛ	79.9
14	ИНВЕНТАРНАЯ ДЛЯ ФИЗКУЛЬТУРНОГО ЗАЛА	5.7
15	КОМНАТА ТРЕНЕРА С САНУЗЛОМ	7.0+2.9
16	ТАМБУР ПОСТИРОЧНОЙ	11.7
17	РАЗБОР ГРЯЗНОГО БЕЛЬЯ	10.6
18	СТИРАЛЬНАЯ	20.3
19	ГЛАДИЛЬНАЯ	12.4
20	КЛАДОВАЯ ЧИСТОГО БЕЛЬЯ	6.8
21	КОМНАТА КАСТЕЛЯНШИ	6.8
22	КАБИНЕТ ЗАВЕДУЮЩЕГО С ТУАЛЕТНОЙ	16.9+2.0
23	КРУЖКОВАЯ	36.2
24	ТАМБУР МАЛОГО ГРУЗОВОГО ЛИФТА	13.5
25	БЫТОВОЕ ПОМЕЩЕНИЕ ПЕРСОНАЛА	16.0
26	ДУШЕВАЯ ПЕРСОНАЛА	3.8

- закладные устройства см. лист 39
- видеомониторы в групповых соединяются с блоком вызова, который устанавливается во входном тамбуре (1) на 1 этаже;
- видеомонитор в кабинете заведующей соединяется с блоком вызова, который устанавливается на центральном входе.

СОГЛАСОВАНО :

СОГЛАСОВАНО :

Взам.инв.№

Подпись и дата

Инв.№подл. 13319ОУ

Привязан

Инв. №

Изм.	Кол.уч.	Лист	№док.	Подпись	Дата
Разраб.		Коденков			
Нач.отд.		Кузилин			
Гл.инж.		Минаков			
Гл.спец.		Авлеев			
Н.контр.		Савинкин			

VI-69-СС

ДОШКОЛЬНОЕ ОБРАЗОВАТЕЛЬНОЕ УЧРЕЖДЕНИЕ НА 12 ГРУПП (280 МЕСТ) ДЛЯ ЗАТЕСНЕННЫХ УСЛОВИЙ ЗАСТРОЙКИ

Стадия	Лист	Листов
Р	33	

План расположения элементов системы охраны входов на 2-м этаже

ГУП МНИИТЭП ОЭО

Карт. 15365

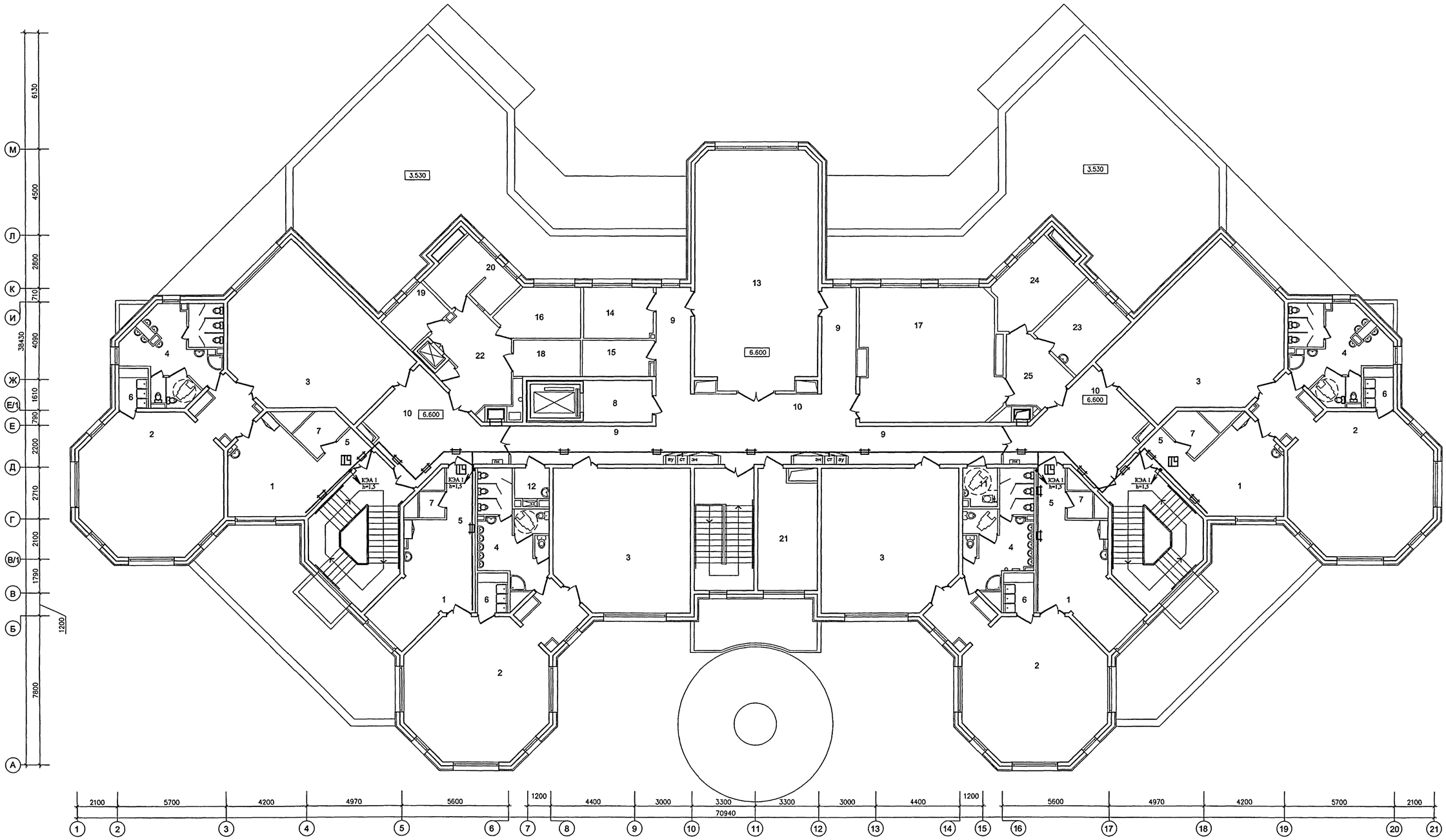

ЭКСПЛИКАЦИЯ ПОМЕЩЕНИЙ 3 ЭТАЖА

1	РАЗДЕВАЛЬНЫЕ	92.0
2	ГРУППОВЫЕ	226.6
3	СПАЛЬНИ	219.8
4	ТУАЛЕТНЫЕ	77.2
5	КОРИДОРЫ	16.6
6	БУФЕТНЫЕ	13.4
7	КЛАДОВЫЕ ПРИ ГРУППОВЫХ ЯЧЕЙКАХ	12.1
8	ТАМБУР ЛИФТА ДЛЯ МГН	8.3
9	КОРИДОРЫ	51.5
10	ХОЛЛЫ	88.4
11	САНУЗЕЛ - КОМНАТА ГИГИЕНЫ (С ВОЗМОЖНОСТЬЮ ОБСЛУЖИВАНИЯ ИНВАЛИДОВ)	3.6
12	МОЕЧНАЯ УБОРОЧНОГО ИНВЕНТАРЯ	3.3
13	ЗАЛ ДЛЯ МУЗЫКАЛЬНЫХ ЗАНЯТИЙ	79.0
14	КОМНАТА МУЗЫКАЛЬНОГО РАБОТНИКА	9.9
15	КОМНАТА ХРАНЕНИЯ ИНВЕНТАРЯ ЗАЛА МУЗ.ЗАНЯТИЙ	7.1
16	КОМНАТА ДЛЯ ПЕРСОНАЛА	10.4
17	КРУЖКОВАЯ	50.0
18	КЛАДОВАЯ ИНВЕНТАРЯ КРУЖКОВЫХ	6.7
19	КАБИНЕТ ЗАВХОЗА	6.4
20	БУХГАЛТЕРИЯ С КАССОЙ	7.5+3.5
21	МЕТОДИЧЕСКИЙ КАБИНЕТ	18.7
22	ТАМБУР МАЛОГО ГРУЗОВОГО ЛИФТА	16.8
23	КАБИНЕТ ЛОГОПЕДА	12.9
24	КАБИНЕТ ПСИХОЛОГА	14.5
25	ТАМБУР КАБИНЕТОВ	10.0

- закладные устройства см. лист 40;

- видеомониторы в групповых соединяются блоком вызова, который устанавливается во входном тамбуре (1) на 1 этаже.

СОГЛАСОВАНО :

СОГЛАСОВАНО :

Взам.инв.№

Подпись и дата

Инв.№подл. 13246/05

Привязан

Инв. №

Изм.	Кол.уч.	Лист	№док.	Подпись	Дата
Разраб.			Кодешков		
Нач.отд.			Кузилин		
Гл.инж.			Минаков		
Гл.спец.			Авлеев		
Н.контр.			Савинкин		

VI-69-СС

ДОШКОЛЬНОЕ ОБРАЗОВАТЕЛЬНОЕ УЧРЕЖДЕНИЕ НА 12 ГРУПП (280 МЕСТ) ДЛЯ ЗАТЕСНЕННЫХ УСЛОВИЙ ЗАСТРОЙКИ

План расположения элементов системы охраны входов на 3-м этаже

Стадия	Лист	Листов
Р	34	

ГУП МНИИТЭП ОЭО

Карт. 15365

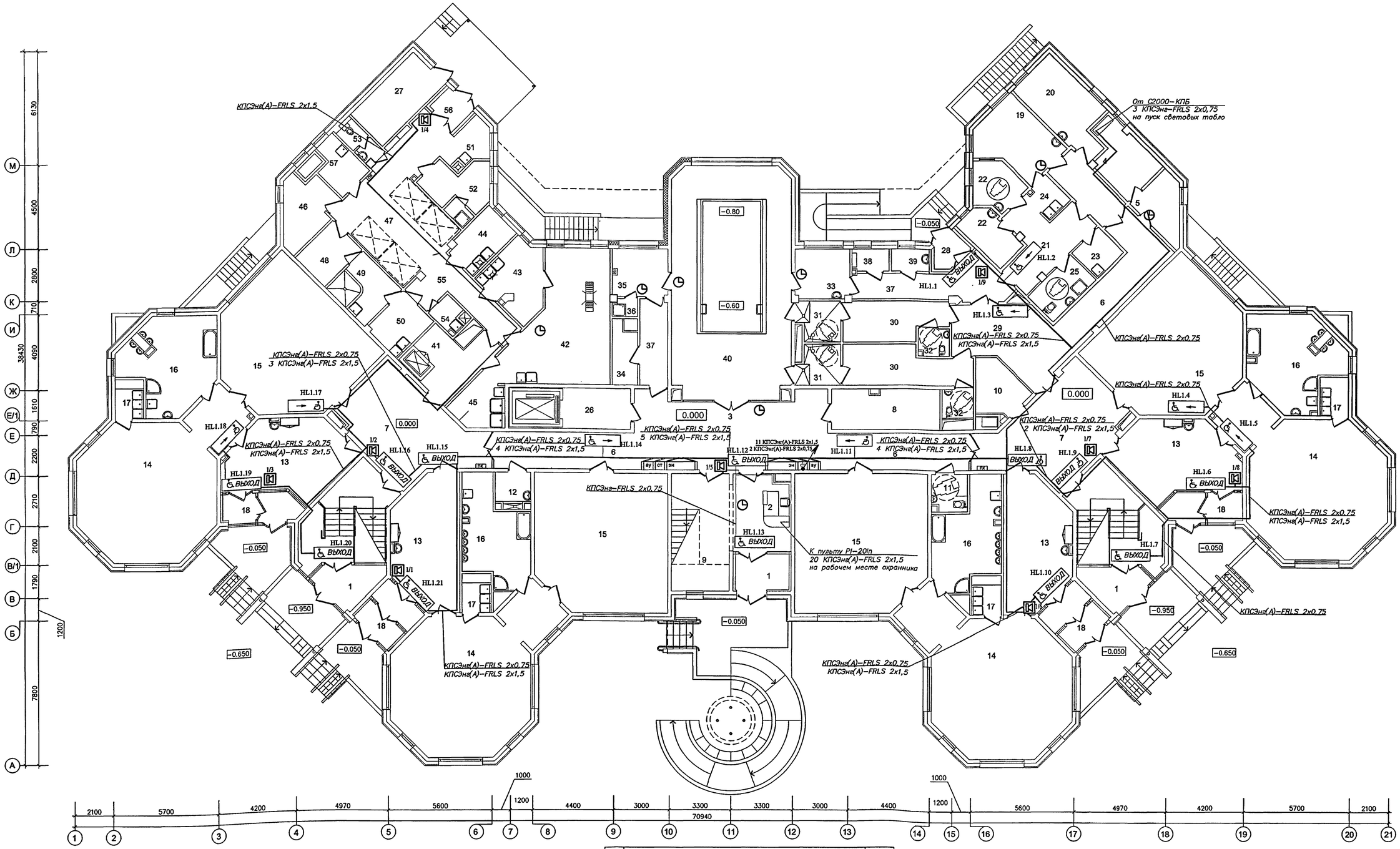
КПСЭнг(А)–FRLS 2х1,5
От С2000–КПБ
3 КПСЭнг–FRLS 2х0,75
на пуск световых табло
КПСЭнг(А)–FRLS 2х0,75
3 КПСЭнг(А)–FRLS 2х1,5
КПСЭнг(А)–FRLS 2х0,75
4 КПСЭнг(А)–FRLS 2х1,5
КПСЭнг(А)–FRLS 2х0,75
5 КПСЭнг(А)–FRLS 2х1,5
11 КПСЭнг(А)-FRLS 2х1,5
2 КПСЭнг(А)-FRLS 2х0,75
КПСЭнг(А)–FRLS 2х0,75
4 КПСЭнг(А)–FRLS 2х1,5
КПСЭнг(А)–FRLS 2х0,75
2 КПСЭнг(А)–FRLS 2х1,5
КПСЭнг(А)–FRLS 2х0,75
КПСЭнг(А)–FRLS 2х0,75
КПСЭнг–FRLS 2х0,75
К пульту РІ–20ІІ
20 КПСЭнг(А)–FRLS 2х1,5
на рабочем месте охранника
КПСЭнг(А)–FRLS 2х0,75
КПСЭнг(А)–FRLS 2х1,5
КПСЭнг(А)–FRLS 2х0,75
КПСЭнг(А)–FRLS 2х1,5
КПСЭнг(А)–FRLS 2х0,75
КПСЭнг(А)–FRLS 2х0,75
КПСЭнг(А)–FRLS 2х0,75
КПСЭнг(А)–FRLS 2х1,5

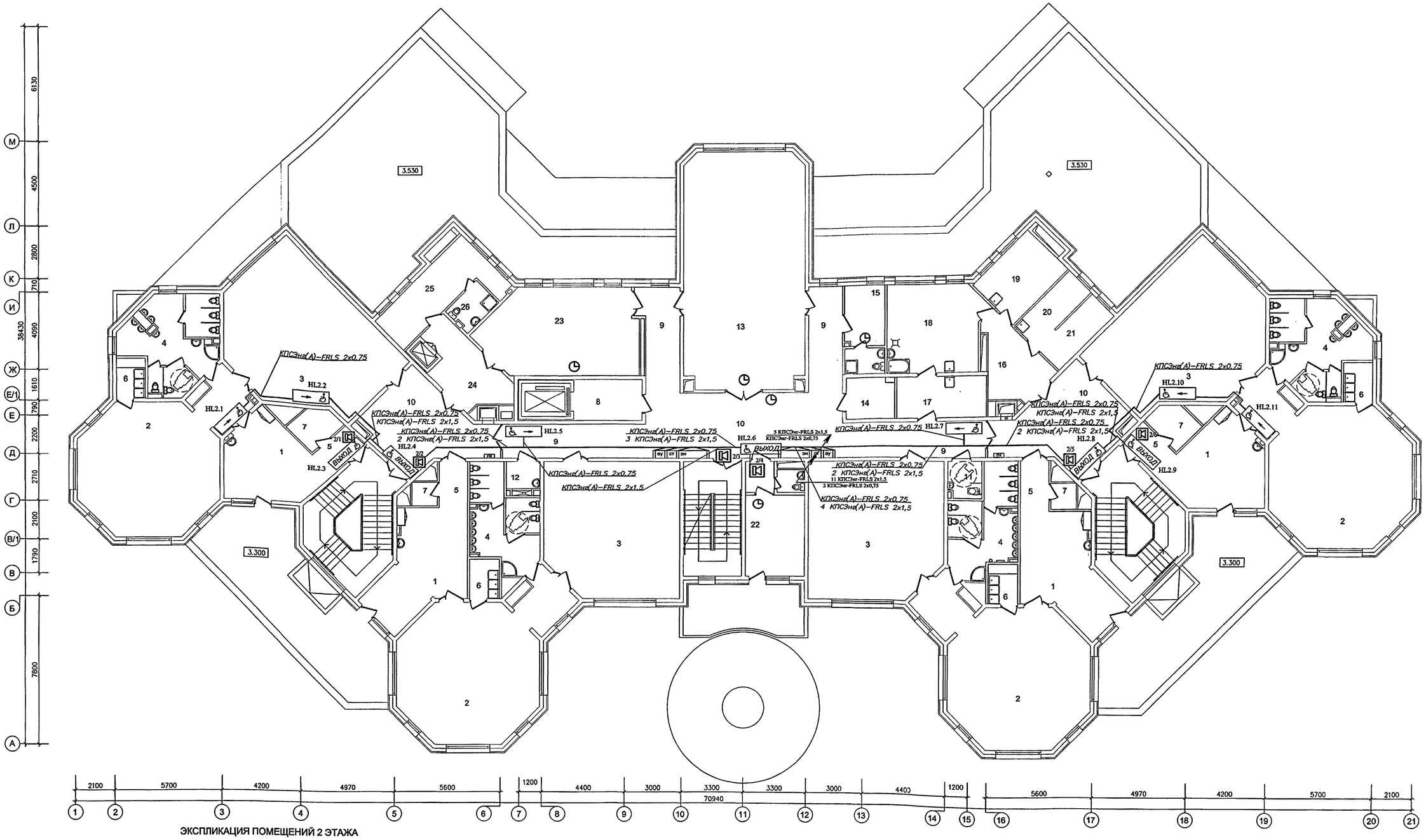

ЭКСПЛИКАЦИЯ ПОМЕЩЕНИЙ 2 ЭТАЖА

1	РАЗДЕВАЛЬНЫЕ	81.0
2	ГРУППОВЫЕ	227.6
3	СПАЛЬНИ	219.9
4	ТУАЛЕТНЫЕ	78.0
5	КОРИДОРЫ	16.6
6	БУФЕТНЫЕ	13.4
7	КЛАДОВЫЕ ПРИ ГРУППОВЫХ ЯЧЕЙКАХ	12.4
8	ТАМБУР ЛИФТА ДЛЯ МГН	8.3
9	КОРИДОРЫ	52.6
10	ХОЛЛЫ	88.4
11	САНУЗЕЛ - КОМНАТА ГИГИЕНЫ (С ВОЗМОЖНОСТЬЮ ОБСЛУЖИВАНИЯ ИНВАЛИДОВ)	3.4
12	МОЕЧНАЯ УБОРОЧНОГО ИНВЕНТАРЯ	3.4
13	ФИЗКУЛЬТУРНЫЙ ЗАЛ	79.9
14	ИНВЕНТАРНАЯ ДЛЯ ФИЗКУЛЬТУРНОГО ЗАЛА	5.7
15	КОМНАТА ТРЕНЕРА С САНУЗЛОМ	7.0+2.9
16	ТАМБУР ПОСТИРОЧНОЙ	11.7
17	РАЗБОР ГРЯЗНОГО БЕЛЬЯ	10.6
18	СТИРАЛЬНАЯ	20.3
19	ГЛАДИЛЬНАЯ	12.4
20	КЛАДОВАЯ ЧИСТОГО БЕЛЬЯ	6.8
21	КОМНАТА КАСТЕЛЯНШИ	6.8
22	КАБИНЕТ ЗАВЕДУЮЩЕГО С ТУАЛЕТНОЙ	16.9+2.0
23	КРУЖКОВАЯ	36.2
24	ТАМБУР МАЛОГО ГРУЗОВОГО ЛИФТА	13.5
25	БЫТОВОЕ ПОМЕЩЕНИЕ ПЕРСОНАЛА	16.0
26	ДУШЕВАЯ ПЕРСОНАЛА	3.8

Закладные устройства см. лист 39.

СОГЛАСОВАНО:

СОГЛАСОВАНО:

Инв.№подл. | Подпись и дата | Взам.инв.№

							VI-69-СС
							ДОШКОЛЬНОЕ ОБРАЗОВАТЕЛЬНОЕ УЧРЕЖДЕНИЕ НА 12 ГРУПП (280 МЕСТ) ДЛЯ ЗАТЕСНЕННЫХ УСЛОВИЙ ЗАСТРОЙКИ
Изм.	Кол.уч.	Лист	№док.	Подпись	Дата		Стадия / Лист / Листов: Р / 36 /
Разраб.			Коденков				
Нач.отд.			Кузилин				
Гл.инж.			Минаков				
Гл.спец.			Авлеев				План расположения элементов системы селекторной связи, часофикации и мероприятий для МГН на 2 этаже
Н.контр.			Савинкин				ГУП МНИИТЭП ОЭО
Привязан							
Инв. №							Карт. 15.365

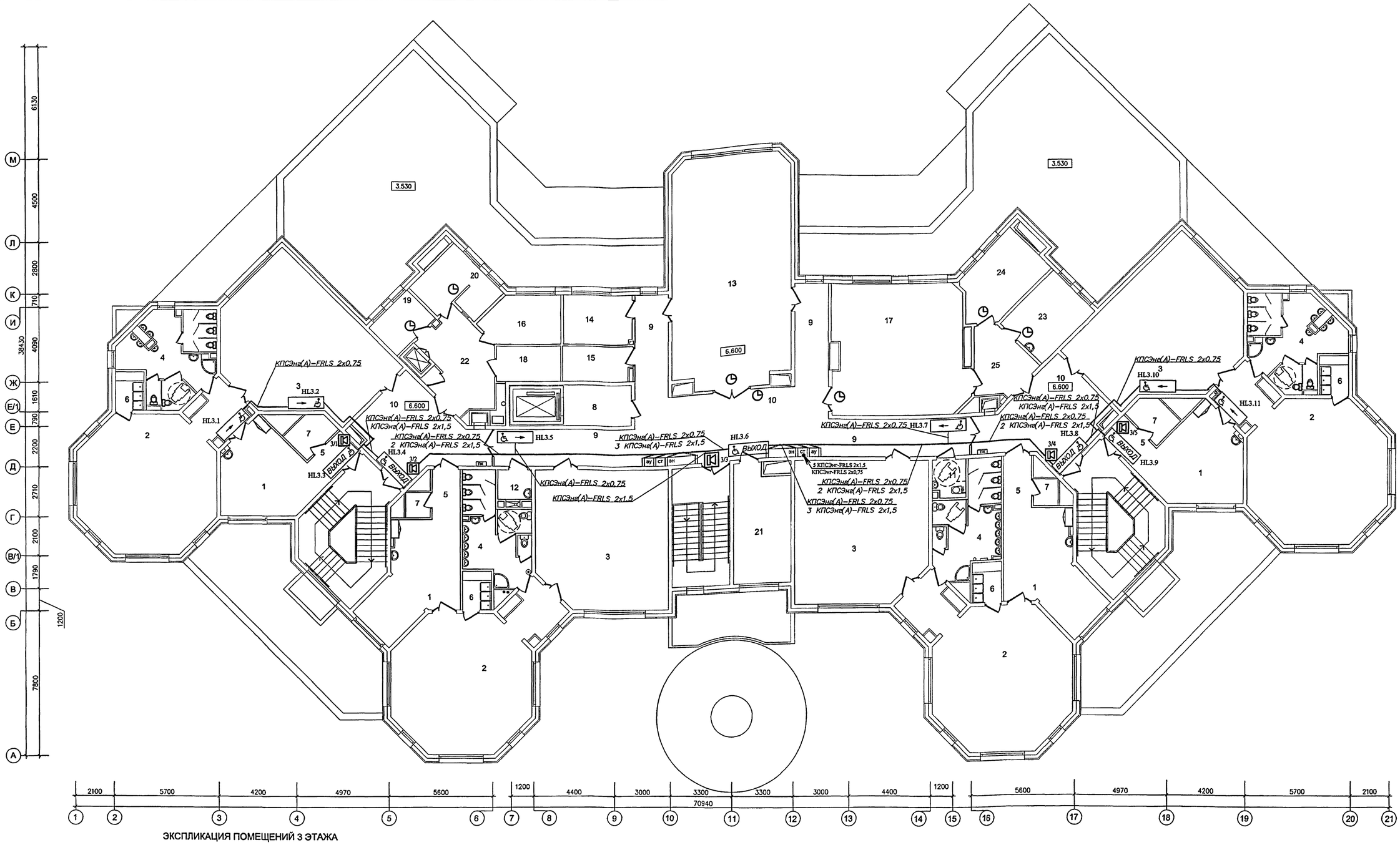

ЭКСПЛИКАЦИЯ ПОМЕЩЕНИЙ 3 ЭТАЖА

1	РАЗДЕВАЛЬНЫЕ	92.0
2	ГРУППОВЫЕ	226.6
3	СПАЛЬНИ	219.8
4	ТУАЛЕТНЫЕ	77.2
5	КОРИДОРЫ	16.6
6	БУФЕТНЫЕ	13.4
7	КЛАДОВЫЕ ПРИ ГРУППОВЫХ ЯЧЕЙКАХ	12.1
8	ТАМБУР ЛИФТА ДЛЯ МГН	8.3
9	КОРИДОРЫ	51.5
10	ХОЛЛЫ	88.4
11	САНУЗЕЛ - КОМНАТА ГИГИЕНЫ (С ВОЗМОЖНОСТЬЮ ОБСЛУЖИВАНИЯ ИНВАЛИДОВ)	3.6
12	МОЕЧНАЯ УБОРОЧНОГО ИНВЕНТАРЯ	3.3
13	ЗАЛ ДЛЯ МУЗЫКАЛЬНЫХ ЗАНЯТИЙ	79.0
14	КОМНАТА МУЗЫКАЛЬНОГО РАБОТНИКА	9.9
15	КОМНАТА ХРАНЕНИЯ ИНВЕНТАРЯ ЗАЛА МУЗ.ЗАНЯТИЙ	7.1
16	КОМНАТА ДЛЯ ПЕРСОНАЛА	10.4
17	КРУЖКОВАЯ	50.0
18	КЛАДОВАЯ ИНВЕНТАРЯ КРУЖКОВЫХ	6.7
19	КАБИНЕТ ЗАВХОЗА	6.4
20	БУХГАЛТЕРИЯ С КАССОЙ	7.5+3.5
21	МЕТОДИЧЕСКИЙ КАБИНЕТ	18.7
22	ТАМБУР МАЛОГО ГРУЗОВОГО ЛИФТА	16.8
23	КАБИНЕТ ЛОГОПЕДА	12.9
24	КАБИНЕТ ПСИХОЛОГА	14.5
25	ТАМБУР КАБИНЕТОВ	10.0

Закладные устройства см. лист 40.

СОГЛАСОВАНО :

СОГЛАСОВАНО :

Инв.№подл. | Подпись и дата | Взам.инв.№

						VI-69-СС	
						ДОШКОЛЬНОЕ ОБРАЗОВАТЕЛЬНОЕ УЧРЕЖДЕНИЕ НА 12 ГРУПП (280 МЕСТ) ДЛЯ ЗАТЕСНЕННЫХ УСЛОВИЙ ЗАСТРОЙКИ	
		Изм.	Кол.уч.	Лист	№док.	Подпись	Дата
Привязан		Разраб.		Коденков			
		Нач.отд.		Кузилин			
		Гл.инж.		Минаков			
		Гл.спец.		Авлеев			
Инв. №		Н.контр.		Савицкий			

Стадия	Лист	Листов
Р	37	

План расположения элементов системы селекторной связи, часофикации и мероприятий для МГН на 3 этаже

ГУП МНИИТЭП ОЭО

Карт. 15365

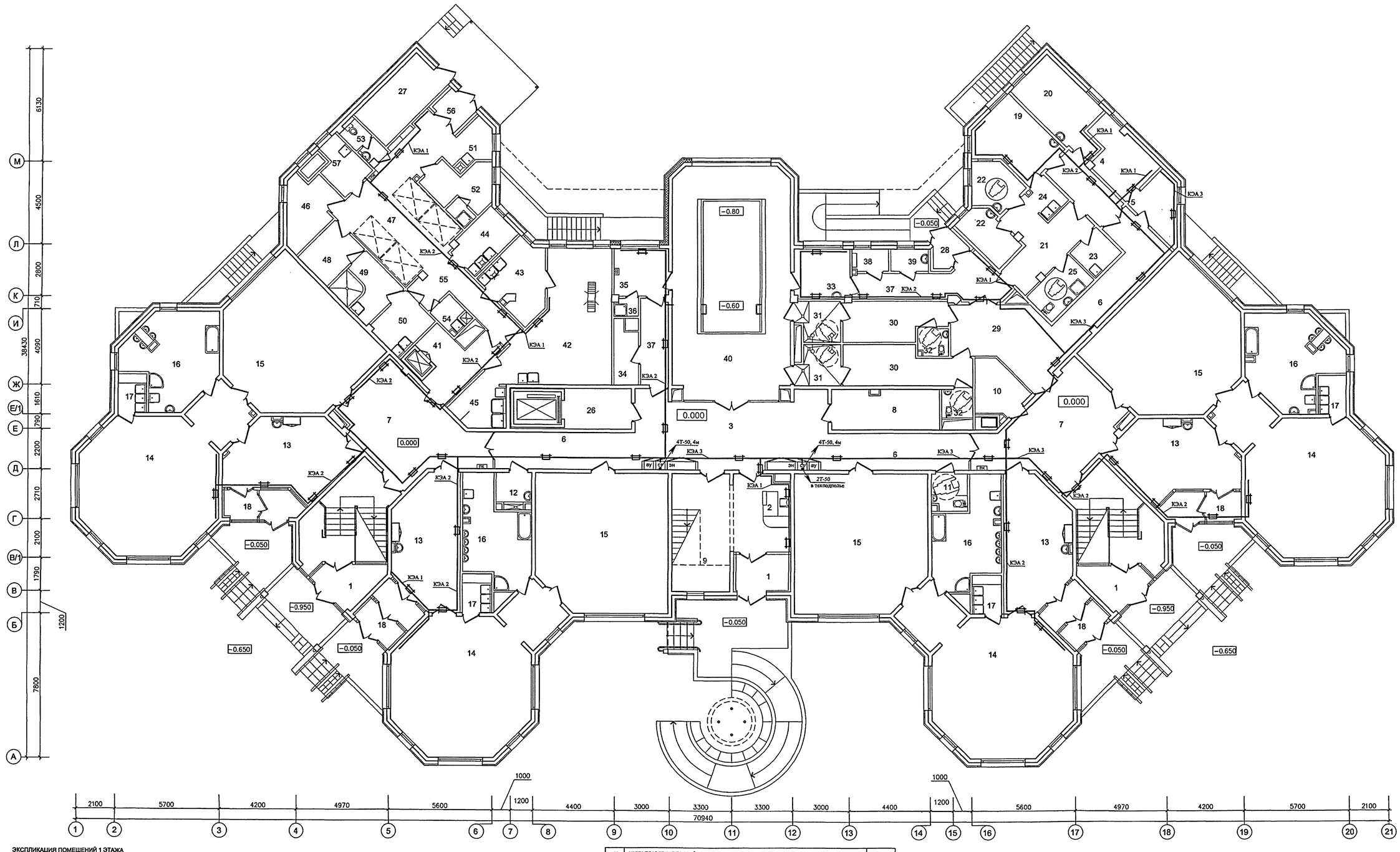

ЭКСПЛИКАЦИЯ ПОМЕЩЕНИЙ 1 ЭТАЖА

1	ВХОДНЫЕ ТАМБУРЫ	20.6
2	ПОСТ ДЕЖУРНОГО ПРИ ВХОДЕ	12.8
3	ВЕСТИБЮЛЬ-ХОЛЛ ДЛЯ РОДИТЕЛЕЙ	38.9
4	КОМНАТА ОХРАНЫ	9.5
5	АППАРАТНАЯ ВИДЕОНАБЛЮДЕНИЯ ОХРАНЫ ЗДАНИЯ ДОУ	6.7
6	КОРИДОРЫ	55.7
7	ХОЛЛЫ	84.4
8	КЛАДОВАЯ ДЛЯ ХРАНЕНИЯ САНОК, КОЛЯСОК, ИГРУШЕК	12.8
9	ХРАНЕНИЕ САНОК И КОЛЯСОК ПРИ ГЛАВНОМ ВХОДЕ	6.0
10	ХОЗЯЙСТВЕННАЯ КЛАДОВАЯ	6.9
11	САНУЗЕЛ - КОМНАТА ГИГИЕНЫ (С ВОЗМОЖНОСТЬЮ ОБСЛУЖИВАНИЯ ИНВАЛИДОВ)	3.8
12	КОМНАТА УБОРОЧНОГО ИНВЕНТАРЯ	3.8
13	РАЗДЕВАЛЬНЫЕ ДЕТЕЙ РАННЕГО ВОЗРАСТА	98.4
14	ИГРОВЫЕ ДЕТЕЙ РАННЕГО ВОЗРАСТА	215.2
15	СПАЛЬНИ ДЕТЕЙ РАННЕГО ВОЗРАСТА	207.0
16	ТУАЛЕТНЫЕ ДЕТЕЙ РАННЕГО ВОЗРАСТА	80.00
17	БУФЕТНЫЕ ДЕТЕЙ РАННЕГО ВОЗРАСТА	13.4
18	ТАМБУРЫ ГРУППОВЫХ ЯЧЕЕК	30.0
19	МЕДИЦИНСКИЙ КАБИНЕТ	13.5
20	ПРОЦЕДУРНАЯ	13.9
21	КОРИДОР-ПРИЕМНАЯ ИЗОЛЯТОРА	13.7
22	ПАЛАТЫ ИЗОЛЯТОРА	12.1
23	КОМНАТА ДЛЯ ПРИГОТОВЛЕНИЯ ДЕЗИНФИЦИРУЮЩИХ СРЕДСТВ	3.9
24	БУФЕТНАЯ ИЗОЛЯТОРА	3.2
25	ТУАЛЕТНАЯ ИЗОЛЯТОРА	6.3
26	ТАМБУР ЛИФТА ДЛЯ МГН	8.2
27	ЭЛЕКТРОЩИТОВАЯ	11.9
28	ВХОДНОЙ ТАМБУР МЕДБЛОКА И БЛОКА БАССЕЙНА	3.1
29	ТАМБУР БЛОКА БАССЕЙНА	20.0
30	РАЗДЕВАЛЬНЫЕ БАССЕЙНА	24.9
31	ДУШЕВЫЕ БАССЕЙНА	10.2
32	ТУАЛЕТНЫЕ БАССЕЙНА	5.1
33	КОМНАТА МЕДСЕСТРЫ ПРИ БАССЕЙНЕ	8.1
34	ХОЗЯЙСТВЕННАЯ КЛАДОВАЯ (ПРИ БАССЕЙНЕ)	4.3
35	КОМНАТА ТРЕНЕРА БАССЕЙНА	7.8
36	ДУШЕВАЯ ТРЕНЕРА БАССЕЙНА	1.3
37	КОРИДОР БАССЕЙНА	21.1
38	УЗЕЛ УПРАВЛЕНИЯ БАССЕЙНОМ	2.4
39	УЗЕЛ УПРАВЛЕНИЯ (ЛАБОРАТОРИЯ АНАЛИЗА ВОДЫ)	2.5
40	ЗАЛ БАССЕЙНА С ВАННОЙ 3х7м	80.4
41	РАЗДАТОЧНАЯ ПИЩЕБЛОКА - ТАМБУР МАЛОГО ГРУЗОВОГО ЛИФТА	10.6
42	КУХНЯ (ГОРЯЧИЙ ЦЕХ)	33.8
43	ХОЛОДНЫЙ ЦЕХ	10.7
44	МЯСО-РЫБНЫЙ ЦЕХ	7.0
45	МОЕЧНАЯ КУХОННОЙ ПОСУДЫ	6.7
46	КЛАДОВАЯ СУХИХ ПРОДУКТОВ	8.6
47	ЗАГРУЗОЧНАЯ С ОХЛАЖДАЕМЫМИ КАМЕРАМИ	32.9
48	КЛАДОВАЯ ОВОЩЕЙ	6.5
49	ПЕРВИЧНАЯ ОБРАБОТКА ОВОЩЕЙ	8.4
50	ОВОЩНОЙ ЦЕХ	6.7
51	МОЕЧНАЯ ПОЛУФАБРИКАТНОЙ ТАРЫ	4.9
52	ГАРДЕРОБ ПЕРСОНАЛА ПИЩЕБЛОКА, ДУШЕВАЯ ПЕРСОНАЛА ПИЩЕБЛОКА	7.3+1.3
53	УБОРНАЯ ПЕРСОНАЛА ПИЩЕБЛОКА	2.8
54	ПОМЕЩЕНИЕ УБОРОЧНОГО ИНВЕНТАРЯ	2.8
55	КОРИДОР ПИЩЕБЛОКА	11.1
56	ВХОДНОЙ ТАМБУР ПИЩЕБЛОКА	3.3
57	КОМНАТА ПЕРСОНАЛА ПИЩЕБЛОКА	5.1

- отверстия в стенах пробивать по месту;
- опуски к розеткам и извещателям, а также прокладка по потолку к охранным и пожарным извещателям выполнять в ПВХ коробах.

СОГЛАСОВАНО:
ГИП ВК — Малявина
Гл.спец. ЭОМ — Попова
ГАП М7 — Харкина
ГИП М7 — Колесников
ГИП ОВ — Комарова

Взам.инв.№
Подпись и дата
Инв.№подл. 13365

Привязан
Инв. №

Изм.	Кол.уч.	Лист	№док.	Подпись	Дата
Разраб.			Кодепков		
Нач.отд.			Кузилин		
Гл.инж.			Минаков		
Гл.спец.			Авлеев		
Н.контр.			Савинкин		

VI-69-СС

ДОШКОЛЬНОЕ ОБРАЗОВАТЕЛЬНОЕ УЧРЕЖДЕНИЕ НА 12 ГРУПП (280 МЕСТ) ДЛЯ ЗАТЕСНЕННЫХ УСЛОВИЙ ЗАСТРОЙКИ

План расположения закладных устройств на 1-м этаже для сетей связи

Стадия	Лист	Листов
Р	38	

ГУП МНИИТЭП ОЭО

Карт. 13365

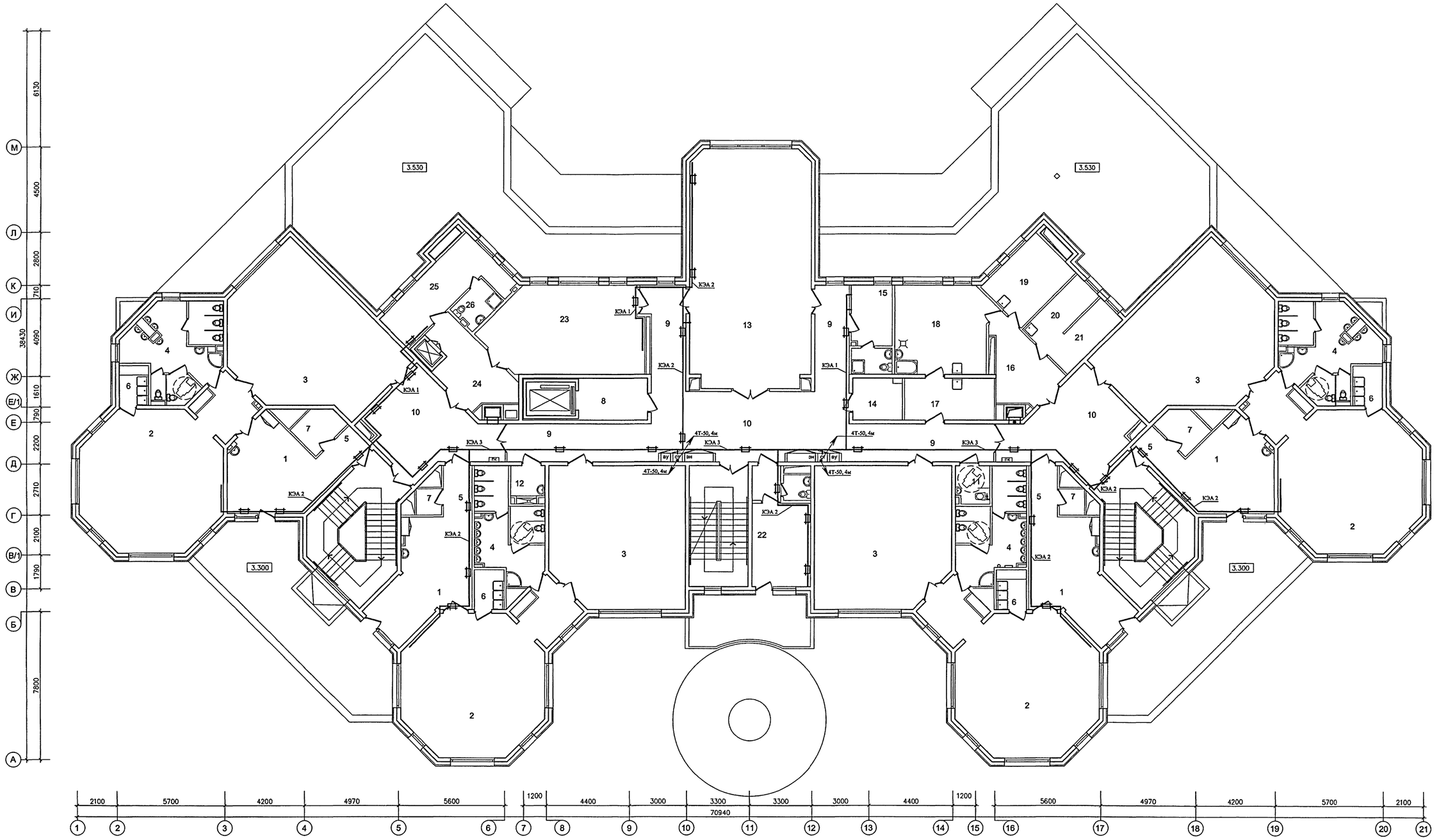

ЭКСПЛИКАЦИЯ ПОМЕЩЕНИЙ 2 ЭТАЖА

1	РАЗДЕВАЛЬНЫЕ	81.0
2	ГРУППОВЫЕ	227.6
3	СПАЛЬНИ	219.9
4	ТУАЛЕТНЫЕ	78.0
5	КОРИДОРЫ	16.6
6	БУФЕТНЫЕ	13.4
7	КЛАДОВЫЕ ПРИ ГРУППОВЫХ ЯЧЕЙКАХ	12.4
8	ТАМБУР ЛИФТА ДЛЯ МГН	8.3
9	КОРИДОРЫ	52.6
10	ХОЛЛЫ	88.4
11	САНУЗЕЛ - КОМНАТА ГИГИЕНЫ (С ВОЗМОЖНОСТЬЮ ОБСЛУЖИВАНИЯ ИНВАЛИДОВ)	3.4
12	МОЕЧНАЯ УБОРОЧНОГО ИНВЕНТАРЯ	3.4
13	ФИЗКУЛЬТУРНЫЙ ЗАЛ	79.9

14	ИНВЕНТАРНАЯ ДЛЯ ФИЗКУЛЬТУРНОГО ЗАЛА	5.7
15	КОМНАТА ТРЕНЕРА С САНУЗЛОМ	7.0+2.9
16	ТАМБУР ПОСТИРОЧНОЙ	11.7
17	РАЗБОР ГРЯЗНОГО БЕЛЬЯ	10.6
18	СТИРАЛЬНАЯ	20.3
19	ГЛАДИЛЬНАЯ	12.4
20	КЛАДОВАЯ ЧИСТОГО БЕЛЬЯ	6.8
21	КОМНАТА КАСТЕЛЯНШИ	6.8
22	КАБИНЕТ ЗАВЕДУЮЩЕГО С ТУАЛЕТНОЙ	16.9+2.0
23	КРУЖКОВАЯ	36.2
24	ТАМБУР МАЛОГО ГРУЗОВОГО ЛИФТА	13.5
25	БЫТОВОЕ ПОМЕЩЕНИЕ ПЕРСОНАЛА	16.0
26	ДУШЕВАЯ ПЕРСОНАЛА	3.8

- отверстия в стенах пробивать по месту;
- опуски к розеткам и извещателям, а также прокладка по потолку к охранным и пожарным извещателям выполнять в ПВХ коробах.

Изм.	Кол.уч.	Лист	№док	Подпись	Дата	VI-69-СС
Разраб.		Коденков				ДОШКОЛЬНОЕ ОБРАЗОВАТЕЛЬНОЕ УЧРЕЖДЕНИЕ НА 12 ГРУПП (280 МЕСТ) ДЛЯ ЗАТЕСНЕННЫХ УСЛОВИЙ ЗАСТРОЙКИ
Нач.отд.		Кузилин				
Гл.инж.		Минаков				Стадия: Р; Лист: 39; Листов:
Гл.спец.		Авлеев				План расположения закладных устройств на 2-м этаже для сетей связи
Н.контр.		Савинкин				ГУП МНИИТЭП ОЭО

Привязан

Инв. №

Карт. 15365

СОГЛАСОВАНО: ГИП ВК Малявина; Гл.спец. ЭОМ Попова

СОГЛАСОВАНО: ГАП М7 Харкина; ГИП М7 Колесников; ГИП ОВ Комарова

Взам.инв.№ | Подпись и дата | инв.№подл. 13311570

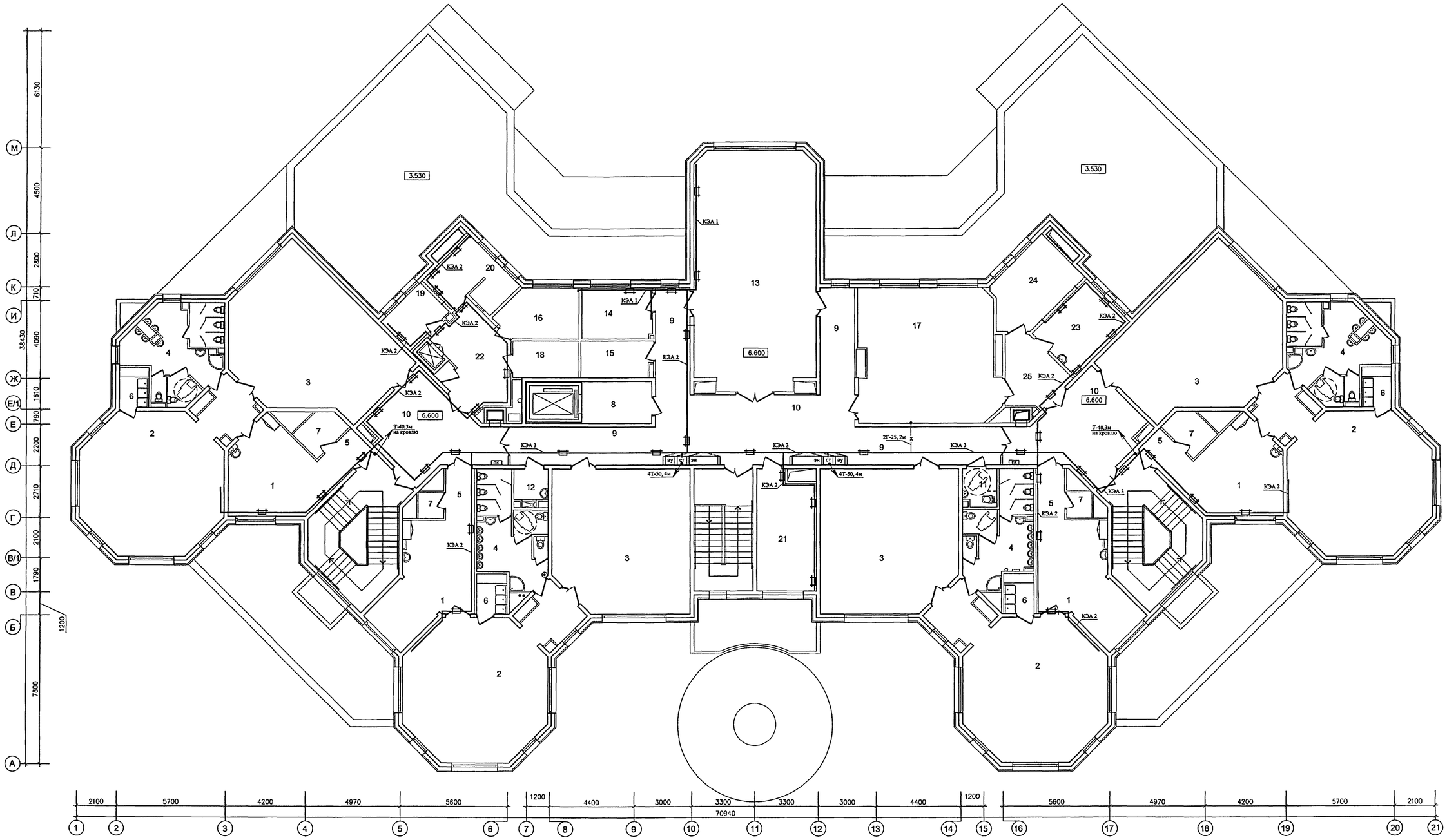

ЭКСПЛИКАЦИЯ ПОМЕЩЕНИЙ 3 ЭТАЖА

1	РАЗДЕВАЛЬНЫЕ	92.0
2	ГРУППОВЫЕ	226.6
3	СПАЛЬНИ	219.8
4	ТУАЛЕТНЫЕ	77.2
5	КОРИДОРЫ	16.6
6	БУФЕТНЫЕ	13.4
7	КЛАДОВЫЕ ПРИ ГРУППОВЫХ ЯЧЕЙКАХ	12.1
8	ТАМБУР ЛИФТА ДЛЯ МГН	8.3
9	КОРИДОРЫ	51.5
10	ХОЛЛЫ	88.4
11	САНУЗЕЛ - КОМНАТА ГИГИЕНЫ (С ВОЗМОЖНОСТЬЮ ОБСЛУЖИВАНИЯ ИНВАЛИДОВ)	3.6
12	МОЕЧНАЯ УБОРОЧНОГО ИНВЕНТАРЯ	3.3
13	ЗАЛ ДЛЯ МУЗЫКАЛЬНЫХ ЗАНЯТИЙ	79.0
14	КОМНАТА МУЗЫКАЛЬНОГО РАБОТНИКА	9.9
15	КОМНАТА ХРАНЕНИЯ ИНВЕНТАРЯ ЗАЛА МУЗ.ЗАНЯТИЙ	7.1
16	КОМНАТА ДЛЯ ПЕРСОНАЛА	10.4
17	КРУЖКОВАЯ	50.0
18	КЛАДОВАЯ ИНВЕНТАРЯ КРУЖКОВЫХ	6.7
19	КАБИНЕТ ЗАВХОЗА	6.4
20	БУХГАЛТЕРИЯ С КАССОЙ	7.5+3.5
21	МЕТОДИЧЕСКИЙ КАБИНЕТ	18.7
22	ТАМБУР МАЛОГО ГРУЗОВОГО ЛИФТА	16.8
23	КАБИНЕТ ЛОГОПЕДА	12.9
24	КАБИНЕТ ПСИХОЛОГА	14.5
25	ТАМБУР КАБИНЕТОВ	10.0

- отверстия в стенах пробивать по месту;

- опуски к розеткам и извещателям, а также прокладка по потолку к охранным и пожарным извещателям выполнять в ПВХ коробах.

СОГЛАСОВАНО: ГИП ВК Малявина; Гл.спец. ЭОМ Попова; ГАП М7 Харкина; ГИП М7 Колесников; ГИП ОВ Комарова

Взам.инв.№ | Подпись и дата | Инв.№подл. 13/1-1-11

							VI-69-СС
							ДОШКОЛЬНОЕ ОБРАЗОВАТЕЛЬНОЕ УЧРЕЖДЕНИЕ НА 12 ГРУПП (280 МЕСТ) ДЛЯ ЗАТЕСНЕННЫХ УСЛОВИЙ ЗАСТРОЙКИ
Привязан							
			Изм.	Кол.уч.	Лист	№док.	Подпись	Дата
			Разраб.		Коденков			
			Нач.отд.		Кузилин			
			Гл.инж.		Минаков			
			Гл.спец.		Авлеев			
			Н.контр.		Савинкин			
Инв. №							

Стадия	Лист	Листов
Р	40	

План расположения закладных устройств на 3-м этаже для сетей связи

ГУП МНИИТЭП ОЭО

Карт. 15365

Позиция	Наименование и техническая характеристика оборудования и материалов Завод-изготовитель (для импортного оборудования-страна, изготовитель)	Тип, марка оборудования Обозначение документа, N опросн. листа	Единица измерения		Код завода-изготовителя	Код оборудования материала	Цена единицы оборудов. тыс.руб.	Количество	Масса единицы оборудов., кг.
			наи-мено-вание	код					
1	2	3	4	5	6	7	8	9	10
	ОБОРУДОВАНИЕ И МАТЕРИАЛЫ, ПОСТАВЛЯЕМЫЕ ПОДРЯДЧИКОМ								
	1. Изделия для прокладки сетей								
1	Короб алюминиевый трехканальный, L=6м, 90х41 мм	КЭА-3	шт./м					40/240	
2	Крышка короба КЭА-3, L=6м		шт./м					40/240	
3	Короб алюминиевый двухканальный, L=6м, 60х26,5 мм	КЭА-2	шт./м					70/420	
4	Крышка короба КЭА-2, L=6м		шт./м					70/420	
5	Короб алюминиевый одноканальный, L=6м, 30х26,5 мм	КЭА-1	шт./м					20/120	
6	Крышка короба КЭА-1, L=6м		шт./м					20/120	
7	Короб 1-но канальный разм. 15х17 мм, длиной 2 м	ТМС 15х17	шт./м		Россия, ЗАО DKC			1100/2200	
8	Заглушка для короба 15х17	LM	шт.		Россия, ЗАО DKC			500	
9	Короб 1-но канальный разм. 25х17 мм, длиной 2 м	ТМС 25х17	шт./м		Россия, ЗАО DKC			500/1000	
10	Заглушка для короба 25х17	LM	шт.		Россия, ЗАО DKC			250	
11	Короб 3-х канальный разм. 100х40 мм, длиной 2 м	ТА-GN 100/2х40	шт./м		Россия, ЗАО DKC			10/20	
11	Заглушка для короба 100х40	LAN	шт.		Россия, ЗАО DKC			4	
12	Труба стальная электросварная, прямошовная наружным диаметром Дн=40 мм, заводы Минчермета	Т40х2,0	м					20	
13	Труба стальная электросварная, прямошовная наружным диаметром Дн=50 мм, заводы Минчермета	Т50х2,0	м					150	
14	Коробка протяжная 221х221х101мм	У996МУЗ	шт.		Россия, Электромонтаж			2	
15	Трубы для электропроводок гофрированные, из жесткого поливинилхлорида,								
	Дн=25 мм	ПВХ-25	м		Россия, Электромонтаж			200	

Взам.инв.N

Подп. и дата

Инв.N подл. 13245-12

ПРИВЯЗАН

Инв.N

Изм.	Кол.уч.	Лист	Nдок	Подп.	Дата
Разраб.		Коденков			
Нач.отд.		Кузилин			
Гл.инж.		Минаков			
Гл.спец.		Авлеев			
Н.контр.		Савинкин			

VI-69-СС.СО

ДОШКОЛЬНОЕ ОБРАЗОВАТЕЛЬНОЕ УЧРЕЖДЕНИЕ НА 12 ГРУПП (280 МЕСТ) ДЛЯ ЗАТЕСНЕННЫХ УСЛОВИЙ ЗАСТРОЙКИ

Стадия	Лист	Листов
Р	1	11

Спецификация оборудования

ГУП МНИИТЭП ОЭО

Карта 15365

Позиция	Наименование и техническая характеристика оборудования и материалов Завод-изготовитель (для импортного оборудования-страна, изготовитель)	Тип, марка оборудования Обозначение документа, N опросн. листа	Единица измерения		Код завода-изготовителя	Код оборудования материала	Цена единицы оборудов. тыс.руб.	Количество	Масса единицы оборудов., кг.
			наи-мено-вание	код					
1	2	3	4	5	6	7	8	9	10
	2. Городская телефонная связь								
1	Коробка телефонная распределительная, емкостью 10х2	КРТМ-2/10							
	ЗАО "ПРОИМПЭКС КОМТЕХ"	ПКИ 300 111.001ТУ	шт.	796				1	0,4
2	Кабель городской, телефонный с ПЭ изоляцией, в ПЭ оболочке, емк.10х2х0,5	ТПпп3П							
	с гидрофобным заполнением. З-д Нева-кабель, г.С-Петербург	ГОСТ 22498-77	м	008				50	85,0
3	Муфта ПЭ разветвительная на 2 направления на кабеле ТПпп3П-10х2х0,5	МВССК-13/20Е							
	компрессионная. Компания "3М Россия"	Артикул RU-7630-0042-2	шт.	796				1	
4	Муфта соединительная на кабеле ТПпп3П-10х2х0,5, компрессионная,	ССК-7/13							
	Компания "3М Россия"	Артикул RU-7630-0024-0	шт.	796				1	
5	Набор для удаления гидрофобного заполнителя	Артикул 80-6103-2625-0							
		4413-S	шт.	796				1	

Взам.инв.N

Подп. и дата

Инв.N подл. 13244512

ПРИВЯЗАН

Инв.N

Изм.	Кол.уч	Лист	N док	Подп.	Дата

VI-69-СС.СО

Спецификация оборудования

Лист 2

карт. 15365

Позиция	Наименование и техническая характеристика оборудования и материалов Завод-изготовитель (для импортного оборудования-страна, изготовитель)	Тип, марка оборудования Обозначение документа, N опросн. листа	Единица измерения		Код завода-изготовителя	Код оборудования материала	Цена единицы оборудов. тыс.руб.	Количество	Масса единицы оборудов., кг.
			наименование	код					
1	2	3	4	5	6	7	8	9	10
	3. Городская радиотрансляция								
1	Трансформатор абонентский для 3-х программного вещания,	ТГА-10							
	ЦЭПР МГРС	ГОСТ 7659-80	шт.	006		5295356300		1	
2	Коробка универсальная для сети проводного вещания, на 2 абонента,	РОН							
	АО МЭЛ	ТУ400-28275-77	шт.	796	3989643	525333233		11	
3	Коробка ответвительная для сети проводного вещания,	УКП							
	Ахтырский завод "Промсвязь"	ТУ45-84 6ЕО.362.136ТУ	шт.	796	5744800	5295333240		1	
4	То же, ограничительная	УКР-0.5-15	шт.	796	5744800	5295333239		9	
5	Розетка для открытой проводки. Чермозский завод электроустановочных изделий	РПВ-1							
		ГОСТ 8659-78*	шт.	796		5295370006		31	
6	Провод монтажный со стальными жилами с изоляцией из поливинилхлоридного	ПМСВ							
	пластиката, емк. 2х1,2	ТУ3575-001-1856 2069-99	м	008				130	
7	То же, емк.2х0,6 мм	ПМСВ	м	008				700	
8	Провод трансляционный со стальной жилой, емк.1х1,8 мм, в ПВХ изоляции,	ПВЖ							
	Кирсинский завод "Кирскабель"	ГОСТ 10254-76	м	008	0214436	3577820202		70	
9	Радиостойка габ.0,8 м, длиной 1,9 м, ЦЭПР МГРС	РС	шт.	796				—	Учтыв. в проекте наружных сетей
10	Проволока стальная Д=6 мм, катанка /молниеотвод/	Арм. 6А1	м	006				30	

Взам.инв.N

Подп. и дата

Инв.N подл. 1324512

ПРИВЯЗАН

Инв.N

Изм.	Кол.уч	Лист	N док	Подп.	Дата

VI-69-СС.СО

Спецификация оборудования

Лист 3

Карт. 15365

Позиция	Наименование и техническая характеристика оборудования и материалов Завод-изготовитель (для импортного оборудования-страна, изготовитель)	Тип, марка оборудования Обозначение документа, N опросн. листа	Единица измерения		Код завода-изготовителя	Код оборудования материала	Цена единицы оборудов. тыс.руб.	Количество	Масса единицы оборудов., кг.
			наи-мено-вание	код					
1	2	3	4	5	6	7	8	9	10
	Местная телефонная связь								
1	АТС малой емкости цифровая LG-Ericsson ARIA SONO, ООО ТМ-Связь:								
	- базовый блок (3x8)	AR-BKSU	шт.					1	
	- блок расширения (3x8)	AR-EKSU	шт.					1	
	- плата расширения 3x8	AR-CHB 308	шт.					1	
	- плата расширения 3x16	AR-CSB 316	шт.					1	
	- блок питания	KX-A 236						1	
2	Телефон аналоговый	типа KX-TS2362	шт.					26	
3	Кабель телефонный с ПЭ изоляцией, в ПЭ оболочке,								
	Емкостью 10x2x0,5	ТППэП	м					50	
4	То же, емкостью 50x2x0,5	ТППэП	м					40	
5	Провод телефонный однопарный,емк. 1x2x0,5 мм, з-д "Саранскkабель"	ТРП	м					750	
		ГОСТ 20575-75							
6	Муфта разветвительная на четыре направления,на кабеле ТППэП 50x2x0,5								
	"Связьстройдеталь",Россия	4МТО-45	шт.					1	
7	Телефонная розетка 3-й кат. , 1 разъём RJ11, ЗАО "Электромонтаж"	РТ-4АМ-6	шт.					26	
8	Коробка для открытого монтажа, ЗАО "Электромонтаж"	КП-1-6	шт.					26	
9	Штекер PJ12-6P4c (Джек) 51701, к-во контактов 4, Legrand, Франция	PJ12-6P4c	шт.					26	

Взам.инв.N

Подп. и дата

Инв.N подл. 13241512

ПРИВЯЗАН

Инв.N

Изм.	Кол.уч.	Лист	N док.	Подп.	Дата

VI-69-СС.СО

Спецификация оборудования

Лист 4

Карт. 15365

Позиция	Наименование и техническая характеристика оборудования и материалов Завод-изготовитель (для импортного оборудования-страна, изготовитель)	Тип, марка оборудования Обозначение документа, N опросн. листа	Единица измерения		Код завода-изготовителя	Код оборудования материала	Цена единицы оборудов. тыс.руб.	Количество	Масса единицы оборудов., кг.
			наи-мено-вание	код					
1	2	3	4	5	6	7	8	9	10
	5. Оповещение о пожаре.								
1	Блок речевого оповещения о пожаре "Орфей" с лин. выходом; АО "Аргус-Спектр",	БРО "Орфей"							
	г. Санкт-Петербург	ТУ 4371-014-23072522-99-т		671				1	
2	Малогабаритный блок питания, АО "Аргус-Спектр", г. Санкт-Петербург	МБП-12 СПНК.436531.001	шт.	796				2	
3	Трансляционный усилитель с лин. выходом, "Escort"	Т-60						1	
4	Коробка ответвительная для сети проводного вещания,	УК-П							
	Ахтырский завод "Промсвязь"	ТУ 45-84 6ЕО.362.136ТУ	шт.	796	5744800	5295333240		50	0.01
5	Акустический модуль мощн.3 Вт(настенный),АО Аргус-Спектр, г.С-Петербург	АМ /Орфей/	шт.	796				33	
6	Кабель с двумя медными жилами, 2х1,5 мм,с оболочкой из белого ПВХ,								
	ООО ТПД Паритет, г.Подольск	КПСЭнг-FRLS 1х2х1,5	м	008				1200	
7	Кабель силовой негорючий малодымный, ЗАО "МПО Электромонтаж"	ВВГнг(А)-FRLS 2х1,5	м	008				20	

Взам.инв.N

Подп. и дата

Инв.N подл. 132Н5-12

ПРИВЯЗАН

Инв.N

Изм.	Кол.уч.	Лист	N док.	Подп.	Дата

VI-69-СС.СО

Спецификация оборудования

Лист 5

кат. 15365

Позиция	Наименование и техническая характеристика	Тип, марка, обозначение документа, опросного листа	Код оборудования, изделия, материала	Завод-изготовитель, поставщик	Единица измерения	Количество	Примечание
1	2	3	4	5	6	7	8
	6. ПОЖАРНАЯ И ОХРАННАЯ СИГНАЛИЗАЦИЯ						
1.	Пульт контроля и управления	«С2000М»		НВП «БОЛИД»	шт.	1	
2.	Резервированный источник питания 12 В, 1,5А защита от						
	переразряда, крышка под замок	СКАТ-1200Д		ПО «Бастион»	шт.	1	
3.	Аккумуляторная батарея 12В-7 А^{х}ч			ПО «Бастион»	шт.	1	
4.	Резервированный источник питания 12 В, 6А защита от						
	переразряда, крышка под замок	СКАТ-1200У		ПО «Бастион»	шт.	1	
5.	Аккумуляторная батарея 12В-17 А^{х}ч			ПО «Бастион»	шт.	2	
6.	Контроллер двухпроводной линии	«С2000-КДЛ»		НВП «БОЛИД»	шт.	6	
7.	Контрольно пусковой блок	«С2000-КПБ»		НВП «БОЛИД»	шт.	1	
8.	Адресный релейный блок для исполнительных устройств	«С2000-СП1», исп.01		НВП «БОЛИД»	шт.	3	
9.	Извещатель дымовой оптико-электронный адресно-	ДИП-34А		НВП «БОЛИД»	шт.	250	
	аналоговый						
10.	Извещатель пожарный ручной адресный	ИПР 513-3А		НВП «БОЛИД»	шт.	20	
11.	Блок разветвительно-изолирующий	БРИЗ		НВП «БОЛИД»	шт.	12	
12.	Блок разветвительно-изолирующий, встраиваемый в розетку	БРИЗ исп.1		НВП «БОЛИД»	шт.	10	
	ДИП-34А						
13.	Адресный расширитель на 8 шлейфов	«С2000-АР8»		То же	шт.	3	
14.	Прибор приемно-контрольный охранно-пожарный (Адресный расширитель)	«Сигнал-20П»		То же	шт.	1	
15.	Блок индикации	«С2000-БИ»		То же	шт.	3	
16.	Извещатель охранный акустический	«Стекло-3		АО «Риэлта»	шт.	45	
17.	Извещатель оптико-электронный, пассивный	«Фотон-9»		То же	шт.	4	
	инфракрасный объемный						
18.	Извещатель охранный магнитоконтактный	ИО 102-16/2		КЗМКП г. Рязань	шт.	40	

Взам.инв.№ | Подпись и дата | Инв.№ подл. 1324 51d

ПРИВЯЗАН

Инв.N

Изм	Кол.уч	Лист	№док	Подп.	Дата

VI-69-СС.СО

Спецификация оборудования

Лист 6

Позиция	Наименование и техническая характеристика	Тип, марка, обозначение документа, опросного листа	Код оборудования, изделия, материала	Завод-изготовитель, поставщик	Единица измерения	Количество	Примечание
1	2	3	4	5	6	7	8
19.	Извещатель охранный магнитоконтактный	ИО 102-4		НПП Магнито,	шт.	150	
20.	Коробка ответвительная	УК-2П			шт.	10	
21.	Резервированный источник питания 12 В, 3 А	РИП 12 исп.01		«Болид»	шт.	1	
	6.2. МАТЕРИАЛЫ						
6.1.	Кабель негорючий 1х2х0,75 мм кв.	КПСЭнг-FRLS		НПП «Спецкабель»	м	1700,0	
6.2	Кабель негорючий 1х2х1,5 мм кв.	ВВГнг-FRLS		НПП «Спецкабель»	м	80,0	
6.3	Кабель для системы охранной сигнализации 1х2х0,5 мм кв.	КСПВ		ТПД «Паритет»	м	2400,0	
6.4	То же 1х2х0,5 мм кв.	КСПВ		То же	м	750,0	

Взам.инв.№

Подпись и дата

Инв.№подл. 13241572

ПРИВЯЗАН

Инв.N

Изм	Колуч	Лист	№док	Подп.	Дата

VI-69-СС.СО

Спецификация оборудования

Лист 7

Карт. 15365

Позиция	Наименование и техническая характеристика оборудования и материалов Завод-изготовитель (для импортного оборудования-страна, изготовитель)	Тип, марка оборудования Обозначение документа, N опросн. листа	Единица измерения		Код завода-изготовителя	Код оборудования материала	Цена единицы оборудов тыс.руб.	Количество	Масса единицы оборудов., кг.
			наименование	код					
1	2	3	4	5	6	7	8	9	10
	7.Обеспечение доступа инвалидам								
1	Извещатель охранный ручной точечный электроконтактный «КНС-1А»	ИО 101-1А	шт.	796				15	
	(кнопка извещения о нападении), НИЦ Охрана								
2	Оповещатель охранно-пожарный световой "Люкс", 12В, ООО "Арсенал безопасности"	НБО-2х1 12В-01	шт.	796				45	
3	Коробка универсальная, ЗАО "МПО Электромонтаж"	УК-П	шт.	796				10	
4	Кабель силовой негорючий малодымный, ЗАО "МПО Электромонтаж"	ВВГнг(А)-FRLS 2х1,5	м	008				10	
5	Кабель для монтажа систем сигнализации, ООО "ТПД Паритет"	КСПЭнг(А)-FRLS 1х2х0,75	м	006				450	
6	Пульт связи на 20 абонентов	PI-20LN	шт.	796				1	
7	Абонентская вызывная панель	СМ-200	шт.	796				20	
8	Кабель огнестойкий для сис-м пожарной сигнализации, ТПД "Паритет"	КПСЭнг(А)-FRLS 2х2х1,5	м	008				1200	
9	Шина N14 ноль\\U+FFE7емля 2 изолятора на 14 присоединений, ф-ма ВРК, Россия	N14	шт.	796				1	

Инв.N подл. 132Н512 | Подп. и дата | Взам.инв.N

ПРИВЯЗАН

Инв.N

Изм.	Кол.уч	Лист	N док	Подп.	Дата

VI-69-СС.СО

Спецификация оборудования

Лист 8

карт. 15365

Позиция	Наименование и техническая характеристика оборудования и материалов Завод-изготовитель (для импортного оборудования-страна, изготовитель)	Тип, марка оборудования Обозначение документа, N опросн. листа	Единица измерения		Код завода-изготовителя	Код оборудования материала	Цена единицы оборудов. тыс.руб.	Количество	Масса единицы оборудов., кг.
			наименование	код					
1	2	3	4	5	6	7	8	9	10
	8. Система охраны входов								
1	Вызывная видеопанель								
	ООО "Цифрал-ТЦД ", г.Москва	"Цифрал М-4М/TV"	к-т	671				2	
	Состав одного комплекта:								
	1. Блок вызова (блок электроники) - 1 шт.								
	2. Блок питания - 1 шт.	"Цифрал БП-2"							
	3. Крепежный комплект - 1 шт.								
	4. Спецключ - 1 шт.								
2	Вызывная видеопанель								
	ООО "Цифрал-ТЦД ", г.Москва	"Цифрал М-2М/TV"	к-т	671				5	
	Состав одного комплекта:								
	1. Блок вызова (блок электроники) - 1 шт.								
	2. Блок питания - 1 шт.	"Цифрал БП-2"							
	3. Крепежный комплект - 1 шт.								
	4. Спецключ - 1 шт.								
3	Малоабонентный аудиодомофон-прямой адресации								
	ООО "Цифрал-ТЦД ", г.Москва	"Цифрал М-2М/t"	к-т	671				2	
	Состав одного комплекта:								
	1. Блок вызова (блок электроники) - 1 шт.								
	2. Блок питания - 1 шт.								
	3. Крепежный комплект - 1 шт.								
	4. Спецключ - 1 шт.								
4	Блок вызова для видеодомофона								
	ООО "Цифрал-ТЦД", г.Москва	"Цифрал V-1"	к-т	671				7	

Взам.инв.N

Подп. и дата

Инв.N подл. 1324512

ПРИВЯЗАН

Инв.N

Изм.	Кол.уч.	Лист	N док.	Подп.	Дата

VI-69-СС.СО

Спецификация оборудования

Лист 9

карт. 15365

Позиция	Наименование и техническая характеристика оборудования и материалов Завод-изготовитель (для импортного оборудования-страна, изготовитель)	Тип, марка оборудования Обозначение документа, N опросн. листа	Единица измерения		Код завода-изготовителя	Код оборудования материала	Цена единицы оборудов. тыс.руб.	Количество	Масса единицы оборудов., кг.
			наименование	код					
1	2	3	4	5	6	7	8	9	10
5	Видеомонитор "Цифрал VD-1020"								
	ООО "Цифрал-ТЦД ", г.Москва	"Цифрал VD-1020"	шт	796				14	
6	Трубка абонентская переговорная (ТАП)								
	ООО "Цифрал-ТЦД", г.Москва	"Цифрал/км"	шт	796				1	
7	Электромагнитный замок, ООО "Цифрал-ТЦД ", г.Москва	"ML-Цифрал/tc"	шт	796				9	
8	Ключ-чип "Touch Memory Cyfral", ООО "Цифрал-ТЦД ", г.Москва	DC-2000	шт	796				50	
9	Кнопка открывания двери, ООО "Цифрал-ТЦД ", г.Москва	"КОД"	к-т	671				9	
10	Дверной доводчик 2-х скоростной, производства ФРГ	TS-68Дорма	к-т	671				9	
11	Металлорукав негерметичный, гибкий, Двн=12мм,	Р3-Ц-Х-12							
	Михневский опытный завод спецэлектроизделий	ТУ22-3988-77	м	006				60	
12	Провод с медными жилами, сеч. 1х0,75 мм2	ПВ4-2							
	Заводы МЭТП	ГОСТ 6323-79	м	008				2600	
13	Кабель с двумя однопроволочными медными жилами,2х0,5 мм	КСПВнг(А)-FRLS	м	008				50	
14	Кабель с четырьмя однопроволочными медными жилами,4х0,5 мм	КСПВнг(А)-FRLS	м	008				50	
15	Кабель коаксиальный	РК75-4-11	м	008				850	
16	Трубы для электропроводок гофрированные, из жесткого поливинилхлорида,	ЭГТ ПВХ 20							
	Дн=20 мм	ТУ6-19-215-83	м	006				60	
17	Рамка для утопленной установки вызывных панелей малоабонентских домофонов типа "Цифрал"		шт	796				10	

Взам.инв.N

Подп. и дата

Инв.N подл. 1324 512

ПРИВЯЗАН

Инв.N

Изм.	Кол.уч	Лист	N док.	Подп.	Дата

VI-69-СС.СО

Спецификация оборудования

Лист 10

Гарт. 15365

Позиция	Наименование и техническая характеристика оборудования и материалов Завод-изготовитель (для импортного оборудования-страна, изготовитель)	Тип, марка оборудования Обозначение документа, N опросн. листа	Единица измерения		Код завода-изготовителя	Код оборудования материала	Цена единицы оборудов. тыс.руб.	Количество	Масса единицы оборудов., кг.
			наименование	код					
1	2	3	4	5	6	7	8	9	10
	9. Система передачи сигналов "Пожар" и "Неисправность" на пульт "01"								
1	Модуль удаленного оповещения системы "Дозор-01", пр-во ЗАО "ЦентрТелко"	МОУ	комп.	671				1	
2	Антенна		шт.	796				1	
3	Кронштейн для установки антенны, пр-во ЗАО "ЦентрТелко"		шт.	796				1	
4	Извещатель пожарный ручной, пр-во з-д "Сигнал"	ИПР	шт.	796				1	
5	Коаксиальный кабель с волновым сопротивление 50 Ом, ф-ма "АБН"	RG-58	м	006				5	
6	Коаксиальный кабель с волновым сопротивлением 50 Ом, пр-во "Belden"	Belden Ø 10,3	м	006				100	
7	Кабель силовой нераспространяющий горение, ф-ма "АБН"	ВВГнг(А)-FRLS 2х1,5	м	006				5	
8	Кабель огнестойкий для сис-м пожарной сигнализации, ТПД "Паритет"	КПСЭнг(А)-FRLS 2х0,5	км	008				0,030	
9	Кабель огнестойкий для сис-м пожарной сигнализации, ТПД "Паритет"	КПСЭнг(А)-FRLS 4х0,5	км	008				0,020	
	10. Система передачи тревожных сообщений на пульт вневедомственной охраны								
1	Устройство передачи извещений, ООО "Альтоника"	Риф Бастион-1-Ф	шт.	796				1	
2	Приемник на 8 радиокнопок, ООО "Альтоника"	Риф Ринг RR-701R	шт.	796				1	
3	Носимый тревожный брелок, ООО "Альтоника"	RR-701T	шт.	796				2	
4	Кнопка тревожной сигнализации, ООО "Арсенал СБ"	ИО-101-1(А)"КНС-1"	шт.	796				1	
5	Источник вторичного электропитания резервированный, 12В, 0,7А, пр-во ПО "Бастион"	Скат-1200А	шт.	796				1	
6	Аккумуляторная батарея, 12В, 1,2 А*ч, пр-во ПО "Бастион"		шт.	796				1	
7	Кабель огнестойкий для сис-м пожарной сигнализации, ТПД "Паритет"	КПСЭнг(А)-FRLS 2х0,5	км	008				0,050	
8	Кабель силовой нераспространяющий горение, ф-ма "АБН"	ВВГнг(А)-FRLS 2х1,5	м	006				20	
	11.Часофикация.								
1	Часы электрические с автономным питанием, с диам. циферблата 300 мм.	готовое изд.	шт.	796				22	

Взам.инв.N

Подп. и дата

Инв.N подл. 1324

ПРИВЯЗАН

Инв.N

Изм.	Кол.уч	Лист	N док.	Подп.	Дата

VI-69-СС.СО

Спецификация оборудования

Лист 11

gost.e-ecolog.ru

карт. 15365