ГОСУДАРСТВЕННОЕ УНИТАРНОЕ ПРЕДПРИЯТИЕ
ГОРОДА МОСКВЫ
МОСКОВСКИЙ НАУЧНО-ИССЛЕДОВАТЕЛЬСКИЙ
И ПРОЕКТНЫЙ ИНСТИТУТ ТИПОЛОГИИ, ЭКСПЕРИМЕНТАЛЬНОГО ПРОЕКТИРОВАНИЯ
(ГУП МНИИТЭП)

ТИПОВОЙ ПРОЕКТ

ЗДАНИЕ ДОШКОЛЬНОГО ОБРАЗОВАТЕЛЬНОГО УЧРЕЖДЕНИЯ (ДОУ) НА 12 ГРУПП (280 МЕСТ) ДЛЯ ЗАТЕСНЁННЫХ УСЛОВИЙ ЗАСТРОЙКИ

РАБОЧАЯ ДОКУМЕНТАЦИЯ

ВЕРТИКАЛЬНЫЙ ТРАНСПОРТ

VI-69-ВТ

2012

gost.e-ecolog.ru

Инв. 15365

ГОСУДАРСТВЕННОЕ УНИТАРНОЕ ПРЕДПРИЯТИЕ
ГОРОДА МОСКВЫ
МОСКОВСКИЙ НАУЧНО-ИССЛЕДОВАТЕЛЬСКИЙ
И ПРОЕКТНЫЙ ИНСТИТУТ ТИПОЛОГИИ, ЭКСПЕРИМЕНТАЛЬНОГО ПРОЕКТИРОВАНИЯ
(ГУП МНИИТЭП)

ТИПОВОЙ ПРОЕКТ

ЗДАНИЕ ДОШКОЛЬНОГО ОБРАЗОВАТЕЛЬНОГО УЧРЕЖДЕНИЯ (ДОУ) НА 12 ГРУПП (280 МЕСТ) ДЛЯ ЗАТЕСНЁННЫХ УСЛОВИЙ ЗАСТРОЙКИ

РАБОЧАЯ ДОКУМЕНТАЦИЯ

ВЕРТИКАЛЬНЫЙ ТРАНСПОРТ

VI-69-ВТ

ГЛАВНЫЙ ИНЖЕНЕР ИНСТИТУТА	А.Е. РЫКШИН
НАЧАЛЬНИК МТО	С.Г. ГУРОВ
ГЛАВНЫЙ СПЕЦИАЛИСТ МТО	В.И. ЛАГОВЕР

ИЗМ.	№ ДОК.	ПОДПИСЬ	ДАТА

СОГЛАСОВАНО: ГЛ.ИНЖ.МН№7 ОХОТСКИЙ

ВЗАМ. ИНВ. №

ПОДПИСЬ И ДАТА

ИНВ. № ПОДЛ.

Государственный контракт №11-138-ТП от 28.11.2011
Заказчик: Департамент градостроительной политики города Москвы

Введено в действие указанием ГУП МНИИТЭП №

2012

Карт. 15365

ВЕДОМОСТЬ РАБОЧИХ ЧЕРТЕЖЕЙ ОСНОВНОГО КОМПЛЕКТА ВТ

Лист	Наименование	Примечание
1, 2.	Общие данные	
3 - 5	Установка пассажирского лифта г.п. 1000 кг (Лист для заказа лифта)	
6 - 8	Установка грузового малого лифта г.п. 100 кг. (Лист для заказа лифта)	

ВЕДОМОСТЬ ПРИЛАГАЕМЫХ И ССЫЛОЧНЫХ ДОКУМЕНТОВ

Обозначение	Наименование	Примечание
	Ссылочные документы	
РТ 1402	Вспомогательные изделия строительной части лифтов.	

Проектно-сметная документация разработана в соответствии с утвержденным рабочим проектом, с нормами, правилами, инструкциями, государственными стандартами.
Гл. инж. проекта В.И.Лаговер

Строительная часть лифтов разработана с учетом максимальных нагрузок от лифтового оборудования в соответствии с данными альбомов заданий заводов изготовителей лифтов.

ОБЩИЕ УКАЗАНИЯ

Для обеспечения нормального функционирования ДОУ, в соответствии с утвержденной государственной экспертизой проектной документацией, предусмотрена установка одного пассажирского лифта грузоподъемностью 1000 кг производства фирмы "МОСОТИС" и одного малого грузового лифта грузоподъемностью 100 кг производства ОАО "Щербинский лифтостроительный завод".

Пассажирский лифт г.п. 1000 кг предназначен для обеспечения доступности инвалидов различных категорий в соответствии с ГОСТ Р 51631-2008" Лифты пассажирские. Технические требования доступности, включая доступность для инвалидов и других маломобильных групп населения". Лифт должен быть оснащен системой управления и противодымной защиты и соответствовать требованиям НПБ 250. "Лифты для транспортирования пожарных подразделений в зданиях и сооружениях". Ширина дверного проема лифта 900 мм соответствует требуемой величине, позволяющей инвалиду-колясочнику осуществлять передвижение и соответствует вводимой с 2013 года актуализированной редакции СНиП 35-01-2001 - СП 59.13330.2012 (приложение Д).

Предел огнестойкости дверей шахты указанного лифта должен быть не менее EI 60. Шахта лифта выполнена из монолитного железобетона. Крепление лифтового оборудования по технологии фирмы "МОСОТИС".

Малый грузовой лифт г.п. 100 кг предназначен для подачи пищи с 1-го этажа на 2 и 3 этажи в групповые. Лифт имеет 3 остановки, верхнее расположение машинного помещения и скорость движения кабины V=0,3 м/сек.

Загрузка в лифт на 1-ом этаже производится на высоте 630 мм от чистого пола. Разгрузка производится на 2 этаже на высоте 630 мм от чистого пола и 565 мм на 3 этаже.

Лифт устанавливается в глухой шахте, выполненной из монолитного железобетона с закладными деталями для крепления лифтового оборудования.

Предел огнестойкости дверей шахты и машинного помещения этого лифта должен быть не менее E 30.

Шахты пассажирского и малого грузового лифтов установлны с акустическими зазорами к примыкающим строительным конструкциям.

Согласовано:

Взам. инв.№

Подпись и дата

Инв.№ подл.

Изм.	Кол.уч	Лист	№ Док	Подпись	Дата
Разраб.		Степанова			
Нач. отд.		Гуров			
Гл.спец.		Лаговер			
Рук.гр.инж		Крупинов			
Проверил		Лаговер			
Н.контр.		Карелина			

Привязан:

Инв. №

Листов

VI-69-ВТ

Здание дошкольного образовательного учреждения (ДОУ) на 12 групп (280 мест) для затесненных условий застройки

Стадия	Лист	Листов
Р	1	8

Общие данные

ГУП МНИИТЭП МТО

карт. 15365

Пассажирский лифт г.п. 1000 кг с габаритами кабины в плане 1100х2100 (мм) и шириной стационарного проема - 900 мм, отвечает требованиям доступности инвалидов всех категорий в т.ч. и размещения на площади кабины инвалида-колясочника с сопровождающим.

В соответствии с ГОСТ Р 51631-2008 необходимо выполнить следующие требования:

1. По оборудованию кабины:

- на боковой, стене примыкающей к передней стене кабины со стороны притвора, оборудовать поручень на высоте от пола (900±25) мм. Размер части поручня, предназначенного для рук пользователя - от 30 до 45 (мм). Между стеной кабины и частью поручня, предназначенного для пользователя, должен быть min 35 мм. При установке на указанной стене кабины пульта управления, разрешается выполнить поручень из двух частей. Дублирующий поручень (в зависимости от въезда колясочника передним или задним ходом) должен быть установлен на противоположной стене кабины;
- стеклянное зеркало в кабине должно быть изготовлено из безопасного стекла. Для исключения оптических затруднений для пользователей с нарушением функций зрения необходимо применять материалы отделки стен кабины и зеркало с низкой отражающей способностью;
- необходимо предусмотреть возможность регулирования времени задержки начала закрывания дверей кабины и шахты лифта до 20 секунд;
- привод автоматических дверей кабины и шахты должен обеспечивать предотвращение (или снижение до безопасного уровня) воздействия закрывающихся створок дверей на пользователя, находящегося в дверном проеме лифта. Возможно устройство контроля дверного проема с контролем проема по высоте от 25 до 1800 (мм) от порога двери кабины лифта.

2. По точности остановки кабины:

- точность остановки кабины лифта должна быть в пределах ±20 мм.

3. По устройствам управления и сигнальным устройствам:

- требования к конструкции устройств управления и сигнальных устройств в соответствии с таблицей 2 ГОСТ Р 51631-2008.

4. По устройствам управления на этажных площадках:

- принимаем применение кнопочных аппаратов управления;
- кнопочный аппарат устанавливается в отверстие передней стенки шахты в соответствии со строительной частью.

5. По устройствам управления в кабине.

Пост управления должен быть расположен на стороне закрывания двери.

Маркировка кнопок управления в кабине и их обозначение:

- аварийная кнопка вызова персонала - желтым цветом с символом в виде колокольчика. Центральная линия этой кнопки, а также кнопок управления дверями должна быть на высоте не менее 900 мм над уровнем пола кабины;
- кнопки приказов номеров этажей должны располагаться над аварийной кнопкой и кнопками управления дверями и имеют существующие обозначения;
- кнопки приказов имеют многорядное вертикальное расположение и маркируются слева направо и снизу вверх.

6. По сигнальным устройствам на этажах.

Система управления должна выполнять следующие требования:

- прибытие кабины на этаж должно сопровождаться (подтверждаться) звуковым и визуальным сигналами;
- визуальный сигнал должен быть размещен около устройства для регистрации этажа назначения, включение освещения стрелок должно сопровождаться звуковым сигналом, высота стрелки должна быть не менее 40 мм;
- звуковой сигнал при движении кабины вверх должен звучать один раз, при движении кабины вниз - два раза.

7. По сигнальным устройствам в кабине:

- указатель местоположения кабины (с привязкой центра указателя 1,6 - 1,8 м от пола кабины) расположить на посту управления или над ним. Дополнительный указатель в кабине установить над дверью кабины. Высота цифр - от 30 до 60 мм;
- речевой информатор кабины при остановке должен сообщить номер этажа и при открытой двери - направление движения;
- аварийные звуковые и визуальные сигналы должны быть оборудованы на посту управления кабины или над ним и включать в себя:
- желтую и зеленую пиктограммы, являющиеся дополнением к звуковому аварийному сигналу, подтверждающему подачу и принятие вызова соответственно командам;
- кнопки аварийного вызова, размеры, маркировка и ее расположение должны соответствовать п. 5.4.2. ГОСТ Р 51631-2008.

Согласовано:

Взам. инв. №

Подпись и дата

Инв. № подл.

Привязан:

Инв. №

Изм.	Кол.уч.	Лист	№Док	Подпись	Дата
Разраб.		Степанова			
Нач. отд.		Гуров			
Гл.спец.		Лаговер			
Рук.гр.инж		Крупинов			
Проверил		Лаговер			
Н.контр.		Карелина			

VI-69-ВТ

Здание дошкольного образовательного учреждения (ДОУ) на 12 групп (280 мест) для затесненных условий застройки

Стадия	Лист	Листов
Р	2	8

Общие данные

ГУП МНИИТЭП МТО

Карт. 15365

1-1

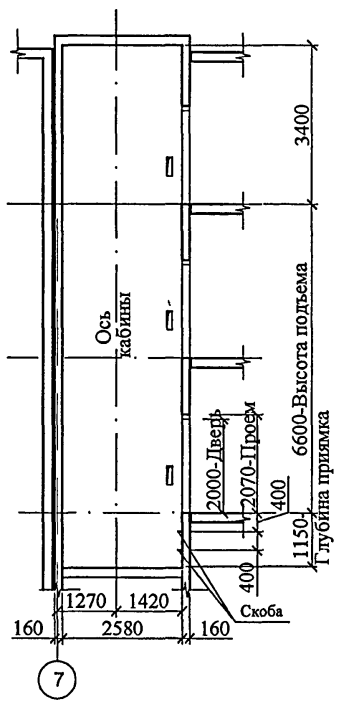

2-2

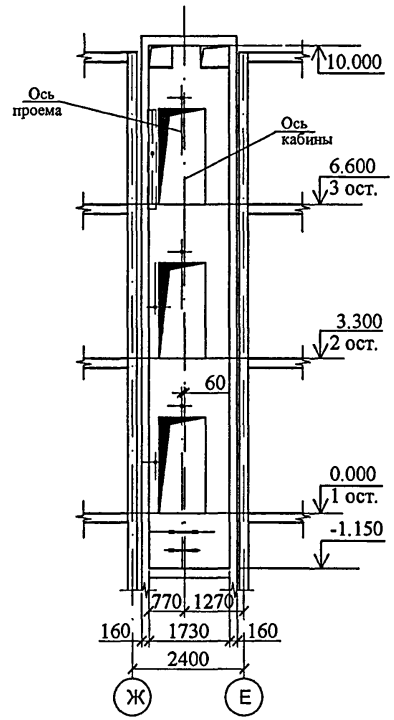

План шахты

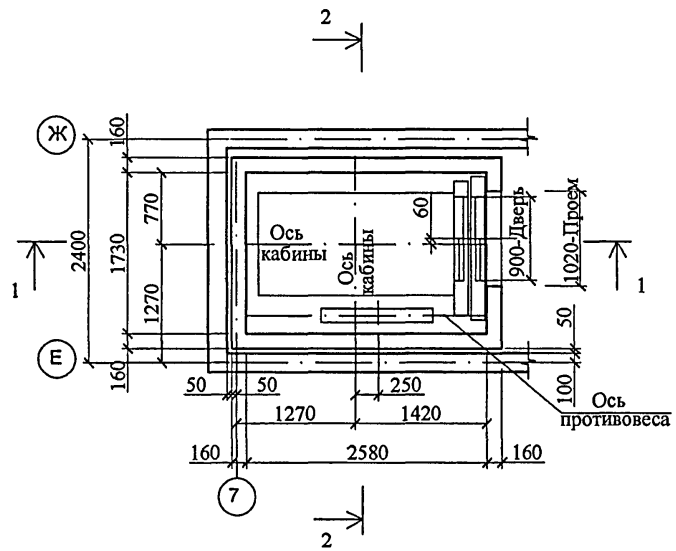

Согласовано:

ТИП № 7 Колесников

Взам. инв. №

Подпись, дата

Инв. № подл.

Привязан:

Инв. №

Изм.	Кол.уч.	Лист	№Док.	Подп.	Дата
Разраб.		Степанова			
Нач. отд.		Гуров			
Гл.спец.		Лаговер			
Рук.гр.инж		Крупинов			
Проверил		Лаговер			
Н.контр.		Карелина			

VI-69-ВТ

Здание дошкольного образовательного учреждения (ДОУ) на 12 групп (280 мест) для затесненных условий застройки

Стадия	Лист	Листов
Р	3	8

Установка пассажирского лифта г.п. 1000 кг (Лист для заказа лифта)

ГУП МНИИТЭП МТО

карб. 15365

Развертка стен шахты лифта

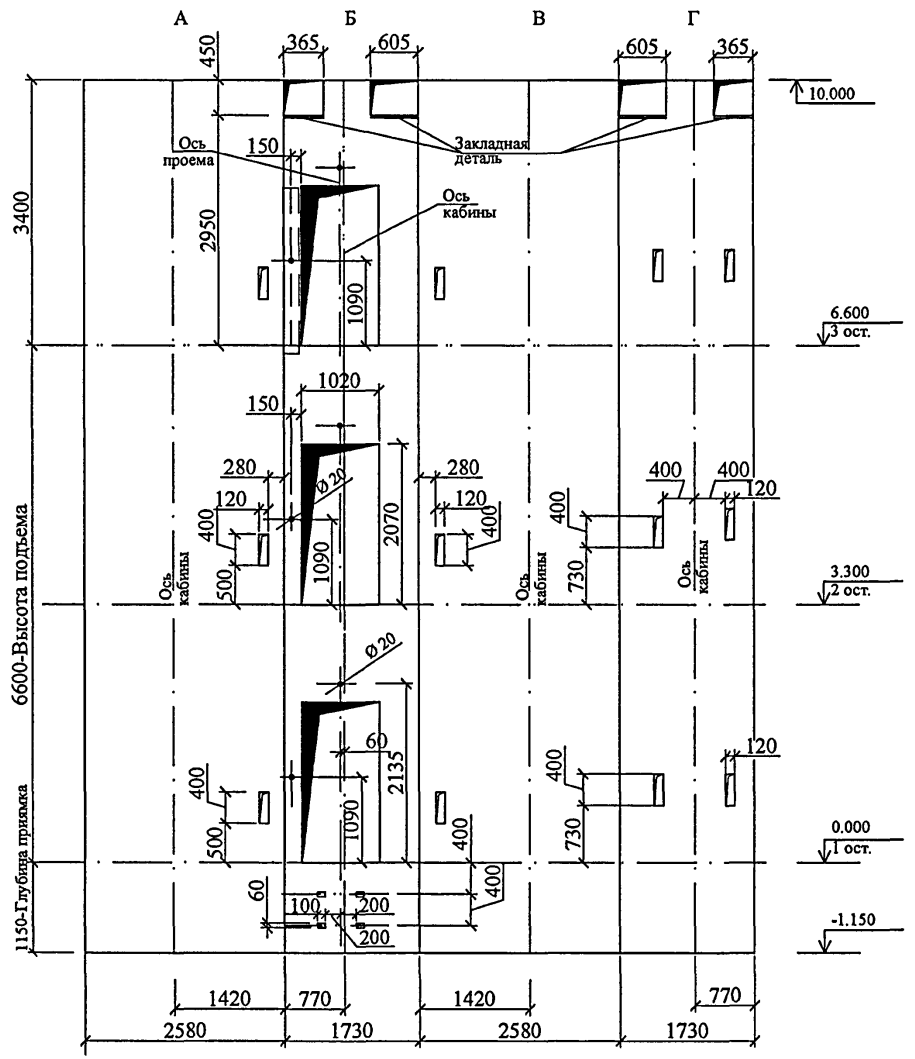

План шахты на отм. 7.600

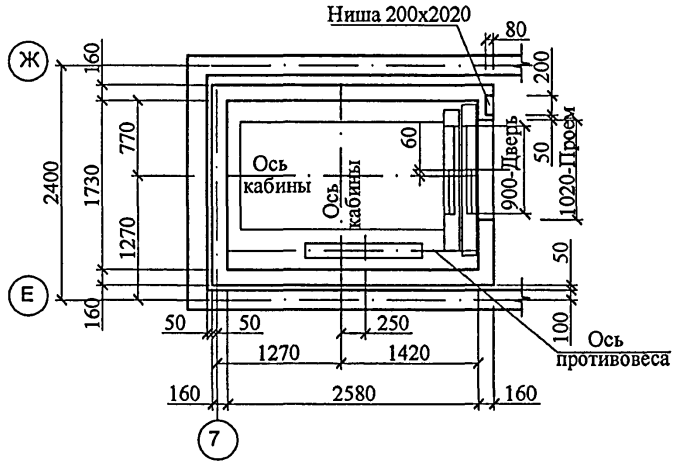

Схема шахты

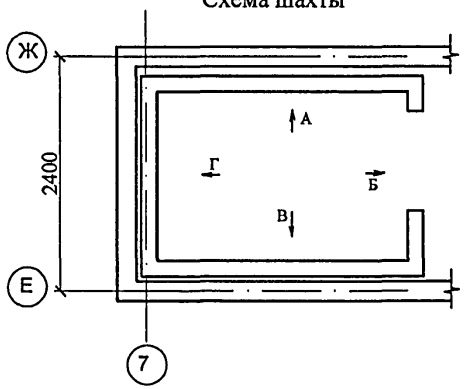

						VI-69-ВТ
						Здание дошкольного образовательного учреждения (ДОУ) на 12 групп (280 мест) для затесненных условий застройки
Изм.	Кол.уч.	Лист	№Док.	Подп.	Дата	
Разраб.		Степанова				Стадия: Р; Лист: 4; Листов: 8
Нач. отд.		Гуров				
Гл.спец.		Лаговер				
Рук.гр.инж		Крупинов				Установка пассажирского лифта г.п. 1000 кг (Лист для заказа лифта)
Проверил		Лаговер				ГУП МНИИТЭП МТО
Н.контр.		Карелина				

Привязан:

Инв. №

Согласовано:

Ирв.№ подп	Подпись, дата	Взам. инв. №	ГИП м №7	Колесников

Карт 15365

План приямка

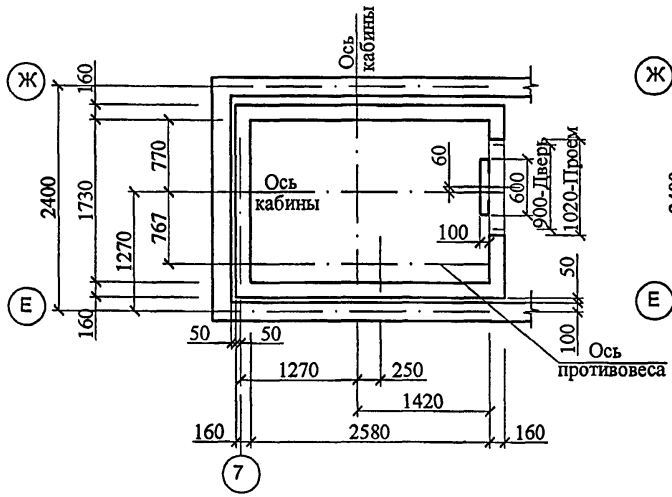

План шахты (отм. 9.600)

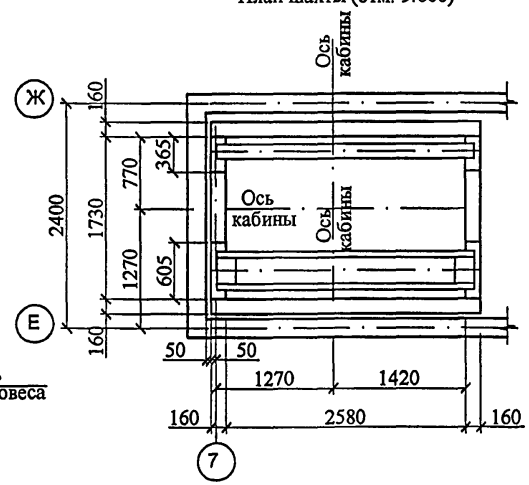

Примечание

1. Габариты шахты даны с учетом допуска. Минимальные габариты шахты по всей высоте по отвесу должны быть 1690х2540 мм.
2. Поставляемый на монтаж лифт по интенсивности шума от работы механизмов и электрических приборов должен отвечать требованиям п. 4.1.4. табл.№ 1 "Технических условий на лифты пассажирские, больничные и грузовые" ГОСТ 22011 - 95.
3. Пункты 1,2,16 и 17 характеристики лифта заполняются при заказе лифта.

Характеристика лифта

1.	Наименование, адрес и телефон заказчика	
2.	Реквизиты грузополучателя (почтовые, телеграфные, отгрузочные).	
3.	Назначение здания, в котором устанавливается лифт и его почтовый адрес	Общественное
4.	Назначение лифта	Пассажирский
5.	Грузоподъемность лифта в (кг) Скорость лифта в (м/сек)	1000 1,0
6.	Высота подъема в (м)	6,60
7.	Габариты шахты в (мм)	1730х2580
8.	Габариты кабины в (мм)	1100х2100х2200
9.	Требуется ли выход из кабины в противоположные стороны	не требуется
10.	Двери	Телескопические
11.	Количество дверей	3
12.	Шахта лифта	Глухая из монолитного железобетона крепление лифтового оборудования на дюбелях.
13.	Система управления	Кнопочная собирательная при движении кабины вверх и вниз
14.	Количество остановок	3
15.	Расположение противовеса	Сбоку
16.	Напряжение сети питания	
17.	Желательный срок поставки	
18.	Место расположения шахты лифта	Внутри здания
19.	Количество лифтов на здание	1

Согласовано:

ГИП №7 Колесников

Взам. инв. №

Подпись, дата

Инв.№ подл.

Привязан:

Инв. №

Изм.	Кол.уч.	Лист	№Док.	Подп.	Дата
Разраб.		Степанова			
Нач. отд.		Гуров			
Гл.спец.		Лаговер			
Рук.гр.инж		Крупинов			
Проверил		Лаговер			
Н.контр.		Карелина			

VI-69-ВТ

Здание дошкольного образовательного учреждения (ДОУ) на 12 групп (280 мест) для затесненных условий застройки

Стадия	Лист	Листов
Р	5	8

Установка пассажирского лифта г.п. 1000 кг (Лист для заказа лифта)

ГУП МНИИТЭП МТО

Карт. 15365

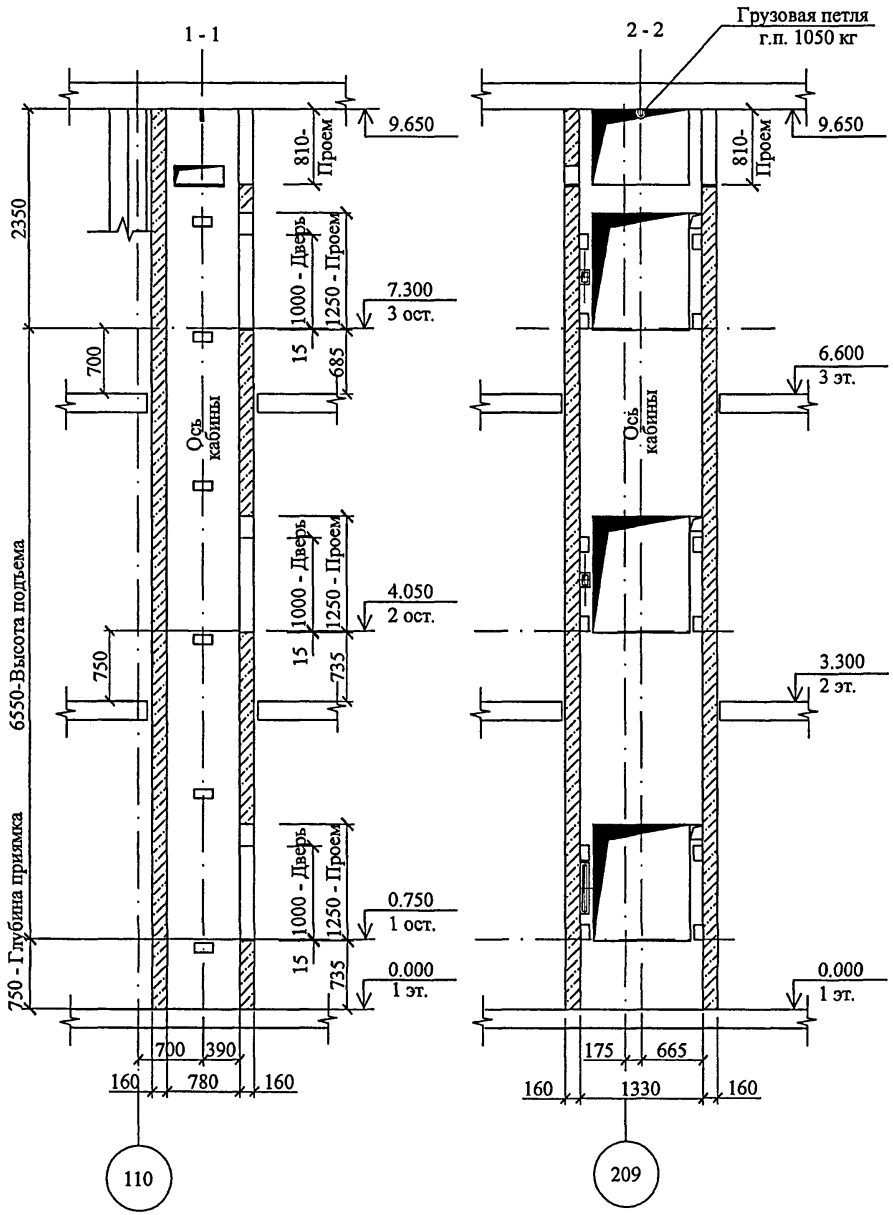

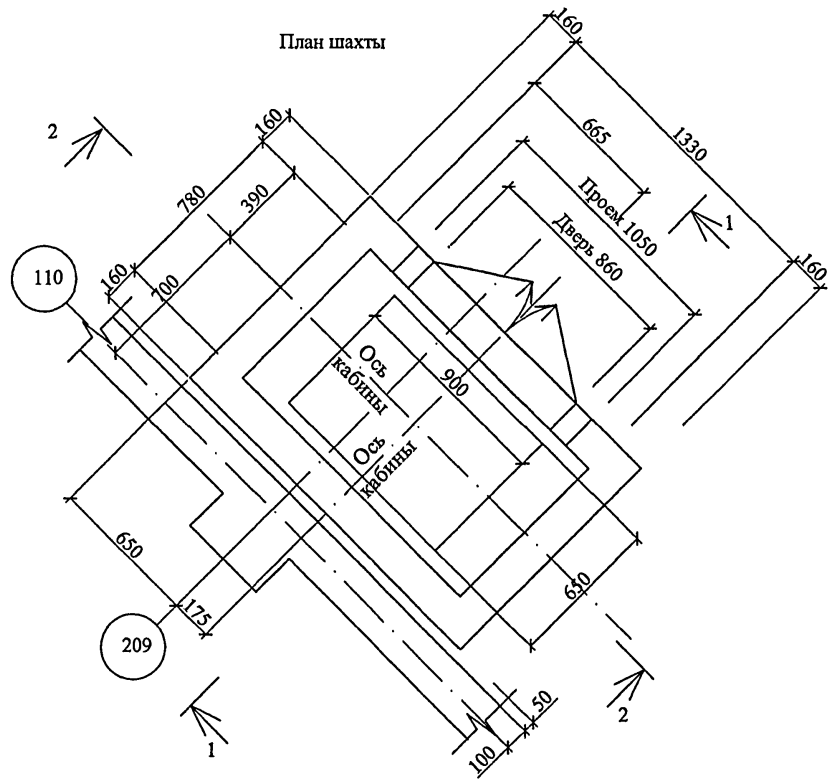

Согласовано:

ГИП м №7 Колесников

Взам. инв. №

Подпись, дата

Инв.№ подл

Привязан:

Инв. №

Изм.	Кол.уч.	Лист	№Док.	Подп.	Дата
Разраб.		Степанова			
Нач.отд.		Гуров			
Гл.спец.		Лаговер			
Рук.гр.ин.		Крупинов			
Проверил		Лаговер			
Н.контр.		Карелина			

VI-69-ВТ

Здание дошкольного образовательного учреждения (ДОУ) на 12 групп (280 мест) для затесненных условий застройки

Стадия	Лист	Листов
Р	6	8

Установка грузового малого лифта г.п. 100 кг.
(Лист для заказа лифта)

ГУП МНИИТЭП МТО

Карт. 15365

Развертка стен шахты лифта

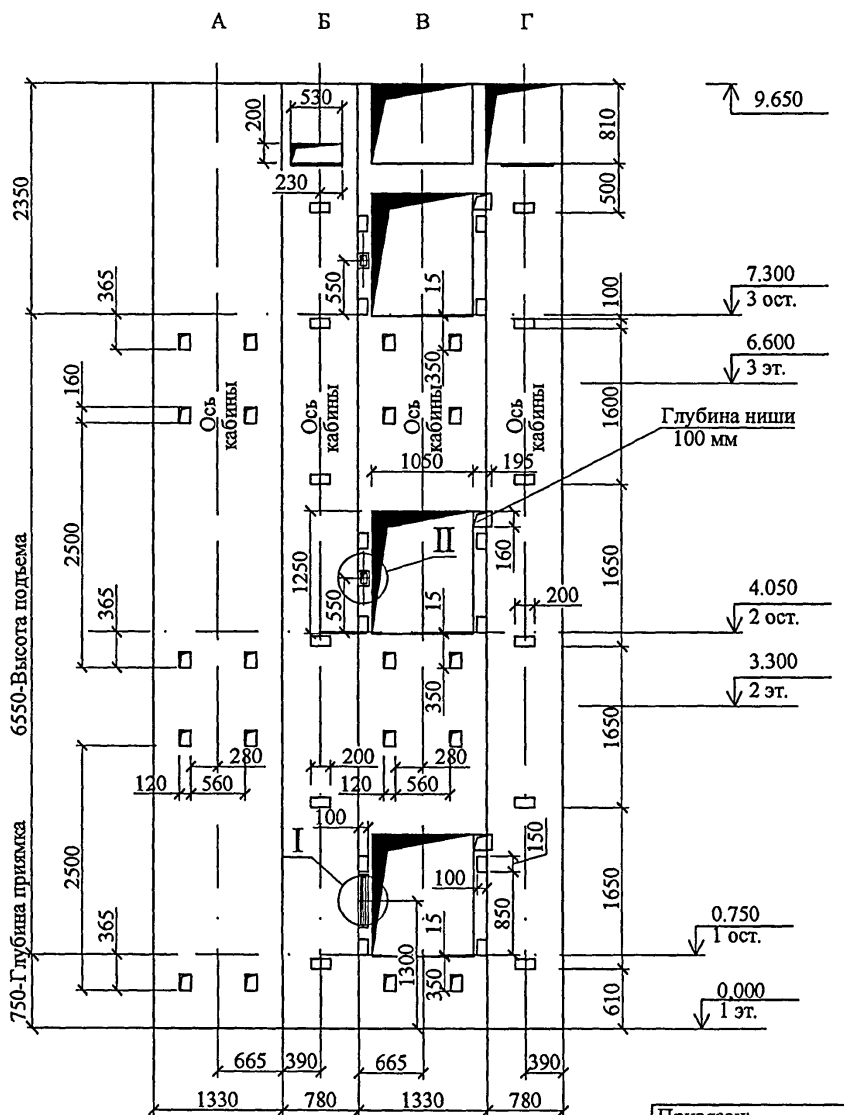

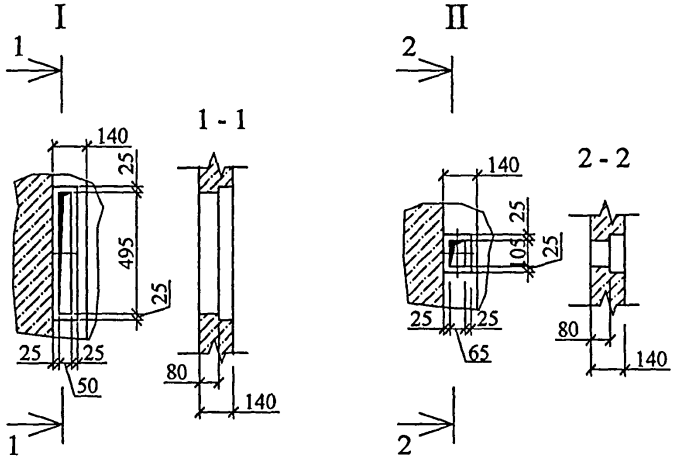

Схема шахты

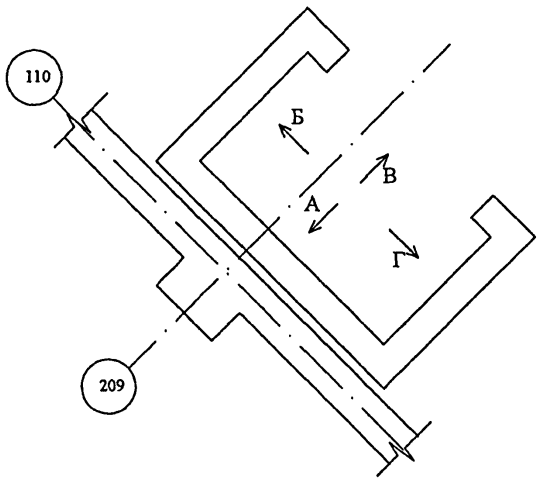

Согласовано:

ГИП м №7 Колесников

Взам. инв. №

Подпись, дата

Инв.№ подл.

							VI-69-ВТ
							Здание дошкольного образовательного учреждения (ДОУ) на 12 групп (280 мест) для затесненных условий застройки
Изм.	Кол.уч.	Лист	№Док	Подп.	Дата		
Разраб.		Степанова				Стадия	Лист / Листов
Нач.отд.		Гуров				Р	7 / 8
Гл.спец.		Лаговер					
Рук.гр.ин.		Крупинов				Установка грузового малого лифта г.п. 100 кг. (Лист для заказа лифта)	ГУП МНИИТЭП МТО
Проверил		Лаговер					
Н.контр.		Карелина					

Привязан:

Инв. №

Карт. 15365

План машинного помещения

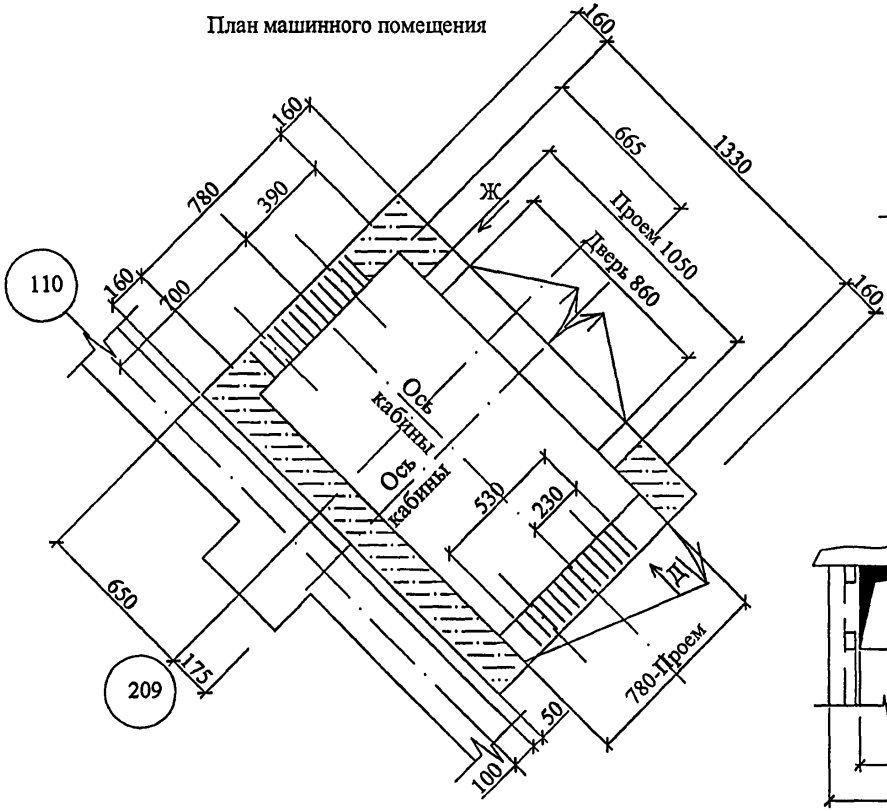

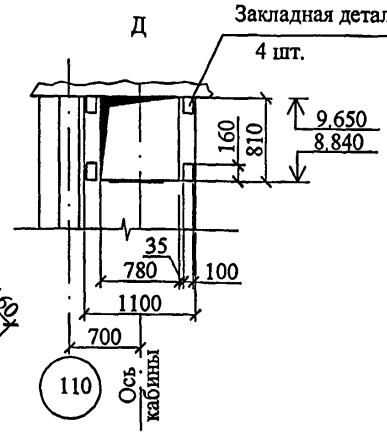

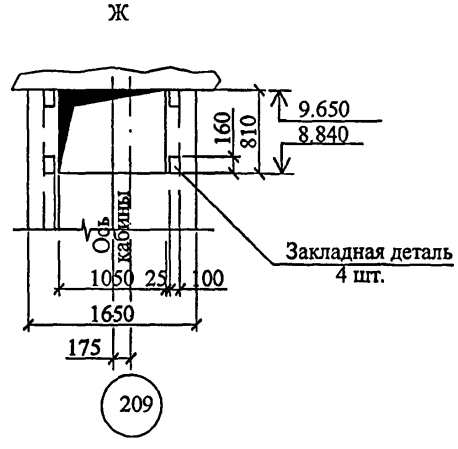

Характеристика лифта

1.	Наименование, адрес и телефон заказчика.	
2.	Реквизиты грузополучателя (почтовые, телеграфные, отгрузочные)	
3.	Назначение здания в котором устанавливается лифт и его почтовый адрес.	Общественное
4.	Назначение лифта.	Грузовой малый Индекс ПГ - 0125
5.	Грузоподъем. лифта (кгс) Скорость лифта (м/сек)	100 0.3
6.	Требуется ли выход из кабины в две противоположные стороны.	не требуется
7.	Кол-во дверей шахты	3
8.	Высота подъема (м)	6.55
9.	Габариты кабины (мм)	900x650x1000
10.	Шахта	Глухая из монолитного железобетона с закладными деталями для крепления лифтового оборудования.
11.	Количество остановок	3
12.	Напряжение сети питания	
13.	Система управления	Кнопочная, наружная с сигнальным вызовом кабины с любого этажа.
14.	Место расположения шахты лифта	Внутри здания
15.	Желательный срок поставки лифта	
16	Количество лифтов на дом	1

Примечание

1. Минимальные габариты шахты по всей высоте по отвесу должны быть: 1300x750 мм.
2. Поставляемый на монтаж лифт по интенсивности шума от работы механизмов и электроприборов должен отвечать требованиям п.4.1.4 табл.№1 "Технических условий на лифты пассажирские, больничные и грузовые" ГОСТ 22011-95.
3. Пункты: 1, 2, 12 и 15 характеристики лифта заполняются при заказе лифта.
4. Панель управления устанавливается вблизи машинного помещения на верхней остановке лифта на высоте 1200 мм от площадки этажа отм. 6.600.
5. Заливку чистого пола в приямке производить цементным раствором М "100" на 50 мм после установки ...дования.

Согласовано: ГИП м №7 Колесников

Взам. инв. №

Подпись, дата

Инв

gost.e-ecolog.ru

Привязан:

Инв. №

Изм.	Кол.уч.	Лист	№Док.	Подп.	Дата		
		Разраб.		Степанова			
		Нач.отд.		Гуров			
		Гл.спец.		Лаговер			
		Рук.гр.ин		Крупинов			
		Проверил		Лаговер			
		Н.контр.		Карелина			

VI-69-ВТ

Здание дошкольного образовательного учреждения (ДОУ) на 12 групп (280 мест) для затесненных условий застройки

Стадия	Лист	Листов
Р	8	8

Установка грузового малого лифта г.п. 100 кг.
(Лист для заказа лифта)

ГУП МНИИТЭП МТО

Карп·15365