ГОСУДАРСТВЕННОЕ УНИТАРНОЕ ПРЕДПРИЯТИЕ
ГОРОДА МОСКВЫ
МОСКОВСКИЙ НАУЧНО-ИССЛЕДОВАТЕЛЬСКИЙ
И ПРОЕКТНЫЙ ИНСТИТУТ ТИПОЛОГИИ, ЭКСПЕРИМЕНТАЛЬНОГО ПРОЕКТИРОВАНИЯ
(ГУП МНИИТЭП)

ТИПОВОЙ ПРОЕКТ

ЗДАНИЕ ДОШКОЛЬНОГО ОБРАЗОВАТЕЛЬНОГО УЧРЕЖДЕНИЯ (ДОУ) НА 12 ГРУПП (280 МЕСТ) ДЛЯ ЗАТЕСНЕННЫХ УСЛОВИЙ ЗАСТРОЙКИ,

РАБОЧАЯ ДОКУМЕНТАЦИЯ

ВОДОСНАБЖЕНИЕ И КАНАЛИЗАЦИЯ

VI-69-ВК

2012

gost.e-ecolog.ru

Каптп. 15365

ГОСУДАРСТВЕННОЕ УНИТАРНОЕ ПРЕДПРИЯТИЕ
ГОРОДА МОСКВЫ
МОСКОВСКИЙ НАУЧНО-ИССЛЕДОВАТЕЛЬСКИЙ
И ПРОЕКТНЫЙ ИНСТИТУТ ТИПОЛОГИИ, ЭКСПЕРИМЕНТАЛЬНОГО ПРОЕКТИРОВАНИЯ
(ГУП МНИИТЭП)

ТИПОВОЙ ПРОЕКТ

ЗДАНИЕ ДОШКОЛЬНОГО ОБРАЗОВАТЕЛЬНОГО УЧРЕЖДЕНИЯ (ДОУ) НА 12 ГРУПП (280 МЕСТ) ДЛЯ ЗАТЕСНЕННЫХ УСЛОВИЙ ЗАСТРОЙКИ,

РАБОЧАЯ ДОКУМЕНТАЦИЯ

ВОДОСНАБЖЕНИЕ И КАНАЛИЗАЦИЯ

VI-69-ВК

ГЛАВНЫЙ ИНЖЕНЕР ИНСТИТУТА	А.Е. РЫКШИН
НАЧАЛЬНИК ОСО	И.Ю. СПИРИДОНОВ
ГЛАВНЫЙ ИНЖЕНЕР ВК	И.П. МАЛЯВИНА

СОГЛАСОВАНО:
ГЛ.ИНЖ.№7 ОХОТСКИЙ

ВЗАМ. ИНВ. №
ПОДПИСЬ И ДАТА
ИНВ. № ПОДЛ.

ИЗМ.	№ ДОК.	ПОДПИСЬ	ДАТА

Государственный контракт №11-138-ТП от 28.11.2011
Заказчик: Департамент градостроительной политики города Москвы
Введено в действие приказом ГУП МНИИТЭП № 10 от 18.01.13

2012

Копт. 15365

ВЕДОМОСТЬ РАБОЧИХ ЧЕРТЕЖЕЙ ОСНОВНОГО КОМПЛЕКТА ВК

№№ листов	Наименование	Примечания
1-3	Общие данные	стр. 2-4
4	План техподполья и подвала. Системы В1; Т3; Т4	стр. 5
5	План техподполья и подвала. Системы К1; К2; К3	стр. 6
6	План 1-го этажа. Системы В1; Т3; Т4; К1; К2; К3	стр. 7
7	План 2-го этажа. Системы В1; Т3; Т4; К1; К2; К3	стр. 8
8	План 3-го этажа. Системы В1; Т3; Т4; К1; К2; К3	стр. 9
9	План технического этажа. Системы В2; К1; К2; К3	стр. 10
10	Схема систем В1, В2, Т3, Т4 (начало)	стр. 11
11	Схема систем В1, В2, Т3, Т4 (продолжение)	стр. 12
12	Схема системы К1	стр. 13
13	Схема системы К2, К3	стр. 14
14	Фрагменты плана 1-го этажа (Туалетные, буфетные) М 1:50	
	Системы В1, Т3, Т4, К1, К2	стр. 15
15	Фрагменты плана 2-го этажа (Туалетные, буфетные) М 1:50	
	Системы В1, Т3, Т4, К1, К2	стр. 16
16	Фрагменты плана 3-го этажа (Туалетные, буфетные) М 1:50	
	Системы В1, Т3, Т4, К1, К2	стр. 17
17	Установочный чертёж узла управления подачи воды в бассейн	стр. 18
18	Переливной бачок	стр. 19

ВЕДОМОСТЬ ПРИЛАГАЕМЫХ И ССЫЛОЧНЫХ ДОКУМЕНТОВ

Обозначение	Наименование	Примечание
	ПРИЛАГАЕМЫЕ ДОКУМЕНТЫ	
ВК СО	Спецификация оборудования	стр. 20-29
		Осн. компл. ВК
	ССЫЛОЧНЫЕ ДОКУМЕНТЫ	
СНиП 2.04.01-85	Внутренний водопровод и канализация зданий	
СанПиН 2.4.1.2660-10	Санитарно-эпидемиологические требования к устройству,	
	содержанию и организации режима работы в дошкольных	
	организациях	
РМ-2125 МНИИТЭП	Технические решения по канализационным и водо-	
	сточным трубопроводам из ПВХ в зданиях ДДУ и школ	

Технические решения, принятые в рабочих чертежах,соответствуют требованиям экологических, санитарно-гигиенических, противопожарных и других норм, действующих на территории Российской Федерации, и обеспечивают безопасную для жизни и здоровья людей эксплуатацию объекта при соблюдении предусмотренных рабочими чертежами мероприятий.

ГИП И. П. Малявина

ВЗАМ. ИНВ. № | ПОДПИСЬ И ДАТА | ИНВ. № ПОДЛ. 13/7/2025

Изм.	Кол.	Лист	№док.	Подпись	Дата
Разраб.		Жнидарко			
Нач. отд.		Спиридонов			
ГИП		Малявина			
Н. контр.		Спиридонов			

Инв. №

ПРИВЯЗАН:

VI-69-ВК

Здание дошкольное образовательное учреждение (ДОУ) на 12 групп (280 мест) для затеснённых условий застройки

Стадия	Лист	Листов
Р	1	18

Общие данные (начало)

ГУП МНИИТЭП ОСО

Карт. 15365

ОБЩИЕ УКАЗАНИЯ

1. ОСНОВНЫЕ ПОКАЗАТЕЛИ ПО РАБОЧИМ ЧЕРТЕЖАМ ВК

Наименование системы	Потребный напор на вводе м		Расчетный расход			при пож.	Расход тепла на нужды горячего водоснабжения Гкал/ч	Примечание
	хоз.	пож.	м³/сут	м³/ч	л/с			
Внутренний водопровод (общий)	25	30	56.04	9.39	3.88			
- в т.ч. хол. вода			30.37	5.12	2.26	2.6		
Горячее водоснабжение	27		15.56	4.50	2.03		0.269	хоз. питьевые нужды
							0.168	подогрев воды в бассейне
Канализация хоз.-бытовая			41.04	9.39	5.48			

* с учётом наполнения бассейна 15 м³/сут

УКАЗАНИЯ по монтажу

Монтаж и приемку сантехустройств производить в соответствии со СНиП 3.05.01-85 "Внутренние санитарно-технические системы".

Монтаж трубопроводов холодного и горячего водоснабжения производить из стальных водогазопроводных оцинкованных труб с соединением на резьбе и сварке, с обязательной торцовкой муфт или с применением полуавтоматической дуговой сварки в защитной среде углекислого газа.

При соединении стояков холодного и горячего водоснабжения в качестве уплотнителя для резьбовых соединений применять льняную прядь, пропитанную свинцовым суриком или белилами, замешанными на натуральной олифе.

Стояки и трубопроводы горячего водоснабжения в местах пересечения их с перекрытиями и внутренними стенами должны заключаться в гильзы из оцинкованной стали.

Для приема сточных вод от моечных ванн устанавливаются воронки из полиэтилена 50х150, заделанные в сифон.

План кровли с расположением водосточных воронок и деталь их установки см. раздел АР.

Водосточные воронки устанавливать сразу после укладки плит настила на которых расположены эти воронки.

Испытание водосточных стояков должно производится при температуре не ниже +5С путем наполнения их водой до уровня водосточной воронки. Продолжительность испытания должна составлять 10 мин., при этом утечка воды не допускается.

Монтаж подводок к технологическому оборудованию производить по чертежам технологической части проекта.

Трубопроводы систем водоснабжения и канализации, прокладываемые над полом, закрыть плинтусом с облицовкой плиткой с предварительным устройством гидроизоляционного слоя.

Стальные трубы водостока снаружи окрасить масляной краской за 2 раза.

Санитарно-технические устройства здания проектируются россыпью.

Стояки систем К1; К2; К3 из труб ПВХ проложить в коробах из несгораемых материалов - см. чертежи раздела АР.

ВЗАМ. ИНВ. №

ПОДПИСЬ И ДАТА

ИНВ. № ПОДЛ. 13144

ПРИВЯЗАН:

ИНВ. №

Кат. 15365

Монтаж трубопроводов канализации и водостоков из труб ПВХ производить согласно "Инструкции Госстроя СССР по проектированию и монтажу сетей водоснабжения и канализации из пластмассовых труб" СН-478-88 и Ведомственных строительных норм по монтажу систем канализации и водостока их труб ПВХ ВСН 48-96 изд. Комплекс перспективного развития г. Москвы, Управления развития Генплана г. Москвы и НИИ Мосстрой Мосстройлицензия 1997г., а также в соответствии с "Рекомендациями по монтажу канализационных и водосточных трубопроводов из ПВХ в чердачных помещениях и технических подпольях зданий" изд. НИИ Мосстрой Мосстройкомитета, г. Москва, 1988 г

Трубопроводы, прокладываемые в подвале, и стояки изолируются теплоизоляционным материалом «Энергофлекс», толщиной 20мм-в подвале, стояки 9мм.

Муфты противопожарные самосрабатывающие производства «Ассоциация Крилак» устанавливаются на всех канализационных и водосточных стояках из труб ПВХ на каждом этаже и в подвале, а также от приборов 1-го этажа при их проходе через перекрытие.

Санитарно-техническое устройство и режим эксплуатации бассейна должны обеспечивать предъявляемые к бассейнам санитарно-гигиенические требования «СанПиН 2.4.1.1249-03 «Санитарно-эпидемиологические требования к устройству, содержанию и организации режима работы дошкольных образовательных учреждений». Для водоснабжения бассейна используется питьевая вода из городского водопровода, по своему качеству удовлетворяющая требованиям ГОСТ 2874-82 «Вода питьевая». Технологическое водоснабжение плавательного бассейна разрабатывается по наливной схеме, т.е. наполнение ванны бассейна подогретой водой производится один раз, с дальнейшей непрерывной подпиткой в течение всего периода работы бассейна. За суточное время работы (6 часов) в ванну добавляется 5% от объема ванны в час подпиточной воды.

Wб=3x7x0,7=15м3 ; п=6 час- время работы бассейна

Расход подпиточной воды равен: Qп=15x6x0,05 = 4.5 м²/сут

Температура воды в ванне бассейна принимается 30°С. Вода идущая на подпитку потери при остывании воды в ванне, при выплескивании и уносе купающими на костюме и теле, поэтому температуру подпиточной воды принимают 35°С. Наполнение ванны бассейна принято от узла управления подачей воды в бассейн. Узел управления подачи воды с применением ротаметра обеспечивает контроль подачи воды.

Подача воды принимается из условий равномерного распределения воды в ванне бассейна, с учетом конструкции ванны принимаем распределительную систему из 2-х насадок. Скорость воды из насадок принимаем У=2,0 м/сек., время заполнения 4 часа, диаметр впускных отверстий 20мм.

Опорожнение ванны бассейна осуществляется через донное отверстие 50. Время опорожнения -2 часа.

Время заполнения ванны - 4 часа: с 7 до 11 часов.

ИНВ. № ПОДЛ.	ПОДПИСЬ И ДАТА	ВЗАМ. ИНВ. №
13674/25		

ПРИВЯЗАН:

ИНВ. №

VI-69-ВК

Общие данные (окончание)

Лист 3

Кат. 15365

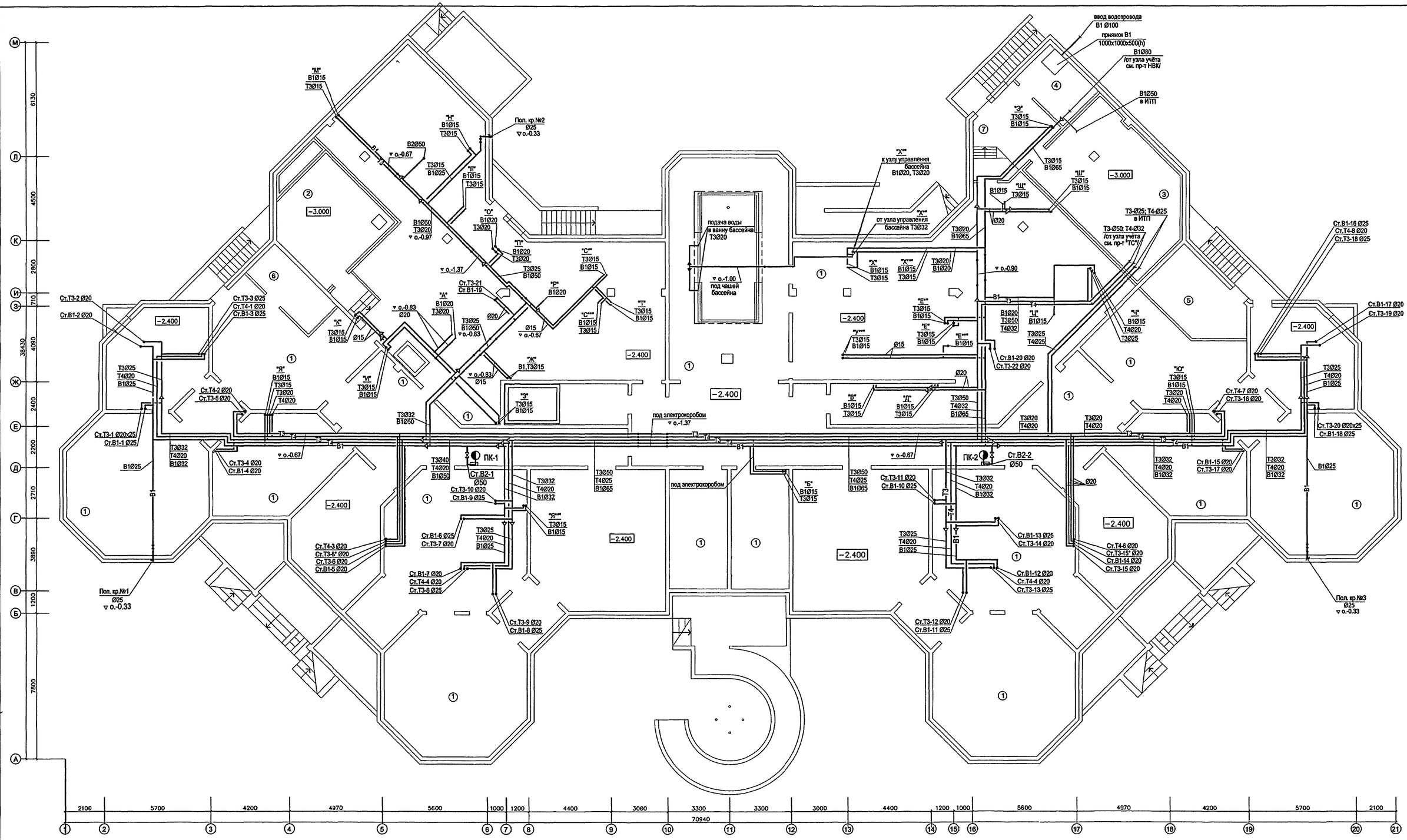
ввод водопровода
В1 Ø100
приямок В1
1000х1000х500(h)
В1Ø80
/от узла учёта
см. пр-т НВК/
В1Ø50
в ИТП
Т3-Ø25; Т4-Ø25
в ИТП
Т3-Ø50; Т4-Ø32
/от узла учёта
см. пр-т "ТС"
Пол. кр.№2
Ø25
▽ о.-0.33
Пол. кр.№1
Ø25
▽ о.-0.33
Пол. кр.№3
Ø25
▽ о.-0.33
подача воды
в ванну бассейна
Т3Ø20
▽ о.-1.00
под чашей
бассейна
от узла управления
бассейна Т3Ø32
к узлу управления
бассейна
В1Ø20, Т3Ø20
под электрокоробом
▽ о.-1.37
ПК-1
ПК-2
Ст.В2-1
Ø50
Ст.В2-2
Ø50
−3.000
−2.400
Ст.Т3-1 Ø20х25
Ст.В1-1 Ø25
Ст.Т3-2 Ø20
Ст.В1-2 Ø20
Ст.Т3-3 Ø25
Ст.Т4-1 Ø20
Ст.В1-3 Ø25
Ст.Т3-4 Ø20
Ст.В1-4 Ø20
Ст.Т3-5 Ø20
Ст.Т4-2 Ø20
Ст.Т3-6 Ø20
Ст.В1-5 Ø20
Ст.Т4-3 Ø20
Ст.Т3-7 Ø20
Ст.В1-6 Ø25
Ст.Т4-4 Ø20
Ст.В1-7 Ø20
Ст.Т3-8 Ø25
Ст.Т3-9 Ø20
Ст.В1-8 Ø25
Ст.Т3-10 Ø20
Ст.В1-9 Ø25
Ст.Т3-11 Ø20
Ст.В1-10 Ø25
Ст.Т3-12 Ø20
Ст.В1-11 Ø25
Ст.Т3-13 Ø25
Ст.Т3-14 Ø20
Ст.В1-12 Ø20
Ст.Т4-4 Ø20
Ст.Т3-13 Ø25
Ст.Т4-6 Ø20
Ст.Т3-15* Ø20
Ст.В1-14 Ø20
Ст.Т3-15 Ø20
Ст.В1-15 Ø20
Ст.Т3-17 Ø20
Ст.Т4-7 Ø20
Ст.Т3-16 Ø20
Ст.Т3-20 Ø20х25
Ст.В1-18 Ø25
Ст.В1-16 Ø25
Ст.Т4-8 Ø20
Ст.Т3-18 Ø25
Ст.В1-17 Ø20
Ст.Т3-19 Ø20
Ст.Т3-21
Ст.В1-19
Ст.Т4-5 Ø20
Ст.Т3-22 Ø20
Ø15
Ø20
В2Ø50
В1Ø25
В1Ø32
В1Ø65
Т3Ø25
Т4Ø25
Т3Ø32
Т4Ø20
В1Ø32
Т3Ø40
Т4Ø20
В1Ø50
Т3Ø50
Т4Ø25
В1Ø65
Т3Ø50
Т4Ø32
В1Ø65
Т3Ø20
Т4Ø20
Т3Ø20
В1Ø65
Т3Ø20
Т3Ø50
Т4Ø32
Т3Ø32
В1Ø50
В1Ø25
В1Ø25
Т3Ø25
Т4Ø20
В1Ø25
Т3Ø25
Т4Ø20
В1Ø25
Т3Ø25
Т4Ø20

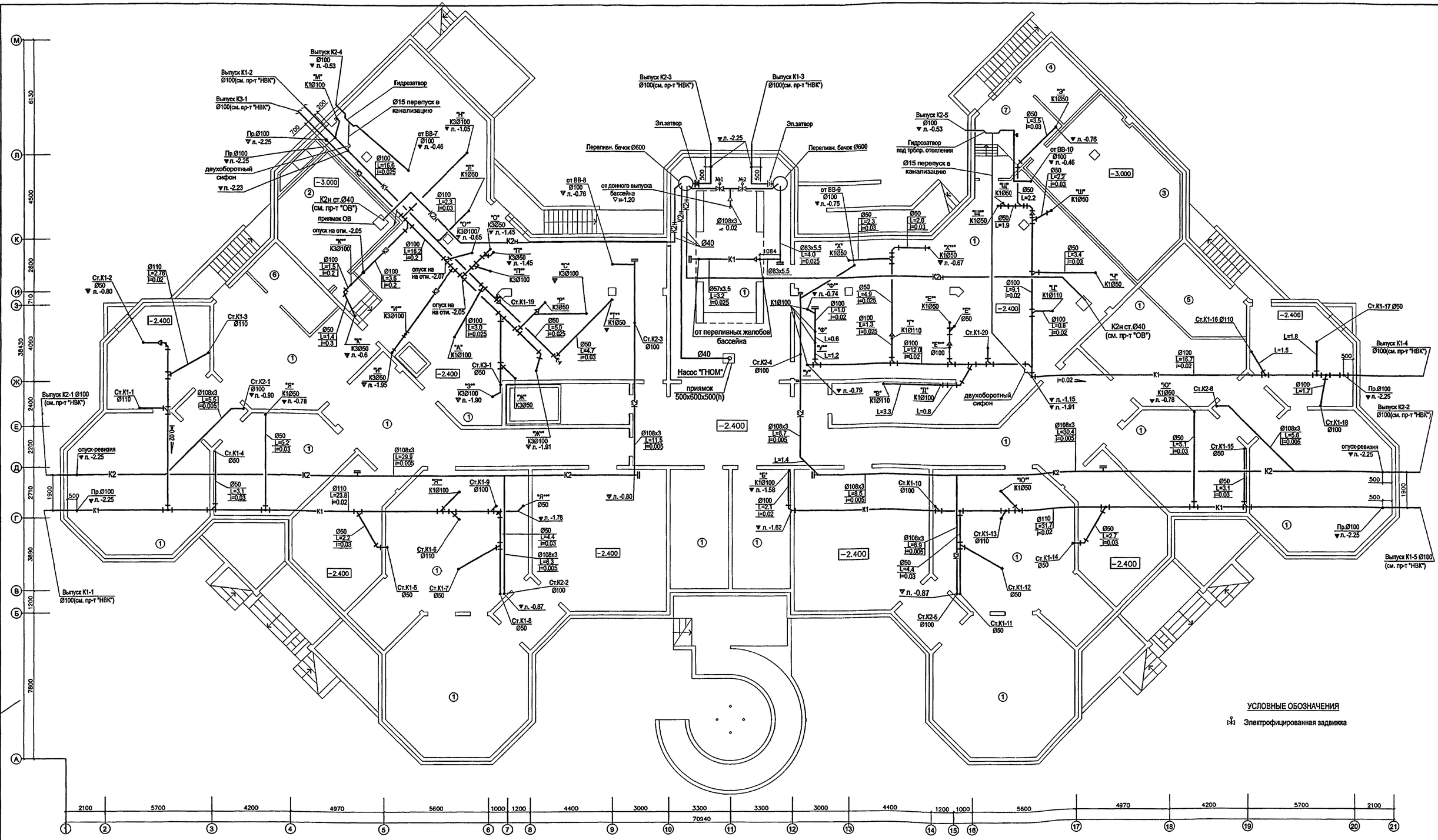

ПРИМЕЧАНИЯ:

1. На трубопроводе от донного выпуска устанавливаются две задвижки с эл.приводом №1 и №2. Задвижки постоянно закрыты
2. При опорожнении бассейна задвижка №1 открывается, №2 - закрыта
3. При мытье ванны бассейна задвижка №1 закрыта, №2- открыта
4. На выпусках канализации и водостока в подвале от баков, расположенных ниже уровня земли, устанавливаются два канализационных затвора с эл. приводом
5. При устройстве открытого выпуска водостока на стояке внутри здания предусматривается гидравлический затвор с отводом талых вод в зимний период года в бытовую канализацию

ЭКСПЛИКАЦИЯ ПОМЕЩЕНИЙ ПОДВАЛА И ТЕХПОДПОЛЬЯ

1	ТЕХПОДПОЛЬЕ ДЛЯ ПРОКЛАДКИ ИНЖЕНЕРНЫХ КОММУНИКАЦИЙ	1210.0
2	ПРИТОЧНАЯ ВЕНТКАМЕРА ПОМЕЩЕНИЙ ПИЩЕБЛОКА	16.0
3	УЗЕЛ УЧЕТА ТЕПЛА	44.0
4	УЗЕЛ УЧЕТА ВОДЫ	9.5
5	ПОМЕЩЕНИЕ ВОДОПОДГОТОВКИ БАССЕЙНА	20.0
6	КОМНАТА ХРАНЕНИЯ СВЕТИЛЬНИКОВ	10.0
7	ТАМБУР БЛОКА ПОМЕЩЕНИЙ УЧЕТА	15.6

СОГЛАСОВАНО: ЭО ПОПОВА; СС АВЛЕЕВ; Автоматика МАРЕЕВ; ГИП КОЛЕСНИКОВ; ГАП ХАРКИНА; ОВ КОМАРОВА

ИНВ. № ПОДЛ. 1317-427; ПОДПИСЬ И ДАТА; ВЗАМ. ИНВ. №

ПРИВЯЗАН:

ИНВ. №

Изм.	Кол.	Лист	№док	Подпись	Дата
Разраб.		Жнидарко			
Нач. отд.		Спиридонов			
ГИП		Малявина			
Н. контр.		Спиридонов			

VI-69-ВК

Здание дошкольного образовательного учреждения (ДОУ) на 12 групп (280 мест) для затеснённых условий застройки

Стадия	Лист	Листов
Р	5	18

План техподполья и подвала
Системы К1; К2; К3

ГУП МНИИТЭП ОСО

Кант. 15365

ЭКСПЛИКАЦИЯ ПОМЕЩЕНИЙ 1-ГО ЭТАЖА

1	ВХОДНЫЕ ТАМБУРЫ	7,7
2	ПОСТ ДЕЖУРНОГО ПРИ ВХОДЕ	4.0
3	ВЕСТИБЮЛЬ-ХОЛЛ ДЛЯ РОДИТЕЛЕЙ	44.0
4	КОМНАТА ОХРАНЫ	9.4
5	АППАРАТНАЯ ВИДЕОНАБЛЮДЕНИЯ ОХРАНЫ ЗДАНИЯ ДОУ	6.5
6	КОРИДОРЫ	69.8
7	ХОЛЛЫ	54.6
8	КЛАДОВАЯ ДЛЯ ХРАНЕНИЯ САНОК, КОЛЯСОК, ИГРУШЕК	12.8
9	ХРАНЕНИЕ САНОК И КОЛЯСОК ПРИ ГЛАВНОМ ВХОДЕ	6.0
10	ХОЗЯЙСТВЕННАЯ КЛАДОВАЯ	9.3
11	САНУЗЕЛ – КОМНАТА ГИГИЕНЫ (С ВОЗМОЖНОСТЬЮ ОБСЛУЖИВАНИЯ ИНВАЛИДОВ)	3.6
12	КОМНАТА УБОРОЧНОГО ИНВЕНТАРЯ	3.6
13	РАЗДЕВАЛЬНЫЕ ДЕТЕЙ РАННЕГО ВОЗРАСТА (24.4 x 4)	97.6
14	ИГРОВЫЕ ДЕТЕЙ РАННЕГО ВОЗРАСТА (57.0 x 4)	228.0
15	СПАЛЬНИ ДЕТЕЙ РАННЕГО ВОЗРАСТА (50.4x 2) + (52,6x2)	206.0
16	ТУАЛЕТНЫЕ ДЕТЕЙ РАННЕГО ВОЗРАСТА (21.0 x 2) + (19.5 x 2)	81.0
17	БУФЕТНЫЕ ДЕТЕЙ РАННЕГО ВОЗРАСТА (3.2 x 4)	12.8
18	ТАМБУРЫ ГРУППОВЫХ ЯЧЕЕК (7.1 x 4)	28.4
19	МЕДИЦИНСКИЙ КАБИНЕТ	13.1
20	ПРОЦЕДУРНАЯ	12.1
21	КОРИДОР-ПРИЕМНАЯ ИЗОЛЯТОРА	12.5
22	ПАЛАТЫ ИЗОЛЯТОРА (6.1 + 6.3)	12.4
23	КОМНАТА ДЛЯ ПРИГОТОВЛЕНИЯ ДЕЗИНФИЦИРУЮЩИХ СРЕДСТВ	3.6
24	БУФЕТНАЯ ИЗОЛЯТОРА	3.0
25	ТУАЛЕТНАЯ ИЗОЛЯТОРА	6.0
26	ТАМБУР ЛИФТА ДЛЯ МГН	8.0
27	ЭЛЕКТРОЩИТОВАЯ	14.7
28	ВХОДНОЙ ТАМБУР МЕДБЛОКА И БЛОКА БАССЕЙНА	2.8

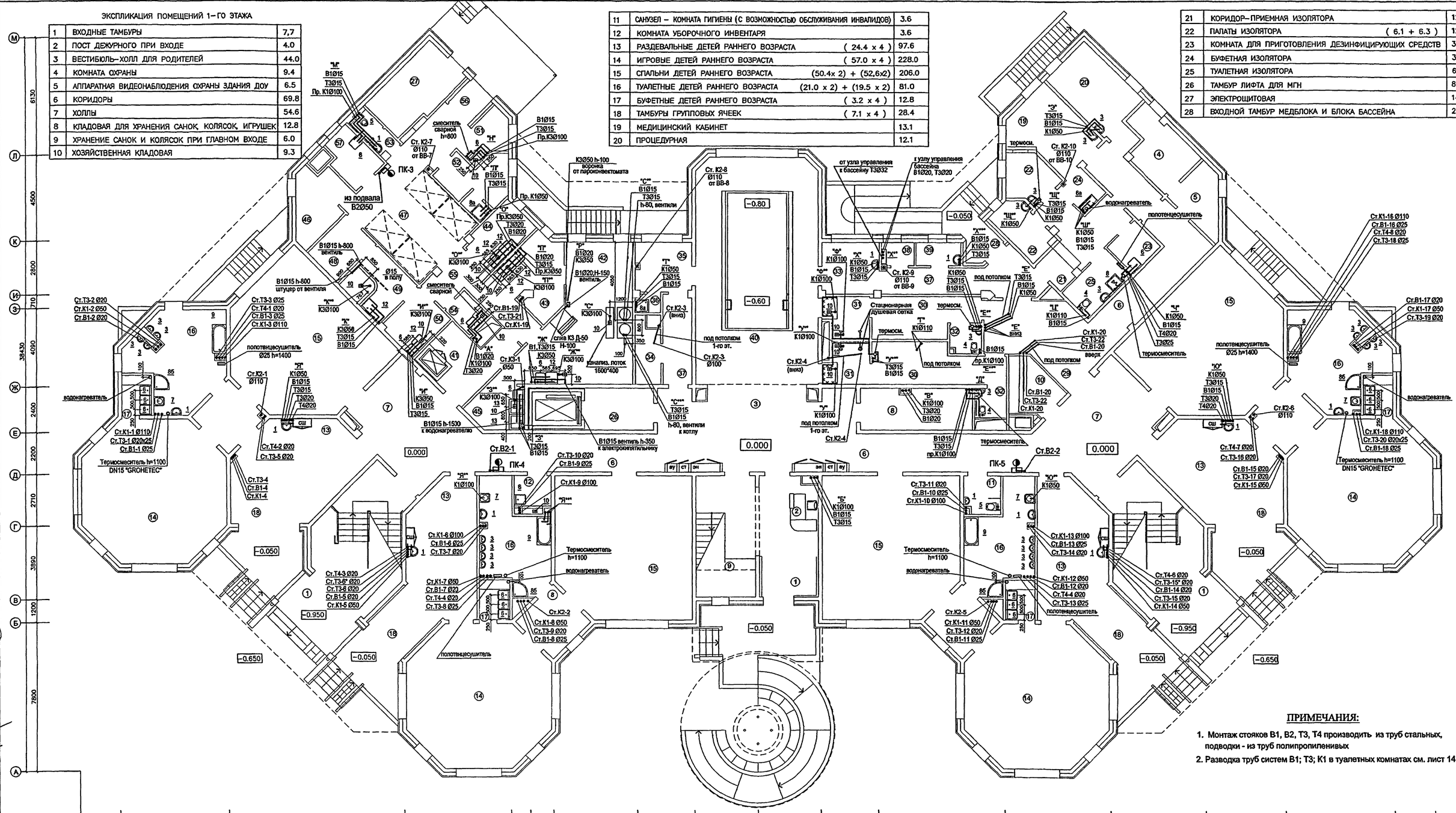

ПРИМЕЧАНИЯ:

1. Монтаж стояков В1, В2, Т3, Т4 производить из труб стальных, подводки - из труб полипропиленивых
2. Разводка труб систем В1; Т3; К1 в туалетных комнатах см. лист 14

29	ТАМБУР БЛОКА БАССЕЙНА	22.9
30	РАЗДЕВАЛЬНЫЕ БАССЕЙНА (11,2.+13.3)	24.5
31	ДУШЕВЫЕ БАССЕЙНА (4.5 x 2)	9.0
32	ТУАЛЕТНЫЕ БАССЕЙНА (2.5 x 2)	5.0
33	КОМНАТА МЕДСЕСТРЫ ПРИ БАССЕЙНЕ	7.9
34	ХОЗЯЙСТВЕННАЯ КЛАДОВАЯ (ПРИ БАССЕЙНЕ)	4.2
35	КОМНАТА ТРЕНЕРА БАССЕЙНА	8.1
36	ДУШЕВАЯ ТРЕНЕРА БАССЕЙНА	1.3
37	КОРИДОР БАССЕЙНА (6.3 + 13.4)	19.7
38	УЗЕЛ УПРАВЛЕНИЯ БАССЕЙНОМ	2.4
39	УЗЕЛ УПРАВЛЕНИЯ (ЛАБОРАТОРИЯ АНАЛИЗА ВОДЫ)	2.4
40	ЗАЛ БАССЕЙНА С ВАННОЙ 3x7м	79.0
41	РАЗДАТОЧНАЯ ПИЩЕБЛОКА – ТАМБУР МАЛОГО ГРУЗОВОГО ЛИФТА	7.4
42	КУХНЯ (ГОРЯЧИЙ ЦЕХ)	33.5
43	ХОЛОДНЫЙ ЦЕХ	10.2
44	МЯСО-РЫБНЫЙ ЦЕХ	7.3
45	МОЕЧНАЯ КУХОННОЙ ПОСУДЫ	6.6
46	КЛАДОВАЯ СУХИХ ПРОДУКТОВ	9.0
47	ЗАГРУЗОЧНАЯ С ОХЛАЖДАЕМЫМИ КАМЕРАМИ	30.4
48	КЛАДОВАЯ ОВОЩЕЙ	7.8
49	ПЕРВИЧНАЯ ОБРАБОТКА ОВОЩЕЙ	8.3
50	ОВОЩНОЙ ЦЕХ	6.7
51	МОЕЧНАЯ ПОЛУФАБРИКАТНОЙ ТАРЫ	4.6
52	ГАРДЕРОБ ПЕРСОНАЛА ПИЩЕБЛОКА	7.5
53	ДУШЕВАЯ И УБОРНАЯ ПЕРСОНАЛА ПИЩЕБЛОКА	5.3
54	ПОМЕЩЕНИЕ УБОРОЧНОГО ИНВЕНТАРЯ	2.6
55	КОРИДОР ПИЩЕБЛОКА	17.0
56	ВХОДНОЙ ТАМБУР ПИЩЕБЛОКА	2.7
57	КОМНАТА ПЕРСОНАЛА ПИЩЕБЛОКА	4.8

Изм.	Кол.	Лист	№док	Подпись	Дата	VI-69-ВК
Разраб.		Жнидарко				Здание дошкольного образовательного учреждения (ДОУ) на 12 групп (280 мест) для затеснённых условий застройки
Нач. отд.		Спиридонов				Стадия: Р; Лист: 6; Листов: 18
ГИП		Малявина				План 1-го этажа. Системы В1; Т3; Т4; К1; К2; К3
Н. контр.		Спиридонов				ГУП МНИИТЭП ОСО

ПРИВЯЗАН:

ИНВ. №

Согласовано: ЗО Попова; СС Авлеев; МТО Лепехина; Автоматика Мареев; ГИП Колесников; ГАП Харкина; ОВ Комарова

Взам. инв. №; Подпись и дата; Инв. № подл. 7317428

Камп. 15365

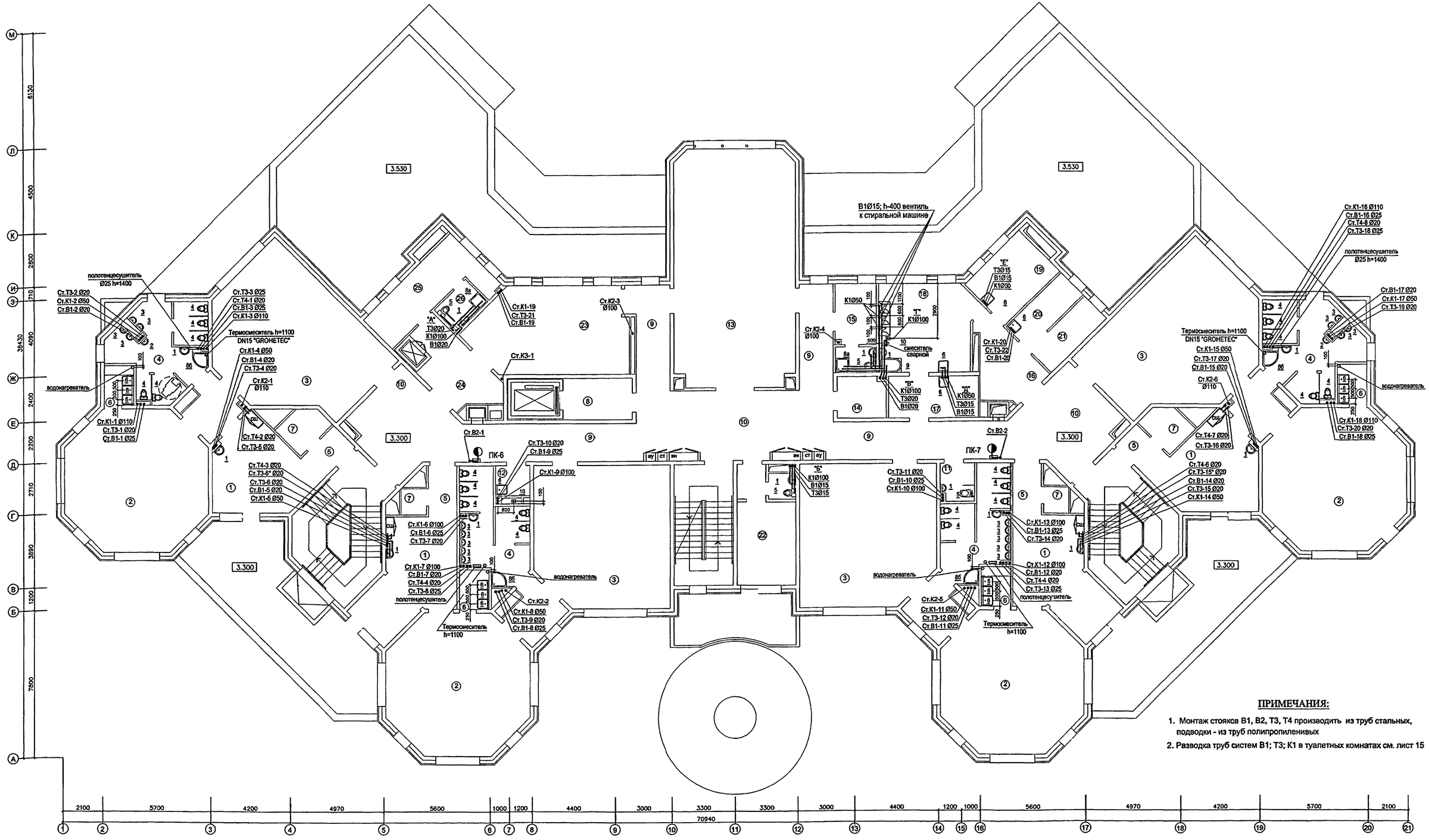

ЭКСПЛИКАЦИЯ ПОМЕЩЕНИЙ 2–ГО ЭТАЖА

1	РАЗДЕВАЛЬНЫЕ	(20.4 x 4)	81.6
2	ГРУППОВЫЕ	(57.0 x 4)	228.0
3	СПАЛЬНИ	(52.6x 2)+(56,6x2)	218.4
4	ТУАЛЕТНЫЕ	(21.0 x 2) + (19.5 x 2)	81.0
5	КОРИДОРЫ	(3,9 x 4)	15,6
6	БУФЕТНЫЕ	(3.2 x 4)	12.8
7	КЛАДОВЫЕ ПРИ ГРУППОВЫХ ЯЧЕЙКАХ	(3.6 x 2) + (4.4 x 2)	16.0
8	ТАМБУР ЛИФТА ДЛЯ МГН		8.0
9	КОРИДОРЫ		50.6
10	ХОЛЛЫ		90,1

11	САНУЗЕЛ – КОМНАТА ГИГИЕНЫ (С ВОЗМОЖНОСТЬЮ ОБСЛУЖИВАНИЯ ИНВАЛИДОВ)	3.6
12	МОЕЧНАЯ УБОРОЧНОГО ИНВЕНТАРЯ	3.6
13	ФИЗКУЛЬТУРНЫЙ ЗАЛ	79.0
14	ИНВЕНТАРНАЯ ДЛЯ ФИЗКУЛЬТУРНОГО ЗАЛА	6.0
15	КОМНАТА ТРЕНЕРА С САНУЗЛОМ	6.8+2.9
16	ТАМБУР ПОСТИРОЧНОЙ	13.0
17	РАЗБОР ГРЯЗНОГО БЕЛЬЯ	10.0
18	СТИРАЛЬНАЯ	18.5
19	ГЛАДИЛЬНАЯ	12.1
20	КЛАДОВАЯ ЧИСТОГО БЕЛЬЯ	6.0

21	КОМНАТА КАСТЕЛЯНШИ	6.0
22	КАБИНЕТ ЗАВЕДУЮЩЕГО С ТУАЛЕТНОЙ	18.0
23	КРУЖКОВАЯ	36.0
24	ТАМБУР МАЛОГО ГРУЗОВОГО ЛИФТА	12.4
25	БЫТОВОЕ ПОМЕЩЕНИЕ ПЕРСОНАЛА	10.7
26	ДУШЕВАЯ ПЕРСОНАЛА	3.7

ПРИМЕЧАНИЯ:

1. Монтаж стояков В1, В2, Т3, Т4 производить из труб стальных, подводки - из труб полипропиленивых
2. Разводка труб систем В1; Т3; К1 в туалетных комнатах см. лист 15

СОГЛАСОВАНО: ГИП Попова; ГИП Авлеев; ОВ Лепюхина; ВК Марчев; ЭО Автоматика; СС Колесников; МТО Харкина; ВМ Комарова

ПРИВЯЗАН:

ИНВ. №

ИНВ. № ПОДЛ. | ПОДПИСЬ И ДАТА | ВЗАМ. ИНВ. №

Изм.	Кол.	Лист	№док.	Подпись	Дата
Разраб.		Жмидарко			
Нач. отд.		Спиридонов			
ГИП		Малявина			
Н. контр.		Спиридонов			

VI-69-ВК

Здание дошкольного образовательного учреждения (ДОУ) на 12 групп (280 мест) для затеснённых условий застройки

Стадия	Лист	Листов
Р	7	18

План 2-го этажа
Системы В1; Т3; Т4; К1; К2; К3

ГУП МНИИТЭП ОСО

Кат. 15365

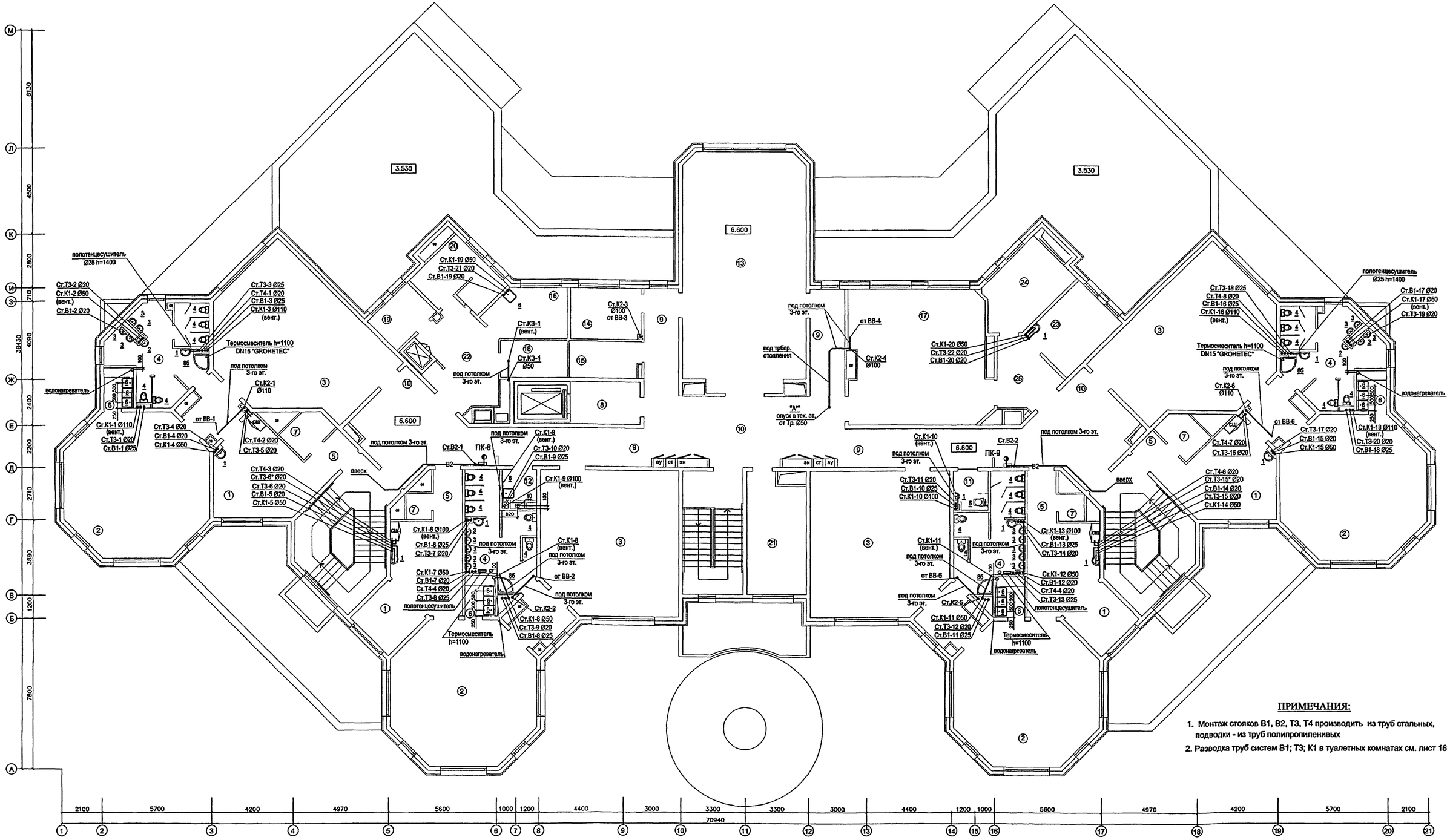

ПРИМЕЧАНИЯ:

1. Монтаж стояков В1, В2, Т3, Т4 производить из труб стальных, подводки - из труб полипропиленивых
2. Разводка труб систем В1; Т3; К1 в туалетных комнатах см. лист 16

ЭКСПЛИКАЦИЯ ПОМЕЩЕНИЙ 3-ГО ЭТАЖА

1	РАЗДЕВАЛЬНЫЕ	(20.4 x 4)	81.6
2	ГРУППОВЫЕ	(57.0 x 4)	228.0
3	СПАЛЬНИ	(52.6x2+56,7x2)	218.6
4	ТУАЛЕТНЫЕ	(21.0 x 2) + (19.5 x 2)	81.0
5	КОРИДОРЫ	(3,9 x 4)	15,6
6	БУФЕТНЫЕ	(3.2 x 4)	12.8
7	КЛАДОВЫЕ ПРИ ГРУППОВЫХ ЯЧЕЙКАХ	(3.6 x 2) + (4.4 x 2)	16.0
8	ТАМБУР ЛИФТА ДЛЯ МГН		8.0
9	КОРИДОРЫ		49.6
10	ХОЛЛЫ		90,1
11	САНУЗЕЛ – КОМНАТА ГИГИЕНЫ (С ВОЗМОЖНОСТЬЮ ОБСЛУЖИВАНИЯ ИНВАЛИДОВ)		3.6
12	МОЕЧНАЯ УБОРОЧНОГО ИНВЕНТАРЯ		3.6
13	ЗАЛ ДЛЯ МУЗЫКАЛЬНЫХ ЗАНЯТИЙ		79.0
14	КОМНАТА МУЗЫКАЛЬНОГО РАБОТНИКА		8.0
15	КОМНАТА ХРАНЕНИЯ ИНВЕНТАРЯ ЗАЛА МУЗ.ЗАНЯТИЙ		7.5
16	КОМНАТА ДЛЯ ПЕРСОНАЛА		10.3
17	КРУЖКОВАЯ		52.1
18	КЛАДОВАЯ ИНВЕНТАРЯ КРУЖКОВЫХ		6.0
19	КАБИНЕТ ЗАВХОЗА		6.1
20	БУХГАЛТЕРИЯ С КАССОЙ		10.5
21	МЕТОДИЧЕСКИЙ КАБИНЕТ		18.0
22	ТАМБУР МАЛОГО ГРУЗОВОГО ЛИФТА		18.0
23	КАБИНЕТ ЛОГОПЕДА		12.0
24	КАБИНЕТ ПСИХОЛОГА		12.0
25	ТАМБУР КАБИНЕТОВ		10.7

СОГЛАСОВАНО:

ЗО	ПОПОВА	
СС	АВЛЕЕВ	
МТО	ЛЕПЕХИНА	
Автоматика	МАРЕЕВ	
ГИП	КОЛЕСНИКОВ	
ГАП	ХАРКИНА	
ОВ	КОМАРОВА	

ИНВ. № ПОДЛ. | ПОДПИСЬ И ДАТА | ВЗАМ. ИНВ. №

ПРИВЯЗАН:

ИНВ. №

Изм.	Кол.	Лист	№док	Подпись	Дата
Разраб.		Жнидарко			
Нач. отд.		Спиридонов			
ГИП		Малявина			
Н. контр.		Спиридонов			

VI-69-ВК

Здание дошкольного образовательного учреждения (ДОУ) на 12 групп (280 мест) для затеснённых условий застройки

Стадия	Лист	Листов
Р	8	18

План 3-го этажа
Системы В1; Т3; Т4; К1; К2; К3

ГУП МНИИТЭП ОСО

Карт. 15365

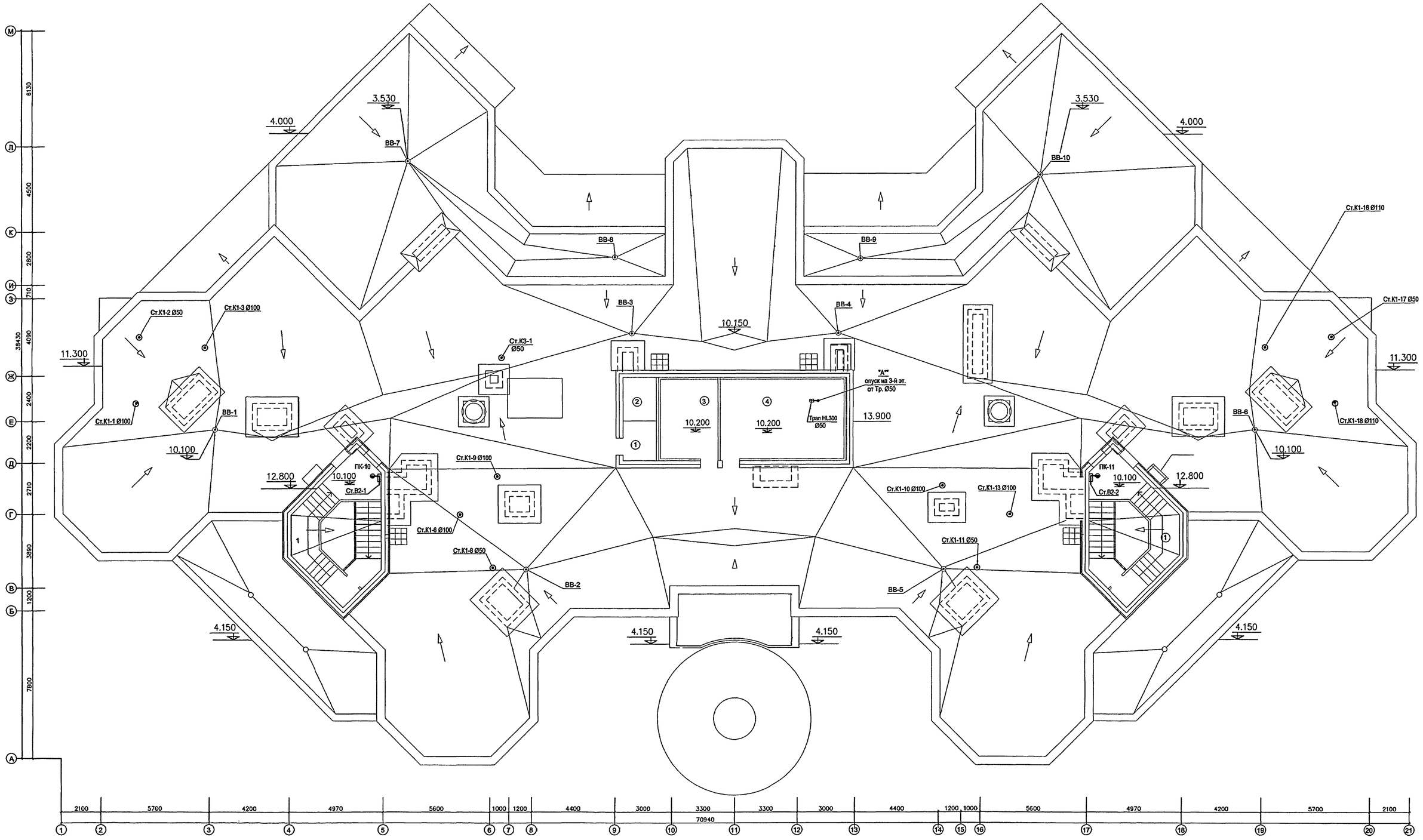

ЭКСПЛИКАЦИЯ ПОМЕЩЕНИЙ ТЕХНИЧЕСКОГО ЭТАЖА

1	ТАМБУР ВЫХОДА НА КРОВЛЮ	15.0х2
2	ПРИТОЧНАЯ ВЕНТИЛЯЦИОННАЯ КАМЕРА С ТАМБУРОМ	21.0
3	ВЕНТИЛЯЦИОННАЯ КАМЕРА ПОДПОРА ВОЗДУХА	4.1
4	ВЫТЯЖНАЯ ВЕНТИЛЯЦИОННАЯ КАМЕРА С ТАМБУРОМ	18.0

СОГЛАСОВАНО:

ГИП	КОЛЕСНИКОВ	ОВ
ГИП	ХАРКИНА	КОМАРОВА
ЗО	СС	Автоматика
	ПОПОВА	АВЛЕЕВ

ВЗАИМ. ИНВ. №

ПОДПИСЬ И ДАТА

ИНВ. № ПОДЛ.

ПРИВЯЗАН:

ИНВ. №

Изм.	Кол.	Лист	№док.	Подпись	Дата
Разраб.		Жнидарко			
Нач. отд.		Спиридонов			
ГИП		Малявина			
Н. контр.		Спиридонов			

VI-69-ВК

Здание дошкольного образовательного учреждения (ДОУ) на 12 групп (280 мест) для затеснённых условий застройки

Стадия	Лист	Листов
Р	9	18

План технического этажа

Системы В2; К1; К2; К3

ГУП МНИИТЭП ОСО

Копир. 15365

Ст.В2-1
Ø50

ПК-10
10.10
В2
ПК-8
6.60
ПК-6
3.30
ПК-4
0.00
ПК-1

Ст.Т3-21 Ø20
Ст.В1-19 Ø20

Ст.В1-1 Ø25
Ст.Т3-1 Ø20х25

водонагреватель
Ø15
В1Ø20х15
Т3Ø15
В1Ø20
Термосмеситель h=1100
в полу Ø15 l=1.4

Ст.Т4-2 Ø20
Ст.Т3-5 Ø20

Ø15 15кч18п1
3-У14А
Кран проходной Ø 20 11Б66к

Ст.В1-2 Ø20
Ст.Т3-2 Ø20

Ст.Т3-3 Ø25
Ст.Т4-1 Ø20
Ст.В1-3 Ø25

полотенцесушитель Ø25 h=1400
Термосмеситель h=1100
в полу Ø15 l=1.9
Кран проходной Ø 20 11Б66к

"А"
"Л"
"М"
"Н"
"О"
"П"
"К"
"И"
"Р"
"С**"
"С***"
"Т"
"Ж"
"З"
"Я"
"Я***"

см. сварной h=800
Пол. гр.№2 Ø25 ▽о.-0.33
ПК-3
Т3Ø25 В1Ø50 ▽о.-1.37
Т3Ø20 ▽о.-0.97
Т3Ø15 В1Ø25 ▽о.-0.67
В1Ø50 Т3Ø20 ▽о.-0.97
В1Ø15 штуцер h-800 к картофелечистке
В1Ø15 h-800 вентиль
В1Ø20 вентиль h-150 к пароконвектомату
h-80, вентиль к котлу
В1Ø15 вентиль h-350 к электроводонагревателю
водонагреватель h-1500
Т3Ø25 В1Ø50 ▽о.-0.83
▽о.-0.83
Т3Ø32 В1Ø50
Т3Ø40 Т4Ø20 В1Ø50
Т3Ø50 Т4Ø25 В1Ø65
В1Ø25 ▽о.-0.67
Пол. кр.№1 Ø25 ▽о.-0.33
Ст.Т3-4 Ø20
Ст.В1-4 Ø20
Ст.В1-7 Ø20
Ст.Т4-4 Ø20
Ст.Т3-8 Ø25
Ст.Т3-9 Ø20
Ст.В1-8 Ø25
Ст.Т3-10 Ø20
Ст.В1-9 Ø25
Ст.Т3-7 Ø20
Ст.В1-6 Ø25
Ст.Т3-6 Ø20
Ст.В1-5 Ø20
Ст.Т4-3 Ø20
Ст.Т3-6* Ø20

см. лист ВК-11

						VI-69-ВК
						Здание дошкольного образовательного учреждения (ДОУ) на 12 групп (280 мест) для затеснённых условий застройки
Изм.	Кол.	Лист	№док	Подпись	Дата	
Разраб.		Жнидарко				Стадия: Р; Лист: 10; Листов: 18
Нач. отд.		Спиридонов				
ГИП		Малявина				План техподполья и подвала. Системы В1; Т3; Т4
Н. контр.		Спиридонов				ГУП МНИИТЭП ОСО

ПРИВЯЗАН:

ИНВ. №

ВЗАМ. ИНВ. №

ПОДПИСЬ И ДАТА

ИНВ. № ПОДЛ.

Копт. 15365

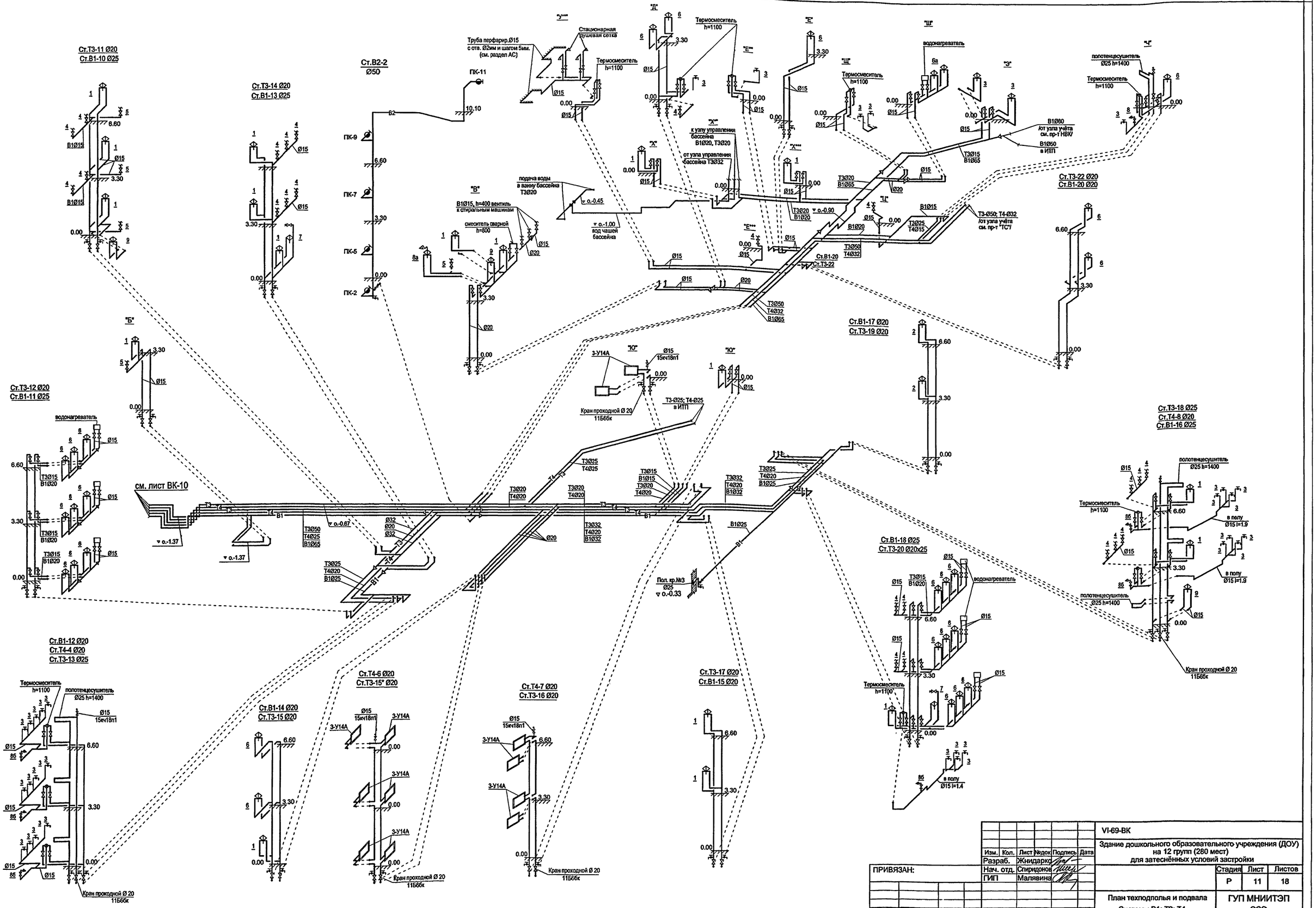

						VI-69-ВК
						Здание дошкольного образовательного учреждения (ДОУ) на 12 групп (280 мест) для затеснённых условий застройки
Изм.	Кол.	Лист	№док	Подпись	Дата	
Разраб.		Жнидарко				
Нач. отд.		Спиридонов				
ГИП		Малявина				
Н. контр.		Спиридонов				

ПРИВЯЗАН:

ИНВ. №

Стадия	Лист	Листов
Р	11	18

План техподполья и подвала
Системы В1; Т3; Т4

ГУП МНИИТЭП
ОСО

ИНВ. № ПОДЛ. | ПОДПИСЬ И ДАТА | ЗНАМ. ИНВ. №

1317433

карт. 15365

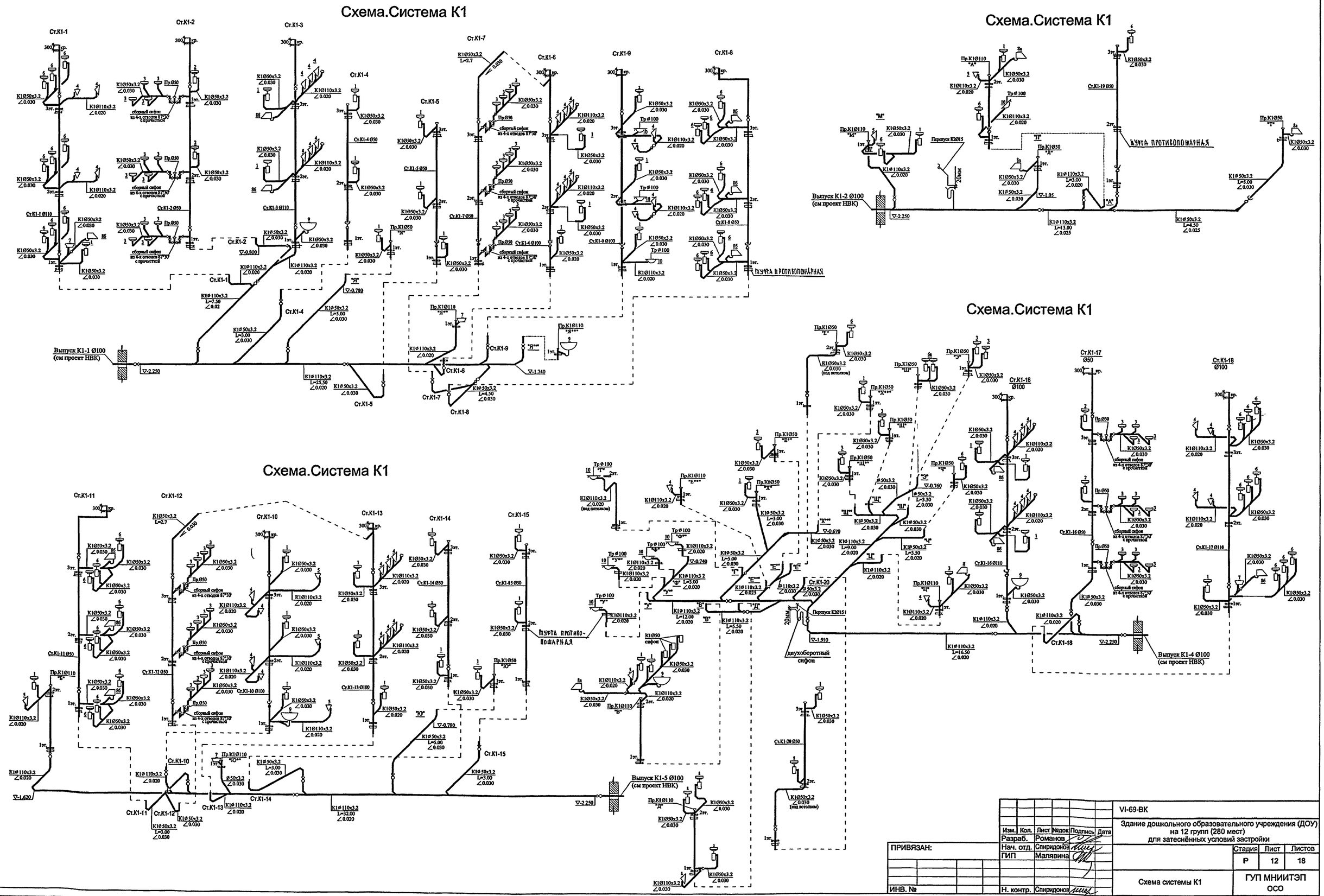

						VI-69-ВК
						Здание дошкольного образовательного учреждения (ДОУ) на 12 групп (280 мест) для затеснённых условий застройки
Изм.	Кол.	Лист	№док	Подпись	Дата	
Разраб.		Романов				
Нач. отд.		Спиридонов				Стадия: Р; Лист: 12; Листов: 18
ГИП		Малявина				
Н. контр.		Спиридонов				Схема системы К1
						ГУП МНИИТЭП ОСО

ПРИВЯЗАН:

ИНВ. №

ИНВ. № ПОДЛ. | ПОДПИСЬ И ДАТА | ВЗАМ. ИНВ. №

Копт. 15365

Схема.Система К3

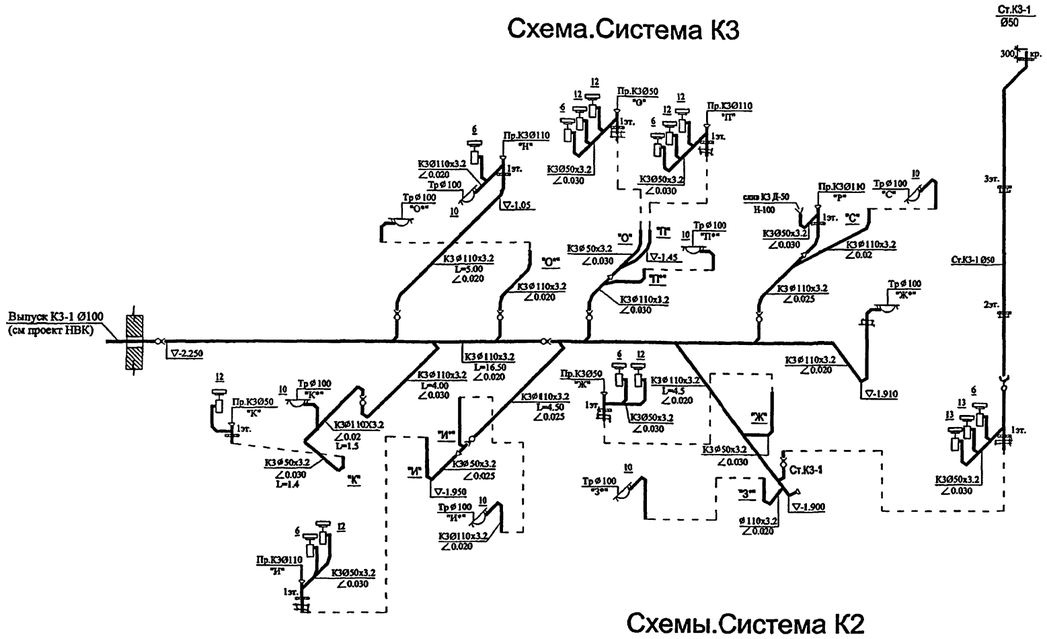

Схемы.Системы К1,К2

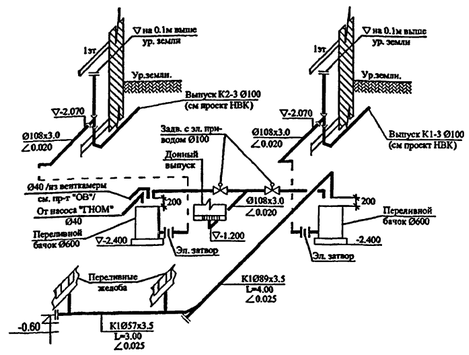

Схемы.Система К2

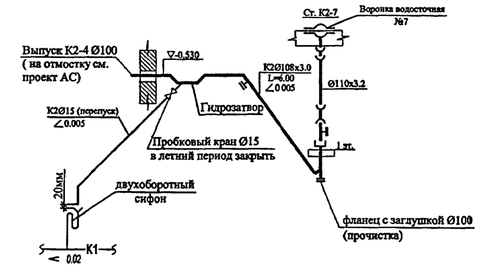

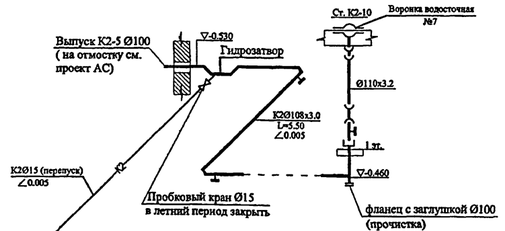

Схемы.Система К2

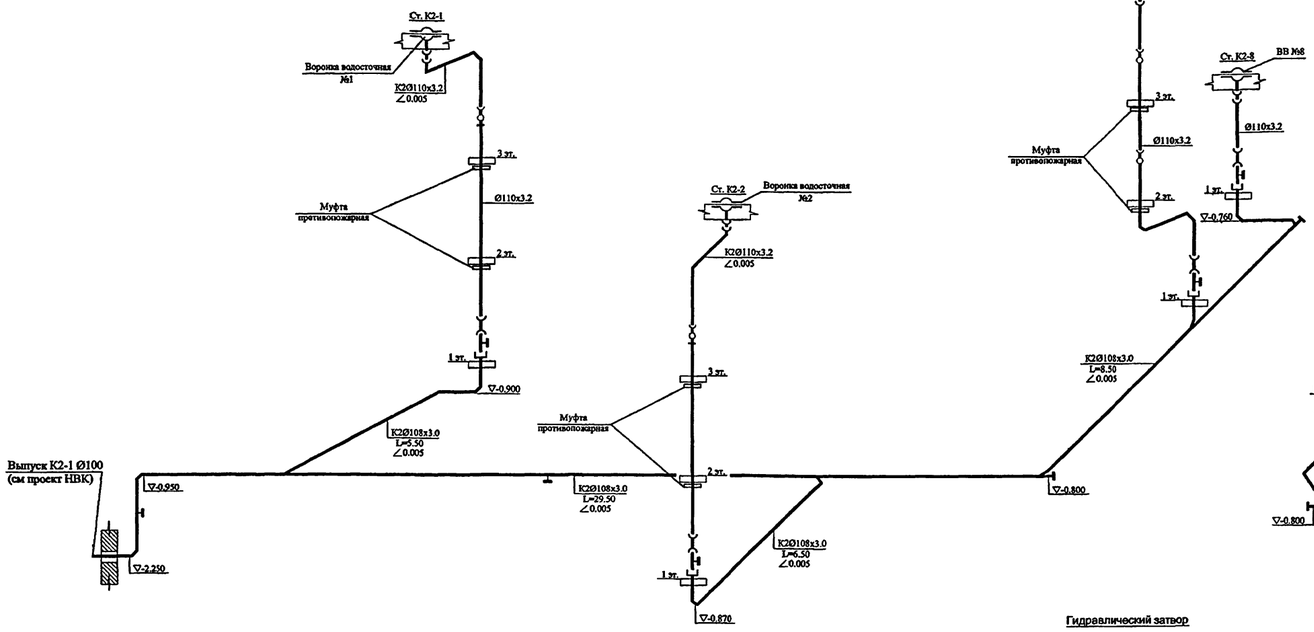

Гидравлический затвор

М 1:10

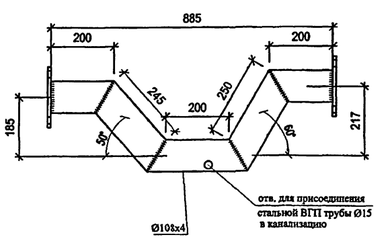

СПЕЦИФИКАЦИЯ МАТЕРИАЛОВ НА ГИДРОЗАТВОР

№№	Наименование	Ø, мм	Ед. изм.	Кол-во	Примечание
1	Трубы стальные бесшовные	Ø108х4	пм	1.4	ГОСТ 8732-78
2	Фланец стальной приварной Ру=2.5кгс/см²	Ø100	шт	2	

ВЗАМ. ИНВ. №

ПОДПИСЬ И ДАТА

ИНВ. № ПОДЛ.

Изм.	Кол.	Лист	№док.	Подпись	Дата
Разраб.		Романов			
Нач. отд.		Спиридонов			
ГИП		Малявина			
Н. контр.		Спиридонов			

ПРИВЯЗАН:

ИНВ. №

VI-69-ВК

Здание дошкольного образовательного учреждения (ДОУ) на 12 групп (280 мест) для затеснённых условий застройки

Стадия	Лист	Листов
Р	13	18

Схемы систем К1, К2, К3

ГУП МНИИТЭП ОСО

ram. 15365

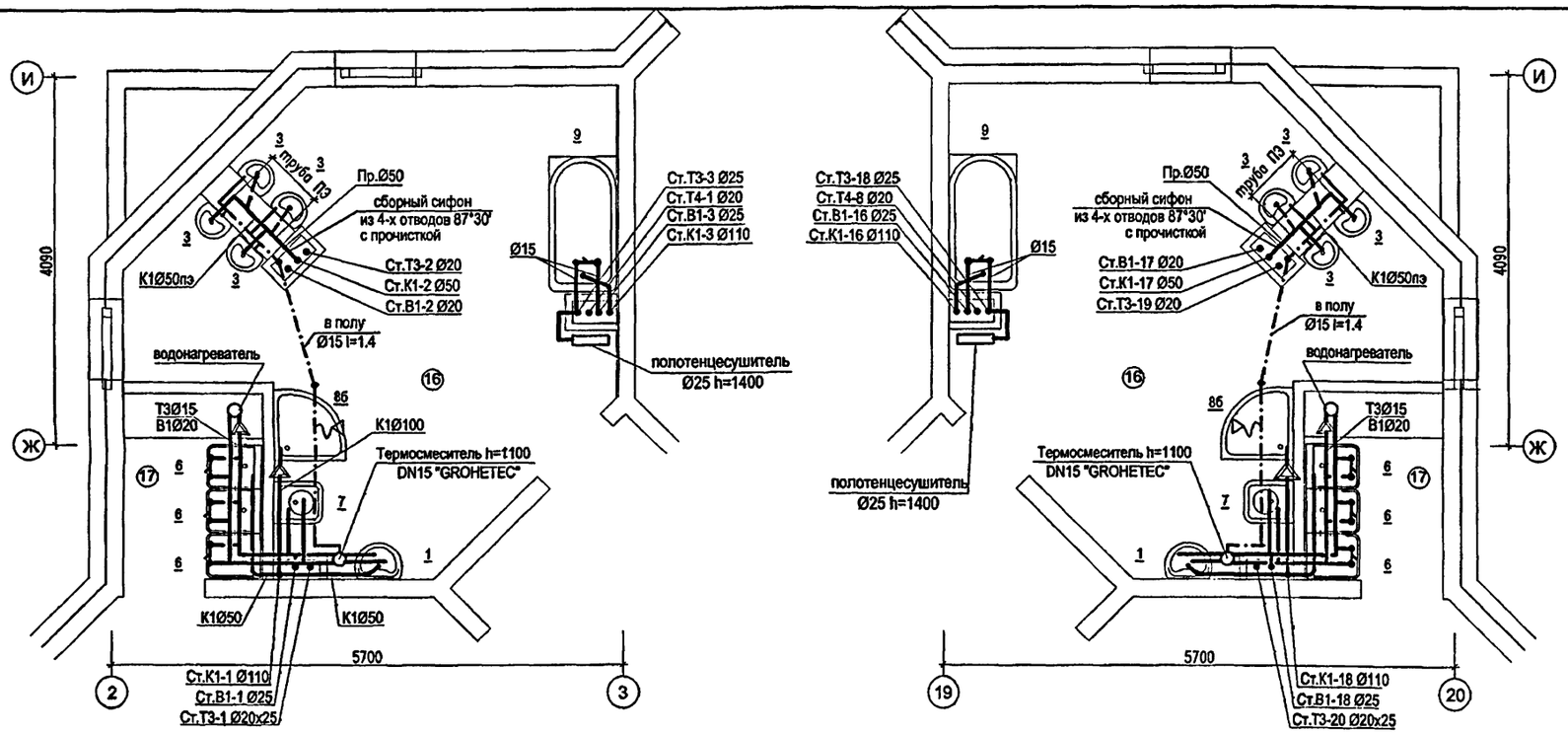

УСЛОВНЫЕ ОБОЗНАЧЕНИЯ

1	умывальник взрослый со смесителем
3	умывальник детский с туалетным краном
4	унитаз детский
5	унитаз взрослый
6	мойка
7	видуар
8	душевой поддон мелкий
8а	душевой поддон угловой
9	ванна

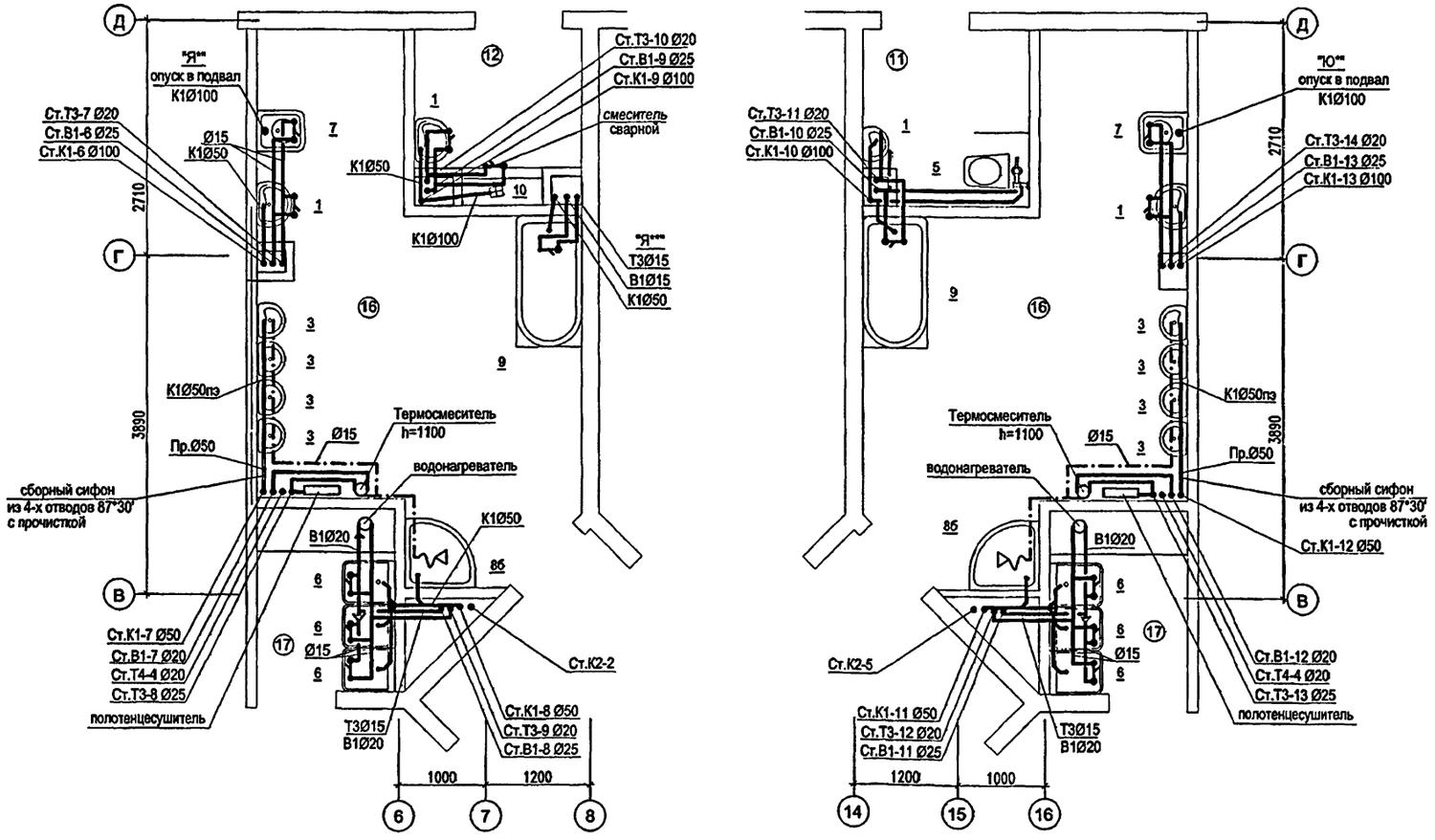

ЭКСПЛИКАЦИЯ ПОМЕЩЕНИЙ 1 ЭТАЖА

11	САНУЗЕЛ (С ВОЗМОЖНОСТЬЮ ОБСЛУЖИВАНИЯ ИНВАЛИДОВ)		5.6
12	КОМНАТА УБОРОЧНОГО ИНВЕНТАРЯ		5.6
16	ТУАЛЕТНЫЕ ДЕТЕЙ РАННЕГО ВОЗРАСТА	(21.0 x 2) + (19.5 x 2)	81.0
18	БУФЕТНЫЕ ДЕТЕЙ РАННЕГО ВОЗРАСТА	(3.2 x 4)	12.8

ПРИМЕЧАНИЕ:

1. Для детей младшего дошкольного возраста высота установки умывальников от пола до борта прибора составляет 0,4м, для детей среднего и старшего дошкольного возраста - 0,5м, для душевого поддона (при высоте расположения душевой сетки над днищем поддона 1,6м) - 0,3м.

ПРИВЯЗАН:

ИНВ. №

Изм.	Кол.	Лист	№док	Подпись	Дата
Разраб.		Жнидарко			
Нач. отд.		Спиридонов			
ГИП		Малявина			
Н. контр.		Спиридонов			

VI-69 ВК

Детское образовательное учреждение (ДОУ) на 12 групп (280 мест) для затеснённых условий застройки в сборных конструкциях

Стадия	Лист	Листов
Р	14	18

Фрагменты плана 1-го этажа (Туалетные, буфетные) М 1:50 Системы В1, Т3, Т4, К1, К2

ГУП МНИИТЭП ОСО

ВЗАМ. ИНВ. № | ПОДПИСЬ И ДАТА | ИНВ. № ПОДЛ. 1314436

катт. 15365

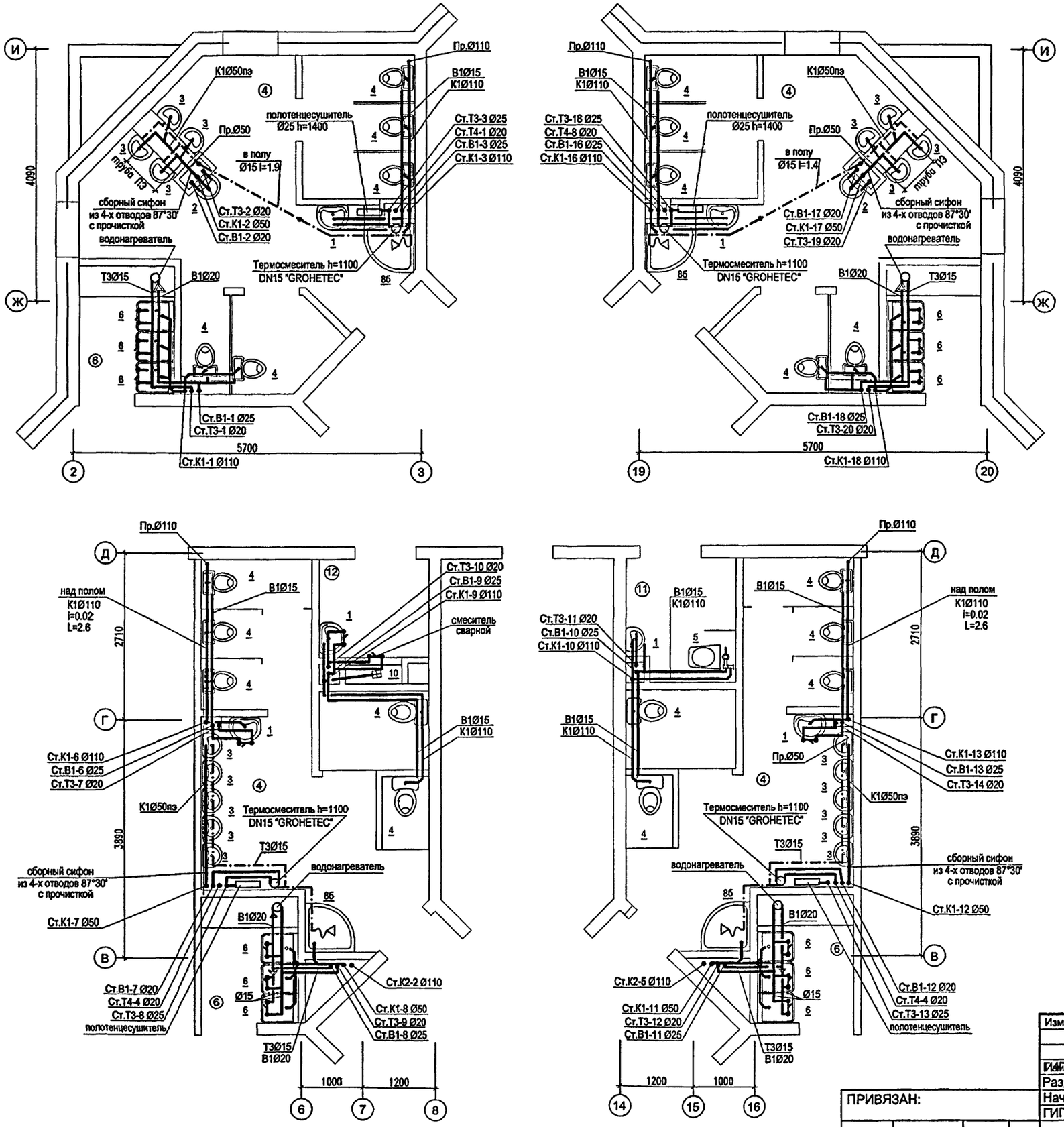

УСЛОВНЫЕ ОБОЗНАЧЕНИЯ

1	умывальник взрослый со смесителем
3	умывальник детский с туалетным краном
4	унитаз детский
5	унитаз взрослый
6	мойка
7	видуар
8	душевой поддон мелкий
9	ванна
10	трап Ø100
11	трап Ø50
12	ванна моечная 630x630x860
13	ванна моечная 800x800x900

ЭКСПЛИКАЦИЯ ПОМЕЩЕНИЙ 2 ЭТАЖА

4	ТУАЛЕТНЫЕ	(21.0 x 2) + (19.5 x 2)	81.0
6	БУФЕТНЫЕ	(3.2 x 4)	12.8
11	САНУЗЕЛ (С ВОЗМОЖНОСТЬЮ ОБСЛУЖИВАНИЯ ИНВАЛИДОВ)		5.6
12	КОМНАТА УБОРОЧНОГО ИНВЕНТАРЯ		5.6

ПРИМЕЧАНИЕ:

1. Для детей младшего дошкольного возраста высота установки умывальников от пола до борта прибора составляет 0,4м, для детей среднего и старшего дошкольного возраста - 0,5м, для душевого поддона (при высоте расположения душевой сетки над днищем поддона 1,6м) - 0,3м.

ВЗАМ. ИНВ. № | ПОДПИСЬ И ДАТА | ИНВ. № ПОДЛ. 1312437

ПРИВЯЗАН:

ИНВ. №

Изм.					
ГИП	Кол.	Лист	№док	Подпись	Дата
Разраб.	Жнидарко				
Нач. отд.	Спиридонов				
ГИП	Малявина				
Н. контр.	Спиридонов				

VI-69 ВК

Детское образовательное учреждение (ДОУ) на 12 групп (280 мест) для затеснённых условий застройки в сборных конструкциях

Стадия	Лист	Листов
Р	15	18

Фрагменты плана 2-го этажа
Системы В1, Т3, Т4, К1, К2

ГУП МНИИТЭП
ОСО

Карт. 15365

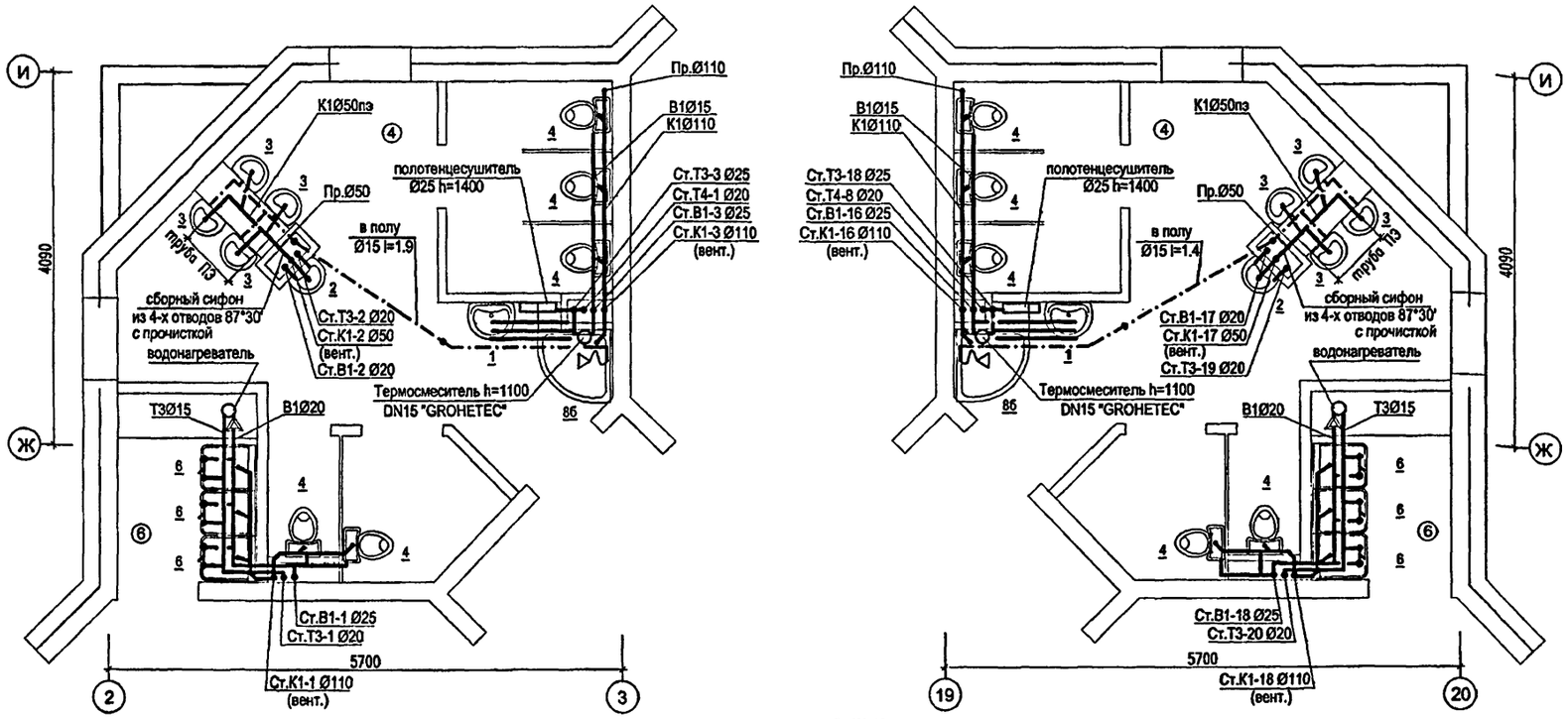

УСЛОВНЫЕ ОБОЗНАЧЕНИЯ

1	умывальник взрослый со смесителем
3	умывальник детский с туалетным краном
4	унитаз детский
5	унитаз взрослый
6	мойка
7	видуар
8	душевой поддон мелкий
8а	душевой поддон угловой
9	ванна

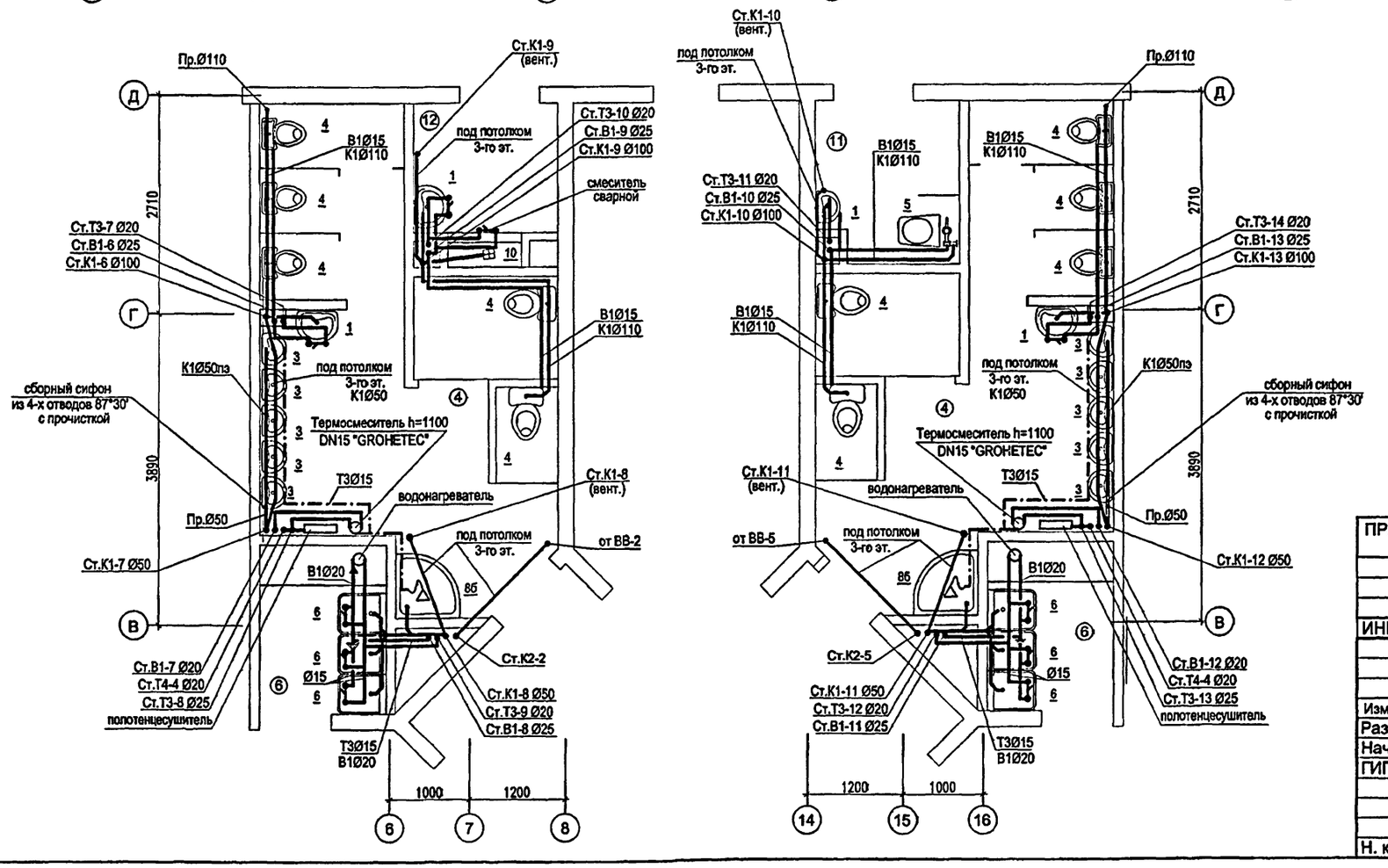

ЭКСПЛИКАЦИЯ ПОМЕЩЕНИЙ 3 ЭТАЖА

4	ТУАЛЕТНЫЕ	(21.0 x 2) + (19.5 x 2)	81.0
6	БУФЕТНЫЕ	(3.2 x 4)	12.8
11	САНУЗЕЛ (С ВОЗМОЖНОСТЬЮ ОБСЛУЖИВАНИЯ ИНВАЛИДОВ)		5.6
12	КОМНАТА УБОРОЧНОГО ИНВЕНТАРЯ		5.6

ПРИМЕЧАНИЕ:

1. Для детей младшего дошкольного возраста высота установки умывальников от пола до борта прибора составляет 0,4м, для детей среднего и старшего дошкольного возраста - 0,5м, для душевого поддона (при высоте расположения душевой сетки над днищем поддона 1,6м) - 0,3м.

ПРИВЯЗАН:

ИНВ. №

Изм.	Кол.	Лист	№док	Подпись	Дата
Разраб.		Жнидарко			
Нач. отд.		Спиридонов			
ГИП		Малявина			
Н. контр.		Спиридонов			

VI-69 ВК

Детское образовательное учреждение (ДОУ) на 12 групп (280 мест) для затеснённых условий застройки в сборных конструкциях

Стадия	Лист	Листов
Р	16	18

Фрагменты плана 3-го этажа (Туалетные, буфетные) М 1:50 Системы В1, Т3, Т4, К1, К2

ГУП МНИИТЭП ОСО

ИНВ. № ПОДЛ. 131438 | ПОДПИСЬ И ДАТА | ВЗАМ. ИНВ. №

карт. 15365

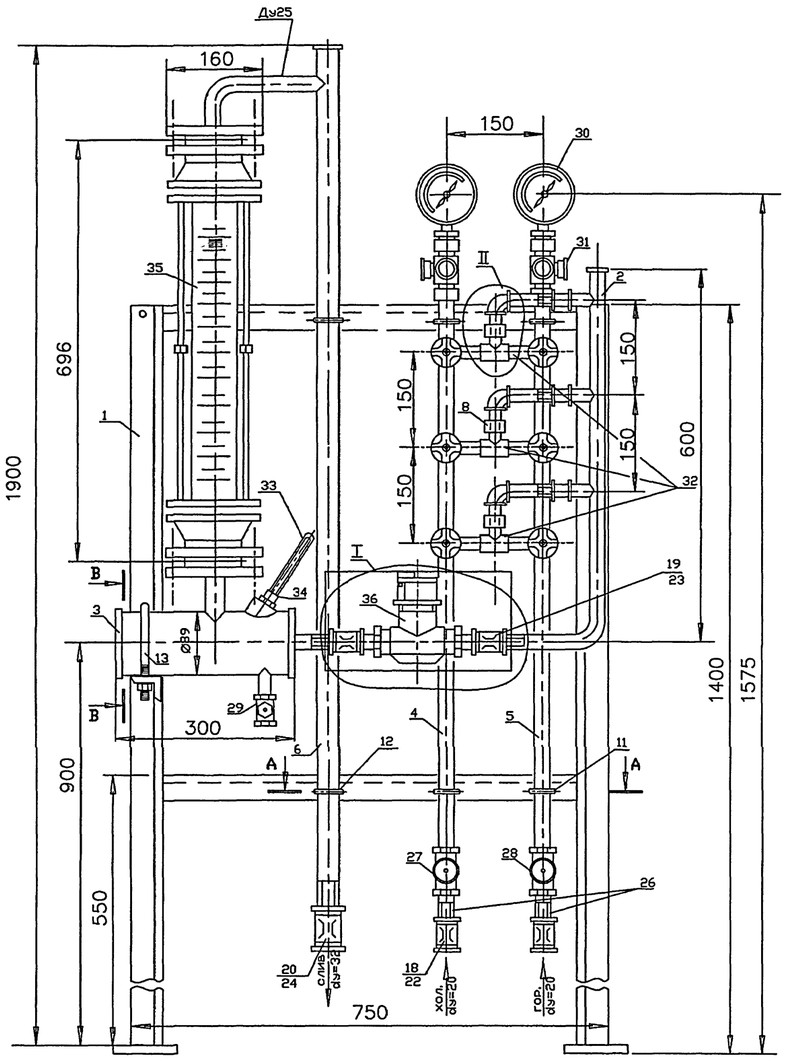

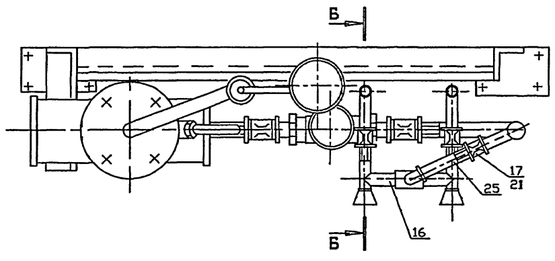

СПЕЦИФИКАЦИЯ НА УЗЕЛ УПРАВЛЕНИЯ ПОДАЧИ ВОДЫ В БАССЕЙН.

№ п/п	Наименование	кол-во	Примечание
1	Рамка монтажная		
	уголок равноб 50х50х3 гост 8509-72 ст.3 гост 535-72	1	L=4.3 м ϭ=9.9 кг
2	Коллектор		
	труба Ø25 ГОСТ 3262-75	1	тр.Ø25 L=0.7 тр.Ø15 L=0.15
3	Расширитель		
	труба 89х3.5 ГОСТ 8732-75	1	L=0.3 м ϭ=2.21кг
4	Стояк хол. воды		
	труба Ø20 ГОСТ 3262-75	1	L=1м ϭ=1.86кг
5	Стояк гор. воды		
	труба Ø20 ГОСТ 3262-75	1	L=1м ϭ=1.86кг
6	Труба переливная		
7	труба Ø32 ГОСТ 3262-75	1	L=1.6м ϭ=4.9кг
8	Штуцер	3	
9	Быстросмыкающаяся муфта	2	
10	Прокладка	12	
11	Хомут	4	
12	Хомут	2	
13	Хомут	1	
14	Вставка L=220мм	1	
15	Зажим	-	
16	Угольник Ø16 ГОСТ 8946-75	3	
	контргайка по ГОСТ 8961-15		
17	Ø15	3	
18	Ø20	2	
19	Ø25	1	
20	Ø32	1	
	Муфта короткая по ГОСТ 8954-75		
21	Ø15	3	
22	Ø20	2	
23	Ø25	1	
24	Ø32	1	
25	Труба Ø15 ГОСТ 3262-75	3	L=110мм
26	Труба Ø20 ГОСТ 3262-75	2	L=110мм
27	вентиль запорный муфтовый латунный Ø 20 15Б 3к гост 9086-74	1	
28	вентиль запорный муфтовый латунный Ø 20 15Б1п гост 9086-74	1	
29	вентиль запорный муфтовый латунный Ø 15 15Б3к гост 9086-74	1	
30	манометр 06м1 (предел измерения) от 0-10 кгс/см²	2	
31	кран трехходовой натяжной муфтовый с контрольным фланцем		
	для контрольного манометра	2	
32	Смеситель тип СМ-М-НН гост 25809-83	3	
33	термометр ртутный технический стеклянный уч 150-1004 ГОСТ 2829-76	1	
34	оправа защитная для термометра ГОСТ 3029-75	1	
35	ротаметр с местными показаниями типа РМ-06 ЖУЗ 2.5 ГОСТ 13045-67	1	
36	счетчик грячей воды крыльчатый калибр 20	1	
39	Гайка М8 ГОСТ 2526-70	16	

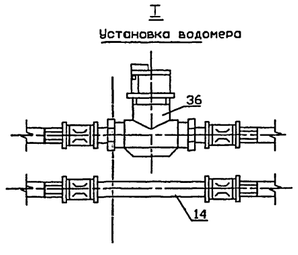

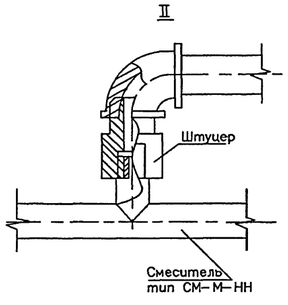

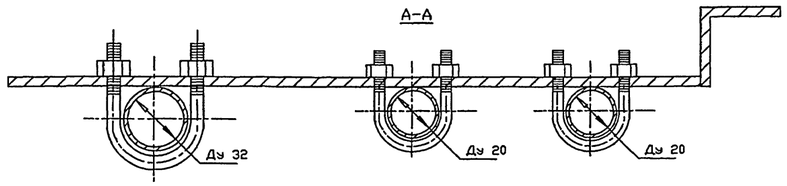

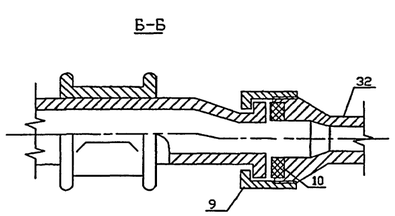

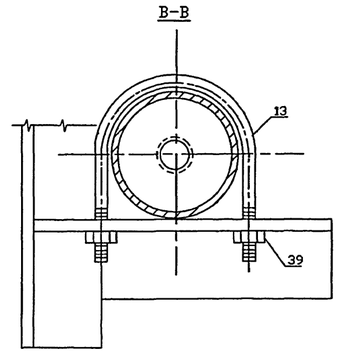

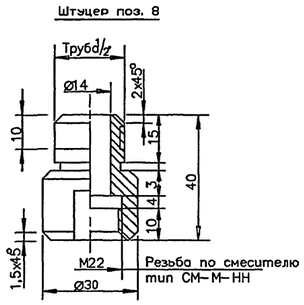

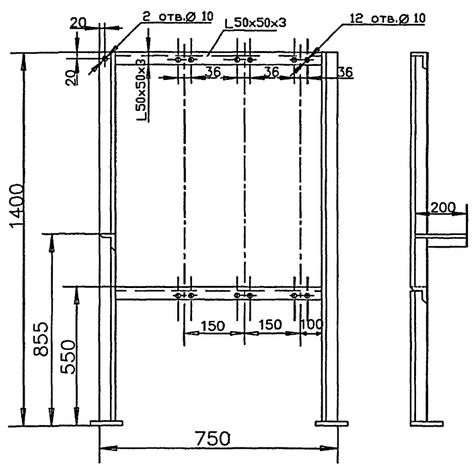

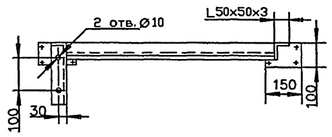

РУКОВОДСТВО ПО ЭКСПЛУАТАЦИИ УЗЛА УПРАВЛЕНИЯ ПОДАЧИ ВОДЫ В БАССЕЙН

1. Узел управления подачи воды в бассейн включает запорно-регулирующую арматуру и контрольно-измерит. прибор, что позволяет :

1.1 Вентилями (поз. 27 и 28) полностью отключать узел управления от систем холодного и горячего водоснабжения.

1.2 Смесителями (поз. 32) производить ежедневное наполнение ванны при открытых двух или трех смесителях (количество открытых смесителей зависит от давления в системах холодного и горячего водоснабжения по показаниям манометров (поз. 30) и времени наполнения) с контролем t смешанной воды t°см= + 32°С по термометру (поз.33).

1.3 Смесителями (поз. 32) обеспечить постоянный проток свежей воды в бассейн в количестве 2.5 м³/ч с помощью одного или двух смесителей в зависимости от давления в системах по показателям манометров (поз. 30) с контролем количесва воды по ротаметру (поз.35) и температуры смешенной воды t°см = + 30 °С по термометру (поз. 33)

1.4 По водомеру (поз. 14) вести ежедневный табельный учет фактического водопотребления с фиксацией показаний водосчетчика вечером перед опорожнением ванны.

2. Суточный расход смешанной воды с t°= +30°С на ванну бассейна не должен превышать 27.7 м³ из них:
12.6 м³- на наполнение ванны утром
15.1 м³- на 20% водообмен от емкости ванны при шестичасовой работе бассейна

Изм.	Кол.	Лист	№док	Подпись	Дата
Разраб.		Жнидарко			
Нач. отд.		Спиридонов			
ГИП		Малявина			
Н. контр.		Спиридонов			

ПРИВЯЗАН:

ИНВ. №

VI-69-ВК

Здание дошкольного образовательного учреждения (ДОУ) на 12 групп (280 мест) для затеснённых условий застройки

Стадия	Лист	Листов
Р	17	18

Установочный чертёж узла управления подачи воды в бассейн

ГУП МНИИТЭП ОСО

карт. 15365

ИНВ. № ПОДЛ. 13/14/89 | ПОДПИСЬ И ДАТА | ВЗАМ. ИНВ. №

Чертеж переливного бака

Разрез 2-2

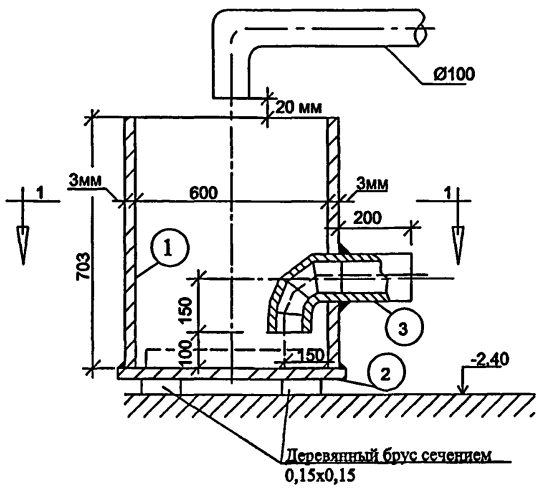

План

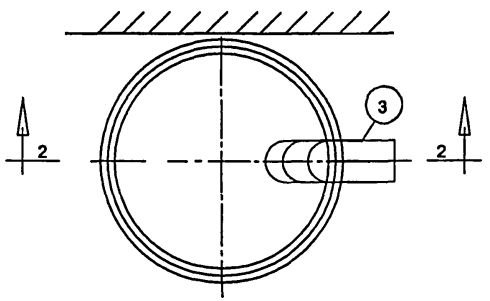

Спецификация материалов на переливной бачок

№№ дет.	Наименование	Ед. изм.	Кол-во	Мате-риал	Разм. мм	Вес в кг. Ед.	Вес в кг. Общ.	Приме-чание
1	Корпус бачка из листовой стали δ =3мм	шт.	1	лист. сталь	d 600 h 700	37.7	37.7	ГОСТ 19903-74
2	Дно бачка из листовой стали δ =3мм	шт.	1	сталь	d 600 δ=3	8.0	8.0	ГОСТ 19903-74
3	Колено сварное 90° из трубы d 108х4	шт.	1	сталь	108х4	5.2	5.2	ГОСТ 8732-78

Примечания:

1 Перливной бачок с обеих сторон и кронштейны окрасить масляной краской (железный сурик за 2 раза)

2. Переливной бачок устанавливается на деревянный брус сечением 0.15х0.15

10

Изм.	Кол.	Лист	№док	Подпись	Дата
Разраб.		Жнидарко			
Нач. отд.		Спиридонов			
ГИП		Малявина			
Н. контр.		Спиридонов			

ПРИВЯЗАН:

ИНВ. №

VI-69-ВК

Здание дошкольного образовательного учреждения (ДОУ) на 12 групп (280 мест) для затеснённых условий застройки

Стадия	Лист	Листов
Р	18	18

Переливной бачок

ГУП МНИИТЭП ОСО

Взам. инв. №

Подпись и дата

Инв. № подл. 13747/0

Карт. 15365

Позиция	Наименование и техническая характеристика оборудования и материалов Завод-изготовитель (для импортного оборудования – страна-изготовитель)	Тип, марка оборудования, обозначение документа, № опросного листа	Единица измерения		Код завода изготовителя	Код оборудо-вания материала	Цена единицы оборудования тыс. руб	Количество	Масса единицы оборудования, кг
			наиме-нование	код					
1	2	3	4	5	6	7	8	9	10
	Система В1, В2 (ниже 0.00)								
1	Кран шаровой полнопроходной муфтовый латунный тип А-31 Ø 15	11Б27Н1	шт	796		Н/н 2080.0790		3	
	Ø 20		шт	796		Н/н 2080.0800		15	
	Ø 25		шт	796		Н/н 2080.0810		10	
	Ø 32		шт	796		Н/н 2080.0810		-	
2	Задвижка чугунная фланцевая бессальниковая с невыдвижным								
	шпинделем МЗВ Ø50	30ч39р	шт	796				3	
3	Кран поливочный /в нише/, комплект:								
	а) Клапан запорный проходной Ø25	15КЧ18п	шт	796		Н/н 2030.0010		3	
4	Кран пробно-спускной с изогнутым спуском цапковый Ø15	10Б8бк1	шт	796				27	
5	Трубопровод из стальных ВГП оцинкованных труб Ø 15	ГОСТ 3262-75	пм	006				58/58	
	Ø20	ГОСТ 3262-75	пм	006				50/50	
	Ø25	ГОСТ 3262-75	пм	006				50/50	
	Ø32	ГОСТ 3262-75	пм	006				30/30	
	Ø40	ГОСТ 3262-75	пм	006				-	
	Ø50	ГОСТ 3262-75	пм	006				30/30	
	Ø65	ГОСТ 3262-75	пм	006				52/52	
6	Опоры под крепления стальных ВГП оцинкованных труб Ø15		шт	796				29	
	Ø20		шт	796				25	
	Ø25		шт	796				25	
	Ø32		шт	796				15	
	Ø40		шт	796				-	
	Ø50		шт	796				15	
	Ø65		шт	796				26	

Примечания

1. В спецификации по водоснабжению числителе указано общее количество труб, в знаменателе - количество труб подлежащих изоляции.

2. Выпуски канализации и водостоков / от наружных стен до колодца спецификации не учтены.

ВЗАМ. ИНВ. №

ПОДПИСЬ И ДАТА

ИНВ. № ПОДЛ. 131441

ПРИВЯЗАН:

ИНВ. №

Изм.	Кол.	Лист	№док	Подпись	Дата
Разраб.		Жнидарко			
Нач. отд.		Спиридонов			
ГИП		Малявина			
Н. контр.		Спиридонов			

VI-69-ВК.СО

Здание дошкольное образовательное учреждение (ДОУ) на 12 групп (280 мест) для затеснённых условий застройки

Стадия	Лист	Листов
Р	1	10

Спецификация оборудования (подземная часть)

ГУП МНИИТЭП ОСО

Катт. 15365

Позиция	Наименование и техническая характеристика оборудования и материалов Завод-изготовитель (для импортного оборудования – страна-изготовитель)	Тип, марка оборудования, обозначение документа, № опросного листа	Единица измерения		Код завода изготовителя	Код оборудования материала	Цена единицы оборудования тыс. руб	Количество	Масса единицы оборудования, кг
			наименование	код					
1	2	3	4	5	6	7	8	9	10
	Система Т3, Т4 (ниже 0.00)								
1	Кран шаровой полнопроходной муфтовый латунный тип А-31 Ø15	11Б27Н1	шт	796		Н/н 2080.0790		3	
	Ø20	ГОСТ 9086-74*	шт	796		Н/н 2080.0800		26	
	Ø25		шт	796		Н/н 2080.0810		4	
	Ø32		шт	796		Н/н 2080.0810		-	
2	Задвижка чугунная фланцевая бессальниковая с невыдвижным								
	шпинделем МЗВ Ø50	30ч39р	шт	796				-	
3	Кран пробно-спускной с изогнутым спуском цапковый Ø15	10Б8бк1	шт	796				28	
4	Трубопровод из стальных ВГП оцинкованных труб Ø 15	ГОСТ 3262-75	пм	006				64/64	
	Ø20	ГОСТ 3262-75	пм	006				320/320	
	Ø25	ГОСТ 3262-75	пм	006				77/77	
	Ø32	ГОСТ 3262-75	пм	006				76/76	
	Ø40	ГОСТ 3262-75	пм	006				6/6	
	Ø50	ГОСТ 3262-75	пм	006				47/47	
5	Кран проходной сальниковый муфтовый Ø 20	11Б6бк	шт	796				6	
6	Опоры под крепления стальных ВГП оцинкованных труб Ø15		шт	796				32	
	Ø20		шт	796				160	
	Ø25		шт	796				39	
	Ø32		шт	796				38	
	Ø40		шт	796				3	
	Ø50		шт	796				24	

ВЗАМ. ИНВ. №

ПОДПИСЬ И ДАТА

ИНВ. № ПОДЛ. 13404

ПРИВЯЗАН:

ИНВ. №

Карт 1536.5

Позиция	Наименование и техническая характеристика оборудования и материалов Завод-изготовитель (для импортного оборудования – страна-изготовитель)	Тип, марка оборудования, обозначение документа, № опросного листа	Единица измерения		Код завода изготовителя	Код оборудования материала	Цена единицы оборудования тыс. руб	Количество	Масса единицы оборудования, кг
			наименование	код					
1	2	3	4	5	6	7	8	9	10
	Система К1, К3 (ниже 0.00)								
1	Трубопровод из раструбных канализационных труб марки ПВХ Ø50х3,2	ТУ-6-19-307-86	пм	006				130	
	Ø110х3,2	ТУ-6-19-307-86	пм	006				280	
2	Трубопровод из стальных электросварных труб Ø 57х3,5	ГОСТ 10704-91	пм	006				6	
	Ø89х3.5	ГОСТ 10704-91	пм	006				7	
	Ø108х3	ГОСТ 10704-91	пм	006				5	
3	Фланец стальной приварной с заглушкой /пр./ Ру=6кг/см² Ø205	ГОСТ 12820-80	шт	796				2	
	Фланец стальной приварной с заглушкой /пр./ Ру=6кг/см² Ø140	ГОСТ 12820-80	шт	796				1	
4	Ревизия ПВХ Ø50		шт	796				15	
	Ревизия ПВХ Ø100		шт	796				27	
5	Задвижка чугунная фланцевая с электроприводом	30с941нж							
	Ø100 мм , Ру=10 кгс/см²	ГОСТ 8437-75	шт	796				1	
6	Электропривод типа ПЭМ-А-11М N=0,25 квт к задвижке 30с941нж		компл	671				1	
7	Затвор с электроприводом «HL» двухкамерный Ø 100	HL710.2EPC	шт	796				1	
8	Опоры под крепление трубопровода из раструбных								
	канализационных труб марки ПВХ Ø50х3,2		шт	796				65	
	Ø110х3,2		шт	796				140	
9	Опоры под крепление трубопр. из стальных труб Ø57х3,5		шт	796				3	
	Ø108х3		шт	796				3	

Взам. инв. №

Подпись и дата

Инв. № подл. 13/2441

ПРИВЯЗАН:

ИНВ. №

VI-69-ВК.СО

подземная часть

Лист 3

кат. 15365

Позиция	Наименование и техническая характеристика оборудования и материалов Завод-изготовитель (для импортного оборудования – страна-изготовитель)	Тип, марка оборудования, обозначение документа, № опросного листа	Единица измерения		Код завода изготовителя	Код оборудования материала	Цена единицы оборудования тыс. руб	Количество	Масса единицы оборудования, кг
			наименование	код					
1	2	3	4	5	6	7	8	9	10
	Система К2 (ниже 0.00)								
1	Трубопровод из стальных электросварных труб Ø 108х3	ГОСТ 10704-91	пм	006				150	
2	Трубопровод из стальных ВГП оцинкованных труб Ø40	ГОСТ 3262-78	пм	006				72	
	Ø15	ГОСТ 3262-78	пм	006				18	
3	Шаровой кран Ø15	ГОСТ 16549-71	шт	796				2	
4	Гидравлический затвор		шт					2	
5	Прочистка (фланец стальной приварной с заглушкой) Ру=6кг/см² Ø205	ГОСТ 12820-80	шт	796				13	
6	Задвижка чугунная фланцевая с электроприводом	30с941нж							
	Ø100 мм , Ру=10 кгс/см²	ГОСТ 8437-75	шт	796				1	
7	Электропривод типа ПЭМ-А-11М N=0,25 квт к задвижке 30с941нж		компл	671				1	
8	Затвор с электроприводом «HL» двухкамерный Ø 100	HL710.2EPC	шт	796				1	
9	Электронасос ГНОМ 10-10 Q = 10 м3/ч Н=10м с эл. двиг. N=1,1 кВт,								
	N=2900 об/мин (с поплавком)		компл	671				1	
10	Опоры под крепление трубопровода из стальных								
	электросварных труб Ø108х3		шт	796				75	
11	Опоры под крепление трубопровода из стальных								
	водогазопроводных оцинкованных труб Ø40		шт	796				36	
12	Опоры под крепление трубопровода из стальных								
	водогазопроводных оцинкованных труб Ø15		шт	796				9	
13	Сифон бутылочный		шт	796				2	
14	Муфта противопожарная Ø100	ТУ3799-010--14635297-04	шт	796				12	
	Нестандартизированные изделия								
1	Переливной бак Ø 600	См. лист №15	шт	796				2	

ВЗАМ. ИНВ. №

ПОДПИСЬ И ДАТА

ИНВ. № ПОДЛ. 13174411

ПРИВЯЗАН:

ИНВ. №

кат. 15365

Позиция	Наименование и техническая характеристика оборудования и материалов Завод-изготовитель (для импортного оборудования – страна-изготовитель)	Тип, марка оборудования, обозначение документа, № опросного листа	Единица измерения		Код завода изготовителя	Код оборудования материала	Цена единицы оборудования тыс. руб	Количество	Масса единицы оборудования, кг
			наименование	код					
1	2	3	4	5	6	7	8	9	10
	ОБОРУДОВАНИЕ, ПОСТАВЛЯЕМОЕ ЗАКАЗЧИКОМ								
	Надземная часть								
	Системы В1, В2 (выше 0.00)								
1	Кран пожарный, комплект:								
	а) ствол пожарный ручной со спрыском Ø16	РС-50-01 ТУ 22-5380-82	шт	796				11	
	б) головка соединительная рукавная	ГР-50 ГОСТ 28352-89Е	шт	796				22	
	в) рукав пожарный напорный латексный Ø51; L=20м								
	Льнокомбинат, г. Павлов-Посад	ГОСТ Р51049-99	шт	796				11	
	г) вентиль запорный пожарный с муфтой и цапкой Ø50	15кч11р ГОСТ 5761-74	шт	796				11	
	д) головка соединительная муфтовая	ГМ-50 ГОСТ 28352-89Е	шт	796				11	
2	Огнетушитель ручной ОУ-5	РЧ5502Н00246	шт	796				22	
3	Диафрагма с центральным отверстием Ø15	сталь 1х3 толщ.3мм							
		ГОСТ 5632-61	шт	796				11	
4	Кран шаровой полнопроходной муфтовый латунный тип А-31 Ø 15	11Б27Н1	шт	796				113	
	Ø20							21	
5	Труба ПП армированная S 2.5 (SDR 6) Ø20х3.0 (Ø15 усл.)		пм	006				335	
	Ø25х3.7 (Ø20 усл.)		пм	006				18	
6	Трубопровод из стальных ВГП оцинкованных труб Ø 15	ГОСТ 3262-75*	пм	006				27/27	
	Ø20		пм	006				86/86	
	Ø25		пм	006				76/76	
	Ø50		пм	006				37	
7	Опоры под крепления труб Ø15		шт	796				181	
	Ø20		шт	796				52	
	Ø25		шт	796				38	

Взам. инв. №

Подпись и дата

Инв. № подл. 13/24-ОВ

ПРИВЯЗАН:

ИНВ. №

Изм.	Кол.	Лист	№док	Подпись	Дата
Разраб.		Жнидарко			
Нач. отд.		Спиридонов			
ГИП		Малявина			
Н. контр.		Спиридонов			

VI-69-ВК.СО

Дошкольное образовательное учреждение (ДОУ) на 12 групп (280 мест) для затеснённых условий застройки

Стадия	Лист	Листов
Р	5	10

Спецификация оборудования (надземная часть)

ГУП МНИИТЭП ОСО

Копир 15365

Позиция	Наименование и техническая характеристика оборудования и материалов Завод-изготовитель (для импортного оборудования – страна-изготовитель)	Тип, марка оборудования, обозначение документа, № опросного листа	Единица измерения		Код завода изготовителя	Код оборудования материала	Цена единицы оборудования тыс. руб	Количество	Масса единицы оборудования, кг
			наименование	код					
1	2	3	4	5	6	7	8	9	10
	Ø50		шт	796				19	
	Системы Т3, Т4 (выше 0.00)								
1	Кран шаровой полнопроходной муфтовый латунный тип А-31 Ø 15	11Б27Н1	шт	796				80	
	Ø20		шт	796				10	
2	Душевая сетка на гибком шланге		шт	796				13	
3	Смеситель для душа с душевой сеткой на гибком шланге Ø15	ГОСТ 25809-96							
	с водосберегающими керамическими шайбами	См-Д-Шл	шт	796				4	
4	Стационарная душевая трубка и сетка	ГОСТ 25809-96	шт	796				4	
5	Труба ПП армированная S 2.5 (SDR 6) Ø20х3.0 (Ø15 усл.)		пм	006				440	
	Ø25х3.7 (Ø20 усл.)		пм	006				17	
	Ø32х4.7 (Ø25 усл.)		пм	006				8	
6	Трубопровод из стальных ВГП оцинкованных труб Ø 15	ГОСТ 3262-75*	пм	006				28/28	
	Ø20		пм	006				205/205	
	Ø25		пм	006				38/38	
7	Смеситель для мойки настенный с водосберегающими	СМ-М-ЦА							
	керамическими шайбами	ГОСТ 25809-96	шт	796				9	
8	Термостат – центральн. Смеситель DN15, артикул 34101	«GROHETEC»	шт	796				17	
9	Смеситель для ванны с водосберегающими шайбами	СМ-ВВ							
		ГОСТ 25809-96	шт	796				5	
10	Конвекторы «Универсал ТБ-С» концевые, средней глубины								
	3-У14А (устанавливается в сушильных шкафах)	КСК 20-0,7П	шт	796				24	
11	Клапан запорный проходной Ø15	15 кч 18п1	шт	796		Н/н 2030.0010		5	
12	Опоры под крепления труб Ø15		шт	796				234	
	Ø20		шт	796				111	

Примечание

В числителе указано общее количество труб,
в знаменателе – количество изолируемых труб

ВЗАМ. ИНВ. № | ПОДПИСЬ И ДАТА | ИНВ. № ПОДЛ. 13/2441

ПРИВЯЗАН:

ИНВ. №

Кам. 15365

Позиция	Наименование и техническая характеристика оборудования и материалов Завод-изготовитель (для импортного оборудования – страна-изготовитель)	Тип, марка оборудования, обозначение документа, № опросного листа	Единица измерения		Код завода изготовителя	Код оборудования материала	Цена единицы оборудования тыс. руб	Количество	Масса единицы оборудования, кг
			наименование	код					
1	2	3	4	5	6	7	8	9	10
	Ø25		шт	796				23	
13	Полотенцесушитель стальной хромированный, в комплекте с	СПБ							
	кронштейнами, П-образный 500х330 Ø25		шт	796		Н/н 3110.0071		13	
	Системы К1, К3 (выше 0.00)								
1	Умывальник фаянсовый овальный 2-ой величины, разм 605Х510	ГОСТ 30493-96	компл	671		Н/н 3030.0300		35	
	на пьедестале								
	а) смеситель для умывальника с водосберегающими	СМ-УМ-ЦА							
	керамическими шайбами	ГОСТ 25809-96	шт	796		Н/н 3100.0650		35	
	б) сифон бутылочный пластмассовый	ГОСТ 23412-79	шт	796				35	
1А	Умывальник фаянсовый овальный 2-ой величины, разм 605Х510	ГОСТ 30493-96	компл	671		Н/н 3030.0300		-	
	на пьедестале								
	а) смеситель для умывальника с водосберегающими	СМ-УМ-ЦА							
	керамическими шайбами	ГОСТ 25809-96	шт	796		Н/н 3100.0650		-	
2	Умывальник детский прямоугольный фарфоровый с жестко								
	закрепленным изливом разм. 420х360	ГОСТ 23759-85	шт	796		Н/н 3030.0155		2	
	а) кран настольный туалетный	КТН 15 ЖД	шт	796				2	
	б)сифон бутылочный пластмассовый	ГОСТ 23289-94	шт	796				2	
3	Умывальник детский прямоугольный фарфоровый с жестко								
	закрепленным изливом разм. 420х360	ГОСТ 23759-85	шт	796		Н/н 3030.0155		59	
	а) кран настольный туалетный	КТН 15 ЖД	шт	796				59	
4	Унитаз компакт детский (Л) белый (в комплекте с запорной	ТУ4960-006-							
	арматурой и креплением)	00287987-99	компл	671		Н/н 3070.0122		43	
	а) бачок к унитазу		шт	796		Н/н 3070.0569		43	
	б) сиденье деревянное к детским унитазам- компактам(Л)		шт	796		Н/н 3070.0220		43	
5	Унитаз компакт белый , с литой полочкой, в комплекте с запорной	ТУ4960-006-							
	арматурой, креплениями, нижней подводкой воды, арматурой кнопочной	00287987-99							

ВЗАМ. ИНВ. №

ПОДПИСЬ И ДАТА

ИНВ. № ПОДЛ. 13/2441

ПРИВЯЗАН:

ИНВ. №

кат. 15365

Позиция	Наименование и техническая характеристика оборудования и материалов Завод-изготовитель (для импортного оборудования – страна-изготовитель)	Тип, марка оборудования, обозначение документа, № опросного листа	Единица измерения		Код завода изготовителя	Код оборудо-вания материала	Цена единицы оборудования тыс. руб	Количество	Масса единицы оборудования, кг
			наиме-нование	код					
1	2	3	4	5	6	7	8	9	10
	хромированной, разм.660х395х775 с пластмассовым сиденьем		компл	671		Н/н 3070.0164		7	
6	Мойка стальная эмалир. на одно отделение 600х500,								
	встроенная в стол-шкаф	МСК	компл	671				53	
	а) смеситель для мойки с водосберегающими	СМ-М-ЦА							
	керамическими шайбами	ГОСТ 25809-96	шт	796		Н/н 3100.0650		53	
	б) сифон бутылочный пластмассовый	ГОСТ 23412-79	шт	796				53	
6а	Мойка чугунная эмалированная 800х600 с двумя чашами	ГОСТ 18297-96	шт	796				1	
	а) смеситель для мойки с водосберег. керамическими шайбами	СМ-М-ЦА	шт	796				1	
	б) сифон для мойки на два отделения	СТУ2	шт	796				1	
7	Видуар медицинский (слив больничный) ООО «ПКФ МЕДГРАДЪ»								
	со смесителем СМ-М-НН т/ф. (343)214-69-39	ТУ 21-01-332-70	компл	671				4	
8	Душевой поддон чугунный эмалированный мелкий	ПМ							
	разм.800Х800Х160 в компл. с угловым выпуском		компл	671		Н/н 3010.0007		1	
	- сифон для душа	ГОСТ 23412-79	шт	796				1	
8а	Душевой поддон стальной эмалированный мелкий	ПМ							
	разм.700Х700Х160 в компл.с угловым выпуском		компл	671		Н/н 3010.0007		4	
	- сифон для душевого поддона	ГОСТ 23412-79	шт	796				4	
8б	Угловой душевой поддон, разм. 800х800х170	"BAS", Россия							
	в компл. с выпуском							12	
	- сифон для душа	ГОСТ 23412-79	шт	796				12	
9	Ванна чугунная эмалированная белая с опорами 120х70	ПМ							
	разм. 1200х600		шт	796		Н/н 3010.0007		5	
	а) сифон для ванн чугунный с латунным выпуском и переливом	ГОСТ 23412-79	шт	796				5	
10	Трап чугунный эмалиров. с горизонтальным выпуском Ø100	ГОСТ 1811-81	шт	796				17	
11	Трап чугунный эмалиров. с вертикальным выпуском Ø100	ГОСТ 1811-81	шт	796				-	

Примечания:

1. В спецификации по водоснабжению в числителе указано общее количество труб – в знаменателе количество труб подлежащих изоляции.
2. Выпуски канализации и водостоков / от наружных стен до колодца в спецификации не учтены.

ПРИВЯЗАН:

ИНВ. №

VI-69-ВК.СО

надземная часть

Лист 8

ВЗАМ. ИНВ. №

ПОДПИСЬ И ДАТА

ИНВ. № ПОДЛ. 1317441

капт. 15365

Позиция	Наименование и техническая характеристика оборудования и материалов Завод-изготовитель (для импортного оборудования – страна-изготовитель)	Тип, марка оборудования, обозначение документа, № опросного листа	Единица измерения		Код завода изготовителя	Код оборудо-вания материала	Цена единицы оборудования тыс. руб	Количество	Масса единицы оборудования, кг
			наиме-нование	код					
1	2	3	4	5	6	7	8	9	10
12	Ванна моечная разм.630х630х860 г. Москва; ЭРМЗ	ВНМ-1	шт	796				7	учтены в разделе ТХ
13	Ванна моечная разм.800х800х900 г. Москва; ЭРМЗ	ВНМ-1А	шт	796				2	учтены в разделе ТХ
14	Умывальник детский прямоугольный фарфоровый с жестко								
	закрепленным изливом разм. 420х360	ГОСТ 23759-85	шт	796		Н/н 3030.0155		-	
	а) смеситель для умывальника с водосберегающими	СМ-УМ-ЦА							
	керамическими шайбами	ГОСТ 25809-96	шт	796		Н/н 3100.0650		-	
	б) сифон бутылочный пластмассовый	ГОСТ 23412-79	шт	796				-	
15	Биде белое в комплекте со смесителем и сифоном(Л) 600х350	Н/н 3020.0010	шт	796				-	
16	Трубопровод ПВХ Ø110	ТУ-6-19-307-86	пм	006				170	
17	Трубопровод ПВХ Ø50	ТУ-6-19-307-86	пм	006				267	
18	Ревизия с крышкой ПВХ Ø110х3,2	ТУ6-49-33-92	шт	796				10	
19	Ревизия с крышкой ПВХ Ø50х3,2	ТУ6-49-33-92	шт	796				15	
20	Прочистка ПВХ Ø50х3,2		шт	796				33	с учётом подвала
21	Прочистка ПВХ Ø110х3,2		шт	796				20	с учётом подвала
22	Манжета резиновая тип "А" Ø100	ВСН 201-88	шт	796				54	
23	Манжета резиновая тип "Б" Ø50	ВСН 201-88	шт	796				183	
24	Трубы полиэтиленовые Ø 50	ТУ-21-26-101-74	пм	006				34	
25	Воронка из полиэтилена 50х150	ВСН 201-88	шт	796				9	
26	Муфта противопожарная Ø 50	ТУ3799-010--14635297-04	шт	796				50	с учётом подвала
	Ø110	ТУ3799-010--14635297-04	шт	796				37	с учётом подвала
	Система К2 (выше 0.00)								
1	Воронка сливная типа ВР-100 Ø100	ГОСТ 13150-69	шт	796				10	
2	Манжета резиновая уплотнительная Ø100	ВСН201-83	шт	796				10	
3	Патрубок с гладким раструбом ПВХ Ø110х3,2	ТУ 6-49-33-92	шт	796				10	
4	Патрубок из ПВХ с запрессованным отрезком трубы Ø108х3	ГОСТ 10704-91	шт	796				10	
5	Патрубок компенсационный из ПВХ Ø110х3.2	ТУ 6-49-33-92	шт	796				10	

ВЗАМ. ИНВ. №

ПОДПИСЬ И ДАТА

ИНВ. № ПОДЛ. 13174441

ПРИВЯЗАН:

ИНВ. №

VI-69-ВК.СО

надземная часть

Лист 9

капт. 15365

Позиция	Наименование и техническая характеристика оборудования и материалов Завод-изготовитель (для импортного оборудования – страна-изготовитель)	Тип, марка оборудования, обозначение документа, № опросного листа	Единица измерения		Код завода изготовителя	Код оборудо-вания материала	Цена единицы оборудования тыс. руб	Количество	Масса единицы оборудования, кг
			наиме-нование	код					
1	2	3	4	5	6	7	8	9	10
6	Раструб приварной из электросварной трубы I=0,15 Ø152x4	ГОСТ 10704-91	шт	796				10	
7	Ревизия с крышкой ПВХØ100	ТУ 6-49-33-92	шт	796				8	
8	Трап HL300 Ø50	HL 300	шт	796				1	
9	Трубопровод из раструбных канализационных труб ПВХØ110x3,2	ТУ 6-19-307-86	пм	006				110	
	ПВХØ50	ТУ 6-19-307-86	пм	006				6	
10	Фланец стальной приварной (Ру=6кгс/см2) с заглушкой Ø205	ГОСТ 12836-67	компл	671				10	
11	Опоры под крепление трубопровода из раструбных								
	канализационных труб ПВХ		шт	796				58	
12	Муфта противопожарная Ø110	ТУ3799-010--14635297-04	шт	796				12	
	Узел управления бассейном								
1	Трубопровод из стальных ВГП оцинкованных труб Ø 15	ГОСТ 3262-75	пм	006				0.75	
	Ø20		пм	006				2.22	
	Ø25		пм	006				1.05	
	Ø32		пм	006				1.6	
2	Вентиль запорный муфтовый латунный 15Б1П Ø20	ГОСТ 9086-74	шт	796				1	
	Вентиль запорный муфтовый латунный 15Б3К Ø 15/Ø 20	ГОСТ 9086-74	шт	796				1/1	
3	Смеситель СМ-М-НН		шт	796				3	
4	Счетчик крыльчатый Ø 20		шт	796				1	
5	Термометр стеклянный ртутный прямой		шт	796				1	
6	Манометр МПЗУ, МПА1		шт	796				2	
7	Трехходовой кран		шт	796				2	
8	Монтажная рамка из угловой стали		кг					16.21	
9	Расширитель Ø89		шт	796				1	
10	Штуцер к манометру		шт	796				3	
11	Ротаметр РМ-2.5ЖУ3		шт	796				1	

ВЗАМ. ИНВ. №

ПОДПИСЬ И ДАТА

ИНВ. № 131/Р

ПРИВЯЗАН:

ИНВ. №

VI-69-ВК.СО

надземная часть

Лист 10

карт. 15365

gost.e-ecolog.ru