ГОСУДАРСТВЕННОЕ УНИТАРНОЕ ПРЕДПРИЯТИЕ
ГОРОДА МОСКВЫ
МОСКОВСКИЙ НАУЧНО-ИССЛЕДОВАТЕЛЬСКИЙ
И ПРОЕКТНЫЙ ИНСТИТУТ ТИПОЛОГИИ, ЭКСПЕРИМЕНТАЛЬНОГО ПРОЕКТИРОВАНИЯ
(ГУП МНИИТЭП)

ТИПОВОЙ ПРОЕКТ

ЗДАНИЕ ДОШКОЛЬНОГО ОБРАЗОВАТЕЛЬНОГО УЧРЕЖДЕНИЯ (ДОУ) НА 12 ГРУПП (280 МЕСТ) ДЛЯ ЗАТЕСНЁННЫХ УСЛОВИЙ ЗАСТРОЙКИ

РАБОЧАЯ ДОКУМЕНТАЦИЯ

АРХИТЕКТУРНО-СТРОИТЕЛЬНЫЕ РЕШЕНИЯ НАДЗЕМНОЙ ЧАСТИ ЗДАНИЯ

VI-69-АС2

ТОМ 2

gost.e-ecolog.ru

Карт. 15865

ГОСУДАРСТВЕННОЕ УНИТАРНОЕ ПРЕДПРИЯТИЕ
ГОРОДА МОСКВЫ
МОСКОВСКИЙ НАУЧНО-ИССЛЕДОВАТЕЛЬСКИЙ
И ПРОЕКТНЫЙ ИНСТИТУТ ТИПОЛОГИИ, ЭКСПЕРИМЕНТАЛЬНОГО ПРОЕКТИРОВАНИЯ
(ГУП МНИИТЭП)

ТИПОВОЙ ПРОЕКТ

ЗДАНИЕ ДОШКОЛЬНОГО ОБРАЗОВАТЕЛЬНОГО УЧРЕЖДЕНИЯ (ДОУ) НА 12 ГРУПП (280 МЕСТ) ДЛЯ ЗАТЕСНЁННЫХ УСЛОВИЙ ЗАСТРОЙКИ

РАБОЧАЯ ДОКУМЕНТАЦИЯ

АРХИТЕКТУРНО-СТРОИТЕЛЬНЫЕ РЕШЕНИЯ НАДЗЕМНОЙ ЧАСТИ ЗДАНИЯ

VI-69-АС2

ТОМ 2

ГЛАВНЫЙ ИНЖЕНЕР ИНСТИТУТА	А.Е. РЫКШИН
ГЛАВНЫЙ КОНСТРУКТОР ИНСТИТУТА	Г.И. ШАПИРО
РУКОВОДИТЕЛЬ МАСТЕРСКОЙ № 7	К.В. КАПТЕРЕВ
ГЛАВНЫЙ ИНЖЕНЕР МАСТЕРСКОЙ №7	Н.Р. ОХОТСКИЙ
ГЛАВНЫЙ АРХИТЕКТОР ПРОЕКТА	Н.Ю. ХАРКИНА
ГЛАВНЫЙ ИНЖЕНЕР ПРОЕКТА	А.А. КОЛЕСНИКОВ

СОГЛАСОВАНО:

ВЗАМ. ИНВ. №

ПОДПИСЬ И ДАТА

ИНВ. № ПОДЛ.

ИЗМ.	№ ДОК.	ПОДПИСЬ	ДАТА
6	145-14р		26.07.14

ГОСУДАРСТВЕННЫЙ КОНТРАКТ №11-138-ТП ОТ 28.11.2011
ЗАКАЗЧИК: ДЕПАРТАМЕНТ ГРАДОСТРОИТЕЛЬНОЙ ПОЛИТИКИ ГОРОДА МОСКВЫ

ВВЕДЕНО В ДЕЙСТВИЕ ПРИКАЗОМ ГУП МНИИТЭП № 10 ОТ 18.01.13

2012

Кат. 15365

ВЕДОМОСТЬ РАБОЧИХ ЧЕРТЕЖЕЙ ОСНОВНОГО КОМПЛЕКТА АС 2

ЛИСТ	НАИМЕНОВАНИЕ	ПРИМЕЧАНИЕ
	ТОМ 2	
ОД1	ОБЩИЕ ДАННЫЕ	
58	ПЕРЕКРЫТИЯ НАД 1 ЭТАЖОМ. ОПАЛУБКА	
59	ПЕРЕКРЫТИЯ НАД 1 ЭТАЖОМ. НИЖНЕЕ АРМИРОВАНИЕ	
60	ПЕРЕКРЫТИЯ НАД 1 ЭТАЖОМ. ВЕРХНЕЕ АРМИРОВАНИЕ	
61	ПЕРЕКРЫТИЯ НАД 1 ЭТАЖОМ. УСИЛЕНИЕ ПЕРЕКРЫТИЯ В МЕСТАХ ОТВЕРСТИЙ (НИЖНЕЕ, ВЕРХНЕЕ АРМИРОВАНИЕ)	
62	ПЕРЕКРЫТИЯ НАД 1 ЭТАЖОМ. СПЕЦИФИКАЦИЯ АРМАТУРНЫХ ИЗДЕЛИЙ.	
62/1	СЕЧЕНИЯ ПО ПЕРЕКРЫТИЮ НАД 1 ЭТАЖОМ.	
63	ПЕРЕКРЫТИЕ НАД 2 ЭТАЖОМ. ОПАЛУБКА	
64	ПЕРЕКРЫТИЕ НАД 2 ЭТАЖОМ. НИЖНЕЕ АРМИРОВАНИЕ	
65	ПЕРЕКРЫТИЕ НАД 2 ЭТАЖОМ. ВЕРХНЕЕ АРМИРОВАНИЕ	
66	ПЕРЕКРЫТИЕ НАД 2 ЭТАЖОМ УСИЛЕНИЕ ПЕРЕКРЫТИЯ В МЕСТАХ ОТВЕРСТИЙ (НИЖНЕЕ, ВЕРХНЕЕ АРМИРОВАНИЕ)	
67	ПЕРЕКРЫТИЕ НАД 2 ЭТАЖОМ. СПЕЦИФИКАЦИЯ АРМАТУРНЫХ ИЗДЕЛИЙ.	
68	ПЕРЕКРЫТИЕ НАД 3 ЭТАЖОМ. ОПАЛУБКА	
69	ПЕРЕКРЫТИЕ НАД 3 ЭТАЖОМ. НИЖНЕЕ АРМИРОВАНИЕ	
70	ПЕРЕКРЫТИЕ НАД 3 ЭТАЖОМ. ВЕРХНЕЕ АРМИРОВАНИЕ	
71	ПЕРЕКРЫТИЕ НАД 3 ЭТАЖОМ УСИЛЕНИЕ ПЕРЕКРЫТИЯ В МЕСТАХ ОТВЕРСТИЙ (НИЖНЕЕ, ВЕРХНЕЕ АРМИРОВАНИЕ)	
72	ПЕРЕКРЫТИЕ НАД 3 ЭТАЖОМ. СПЕЦИФИКАЦИЯ АРМАТУРНЫХ ИЗДЕЛИЙ.	
73	ПОКРЫТИЕ ВЫХОДОВ НА КРОВЛЮ	
74	ПОКРЫТИЕ ТЕХНИЧЕСКОГО ЭТАЖА. СПЕЦИФИКАЦИЯ АРМАТУРЫ.	
75	КОЗЫРЕК В ОСЯХ 3–5; 17–19 (ЗКРКАЛЬНО). ПЕРЕКРЫТИЕ. ОПАЛУБКА. АРМИРОВАНИЕ СТЕН ФОНОРЯ. ПЛАН БАЛКИ–СТЕНКИ.	
76	КОЗЫРЕК В ОСЯХ 3–5; 17–19 (ЗЕРКАЛЬНО). АРМИРОВАНИЕ БАЛКИ–СТЕНКИ.	
77	КОЗЫРЕК В ОСЯХ 3–5; 17–19 (ЗЕРКАЛЬНО). ПЕРЕКРЫТИЕ. АРМИРОВАНИЕ ВЕРХНЕЕ.	
78	КОЗЫРЕК В ОСЯХ 3–5; 17–19 (ЗЕРКАЛЬНО). ПЕРЕКРЫТИЕ. АРМИРОВАНИЕ НИЖНЕЕ. СПЕЦИФИКАЦИИ; ВЕДОМОСТЬ РАСХОДА СТАЛИ.	
79	КОЗЫРЕК ГЛАВНОГО ВХОДА. ОПАЛУБКА И АРМИРОВАНИЕ. АРЗРЕЗЫ 1–1–3–3 БАЛКИ Б–1–Б–9. СЕЧЕНИЯ А–А–Д–Д.	
80	КОЗЫРЕК ГЛАВНОГО ВХОДА. АРМИРОВАНИЕ. БОРТ ПО ОСИ 10,12, ВИД А. СЕЧЕНИЯ Е–Е–Л–Л. СПЕЦИФИКАЦИЯ АРМАТУРЫ.	
81	ЛЕСТНИЦЫ Л1, Л2. ОПАЛУБКА. АРМИРОВАНИЕ.	
82	ЛЕСТНИЦЫ Л1, Л2. СПЕЦИФИКАЦИЯ АРМАТУРЫ. ВЫБОРКА.	
83	ЛЕСТНИЦА Л3. ОПАЛУБКА. АРМИРОВАНИЕ.	
84	ЛЕСТНИЦА Л3. ЛЕСТНИЧНЫЕ МАРШИ ЛМ–1, ЛМ–2, ЛМ–3. СПЕЦИФИКАЦИЯ АРМАТУРНЫХ ИЗДЕЛИЙ. ВЫБОРКА.	
85	ЛИФТ 1. ЛИФТ 2. ОПАЛУБКА.	
86	ЛИФТ 1. АРМИРОВАНИЕ.	
86/1	ЛИФТ 2. АРМИРОВАНИЕ.	
87	ВЕНТШАХТЫ ТИП 1, ТИП 7, ТИП 13, ТИП 14. УЗЛЫ 1,2. СЛИВ 1.	
88	ВЕНТШАХТЫ ТИП 2, ТИП 3, ТИП 4, ТИП 5, ТИП 6.	
89	ВЕНТШАХТЫ ТИП 8, ТИП 9, ТИП 10, ТИП 11, ТИП 12.	
90	СПЕЦИФИКАЦИЯ НА ВЕНТШАХТЫ.	
91	МЕТАЛЛИЧЕСКИЕ СТРЕМЯНКИ МС–1, МС–2.	
92	ВЕДОМОСТЬ РАСХОДА СТАЛИ И МАТЕРИАЛОВ.	
93	ГРУППОВАЯ СПЕЦИФИКАЦИЯ ЭЛЕМЕНТОВ ЗАПОЛНЕНИЯ ПРОЕМОВ И ДОПОЛНИТЕЛЬНЫХ ИЗДЕЛИЙ.	ИЗМ. 6 16.1
94	ГРУППОВАЯ СПЕЦИФИКАЦИЯ ПЕРЕГОРОДОК, ПОДВЕСНЫХ ПОТОЛКОВ, ОКОН И ПОДОКОННЫХ ПЛИТ.	
95	ЭЛЕМЕНТЫ ОТДЕЛКИ ЗДАНИЯ, УЧИТЫВАЮЩИЕ ПОТРЕБНОСТИ МГН ГРУПП М1, М2, М3, М4 (ДВЕРИ).	

РАЗДЕЛ АС 2 ДАННОГО РАБОЧЕГО ПРОЕКТА СОСТОИТ ИЗ 2 ТОМОВ:
ТОМ 1 – ОД1–ОД25 ,ЛИСТЫ 1–57
ТОМ 2 – ОД1, ЛИСТЫ 58–95

ВЗАМ. ИНВ. N

ПОДПИСЬ И ДАТА

ИНВ. N ПОДЛ. 1316931

ПРИВЯЗАН:

Инв.№

6	1	ИЗМ.	145-14		28.07.1
ИЗМ.	КОЛ.УЧ.	ЛИСТ	№ ДОК.	ПОДПИСЬ	ДАТА

ГУ VI-69-АС2 ТОМ 2

РАЗРАБОТАЛ	СИГАЧЕВА	
ГЛ. АРХ. ПР.	ХАРКИНА	
ГЛ. ИНЖ. ПР.	КОЛЕСНИКОВ	
НОРМ. КОНТР.	СИГАЧЕВА	

ОБЩИЕ ДАННЫЕ

СТАДИЯ	ЛИСТ	ЛИСТОВ
Р	ОД1	

ГУП МНИИТЭП
МАСТЕРСКАЯ №7

Кат. 15365

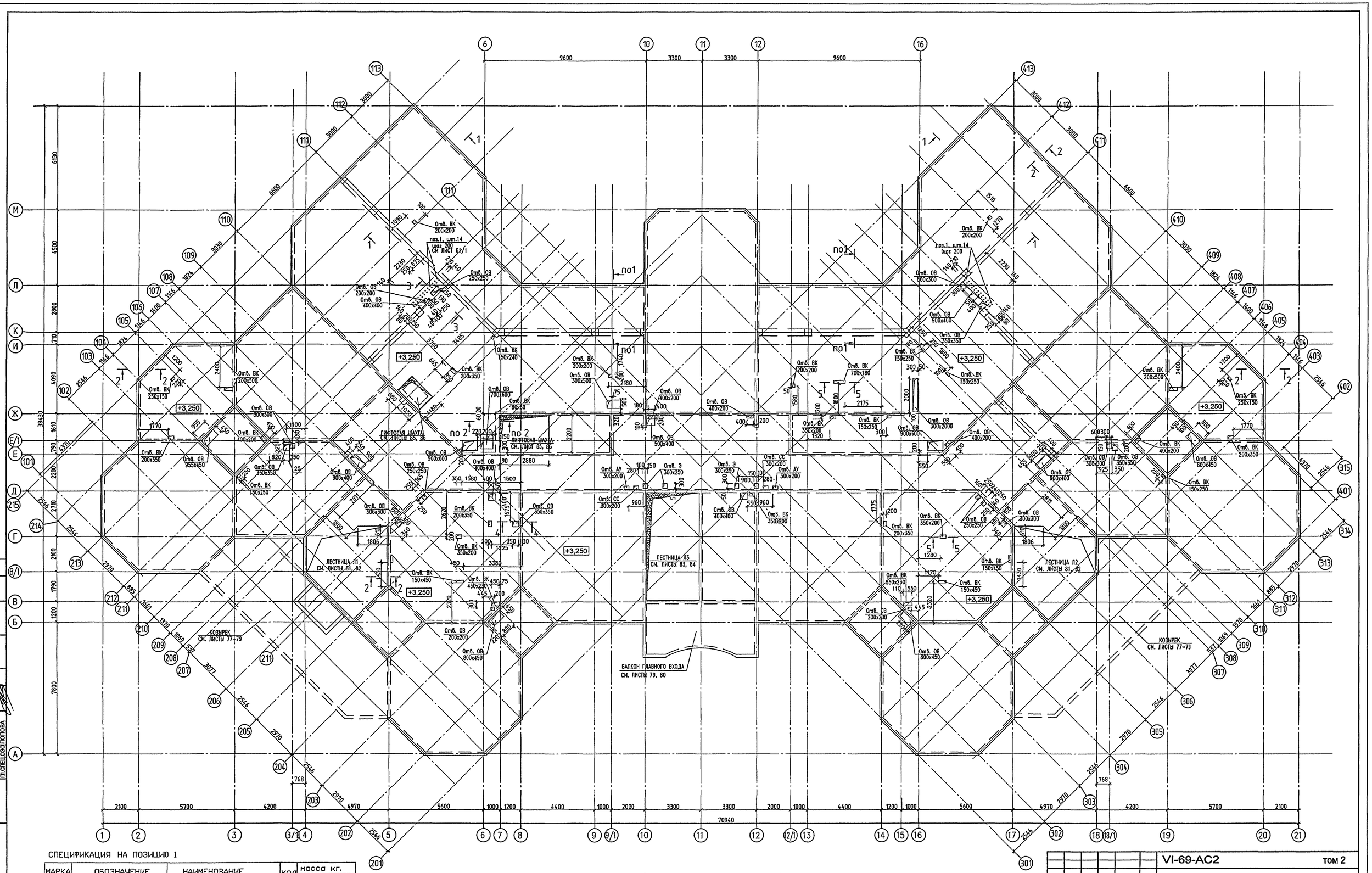

СПЕЦИФИКАЦИЯ НА ПОЗИЦИЮ 1

МАРКА поз.	ОБОЗНАЧЕНИЕ	НАИМЕНОВАНИЕ	кол шт.	масса кг. Ед.	масса кг. ВСЕХ
1	2	3	4	5	6
поз.1	ГОСТ Р 52544-2006	⌀12 А500С l=2000 (см лист 61/1)	28	1.78	49.84

ДАННЫЙ ЛИСТ СМ. СОВМЕСТНО С ЛИСТАМИ 59, 60, 61, 61/1, 62

ИЗМ.	КОЛ.УЧ.	ЛИСТ	№ ДОК.	ПОДПИСЬ	ДАТА
РАЗРАБОТАЛ		КРЕЧЕТОВА			
РУК.МАСТ.		КАПТЕРЕВ			
ГЛ.ИНЖ.М.		ОХОТСКИЙ			
ГЛ.АРХ.ПР.		ХАРКИНА			
ГЛ.ИНЖ.ПР.		КОЛЕСНИКОВ			
ПРОВЕРИЛ		КОЛЕСНИКОВ			
Н.КОНТР.		СИГАЧЕВА			

ПРИВЯЗАН:

ИНВ. №

VI-69-АС2 ТОМ 2

ДОШКОЛЬНОЕ ОБРАЗОВАТЕЛЬНОЕ УЧРЕЖДЕНИЕ НА 12 ГРУПП (280 МЕСТ) ДЛЯ ЗАТЕСНЕННЫХ УСЛОВИЙ ЗАСТРОЙКИ

СТАДИЯ	ЛИСТ	ЛИСТОВ
Р	58	

ПЕРЕКРЫТИЕ НАД 1 ЭТАЖОМ
ОПАЛУБКА

ГУП МНИИТЭП
МАСТЕРСКАЯ №7

Кант. 15365

СОГЛАСОВАНО:
ГЛ.СПЕЦ.СС АВЛЕЕВ
ГЛ.СПЕЦ.АУ МАРЕЕВ
ГЛ.СПЕЦ.ОВ КОМАРОВА
ГИП ВК МАЛЯВИНА
ГЛ.СПЕЦ.ОЗО ПОПОВА

ИНВ. № ПОДЛ. 1316891
ПОДПИСЬ И ДАТА
ВЗАМ. ИНВ. №

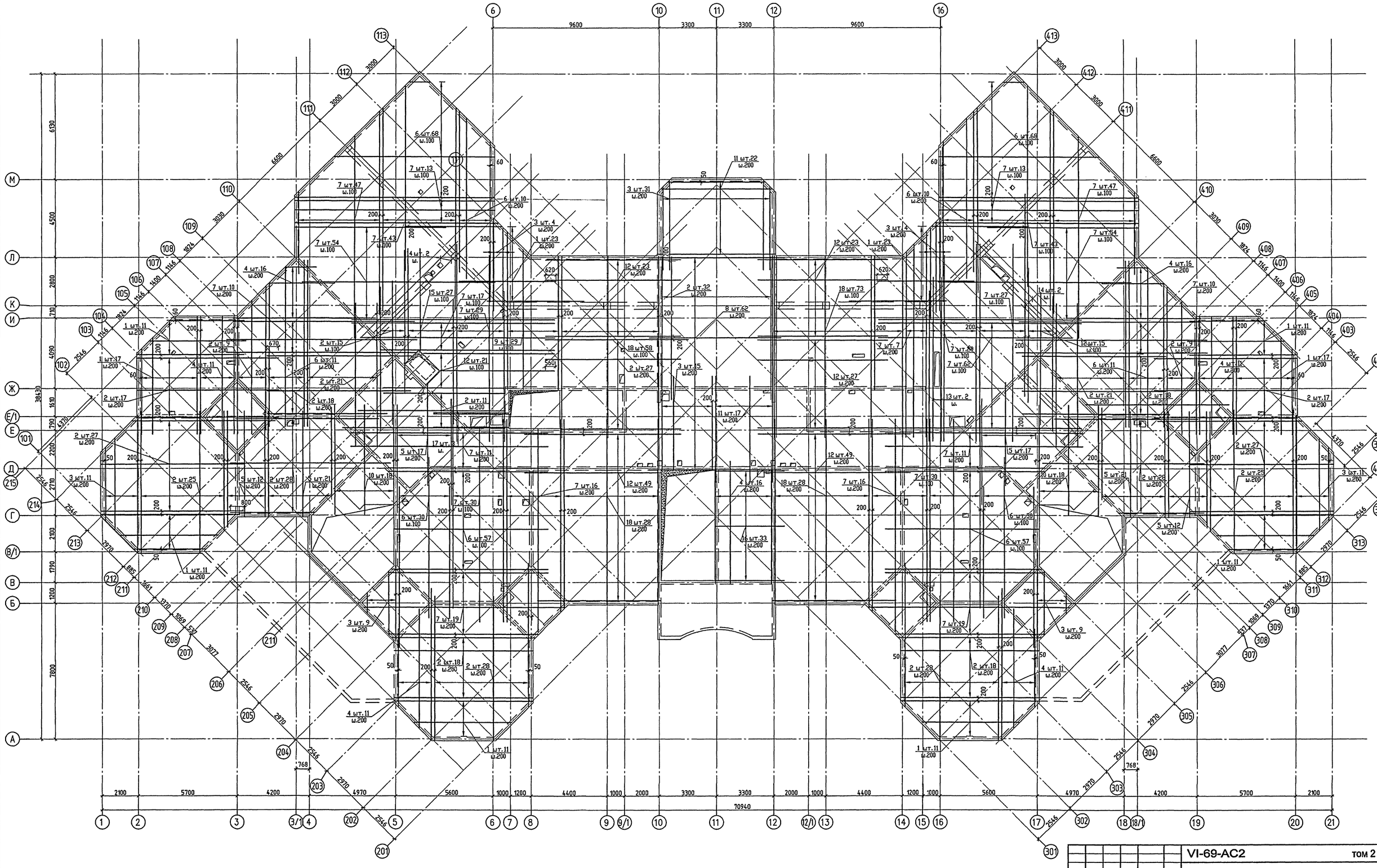

ДАННЫЙ ЛИСТ СМ СОВМЕСТНО С ЛИСТАМИ 58, 60, 61, 61/1, 62

ИЗМ.	КОЛ.УЧ.	ЛИСТ	№ ДОК.	ПОДПИСЬ	ДАТА
РАЗРАБОТАЛ		КРЕЧЕТОВА			
РУК МАСТ.		КАПТЕРЕВ			
ГЛ.ИНЖ.М.		ОХОТСКИЙ			
ГЛ.АРХ.ПР.		ХАРКИНА			
ГЛ.ИНЖ.ПР.		КОЛЕСНИКОВ			
ПРОВЕРИЛ		КОЛЕСНИКОВ			
Н.КОНТР.		СИГАЧЕВА			

ПРИВЯЗАН:

ИНВ. №

VI-69-АС2 ТОМ 2

ДОШКОЛЬНОЕ ОБРАЗОВАТЕЛЬНОЕ УЧРЕЖДЕНИЕ НА 12 ГРУПП (280 МЕСТ) ДЛЯ ЗАТЕСНЕННЫХ УСЛОВИЙ ЗАСТРОЙКИ

СТАДИЯ	ЛИСТ	ЛИСТОВ
Р	59	

ПЕРЕКРЫТИЕ НАД 1 ЭТАЖОМ
НИЖНЕЕ АРМИРОВАНИЕ

ГУП МНИИТЭП
МАСТЕРСКАЯ №7

Карт. 15365

СОГЛАСОВАНО:

ИНВ. № ПОДЛ. 1316892

ПОДПИСЬ И ДАТА

ВЗАМ. ИНВ. №

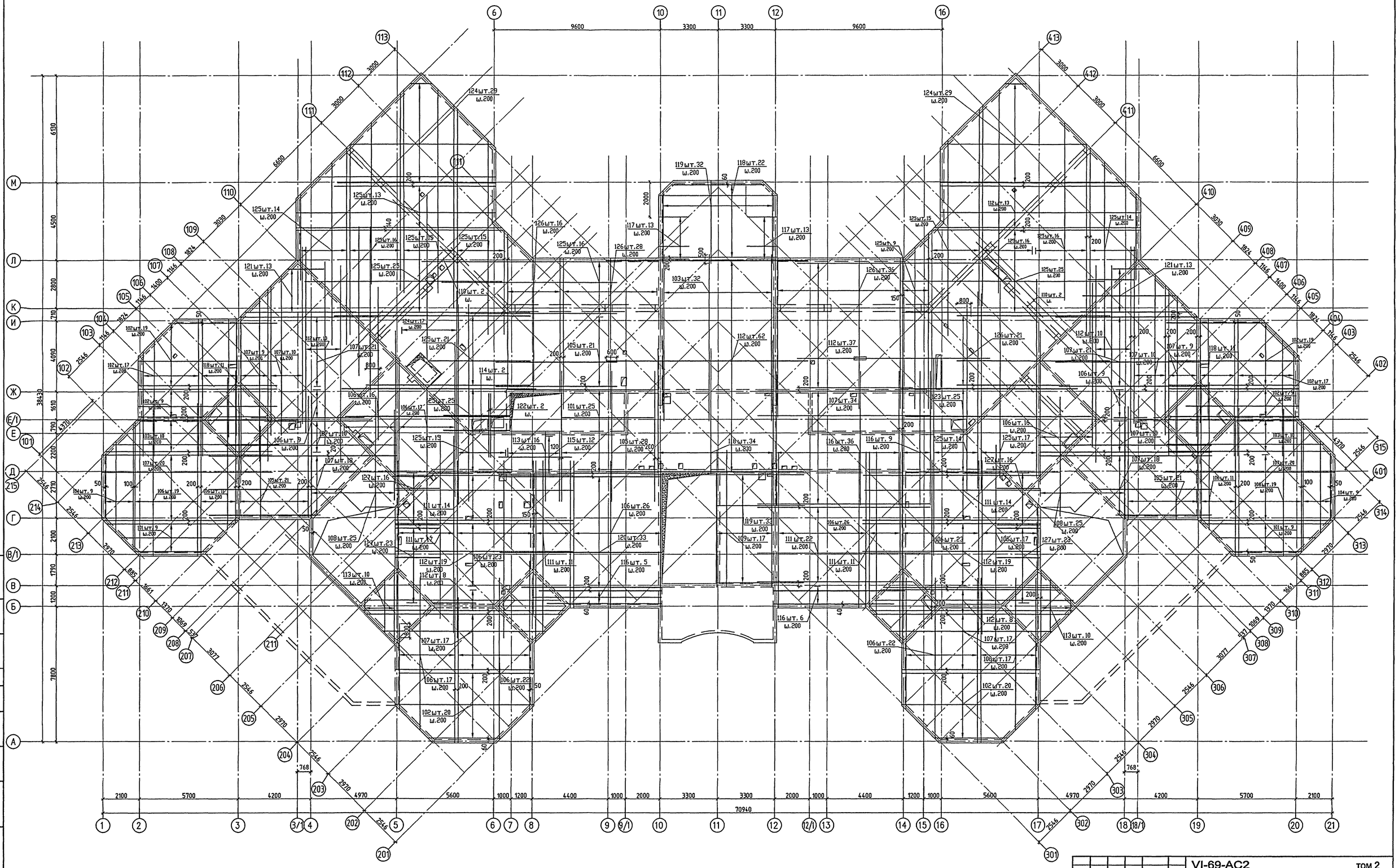

ДАННЫЙ ЛИСТ СМ СОВМЕСТНО С ЛИСТАМИ 58, 59, 61, 61/1, 62

ИЗМ.	КОЛ.УЧ.	ЛИСТ	№ ДОК.	ПОДПИСЬ	ДАТА
РАЗРАБОТАЛ		КРЕЧЕТОВА			
РУК.МАСТ.		КАПТЕРЕВ			
ГЛ.ИНЖ.М.		ОХОТСКИЙ			
ГЛ.АРХ.ПР.		ХАРКИНА			
ГЛ.ИНЖ.ПР.		КОЛЕСНИКОВ			
ПРОВЕРИЛ		КОЛЕСНИКОВ			
Н.КОНТР.		СИГАЧЕВА			

ПРИВЯЗАН:

ИНВ. №

VI-69-AC2 ТОМ 2

ДОШКОЛЬНОЕ ОБРАЗОВАТЕЛЬНОЕ УЧРЕЖДЕНИЕ НА 12 ГРУПП (280 МЕСТ) ДЛЯ ЗАТЕСНЕННЫХ УСЛОВИЙ ЗАСТРОЙКИ

СТАДИЯ	ЛИСТ	ЛИСТОВ
Р	60	

ПЕРЕКРЫТИЕ НАД 1 ЭТАЖОМ ВЕРХНЕЕ АРМИРОВАНИЕ

ГУП МНИИТЭП МАСТЕРСКАЯ №7

Копир. 15365

СОГЛАСОВАНО:

ИНВ. № ПОДЛ. | ПОДПИСЬ И ДАТА | ВЗАМ. ИНВ. №

13168/93

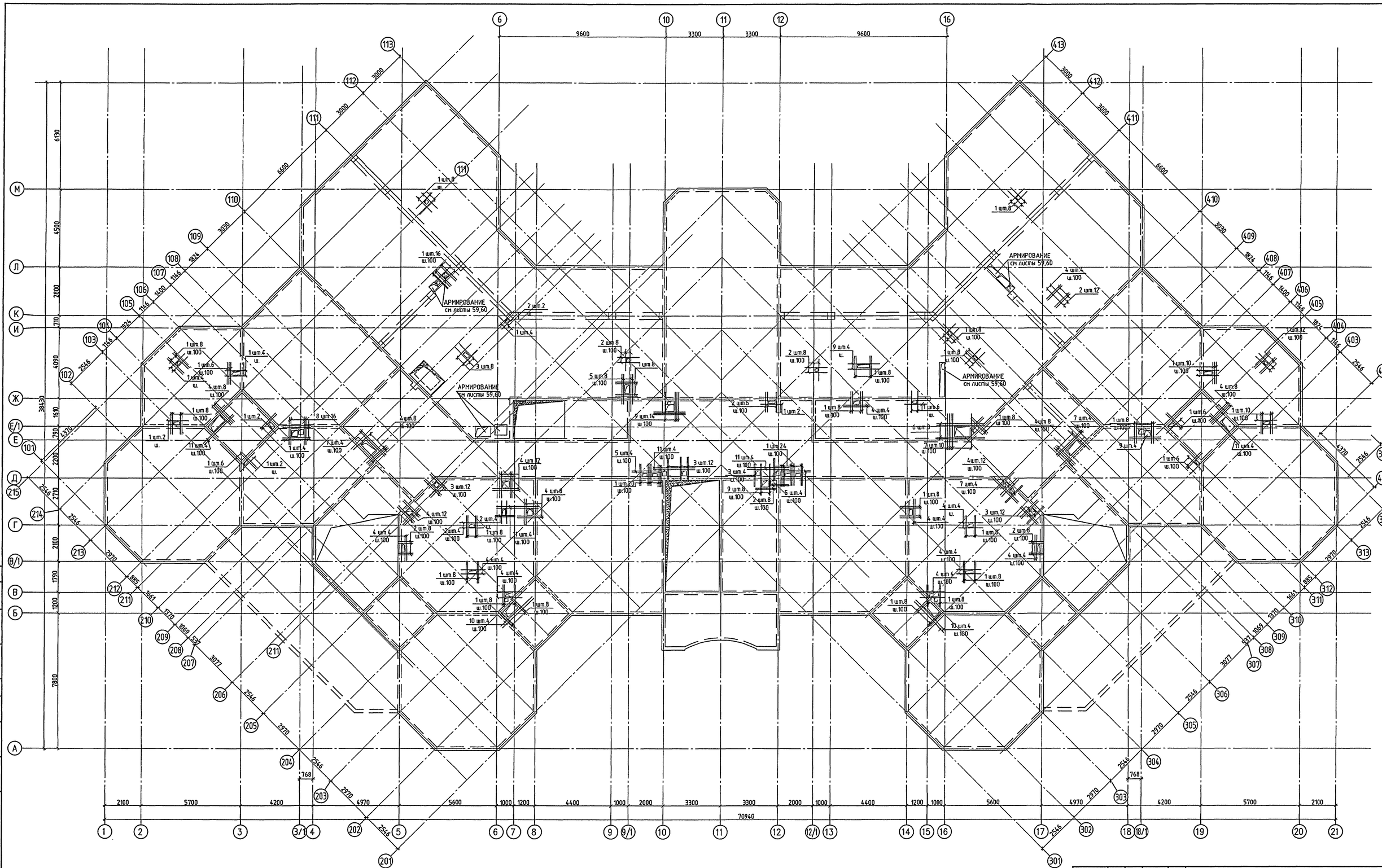

ДАННЫЙ ЛИСТ СМ. СОВМЕСТНО С ЛИСТАМИ 58, 59, 60. 61/1, 62

ИЗМ.	КОЛ.УЧ.	ЛИСТ	№ ДОК.	ПОДПИСЬ	ДАТА
РАЗРАБОТАЛ		КРЕЧЕТОВА			
РУК.МАСТ.		КАПТЕРЕВ			
ГЛ.ИНЖ.М.		ОХОТСКИЙ			
ГЛ.АРХ.ПР.		ХАРКИНА			
ГЛ.ИНЖ.ПР.		КОЛЕСНИКОВ			
ПРОВЕРИЛ		КОЛЕСНИКОВ			
Н.КОНТР.		СИГАЧЕВА			

ПРИВЯЗАН:

ИНВ. №

VI-69-АС2 ТОМ 2

ДОШКОЛЬНОЕ ОБРАЗОВАТЕЛЬНОЕ УЧРЕЖДЕНИЕ НА 12 ГРУПП (280 МЕСТ) ДЛЯ ЗАТЕСНЕННЫХ УСЛОВИЙ ЗАСТРОЙКИ

СТАДИЯ	ЛИСТ	ЛИСТОВ
Р	61	

ПЕРЕКРЫТИЕ НАД 1 ЭТАЖОМ. УСИЛЕНИЕ ПЕРЕКРЫТИЯ В МЕСТАХ ОТВЕРСТИЙ (НИЖНЕЕ, ВЕРХНЕЕ АРМИРОВАНИЕ)

ГУП МНИИТЭП
МАСТЕРСКАЯ №7

Кшт. 15365

СОГЛАСОВАНО:

ИНВ. № ПОДЛ. 1316894 | ПОДПИСЬ И ДАТА | ВЗАМ. ИНВ. №

СПЕЦИФИКАЦИЯ АРМАТУРЫ /НИЖНЕЕ АРМИРОВАНИЕ/

СПЕЦИФИКАЦИЯ АРМАТУРЫ /НИЖНЕЕ АРМИРОВАНИЕ/

марка поз	обозначение	наименование	кол. шт.	масса, кг	
				ед.	всех
1	ГОСТ Р 52544-2006	Ø10 А500С L= 5600	146	3.46	504.46
2	II	Ø10 А500С L= 8280	467	5.11	2385.79
3	II	Ø10 А500С L= 5300	94	3.27	307.39
4	II	Ø10 А500С L= 6900	92	4.26	391.67
5	II	Ø10 А500С L= 6100	100	3.76	376.37
6	II	Ø10 А500С L= 9280	352	5.73	2015.47
7	II	Ø10 А500С L= 11700	657	7.22	4742.82
8	II	Ø10 А500С L= 7900	62	4.87	302.21
9	II	Ø10 А500С L= 8700	29	5.37	155.67
10	II	Ø12 А500С L= 6300	36	5.59	201.40
11	II	Ø10 А500С L= 5800	39	3.58	139.57
12	II	Ø10 А500С L= 7760	207	4.79	991.10
13	II	Ø10 А500С L= 9500	2	5.86	11.72
14	II	Ø12 А500С L= 7900	4	7.02	28.06
15	II	Ø10 А500С L= 7100	27	4.38	118.28
16	II	Ø10 А500С L= 4000	33	2.47	81.44
17	II	Ø12 А500С L= 4300	3	3.82	11.46
18	II	Ø10 А500С L= 10500	187	6.48	1211.48
19	II	Ø8 А500С L= 180	1648	0.07	115.40
			ИТОГО:		14091.75

СПЕЦИФИКАЦИЯ АРМАТУРЫ НА ПЕРЕКРЫТИЕ /ВЕРХНЕЕ АРМИРОВАНИЕ/

СПЕЦИФИКАЦИЯ АРМАТУРЫ /ВЕРХНЕЕ АРМИРОВАНИЕ/

марка поз	обозначение	наименование	кол. шт.	масса, кг	
				ед.	всех
101	ГОСТ Р 52544-2006	Ø10 А500С L= 6160	43	3.80	163.43
102	II	Ø10 А500С L= 8360	130	5.16	670.56
103	II	Ø10 А500С L= 9960	52	6.15	319.56
104	II	Ø10 А500С L= 5660	18	3.49	62.86
105	II	Ø10 А500С L= 7860	91	4.85	441.32
106	II	Ø10 А500С L= 9160	320	5.65	1808.55
107	II	Ø10 А500С L= 10260	244	6.33	1544.62
108	II	Ø12 А500С L= 7300	64	6.48	414.87
109	II	Ø10 А500С L= 8260	17	5.10	86.64
110	II	Ø12 А500С L= 8760	4	7.78	31.12
111	II	Ø10 А500С L= 10560	122	6.52	794.89
112	II	Ø10 А500С L= 11700	186	7.22	1342.72
113	II	Ø10 А500С L= 4560	36	2.81	101.29
114	II	Ø10 А500С L= 3800	2	2.34	4.69
115	II	Ø10 А500С L= 4560	12	2.81	33.76
116	II	Ø10 А500С L= 8160	56	5.03	281.94
117	II	Ø10 А500С L= 2080	26	1.28	33.37
118	II	Ø10 А500С L= 7160	78	4.42	344.58
119	II	Ø10 А500С L= 5160	65	3.18	206.94
120	II	Ø10 А500С L= 9700	33	5.98	197.50
121	II	Ø10 А500С L= 6860	26	4.23	110.05
122	II	Ø16 А500С L= 4000	2	6.31	12.62
123	II	Ø16 А500С L= 10510	25	16.58	414.62
124	II	Ø16 А500С L= 9960	75	15.72	1178.77
125	II	Ø16 А500С L= 11700	301	18.46	5557.24
126	II	Ø16 А500С L= 8700	101	13.73	1386.59
127	II	Ø10 А500С L= 3000	78	1.85	144.38
			ИТОГО:		17689.47

ВЕДОМОСТЬ АРМАТУРНЫХ ИЗДЕЛИЙ

ПОЗ.	ЭСКИЗ
101 102 103	5800,(8000),(9600) 180 180
104 105 106	5300,(7500),(8800) 180 180
107 109 110	9900,(7900),(8400) 180 180
108	6400 600 ПТОГНУТЬ В ЛЕСТН.МАРШ
111 112 113	10200,(11340),(4000) 180 180
114 115 116	3440,(4400),(7800) 180 180
117 118 119	1720,(6800),(4800) 180 180
120 121 122	9340,(6500),(3640) 180 180
123 124 125	10150,(9600),(11340) 180 180
126 127	8700,(2640) 180 180

СПЕЦИФИКАЦИЯ УСИЛЕНИЯ ПЕРЕКРЫТИЯ В МЕСТАХ ОТВЕРСТИЙ (НИЖНЕЕ, ВЕРХНЕЕ АРМИРОВАНИЕ)

марка поз	обозначение	наименование	кол. шт.	масса, кг	
				ед.	всех
1	II	Ø12 А500С L= 1260	306	1.12	342.38
2	II	Ø12 А500С L= 1150	68	1.02	69.44
3	II	Ø12 А500С L= 1350	48	1.20	57.54
4	II	Ø12 А500С L= 1500	116	1.33	154.51
5	II	Ø12 А500С L= 1700	16	1.51	24.15
6	II	Ø12 А500С L= 3000	8	2.66	21.31
7	II	Ø12 А500С L= 2070	22	1.84	40.44
8	II	Ø12 А500С L= 1600	16	1.42	22.73
9	II	Ø12 А500С L= 1800	30	1.60	47.95
10	II	Ø12 А500С L= 2500	8	2.22	17.76
11	II	Ø12 А500С L= 2400	16	2.13	34.10
			ИТОГО:		832.32

ВЕДОМОСТЬ РАСХОДА СТАЛИ,КГ И БЕТОНА,М³

ИЗДЕЛИЯ АРМАТУРНЫЕ						РАСХОД БЕТОНА В25, М³
АРМАТУРА КЛАССА					ВСЕГО ИЗДЕЛИЙ АРМАТ.	
А500С						
ГОСТ Р 52544-2006						
Ø8	Ø10	Ø12	Ø16	ИТОГО		
115.40	22429.07	1569.06	8549.84	32663.37	32663.37	299.00

ДАННЫЙ ЛИСТ СМ. СОВМЕСТНО С ЛИСТАМИ 58, 59, 60, 61

ИНВ. № ПОДЛ. 1316895 | ПОДПИСЬ И ДАТА | ВЗАМ. ИНВ. №

ИЗМ.	КОЛ.УЧ.	ЛИСТ	№ ДОК.	ПОДПИСЬ	ДАТА
РАЗРАБОТАЛ		КРЕЧЕТОВА			
РУК.МАСТ.		КАПТЕРЕВ			
ГЛ.ИНЖ.М.		ОХОТСКИЙ			
ГЛ.АРХ.ПР.		ХАРКИНА			
ГЛ.ИНЖ.ПР.		КОЛЕСНИКОВ			
ПРОВЕРИЛ		КОЛЕСНИКОВ			
Н.КОНТР.		СИГАЧЕВА			

ПРИВЯЗАН:

ИНВ. №

VI-69-АС2 ТОМ 2

ДОШКОЛЬНОЕ ОБРАЗОВАТЕЛЬНОЕ УЧРЕЖДЕНИЕ НА 12 ГРУПП (280 МЕСТ) ДЛЯ ЗАТЕСНЕННЫХ УСЛОВИЙ ЗАСТРОЙКИ

СТАДИЯ	ЛИСТ	ЛИСТОВ
Р	62	

ПЕРЕКРЫТИЕ НАД 1 ЭТАЖОМ. СПЕЦИФИКАЦИИ АРМАТУРНЫХ ИЗДЕЛИЙ.

ГУП МНИИТЭП МАСТЕРСКАЯ №7

Капт. 15365

1 – 1

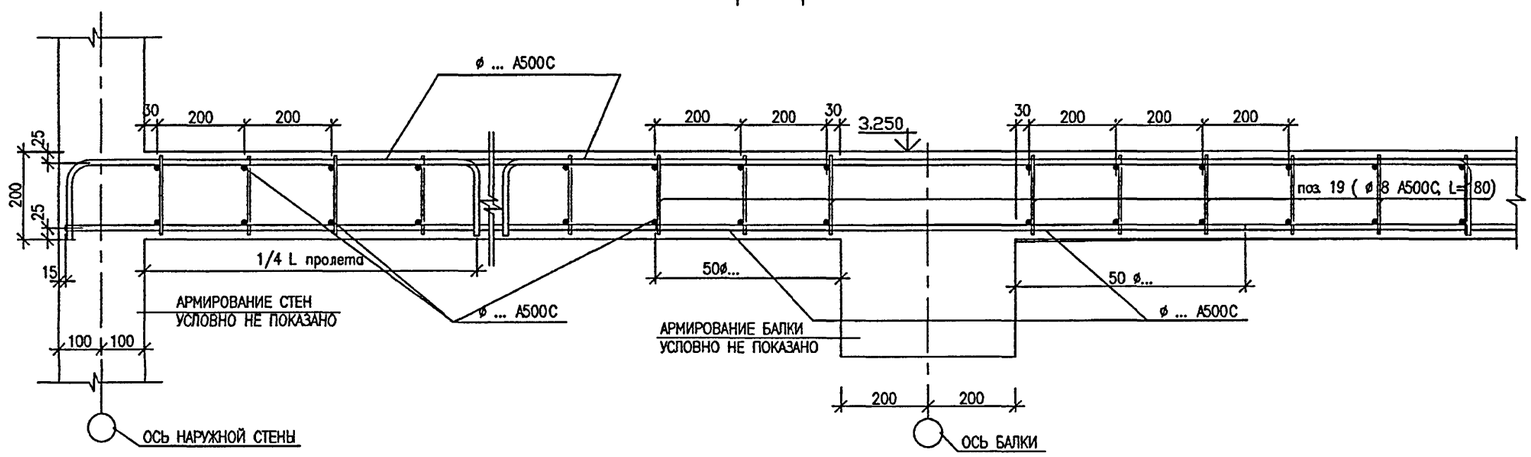

2 – 2

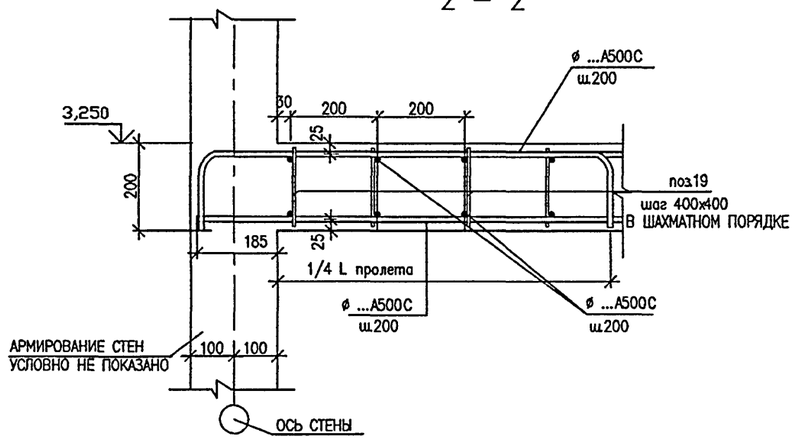

3 – 3

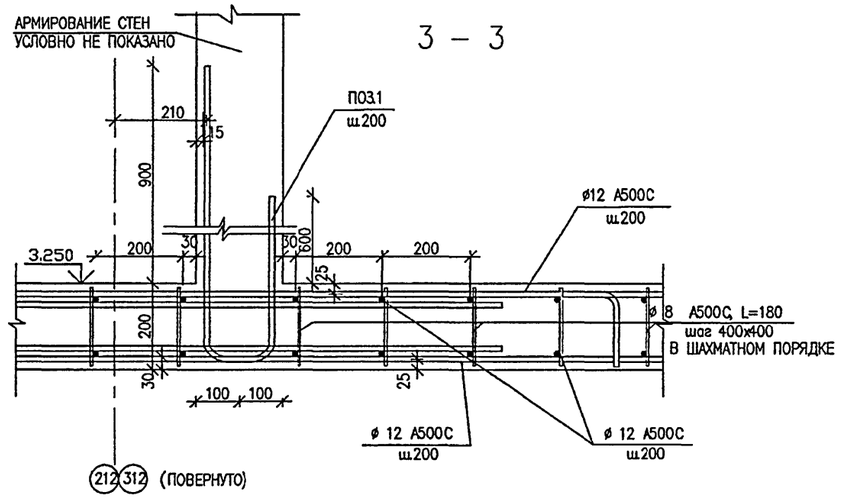

4 – 4

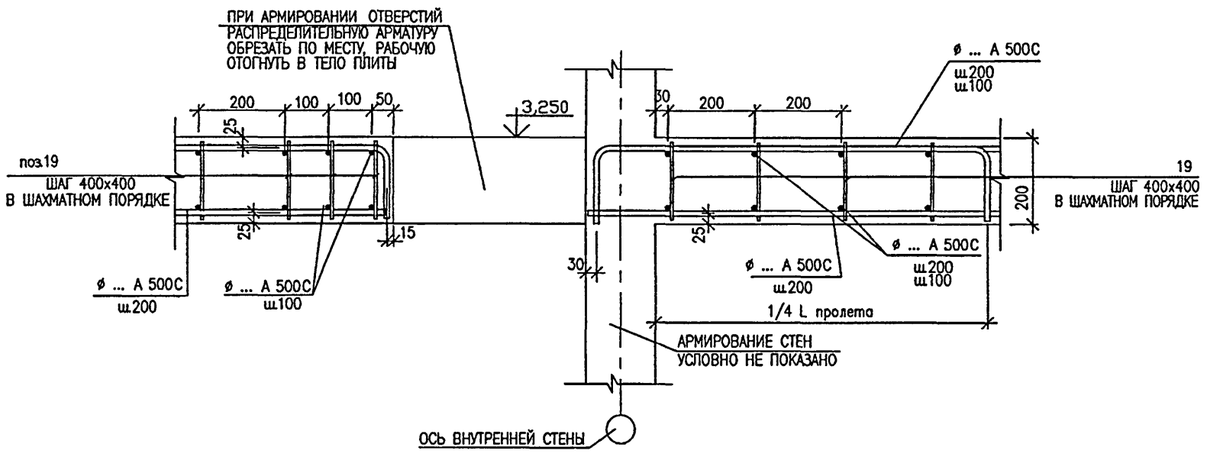

5 – 5

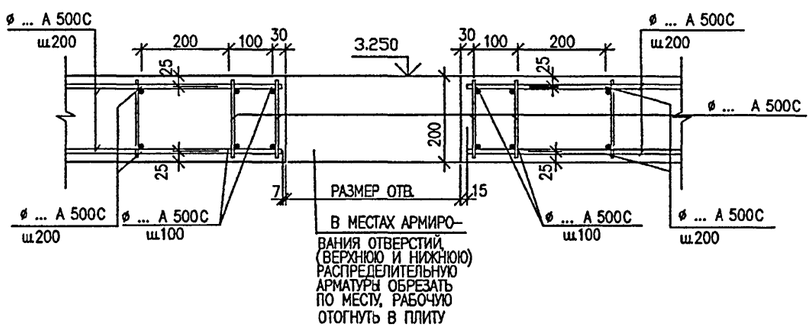

ДАННЫЙ ЛИСТ СМ. СОВМЕСТНО С ЛИСТАМИ 58, 59, 60, 61

						VI-69-AC2	том 2
						ДОШКОЛЬНОЕ ОБРАЗОВАТЕЛЬНОЕ УЧРЕЖДЕНИЕ НА 12 ГРУПП (280 МЕСТ) ДЛЯ ЗАТЕСНЕННЫХ УСЛОВИЙ ЗАСТРОЙКИ	
Изм.	Кол.уч.	Лист	№ док.	Подпись	Дата		
Разработал		Кречетова					
Рук. маст.		Каптерев					
Гл. инж. маст.		Охотский					
Гл. арх. пр.		Харкина					
Гл. инж. пр.		Колесников					
Проверил		Колесников				СЕЧЕНИЯ ПО ПЕРЕКРЫТИЮ НАД 1 ЭТАЖОМ	ГУП МНИИТЭП МАСТЕРСКАЯ №7
Норм. контр.		Сигачева					

Стадия	Лист	Листов
Р	62/1	

Согласовано:

Взам. инв. №

Подпись и дата

Инв. № подл. 13168996

Комп. 15365

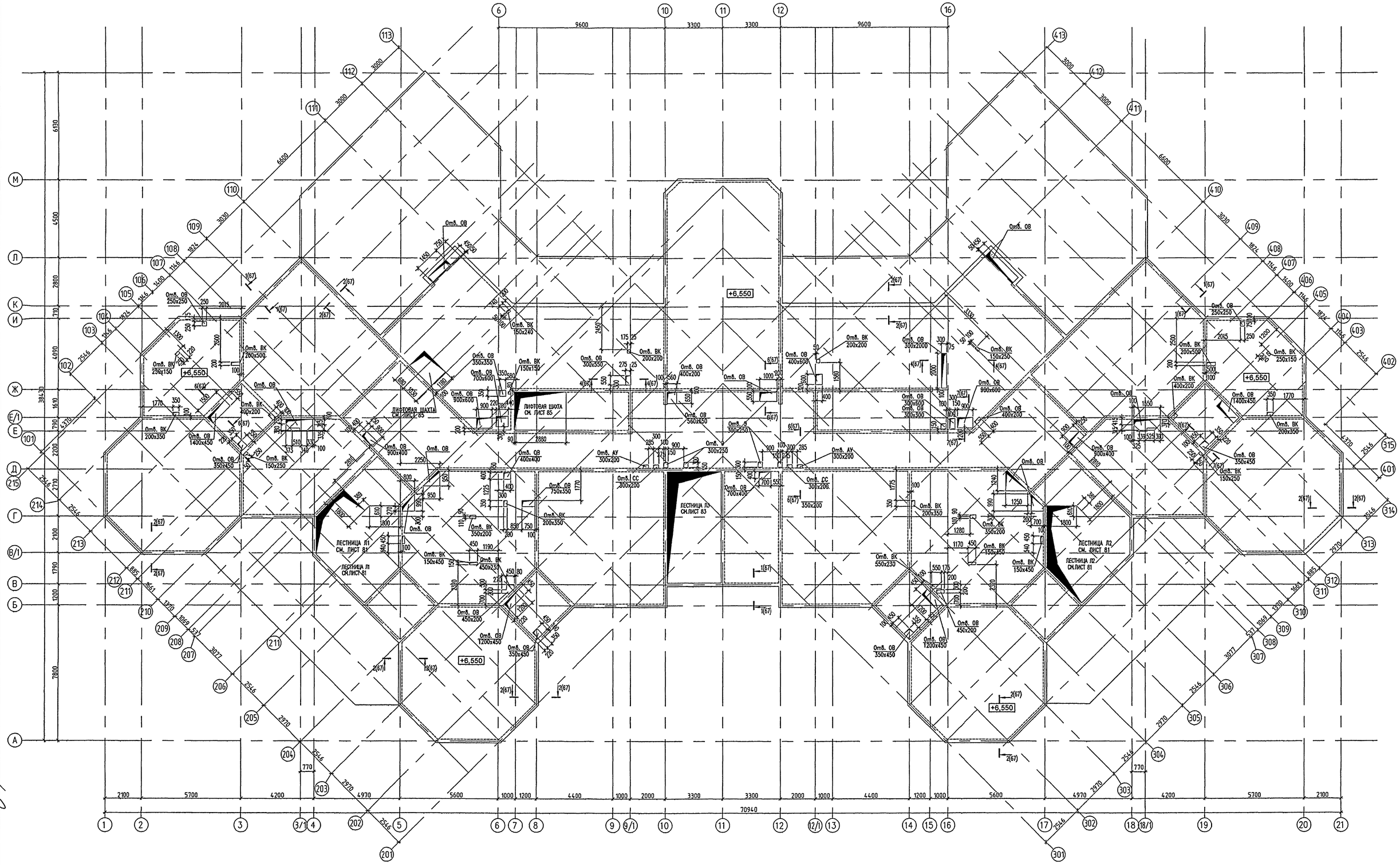

ПРИМЕЧАНИЯ :

1. СОЕДИНЕНИЕ СТЕРЖНЕЙ ВЫПОЛНЯТЬ МЯГКОЙ ВЯЗАЛЬНОЙ ПРОВОЛОКОЙ ДИАМЕТРОМ 0,8–1,00 мм ЧЕРЕЗ ЯЧЕЙКУ.
2. ПЕРЕХЛЕСТ НЕРАБОЧЕЙ АРМАТУРЫ ДОЛЖЕН БЫТЬ НЕ МЕНЕЕ 200 мм , РАБОЧЕЙ НЕ МЕНЕЕ 50 ДИАМЕТРОВ.
3. В МЕСТАХ ОТВЕРСТИЙ НЕ РАБОЧАЯ И РАБОЧАЯ АРМАТУРАТЫ ОТГИБАЮТСЯ В ТЕЛО ПЛИТЫ.
4. ВДОЛЬ ОТВЕРСТИЙ ДОПОЛНИТЕЛЬНУЮ АРМАТУРУ РАСПОЛАГАТЬ С ШАГОМ 100 мм С ПРИВЯЗКОЙ ОТ КРАЯ ОТВЕРСТИЯ 50 мм .
5. СЕЧЕНИЯ АРМИРОВАНИЯ ПЕРЕКРЫТИЯ 1–1÷5–5 СМОТРИ ЛИСТ 67
6. ВЕДОМОСТЬ РАСХОДА СТАЛИ СМОТРИ НА ЛИСТЕ 67
7. ДАННЫЙ ЛИСТ СМОТРИ СОВМЕСТНО С ЛИСТАМИ 64,65,66,67

СОГЛАСОВАНО:
ГЛ.СПЕЦ.СО АВЛЕЕВ
ГЛ.СПЕЦ.ОВ КОМАРОВА
ГИП ВК МАЛЯВИНА
ГЛ.СПЕЦ.ОЭФ ПОПОВА

ИНВ.№ ПОДЛ. | ПОДПИСЬ И ДАТА | ВЗАМ.ИНВ.№ | ИНВ.№ ПОДЛ. | ПОДПИСЬ И ДАТА

ИЗМ.	КОЛ.УЧ.	ЛИСТ	№ ДОК.	ПОДПИСЬ	ДАТА

ПРИВЯЗАН:

ИНВ.№

VI-69-АС2 том 2

ДОШКОЛЬНОЕ ОБРАЗОВАТЕЛЬНОЕ УЧРЕЖДЕНИЕ НА 12 ГРУПП (280 МЕСТ) ДЛЯ ЗАТЕСНЕННЫХ УСЛОВИЙ ЗАСТРОЙКИ

РАЗРАБОТАЛ	СИГАЧЕВА	
РУК.МАСТ.	КАПТЕРЕВ	
ГЛ.ИНЖ.МАСТ.	ОХОТСКИЙ	
ГЛ.АРХ.ПР.	ХАРКИНА	
ГЛ.ИНЖ.ПР.	КОЛЕСНИКОВ	
ПРОВЕРИЛ	КОЛЕСНИКОВ	
НОРМ.КОНТР.	СИГАЧЕВА	

СТАДИЯ	ЛИСТ	ЛИСТОВ
Р	63	

ПЕРЕКРЫТИЕ НАД 2 ЭТАЖОМ ОПАЛУБКА

ГУП МНИИТЭП МАСТЕРСКАЯ №7

Инв. № 15365

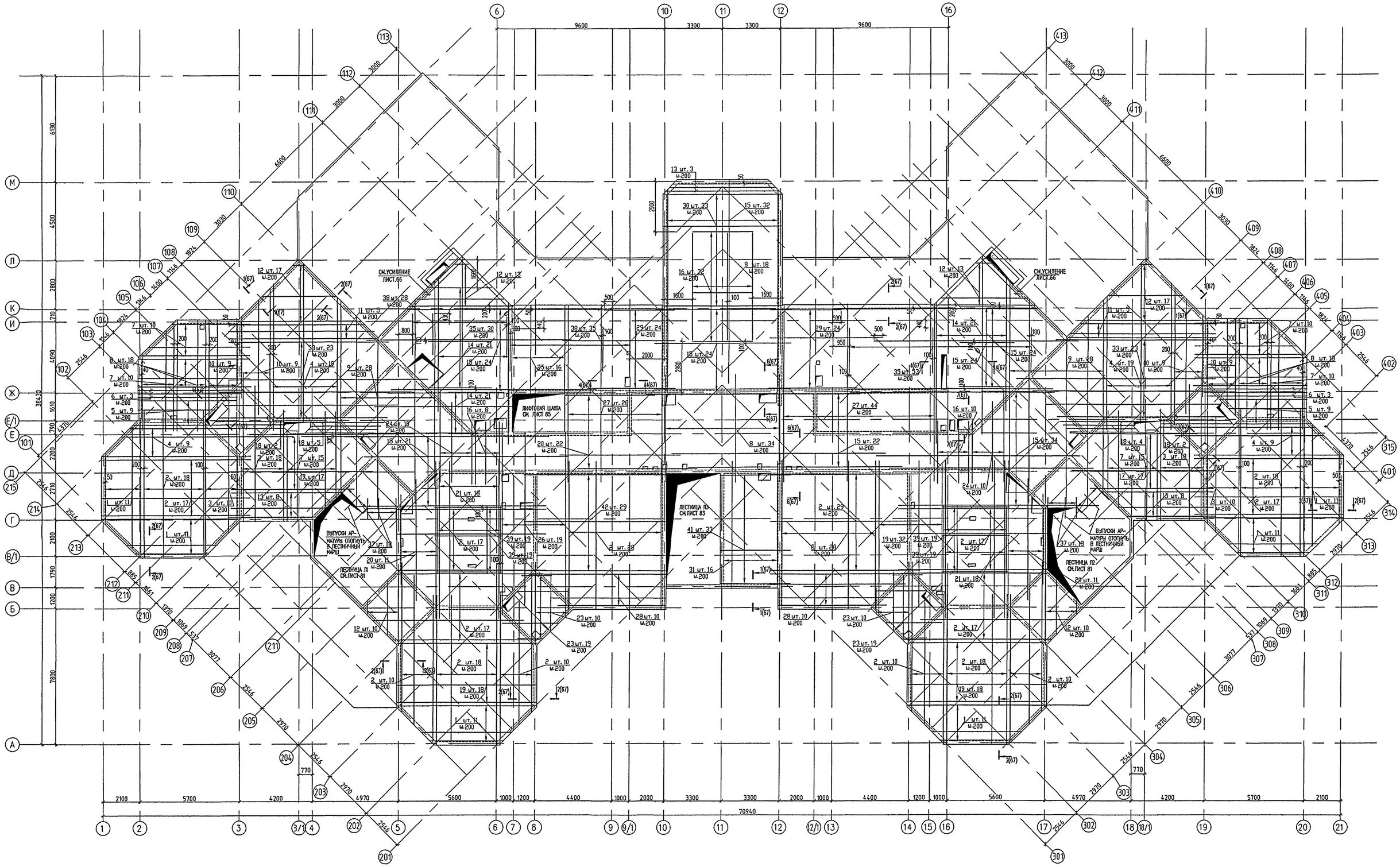

ПРИМЕЧАНИЯ :

1. СОЕДИНЕНИЕ СТЕРЖНЕЙ ВЫПОЛНЯТЬ МЯГКОЙ ВЯЗАЛЬНОЙ ПРОВОЛОКОЙ ДИАМЕТРОМ 0,8–1,00 мм ЧЕРЕЗ ЯЧЕЙКУ.
2. ПЕРЕХЛЕСТ НЕРАБОЧЕЙ АРМАТУРЫ ДОЛЖЕН БЫТЬ НЕ МЕНЕЕ 200 мм , РАБОЧЕЙ НЕ МЕНЕЕ 50 ДИАМЕТРОВ.
3. В МЕСТАХ ОТВЕРСТИЙ НЕ РАБОЧАЯ И РАБОЧАЯ АРМАТУРАТЫ ОТГИБАЮТСЯ В ТЕЛО ПЛИТЫ.
4. ВДОЛЬ ОТВЕРСТИЙ ДОПОЛНИТЕЛЬНУЮ АРМАТУРУ РАСПОЛАГАТЬ С ШАГОМ 100 мм С ПРИВЯЗКОЙ ОТ КРАЯ ОТВЕРСТИЯ 50 мм .
5. СЕЧЕНИЯ АРМИРОВАНИЯ ПЕРЕКРЫТИЯ 1–1+5–5 СМОТРИ ЛИСТ 67
6. ВЕДОМОСТЬ РАСХОДА СТАЛИ СМОТРИ НА ЛИСТЕ 67
7. ДАННЫЙ ЛИСТ СМОТРИ СОВМЕСТНО С ЛИСТАМИ 63,65,66,67

ИЗМ.	КОЛ.УЧ.	ЛИСТ	№ ДОК.	ПОДПИСЬ	ДАТА
РАЗРАБОТАЛ		СИГАЧЕВА			
РУК.МАСТ.		КАПТЕРЕВ			
ГЛ.ИНЖ.МАСТ.		ОХОТСКИЙ			
ГЛ.АРХ.ПР.		ХАРКИНА			
ГЛ.ИНЖ.ПР.		КОЛЕСНИКОВ			
ПРОВЕРИЛ		КОЛЕСНИКОВ			
НОРМ.КОНТР.		СИГАЧЕВА			

ПРИВЯЗАН:

ИНВ. №

VI-69-АС2 том 2

ДОШКОЛЬНОЕ ОБРАЗОВАТЕЛЬНОЕ УЧРЕЖДЕНИЕ НА 12 ГРУПП (280 МЕСТ) ДЛЯ ЗАТЕСНЕННЫХ УСЛОВИЙ ЗАСТРОЙКИ

СТАДИЯ	ЛИСТ	ЛИСТОВ
Р	64	

ПЕРЕКРЫТИЕ НАД 2 ЭТАЖОМ НИЖНЕЕ АРМИРОВАНИЕ

ГУП МНИИТЭП МАСТЕРСКАЯ №7

СОГЛАСОВАНО:

ИНВ. № ПОДЛ. | ПОДПИСЬ И ДАТА | ВЗАМ. ИНВ. №

13/6898

Карт. 15565

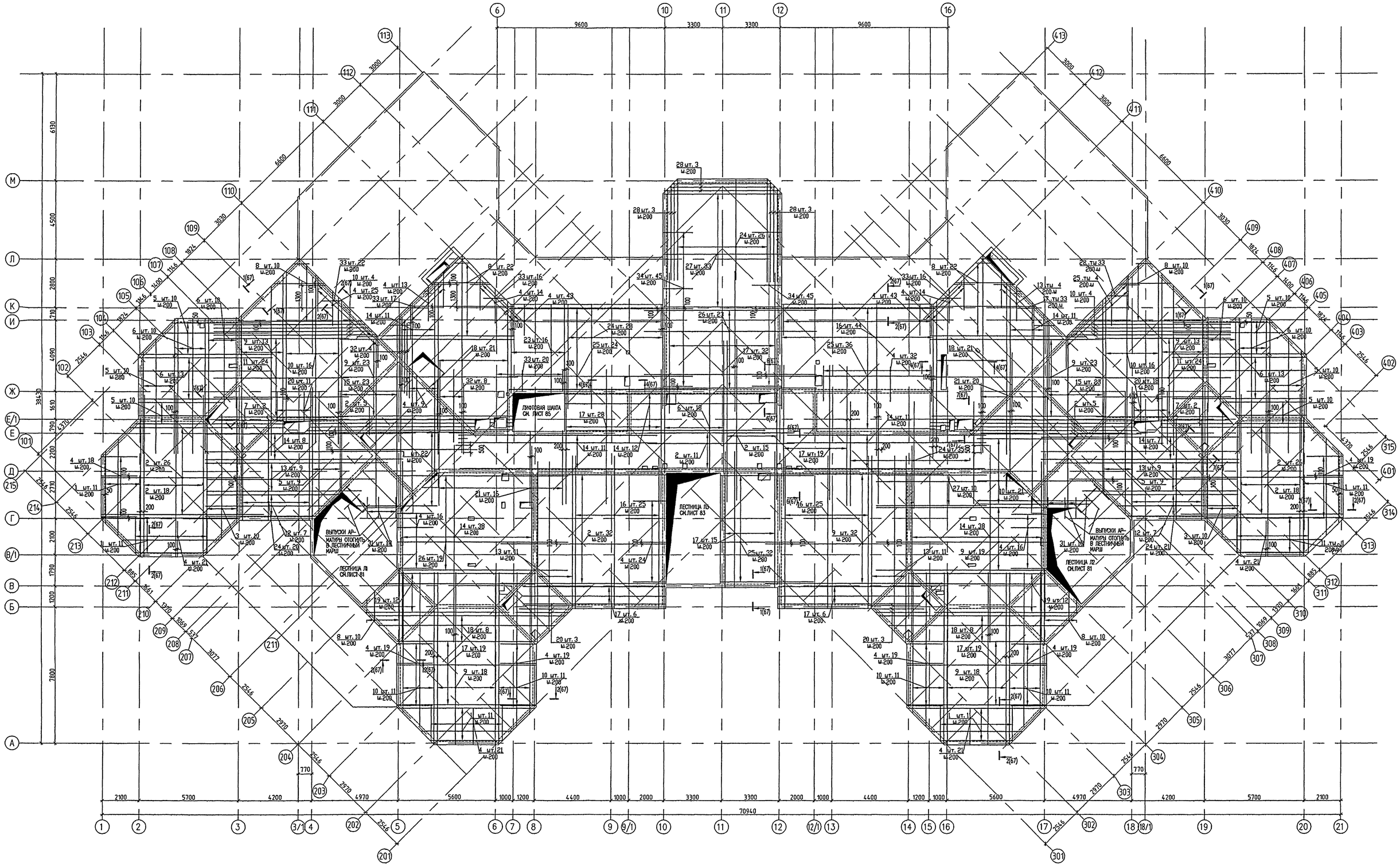

ПРИМЕЧАНИЯ :

1. СОЕДИНЕНИЕ СТЕРЖНЕЙ ВЫПОЛНЯТЬ МЯГКОЙ ВЯЗАЛЬНОЙ ПРОВОЛОКОЙ ДИАМЕТРОМ 0,8–1,00 мм ЧЕРЕЗ ЯЧЕЙКУ.
2. ПЕРЕХЛЕСТ НЕРАБОЧЕЙ АРМАТУРЫ ДОЛЖЕН БЫТЬ НЕ МЕНЕЕ 200 мм , РАБОЧЕЙ НЕ МЕНЕЕ 50 ДИАМЕТРОВ.
3. В МЕСТАХ ОТВЕРСТИЙ НЕ РАБОЧАЯ И РАБОЧАЯ АРМАТУРАТЫ ОТГИБАЮТСЯ В ТЕЛО ПЛИТЫ.
4. ВДОЛЬ ОТВЕРСТИЙ ДОПОЛНИТЕЛЬНУЮ АРМАТУРУ РАСПОЛАГАТЬ С ШАГОМ 100 мм С ПРИВЯЗКОЙ ОТ КРАЯ ОТВЕРСТИЯ 50 мм .
5. СЕЧЕНИЯ АРМИРОВАНИЯ ПЕРЕКРЫТИЯ 1–1÷5–5 СМОТРИ ЛИСТ 67
6. ВЕДОМОСТЬ РАСХОДА СТАЛИ СМОТРИ НА ЛИСТЕ 67
7. ДАННЫЙ ЛИСТ СМОТРИ СОВМЕСТНО С ЛИСТАМИ 63,64,66,67

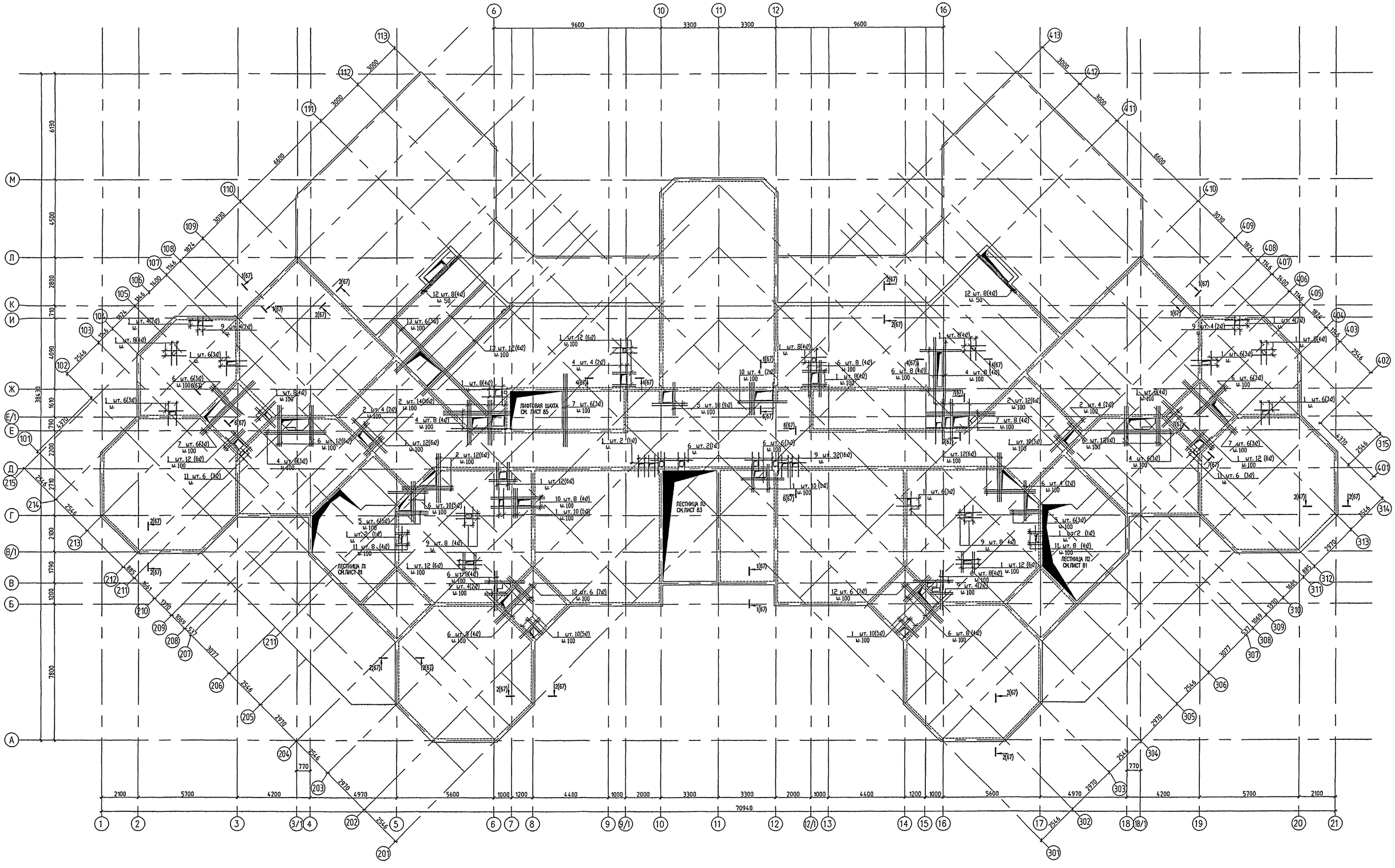

ПРИМЕЧАНИЯ :

1. СОЕДИНЕНИЕ СТЕРЖНЕЙ ВЫПОЛНЯТЬ МЯГКОЙ ВЯЗАЛЬНОЙ ПРОВОЛОКОЙ ДИАМЕТРОМ 0,8–1,00 мм ЧЕРЕЗ ЯЧЕЙКУ.
2. ПЕРЕХЛЕСТ НЕРАБОЧЕЙ АРМАТУРЫ ДОЛЖЕН БЫТЬ НЕ МЕНЕЕ 200 мм , РАБОЧЕЙ НЕ МЕНЕЕ 50 ДИАМЕТРОВ.
3. В МЕСТАХ ОТВЕРСТИЙ НЕ РАБОЧАЯ И РАБОЧАЯ АРМАТУРАТЫ ОТГИБАЮТСЯ В ТЕЛО ПЛИТЫ.
4. ВДОЛЬ ОТВЕРСТИЙ ДОПОЛНИТЕЛЬНУЮ АРМАТУРУ РАСПОЛАГАТЬ С ШАГОМ 100 мм С ПРИВЯЗКОЙ ОТ КРАЯ ОТВЕРСТИЯ 50 мм .
5. СЕЧЕНИЯ АРМИРОВАНИЯ ПЕРЕКРЫТИЯ 1–1÷5–5 СМОТРИ ЛИСТ 67
6. ВЕДОМОСТЬ РАСХОДА СТАЛИ СМОТРИ НА ЛИСТЕ 67
7. ДАННЫЙ ЛИСТ СМОТРИ СОВМЕСТНО С ЛИСТАМИ 63,64,65,67

				VI-69-АС2	том 2
				ДОШКОЛЬНОЕ ОБРАЗОВАТЕЛЬНОЕ УЧРЕЖДЕНИЕ НА 12 ГРУПП (280 МЕСТ) ДЛЯ ЗАТЕСНЕННЫХ УСЛОВИЙ ЗАСТРОЙКИ	
ИЗМ.	КОЛ.УЧ.	ЛИСТ	№ ДОК.	ПОДПИСЬ	ДАТА		
РАЗРАБОТАЛ		СИГАЧЕВА				СТАДИЯ	ЛИСТ	ЛИСТОВ
РУК. МАСТ.		КАПТЕРЕВ				Р	66	
ГЛ. ИНЖ. МАСТ.		ОХОТСКИЙ						
ГЛ. АРХ. ПР.		ХАРКИНА						
ГЛ. ИНЖ. ПР.		КОЛЕСНИКОВ						
ПРОВЕРИЛ		КОЛЕСНИКОВ						
НОРМ. КОНТР.		СИГАЧЕВА						
ПРИВЯЗАН:						ПЕРЕКРЫТИЕ НАД 2 ЭТАЖОМ УСИЛЕНИЕ. ПЕРЕКРЫТИЯ В МЕСТАХ ОТВЕРСТИЙ, НИЖНЕЕ, ВЕРХНЕЕ АРМИРОВАНИЕ)	ГУП МНИИТЭП МАСТЕРСКАЯ № 7	
ИНВ. №								

СОГЛАСОВАНО:

ИНВ. № ПОДЛ. | ПОДПИСЬ И ДАТА | ВЗАМ. ИНВ. №

13.09.00

Кант 15365

1 – 1

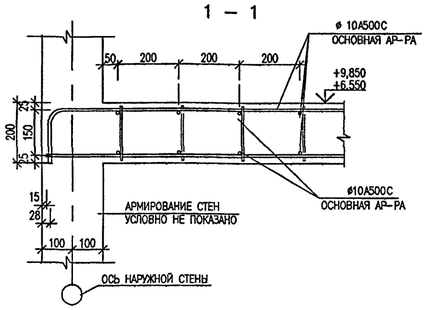

2 – 2

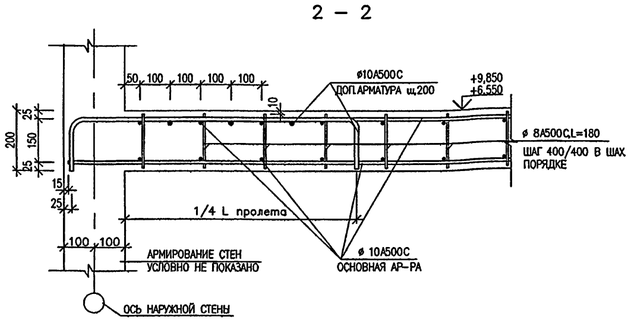

4 – 4

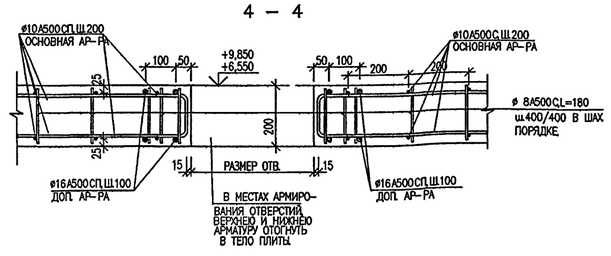

6–6

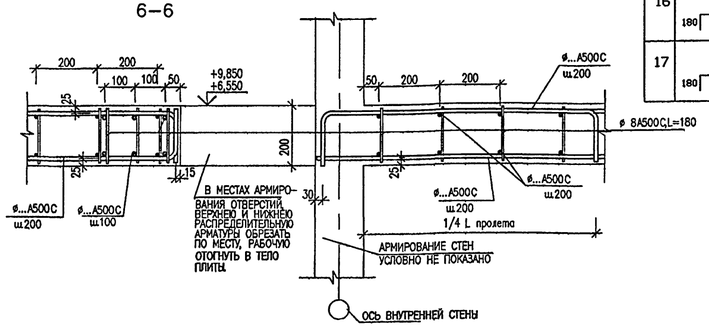

7 – 7

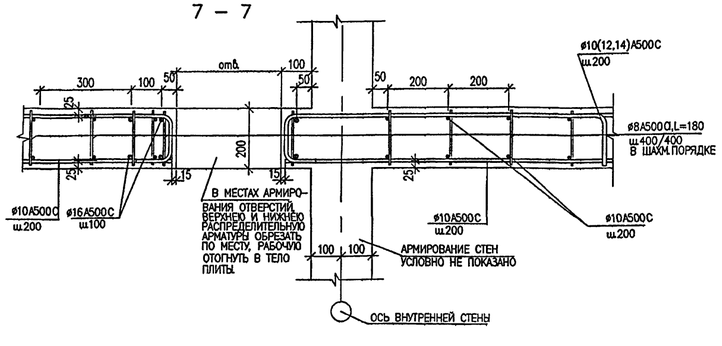

ВЕДОМОСТЬ АРМАТУРЫ

ПОЗ.	ЭСКИЗ
1	3800–7650
2	9300
3	6500–7000
4	2000
5	5800–7800
6	7800
7	4000–4800
8	640–7700
9	10360
10	8400–9900
11	5200
12	6400–7700
13	8800–10500
14	11340
15	11540
16	8800
17	7940

ВЕДОМОСТЬ АРМАТУРЫ

ПОЗ.	ЭСКИЗ
18	8000–11240
19	8200–9170
20	3000
21	4000
22	7000–8500
23	5100
24	6000
25	10500
26	9900
27	6760
28	5300–6700
31	1200
32	4100
33	1200
34	1700

СПЕЦИФИКАЦИЯ НА НИЖНЕЕ АРМИРОВАНИЕ ПЕРЕКРЫТИЯ ЛИСТ 64

МАРКА поз.	ОБОЗНАЧЕНИЕ	НАИМЕНОВАНИЕ	кол шт.	масса кг. Ед.	масса кг. ВСЕХ
1	2	3	4	5	6
1	ГОСТ Р52544–2006	ø10 А500С L=4150–7850 Lср.=6000	66	3.70	244.20
2	ГОСТ Р52544–2006	ø10 А500С L=8600	299	5.31	1587.69
3	ГОСТ Р52544–2006	ø10 А500С L=648–8610 Lср.=7545	56	4.66	260.96
4	ГОСТ Р52544–2006	ø10 А500С L=8500–9850 Lср.=9175	56	5.66	316.96
5	ГОСТ Р52544–2006	ø10 А500С L=4350–5000 Lср.=4675	18	2.88	51.84
6	ГОСТ Р52544–2006	ø10 А500С L=6800–7200 Lср.=7000	6	4.32	25.92
7	ГОСТ Р52544–2006	ø10 А500С L=4350–6300 Lср.=5325	70	3.29	230.30
8	ГОСТ Р52544–2006	ø10 А500С L=6300	88	3.89	342.32
9	ГОСТ Р52544–2006	ø10 А500С L=10700–11700 Lср.=11200	56	6.91	386.96
10	ГОСТ Р52544–2006	ø10 А500С L=4500–7900 Lср.=6200	36	3.83	137.88
11	ГОСТ Р52544–2006	ø10 А500С L=8500–7800 Lср.=8150	10	5.03	50.30
12	ГОСТ Р52544–2006	ø10 А500С L=700–7100 Lср.=3900	80	2.41	192.80
13	ГОСТ Р52544–2006	ø10 А500С L=5100–6400 Lср.=5750	19	3.55	67.45
14	ГОСТ Р52544–2006	ø10 А500С L=7600–10300 Lср.=8950	63	5.52	347.76
15	ГОСТ Р52544–2006	ø10 А500С L=11700	205	7.22	1480.10
16	ГОСТ Р52544–2006	ø10 А500С L=3600	50	2.22	111.00
17	ГОСТ Р52544–2006	ø10 А500С L=7000–9300 Lср.=8150	34	5.03	171.02
18	ГОСТ Р52544–2006	ø10 А500С L=4000–4200 Lср.=4100	13	2.53	32.89
19	ГОСТ Р52544–2006	ø10 А500С L=7740	68	4.78	325.04
20	ГОСТ Р52544–2006	ø10 А500С L=5200–9020 Lср.=7110	44	4.39	193.16
21	ГОСТ Р52544–2006	ø10 А500С L=9100	36	5.61	201.96
23	ГОСТ Р52544–2006	ø10 А500С L=1500–4700 Lср.=3100	58	1.91	110.78
24	ГОСТ Р52544–2006	ø10 А500С L=3500–5200 Lср.=4350	20	2.68	53.60
25	ГОСТ Р52544–2006	ø10 А500С L=5050	16	3.12	49.92
26	ГОСТ Р52544–2006	ø10 А500С L=8780–11000 Lср.=9890	19	6.10	115.90
27	ГОСТ Р52544–2006	ø10 А500С L=10200	72	6.29	452.88
28	ГОСТ Р52544–2006	ø10 А500С L=6200–8300 Lср.=7750	20	4.78	95.60
29	ГОСТ Р52544–2006	ø10 А500С L=4000–6500 Lср.=5250	48	3.24	155.52
30	ГОСТ Р52544–2006	ø10 А500С L=6760	33	4.17	137.61
31	ГОСТ Р52544–2006	ø10 А500С L=7300	16	4.50	72.00
33	ГОСТ Р52544–2006	ø10 А500С L=9200–11500 Lср.=10350	46	6.39	293.94
35	ГОСТ Р52544–2006	ø14 А500С L=3600	83	4.35	361.05
37	ГОСТ Р52544–2006	ø14 А500С L=1200	36	1.45	52.20
38	ГОСТ Р52544–2006	ø14 А500С L=2500	63	3.02	190.26
39	ГОСТ Р52544–2006	ø14 А500С L=4000	76	4.83	367.08
41	ГОСТ Р52544–2006	ø10 А500С L=4000	33	2.47	81.51
42	ГОСТ Р52544–2006	ø10 А500С L=8200	29	5.06	146.74
					9512.14
					9495,1

ВЕДОМОСТЬ РАСХОДА СТАЛИ НА ПЕРЕКРЫТИЕ НАД 2 ЭТАЖОМ, КГ

Марка элемента	Изделия арматурные						Всего	БЕТОН В25 м3
	Арматура класса							
	А500С							
	ГОСТ Р52544–2006							
	ø8	ø10	ø14	ø16		Итого		
НИЖНЕЕ АРМИРОВАНИЕ		8524.51	970.59			9495.1	9495.1	
ВЕРХНЕЕ АРМИРОВАНИЕ	1110.20	10114.46	609.42			11834.08	11834.08	
УСИЛЕНИЕ ОТВЕРСТИЙ				2274,48		2274,48	2274,48	
ИТОГО	1110.20	18638.97	1580.01	2274,48		23603,66	23603,66	222

СПЕЦИФИКАЦИЯ НА ВЕРХНЕЕ АРМИРОВАНИЕ ПЕРЕКРЫТИЯ ЛИСТ 65

МАРКА поз.	ОБОЗНАЧЕНИЕ	НАИМЕНОВАНИЕ	кол шт.	масса кг. Ед.	масса кг. ВСЕХ
1	2	3	4	5	6
1	СМ.ВЕДОМОСТЬ АРМ–РЫ	ø10 А500С L=4160–8210 Lср.=6185	88	3.82	336.16
2	СМ.ВЕДОМОСТЬ АРМ–РЫ	ø10 А500С L=9660	156	5.96	929.76
3	СМ.ВЕДОМОСТЬ АРМ–РЫ	ø10 А500С L=6860–7360 Lср.=7110	20	4.39	87.80
4	СМ.ВЕДОМОСТЬ АРМ–РЫ	ø10 А500С L=2360	484	1.46	706.64
5	СМ.ВЕДОМОСТЬ АРМ–РЫ	ø10 А500С L=6160–8160 Lср.=7160	78	4.42	344.76
6	СМ.ВЕДОМОСТЬ АРМ–РЫ	ø10 А500С L=7800	84	4.81	404.04
7	СМ.ВЕДОМОСТЬ АРМ–РЫ	ø10 А500С L=4360–5160 Lср.=4760	4	2.94	11.76
8	СМ.ВЕДОМОСТЬ АРМ–РЫ	ø10 А500С L=1000–8060 Lср.=4530	84	2.80	235.20
9	СМ.ВЕДОМОСТЬ АРМ–РЫ	ø10 А500С L=10360	159	6.39	1016.01
10	СМ.ВЕДОМОСТЬ АРМ–РЫ	ø10 А500С L=8760–10260 Lср.=9510	105	5.87	616.35
11	СМ.ВЕДОМОСТЬ АРМ–РЫ	ø10 А500С L=5200	48	3.21	154.08
12	СМ.ВЕДОМОСТЬ АРМ–РЫ	ø10 А500С L=6760–8060 Lср.=7410	14	4.57	63.98
13	СМ.ВЕДОМОСТЬ АРМ–РЫ	ø10 А500С L=9160–10860 Lср.=10010	40	6.18	247.20
14	СМ.ВЕДОМОСТЬ АРМ–РЫ	ø10 А500С L=11700	147	7.22	1061.34
15	СМ.ВЕДОМОСТЬ АРМ–РЫ	ø10 А500С L=11700	46	7.22	332.12
16	СМ.ВЕДОМОСТЬ АРМ–РЫ	ø10 А500С L=9160	94	5.65	531.10
17	СМ.ВЕДОМОСТЬ АРМ–РЫ	ø10 А500С L=7940	144	4.90	705.60
18	СМ.ВЕДОМОСТЬ АРМ–РЫ	ø10 А500С L=8360–11600 Lср.=9980	58	6.16	357.28
19	СМ.ВЕДОМОСТЬ АРМ–РЫ	ø10 А500С L=8560–9530 Lср.=9060	24	5.59	134.16
20	СМ.ВЕДОМОСТЬ АРМ–РЫ	ø10 А500С L=3360	35	2.07	72.45
21	СМ.ВЕДОМОСТЬ АРМ–РЫ	ø10 А500С L=4360	36	2.69	96.84
23	СМ.ВЕДОМОСТЬ АРМ–РЫ	ø10 А500С L=5460	16	3.37	53.92
24	СМ.ВЕДОМОСТЬ АРМ–РЫ	ø10 А500С L=6360	130	3.92	509.60
25	СМ.ВЕДОМОСТЬ АРМ–РЫ	ø10 А500С L=10860	92	6.70	616.40
26	СМ.ВЕДОМОСТЬ АРМ–РЫ	ø10 А500С L=10260	42	6.33	265.86
27	СМ.ВЕДОМОСТЬ АРМ–РЫ	ø10 А500С L=7120	43	4.39	188.77
28	СМ.ВЕДОМОСТЬ АРМ–РЫ	ø10 А500С L=7360–8860 Lс=6360	9	3.92	35.28
30	ГОСТ Р52544–2006	ø8 А500С L=180	15860	0.07	1110.20
31	СМ.ВЕДОМОСТЬ АРМ–РЫ	ø14 А500С L=1360	36	1.64	59.04
32	СМ.ВЕДОМОСТЬ АРМ–РЫ	ø14 А500С L=4460	12	5.39	64.68
33	СМ.ВЕДОМОСТЬ АРМ–РЫ	ø14 А500С L=1560	130	1.88	244.40
34	СМ.ВЕДОМОСТЬ АРМ–РЫ	ø14 А500С L=2060	90	2.49	224.10
					11834,08

СПЕЦИФИКАЦИЯ НА УСИЛЕНИЕ ОТВЕРСТИЙ В ПЕРЕКРЫТИИ ЛИСТ 66

МАРКА поз.	ОБОЗНАЧЕНИЕ	НАИМЕНОВАНИЕ	кол шт.	масса кг. Ед.	масса кг. ВСЕХ
1	2	3	4	5	6
1	ГОСТ Р52544–2006	ø16 А500С L=1600	242	2.52	609.84
2	ГОСТ Р52544–2006	ø16 А500С L=2800	58	4.42	256.36
4	ГОСТ Р52544–2006	ø16 А500С L=3600	32	5.68	181.76
5	ГОСТ Р52544–2006	ø16 А500С L=1900	30	3.00	90.00
6	ГОСТ Р52544–2006	ø16 А500С L=2300	106	3.63	384.78
7	ГОСТ Р52544–2006	ø16 А500С L=4200	26	6.63	172.38
9	ГОСТ Р52544–2006	ø16 А500С L=1300	64	2.05	131.20
10	ГОСТ Р52544–2006	ø16 А500С L=3000	12	4.73	56.76
11	ГОСТ Р52544–2006	ø16 А500С L=900	28	1.42	39.76
12	ГОСТ Р52544–2006	ø16 А500С L=3200	28	5.05	141.40
13	ГОСТ Р52544–2006	ø16 А500С L=7400	18	11.68	210.24
					2274.48

ПРИМЕЧАНИЯ :

1. ПРИМЕЧАНИЯ СМОТРИ ЛИСТ 63,64,65,66
2. ДАННЫЙ ЛИСТ СМОТРИ СОВМЕСТНО С ЛИСТАМИ 63,64,65,66

СОГЛАСОВАНО:

ИНВ. № ПОДЛ. | ПОДПИСЬ И ДАТА | ВЗАМ. ИНВ. №

13/1690

ПРИВЯЗАН:

ИНВ. №

ИЗМ.	КОЛ.УЧ.	ЛИСТ	№ ДОК.	ПОДПИСЬ	ДАТА
РАЗРАБОТАЛ		СИГАЧЕВА			
РУК.МАСТ.		КАПТЕРЕВ			
ГЛ.ИНЖ.МАСТ.		ОХОТСКИЙ			
ГЛ.АРХ.ПР.		ХАРЮКИНА			
ГЛ.ИНЖ.ПР.		КОЛЕСНИКОВ			
ПРОВЕРИЛ		КОЛЕСНИКОВ			
НОРМ.КОНТР.		СИГАЧЕВА			

VI-69-АС2 том 2

ДОШКОЛЬНОЕ ОБРАЗОВАТЕЛЬНОЕ УЧРЕЖДЕНИЕ НА 12 ГРУПП (280 МЕСТ) ДЛЯ ЗАТЕСНЕННЫХ УСЛОВИЙ ЗАСТРОЙКИ

ПЕРЕКРЫТИЕ НАД 2 ЭТАЖОМ
СПЕЦИФИКАЦИЯ АРМАТУРНЫХ ИЗДЕЛИЙ

СТАДИЯ	ЛИСТ	ЛИСТОВ
Р	67	

ГУП МНИИТЭП
МАСТЕРСКАЯ №7

Копировал

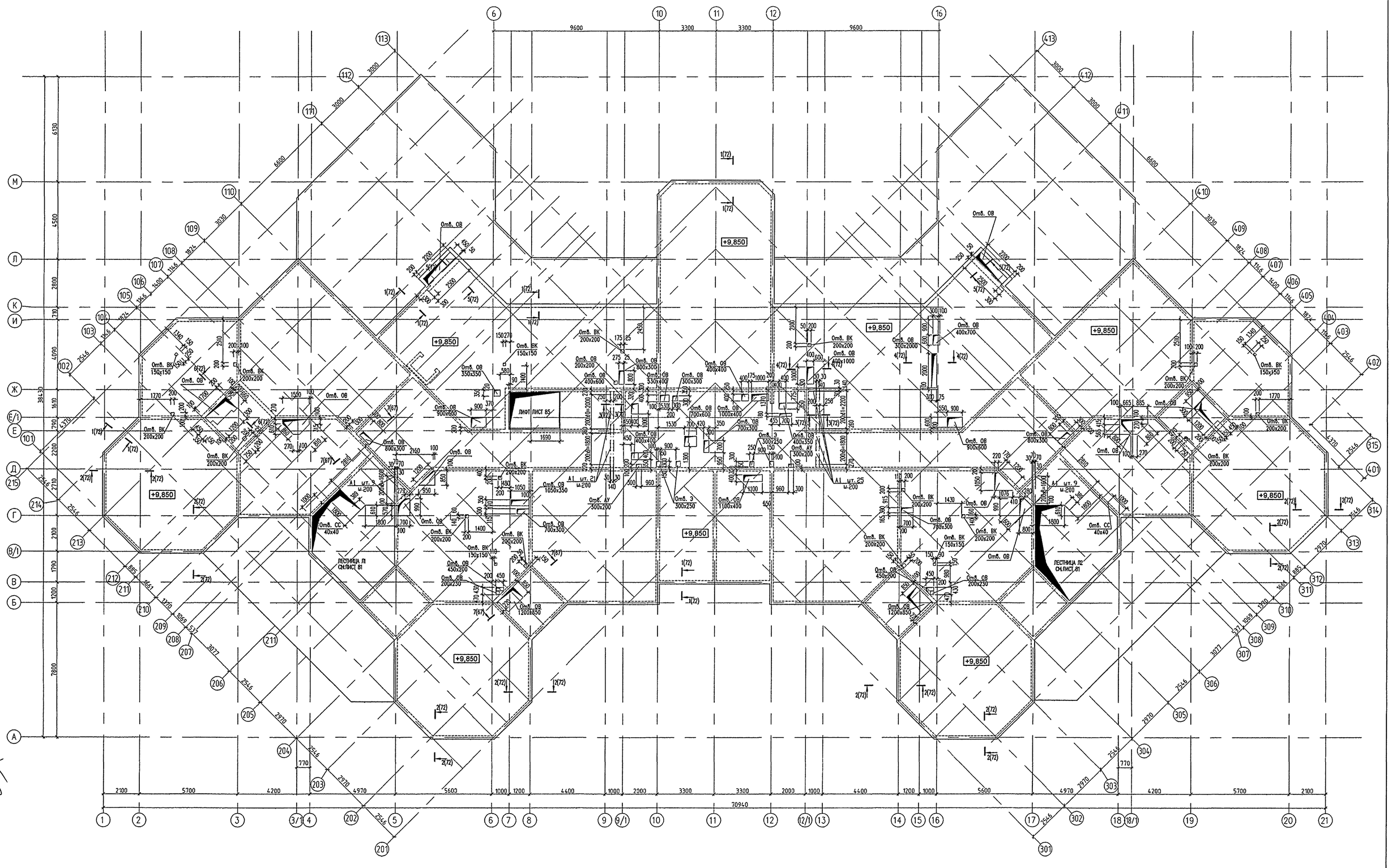

ПРИМЕЧАНИЯ :
1. СОЕДИНЕНИЕ СТЕРЖНЕЙ ВЫПОЛНЯТЬ МЯГКОЙ ВЯЗАЛЬНОЙ ПРОВОЛОКОЙ ДИАМЕТРОМ 0,8–1,00 мм ЧЕРЕЗ ЯЧЕЙКУ.
2. ПЕРЕХЛЕСТ НЕРАБОЧЕЙ АРМАТУРЫ ДОЛЖЕН БЫТЬ НЕ МЕНЕЕ 200 мм , РАБОЧЕЙ НЕ МЕНЕЕ 50 ДИАМЕТРОВ.
3. В МЕСТАХ ОТВЕРСТИЙ НЕ РАБОЧАЯ И РАБОЧАЯ АРМАТУРАТЫ ОТГИБАЕТСЯ В ТЕЛО ПЛИТЫ.
4. ВДОЛЬ ОТВЕРСТИЙ ДОПОЛНИТЕЛЬНУЮ АРМАТУРУ РАСПОЛАГАТЬ С ШАГОМ 100 мм С ПРИВЯЗКОЙ ОТ КРАЯ ОТВЕРСТИЯ 50 мм .
5. СЕЧЕНИЯ АРМИРОВАНИЯ ПЕРЕКРЫТИЯ 1–1÷5–5 СМОТРИ ЛИСТ 72
6. ВЕДОМОСТЬ РАСХОДА СТАЛИ СМОТРИ НА ЛИСТЕ 72
7. ДАННЫЙ ЛИСТ СМОТРИ СОВМЕСТНО С ЛИСТАМИ 69,70,71,72

СОГЛАСОВАНО
ГП.СПЕЦ.ОВ КОНАРОВА
ГИП ВК МАЛЯВИНА
ГП.СПЕЦ.ОВ ПОПОВА
ГП.СПЕЦ.ОВ ЛАВГЕЕВ
ГП.СПЕЦ.АК МАРЕЕВ

Инв. № подл. | Подпись и дата | Взам. инв. №
13/16902

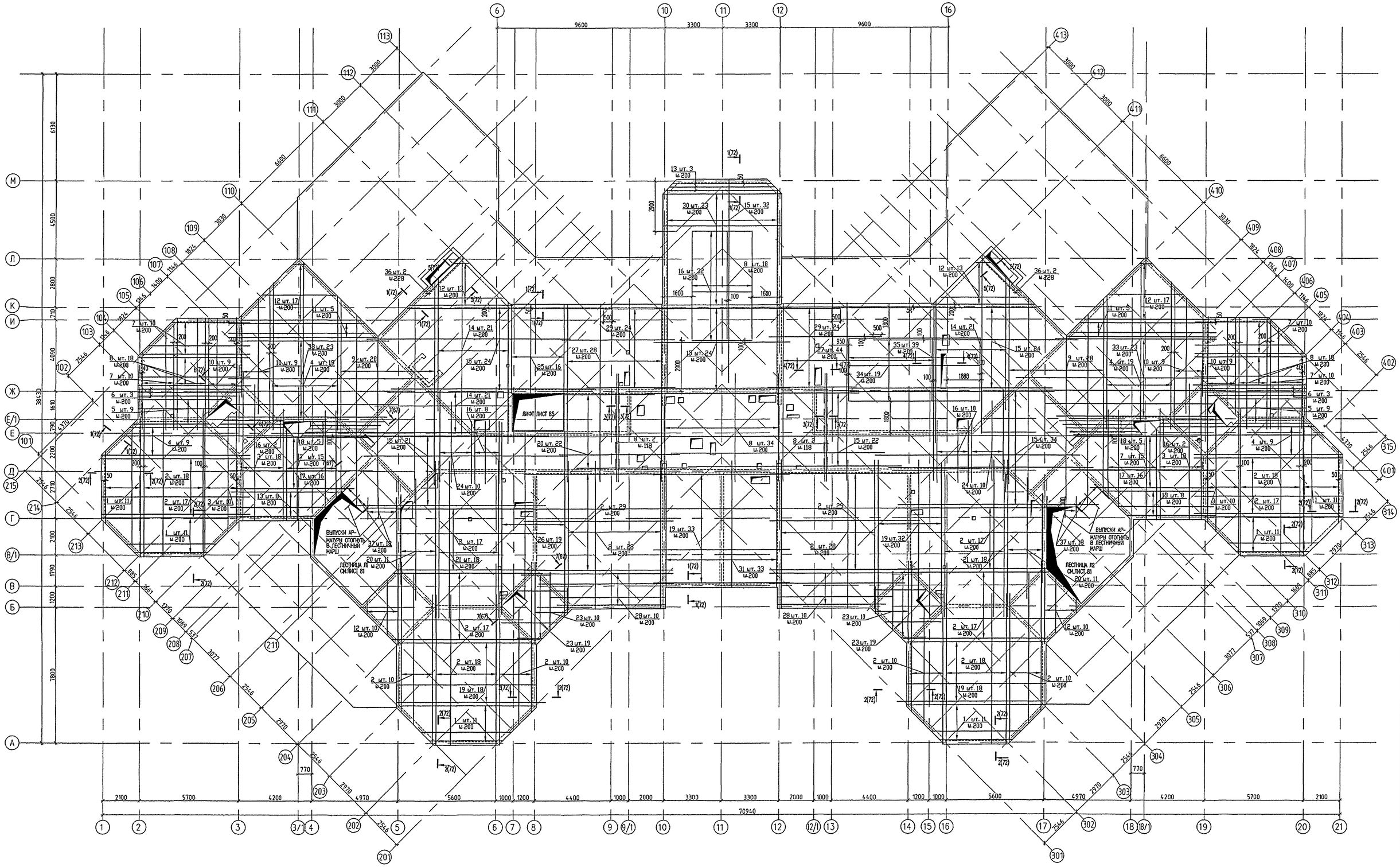

ПРИМЕЧАНИЯ :

1. СОЕДИНЕНИЕ СТЕРЖНЕЙ ВЫПОЛНЯТЬ МЯГКОЙ ВЯЗАЛЬНОЙ ПРОВОЛОКОЙ ДИАМЕТРОМ 0,8–1,00 мм ЧЕРЕЗ ЯЧЕЙКУ.
2. ПЕРЕХЛЕСТ НЕРАБОЧЕЙ АРМАТУРЫ ДОЛЖЕН БЫТЬ НЕ МЕНЕЕ 200 мм , РАБОЧЕЙ НЕ МЕНЕЕ 50 ДИАМЕТРОВ.
3. В МЕСТАХ ОТВЕРСТИЙ НЕ РАБОЧАЯ И РАБОЧАЯ АРМАТУРАТЫ ОТГИБАЕТСЯ В ТЕЛО ПЛИТЫ.
4. ВДОЛЬ ОТВЕРСТИЙ ДОПОЛНИТЕЛЬНУЮ АРМАТУРУ РАСПОЛАГАТЬ С ШАГОМ 100 мм С ПРИВЯЗКОЙ ОТ КРАЯ ОТВЕРСТИЯ 50 мм .
5. СЕЧЕНИЯ АРМИРОВАНИЯ ПЕРЕКРЫТИЯ 1–1÷5–5 СМОТРИ ЛИСТ 72
6. ВЕДОМОСТЬ РАСХОДА СТАЛИ СМОТРИ НА ЛИСТЕ 72
7. ДАННЫЙ ЛИСТ СМОТРИ СОВМЕСТНО С ЛИСТАМИ 68,70,71,72

					VI-69-AC2 том 2
					ДОШКОЛЬНОЕ ОБРАЗОВАТЕЛЬНОЕ УЧРЕЖДЕНИЕ НА 12 ГРУПП (280 МЕСТ) ДЛЯ ЗАТЕСНЕННЫХ УСЛОВИЙ ЗАСТРОЙКИ
					стадия Р · лист 59 · листов
ПРИВЯЗАН.					ПЕРЕКРЫТИЕ НАД 3 ЭТАЖОМ НИЖНЕЕ АРМИРОВАНИЕ
					ГУП МНИИТЭП МАСТЕРСКАЯ №7

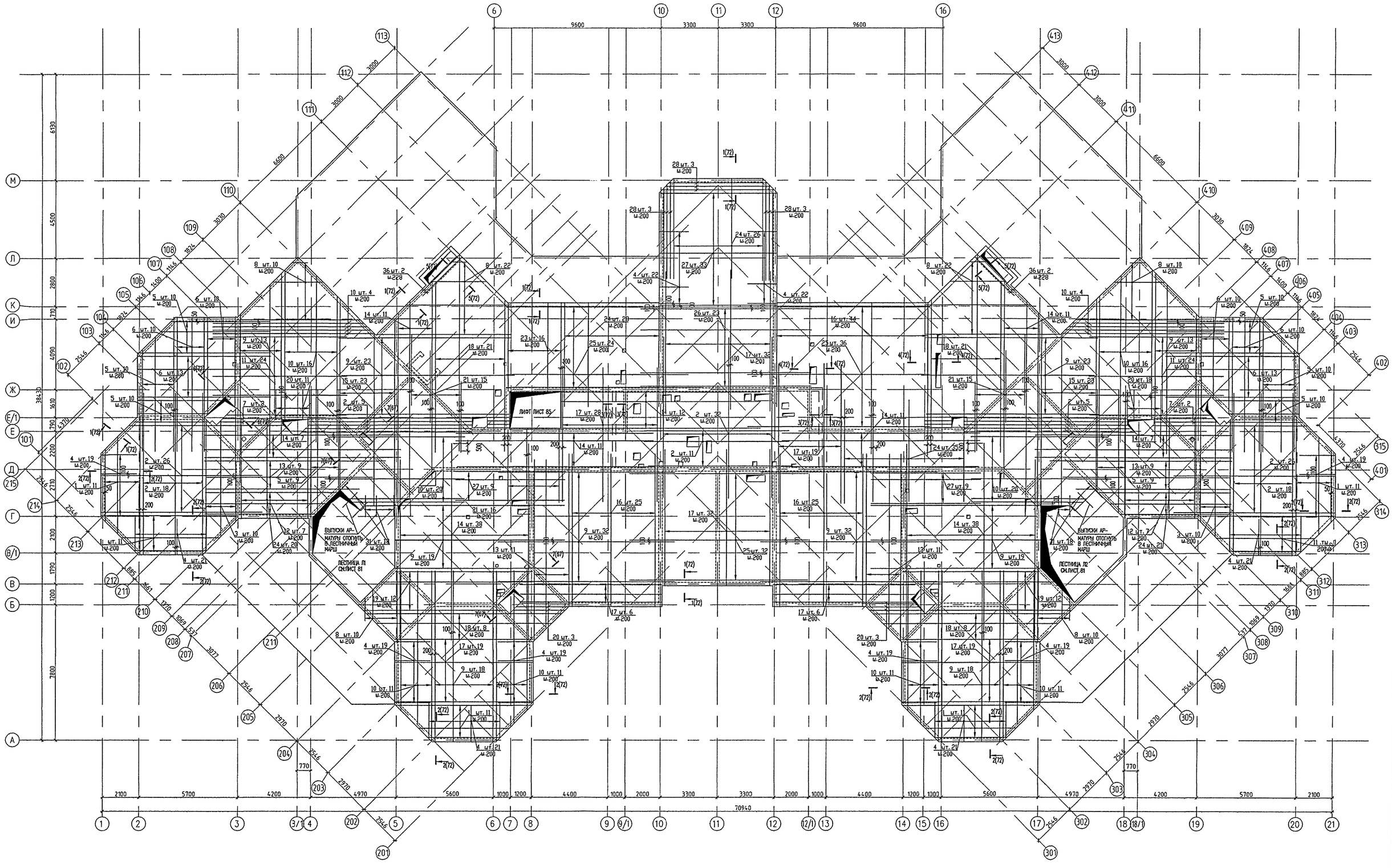

ПРИМЕЧАНИЯ :

1. СОЕДИНЕНИЕ СТЕРЖНЕЙ ВЫПОЛНЯТЬ МЯГКОЙ ВЯЗАЛЬНОЙ ПРОВОЛОКОЙ ДИАМЕТРОМ 0,8–1,00 мм ЧЕРЕЗ ЯЧЕЙКУ.
2. ПЕРЕХЛЕСТ НЕРАБОЧЕЙ АРМАТУРЫ ДОЛЖЕН БЫТЬ НЕ МЕНЕЕ 200 мм , РАБОЧЕЙ НЕ МЕНЕЕ 50 ДИАМЕТРОВ.
3. В МЕСТАХ ОТВЕРСТИЙ НЕ РАБОЧАЯ И РАБОЧАЯ АРМАТУРАТЫ ОТГИБАЕТСЯ В ТЕЛО ПЛИТЫ.
4. ВДОЛЬ ОТВЕРСТИЙ ДОПОЛНИТЕЛЬНУЮ АРМАТУРУ РАСПОЛАГАТЬ С ШАГОМ 100 мм С ПРИВЯЗКОЙ ОТ КРАЯ ОТВЕРСТИЯ 50 мм .
5. СЕЧЕНИЯ АРМИРОВАНИЯ ПЕРЕКРЫТИЯ 1–1÷5–5 СМОТРИ ЛИСТ 72
6. ВЕДОМОСТЬ РАСХОДА СТАЛИ СМОТРИ НА ЛИСТЕ 72
7. ДАННЫЙ ЛИСТ СМОТРИ СОВМЕСТНО С ЛИСТАМИ 68,69,71,72

ИЗМ.	КОЛ.УЧ.	ЛИСТ	№ ДОК.	ПОДПИСЬ	ДАТА
РАЗРАБОТАЛ		СИГАЧЕВА			
РУК.МАСТ.		КАПТЕРЕВ			
ГЛ.ИНЖ.МАСТ.		ОХОТСКИЙ			
ГЛ.АРХ.ПР.		ХАРКИНА			
ГЛ.ИНЖ.ПР.		КОЛЕСНИКОВ			
ПРОВЕРИЛ		КОЛЕСНИКОВ			
НОРМ.КОНТР.		СИГАЧЕВА			

ПРИВЯЗАН:

ИНВ. №

VI-69-АС2 том 2

ДОШКОЛЬНОЕ ОБРАЗОВАТЕЛЬНОЕ УЧРЕЖДЕНИЕ НА 12 ГРУПП (280 МЕСТ) ДЛЯ ЗАТЕСНЕННЫХ УСЛОВИЙ ЗАСТРОЙКИ

СТАДИЯ	ЛИСТ	ЛИСТОВ
Р	70	

ПЕРЕКРЫТИЕ НАД 3 ЭТАЖОМ
ВЕРХНЕЕ АРМИРОВАНИЕ

ГУП МНИИТЭП
МАСТЕРСКАЯ № 7

СОГЛАСОВАНО:

ИНВ. № ПОДЛ. | ПОДПИСЬ И ДАТА | ВЗАМ. ИНВ. №

1316904

Кат. 15365

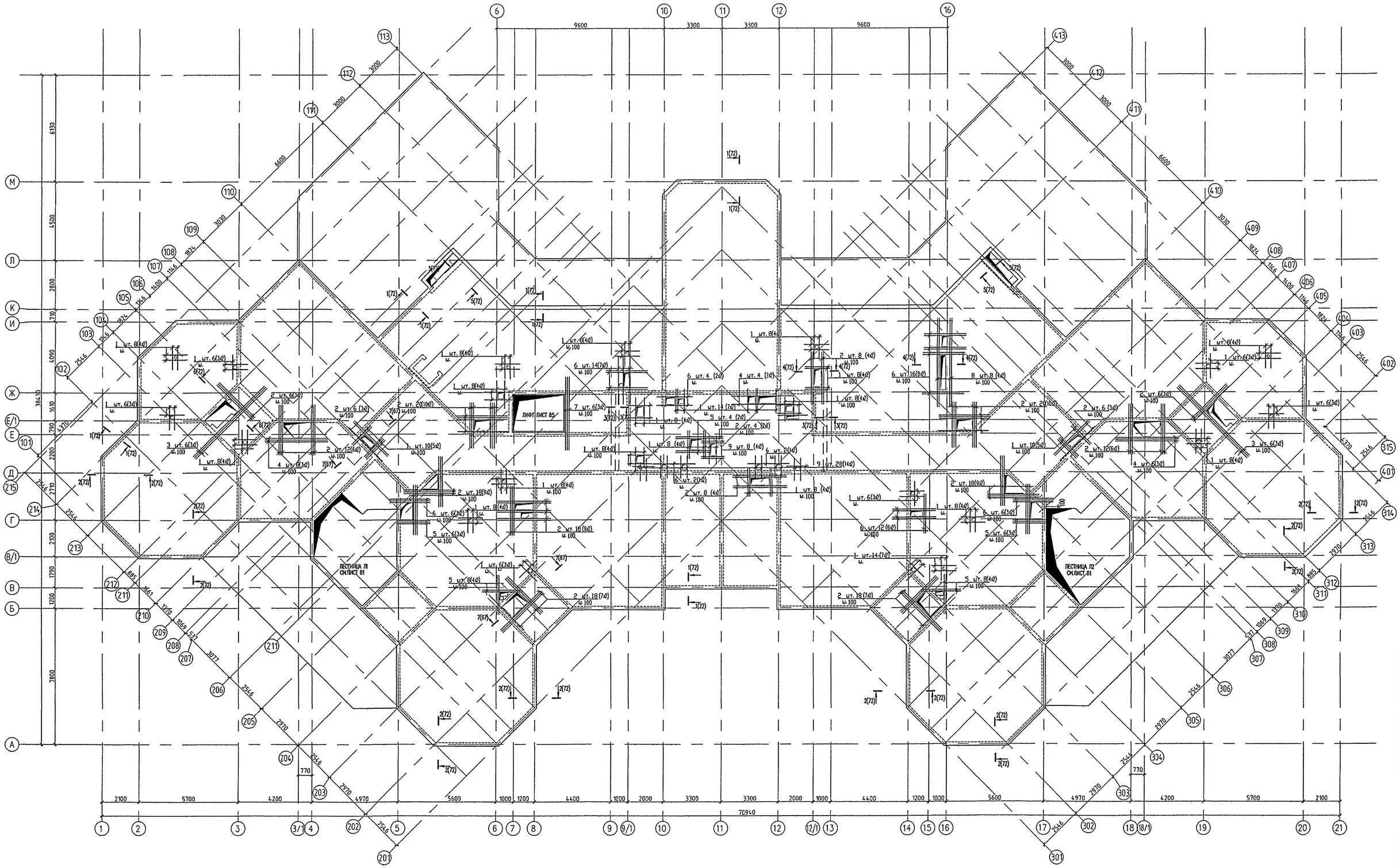

ПРИМЕЧАНИЯ :

1. СОЕДИНЕНИЕ СТЕРЖНЕЙ ВЫПОЛНЯТЬ МЯГКОЙ ВЯЗАЛЬНОЙ ПРОВОЛОКОЙ ДИАМЕТРОМ 0,8–1,00 мм ЧЕРЕЗ ЯЧЕЙКУ.
2. ПЕРЕХЛЕСТ НЕРАБОЧЕЙ АРМАТУРЫ ДОЛЖЕН БЫТЬ НЕ МЕНЕЕ 200 мм , РАБОЧЕЙ НЕ МЕНЕЕ 50 ДИАМЕТРОВ.
3. В МЕСТАХ ОТВЕРСТИЙ НЕ РАБОЧАЯ И РАБОЧАЯ АРМАТУРАТЫ ОТГИБАЕТСЯ В ТЕЛО ПЛИТЫ.
4. ВДОЛЬ ОТВЕРСТИЙ ДОПОЛНИТЕЛЬНУЮ АРМАТУРУ РАСПОЛАГАТЬ С ШАГОМ 100 мм С ПРИВЯЗКОЙ ОТ КРАЯ ОТВЕРСТИЯ 50 мм .
5. СЕЧЕНИЯ АРМИРОВАНИЯ ПЕРЕКРЫТИЯ 1–1÷5–5 СМОТРИ ЛИСТ 72
6. ВЕДОМОСТЬ РАСХОДА СТАЛИ СМОТРИ НА ЛИСТЕ 72
7. ДАННЫЙ ЛИСТ СМОТРИ СОВМЕСТНО С ЛИСТАМИ 68,69,70,72

ИЗМ.	КОЛ.УЧ.	ЛИСТ	№ ДОК.	ПОДПИСЬ	ДАТА
РАЗРАБОТАЛ		СИГАЧЕВА			
РУК.МАСТ.		КАПТЕРЕВ			
ГЛ.ИНЖ.МАСТ.		ОХОТСКИЙ			
ГЛ.АРХ.ПР.		ХАРКИНА			
ГЛ.ИНЖ.ПР.		КОЛЕСНИКОВ			
ПРОВЕРИЛ		КОЛЕСНИКОВ			
НОРМ.КОНТР.		СИГАЧЕВА			

ПРИВЯЗАН:

ИНВ. №

VI-69-АС2 том 2

ДОШКОЛЬНОЕ ОБРАЗОВАТЕЛЬНОЕ УЧРЕЖДЕНИЕ НА 12 ГРУПП (280 МЕСТ) ДЛЯ ЗАТЕСНЕННЫХ УСЛОВИЙ ЗАСТРОЙКИ

СТАДИЯ	ЛИСТ	ЛИСТОВ
Р	71	

ПЕРЕКРЫТИЕ НАД 3 ЭТАЖОМ УСИЛЕНИЕ ПЕРЕКРЫТИЯ В МЕСТАХ ОТВЕРСТИЙ (НИЖНЕЕ, ВЕРХНЕЕ АРМИРОВАНИЕ)

ГУП МНИИТЭП МАСТЕРСКАЯ №7

СОГЛАСОВАНО:

ИНВ. № ПОДЛ. | ПОДПИСЬ И ДАТА | ВЗАМ. ИНВ. №

13/6905

Калб. 15365

2 – 2

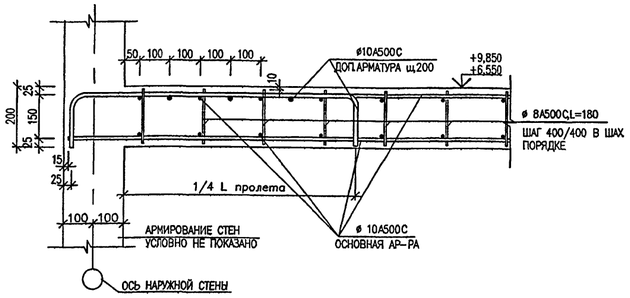

4 – 4

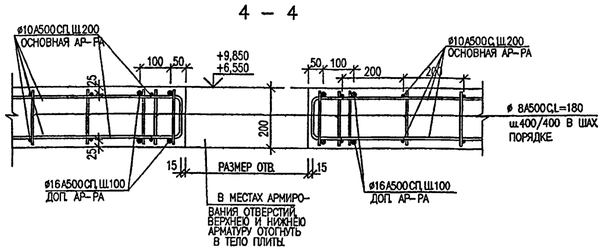

1 – 1

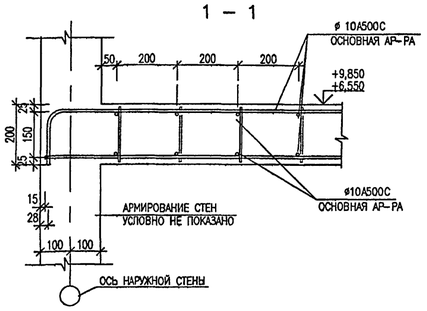

3 – 3

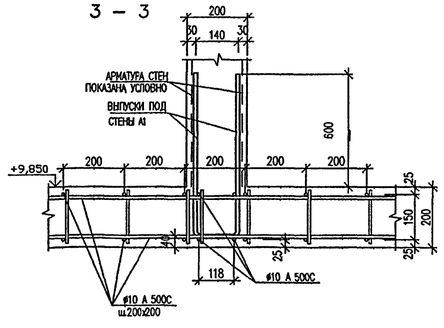

6–6

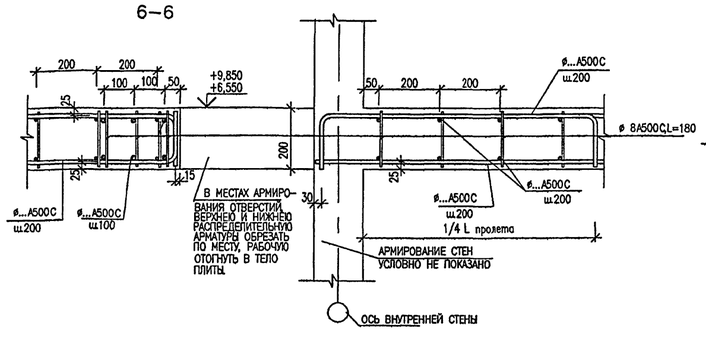

ВЕДОМОСТЬ АРМАТУРЫ

ПОЗ.	ЭСКИЗ
1	3800–7850
2	9300
3	6500–7000
4	2000
5	5800–7800
6	7800
7	4000–4800
8	640–7700
9	10360
10	8400–9900
11	5200
12	6400–7700
13	8800–10500
14	11340
15	11540

ВЕДОМОСТЬ АРМАТУРЫ

ПОЗ.	ЭСКИЗ
16	6800
17	7940
18	8000–11240
19	8200–9170
20	3000
21	4000
22	7000–8500
23	5100
24	6000
25	10500
26	9900
27	6760
28	5300–6700
31	1200
36	3200

А 1

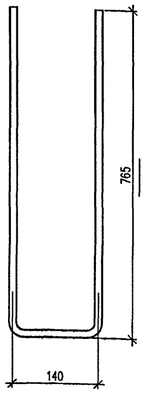

СГ 1

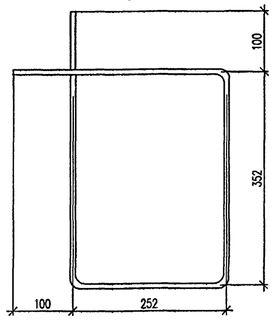

5 – 5

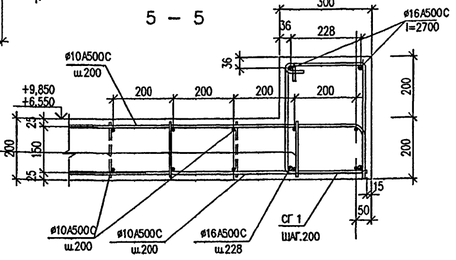

СПЕЦИФИКАЦИЯ НА ВЫПУСКИ ИЗ ПЕРЕКРЫТИЯ ЛИСТ 68

МАРКА поз.	ОБОЗНАЧЕНИЕ	НАИМЕНОВАНИЕ	кол шт.	масса кг. Ед.	масса кг. ВСЕХ
1	2	3	4	5	6
А1	ГОСТ Р52544–2006	ø12 A500C L=1670	64	1.48	94.72

СПЕЦИФИКАЦИЯ НА НИЖНЕЕ АРМИРОВАНИЕ ПЕРЕКРЫТИЯ ЛИСТ 69

МАРКА поз.	ОБОЗНАЧЕНИЕ	НАИМЕНОВАНИЕ	кол шт.	масса кг. Ед.	масса кг. ВСЕХ
1	2	3	4	5	6
1	ГОСТ Р52544–2006	ø10 A500C L=4150–7850 Lср=6000	66	3.70	244.20
2	ГОСТ Р52544–2006	ø10 A500C L=8600	328	5.31	1741.68
3	ГОСТ Р52544–2006	ø10 A500C L=648–8610 Lср=7545	56	4.66	260.96
4	ГОСТ Р52544–2006	ø10 A500C L=8500–9850 Lср=9175	56	5.66	316.96
5	ГОСТ Р52544–2006	ø10 A500C L=4350–5000 Lср=4675	18	2.88	51.84
6	ГОСТ Р52544–2006	ø10 A500C L=6800–7200 Lср=7000	6	4.32	25.92
7	ГОСТ Р52544–2006	ø10 A500C L=4350–6300 Lср=5325	70	3.29	230.30
8	ГОСТ Р52544–2006	ø10 A500C L=6300	92	3.89	357.88
9	ГОСТ Р52544–2006	ø10 A500C L=10700–11700 Lср=11200	56	6.91	386.96
10	ГОСТ Р52544–2006	ø10 A500C L=4500–7900 Lср=6200	36	3.83	137.88
11	ГОСТ Р52544–2006	ø10 A500C L=8500–7800 Lср=8150	10	5.03	50.30
12	ГОСТ Р52544–2006	ø10 A500C L=700–7100 Lср=3900	80	2.41	192.80
13	ГОСТ Р52544–2006	ø10 A500C L=5100–6400 Lср=5750	19	3.55	67.45
14	ГОСТ Р52544–2006	ø10 A500C L=7600–10300 Lср=8950	63	5.52	347.76
15	ГОСТ Р52544–2006	ø10 A500C L=11700	181	7.22	1306.82
16	ГОСТ Р52544–2006	ø10 A500C L=3600	54	2.22	119.88
17	ГОСТ Р52544–2006	ø10 A500C L=7000–9300 Lср=8150	32	5.03	160.96
18	ГОСТ Р52544–2006	ø10 A500C L=4000–4200 Lср=4100	10	2.53	25.30
19	ГОСТ Р52544–2006	ø10 A500C L=7740	101	4.78	482.78
20	ГОСТ Р52544–2006	ø10 A500C L=5200–9020 Lср=7110	44	4.39	193.16
21	ГОСТ Р52544–2006	ø10 A500C L=9100	36	5.61	201.96
23	ГОСТ Р52544–2006	ø10 A500C L=1500–4700 Lср=3100	58	1.91	110.78
24	ГОСТ Р52544–2006	ø10 A500C L=3500–5200 Lср=4350	20	2.68	53.60
25	ГОСТ Р52544–2006	ø10 A500C L=5050	16	3.12	49.92
26	ГОСТ Р52544–2006	ø10 A500C L=8780–11000 Lср=9890	19	6.10	115.90
27	ГОСТ Р52544–2006	ø10 A500C L=10200	72	6.29	452.88
28	ГОСТ Р52544–2006	ø10 A500C L=6200–8300 Lср=7750	20	4.78	95.60
29	ГОСТ Р52544–2006	ø10 A500C L=4000–6500 Lср=5250	48	3.24	155.52
30	ГОСТ Р52544–2006	ø10 A500C L=6760	33	4.17	137.61
31	ГОСТ Р52544–2006	ø10 A500C L=7300	33	4.50	148.50
33	ГОСТ Р52544–2006	ø10 A500C L=9200–11500 Lср=10350	46	6.39	293.94
34	ГОСТ Р52544–2006	ø14 A500C L=7600	19	9.18	174.42
35	ГОСТ Р52544–2006	ø14 A500C L=3600	39	4.35	169.65
36	ГОСТ Р52544–2006	ø16 A500C L=2700	4	4.26	17.04
37	ГОСТ Р52544–2006	ø14 A500C L=1200	36	1.45	52.20
					8931.31

СПЕЦИФИКАЦИЯ НА ВЕРХНЕЕ АРМИРОВАНИЕ ПЕРЕКРЫТИЯ ЛИСТ 70

МАРКА поз.	ОБОЗНАЧЕНИЕ	НАИМЕНОВАНИЕ	кол шт.	масса кг. Ед.	масса кг. ВСЕХ
1	2	3	4	5	6
1	СМ.ВЕДОМОСТЬ АРМ-РЫ	ø10 A500C L=4160–8210 Lср.=6185	66	3.82	252.12
2	СМ.ВЕДОМОСТЬ АРМ-РЫ	ø10 A500C L=9660	141	5.96	840.36
3	СМ.ВЕДОМОСТЬ АРМ-РЫ	ø10 A500C L=6860–7360 Lср.=7110	20	4.39	87.80
4	СМ.ВЕДОМОСТЬ АРМ-РЫ	ø10 A500C L=2360	242	1.46	353.32
5	СМ.ВЕДОМОСТЬ АРМ-РЫ	ø10 A500C L=6160–8160 Lср.=7160	78	4.42	344.76
6	СМ.ВЕДОМОСТЬ АРМ-РЫ	ø10 A500C L=7800	66	4.81	317.46
7	СМ.ВЕДОМОСТЬ АРМ-РЫ	ø10 A500C L=4360–5160 Lср.=4760	4	2.94	11.76
8	СМ.ВЕДОМОСТЬ АРМ-РЫ	ø10 A500C L=1000–8060 Lср.=4530	84	2.80	235.20
9	СМ.ВЕДОМОСТЬ АРМ-РЫ	ø10 A500C L=10360	210	6.39	1341.90
10	СМ.ВЕДОМОСТЬ АРМ-РЫ	ø10 A500C L=8760–10260 Lср.=9510	124	5.87	727.88
11	СМ.ВЕДОМОСТЬ АРМ-РЫ	ø10 A500C L=5200	48	3.21	154.08
12	СМ.ВЕДОМОСТЬ АРМ-РЫ	ø10 A500C L=6760–8060 Lср.=7410	14	4.57	63.98
13	СМ.ВЕДОМОСТЬ АРМ-РЫ	ø10 A500C L=9160–10860 Lср.=10010	40	6.18	247.20
14	СМ.ВЕДОМОСТЬ АРМ-РЫ	ø10 A500C L=11700	146	7.22	1054.12
15	СМ.ВЕДОМОСТЬ АРМ-РЫ	ø10 A500C L=11700	46	7.22	332.12
16	СМ.ВЕДОМОСТЬ АРМ-РЫ	ø10 A500C L=9160	94	5.65	531.10
17	СМ.ВЕДОМОСТЬ АРМ-РЫ	ø10 A500C L=7940	161	4.90	788.90
18	СМ.ВЕДОМОСТЬ АРМ-РЫ	ø10 A500C L=8360–11600 Lср.=9980	58	6.16	357.28
19	СМ.ВЕДОМОСТЬ АРМ-РЫ	ø10 A500C L=8560–9530 Lср.=9060	24	5.59	134.16
20	СМ.ВЕДОМОСТЬ АРМ-РЫ	ø10 A500C L=3360	35	2.07	72.45
21	СМ.ВЕДОМОСТЬ АРМ-РЫ	ø10 A500C L=4360	46	2.69	123.74
23	СМ.ВЕДОМОСТЬ АРМ-РЫ	ø10 A500C L=5460	16	3.37	53.92
24	СМ.ВЕДОМОСТЬ АРМ-РЫ	ø10 A500C L=6360	130	3.92	509.60
25	СМ.ВЕДОМОСТЬ АРМ-РЫ	ø10 A500C L=10860	92	6.70	616.40
26	СМ.ВЕДОМОСТЬ АРМ-РЫ	ø10 A500C L=10260	23	6.33	145.59
27	СМ.ВЕДОМОСТЬ АРМ-РЫ	ø10 A500C L=7120	51	4.39	223.89
28	СМ.ВЕДОМОСТЬ АРМ-РЫ	ø10 A500C L=7360–8860 Lср.=6360	9	3.92	35.28
30	ГОСТ Р52544–2006	ø8 A500C L=180	15860	0.07	1110.20
31	СМ.ВЕДОМОСТЬ АРМ-РЫ	ø12 A500C L=1380	18	1.23	22.14
36	СМ.ВЕДОМОСТЬ АРМ-РЫ	ø16 A500C L=3560	4	5.62	22.48
СП	ГОСТ Р52544–2006	ø8 A240 L=1328	13	0,52	6,76
					11111.19

СПЕЦИФИКАЦИЯ НА УСИЛЕНИЕ ОТВЕРСТИЙ В ПЕРЕКРЫТИИ ЛИСТ 71

МАРКА поз.	ОБОЗНАЧЕНИЕ	НАИМЕНОВАНИЕ	кол шт.	масса кг. Ед.	масса кг. ВСЕХ
1	2	3	4	5	6
1	ГОСТ Р52544–2006	ø16 A500C L=1600	220	2.52	554.40
2	ГОСТ Р52544–2006	ø16 A500C L=2800	198	4.42	875.16
3	ГОСТ Р52544–2006	ø16 A500C L=5700	12	8.99	107.88
4	ГОСТ Р52544–2006	ø16 A500C L=3600	16	5.68	90.88
5	ГОСТ Р52544–2006	ø16 A500C L=1900	32	3.00	96.00
6	ГОСТ Р52544–2006	ø16 A500C L=2300	62	3.63	225.06
7	ГОСТ Р52544–2006	ø16 A500C L=4200	6	6.63	39.78
8	ГОСТ Р52544–2006	ø16 A500C L=5000	8	7.89	63.12
9	ГОСТ Р52544–2006	ø16 A500C L=1300	36	2.05	73.80
					2065.60

ВЕДОМОСТЬ РАСХОДА СТАЛИ НА ПЕРЕКРЫТИЕ НАД 3 ЭТАЖОМ, КГ

Марка элемента	Изделия арматурные: Арматура класса A500C ГОСТ Р52544–2006 ø8	ø10	ø12	ø14	ø16	Итого	Арматура класса A240 ГОСТ Р52544–2006 ø8	Итого	Всего	Объем бетона В 25 м3
ВЫПУСКИ ПОД СТЕНЫ			94.72			94.72			94.72	
НИЖНЕЕ АРМИРОВАНИЕ		8518.00		396,27	17,04	8931,31			8931,31	
ВЕРХНЕЕ АРМИРОВАНИЕ	1103,44	9956,37	22,14		22,48	11104,43	6,76	6,76	11111,19	
УСИЛЕНИЕ ОТВЕРСТИЙ					2126.08	2126.08			2126.08	
ВСЕГО	1103,44	18474.37	116,86	396,27	2165,6	22256,54	6,76	6,76	22263,30	244

ПРИМЕЧАНИЯ :
1. ПРИМЕЧАНИЯ СМОТРИ ЛИСТ 68,69,70,71
2. ДАННЫЙ ЛИСТ СМОТРИ СОВМЕСТНО С ЛИСТАМИ 68,69,70,71

СОГЛАСОВАНО:

ИНВ. № ПОДЛ.	ПОДПИСЬ И ДАТА	ВЗАМ. ИНВ. №
13/6906		

ПРИВЯЗАН:

ИНВ. №

VI-69-AC2 ТОМ 2

ДОШКОЛЬНОЕ ОБРАЗОВАТЕЛЬНОЕ УЧРЕЖДЕНИЕ НА 12 ГРУПП (280 МЕСТ) ДЛЯ ЗАТЕСНЕННЫХ УСЛОВИЙ ЗАСТРОЙКИ

ИЗМ.	КОЛ.УЧ.	ЛИСТ	№ ДОК.	ПОДПИСЬ	ДАТА
РАЗРАБОТАЛ		СИГАЧЕВА			
РУК. МАСТ.		КАПТЕРЕВ			
ГЛ. ИНЖ. МАСТ.		ОХОТСКИЙ			
ГЛ. АРХ. ПР.		ХАРКИНА			
ГЛ. ИНЖ. ПР.		КОЛЕСНИКОВ			
ПРОВЕРИЛ		КОЛЕСНИКОВ			
НОРМ. КОНТР.		СИГАЧЕВА			

СТАДИЯ	ЛИСТ	ЛИСТОВ
Р	72	

ПЕРЕКРЫТИЕ НАД 3 ЭТАЖОМ. СПЕЦИФИКАЦИЯ АРМАТУРНЫХ ИЗДЕЛИЙ

ГУП МНИИТЭП МАСТЕРСКАЯ №7

Копир. 15365

ПЛАН ПЕРЕКРЫТИЯ ЛЕСТНИЦЫ Л1 (Л2-ЗЕРКАЛЬНО)
ОПАЛУБКА

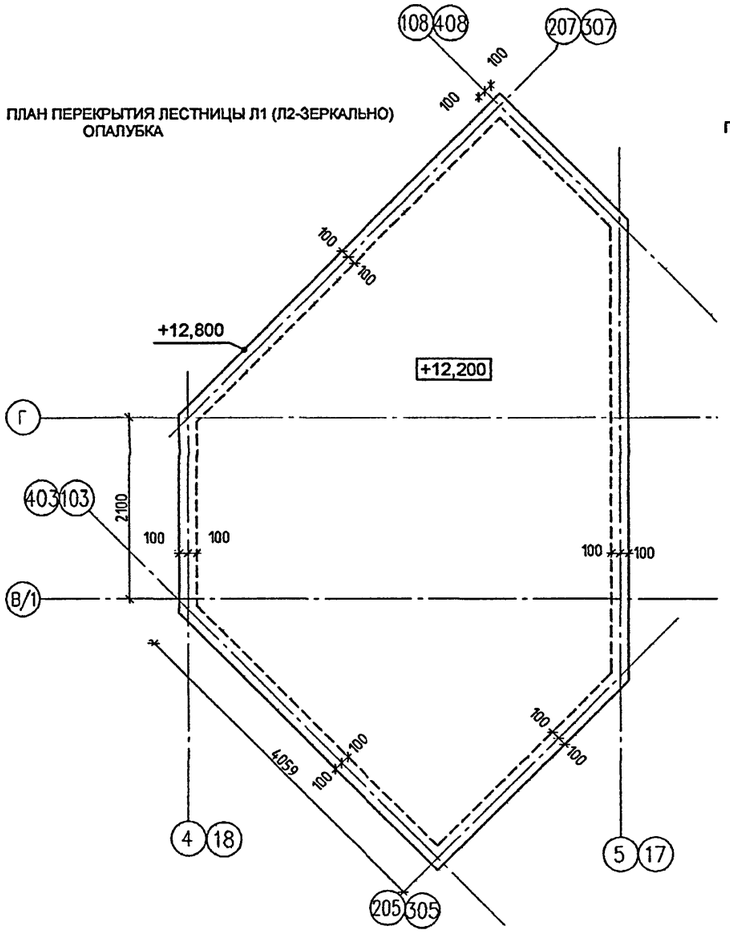

ПЛАН ПЕРЕКРЫТИЯ ЛЕСТНИЦЫ Л1 (Л2-ЗЕРКАЛЬНО)
АРМИРОВАНИЕ НИЖНЕЕ

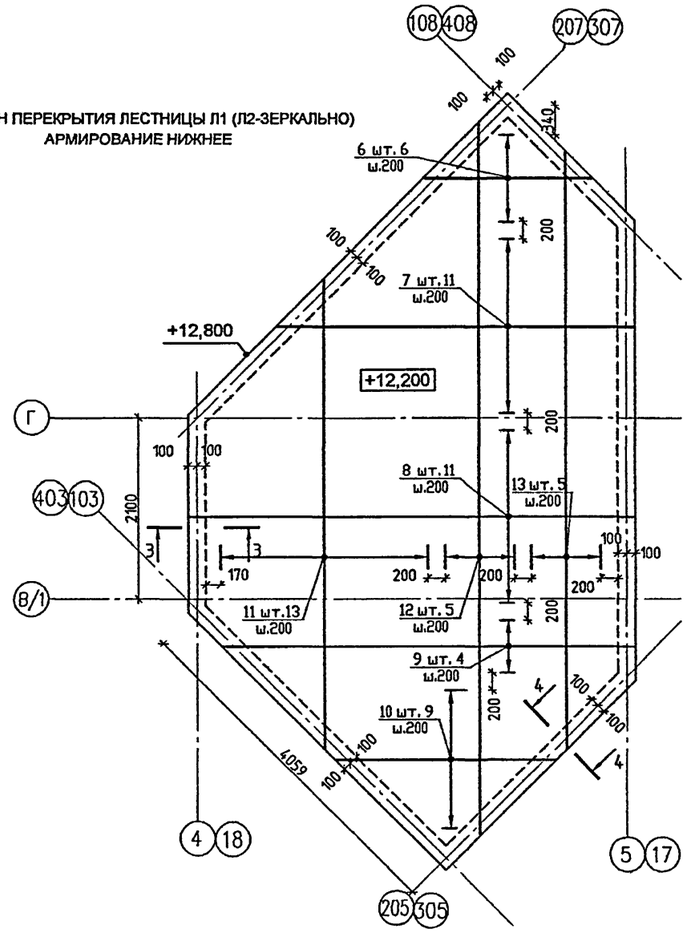

ПЛАН ПЕРЕКРЫТИЯ ЛЕСТНИЦЫ Л1 (Л2-ЗЕРКАЛЬНО)
АРМИРОВАНИЕ ВЕРХНЕЕ

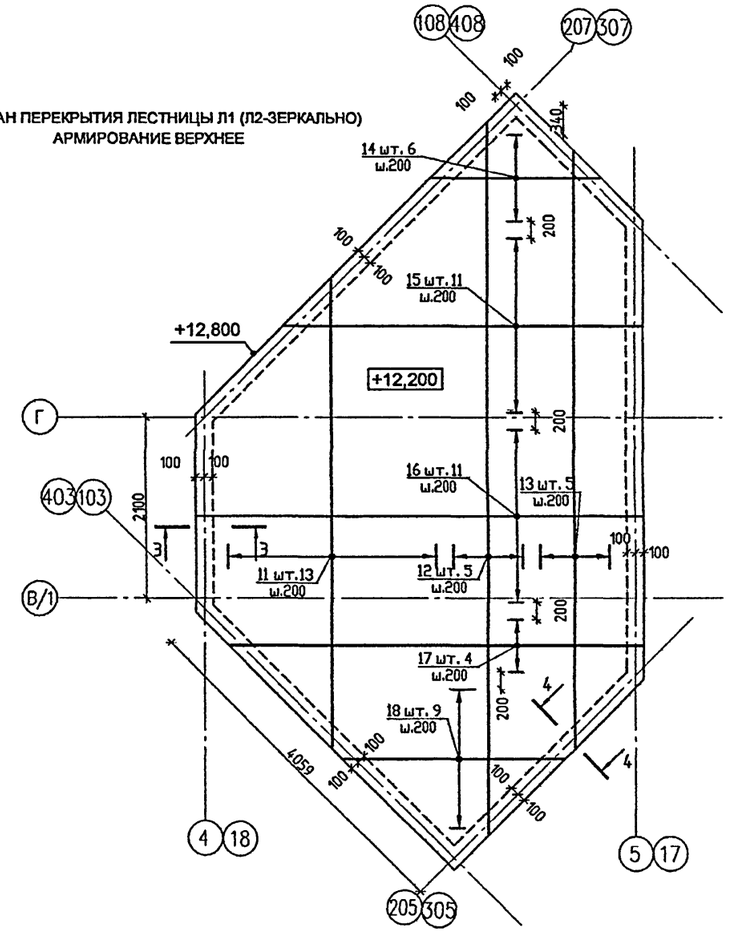

3-3

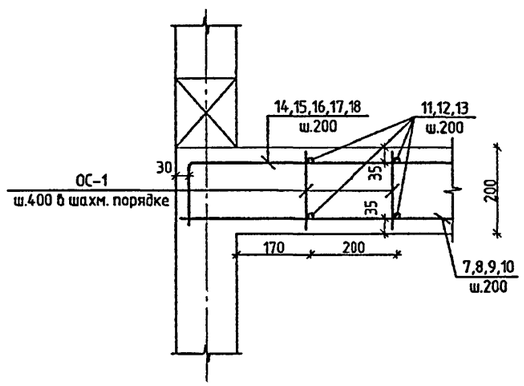

4-4

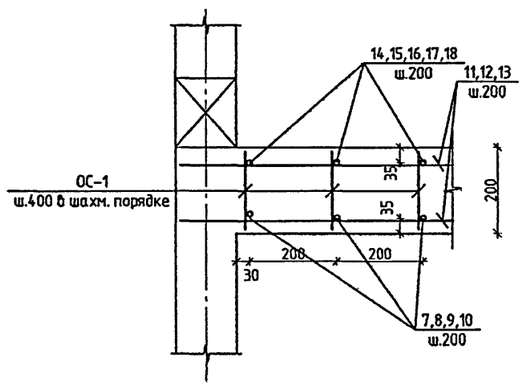

ВЕДОМОСТЬ РАСХОДА СТАЛИ, КГ

ИЗДЕЛИЯ АРМАТУРНЫЕ				ВСЕГО	ОБЪЕМ БЕТОНА В25 м3
АРМАТУРА КЛАССА					
А 500С					
ГОСТ Р 52544-2006					
⌀8	⌀12		ИТОГО		
60.44	1771.84		1832.28	1832.28	21.22

1. СПЕЦИФИКАЦИЮ АРМАТУРЫ НА ПОКРЫТИЕ ЛЕСТНИЦ Л1,Л2 СМ. ЛИСТ 74

СОГЛАСОВАНО:

ВЗАМ. ИНВ. №

ПОДПИСЬ И ДАТА

ИНВ. № ПОДЛ. 13/16907

ИЗМ.	КОЛ.УЧ.	ЛИСТ	№ ДОК.	ПОДПИСЬ	ДАТА
РАЗРАБОТАЛ		ПАЛАТНИК			
РУК. МАСТ.		КАПТЕРЕВ			
ГЛ. ИНЖ. М.		ОХОТСКИЙ			
ГЛ. АРХ. ПР.		ХАРКИНА			
ГЛ. ИНЖ. ПР.		КОЛЕСНИКОВ			
ПРОВЕРИЛ		КОЛЕСНИКОВ			
Н. КОНТР.		СИГАЧЕВА			

ПРИВЯЗАН:

ИНВ. №

VI-69-АС2 том 2

ДОШКОЛЬНОЕ ОБРАЗОВАТЕЛЬНОЕ УЧРЕЖДЕНИЕ НА 12 ГРУПП (280 МЕСТ) ДЛЯ ЗАТЕСНЕННЫХ УСЛОВИЙ ЗАСТРОЙКИ

СТАДИЯ	ЛИСТ	ЛИСТОВ
Р	73	

ПОКРЫТИЕ ВЫХОДОВ НА КРОВЛЮ

ГУП МНИИТЭП
МАСТЕРСКАЯ №7

Кап. 15365

ПЛАН ПЕРЕКРЫТИЯ ВЕНТКАМЕРЫ
ОПАЛУБКА

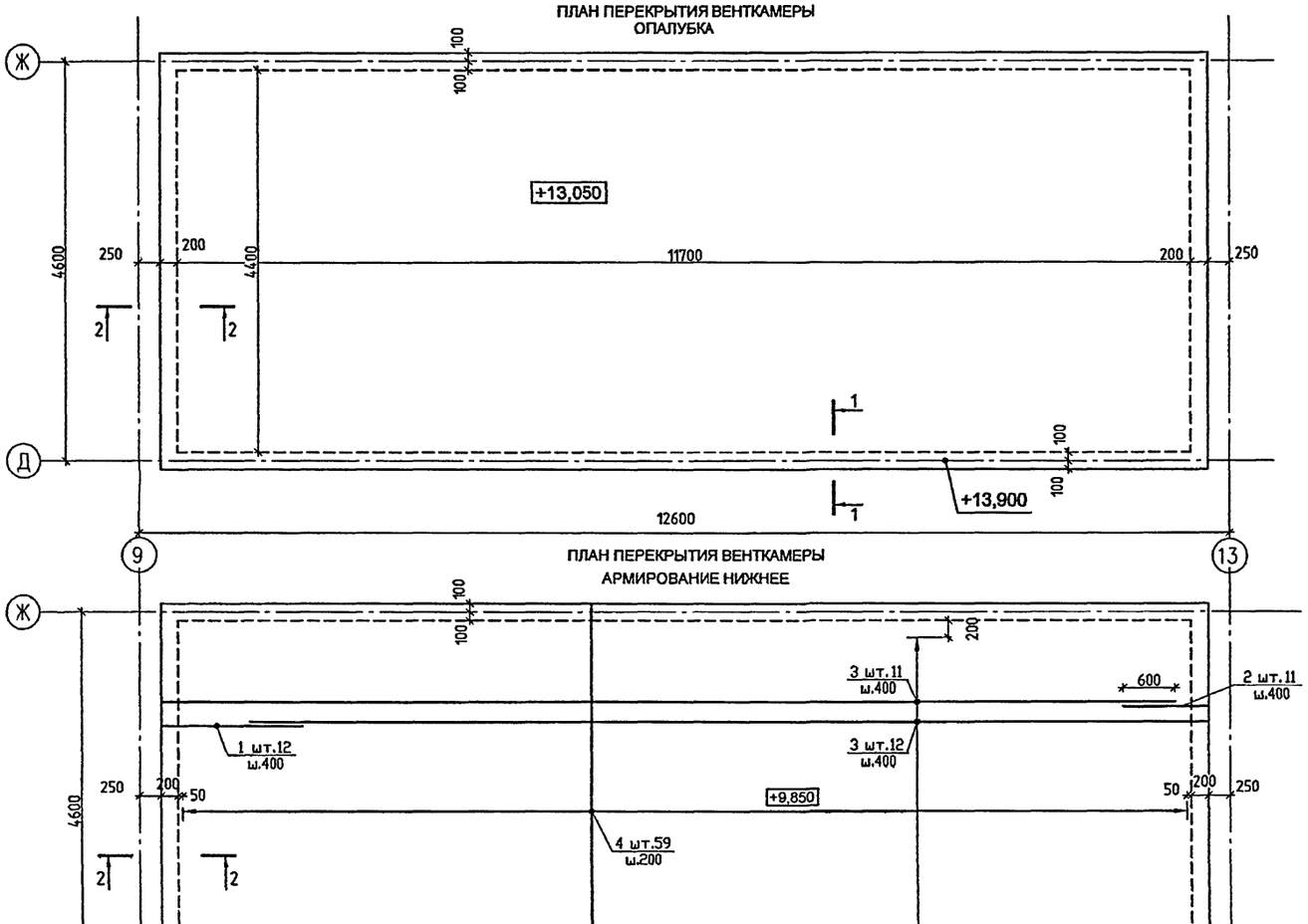

ПЛАН ПЕРЕКРЫТИЯ ВЕНТКАМЕРЫ
АРМИРОВАНИЕ НИЖНЕЕ

ПЛАН ПЕРЕКРЫТИЯ ВЕНТКАМЕРЫ
АРМИРОВАНИЕ ВЕРХНЕЕ

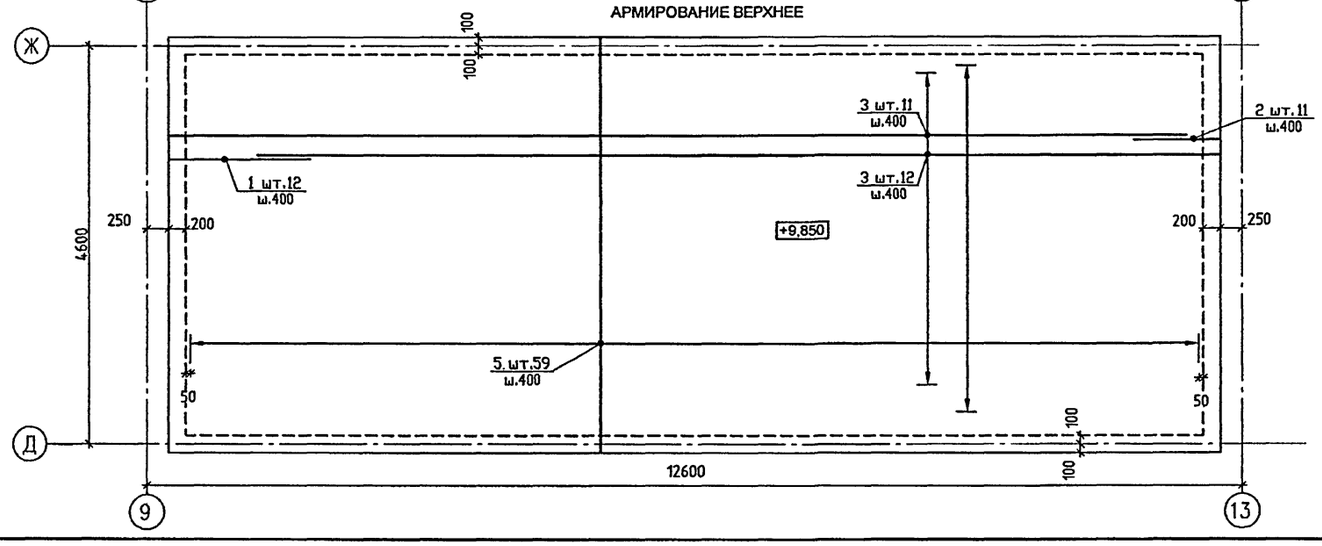

СПЕЦИФИКАЦИЯ АРМАТУРЫ НА ПОКРЫТИЕ ЛЕСТНИЦ Л1,Л2 И ТЕХНИЧЕСКОГО ЭТАЖА

марка поз	обозначение	наименование	кол. шт.	масса, кг ед.	масса, кг всех
1	б.ч.	ø12 А500С L=1620	24	1.44	34.53
2	II	ø12 А500С L=980	22	0.87	19.15
3	II	ø12 А500С L=11700	46	10.39	477.92
4	II	ø12 А500С L=4720	59	4.19	247.30
5	II	ø12 А500С L=4980	59	4.42	260.91
6	см. ведомость	ø12 А500С Lср.=1935	6	1.72	10.34
7	II	ø12 А500С Lср.=4125	11	3.67	40.29
8	II	ø12 А500С Lср.=5150	11	4.57	50.31
9	II	ø12 А500С Lср.=4765	4	4.23	16.93
10	II	ø12 А500С Lср.=2545	9	22.91	206.15
11	II	ø12 А500С Lср.=5405	26	4.80	124.91
12	II	ø12 А500С Lср.=8205	10	7.29	72.90
13	II	ø12 А500С Lср.=6875	10	6.11	61.10
14	II	ø12 А500С Lср.=2235	6	1.98	11.91
15	II	ø12 А500С Lср.=4425	11	3.93	43.22
16	II	ø12 А500С Lср.=5450	11	4.84	53.24
17	II	ø12 А500С Lср.=5065	4	4.50	17.99
18	II	ø12 А500С Lср.=2845	9	2.53	22.74
ОС-1	б.ч.	ø8 А500С L=180	850	0.07	60.44

1-1

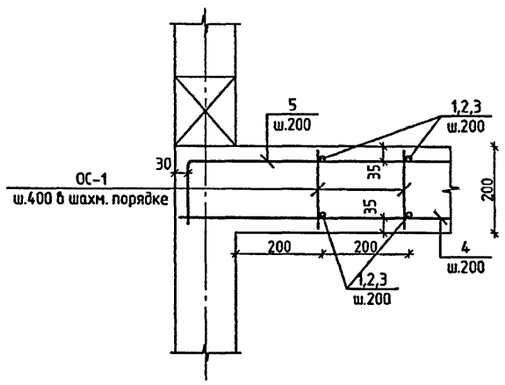

2-2

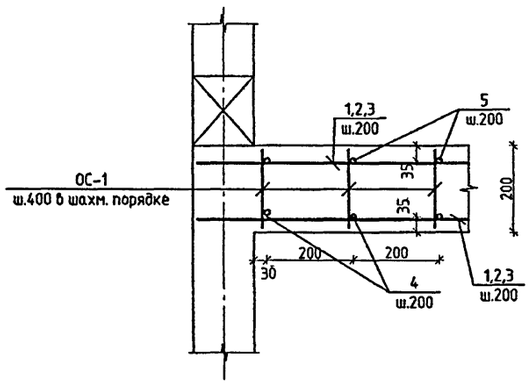

1. ЛИСТ СМ. СОВМЕСТНО С ЛИСТОМ 73

ПРИВЯЗАН:						
ИНВ. №						

ИЗМ.	КОЛ.УЧ.	ЛИСТ	№ ДОК.	ПОДПИСЬ	ДАТА
РАЗРАБОТАЛ		ПАЛАТНИК			
РУК. МАСТ.		КАПТЕРЕВ			
ГЛ. ИНЖ. М.		ОХОТСКИЙ			
ГЛ. АРХ. ПР.		ХАРКИНА			
ГЛ. ИНЖ. ПР.		КОЛЕСНИКОВ			
ПРОВЕРИЛ		КОЛЕСНИКОВ			
Н. КОНТР.		СИГАЧЕВА			

VI-69-АС2 том 2

ДОШКОЛЬНОЕ ОБРАЗОВАТЕЛЬНОЕ УЧРЕЖДЕНИЕ НА 12 ГРУПП (280 МЕСТ) ДЛЯ ЗАТЕСНЕННЫХ УСЛОВИЙ ЗАСТРОЙКИ

СТАДИЯ	ЛИСТ	ЛИСТОВ
Р	74	

ПОКРЫТИЕ ТЕХНИЧЕСКОГО ЭТАЖА. СПЕЦИФИКАЦИЯ АРМАТУРЫ

ГУП МНИИТЭП
МАСТЕРСКАЯ №7

Кат. 15365

СОГЛАСОВАНО:

ВЗАМ. ИНВ. №

ПОДПИСЬ И ДАТА

ИНВ. № ПОДЛ. 131690

ПЕРЕКРЫТИЕ КОЗЫРЬКА. ОПАЛУБКА

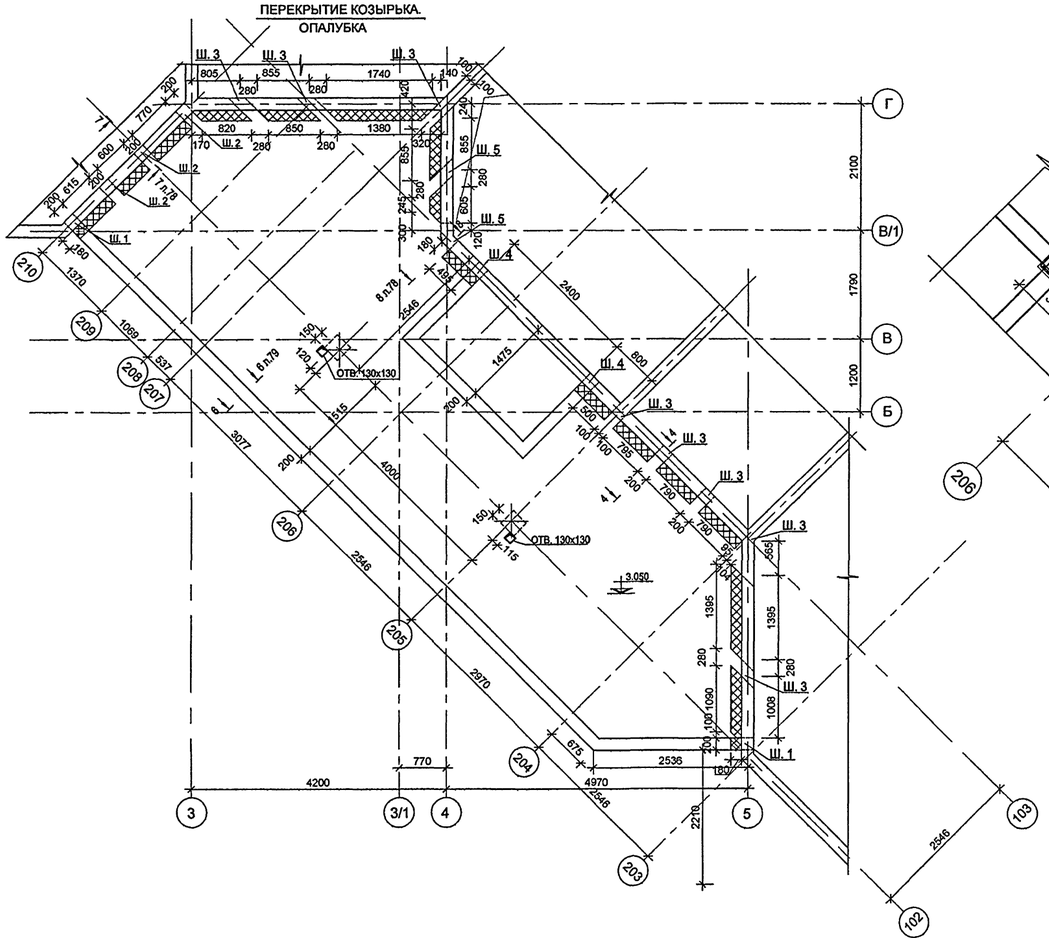

АРМИРОВАНИЕ СТЕН ФОНАРЯ

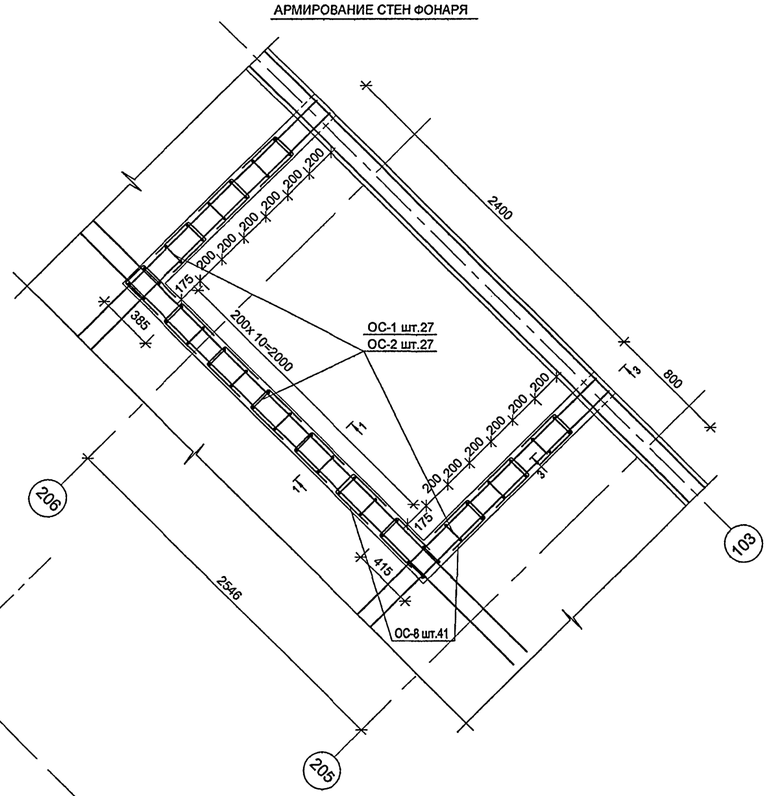

1 - 1

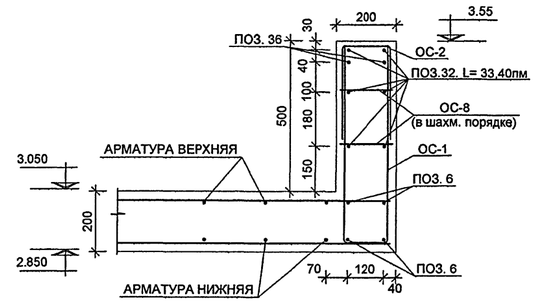

3 - 3

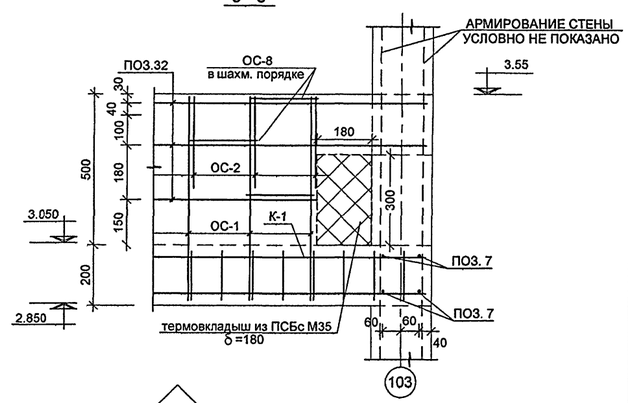

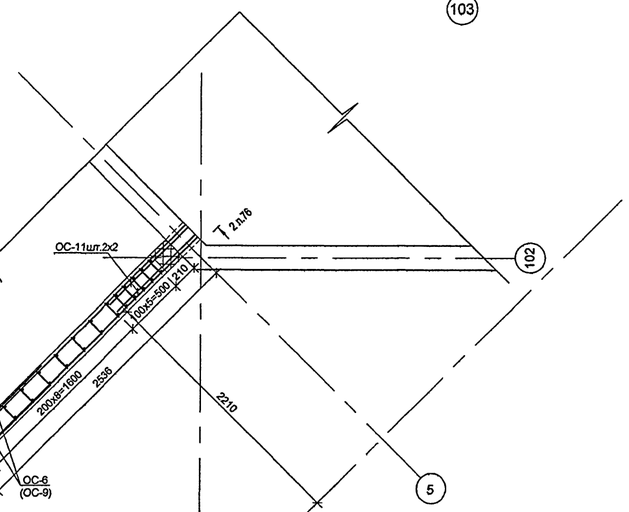

БАЛКА - СТЕНКА

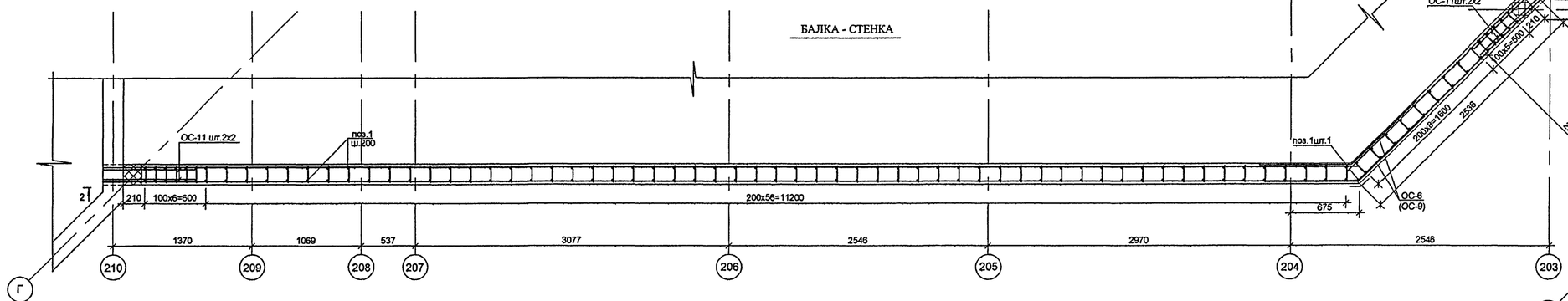

4 - 4

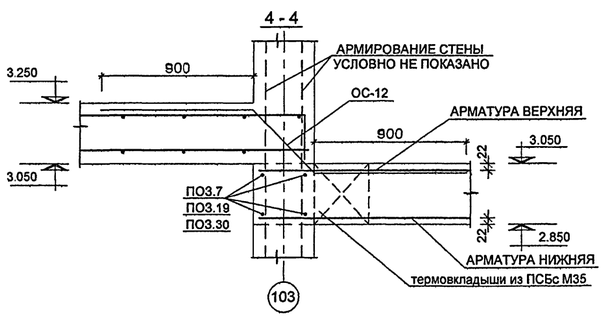

1. ДАННЫЙ ЛИСТ СМ. СОВМЕСТНО С ЛИСТАМИ 76 - 78.
2. ОСОБОЕ ВНИМАНИЕ УДЕЛИТЬ ВИБРИРОВАНИЮ БЕТОННОЙ СМЕСИ С ОРГАНИЗАЦИЕЙ КОНТРОЛЯ ПОСЛЕ СНЯТИЯ ОПАЛУБКИ.
3. ШПОНКИ Ш.1 КОНСТРУИРОВАТЬ В СООТВЕТСТВИИ С РАЗРЕЗОМ 2 - 2,
   Ш.2 - В СООТВЕТСТВИИ С РАЗРЕЗОМ 7 - 7,
   ШПОНКИ Ш.3 - В СООТВЕТСТВИИ С РАЗРЕЗОМ 4 - 4.
   ШПОНКИ Ш.4 - В СООТВЕТСТВИИ С РАЗРЕЗОМ 3 - 3.
   ШПОНКИ Ш.5 - В СООТВЕТСТВИИ С РАЗРЕЗОМ 8 - 8.
4. СПЕЦИФИКАЦИЮ АРМАТУРЫ НА БАЛКУ - СТЕНКУ СМ. ЛИСТ 76.

						VI-69-AC2	том 2
						ДОШКОЛЬНОЕ ОБРАЗОВАТЕЛЬНОЕ УЧРЕЖДЕНИЕ НА 12 ГРУПП (280 МЕСТ) ДЛЯ ЗАТЕСНЕННЫХ УСЛОВИЙ ЗАСТРОЙКИ	
ПРИВЯЗАН:							

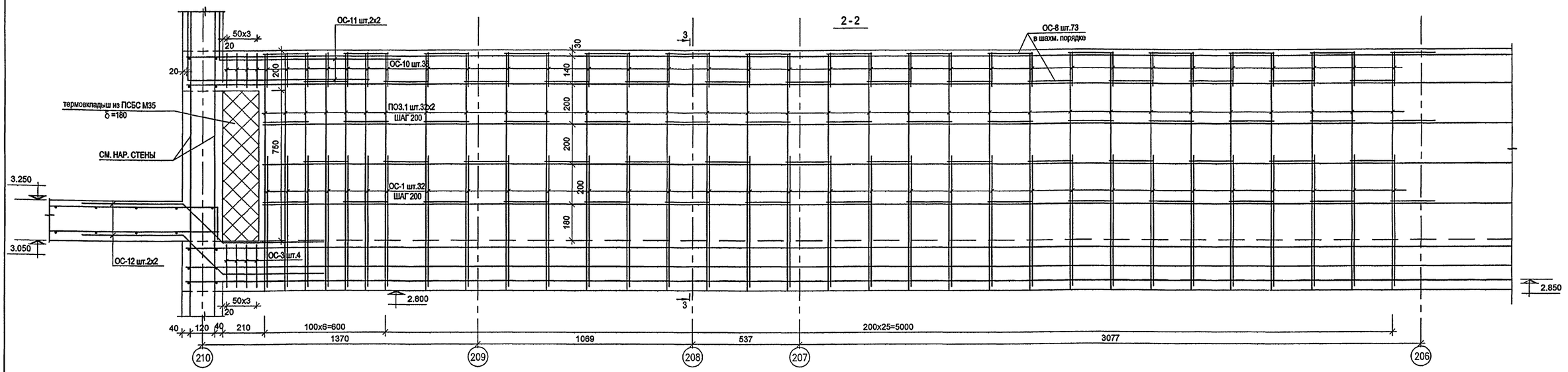

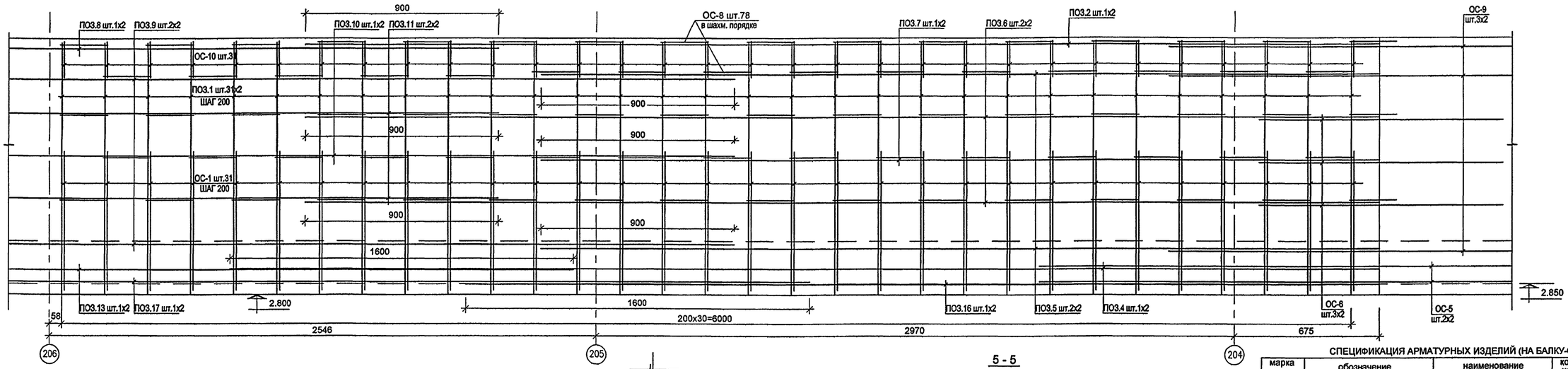

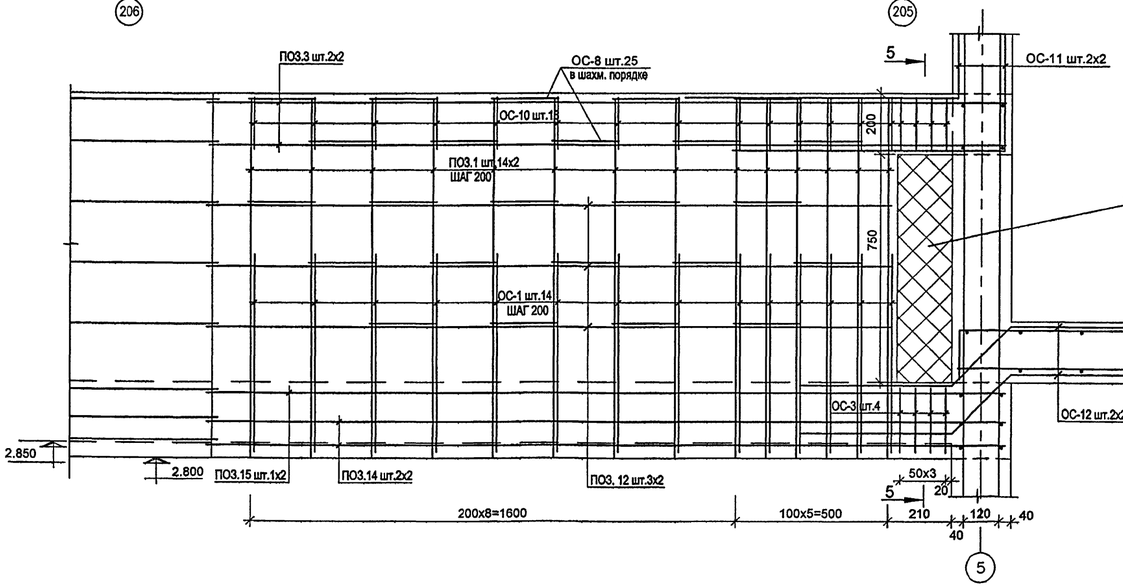

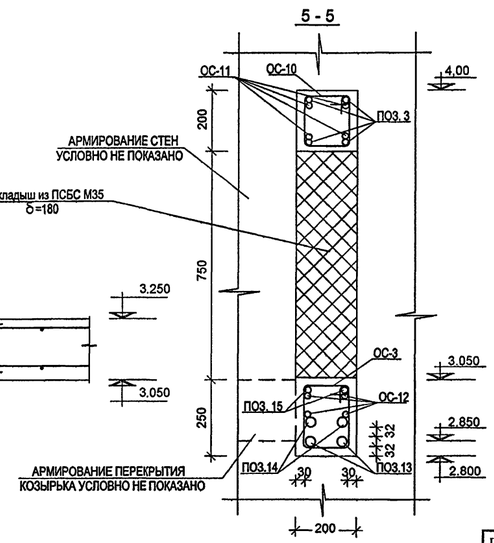

1. ДАННЫЙ ЛИСТ СМ. СОВМЕСТНО С ЛИСТАМИ 75, 77, 78.
2. ОСОБОЕ ВНИМАНИЕ УДЕЛИТЬ ВИБРИРОВАНИЮ БЕТОННОЙ СМЕСИ С ОРГАНИЗАЦИЕЙ КОНТРОЛЯ ПОСЛЕ СНЯТИЯ ОПАЛУБКИ.
3. НА ПЕРЕГИБАХ КОЗЫРЬКА УСТРАИВАЮТСЯ ВЫПУСКИ ОС-5,ОС-6 И ОС-9

СПЕЦИФИКАЦИЯ АРМАТУРНЫХ ИЗДЕЛИЙ (НА БАЛКУ-СТЕНКУ).

марка поз.	обозначение	наименование	кол. шт.	масса кг. ед.	масса кг. всех
1	Б.Ч	Ø12 А500С, L=1170	156	1.04	162,75
2	"	Ø20 А500С, L=5000	2	12,33	24,66
3	"	Ø20 А500С, L=3535	4	6,49	26,00
4	"	Ø32 А500С, L=5350	2	33,76	67,52
5	"	Ø20 А500С, L=3900	4	9.62	38,48
6	"	Ø12 А500С, L=5000	4	4.44	17.76
7	"	Ø12 А500С, L=3900	2	3.46	6.92
8	"	Ø20 А500С, L=8225	2	20,30	40,60
9	"	Ø20 А500С, L=9325	4	23,00	92,00
10	"	Ø12 А500С, L=9275	2	8,24	16,48
11	"	Ø12 А500С, L=8175	4	7,26	29,04
12	"	Ø12 А500С, L=2225	6	1,97	11,85
13	"	Ø32 А500С, L=8575	2	54,11	108,22
14	"	Ø32 А500С, L=2635	4	16,63	66,51
15	"	Ø20 А500С, L=2635	2	6,49	13,00
16	"	Ø32 А500С, L=3900	2	24,61	49,22
17	"	Ø32 А500С, L=9675	2	61,05	122,10

СОГЛАСОВАНО:

Инв. № подл. 13169/10 | Подпись и дата | Взам. инв. №

ПРИВЯЗАН:

Инв. №

Изм.	Кол уч.	Лист	№ док.	Подпись	Дата
Разработал		Иванов			
Рук. маст.		Каптерев			
Гл. инж. м.		Охотский			
Гл. арх. пр.		Харкина			
Гл. инж. пр.		Колесников			
Проверил		Рыбкин			
Норм. контр.		Сигачева			

VI-69-АС2 том 2

ДОШКОЛЬНОЕ ОБРАЗОВАТЕЛЬНОЕ УЧРЕЖДЕНИЕ НА 12 ГРУПП (280 МЕСТ) ДЛЯ ЗАТЕСНЕННЫХ УСЛОВИЙ ЗАСТРОЙКИ

Стадия	Лист	Листов
Р	76	

КОЗЫРЕК В ОСЯХ 3–5; 17–19(ЗЕРКАЛЬНО). АРМИРОВАНИЕ БАЛКИ–СТЕНКИ

ГУП МНИИТЭП
МАСТЕРСКАЯ № 7

Кап. 15365

ПЕРЕКРЫТИЕ КОЗЫРЬКА.
АРМИРОВАНИЕ ВЕРХНЕЕ

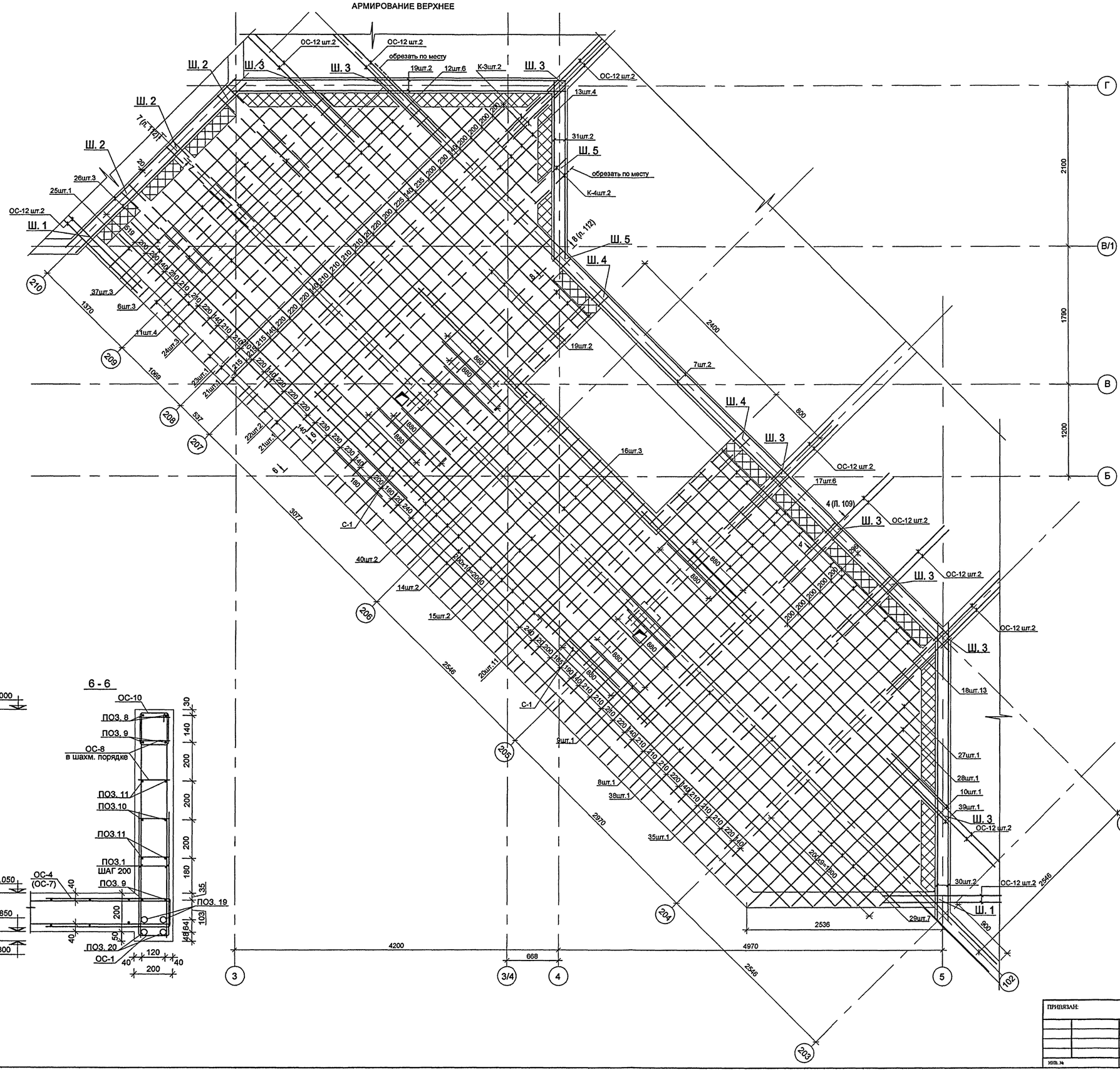

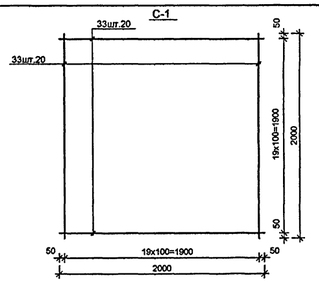

СПЕЦИФИКАЦИЯ АРМАТУРНЫХ ИЗДЕЛИЙ (ОТДЕЛЬНЫХ СТЕРЖНЕЙ).
НА ПЕРЕКРЫТИЕ, СТЕНЫ ФОНАРЯ И БАЛКУ-СТЕНКУ.

марка поз.	обозначение	наименование	кол. шт.	масса кг. ед.	масса кг. всех
ОС-1	см. ведомость	Ø12 А500С, L=1460	104	1.30	135,20
ОС-2	"	Ø8 А500С, L=740	27	0.29	7,89
ОС-3	"	Ø8 А500С, L=900	8	0,35	2,81
ОС-4	"	Ø20 А500С, L=1950	22	4.81	105.79
ОС-5	"	Ø32 А500С, L=3200	4	20,19	80,77
ОС-6	"	Ø12 А500С, L=1080	6	1.07	6,40
ОС-7	"	Ø12 А500С, L=1230	51	1.09	55,70
ОС-8	"	Ø8 А500С, L=580	176	0.23	40,48
ОС-9	"	Ø20 А500С, L=1800	10	4.44	44.40
ОС-10	"	Ø8 А500С, L=790	77	0.31	23,87
ОС-11	"	Ø20 А500С, L=1800	8	4.44	35.52
ОС-12	"	Ø20 А500С, L=2080	24	5.13	123.14

ВЕДОМОСТЬ АРМАТУРЫ

поз.	обозначение	поз.	обозначение
ОС-1	140 / 660	ОС-7	150 / 540
ОС-2	140 / 300	ОС-8	140 / 220
ОС-3	80 / 200 / 150 / 80	ОС-9	900 / 900
ОС-4	150 / 900	ОС-10	80 / 165 / 150 / 80
ОС-5	1600 / 1600	ОС-11	900 / 900
ОС-6	600 / 600	ОС-12	900 / 280 / 900

1. ДАННЫЙ ЛИСТ СМ. СОВМЕСТНО С ЛИСТАМИ 75, 76, 78.
2. ОСОБОЕ ВНИМАНИЕ УДЕЛИТЬ ВИБРИРОВАНИЮ БЕТОННОЙ СМЕСИ С ОРГАНИЗАЦИЕЙ КОНТРОЛЯ ПОСЛЕ СНЯТИЯ ОПАЛУБКИ.
3. ШПОНКИ Ш.1 КОНСТРУИРОВАТЬ В СООТВЕТСТВИИ С РАЗРЕЗОМ 2 - 2,
Ш.2 - В СООТВЕТСТВИИ С РАЗРЕЗОМ 7 - 7,
ШПОНКИ Ш.3 - В СООТВЕТСТВИИ С РАЗРЕЗОМ 4 - 4.
ШПОНКИ Ш.4 - В СООТВЕТСТВИИ С РАЗРЕЗОМ 3 - 3.
ШПОНКИ Ш.5 - В СООТВЕТСТВИИ С РАЗРЕЗОМ 8 - 8.
4. СПЕЦИФИКАЦИЮ АРМАТУРЫ НА БАЛКУ - СТЕНКУ СМ. ЛИСТ 76.

ИЗМ.	КОЛ.УЧ.	ЛИСТ	№ ДОК.	ПОДПИСЬ	ДАТА
РАЗРАБОТАЛ	ИВАНОВ				
РУК.МАСТ.	КАПТЕРЕВ				
ГЛ.ИНЖ.М.	ОХОТСКИЙ				
ГЛ.АРХ.ПР.	ХАРКИНА				
ГЛ.ИНЖ.ПР.	КОЛЕСНИКОВ				
ПРОВЕРИЛ	РЫБКИН				
НОРМ.КОНТР.	СИГАЧЕВА				

ПРИВЯЗАН:

ИНВ. №

VI-69-АС2 том 2

ДОШКОЛЬНОЕ ОБРАЗОВАТЕЛЬНОЕ УЧРЕЖДЕНИЕ НА 12 ГРУПП (280 МЕСТ) ДЛЯ ЗАТЕСНЕННЫХ УСЛОВИЙ ЗАСТРОЙКИ

СТАДИЯ	ЛИСТ	ЛИСТОВ
Р	77	

КОЗЫРЕК В ОСЯХ 3–5; 17–19(ЗЕРКАЛЬНО)
ПЕРЕКРЫТИЕ.
АРМИРОВАНИЕ ВЕРХНЕЕ

ГУП МНИИТЭП
МАСТЕРСКАЯ №7

Кант. 15365

СОГЛАСОВАНО:

ИНВ. № ПОДЛ. 1316911 | ПОДПИСЬ И ДАТА | ВЗАМ. ИНВ. №

ПЕРЕКРЫТИЕ КОЗЫРЬКА. АРМИРОВАНИЕ НИЖНЕЕ

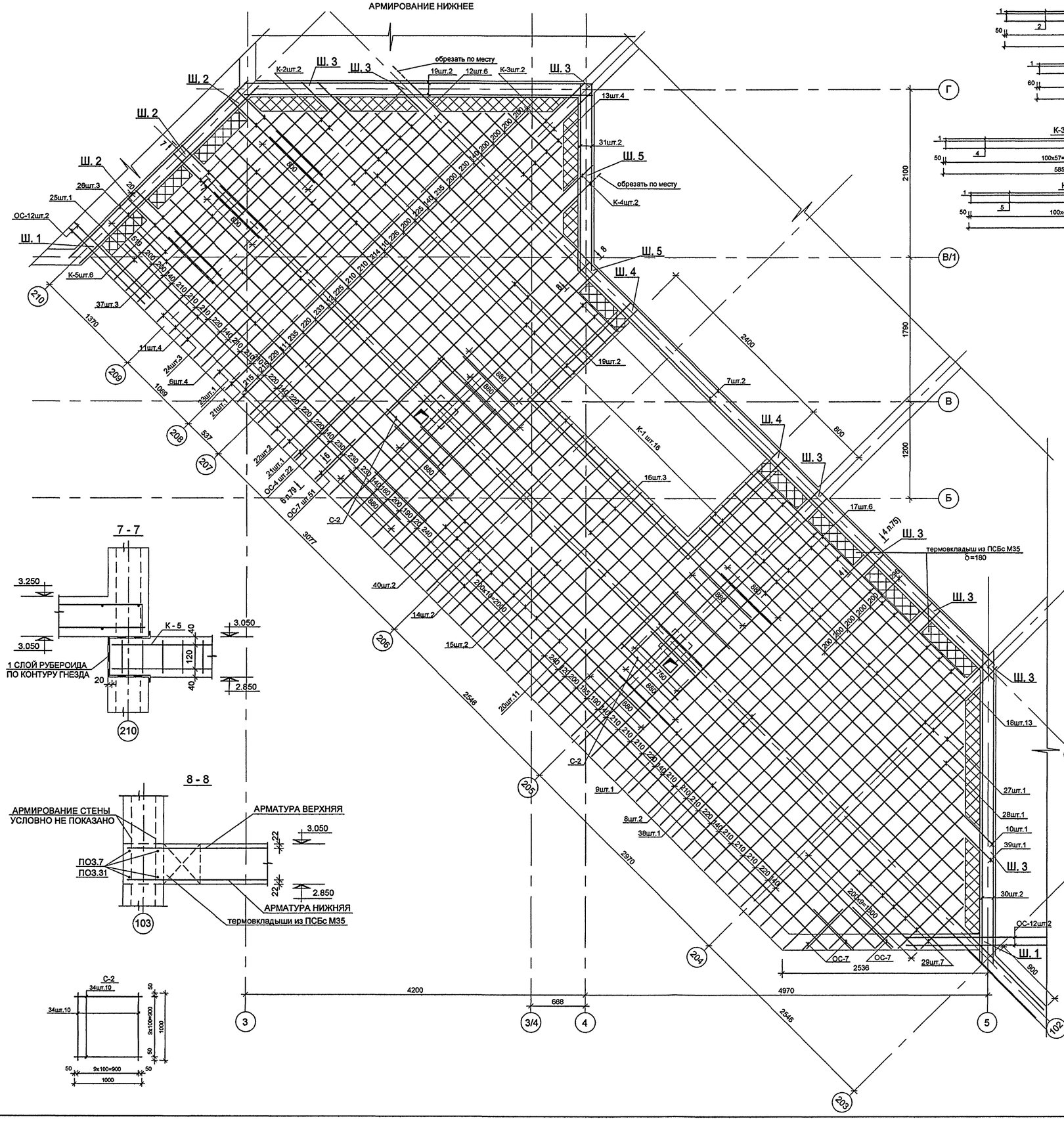

7 - 7

8 - 8

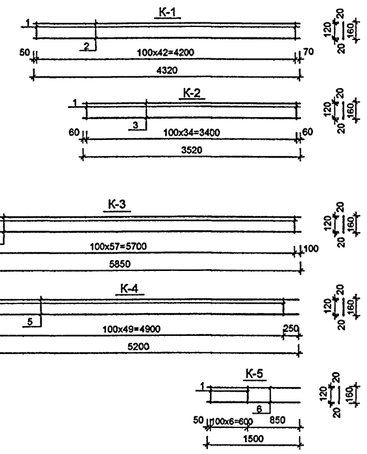

СПЕЦИФИКАЦИЯ АРМАТУРНЫХ ИЗДЕЛИЙ ПЕРЕКРЫТИЯ КОЗЫРЬКА. (АРМИРОВАНИЕ НИЖНЕЕ И ВЕРХНЕЕ)

марка поз.	обозначение	наименование	кол. шт.	масса ед.	масса кг. всех
6	Б.Ч	Ø16 А500С, L=8440	7	13,32	93,24
7	"	Ø16 А500С, L=10530	4	16,62	66,48
8	"	Ø16 А500С, L=6750	3	10,65	31,95
9	"	Ø16 А500С, L=4770	2	7,53	15,06
10	"	Ø16 А500С, L=4760-4910,Lср=4840	2	7,64	15,28
11	"	Ø16 А500С, L=4830	8	7,62	60,96
12	"	Ø16 А500С, L=3850-4960,Lср=4410	12	6,95	83,40
13	"	Ø16 А500С, L=540-1740,Lср=1140	8	1,80	14,40
14	"	Ø16 А500С, L=8350	4	13,18	52,72
15	"	Ø16 А500С, L=9140	4	14,42	57,68
16	"	Ø16 А500С, L=8720-9170,Lср=8950	6	14,12	84,72
17	"	Ø16 А500С, L=3630-4630,Lср=4130	12	6,52	78,24
18	"	Ø16 А500С, L=3940	26	6,22	161,72
19	"	Ø16 А500С, L=4320	8	6,82	54,56
20	"	Ø16 А500С, L=2745	22	4,33	95,26
21	"	Ø16 А500С, L=4885	4	7,71	30,84
22	"	Ø16 А500С, L=5100	4	8,05	32,20
23	"	Ø16 А500С, L=4675	2	7,38	14,76
24	"	Ø16 А500С, L=3685-4105,Lср=3900	6	6,15	36,90
25	"	Ø16 А500С, L=2935	2	4,63	9,26
26	"	Ø16 А500С, L=3135	6	4,95	29,70
27	"	Ø16 А500С, L=3530	2	5,57	11,14
28	"	Ø16 А500С, L=3330	2	5,26	10,52
29	"	Ø16 А500С, L=725-3135,Lср=1930	14	3,05	42,70
30	"	Ø16 А500С, L=3860	4	6,09	24,36
31	"	Ø16 А500С, L=2320	4	3,66	14,64
32	"	Ø8 А500С	33,4пм	0,40	13,00
33	"	Ø12 А500С, L=2000	80	1,78	142,40
34	"	Ø12 А500С, L=1000	40	0,89	35,52
35	"	Ø16 А500С, L=6880	1	10,86	10,68
36	"	Ø16 А500С, L=2760	2	4,36	8,72
37	"	Ø16 А500С, L=5075	6	8,01	48,06
38	"	Ø16 А500С, L=4860	2	7,67	15,34
39	"	Ø16 А500С, L=5150	2	8,13	16,26
40	БЧ	Ø16 А500С, L=8680	5	13,70	68,50

СПЕЦИФИКАЦИЯ АРМАТУРНЫХ ИЗДЕЛИЙ НА КАРКАСЫ

МАРКА ИЗДЕЛИЯ	ПОЗ. ДЕТ.	НАИМЕНОВАНИЕ	КОЛ. ШТ.	МАССА 1 ДЕТ. КГ	МАССА ВСЕХ ДЕТ., КГ	МАССА ИЗДЕЛИЯ КГ	ПРИМЕЧ.
К-1 (шт.16)	1	Ø8 А500С, L=160	43	0.06	2.58	23.92	
	2	Ø20 А500С, L=4320	2	10.67	21.34		
К-2 (шт.2)	1	Ø8 А500С, L=160	35	0.06	2.10	19.46	
	3	Ø20 А500С, L=3520	2	8.68	17.36		
К-3 (шт.2)	1	Ø8 А500С, L=160	58	0.06	3.48	32.38	
	4	Ø20 А500С, L=5850	2	14.45	28.90		
К-4 (шт.2)	1	Ø8 А500С, L=160	50	0.06	3.00	28.68	
	5	Ø20 А500С, L=5200	2	12.84	25.68		
К-5 (шт.6)	1	Ø8 А500С, L=160	15	0.06	0,90	8,30	
	6	Ø20 А500С, L=1500	2	3,70	7,40		

ВЕДОМОСТЬ РАСХОДА СТАЛИ, КГ (НА ДВА КОЗЫРЬКА)

ИЗДЕЛИЯ АРМАТУРНЫЕ					ВСЕГО:
АРМАТУРА КЛАССА					
А500С					
ГОСТ Р 52544-2006					
Ø8	Ø12	Ø16	Ø20	Ø32	
210,5	1302,1	2920,1	1381,2	1039,2	6853,2

БЕТОН В25 29.6 м³ (на два козырька)

1. ДАННЫЙ ЛИСТ СМ. СОВМЕСТНО С ЛИСТАМИ 75 - 77.
2. ОСОБОЕ ВНИМАНИЕ УДЕЛИТЬ ВИБРИРОВАНИЮ БЕТОННОЙ СМЕСИ С ОРГАНИЗАЦИЕЙ КОНТРОЛЯ ПОСЛЕ СНЯТИЯ ОПАЛУБКИ.
3. ШПОНКИ Ш. 1 КОНСТРУИРОВАТЬ В СООТВЕТСТВИИ С РАЗРЕЗОМ 2 - 2, Ш. 2 - В СООТВЕТСТВИИ С РАЗРЕЗОМ 7 - 7, ШПОНКИ Ш.3 - В СООТВЕТСТВИИ С РАЗРЕЗОМ 4 - 4. ШПОНКИ Ш.4 - В СООТВЕТСТВИИ С РАЗРЕЗОМ 3 - 3. ШПОНКИ Ш.5 - В СООТВЕТСТВИИ С РАЗРЕЗОМ 8 - 8.

СОГЛАСОВАНО:

Инв. № подл. 13169/2 | Подпись и дата | Взам. инв. №

ПРИВЯЗАН:

Инв. №

Изм.	Кол.уч.	Лист	№ док.	Подпись	Дата
Разработал		Иванов			
Рук. маст.		Каптерев			
Гл. инж. м.		Охотский			
Гл. арх. пр.		Харкина			
Гл. инж. пр.		Колесников			
Проверил		Рыбкин			
Норм. контр.		Сигачева			

VI-69-АС2 том 2

ДОШКОЛЬНОЕ ОБРАЗОВАТЕЛЬНОЕ УЧРЕЖДЕНИЕ НА 12 ГРУПП (280 МЕСТ) ДЛЯ ЗАТЕСНЕННЫХ УСЛОВИЙ ЗАСТРОЙКИ

Стадия	Лист	Листов
Р	78	

КОЗЫРЕК В ОСЯХ 3–5; 17–19(ЗЕРКАЛЬНО). ПЕРЕКРЫТИЕ. АРМИРОВАНИЕ НИЖНЕЕ. СПЕЦИФИКАЦИЯ; ВЕДОМОСТЬ РАСХОДА СТАЛИ.

ГУП МНИИТЭП МАСТЕРСКАЯ № 7

Кирп. 15365

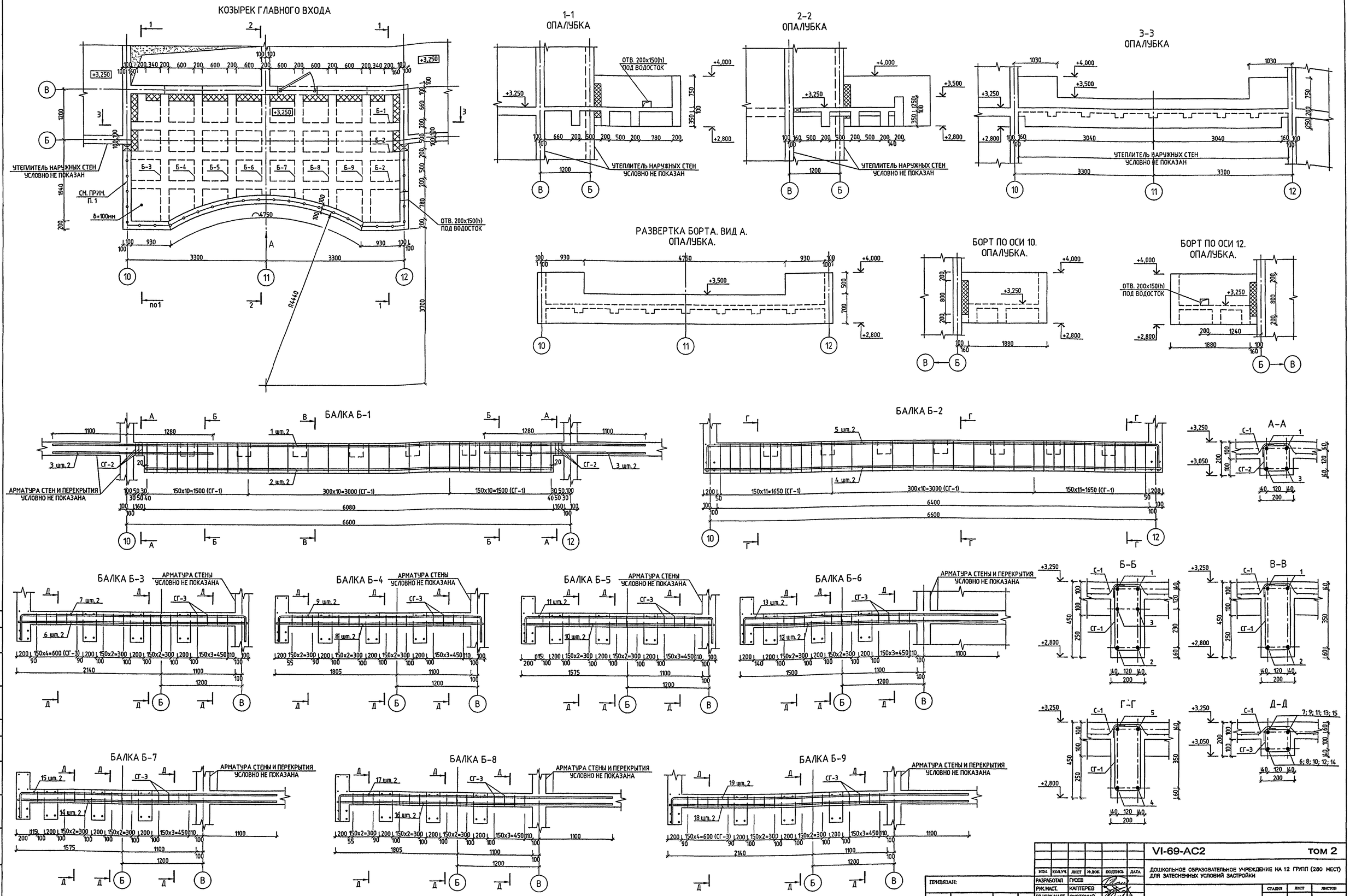

1. ОГРАЖДЕНИЕ КОЗЫРЬКА ГЛАВНОГО ВХОДА СМ. Л.27, 28.
2. ДАННЫЙ ЛИСТ СМОТРЕТЬ СОВМЕСТНО С ЛИСТОМ 80.
3. БЕТОНИРОВАНИЕ КОЗЫРЬКА ГЛАВНОГО ВХОДА ПРОИЗВОДИТЬ ВМЕСТЕ СО СТЕНАМИ И С ПЛИТОЙ ПЕРЕКРЫТИЯ.

ИЗМ.	КОЛ.УЧ.	ЛИСТ	№ ДОК.	ПОДПИСЬ	ДАТА
РАЗРАБОТАЛ	ГУСЕВ				
РУК.МАСТ.	КАПТЕРЕВ				
ГЛ.ИНЖ.МАСТ.	ОХОТСКИЙ				
ГЛ.АРХ.ПР.	ХАРКИНА				
ГЛ.ИНЖ.ПР.	КОЛЕСНИКОВ				
ПРОВЕРИЛ	КОЛЕСНИКОВ				
НОРМ.КОНТР.	СИГАЧЕВА				

ПРИВЯЗАН:

ИНВ. №

VI-69-АС2 том 2

ДОШКОЛЬНОЕ ОБРАЗОВАТЕЛЬНОЕ УЧРЕЖДЕНИЕ НА 12 ГРУПП (280 МЕСТ) ДЛЯ ЗАТЕСНЕННЫХ УСЛОВИЙ ЗАСТРОЙКИ

СТАДИЯ	ЛИСТ	ЛИСТОВ
Р	79	

КОЗЫРЕК ГЛАВНОГО ВХОДА ОПАЛУБКА И АРМИРОВАНИЕ. РАЗРЕЗЫ 1-1+3-3. БАЛКИ Б-1+Б-9. СЕЧЕНИЯ А-А+Д-Д

ГУП МНИИТЭП
МАСТЕРСКАЯ №7

СОГЛАСОВАНО:

ИНВ. № ПОДЛ. | ПОДПИСЬ И ДАТА | ВЗАМ. ИНВ. №

13/69/3

Копт. 15365

БОРТ ПО ОСИ 10.
АРМИРОВАНИЕ.

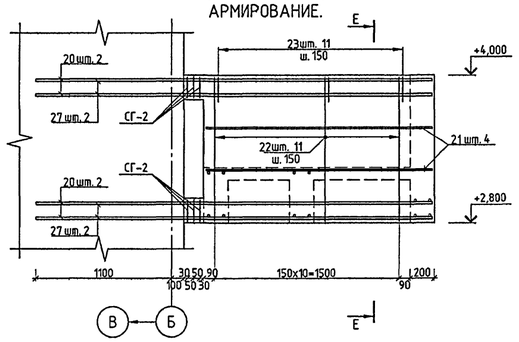

БОРТ ПО ОСИ 12.
АРМИРОВАНИЕ.

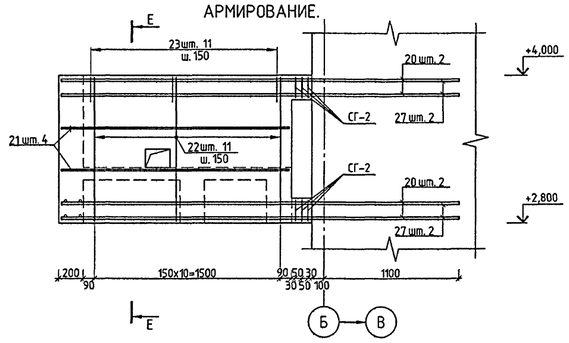

РАЗВЕРТКА БОРТА. ВИД А.
АРМИРОВАНИЕ.

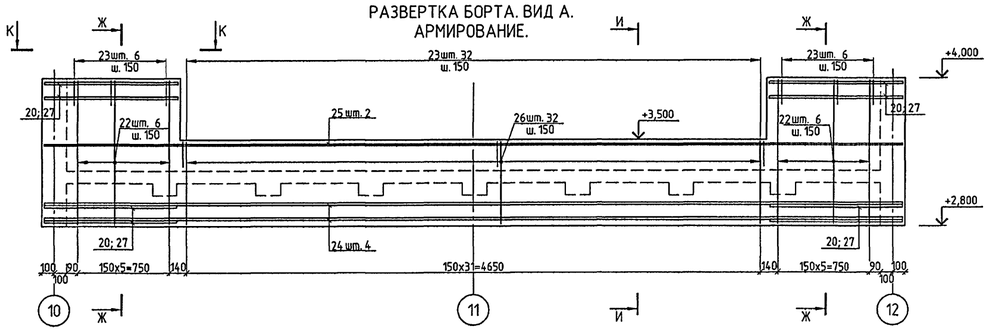

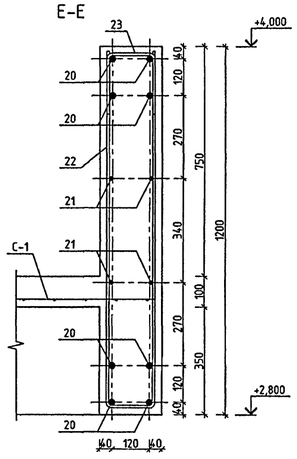

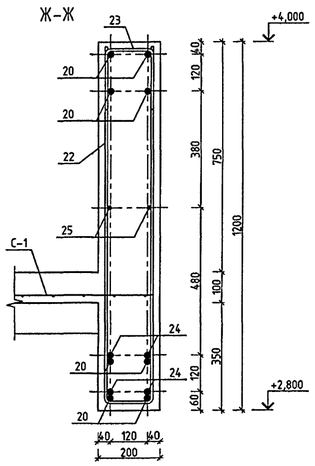

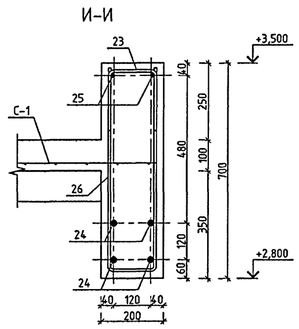

ПЕРЕКРЫТИЕ НА ОТМЕТКЕ +3.250
АРМИРОВАНИЕ

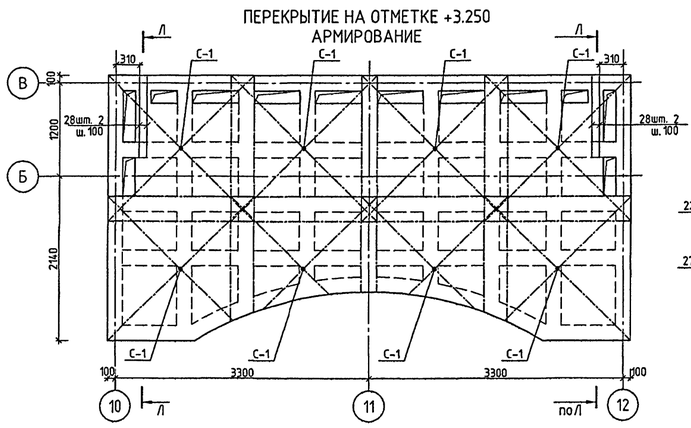

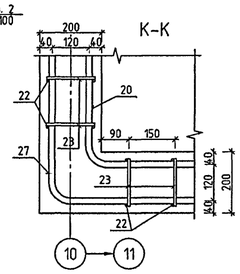

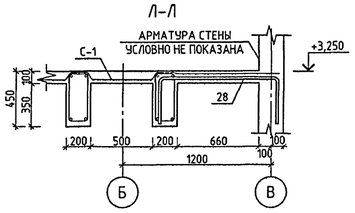

СЕТКА С-1

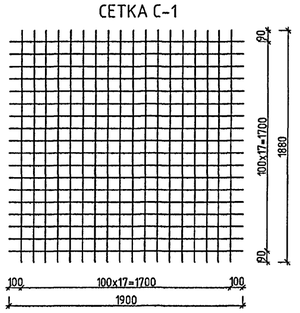

СПЕЦИФИКАЦИЯ АРМАТУРЫ НА ЭЛЕМЕНТ

МАРКА ПОЗ.	ОБОЗНАЧЕНИЕ	НАИМЕНОВАНИЕ	КОЛ. ШТ.	МАССА, КГ ЕД.	МАССА, КГ ВСЕХ
1	2	3	4	5	6
КОЗЫРЕК ГЛАВНОГО ВХОДА					
Б-1	ЛИСТ 80		1	114.83	114.83
Б-2	—II—		2	85.38	170.77
Б-3	—II—		1	41.34	41.34
Б-4	—II—		1	37.47	37.47
Б-5	—II—		1	34.63	34.63
Б-6	—II—		1	42.04	42.04
Б-7	—II—		1	43.12	43.12
Б-8	—II—		1	45.95	45.95
Б-9	—II—		1	49.83	49.83
20	ГОСТ Р52544-2006	Ø20 А500С L=4120	8	10.16	81.28
21	—II—	Ø12 А500С L=1840	8	1.63	13.07
22	—II—	Ø8 А500С L=2470	34	0.98	33.17
23	—II—	Ø8 А500С L=550	66	0.22	14.34
24	—II—	Ø20 А500С L=6970	4	17.19	68.75
25	—II—	Ø12 А500С L=6970	2	6.19	12.38
26	—II—	Ø8 А500С L=1470	32	0.58	18.58
27	—II—	Ø20 А500С L=4240	8	10.46	83.65
28	—II—	Ø20 А500С L=1670	4	4.12	16.47
С-1	—II—	5В 500С-100 / 5В 500С-100 1900x1880	8	10.42	83.36
СГ-2	—II—	Ø12 А500С L=720	12	0.64	7.67
			ИТОГО:		1012.71
		БЕТОН В25 М³		5.3	

ВЕДОМОСТЬ АРМАТУРНЫХ ИЗДЕЛИЙ

ПОЗ.	ЭСКИЗ	ПОЗ.	ЭСКИЗ	ПОЗ.	ЭСКИЗ
5	6700, 360	15	3830, 360	23	150, 200
7	3340, 360	17	4060, 360	26	660, 150
9	3000, 360	19	4400, 360	27	3220, 1020
11	2770, 360	20	3220, 900	28	950, 360
13	3750, 360	22	1160, 150	СГ-1	385, 50, 150, 50
				СГ-2 СГ-3	155, 50, 155, 50

СПЕЦИФИКАЦИЯ АРМАТУРЫ НА ОДНУ БАЛКУ

МАРКА ПОЗ.	ОБОЗНАЧЕНИЕ	НАИМЕНОВАНИЕ	КОЛ. ШТ.	МАССА, КГ ЕД.	МАССА, КГ ВСЕХ
1	2	3	4	5	6
БАЛКА Б-1					
1	ГОСТ Р52544-2006	Ø20 А500С L=8800	2	21.70	43.40
2	—II—	Ø20 А500С L=6040	2	14.89	29.79
3	—II—	Ø20 А500С L=2380	4	5.87	23.48
СГ-1	—II—	Ø8 А500С L=1170	31	0.46	14.33
СГ-2	—II—	Ø12 А500С L=720	6	0.64	3.84
			ИТОГО:		114.83
БАЛКА Б-2					
4	ГОСТ Р52544-2006	Ø20 А500С L=6760	2	16.67	33.34
5	—II—	Ø20 А500С L=7460	2	18.40	36.79
СГ-1	—II—	Ø8 А500С L=1170	33	0.46	15.25
			ИТОГО:		85.38
БАЛКА Б-3					
6	ГОСТ Р52544-2006	Ø20 А500С L=3400	2	8.38	16.77
7	—II—	Ø20 А500С L=4060	2	10.01	20.02
СГ-3	—II—	Ø8 А500С L=720	16	0.28	4.55
			ИТОГО:		41.34
БАЛКА Б-4					
8	ГОСТ Р52544-2006	Ø20 А500С L=3070	2	7.57	15.14
9	—II—	Ø20 А500С L=3720	2	9.17	18.35
СГ-3	—II—	Ø8 А500С L=720	14	0.28	3.98
			ИТОГО:		37.47
БАЛКА Б-5					
10	ГОСТ Р52544-2006	Ø20 А500С L=2840	2	7.00	14.01
11	—II—	Ø20 А500С L=3490	2	8.61	17.21
СГ-3	—II—	Ø8 А500С L=720	12	0.28	3.41
			ИТОГО:		34.63
БАЛКА Б-6					
12	ГОСТ Р52544-2006	Ø20 А500С L=3780	2	9.32	18.64
13	—II—	Ø20 А500С L=4110	2	10.14	20.27
СГ-3	—II—	Ø8 А500С L=720	11	0.28	3.13
			ИТОГО:		42.04
БАЛКА Б-7					
14	ГОСТ Р52544-2006	Ø20 А500С L=3860	2	9.52	19.04
15	—II—	Ø20 А500С L=4190	2	10.33	20.67
СГ-3	—II—	Ø8 А500С L=720	12	0.28	3.41
			ИТОГО:		43.12
БАЛКА Б-8					
16	ГОСТ Р52544-2006	Ø20 А500С L=4090	2	10.09	20.17
17	—II—	Ø20 А500С L=4420	2	10.90	21.80
СГ-3	—II—	Ø8 А500С L=720	14	0.28	3.98
			ИТОГО:		45.95
БАЛКА Б-9					
18	ГОСТ Р52544-2006	Ø20 А500С L=4420	2	10.90	21.80
19	—II—	Ø20 А500С L=4760	2	11.74	23.48
СГ-3	—II—	Ø8 А500С L=720	16	0.28	4.55
			ИТОГО:		49.83

ВЕДОМОСТЬ РАСХОДА СТАЛИ (КГ) И БЕТОНА (М³) НА КОЗЫРЕК ГЛАВНОГО ВХОДА

МАРКА ЭЛЕМЕНТА	ИЗДЕЛИЯ АРМАТУРНЫЕ						ВСЕГО	БЕТОН В25
	АРМАТУРА КЛАССА							
	В500С		А500С					
	ГОСТ Р52544-2006		ГОСТ Р52544-2006					
	Ø5	ИТОГО	Ø8	Ø12	Ø20	ИТОГО		
	83.36	83.36	137.94	36.96	754.45	929.34	1012.71	5.3

1. ДАННЫЙ ЛИСТ СМОТРЕТЬ СОВМЕСТНО С ЛИСТОМ 79.
2. ОБЕСПЕЧИТЬ ТОЛЩИНУ ЗАЩИТНОГО СЛОЯ, УКАЗАННУЮ НА ЧЕРТЕЖЕ.
3. БЕТОНИРОВАНИЕ КОЗЫРЬКА ГЛАВНОГО ВХОДА ПРОИЗВОДИТЬ ВМЕСТЕ СО СТЕНАМИ И С ПЛИТОЙ ПЕРЕКРЫТИЯ.

ПРИВЯЗАН:

ИНВ. №

ИЗМ.	КОЛ.УЧ.	ЛИСТ	№ ДОК.	ПОДПИСЬ	ДАТА
РАЗРАБОТАЛ		ГУСЕВ			
РУК. МАСТ.		КАПТЕРЕВ			
ГЛ. ИНЖ. МАСТ.		ОХОТСКИЙ			
ГЛ. АРХ. ПР.		ХАРКИНА			
ГЛ. ИНЖ. ПР.		КОЛЕСНИКОВ			
ПРОВЕРИЛ		КОЛЕСНИКОВ			
НОРМ. КОНТР.		СИГАЧЕВА			

VI-69-АС2 том 2

ДОШКОЛЬНОЕ ОБРАЗОВАТЕЛЬНОЕ УЧРЕЖДЕНИЕ НА 12 ГРУПП (280 МЕСТ) ДЛЯ ЗАТЕСНЕННЫХ УСЛОВИЙ ЗАСТРОЙКИ

СТАДИЯ	ЛИСТ	ЛИСТОВ
Р	80	

КОЗЫРЕК ГЛАВНОГО ВХОДА. АРМИРОВАНИЕ. БОРТ ПО ОСИ 10, 12, ВИД А. СЕЧЕНИЯ Е-Е+Л-Л. СПЕЦИФИКАЦИЯ АРМАТУРЫ.

ГУП МНИИТЭП
МАСТЕРСКАЯ №7

Кал: 15365

СОГЛАСОВАНО:

ИНВ. № ПОДЛ. | ПОДПИСЬ И ДАТА | ВЗАМ. ИНВ. №

13/6914

ПЛОЩАДКА НА ОТМ. −0.950 ,ЛЕСТНИЧНЫЙ МАРШ ЛМ-1. ОПАЛУБКА

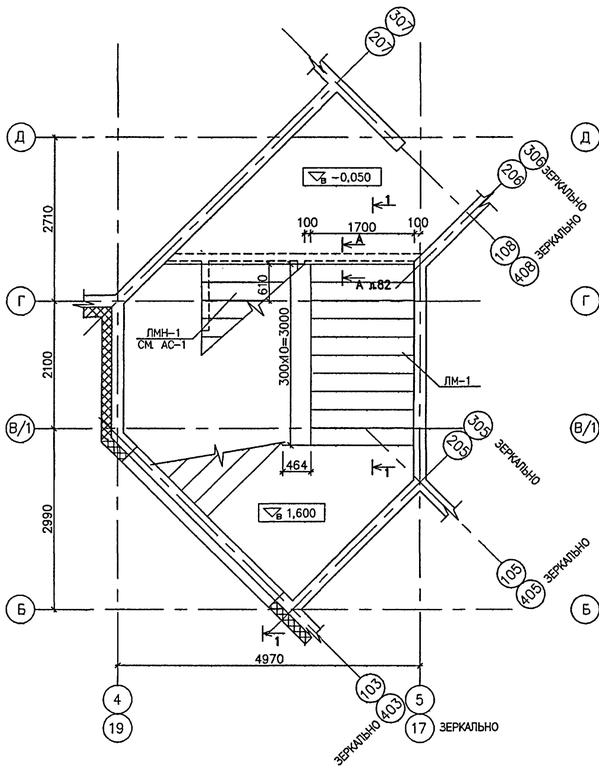

ЛЕСТНИЧНЫЕ МАРШИ ЛМ-1,ЛМ-2,ЛМ-3. ПЛАН ОПАЛУБКИ

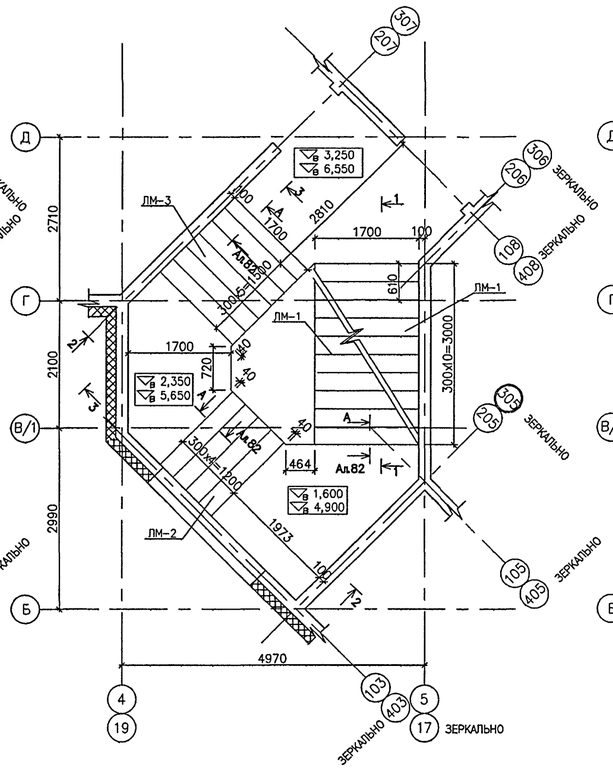

ЛЕСТНИЧНЫЕ МАРШИ ЛМ-2,ЛМ-3. ПЛАН ОПАЛУБКИ

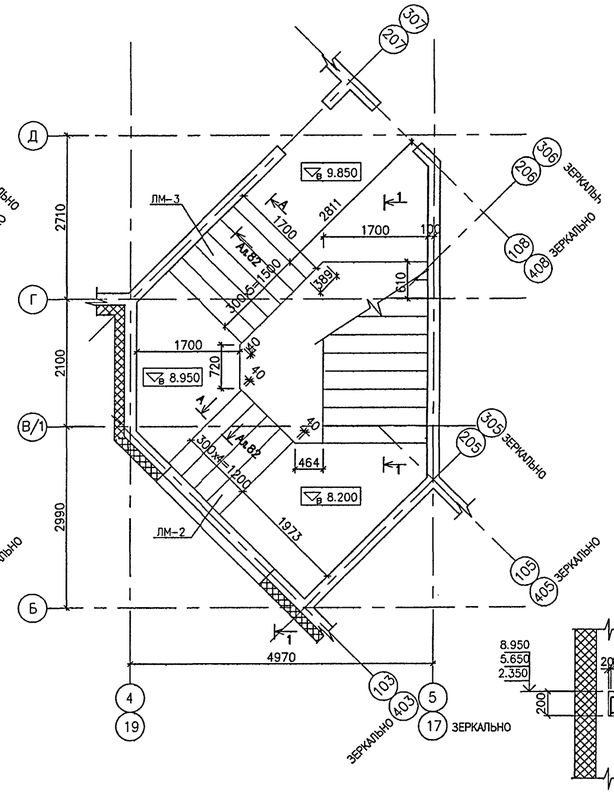

1–1
ЛМ-1

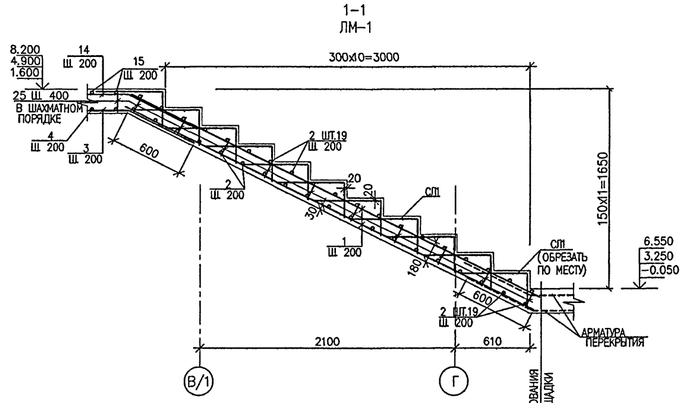

2–2
ЛМ-2

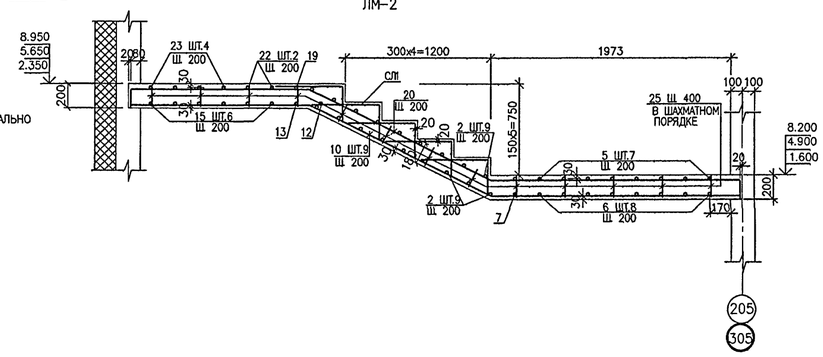

3–3
ЛМ-3

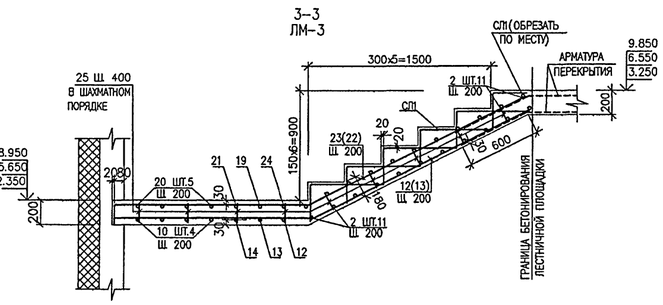

АРМИРОВАНИЕ НИЖНЕЕ (АРМИРОВАНИЕ ВЕРХНЕЕ)

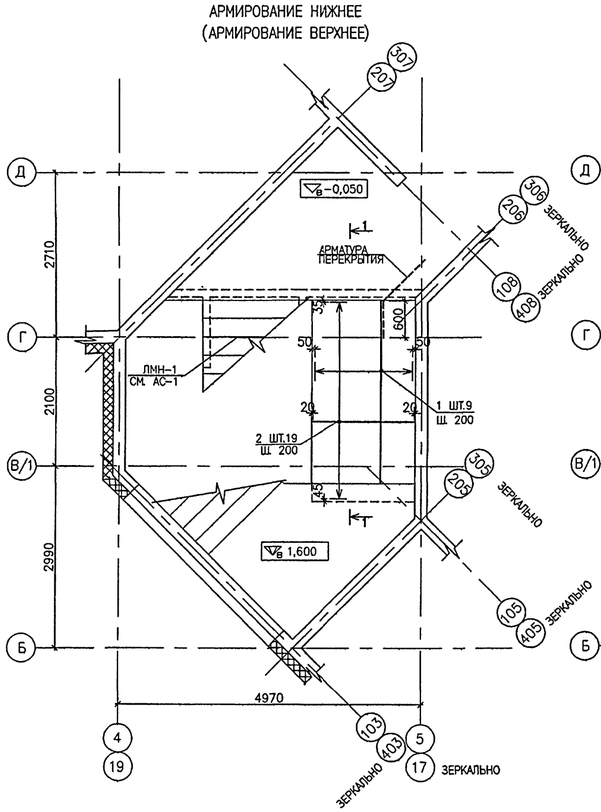

АРМИРОВАНИЕ НИЖНЕЕ

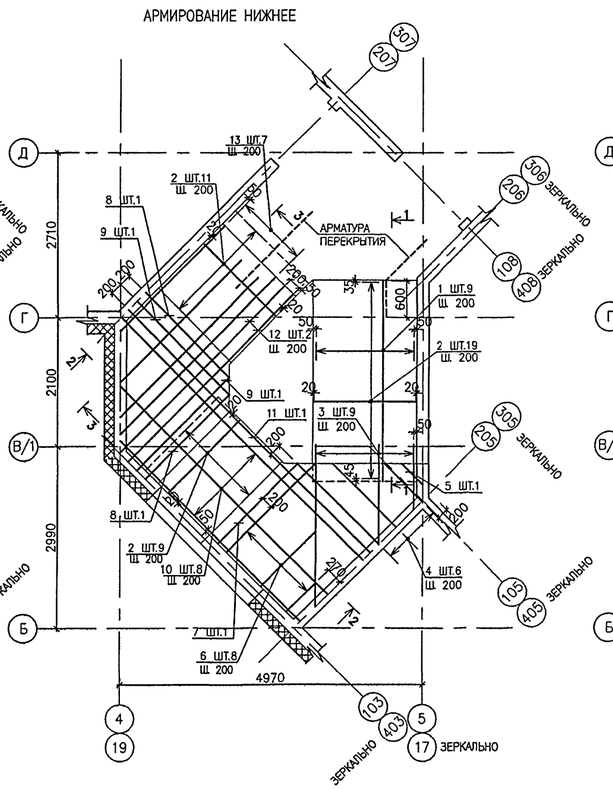

АРМИРОВАНИЕ ВЕРХНЕЕ

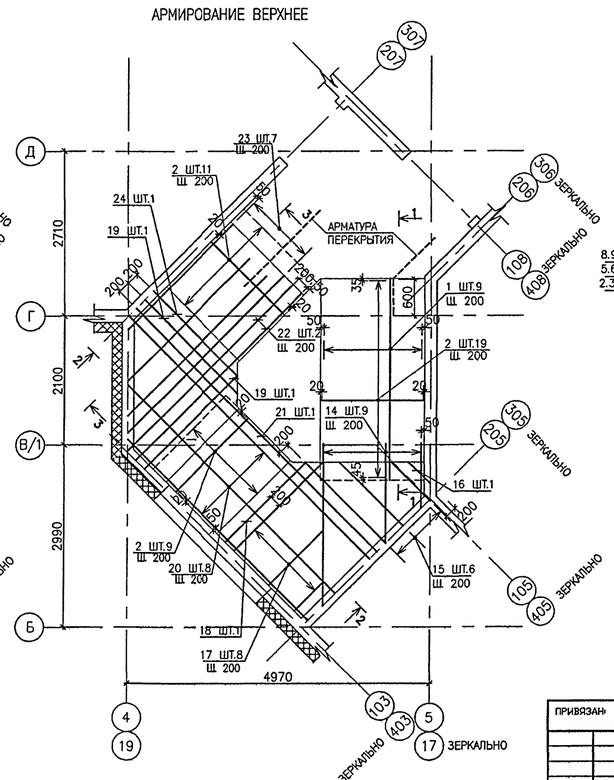

ДАННЫЙ ЛИСТ СМ. СОВМЕСТНО С ЛИСТОМ 82.

СОГЛАСОВАНО:

ИНВ. № ПОДЛ.	ПОДПИСЬ И ДАТА	ВЗАМ. ИНВ. №
3161915		

ПРИВЯЗАН					
ИНВ. №					

ИЗМ.	КОЛУЧ.	ЛИСТ	№ ДОК.	ПОДПИСЬ	ДАТА
РАЗРАБОТАЛ		ПТИЦЫНА			
РУК. МАСТ.		КАЛТЕРЕВ			
ГЛ. ИНЖ. МАСТ.		ОХОТСКИЙ			
ГЛ. АРХ. ПР.		ХАРКИНА			
ГЛ. ИНЖ. ПР.		КОЛЕСНИКОВ			
ПРОВЕРИЛ		КОЛЕСНИКОВ			
НОРМ. КОНТР.		СИГАЧЕВА			

VI-69-АС2 том 2

ДОШКОЛЬНОЕ ОБРАЗОВАТЕЛЬНОЕ УЧРЕЖДЕНИЕ НА 12 ГРУПП (280 МЕСТ) ДЛЯ ЗАТЕСНЕННЫХ УСЛОВИЙ ЗАСТРОЙКИ

СТАДИЯ	ЛИСТ	ЛИСТОВ
Р	81	

ЛЕСТНИЦА Л1, Л2.
ОПАЛУБКА. АРМИРОВАНИЕ

ГУП МНИИТЭП
МАСТЕРСКАЯ №7

Копия: 15565

А–А

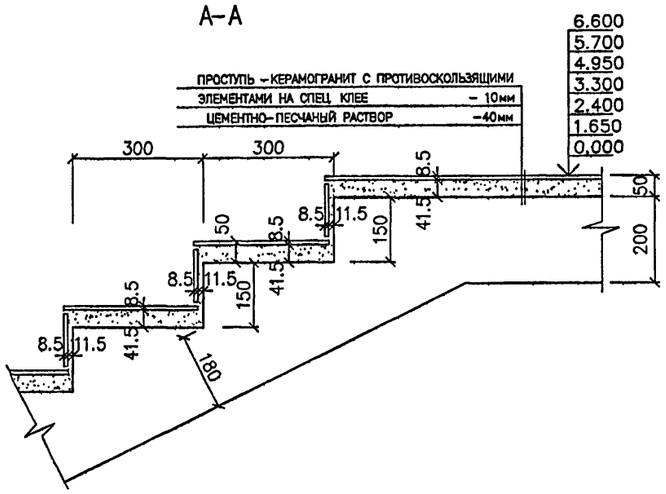

СЛ1

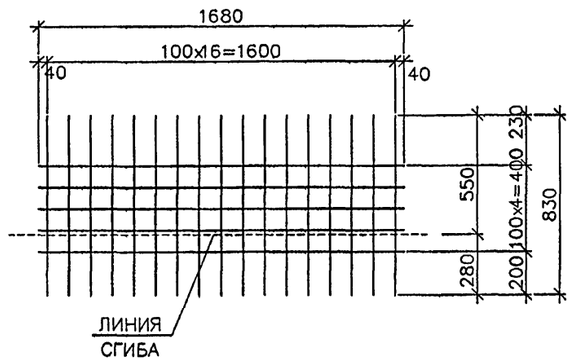

ВЕДОМОСТЬ АРМАТУРЫ

ПОЗ.	ОБОЗНАЧЕНИЕ
10	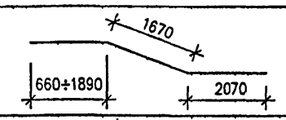
11	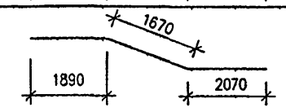
12	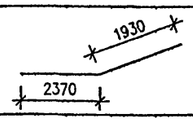
13	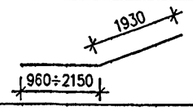
14	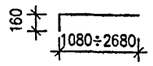
15	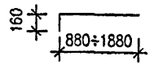
16	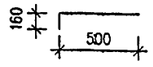
17	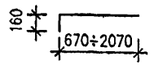
18	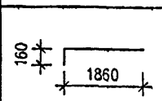
19	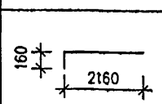

ВЕДОМОСТЬ АРМАТУРЫ

ПОЗ.	ОБОЗНАЧЕНИЕ
20	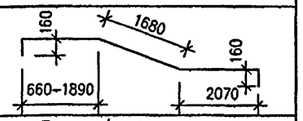
21	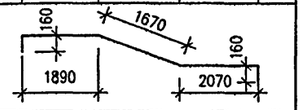
22	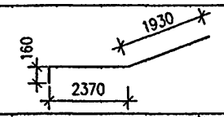
23	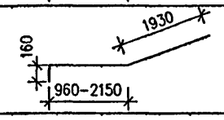
24	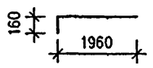

СПЕЦИФИКАЦИЯ АРМАТУРЫ НА ЛЕСТНИЦУ Л1 (Л2)

МАРКА ПОЗ.	ОБОЗНАЧЕНИЕ	НАИМЕНОВАНИЕ	КОЛ. ШТ. НА 1 МАРШ / НА ВСЕ МАРШИ	МАССА, КГ ЕД.	МАССА, КГ НА 1 МАРШ / НА ВСЕ МАРШИ
		ЛЕСТНИЧНЫЙ МАРШ ЛМ–1 (3шт.)			
1	ГОСТ Р 52544–2006	ø12 А500С L=3750	18 / 54	3.33	59.94 / 179.82
2	ГОСТ Р 52544–2006	ø12 А500С L=1660	38 / 114	1.47	55.86 / 167.58
3	ГОСТ Р 52544–2006	ø12 А500С L=1080÷2680, $L_{ср.}$=1880	9 / 27	1.67	15.03 / 45.09
14	СМ. ВЕДОМОСТЬ	ø12 А500С L=1240÷2840, $L_{ср.}$=2040	9 / 27	1.81	16.29 / 48.87
СЛ1	ГОСТ Р 52544–2006	4С $\frac{5В500С–100}{5В500С–100}$ 880х1360	11 / 33	3.24	35.64 / 106.92
				ИТОГО:	548.28
		ЛЕСТНИЧНЫЙ МАРШ ЛМ–2 (3шт.)			
2	ГОСТ Р 52544–2006	ø12 А500С L=1660	18 / 54	1.47	26.46 / 79.38
4	ГОСТ Р 52544–2006	ø12 А500С L=880÷1880, $L_{ср.}$=1380	6 / 18	1.23	7.38 / 22.14
5	ГОСТ Р 52544–2006	ø12 А500С L=500	1 / 3	0.44	0.44 / 1.32
6	ГОСТ Р 52544–2006	ø12 А500С L=670÷2070, $L_{ср.}$=1370	8 / 24	1.22	9.76 / 29.28
7	ГОСТ Р 52544–2006	ø12 А500С L=1860	1 / 3	1.65	1.65 / 4.95
8	ГОСТ Р 52544–2006	ø12 А500С L=1960	1 / 3	1.74	1.74 / 5.22
10	СМ. ВЕДОМОСТЬ	ø12 А500С L=4400÷5630, $L_{ср.}$=5015	8 / 24	4.45	35.60 / 106.80
11	СМ. ВЕДОМОСТЬ	ø12 А500С L=5630	1 / 3	5.00	5.00 / 15.00
15	СМ. ВЕДОМОСТЬ	ø12 А500С L=1040÷2040, $L_{ср.}$=1540	6 / 18	1.37	8.22 / 24.66
16	СМ. ВЕДОМОСТЬ	ø12 А500С L=660	1 / 3	0.59	0.59 / 1.77
17	СМ. ВЕДОМОСТЬ	ø12 А500С L=830÷2230, $L_{ср.}$=1530	8 / 24	1.36	10.88 / 32.64
18	СМ. ВЕДОМОСТЬ	ø12 А500С L=2020	1 / 3	1.79	1.79 / 5.37
20	СМ. ВЕДОМОСТЬ	ø12 А500С L=4720÷5960, $L_{ср.}$=5335	8 / 24	4.74	37.92 / 113.76
21	СМ. ВЕДОМОСТЬ	ø12 А500С L=5960	1 / 3	5.29	5.29 / 15.87
СЛ1	ГОСТ Р 52544–2006	4С $\frac{5В500С–100}{5В500С–100}$ 880х1360	5 / 15	3.24	16.20 / 48.60
				ИТОГО:	501.39
		ЛЕСТНИЧНЫЙ МАРШ ЛМ–3 (3шт.)			
2	ГОСТ Р 52544–2006	ø12 А500С L=1660	22 / 66	1.47	32.34 / 97.02
8	ГОСТ Р 52544–2006	ø12 А500С L=1960	1 / 3	1.74	1.74 / 5.22
9	ГОСТ Р 52544–2006	ø12 А500С L=2160	2 / 6	1.92	3.84 / 11.52
12	СМ. ВЕДОМОСТЬ	ø12 А500С L=4300	2 / 6	3.82	7.64 / 22.92
13	СМ. ВЕДОМОСТЬ	ø12 А500С L=2890÷4080, $L_{ср.}$=3485	7 / 21	3.09	21.63 / 64.89
19	СМ. ВЕДОМОСТЬ	ø12 А500С L=2320	2 / 6	2.06	4.12 / 12.36
22	СМ. ВЕДОМОСТЬ	ø12 А500С L=4460	2 / 6	3.96	7.92 / 23.76
23	СМ. ВЕДОМОСТЬ	ø12 А500С L=3050÷4240, $L_{ср.}$=3645	7 / 21	3.23	22.61 / 67.83
24	СМ. ВЕДОМОСТЬ	ø12 А500С L=2120	1 / 3	1.88	1.88 / 5.64
СЛ1	ГОСТ Р 52544–2006	4С $\frac{5В500С–100}{5В500С–100}$ 880х1360	6 / 18	3.24	19.44 / 58.32
				ИТОГО:	369.48
25	ГОСТ Р 52544–2006	ø8 А500С L=160	504	0.06	30.24

ВЕДОМОСТЬ РАСХОДА СТАЛИ НА ЛЕСТНИЦЫ Л1 и Л2, КГ

Марка элемента	Изделия арматурные					Всего	Бетон КЛ. В25
	Арматура класса В500С		Арматура класса А500С				
	ГОСТ Р 52544–2006		ГОСТ Р 52544–2006				
	ø5	Итого	ø8	ø12	Итого		
	427.68	427.68	60.48	2410.62	2471.10	2898.78	20.87м³

1. В ВЕДОМОСТИ РАСХОДА СТАЛИ УЧТЕНО КОЛИЧЕСТВО МЕТАЛЛА И БЕТОНА НА Л1 И Л2.

ПРИВЯЗАН:						
ИНВ. №						

ИЗМ.	КОЛУЧ.	ЛИСТ	№ ДОК.	ПОДПИСЬ	ДАТА
РАЗРАБОТАЛ		ПТИЦЫНА			
РУК. МАСТ.		КАПТЕРЕВ			
ГЛ. ИНЖ. МАСТ.		ОХОТСКИЙ			
ГЛ. АРХ. ПР.		ХАРКИНА			
ГЛ. ИНЖ. ПР.		КОЛЕСНИКОВ			
ПРОВЕРИЛ		КОЛЕСНИКОВ			
НОРМ. КОНТР.		СИГАЧЕВА			

VI- 69-АС2 том 2

ДОШКОЛЬНОЕ ОБРАЗОВАТЕЛЬНОЕ УЧРЕЖДЕНИЕ НА 12 ГРУПП (280 МЕСТ) ДЛЯ ЗАТЕСНЕННЫХ УСЛОВИЙ ЗАСТРОЙКИ В СБОРНЫХ КОНСТРУКЦИЯХ

СТАДИЯ	ЛИСТ	ЛИСТОВ
Р	82	

ЛЕСТНИЦА Л1, Л2. СПЕЦИФИКАЦИЯ АРМАТУРЫ ВЫБОРКА

ГУП МНИИТЭП
МАСТЕРСКАЯ №7

Копт 15365

СОГЛАСОВАНО:

ИНВ. № ПОДЛ. 13169/6 | ПОДПИСЬ И ДАТА | ВЗАМ. ИНВ. №

ФРАГМЕНТ ПЛАНА 1 ЭТАЖА

ЛЕСТНИЦА Л3 ОПАЛУБКА

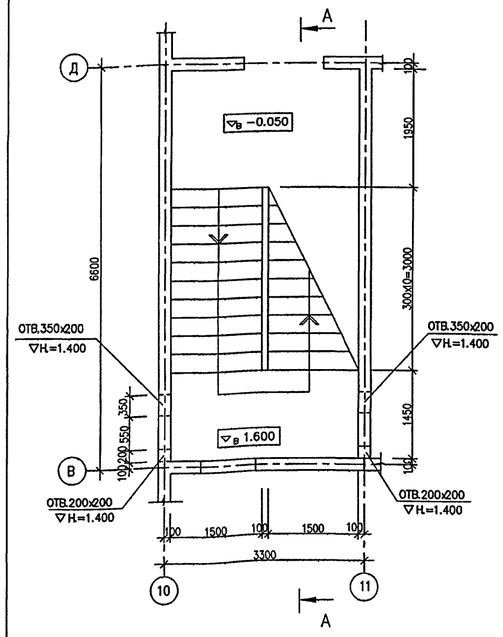

ФРАГМЕНТ ПЛАНА 1 ЭТАЖА

ЛЕСТНИЦА Л3 АРМИРОВАНИЕ НИЖНЕЕ

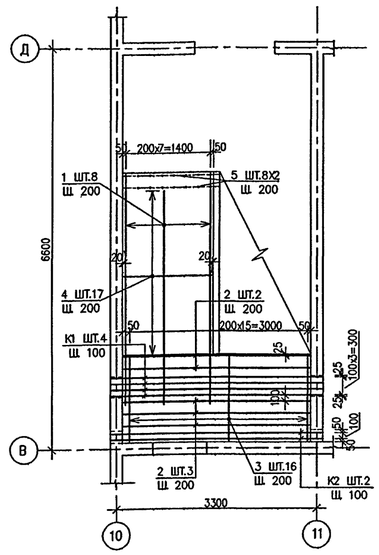

ФРАГМЕНТ ПЛАНА 2 И 3 ЭТАЖА

ЛЕСТНИЦА Л3 АРМИРОВАНИЕ НИЖНЕЕ

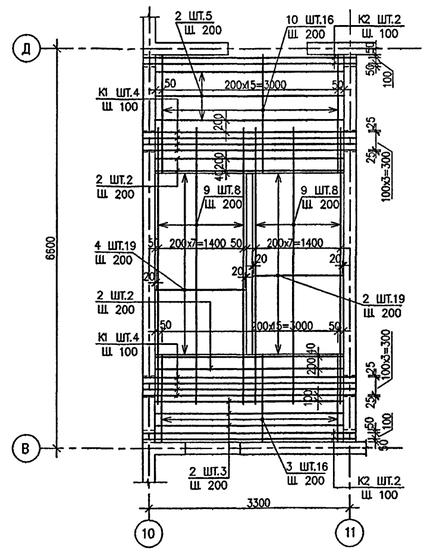

ФРАГМЕНТ ПЛАНА 2 И 3 ЭТАЖА

ЛЕСТНИЦА Л3 ОПАЛУБКА

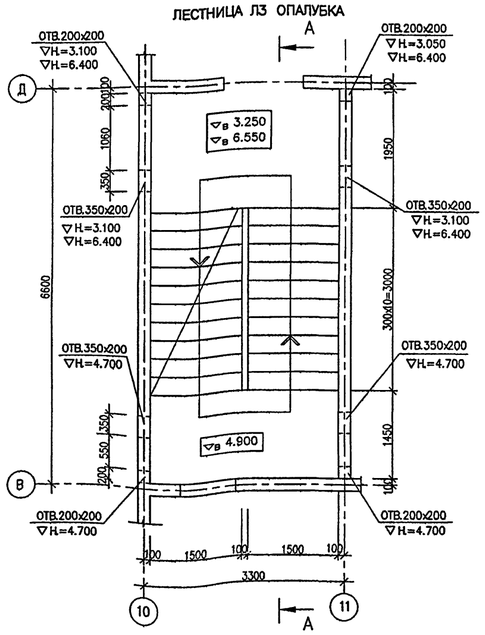

ФРАГМЕНТ ПЛАНА 1 ЭТАЖА

ЛЕСТНИЦА Л3 АРМИРОВАНИЕ ВЕРХНЕЕ

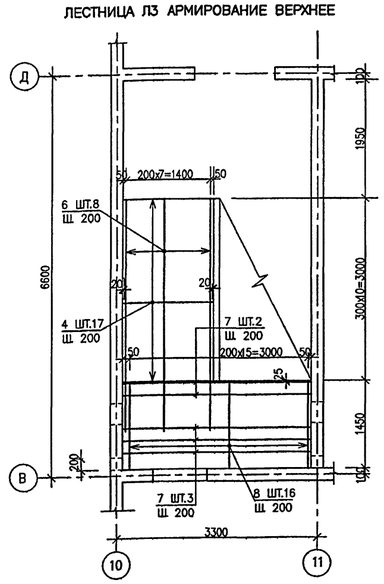

ФРАГМЕНТ ПЛАНА 2 И 3 ЭТАЖА

ЛЕСТНИЦА Л3 АРМИРОВАНИЕ ВЕРХНЕЕ

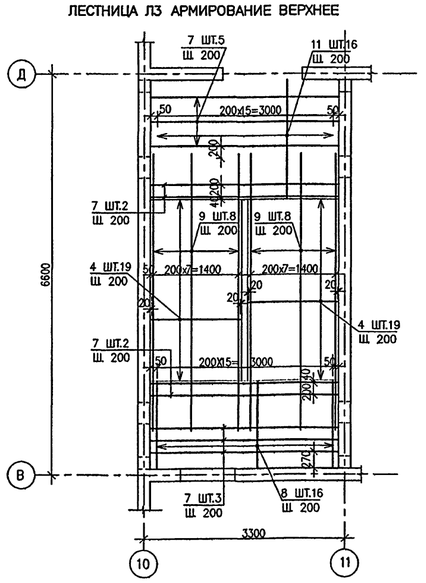

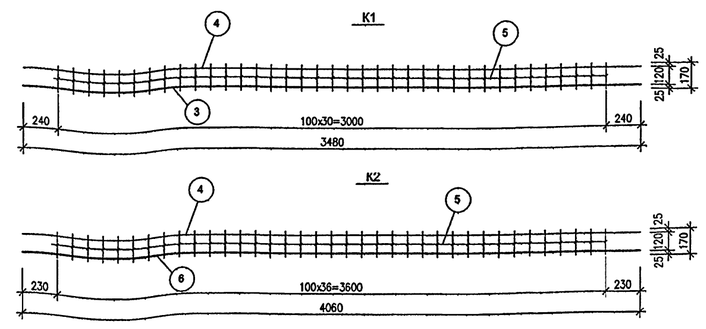

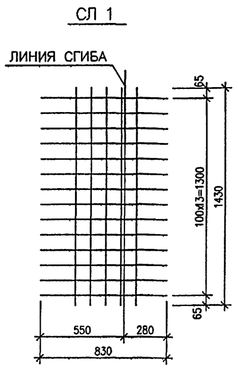

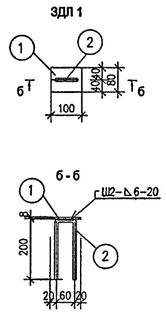

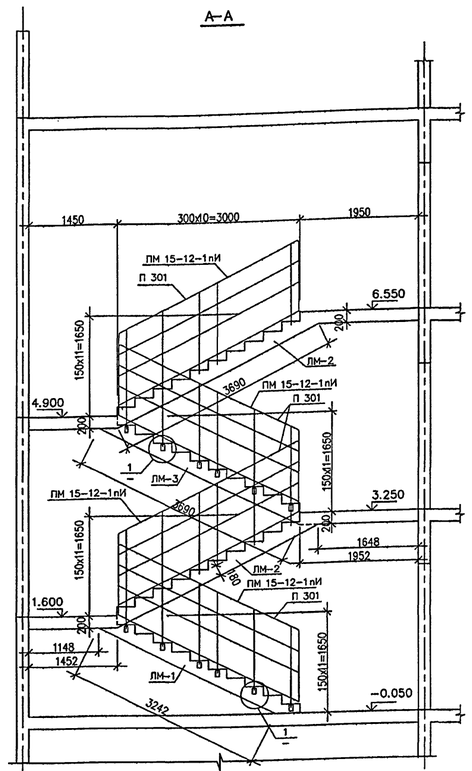

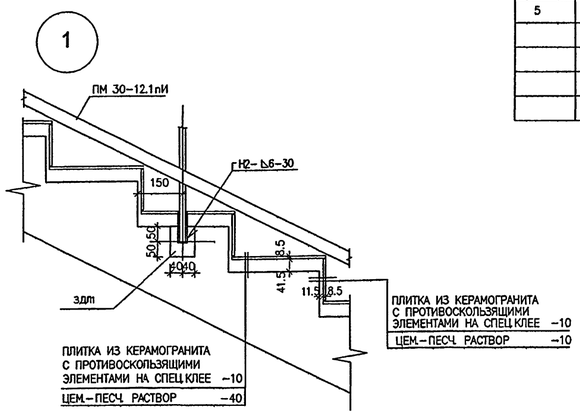

СПЕЦИФИКАЦИЯ МЕТАЛЛИЧЕСКИХ ИЗДЕЛИЙ

МАРКА ПОЗ.	ОБОЗНАЧЕНИЕ	НАИМЕНОВАНИЕ	КОЛ ШТ.	МАССА КГ. ЕД.	МАССА КГ. ВСЕХ
1	2	3	4	5	6
	РС 6601	ПМ 30−12.1пИ	4	93.80	375.20
ЗДЛ1	СМ.ЧЕРТЕЖ	ЗДЛ1	24	0.557	13.37
		ПЛАСТМАССОВЫЕ ИЗДЕЛИЯ			
	РС 9402	П 301	4	3,6п.м.	14,4п.м.

СПЕЦИФИКАЦИЯ МЕТАЛЛА НА ОДНО ИЗДЕЛИЕ

МАРКА ПОЗ.	ОБОЗНАЧЕНИЕ	НАИМЕНОВАНИЕ	КОЛ ШТ.	МАССА КГ. ЕД.	МАССА КГ. ВСЕХ
1	2	3	4	5	6
		ЗДЛ1			
1	ГОСТ 103−2006	Полоса −60:8 ГОСТ 103−2006/С245 ГОСТ 27772−88* L=100	1	0.377	0.377
2	ГОСТ Р 52544−2006	ø8 А240 L=460	1	0.18	0.18
				ИТОГО:	0.557
		К1 (ШТ.16)			
3	ГОСТ Р 52544−2006	ø25А500СП L=3480	1	13.40	13.40
4	ГОСТ Р 52544−2006	ø12 А500С L=3480	1	3.09	3.09
5	ГОСТ Р 52544−2006	ø8 А240 L=170	31	0.067	2.08
				ИТОГО:	18.57
		К2 (ШТ.8)			
6	ГОСТ Р 52544−2006	ø16А500СП L=3480	1	5.49	5.49
4	ГОСТ Р 52544−2006	ø12 А500С L=3480	1	3.09	3.09
5	ГОСТ Р 52544−2006	ø8 А240 L=170	31	0.067	2.08
				ИТОГО:	10.66

1. ДАННЫЙ ЛИСТ СМ. СОВМЕСТНО С ЛИСТОМ Ф.4.
2. В ОБОЗНАЧЕНИЕ МЕТАЛЛИЧЕСКИХ ОГРАЖДЕНИЙ ВВЕДЕН ИНДЕКС "И".
   В СООТВЕТСТВИИ С ТРЕБОВАНИЯМИ ПО ОБЕСПЕЧЕНИЮ ДОСТУПА МГН
   В ЗДАНИЕ ДОУ, ПОРУЧНИ ЛЕСТНИЦ ДОЛЖНЫ БЫТЬ НЕПРЕРЫВНЫ.
   ПОЭТОМУ ВЗАМЕН ДЕТАЛЕЙ "196" УСТАНАВЛИВАТЬ ПОРУЧНИ ИЗ ТРУ−
   БЫ Ø40мм С ПОСЛЕДУЮЩЕЙ СВАРКОЙ ДЛЯ ОБЕСПЕЧЕНИЯ НЕПРЕРЫВНОСТИ.

СОГЛАСОВАНО:

ИНВ.№ ПОДЛ. | ПОДПИСЬ И ДАТА | ВЗАМ.ИНВ.№
13.10.17

ПРИВЯЗАН

ИНВ. №

ИЗМ.	КОЛ.УЧ.	ЛИСТ	№ДОК.	ПОДПИСЬ	ДАТА
РАЗРАБОТАЛ		ПТИЦЫНА			
РУК.МАСТ.		КАПТЕРЕВ			
ГЛ.ИНЖ.МАСТ.		ОХОТСКИЙ			
ГЛ.АРХ.ПР.		ХАРКИНА			
ГЛ.ИНЖ.ПР.		КОЛЕСНИКОВ			
ПРОВЕРИЛ		КОЛЕСНИКОВ			
НОРМ.КОНТР.		СИГАЧЕВА			

VI-69-АС2 ТОМ 2

ДОШКОЛЬНОЕ ОБРАЗОВАТЕЛЬНОЕ УЧРЕЖДЕНИЕ НА 12 ГРУПП (280 МЕСТ) ДЛЯ ЗАТЕСНЕННЫХ УСЛОВИЙ ЗАСТРОЙКИ

СТАДИЯ	ЛИСТ	ЛИСТОВ
Р	83	

ЛЕСТНИЦА Л3. ОПАЛУБКА. АРМИРОВАНИЕ.

ГУП МНИИТЭП
МАСТЕРСКАЯ №7

Кант 15565

ЛМ–1
(ШТ.1)

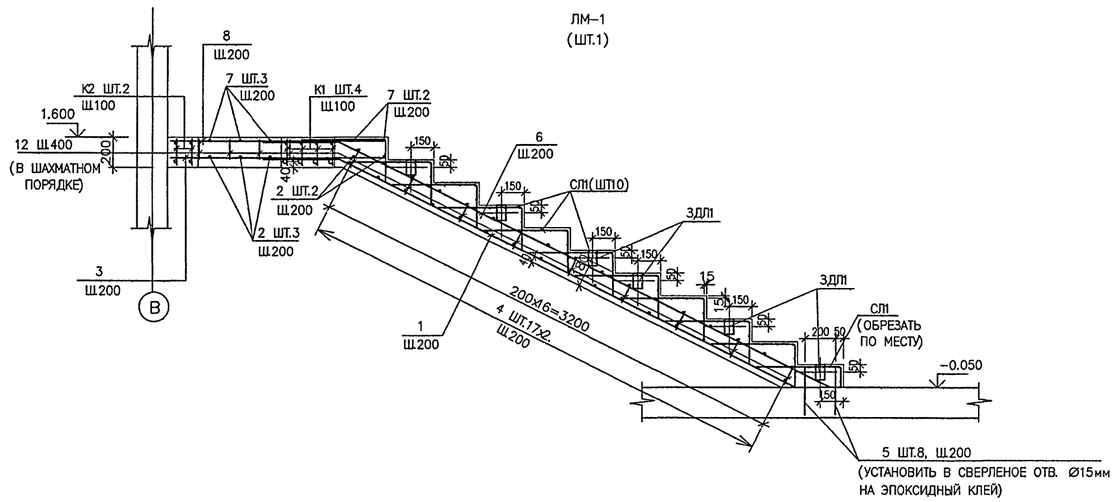

ВЕДОМОСТЬ АРМАТУРЫ

ПОЗ.	ОБОЗНАЧЕНИЕ
1	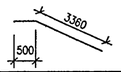
6	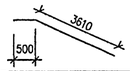
9	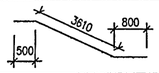

СПЕЦИФИКАЦИЯ АРМАТУРНЫХ ИЗДЕЛИЙ НА ЛЕСТНИЦУ Л-3

МАРКА ПОЗ.	ОБОЗНАЧЕНИЕ	НАИМЕНОВАНИЕ	КОЛ ШТ.	МАССА КГ. Е.Д.	МАССА КГ. ВСЕХ
1	2	3	4	5	6
1	ГОСТ Р 52544–2006	ø12 А500С L=3860	8	1.60	27.44
2	ГОСТ Р 52544–2006	ø12 А500С L=3080	24	2.74	65.76
3	ГОСТ Р 52544–2006	ø12 А500С L=1410	32	1.25	40.00
4	ГОСТ Р 52544–2006	ø12 А500С L=1460	148	1.30	192.40
5	ГОСТ Р 52544–2006	ø12 А500С L=310	16	0.28	4.48
6	ГОСТ Р 52544–2006	ø12 А500С L=4110	8	3.65	29.20
7	ГОСТ Р 52544–2006	ø8А500С L=3080	24	1.22	29.28
8	ГОСТ Р 52544–2006	ø8 А500С L=1410	32	1.22	39.04
9	ГОСТ Р 52544–2006	ø12 А500С L=4970	48	4.41	211.68
10	ГОСТ Р 52544–2006	ø12 А500С L=1910	32	1.70	54.40
11	ГОСТ Р 52544–2006	ø12 А500С L=1910	32	0.75	24.00
12	ГОСТ Р 52544–2006	ø8 А500С L=160	550	0.06	33.00
СЛ1	СМ. ЧЕРТЕЖ	4С 5Вр500–100 / 5Вр500–100 830х1430	44	2.70	118.80
К1	СМ. ЧЕРТЕЖ		16	18.57	297.12
К2	СМ. ЧЕРТЕЖ		8	10.66	85.28
				ИТОГО:	1251.88

ЛМ–2
(ШТ.2)

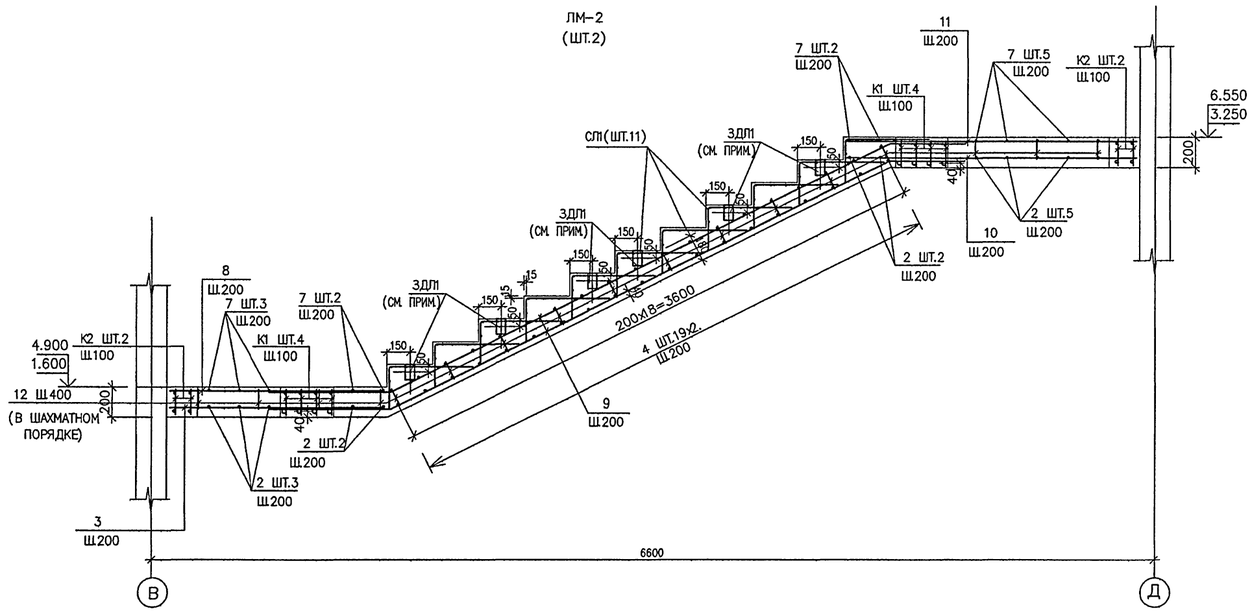

ЛМ–3
(ШТ.1)

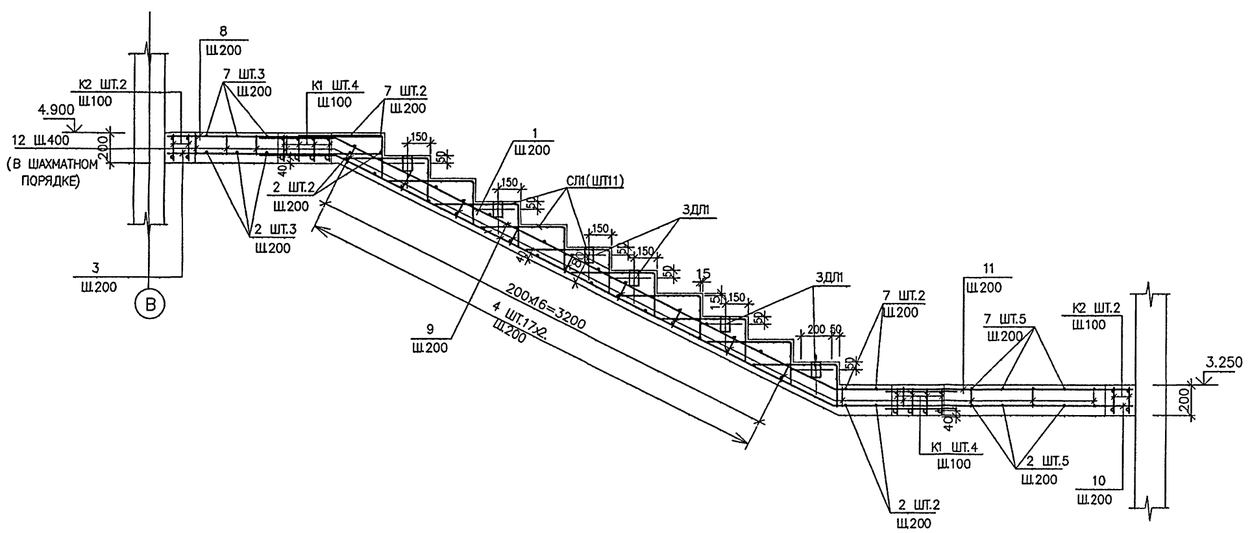

ВЕДОМОСТЬ РАСХОДА СТАЛИ НА ЛЕСТНИЦУ Л3 КГ

Марка элемента	Изделия арматурные							Изделия закладные				Всего	Бетон КЛ В25
	Арматура класса		Арматура класса					Арматура класса		Прокат марки			
	В500С		А500С					А240		С245			
	ГОСТ Р 52544–2006		ГОСТ Р 52544–2006					ГОСТ Р 52544–2006		ГОСТ 103–2006			
	ø5	Итого	ø8	ø12	ø16	ø25	Итого	ø8	Итого	–60х8	Итого		
	118.80	118.80	151.24	723.52	43.92	214.40	1133.08	4.32	4.32	9.05	9.05	1265.25	9.86 м³

ЗАКЛАДНУЮ ДЕТАЛЬ ЗДЛ УСТАНАВЛИВАТЬ СО СТОРОНЫ КРЕПЛЕНИЯ ПОРУЧНЯ.

СОГЛАСОВАНО:

ИНВ.№ ПОДЛ.	ПОДПИСЬ И ДАТА	ВЗАМ. ИНВ.№
13169/ф		

ПРИВЯЗАН

ИЗМ.	КОЛ.УЧ.	ЛИСТ	№ДОК.	ПОДПИСЬ	ДАТА
РАЗРАБОТАЛ		ПТИЦЫНА			
РУК.МАСТ.		КАПТЕРЕВ			
ГЛ.ИНЖ.МАСТ.		ОХОТСКИЙ			
ГЛ.АРХ.ПР.		ХАРКИНА			
ГЛ.ИНЖ.ПР.		КОЛЕСНИКОВ			
ПРОВЕРИЛ		КОЛЕСНИКОВ			
НОРМ.КОНТР.		СИГАЧЕВА			

VI-69-АС2 том 2

ДОШКОЛЬНОЕ ОБРАЗОВАТЕЛЬНОЕ УЧРЕЖДЕНИЕ НА 12 ГРУПП (280 МЕСТ) ДЛЯ ЗАТЕСНЕННЫХ УСЛОВИЙ ЗАСТРОЙКИ

СТАДИЯ	ЛИСТ	ЛИСТОВ
Р	84	

ЛЕСТНИЦА Л3. ЛЕСТНИЧНЫЕ МАРШИ ЛМ–1, ЛМ–2, ЛМ–3. СПЕЦИФИКАЦИЯ АРМАТУРНЫХ ИЗДЕЛИЙ. ВЫБОРКА.

ГУП МНИИТЭП МАСТЕРСКАЯ №7

Кам 15365

РАЗВЕРТКА СТЕН ШАХТЫ ЛИФТА 1
(ОПАЛУБКА)

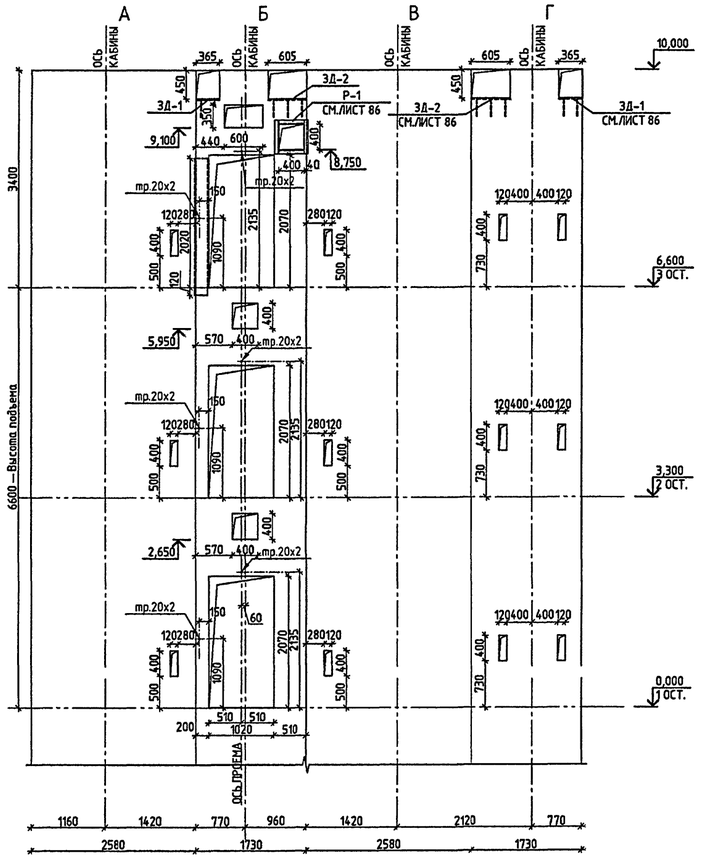

РАЗВЕРТКА СТЕН ШАХТЫ ЛИФТА 2
(ОПАЛУБКА)

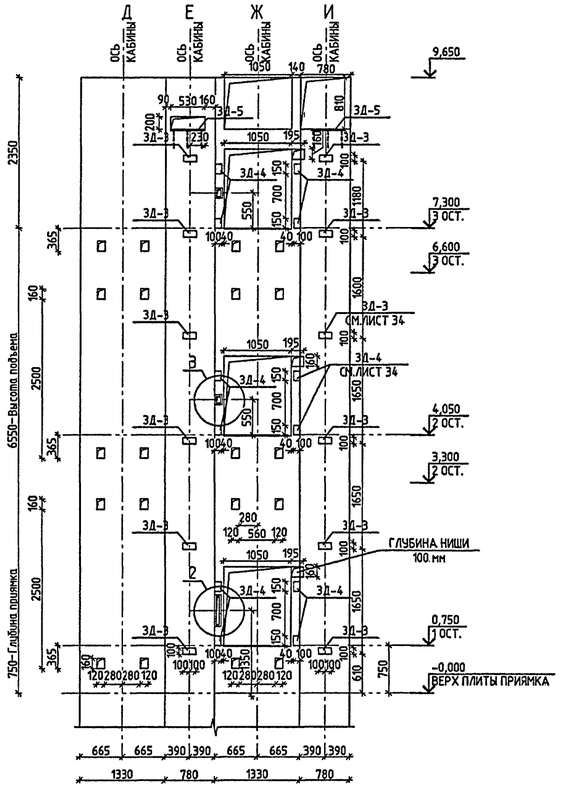

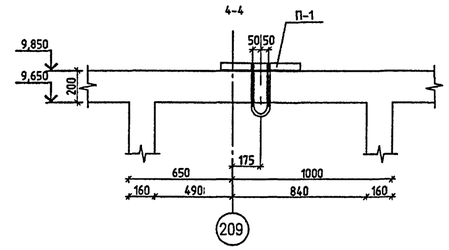

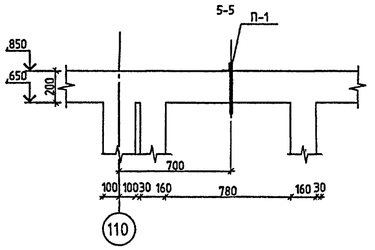

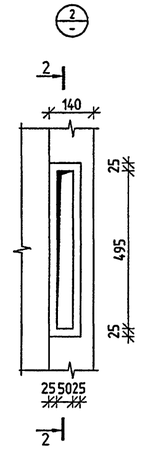

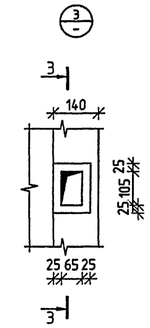

ПЛАН ШАХТЫ ЛИФТА 1 (отм.0.000,3.300)

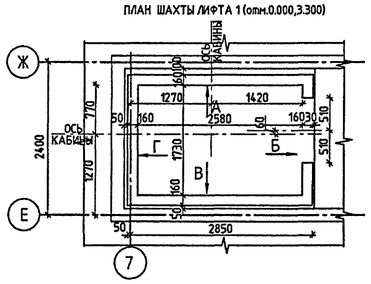

ПЛИТА ПОКРЫТИЯ ЛИФТА 1
(ОПАЛУБКА)

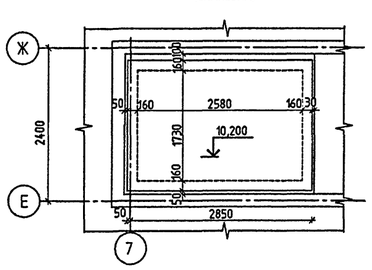

ПЛАН ЛИФТА ЛИФТ2
(ОПАЛУБКА)

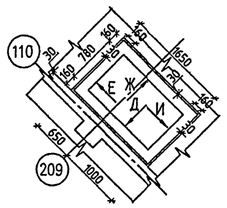

СХЕМА РАСПОЛОЖЕНИЯ
ПОДЪЕМНОЙ ПЕТЛИ П-1

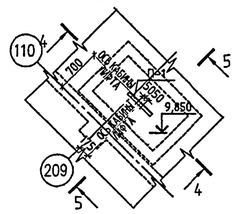

ПЛАН МАШИННОГО ПОМЕЩЕНИЯ
(ОПАЛУБКА)

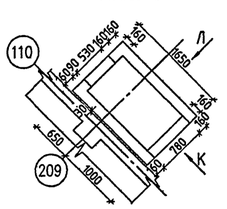

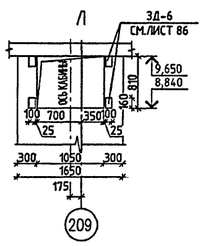

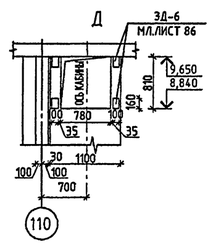

ПЛАН ШАХТЫ ЛИФТА 1 (отм.6.600)

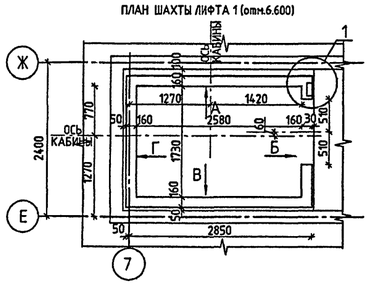

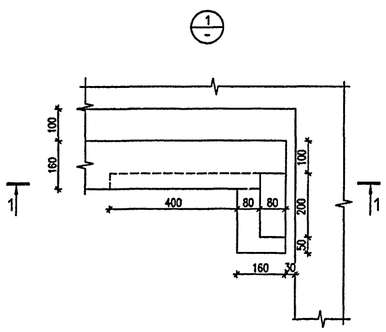

1-1

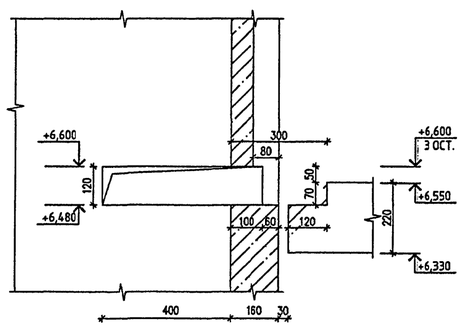

1. ДАННЫЙ ЛИСТ СМ. СОВМЕСТНО С ЛИСТАМИ 39,40,41.
2. ЗАКЛАДНЫЕ ДЕТАЛИ ЗД-1 ÷ ЗД-6 И ПОДЪЕМНУЮ ПЕТЛЮ П-1 СМ.ЛИСТЫ 86,86/1 .

СОГЛАСОВАНО
ГЛ.СПЕЦИАЛИСТ ДАТСКЕР
ГЛ.СПЕЦИАЛИСТ КОМАРОВА

ИНВ. № ПОДЛ. | ПОДПИСЬ И ДАТА | ВЗАМ. ИНВ. №
13169/9

ПРИВЯЗАН

ИНВ. №

ИЗМ.	КОЛ.УЧ.	ЛИСТ	№ ДОК.	ПОДПИСЬ	ДАТА
РАЗРАБОТАЛ		РЫЖОВ			
РУК.МАСТ.		КАПТЕРЕВ			
ГЛ.ИНЖ.МАСТ.		ОХОТСКИЙ			
ГЛ.АРХ.ПР.		ХАРКИНА			
ГЛ.ИНЖ.ПР.		КОЛЕСНИКОВ			
ПРОВЕРИЛ		КОЛЕСНИКОВ			
НОРМ.КОНТР.		СИГАЧЕВА			

VI-69-AC2 ТОМ 2

ДОШКОЛЬНОЕ ОБРАЗОВАТЕЛЬНОЕ УЧРЕЖДЕНИЕ НА 5 ГРУПП (120 МЕСТ) ДЛЯ ЗАТЕСНЕННЫХ УСЛОВИЙ ЗАСТРОЙКИ В СБОРНЫХ КОНСТРУКЦИЯХ

СТАДИЯ	ЛИСТ	ЛИСТОВ
Р	85	

ЛИФТ 1,ЛИФТ 2
ОПАЛУБКА.

ГУП МНИИТЭП
МАСТЕРСКАЯ №7

Кол. 15365

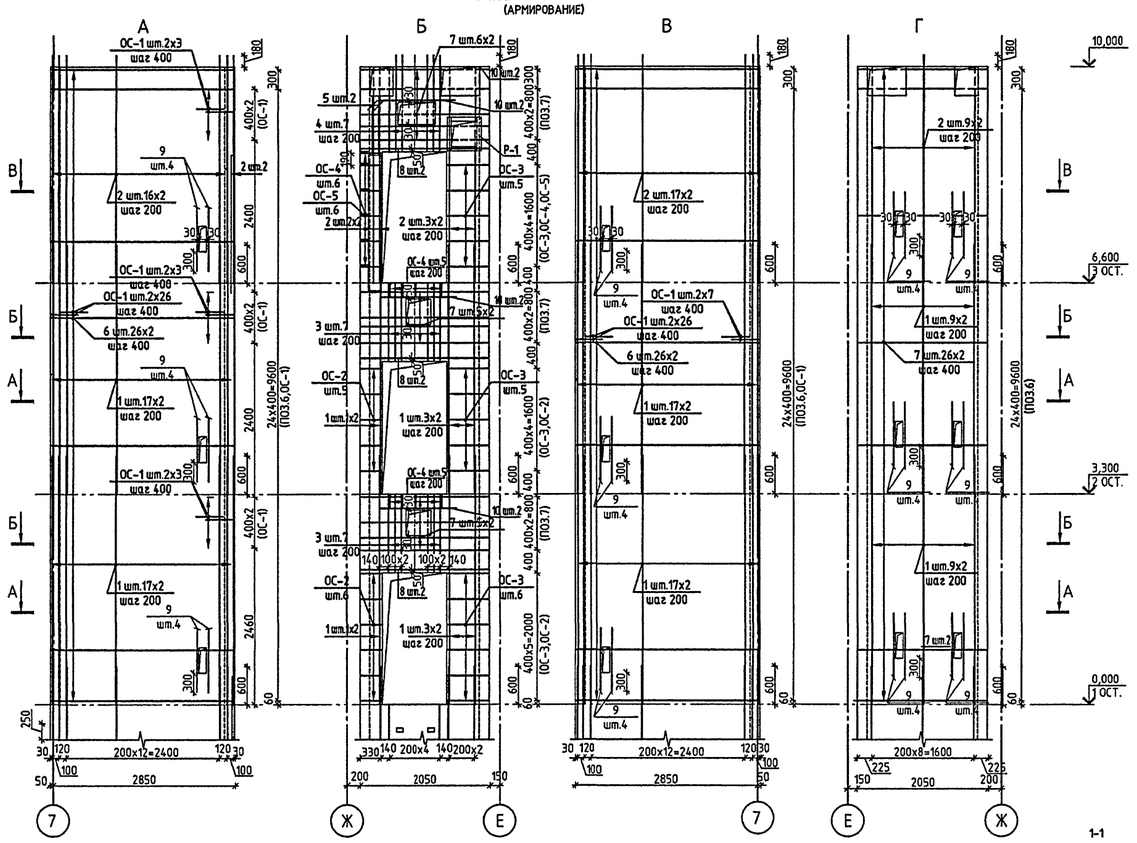
РАЗВЕРТКА СТЕН ШАХТЫ ЛИФТА 1
(АРМИРОВАНИЕ)

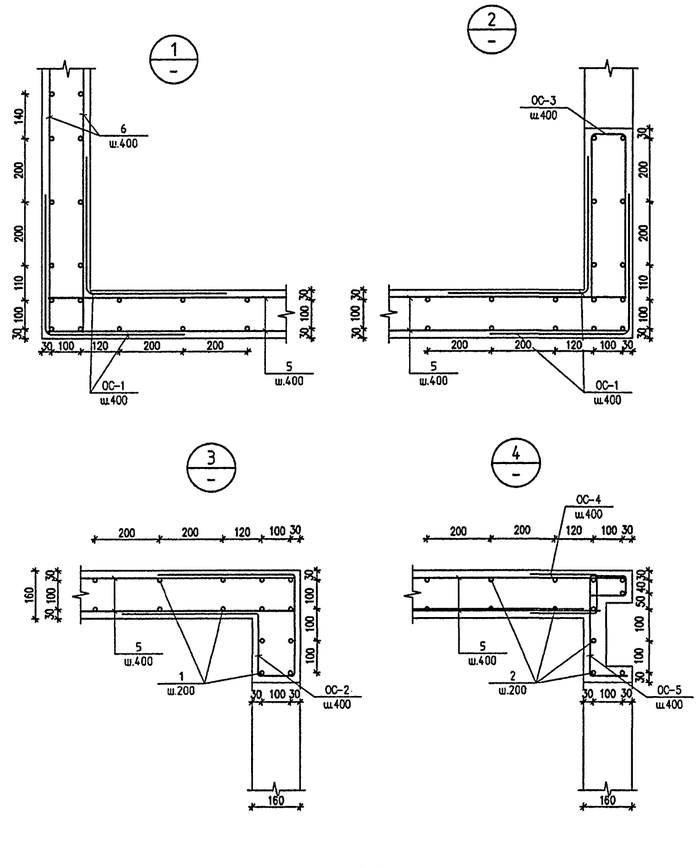

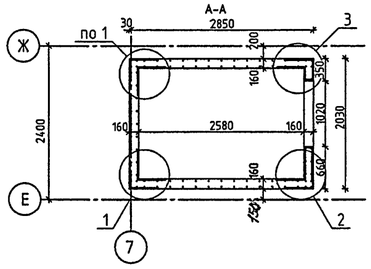

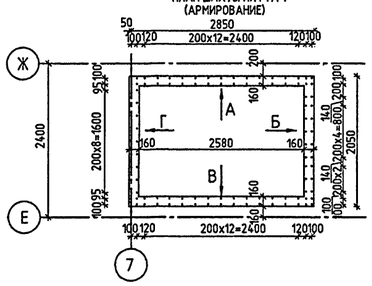
ПЛАН ШАХТЫ ЛИФТА 1
(АРМИРОВАНИЕ)

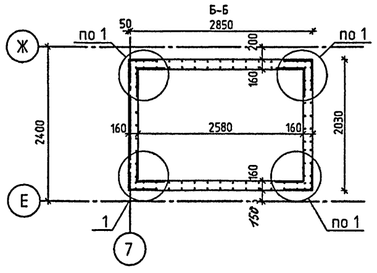

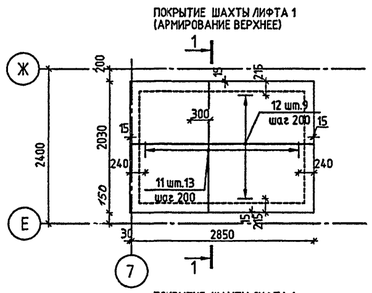
ПОКРЫТИЕ ШАХТЫ ЛИФТА 1
(АРМИРОВАНИЕ ВЕРХНЕЕ)

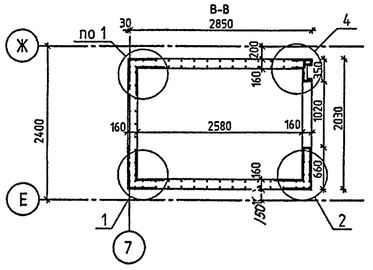

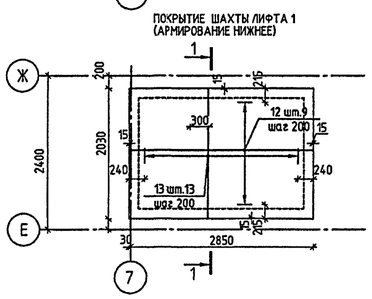
ПОКРЫТИЕ ШАХТЫ ЛИФТА 1
(АРМИРОВАНИЕ НИЖНЕЕ)

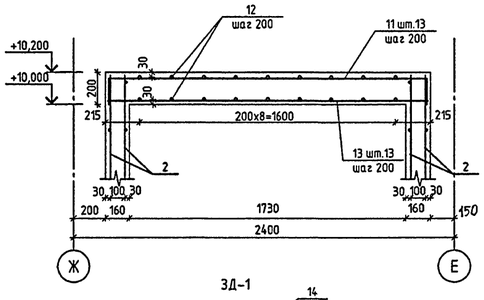

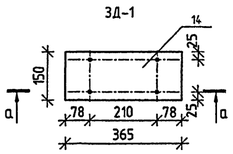

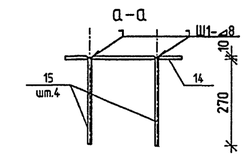

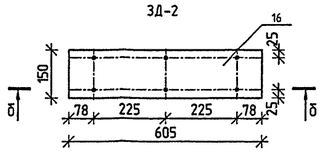

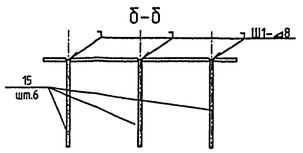

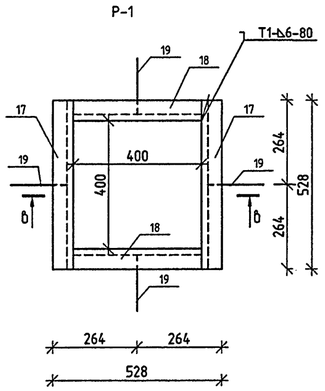

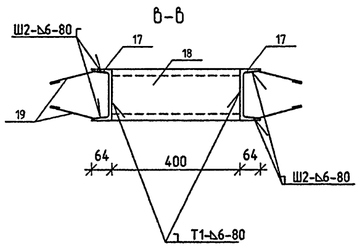

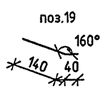

ВЕДОМОСТЬ АРМАТУРНЫХ ИЗДЕЛИЙ

ПОЗ.	ОБОЗНАЧЕНИЕ	ПОЗ.	ОБОЗНАЧЕНИЕ
3	1200	ОС-2	420
4	1495	ОС-4	200
5	900	ОС-5	70
11	2000	Ф-1	400
ОС-1	420	ОС-3	500

СПЕЦИФИКАЦИЯ АРМАТУРНЫХ ИЗДЕЛИЙ ШАХТЫ ЛИФТА

МАРКА ПОЗ.	ОБОЗНАЧЕНИЕ	НАИМЕНОВАНИЕ	КОЛ. ШТ	МАССА ЕД.КГ	ОБЩИЙ ВЕС, КГ
		ЛИФТ 1			
1	Б/Ч	⌀12 А500С L= 3900	188	3.46	651.08
2		⌀12 А500С L=3580	96	3.18	305.28
3	СМ. ВЕДОМОСТЬ	⌀12 А500С L=2520	14	2.24	31.36
4	Б/Ч	⌀12 А500С L=3110	7	2.76	19.33
5	СМ. ВЕДОМОСТЬ	⌀12 А500С L=1920	2	1.70	3.40
6	Б/Ч	⌀10 А500С L=2850	104	1.76	183.04
7		⌀10 А500С L=2000	84	1.23	103.32
8		⌀16 А500С L=2000	6	3.15	18.93
9		⌀12 А500С L= 1000	48	0.88	42.62
10		⌀16 А500С L=1200	6	1.89	11.34
11	СМ. ВЕДОМОСТЬ	⌀12 А500С L= 2400	13	2.13	27.70
12	Б/Ч	⌀12 А500С L= 2850	18	2.53	45.54
13		⌀12 А500С L= 2000	13	1.77	23.01
ОС-1	СМ. ВЕДОМОСТЬ	⌀8 А500С L=840	104	0.33	34.32
ОС-2		⌀10 А500С L=1460	11	0.90	9.90
ОС-3		⌀10 А500С L=1120	16	0.70	11.20
ОС-4		⌀8 А500С L=520	10	0.20	2.00
ОС-5		⌀10 А500С L=710	6	0.44	2.64
Ф-1		⌀8 А500С L=1270	5	0.50	2.50
ЛИСТ 85	ГОСТ 10704-91	труба ⌀ 20х2 L=150	6	0.13	0.78
		ЗД-1 (2шт)			
14	ГОСТ 103-76*	-160х6 L=365	1	2.75	2.75
15	ГОСТ Р 52544-2006	⌀10 А 500С L=280	4	0.17	0.68
				ИТОГО	3.43
		ЗД-2 (2шт)			
15	ГОСТ Р 52544-2006	⌀10 А 500С L=280	6	0.17	1.02
16	ГОСТ 103-76*	-160х6 L=605	1	4.56	4.56
				ИТОГО	5.58
		Р-1			
17	ГОСТ 8509-86*	[16 L=528 мм	2	7.50	15.00
18		[16 L=400 мм	2	5.68	11.36
19	ГОСТ Р 52544-2006	⌀8 А 240: L=180	8	0.07	0.56
				ИТОГО	26.92
		БЕТОН В25 М³	13.41		

1. В МЕСТАХ ПРОХОЖДЕНИЯ ОТВЕРСТИЙ АРМАТУРУ ВЫРЕЗАТЬ ПО МЕСТУ.
2. ФИКСАТОР Ф-1 В ПОКРЫТИИ ЛИФТОВОЙ ШАХТЫ ШАГ 1000 УСТАНАВЛИВАТЬ В ШАХМАТНОМ ПОРЯДКЕ.
3. РАСПОЛОЖЕНИЕ ЗАКЛАДНЫХ ДЕТАЛЕЙ ЗД-1,ЗД-2 СМ.ЛИСТ 85.

ИЗМ.	КОЛ.УЧ.	ЛИСТ	№ ДОК.	ПОДПИСЬ	ДАТА
РАЗРАБОТАЛ		РЫЖОВ			
РУК.МАСТ.		КАПТЕРЕВ			
ГЛ.ИНЖ.МАСТ.		ОХОТСКИЙ			
ГЛ.АРХ.ПР.		ХАРКИНА			
ГЛ.ИНЖ.ПР.		КОЛЕСНИКОВ			
ПРОВЕРИЛ		КОЛЕСНИКОВ			
НОРМ.КОНТР.		СИГАЧЕВА			

ПРИВЯЗАН

ИНВ. №

VI-69-АС2 **том 2**

ДОШКОЛЬНОЕ ОБРАЗОВАТЕЛЬНОЕ УЧРЕЖДЕНИЕ НА 5 ГРУПП (120 МЕСТ) ДЛЯ ЗАТЕСНЕННЫХ УСЛОВИЙ ЗАСТРОЙКИ В СБОРНЫХ КОНСТРУКЦИЯХ

СТАДИЯ	ЛИСТ	ЛИСТОВ
Р	86	

ЛИФТ 1. АРМИРОВАНИЕ.

ГУП МНИИТЭП
МАСТЕРСКАЯ №7

Калт 15365

СОГЛАСОВАНО:

ИНВ. № ПОДЛ. 13169220 | ПОДПИСЬ И ДАТА | ВЗАМ. ИНВ. №

РАЗВЕРТКА СТЕН ШАХТЫ ЛИФТА 2 (АРМИРОВАНИЕ)

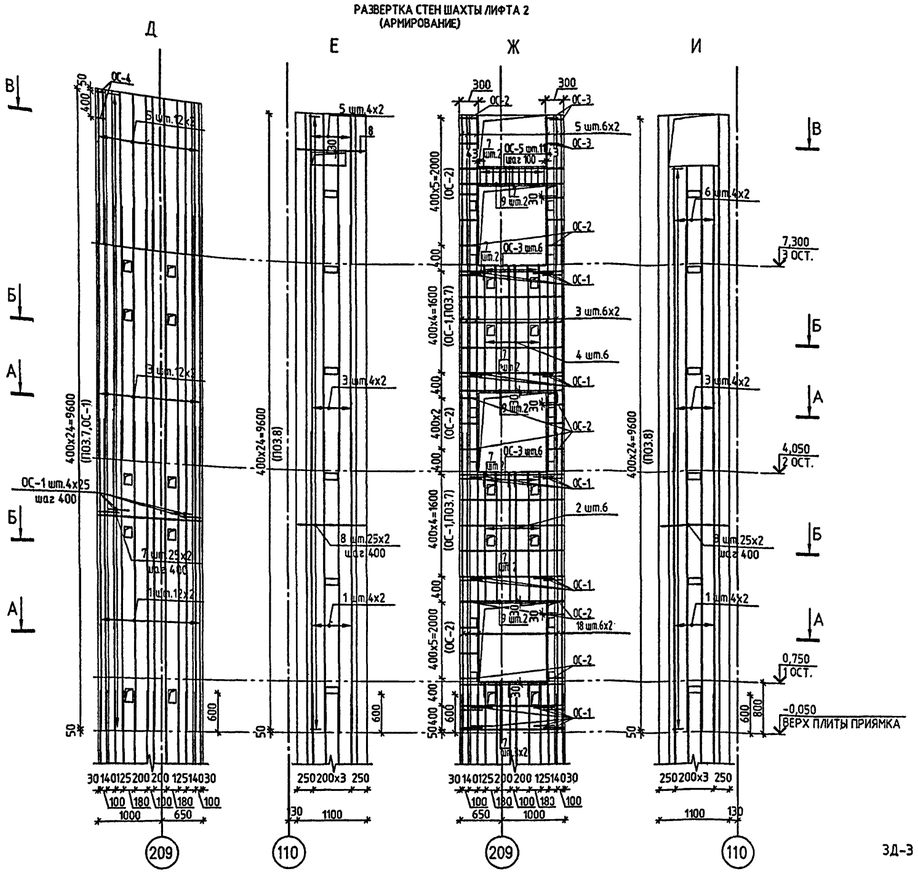

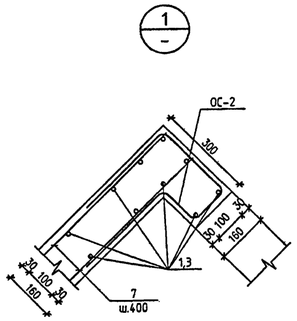

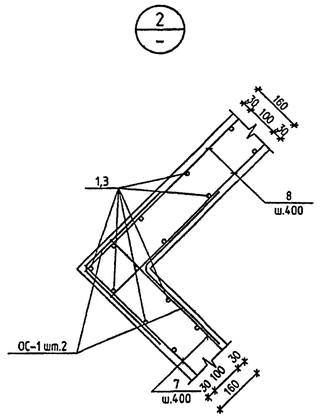

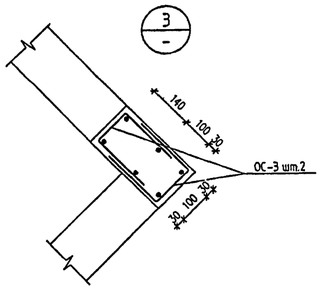

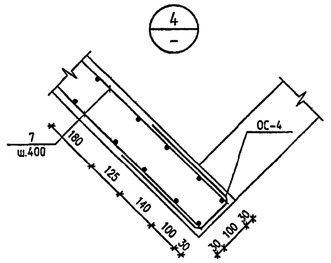

ВЕДОМОСТЬ АРМАТУРНЫХ ИЗДЕЛИЙ

ПОЗ.	ОБОЗНАЧЕНИЕ	ПОЗ.	ОБОЗНАЧЕНИЕ
2	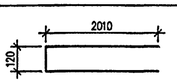	ОС-2	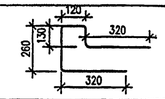
4	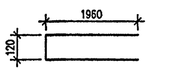	ОС-3	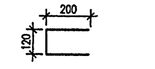
ОС-1	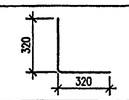	ОС-4	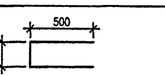
ОС-5	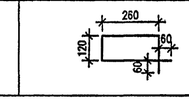		

СПЕЦИФИКАЦИЯ АРМАТУРНЫХ ИЗДЕЛИЙ ШАХТЫ ЛИФТА

МАРКА ПОЗ.	ОБОЗНАЧЕНИЕ	НАИМЕНОВАНИЕ	КОЛ. ШТ	МАССА ЕД.КГ	ОБЩИЙ ВЕС, КГ
		ЛИФТ 2			
1	Б/Ч	⌀12 А500С L= 4700	52	4.17	216.84
2	СМ. ВЕДОМОСТЬ	⌀12 А500С L=4140	6	3.67	22.05
3	Б/Ч	⌀12 А500С L=3850	52	3.42	177.84
4	СМ. ВЕДОМОСТЬ	⌀12 А500С L=4040	6	3.58	21.48
5	Б/Ч	⌀12 А500С L=2330	44	2.07	91.08
6		⌀12 А500С L=1520	8	1.35	10.80
7		⌀10 А500С L=1600	78	0.98	76.44
8		⌀10 А500С L=1050	100	0.65	65.00
9		⌀16 А500С L=1600	6	2.52	15.15
ОС-1	СМ. ВЕДОМОСТЬ	⌀ 8 А500С L=640	140	0.25	35.00
ОС-2		⌀10 А500С L= 1150	24	0.71	17.04
ОС-3		⌀8 А500С L= 520	14	0.20	2.80
ОС-4		⌀8 А500С L= 760	2	0.30	0.60
ОС-5		⌀6 А240 L=760	11	0.17	1.87
		3Д-3 (12шт)			
10	ГОСТ 103-2006	-100х6 L=200	1	0.94	0.94
11	ГОСТ Р 52544-2006	⌀10 А 500СП L=280	4	0.17	0.68
		ИТОГО			1.62
		3Д-4 (12шт)			
11	ГОСТ Р 52544-2006	⌀10 А 500СП L=280	4	0.17	0.68
12	ГОСТ 103-76*	-100х6 L=150	1	0.71	0.71
		ИТОГО			1.39
		3Д-5 (2шт)			
11	ГОСТ Р 52544-2006	⌀10 А 500СП L=280	6	0.17	1.02
13	ГОСТ 103-76*	-160х6 L=530	1	3.99	3.99
		ИТОГО			5.01
		3Д-6 (8шт)			
11	ГОСТ Р 52544-2006	⌀10 А 500СП L=280	4	0.17.	0.68
14	ГОСТ 103-76*	-100х6 L=160	1	0.75	0.75
		ИТОГО			1.43
		П-1			
15	ГОСТ 8732-78	L50х5 L=500	1	1.89	1.89
16	ГОСТ 5781-82*	⌀16 А 240 L=770	1	1.21	1.21
		ИТОГО			3.10
		БЕТОН В25 м³	6.63		

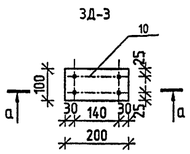

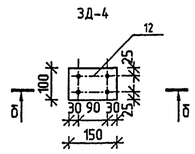

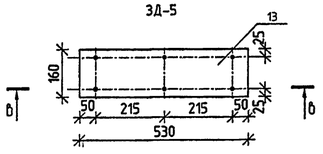

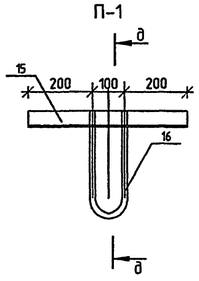

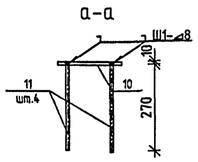

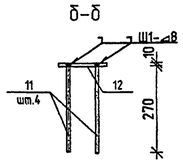

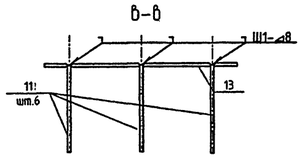

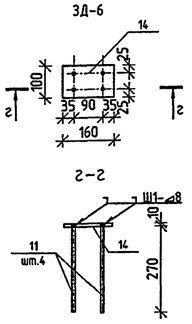

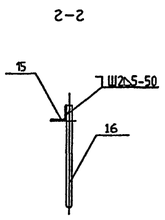

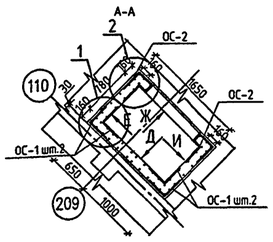

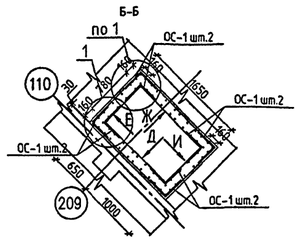

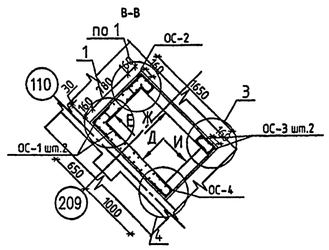

ВЕДОМОСТЬ РАСХОДА МАТЕРИАЛОВ НА ЛИФТЫ

ИЗДЕЛИЯ АРМАТУРНЫЕ								ИЗДЕЛИЯ ЗАКЛАДНЫЕ												ВСЕГО ЗАКЛАДН. ДЕТАЛЕЙ (КГ)	ВСЕГО	ОБЪЕМ БЕТОНА В25 м3
АРМАТУРА КЛАССА							ВСЕГО АРМАТ. ИЗДЕЛИЙ (КГ)	АРМАТУРА КЛАССА			ПРОКАТ МАРКИ ВСт3кп2												
А 240		А 500С						А 240		А 500С	ГОСТ 103-2006			ГОСТ 8732-78		ГОСТ 10704-91		ГОСТ 8509-86*				
ГОСТ 5781-82*		ГОСТ Р 52544-2006						ГОСТ 5781-82*		ГОСТ Р 52544-2006												
⌀6	ИТОГО	⌀8	⌀10	⌀12	⌀16	ИТОГО		⌀8	ИТОГО	⌀10	⌀16	ИТОГО	-100х6	-160х6	ИТОГО	L50х5	ИТОГО	трубаØ20х2	ИТОГО	швеллер С16	ИТОГО			
1.87	1.87	77.22	468.58	1689.41	45.42	2280.63	2282.50	0.56	0.56	27.20	1.21	28.41	25.80	22.60	51.40	1.89	1.89	0.78	0.78	26.36	26.36	109.40	2361.96	20.04

1. В МЕСТАХ ПРОХОЖДЕНИЯ ОТВЕРСТИЙ АРМАТУРУ ВЫРЕЗАТЬ ПО МЕСТУ.
2. ДАННЫЙ ЛИСТ СМ. СОВМЕСТНО С ЛИСТАМИ 39,40,41,85.
3. РАСПОЛОЖЕНИЕ ЗАКЛАДНЫХ ДЕТАЛЕЙ 3Д-3,3Д-4,3Д-5 И ПОДЪЕМНОЙ ПЕТЛИ П-1 СМ.ЛИСТ 86,86/1.

| | | | | | | | | | | | |

ТИП 1 / 3-3 /

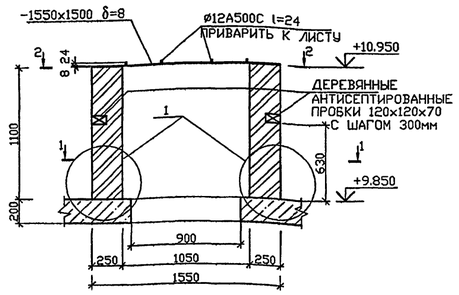

1-1

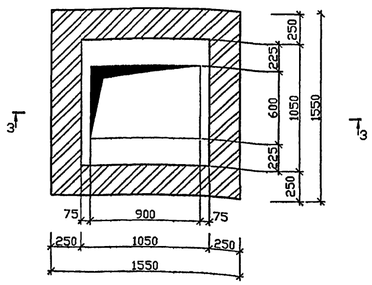

2-2

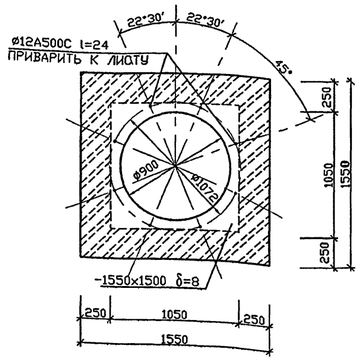

КРЫШКА ШАХТЫ ТИП 7

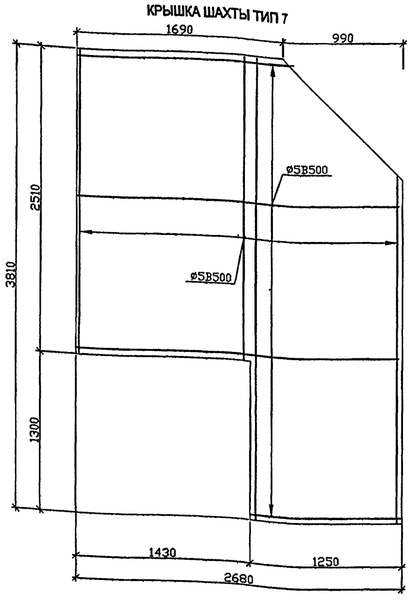

ТИП 7 / 21-21 /

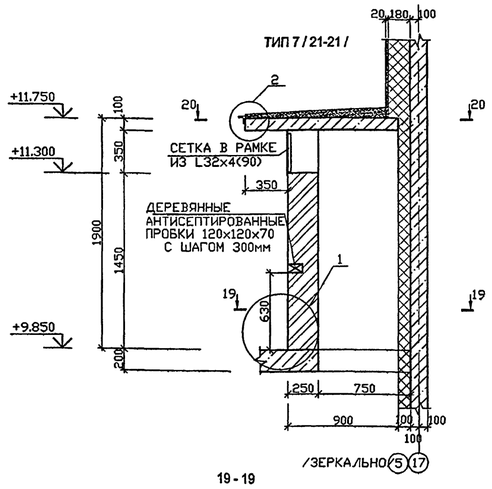

19-19

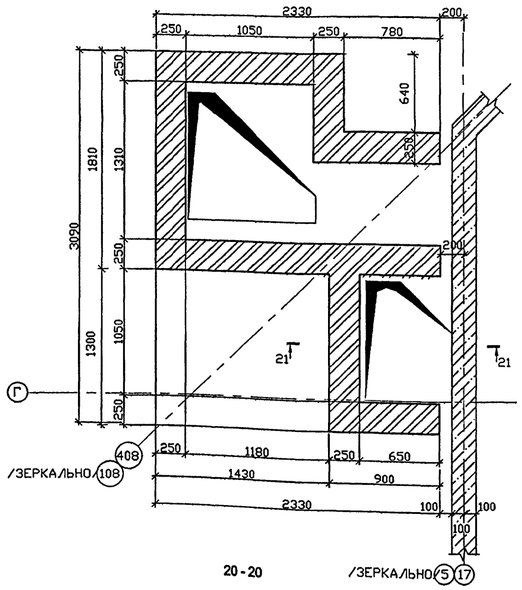

20-20

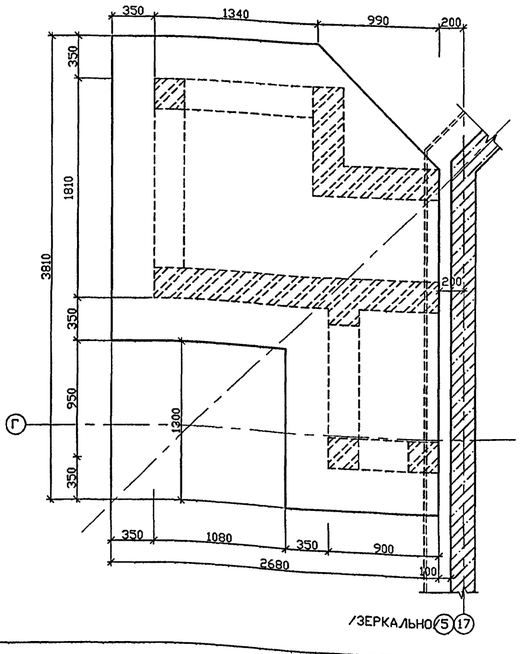

ТИП 13 / 39-39 /

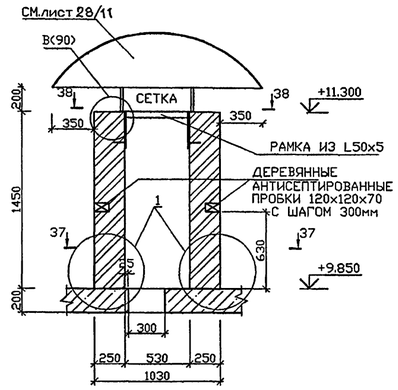

37-37

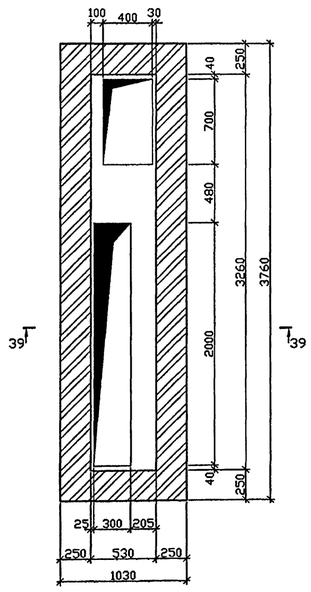

38-38

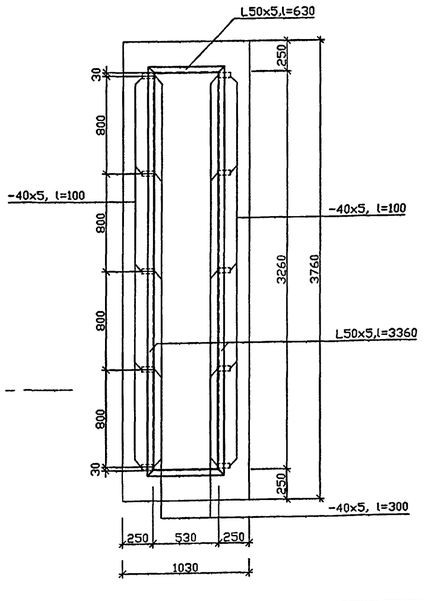

ТИП 14 / 42-42 /

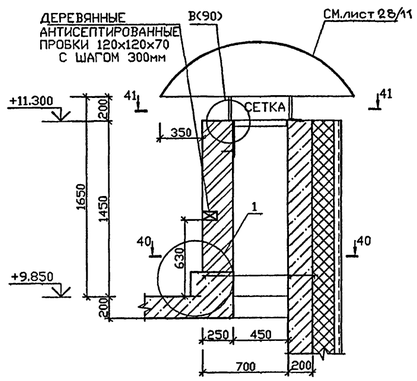

40-40

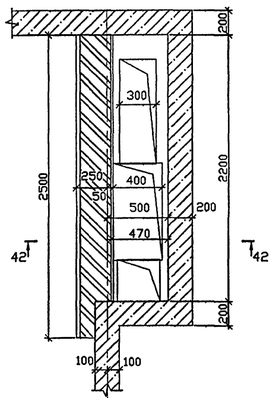

41-41

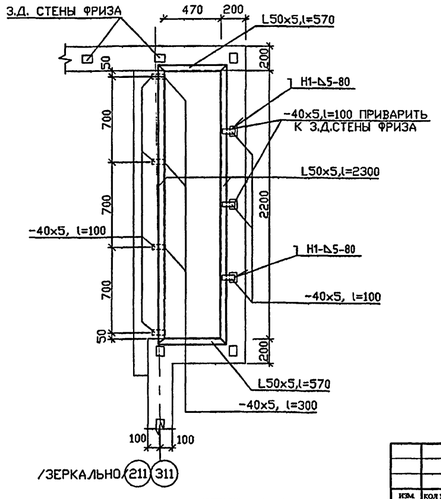

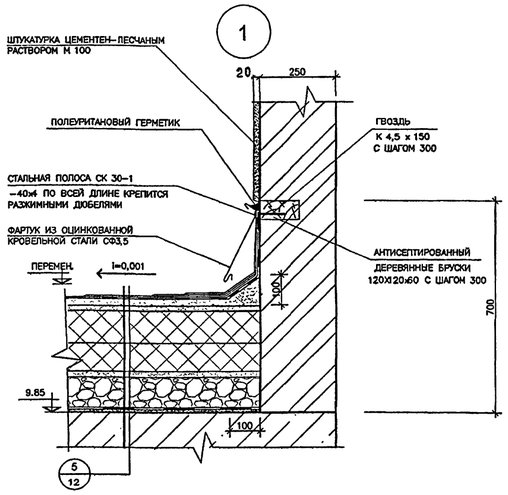

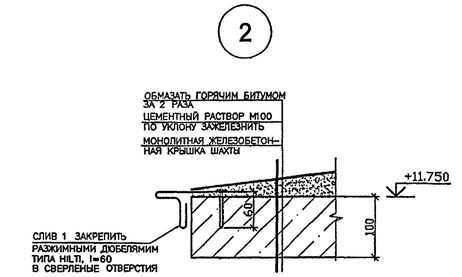

ОБЩИЙ ВИД СЛИВА 1

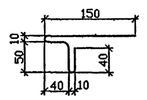

РАЗВЕРТКА СЛИВА 1

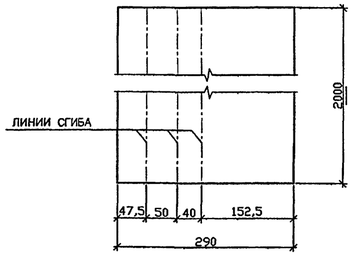

СОГЛАСОВАНО:

ИНВ. № ПОДЛ. | ПОДПИСЬ И ДАТА | ВЗАМ. ИНВ. №

13169212

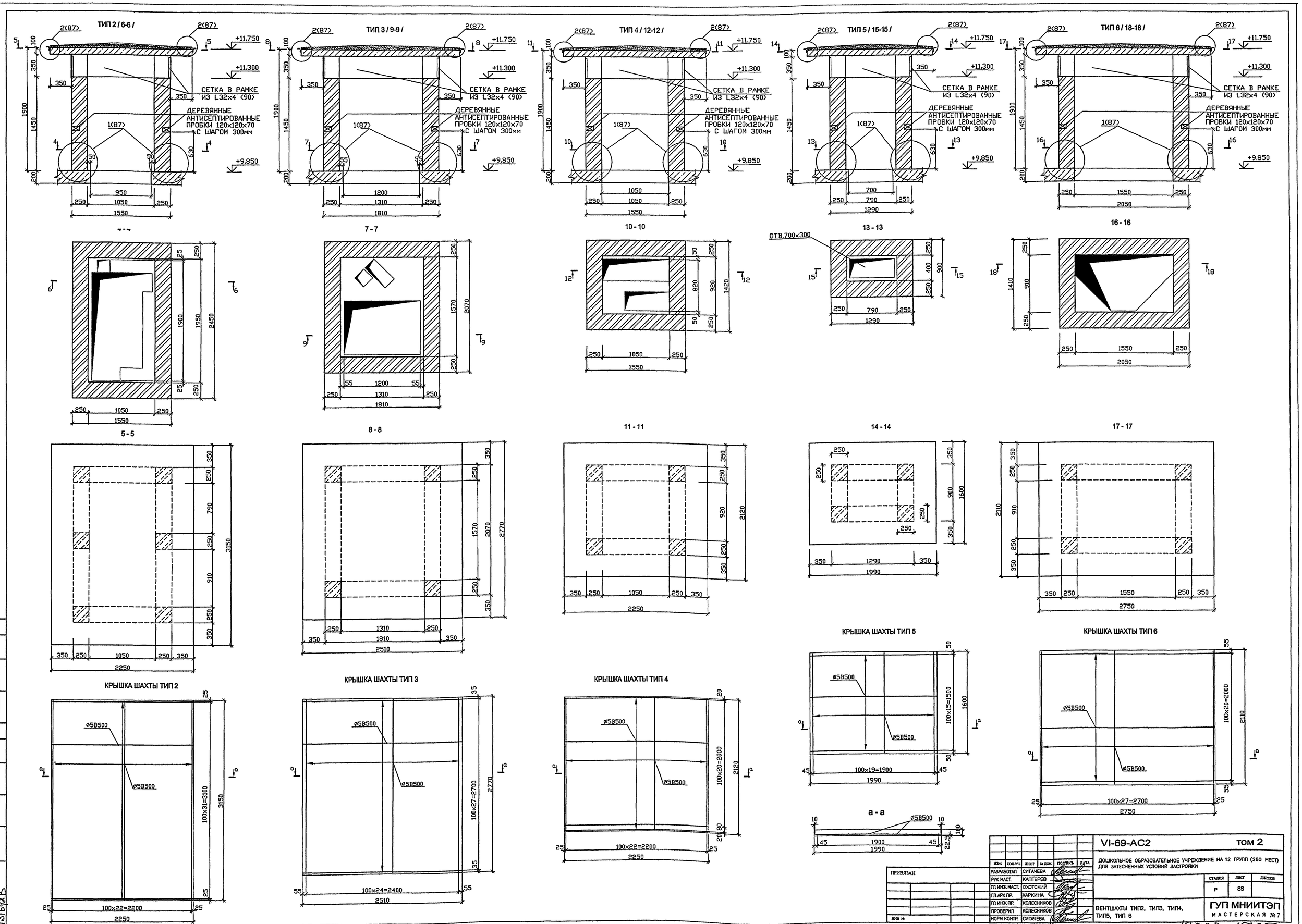
ТИП 2 / 6-6 /
ТИП 3 / 9-9 /
ТИП 4 / 12-12 /
ТИП 5 / 15-15 /
ТИП 6 / 18-18 /
СЕТКА В РАМКЕ ИЗ L32x4 (90)
ДЕРЕВЯННЫЕ АНТИСЕПТИРОВАННЫЕ ПРОБКИ 120x120x70 С ШАГОМ 300мм
+11.750
+11.300
+9.850
7-7
10-10
13-13
16-16
5-5
8-8
11-11
14-14
17-17
ОТВ.700x300
КРЫШКА ШАХТЫ ТИП 2
КРЫШКА ШАХТЫ ТИП 3
КРЫШКА ШАХТЫ ТИП 4
КРЫШКА ШАХТЫ ТИП 5
КРЫШКА ШАХТЫ ТИП 6
а - а
ø5В500
100x31=3100
100x22=2200
100x27=2700
100x24=2400
100x20=2000
100x15=1500
100x19=1900
100x22=2200
100x27=2700
100x20=2000
ПРИВЯЗАН
ИНВ. №
СОГЛАСОВАНО:
ИНВ. № ПОДЛ.
ПОДПИСЬ И ДАТА
ВЗАМ. ИНВ. №
131692
ИЗМ.
КОЛ.УЧ.
ЛИСТ
№ ДОК.
ПОДПИСЬ
ДАТА
РАЗРАБОТАЛ СИГАЧЕВА
РУК. МАСТ. КАПТЕРЕВ
ГЛ. ИНЖ. МАСТ. ОХОТСКИЙ
ГЛ. АРХ. ПР. ХАРКИНА
ГЛ. ИНЖ. ПР. КОЛЕСНИКОВ
ПРОВЕРИЛ КОЛЕСНИКОВ
НОРМ. КОНТР. СИГАЧЕВА
VI-69-АС2
ТОМ 2
ДОШКОЛЬНОЕ ОБРАЗОВАТЕЛЬНОЕ УЧРЕЖДЕНИЕ НА 12 ГРУПП (280 МЕСТ) ДЛЯ ЗАТЕСНЕННЫХ УСЛОВИЙ ЗАСТРОЙКИ
СТАДИЯ
ЛИСТ
ЛИСТОВ
Р
88
ВЕНТШАХТЫ ТИП2, ТИП3, ТИП4, ТИП5, ТИП 6
ГУП МНИИТЭП
МАСТЕРСКАЯ №7
Карт. 15365

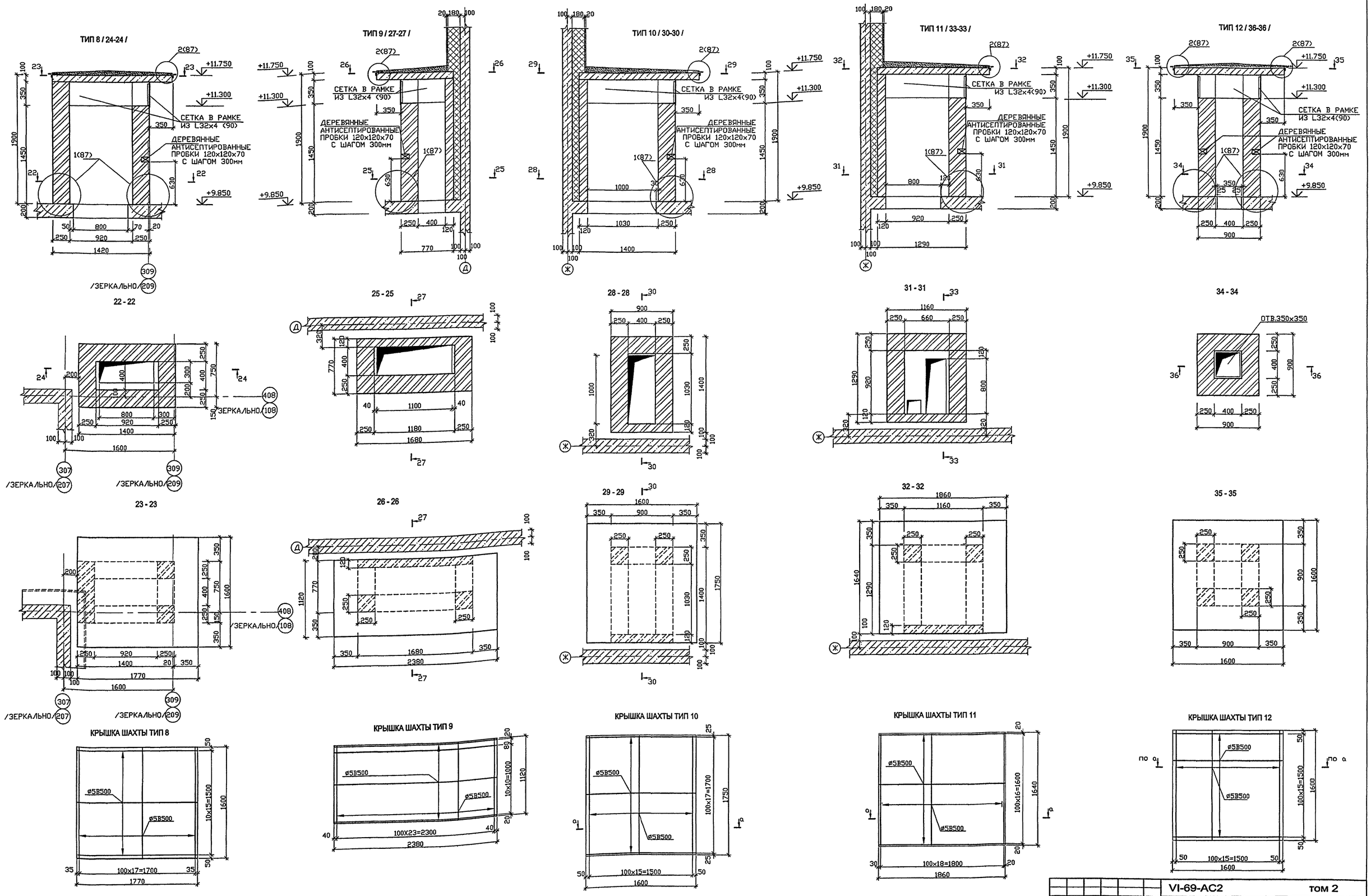

ПРИМЕЧАНИЕ.

КЛАДКУ ВЫПОЛНИТЬ ИЗ КИРПИЧА ГЛИНЯНОГО ОБЫКНОВЕННОГО М100 НА ЦЕМЕНТНО-ПЕСЧАНОМ РАСТВОРЕ М 100 С АРМИРОВАНИЕМ СЕТКАМИ 4В500-100/4В500-100 ЧЕРЕЗ КАЖДЫЕ 5 РЯДОВ КЛАДКИ

ИЗМ.	КОЛ.УЧ.	ЛИСТ	№ ДОК.	ПОДПИСЬ	ДАТА
РАЗРАБОТАЛ		СИГАЧЕВА			
РУК.МАСТ.		КАПТЕРЕВ			
ГЛ.ИНЖ.МАСТ.		ОХОТСКИЙ			
ГЛ.АРХ.ПР.		ХАРКИНА			
ГЛ.ИНЖ.ПР.		КОЛЕСНИКОВ			
ПРОВЕРИЛ		КОЛЕСНИКОВ			
НОРМ.КОНТР.		СИГАЧЕВА			

ПРИВЯЗАН:

ИНВ. №

VI-69-АС2 том 2

ДОШКОЛЬНОЕ ОБРАЗОВАТЕЛЬНОЕ УЧРЕЖДЕНИЕ НА 12 ГРУПП (280 МЕСТ) ДЛЯ ЗАТЕСНЕННЫХ УСЛОВИЙ ЗАСТРОЙКИ

СТАДИЯ	ЛИСТ	ЛИСТОВ
Р	89	

ВЕНТШАХТЫ ТИП8, ТИП9, ТИП10, ТИП11, ТИП12

ГУП МНИИТЭП МАСТЕРСКАЯ №7

СОГЛАСОВАНО:

ИНВ. № ПОДЛ. | ПОДПИСЬ И ДАТА | ВЗАМ. ИНВ. №

13169 24

Капт. 15365

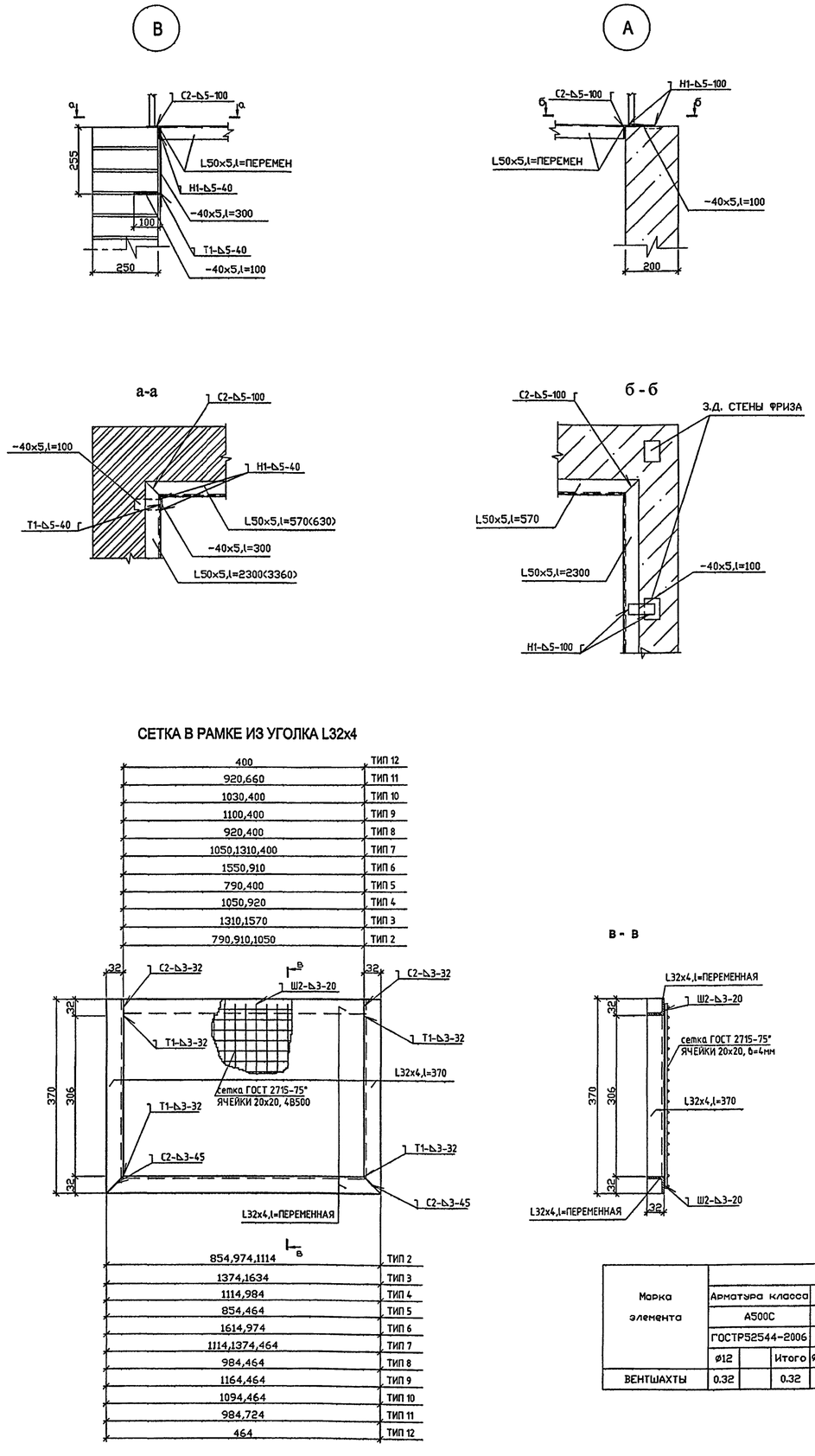

СПЕЦИФИКАЦИЯ МАТЕРИАЛОВ НА ОДНУ ШАХТУ

МАРКА поз.	ОБОЗНАЧЕНИЕ	НАИМЕНОВАНИЕ	кол шт.	масса кг. Ед.	масса кг. ВСЕХ
1	2	3	4	5	6
		ШАХТА ТИП 1 / 2 ШТ./			
	ГОСТ 19903-74*	Лист 8x1550x1550 ГОСТ 19903-74* / ВСт3пс6 ГОСТ 380-94*	1	150.88	150.88
	ГОСТ 52544-2006	ø12 А500С L=24	8	0.02	0.16
		ШАХТА ТИП 2 / 2 ШТ./			
	ГОСТ 8509-93	Уголок 32x32x4 ГОСТ 8509-93 / ВСт3пс6 ГОСТ 380-94* м.п.	16	1.91	30.56
	ГОСТ 23279-85	4В500-20 / 4В500-20(10) 35x550	1	26.48	26.48
	ГОСТ Р52544-2006	ø5 В500С м.п.	144.45	0.14	20.80
	ГОСТ 14918-80	СЛИВ1 290x0,8 l=2000мм	6	3,64	21.84
		БЕТОН В25 м3	0,71		
		ШАХТА ТИП 3 /2 шт./			
	ГОСТ 8509-93	Уголок 32x32x4 ГОСТ 8509-93 / ВСт3пс6 ГОСТ 380-94* м.п.	15	1.91	28.65
	ГОСТ 23279-85	4В500-20 / 4В500-20(10) 35x590	1	28.41	28.41
	ГОСТ Р52544-2006	ø5 В500С м.п.	139.53	0.14	20.09
	ГОСТ 14918-80	СЛИВ1 290x0,8 l=2000мм	6.5	3,64	23,66
		БЕТОН В25 м3	0,7		
		ШАХТА ТИП 4			
	ГОСТ 8509-93	Уголок 32x32x4 ГОСТ 8509-93 / ВСт3пс6 ГОСТ 380-94* м.п.	11,3	1.91	21.01
	ГОСТ 23279-85	4В500-20 / 4В500-20(10) 35x600	1	28.89	28.89
	ГОСТ Р52544-2006	ø5 В500С м.п.	98.26	0.14	13.76
	ГОСТ 14918-80	СЛИВ1 290x0,8 l=2000мм	5	3,64	18.2
		БЕТОН В25 м3	0,5		
		ШАХТА ТИП 5			
	ГОСТ 8509-93	Уголок 32x32x4 ГОСТ 8509-93 / ВСт3пс6 ГОСТ 380-94* м.п.	10	1.91	19.10
	ГОСТ 23279-85	4В500-20 / 4В500-20(10) 35x238	1	11.43	11.43
	ГОСТ Р52544-2006	ø5 В500С м.п.	63.84	0.14	8.94
	ГОСТ 14918-80	СЛИВ1 290x0,8 l=2000мм	4	3,64	14,56
		БЕТОН В25 м3	0,35		
		ШАХТА ТИП 6 /2 шт./			
	ГОСТ 8509-93	Уголок 32x32x4 ГОСТ 8509-93 / ВСт3пс6 ГОСТ 380-94* м.п.	13.27	1.91	25.35
	ГОСТ 23279-85	4В500-20 / 4В500-20(10) 35x500	1	24.07	24.07
	ГОСТР52544-2006	ø5 В500С м.п.	116.83	0.14	16.36
	ГОСТ 14918-80	СЛИВ1 290x0,8 l=2000мм	6	3,64	21,84
		БЕТОН В25 м3	0,6		
		ШАХТА ТИП 7 / 2 шт./			
	ГОСТ 8509-93	Уголок 32x32x4 ГОСТ 8509-93 / ВСт3пс6 ГОСТ 380-94* м.п.	11	1.91	21.01
	ГОСТ 23279-85	4В500-20 / 4В500-20 35x383	1	18.40	18.40
	ГОСТ Р52544-2006	ø5 В500С м.п.	172.85	0.14	24.20
	ГОСТ 14918-80	СЛИВ1 290x0,8 l=2000мм	6	3,64	21,84
		БЕТОН В25 м3	0,9		
		ШАХТА ТИП 8 / 2 шт./			
	ГОСТ 8509-93	Уголок 32x32x4 ГОСТ 8509-93 / ВСт3пс6 ГОСТ 380-94* м.п.	7.7	1.91	14.71
	ГОСТ 23279-85	4В500-20 / 4В500-20(10) 35x224	1	10.75	10.75
	ГОСТ Р52544-2006	ø5 В500С м.п.	57.12	0.14	8.00
	ГОСТ 14918-80	СЛИВ1 290x0,8 l=2000мм	3.5	3,64	12.74
		БЕТОН В25 м3	0,3		

СПЕЦИФИКАЦИЯ МАТЕРИАЛОВ НА ОДНУ ШАХТУ

МАРКА поз.	ОБОЗНАЧЕНИЕ	НАИМЕНОВАНИЕ	кол шт.	масса кг. Ед.	масса кг. ВСЕХ
1	2	3	4	5	6
		ШАХТА ТИП 9			
	ГОСТ 8509-93	Уголок 32x32x4 ГОСТ 8509-93 / ВСт3пс6 ГОСТ 380-94* м.п.	6.2	1.91	11.84
	ГОСТ 23279-85	4В500-20 / 4В500-20(10) 35x200	1	9.60	9.60
	ГОСТ Р52544-2006	ø5 В500С м.п.	55,44	0.14	7.70
	ГОСТ 14918-80	СЛИВ1 290x0,8 l=2000мм	3	3,64	10,92
		БЕТОН В25 м3	0,3		
		ШАХТА ТИП 10			
	ГОСТ 8509-93	Уголок 32x32x4 ГОСТ 8509-93 / ВСт3пс6 ГОСТ 380-94* м.п.	7.4	1.91	14.13
	ГОСТ 23279-85	4В500-20 / 4В500-20(10) 35x246	1	11.82	11.82
	ГОСТ Р52544-2006	ø5 В500С м.п.	56,8	0.14	8.06
	ГОСТ 14918-80	СЛИВ1 290x0,8 l=2000мм	3	3,64	10,92
		БЕТОН В25 м3	0,3		
		ШАХТА ТИП 11			
	ГОСТ 8509-93	Уголок 32x32x4 ГОСТ 8509-93 / ВСт3пс6 ГОСТ 380-94* м.п.	7,5	1.91	13.37
	ГОСТ 23279-85	4В500-20 / 4В500-20(10) 35x250	1	12.01	12.01
	ГОСТ Р52544-2006	ø5 В500С м.п.	62.78	0.14	8.79
	ГОСТ 14918-80	СЛИВ1 290x0,8 l=2000мм	3	3,64	10,92
		БЕТОН В25 м3	0,31		
		ШАХТА ТИП 12			
	ГОСТ 8509-93	Уголок 32x32x4 ГОСТ 8509-93 / ВСт3пс6 ГОСТ 380-94* м.п.	6	1.91	11.46
	ГОСТ 23279-85	4В500-20 / 4В500-20(10) 35x160	1	7.67	7.67
	ГОСТ Р52544-2006	ø5 В500С м.п.	51.2	0.14	7.17
	ГОСТ 14918-80	СЛИВ1 290x0,8 l=2000мм	4	3,64	14,56
		БЕТОН В25 м3	0,26		
		ШАХТА ТИП 13			
	ГОСТ 8509-93	Уголок 50x50x5 ГОСТ 8509-93 / ВСт3пс6 ГОСТ 380-94* м.п.	7.98	3.77	30.08
	ГОСТ 103-2006	Полоса 40x5 ГОСТ 103-76 / ВСт3пс6 ГОСТ 380-94* L=100	10	0.16	1.60
	ГОСТ 103-2006	Полоса 40x5 ГОСТ 103-76 / ВСт3пс6 ГОСТ 380-94* L=300	10	0.47	4.70
	ГОСТ 23279-85	4В500-20(10) / 4В500-20(10) 20x800	1	21.86	21.86
		ШАХТА ТИП 14 /2 шт./			
	ГОСТ 8509-93	Уголок 50x50x5 ГОСТ 8509-93 / ВСт3пс6 ГОСТ 380-94* м.п.	5,34	3.77	18.85
	ГОСТ 103-2006	Полоса 40x5 ГОСТ 103-76 / ВСт3пс6 ГОСТ 380-94* L=100	7	0.16	1.12
	ГОСТ 103-2006	Полоса 40x5 ГОСТ 103-76 / ВСт3пс6 ГОСТ 380-94* L=300	4	0.47	1.88
	ГОСТ 23279-85	4В500-20(10) / 4В500-20(10) 20x534	1	14,58	14.58

СПЕЦИФИКАЦИЯ МАТЕРИАЛОВ И ИЗДЕЛИЙ НА ШАХТЫ

МАРКА поз.	ОБОЗНАЧЕНИЕ	НАИМЕНОВАНИЕ	кол шт.	масса кг. Ед.	масса кг. ВСЕХ
1	2	3	4	5	6
	ГОСТ 14918-80	СЛИВ1 290x0,8 l=2000мм	78	3,64	283,92
		БЕТОН В25 м3	8,44		

ВЕДОМОСТЬ РАСХОДА СТАЛИ НА ВЕНТШАХТЫ, КГ

Марка элемента	Изделия арматурные								Изделия закладные									
	Арматура класса			Арматура класса				Всего	Прокат марки			Прокат марки				Прокат марки		Всего
	А500С			В500		В500С			ВСт3пс6			ВСт3пс6				ВСт3пс6		
	ГОСТР52544-2006			ГОСТ 23279-85		ГОСТР52544-2006			ГОСТ 103-2006			ГОСТ 8509-93				ГОСТ 19903-74*		
	ø12		Итого	ø4В500-20(10)		ø5		Итого	-40x5		Итого	32x32x4	50x50x5		Итого	-8		Итого	
ВЕНТШАХТЫ	0.32		0.32	348,66		230.81		579.47	579.79	12.3		12.3	331.46	67.78		399.25	301.76		301.76	713.31

ПРИВЯЗАН:					
ИНВ. №					

ИЗМ.	КОЛ.УЧ.	ЛИСТ	№ ДОК.	ПОДПИСЬ	ДАТА
РАЗРАБОТАЛ		СИГАЧЕВА			
РУК.МАСТ.		КАПТЕРЕВ			
ГЛ.ИНЖ.МАСТ.		ОХОТСКИЙ			
ГЛ.АРХ.ПР.		ХАРКИНА			
ГЛ.ИНЖ.ПР.		КОЛЕСНИКОВ			
ПРОВЕРИЛ		КОЛЕСНИКОВ			
НОРМ.КОНТР.		СИГАЧЕВА			

VI-69-АС2 том 2

ДОШКОЛЬНОЕ ОБРАЗОВАТЕЛЬНОЕ УЧРЕЖДЕНИЕ НА 12 ГРУПП (280 МЕСТ) ДЛЯ ЗАТЕСНЕННЫХ УСЛОВИЙ ЗАСТРОЙКИ

СТАДИЯ	ЛИСТ	ЛИСТОВ
Р	90	

СПЕЦИФИКАЦИИ НА ВЕНТШАХТЫ

ГУП МНИИТЭП МАСТЕРСКАЯ №7

КАПТ. 15365

СОГЛАСОВАНО:

ИНВ. № ПОДЛ. | ПОДПИСЬ И ДАТА | ВЗАМ. ИНВ. №

131692

СХЕМА УСТАНОВКИ
МЕТАЛЛИЧЕСКОЙ СТРЕМЯНКИ
МС-1 (1 ШТ.)

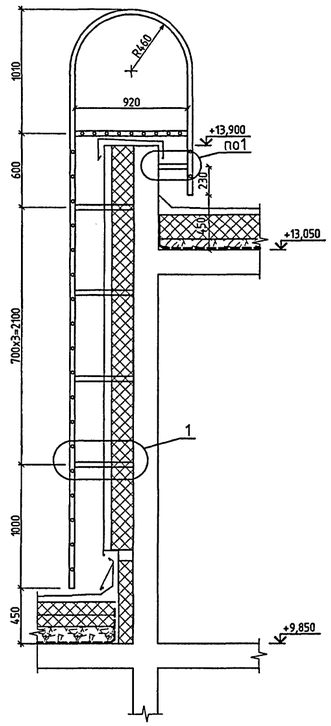

СХЕМА УСТАНОВКИ
МЕТАЛЛИЧЕСКОЙ СТРЕМЯНКИ
МС-2 (2 ШТ.)

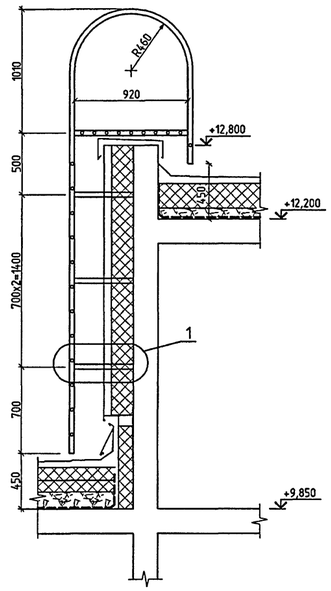

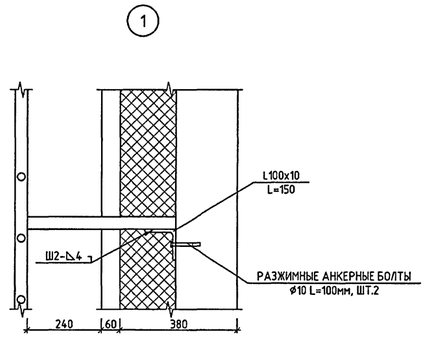

СПЕЦИФИКАЦИЯ МЕТАЛЛИЧЕСКИХ ИЗДЕЛИЙ НА ОДНУ МЕТАЛЛИЧЕСКУЮ СТРЕМЯНКУ

марка поз	обозначение	наименование	кол. шт.	масса, кг ед.	масса, кг всех
СТРЕМЯНКА МС-1(1 шт.)					
1	ГОСТ 10704-91	ТР.Ø40х3.5 L= 6730	2	18.44	36.88
2	II	ТР.Ø25х2.5 L= 670	20	0.93	18.63
3	II	ТР.Ø40х3.5 L= 480	8	1.32	10.52
4	II	ТР.Ø40х3.5 L= 240	2	0.66	1.32
		МП-1	1	13.64	13.64
				ИТОГО:	80.99
СТРЕМЯНКА МС-2 (2 шт.)					
2	II	ТР.Ø25х2.5 L= 670	13	0.93	12.11
3	II	ТР.Ø40х3.5 L= 480	6	1.32	7.89
5	ГОСТ 10704-91	ТР.Ø40х3.5 L= 5380	2	14.74	29.48
		МП-1	1	13.64	13.64
				ИТОГО:	63.12
	ГОСТ 8505-93	L 100х10 L= 150	22	2.27	49.83

СПЕЦИФИКАЦИЯ МЕТАЛЛА НА ОДНУ МЕТАЛЛИЧЕСКУЮ ПЛОЩАДКУ

марка поз	обозначение	наименование	кол. шт.	масса, кг ед.	масса, кг всех
МП-1					
6	ГОСТ 10704-91	ТР.Ø40х3.5 L=960	2	2.63	5.26
2	II	ТР.Ø25х2.5 L=670	9	0.93	8.38
				ИТОГО:	13.64

СТРЕМЯНКА МС-1

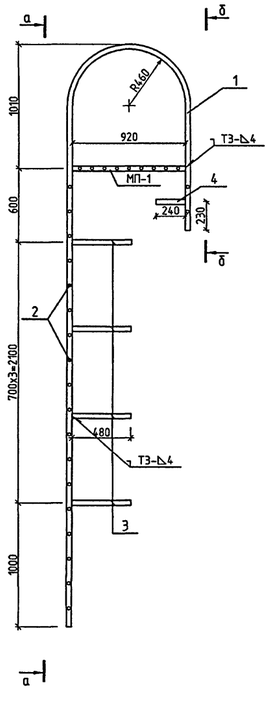

а-а

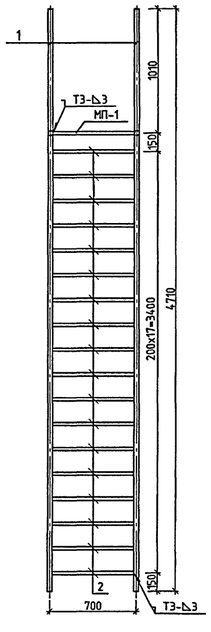

б-б

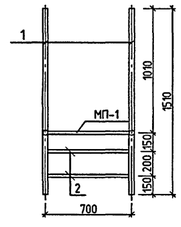

СТРЕМЯНКА МС-2

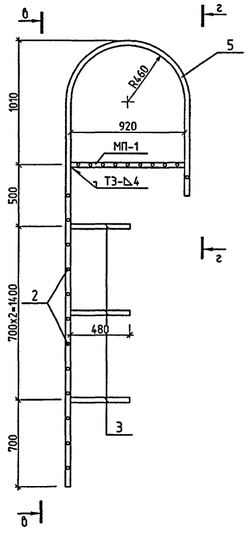

в-в

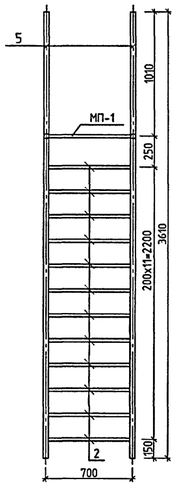

г-г

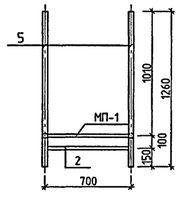

МП-1

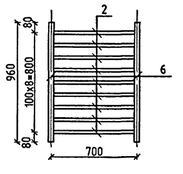

1. Места установки стремянок см. л.4.
2. Сварку производить по ГОСТ 5264-80.
3. Сварку выполнять электродами типа Э42-Э46 ГОСТ 9467.
4. После изготовления стальные конструкции должны быть тщательно очищены от ржавчины и грязи и покрыты антикоррозийной грунтовкой в соответствии со СНиП 2.03.11-85.

						VI-69-АС2	том 2
Изм.	Кол.уч.	Лист	№ док.	Подпись	Дата	ДОШКОЛЬНОЕ ОБРАЗОВАТЕЛЬНОЕ УЧРЕЖДЕНИЕ НА 12 ГРУПП (280 МЕСТ) ДЛЯ ЗАТЕСНЕННЫХ УСЛОВИЙ ЗАСТРОЙКИ	
		РАЗРАБОТАЛ	РОМАНОВСКАЯ				
		РУК. МАСТ.	КАПТЕРЕВ				
		ГЛ. ИНЖ. М.	ОХОТСКИЙ				
		ГЛ. АРХ. ПР.	ХАРКИНА				
		ГЛ. ИНЖ. ПР.	КОЛЕСНИКОВ				
		ПРОВЕРИЛ	КОЛЕСНИКОВ				
		Н. КОНТР.	СИГАЧЕВА			МЕТАЛЛИЧЕСКИЕ СТРЕМЯНКИ МС-1, МС-2.	Стадия: Р; Лист: 91; Листов:
ПРИВЯЗАН:						ГУП МНИИТЭП МАСТЕРСКАЯ №7	
ИНВ. №							

СОГЛАСОВАНО:

ИНВ. № ПОДЛ. 131926 | ПОДПИСЬ И ДАТА | ВЗАМ. ИНВ. №

ВЕДОМОСТЬ РАСХОДА СТАЛИ (т) И МАТЕРИАЛОВ.

ИЗДЕЛИЯ АРМАТУРНЫЕ, Т

НАИМЕНОВАНИЕ	АРМАТУРА КЛАССА																					ВСЕГО АРМ. ИЗД
	B500C		B500C		A240					A500C												
	ГОСТ 23279-85		ГОСТ Р 52544-2006		ГОСТ 5781-82*					ГОСТ Р 52544-2006												
	Ø4	итого	Ø5	итого	Ø6	Ø8	Ø10	Ø12	итого	Ø8	Ø10	Ø12	Ø14	Ø16	Ø18	Ø20	Ø22	Ø25	Ø28	Ø32	итого	
СТЕНЫ НАРУЖНЫЕ, ФРИЗ	—	—	—	—	—	—	—	—	—	12.003	—	21.532	—	12.908	—	—	—	—	—	—	46.443	46.443
СТЕНЫ ВНУТРЕННИЕ	—	—	—	—	—	—	—	—	—	12.313	—	24.676	—	2.796	—	—	—	—	0.583	—	40.368	40.368
КОЛОННЫ	—	—	—	—	—	0.166	0.064	—	0.230	—	—	—	—	0.166	0.157	—	0.744	—	—	—	1.067	1.297
БАЛКИ	—	—	—	—	0.197	—	—	—	0.197		—	0.904	0.048	0.197	—	0.395	—	0.209	—	—	1.753	1.950
ПЕРЕКРЫТИЯ	—	—	—	—	—	6.760	—	—	6.760	2.389	59.542	3.458	1.976	12.990	—	—	—	—	—	—	80.355	87.115
КОЗЫРЬКИ И БАЛКОНЫ	0.083	0.083	—	—	—	—	—	—	—	0.339	—	1.278	—	2.781	—	1.837	—	—	—	0.990	7.225	7.308
ЛЕСТНИЦЫ	—	—	0.546	0.546	—	—	—	—	—	0.212	—	3.134	—	0.044	—	—	—	0.214	—	—	3.604	4.150
ВЕНТШАХТЫ	0.349	0.349	0.231	0.231	—	—	—	0.001	—	—	—	—	—	—	—	—	—	—	—	—	0.000	0.580
ШАХТЫ ЛИФТОВ	—	—	—	—	0.002	—	—	—	0.002	0.077	0.468	1.689	—	0.045	—	—	—	—	—	—	2.279	2.281
ВСЕГО	0.432	0.432	0.777	0.777	0.199	6.926	0.064	0.001	7.189	27.333	60.010	56.671	2.024	31.927	0.157	2.232	0.744	0.423	0.583	0.990	183.094	191.492

ИЗДЕЛИЯ ЗАКЛАДНЫЕ, Т

НАИМЕНОВАНИЕ	АРМАТУРА КЛАССА						ПРОКАТ МАРКИ																				ВСЕГО ЗАКЛ. ДЕТ.	ВСЕГО	ОБЩИЙ РАСХОД БЕТОНА B25 $м^3$
	A240		A500C				ВСт3кп2						ВСТ3ПС5																
	ГОСТ 5781-82*		ГОСТ Р 52544-2006				ГОСТ 10704-91				ГОСТ 19903-74*		ГОСТ 103-2006					ГОСТ 8240-97		ГОСТ 8509-93									
	Ø8	итого	Ø8	Ø10	Ø16	итого	тр.Ø32х2	тр.Ø20х2	тр.Ø50х2	итого	δ = 8	итого	-60х8	-40х5	-100х6	-160х6	итого	[16	итого	L50х5	L32х4	итого							
СТЕНЫ НАРУЖНЫЕ, ФРИЗ	0.178	0.178	—	—	—	—	—	—	—	—	—	—	0.068	—	—	—	0.068	—	—	—	—	—	0.246	46.689	451.87
СТЕНЫ ВНУТРЕННИЕ	—	—	—	—	—	—	0.001	—	—	0.001	—	—	—	—	—	—	—	—	—	—	—	—	0.001	40.369	456.29
КОЛОННЫ	—	—	—	—	—	—	—	—	—	—	—	—	—	—	—	—	—	—	—	—	—	—	—	1.297	13.13
БАЛКИ	—	—	—	—	—	—	—	—	0.053	0.053	—	—	—	—	—	—	—	—	—	—	—	—	0.053	2.003	5.48
ПЕРЕКРЫТИЯ	—	—	—	—	—	—	—	—	—	—	—	—	—	—	—	—	—	—	—	—	—	—	—	87.115	786.22
КОЗЫРЬКИ И БАЛКОНЫ	—	—	—	—	—	—	—	—	—	—	—	—	—	—	—	—	—	—	—	—	—	—	—	7.308	34.70
ЛЕСТНИЦЫ	0.005	0.005	0.023	—	—	—	—	—	—	0.000	—	—	0.009	—	—	—	0.009	—	—	—	—	—	0.014	4.164	30.73
ВЕНТШАХТЫ	—	—	—	—	—	—	—	—	—	—	0.302	0.302	—	0.012	—	—	0.012	—	—	0.068	0.331	0.399	0.713	1.293	8.44
ШАХТЫ ЛИФТОВ	0.001	0.001	—	0.027	0.001	0.028	—	0.001	—	0.001	—	—	—	—	0.026	0.023	0.049	0.026	0.026	0.002	—	0.002	0.107	2.388	20.04
ВСЕГО	0.184	0.184	0.023	0.027	0.001	0.028	0.001	0.001	0.053	0.055	0.302	0.302	0.077	0.012	0.026	0.023	0.138	0.026	0.026	0.070	0.331	0.401	1.134	192.626	1806.90

СПЕЦИФИКАЦИЯ ИЗДЕЛИЙ КРОВЛИ

ОБОЗНАЧЕНИЕ	НАИМЕНОВАНИЕ	КОЛ-ВО шт./$м^2$	ВЕС, КГ. ЕДИН.	ВЕС, КГ. ВСЕГО	ПРИМЕЧАНИЯ
	ЧАША ВОРОНКИ ВР 100 И ПРИЕМНАЯ РЕШЕТКА	10			ЛИВНЕСТОК (учтены в разделе "ВК")
по типу "ИНТЕРМКА"; "HL"	КРОВЕЛЬНАЯ ВОРОНКА ДЛЯ НАРУЖНОГО ВОДОСТОКА С РЕШЕТКОЙ	4	1.63	9.78	НА КОЗЫРЬКАХ ВХОДОВ
КОМПЛЕКТУЮЩИЕ ПО ТИПУ "ПЛАСТМО"	ТРУБЫ ВОДООТВОДНЫЕ СТАЛЬНЫЕ ДН 100 L=3300	4			ГАЛЬВАНИРОВАННАЯ ОКРАШЕННАЯ СТАЛЬ
—"—	НАКОНЕЧНИКИ ТРУБ ДН 100	4			—"—
—"—	ХОМУТЫ ДЛЯ КРЕПЛЕНИЯ ДН 110	16			—"—
НА 228-01	ГИЛЬЗА МК -124	13 шт.	14.17	184,2	ВЕНТИЛЯЦИЯ "К"
НА 217	ФАРТУК ММ -115	13 шт.	2.92	38,0	
НК 131	ГИЛЬЗА ГРСС-1	1	0.75	0.75	РАДИОСТОЙКА
	БОЛТ Ф20 L=240мм, 2ГАЙКИ М20	2 шт.			КРЕПЛЕНИЕ ГРСС
ГОСТ 103-76*	— 100х10 L=280 мм	2 шт.	1.41	2.82	КРЕПЛЕНИЕ ГРСС
ГОСТ 8240-89	[18 L=270 мм	2 шт.	4.0	8.0	—"—
—"—	[12 L=270 мм	2 шт.	2.81	5.62	—"—
СМ. ЛИСТ 8 АС2	СЛИВ 1 (2000 х 830), толщ0,08	153/254 $м^2$	6.48	1646.0	ПОКРЫТИЕ ФРИЗА В СИСТЕМЕ ВЕНТФАСАДА
—"—	СЛИВ 1 (2000 х 830), толщ0,08	36/116 $м^2$	6.48	751.0	ПОКРЫТИЕ ФРИЗА 1 эт В СИСТЕМЕ ВЕНТФАСАДА
ГОСТ 7118-54**	СЛИВ 2 (2000 х 550), толщ0,08	20/22.0 $м^2$	5.7	125.4	ПОКРЫТИЕ ФРИЗА КОЗЫРЬКОВ
ГОСТ 103-76*	КОСТЫЛЬ 2 — 30х4 L=320мм+400	68 шт.	0.78	53.0	—"—
ГОСТ 103-76*	СТАЛЬНАЯ ПОЛОСА СК 30-1 L=3м. (-30х4 L=3м.)	60.0 м.п.	3.78	75.6	ЗАВОДКА КОВРА (НИЗ ВЕНТШАХТ)
ГОСТ 103-76*	ДЮРАЛЕВАЯ КРАЕВАЯ РЕЙКА L=3м.	138.0 м.п.			ЗАВОДКА КОВРА (НИЗ ФРИЗА)
ГОСТ 8075-56**	ФАРТУК 1 (200 х 485), толщ0,8)	145 шт.	0.4	58.0	—"— (ОТДЕЛЬНЫМИ ЭЛЕМЕНТАМИ ЧЕРЕЗ 2 МЕТРА)
РС 7901	ФАРТУК СФ3.5 (2000 х 400), толщ0,8)	80/65 $м^2$	3.60	234.0	ЗАВОДКА КОВРА (НИЗ ВЕНТШАХТ)
ГОСТ 103-76*	ЦОКОЛЬНЫЙ ПРОФИЛЬ	145.8 м.п.			НАД ЗАВОДКОЙ КОВРА (НИЗ ВЕНТКАМЕР И ЛЕСТНИЦ)

РАСХОД ГРАВИЯ СЛОЕМ 40мм. ТВЕРДОКАМЕННЫХ ПОРОД — 19,6 м3

РАСХОД ГЕОТЕКСТИЛЯ ТУ 00204056.097-96 ПОД ГРАВИЙ — 490 м2

РАСХОД УНИФЛЕКСА ЭКП (ПОЛОСКИ 0.7х0.2) -145шт. — 20.3 м2

изделия металлические

марка поз	обозначение	наименование	кол. шт.	масса, кг ед.	масса, кг всех
	Л91	СТРЕМЯНКА МС-1	1	80.99	80.99
	Л91	СТРЕМЯНКА МС-2	2	63.12	126.24
	Л83	ПМ 30-12.1пИ	4	93.80	375.20
	ГОСТ 1418-80-93 л.90	СЛИВ1 290х0,8 L=2000	78	3.64	283.92
	ГОСТ 8509-93 л.91	L100х10 L=150	22	2.265	49.83

1. Стальные элементы входов, фасадов и навесов см. л.28 - 28/11..

СОГЛАСОВАНО:

ИНВ. № ПОДЛ. 1316927 | ПОДПИСЬ И ДАТА | ВЗАМ. ИНВ. №

ИЗМ.	КОЛУЧ.	ЛИСТ	№ ДОК.	ПОДПИСЬ	ДАТА
РАЗРАБОТАЛ		РОМАНОВСКАЯ			
РУК. МАСТ.		КАПТЕРЕВ			
ГЛ. ИНЖ. МАСТ.		ОХОТСКИЙ			
ГЛ. АРХ. ПР.		ХАРКИНА			
ГЛ. ИНЖ. ПР.		КОЛЕСНИКОВ			
ПРОВЕРИЛ		КОЛЕСНИКОВ			
НОРМ. КОНТР.		СИГАЧЕВА			

ПРИВЯЗАН :

ИНВ. ?

VI-69-АС2 том 2

ДОШКОЛЬНОЕ ОБРАЗОВАТЕЛЬНОЕ УЧРЕЖДЕНИЕ НА 12 ГРУПП (280 МЕСТ) ДЛЯ ЗАТЕСНЕННЫХ УСЛОВИЙ ЗАСТРОЙКИ

СТАДИЯ	ЛИСТ	ЛИСТОВ
П	92	

ВЕДОМОСТЬ РАСХОДА СТАЛИ И МАТЕРИАЛОВ.

ГУП МНИИТЭП МАСТЕРСКАЯ №7

Карт 15365

ПОЗ.	ОБОЗНАЧЕНИЕ	НАИМЕНОВАНИЕ	КОЛИЧЕСТВО шт. 1 этаж	2 этаж	3 этаж	ВСЕГО	ПРИМЕЧАНИЕ
ДВЕРИ ВНУТРЕННИЕ ДЕРЕВЯННЫЕ, СО СПЛОШНЫМ ЗАПОЛНЕНИЕМ ЩИТА, ЛАМИНИРОВАННЫЕ							
1	ГОСТ 6629-88* см. примечание	ДГ 24-15 (1472 x 2371) *	Х	1Х	Х	Х1	противопожарные EI 30
2		ДГ 24-15л (1472 x 2371) *	Х	1Х	Х	Х1	
3		ДО 24-15 (1472 x 2371) *	1Х	1Х	2Х	Х4	со стеклом "ТРИПЛЕКС"
4		ДО 24-15л (1472 x 2371) *	1Х	2Х	2Х	Х5	
5		ДГ 21-13у (1271 x 2070) *	4	6	6	16	противопожарные EI 30
6		ДГ 21-13ул (1271 x 2070) *	4	5	6	15	
7		ДО 21-13 (1271 x 2070) *	4	4	4	12	со стеклом "ТРИПЛЕКС"
8		ДО 21-13л (1271 x 2070) *	4	4	4	12	
9		ДГ 21-10 (970 x 2070)	7	3	3	13	
10		ДГ 21-10л (970 x 2070)	10	4	40	54	
11		ДО 21-10 (970 x 2070)	1	–	–	1	со стеклом "ТРИПЛЕКС"
12		ДО 21-10л (970 x 2070)	1	–	–	1	
13		ДГ 21-10П (970 x 2070)	6	1	1	8	с порогом
14		ДГ 21-10Пл (970 x 2070)	6	1	1	8	
15		ДО 21-10П (970 x 2070)	3	2	2	7	со стеклом "ТРИПЛЕКС"
16		ДО 21-10Пл (970 x 2070)	2	2	2	6	
17		ДГ 21-9 (870 x 2070)	2	–	1	3	
18		ДГ 21-9л (870 x 2070)	1	1	1	3	
19		ДГ 21-9П (870 x 2070)	1	–	–	1	с порогом
20		ДГ 21-9Пл (870 x 2070)	–	1	–	1	с порогом
21		ДО 21-9П (870 x 2070)	3	2	2	7	с порогом, со стеклом "ТРИПЛЕКС"
22		ДО 21-9Пл (870 x 2070)	4	2	3	9	
23		ДГ 21-8 (770 x 2070)	1	–	–	1	
24		ДГ 21-8л (770 x 2070)	1	–	–	1	
25		ДГ 21-7 (670 x 2070)	1	3	4	8	
26		ДГ 21-7л (670 x 2070)	–	3	4	7	
27		ДГ 21-7П (670 x 2070)	3	3	–	6	с порогом
28		ДГ 21-7Пл (670 x 2070)	1	–	–	1	с порогом
ШКАФ ПОЖАРНЫЙ ШПК-ПУЛЬС-320-Н, НАВЕСНОЙ, КРАСНЫЙ							
29	НПО "ПУЛЬС"	540 x 230 x 1300	3	2	2+2	9	2шт. на техн. этаже

6.1

ПОЗ.	ОБОЗНАЧЕНИЕ	НАИМЕНОВАНИЕ	КОЛИЧЕСТВО шт. 1 этаж	2 этаж	3 этаж	ТЕХН. этаж	ВСЕГО	ПРИМЕЧАНИЕ
ДВЕРИ ВНУТРЕННИЕ ПРОТИВОПОЖАРНЫЕ МЕТАЛЛИЧЕСКИЕ, EI30, ГЛУХИЕ								
30	тех.документация НПО "ПУЛЬС"(по типу)	ДПМ 01/30 (950 x 2075)	1	2	1	1	5	
31		ДПМ 01/30Л (950 x 2075)	3	1	1	1	6	
32		ДПМ 01/30 (850 x 2075)	–	2	2	–	4	
33		ДПМ 01/30Л (850 x 2075)	–	4	2	–	6	
ДВЕРИ ВНУТРЕННИЕ ПРОТИВОПОЖАРНЫЕ МЕТАЛЛИЧЕСКИЕ, EI60, ГЛУХИЕ, ДЫМОГАЗОНЕПРОНИЦАЕМЫЕ								
34	тех.документация НПО "ПУЛЬС"(по типу)	ДПМ 01/60 (950 x 2075)	1	1	1	–	3	
ДВЕРИ НАРУЖНЫЕ УТЕПЛЕННЫЕ ПРОТИВОПОЖАРНЫЕ МЕТАЛЛИЧЕСКИЕ, EI30, С ПОРОГОМ								
35	тех.документация НПО "ПУЛЬС"(по типу)	ДПМ 01/30П (950 x 1550)	–	–	–	1	1	на техническом этаже
36		ДПМ 01/30ПЛ (950 x 1550)	–	–	–	4	4	
ДВЕРИ ТЕХНИЧЕСКИЕ ДЛЯ КОММУНИКАЦИОННЫХ НИШ, МЕТАЛЛИЧЕСКИЕ								
37	тех.документация НПО "ПУЛЬС"(по типу)	Д 1 -ПУЛЬС (450 x 2070)	2	2	2	–	6	
38		Д 1Л -ПУЛЬС (450 x 2070)	2	2	2	–	6	
39		Д 2 -ПУЛЬС (1470 x 2070)	2	2	2	–	6	
ДОПОЛНИТЕЛЬНЫЕ ИЗДЕЛИЯ СЛУЖЕБНЫЕ								
НС	ЛЮКИ РЕВИЗИОННЫЕ	НС (200x 300)	50	17	35	–	102	металлич. с замком
ШС	ЛИСТЫ 29-34	ШКАФ СУШИЛЬНЫЙ 1ШС ИА (450x 1000)	4	4	4	–	12	
КМ	РС 9302-83	ПОДСТОЛЬЕ ПОД МОЙКУ БЫТОВУЮ (500x600x250(Н))	10	5	2	–	17	

* В связи с изменениями в нормативных требованиях по размерам дверных створок, учитывающих пребывание в здании ДОУ маломобильных посетителей, а также противопожарными требования по ширине дверных проемов (не менее 1,2м) для ряда помещений ДОУ, необходимы изменения габаритов дверных створок относительно принятых в ГОСТ 6629-88 в соответствии с чертежом на листе 95. Направление открывания определяется по рабочей створке.

СОГЛАСОВАНО:

ВЗАМ. ИНВ. №

ПОДПИСЬ И ДАТА

ИНВ. № ПОДЛ. 13169-28

ПРИВЯЗАН:

ИНВ. №

6	1	ИЗМ.	145-14		18.07.14.	
ИЗМ.	КОЛ.УЧ.	ЛИСТ	№ ДОК.	ПОДПИСЬ	ДАТА	
РАЗРАБОТАЛ		ШУСТОВА				
РУК. МАСТ.		КАПТЕРЕВ				
ГЛ. ИНЖ. МАСТ		ОХОТСКИЙ				
ГЛ. АРХ. ПР.		ХАРКИНА				
ГЛ. ИНЖ. ПР.		КОЛЕСНИКОВ				
ПРОВЕРИЛ		КУКИНА				
НОРМ. КОНТР.		ХАРКИНА				

VI-69-АС2 ТОМ 2

ДОШКОЛЬНОЕ ОБРАЗОВАТЕЛЬНОЕ УЧРЕЖДЕНИЕ НА 12 ГРУПП (280 МЕСТ) ДЛЯ ЗАТЕСНЕННЫХ УСЛОВИЙ ЗАСТРОЙКИ

СТАДИЯ	ЛИСТ	ЛИСТОВ
Р	93	

ГРУППОВАЯ СПЕЦИФИКАЦИЯ ЭЛЕМЕНТОВ ЗАПОЛНЕНИЯ ПРОЕМОВ И ДОПОЛНИТЕЛЬНЫХ ИЗДЕЛИЙ

ГУП МНИИТЭП МАСТЕРСКАЯ №7

Канд. 15365

ГРУППОВАЯ СПЕЦИФИКАЦИЯ ГИПСОКАРТОННЫХ ПЕРЕГОРОДОК

УСЛОВН. МАРКА	ОБОЗНАЧЕНИЕ	НАИМЕНОВАНИЕ	КОЛ-ВО КВ.М.	ПРИМЕЧАНИЯ
ПЕРЕГОРОДКИ С ОДИНАРНЫМ МЕТАЛ. КАРКАСОМ, ОБШИТЫЕ 2 СЛОЯМИ ГИПСОВЫХ ПАНЕЛЕЙ С 2х СТОРОН				
С-112	СП-55-101-2000	С112-4.5 (ТЕХ.ИНФ. АО СП "КНАУФ")	330.0	ТОЛЩИНА 100 мм
ПЕРЕГОРОДКИ С ОДИНАРНЫМ МЕТАЛ. КАРКАСОМ, ОБШИТЫЕ 2 СЛОЯМИ ВЛАГОСТОЙКИХ ГИПСОВЫХ ПАНЕЛЕЙ С 2х СТОРОН				
С-112	СП-55-101-2000	С112-4.5 (ТЕХ.ИНФ. АО СП "КНАУФ")	126.1	ТОЛЩИНА 100 мм
ПЕРЕГОРОДКИ С ДВОЙНЫМ МЕТАЛ. КАРКАСОМ, ОБШИТЫЕ 2 СЛОЯМИ ГИПСОВЫХ ПАНЕЛЕЙ С 2х СТОРОН С МИНВАТОЙ				
С-115	СП-55-101-2000	С112-4.5 (ТЕХ.ИНФ. АО СП "КНАУФ")	255.6	ТОЛЩИНА 155 мм
ПЕРЕГОРОДКИ С ДВОЙНЫМ МЕТАЛ. КАРКАСОМ, ОБШИТЫЕ 2 СЛОЯМИ ВЛАГОСТОЙКИХ ГИПС. ПАНЕЛЕЙ С 2х СТОР. С МИНВАТОЙ				
С-115	СП-55-101-2000	С112-4.5 (ТЕХ.ИНФ. АО СП "КНАУФ")	13.8	ТОЛЩИНА 155 мм
ПЕРЕГОРОДКИ С ДВОЙНЫМ МЕТАЛ. КАРКАСОМ, ОБШИТЫЕ 2 СЛОЯМИ ГИПСОВЫХ ПАНЕЛЕЙ С 2х СТОРОН С МИНВАТОЙ				
С-116	СП-55-101-2000	С112-4.5 (ТЕХ.ИНФ. АО СП "КНАУФ")	217.1	ОБШИВКА ВЕРТ.КОММУН. ТОЛЩИНА ПО ПРОЕКТУ
ПЕРЕГОРОДКИ С ДВОЙНЫМ МЕТАЛ. КАРКАСОМ, ОБШИТЫЕ 2 СЛОЯМИ ГИПСОВЫХ ВЛАГОСТ. ПАНЕЛЕЙ ГКЛВ С 2х СТОРОН				
С-116	СП-55-101-2000	С112-4.5 (ТЕХ.ИНФ. АО СП "КНАУФ")	126.3	ОБШИВКА ГОРИЗ.КОММУН. ТОЛЩИНА ПО ПРОЕКТУ
ПЕРЕГОРОДКИ С ОДИНАРН. МЕТ. КАРКАСОМ, ОБШИТЫЕ 3 СЛОЯМИ КНАУФ-ЛИСТОВ С 2х СТОРОН С ЛИСТАМИ ИЗ ОЦИНК. СТАЛИ				
С-118	СП-55-101-2000	С112-4.5 (ТЕХ.ИНФ. АО СП "КНАУФ")	25.4	ТОЛЩИНА 130 мм БУХГАЛТЕРИЯ И КАССА
ГИПСОКАРТОННЫЙ ЛИСТ ТОЛЩ. 12.5 мм НА КЛЕЕ				
С-611	СП-55-101-2000	С611-4.5 (ТЕХ.ИНФ. АО СП "КНАУФ")	103.6	ОБЛИЦОВКА КИРПИЧН. КЛАДКИ
ПЕРЕГОРОДКИ С ОДИНАРНЫМ МЕТАЛЛИЧЕСКИМ КАРКАСОМ, ОБШИТЫЕ 1 СЛОЕМ ГКЛВ С ОДНОЙ СТОРОНЫ С МИНВАТОЙ				
С-625	СП-55-101-2000	С625-4.5 (ТЕХ.ИНФ. АО СП "КНАУФ")	229.3	УТЕПЛЕНИЕ ТАМБУРОВ, ШУМОГЛ. СТЕН ВЕНТКАМ.

	КИРПИЧНЫЕ ПЕРЕГОРОДКИ ТОЛЩ. 120мм С АРМИРОВАНИЕМ	112.8 м3	ПИЩЕБЛОК, САНУЗЛЫ ДУШЕВЫЕ, ЭЛ. НИША, ВЕНТКАМЕРЫ, ШАХТЫ ДУ

ГРУППОВАЯ СПЕЦИФИКАЦИЯ ОКОННЫХ БЛОКОВ

УСЛОВН. МАРКА	ОБОЗНАЧЕНИЕ	НАИМЕНОВАНИЕ		КОЛИЧЕСТВО ШТ.	ПРИМЕЧАНИЯ
	ГОСТ 24700-99	ОД ОСП Д 21-6	(570 х 2060)	20	СМ. СОВМЕСТНО С ЛИСТОМ 16
		ОД ОСП Д 21-6Л	(570 х 2060)	20	
		ОД ОСП Д 21-6ФрЛ	(570 х 2060)	3	
		ОД ОСП Д 21-12Фр	(1170 х 2060)	31	
		ОД ОСП Д 21-12ФрЛ	(570 х 2060)	7	
		ОД ОСП Д 21-9Фр	(870 х 2060)	71	
		ОД ОСП Д 21-9ФрЛ	(870 х 2060)	7	
		ОД ОСП Д 9-9Фр	(870 х 860)	20	

ГРУППОВАЯ СПЕЦИФИКАЦИЯ ПОДВЕСНЫХ ПОТОЛКОВ

ОБОЗНАЧЕНИЕ	НАИМЕНОВАНИЕ		КОЛИЧЕСТВО М. КВ.	ПРИМЕЧАНИЯ
СП-55-101-2000 ТЕХ.ИНФ. АО СП "КНАУФ"	ПОДВЕСНОЙ ПОТОЛОК ИЗ ГИПСОКАРТОННОГО ЛИСТА ГКЛВ НА ОДНОУРОВНЕВОМ МЕТАЛЛ. КАРКАСЕ	П-113	347.0	ПОТОЛКИ
		П-113	172.8	ПОДШИВКА ГОРИЗ. КОММУН.
МЕТАЛЛИЧЕСКИЙ РЕЕЧНЫЙ ПОДВЕСНОЙ ПОТОЛОК С ЗАПОЛНЯЮЩИМ ПРОФИЛЕМ "КНАУФ"		П-16	34.8	САНУЗЛЫ
МЕТАЛЛИЧЕСКИЙ РЕЕЧНЫЙ ПОДВЕСНОЙ ПОТОЛОК С УТЕПЛЕНИЕМ С ЗАПОЛНЯЮЩИМ ПРОФИЛЕМ "КНАУФ"		П-16	57.3	ТАМБУРЫ
СП-55-101-2000	С-625-4.5 (ТЕХ.ИНФ. АО СП "КНАУФ")	С-625	40.22	ШУМОГЛ. ВЕНТКАМ.

ГРУППОВАЯ СПЕЦИФИКАЦИЯ ПОДОКОННЫХ ПЛИТ (ПОСТФОРМИНГ)

УСЛОВН. МАРКА	ОБОЗНАЧЕНИЕ	НАИМЕНОВАНИЕ	КОЛИЧЕСТВО ШТ.	ПРИМЕЧАНИЯ
	ГОСТ 8242-88	ПД 24-20	20	УСТАНАВЛИВАЮТСЯ В ОКОННЫХ ПРОЕМАХ СОВМЕСТНО С ДЕРЕВЯННЫМИ ОКОННЫМИ БЛОКАМИ И ВИТРАЖНЫМИ ЗАПОЛНЕНИЯМИ (СМ. ЛИСТЫ ОД21, 26)
		ПД 10-20	86	
		ПД 7-20	3	
		ПД 22-20	13	
		ПД 13-20	5	
		ПД 33-20	12	
		ПД 43-20	3	
		ПД 12-20	15	
		ПД 7-20	2	

СОГЛАСОВАНО:

ВЗАМ. ИНВ. №

ПОДПИСЬ И ДАТА

ИНВ. № ПОДЛ. 1316 9d9

ПРИВЯЗАН:

ИНВ №

ИЗМ.	КОЛ.УЧ.	ЛИСТ	№ ДОК.	ПОДПИСЬ	ДАТА
РАЗРАБОТАЛ		ШУСТОВА			
РУК. МАСТ.		КАПТЕРЕВ			
ГЛ. ИНЖ. МАСТ		ОХОТСКИЙ			
ГЛ. АРХ. ПР.		ХАРКИНА			
ГЛ. ИНЖ. ПР.		КОЛЕСНИКОВ			
ПРОВЕРИЛ		КУКИНА			
НОРМ. КОНТР.		ХАРКИНА			

VI-69-АС2 ТОМ 2

ДОШКОЛЬНОЕ ОБРАЗОВАТЕЛЬНОЕ УЧРЕЖДЕНИЕ НА 12 ГРУПП (280 МЕСТ) ДЛЯ ЗАТЕСНЕННЫХ УСЛОВИЙ ЗАСТРОЙКИ

СТАДИЯ	ЛИСТ	ЛИСТОВ
Р	94	

ГРУППОВАЯ СПЕЦИФИКАЦИЯ ПЕРЕГОРОДОК, ПОДВЕСНЫХ ПОТОЛКОВ, ОКОН И ПОДОКОННЫХ ПЛИТ

ГУП МНИИТЭП
МАСТЕРСКАЯ №7

Карт 15365

В СВЯЗИ С ИЗМЕНЕНИЯМИ В НОРМАТИВНЫХ ТРЕБОВАНИЯХ ПО РАЗМЕРАМ ДВЕРНЫХ СТВОРОК, УЧИТЫВАЮЩИХ ПРЕБЫВАНИЕ В ЗДАНИИ ДОУ МАЛОМОБИЛЬНЫХ ПОСЕТИТЕЛЕЙ, А ТАКЖЕ ПРОТИВОПОЖАРНЫЕ ТРЕБОВАНИЯ ПО ШИРИНЕ ДВЕРНЫХ ПРОЕМОВ В ПОМЕЩЕНИЯХ ДОУ С ПРЕБЫВАНИЕМ БОЛЕЕ 10 ЧЕЛОВЕК (НЕ МЕНЕЕ 1,2м), ДЛЯ РЯДА МАРОК ДВЕРЕЙ НЕОБХОДИМЫ ИЗМЕНЕНИЯ ГАБАРИТОВ ДВЕРНЫХ СТВОРОК ОТНОСИТЕЛЬНО ПРИНЯТЫХ В ГОСТ 6629-88 В СООТВЕТСТВИИ С ДАННЫМ ЧЕРТЕЖОМ.

ТИПЫ ВНУТРЕННИХ ДВЕРНЫХ БЛОКОВ

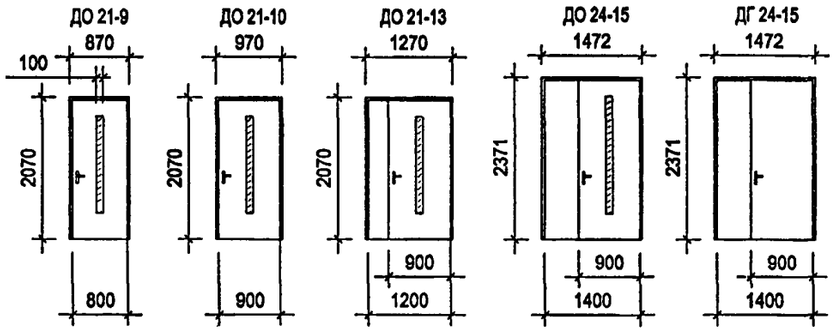

ВОЗМОЖНО ИЗМЕНЕНИЕ ФОРМЫ ОСТЕКЛЕННОГО ПРОЕМА В ЗАВИСИМОСТИ ОТ ТЕХНОЛОГИИ ПРОИЗВОДИТЕЛЯ

ДЛЯ ОСТЕКЛЕНИЯ ИСПОЛЬЗОВАТЬ ТРАВМОБЕЗОПАСНОЕ СТЕКЛО "ТРИПЛЕКС".
ДВЕРНЫЕ ПОЛОТНА - СО СПЛОШНЫМ ЗАПОЛНЕНИЕМ ЩИТА, ЛАМИНИРОВАННЫЕ.
ЦВЕТОВОЕ РЕШЕНИЕ ДВЕРНЫХ БЛОКОВ НАЗНАЧАЕТСЯ АВТОРОМ ПРИВЯЗКИ ПРОЕКТА.

В СЛУЧАЕ ИСПОЛЬЗОВАНИЯ ОСТЕКЛЕНИЯ ДЕРЕВЯННЫХ ДВЕРЕЙ, НЕ ИМЕЮЩЕГО ТРАВМОБЕЗОПАСНЫХ КАЧЕСТВ, НА СТЕКЛА С ДВУХ СТОРОН ДО ВЫСОТЫ 1.2м УСТАНАВЛИВАЮТСЯ ЗАЩИТНЫЕ АЛЮМИНИЕВЫЕ РЕШЕТКИ С ОКРАСКОЙ ПОРОШКОВЫМИ ЭМАЛЯМИ (В ЗАВОДСКИХ УСЛОВИЯХ) В ЦВЕТ ПО УКАЗАНИЮ АВТОРСКОГО НАДЗОРА

ОФОРМЛЕНИЕ ОСТЕКЛЕННЫХ ДВЕРЕЙ НА ВХОДАХ И ПУТЯХ ПЕРЕДВИЖЕНИЯ МГН

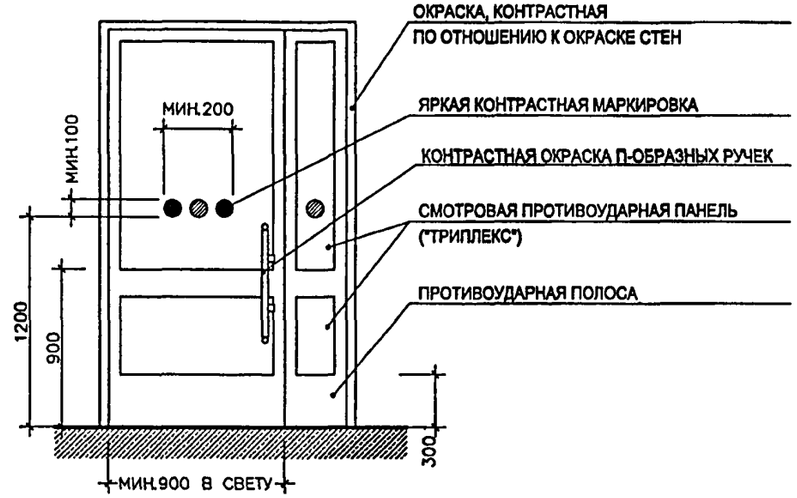

УСТАНОВКА ЗАЩИТНЫХ НАКЛАДОК НА ВЫСТУПАЮЩИХ КОНСТРУКТИВНЫХ ЭЛЕМЕНТАХ



ЗАЩИТНЫЕ НАКЛАДКИ ИЗ НАЛИЧНИКОВ УСТАНАВЛИВАЮТСЯ НА ПУТЯХ ПЕРЕДВИЖЕНИЯ МГН (В ХОЛЛАХ И КОРИДОРАХ) НА ВЫСТУПАЮЩИЕ ТРАВМООПАСНЫЕ ВЕРТИКАЛЬНЫЕ КОНСТРУКЦИИ

ДЮБЕЛИ УНИВЕРСАЛЬНЫЕ ⌀6х40
ВРАЗБЕЖКУ С ШАГОМ 500мм

ПРОКЛЕЙКА СЕРПЯНКОЙ С ПОСЛЕДУЮЩЕЙ ШПАКЛЕВКОЙ

НАЛИЧНИК ДЕРЕВЯННЫЙ, ТИП 1(ГОСТ 8242–88)

ПРИ ЗАКАЗЕ И ПОЛУЧЕНИИ ОБОРУДОВАНИЯ ДЛЯ ДВЕРЕЙ, НЕОБХОДИМО ПРОВЕРЯТЬ СООТВЕТСТВИЕ СЛЕДУЮЩИМ ТРЕБОВАНИЯМ:

1. УСИЛИЕ ДОВОДЧИКА - НЕ БОЛЕЕ 2,5 КГС
2. ПЕТЛИ - ОДНОСТОРОННЕГО ДЕЙСТВИЯ С ФИКСАТОРАМИ В ПОЛОЖЕНИИ "ОТКРЫТО" И "ЗАКРЫТО"
3. ЗАДЕРЖКА АВТОМАТИЧЕСКОГО ЗАКРЫВАНИЯ ДВЕРЕЙ - 5 СЕК. И БОЛЕЕ

СОГЛАСОВАНО:

ИНВ. № ПОДЛ. 13193 в | ПОДПИСЬ И ДАТА | ВЗАМ. ИНВ. №

ПРИВЯЗАН:

ИНВ. №

ИЗМ.	КОЛ.УЧ.	ЛИСТ	№ ДОК.	ПОДПИСЬ	ДАТА
РАЗРАБОТАЛ		ХАРКИНА			
РУК.МАСТ.		КАПТЕРЕВ			
ГЛ.ИНЖ.МАСТ.		ОХОТСКИЙ			
ГЛ.АРХ.ПР.		ХАРКИНА			
ГЛ.ИНЖ.ПР.		КОЛЕСНИКОВ			
ПРОВЕРИЛ		ХАРКИНА			
НОРМ.КОНТР.		ХАРКИНА			

VI-69-АС2 ТОМ 2

ДОШКОЛЬНОЕ ОБРАЗОВАТЕЛЬНОЕ УЧРЕЖДЕНИЕ НА 12 ГРУПП (280 МЕСТ) ДЛЯ ЗАТЕСНЕННЫХ УСЛОВИЙ ЗАСТРОЙКИ

СТАДИЯ	ЛИСТ	ЛИСТОВ
Р	95	

ЭЛЕМЕНТЫ ОТДЕЛКИ ЗДАНИЯ, УЧИТЫВАЮЩИЕ ПОТРЕБНОСТИ МГН ГРУПП М1, М2, М3, М4 (ДВЕРИ)

МНИИТЭП
МАСТЕРСКАЯ №7

gost.e-ecolog.ru

Кар. 15365