ГОСУДАРСТВЕННОЕ УНИТАРНОЕ ПРЕДПРИЯТИЕ
ГОРОДА МОСКВЫ
МОСКОВСКИЙ НАУЧНО-ИССЛЕДОВАТЕЛЬСКИЙ
И ПРОЕКТНЫЙ ИНСТИТУТ ТИПОЛОГИИ, ЭКСПЕРИМЕНТАЛЬНОГО ПРОЕКТИРОВАНИЯ
(ГУП МНИИТЭП)

ТИПОВОЙ ПРОЕКТ

ЗДАНИЕ ДОШКОЛЬНОГО ОБРАЗОВАТЕЛЬНОГО УЧРЕЖДЕНИЯ (ДОУ) НА 12 ГРУПП (280 МЕСТ) ДЛЯ ЗАТЕСНЁННЫХ УСЛОВИЙ ЗАСТРОЙКИ

РАБОЧАЯ ДОКУМЕНТАЦИЯ

АРХИТЕКТУРНО-СТРОИТЕЛЬНЫЕ РЕШЕНИЯ НАДЗЕМНОЙ ЧАСТИ ЗДАНИЯ

VI-69-АС2

ТОМ 1

gost.e-ecolog.ru

Кат. 15365

ГОСУДАРСТВЕННОЕ УНИТАРНОЕ ПРЕДПРИЯТИЕ
ГОРОДА МОСКВЫ
МОСКОВСКИЙ НАУЧНО-ИССЛЕДОВАТЕЛЬСКИЙ
И ПРОЕКТНЫЙ ИНСТИТУТ ТИПОЛОГИИ, ЭКСПЕРИМЕНТАЛЬНОГО ПРОЕКТИРОВАНИЯ
(ГУП МНИИТЭП)

ТИПОВОЙ ПРОЕКТ

ЗДАНИЕ ДОШКОЛЬНОГО ОБРАЗОВАТЕЛЬНОГО УЧРЕЖДЕНИЯ (ДОУ) НА 12 ГРУПП (280 МЕСТ) ДЛЯ ЗАТЕСНЁННЫХ УСЛОВИЙ ЗАСТРОЙКИ

РАБОЧАЯ ДОКУМЕНТАЦИЯ

АРХИТЕКТУРНО-СТРОИТЕЛЬНЫЕ РЕШЕНИЯ НАДЗЕМНОЙ ЧАСТИ ЗДАНИЯ

VI-69-АС2

ТОМ 1

ГЛАВНЫЙ ИНЖЕНЕР ИНСТИТУТА	А.Е. РЫКШИН
ГЛАВНЫЙ КОНСТРУКТОР ИНСТИТУТА	Г.И. ШАПИРО
РУКОВОДИТЕЛЬ МАСТЕРСКОЙ № 7	К.В. КАПТЕРЕВ
ГЛАВНЫЙ ИНЖЕНЕР МАСТЕРСКОЙ №7	Н.Р. ОХОТСКИЙ
ГЛАВНЫЙ АРХИТЕКТОР ПРОЕКТА	Н.Ю. ХАРКИНА
ГЛАВНЫЙ ИНЖЕНЕР ПРОЕКТА	А.А. КОЛЕСНИКОВ

СОГЛАСОВАНО:
Н. КОНТР. Харкина

ВЗАМ. ИНВ. №

ПОДПИСЬ И ДАТА

ИНВ. № ПОДЛ.

ИЗМ.	№ ДОК.	ПОДПИСЬ	ДАТА
2	18-13р		14.06.13
3	36-13р		9.10.13
4	45-13р		07.11.13
5	46-14р		04.05.14
6	145-14р		28.07.14

ГОСУДАРСТВЕННЫЙ КОНТРАКТ №11-138-ТП от 28.11.2011
ЗАКАЗЧИК: ДЕПАРТАМЕНТ ГРАДОСТРОИТЕЛЬНОЙ ПОЛИТИКИ ГОРОДА МОСКВЫ

ВВЕДЕНО В ДЕЙСТВИЕ ПРИКАЗОМ ГУП МНИИТЭП № 10 от 18.01.13

2012

Карт. 15365

ВЕДОМОСТЬ РАБОЧИХ ЧЕРТЕЖЕЙ ОСНОВНОГО КОМПЛЕКТА АС 2

ЛИСТ	НАИМЕНОВАНИЕ	ПРИМЕЧАНИЕ
	ТОМ 1	
	ТИТУЛЬНЫЙ ЛИСТ	
ОД1–ОД25	ОБЩИЕ ДАННЫЕ	
1	ПЛАН 1 ЭТАЖА	
1/1	СПЕЦИФИКАЦИИ ЭЛЕМЕНТОВ ЗАПОЛНЕНИЯ ПРОЕМОВ И ПЕРЕГОРОДОК 1 ЭТАЖА.	ИЗМ.6 6.1
2	ПЛАН 2 ЭТАЖА	
2/1	СПЕЦИФИКАЦИИ ЭЛЕМЕНТОВ ЗАПОЛНЕНИЯ ПРОЕМОВ И ПЕРЕГОРОДОК 2 ЭТАЖА.	ИЗМ.6 6.2
3	ПЛАН 3 ЭТАЖА	
3/1	СПЕЦИФИКАЦИИ ЭЛЕМЕНТОВ ЗАПОЛНЕНИЯ ПРОЕМОВ И ПЕРЕГОРОДОК 3 ЭТАЖА.	ИЗМ.6 6.3
4	ПЛАН КРОВЛИ. ВЕНТКАМЕРЫ НА КРОВЛЕ. ВЫХОДЫ НА КРОВЛЮ.	
5	ФАСАДЫ 1–21; М–А	
6	ФАСАДЫ 21–1; А–М	
7	РАЗРЕЗЫ 1–1,2–2	
8	ДЕТАЛИ КРОВЛИ	
9	ПЛАН ПОДВЕСНЫХ ПОТОЛКОВ 1 ЭТАЖА	
10	ПЛАН ПОДВЕСНЫХ ПОТОЛКОВ 2 ЭТАЖА	
11	ПЛАН ПОДВЕСНЫХ ПОТОЛКОВ 3 ЭТАЖА	
12	ФРАГМЕНТ ПЛАНА 1 ЭТАЖА. ПИЩЕБЛОК.	
13	ФРАГМЕНТ ПЛАНА 1 ЭТАЖА. МЕДБЛОК И БАССЕЙН	
14	ФРАГМЕНТЫ ПЛАНОВ. ТУАЛЕТНЫЕ.	
15	УСТАНОВКА ДУШЕВОГО ПОДДОНА В ТУАЛЕТНЫХ.	
16	СПЕЦИФИКАЦИЯ ТИПОВ ОКОННЫХ ПРОЕМОВ СО СХЕМОЙ ЗАПОЛНЕНИЯ. 5.1	ИЗМ. 5
17	СХЕМА УСТАНОВКИ СТОЛЯРНЫХ ИЗДЕЛИЙ И ВЕДОМОСТЬ РАСХОДА МАТЕРИАЛОВ / ПРОЕМ ТИПА "А"/ 5.2	ИЗМ. 5
18	СХЕМА УСТАНОВКИ СТОЛЯРНЫХ ИЗДЕЛИЙ И ВЕДОМОСТЬ РАСХОДА МАТЕРИАЛОВ / ПРОЕМ ТИПА "Б"/	
19	СХЕМА УСТАНОВКИ СТОЛЯРНЫХ ИЗДЕЛИЙ И ВЕДОМОСТЬ РАСХОДА МАТЕРИАЛОВ / ПРОЕМ ТИПА "Б/1"/ 5.3	ИЗМ.5
20	СХЕМА УСТАНОВКИ СТОЛЯРНЫХ ИЗДЕЛИЙ И ВЕДОМОСТЬ РАСХОДА МАТЕРИАЛОВ / ПРОЕМ ТИПА "В"/	
21	СХЕМА УСТАНОВКИ СТОЛЯРНЫХ ИЗДЕЛИЙ И ВЕДОМОСТЬ РАСХОДА МАТЕРИАЛОВ / ПРОЕМ ТИПА "Г"/ 5.4	ИЗМ.5
22	СХЕМА УСТАНОВКИ СТОЛЯРНЫХ ИЗДЕЛИЙ И ВЕДОМОСТЬ РАСХОДА МАТЕРИАЛОВ / ПРОЕМ ТИПА "Д"/	
22/1	СХЕМА УСТАНОВКИ СТОЛЯРНЫХ ИЗДЕЛИЙ И ВЕДОМОСТЬ РАСХОДА МАТЕРИАЛОВ / ПРОЕМ ТИПА "Д/1"/	
23	УЗЕЛ НИЖНЕГО ПРИМЫКАНИЯ ОКОННОГО БЛОКА К ПРОЕМУ НАРУЖНЕЙ СТЕНЫ (УЗЕЛ 1)	
24	УЗЕЛ НИЖНЕГО ПРИМЫКАНИЯ ОКОННОГО БЛОКА К ПРОЕМУ НАРУЖНЕЙ СТЕНЫ (УЗЕЛ 2)	
25	УЗЕЛ НИЖНЕГО ПРИМЫКАНИЯ ОКОННОГО БЛОКА К ПРОЕМУ НАРУЖНЕЙ СТЕНЫ (УЗЕЛ 3)	
26	УЗЕЛ СОПРЯЖЕНИЯ ОКОННЫХ БЛОКОВ (УЗЕЛ 4) УКАЗАНИЯ ПО УСТАНОВКЕ ОКОННЫХ БЛОКОВ.	
27	ВИТРАЖНЫЕ КОНСТРУКЦИИ. СХЕМЫ РАЗМЕЩЕНИЯ.	
27/1	ВИТРАЖНЫЕ КОНСТРУКЦИИ В1, В3, В15, В15/1, В21.	
27/2	ВИТРАЖНЫЕ КОНСТРУКЦИИ В2.	
27/3	ВИТРАЖНЫЕ КОНСТРУКЦИИ В4, В6, В6/1, В6/2.	
27/4	ВИТРАЖНЫЕ КОНСТРУКЦИИ В7, В8, В8/1, В11, В12, В12/1, В13, В13/1, В14, В14/1	
27/5	ВИТРАЖНЫЕ КОНСТРУКЦИИ В16, В16/1, В16/2, В17, В18, В19, В20, В22, В23, В24.	
27/6	ВИТРАЖНЫЕ КОНСТРУКЦИИ В9, В10.	

РАЗДЕЛ АС 2 ДАННОГО РАБОЧЕГО ПРОЕКТА СОСТОИТ ИЗ 2 ТОМОВ:
ТОМ 1 – ОД1–ОД25 ,ЛИСТЫ 1–57
ТОМ 2 – ОД1, ЛИСТЫ 58–95

РАБОЧАЯ ДОКУМЕНТАЦИЯ ВЫПОЛНЕНА В СООТВЕТСТВИИ С ГОСУДАРСТВЕННЫМИ НОРМАМИ, ПРАВИЛАМИ И СТАНДАРТАМИ, ИСХОДНЫМИ ДАННЫМИ, А ТАКЖЕ ТЕХНИЧЕСКИМИ УСЛОВИЯМИ И ТРЕБОВАНИЯМИ, ВЫДАННЫМИ ОРГАНАМИ ГОСУДАРСТВЕННОГО НАДЗОРА И ЗАИНТЕРЕСОВАННЫМИ ОРГАНИЗАЦИЯМИ ПРИ СОГЛАСОВАНИИ ИСХОДНО–РАЗРЕШИТЕЛЬНОЙ ДОКУМЕНТАЦИИ, В ТОМ ЧИСЛЕ:
– ПО ПОЖАРО–ВЗРЫВОБЕЗОПАСНОСТИ И БЕЗОПАСНОСТИ ЭКСПЛУАТАЦИИ ОБЪЕКТА;
– О СООТВЕТСТВИИ ИНЖЕНЕРНО–ГЕОЛОГИЧЕСКИХ ИЗЫСКАНИЙ НОРМАТИВНЫМ ДОКУМЕНТАМ;
– О ЗАЩИТЕ НАСЕЛЕНИЯ И УСТОЙЧИВОСТИ ОБЪЕКТА В ЧРЕЗВЫЧАЙНЫХ СИТУАЦИЯХ.

ГАП ХАРКИНА Н.Ю. ГАП ПРИВЯЗКИ
ГИП КОЛЕСНИКОВ А.А. ГИП ПРИВЯЗКИ

ВЗАМ. ИНВ. N
ПОДПИСЬ И ДАТА
ИНВ. N ПОДЛ. 13168/09

ПРИВЯЗАН:

Инв.№

6	3	ИЗМ.	145-14		28.07.14
5	А	—	45-14Р		04.05.14
ИЗМ.	КОЛ.УЧ.	ЛИСТ	№ ДОК.	ПОДПИСЬ	ДАТА

VI-69-АС2 ТОМ 1

РАЗРАБОТАЛ	СИГАЧЕВА	ОБЩИЕ ДАННЫЕ	СТАДИЯ: Р; ЛИСТ: ОД1; ЛИСТОВ:
ГЛ. АРХ. ПР.	ХАРКИНА		ГУП МНИИТЭП МАСТЕРСКАЯ №7
ГЛ. ИНЖ. ПР.	КОЛЕСНИКОВ		
НОРМ. КОНТР.	СИГАЧЕВА		

Карт. 15365

ВЕДОМОСТЬ РАБОЧИХ ЧЕРТЕЖЕЙ ОСНОВНОГО КОМПЛЕКТА АС 2

ЛИСТ	НАИМЕНОВАНИЕ	ПРИМЕЧАНИЕ
	ТОМ 1	
27/7	ЖАЛЮЗИЙНЫЕ РЕШЕТКИ ЖР1, ЖР2, ЖР3. РЕШЕТКИ СЕТЧАТЫЕ Р1, Р2, Р3, Р4, Р5.	
28	СХЕМА РАЗМЕЩЕНИЯ МЕТАЛЛИЧЕСКИХ ОГРАЖДЕНИЙ И НАВЕСОВ.	
~~28/1~~	~~МЕТАЛЛИЧЕСКИЕ ОГРАЖДЕНИЯ М1, М2, М3.~~	
28/2	МЕТАЛЛИЧЕСКИЕ ОГРАЖДЕНИЯ М5÷М8.	
28/3	МЕТАЛЛИЧЕСКИЕ ОГРАЖДЕНИЯ М9÷М12.	
28/4	МЕТАЛЛИЧЕСКИЕ ОГРАЖДЕНИЯ М14÷М16. 4-2	ЗАМЕНЕН
28/5	МЕТАЛЛИЧЕСКИЕ ОГРАЖДЕНИЯ М18÷М20.	
28/6	ДЕКОРАТИВНЫЕ МЕТАЛЛИЧЕСКИЕ ЭЛЕМЕНТЫ ФАСАДОВ М21÷М23.	
28/7	МЕТАЛЛИЧЕСКИЕ ОГРАЖДЕНИЯ М25, М26.	
28/8	НАВЕС ГЛАВНОГО ВХОДА Н1.	
28/9	НАВЕСЫ Н2–Н7.	
28/10	СПЕЦИФИКАЦИЯ МАТЕРИАЛОВ НА УСТРОЙСТВО НАВЕСОВ Н1–Н7.	
28/11	ЗАЩИТНЫЕ МЕТАЛЛИЧЕСКИЕ ЗОНТЫ КРОВЕЛЬНЫХ ВЕНТШАХТ (ТИП13,14)	
29	ШКАФ СУШИЛЬНЫЙ 1ШС ИА В СБОРЕ. ВИД А. РАЗРЕЗЫ Б–Б, В–В.	
30	ШКАФ СУШИЛЬНЫЙ 1ШС ИА. СЕКЦИИ 1А, 1АИ. ВИДЫ А, В. РАЗРЕЗЫ Б–Б, Г–Г.	
31	ШКАФ СУШИЛЬНЫЙ 1ШС ИА. СЕКЦИЯ 2А. ВИД А. РАЗРЕЗЫ Б–Б, В–В.	
32	ШКАФ СУШИЛЬНЫЙ 1ШС ИА. ПОЛКА НИЖНЯЯ, ПОЛКА ПЕРЕСТАВНАЯ.	
33	ШКАФ СУШИЛЬНЫЙ 1ШС ИА. УЗЛЫ I, II, III.	
34	ШКАФ СУШИЛЬНЫЙ 1ШС ИА. СЕКЦИЯ 2А. ВИД А. РАЗРЕЗЫ Б–Б, В–В.	
35	СХЕМА НЕСУЩИХ ЭЛЕМЕНТОВ 1 ЭТАЖА	
36	КОЛОННЫ К–1÷К–7. ОПАЛУБКА И АРМИРОВАНИЕ. ВЕДОМОСТЬ РАСХОДА МАТЕРИАЛОВ НА КОЛОННЫ.	
37	БАЛКИ Б–1, Б–4. ОПАЛУБКА И АРМИРОВАНИЕ.	
38	БАЛКИ Б–2, Б–3. ОПАЛУБКА И АРМИРОВАНИЕ.	
28/1.1	МЕТАЛЛИЧЕСКИЕ ОГРАЖДЕНИЯ М1, М2, М3.	ЗАМЕНЕН

ЛИСТ	НАИМЕНОВАНИЕ	ПРИМЕЧАНИЕ
38/1	БАЛКА Б–5. ОПАЛУБКА И АРМИРОВАНИЕ.	
39	ПЛАН СТЕН 1 ЭТАЖА.	
40	ПЛАН СТЕН 2 ЭТАЖА. 5.1	ИЗМ. 5
41	ПЛАН СТЕН 3 ЭТАЖА.	
42	ПЛАН СТЕН ТЕХНИЧЕСКОГО ЭТАЖА.	
43	РАЗВЕРТКИ НАРУЖНЫХ СТЕН ПО ОСЯМ: В/1 У ОСИ 2; 210; Гм/о3–4; 4м/оГ–В/1; 103; 5; 102; А У ОСИ 6; 201; 8. ОПАЛУБКА И АРМИРОВАНИЕ.	
44	РАЗВЕРТКИ НАРУЖНЫХ СТЕН ПО ОСЯМ: 202; Бм/о9–10; 10м/оБ–В; В; 12м/оВ–Б; Бм/о 12–13; 302; 14; 301; А У ОСИ 16; 402. ОПАЛУБКА И АРМИРОВАНИЕ	
45	РАЗВЕРТКИ НАРУЖНЫХ СТЕН ПО ОСЯМ: 17; 403; 18м/оВ/1–Г; Гм/о18–19; 310; В/1 У ОСИ 20; 401; 21; 314 У ОСИ 402; 20. ОПАЛУБКА И АРМИРОВАНИЕ.	
46	РАЗВЕРТКИ НАРУЖНЫХ СТЕН ПО ОСЯМ: 315м/о404–406; И У ОСИ 19; 314м/о408–410 311; 410+4200; 312–185; 411; Км/о15–12; 18/1; 315м/о411–413; 413; 16. ОПАЛУБКА И АРМИРОВАНИЕ.	
47	РАЗВЕРТКИ НАРУЖНЫХ СТЕН ПО ОСЯМ: 412; Лм/о14–12; Лм/о10–8; 112; 6; 113; 215м/о 113–111; 3/1; 12м/оК–М; ВИД А; М; ВИД Б; 12м/оК–Л; Км/о10–7; 111. ОПАЛУБКА И АРМИРОВАНИЕ	
48	РАЗВЕРТКИ НАРУЖНЫХ СТЕН ПО ОСЯМ: 212–185; 110+4200; 211; 110; 214м/о110–108; И У ОСИ 3; 215м/о106–104; 2; 214 У ОСИ 102; 1; 101; ОПАЛУБКА И АРМИРОВАНИЕ.	
49	РАЗВЕРТКИ НАРУЖНЫХ СТЕН ОСЯМ: 207; 108; 5; 205; 305; 17; 408; 307; 9+250; Д 13–250; Ж ОПАЛУБКА И АРМИРОВАНИЕ.	
50	УЗЛЫ АРМИРОВАНИЯ НАРУЖНЫХ СТЕН	
50/1	УЗЛЫ АРМИРОВАНИЯ НАРУЖНЫХ СТЕН. СПЕЦИФИКАЦИЯ АРМАТУРЫ НА НАРУЖНЫЕ СТЕНЫ	
51	РАЗВЕРТКИ ВНУТРЕННИХ СТЕН ПО ОСЯМ: 3; Е/1м/о2–4; 104; 106; 212; 213; 207; 210; 209; 108; 205; 105; 5. ОПАЛУБКА И АРМИРОВАНИЕ.	
52	РАЗВЕРТКИ ВНУТРЕННИХ СТЕН ПО ОСЯМ: 204; 206; Б У ОСИ 6; 107; 203; 8; 109; 10м/о В–Д; 11; 12м/оВ–Д; 14; 409; 303. ОПАЛУБКА И АРМИРОВАНИЕ.	
53	РАЗВЕРТКИ ВНУТРЕННИХ СТЕН ПО ОСЯМ: 407; Б У ОСИ 16; 304; 405; 305; 17; 306; 408; 307; Д ОПАЛУБКА И АРМИРОВАНИЕ.	
54	РАЗВЕРТКИ ВНУТРЕННИХ СТЕН ПО ОСЯМ: Е/1м/о18–20; 19; 406; 404; 312; 1313; 7; 110; 410; 310; 309. ОПАЛУБКА И АРМИРОВАНИЕ.	
55	РАЗВЕРТКИ ВНУТРЕННИХ СТЕН ПО ОСЯМ: 9/1; Ем/о6–9/1; Ем/о12/1–16; 12/1; 10м/оЖ–Л; Ж ОПАЛУБКА И АРМИРОВАНИЕ. 5.1	ЗАМ. ПО ИЗМ.5
56	УЗЛЫ АРМИРОВАНИЯ ВНУТРЕННИХ СТЕН	
57	УЗЛЫ АРМИРОВАНИЯ ВНУТРЕННИХ СТЕН. СПЕЦИФИКАЦИЯ АРМАТУРЫ НА ВНУТРЕННИЕ СТЕНЫ	

3-1

3-2

4-1

ВЗАМ. ИНВ. N

ПОДПИСЬ И ДАТА

ИНВ. N ПОДЛ. 1316-299

ПРИВЯЗАН:

ИНВ №

ИЗМ.	КОЛ.УЧ.	ЛИСТ	№ ДОК.	ПОДПИСЬ	ДАТА
5	2	–	45-14р		04.05.14
4	2	–	45-13р		28.10.13
3	2	–	36-13р		9.10.13

VI-69-АС2

ТОМ 1

ЛИСТ 002

Карт. 15365

ВЕДОМОСТЬ РАБОЧИХ ЧЕРТЕЖЕЙ ОСНОВНОГО КОМПЛЕКТА АС 2

ЛИСТ	НАИМЕНОВАНИЕ	ПРИМЕЧАНИЕ
	ТОМ 2	
58	ПЕРЕКРЫТИЕ НАД 1 ЭТАЖОМ. ОПАЛУБКА.	
59	ПЕРЕКРЫТИЕ НАД 1 ЭТАЖОМ. НИЖНЕЕ АРМИРОВАНИЕ.	
60	ПЕРЕКРЫТИЕ НАД 1 ЭТАЖОМ. ВЕРХНЕЕ АРМИРОВАНИЕ.	
61	ПЕРЕКРЫТИЕ НАД 1 ЭТАЖОМ. УСИЛЕНИЕ ПЕРЕКРЫТИЯ В МЕСТАХ ОТВЕРСТИЙ (НИЖНЕЕ, ВЕРХНЕЕ АРМИРОВАНИЕ)	
62	ПЕРЕКРЫТИЕ НАД 1 ЭТАЖОМ. СПЕЦИФИКАЦИИ АРМАТУРНЫХ ИЗДЕЛИЙ.	
62/1	СЕЧЕНИЯ ПО ПЕРЕКРЫТИЮ НАД 1 ЭТАЖОМ.	
63	ПЕРЕКРЫТИЕ НАД 2 ЭТАЖОМ. ОПАЛУБКА.	
64	ПЕРЕКРЫТИЕ НАД 2 ЭТАЖОМ. НИЖНЕЕ АРМИРОВАНИЕ.	
65	ПЕРЕКРЫТИЕ НАД 2 ЭТАЖОМ. ВЕРХНЕЕ АРМИРОВАНИЕ.	
66	ПЕРЕКРЫТИЕ НАД 2 ЭТАЖОМ УСИЛЕНИЕ ПЕРЕКРЫТИЯ В МЕСТАХ ОТВЕРСТИЙ (НИЖНЕЕ, ВЕРХНЕЕ АРМИРОВАНИЕ)	
67	ПЕРЕКРЫТИЕ НАД 2 ЭТАЖОМ. СПЕЦИФИКАЦИЯ АРМАТУРНЫХ ИЗДЕЛИЙ.	
68	ПЕРЕКРЫТИЕ НАД 3 ЭТАЖОМ. ОПАЛУБКА.	
69	ПЕРЕКРЫТИЕ НАД 3 ЭТАЖОМ. НИЖНЕЕ АРМИРОВАНИЕ.	
70	ПЕРЕКРЫТИЕ НАД 3 ЭТАЖОМ. ВЕРХНЕЕ АРМИРОВАНИЕ.	
71	ПЕРЕКРЫТИЕ НАД 3 ЭТАЖОМ УСИЛЕНИЕ ПЕРЕКРЫТИЯ В МЕСТАХ ОТВЕРСТИЙ (НИЖНЕЕ, ВЕРХНЕЕ АРМИРОВАНИЕ)	
72	СХЕМА ПЕРЕКРЫТИЯ НАД 3 ЭТАЖОМ. СПЕЦИФИКАЦИЯ АРМАТУРНЫХ ИЗДЕЛИЙ.	
73	ПОКРЫТИЕ ВЫХОДОВ НА КРОВЛЮ	
74	ПОКРЫТИЕ ТЕХНИЧЕСКОГО ЭТАЖА. СПЕЦИФИКАЦИЯ АРМАТУРЫ.	
75	КОЗЫРЕК В ОСЯХ 3–5; 17–19 (ЗКРКАЛЬНО). ПЕРЕКРЫТИЕ. ОПАЛУБКА. АРМИРОВАНИЕ СТЕН ФОНОРЯ. ПЛАН БАЛКИ–СТЕНКИ.	
76	КОЗЫРЕК В ОСЯХ 3–5; 17–19 (ЗЕРКАЛЬНО). АРМИРОВАНИЕ БАЛКИ–СТЕНКИ.	
77	КОЗЫРЕК В ОСЯХ 3–5; 17–19 (ЗЕРКАЛЬНО). ПЕРЕКРЫТИЕ. АРМИРОВАНИЕ ВЕРХНЕЕ.	
78	КОЗЫРЕК В ОСЯХ 3–5; 17–19 (ЗЕРКАЛЬНО). ПЕРЕКРЫТИЕ. АРМИРОВАНИЕ НИЖНЕЕ. СПЕЦИФИКАЦИИ; ВЕДОМОСТЬ РАСХОДА СТАЛИ.	
79	КОЗЫРЕК ГЛАВНОГО ВХОДА. ОПАЛУБКА И АРМИРОВАНИЕ. АРЗРЕЗЫ 1–1–3–3 БАЛКИ Б–1–Б–9. СЕЧЕНИЯ А–А–Д–Д.	
80	КОЗЫРЕК ГЛАВНОГО ВХОДА. АРМИРОВАНИЕ. БОРТ ПО ОСИ 10,12, ВИД А. СЕЧЕНИЯ Е–Е–Л–Л. СПЕЦИФИКАЦИЯ АРМАТУРЫ.	
81	ЛЕСТНИЦЫ Л1, Л2. ОПАЛУБКА. АРМИРОВАНИЕ.	
82	ЛЕСТНИЦЫ Л1, Л2. СПЕЦИФИКАЦИЯ АРМАТУРЫ. ВЫБОРКА.	
83	ЛЕСТНИЦА Л3. ОПАЛУБКА. АРМИРОВАНИЕ.	
84	ЛЕСТНИЦА Л3. ЛЕСТНИЧНЫЕ МАРШИ ЛМ–1, ЛМ–2, ЛМ–3. СПЕЦИФИКАЦИЯ АРМАТУРНЫХ ИЗДЕЛИЙ. ВЫБОРКА.	
85	ЛИФТ 1. ЛИФТ 2. ОПАЛУБКА.	
86	ЛИФТ 1. АРМИРОВАНИЕ.	
86/1	ЛИФТ 2. АРМИРОВАНИЕ.	
87	ВЕНТШАХТЫ ТИП 1, ТИП 7, ТИП 13, ТИП 14. УЗЛЫ 1,2. СЛИВ 1.	
88	ВЕНТШАХТЫ ТИП 2, ТИП 3, ТИП 4, ТИП 5, ТИП 6.	
89	ВЕНТШАХТЫ ТИП 8, ТИП 9, ТИП 10, ТИП 11, ТИП 12.	
90	СПЕЦИФИКАЦИЯ НА ВЕНТШАХТЫ.	
91	МЕТАЛЛИЧЕСКИЕ СТРЕМЯНКИ МС–1, МС–2.	
92	ВЕДОМОСТЬ РАСХОДА СТАЛИ И МАТЕРИАЛОВ.	
93	ГРУППОВАЯ СПЕЦИФИКАЦИЯ ЭЛЕМЕНТОВ ЗАПОЛНЕНИЯ ПРОЕМОВ И ДОПОЛНИТЕЛЬНЫХ ИЗДЕЛИЙ.	
94	ГРУППОВАЯ СПЕЦИФИКАЦИЯ ПЕРЕГОРОДОК, ПОДВЕСНЫХ ПОТОЛКОВ, ОКОН И ПОДОКОННЫХ ПЛИТ.	
95	ЭЛЕМЕНТЫ ОТДЕЛКИ ЗДАНИЯ, УЧИТЫВАЮЩИЕ ПОТРЕБНОСТИ МГН ГРУПП М1, М2, М3, М4 (ДВЕРИ).	

Изм.6 6.1

ВЗАМ. ИНВ. N

ПОДПИСЬ И ДАТА 13.10.2014

ИНВ. N ПОДЛ.

ПРИВЯЗАН:

ИНВ. №

6	1	ИЗМ.	145-14		28.07.14	VI-69-АС2	ТОМ 1
ИЗМ.	КОЛ.УЧ.	ЛИСТ	№ ДОК.	ПОДПИСЬ	ДАТА		ЛИСТ 0Д3

Кап. 15365

ОБЩИЕ УКАЗАНИЯ

Типовой проект здания дошкольного образовательного учреждения (ДОУ) на 12 групп (280 мест) для затесненных условий застройки разработан ГУП МНИИТЭП в соответствии с государственным контрактом №11-138-ТП от 28.11.2011 (заказчик – Департамент градостроительной политики города Москвы), технологическим заданием №2/28-977 Департамента образования г.Москвы и заданием на разработку проекта.

Объемно-планировочные решения приняты на основании положений:
- СНиП 31-06-2009 «Общественные здания и сооружения»,
- СанПиН 2.4.1.2660-10 и СанПиН 2.4.1.2791-10 «Санитарно-эпидемиологические требования к устройству, содержанию и организации работы в дошкольных организациях» с Изменениями №1.
- Технического регламента о требованиях пожарной безопасности от 22.07.2008 №123ФЗ совместно со Сводами правил в области систем противопожарной защиты;
- Технического регламента о безопасности зданий и сооружений от 30.12.2009 №384ФЗ;

Проектная документация рассмотрена Мосгосэкспертизой и имеет положительное заключение №502-12/МГЭ/1058-1/4.

В основном комплекте рабочих чертежей VI-69-АС2 разработаны архитектурно-строительные чертежи, необходимые для возведения здания выше отметки 0.00, а также ведомость отделки помещений и типы полов подземной части здания.

АРХИТЕКТУРНО-ПЛАНИРОВОЧНЫЕ РЕШЕНИЯ

Типовой проект здания дошкольного образовательного учреждения (ДОУ) с расчетным количеством 280 мест (12 групп) реализует основную общеобразовательную программу дошкольного образования в группах общеразвивающего вида развития, с возможностью совместного воспитания детей с ограничениями здоровья и детей, не имеющих таких ограничений. Максимальное количество детей, относящихся к категориям М1, М2, М3, М4 составляет 8% от числа воспитанников ДОУ.

В соответствии с современным организационно-технологическим и архитектурно-строительными требованиями, в том числе по созданию возможности беспрепятственного доступа в ДОУ маломобильных посетителей и воспитанников, проектом предусматривается следующее объемно-планировочное решение:

Здание представляет собой многоугольный симметричный объем трехэтажных блок-секций групповых ячеек, объединенных 1-3-этажным административно-хозяйственным блоком.

Габариты здания в осях – 70,94 х 38,43м. Высота надземных этажей здания 3.30м (3,05 от пола до потолка), отметка уровня земли - 0,65.

Под всем зданием запроектировано техническое подполье (отм.пола –2,4м) и подвал (отм.пола –3,0м), в котором размещена приточная вентиляционная камера. Выделено место для размещения узла учета тепла и воды, помещения для хранения люминесцентных и энергосберегающих светильников, насосной противопожарного водоснабжения.

Проект ДОУ рассчитан на размещение 12 групп (280 мест):
1. 4 группы для детей раннего возраста (20х4=80 мест):
   1 группа для детей от 1,5 лет до 2 лет – 20 мест,
   3 группы для детей с 2 до 3 лет – 60 мест.
2. 6 групп для детей дошкольного возраста (25х6=150 мест):
   2 группы для детей с 3 до 4 лет (2 х 25 мест),
   2 группы для детей с 4 до 5 лет (2 х 25 мест),
   2 группы для детей с 5 до 6 лет (2 х 25 мест),
3. 2 группы для детей дошкольного возраста с 6 до 7 лет (25х2=50 мест).

Высота надземных этажей здания 3,30м (3,05м от пола до потолка).

ПРИВЯЗАН:

ИНВ. №

ИЗМ.	КОЛ.УЧ.	ЛИСТ	№ ДОК.	ПОДПИСЬ	ДАТА

VI-69-АС2 ОБЩИЕ ДАННЫЕ — ТОМ 1 — ЛИСТ ОД4

ИНВ.№ ПОДЛ. 13168 | ПОДПИСЬ И ДАТА | ВЗАМЕН ИНВ.№

КЛ25-15365

На первом этаже здания расположены:

- зона главного входа (с постом круглосуточного дежурства и колясочной-саночной), куда ведет пандус (продольный уклон не более 8%, поперечный уклон 1-2%), обеспечивающий вход в здание для маломобильных посетителей,
- 4 изолированных блока групповых ячеек детей раннего возраста (на 20 мест каждый), соответственно: 1 группа для детей с 1,5 до 2 лет и 3 группы с 2 до 3 лет,
- помещения пищеблока, (пища доставляется на 2 и 3 этажи с помощью малого грузового лифта, грузоподъемностью 100кг),
- помещения медицинского блока с изолятором на 2 бокса (2 инфекции) и процедурной, расположенные непосредственно у отдельного выхода из здания,
- блок плавательного бассейна с ванной 3х7м, имеющий планировку, обеспечивающую возможность его эксплуатации детьми с ограничением по мобильности (оборудованы санузлы и душевые, опорные поручни в зале бассейна вдоль его стен на высоте 0,7м, позволяющие обслуживать детей, относящихся к категориям М1-М4, также как и здоровых детей).

Комнаты медсестры, тренера, детские душевые имеют непосредственную связь с залом бассейна. Ванна имеет переменную глубину 0,6-0,8м. Бассейн рассчитан на работу в течение 8 часов ежедневно с 2-х часовым перерывом на время обеда.

На втором этаже предусматриваются:

- 4 изолированных блока групповых ячеек для детей дошкольного возраста на 25 мест каждый (2 группы для детей с 3 до 4 лет, 2 группы для детей с 4 до 5 лет),
- физкультурный зал и помещение кружковой для развивающих занятий с детьми,
- кабинет заведующего,
- блок помещений постирочной для подстирки детского белья (по необходимости), а также стирки мелких партий столового белья.

На третьем этаже расположены:

- 4 изолированных блока групповых ячеек для детей дошкольного возраста на 25 мест каждый – 2 группы для детей с 5 до 6 лет и 2 группы для детей с 6 до 7 лет,
- зал для музыкальных занятий и помещение большой кружковой для развивающих занятий с детьми,
- кабинеты психолога и логопеда,
- административные помещения.

Вертикальные связи осуществляются с помощью 3 закрытых лестничных клеток, имеющих естественное освещение и выходы непосредственно наружу.

Выходы на кровлю организованы из 2 лестничных клеток по лестничным маршам с площадками. На кровле предусмотрены вентиляционные камеры, выполненные единым объемом.

ОТДЕЛКА ЗДАНИЯ

В наружной отделке применяется сертифицированная система «вентилируемый фасад», цоколь облицовывается керамогранитом. Отделка крылец ступеней и пандусов производится керамогранитом на плиточном клее, причем для ступеней и пандусов используется керамогранит с фактурированной поверхностью, исключающей скольжение. Расход облицовочных материалов уточняется при привязке.

Все входы в здание ДОУ имеют навесы с водоотводами, в том числе – над пандусом и входами в пищеблок и подвал - металлические навесы с покрытием стальным листом, имеющим атмосферостойкую окраску в заводских условиях, либо безопасным стеклом триплекс (выбор осуществляется при «привязке»).

Столярные изделия:

Внутренние двери – ламинированные в заводских условиях. В необходимых случаях применяются сертифицированные огнестойкие конструкции дверных блоков (входные двери в групповые ячейки, двери кладовых, электрощитовой, венткамер, пожаробезопасных зон, лифтовых холлов).

Окна - деревянные оконные блоки с заполнением двухкамерными стеклопакетами, оснащенные фрамужными механизмами.

Витражные конструкции алюминиевые, окрашенные в заводских условиях порошковыми эмалями. Остекление наружных витражей выполняется двухкамерными стеклопакетами, с мягким низкоэмиссионным покрытием внутреннего стекла.

Остекление внутренних витражных перегородок и дверей травмобезопасным стеклом «триплекс».

Колористическое решение определяется в каждом конкретном случае автором «привязки», в соответствии с застройкой и согласовывается в установленном порядке. Также, при «привязке» задается цвет окраски порошковыми эмалями алюминиевых элементов интерьера и экстерьера.

ПРИВЯЗАН:

ИНВ. №

ИЗМ.	КОЛ.УЧ.	ЛИСТ	№ ДОК.	ПОДПИСЬ	ДАТА	VI-69-АС2 ОБЩИЕ ДАННЫЕ	ТОМ 1	ЛИСТ ОД5

ИНВ.№ ПОДЛ. | ПОДПИСЬ И ДАТА | ВЗАМЕН ИНВ.№

Кап. 15365

МЕРОПРИЯТИЯ ПО ОБЕСПЕЧЕНИЮ ДОСТУПА ИНВАЛИДОВ

В ДОУ предусмотрена возможность совместного воспитания детей с ограниченными возможностями здоровья и детей, не имеющих таких ограничений. Возможно оборудование двух мест в каждой группе для детей с нарушениями опорно-двигательного аппарата, зрения либо слуха.

Проектом предусмотрены мероприятия по обеспечению доступа в здание детей и их родителей следующих групп мобильности:

М1 - людей, не имеющих ограничений по мобильности, в том числе с дефектами слуха;

М2 - немощных людей, мобильность которых снижена из-за старения организма, инвалидов на протезах, инвалидов с недостатками зрения (кроме людей с психическими отклонениями);

М3 – инвалидов, использующих при движении дополнительные опоры-костыли и палки;

М4 – инвалидов, передвигающихся на креслах-колясках, приводимых в движение вручную.

Обеспечен поэтажный доступ МГН – воспитанников ДОУ. Также предусмотрен доступ для инвалидов-родственников воспитанников в вестибюльно-входную зону, включая универсальный санузел и кладовую для хранения инвентарной кресло-коляски, спортивный и музыкальный залы и другие дополнительные помещения для занятий с детьми, административную группу помещений.

Для инвалидов и маломобильных групп граждан проектом предусмотрено:

- применение элементов заблаговременного предупреждения у входных групп и в помещениях включая средства наглядной информации и звуковой сигнализации);
- нанесение на путях движения напольных указателей (символов) и ограничительной разметки; контрастная окраска наличников дверных проёмов, поручней, крайних ступеней лестничных маршей,
- устройство пандусов у входов в здания с уклоном не более 8% с ограничительными бортиками и поручнями на высоте 0,5; 0,7 м и 0,9 м;
- оборудование входов в здания проёмами без порогов, двупольными дверями шириной не менее 1,3м и доводчиками с задержкой автоматического закрывания;
- оборудование лестниц опорными поручнями с горизонтальным нетравмирующим завершением; установка дверных ручек, расположенных на высоте 0,8-0,9 м от уровня пола, с формой, удобной для открывания одной рукой;
- устройство санузлов для инвалидов (универсальная кабина МГН на каждом этаже) с шириной дверных проемов 0,9 м и обеспечением пространства для размещения и маневрирования кресла-коляски, оборудованных крючками для костылей, унитазом с высотой от уровня пола до верха сидения 450мм, раковиной, опорными поручнями, электрическим прибором для сушки рук на высоте 0,8 м от уровня пола, кнопкой экстренного вызова;
- для детей-колясочников в групповых ячейках предусматривается по 1 расширенной кабине, позволяющей им пересаживаться с коляски самостоятельно. В группе помещений бассейна также предусмотрены санитарные узлы, позволяющие пользоваться ими детьми в креслах-колясках.
- применение визуальных, звуковых и тактильных средств информации об устройствах и оборудовании на маршрутах движения и в помещениях внутри дошкольного учреждения.

Высота разметки визуальных средств информации на стенах на уровне глаз пользователя - от 1,2 до 1,6м. Высота размещения средств тактильной информации 0,6м, а в зоне путей движения - на высоте 1,1м.

На поручнях и их окончаниях вдоль путей движения наносятся тактильные покрытия с необходимой информацией.

Здание оборудовано лифтом, грузоподъемностью 1000кг, доступным для инвалидов, передвигающихся на креслах-колясках, кнопки вызова и панель управления лифтом расположены на высоте 1,0 м. На кнопках панели управления выполнена нумерация с подсветкой и дублированием шрифтом Брайля. Имеется информационное чтящееся табло с указанием номера этажа. В кабине лифта установлены опорные поручни.

Коридоры проектируются шириной не менее 1,5м при одностороннем движении и 1,8м при встречном движении.

УКАЗАНИЯ О ПОРЯДКЕ ВНЕСЕНИЯ ИЗМЕНЕНИЙ В ПРОЕКТ ПРИ «ПРИВЯЗКЕ»

Чертежи, приведённые в данном основном комплекте, разработаны в качестве материала для «привязки». При разработке проекта по конкретному адресу, архитектор-автор «привязки» может, учитывая требования конкретного заказчика, вносить планировочные изменения, менять характер отделки, применять различные типы подвесных потолков, согласовывая это с органами Государственного санитарного надзора, ГОиЧС, Департаментом образования, Мосгосэкспертизой.

Согласованные вышеуказанными инстанциями изменения должны быть проверены авторами «привязки» - инженерами по конструктивной части и инженерным разделам проекта, с внесением соответствующих изменений во все разделы проекта «привязки» и также согласованием их в установленном порядке.

ИНВ.№ ПОДЛ. 1316809 | ПОДПИСЬ И ДАТА | ВЗАМЕН ИНВ.№

ПРИВЯЗАН:

ИНВ. №

ИЗМ.	КОЛ.УЧ.	ЛИСТ	№ ДОК.	ПОДПИСЬ	ДАТА	VI-69-АС2 ОБЩИЕ ДАННЫЕ	ТОМ 1	ЛИСТ ОД 6

Кал. 15365

ТИПЫ ПОЛОВ ПОДЗЕМНОЙ ЧАСТИ ЗДАНИЯ

ТИП П - 01

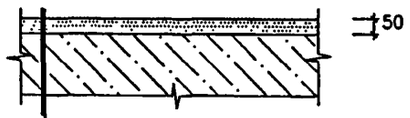

50	РАСТВОР ЦЕМЕНТНО–ПЕСЧАНЫЙ М 150 СО ШЛИФОВАННОЙ ПОВЕРХНОСТЬЮ
	МОНОЛИТНАЯ Ж/Б ФУНДАМЕНТНАЯ ПЛИТА

ТИП П - 02; ТИП П - 04

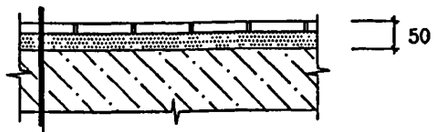

30	ПОКРЫТИЕ ИЗ КЕРАМИЧЕСКИХ ПЛИТОК 330х330х8мм ПОВЫШЕННОЙ ИЗНОСОСТОЙКОСТИ (Z) С МАТОВОЙ ГЛАЗУРЬЮ НА СЛОЕ ПЛИТОЧНОГО КЛЕЯ ТОЛЩИНОЙ 5мм ПО ПОЛИМ.ЦЕМ. СТЯЖКЕ ТОЛЩИНОЙ 16.5
ДЛЯ ТИПА П–04 ДОБАВИТЬ 15; 20	ВЫРАВНИВАЮЩИЙ ЦЕМЕНТНО–ПЕСЧАНЫЙ Р–Р МАРКИ М150
	Ж/Б МОНОЛИТНАЯ ПЛИТА ПЕРЕКРЫТИЯ
5	ГИДРОИЗОЛЯЦИЯ – 2 СЛОЯ ГИДРОСТЕКЛОИЗОЛА НА ПРОСЛОЙКЕ ИЗ БИТУМНОЙ МАСТИКИ. СВЕРХУ ПОКРЫВАЕТСЯ СЛОЕМ ГОРЯЧЕГО БИТУМА, В КОТОРЫЙ ВТАПЛИВАЕТСЯ ПЕСОК КРУПНОСТЬЮ 1.5мм (ЗАВЕСТИ НА СТЕНУ)

ТИП П - 03

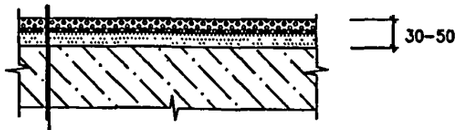

25	ПОКРЫТИЕ ИЗ БЕТОНА В25 С ШЛИФОВАННОЙ ПОВЕРХНОСТЬЮ
5	ГИДРОИЗОЛЯЦИЯ – 2 СЛОЯ ГИДРОСТЕКЛОИЗОЛА НА ПРОСЛОЙКЕ ИЗ БИТУМНОЙ МАСТИКИ
0 – 20	РАСТВОР ЦЕМЕНТНО – ПЕСЧАНЫЙ МАРКИ М 150 С ЗАТЕРТОЙ ПОВЕРХНОСТЬЮ (УКЛОН К ПРИЯМКАМ)
	МОНОЛИТНАЯ Ж/Б ФУНДАМЕНТНАЯ ПЛИТА

"ПЛАВАЮЩИЙ ПОЛ"

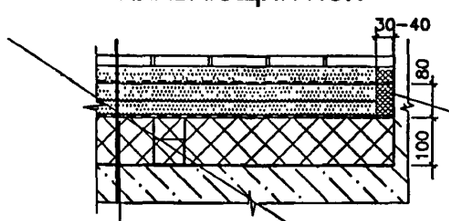

ЗАЗОР МЕЖДУ СТЯЖКОЙ И СТЕНОЙ ЗАПОЛНЯЮТ УПРУГИМ ГЕРМЕТИКОМ ТИПА "ЭЛУР". "ЭЛАСТОСИЛ"

30	ПОКРЫТИЕ ИЗ КЕРАМИЧЕСКИХ ПЛИТОК (ОАО "СОКОЛ") 330х330х8мм ПОВЫШЕННОЙ ИЗНОСОСТОЙКОСТИ (Z) С МАТОВОЙ ГЛАЗУРЬЮ НА СЛОЕ ПЛИТОЧНОГО КЛЕЯ ТОЛЩИНОЙ 5мм ПО ПОЛИМ.ЦЕМ. СТЯЖКЕ ТОЛЩ. 16.5 (ДЛЯ ТИПА П–5), АРМИРОВАННОЙ ШТУКАТУРНОЙ СЕТКОЙ
5	ГИДРОИЗОЛЯЦИЯ – 2 СЛОЯ ГИДРОСТЕКЛОИЗОЛА НА ПРОСЛОЙКЕ ИЗ БИТУМНОЙ МАСТИКИ. СВЕРХУ ПОКРЫВАЕТСЯ СЛОЕМ ГОРЯЧЕГО БИТУМА, В КОТОРЫЙ ВТАПЛИВАЕТСЯ ПЕСОК КРУПНОСТЬЮ 1.5мм (ЗАВЕСТИ НА СТЕНУ)
80	АРМИРОВАННАЯ СТЯЖКА ТОЛЩ. 80мм С ЗАЗОРОМ ОТ СТЕН 30–40 мм.
2	~~1 СЛОЙ ПОЛИЭТИЛЕНОВОЙ АРМИРОВАННОЙ ПЛЕНКИ (ЗАВЕСТИ НА СТЕНУ)~~
100 (83)	МИНЕРАЛОВАТНЫЕ ПЛИТЫ ТОЛЩ.100мм В НЕОБЖАТОМ СОСТОЯНИИ, ПЛОТНОСТЬ 75–100 кг/М3 ВНУТРИ ПЛИТ РАВНОМЕРНО ПО ВСЕЙ ПЛОЩАДИ В ОТВЕРСТИЯ 10Х10см УСТАНАВЛИВАЮТ ПЕРФОРИРОВАННЫЕ (Кп=15–20%) ВИБРОИЗОЛЯТОРЫ 90Х90Х50(h) В КОЛИЧЕСТВЕ ИЗ РАСЧЕТА НАГРУЗКИ 2.5 кг/см2 НА 1 ВИБРОИЗОЛЯТОР
	МОНОЛИТНАЯ Ж/Б ФУНДАМЕНТНАЯ ПЛИТА

5.1

ВЗАМЕН ИНВ.№

ПОДПИСЬ И ДАТА

ИНВ.№ ПОДЛ. 13/6809

ПРИВЯЗАН:

ИНВ. №

5	2	–	45-14		05.14
ИЗМ.	КОЛ.УЧ.	ЛИСТ	№ ДОК.	ПОДПИСЬ	ДАТА

VI-69-АС2 ОБЩИЕ ДАННЫЕ

ТОМ 1

ЛИСТ ОД7

карт. 15365

ТИПЫ ПОЛОВ НАДЗЕМНОЙ ЧАСТИ ЗДАНИЯ

ТИП П-1, П-1/1

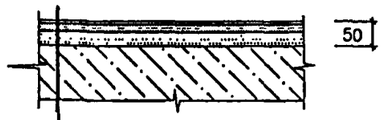

3,5	ПОКРЫТИЕ ИЗ ЛИНОЛЕУМА ТОЛЩ. 3,2мм, НА КЛЕЕ АДМ-К ШВЫ ПРОКЛЕИТЬ МАСТИКОЙ "ПЕРМИНИД"
3,0	САМОВЫРАВНИВАЮЩАЯСЯ СТЯЖКА СОСТАВОМ "ВЕТОНИТ"
18,5	ВЫРАВНИВАЮЩИЙ СЛОЙ ПОЛИМЕРЦЕМЕНТА
25.0	РАСТВОР ЦЕМЕНТНО-ПЕСЧАНЫЙ МАРКИ М150
	Ж/Б МОНОЛИТНАЯ ПЛИТА ПЕРЕКРЫТИЯ

ТИП П-2



6,5	ПОКРЫТИЕ "ТАРАФЛЕКС СПОРТ-ЭЛИТЭ" НА ВСПЕНЕННОЙ ОСНОВЕ, НА КЛЕЕ "UZIN"
3,0	САМОВЫРАВНИВАЮЩАЯСЯ СТЯЖКА СОСТАВОМ "ВЕТОНИТ"
15,5	ВЫРАВНИВАЮЩИЙ СЛОЙ ПОЛИМЕРЦЕМЕНТА
25.0	РАСТВОР ЦЕМЕНТНО-ПЕСЧАНЫЙ МАРКИ М150
	Ж/Б МОНОЛИТНАЯ ПЛИТА ПЕРЕКРЫТИЯ

ТИП П-3 (П-3А)

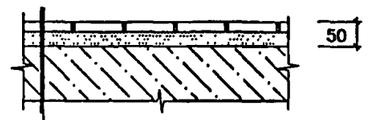

30	ПОКРЫТИЕ ИЗ КЕРАМИЧЕСКИХ ПЛИТОК 330x330x8мм ПОВЫШЕННОЙ ИЗНОСОСТОЙКОСТИ (Z) С МАТОВОЙ ГЛАЗУРЬЮ НА СЛОЕ ПЛИТОЧНОГО КЛЕЯ ТОЛЩИНОЙ 5мм ПО ПОЛИМ.ЦЕМ. СТЯЖКЕ ТОЛЩИНОЙ 17мм (ДЛЯ ТИПА П-3)
	ПОКРЫТИЕ ИЗ КЕРАМОГРАНИТА НА СЛОЕ ПЛИТОЧНОГО КЛЕЯ ТОЛЩИНОЙ 5мм ПО ПОЛИМЕРЦЕМЕНТНОЙ СТЯЖКЕ ТОЛЩИНОЙ 17мм (ДЛЯ ТИПА П-3А)
20	ВЫРАВНИВАЮЩИЙ ЦЕМЕНТНО-ПЕСЧАНЫЙ Р-Р МАРКИ М150
	Ж/Б МОНОЛИТНАЯ ПЛИТА ПЕРЕКРЫТИЯ

ТИП П-6 для венткамер "ПЛАВАЮЩИЙ ПОЛ"

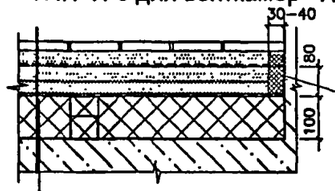

ЗАЗОР МЕЖДУ СТЯЖКОЙ И СТЕНОЙ ЗАПОЛНЯЮТ УПРУГИМ ГЕРМЕТИКОМ ТИПА "ЭЛУР", "ЭЛАСТОСИЛ"

30	ПОКРЫТИЕ ИЗ КЕРАМИЧЕСКИХ ПЛИТОК (ОАО "СОКОЛ") 330x330x8мм ПОВЫШЕННОЙ ИЗНОСОСТОЙКОСТИ (Z) С МАТОВОЙ ГЛАЗУРЬЮ НА СЛОЕ ПЛИТОЧНОГО КЛЕЯ ТОЛЩИНОЙ 5мм ПО ПОЛИМ.ЦЕМ. СТЯЖКЕ ТОЛЩ. 17мм, АРМИРОВАННОЙ ШТУКАТУРНОЙ СЕТКОЙ
5	ГИДРОИЗОЛЯЦИЯ – 2 СЛОЯ ГИДРОСТЕКЛОИЗОЛА НА ПРОСЛОЙКЕ ИЗ БИТУМНОЙ МАСТИКИ, СВЕРХУ ПОКРЫВАЕТСЯ СЛОЕМ ГОРЯЧЕГО БИТУМА, В КОТОРЫЙ ВТАПЛИВАЕТСЯ ПЕСОК КРУПНОСТЬЮ 1.5мм (ЗАВЕСТИ НА СТЕНУ)
80	АРМИРОВАННАЯ СТЯЖКА ТОЛЩ. 80мм С ЗАЗОРОМ ОТ СТЕН 30–40 мм.
2	1 СЛОЙ ПОЛИЭТИЛЕНОВОЙ АРМИРОВАННОЙ ПЛЕНКИ (ЗАВЕСТИ НА СТЕНУ)
100 (83)	МИНЕРАЛОВАТНЫЕ ПЛИТЫ ТОЛЩ.100мм В НЕОБЖАТОМ СОСТОЯНИИ, ПЛОТНОСТЬ 75–100 кг/м3 ВНУТРИ ПЛИТ РАВНОМЕРНО ПО ВСЕЙ ПЛОЩАДИ В ОТВЕРСТИЯ 10x10см УСТАНАВЛИВАЮТ ПЕРФОРИРОВАННЫЕ (Кп=15–20%) ВИБРОИЗОЛЯТОРЫ 80x80x50(h) В КОЛИЧЕСТВЕ ИЗ РАСЧЕТА НАГРУЗКИ 2.5 кг/см2 НА 1 ВИБРОИЗОЛЯТОР
	Ж/Б МОНОЛИТНАЯ ПЛИТА ПЕРЕКРЫТИЯ

ТИП П-4

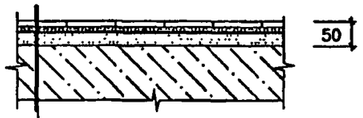

7	ЛАМИНИРОВАННЫЙ ПАРКЕТ ПОВЫШЕННОЙ ИЗНОСОСТОЙКОСТИ
4	ПОРИСТАЯ ЗВУКОИЗОЛИРУЮЩАЯ ПОДЛОЖКА
1	ПОЛИЭТИЛЕНОВАЯ ПЛЕНКА
10	1 СЛОЙ ВЛАГОСТОЙКОЙ ФАНЕРЫ НА КЛЕЮ С КРЕПЛЕНИЕМ ДЮБЕЛЯМИ К ОСНОВАНИЮ (16 шт/м2)
28	ВЫРАВНИВАЮЩИЙ ЦЕМЕНТНО-ПЕСЧАНЫЙ Р-Р МАРКИ М150
	Ж/Б МОНОЛИТНАЯ ПЛИТА ПЕРЕКРЫТИЯ

ТИП П-5 (П-5А)



35 – 50
ТОЛЩИНА ПОЛА У ТРАПОВ –35 мм
УКЛОНЫ К ТРАПАМ – 1% В РАДИУСЕ 2м, СЧИТАЯ ТРАП ЦЕНТРОМ

30	ПОКРЫТИЕ ИЗ КЕРАМИЧЕСКИХ ПЛИТОК 330x330x8мм ПОВЫШЕННОЙ ИЗНОСОСТОЙКОСТИ (Z) С МАТОВОЙ ГЛАЗУРЬЮ НА СЛОЕ ПЛИТОЧНОГО КЛЕЯ ТОЛЩИНОЙ 5мм ПО ПОЛИМ.ЦЕМ. СТЯЖКЕ ТОЛЩ. 17мм (ДЛЯ ТИПА П-5)
	ПОКРЫТИЕ ИЗ КЕРАМОГРАНИТА НА СЛОЕ ПЛИТОЧНОГО КЛЕЯ ТОЛЩИНОЙ 5мм ПО ПОЛИМЕРЦЕМЕНТНОЙ СТЯЖКЕ ТОЛЩИНОЙ 17мм (ДЛЯ ТИПА П-5А)
5	ГИДРОИЗОЛЯЦИЯ – 2 СЛОЯ ГИДРОСТЕКЛОИЗОЛА НА ПРОСЛОЙКЕ ИЗ БИТУМНОЙ МАСТИКИ, СВЕРХУ ПОКРЫВАЕТСЯ СЛОЕМ ГОРЯЧЕГО БИТУМА, В КОТОРЫЙ ВТАПЛИВАЕТСЯ ПЕСОК КРУПНОСТЬЮ 1.5мм
0–15	РАСТВОР ЦЕМЕНТНО-ПЕСЧАНЫЙ МАРКИ М150
	Ж/Б МОНОЛИТНАЯ ПЛИТА ПЕРЕКРЫТИЯ

П-1/1 – "ТЕПЛЫЙ ПОЛ", КОНСТРУКЦИЯ С ЭЛЕКТРОПОДОГРЕВОМ

ВЗАМЕН ИНВ.№

ПОДПИСЬ И ДАТА

ИНВ.№ ПОДЛ. 13168/9

ПРИВЯЗАН:

ИНВ.№

ИЗМ.	КОЛ.УЧ.	ЛИСТ	№ ДОК.	ПОДПИСЬ	ДАТА

VI-69-АС2
ОБЩИЕ ДАННЫЕ

ТОМ 1

ЛИСТ
ОД 8

Кап. 15365

ВЕДОМОСТЬ ОТДЕЛКИ ПОМЕЩЕНИЙ – ОБЩИЕ ПРИМЕЧАНИЯ

1. В АДМИНИСТРАТИВНЫХ И СЛУЖЕБНЫХ ПОМЕЩЕНИЯХ ПРЕДУСМОТРЕТЬ УСТАНОВКУ ЗАЩИТНОЙ ДОСКИ-ПОРУЧНЯ ИЗ ЛАМИНИРОВАННОЙ ДСП БЕЛОГО ЦВЕТА, С ЗАЩИТНЫМИ КРОМКАМИ, ШИРИНОЙ 0.2м. ОТМЕТКА ВЕРХА – 0,9м ОТ УРОВНЯ ЧИСТОГО ПОЛА (ОБЩАЯ ДЛИНА 498пм).

2. ДЛЯ ПОКРЫТИЯ ПОЛОВ ПРИМЕНЯТЬ МАТЕРИАЛЫ, ИСКЛЮЧАЮЩИЕ СКОЛЬЖЕНИЕ (С МАТОВОЙ ПОВЕРХНОСТЬЮ).

3. ВСЕ ИСПОЛЬЗУЕМЫЕ МАТЕРИАЛЫ ДОЛЖНЫ ИМЕТЬ СЕРТИФИКАТЫ РФ (ПОЖАРНОЙ БЕЗОПАСНОСТИ, ГИГИЕНИЧЕСКИЙ, СООТВЕТСТВИЯ)

4. ОТДЕЛКА СТЕН И ПОТОЛКОВ ЗАЛОВ МУЗЫКАЛЬНЫХ И ГИМНАСТИЧЕСКИХ ЗАНЯТИЙ, ПУТЕЙ ЭВАКУАЦИИ ДОЛЖНА БЫТЬ ПРЕДУСМОТРЕНА ИЗ НЕСГОРАЕМЫХ МАТЕРИАЛОВ.

5. ГИДРОИЗОЛЯЦИЯ ДОЛЖНА БЫТЬ ЗАВЕДЕНА НА СТЕНУ, ПЕРЕГОРОДКИ И КОЛОННЫ ВЫШЕ ПОВЕРХНОСТИ ПОЛА И ЗА ПРЕДЕЛЫ ДВЕРНЫХ ПРОЕМОВ НА 300 мм.

6. МЕСТА СОЕДИНЕНИЙ ГИДРОИЗОЛЯЦИИ С ТРАПАМИ И ТРУБОПРОВОДАМИ, ПРОХОДЯЩИМИ ЧЕРЕЗ ПЕРЕКРЫТИЯ И ПОЛЫ, ДОЛЖНЫ БЫТЬ УСИЛЕНЫ ДОПОЛНИТЕЛЬНО ДВУМЯ СЛОЯМИ СТЕКЛОТКАНИ НА МАСТИКЕ.

7. ПЛИТОЧНЫЕ РАБОТЫ ПРОИЗВОДИТЬ НА ВЛАГОСТОЙКОМ КЛЕЕ. РАСШИВКУ ШВОВ ВЫПОЛНЯТЬ ВЛАГОСТОЙКОЙ ЗАТИРКОЙ. ПО НАРУЖНЫМ УГЛАМ (НА СТЫКАХ ПЛОСКОСТЕЙ ОБЛИЦОВКИ), УСТАНОВИТЬ ДЕКОРАТИВНЫЙ ПЛИТОЧНЫЙ ПВХ УГОЛОК.

8. В ДУШЕВЫХ ПОМЕЩЕНИЯХ И ЗАЛЕ БАССЕЙНА ПРОИЗВЕСТИ ГИДРОИЗОЛЯЦИЮ СТЕН И ПЕРЕГОРОДОК ОБМАЗОЧНЫМ СОСТАВОМ ТИПА «ГЛИМС-ВОДОСТОП» ЗА 2 РАЗА. ПРИ ПРИМЕНЕНИИ «ГЛИМС-ВОДОСТОП» И ЕГО АНАЛОГОВ, ПАРОГИДРОИЗОЛЯЦИОННАЯ ЗАЩИТА СТЕН ЗАЛА ПЛАВАТЕЛЬНОГО БАССЕЙНА, ОБЛИЦОВЫВАЕМЫХ ПЛИТКОЙ, НЕ ПРОИЗВОДИТСЯ. ПАРОГИДРОИЗОЛЯЦИОННОЕ ПОКРЫТИЕ ПРЕДУСМАТРИВАЕТСЯ НА ПОВЕРХНОСТЯХ СТРОИТЕЛЬНЫХ КОНСТРУКЦИЙ (ПОТОЛОК), ПРЕДНАЗНАЧЕННЫХ ДЛЯ ПОКРАСКИ.

9. КРАСКИ ДЛЯ СТЕН ДОЛЖНЫ ОБРАЗОВЫВАТЬ ПОЛУМАТОВОЕ ЛИБО МАТОВОЕ ПОКРЫТИЕ, УСТОЙЧИВОЕ К ИСТИРАНИЮ И ВЛАЖНОЙ УБОРКЕ С ПРИМЕНЕНИЕМ МОЮЩИХ СРЕДСТВ.

10. ПОД ОБЛИЦОВКУ СТЕН ГЛАЗУРОВАННОЙ ПЛИТКОЙ ВЫПОЛНИТЬ ВЫСОКОКАЧЕСТВЕННУЮ ШТУКАТУРКУ ПО КИРПИЧНЫМ ПЕРЕГОРОДКАМ И МОНОЛИТНЫМ ЖЕЛЕЗОБЕТОННЫМ СТЕНАМ. ПЛИТКУ УСТАНАВЛИВАТЬ НА ПЛИТОЧНЫЙ КЛЕЙ С ТОЛЩИНОЙ СЛОЯ 3мм.

11. ПОДВЕСНЫЕ ПОТОЛКИ С ПРИМЕНЕНИЕМ ГИПСОКАРТОННЫХ ЛИСТОВ ВЫПОЛНЯТЬ В СООТВЕТСТВИИ С УКАЗАНИЯМИ ТЕХНОЛОГИЧЕСКОЙ КАРТЫ НА ОТДЕЛКУ ГИПСОКАРТОННЫХ ПОВЕРХНОСТЕЙ ПОД МАЛЯРНЫЕ РАБОТЫ: СО СПЛОШНОЙ ПРОКЛЕЙКОЙ МАЛЯРНОЙ СЕТКОЙ «СТРОБИ», ПОСЛЕДУЮЩЕЙ ГРУНТОВКОЙ ЗАКРЕПЛЯЮЩИМ СОСТАВОМ «ТИФЕНГРУНД» И ГИПСОВОЙ ШПАТЛЕВКОЙ «ФУГЕНФЮЛЛЕР».

12. ПОКРЫТИЯ, ИСПОЛЬЗУЕМЫЕ ДЛЯ ПОЛОВ В ЗАЛЬНЫХ ПОМЕЩЕНИЯХ (ЗАЛЫ МУЗЫКАЛЬНЫХ И ГИМНАСТИЧЕСКИХ ЗАНЯТИЙ), А ТАКЖЕ В ГРУППОВЫХ ЯЧЕЙКАХ И КРУЖКОВОЙ, ДОЛЖНЫ ИМЕТЬ СЕРТИФИКАТЫ ПОЖАРНОЙ БЕЗОПАСНОСТИ В СООТВЕТСТВИИ С ТАБЛ. 29 №123-ФЗ - НЕ БОЛЕЕ КЛАССА КМ2 (Г1; В1; Д3+; Т2; РП1).

13. ДЛЯ ЗАЩИТЫ ОКОН ЗАЛА ФИЗКУЛЬТУРНЫХ ЗАНЯТИЙ ОТ ПОПАДАНИЙ МЯЧОМ ПРЕДУСМОТРЕТЬ УСТАНОВКУ КАПРОНОВОЙ СЕТКИ РАЗМЕРОМ 5.0 x 2.8м НА КАРНИЗЕ.
ЗАГРАДИТЕЛЬНАЯ СЕТЬ ИЗГОТАВЛИВАЕТСЯ ИЗ КАПРОНОВОЙ НИТИ ТОЛЩИНОЙ 2,2ММ - 2,6ММ С РАЗМЕРАМИ ЯЧЕИ 40Х40ММ И ИМЕЕТ ПО ПЕРИМЕТРУ ОКАНТОВКУ ДЛЯ КРЕПЛЕНИЯ - КАПРОНОВЫЙ ШНУР ТОЛЩИНОЙ 5ММ.

ВЗАМЕН ИНВ.№		
ПОДПИСЬ И ДАТА		
ИНВ.№ ПОДЛ.	13/6809	

ПРИВЯЗАН:

ИНВ.№

ИЗМ.	КОЛ.УЧ.	ЛИСТ	№ ДОК.	ПОДПИСЬ	ДАТА	VI-69-АС2 ОБЩИЕ ДАННЫЕ	ТОМ 1	ЛИСТ ОД 9

Кан 15265

ГИДРОИЗОЛЯЦИЯ ПЛАВАТЕЛЬНОЙ ВАННЫ, САНУЗЛОВ И ДУШЕВЫХ.

ВАРИАНТ I.

Гидроизоляция ванны бассейна (включая пенное корытце и обходные дорожки), полов душевых и санузлов, производится путем наклейки рулонного гидростеклоизола на праймер и послойного его наплава при помощи пропановых горелок.

Состав праймера: смешивается битум любой марки и бензин в соотношении 1:3 при обычной температуре.

Гидростеклоизол – рулонный, наклеивается на слое праймера в 4 слоя на внутренней поверхности ванны и пенного корытца и в два слоя по верху плит перекрытий обходных дорожек и в помещениях санузлов и душевых. Каждый слой последовательно подвергается расплаву по всей площади гидростеклоизола.

ПОРЯДОК ОПЕРАЦИЙ ПРИ ПРОИЗВОДСТВЕ РАБОТ:

1. Поверхность, подлежащая гидроизоляции, должна быть тщательно очищена от пыли и посторонних наслоений, выровнена строго по проекту и затерта полимерцементной затиркой.
2. Все сантехнические детали (сальники труб наполнения бассейна, закладные детали, спуски из ванны и пенного корытца, трапы и места прохода труб в санузлах) должны быть очищены от ржавчины и грязи и установлены в проектное положение.
3. Подготовленная поверхность промазывается праймером за два раза; наклеивается первый слой гидростеклоизола. Полотнища гидростеклоизола наклеиваются внахлестку (10-15 см).
4. При помощи пропановых горелок вся поверхность гидростеклоизола подвергается расплаву. При этом необходимо следить за тем, чтобы не оставалось отдельных неоплавленных участков. НЕДОПУСТИМО СТЕКАНИЕ РАСПЛАВЛЕННОГО ГИДРОСТЕКЛОИЗОЛА.
5. После остывания операция повторяется послойно до тех пор, пока не будет наплавлено четыре слоя гидростеклоизола (плавательная ванна).

   В санузлах и душевых 2 слоя гидростеклоизола заворачиваются на стену на высоту 300мм. Так же – на обходных дорожках.
6. Все слои гидростеклоизола заводятся под фланцы сантехнических устройств.
7. Затягиваются болты всех сантехнических устройств.
8. Вся поверхность промазывается праймером.
9. Забиваются все сантехнические пропуски в ванне, а также помещениях санузлов в душевых и заливаются водой на 7 суток.

При этом плавательная ванна заливается водой до проектной отметки +150мм, пенное корытце и обходные дорожки на 150мм.

В случае протечек производится немедленный ремонт, после чего заливка водой производится вторично, на этот же срок.

Только при полном отсутствии протечек и сырых пятен разрешается приступать к дальнейшим операциям по отделке ванны и устройству полов в санузлах и душевых.

ВАРИАНТ II (ПРИ ПОМОЩИ ПОКРЫТИЯ ИЗ СТЕКЛОЦЕМЕНТА)

Указанной изоляции подвергаются внутренние поверхности ванны, пенные корытца, обходные дорожки зала бассейна с заходом на стены 200мм, полы душевых с заходом на стены 300мм, а также приямки для сбора воды в подвале.

ОБЩИЕ ПОЛОЖЕНИЯ

Гидроизоляционное покрытие из стеклоцемента устраивается по бетонной поверхности после того, как материал конструкции набрал не менее 65% проектной прочности.

Защитное покрытие из стеклоцемента допускается устраивать при:

- температуре окружающего воздуха не ниже $+5^0$C;
- освещенности поверхности не менее 150 лк;
- пятикратной вентиляции помещения в течение часа при обеспечении относительной влажности не менее 50%.

Полученное покрытие после окончания нанесения последнего слоя в течении суток дважды увлажняется водой.

ВЗАМЕН ИНВ.№

ПОДПИСЬ И ДАТА

ИНВ.№ ПОДЛ. 16/6809

ПРИВЯЗАН:

ИНВ.№

ИЗМ.	КОЛ.УЧ.	ЛИСТ	№ ДОК.	ПОДПИСЬ	ДАТА	VI-69-АС2 ОБЩИЕ ДАННЫЕ	ТОМ 1	ЛИСТ ОД10

Кашд. 15365

Материалы, применяемые для устройства покрытия (минеральное вяжущее и стекложгут-ровинг), должны соответствовать требования действующих стандартов и технических условий.

ТРЕБОВАНИЯ К ОСНОВАНИЮ ПОД ГИДРОИЗОЛЯЦИОННОЕПОКРЫТИЕ.

Поверхности под гидроизоляционное покрытие должны быть тщательно очищены от строительного мусора, пыли, грязи и масляных пятен.

Повреждения и дефекты: трещины, выбоины, острые углы, несовпадения плоскостей элементов (при сборных плитах) не допускаются. Класс шероховатости должен быть не ниже 3-Ш (расстояние между впадинами и выступами 0,6-1,2мм на базовой длине 100мм).

Заделку мелких раковин и трещин на изолируемой поверхности целесообразно осуществлять пневмонабрызгом или вручную раствором на основе вяжущего, которое используется для выполнения гидроизоляционного покрытия.

Изолируемая поверхность после ремонта и очистки непосредственно перед нанесением покрытия следует промыть водой под давлением.

МАТЕРИАЛЫ ДЛЯ ГИДРОИЗОЛЯЦИИ НА ОСНОВЕ СТЕКЛОЦЕМЕНТА.

Для устройства гидроизоляционного покрытия с предельной растяжимостью до 0,06% допускается применять стеклоцементные материалы (по данным ЦНИИОМТП).

Количество стекловолокна в стеклоцементных покрытиях должно быть 2-3% от массы вяжущего.

В качестве вяжущего для стеклоцементных покрытий на щелочеустойчивом волокне целесообразно использовать расширяющиеся вяжущие, при этом водовяжущее отношение цементных паст рекомендуется принимать равным 0,4-0,42. В случае использования в качестве вяжущего напрягающего цемента следует работать на верхнем пределе В/Ц или вводить пластифицирующую добавку (сульфитно-спиртовую барду – ССБ, сульфитно-дрожжевую бражку - СДБ или синтетическую поверхностно-активную добавку - СПД). Пластификаторы вводятся в количестве (% от массы вяжущего в расчете на сухое вещество): ССБ (СДБ)- 0,2-0,3; СПД- 0,02-0,04.

Для повышения плотности гидроизоляционных покрытий целесообразно в воду, используемую для затворения, вводить кремнеорганическую жидкость (ГКЖ) в количестве 0,15-0,25% (в пересчете на сухое вещество).

Рекомендуемые расход компонентов для различных составов стеклоцементного покрытия;

Наименование	Расход, кг на 100м^2 покрытия		
	I вариант	II вариант	III вариант
Вяжущее	1400	1400	1400
Рассыпающийся стекложгут	28-42	28-42	28-42
Вода	580-670	580-670	530-650
ГКЖ в пересчете на сухое вещество	-	2,1-3,6	-

Перед началом работ необходимо изготовить и проверить образцы из имеющихся материалов.

Образцы, изготовленные из состава стеклоцемента при испытании в семисуточном возрасте (I сут. нормально-влажностные условия, далее - в воде) должны иметь предел прочности не менее: при изгибе -15, растяжении и сжатии - 30 Мпа.

ВЗАМЕН ИНВ.№

ПОДПИСЬ И ДАТА

ИНВ.№ ПОДЛ. 13/08/09

ПРИВЯЗАН:

ИНВ.№

ИЗМ.	КОЛ.УЧ.	ЛИСТ	№ ДОК.	ПОДПИСЬ	ДАТА

VI-69-АС2 ОБЩИЕ ДАННЫЕ

ТОМ 1

ЛИСТ ОД 11

кам. 15365

ИЗГОТОВЛЕНИЕ ДИСПЕРСНО-АРМИРОВАННОГО ПОКРЫТИЯ И ТЕХНОЛОГИЯ НАНЕСЕНИЯ ЕГО НА КОНСТРУКЦИИ.

Приготовление цементных паст для материалов, армированных стеклоцементом, рекомендуется осуществлять в растворосмесителе принудительного действия любого типа. Для приготовления и хранения рабочих растворов-добавок необходимо использовать резервные емкости (латекс следует хранить в закрытых емкостях при температуре не ниже 5^0С, а также предохранять от замерзания при транспортировке).

Нанесение дисперсно-армированного гидроизоляционного покрытия необходимо осуществлять механизированным способом с применением специальной установки. Приготовленное цементное тесто перед подачей в бункер подающего агрегата необходимо пропустить через вибросито с размером ячеек не более 4х4 мм.

Наносить стеклоцементные материалы на изолируемую поверхность рекомендуется пистолетом-напылителем конструкции ЦЭКБ ЦНИИОМТП, который позволяет производить рубку стекложгута и совместное напыление рубленного стекловолокна с цементным тестом.

Стеклоцементное гидроизоляционное покрытие на вертикальные и горизонтальные поверхности следует наносить в 2 слоя общей толщиной 10-12 мм.

Последующий слой покрытия рекомендуется наносить к началу схватывания предыдущего слоя: при работе на открытом воздухе – непосредственно вслед за первым, а в закрытых помещениях с большой относительной влажностью – с интервалом 10-30 мин.

Цементное покрытие армированное стекловолокном целесообразно выполнять при температуре окружающего воздуха не ниже $+5^0$С. Оптимальным режимом, обеспечивающим высокую непроницаемость и интенсивный рост прочности при твердении покрытия, является среда с относительной влажностью 100% и температурой $+18^0$С-25^0С.

Высокая относительная влажность окружающей среды достигается поливкой распыленной струей воды поверхности нанесения и плоскостей пленочных материалов, выгораживающих участок работ. Первая поливка поверхности каждого слоя покрытия, в зависимости от условий производства работ (в закрытом помещении на открытом воздухе и т.д.), должна производиться не позднее чем через 1-2 часа после окончания его нанесения.

КОНТРОЛЬ КАЧЕСТВА И МЕТОДЫ ИСПЫТАНИЙ

При изготовлении гидроизоляционного покрытия необходимо следить за качеством изолируемой поверхности, исходных материалов, точностью дозировки компонентов, качеством готового покрытия и его толщиной. Контроль необходимо осуществлять на протяжении всего комплекса работ,

Качество исходных материалов и покрытий должно контролироваться заводской или строительной лабораторией (также - состав образцов).

Контроль качества и определение самонапряженности цемента (НЦ) должны производиться в соответствии с ТУ 21-20-18-80; РПЦ - в соответствии с ГОСТ 3101-76 и ГОСТ 3104-81.

Свободное линейное расширение РПЦ должно определяться на образцах размером 40х40х160 мм, изготовленных из теста нормальной густоты в соответствии с требованиями ГОСТ 11052-74.

Контроль рабочих составов для гидроизоляционных покрытий осуществляется по следующим показателям: подвижности цементного теста, пределу прочности на растяжение при изгибе; линейным деформациям (для расширяющихся вяжущих) и водонепроницаемости.

Водонепроницаемость должна измеряться по «Методике определения коэффициента проницаемости бетонных и цементных композиций на модернизированной установке ЦНПК-1М», разработанной ВНИИСТом.

При изготовлении цементных покрытий необходимо контролировать расход стекловолокна на $1м^2$ поверхности не реже двух раз в смену.

Контрольную проверку расхода стекловолокна следует производить по уменьшению массы бобин стекложгута за 30 мин. работы.

Готовые гидроизоляционные покрытия не должны иметь видимых трещин и при простукивании не должны издавать глухого звука, который свидетельствует об отсутствии сцепления покрытия с основанием.

Обнаруженные дефектные участки покрытия следует удалить, поверхность вновь очистить, увлажнить и на нее нанести новый слой покрытия. На покрытие с волосяными трещинами целесообразно нанести новый слой толщиной 2-3 мм.

ВЗАМЕН ИНВ.№

ПОДПИСЬ И ДАТА

ИНВ.№ ПОДЛ. 13168Q9

ПРИВЯЗАН:

ИНВ №

ИЗМ.	КОЛ.УЧ.	ЛИСТ	№ ДОК.	ПОДПИСЬ	ДАТА	VI-69-АС2 ОБЩИЕ ДАННЫЕ	ТОМ 1	ЛИСТ ОД f2

кард. 15365

ТЕХНИКА БЕЗОПАСНОСТИ ПРИ ПРОИЗВОДСТВЕ РАБОТ

При изготовлении дисперсно-армированных стеклоцементных покрытий следует руководствоваться требованиям СНиП III-4-80 «Техника безопасности в строительстве».

К работам с дисперсно-армированными материалами могут быть допущены рабочие, которые прошли медосмотр и инструктаж по технике безопасности, специальное обучение и имеющие удостоверение на проведение указанных работ.

При работе в вечернее и ночное время рабочие места должны иметь освещение не менее 10 лк.

Рабочие, выполняющие стеклоцементную изоляцию, должны иметь респираторы и спецодежду с плотно застегивающимися манжетами и воротником.

При производстве работ в закрытом помещении необходимо обеспечить приточно-вытяжную вентиляцию с 10-кратным обменом воздуха.

При изготовлении водных растворов-добавок рабочие должны использовать средства индивидуальной защиты. При попадании растворов на кожу необходимо тщательно смыть водой.

Перед началом производства работ должны быть вывешены инструкции по эксплуатации оборудования, правила техники безопасности, а также фамилии лиц, ответственных за проведение работ.

ПЕРЕЧЕНЬ ЗАВОДОВ-ИЗГОТОВИТЕЛЕЙ ОСНОВНЫХ И ИСХОДНЫХ МАТЕРИАЛОВ

№№ пп	Наименование	Завод-изготовитель
1	Напрягающий цемент с малой энергией самонапряжения (ПЦ-20) по ТУ 21-20-18-80	Усть-Каменогорский, Волковыковский, Подольский цементные заводы
2	Расширяющийся гипсоглино-земистый цемент по ГОСТ 11052-74	Ташинский цементно-металургический завод Пермской области
3	Кремнийорганические добавки по ГОСТ 13032-77 и ГОСТ 13004-77	Запорожский завод «Кремний-полимер»
4	Стекловолокно цементностой-кое по ТУ 21-38-110-79	Московский опытный стекольный завод
5	Ровинг из стеклянных нитей по ГОСТ 17139-79	Уфимский, Полоцкий заводы стеклянного волокна

ПОРЯДОК ПРОИЗВОДСТВА ГИДРОИЗОЛЯЦИОННЫХ РАБОТ

Установка всех закладных деталей и водопроводящих устройств. При этом подвижные фланцы с деталей наполнения и слива снимаются.

Подготовка поверхности под гидроизоляцию (п.п. I-6).

Производство гидроизоляционных работ (п.п. I-6).

Установка подвижных фланцев водопроводящих устройств. Установка производится непосредственно на свежее несхватившееся стеклоцементное покрытие.

Выдержка стеклоцементного покрытия до полного схватывания (7 суток).

Производство водных испытаний качества гидроизоляционного покрытия (см. ниже 6.9).

Ремонт в местах сырых пятен и протечек (в случае необходимости).

Вторичное водное испытание.

Ремонт с последующим контрольным испытанием водой (каждый раз заливка 7 суток) производится до полного отсутствия сырых мест и протечек.

Только после полного отсутствия сырых мест и протечек разрешается приступить к облицовочным работам.

ОБЛИЦОВОЧНЫЕ РАБОТЫ

Облицовочные работы выполняются непосредственно по предварительно затертому стеклоцементному покрытию с влажностью не более 8%.

Для проведения облицовочных работ рекомендуется применять цементно-песчаный раствор следующего состава:

-пуццолановый портландцемент М400 – 1в.ч.

-песок строительный Мкр-I -2,5-3,0 в.ч.

Облицовочные работы осуществляются в следующем порядке:

1. Приготовление цементно-песчаного раствора непосредственно перед началом работ.

2. Просеивание цемента и песка через сито с размером отверстий 1 мм и тщательное перемешивание до получения однородной массы.

3.Обеспыливание поверхности керамической плитки щетками и увлажнение водой (погружение в воду на 3 минуты).

ВЗАМЕН ИНВ.№

ПОДПИСЬ И ДАТА

ИНВ.№ ПОДЛ. 13168-09

ПРИВЯЗАН:

ИНВ. №

ИЗМ.	КОЛ.УЧ.	ЛИСТ	№ ДОК.	ПОДПИСЬ	ДАТА

VI-69-АС2 ОБЩИЕ ДАННЫЕ

ТОМ 1

ЛИСТ ОД13

Карт. 15365

1. Нанесение цементно-песчаного раствора и придавливание плитки к облицовываемой поверхности. Раствор должен быть нанесен на всю поверхность плитки. Пустоты между поверхностью плитки и облицуемой поверхностью – недопустимы.
2. Заполнение швов осуществляется с применением того же цементно-песчаного раствора. При этом необходимо вести тщательный контроль плотности заполнения.

ПОРЯДОК ПРОВЕДЕНИЯ ВОДНЫХ ИСПЫТАНИЙ

Водные испытания проводятся дважды: первый раз после производства гидроизоляционного покрытия, второй- после окончания облицовочных работ. Каждое испытание - по 7 суток.

Все отверстия затыкаются пробками, ванна, пенные корытца и обходные дорожки и душевые наливаются водой до уровня +0,15 (150мм над уровнем проектного положения воды в ванне). При этом в дверях устраиваются временные водонепроницаемые пороги.

После испытания водой облицованной ванны необходимо проверить горизонтальность бортов путем непрерывного перелива. Перелив должен осуществляться в виде равномерной пленки воды по всему периметру. При неравномерном переливе необходимо облицовку поверхности борта снять и установить строго горизонтально на одном уровне по всем переливным бортам ванны.

По результатам испытаний составляются акты, подписываемые ответственным лицом, проводящим испытания, с обязательным указанием продолжительности заливки водой, а также с перечислением имеющих место устраненных дефектов. Затем акты подписываются представителями заказчика и авторского надзора.

ИНВ.№ ПОДЛ. 13168/09 | ПОДПИСЬ И ДАТА | ВЗАМЕН ИНВ.№

ПРИВЯЗАН:

ИНВ.№

ИЗМ.	КОЛ.УЧ.	ЛИСТ	№ ДОК.	ПОДПИСЬ	ДАТА

VI-69-АС2 ОБЩИЕ ДАННЫЕ

ТОМ 1

ЛИСТ ОД14

кар 1 · 15365

ВЕДОМОСТЬ ОТДЕЛКИ ПОМЕЩЕНИЙ

НАИМЕНОВАНИЕ	ПОЛ			ПОТОЛОК		СТЕНЫ И ПЕРЕГОРОДКИ		НИЗ СТЕН И ПЕРЕГОРОДОК		ПРИМЕЧАНИЕ
	ПЛОЩАДЬ $м^2$	ТИП	ВИД ОТДЕЛКИ	ПЛОЩАДЬ $м^2$	ВИД ОТДЕЛКИ	ПЛОЩАДЬ $м^2$	ВИД ОТДЕЛКИ	ПЛОЩАДЬ $м^2$	ВИД ОТДЕЛКИ	
1	2	3	4	5	6	7	8	9	10	11
ПОДЗЕМНАЯ ЧАСТЬ ЗДАНИЯ										
(1) ТЕХПОДПОЛЬЕ ДЛЯ ПРОКЛАДКИ ИНЖЕНЕРНЫХ КОММУНИКАЦИЙ	1210.0	П-01	ПОКРЫТИЕ ИЗ ЦЕМ.-ПЕСЧАНОГО РАСТВОРА М150 СО ШЛИФОВАННОЙ ПОВЕРХНОСТЬЮ	1210.0	ИЗВЕСТКОВАЯ ПОБЕЛКА	1612.0	КЛЕЕВАЯ ПОБЕЛКА	-	-	
(2) ПРИТОЧНАЯ ВЕНТКАМЕРА ПОМЕЩЕНИЙ ПИЩЕБЛОКА	23.6	П-04	ИЗНОСОСТОЙКАЯ КЕРАМ. ПЛИТКА (330 X 330), С ГИДРОИЗОЛЯЦИЕЙ	23.6	МАСЛЯНАЯ ОКРАСКА УЛУЧШЕННАЯ	41.3	МАСЛЯНАЯ ОКРАСКА УЛУЧШЕННАЯ,	1.9	ПЛИНТУС ИЗ КЕРАМИЧЕСКОЙ ПЛИТКИ H=0.1м	
(3) УЗЕЛ УЧЕТА ТЕПЛА, (4) УЗЕЛ УЧЕТА ВОДЫ, (7) ТАМБУР БЛОКА ПОМЕЩЕНИЙ УЧЕТА, (2А) КАНАЛ ВОЗДУХОЗАБОРА (ВНУТРИ) (5) НАСОСНАЯ ПРОТИВОПОЖАРНОГО ВОДОСНАБЖЕНИЯ	44.9 9.6 16.2 4.7 16.5 99.1	П-03	ПОКРЫТИЕ ИЗ БЕТОНА В25 СО ШЛИФОВАННОЙ ПОВЕРХНОСТЬЮ, С ГИДРОИЗОЛЯЦИЕЙ	44.9 9.5 16.2 4.7 16.5 99.1	МАСЛЯНАЯ ОКРАСКА УЛУЧШЕННАЯ	73.7 33.8 34.1 25.7 31.2 198.5	МАСЛЯНАЯ ОКРАСКА УЛУЧШЕННАЯ	2.8 1.2 1.8 - 1.6 7.4	ПЛИНТУС ИЗ КЕРАМИЧЕСКОЙ ПЛИТКИ H=0.1м	
(6) КОМНАТА ХРАНЕНИЯ СВЕТИЛЬНИКОВ	10.0	П-02	ИЗНОСОСТОЙКАЯ КЕРАМ. ПЛИТКА (330 X 330)	10.0	МАСЛЯНАЯ ОКРАСКА УЛУЧШЕННАЯ	27.0	МАСЛЯНАЯ ОКРАСКА УЛУЧШЕННАЯ	1.3	ПЛИНТУС ИЗ КЕРАМИЧЕСКОЙ ПЛИТКИ H=0.1м	

5.1

ВЗАМЕН ИНВ.№

ПОДПИСЬ И ДАТА

ИНВ.№ ПОДЛ. 13/1809

ПРИВЯЗАН:

ИНВ №

ИЗМ.	КОЛ.УЧ.	ЛИСТ	№ ДОК.	ПОДПИСЬ	ДАТА
5	1	–	45-14/0		05.14г.

VI-69-АС2 ОБЩИЕ ДАННЫЕ

ТОМ 1

ЛИСТ ОД 15

Кап. 15365

ИМЕНОВАНИЕ	ПОЛ			ПОТОЛОК (С ПОДШИВКАМИ)		СТЕНЫ И ПЕРЕГОРОДКИ		НИЗ СТЕН И ПЕРЕГОРОДОК		ПРИМЕЧАНИЕ
	ПЛОЩАДЬ м²	ТИП	ВИД ОТДЕЛКИ	ПЛОЩАДЬ м²	ВИД ОТДЕЛКИ	ПЛОЩАДЬ м²	ВИД ОТДЕЛКИ	ПЛОЩАДЬ м²	ВИД ОТДЕЛКИ	
1	2	3	4	5	6	7	8	9	10	11
1 ЭТАЖ										
(2) ПОСТ ДЕЖУРНОГО ПРИ ВХОДЕ, (3) ВЕСТИБЮЛЬ-ХОЛЛ ДЛЯ РОДИТЕЛЕЙ, (6) КОРИДОРЫ, (7) ХОЛЛЫ, (29) ТАМБУР БЛОКА БАССЕЙНА, (26) ТАМБУР ЛИФТА ДЛЯ МГН (37) КОРИДОР БАССЕЙНА	13.2 38.9 55.7 64.4 20.0 8.2 21.1 221.1	П-3А	КЕРАМОГРАНИТ 300х300 (400х400)	13.2 44.7 56.6 71.8 20.0 8.2 22.3 229.2	В/К ВОДОЭМУЛЬСИОННАЯ ОКРАСКА	24.0 48.5 295.2 - - 35.3 75.7 478.7	В/К ОКРАСКА ВОДОЭМУЛЬСИОННАЯ	0.8 2.4 8.2 - - 1.1 2.8 15.3	ПЛИНТУС ИЗ КЕРАМОГРАНИТА Н=0.1М	НА СТЕНАХ - ЭЛЕМЕНТЫ СУПЕРГРАФИКИ: ФРАГМЕНТАРНАЯ ОКРАСКА ЯРКИХ ТОНОВ И ОБЛИЦОВКА ПАННО МЕЛКОРАЗМЕРНОЙ КЕРАМИЧЕСКОЙ ПЛИТКОЙ (ПО РЕШЕНИЮ АВТОРА « ПРИВЯЗКИ »)S = 250М²
(31) ДУШЕВЫЕ БАССЕЙНА,	10.2	П-5	ИЗНОСОСТОЙКАЯ МНОГОЦВЕТНАЯ КЕРАМ. ПЛИТКА (330 х 330), С ГИДРОИЗОЛЯЦИЕЙ	4.2 7.8	АЛЮМ. РЕЕЧНЫЙ ПОДВЕСНОЙ ПОТОЛОК В/К ОКРАСКА АЛКИДНОЙ ЭМАЛЬЮ	48.9	ГЛАЗУРОВАННАЯ КЕРАМИЧЕСКАЯ ПЛИТКА НА ВСЮ ВЫСОТУ	-	-	ДОПОЛНИТЕЛЬНАЯ ОБЛИЦОВКА ПОДИУМОВ ДУШЕВЫХ ПОДДОНОВ 0.8 М²
(53) УМЫВАЛЬНАЯ ПРИ УБОРНОЙ ПИЩЕБЛОКА,	1.3	П-5	ИЗНОСОСТОЙКАЯ МНОГОЦВЕТНАЯ КЕРАМ. ПЛИТКА (330 х 330), С ГИДРОИЗОЛЯЦИЕЙ	1.3	АЛЮМ. РЕЕЧНЫЙ ПОДВЕСНОЙ ПОТОЛОК	10.0	ГЛАЗУРОВАННАЯ КЕРАМИЧЕСКАЯ ПЛИТКА НА ВСЮ ВЫСОТУ	-	-	
(32) ТУАЛЕТНЫЕ БАССЕЙНА, (34) ХОЗЯЙСТВЕННАЯ КЛАДОВАЯ ПРИ БАССЕЙНЕ, (39) УЗЕЛ УПРАВЛЕНИЯ БАССЕЙНА, (38) УЗЕЛ УПРАВЛЕНИЯ (ЛАБОРАТОРИЯ АНАЛИЗА ВОДЫ) (54) ПОМЕЩЕНИЕ УБОРОЧНОГО ИНВЕНТАРЯ (53) ДУШЕВАЯ И УБОРНАЯ ПЕРСОНАЛА ПИЩЕБЛОКА, (12) КОМНАТА УБОРОЧНОГО ИНВЕНТАРЯ, (17) БУФЕТНЫЕ ДЕТЕЙ РАННЕГО ВОЗРАСТА, (23) КОМНАТА ДЛЯ ПРИГОТОВЛЕНИЯ ДЕЗ.СРЕДСТВ, (24) БУФЕТНАЯ МЕДБЛОКА, (25) ТУАЛЕТНАЯ ИЗОЛЯТОРА, (20) ПРОЦЕДУРНАЯ (36) ДУШЕВАЯ ТРЕНЕРА БАССЕЙНА (11) САНУЗЕЛ (С ВОЗМОЖНОСТЬЮ ОБСЛУЖИВАНИЯ ИНВАЛИДОВ)	5.1 4.3 2.1 2.9 2.6 2.9 3.7 13.4 3.9 3.2 6.3 13.9 1.3 3.8 69.4	П-5	ИЗНОСОСТОЙКАЯ МНОГОЦВЕТНАЯ КЕРАМ. ПЛИТКА (330 х 330), С ГИДРОИЗОЛЯЦИЕЙ	5.9 4.3 2.1 2.9 2.6 2.9 4.7 13.4 3.9 3.2 6.3 13.9 1.3 3.8 71.2	В/К ОКРАСКА АЛКИДНОЙ ЭМАЛЬЮ	44.8 24.0 18.3 14.3 19.1 29.0 21.7 84.7 22.7 19.1 30.1 47.0 13.2 22.7 410.7	ГЛАЗУРОВАННАЯ КЕРАМИЧЕСКАЯ ПЛИТКА НА ВСЮ ВЫСОТУ	-	-	ДОПОЛНИТЕЛЬНАЯ ОБЛИЦОВКА ПОДИУМОВ ДУШЕВЫХ ПОДДОНОВ, БОРТИКОВ УБОРОЧНОГО ИНВЕНТАРЯ 7.0 М²
(33) КОМНАТА МЕДСЕСТРЫ ПРИ БАССЕЙНЕ, (35) КОМНАТА ТРЕНЕРА БАССЕЙНА	8.1 7.8 15.9	П-5	ИЗНОСОСТОЙКАЯ МНОГОЦВЕТНАЯ КЕРАМ. ПЛИТКА (330 х 330), С ГИДРОИЗОЛЯЦИЕЙ	8.1 9.9 18.0	В/К ВОДОЭМУЛЬСИОННАЯ ОКРАСКА	27.4 31.6 59.0	В/К ОКРАСКА АЛКИДНОЙ ЭМАЛЬЮ ПОЛУМАТОВОЙ	1.1 1.0 2.1	ПЛИНТУС ИЗ КЕРАМИЧЕСКОЙ ПЛИТКИ Н=0.1М	
(30) РАЗДЕВАЛЬНЫЕ БАССЕЙНА	24.9	П-1	ЛИНОЛЕУМ ВСПЕНЕННЫЙ ПВХ ТОЛЩ. 3,2 ММ	29.4	В/К ВОДОЭМУЛЬСИОННАЯ ОКРАСКА	90.5	В/К ОКРАСКА АЛКИДНОЙ ЭМАЛЬЮ ПОЛУМАТОВОЙ	30.0 П.М	ПЛИНТУС ДЕРЕВЯННЫЙ КРАШЕНЫЙ ТИП 3	
(40) ЗАЛ БАССЕЙНА С ВАННОЙ 3х7М (ОБХОДНЫЕ ДОРОЖКИ И ЗАЛ СУХОГО ПЛАВАНИЯ)	54.0	П-5	КРУПНОРАЗМЕРНАЯ КЕРАМИЧЕСКАЯ ПЛИТКА ДЛЯ БАССЕЙНОВ, С ГИДРОИЗОЛЯЦИЕЙ	7.4 76.1	АЛЮМ. РЕЕЧНЫЙ ПОДВЕСНОЙ ПОТОЛОК В/К ОКРАСКА АЛКИДНОЙ ЭМАЛЬЮ	86.7	МЕЛКОРАЗМЕРНАЯ МОЗАИЧНАЯ ГЛАЗУРОВАННАЯ КЕРАМИЧЕСКАЯ ПЛИТКА	-	-	
ПЛАВАТЕЛЬНАЯ ВАННА: ДНИЩЕ – 22.0 БОРТА – 21.0 ПЕННЫЕ КОРЫТЦА – 10.0	53.0	-	СПЕЦИАЛЬНАЯ КЕРАМИЧЕСКАЯ ПЛИТКА ДЛЯ ВАНН БАССЕЙНОВ, С ГИДРОИЗОЛЯЦИЕЙ, БОРТА - ПО МЕТАЛЛИЧ. СЕТКЕ	-	АЛЮМ. РЕЕЧНЫЙ ПОДВЕСНОЙ ПОТОЛОК -	-	-	-	-	СМ. ЛИСТ «УЗЕЛ ВАННЫ БАССЕЙНА» (ПРИ ВЫПОЛНЕНИИ РАБОТ ПО ОТДЕЛКЕ ВАННЫ СПЕЦИАЛИЗИРОВАННОЙ ОРГАНИЗАЦИЕЙ)

ВЗАМЕН ИНВ.№

ПОДПИСЬ И ДАТА

ИНВ.№ ПОДЛ. 13/6808

ПРИВЯЗАН:

ИНВ. №

ИЗМ.	КОЛ.УЧ.	ЛИСТ	№ ДОК.	ПОДПИСЬ	ДАТА

VI-69-АС2 ТОМ 1

ОБЩИЕ ДАННЫЕ

ЛИСТ ОД16

Канц. 15365

НАИМЕНОВАНИЕ	ПОЛ			ПОТОЛОК (С ПОДШИВКАМИ)		СТЕНЫ И ПЕРЕГОРОДКИ		НИЗ СТЕН И ПЕРЕГОРОДОК		ПРИМЕЧАНИЕ
	ПЛОЩАДЬ $м^2$	ТИП	ВИД ОТДЕЛКИ	ПЛОЩАДЬ $м^2$	ВИД ОТДЕЛКИ	ПЛОЩАДЬ $м^2$	ВИД ОТДЕЛКИ	ПЛОЩАДЬ $м^2$	ВИД ОТДЕЛКИ	
1	2	3	4	5	6	7	8	9	10	11
(41) РАЗДАТОЧНАЯ ПИЩЕБЛОКА -ТАМБУР МАЛОГО ГРУЗОВОГО ЛИФТА, (42) КУХНЯ (ГОРЯЧИЙ ЦЕХ), (43) ХОЛОДНЫЙ ЦЕХ, (44) МЯСО-РЫБНЫЙ ЦЕХ, (45) МОЕЧНАЯ КУХОННОЙ ПОСУДЫ, (47) ЗАГРУЗОЧНАЯ С ОХЛАЖДАЕМЫМИ КАМЕРАМИ, (48) КЛАДОВАЯ ОВОЩЕЙ, (49) ПЕРВИЧНАЯ ОБРАБОТКА ОВОЩЕЙ, (50) ОВОЩНОЙ ЦЕХ, (51) МОЕЧНОЙ ПОЛУФАБРИКАТНОЙ ТАРЫ, (55) КОРИДОР ПИЩЕБЛОКА	10.6 33.8 10.7 7.0 6.7 32.9 6.5 8.4 6.7 4.9 11.1 139.3	П-5А	КЕРАМОГРАНИТ 300х300 (400х400) С ГИДРОИЗОЛЯЦИЕЙ	10.6 33.8 10.7 7.0 8.7 32.9 6.5 8.4 6.7 4.9 11.1 141.3	В/К ОКРАСКА АЛКИДНОЙ ЭМАЛЬЮ	32.7 69.0 44.1 32.4 27.4 - 28.1 32.0 28.7 - 147.9 442.3	ГЛАЗУРОВАННАЯ КЕРАМИЧЕСКАЯ ПЛИТКА	1.3 2.4 1.4 1.1 1.0 - 0.9 1.0 0.9 - 1.2 11.2	ПЛИНТУС ИЗ КЕРАМОГРАНИТА H=0.1м	ДОПОЛНИТЕЛЬНАЯ ОБЛИЦОВКА КИРПИЧНЫХ БОРТИКОВ ПЕРВИЧНОЙ ОБРАБОТКИ ОВОЩЕЙ И МОЕЧНОЙ ПОЛУФАБРИКАТНОЙ ТАРЫ- 3.2 $м^2$
(46) КЛАДОВАЯ СУХИХ ПРОДУКТОВ	8.6	П-3А	КЕРАМОГРАНИТ 300х300	8.6	В/К ОКРАСКА АЛКИДНОЙ ЭМАЛЬЮ	37.3	ГЛАЗУРОВАННАЯ КЕРАМИЧЕСКАЯ ПЛИТКА	1.3	ПЛИНТУС ИЗ КЕРАМОГРАНИТА H=0.1м	
(52) ГАРДЕРОБ ПЕРСОНАЛА ПИЩЕБЛОКА (57) КОМНАТА ПЕРСОНАЛА ПИЩЕБЛОКА	7,3+1,3 5.1 13.7	П-3А	КЕРАМОГРАНИТ 300х300	8.6 5.1 13.7	В/К ОКРАСКА АЛКИДНОЙ ЭМАЛЬЮ	35.7 35.4 71.1	В/К ОКРАСКА АКРИЛОВОЙ ЭМАЛЬЮ	1.2 1.0 2.2	ПЛИНТУС ИЗ КЕРАМОГРАНИТА H=0.1м	
(56) ВХОДНОЙ ТАМБУР ПИЩЕБЛОКА, (1) ВХОДНЫЕ ТАМБУРЫ, (28) ВХОДНОЙ ТАМБУР МЕДБЛОКА И БЛОКА БАССЕЙНА (18)ТАМБУРЫ ГРУППОВЫХ ЯЧЕЕК	3.4 20.6 3.3 30.0 57.3	П-3А	КЕРАМОГРАНИТ 300х300 (400х400)	3.4 20.6 3.3 30.0 57.3	АЛЮМИНИЕВЫЙ РЕЕЧНЫЙ ПОДВЕСНОЙ ПОТОЛОК	14.6 45.3 16.7 76.6	В/К ОКРАСКА ВОДОЭМУЛЬСИОННАЯ	0.5 1.3 0.5 2.3	ПЛИНТУС ИЗ КЕРАМОГРАНИТА H=0.1м	
(8) КЛАДОВАЯ ДЛЯ ХРАНЕНИЯ САНОК, КОЛЯСОК, ИГРУШЕК, (10) ХОЗЯЙСТВЕННАЯ КЛАДОВАЯ, (4) КОМНАТА ОХРАНЫ, (5) АППАРАТНАЯ ВИДЕОНАБЛЮДЕНИЯ ОХРАНЫ ЗДАНИЯ ДОУ	12.8 6.9 9.5 6.7 35.9	П-3А	КЕРАМОГРАНИТ 300х300 (400х400)	12.8 8.3 9.5 6.7 37.3	ВОДОЭМУЛЬСИОННАЯ ОКРАСКА В/К	49.9 29.6 40.0 29.3 148.8	В/К ОКРАСКА АКРИЛОВОЙ ЭМАЛЬЮ	1.6 1.0 1.4 1.0 5.0	ПЛИНТУС ИЗ КЕРАМОГРАНИТА H=0.1м	
(27) ЭЛЕКТРОЩИТОВАЯ	11.9	П-3	ИЗНОСОСТОЙКАЯ КЕРАМ. ПЛИТКА (330 х 330)	11.9	ВОДОЭМУЛЬСИОННАЯ ОКРАСКА В/К	43.5	В/К ОКРАСКА АКРИЛОВОЙ ЭМАЛЬЮ	1.4	ПЛИНТУС ИЗ КЕРАМИЧЕСКОЙ ПЛИТКИ H=0.1м	
(13) РАЗДЕВАЛЬНЫЕ ДЕТЕЙ РАННЕГО ВОЗР., (14) ИГРОВЫЕ ДЕТЕЙ РАННЕГО ВОЗР., (15) СПАЛЬНИ ДЕТЕЙ РАННЕГО ВОЗР.	98.4 231.2 207.0 536.4	П-1/1*	ЛИНОЛЕУМ. ПОЛ С ЭЛЕКТРОПОДОГРЕВОМ	107.8 237.5 207.0 552.3	ВОДОЭМУЛЬСИОННАЯ ОКРАСКА В/К	171.3 308.4 313.8 793.5	В/К ОКРАСКА АКРИЛОВОЙ ЭМАЛЬЮ	66.2 123.2 102.4 291.8 п.м	ПЛИНТУС ДЕРЕВЯННЫЙ КРАШЕНЫЙ ТИП 3	
(19) МЕДИЦИНСКИЙ КАБИНЕТ, (22) ПАЛАТЫ ИЗОЛЯТОРА, (21) ПРИЕМНАЯ ИЗОЛЯТОРА	13.5 12.1 13.7 39.3	П-1	ЛИНОЛЕУМ	13.5 12.1 13.7 39.3	ВОДОЭМУЛЬСИОННАЯ ОКРАСКА В/К,	39.4 55.3 38.0 132.7	В/К ОКРАСКА АКРИЛОВОЙ ЭМАЛЬЮ	16.4 18.5 14.8 49.7 п.м	ПЛИНТУС ДЕРЕВЯННЫЙ КРАШЕНЫЙ ТИП 3	

ВЗАМЕН ИНВ.№

ПОДПИСЬ И ДАТА

ИНВ.№ ПОДЛ. 13168/04

ПРИВЯЗАН:

ИНВ №

ИЗМ.	КОЛ.УЧ.	ЛИСТ	№ ДОК.	ПОДПИСЬ	ДАТА

VI-69-AC2 ТОМ 1

ОБЩИЕ ДАННЫЕ

ЛИСТ ОД17

кам. 15365

НАИМЕНОВАНИЕ	ПОЛ			ПОТОЛОК (С ПОДШИВКАМИ)		СТЕНЫ И ПЕРЕГОРОДКИ		НИЗ СТЕН И ПЕРЕГОРОДОК		ПРИМЕЧАНИЕ
	ПЛОЩАДЬ м²	ТИП	ВИД ОТДЕЛКИ	ПЛОЩАДЬ м²	ВИД ОТДЕЛКИ	ПЛОЩАДЬ м²	ВИД ОТДЕЛКИ	ПЛОЩАДЬ м²	ВИД ОТДЕЛКИ	
1	2	3	4	5	6	7	8	9	10	11
(16) ТУАЛЕТНЫЕ ДЕТЕЙ РАННЕГО ВОЗРАСТА,	80.0	П-5	ИЗНОСОСТОЙКАЯ МНОГОЦВЕТНАЯ КЕРАМ. ПЛИТКА (330 х 330), С ГИДРОИЗОЛЯЦИЕЙ	6.02 77.9	АЛЮМ. РЕЕЧНЫЙ ПОДВЕСНОЙ ПОТОЛОК В/К ОКРАСКА АЛКИДНОЙ ЭМАЛЬЮ	270.6	ГЛАЗУРОВАННАЯ КЕРАМИЧЕСКАЯ ПЛИТКА НА ВСЮ ВЫСОТУ	-	-	ДОПОЛНИТЕЛЬНАЯ ОБЛИЦОВКА ПОДИУМОВ ДУШЕВЫХ ПОДДОНОВ 1.4 м²
ЛЕСТНИЧНЫЕ КЛЕТКИ ПО ВСЕМ ЭТАЖАМ. (МАРШИ И ПЛОЩАДКИ) (9) ХРАНЕНИЕ САНОК И КОЛЯСОК ПРИ ГЛАВНОМ ВХОДЕ – 6 м²	279.8 * (В Т.Ч. 78.6 м²)	П-3А	КЕРАМОГРАНИТ 300х300 (400х400)	237.5	ВОДОЭМУЛЬСИОННАЯ ОКРАСКА В/К	663.6	ВОДОЭМУЛЬСИОННАЯ ОКРАСКА В/К	29.1	«КАЛОШНИЦА» ИЗ КЕРАМОГРАНИТА Н=150 ММ.	* ДЛЯ ПРОСТУПЕЙ ИСПОЛЬЗОВАТЬ СПЕЦИАЛЬНУЮ ПЛИТКУ С ЭЛЕМЕНТАМИ, ИСКЛЮЧАЮЩИМИ СОСКАЛЬЗЫВАНИЕ- 78.6 м²
ТЕХНИЧЕСКИЕ НИШИ (ПО ВСЕМ ЭТАЖАМ)	70.0	-	ЗАТИРКА ПЛИТЫ ПЕРЕКРЫТИЯ ЦЕМ-ПЕСЧ. Р-РОМ М200	70.0	ВОДОЭМУЛЬСИОННАЯ ОКРАСКА ПРОСТАЯ	156.0	ВОДОЭМУЛЬСИОННАЯ ОКРАСКА, ПРОСТАЯ	-	-	
2 ЭТАЖ										
(1) РАЗДЕВАЛЬНЫЕ, (2) ГРУППОВЫЕ, (3) СПАЛЬНИ, (5) КОРИДОРЫ (В ГРУППОВЫХ ЯЧЕЙКАХ), (7) КЛАДОВЫЕ ПРИ ГРУППОВЫХ ЯЧЕЙКАХ, (14) ИНВЕНТАРНАЯ ДЛЯ ФИЗКУЛЬТУРНОГО ЗАЛА, (15) КОМНАТА ТРЕНЕРА, (17) РАЗБОР ГРЯЗНОГО БЕЛЬЯ, (20) КЛАДОВАЯ ЧИСТОГО БЕЛЬЯ, (21) КОМНАТА КАСТЕЛЯНШИ, (23) КРУЖКОВАЯ	92.0 229.0 219.9 16.6 12.4 5.7 7.0 10.6 6.8 6.8 36.2 643.0	П-1	ЛИНОЛЕУМ	93.6 238.7 219.9 16.6 12.4 5.7 7.0 13.8 6.8 6.8 36.2 657.5	ВОДОЭМУЛЬСИОННАЯ ОКРАСКА В/К	220.8 308.7 313.8 53.8 76.0 28.7 30.5 34.9 28.5 28.8 62.0 1186.5	В/К ОКРАСКА АКРИЛОВОЙ ЭМАЛЬЮ	70.3 123.2 108.2 24.0 24.2 8.8 10.0 12.3 10.8 11.7 23.0 426.5 П.М	ПЛИНТУС ДЕРЕВЯННЫЙ КРАШЕНЫЙ ТИП 3	
(13) ФИЗКУЛЬТУРНЫЙ ЗАЛ	79.9	П-2	СПОРТ. ПОКРЫТИЕ «ТАРАФЛЕКС-СПОРТ ЭЛИТЭ»	83.3	ВОДОЭМУЛЬСИОННАЯ ОКРАСКА В/К	92.7	В/К ОКРАСКА АКРИЛОВОЙ ЭМАЛЬЮ	33.2 П.М	ПЛИНТУС ДЕРЕВЯННЫЙ КРАШЕНЫЙ ТИП 3 (ЛИБО ПЛАСТИКОВЫЙ)	НА СТЕНАХ - ЭЛЕМЕНТЫ СУПЕРГРАФИКИ
(4) ТУАЛЕТНЫЕ, (6) БУФЕТНЫЕ, (12) МОЕЧНАЯ УБОРОЧНОГО ИНВЕНТАРЯ, (18) СТИРАЛЬНАЯ, (19) ГЛАДИЛЬНАЯ, (25) БЫТОВОЕ ПОМЕЩЕНИЕ ПЕРСОНАЛА, (26) ДУШЕВАЯ ПЕРСОНАЛА	78.0 13.4 3.2 20.3 12.4 16.0 3.8 147.1	П-5	ИЗНОСОСТОЙКАЯ МНОГОЦВЕТНАЯ КЕРАМ. ПЛИТКА (330 х 330), С ГИДРОИЗОЛЯЦИЕЙ	82.4 13.4 3.8 20.3 13.8 18.2 3.8 155.7	В/К ОКРАСКА АЛКИДНОЙ ЭМАЛЬЮ	376.8 84.7 22.2 49.5 36.1 52.5 24.6 646.4	ГЛАЗУРОВАННАЯ КЕРАМИЧЕСКАЯ ПЛИТКА	-	-	6.0 м² ДОПОЛНИТЕЛЬНО ОБЛИЦОВЫВАЮТСЯ КЕРАМИЧЕСКОЙ ПЛИТКОЙ: ПОДИУМЫ ДУШЕВЫХ ПОДДОНОВ, КИРПИЧНЫЕ БОРТИКИ УБОРОЧНОГО ИНВЕНТАРЯ
(22) КАБИНЕТ ЗАВЕДУЮЩЕГО (БЕЗ ТУАЛЕТНОЙ)	16.9	П-4	ПАРКЕТ ЛАМИНИРОВАННЫЙ	16.9	ВОДОЭМУЛЬСИОННАЯ ОКРАСКА В/К	57.2	ОБОИ ВЛАГОСТОЙКИЕ С ВОДОЭМУЛЬС. ОКРАСКОЙ	19.8 П.М	ПЛИНТУС ПЛАСТИКОВЫЙ	

ВЗАМЕН ИНВ.№

ПОДПИСЬ И ДАТА

ИНВ.№ ПОДЛ. 13164 Ф

ПРИВЯЗАН:

ИНВ №

ИЗМ.	КОЛ.УЧ.	ЛИСТ	№ ДОК.	ПОДПИСЬ	ДАТА

VI-69-АС2 ТОМ 1

ОБЩИЕ ДАННЫЕ

ЛИСТ ОД 18

Кап. 15365

НАИМЕНОВАНИЕ	ПОЛ			ПОТОЛОК (С ПОДШИВКАМИ)		СТЕНЫ И ПЕРЕГОРОДКИ		НИЗ СТЕН И ПЕРЕГОРОДОК		ПРИМЕЧАНИЕ
	ПЛОЩАДЬ $м^2$	ТИП	ВИД ОТДЕЛКИ	ПЛОЩАДЬ $м^2$	ВИД ОТДЕЛКИ	ПЛОЩАДЬ $м^2$	ВИД ОТДЕЛКИ	ПЛОЩАДЬ $м^2$	ВИД ОТДЕЛКИ	
1	2	3	4	5	6	7	8	9	10	11
(11) САНУЗЕЛ (С ВОЗМОЖНОСТЬЮ ОБСЛУЖИВАНИЯ ИНВАЛИДОВ), (15) САНУЗЕЛ ПРИ КОМНАТЕ ТРЕНЕРА, (22) ТУАЛЕТНАЯ ПРИ КАБИНЕТЕ ЗАВЕДУЮЩЕГО	3.4 2.9 2.0 8.3	П-5	ИЗНОСОСТОЙКАЯ МНОГОЦВЕТНАЯ КЕРАМ. ПЛИТКА (330 X 330), С ГИДРОИЗОЛЯЦИЕЙ	3.4 2.9 2.0 8.3	ВОДОЭМУЛЬСИОННАЯ ОКРАСКА В/К	22.1 17.7 16.3 56.1	ГЛАЗУРОВАННАЯ КЕРАМИЧЕСКАЯ ПЛИТКА	-	-	ДОПОЛНИТЕЛЬНАЯ ОБЛИЦОВКА ПОДИУМА ДУШЕВОГО ПОДДОНА- 1.0 $м^2$
(8) ТАМБУР ЛИФТА ДЛЯ МГН, (9) КОРИДОРЫ, (10) ХОЛЛЫ, (16) ТАМБУР ПОСТИРОЧНОЙ, (24) ТАМБУР МАЛОГО ГРУЗОВОГО ЛИФТА	8.3 52.6 88.4 11.7 13.5 174.5	П-3А	КЕРАМОГРАНИТ 300X300 (400X400)	8.3 62.1 94.2 17.2 18.4 200.2	ВОДОЭМУЛЬСИОННАЯ ОКРАСКА В/К	35.3 320.1 - 33.6 36.2 425.2	ВОДОЭМУЛЬСИОННАЯ ОКРАСКА В/К	1.1 10.4 - 1.2 1.3 14.0	ПЛИНТУС ИЗ КЕРАМОГРАНИТА H=0.1М	
3 ЭТАЖ										
(1) РАЗДЕВАЛЬНЫЕ, (2) ГРУППОВЫЕ, (3) СПАЛЬНИ, (5) КОРИДОРЫ В ГРУППОВЫХ ЯЧЕЙКАХ, (7) КЛАДОВЫЕ ПРИ ГРУППОВЫХ ЯЧЕЙКАХ, (14) КОМНАТА МУЗЫКАЛЬНОГО РАБОТНИКА, (15) КОМНАТА ХРАНЕНИЯ ИНВЕНТАРЯ ЗАЛА МУЗ.ЗАНЯТИЙ, (16) КОМНАТА ДЛЯ ПЕРСОНАЛА, (17) КРУЖКОВАЯ, (18) КЛАДОВАЯ ИНВЕНТАРЯ КРУЖКОВЫХ, (19) КАБИНЕТ ЗАВХОЗА, (20) БУХГАЛТЕРИЯ С КАССОЙ, (23) КАБИНЕТ ЛОГОПЕДА	92.0 226.6 219.8 16.6 12.1 9.9 7.1 10.4 50.0 6.7 6.4 7.5+3.5=11.0 12.9 681.5	П-1	ЛИНОЛЕУМ	92.9 227.3 219.8 17.5 12.1 9.9 8.1 10.4 50.0 6.7 6.4 12.6 12.9 685.7	ВОДОЭМУЛЬСИОННАЯ ОКРАСКА В/К	230.8 282.2 313.8 50.3 78.0 33.1 31.9 33.7 76.7 31.3 25.9 44.1 39.0 1270.8	В/К ОКРАСКА АКРИЛОВОЙ ЭМАЛЬЮ	70.34 123.2 108.2 24.0 24.2 11.9 10.4 12.1 28.2 9.9 9.3 16.3 13.6 461.6 П.М	ПЛИНТУС ДЕРЕВЯННЫЙ КРАШЕНЫЙ ТИП 3	
(8) ТАМБУР ЛИФТА ДЛЯ МГН, (9) КОРИДОРЫ, (10) ХОЛЛЫ, (22) ТАМБУР МАЛОГО ГРУЗОВОГО ЛИФТА, (25) ТАМБУР МЕДКАБИНЕТОВ	8.3 51.5 88.4 17.4 10.0 175.6	П-3А	КЕРАМОГРАНИТ 300x300 (400x400)	8.3 56.5 95.7 17.4 10.0 187.9	ВОДОЭМУЛЬСИОННАЯ ОКРАСКА В/К	31.0 285.2 - 43.6 30.4 390.2	ВОДОЭМУЛЬСИОННАЯ ОКРАСКА В/К	1.1 9.2 - 1.3 0.9 12.5	ПЛИНТУС ИЗ КЕРАМОГРАНИТА H=0.1М	
(21) МЕТОДИЧЕСКИЙ КАБИНЕТ, (24) КАБИНЕТ ПСИХОЛОГА	18.7 14.5 33.2	П-4	ПАРКЕТ ЛАМИНИРОВАННЫЙ	18.7 15.0 33.7	ВОДОЭМУЛЬСИОННАЯ ОКРАСКА В/К	52.3 39.6 91.9	ОБОИ ВЛАГОСТОЙКИЕ С ВОДОЭМ. ОКРАСКОЙ	18.2 14 6 32.8 П.М	ПЛИНТУС ПЛАСТИКОВЫЙ	
(13) ЗАЛ ДЛЯ МУЗЫКАЛЬНЫХ ЗАНЯТИЙ	79.0	П-4	ПАРКЕТ ЛАМИНИРОВАННЫЙ	81.8	ВОДОЭМУЛЬСИОННАЯ ОКРАСКА В/К	92.7	ВОДОЭМУЛЬСИОННАЯ ОКРАСКА В/К	33.2 П.М	ПЛИНТУС ПЛАСТИКОВЫЙ	ИЗНОСОСТОЙКИЙ, ДЛЯ ОБЩЕСТВЕННЫХ ЗДАНИЙ

ВЗАМЕН ИНВ.№

ПОДПИСЬ И ДАТА

ИНВ.№ ПОДЛ. 13168/09

ПРИВЯЗАН:

ИНВ №

ИЗМ.	КОЛ.УЧ.	ЛИСТ	№ ДОК.	ПОДПИСЬ	ДАТА

VI-69-АС2 ОБЩИЕ ДАННЫЕ

ТОМ 1

ЛИСТ ОД 19

Канд. 15365

НАИМЕНОВАНИЕ	ПОЛ			ПОТОЛОК (С ПОДШИВКАМИ)		СТЕНЫ И ПЕРЕГОРОДКИ		НИЗ СТЕН И ПЕРЕГОРОДОК		ПРИМЕЧАНИЕ
	ПЛОЩАДЬ $м^2$	ТИП	ВИД ОТДЕЛКИ	ПЛОЩАДЬ $м^2$	ВИД ОТДЕЛКИ	ПЛОЩАДЬ $м^2$	ВИД ОТДЕЛКИ	ПЛОЩАДЬ $м^2$	ВИД ОТДЕЛКИ	
1	2	3	4	5	6	7	8	9	10	11
(6) БУФЕТНЫЕ, (11) САНУЗЕЛ (С ВОЗМОЖНОСТЬЮ ОБСЛУЖИВАНИЯ ИНВАЛИДОВ) (12) МОЕЧНАЯ УБОРОЧНОГО ИНВЕНТАРЯ	13.4 3.6 3.1 20.1	П-5	ИЗНОСОСТОЙКАЯ МНОГОЦВЕТНАЯ КЕРАМ. ПЛИТКА (330 х 330), С ГИДРОИЗОЛЯЦИЕЙ	13.4 3.6 4.0 21.0	В/К ОКРАСКА АЛКИДНОЙ ЭМАЛЬЮ	84.7 22.1 22.0 128.8	ГЛАЗУРОВАННАЯ КЕРАМИЧЕСКАЯ ПЛИТКА	-	-	5.0 $м^2$ - ДОПОЛНИТЕЛЬНО ОБЛИЦОВЫВАЮТСЯ КЕРАМИЧЕСКОЙ ПЛИТКОЙ: ПОДИУМЫ ДУШЕВЫХ ПОДДОНОВ, КИРПИЧНЫЕ БОРТИКИ УБОРОЧНОГО ИНВЕНТАРЯ
(4) ТУАЛЕТНЫЕ,	77.3	П-5	ИЗНОСОСТОЙКАЯ МНОГОЦВЕТНАЯ КЕРАМ. ПЛИТКА (330 х 330), С ГИДРОИЗОЛЯЦИЕЙ	17.0 72.0	АЛЮМ. РЕЕЧНЫЙ ПОДВЕСНОЙ ПОТОЛОК В/К ОКРАСКА АЛКИДНОЙ ЭМАЛЬЮ	365.5	ГЛАЗУРОВАННАЯ КЕРАМИЧЕСКАЯ ПЛИТКА	-	-	
ЗАЩИТНЫЕ «ФАРТУКИ» ИЗ ПЛИТКИ НА СТЕНАХ В МЕСТАХ УСТАНОВКИ УМЫВАЛЬНИКОВ, В ПОМЕЩЕНИЯХ, ГДЕ НЕ ПРЕДУСМОТРЕНА ОБЛИЦОВКА СТЕН ПЛИТКОЙ	-	-	-	-	-	40.0 НА ЗДАНИЕ	ГЛАЗУРОВАННАЯ КЕРАМИЧЕСКАЯ ПЛИТКА	-	-	РАЗМЕР ОДНОГО «ФАРТУКА» ИЗ КЕРАМИЧЕСКОЙ ПЛИТКИ: 1000 Х 2000 (Н)
ТЕХНИЧЕСКИЙ ЭТАЖ										
(1) ТАМБУР ВЫХОДА НА КРОВЛЮ 15.6х2	38.4 * (В Т.Ч. 7.2 $м^2$)	П-3А	КЕРАМОГРАНИТ 300х300 (400х400)	15.6х2 31.2	ВОДОЭМУЛЬСИОННАЯ ОКРАСКА В/К	106.6	ВОДОЭМУЛЬСИОННАЯ ОКРАСКА В/К	9.0	«КАЛОШНИЦА» ИЗ КЕРАМОГРАНИТА Н=150 ММ.	* ДЛЯ ПРОСТУПЕЙ ИСПОЛЬЗОВАТЬ СПЕЦИАЛЬНУЮ ПЛИТКУ С ЭЛЕМЕНТАМИ, ИСКЛЮЧАЮЩИМИ СОСКАЛЬЗЫВАНИЕ- 7.2 $м^2$
(4) ПРИТОЧНАЯ ВЕНТИЛЯЦИОННАЯ КАМЕРА С АМБУРОМ, (2) ВЕНТИЛЯЦОННАЯ КАМЕРА ПОДПОРА ВОЗДУХА, (3) ВЫТЯЖНАЯ ВЕНТИЛЯЦИОННАЯ КАМЕРА	27.6 8.0 12.9 48.5	П-6 «ПЛАВАЮЩИЙ ПОЛ»	ИЗНОСОСТОЙКАЯ КЕРАМ. ПЛИТКА (330 х 330), С ГИДРОИЗОЛЯЦИЕЙ	27.4 8.0 12.9 48.5	ОКРАСКА ВОДОЭМУЛЬСИОННАЯ УЛУЧШЕННАЯ	62.7 25.1 42.0 139.8	В/К ОКРАСКА АКРИЛОВОЙ ЭМАЛЬЮ	2.1 1.2 1.4 4.7	ПЛИНТУС ИЗ КЕРАМИЧЕСКОЙ ПЛИТКИ Н=0.1М	

РИМЕЧАНИЯ:

1) ДЛЯ ОКРАСКИ СТЕН ИСПОЛЬЗОВАТЬ КРАСИТЕЛИ НА ОСНОВЕ БЕЛИЛ С МИНИМАЛЬНЫМ ДОБАВЛЕНИЕМ ПИГМЕНТОВ.

2) В РЯДЕ ПОМЕЩЕНИЙ (ХОЛЛЫ, КОРИДОРЫ, ФИЗКУЛЬТУРНЫЙ ЗАЛ, ЗАЛ ДЛЯ МУЗЫКАЛЬНЫХ ЗАНЯТИЙ) НА СТЕНАХ ПРЕДУСМОТРЕТЬ ФРАГМЕНТАРНУЮ ОКРАСКУ КРАСИТЕЛЯМИ ЯРКИХ ЦВЕТОВ ПО ЭСКИЗАМ ЛИБО УКАЗАНИЯМИ ПРЕДСТАВИТЕЛЯ АВТОРСКОГО НАДЗОРА. (10% ОТ ПЛОЩАДИ ОКРАСКИ), В ТОМ ЧИСЛЕ И ДЛЯ ИНФОРМАЦИОННОГО ОБЕСПЕЧЕНИЯ ПРЕБЫВАНИЯ МАЛОМОБИЛЬНЫХ ВОСПИТАННИКОВ И ПОСЕТИТЕЛЕЙ В ЗДАНИИ ДОУ.

3) В ПОМЕЩЕНИЯХ С ПОДВЕСНЫМ ПОТОЛКОМ ОТДЕЛКА СТЕН ВЫПОЛНЯЕТСЯ ДО УРОВНЯ ПОДВЕСНОГО ПОТОЛКА. В ОСТАЛЬНЫХ ПОМЕЩЕНИЯХ - НА ВСЮ ВЫСОТУ.

4) ДЛЯ ИНФОРМАЦИОННОГО ОБЕСПЕЧЕНИЯ ПРЕБЫВАНИЯ МАЛОМОБИЛЬНЫХ ВОСПИТАННИКОВ И ПОСЕТИТЕЛЕЙ В ЗДАНИИ ДОУ, НЕОБХОДИМО ИСПОЛЬЗОВАТЬ КОНТРАСТНУЮ ПО ЦВЕТУ ОТДЕЛОЧНОГО МАТЕРИАЛА ПОВЕРХНОСТЬ ПОЛА НА РАССТОЯНИИ 0.6М ПЕРЕД ДВЕРЯМИ И ПЕРЕД ПОВОРОТАМИ КОРИДОРОВ. ПРИ ЗАКАЗЕ КЕРАМОГРАНИТА ТРЕБУЕТСЯ РАЗДЕЛЕНИЕ МАТЕРИАЛА ПО ЦВЕТУ ДЛЯ СОЗДАНИЯ РИСУНКА ПРОПОРЦИОНАЛЬНО 30% - 70% (ТЕМНОГО И СВЕТЛОГО ОТТЕНКОВ).

ВЗАМЕН ИНВ.№

ПОДПИСЬ И ДАТА

ИНВ.№ ПОДЛ. 13168/09

ПРИВЯЗАН:

ИНВ. №

ИЗМ.	КОЛ.УЧ.	ЛИСТ	№ ДОК.	ПОДПИСЬ	ДАТА

VI-69-АС2 ТОМ 1

ОБЩИЕ ДАННЫЕ

ЛИСТ ОД2О

Канд. 15365

ВИТРАЖНЫЕ КОНСТРУКЦИИ
ОБЩИЕ УКАЗАНИЯ

На листе 27 приведены схемы витражных конструкций, применяемых в здании дошкольного образовательного учреждения.

Данный материал разработан в качестве задания генподрядной организации, необходимого для определения исполнителей–субподрядчиков по выполнению алюминиевых витражных конструкций и металлических изделий фасадов, интерьеров.

Выбор системы профилей, детализация и уточнение конструкций витражей, а также элементов ограждений проводятся совместно автором «привязки» с назначенными Генподрядчиком исполнителями работ по их видам.

Все поверхности алюминиевых изделий, за исключением вкладышей, подлежат заводской окраске порошковыми эмалями по указаниям автора привязки проекта.

RAL _____- снаружи, RAL _____ – внутри - для фасадных элементов,

RAL _____- для внутренних витражных перегородок.

Остекление наружных дверей выполняется однокамерными стеклопакетами СПО 3+3-16-4н.э.зак.(наружное стекло – безопасное, «триплекс», внутреннее стекло - закаленное с низкоэмиссионным теплосберегающим покрытием (i-стекло). Рабочие створки дверей выполняются шириной не менее 0,95м.

Остекление оконных проемов выполняется двухкамерными стеклопакетами СПО 4-12-4-12-4. Сопротивление теплопередаче R не менее 0,58 м²°С/Вт.

Остекление внутренних витражных перегородок, дверей – стеклом «триплекс» 3+3, состоящим из 2 бесцветных стекол М1.

Витражные конструкции заполнений проемов в наружных стенах монтируются в плоскости несущей стены с организацией четвертей в системе утепления за исключением конструкций марки в15 (сэндвич-панель и витражное заполнение), а также наружных конструкций входных групп, которые выносятся в плоскость наружного утеплителя.

Наружные отливы витражных конструкций выполняются из окрашенного по шкале RAL гнутого в заводских условиях алюминиевого листа (либо стального листа с цветным полимерным покрытием). Подоконные доски витражных заполнений марок в5, в6, в6/1, в6/2, в9, в11, в16, в16/1, в16/2, в20, в23 – из сертифицированного материала типа «постформинг» либо аналогичного, с минимальным выносом за пределы внутренне поверхности наружной стены. Витражные заполнения марок в15 и в15/1 выполняются без подоконных сливов с оштукатуриванием и окраской эмалью нижней поверхности проема.

Каждая дверь комплектуется стандартной фурнитурой: комплектом уплотнений, петлями, врезным замком и нажимными П-образными ручками белого цвета. На рабочей створке каждой двери устанавливается доводчик белого цвета. Усилие доводчиков дверных – не более 2,5кг, задержка автоматического закрывания – 5 секунд и более. Высота порогов – не более 2,5см. Дверные петли – с фиксаторами в положении «открыто» и «закрыто». Двери выполняются с применением травмобезопасного остекления типа «триплекс» на всю высоту.

«Теплые» дверные блоки входов в лестничные клетки комплектуются стандартной фурнитурой: комплектом уплотнений, петлями, врезным замком «Антипаника» и нажимными ручками дверными прямыми (их цвет согласовать с автором проекта «привязки»). Двери с системой «Антипаника» должны быть присоединены к системе автоматического контроля доступа.

Технологические пустоты между витражными конструкциями и железобетоном утепляются минеральной полужесткой ватой. Монтажные зазоры заполняются монтажной пеной. С внешней и внутренней стороны зазоры закрываются декоративными нащельниками. В качестве нащельников используются гнутые полосы из окрашенного алюминиевого листа толщиной 1,5мм.

Витражные перегородки с дверьми в коридорах 2 и 3 этажей – огнестойкие EIW15. Двери физкультурного зала и зала музыкальных занятий – огнестойкие EIW30.

При разработке проекта по новому адресу, архитектор-автор «привязки» может, учитывая требования конкретного заказчика, вносить изменения в рисунок витражных и декоративных металлических конструкций.

Изменения возможны лишь при неукоснительном соблюдении требований действующих нормативных документов.

ВЗАМЕН ИНВ.№

ПОДПИСЬ И ДАТА

ИНВ.№ ПОДЛ. 13168/09

ПРИВЯЗАН:

ИНВ №

ИЗМ.	КОЛ.УЧ.	ЛИСТ	№ ДОК.	ПОДПИСЬ	ДАТА	VI-69-АС2 ОБЩИЕ ДАННЫЕ	ТОМ 1	ЛИСТ ОД21

Кард. 15365

НОМЕНКЛАТУРА ВИТРАЖНЫХ КОНСТРУКЦИЙ

тип	Описание конструкции		
в1, в1/1	Двери полуторопольные наружные входа (по 2 шт.) и конструкции тамбуров входов в лестничные клетки RAL _____	По 1 шт. наружное остекление однокамерные стеклопакеты с i - стеклом, R_t не менее 0.57м^2°С/Вт	Проем в ж/б стене – 3,4х2,35 м (h) Площадь конструкции тамбура –11 м^2. Предусмотреть возможность установки домофона в глухой вставке. Замки «Антипаника».
в2, в2/1	Двери полуторопольные наружные входа (по 3шт.) и конструкции тамбуров входов в ясельные группы(в осях 3-4/Г, 18-19/Г) RAL _____	По 1 шт. наружное остекление: однокамерные стеклопакеты с i - стеклом, R_t не менее 0.57м^2°С/Вт	Общая площадь витража – 30,1м^2. Предусмотреть возможность установки домофона в глухой вставке.
в3, в3/1	Двери полуторопольные наружные входа (по 3 шт.) в составе тамбуров входов в ясельные группы (в осях 5/Б, 17/Б) RAL _____	По 1 шт. наружное остекление: однокамерные стеклопакеты с i - стеклом, R_t не менее 0.57м^2°С/Вт	Общая площадь витража – 22,7м^2. Предусмотреть возможность установки домофона в глухой вставке.
в4	Двери полуторопольные наружные входа (2 шт.) в составе тамбура главного входа (в осях 5-11/В) RAL _____	1 шт. Стекло –«триплекс», Дверь двупольная. Однокамерные стеклопакеты с i - стеклом, R_t не менее 0.57м^2°С/Вт	Общая площадь витража – 14,0м^2. Замок «Антипаника».
в5	Витражное окно лестничной клетки в осях 10-11/В RAL _____	1 шт. Наружное остекление: двухкамерные стеклопакеты наружное стекло А1 R_t не менее 0.57 м^2°С/Вт	Площадь конструкции – 0,8м^2 . Без открывания.

тип	Описание конструкции		
в6 в6/1 в6/2	Витражное окно RAL _____	3 шт.+ 3шт.+ 6шт. Наружное остекление: двухкамерные стеклопакеты с i - стеклом, R_t не менее 0.57 м^2°С/Вт	Габариты конструкции 3,30х2,13м (h), Площадь конструкции – 7,0 м^2. По 3 распашные створки и по 3 фрамуги с фрамужными механизмами.
в7	Дверь однопольная входа в электрощитовую утепленная (без остекления, с остекленной фрамугой) RAL _____	1шт. (правая рабочая створка) Наружное остекление: двухкамерные стеклопакеты R_t не менее 0.57м^2°С/Вт	Габариты конструкции 1,1 х2,88м(h), Площадь конструкции –3,17м^2, Площадь неоткрывной фрамуги 0,64м^2.
в8, в8/1	Двери полуторопольные утепленные (без остекления, с остекленными фрамугами) RAL _____	в8 - 2 шт. (правая рабочая створка) в8л - 2 шт.(левая рабочая створка) Наружное остекление: двухкамерные стеклопакеты R_t не менее 0.57 м^2°С/Вт	Габариты конструкции 1,5 х 2,88м(h), Площадь конструкции –4,32м^2. Площадь неоткрывной фрамуги 0,87м^2.
в9	Витражные конструкции заполнений оконных проемов по оси М RAL _____	3 шт. R_t не менее 0.57 м^2°С/Вт Наружное остекление: двухкамерные стеклопакеты R_t не менее 0.57 м^2°С/Вт	Габариты конструкции 4,30х2,13м (h), Площадь конструкции – 9,16 м^2. По 4 распашные створки и по 4 фрамуги с фрамужными механизмами.

ВЗАМЕН ИНВ.№

ПОДПИСЬ И ДАТА

ИНВ.№ ПОДЛ. 13168/19

ПРИВЯЗАН:

ИНВ №

ИЗМ.	КОЛ.УЧ.	ЛИСТ	№ ДОК.	ПОДПИСЬ	ДАТА

VI-69-АС2 ОБЩИЕ ДАННЫЕ — ТОМ 1 — ЛИСТ ОД22

Кана. 15365

тип	Описание конструкции		
в10	Витражная перегородка зала бассейна, 1 этаж, в осях 10-12/Ж с двупольной дверью RAL _____	1 шт. Стекло – «триплекс» Необходимо обеспечить влаго- и паронепроницаемость конструкции. Использовать профильную систему с двойным отводом конденсата.	Габариты конструкции 4,30х2,13м (h), Площадь конструкции – 16,12м^2.
в11	Витраж лестничной клетки по оси В в осях 10-11 RAL _____	1 шт. Наружное остекление: двухкамерные стеклопакеты R_c не менее 0.57 м^2°С/Вт	Габариты конструкции 0,9х5,43 (h), Вставка – сэндвич-панель 1,08м^2 (RAL 7005 снаружи) с наружным стеклом и внутренней поверхностью (в сторону лестничной клетки) окрашенной RAL 9016. Площадь конструкции – 4,9м^2
в12	Двери полуторопольные, внутренние центральной лестничной клетки и холла бассейна RAL _____	в12-4 шт. (правая рабочая створка двери) Стекло «триплекс».	Габариты конструкции 1,51х2,4м (h), Площадь конструкции – 3,62м^2.
в13, в13/1	Двери полуторопольные, внутренние центральной лестничной клетки на 1 этаже RAL _____	в13-1 шт. (правая рабочая створка двери) в13л-1 шт.(левая рабочая створка двери) Стекло «триплекс».	Габариты конструкции 1,31х2,1м (h), Площадь конструкции – 2,75м^2.
в14, в14/1	Витражные перегородки с полуторопольными дверьми в коридорах RAL _____	в14-3 шт. (левая рабочая створка двери) в14/1-3 шт.(правая рабочая створка двери) Противопожарные конструкции EIW15.	Габариты конструкции 1.8х2.4 (h) , Двери с доводчиками и глухой противодымной вставкой 1,9м^2. Площадь конструкции – 6.1м^2
в15	Витражные конструкции проемов лестничных клеток в осях 4/В и 18/В. RAL _____	2 шт. Наружное остекление: двухкамерные стеклопакеты R_c не менее 0.57 м^2°С/Вт Защитная решетка проема, расположенного в уровне лестничной площадки.	Габариты конструкции 2,4х4,15м (h), Площадь конструкции – 9,96м^2. Вставка – сэндвич-панель 4,68м^2 (RAL 7005) с наружным стеклом.

тип	Описание конструкции		
в15/1	Витражные конструкции проемов лестничных клеток в осях 4/В и 18/В. RAL _____	2 шт. Наружное остекление: двухкамерные стеклопакеты R_c не менее 0.57 м^2°С/Вт	Габариты конструкции 2,4х0,55м (h), Площадь конструкции – 1,32м^2.
в16, в16/1	Витражные конструкции проемов 2 этажа с однопольными дверями. RAL _____	в16-2 шт. (левая рабочая створка двери) в16/1-2 шт.(правая рабочая створка двери) Оконные блоки с правым и левым окрыванием, фрамуги с фрамужными механизмами. Наружное остекление: двухкамерные стеклопакеты R_c не менее 0.57 м^2°С/Вт	Габариты конструкции (Г-образная) 0,94 х 2,83; 1,18 х2,13м (h), Площадь конструкции – 5,17м^2.
в16/2	Витражные конструкции проемов 2 этажа с однопольными дверями. RAL _____	1 шт.(правая рабочая створка двери) Оконный блок с левым окрыванием, фрамуга с фрамужным механизмом Наружное остекление: двухкамерные стеклопакеты R_c не менее 0.57 м^2°С/Вт	Габариты конструкции (Г-образная) 0,94 х 2,68; 1,18 х2,13м (h), Площадь конструкции – 5,03м^2.
в17	Двупольная дверь с непрозрачной фрамугой физкультурного зала (2 этаж) RAL _____	1 шт. Огнестойкая конструкция EIW30	Габариты конструкции 2.05х3.05 (h) , Двери высотой 2,3м с доводчиками и глухой вставкой 1,9м^2. Площадь конструкции – 6.25м^2
в18	Двупольная дверь с непрозрачной фрамугой зала музыкальных занятий (3 этаж) RAL _____	1 шт. Огнестойкая конструкция EIW30	Габариты конструкции 2.05х3.05 (h) , Двери высотой 2,1м с доводчиками и глухой вставкой 1,9м^2. Площадь конструкции – 6.25м^2

ПРИВЯЗАН:

ИНВ. №

ИЗМ.	КОЛ.УЧ.	ЛИСТ	№ ДОК.	ПОДПИСЬ	ДАТА

VI-69-АС2 ТОМ 1

ОБЩИЕ ДАННЫЕ

ЛИСТ ОД23

ИНВ.№ ПОДЛ. 13/6809 | ПОДПИСЬ И ДАТА | ВЗАМЕН ИНВ.№

Кайл · 15365

тип	Описание конструкции		
в19	Передаточное окно кассы. RAL _____ **Необходимость установки кассового окна определяется заказчиком по согласованию с эксплуатирующей организацией.**	1 шт. Оконно-кассовый блок в составе: 1. Кассовое окно с ударопрочным стеклом, 2.Встроенный передаточный лоток 3. Жалюзийная шторка со стороны кассы.	Габариты проема в ГКЛ перегородке, усиленной 0,6х0,58 (h), Площадь конструкции – 0,36 $м^2$
в20	Витражное заполнение круглых оконных проемов групповых 3 этажа RAL _____	10 шт. Наружное остекление: двухкамерные стеклопакеты R'_c не менее 0.57 $м^2$°С/Вт	Габариты проема 2,4 х 2,25 м (h), Радиус 1,2м. Открывная створка с поворотно-откидным механизмом. Площадь конструкции – 4,4$м^2$
в21	Витражная конструкция светового проема в козырьках входов в лестничные клетки (в осях 4/В, 18/В).	2 шт. Стекло «триплекс» на наклонной поверхности, жалюзийные решетки на вертикальных поверхностях.	Жалюзийные решетки 0,6$м^2$х2, Наклонная конструкция
в22	Фрамужное остекление туалетных групповых ячеек (в осях 5-6/В и 16-17/В)	6 шт. Стекло «триплекс»	
в23	Витражное окно лестничных клеток в осях 4/В и 18/В. RAL _____	2 шт. Наружное остекление: двухкамерные стеклопакеты R'_c не менее 0.57 $м^2$°С/Вт	Габариты проема 0,64 х 0,64 м (h),
в24	Смотровое окно в перегородке медицинского кабинета RAL _____	1 шт. Стекло «триплекс»	Габариты проема 0,9 х 0,9 м (h), Площадь конструкции – 0,81$м^2$.

ВЗАМЕН ИНВ.№

ПОДПИСЬ И ДАТА

ИНВ.№ ПОДЛ. 1316809

ПРИВЯЗАН:

ИНВ №

ИЗМ.	КОЛ.УЧ.	ЛИСТ	№ ДОК.	ПОДПИСЬ	ДАТА

VI-69-АС2

ОБЩИЕ ДАННЫЕ

ТОМ 1

ЛИСТ ОД24

Кант. 15365

ЖАЛЮЗИЙНЫЕ РЕШЕТКИ В СИСТЕМЕ МЕТАЛЛОКОНСТРУКЦИЙ

С целью обеспечения работы систем приточной и вытяжной вентиляции ДОУ проектом предусматриваются фасадные жалюзийные решетки из металла (алюминия либо тонколистовой стали), окрашенные порошковыми эмалями по шкале RAL в соответствии с указаниями автора привязки проекта. Ламели – Z- либо S-образные, в зависимости от технологии производителя и указаний авторского надзора. Площадь эффективного сечения (пропускная способность решеток) не менее 60%. С внутренней стороны установить защитную сетку 20х20мм.

Для декорирования и визуального объединения технологически заданных отверстий вентиляционных камер на кровле, помимо решеток в проемах венткамер, имеющих закрепленные в рамочной конструкции стальные защитные сетки 20х20мм и наружные водоотливы, предусмотрены фасадные решетки безрамной ламельной конструкции.

Эти решетки устанавливаются на относе 80мм от плоскости отделанного вентилируемого фасада. Экструдированные алюминиевые ламели шириной 100мм крепятся к направляющим стойкам с фиксированным углом 15^0 и шагом 100мм, обеспечивая не менее 80% эффективного сечения.

При определении колористического решения фасада ДОУ рекомендуется активно использовать возможность введения цвета при окраске этих элементов.

НОМЕНКЛАТУРА ЖАЛЮЗИЙНЫХ РЕШЕТОК

тип	Описание конструкции		
жр1	Жалюзийная решетка приточной венткамеры (1 этаж) RAL _____	1 шт. Рамочная конструкция с неподвижными ламелями, установка в четверти проема наружной стены с устройством водоотлива.	Проем –0,9 х 2,1м (h)
жр2	Жалюзийная решетка вентиляционных камер на кровле. RAL _____	1 шт. Декоративная безрамная конструкция	Устанавливается на стены венткамеры по оси Габариты конструкции – 3,9х0,78 м.
жр3	Жалюзийная решетка вентиляционных камер на кровле. RAL _____	1 шт. Декоративная безрамная конструкция	Устанавливается на стену венткамеры по оси Площадь конструкции – м^2.
жр4	Жалюзийная решетка вентиляционных камер на кровле. RAL _____	1 шт. Декоративная безрамная конструкция	
р1	Решетка в проеме венткамеры	5 шт. Рама со стальной защитной сеткой 20х20мм, подоконный слив	Устанавливается в проем венткамеры по оси Габариты проема –0,7х0,6 м
р2	- « -	1 шт. Рама со стальной защитной сеткой 20х20мм, подоконный слив	Устанавливаются в проемы венткамеры по оси Габариты проема – 0,7х0,7 м
р3	- « -	- « -	Устанавливается в проем венткамеры по оси Габариты проема – 0,4х0,4 м
р4	- « -	- « -	- « - Габариты проема – 0,6х0,4м
р5	- « -	- « -	- « - Габариты проема – 0,5х0,35м

ПРИВЯЗАН:

ИНВ. №

ВЗАМЕН ИНВ.№

ПОДПИСЬ И ДАТА

ИНВ.№ ПОДЛ. 13/6 РД4

ИЗМ.	КОЛ.УЧ.	ЛИСТ	№ ДОК.	ПОДПИСЬ	ДАТА

VI-69-АС2 ОБЩИЕ ДАННЫЕ

ТОМ 1

ЛИСТ ОД25

Кало 15365

ГРУППОВАЯ СПЕЦИФИКАЦИЯ ЭЛЕМЕНТОВ ЗАПОЛНЕНИЯ ПРОЕМОВ 1 ЭТАЖА

ПОЗ	ОБОЗНАЧЕНИЕ	НАИМЕНОВАНИЕ	КОЛ. ШТ.	ПРИМЕЧАНИЕ
		ДВЕРИ ВНУТРЕННИЕ ДЕРЕВЯННЫЕ, СО СПЛОШНЫМ ЗАПОЛНЕНИЕМ ЩИТА, ЛАМИНИРОВАННЫЕ		
Х3		ДОДК 24-15 (1472 x 2371)	1	противопожарные ~~EI 30~~ стекло "триплекс"
Х4		ДОДК 24-15л (1472 x 2371)	1	
5		ДГ 21-13у (1271 x 2070)	4	противопожарные EI 30
6		ДГ 21-13ул (1271 x 2070)	4	
7		ДО 21-13 (1271 x 2070)	4	со стеклом "ТРИПЛЕКС"
8		ДО 21-13л (1271 x 2070)	4	
9		ДГ 21-10 (970 x 2070)	7	
10		ДГ 21-10л (970 x 2070)	10	
11		ДО 21-10 (970 x 2070)	1	со стеклом "ТРИПЛЕКС"
12		ДО 21-10л (970 x 2070)	1	
13		ДГ 21-10П (970 x 2070)	6	с порогом
14	ГОСТ 6629-88* см. примечание	ДГ 21-10Пл (970 x 2070)	6	
15		ДО 21-10П (970 x 2070)	3	со стеклом "ТРИПЛЕКС"
16		ДО 21-10Пл (970 x 2070)	2	
17		ДГ 21-9 (870 x 2070)	2	
18		ДГ 21-9л (870 x 2070)	1	
19		ДГ 21-9П (870 x 2070)	1	с порогом
21		ДО 21-9П (870 x 2070)	3	с порогом, со стеклом "ТРИПЛЕКС"
22		ДО 21-9Пл (870 x 2070)	4	
23		ДГ 21-8 (770 x 2070)	1	
24		ДГ 21-8л (770 x 2070)	1	
25		ДГ 21-7 (670 x 2070)	1	
27		ДГ 21-7П (670 x 2070)	3	с порогом
28		ДГ 21-7Пл (670 x 2070)	1	с порогом
		ШКАФ ПОЖАРНЫЙ ШПК-ПУЛЬС-320-Н , НАВЕСНОЙ, КРАСНЫЙ		
29	НПО "ПУЛЬС"	540 x 230 x 1300	3	

6.1

ПОЗ.	ОБОЗНАЧЕНИЕ	НАИМЕНОВАНИЕ	КОЛ. ШТ.	ПРИМЕЧАНИЕ
		ДВЕРИ ВНУТРЕННИЕ ПРОТИВОПОЖАРНЫЕ МЕТАЛЛИЧЕСКИЕ, EI30, ГЛУХИЕ		
30	тех документация НПО "ПУЛЬС"(по типу)	ДПМ 01/30 (950 x 2075)	1	
31		ДПМ 01/30Л (950 x 2075)	3	
		ДВЕРИ ВНУТРЕННИЕ МЕТАЛЛИЧЕСКИЕ, ГЛУХИЕ		
34	тех.документация НПО "ПУЛЬС"(по типу)	ДПМ 01/60 (950 x 2075)	1	ПРОТИВОПОЖАРНЫЕ EI60, ДЫМОГАЗОНЕПРОНИЦ.
37		Д 1 - ПУЛЬС (450 x 2070)	2	ДЛЯ ТЕХНИЧЕСКИХ НИШ
38		Д 1Л - ПУЛЬС (450 x 2070)	2	
39		Д 2 - ПУЛЬС (1470 x 2070)	2	
		ДОПОЛНИТЕЛЬНЫЕ ИЗДЕЛИЯ СЛУЖЕБНЫЕ		
НС	ЛЮКИ РЕВИЗИОННЫЕ	НС (200x 300)	50	металлические с замком
ШС	ЛИСТЫ 29-34	ШКАФ СУШИЛЬНЫЙ 1ШС ИА (450x 1000)	4	
КМ	РС 9302-83	ПОДСТОЛЬЕ ПОД МОЙКУ БЫТОВУЮ (500x600x250(H))	10	

ГРУППОВАЯ СПЕЦИФИКАЦИЯ ГИПСОКАРТОННЫХ ПЕРЕГОРОДОК 1 ЭТАЖА

УСЛОВН. МАРКА	ОБОЗНАЧЕНИЕ	НАИМЕНОВАНИЕ	КОЛ-ВО КВ.М.	ПРИМЕЧАНИЯ
	ПЕРЕГОРОДКИ С ОДИНАРНЫМ МЕТАЛ. КАРКАСОМ, ОБШИТЫЕ 2 СЛОЯМИ ГИПСОВЫХ ПАНЕЛЕЙ С 2х СТОРОН			
С-112	СП-55-101-2000	С112-4.5 ("КНАУФ")	72.0	ТОЛЩИНА 100 мм
	ПЕРЕГОРОДКИ С ОДИНАРНЫМ МЕТАЛ. КАРКАСОМ, ОБШИТЫЕ 2 СЛ. ВЛАГОСТОЙКИХ ГИПС.ПАНЕЛЕЙ С 2х СТОРОН			
С-112	СП-55-101-2000	С112-4.5 ("КНАУФ")	14.1	ТОЛЩИНА 100 мм
	ПЕРЕГОРОДКИ С ДВОЙНЫМ МЕТАЛ. КАРКАСОМ, ОБШИТЫЕ 2 СЛ ГИПСОВЫХ ПАНЕЛЕЙ С 2х СТОРОН С МИНВАТОЙ			
С-115	СП-55-101-2000	С112-4.5 ("КНАУФ")	145.8	ТОЛЩИНА 155 мм
	ПЕРЕГОРОДКИ С ДВОЙНЫМ МЕТАЛ. КАРКАСОМ, ОБШИТЫЕ 2 СЛ. ГИПСОВЫХ ПАНЕЛЕЙ С 2х СТОРОН С МИНВАТОЙ			
С-118	СП-55-101-2000	С112-4.5 ("КНАУФ")	38.0	ОБШИВ ВЕРТ.КОММУН. ТОЛЩ - ПО ПРОЕКТУ
	ПЕРЕГОРОДКИ С ДВОЙНЫМ МЕТАЛ. КАРКАСОМ, ОБШИТЫЕ 2 СЛ. ГИПСОВЫХ ВЛАГОСТ. ПАНЕЛЕЙ ГКЛВ С 2х СТОРОН			
С-116	СП-55-101-2000	С112-4.5 ("КНАУФ")	40.6	ОБШ. ГОРИЗ КОММУН ТОЛЩ ПО ПРОЕКТУ
	ГИПСОКАРТОННЫЙ ЛИСТ ТОЛЩ. 12.5 мм НА КЛЕЕ			
С-611	СП-55-101-2000	С611-4.5 ("КНАУФ")	35.5	ОБЛИЦОВКА КИРП. КЛАДКИ
	ПЕРЕГОРОДКИ С ОДИНАРНЫМ МЕТ. КАРКАСОМ,ОБШИТЫЕ 1СЛОЕМ ГКЛВ С ОДНОЙ СТОРОНЫ С МИНВАТОЙ			
С-625	СП-55-101-2000	С625-4.5 ("КНАУФ")	148.5	УТЕПЛ. ТАМБУРОВ
	КИРПИЧНЫЕ ПЕРЕГОРОДКИ ТОЛЩ. 120мм С АРМИРОВАНИЕМ		64.4 м3	ПИЩЕБЛОК, САНУЗЛЫ ШАХТЫ Л ДУШЕВЫЕ, ЭЛ НИША

* В связи с изменениями в нормативных требованиях по размерам дверных створок, учитывающих пребывание в здании ДОУ маломобильных посетителей, а также противопожарными требования по ширине дверных проемов (не менее 1,2м) для ряда помещений ДОУ, необходимы изменения габаритов дверных створок относительно принятых в ГОСТ 6629-88 в соответствии с чертежом на листе 95.

Направление открывания определяется по рабочей створке.

ДАННЫЙ ЛИСТ СМ. СОВМЕСТНО С ЛИСТОМ 1

ПРИВЯЗАН :

ИНВ №

6	1	ИЗМ.	145-14	28.07.14	
ИЗМ.	КОЛ.УЧ.	ЛИСТ	№ ДОК.	ПОДПИСЬ	ДАТА
РАЗРАБОТАЛ		ШУСТОВА			
РУК.МАСТ.		КАПТЕРЕВ			
ГЛ.ИНЖ.МАСТ		ОХОТСКИЙ			
ГЛ.АРХ.ПР.		ХАРКИНА			
ГЛ.ИНЖ.ПР.		КОЛЕСНИКОВ			
ПРОВЕРИЛ		КАТЮХИНА			
НОРМ.КОНТР.		ХАРКИНА			

VI-69-АС2 ТОМ 1

ДОШКОЛЬНОЕ ОБРАЗОВАТЕЛЬНОЕ УЧРЕЖДЕНИЕ НА 12 ГРУПП (280 МЕСТ) ДЛЯ ЗАТЕСНЕННЫХ УСЛОВИЙ ЗАСТРОЙКИ

СТАДИЯ	ЛИСТ	ЛИСТОВ
Р	1/1	

СПЕЦИФИКАЦИИ ЭЛЕМЕНТОВ ЗАПОЛНЕНИЯ ПРОЕМОВ И ПЕРЕГОРОДОК 1 ЭТАЖА.

ГУП МНИИТЭП
МАСТЕРСКАЯ №7

Инв. 15365

СОГЛАСОВАНО:

ВЗАМ. ИНВ. №

ПОДПИСЬ И ДАТА

ИНВ. № ПОДЛ.

ГРУППОВАЯ СПЕЦИФИКАЦИЯ ЭЛЕМЕНТОВ ЗАПОЛНЕНИЯ ПРОЕМОВ 2 ЭТАЖА

ПОЗ.	ОБОЗНАЧЕНИЕ	НАИМЕНОВАНИЕ	КОЛ. ШТ	ПРИМЕЧАНИЕ
ДВЕРИ ВНУТРЕННИЕ ДЕРЕВЯННЫЕ, СО СПЛОШНЫМ ЗАПОЛНЕНИЕМ ЩИТА, ЛАМИНИРОВАННЫЕ				
1		ДГ 24-15 (1472 x 2371) *	1	противопожарные EI 30
2		ДГ 24-15л (1472 x 2371) *	1	
4		ДО 24-15л (1472 x 2371) *	2	со стеклом "ТРИПЛЕКС"
3		ДО 24-15 — " — *	1	
5		ДГ 21-13у (1271 x 2070) *	6	противопожарные EI 30
6		ДГ 21-13ул (1271 x 2070) *	5	
7		ДО 21-13 (1271 x 2070) *	4	со стеклом "ТРИПЛЕКС"
8		ДО 21-13л (1271 x 2070) *	4	
9		ДГ 21-10 (970 x 2070)	3	
10		ДГ 21-10л (970 x 2070)	4	
13		ДГ 21-10П (970 x 2070)	1	с порогом
14	ГОСТ 6629-88* см. примечание	ДГ 21-10Пл (970 x 2070)	1	
15		ДО 21-10П (970 x 2070)	2	со стеклом "ТРИПЛЕКС"
16		ДО 21-10Пл (970 x 2070)	2	
18		ДГ 21-9л (870 x 2070)	1	
20		ДГ 21-9Пл (870 x 2070)	1	с порогом
21		ДО 21-9П (870 x 2070)	2	с порогом, со стеклом "ТРИПЛЕКС"
22		ДО 21-9Пл (870 x 2070)	2	
25		ДГ 21-7 (670 x 2070)	3	
26		ДГ 21-7л (670 x 2070)	3	
27		ДГ 21-7П (670 x 2070)	3	с порогом
ШКАФ ПОЖАРНЫЙ ШПК-ПУЛЬС-320-Н, НАВЕСНОЙ, КРАСНЫЙ				
29	НПО "ПУЛЬС"	540 x 230 x 1300	2	

6.1

6.2

* В связи с изменениями в нормативных требованиях по размерам дверных створок, учитывающих пребывание в здании ДОУ маломобильных посетителей, а также противопожарными требования по ширине дверных проемов (не менее 1,2м) для ряда помещений ДОУ, необходимы изменения габаритов дверных створок относительно принятых в ГОСТ 6629-88 в соответствии с чертежом на листе 95.

Направление открывания определяется по рабочей створке.

ПОЗ.	ОБОЗНАЧЕНИЕ	НАИМЕНОВАНИЕ	КОЛ. ШТ	ПРИМЕЧАНИЕ
ДВЕРИ ВНУТРЕННИЕ ПРОТИВОПОЖАРНЫЕ МЕТАЛЛИЧЕСКИЕ, EI30, ГЛУХИЕ				
30	Тех.документация НПО "ПУЛЬС"(по типу)	ДПМ 01/30 (950 x 2075)	2	
31		ДПМ 01/30Л (950 x 2075)	1	
32		ДПМ 01/30 (850 x 2075)	2	
33		ДПМ 01/30Л (850 x 2075)	4	
ДВЕРИ ВНУТРЕННИЕ МЕТАЛЛИЧЕСКИЕ, ГЛУХИЕ				
34	Тех.документация НПО "ПУЛЬС"(по типу)	ДПМ 01/60 (950 x 2075)	1	EI60, ДЫМОГАЗОНЕПРОНИЦ.
37		Д 1 - ПУЛЬС (450 x 2070)	2	ДЛЯ ТЕХНИЧЕСКИХ НИШ
38		Д 1Л - ПУЛЬС (450 x 2070)	2	
39		Д 2 - ПУЛЬС (1470 x 2070)	2	
ДОПОЛНИТЕЛЬНЫЕ ИЗДЕЛИЯ СЛУЖЕБНЫЕ				
НС	ЛЮКИ РЕВИЗИОННЫЕ	НС (200x 300)	17	МЕТАЛЛИЧ., С ЗАМКОМ
ШС	ЛИСТЫ 29-34	ШКАФ СУШИЛЬНЫЙ 1ШС ИА (450x 1000)	4	
КМ	РС 9302-83	ПОДСТОЛЬЕ ПОД МОЙКУ БЫТОВУЮ (500x600x250(Н))	5	

ГРУППОВАЯ СПЕЦИФИКАЦИЯ ГИПСОКАРТОННЫХ ПЕРЕГОРОДОК 2 ЭТАЖА

УСЛОВН. МАРКА	ОБОЗНАЧЕНИЕ	НАИМЕНОВАНИЕ	КОЛ-ВО КВ М	ПРИМЕЧАНИЯ
ПЕРЕГОРОДКИ С ОДИНАРНЫМ МЕТАЛ. КАРКАСОМ, ОБШИТЫЕ 2 СЛОЯМИ ГИПСОВЫХ ПАНЕЛЕЙ С 2х СТОРОН				
С-112	СП-55-101-2000	С112-4.5 ("КНАУФ")	108.7	ТОЛЩИНА 100 мм
ПЕРЕГОРОДКИ С ОДИНАРНЫМ МЕТАЛ КАРКАСОМ, ОБШИТЫЕ 2 СЛ. ВЛАГОСТОЙКИХ ГИПС. ПАНЕЛЕЙ С 2х СТОРОН				
С-112	СП-55-101-2000	С112-4.5 ("КНАУФ")	64.3	ТОЛЩИНА 100 мм
ПЕРЕГОРОДКИ С ДВОЙНЫМ МЕТАЛ. КАРКАСОМ, ОБШИТЫЕ 2 СЛ. ГИПСОВЫХ ПАНЕЛЕЙ С 2х СТОРОН С МИНВАТОЙ				
С-115	СП-55-101-2000	С112-4.5 ("КНАУФ")	32.3	ТОЛЩИНА 155 мм
ПЕРЕГОРОДКИ С ДВОЙНЫМ МЕТАЛ. КАРКАСОМ, ОБШИТЫЕ 2 СЛ. ВЛАГОСТ. ГИПС. ПАНЕЛЕЙ С 2х СТОР. С МИНВАТОЙ				
С-115	СП-55-101-2000	С112-4.5 ("КНАУФ")	13.8	ТОЛЩИНА 155 мм
ПЕРЕГОРОДКИ С ДВ. МЕТАЛ. КАРКАСОМ, ОБШИТЫЕ 2 СЛОЯМИ ГИПСОВЫХ ПАНЕЛЕЙ С 2х СТОРОН С МИНВАТОЙ				
С-116	СП-55-101-2000	С112-4 5 ("КНАУФ")	79.5	ОБШ. ВЕРТ.КОММУН. ТОЛЩ. ПО ПРОЕКТУ
ПЕРЕГОРОДКИ С ДВ. МЕТАЛ. КАРКАСОМ, ОБШИТЫЕ 2 СЛОЯМИ ГИПСОВЫХ ВЛАГОСТ. ПАНЕЛЕЙ ГКЛВ С 2х СТОРОН				
С-116	СП-55-101-2000	С112-4 5 ("КНАУФ")	44.9	ОБШ. ГОРИЗ КОММУН. ТОЛЩ. ПО ПРОЕКТУ
ГИПСОКАРТОННЫЙ ЛИСТ ТОЛЩ. 12 5 мм НА КЛЕЕ				
С-611	СП-55-101-2000	С611-4.5 ("КНАУФ")	40.0	ОБЛ. КИРПИЧН. КЛАДКИ
	КИРПИЧНЫЕ ПЕРЕГОРОДКИ ТОЛЩ. 120мм С АРМИРОВАНИЕМ		25.4 м3	САНУЗЛЫ ШАХТЫ ДУ ДУШЕВЫЕ, ЭЛ. НИША,

ДАННЫЙ ЛИСТ СМ. СОВМЕСТНО С ЛИСТОМ 2

ПРИВЯЗАН :

ИНВ. №

ИЗМ.	КОЛ.УЧ.	ЛИСТ	№ ДОК.	ПОДПИСЬ	ДАТА
6	2	ИЗМ.	145-14		28.07.14

РАЗРАБОТАЛ	ШУСТОВА	
РУК.МАСТ.	КАПТЕРЕВ	
ГЛ.ИНЖ.МАСТ	ОХОТСКИЙ	
ГЛ.АРХ.ПР.	ХАРКИНА	
ГЛ.ИНЖ.ПР.	КОЛЕСНИКОВ	
ПРОВЕРИЛ	КАТЮХИНА	
НОРМ.КОНТР.	ХАРКИНА	

VI-69-АС2 ТОМ 1

ДОШКОЛЬНОЕ ОБРАЗОВАТЕЛЬНОЕ УЧРЕЖДЕНИЕ НА 12 ГРУПП (280 МЕСТ) ДЛЯ ЗАТЕСНЕННЫХ УСЛОВИЙ ЗАСТРОЙКИ

СТАДИЯ	ЛИСТ	ЛИСТОВ
Р	2/1	

СПЕЦИФИКАЦИИ ЭЛЕМЕНТОВ ЗАПОЛНЕНИЯ ПРОЕМОВ И ПЕРЕГОРОДОК 2 ЭТАЖА.

ГУП МНИИТЭП МАСТЕРСКАЯ №7

СОГЛАСОВАНО:

ВЗАМ. ИНВ. №

ПОДПИСЬ И ДАТА

ИНВ. № ПОДЛ. 13/68/3

Кацд 15365

ГРУППОВАЯ СПЕЦИФИКАЦИЯ ЭЛЕМЕНТОВ ЗАПОЛНЕНИЯ ПРОЕМОВ 3 ЭТАЖА

ПОЗ.	ОБОЗНАЧЕНИЕ	НАИМЕНОВАНИЕ	КОЛ. ШТ	ПРИМЕЧАНИЕ
ДВЕРИ ВНУТРЕННИЕ ДЕРЕВЯННЫЕ, СО СПЛОШНЫМ ЗАПОЛНЕНИЕМ ЩИТА, ЛАМИНИРОВАННЫЕ				
~~1~~	ГОСТ 6629-88* см. примечание	~~ДГ 24-15 (1472 x 2371) *~~	1	~~противопожарные EI 30~~
~~2~~		~~ДГ 24-15л (1472 x 2371) *~~	1	
3		ДО 24-15 (1472 x 2371) *	2	со стеклом "ТРИПЛЕКС"
4		ДО 24-15л (1472 x 2371) *	2	
5		ДГ 21-13у (1271 x 2070) *	6	противопожарные EI 30
6		ДГ 21-13ул (1271 x 2070) *	6	
7		ДО 21-13 (1271 x 2070) *	4	со стеклом "ТРИПЛЕКС"
8		ДО 21-13л (1271 x 2070) *	4	
9		ДГ 21-10 (970 x 2070)	3	
10		ДГ 21-10л (970 x 2070)	40	
13		ДГ 21-10П (970 x 2070)	1	с порогом
14		ДГ 21-10Пл (970 x 2070)	1	
15		ДО 21-10П (970 x 2070)	2	с порогом, со стеклом "ТРИПЛЕКС"
16		ДО 21-10Пл (970 x 2070)	2	
17		ДГ 21-9 (870 x 2070)	1	
18		ДГ 21-9л (870 x 2070)	1	
21		ДО 21-9П (870 x 2070)	2	с порогом, со стеклом "ТРИПЛЕКС"
22		ДО 21-9Пл (870 x 2070)	3	
25		ДГ 21-7 (670 x 2070)	4	
26		ДГ 21-7л (670 x 2070)	4	
ШКАФ ПОЖАРНЫЙ ШПК-ПУЛЬС-320-Н, НАВЕСНОЙ, КРАСНЫЙ				
29	НПО "ПУЛЬС"	540 x 230 x 1300	2	

6.1

6.2

* В связи с изменениями в нормативных требованиях по размерам дверных створок, учитывающих пребывание в здании ДОУ маломобильных посетителей, а также противопожарными требования по ширине дверных проемов (не менее 1,2м) для ряда помещений ДОУ, необходимы изменения габаритов дверных створок относительно принятых в ГОСТ 6629-88 в соответствии с чертежом на листе 95.

Направление открывания определяется по рабочей створке.

ПОЗ.	ОБОЗНАЧЕНИЕ	НАИМЕНОВАНИЕ	КОЛ. ШТ	ПРИМЕЧАНИЕ
ДВЕРИ ВНУТРЕННИЕ ПРОТИВОПОЖАРНЫЕ МЕТАЛЛИЧЕСКИЕ, EI30, ГЛУХИЕ				
30	Тех.документация НПО "ПУЛЬС"(по типу)	ДПМ 01/30 (950 x 2075)	1	
31		ДПМ 01/30Л (950 x 2075)	1	
32		ДПМ 01/30 (850 x 2075)	2	
33		ДПМ 01/30Л (850 x 2075)	2	
ДВЕРИ ВНУТРЕННИЕ МЕТАЛЛИЧЕСКИЕ, ГЛУХИЕ				
34	Тех документация НПО "ПУЛЬС"(по типу)	ДПМ 01/60 (950 x 2075)	1	EI60, ДЫМОГАЗОНЕПРОНИЦ.
37		Д 1 - ПУЛЬС (450 x 2070)	2	ДЛЯ ТЕХНИЧЕСКИХ НИШ
38		Д 1Л - ПУЛЬС (450 x 2070)	2	
39		Д 2 - ПУЛЬС (1470 x 2070)	2	
ДОПОЛНИТЕЛЬНЫЕ ИЗДЕЛИЯ СЛУЖЕБНЫЕ				
НС	ЛЮКИ РЕВИЗИИ	НС (200x 300)	35	МЕТАЛЛИЧ., С ЗАМКОМ
ШС	ЛИСТЫ 29-34	ШКАФ СУШИЛЬНЫЙ 1ШС ИА (450x 1000)	4	
КМ	РС 9302-83	ПОДСТОЛЬЕ ПОД МОЙКУ БЫТОВУЮ (500x600x250(H))	2	

ГРУППОВАЯ СПЕЦИФИКАЦИЯ ГИПСОКАРТОННЫХ ПЕРЕГОРОДОК 3 ЭТАЖА

УСЛОВН. МАРКА	ОБОЗНАЧЕНИЕ	НАИМЕНОВАНИЕ	КОЛ-ВО КВ М	ПРИМЕЧАНИЯ
ПЕРЕГОРОДКИ С ОДИНАРНЫМ МЕТАЛ. КАРКАСОМ, ОБШИТЫЕ 2 СЛОЯМИ ГИПСОВЫХ ПАНЕЛЕЙ С 2х СТОРОН				
С-112	СП-55-101-2000	С112-4.5 ("КНАУФ")	88.3	ТОЛЩИНА 100 мм
ПЕРЕГОРОДКИ С ОДИНАРНЫМ МЕТАЛ. КАРКАСОМ, ОБШИТЫЕ 2 СЛОЯМИ ВЛАГОСТОЙКИХ ГИПСОВЫХ ПАНЕЛЕЙ С 2х СТОРОН				
С-112	СП-55-101-2000	С112-4.5 ("КНАУФ")	47.7	ТОЛЩИНА 100 мм
ПЕРЕГОРОДКИ С ДВОЙНЫМ МЕТАЛ. КАРКАСОМ, ОБШИТЫЕ 2 СЛОЯМИ ГИПСОВЫХ ПАНЕЛЕЙ С 2х СТОРОН С МИНВАТОЙ				
С-115	СП-55-101-2000	С112-4.5 ("КНАУФ")	77.5	ТОЛЩИНА 155 мм
ПЕРЕГОРОДКИ С ДВОЙНЫМ МЕТАЛ. КАРКАСОМ, ОБШИТЫЕ 2 СЛОЯМИ ГИПСОВЫХ ПАНЕЛЕЙ С 2х СТОРОН С МИНВАТОЙ				
С-116	СП-55-101-2000	С112-4.5 ("КНАУФ")	99.6	ОБШИВКА ВЕРТ КОММУН. ТОЛЩИНА ПО ПРОЕКТУ
ПЕРЕГОРОДКИ С ДВОЙНЫМ МЕТАЛ. КАРКАСОМ, ОБШИТЫЕ 2 СЛОЯМИ ГИПСОВЫХ ВЛАГОСТ. ПАНЕЛЕЙ ГКЛВ С 2х СТОРОН				
С-116	СП-55-101-2000	С112-4.5 ("КНАУФ")	40.8	ОБШИВКА ГОРИЗ.КОММУН. ТОЛЩИНА ПО ПРОЕКТУ
ПЕРЕГОРОДКИ С ОДИНАРН. МЕТ. КАРКАСОМ, ОБШИТЫЕ 3 СЛОЯМИ КНАУФ-ЛИСТОВ С 2х СТОРОН С ЛИСТАМИ ИЗ ОЦИНК. СТАЛИ				
С-118	СП-55-101-2000	С112-4.5 ("КНАУФ")	25.4	ТОЛЩИНА 130 мм
ГИПСОКАРТОННЫЙ ЛИСТ ТОЛЩ. 12.5 мм НА КЛЕЕ				
С-611	СП-55-101-2000	С611-4.5 ("КНАУФ")	28.1	ОБЛИЦОВКА КИРПИЧН. КЛАДКИ
	КИРПИЧНЫЕ ПЕРЕГОРОДКИ ТОЛЩ. 120мм С АРМИРОВАНИЕМ		19.8 м3	САНУЗЛЫ ШАХТЫ ДУ ДУШЕВЫЕ, ЭЛ НИША

ДАННЫЙ ЛИСТ СМ. СОВМЕСТНО С ЛИСТОМ 3

ПРИВЯЗАН:

ИНВ. №

6	2	ИЗМ.	145-14		28.07.14
ИЗМ.	КОЛ.УЧ	ЛИСТ	№ ДОК.	ПОДПИСЬ	ДАТА
РАЗРАБОТАЛ		ШУСТОВА			
РУК.МАСТ		КАПТЕРЕВ			
ГЛ.ИНЖ.МАСТ		ОХОТСКИЙ			
ГЛ.АРХ.ПР.		ХАРКИНА			
ГЛ.ИНЖ.ПР.		КОЛЕСНИКОВ			
ПРОВЕРИЛ		КАТЮХИНА			
НОРМ.КОНТР.		ХАРКИНА			

VI-69-АС2 ТОМ 1

ДОШКОЛЬНОЕ ОБРАЗОВАТЕЛЬНОЕ УЧРЕЖДЕНИЕ НА 12 ГРУПП (280 МЕСТ) ДЛЯ ЗАТЕСНЕННЫХ УСЛОВИЙ ЗАСТРОЙКИ

СТАДИЯ	ЛИСТ	ЛИСТОВ
Р	3/1	

СПЕЦИФИКАЦИИ ЭЛЕМЕНТОВ ЗАПОЛНЕНИЯ ПРОЕМОВ И ПЕРЕГОРОДОК 3 ЭТАЖА

ГУП МНИИТЭП МАСТЕРСКАЯ №7

СОГЛАСОВАНО:

ВЗАМ. ИНВ. №

ПОДПИСЬ И ДАТА

ИНВ. № ПОДЛ. 13168/С

Кол. 15365

ОБЩИЕ ПРИМЕЧАНИЯ

1. ЗА ОТНОСИТЕЛЬНУЮ ОТМЕТКУ 0.000 ПРИНЯТА АБСОЛЮТНАЯ ОТМЕТКА _____, ЧТО СООТВЕТСТВУЕТ ОТМЕТКЕ ЧИСТОГО ПОЛА ПЕРВОГО ЭТАЖА ЗДАНИЯ.
2. ДАННЫЙ ЛИСТ СМ. СОВМЕСТНО С ЛИСТАМИ 12, 13, 14 ФРАГМЕНТОВ ПЛАНА 1-ГО ЭТАЖА
3. ПОДВЕСНЫЕ ПОТОЛКИ, КИРПИЧНЫЕ И ГИПСОКАРТОННЫЕ ПЕРЕГОРОДКИ И ЗАШИВКИ ИНЖЕНЕРНЫХ КОММУНИКАЦИЙ И ШАХТ ДЫМОУДАЛЕНИЯ ПРОИЗВОДИТЬ ПОСЛЕ МОНТАЖА ИНЖЕНЕРНОГО ОБОРУДОВАНИЯ И ПРИЕМКИ СКРЫТЫХ РАБОТ ПО ВОЗДУХОВОДАМ
4. УЗЕЛ КРЕПЛЕНИЯ УМЫВАЛЬНИКА К ПЕРЕГОРОДКАМ ИЗ "ГКЛ" - ПО АЛЬБОМУ "КНАУФ", СП 55-101-2000. ДЛИНА СТАЛЬНОЙ ПОЛОСЫ 700мм.
5. В НИШАХ ДЛЯ СЕТЕЙ "СС" ЗАДНЯЯ СТЕНКА ДОЛЖНА БЫТЬ ЗАШИТА ПАНЕЛЬЮ "ДСП" ВЫСОТОЙ 1,6 м, НА 5 см ОТ ПОЛА С ПРОПИТКОЙ ОГНЕЗАЩИТНЫМ СОСТАВОМ.
6. ПОТОЛКИ И СТЕНЫ ТАМБУРОВ ДОЛЖНЫ БЫТЬ УТЕПЛЕНЫ КОНСТРУКЦИЕЙ ПО ТИПУ ПЕРЕГОРОДКИ С 625 "КНАУФ", СО СЛОЕМ МИНВАТЫ ТОЛЩИНОЙ 100мм. С ПРИМЕНЕНИЕМ ВЛАГОСТОЙКОГО ГИПСОКАРТОНА ГКЛВ.
7. СПЕЦИФИКАЦИЯ И ТЕХНИЧЕСКИЕ ХАРАКТЕРИСТИКИ ЭЛЕМЕНТОВ АЛЮМИНИЕВЫХ ВИТРАЖНЫХ КОНСТРУКЦИЙ (МАРКИ в1 - в24), А ТАКЖЕ ЖАЛЮЗИЙНЫХ РЕШЕТОК (МАРКИ жр1 - жр4, р1 - р5) ДАНА НА ЛИСТАХ ОД21-ОД25. ДАННЫЕ КОНСТРУКЦИИ ПРИВЕДЕНЫ НА ЛИСТАХ 27-27/7.
8. ПЛАНЫ ПОДВЕСНЫХ ПОТОЛКОВ С РАСПОЛОЖЕНИЕМ ВСТРИВАЕМЫХ СВЕТИЛЬНИКОВ см. ЛИСТЫ 9-11
9. СПЕЦИФИКАЦИЯ ТИПОВ ОКОННЫХ ПРОЕМОВ СО СХЕМАМИ ЗАПОЛНЕНИЯ ПРИВЕДЕНА НА ЛИСТЕ 16. УКАЗАНИЯ ПО УСТАНОВКЕ ОКОННЫХ БЛОКОВ см. ЛИСТ 26.
10. КИРПИЧНЫЕ ПЕРЕГОРОДКИ ВЫПОЛНЯТЬ ИЗ КИРПИЧА ГЛИНЯНОГО ОБЫКНОВЕННОГО ПЛАСТИЧЕСКОГО ПРЕССОВАНИЯ МАРКИ 100 НА ЦЕМЕНТНО-ПЕСЧАНОМ РАСТВОРЕ М100, АРМИРОВАТЬ СЕТКАМИ 4С $\frac{3Вр1-100}{3Вр1-100}$ ГОСТ 23279-85 ЧЕРЕЗ КАЖДЫЕ 5 РЯДОВ КЛАДКИ.

    ПЕРЕГОРОДКИ СВЯЗАТЬ С Ж/Б МОНОЛИТНЫМИ СТЕНАМИ АРМАТУРОЙ Ø6 А 500 L=500.
    ПЕРЕМЫЧКИ НАД ОТВЕРСТИЯМИ И ДВЕРНЫМИ ПРОЕМАМИ ВЫПОЛНЯТЬ ИЗ АРМАТУРЫ Ø12, Ø16 А 500 (ЛИСТ 12).
    ПЕРЕГОРОДКИ ВОЗВОДИТЬ, НЕ ДОВОДЯ ДО ВЕРХА ПЕРЕКРЫТИЯ НА 20-30 мм. ЗАЗОР МЕЖДУ ПЕРЕКРЫТИЕМ И ВОЗВОДИМОЙ КЛАДКОЙ, ЗАПОЛНИТЬ ПАКЛЕЙ, СМОЧЕННОЙ В ЦЕМЕНТНО-ПЕСЧАНОМ РАСТВОРЕ.
11. ПРИ "ЗАШИВКЕ" САНТЕХНИЧЕСКИХ КОММУНИКАЦИЙ "ВК" УСТАНОВИТЬ ЛЮЧКИ ДЛЯ РЕВИЗИИ И ПРОЧИСТКИ ТРУБ В СООТВЕТСТВИИ С ЧЕРТЕЖАМИ РАЗДЕЛА "ВК", КОЛ-ВО УЧТЕНО В ГРУППОВОЙ СПЕЦИФИКАЦИИ
12. ПУСТОТЫ В СТЕНАХ И ПЕРЕКРЫТИЯХ ПОСЛЕ ПРОПУСКА ИНЖЕНЕРНЫХ КОММУНИКАЦИЙ ЗАДЕЛЫВАТЬ БЕТОНОМ ИЛИ СРЕДСТВАМИ ОГНЕЗАЩИТЫ (В ЗАВИСИМОСТИ ОТ РАЗМЕРА ПУСТОТ) ДЛЯ СОХРАНЕНИЯ ТРЕБУЕМЫХ ПОЖАРНО-ТЕХНИЧЕСКИХ ПОКАЗАТЕЛЕЙ КОНСТРУКЦИЙ.
13. СПЕЦИФИКАЦИИ ЭЛЕМЕНТОВ ЗАПОЛНЕНИЯ ПРОЕМОВ И ПЕРЕГОРОДОК СМ. ЛИСТ 1/1

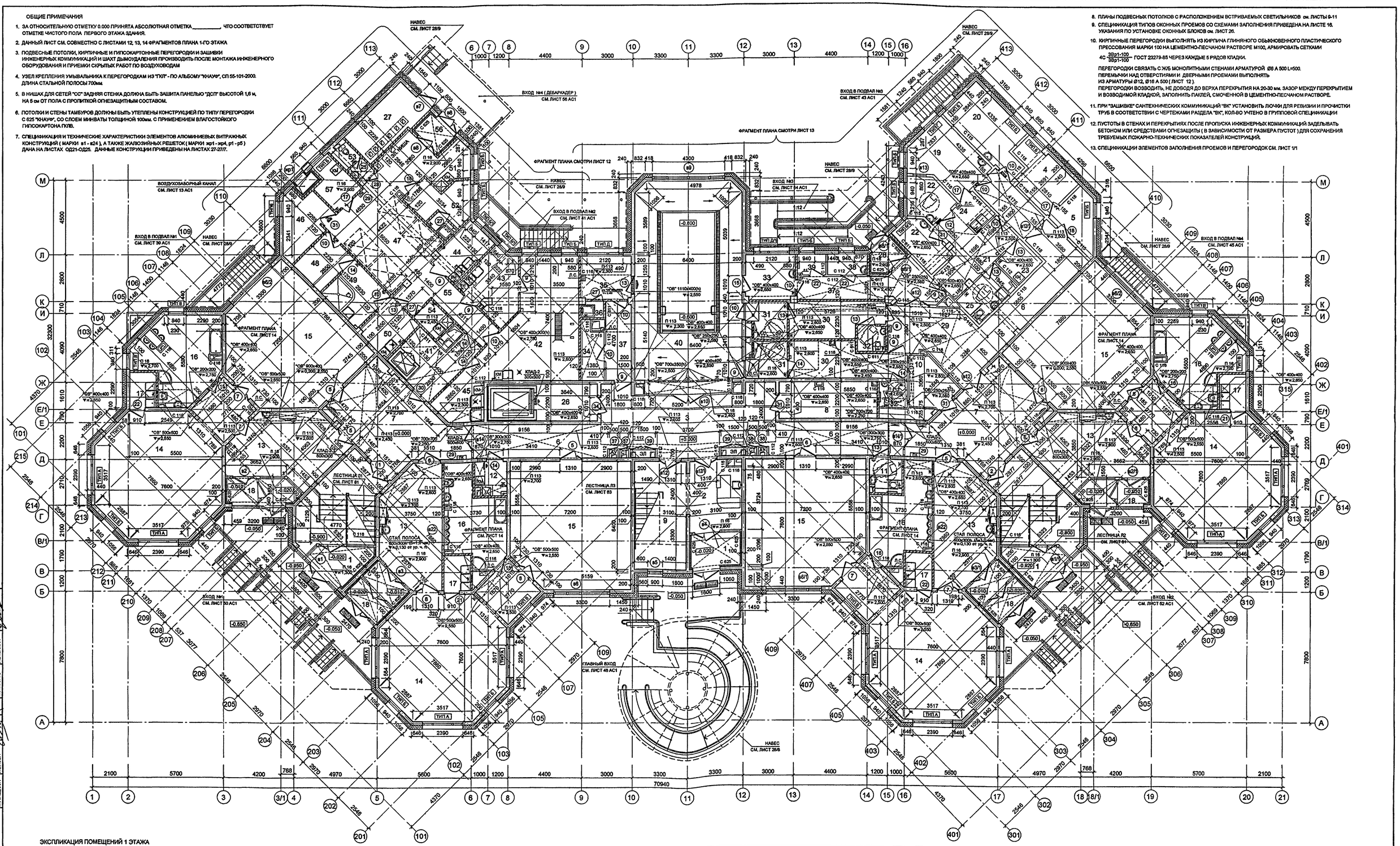

ЭКСПЛИКАЦИЯ ПОМЕЩЕНИЙ 1 ЭТАЖА

1	ВХОДНЫЕ ТАМБУРЫ	6.9x2+6.8	20.6
2	ПОСТ ДЕЖУРНОГО ПРИ ВХОДЕ		12.8
3	ВЕСТИБЮЛЬ-ХОЛЛ ДЛЯ РОДИТЕЛЕЙ		38.9
4	КОМНАТА ОХРАНЫ		9.5
5	АППАРАТНАЯ ВИДЕОНАБЛЮДЕНИЯ ОХРАНЫ ЗДАНИЯ ДОУ		6.7
6	КОРИДОРЫ		55.7
7	ХОЛЛЫ		64.4
8	КЛАДОВАЯ ДЛЯ ХРАНЕНИЯ САНОК, КОЛЯСОК, ИГРУШЕК		12.8
9	ХРАНЕНИЕ САНОК И КОЛЯСОК ПРИ ГЛАВНОМ ВХОДЕ		6.0
10	ХОЗЯЙСТВЕННАЯ КЛАДОВАЯ		6.9
11	САНУЗЕЛ - КОМНАТА ГИГИЕНЫ (С ВОЗМ. ОБСЛУЖ. МГН)		3.8
12	КОМНАТА УБОРОЧНОГО ИНВЕНТАРЯ		3.6
13	РАЗДЕВАЛЬНЫЕ ДЕТЕЙ РАННЕГО ВОЗРАСТА	24.6x4	98.4
14	ИГРОВЫЕ ДЕТЕЙ РАННЕГО ВОЗРАСТА	57.8x4	231.2
15	СПАЛЬНИ ДЕТЕЙ РАННЕГО ВОЗРАСТА	50.6x2+52.9x2	207.0
16	ТУАЛЕТНЫЕ ДЕТЕЙ РАННЕГО ВОЗРАСТА	22.5x2+17.5x2	80.00
17	БУФЕТНЫЕ ДЕТЕЙ РАННЕГО ВОЗРАСТА	3.3x2+3.4x2	13.4
18	ТАМБУРЫ ГРУППОВЫХ ЯЧЕЕК	6.9x2+8.1x2	30.0
19	МЕДИЦИНСКИЙ КАБИНЕТ		13.5
20	ПРОЦЕДУРНАЯ		13.9
21	КОРИДОР-ПРИЕМНАЯ ИЗОЛЯТОРА		13.7
22	ПАЛАТЫ ИЗОЛЯТОРА	6.0+6.1	12.1
23	КОМНАТА ДЛЯ ПРИГОТОВЛЕНИЯ ДЕЗИНФИЦИРУЮЩИХ СРЕДСТВ		3.9
24	БУФЕТНАЯ ИЗОЛЯТОРА		3.2
25	ТУАЛЕТНАЯ ИЗОЛЯТОРА		6.3
26	ТАМБУР ЛИФТА ДЛЯ МГН		8.2
27	ЭЛЕКТРОЩИТОВАЯ		11.9
28	ВХОДНОЙ ТАМБУР МЕДБЛОКА И БЛОКА БАССЕЙНА		3.1
29	ТАМБУР БЛОКА БАССЕЙНА		20.0
30	РАЗДЕВАЛЬНЫЕ БАССЕЙНА	11.37+13.57	24.9
31	ДУШЕВЫЕ БАССЕЙНА	5.1 x2	10.2
32	ТУАЛЕТНЫЕ БАССЕЙНА	2.5+2.6	5.1
33	КОМНАТА МЕДСЕСТРЫ ПРИ БАССЕЙНЕ		8.1
34	ХОЗЯЙСТВЕННАЯ КЛАДОВАЯ (ПРИ БАССЕЙНЕ)		4.3
35	КОМНАТА ТРЕНЕРА БАССЕЙНА		7.8
36	ДУШЕВАЯ ТРЕНЕРА БАССЕЙНА		1.3
37	КОРИДОР БАССЕЙНА	7.1+14.0	21.1
38	УЗЕЛ УПРАВЛЕНИЯ БАССЕЙНОМ		2.4
39	УЗЕЛ УПРАВЛЕНИЯ (ЛАБОРАТОРИЯ АНАЛИЗА ВОДЫ)		2.5
40	ЗАЛ БАССЕЙНА С ВАННОЙ 3x7м		80.4
41	РАЗДАТОЧНАЯ ПИЩЕБЛОКА - ТАМБУР МАЛОГО ГРУЗОВОГО ЛИФТА		10.6
42	КУХНЯ (ГОРЯЧИЙ ЦЕХ)		33.8
43	ХОЛОДНЫЙ ЦЕХ		10.7
44	МЯСО-РЫБНЫЙ ЦЕХ		7.0
45	МОЕЧНАЯ КУХОННОЙ ПОСУДЫ		6.7
46	КЛАДОВАЯ СУХИХ ПРОДУКТОВ		8.6
47	ЗАГРУЗОЧНАЯ С ОХЛАЖДАЕМЫМИ КАМЕРАМИ		32.9
48	КЛАДОВАЯ ОВОЩЕЙ		6.5
49	ПЕРВИЧНАЯ ОБРАБОТКА ОВОЩЕЙ		8.4
50	ОВОЩНОЙ ЦЕХ		6.7
51	МОЕЧНАЯ ПОЛУФАБРИКАТНОЙ ТАРЫ		4.9
52	ГАРДЕРОБ ПЕРСОНАЛА ПИЩЕБЛОКА, ДУШЕВАЯ ПЕРСОН. ПИЩЕБЛОКА		7.3+1.3
53	УБОРНАЯ ПЕРСОНАЛА ПИЩЕБЛОКА		2.8
54	ПОМЕЩЕНИЕ УБОРОЧНОГО ИНВЕНТАРЯ		2.6
55	КОРИДОР ПИЩЕБЛОКА		11.1
56	ВХОДНОЙ ТАМБУР ПИЩЕБЛОКА		3.3
57	КОМНАТА ПЕРСОНАЛА ПИЩЕБЛОКА		5.1

0.000 =

ПРИВЯЗАН:

ИНВ №

ИЗМ.	КОЛ.УЧ.	ЛИСТ	№ ДОК.	ПОДПИСЬ	ДАТА
РАЗРАБОТАЛ		СКОБЛОВ			
РУК. МАСТ.		КАПТЕРЕВ			
ГЛ. ИНЖ. МАСТ		ОХОТСКИЙ			
ГЛ. АРХ. ПР.		ХАРКИНА			
ГЛ. ИНЖ. ПР.		КОЛЕСНИКОВ			
ПРОВЕРИЛ		КАТЮХИНА			
НОРМ. КОНТР.		ХАРКИНА			

VI-69-АС2 том 1

ДОШКОЛЬНОЕ ОБРАЗОВАТЕЛЬНОЕ УЧРЕЖДЕНИЕ НА 12 ГРУПП (280 МЕСТ) ДЛЯ ЗАТЕСНЕННЫХ УСЛОВИЙ ЗАСТРОЙКИ

СТАДИЯ	ЛИСТ	ЛИСТОВ
Р	1	

ПЛАН 1 ЭТАЖА

ГУП МНИИТЭП
МАСТЕРСКАЯ №7

СОГЛАСОВАНО:
ГЛ. СПЕЦ. ОВ — КОНАРОВА
ГЛ. СПЕЦ. ВК — МАЛЯВИНА
ГЛ. СПЕЦ. ЭОМ — ПОПОВА
ГЛ. СПЕЦ. СС — АВЛЕЕВ
ГЛ. СПЕЦ. ОЗ/ЭС — КУЗИЛИН
ГЛ. СПЕЦ. АУ — КАРЕЕВ
ГЛ. ИНЖ. НПО — ЛЕПОХИНА

ВЗАМ. ИНВ. №
ПОДПИСЬ И ДАТА
ИНВ. № ПОДЛ.
13/6810

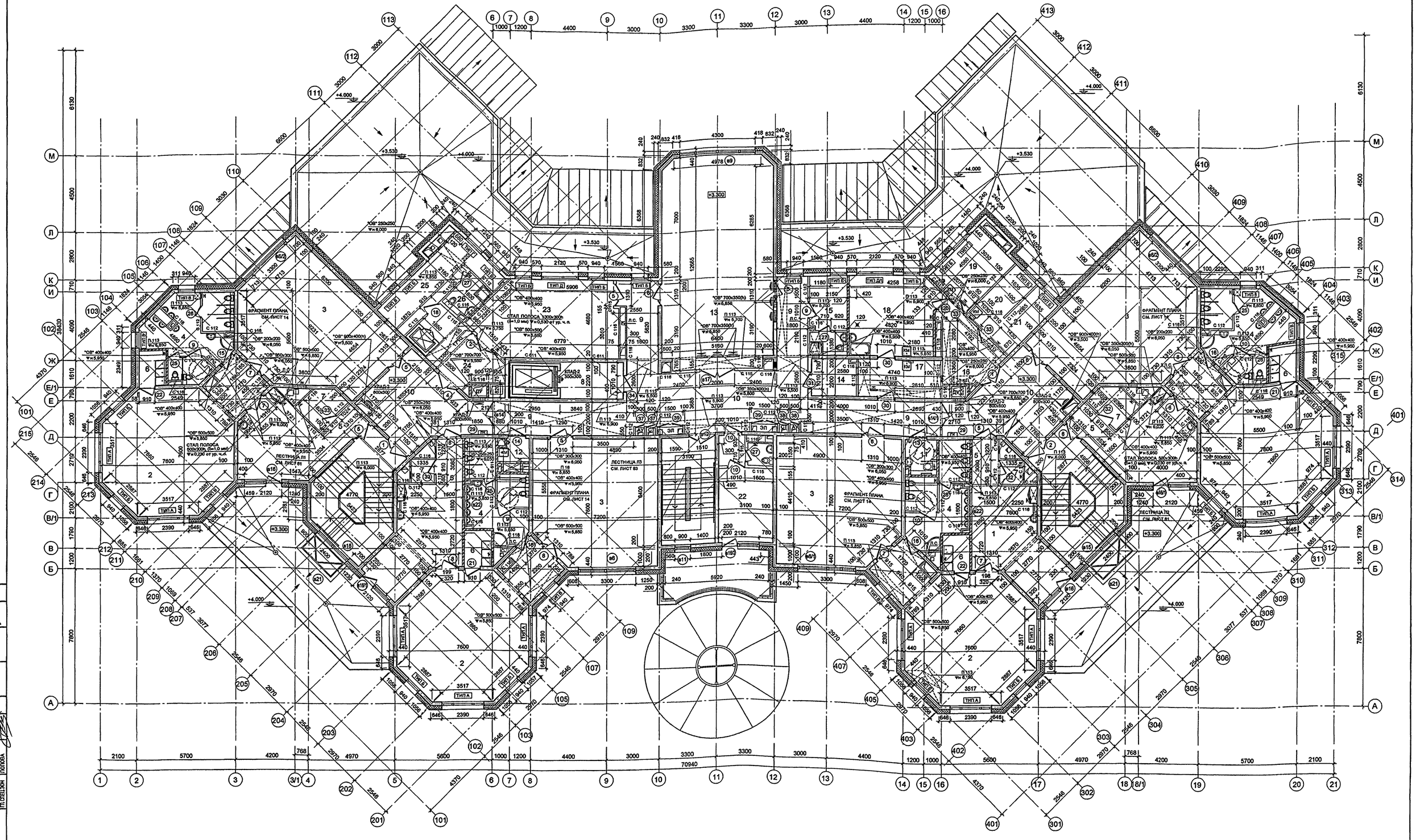

ЭКСПЛИКАЦИЯ ПОМЕЩЕНИЙ 2 ЭТАЖА

1	РАЗДЕВАЛЬНЫЕ	24.5x2+21.5x2	92.0
2	ГРУППОВЫЕ	56.8x2+57.0x2	227.6
3	СПАЛЬНИ	57.0x2+52.9x2	219.9
4	ТУАЛЕТНЫЕ	(21.5+17.5)x2	78.0
5	КОРИДОРЫ	4.1x2+4.2x2	16.6
6	БУФЕТНЫЕ	3.3x2+3.4x2	13.4
7	КЛАДОВЫЕ ПРИ ГРУППОВЫХ ЯЧЕЙКАХ	4.3x2+1.9x2	12.4
8	ТАМБУР ЛИФТА ДЛЯ МГН		8.3
9	КОРИДОРЫ		52.6
10	ХОЛЛЫ		88.4
11	САНУЗЕЛ - КОМНАТА ГИГИЕНЫ (С ВОЗМ. ОБСЛУЖИВАНИЯ МГН)		3.4
12	МОЕЧНАЯ УБОРОЧНОГО ИНВЕНТАРЯ		3.4
13	ФИЗКУЛЬТУРНЫЙ ЗАЛ		79.9
14	ИНВЕНТАРНАЯ ДЛЯ ФИЗКУЛЬТУРНОГО ЗАЛА		5.7
15	КОМНАТА ТРЕНЕРА С САНУЗЛОМ		7.0+2.9
16	ТАМБУР ПОСТИРОЧНОЙ		11.7
17	РАЗБОР ГРЯЗНОГО БЕЛЬЯ		10.6
18	СТИРАЛЬНАЯ		23.1
19	ГЛАДИЛЬНАЯ		12.4
20	КЛАДОВАЯ ЧИСТОГО БЕЛЬЯ		6.8
21	КОМНАТА КАСТЕЛЯНШИ		6.8
22	КАБИНЕТ ЗАВЕДУЮЩЕГО С ТУАЛЕТНОЙ		16.9+2.0
23	КРУЖКОВАЯ		38.2
24	ТАМБУР МАЛОГО ГРУЗОВОГО ЛИФТА		13.5
25	БЫТОВОЕ ПОМЕЩЕНИЕ ПЕРСОНАЛА		16.0
26	ДУШЕВАЯ ПЕРСОНАЛА		3.8

1. ОБЩИЕ ПРИМЕЧАНИЯ СМОТРИ ЛИСТ 1
2. СПЕЦИФИКАЦИИ ЭЛЕМЕНТОВ ЗАПОЛНЕНИЯ ПРОЕМОВ И ПЕРЕГОРОДОК СМ. ЛИСТ 2/1

ИЗМ.	КОЛ.УЧ.	ЛИСТ	№ ДОК.	ПОДПИСЬ	ДАТА
РАЗРАБОТАЛ		СКОБЛОВ			
РУК. МАСТ.		КАПТЕРЕВ			
ГЛ. ИНЖ. МАСТ		ОХОТСКИЙ			
ГЛ. АРХ. ПР.		ХАРКИНА			
ГЛ. ИНЖ. ПР.		КОЛЕСНИКОВ			
ПРОВЕРИЛ		КАТЮХИНА			
НОРМ. КОНТР.		ХАРКИНА			

ПРИВЯЗАН:

ИНВ. №

VI-69-АС2 том 1

ДОШКОЛЬНОЕ ОБРАЗОВАТЕЛЬНОЕ УЧРЕЖДЕНИЕ НА 12 ГРУПП (280 МЕСТ) ДЛЯ ЗАТЕСНЕННЫХ УСЛОВИЙ ЗАСТРОЙКИ

СТАДИЯ	ЛИСТ	ЛИСТОВ
Р	2	

ПЛАН 2 ЭТАЖА

ГУП МНИИТЭП МАСТЕРСКАЯ №7

СОГЛАСОВАНО:

ГЛ. СПЕЦ.СС	АВЛЕЕВ
ГЛ. СПЕЦ.АУ	МАРЕЕВ
ГЛ. ИНЖ. КПО	ЛЕПЛОХИНА
ГЛ. СПЕЦ.ОВ	КОМАРОВА
ГИП ВК	МАЛЯВИНА
ГЛ. СПЕЦ.ЭОМ	ПОПОВА

ИНВ. № ПОДЛ. | ПОДПИСЬ И ДАТА | ВЗАМ. ИНВ. №

1316 РП

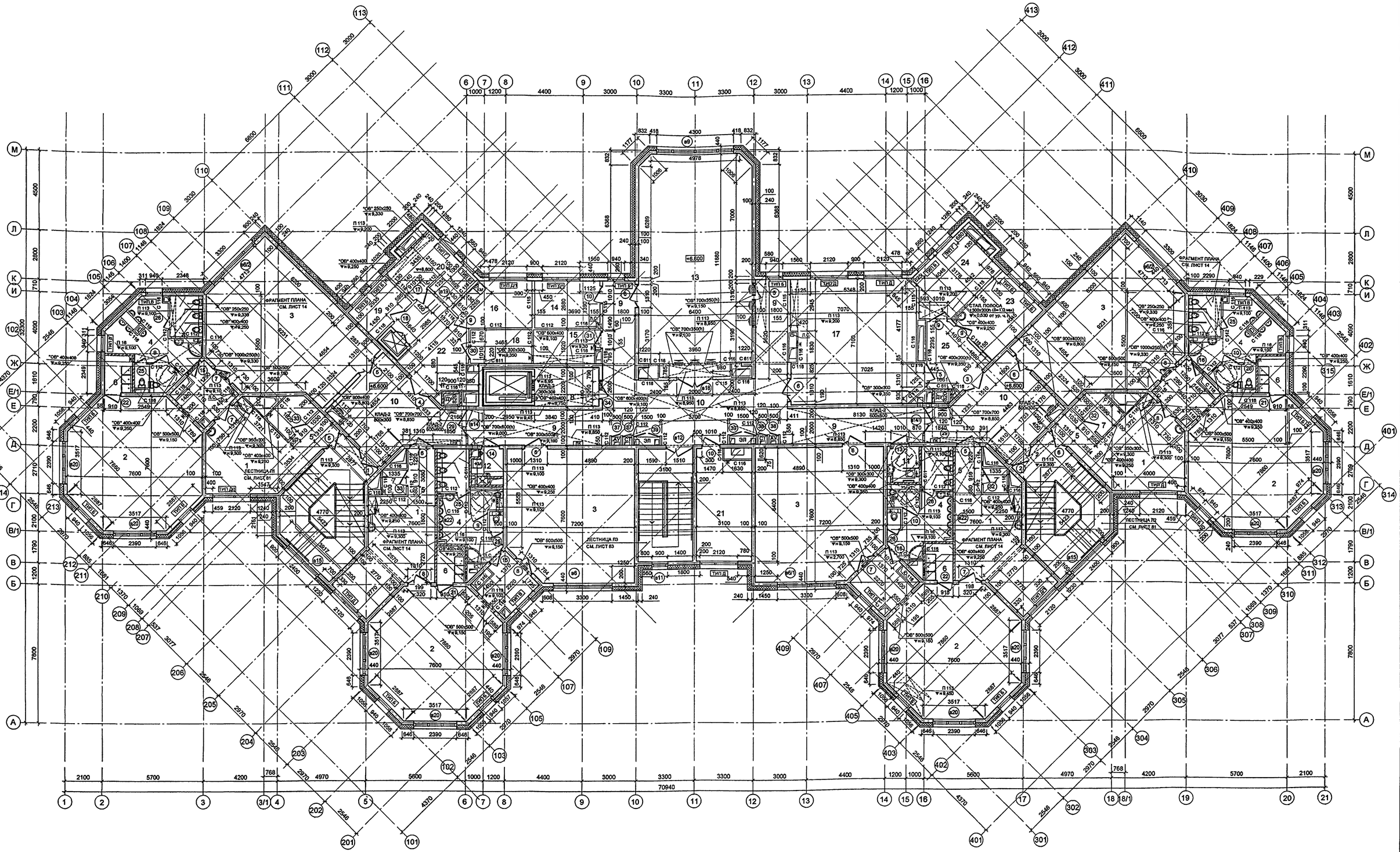

ЭКСПЛИКАЦИЯ ПОМЕЩЕНИЙ 3 ЭТАЖА

1	РАЗДЕВАЛЬНЫЕ	(21.5+24.5)x2	92.0
2	ГРУППОВЫЕ	(56.6+56.7)x2	226.6
3	СПАЛЬНИ	(57.0+52.9)x2	219.8
4	ТУАЛЕТНЫЕ	(21.4+17.2)x2	77.2
5	КОРИДОРЫ	4.1x2+4.2x2	16.6
6	БУФЕТНЫЕ	3.3x2+3.4x2	13.4
7	КЛАДОВЫЕ ПРИ ГРУППОВЫХ ЯЧЕЙКАХ		12.1
8	ТАМБУР ЛИФТА ДЛЯ МГН		8.3
9	КОРИДОРЫ		51.5
10	ХОЛЛЫ		88.4
11	САНУЗЕЛ - КОМНАТА ГИГИЕНЫ (С ВОЗМ. ОБСЛУЖИВАНИЯ МГН)		3.6
12	МОЕЧНАЯ УБОРОЧНОГО ИНВЕНТАРЯ		3.3
13	ЗАЛ ДЛЯ МУЗЫКАЛЬНЫХ ЗАНЯТИЙ		79.0
14	КОМНАТА МУЗЫКАЛЬНОГО РАБОТНИКА		9.9
15	КОМНАТА ХРАНЕНИЯ ИНВЕНТАРЯ ЗАЛА МУЗ.ЗАНЯТИЙ		7.1
16	КОМНАТА ДЛЯ ПЕРСОНАЛА		10.4
17	КРУЖКОВАЯ		50.0
18	КЛАДОВАЯ ИНВЕНТАРЯ КРУЖКОВЫХ		6.7
19	КАБИНЕТ ЗАВХОЗА		6.4
20	БУХГАЛТЕРИЯ С КАССОЙ		7.5+3.5
21	МЕТОДИЧЕСКИЙ КАБИНЕТ		18.7
22	ТАМБУР МАЛОГО ГРУЗОВОГО ЛИФТА		16.8
23	КАБИНЕТ ЛОГОПЕДА		12.9
24	КАБИНЕТ ПСИХОЛОГА		14.5
25	ТАМБУР КАБИНЕТОВ		10.0

1. ОБЩИЕ ПРИМЕЧАНИЯ СМОТРИ ЛИСТ 1
2. СПЕЦИФИКАЦИИ ЭЛЕМЕНТОВ ЗАПОЛНЕНИЯ ПРОЕМОВ И ПЕРЕГОРОДОК СМ. ЛИСТ 3/1

ИЗМ.	КОЛ.УЧ.	ЛИСТ	№ ДОК.	ПОДПИСЬ	ДАТА
РАЗРАБОТАЛ		СКОБЛОВ			
РУК. МАСТ.		КАПТЕРЕВ			
ГЛ. ИНЖ. МАСТ		ОХОТСКИЙ			
ГЛ. АРХ. ПР.		ХАРКИНА			
ГЛ. ИНЖ. ПР.		КОЛЕСНИКОВ			
ПРОВЕРИЛ		КАТЮХИНА			
НОРМ. КОНТР.		ХАРКИНА			

ПРИВЯЗАН:

ИНВ. №

VI-69-АС2 том 1

ДОШКОЛЬНОЕ ОБРАЗОВАТЕЛЬНОЕ УЧРЕЖДЕНИЕ НА 12 ГРУПП (280 МЕСТ) ДЛЯ ЗАТЕСНЕННЫХ УСЛОВИЙ ЗАСТРОЙКИ

СТАДИЯ	ЛИСТ	ЛИСТОВ
Р	3	

ПЛАН 3 ЭТАЖА

ГУП МНИИТЭП
МАСТЕРСКАЯ №7

СОГЛАСОВАНО:
ГЛ.СПЕЦ.СС АВЛЕЕВ
ГЛ.СПЕЦ.АУ МАРЕЕВ
ГЛ.ИНЖ.КПО ПЕЛЮХИНА
ГЛ.СПЕЦ.ОВ КОМАРОВА
ГИП ВК МАЛЯВИНА
ГЛ.СПЕЦ.ЭОН ПОПОВА

ВЗАМ. ИНВ. №
ПОДПИСЬ И ДАТА
ИНВ. № ПОДЛ.
13168/14

КАРТА 15515

2	3	–	18-13						
изм.	кол.уч.	лист	№ док.	подпись	дата				
разработал		Калтеев							
рук. маст.									
гл. инж. маст.		охотский							
гл. арх. пр.		Жарский							
гл. инж. пр.		хотенцов							
проверил		Жарский							
норм. контр.		Жарский							

ФАСАД 1-21

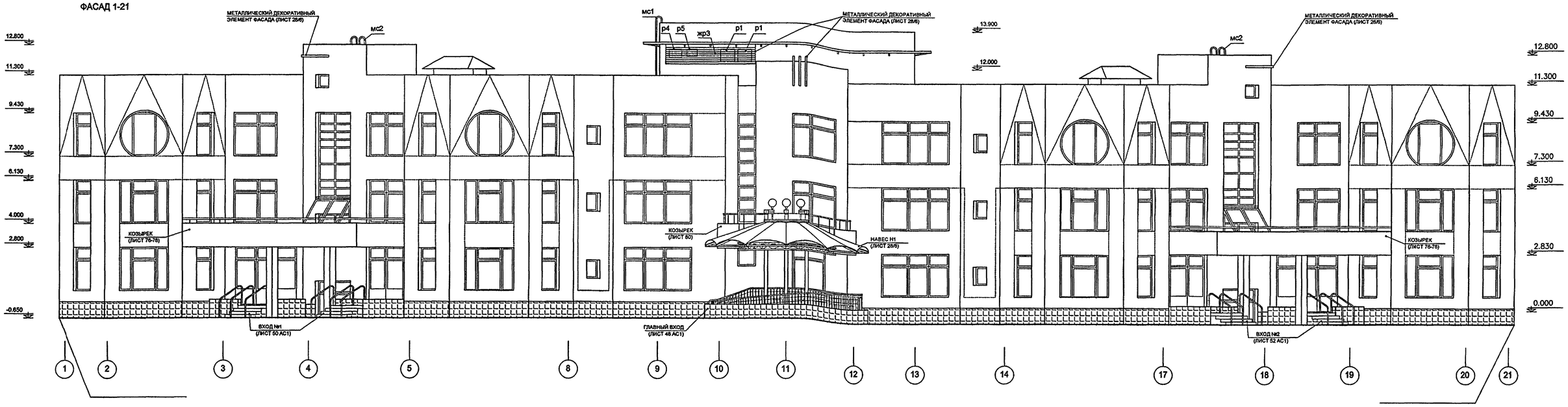

ФАСАД М-А

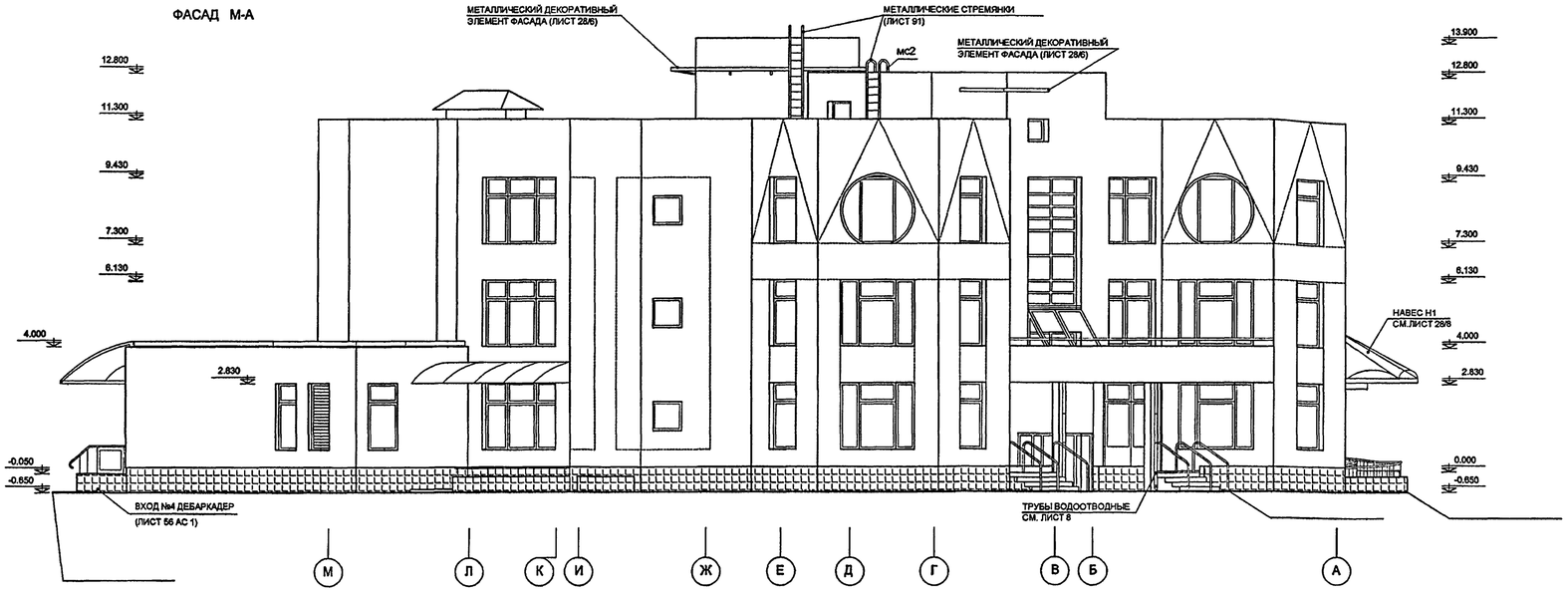

1. В НАРУЖНОЙ ОТДЕЛКЕ ПРИМЕНЯЕТСЯ СЕРТИФИЦИРОВАННАЯ СИСТЕМА «ВЕНТИЛИРУЕМЫЙ ФАСАД».

2. ЦОКОЛЬ ОБЛИЦОВЫВАЕТСЯ КЕРАМОГРАНИТОМ. ОТДЕЛКА КРЫЛЕЦ СТУПЕНЕЙ И ПАНДУСОВ ПРОИЗВОДИТСЯ КЕРАМОГРАНИТОМ НА ПЛИТОЧНОМ КЛЕЕ, ПРИЧЕМ ДЛЯ СТУПЕНЕЙ И ПАНДУСОВ ИСПОЛЬЗУЕТСЯ КЕРАМОГРАНИТ С ФАКТУРИРОВАННОЙ ПОВЕРХНОСТЬЮ, ИСКЛЮЧАЮЩЕЙ СКОЛЬЖЕНИЕ. РАСХОД ОБЛИЦОВОЧНЫХ МАТЕРИАЛОВ УТОЧНЯЕТСЯ ПРИ ПРИВЯЗКЕ.

3.ВСЕ ВХОДЫ В ЗДАНИЕ ДОУ ИМЕЮТ НАВЕСЫ С ВОДООТВОДАМИ, В ТОМ ЧИСЛЕ – НАД ПАНДУСОМ И ВХОДАМИ В ПИЩЕБЛОК И ПОДВАЛ - МЕТАЛЛИЧЕСКИЕ НАВЕСЫ С ПОКРЫТИЕМ СТАЛЬНЫМ ЛИСТОМ, ИМЕЮЩИМ АТМОСФЕРОСТОЙКУЮ ОКРАСКУ В ЗАВОДСКИХ УСЛОВИЯХ, ЛИБО БЕЗОПАСНЫМ СТЕКЛОМ ТРИПЛЕКС (ВЫБОР ОСУЩЕСТВЛЯЕТСЯ ПРИ «ПРИВЯЗКЕ»). НАВЕСЫ НАД ВХОДАМИ В ЛЕСТНИЧНЫЕ КЛЕТКИ И ГРУППОВЫЕ ЯЧЕЙКИ, ВЫПОЛНЕННЫЕ В МОНОЛИТНОМ ЖЕЛЕЗОБЕТОНЕ, ОКРАШИВАЮТСЯ ПО ВЫРАВНИВАЮЩЕМУ ШТУКАТУРНОМУ СЛОЮ.

4. ОКНА - ДЕРЕВЯННЫЕ ОКОННЫЕ БЛОКИ С ЗАПОЛНЕНИЕМ ДВУХКАМЕРНЫМИ СТЕКЛОПАКЕТАМИ, ОСНАЩЕННЫЕ ФРАМУЖНЫМИ МЕХАНИЗМАМИ.
ВИТРАЖНЫЕ КОНСТРУКЦИИ АЛЮМИНИЕВЫЕ, ОКРАШЕННЫЕ В ЗАВОДСКИХ УСЛОВИЯХ ПОРОШКОВЫМИ ЭМАЛЯМИ.

5. КОЛОРИСТИЧЕСКОЕ РЕШЕНИЕ ОПРЕДЕЛЯЕТСЯ В КАЖДОМ КОНКРЕТНОМ СЛУЧАЕ АВТОРОМ «ПРИВЯЗКИ», В СООТВЕТСТВИИ С ЗАСТРОЙКОЙ И СОГЛАСОВЫВАЕТСЯ В УСТАНОВЛЕННОМ ПОРЯДКЕ. ТАКЖЕ, ПРИ «ПРИВЯЗКЕ» ЗАДАЕТСЯ ЦВЕТ ОКРАСКИ ПОРОШКОВЫМИ ЭМАЛЯМИ АЛЮМИНИЕВЫХ ЭЛЕМЕНТОВ ЭКСТЕРЬЕРА.
НА ДАННОМ ЛИСТЕ ПРИВЕДЕНО ГРАФИЧЕСКОЕ ИЗОБРАЖЕНИЕ РИСУНКА ФАСАДА, РАССМОТРЕННОГО И СОГЛАСОВАННОГО НА СТАДИИ «ПРОЕКТНАЯ ДОКУМЕНТАЦИЯ» ТИПОВОГО ПРОЕКТА VI-69.
ПРИ «ПРИВЯЗКЕ» ОН МОЖЕТ ВИДОИЗМЕНЯТЬСЯ В СООТВЕТСТВИИ С РЕШЕНИЕМ АВТОРА «ПРИВЯЗКИ» ПРОЕКТА.

НАВЕСНАЯ ОБЛИЦОВОЧНАЯ ВЕНТИЛИРУЕМАЯ СИСТЕМА - МНОГОСЛОЙНАЯ КОНСТРУКЦИЯ, В СОСТАВ КОТОРОЙ ВХОДИТ НАРУЖНЫЙ ОБЛИЦОВОЧНЫЙ СЛОЙ, СТАЛЬНОЙ НЕСУЩИЙ КАРКАС И ЖЕСТКИЕ ТЕПЛОИЗОЛЯЦИОННЫЙ МИНЕРАЛОВАТНЫЕ ПЛИТЫ.
ПРИ ВЫБОРЕ ЗАКАЗЧИКОМ ПОДРЯДЧИКА НА ВЫПОЛНЕНИЕ РАБОТ ПО УСТРОЙСТВУ ФАСАДНОЙ СИСТЕМЫ, ПОДРЯДЧИК ПРЕДСТАВЛЯЕТ В ОБЯЗАТЕЛЬНОМ ПОРЯДКЕ СЕРТИФИКАТЫ СООТВЕТСТВИЯ И ПОЖАРНОЙ БЕЗОПАСНОСТИ (К0, НГ) И ПРОТОКОЛЫ ОГНЕВЫХ ИСПЫТАНИЙ НА ФАСАДНУЮ СИСТЕМУ В ЦЕЛОМ И ЕЁ КОМПОНЕНТЫ.

ПОСЛЕ ВЫБОРА ТИПА ВЕНТИЛИРУЕМОЙ СИСТЕМЫ ФАСАДА, ПОДРЯДЧИКОМ НА ВЫПОЛНЕНИЕ ДАННЫХ РАБОТ ВЫПОЛНЯЮТСЯ ДЕТАЛИРОВОЧНЫЕ И КОНСТРУКТИВНЫЕ ЧЕРТЕЖИ, СООТВЕТСТВУЮЩИЕ СЕРТИФИЦИРОВАННЫМ ТЕХНИЧЕСКИМ РЕШЕНИЯМ ВЫБРАННОЙ СИСТЕМЫ И УТВЕРЖДЕННОМУ ЦВЕТОВОМУ РЕШЕНИЮ. В СОСТАВ ЭТИХ МАТЕРИАЛОВ ДОЛЖНЫ ВХОДИТЬ:

- УЗЛЫ, ДЕТАЛИ, СПЕЦИФИКАЦИИ ПРИМЕНЯЕМЫХ МАТЕРИАЛОВ,
- ТЕХНОЛОГИЧЕСКИЕ КАРТЫ,
- РАЗМЕТКА ТЕРМОШВОВ,
- РАССТАНОВКА КРОНШТЕЙНОВ,
- РАСКЛАДКА МЕТАЛЛОКАРКАСА,
- РАСКЛАДКА ОБЛИЦОВОЧНЫХ ПЛИТ И ЦВЕТОВОЕ РЕШЕНИЕ.
-

ПЕРЕЧИСЛЕННЫЕ МАТЕРИАЛЫ ВЫПОЛНЯЮТСЯ НА ОСНОВАНИИ ПОДГОТОВЛЕННОГО ПРИВЯЗЫВАЮЩЕЙ ОРГАНИЗАЦИЕЙ ТЕХНИЧЕСКОГО ЗАДАНИЯ И СОГЛАСОВЫВАЮТСЯ ЕЮ.

ЗА ОТНОСИТЕЛЬНУЮ ОТМЕТКУ 0,00 ПРИНЯТА АБСОЛЮТНАЯ ОТМЕТКА _____ ЧТО СООТВЕТСТВУЕТ ОТМЕТКЕ ЧИСТОГО ПОЛА ПЕРВОГО ЭТАЖА ЗДАНИЯ

———— ГРАНИЦА ЦВЕТОВОГО РАСПРЕДЕЛЕНИЯ НА ФАСАДЕ (МОЖЕТ КОРРЕКТИРОВАТЬСЯ ПРИ "ПРИВЯЗКЕ")

0.000 =

						VI-69-АС2	том 1
						ДОШКОЛЬНОЕ ОБРАЗОВАТЕЛЬНОЕ УЧРЕЖДЕНИЕ НА 12 ГРУПП (280 МЕСТ) ДЛЯ ЗАТЕСНЕННЫХ УСЛОВИЙ ЗАСТРОЙКИ	
ИЗМ.	КОЛ.УЧ.	ЛИСТ	№ ДОК.	ПОДПИСЬ	ДАТА		
РАЗРАБОТАЛ		КУКИНА					
РУК.МАСТ.		КАПТЕРЕВ					
ГЛ.ИНЖ.МАСТ		ОХОТСКИЙ					
ГЛ.АРХ.ПР.		ХАРКИНА					
ГЛ.ИНЖ.ПР.		КОЛЕСНИКОВ					
ПРОВЕРИЛ		КАТЮХИНА					
НОРМ.КОНТР.		ХАРКИНА					
ПРИВЯЗАН:						СТАДИЯ	ЛИСТ	ЛИСТОВ
						Р	5	
						ФАСАДЫ 1-21; М-А	ГУП МНИИТЭП МАСТЕРСКАЯ №7	
ИНВ.№								

карта 15365

СОГЛАСОВАНО:

ИНВ.№ ПОДЛ. | ПОДПИСЬ И ДАТА | ВЗАМ. ИНВ.№

13168/17

ФАСАД 21 - 1

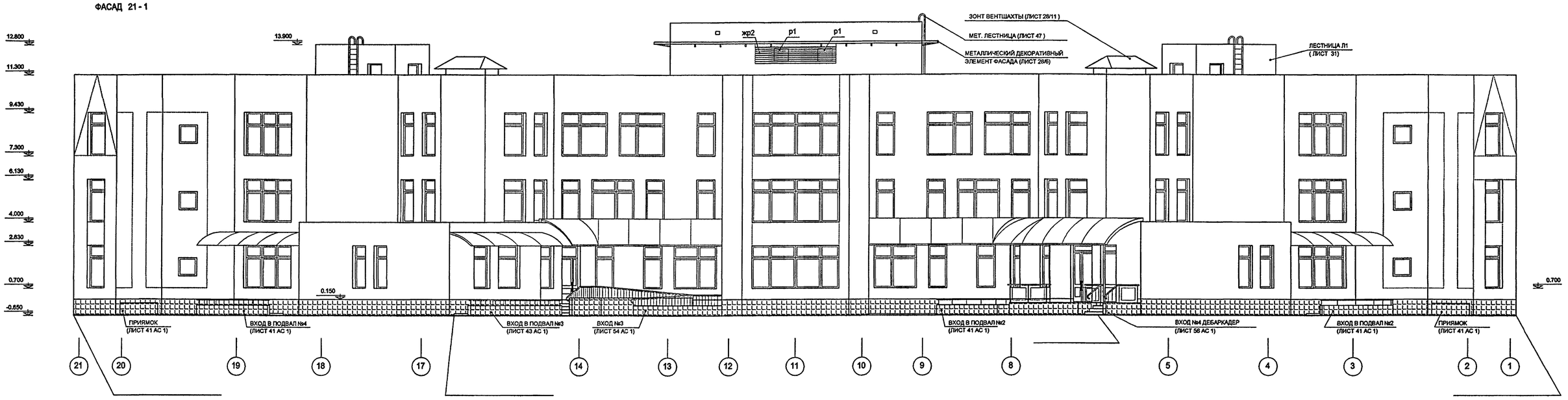

ФАСАД А - М

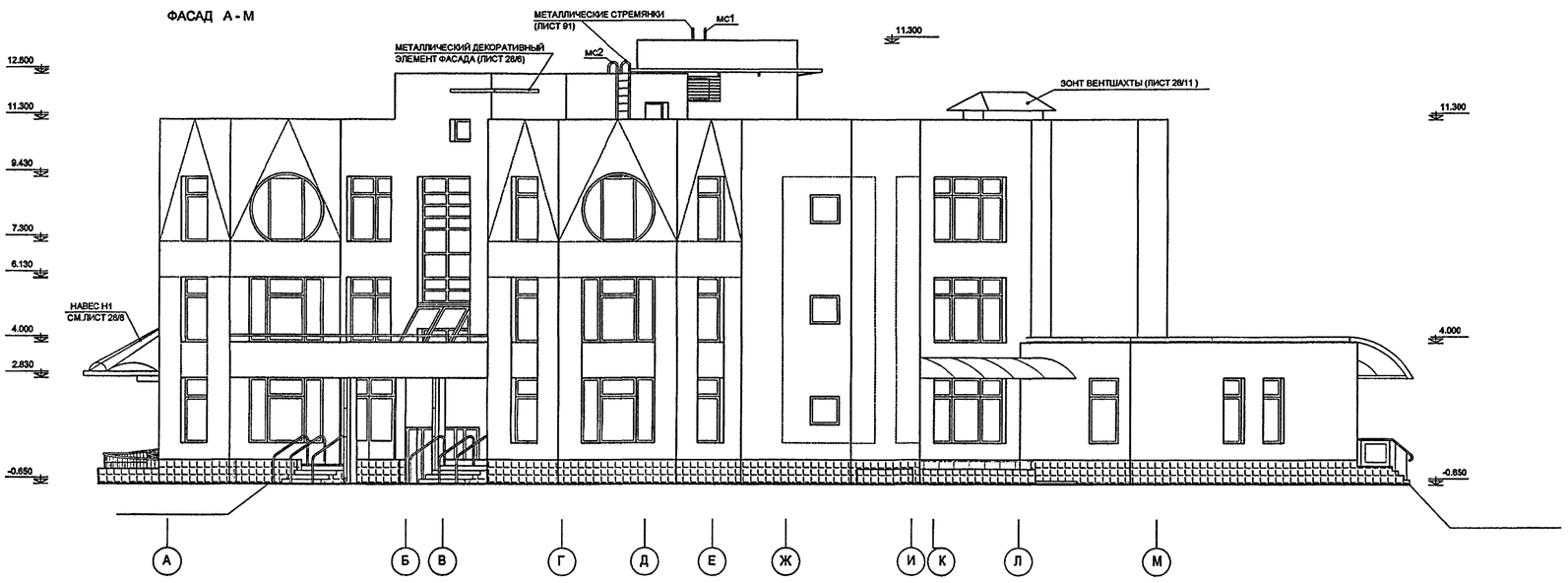

ЗА ОТНОСИТЕЛЬНУЮ ОТМЕТКУ 0,00 ПРИНЯТА АБСОЛЮТНАЯ ОТМЕТКА _____, ЧТО СООТВЕТСТВУЕТ ОТМЕТКЕ ЧИСТОГО ПОЛА ПЕРВОГО ЭТАЖА ЗДАНИЯ

———— ГРАНИЦА ЦВЕТОВОГО РАСПРЕДЕЛЕНИЯ НА ФАСАДЕ (МОЖЕТ КОРРЕКТИРОВАТЬСЯ ПРИ "ПРИВЯЗКЕ")

1. В НАРУЖНОЙ ОТДЕЛКЕ ПРИМЕНЯЕТСЯ СЕРТИФИЦИРОВАННАЯ СИСТЕМА «ВЕНТИЛИРУЕМЫЙ ФАСАД».

2. ЦОКОЛЬ ОБЛИЦОВЫВАЕТСЯ КЕРАМОГРАНИТОМ. ОТДЕЛКА КРЫЛЕЦ СТУПЕНЕЙ И ПАНДУСОВ ПРОИЗВОДИТСЯ КЕРАМОГРАНИТОМ НА ПЛИТОЧНОМ КЛЕЕ, ПРИЧЕМ ДЛЯ СТУПЕНЕЙ И ПАНДУСОВ ИСПОЛЬЗУЕТСЯ КЕРАМОГРАНИТ С ФАКТУРИРОВАННОЙ ПОВЕРХНОСТЬЮ, ИСКЛЮЧАЮЩЕЙ СКОЛЬЖЕНИЕ. РАСХОД ОБЛИЦОВОЧНЫХ МАТЕРИАЛОВ УТОЧНЯЕТСЯ ПРИ ПРИВЯЗКЕ.

3.ВСЕ ВХОДЫ В ЗДАНИЕ ДОУ ИМЕЮТ НАВЕСЫ С ВОДООТВОДАМИ, В ТОМ ЧИСЛЕ – НАД ПАНДУСОМ И ВХОДАМИ В ПИЩЕБЛОК И ПОДВАЛ - МЕТАЛЛИЧЕСКИЕ НАВЕСЫ С ПОКРЫТИЕМ СТАЛЬНЫМ ЛИСТОМ, ИМЕЮЩИМ АТМОСФЕРОСТОЙКУЮ ОКРАСКУ В ЗАВОДСКИХ УСЛОВИЯХ, ЛИБО БЕЗОПАСНЫМ СТЕКЛОМ ТРИПЛЕКС (ВЫБОР ОСУЩЕСТВЛЯЕТСЯ ПРИ «ПРИВЯЗКЕ»). НАВЕСЫ НАД ВХОДАМИ В ЛЕСТНИЧНЫЕ КЛЕТКИ И ГРУППОВЫЕ ЯЧЕЙКИ, ВЫПОЛНЕННЫЕ В МОНОЛИТНОМ ЖЕЛЕЗОБЕТОНЕ, ОКРАШИВАЮТСЯ ПО ВЫРАВНИВАЮЩЕМУ ШТУКАТУРНОМУ СЛОЮ.

4. ОКНА - ДЕРЕВЯННЫЕ ОКОННЫЕ БЛОКИ С ЗАПОЛНЕНИЕМ ДВУХКАМЕРНЫМИ СТЕКЛОПАКЕТАМИ, ОСНАЩЕННЫЕ ФРАМУЖНЫМИ МЕХАНИЗМАМИ.
ВИТРАЖНЫЕ КОНСТРУКЦИИ АЛЮМИНИЕВЫЕ, ОКРАШЕННЫЕ В ЗАВОДСКИХ УСЛОВИЯХ ПОРОШКОВЫМИ ЭМАЛЯМИ.

5. КОЛОРИСТИЧЕСКОЕ РЕШЕНИЕ ОПРЕДЕЛЯЕТСЯ В КАЖДОМ КОНКРЕТНОМ СЛУЧАЕ АВТОРОМ «ПРИВЯЗКИ», В СООТВЕТСТВИИ С ЗАСТРОЙКОЙ И СОГЛАСОВЫВАЕТСЯ В УСТАНОВЛЕННОМ ПОРЯДКЕ. ТАКЖЕ, ПРИ «ПРИВЯЗКЕ» ЗАДАЕТСЯ ЦВЕТ ОКРАСКИ ПОРОШКОВЫМИ ЭМАЛЯМИ АЛЮМИНИЕВЫХ ЭЛЕМЕНТОВ ЭКСТЕРЬЕРА.
НА ДАННОМ ЛИСТЕ ПРИВЕДЕНО ГРАФИЧЕСКОЕ ИЗОБРАЖЕНИЕ РИСУНКА ФАСАДА, РАССМОТРЕННОГО И СОГЛАСОВАННОГО НА СТАДИИ «ПРОЕКТНАЯ ДОКУМЕНТАЦИЯ» ТИПОВОГО ПРОЕКТА VI-69.
ПРИ «ПРИВЯЗКЕ» ОН МОЖЕТ ВИДОИЗМЕНЯТЬСЯ В СООТВЕТСТВИИ С РЕШЕНИЕМ АВТОРА «ПРИВЯЗКИ» ПРОЕКТА.

НАВЕСНАЯ ОБЛИЦОВОЧНАЯ ВЕНТИЛИРУЕМАЯ СИСТЕМА - МНОГОСЛОЙНАЯ КОНСТРУКЦИЯ, В СОСТАВ КОТОРОЙ ВХОДИТ НАРУЖНЫЙ ОБЛИЦОВОЧНЫЙ СЛОЙ, СТАЛЬНОЙ НЕСУЩИЙ КАРКАС И ЖЕСТКИЕ ТЕПЛОИЗОЛЯЦИОННЫЙ МИНЕРАЛОВАТНЫЕ ПЛИТЫ.
ПРИ ВЫБОРЕ ЗАКАЗЧИКОМ ПОДРЯДЧИКА НА ВЫПОЛНЕНИЕ РАБОТ ПО УСТРОЙСТВУ ФАСАДНОЙ СИСТЕМЫ, ПОДРЯДЧИК ПРЕДСТАВЛЯЕТ В ОБЯЗАТЕЛЬНОМ ПОРЯДКЕ СЕРТИФИКАТЫ СООТВЕТСТВИЯ И ПОЖАРНОЙ БЕЗОПАСНОСТИ (К0, НГ) И ПРОТОКОЛЫ ОГНЕВЫХ ИСПЫТАНИЙ НА ФАСАДНУЮ СИСТЕМУ В ЦЕЛОМ И ЕЁ КОМПОНЕНТЫ.

ПОСЛЕ ВЫБОРА ТИПА ВЕНТИЛИРУЕМОЙ СИСТЕМЫ ФАСАДА, ПОДРЯДЧИКОМ НА ВЫПОЛНЕНИЕ ДАННЫХ РАБОТ ВЫПОЛНЯЮТСЯ ДЕТАЛИРОВОЧНЫЕ И КОНСТРУКТИВНЫЕ ЧЕРТЕЖИ, СООТВЕТСТВУЮЩИЕ СЕРТИФИЦИРОВАННЫМ ТЕХНИЧЕСКИМ РЕШЕНИЯМ ВЫБРАННОЙ СИСТЕМЫ И УТВЕРЖДЕННОМУ ЦВЕТОВОМУ РЕШЕНИЮ. В СОСТАВ ЭТИХ МАТЕРИАЛОВ ДОЛЖНЫ ВХОДИТЬ:

- УЗЛЫ, ДЕТАЛИ, СПЕЦИФИКАЦИИ ПРИМЕНЯЕМЫХ МАТЕРИАЛОВ,
- ТЕХНОЛОГИЧЕСКИЕ КАРТЫ,
- РАЗМЕТКА ТЕРМОШВОВ,
- РАССТАНОВКА КРОНШТЕЙНОВ,
- РАСКЛАДКА МЕТАЛЛОКАРКАСА,
- РАСКЛАДКА ОБЛИЦОВОЧНЫХ ПЛИТ И ЦВЕТОВОЕ РЕШЕНИЕ.
-

ПЕРЕЧИСЛЕННЫЕ МАТЕРИАЛЫ ВЫПОЛНЯЮТСЯ НА ОСНОВАНИИ ПОДГОТОВЛЕННОГО ПРИВЯЗЫВАЮЩЕЙ ОРГАНИЗАЦИЕЙ ТЕХНИЧЕСКОГО ЗАДАНИЯ И СОГЛАСОВЫВАЮТСЯ ЕЮ.

0.000 =

ИЗМ.	КОЛ.УЧ.	ЛИСТ	№ ДОК.	ПОДПИСЬ	ДАТА
РАЗРАБОТАЛ		КУКИНА			
РУК.МАСТ.		КАПТЕРЕВ			
ГЛ.ИНЖ.МАСТ		ОХОТСКИЙ			
ГЛ.АРХ.ПР.		ХАРКИНА			
ГЛ.ИНЖ.ПР.		КОЛЕСНИКОВ			
ПРОВЕРИЛ		КАТЮХИНА			
НОРМ.КОНТР.		ХАРКИНА			

ПРИВЯЗАН:

ИНВ. №

VI-69-АС2 том 1

ДОШКОЛЬНОЕ ОБРАЗОВАТЕЛЬНОЕ УЧРЕЖДЕНИЕ НА 12 ГРУПП (280 МЕСТ) ДЛЯ ЗАТЕСНЕННЫХ УСЛОВИЙ ЗАСТРОЙКИ

СТАДИЯ	ЛИСТ	ЛИСТОВ
Р	6	

ФАСАДЫ 21-1; А-М

ГУП МНИИТЭП
МАСТЕРСКАЯ №7

СОГЛАСОВАНО:

ВЗАМ. ИНВ. №

ПОДПИСЬ И ДАТА

ИНВ. № ПОДЛ. 13188/8

К 000. 15385

РАЗРЕЗ 1-1

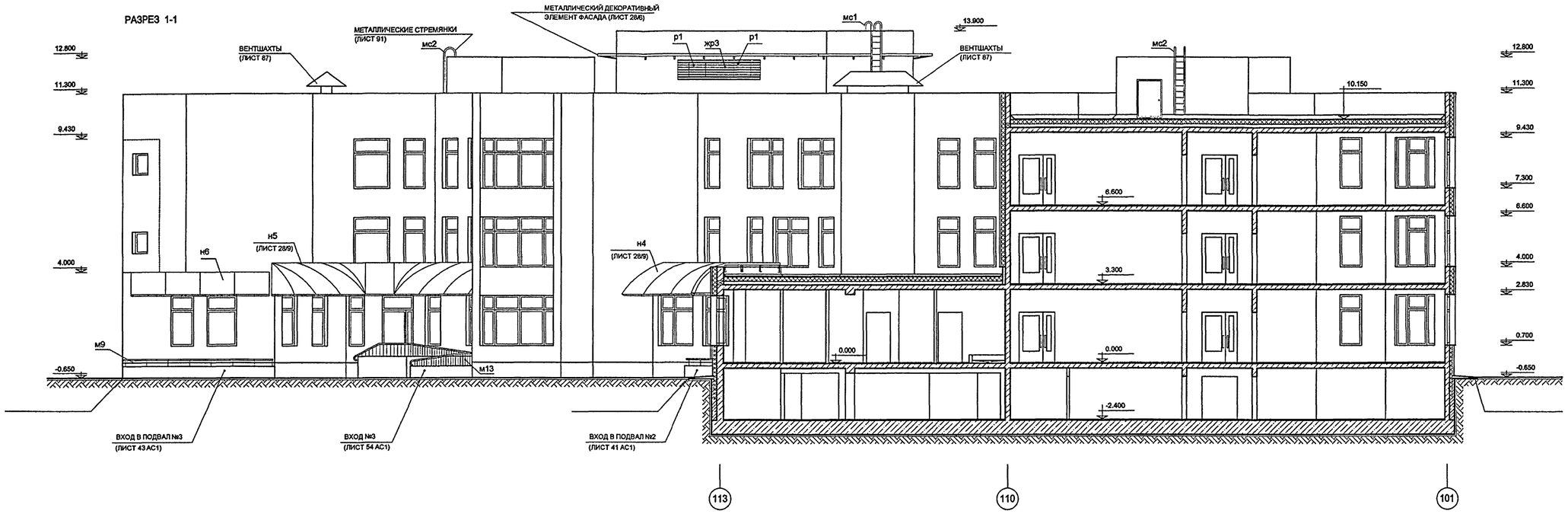

РАЗРЕЗ 2-2

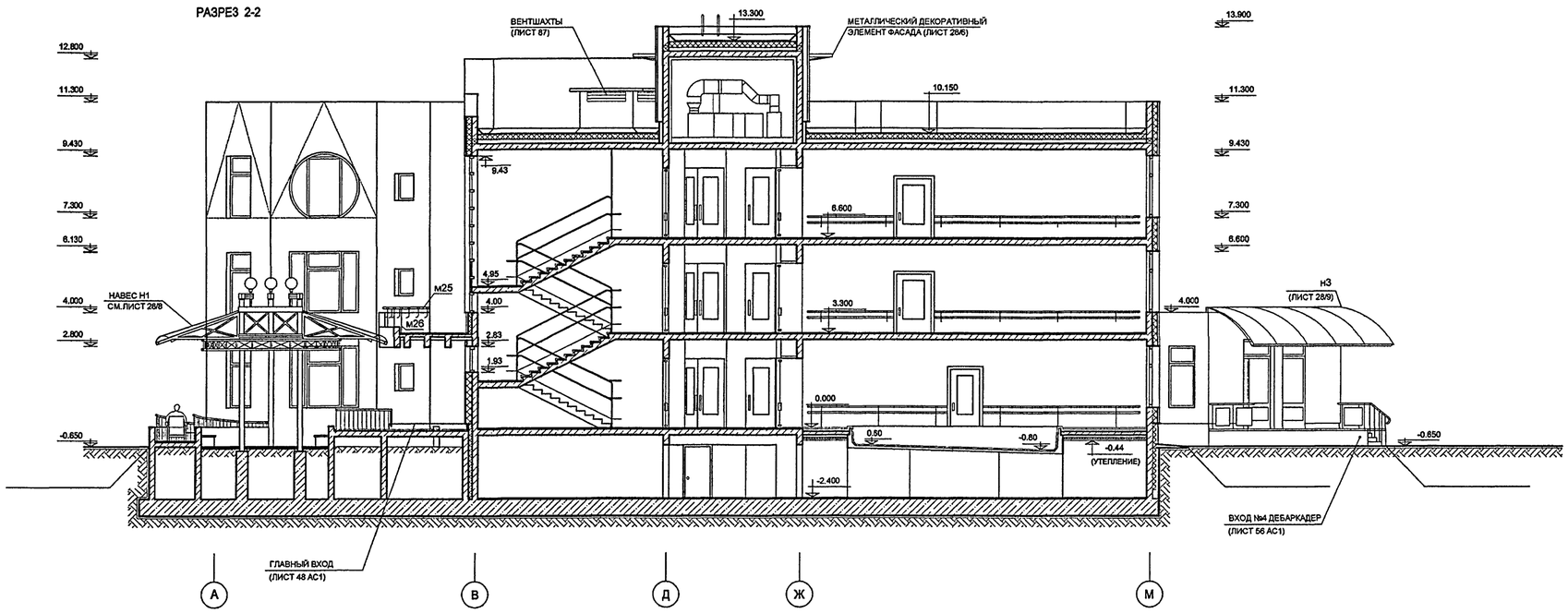

СХЕМА РАЗРЕЗОВ

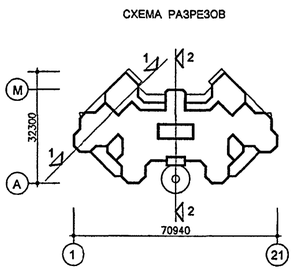

0.000 =

ЗА ОТНОСИТЕЛЬНУЮ ОТМЕТКУ 0,00 ПРИНЯТА АБСОЛЮТНАЯ ОТМЕТКА _____ ЧТО СООТВЕТСТВУЕТ ОТМЕТКЕ ЧИСТОГО ПОЛА ПЕРВОГО ЭТАЖА ЗДАНИЯ

					VI-69-АС2 том 1
ИЗМ.	КОЛ.УЧ.	ЛИСТ	№ ДОК.	ПОДПИСЬ	ДАТА
РАЗРАБОТАЛ		КУКИНА			ДОШКОЛЬНОЕ ОБРАЗОВАТЕЛЬНОЕ УЧРЕЖДЕНИЕ НА 12 ГРУПП (280 МЕСТ) ДЛЯ ЗАТЕСНЕННЫХ УСЛОВИЙ ЗАСТРОЙКИ
РУК.МАСТ.		КАПТЕРЕВ			
ГЛ.ИНЖ.МАСТ		ОХОТСКИЙ			
ГЛ.АРХ.ПР.		ХАРКИНА			
ГЛ.ИНЖ.ПР.		КОЛЕСНИКОВ			
ПРОВЕРИЛ		КАПЮХИНА			РАЗРЕЗЫ 1-1; 2-2
НОРМ.КОНТР.		ХАРКИНА			ГУП МНИИТЭП МАСТЕРСКАЯ № 7

ПРИВЯЗАН:	СТАДИЯ	ЛИСТ	ЛИСТОВ
	Р	7	

ИНВ. № | карта 15365

СОГЛАСОВАНО:

ИНВ. № ПОДЛ. | ПОДПИСЬ И ДАТА | ВЗАМ. ИНВ. №

12/6.8.19

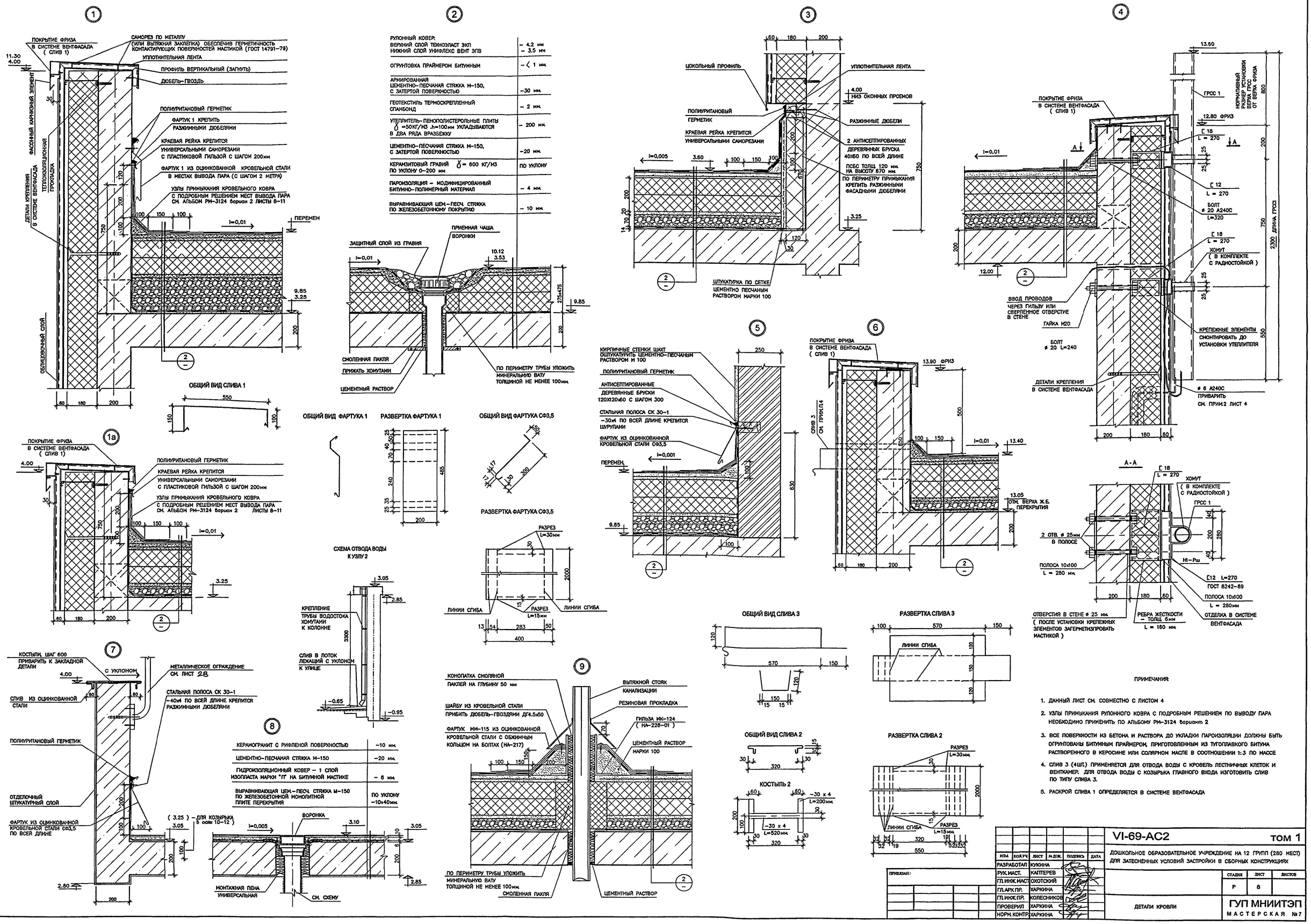

РУЛОННЫЙ КОВЕР: ВЕРХНИЙ СЛОЙ ТЕХНОЭЛАСТ ЭКП НИЖНИЙ СЛОЙ УНИФЛЕКС ВЕНТ ЭПВ	- 4.2 мм - 3.5 мм
ОГРУНТОВКА ПРАЙМЕРОМ БИТУМНЫМ	- < 1 мм
АРМИРОВАННАЯ ЦЕМЕНТНО-ПЕСЧАНАЯ СТЯЖКА М-150, С ЗАТЕРТОЙ ПОВЕРХНОСТЬЮ	-30 мм
ГЕОТЕКСТИЛЬ ТЕРМОСКРЕПЛЕННЫЙ СПАНБОНД	- 2 мм
УТЕПЛИТЕЛЬ-ПЕНОПОЛИСТЕРОЛЬНЫЕ ПЛИТЫ γ =50КГ/М3 ,h=100мм УКЛАДЫВАЮТСЯ В ДВА РЯДА ВРАЗБЕЖКУ	- 200 мм
ЦЕМЕНТНО-ПЕСЧАНАЯ СТЯЖКА М-150, С ЗАТЕРТОЙ ПОВЕРХНОСТЬЮ	-20 мм
КЕРАМЗИТОВЫЙ ГРАВИЙ γ = 600 КГ/М3 ПО УКЛОНУ 0-200 мм	ПО УКЛОНУ
ПАРОИЗОЛЯЦИЯ - МОДИФИЦИРОВАННЫЙ БИТУМНО-ПОЛИМЕРНЫЙ МАТЕРИАЛ	- 4 мм
ВЫРАВНИВАЮЩАЯ ЦЕМ.-ПЕСЧ. СТЯЖКА ПО ЖЕЛЕЗОБЕТОННОМУ ПОКРЫТИЮ	- 10 мм

КЕРАМОГРАНИТ С РИФЛЕНОЙ ПОВЕРХНОСТЬЮ	-10 мм
ЦЕМЕНТНО-ПЕСЧАНАЯ СТЯЖКА М-150	-20 мм
ГИДРОИЗОЛЯЦИОННЫЙ КОВЕР - 1 СЛОЙ ИЗОПЛАСТА МАРКИ "П" НА БИТУМНОЙ МАСТИКЕ	- 6 мм
ВЫРАВНИВАЮЩАЯ ЦЕМ.-ПЕСЧ. СТЯЖКА М-150 ПО ЖЕЛЕЗОБЕТОННОЙ МОНОЛИТНОЙ ПЛИТЕ ПЕРЕКРЫТИЯ	ПО УКЛОНУ -10+40мм

ПРИМЕЧАНИЯ:

1. ДАННЫЙ ЛИСТ СМ. СОВМЕСТНО С ЛИСТОМ 4
2. УЗЛЫ ПРИМЫКАНИЯ РУЛОННОГО КОВРА С ПОДРОБНЫМ РЕШЕНИЕМ ПО ВЫВОДУ ПАРА НЕОБХОДИМО ПРИМЕНИТЬ ПО АЛЬБОМУ РМ-3124 вариант 2
3. ВСЕ ПОВЕРХНОСТИ ИЗ БЕТОНА И РАСТВОРА ДО УКЛАДКИ ПАРОИЗОЛЯЦИИ ДОЛЖНЫ БЫТЬ ОГРУНТОВАНЫ БИТУМНЫМ ПРАЙМЕРОМ, ПРИГОТОВЛЕННЫМ ИЗ ТУГОПЛАВКОГО БИТУМА РАСТВОРЕННОГО В КЕРОСИНЕ ИЛИ СОЛЯРНОМ МАСЛЕ В СООТНОШЕНИИ 1:3 ПО МАССЕ
4. СЛИВ 3 (4ШТ.) ПРИМЕНЯЕТСЯ ДЛЯ ОТВОДА ВОДЫ С КРОВЕЛЬ ЛЕСТНИЧНЫХ КЛЕТОК И ВЕНТКАМЕР. ДЛЯ ОТВОДА ВОДЫ С КОЗЫРЬКА ГЛАВНОГО ВХОДА ИЗГОТОВИТЬ СЛИВ ПО ТИПУ СЛИВА 3.
5. РАСКРОЙ СЛИВА 1 ОПРЕДЕЛЯЕТСЯ В СИСТЕМЕ ВЕНТФАСАДА

ИЗМ.	КОЛ.УЧ.	ЛИСТ	№ ДОК.	ПОДПИСЬ	ДАТА
РАЗРАБОТАЛ	КУКИНА				
РУК.МАСТ.	КАПТЕРЕВ				
ГЛ.ИНЖ.МАСТ	ОХОТСКИЙ				
ГЛ.АРХ.ПР.	ХАРКИНА				
ГЛ.ИНЖ.ПР.	КОЛЕСНИКОВ				
ПРОВЕРИЛ	ХАРКИНА				
НОРМ.КОНТР.	ХАРКИНА				

ПРИВЯЗАН:

VI-69-АС2 том 1

ДОШКОЛЬНОЕ ОБРАЗОВАТЕЛЬНОЕ УЧРЕЖДЕНИЕ НА 12 ГРУПП (280 МЕСТ) ДЛЯ ЗАТЕСНЕННЫХ УСЛОВИЙ ЗАСТРОЙКИ В СБОРНЫХ КОНСТРУКЦИЯХ

СТАДИЯ	ЛИСТ	ЛИСТОВ
Р	8	

ДЕТАЛИ КРОВЛИ

ГУП МНИИТЭП МАСТЕРСКАЯ №7

КАРТА 15365

СОГЛАСОВАНО:

ИНВ. № ПОДЛ. 13/6820

ПОДПИСЬ И ДАТА

ИЗМ. ИНВ. №

ПЛАН 1 ЭТАЖА
(отметка пола 0,00)

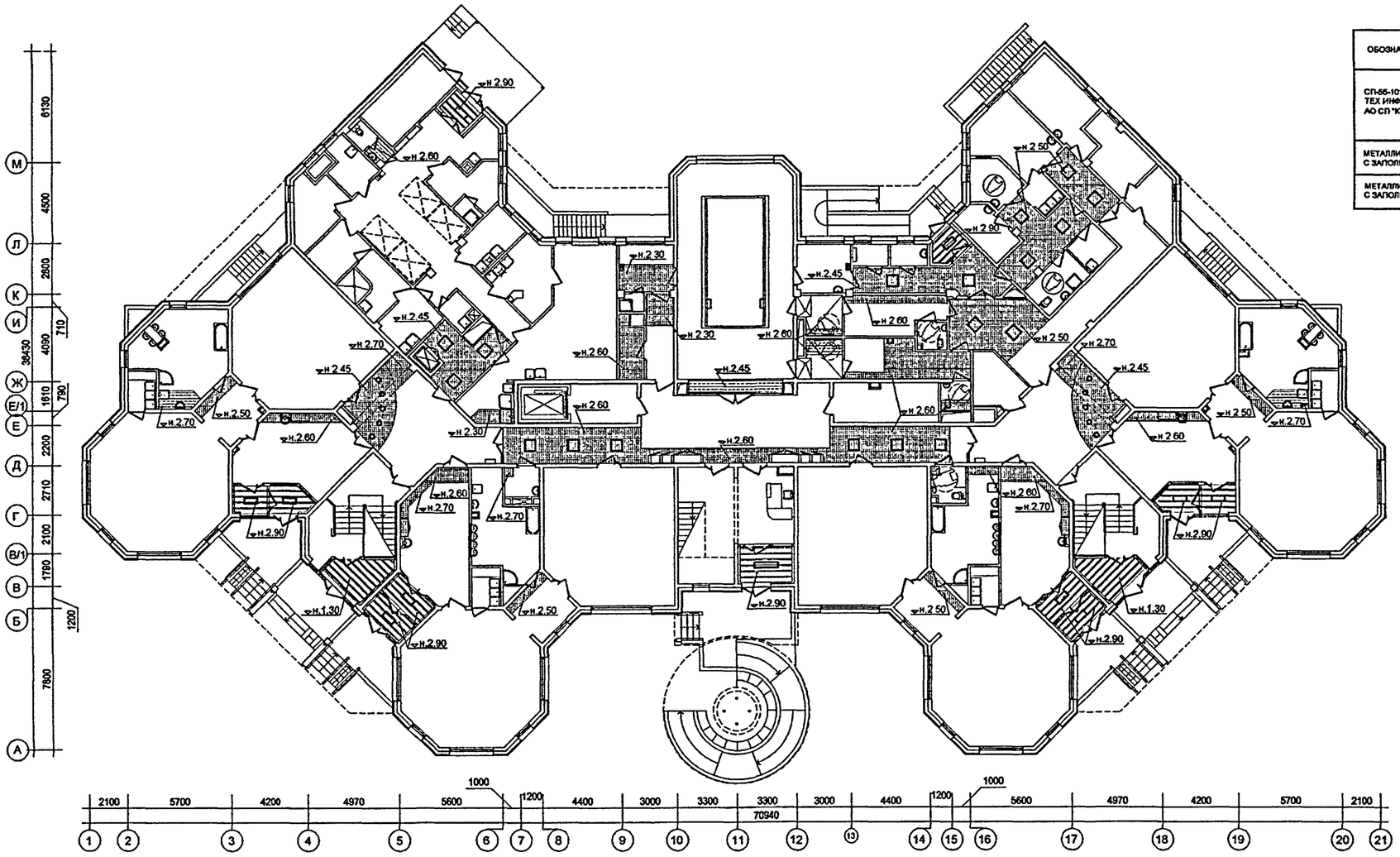

ГРУППОВАЯ СПЕЦИФИКАЦИЯ ПОДВЕСНЫХ ПОТОЛКОВ 1 ЭТАЖА

ОБОЗНАЧЕНИЕ	НАИМЕНОВАНИЕ		КОЛИЧЕСТВО М. КВ.	ПРИМЕЧАНИЕ	УСЛ. ОБОЗНАЧЕНИЕ
СП-55-101-2000 ТЕХ ИНФ. АО СП "КНАУФ"	ПОДВЕСНОЙ ПОТОЛОК ИЗ ГИПСОКАРТОННОГО ЛИСТА ПКЛВ НА ОДНОУРОВНЕВОМ МЕТАЛЛ. КАРКАСЕ	П-113	150.5	ПОТОЛКИ	
		П-113	46.2	ПОДШИВКА ГОРИЗ. КОММУН.	
МЕТАЛЛИЧЕСКИЙ РЕЕЧНЫЙ ПОДВЕСНОЙ ПОТОЛОК С ЗАПОЛНЯЮЩИМ ПРОФИЛЕМ "КНАУФ"		П-16	19.0	САНУЗЛЫ	
МЕТАЛЛИЧЕСКИЙ РЕЕЧНЫЙ ПОДВЕСНОЙ ПОТОЛОК С УТЕПЛЕНИЕМ С ЗАПОЛНЯЮЩИМ ПРОФИЛЕМ "КНАУФ"		П-16	57.3	ТАМБУРЫ	

1. ДАННЫЙ ЛИСТ СМОТРЕТЬ СОВМЕСТНО С ЧЕРТЕЖАМИ РАЗДЕЛОВ "ЭОМ", "СС", "АУ", В СООТВЕТСВТИИ С КОТОРЫМИ В МЕСТАХ ПРОКЛАДКИ КОММУНИКАЦИЙ В ЗОНЕ ПОДВЕСНОГО ПОТОЛКА ИЗ ГИПСОКАРТОНА ПРЕДУСМОТРЕТЬ ТЕХНИЧЕСКИЕ ЛЮЧКИ 300Х300 ДЛЯ РЕВИЗИИ И РЕМОНТА, ЧЕРЕЗ 5-7 МЕТРОВ, ПОЗВОЛЯЮЩИЕ СЛЕДИТЬ ЗА СОСТОЯНИЕМ ИНЖЕНЕРНЫХ ПРОСТРАНСТВ, СКРЫТЫХ ПОДВЕСНЫМ ПОТОЛКОМ

2. ПОДВЕСНЫЕ ПОТОЛКИ В МЕСТАХ ПРОХОЖДЕНИЯ ВЕНТИЛЯЦИОННЫХ КОРОБОВ И ГОРИЗОНТАЛЬНЫХ КОММУНИКАЦИЙ ВЫПОЛНЯТЬ ПОСЛЕ МОНТАЖА ДАННЫХ КОММУНИКАЦИЙ В СООТВЕТСТВИИ С ЧЕРТЕЖАМИ РАЗДЕЛОВ "ОВ" И "ВК"

3. РАССТАНОВКУ И ПРИВЯЗКУ СВЕТИЛЬНИКОВ В ПОМЕЩЕНИЯХ БЕЗ ПОДВЕСНОГО ПОТОЛКА СМ.ЧЕРТЕЖИ РАЗДЕЛА ПРОЕКТА "ЭОМ"

СОГЛАСОВАНО:

ВЗАМ. ИНВ. №

ПОДПИСЬ И ДАТА

ИНВ. № ПОДЛ. 13168d

ПРИВЯЗАН:

ИНВ. №

ИЗМ.	КОЛ.УЧ.	ЛИСТ	№ ДОК.	ПОДПИСЬ	ДАТА
РАЗРАБОТАЛ		ХАРКИНА			
РУК.МАСТ.		КАПТЕРЕВ			
ГЛ.ИНЖ.МАСТ.		ОХОТСКИЙ			
ГЛ.АРХ.ПР.		ХАРКИНА			
ГЛ.ИНЖ.ПР.		КОЛЕСНИКОВ			
ПРОВЕРИЛ		КАТЮХИНА			
НОРМ КОНТР.		ХАРКИНА			

VI-69-АС2 **ТОМ 1**

ДОШКОЛЬНОЕ ОБРАЗОВАТЕЛЬНОЕ УЧРЕЖДЕНИЕ НА 12 ГРУПП (280 МЕСТ) ДЛЯ ЗАТЕСНЕННЫХ УСЛОВИЙ ЗАСТРОЙКИ

СТАДИЯ	ЛИСТ	ЛИСТОВ
Р	9	

ПЛАН ПОДВЕСНЫХ ПОТОЛКОВ 1 ЭТАЖА

ГУП МНИИТЭП
МАСТЕРСКАЯ №7

Кальк. 15365

ПЛАН 2 ЭТАЖА
(отметка пола 3,30)

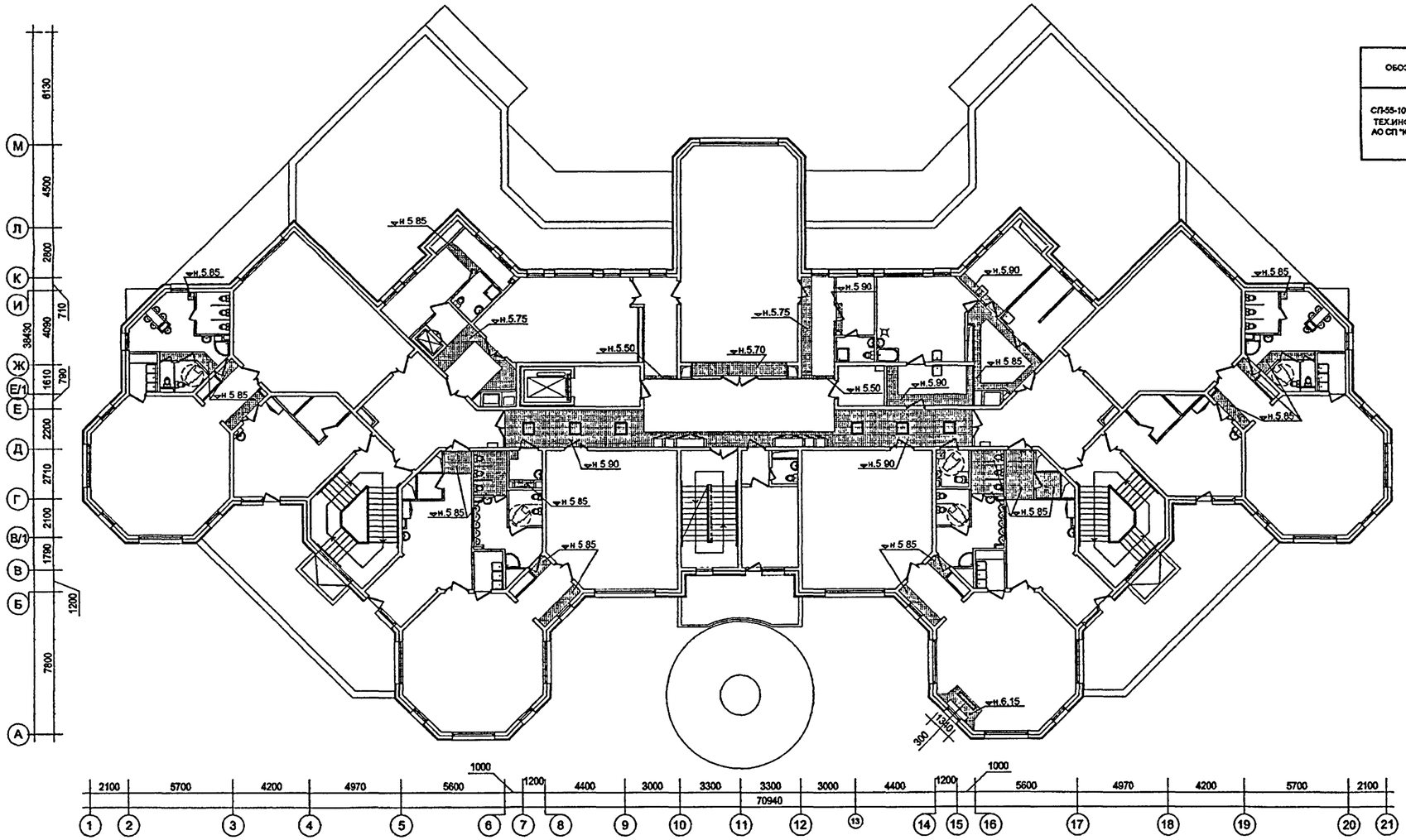

ГРУППОВАЯ СПЕЦИФИКАЦИЯ ПОДВЕСНЫХ ПОТОЛКОВ 2 ЭТАЖА

ОБОЗНАЧЕНИЕ	НАИМЕНОВАНИЕ		КОЛИЧЕСТВО М. КВ.	ПРИМЕЧАНИЕ	УСЛ. ОБОЗНАЧЕНИЕ
СП-55-101-2000 ТЕХ.ИНФ. АО СП "КНАУФ"	ПОДВЕСНОЙ ПОТОЛОК ИЗ ГИПСОКАРТОННОГО ЛИСТА ГКЛВ НА ОДНОУРОВНЕВОМ МЕТАЛЛ. КАРКАСЕ	П-113	73.0	ПОТОЛКИ	
		П-113	76.8	ПОДШИВКА ГОРИЗ. КОММУН.	

1. ДАННЫЙ ЛИСТ СМОТРЕТЬ СОВМЕСТНО С ЧЕРТЕЖАМИ РАЗДЕЛОВ "ЭОМ", "СС", "АУ", В СООТВЕТСВТИИ С КОТОРЫМИ В МЕСТАХ ПРОКЛАДКИ КОММУНИКАЦИЙ В ЗОНЕ ПОДВЕСНОГО ПОТОЛКА ИЗ ГИПСОКАРТОНА ПРЕДУСМОТРЕТЬ ТЕХНИЧЕСКИЕ ЛЮЧКИ 300Х300 ДЛЯ РЕВИЗИИ И РЕМОНТА, ЧЕРЕЗ 5-7 МЕТРОВ, ПОЗВОЛЯЮЩИЕ СЛЕДИТЬ ЗА СОСТОЯНИЕМ ИНЖЕНЕРНЫХ ПРОСТРАНСТВ, СКРЫТЫХ ПОДВЕСНЫМ ПОТОЛКОМ

2. ПОДВЕСНЫЕ ПОТОЛКИ В МЕСТАХ ПРОХОЖДЕНИЯ ВЕНТИЛЯЦИОННЫХ КОРОБОВ И ГОРИЗОНТАЛЬНЫХ КОММУНИКАЦИЙ ВЫПОЛНЯТЬ ПОСЛЕ МОНТАЖА ДАННЫХ КОММУНИКАЦИЙ В СООТВЕТСТВИИ С ЧЕРТЕЖАМИ РАЗДЕЛОВ "ОВ" И "ВК"

3. РАССТАНОВКУ И ПРИВЯЗКУ СВЕТИЛЬНИКОВ В ПОМЕЩЕНИЯХ БЕЗ ПОДВЕСНОГО ПОТОЛКА СМ.ЧЕРТЕЖИ РАЗДЕЛА ПРОЕКТА "ЭОМ"

СОГЛАСОВАНО:

ИНВ. № ПОДЛ. 1316822 | ПОДПИСЬ И ДАТА | ВЗАМ. ИНВ. №

ИЗМ.	КОЛ.УЧ.	ЛИСТ	№ ДОК.	ПОДПИСЬ	ДАТА
РАЗРАБОТАЛ		ХАРКИНА			
РУК.МАСТ.		КАПТЕРЕВ			
ГЛ.ИНЖ.МАСТ		ОХОТСКИЙ			
ГЛ.АРХ.ПР.		ХАРКИНА			
ГЛ.ИНЖ.ПР.		КОЛЕСНИКОВ			
ПРОВЕРИЛ		КАТЮХИНА			
НОРМ.КОНТР.		ХАРКИНА			

ПРИВЯЗАН:

ИНВ. №

VI-69-АС2 **том 1**

ДОШКОЛЬНОЕ ОБРАЗОВАТЕЛЬНОЕ УЧРЕЖДЕНИЕ НА 12 ГРУПП (280 МЕСТ) ДЛЯ ЗАТЕСНЕННЫХ УСЛОВИЙ ЗАСТРОЙКИ

СТАДИЯ	ЛИСТ	ЛИСТОВ
Р	10	

ПЛАН ПОДВЕСНЫХ ПОТОЛКОВ 2 ЭТАЖА

ГУП МНИИТЭП
МАСТЕРСКАЯ №7

Канд. 15365

ПЛАН 3 ЭТАЖА
(отметка пола 6,60)

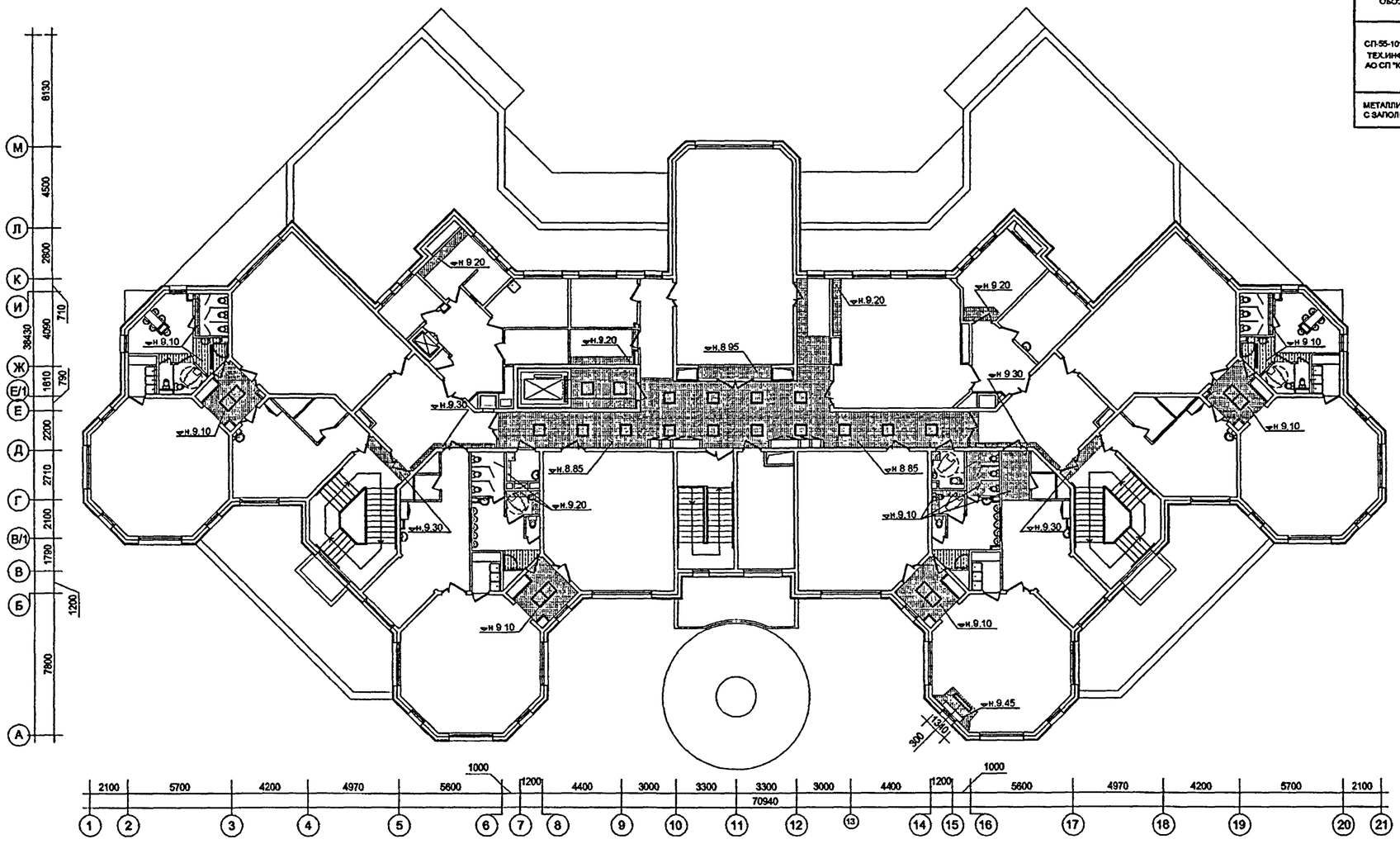

ГРУППОВАЯ СПЕЦИФИКАЦИЯ ПОДВЕСНЫХ ПОТОЛКОВ 3 ЭТАЖА

ОБОЗНАЧЕНИЕ	НАИМЕНОВАНИЕ		КОЛИЧЕСТВО М. КВ.	ПРИМЕЧАНИЕ	УСЛ. ОБОЗНАЧЕНИЕ
СП-55-101-2000 ТЕХ.инф. АО СП "КНАУФ"	ПОДВЕСНОЙ ПОТОЛОК ИЗ ГИПСОКАРТОННОГО ЛИСТА ГКЛВ НА ОДНОУРОВНЕВОМ МЕТАЛЛ. КАРКАСЕ	П-113	123.7	ПОТОЛКИ	
		П-113	49.8	ПОДШИВКА ГОРИЗ. КОММУН.	
МЕТАЛЛИЧЕСКИЙ РЕЕЧНЫЙ ПОДВЕСНОЙ ПОТОЛОК С ЗАПОЛНЯЮЩИМ ПРОФИЛЕМ "КНАУФ"		П-16	15.8	САНУЗЛЫ	

1. ДАННЫЙ ЛИСТ СМОТРЕТЬ СОВМЕСТНО С ЧЕРТЕЖАМИ РАЗДЕЛОВ "ЭОМ", "СС", "АУ", В СООТВЕТСВТИИ С КОТОРЫМИ В МЕСТАХ ПРОКЛАДКИ КОММУНИКАЦИЙ В ЗОНЕ ПОДВЕСНОГО ПОТОЛКА ИЗ ГИПСОКАРТОНА ПРЕДУСМОТРЕТЬ ТЕХНИЧЕСКИЕ ЛЮЧКИ 300Х300 ДЛЯ РЕВИЗИИ И РЕМОНТА, ЧЕРЕЗ 5-7 МЕТРОВ, ПОЗВОЛЯЮЩИЕ СЛЕДИТЬ ЗА СОСТОЯНИЕМ ИНЖЕНЕРНЫХ ПРОСТРАНСТВ, СКРЫТЫХ ПОДВЕСНЫМ ПОТОЛКОМ

2. ПОДВЕСНЫЕ ПОТОЛКИ В МЕСТАХ ПРОХОЖДЕНИЯ ВЕНТИЛЯЦИОННЫХ КОРОБОВ И ГОРИЗОНТАЛЬНЫХ КОММУНИКАЦИЙ ВЫПОЛНЯТЬ ПОСЛЕ МОНТАЖА ДАННЫХ КОММУНИКАЦИЙ В СООТВЕТСТВИИ С ЧЕРТЕЖАМИ РАЗДЕЛОВ "ОВ" И "ВК"

3. РАССТАНОВКУ И ПРИВЯЗКУ СВЕТИЛЬНИКОВ В ПОМЕЩЕНИЯХ БЕЗ ПОДВЕСНОГО ПОТОЛКА СМ.ЧЕРТЕЖИ РАЗДЕЛА ПРОЕКТА "ЭОМ"

СОГЛАСОВАНО:

ИНВ. № ПОДЛ. 13168-23 | ПОДПИСЬ И ДАТА | ВЗАМ. ИНВ. №

ИЗМ.	КОЛ.УЧ.	ЛИСТ	№ ДОК.	ПОДПИСЬ	ДАТА
		РАЗРАБОТАЛ	ХАРКИНА		
		РУК.МАСТ.	КАПТЕРЕВ		
		ГЛ.ИНЖ.МАСТ.	ОХОТСКИЙ		
		ГЛ.АРХ.ПР.	ХАРКИНА		
		ГЛ.ИНЖ.ПР.	КОЛЕСНИКОВ		
		ПРОВЕРИЛ	КАТЮХИНА		
		НОРМ.КОНТР.	ХАРКИНА		

ПРИВЯЗАН:

ИНВ. №

VI-69-АС2 ТОМ 1

ДОШКОЛЬНОЕ ОБРАЗОВАТЕЛЬНОЕ УЧРЕЖДЕНИЕ НА 12 ГРУПП (280 МЕСТ) ДЛЯ ЗАТЕСНЕННЫХ УСЛОВИЙ ЗАСТРОЙКИ

СТАДИЯ	ЛИСТ	ЛИСТОВ
Р	11	

ПЛАН ПОДВЕСНЫХ ПОТОЛКОВ 3 ЭТАЖА

ГУП МНИИТЭП
МАСТЕРСКАЯ № 7

Цена: 15368

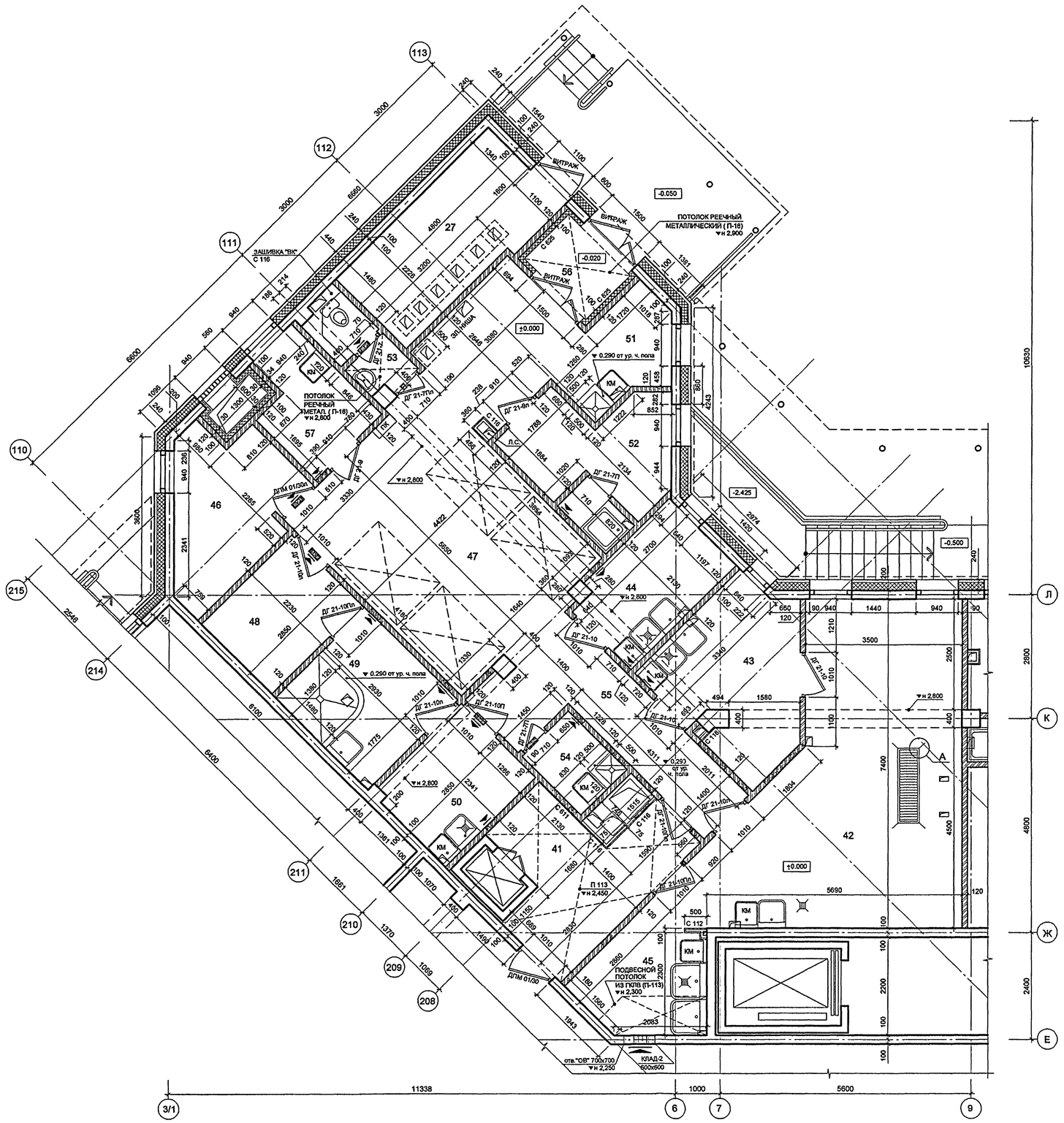

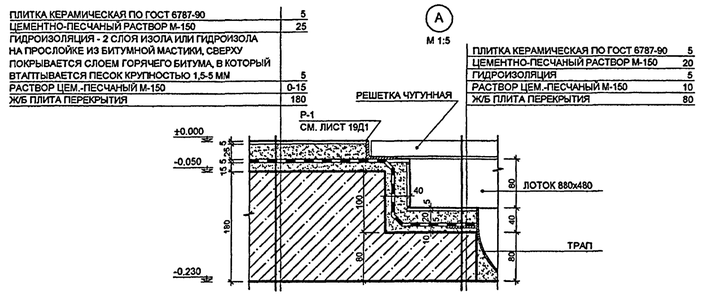

СЕЧЕНИЕ ПО БОРИТКУ В КОМНАТЕ УБОРОЧНОГО ИНВЕНТАРЯ
И БОРТУ КАРТОФЕЛЕЧИСТКИ В ПОМЕЩЕНИИ ПЕРВИЧНОЙ ОБРАБОТКИ ОВОЩЕЙ

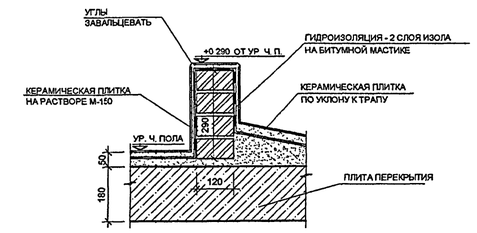

ПЕРЕМЫЧКИ В КИРПИЧНЫХ ПЕРЕГОРОДКАХ

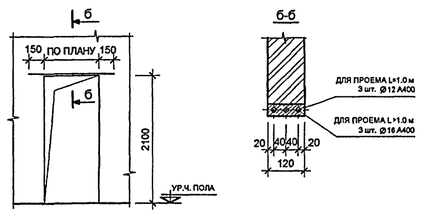

1. ДАННЫЙ ЛИСТ СМОТРИ СОВМЕСТНО С ЛИСТОМ 1

						VI-69-АС2 том 1
						ДОШКОЛЬНОЕ ОБРАЗОВАТЕЛЬНОЕ УЧРЕЖДЕНИЕ НА 12 ГРУПП (280 МЕСТ) ДЛЯ ЗАТЕСНЕННЫХ УСЛОВИЙ ЗАСТРОЙКИ
ИЗМ.	КОЛ.УЧ.	ЛИСТ	№ ДОК.	ПОДПИСЬ	ДАТА	
РАЗРАБОТАЛ	СКОБЛОВ					
РУК. МАСТ.	КАПТЕРЕВ					СТАДИЯ: Р; ЛИСТ: 12; ЛИСТОВ:
ГЛ. ИНЖ. МАСТ	ОХОТСКИЙ					
ГЛ. АРХ. ПР.	ХАРКИНА					
ГЛ. ИНЖ. ПР.	КОЛЕСНИКОВ					ФРАГМЕНТ ПЛАНА 1-ГО ЭТАЖА ПИЩЕБЛОК
ПРОВЕРИЛ	КАТЮХИНА					ГУП МНИИТЭП МАСТЕРСКАЯ №7
НОРМ. КОНТР.	ХАРКИНА					

ПРИВЯЗАН:

ИНВ. №

СОГЛАСОВАНО:

ГЛ. СПЕЦ СС	АВЛЕЕВ
ГЛ. СПЕЦ ОЗДС	КУЗИЛИН
ГЛ. СПЕЦ АУ	МАРЕЕВ
ГЛ. ИНЖ. ЧТО	ЛЕПЛОХИНА
ГЛ. СПЕЦ ОВ	КОМАРОВА
ГЛ. СПЕЦ ВК	МАЛЯВИНА
ГЛ. СПЕЦ ЭОМ	ПОПОВА

ИНВ. № ПОДЛ. 1316824 | ПОДПИСЬ И ДАТА | ВЗАМ. ИНВ. №

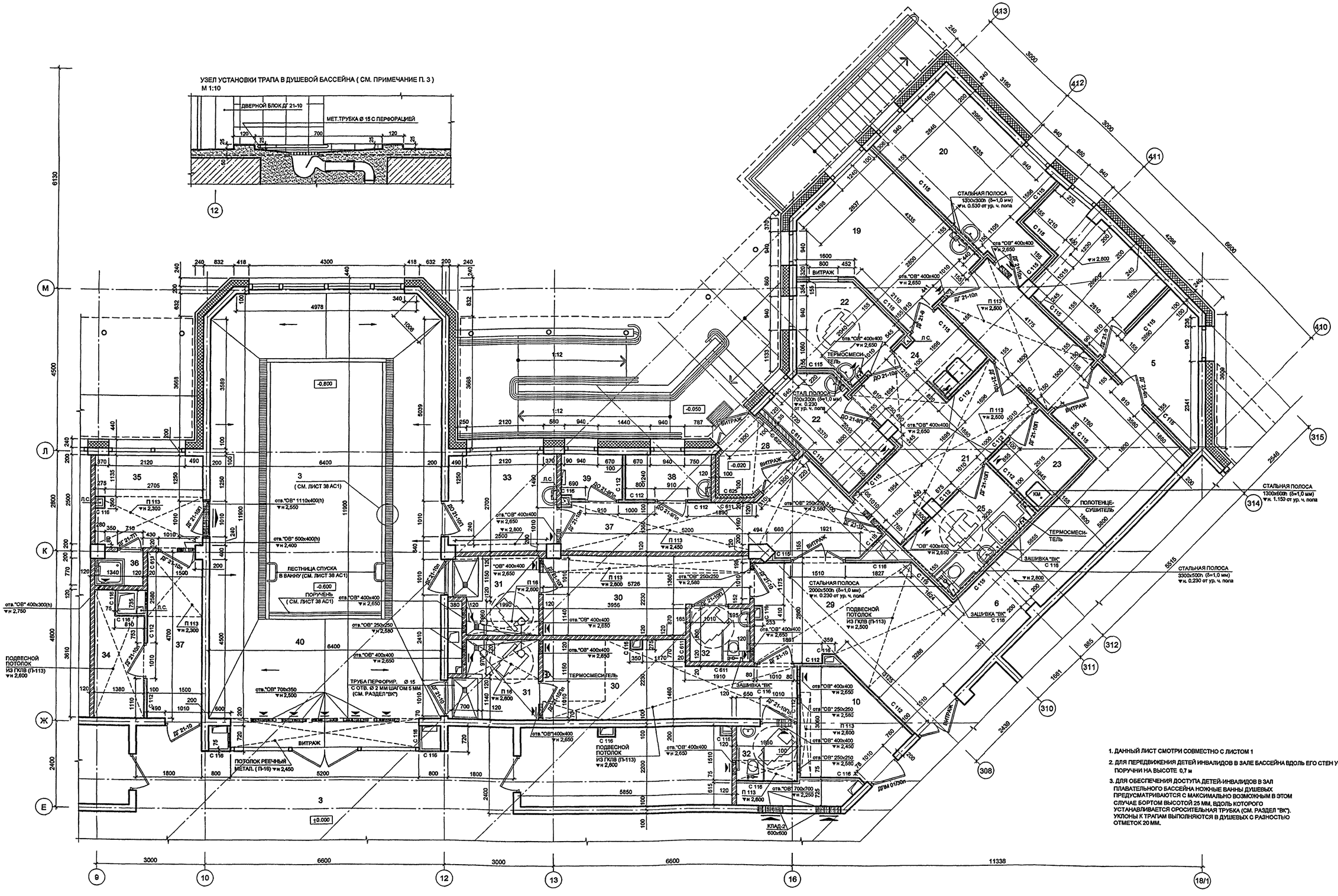

1. ДАННЫЙ ЛИСТ СМОТРИ СОВМЕСТНО С ЛИСТОМ 1
2. ДЛЯ ПЕРЕДВИЖЕНИЯ ДЕТЕЙ ИНВАЛИДОВ В ЗАЛЕ БАССЕЙНА ВДОЛЬ ЕГО СТЕН УСТАНАВЛИВАЮТСЯ ПОРУЧНИ НА ВЫСОТЕ 0,7 м
3. ДЛЯ ОБЕСПЕЧЕНИЯ ДОСТУПА ДЕТЕЙ-ИНВАЛИДОВ В ЗАЛ ПЛАВАТЕЛЬНОГО БАССЕЙНА НОЖНЫЕ ВАННЫ ДУШЕВЫХ ПРЕДУСМАТРИВАЮТСЯ С МАКСИМАЛЬНО ВОЗМОЖНЫМ В ЭТОМ СЛУЧАЕ БОРТОМ ВЫСОТОЙ 25 ММ, ВДОЛЬ КОТОРОГО УСТАНАВЛИВАЕТСЯ ОРОСИТЕЛЬНАЯ ТРУБКА (СМ. РАЗДЕЛ "ВК"). УКЛОНЫ К ТРАПАМ ВЫПОЛНЯЮТСЯ В ДУШЕВЫХ С РАЗНОСТЬЮ ОТМЕТОК 20 ММ.

ИЗМ.	КОЛ.УЧ.	ЛИСТ	№ ДОК.	ПОДПИСЬ	ДАТА
РАЗРАБОТАЛ		СКОБЛОВ			
РУК. МАСТ.		КАПТЕРЕВ			
ГЛ. ИНЖ. МАСТ		ОХОТСКИЙ			
ГЛ. АРХ. ПР.		ХАРКИНА			
ГЛ. ИНЖ. ПР.		КОЛЕСНИКОВ			
ПРОВЕРИЛ		КАТЮХИНА			
НОРМ. КОНТР.		ХАРКИНА			

ПРИВЯЗАН:

ИНВ. №

VI-69-АС2 ТОМ 1

ДОШКОЛЬНОЕ ОБРАЗОВАТЕЛЬНОЕ УЧРЕЖДЕНИЕ НА 12 ГРУПП (280 МЕСТ) ДЛЯ ЗАТЕСНЕННЫХ УСЛОВИЙ ЗАСТРОЙКИ

СТАДИЯ	ЛИСТ	ЛИСТОВ
Р	13	

ФРАГМЕНТ ПЛАНА 3-ГО ЭТАЖА МЕДБЛОК И БАССЕЙН.

ГУП МНИИТЭП МАСТЕРСКАЯ №7

СОГЛАСОВАНО:

ГЛ. СПЕЦ.СС	АВЛЕЕВ	
ГЛ. СПЕЦ.СЦ.СС	КУЗИЛИН	
ГЛ. СПЕЦ.ВК	НАРЕЕВ	
ГЛ. ИНЖ. НТО	ПЕЛЮХИНА	
ГЛ. СПЕЦ.ОВ	КОНАРОВА	
ГЛ. СПЕЦ.ВК	НАЛЯВИНА	
ГЛ. СПЕЦ.ЭОН	ПОПОВА	

ИНВ. № ПОДЛ. 13/6825

ПОДПИСЬ И ДАТА

ВЗАМ. ИНВ. №

ФРАГМЕНТ ПЛАНА 1 ЭТАЖА
ТУАЛЕТНАЯ ДЛЯ ДЕТЕЙ РАННЕГО ВОЗРАСТА М 1:50
(В ОСЯХ "19"-"20" ЗЕРКАЛЬНО)

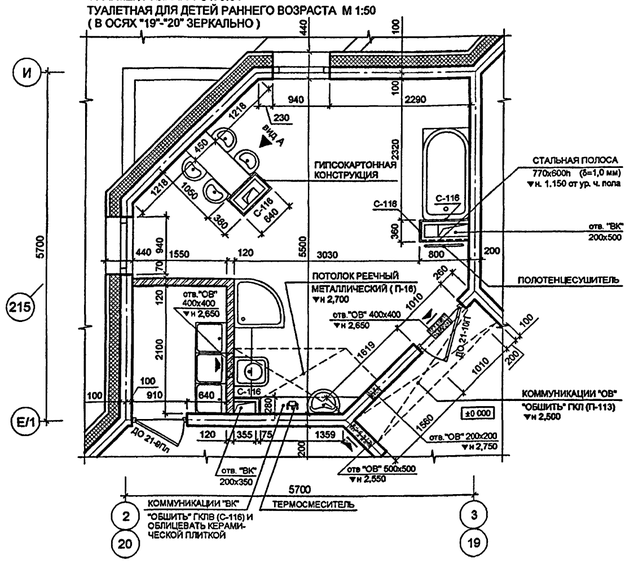

ФРАГМЕНТ ПЛАНА 2 ЭТАЖА
ТУАЛЕТНАЯ М 1:50
(В ОСЯХ "19"-"20" ЗЕРКАЛЬНО)

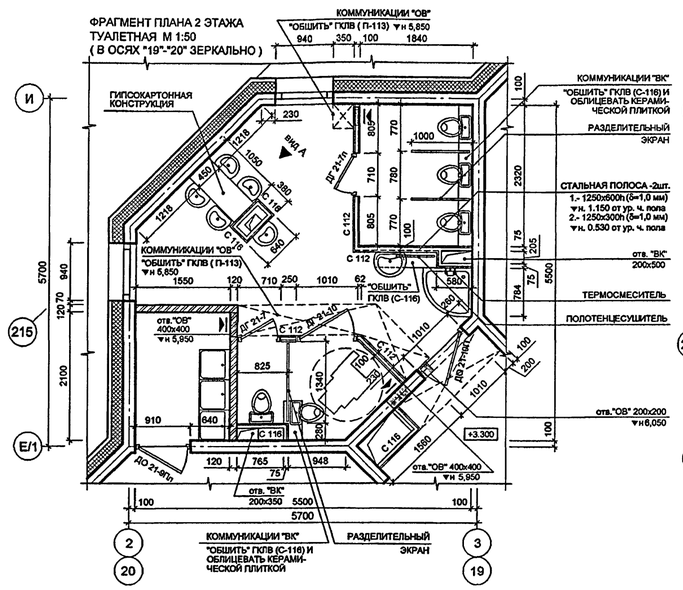

ФРАГМЕНТ ПЛАНА 3 ЭТАЖА
ТУАЛЕТНАЯ М 1:50
(В ОСЯХ "19"-"20" ЗЕРКАЛЬНО)

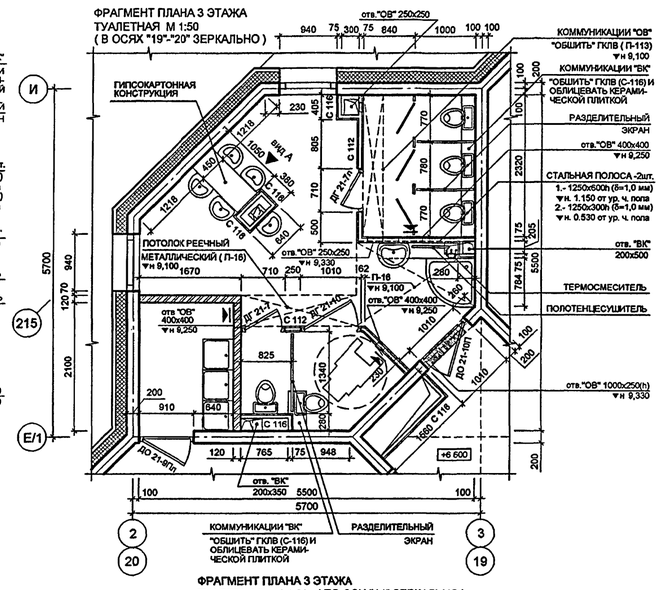

СХЕМА УСТАНОВКИ РАЗДЕЛИТЕЛЬНЫХ ЭКРАНОВ С/У. ВИД СБОКУ
М 1:20

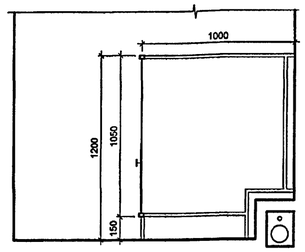

СХЕМА УСТАНОВКИ РАЗДЕЛИТЕЛЬНЫХ ЭКРАНОВ С/У. ВИД СПЕРЕДИ
М 1:20

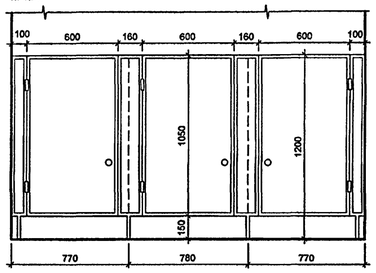

ФРАГМЕНТ ПЛАНА 1 ЭТАЖА
ТУАЛЕТНАЯ ДЛЯ ДЕТЕЙ РАННЕГО ВОЗРАСТА М 1:50
(ПО ОСИ "14" ЗЕРКАЛЬНО)

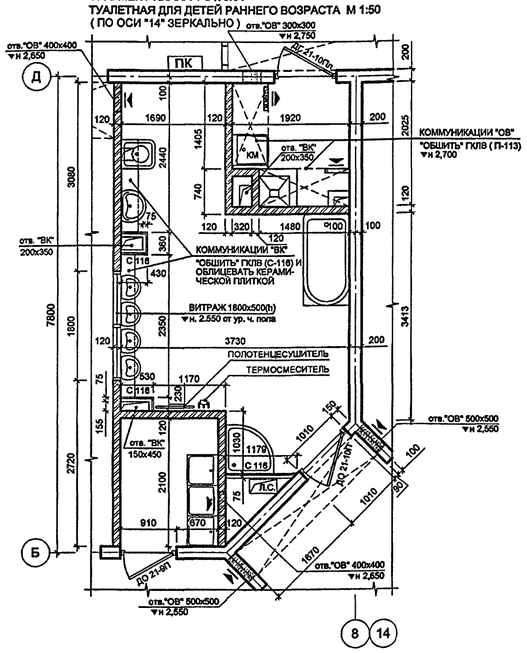

ФРАГМЕНТ ПЛАНА 2 ЭТАЖА
ТУАЛЕТНАЯ М 1:50 (ПО ОСИ "14" ЗЕРКАЛЬНО)

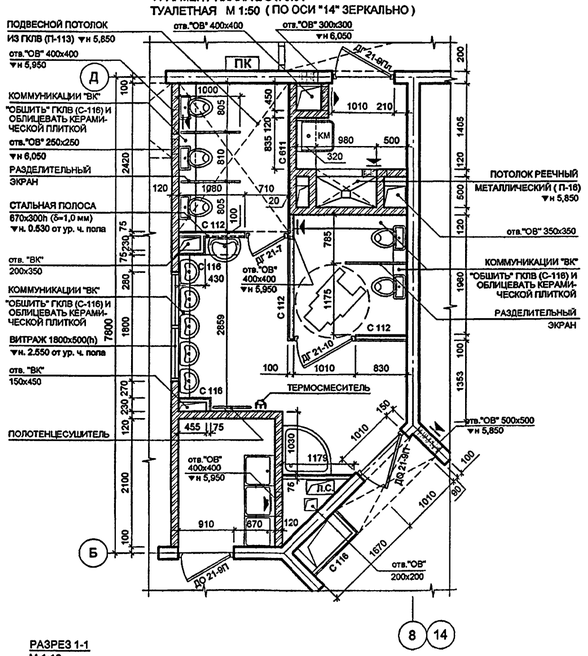

ФРАГМЕНТ ПЛАНА 3 ЭТАЖА
ТУАЛЕТНАЯ М 1:50 (ПО ОСИ "14" ЗЕРКАЛЬНО)

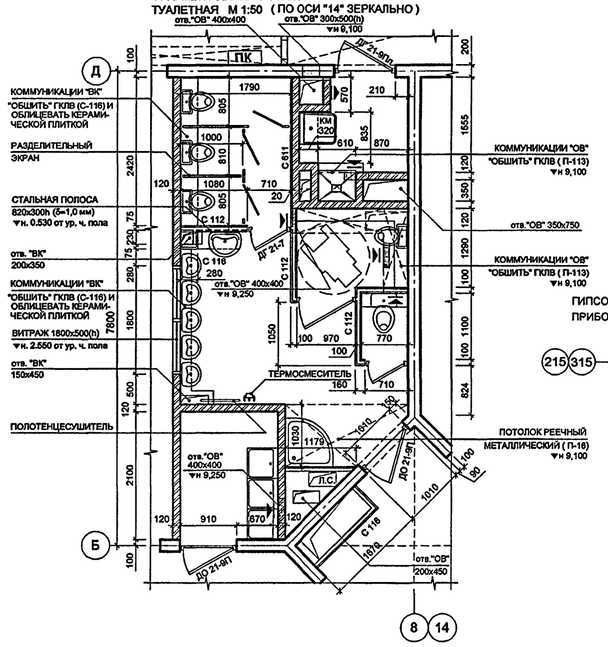

ПРИМЕЧАНИЯ:

1. В МЕСТАХ НАВЕСКИ САНТЕХНИЧЕСКОГО ОБОРУДОВАНИЯ И МЕБЕЛЬНЫХ ПОЛОК ВЫПОЛНИТЬ УСИЛЕНИЕ ПЕРЕГОРОДКИ СТАЛЬНОЙ ПОЛОСОЙ δ=1,0 ММ
2. СТОЯКИ И ГОРИЗОНТАЛЬНЫЕ КОММУНИКАЦИИ "ВК" ЗАКРЫТЬ КОНСТРУКЦИЕЙ ИЗ С-116 ГКЛВ, ОБЛИЦЕВАТЬ КЕРАМИЧЕСКОЙ ПЛИТКОЙ, С ИСПОЛЬЗОВАНИЕМ "ПВХ" УГЛОВЫХ ЭЛЕМЕНТОВ
3. ВЫСОТА УСТАНОВКИ УМЫВАЛЬНИКОВ ОТ ПОЛА ДО БОРТА ПРИБОРА СОСТАВЛЯЕТ:
   0,4 М - ДЛЯ ДЕТЕЙ МЛАДШЕГО ДОШКОЛЬНОГО ВОЗРАСТА
   0,5 М - ДЛЯ ДЕТЕЙ СРЕДНЕГО И СТАРШЕГО ДОШКОЛЬНОГО ВОЗРАСТА
   0,8 М - ДЛЯ ВЗРОСЛЫХ

ГИПСОКАРТОННАЯ КОНСТРУКЦИЯ ДЛЯ УСТАНОВКИ САНИТАРНО-ТЕХНИЧЕСКИХ ПРИБОРОВ В ТУАЛЕТНЫХ ГРУППОЫХ ЯЧЕЕК

ПЛАН М 1:10

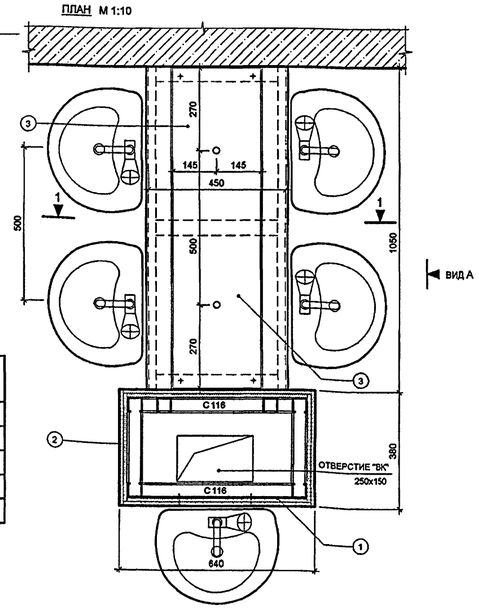

ВИД А
М 1:10

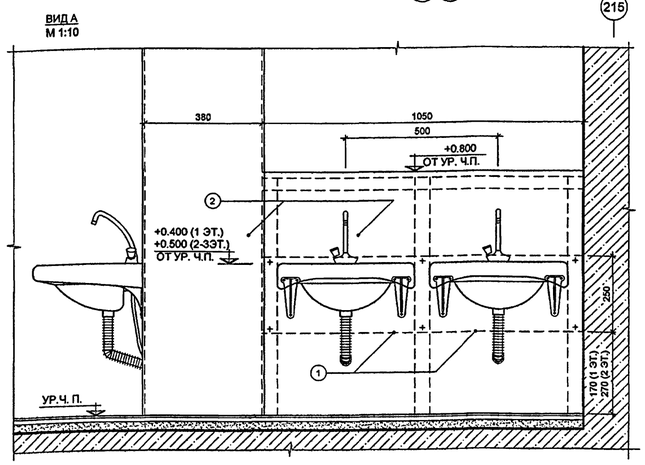

РАЗРЕЗ 1-1
М 1:10

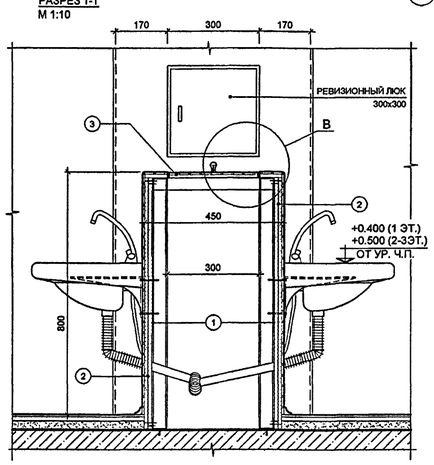

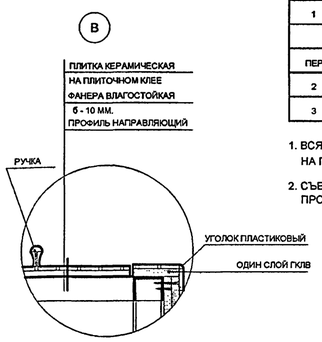

СПЕЦИФИКАЦИЯ МАТЕРИАЛОВ ГИПСОКАРТОННОЙ КОНСТРУКЦИИ ДЛЯ УСТАНОВКИ САНИТАРНО-ТЕХНИЧЕСКИХ ПРИБОРОВ В ТУАЛЕТНЫХ ГРУППОЫХ ЯЧЕЕК

МАРКА ПОЗ.	ОБОЗНАЧЕНИЕ	НАИМЕНОВАНИЕ	КОЛ. ШТ.	МАССА КГ. ЕД.	МАССА КГ. ВСЕХ	ПРИМЕЧАНИЯ
1	ГОСТ 19903-74*	___ 250x1 L=590	1	1,16	1,16	
		___ 250x1 L=1050	2	2,06	4,12	
ПЕРЕГОРОДКА С ДВОЙНЫМ МЕТАЛ. КАРКАСОМ, ОБШИТАЯ 2 СЛОЯМИ ГКЛВ						
2	СП-55-101-2000	С116-4.5 (ТЕХ.ИНФ. АО СП "КНАУФ")		4,10 М²		
3	ГОСТ 11539-83*	БАКЕЛИТОВАЯ ФАНЕРА 290x10 L=1040		0,31 М²		КРЫШКА ЛЮКА

1. ВСЯ СТРОИТЕЛЬНАЯ КОНСТРУКЦИЯ ОБЛИЦОВЫВАЕТСЯ ЦВЕТНОЙ ГЛАЗУРОВАННОЙ ПЛИТКОЙ НА ПЛИТОЧНОМ КЛЕЕ, ЦВЕТ СОГЛАСОВЫВАЕТСЯ С АВТОРОМ "ПРИВЯЗКИ".
2. СЪЕМНАЯ КРЫШКА (ПОЗ. 3) КРЕПИТСЯ ЧЕТЫРЬМЯ ШУРУПАМИ К НАПРАВЛЯЮЩЕМУ ПРОФИЛЮ, УКРЕПЛЕННОМУ ДЕРЕВЯННЫМ БРУСКОМ.

СОГЛАСОВАНО:
ГЛАВ.СПЕЦ.ОВ КОМАРОВА
ГИП ВК МАЛЯВИНА
ГЛ.ИНЖ.НТО ЛЕПЮХИНА

ИНВ. № ПОДЛ. 1316826 | ПОДПИСЬ И ДАТА | ВЗАМ. ИНВ. №

ИЗМ.	КОЛ.УЧ.	ЛИСТ	№ ДОК.	ПОДПИСЬ	ДАТА
РАЗРАБОТАЛ		СКОБЛОВ			
РУК.МАСТ.		КАПТЕРЕВ			
ГЛ.ИНЖ.МАСТ		ОХОТСКИЙ			
ГЛ.АРХ.ПР.		ХАРКИНА			
ГЛ.ИНЖ.ПР.		КОЛЕСНИКОВ			
ПРОВЕРИЛ		КАТЮХИНА			
НОРМ.КОНТР.		ХАРКИНА			

ПРИВЯЗАН:

ИНВ. №

VI-69-АС2 том 1

ДОШКОЛЬНОЕ ОБРАЗОВАТЕЛЬНОЕ УЧРЕЖДЕНИЕ НА 12 ГРУПП (280 МЕСТ) ДЛЯ ЗАТЕСНЕННЫХ УСЛОВИЙ ЗАСТРОЙКИ

СТАДИЯ	ЛИСТ	ЛИСТОВ
Р	14	

ФРАГМЕНТЫ ПЛАНОВ. ТУАЛЕТНЫЕ.

ГУП МНИИТЭП
МАСТЕРСКАЯ №7

ФРОНТАЛЬНЫЙ ВИД
М 1:10

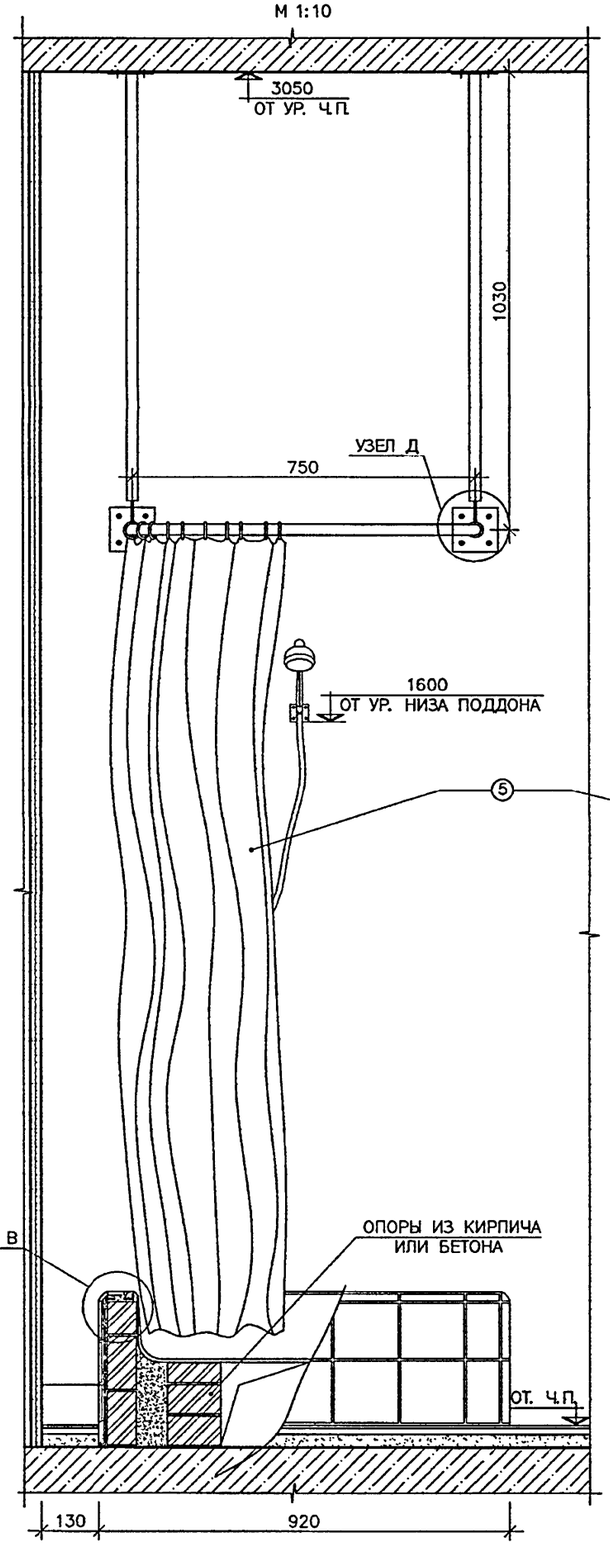

БОКОВОЙ ВИД
М 1:10

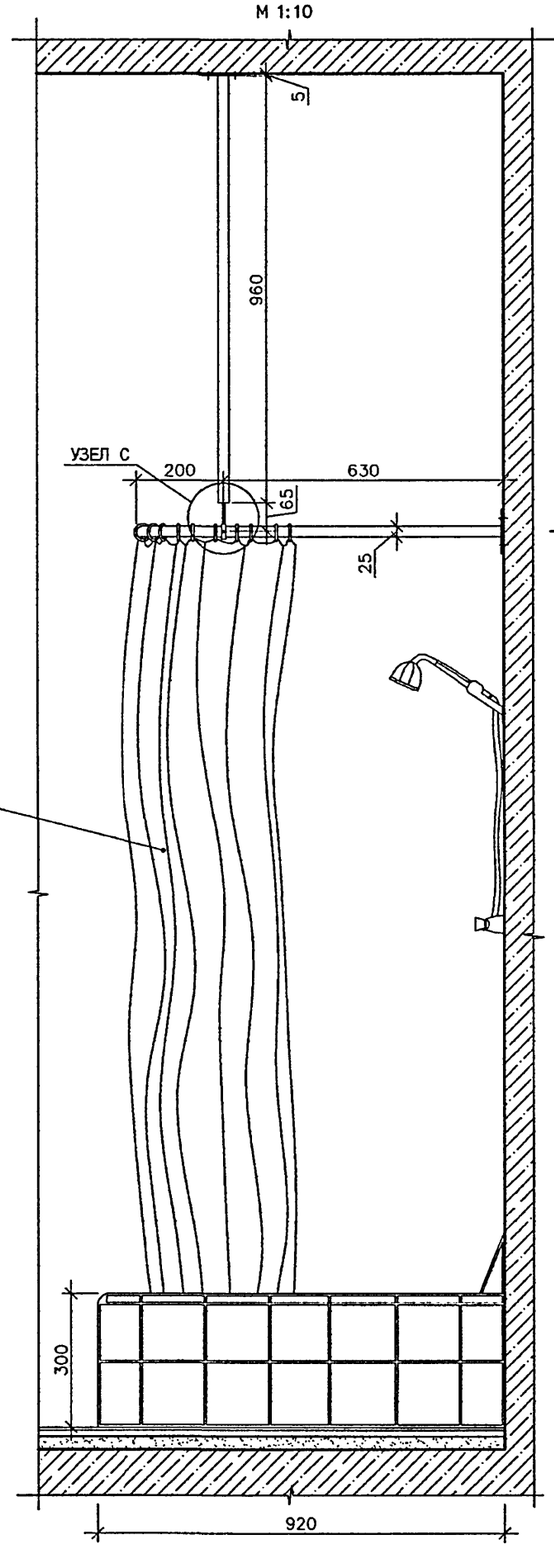

УЗЕЛ В
М 1:20

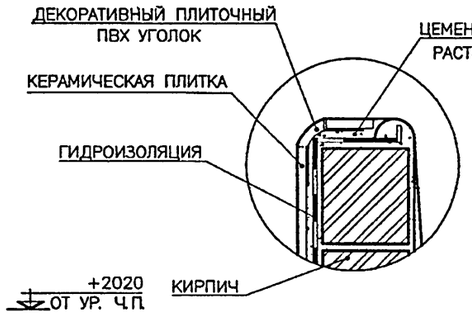

УЗЕЛ С
М 1:20

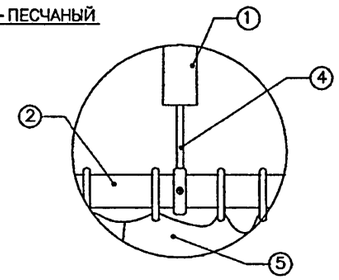

УЗЕЛ Д
М 1:20

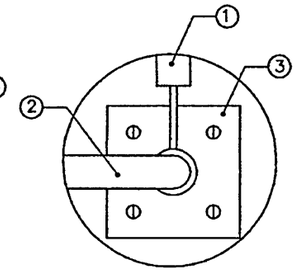

СПЕЦИФИКАЦИЯ МАТЕРИАЛОВ НА КРОНШТЕЙНЫ ДЛЯ ПОДВЕШИВАНИЯ ЗАНАВЕСКИ

МАРКА ПОЗ.	ОБОЗНАЧЕНИЕ	НАИМЕНОВАНИЕ	КОЛ. ШТ.	МАССА КГ.		ПРИМЕЧАНИЯ
				ЕД.	ВСЕХ	
1	ГОСТ 11068-81	ТРУБА ø25x2.5 L=950	2	1,4	3	
2		ТРУБА ø25x2.5 L=2500	1	3,5	3,5	
3	ГОСТ 103-76*	-100x3,5 L=100	2	0,3	0,6	
4		ЭЛЕМЕНТ КРЕПЛЕНИЯ	2	-	-	
5		ШТОРА ДЛЯ ВАННЫ	1	-	-	

1. ПОСТАМЕНТ ДУШЕВОГО ПОДДОНА ВЫПОЛНИТЬ ИЗ ЦЕМЕНТНО-ПЕСЧАНОГО РАСТВОРА. УГЛЫ ЗАВАЛЬЦЕВАТЬ И ОБЛИЦЕВАТЬ ПЛИТКОЙ.
2. КРОНШТЕЙНЫ ДЛЯ ПОДВЕШИВАНИЯ ЗАНАВЕСКИ ДОЛЖНЫ БЫТЬ ИЗ НЕРЖАВЕЮЩЕЙ ПОЛИРОВАННОЙ СТАЛИ (ИЛИ ШЛИФОВАННЫМИ).
3. В ЗАВИСИМОСТИ ОТ МЕСТА РАСПОЛОЖЕНИЯ ДУШЕВОГО ПОДДОНА КОРРЕКТИРУЕТСЯ ПРИВЯЗКА ПОДВЕСНЫХ КОНСТРУКЦИЙ ЗАНОВЕСКИ

СОГЛАСОВАНО:

ИНВ. № ПОДЛ. | ПОДПИСЬ И ДАТА | ВЗАМ. ИНВ. №

1316827

ПРИВЯЗАН:

ИНВ №

ИЗМ.	КОЛ.УЧ.	ЛИСТ	№ ДОК.	ПОДПИСЬ	ДАТА
РАЗРАБОТАЛ		СКОБЛОВ			
РУК. МАСТ.		КАПТЕРЕВ			
ГЛ. ИНЖ. МАСТ.		ОХОТСКИЙ			
ГЛ. АРХ. ПР.		ХАРКИНА			
ГЛ. ИНЖ. ПР.		КОЛЕСНИКОВ			
ПРОВЕРИЛ		ХАРКИНА			
НОРМ. КОНТР.		КУКИНА			

VI-69-АС2 ТОМ 1

ДОШКОЛЬНОЕ ОБРАЗОВАТЕЛЬНОЕ УЧРЕЖДЕНИЕ НА 12 ГРУПП (280 МЕСТ) ДЛЯ ЗАТЕСНЕННЫХ УСЛОВИЙ ЗАСТРОЙКИ

СТАДИЯ	ЛИСТ	ЛИСТОВ
Р	15	

УСТАНОВКА ДУШЕВОГО ПОДДОНА В ТУАЛЕТНЫХ

МНИИТЭП
МАСТЕРСКАЯ №7

Карея-15365

СХЕМА ПРОЕМА С ЗАПОЛНЕНИЕМ (ВИД СНАРУЖИ)	ТИП ПРОЕМА	ГАБАРИТЫ ПРОЕМА В х Н (мм)	КОЛИЧЕСТВО ПРОЕМОВ ПО ЭТАЖАМ				ВСЕГО ПРОЕМОВ НА ЗДАНИЕ	ФРАМУЖНЫЕ ПРИБОРЫ (КОМПЛЕКТ)	НАИМЕНОВАНИЕ ОКОННЫХ БЛОКОВ В ПРОЕМЕ	К-ВО ОК. Б. НА ПРОЕМ	К-ВО ОК. Б. НА ЗДАНИЕ	РАЗМЕР ОКОННОГО БЛОКА В х Н (мм)
			1 эт.	2 эт.	3 эт.	КРОВЛЯ						
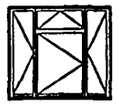	ТИП А	2390 х 2130	10	10	-	-	20	20	ОД ОСП Д 21-6	1	20	570 х 2060
									ОД ОСП Д 21-6Л	1	20	570 х 2060
									ОД ОСП Д 21-12Фр	1	20	1170 х 2060
	ТИП Б	940 х 2130	24	22	18	-	64	64	ОД ОСП Д 21-9Фр	1	64	870 х 2060
	ТИП Б/1	640 х 2130	3	-	-	-	3	3	ОД ОСП Д 21-6ФрЛ	1	3	570 х 2060
	ТИП В	940 х 930	6	6	6	2	20	20	ОД ОСП Д 9-9Фр	1	20	870 х 860
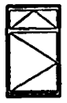	ТИП Г	1240 х 2130	1	2	2	-	5	5	ОД ОСП Д 21-12Фр	1	5	~~1270~~ 1170 х 2060
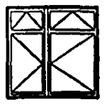	ТИП Д	2120 х 2130	1	1	5	-	7	14	ОД ОСП Д 21-9Фр	1	7	~~570~~ 870 х 2060
									ОД ОСП Д 21-12ФрЛ	1	7	~~570~~ 1170 х 2060
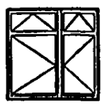	ТИП Д/1	2120 х 2130	1	1	4	-	6	12	ОД ОСП Д 21-9ФрЛ	1	6	~~570~~ 870 х 2060
									ОД ОСП Д 21-12Фр	1	6	~~570~~ 1170 х 2060

5,1

ИТОГО:

ОД ОСП Д 21-6	20 шт.
ОД ОСП Д 21-6Л	20 шт.
ОД ОСП Д 21-6ФрЛ	3 шт.
ОД ОСП Д 21-12Фр	31 шт.
ОД ОСП Д 21-12ФрЛ	7 шт.
ОД ОСП Д 21-9Фр	71 шт.
ОД ОСП Д 21-9ФрЛ	6 ~~7~~ шт. 5,2
ОД ОСП Д 9-9Фр	20 шт.

ОКОННЫЕ БЛОКИ - ДЕРЕВЯННЫЕ, ОДИНАРНОЙ КОНСТРУКЦИИ С ДВУХКАМЕРНЫМИ СТЕКЛОПАКЕТАМИ
(2-КАМЕРНЫЙ СТЕКЛОПАКЕТ , 4М 1-12Ar-4М 1-12Ar-4М 1,
2 КОНТУРА УПЛОТНЕНИЯ, КЛЕЕНЫЙ МАССИВ ДРЕВЕСИНЫ КОРОБКИ ТОЛЩИНОЙ 83мм)
ПРИВЕДЕННОЕ СОПРОТИВЛЕНИЕ ТЕПЛОПЕРЕДАЧЕ - НЕ МЕНЕЕ 0 57м2°С/Вт

ПРИВЯЗАН :

ИНВ. №

ИЗМ.	КОЛ.УЧ	ЛИСТ	№ ДОК.	ПОДПИСЬ	ДАТА
5	2	-	45-14р	[signature]	05.14г.

РАЗРАБОТАЛ	ХАРКИНА	[signature]
РУК.МАСТ.	КАПТЕРЕВ	[signature]
ГЛ.ИНЖ.МАСТ.	ОХОТСКИЙ	[signature]
ГЛ.АРХ.ПР.	ХАРКИНА	[signature]
ГЛ.ИНЖ.ПР.	КОЛЕСНИКОВ	[signature]
ПРОВЕРИЛ	ХАРКИНА	[signature]
НОРМ.КОНТР.	ХАРКИНА	[signature]

VI-69-АС2 ТОМ 1

ДОШКОЛЬНОЕ ОБРАЗОВАТЕЛЬНОЕ УЧРЕЖДЕНИЕ НА 12 ГРУПП (280 МЕСТ) ДЛЯ ЗАТЕСНЕННЫХ УСЛОВИЙ ЗАСТРОЙКИ

СТАДИЯ	ЛИСТ	ЛИСТОВ
Р	16	

СПЕЦИФИКАЦИЯ ТИПОВ ОКОННЫХ ПРОЕМОВ СО СХЕМОЙ ЗАПОЛНЕНИЯ

ГУП МНИИТЭП
МАСТЕРСКАЯ №7

СОГЛАСОВАНО:

ВЗАМ. ИНВ. №

ПОДПИСЬ И ДАТА

ИНВ. № ПОДЛ. 1316828

Карт. 15365

СХЕМА ПРОЁМА ТИПА "А"

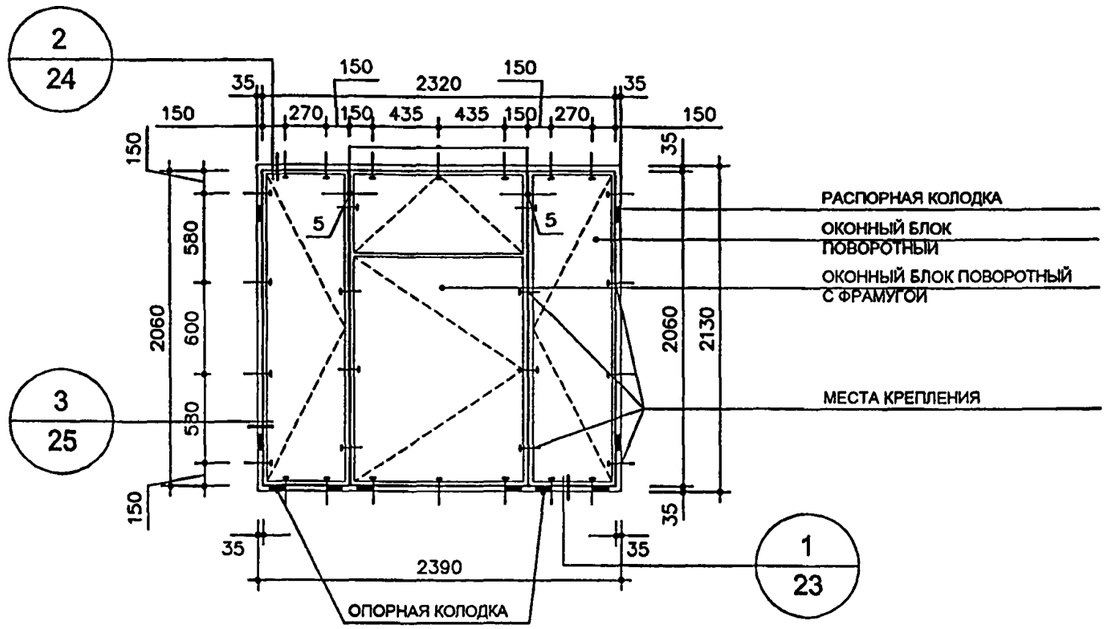

1. НА СХЕМЕ УСЛОВНО ИЗОБРАЖЕН ПРОЕМ В НАРУЖНОЙ СТЕНЕ С УСТАНОВЛЕННЫМИ В НЕМ ОКОННЫМИ БЛОКАМИ, А ТАКЖЕ РАСПОЛОЖЕНИЕ И КОЛИЧЕСТВО МЕСТ КРЕПЛЕНИЯ ОКОННЫХ БЛОКОВ (ВИД С ФАСАДА). НАВЕСКА СТВОРОК ОПРЕДЕЛЯЕТСЯ СО СТОРОНЫ ПОМЕЩЕНИЯ
2. ПОДОКОННЫЙ СЛИВ И ПОДОКОННАЯ ДОСКА УСЛОВНО НЕ ПОКАЗАНЫ.

ВСЕГО ПРОЕМОВ ТИПА "А" НА ЗДАНИЕ - 20

ВЕДОМОСТЬ ЭЛЕМЕНТОВ ЗАПОЛНЕНИЯ ПРОЁМОВ ТИПА "А"

ОКОННЫЕ БЛОКИ * (ПО ГОСТ 24700-99)			ПОДОКОННЫЕ ДОСКИ (ПОСТФОРМИНГ)			ПОДОКОННЫЕ СЛИВЫ (В СИСТЕМЕ ВЕНТИЛИРУЕМОГО ФАСАДА)			НАЛИЧНИКИ (ПО ГОСТ 8242-88)			ДЕРЕВЯННЫЕ БРУСКИ АНТИСЕПТИРОВАННЫЕ (ОПОРНЫЕ И РАСПОРНЫЕ КОЛОДКИ)			ПРИМЕЧАНИЯ
МАРКА БЛОКА	КОЛИЧЕСТВО, ШТУК		МАРКА ДОСКИ	КОЛИЧЕСТВО, ШТУК		МАРКА СЛИВА	КОЛИЧЕСТВО, ШТУК		МАРКА НАЛИЧНИКА	КОЛИЧЕСТВО, ПМ		РАЗМЕРЫ	КОЛИЧЕСТВО, ШТУК		
	НА 1 ПРОЕМ	НА ЗДАНИЕ		НА 1 ПРОЕМ	НА ЗДАНИЕ		НА 1 ПРОЕМ	НА ЗДАНИЕ		НА 1 ПРОЕМ	НА ЗДАНИЕ		НА 1 ПРОЕМ	НА ЗДАНИЕ	
ОД ОСП Д 21-6 (570 x 2060)	1	20	ПД 24-20	1	20	СЛ 24-20	1	20	Н-1 (шир. 54)	8.2 ~~4.1~~	164 ~~82~~	70 x 35 x 100 (L)	10	200	
ОД ОСП Д 21-6л (570 x 2060)	1	20													
ОД ОСП Д 21-12Фр (1170 x 2060)	1	20							Н-2 (шир. 34)	6.3	126				

5.1

* ОКОННЫЕ БЛОКИ - ДЕРЕВЯННЫЕ, ОДИНАРНОЙ КОНСТРУКЦИИ С ДВУХКАМЕРНЫМИ СТЕКЛОПАКЕТАМИ (2-КАМЕРНЫЙ СТЕКЛОПАКЕТ , 4М 1-12Ar-4М 1-12Ar-4М 1, 2 КОНТУРА УПЛОТНЕНИЯ, КЛЕЕНЫЙ МАССИВ ДРЕВЕСИНЫ КОРОБКИ ТОЛЩИНОЙ 83мм) ПРИВЕДЕННОЕ СОПРОТИВЛЕНИЕ ТЕПЛОПЕРЕДАЧЕ - НЕ МЕНЕЕ 0.57м²·С/Вт

МАТЕРИАЛЫ ДЛЯ ЗАПОЛНЕНИЯ ЗАЗОРОВ МЕЖДУ СТОЛЯРНЫМИ ИЗДЕЛИЯМИ И ОТКОСАМИ ПРОЕМОВ УЧТЕНЫ В СМЕТЕ

СОГЛАСОВАНО:

ВЗАМ. ИНВ. №

ПОДПИСЬ И ДАТА

ИНВ. № ПОДЛ. 13168 29

ПРИВЯЗАН:

ИНВ №

5	1	–	45-14г		05.14г
ИЗМ.	КОЛ.УЧ	ЛИСТ	№ ДОК.	ПОДПИСЬ	ДАТА
РАЗРАБОТАЛ		ХАРКИНА			
РУК.МАСТ.		КАПТЕРЕВ			
ГЛ.ИНЖ.МАСТ.		ОХОТСКИЙ			
ГЛ.АРХ.ПР.		ХАРКИНА			
ГЛ.ИНЖ.ПР.		КОЛЕСНИКОВ			
ПРОВЕРИЛ		ХАРКИНА			
НОРМ.КОНТР.		ХАРКИНА			

VI-69-АС2 том 1

ДОШКОЛЬНОЕ ОБРАЗОВАТЕЛЬНОЕ УЧРЕЖДЕНИЕ НА 12 ГРУПП (280 МЕСТ) ДЛЯ ЗАТЕСНЕННЫХ УСЛОВИЙ ЗАСТРОЙКИ

СТАДИЯ	ЛИСТ	ЛИСТОВ
Р	17	

СХЕМА УСТАНОВКИ СТОЛЯРНЫХ ИЗДЕЛИЙ И ВЕДОМОСТЬ РАСХОДА МАТЕРИАЛОВ (ПРОЕМ ТИПА "А")

ГУП МНИИТЭП МАСТЕРСКАЯ №7

Каця. 15365

СХЕМА ПРОЁМА ТИПА "Б"

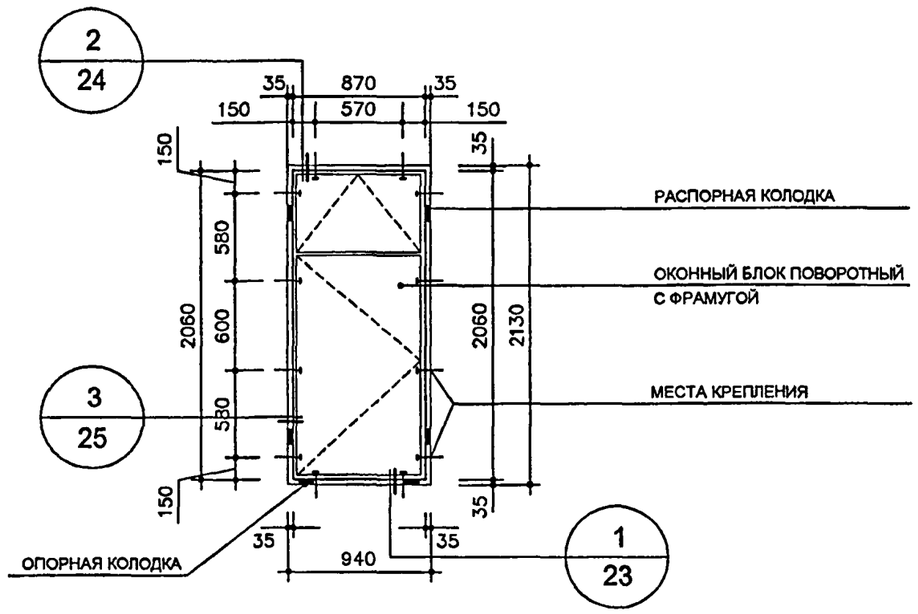

1. НА СХЕМЕ УСЛОВНО ИЗОБРАЖЕН ПРОЕМ В НАРУЖНОЙ СТЕНЕ С УСТАНОВЛЕННЫМ В НЕМ ОКОННЫМ БЛОКОМ, А ТАКЖЕ РАСПОЛОЖЕНИЕ И КОЛИЧЕСТВО МЕСТ КРЕПЛЕНИЯ ОКОННОГО БЛОКА (ВИД С ФАСАДА). НАВЕСКА СТВОРОК ОПРЕДЕЛЯЕТСЯ СО СТОРОНЫ ПОМЕЩЕНИЯ
2. ПОДОКОННЫЙ СЛИВ И ПОДОКОННАЯ ДОСКА УСЛОВНО НЕ ПОКАЗАНЫ.

ВСЕГО ПРОЕМОВ ТИПА "Б" НА ЗДАНИЕ - 64

ВЕДОМОСТЬ ЭЛЕМЕНТОВ ЗАПОЛНЕНИЯ ПРОЁМОВ ТИПА "Б"

ОКОННЫЕ БЛОКИ * (ПО ГОСТ 24700-99)			ПОДОКОННЫЕ ДОСКИ (ПОСТФОРМИНГ)			ПОДОКОННЫЕ СЛИВЫ (В СИСТЕМЕ ВЕНТИЛИРУЕМОГО ФАСАДА)			НАЛИЧНИКИ (ПО ГОСТ 8242-88)			ДЕРЕВЯННЫЕ БРУСКИ АНТИСЕПТИРОВАННЫЕ (ОПОРНЫЕ И РАСПОРНЫЕ КОЛОДКИ)			ПРИМЕЧАНИЯ
МАРКА БЛОКА	КОЛИЧЕСТВО, ШТУК		МАРКА ДОСКИ	КОЛИЧЕСТВО, ШТУК		МАРКА СЛИВА	КОЛИЧЕСТВО, ШТУК		МАРКА НАЛИЧНИКА	КОЛИЧЕСТВО, ПМ		РАЗМЕРЫ	КОЛИЧЕСТВО, ШТУК		
	НА 1 ПРОЕМ	НА ЗДАНИЕ		НА 1 ПРОЕМ	НА ЗДАНИЕ		НА 1 ПРОЕМ	НА ЗДАНИЕ		НА 1 ПРОЕМ	НА ЗДАНИЕ		НА 1 ПРОЕМ	НА ЗДАНИЕ	
ОД ОСП Д 21-9Фр (870 x 2060)	1	64	ПД 10-20	1	64	СЛ 9-20	1	64	Н-2 (шир. 34)	5.3	339,2	70 x 35 x 100 (L)	6	384	

* ОКОННЫЕ БЛОКИ - ДЕРЕВЯННЫЕ, ОДИНАРНОЙ КОНСТРУКЦИИ С ДВУХКАМЕРНЫМИ СТЕКЛОПАКЕТАМИ (2-КАМЕРНЫЙ СТЕКЛОПАКЕТ , 4М 1-12Ar-4М 1-12Ar-4М 1, 2 КОНТУРА УПЛОТНЕНИЯ, КЛЕЕНЫЙ МАССИВ ДРЕВЕСИНЫ КОРОБКИ ТОЛЩИНОЙ 83мм) ПРИВЕДЕННОЕ СОПРОТИВЛЕНИЕ ТЕПЛОПЕРЕДАЧЕ - НЕ МЕНЕЕ 0 57м²С/Вт

МАТЕРИАЛЫ ДЛЯ ЗАПОЛНЕНИЯ ЗАЗОРОВ МЕЖДУ СТОЛЯРНЫМИ ИЗДЕЛИЯМИ И ОТКОСАМИ ПРОЕМОВ УЧТЕНЫ В СМЕТЕ

СОГЛАСОВАНО:

ВЗАМ. ИНВ. №

ПОДПИСЬ И ДАТА

ИНВ. № ПОДЛ. 1316 ф30

ПРИВЯЗАН:

ИНВ №

ИЗМ.	КОЛ.УЧ.	ЛИСТ	№ ДОК.	ПОДПИСЬ	ДАТА
РАЗРАБОТАЛ		ХАРКИНА			
РУК.МАСТ.		КАПТЕРЕВ			
ГЛ ИНЖ.МАСТ.		ОХОТСКИЙ			
ГЛ.АРХ.ПР.		ХАРКИНА			
ГЛ.ИНЖ.ПР.		КОЛЕСНИКОВ			
ПРОВЕРИЛ		ХАРКИНА			
НОРМ.КОНТР.		ХАРКИНА			

VI-69-АС2 **ТОМ 1**

ДОШКОЛЬНОЕ ОБРАЗОВАТЕЛЬНОЕ УЧРЕЖДЕНИЕ НА 12 ГРУПП (280 МЕСТ) ДЛЯ ЗАТЕСНЕННЫХ УСЛОВИЙ ЗАСТРОЙКИ

СТАДИЯ	ЛИСТ	ЛИСТОВ
Р	18	

СХЕМА УСТАНОВКИ СТОЛЯРНЫХ ИЗДЕЛИЙ И ВЕДОМОСТЬ РАСХОДА МАТЕРИАЛОВ (ПРОЕМ ТИПА "Б")

ГУП МНИИТЭП
МАСТЕРСКАЯ №7

Кард. 15365

СХЕМА ПРОЁМА ТИПА "Б/1"

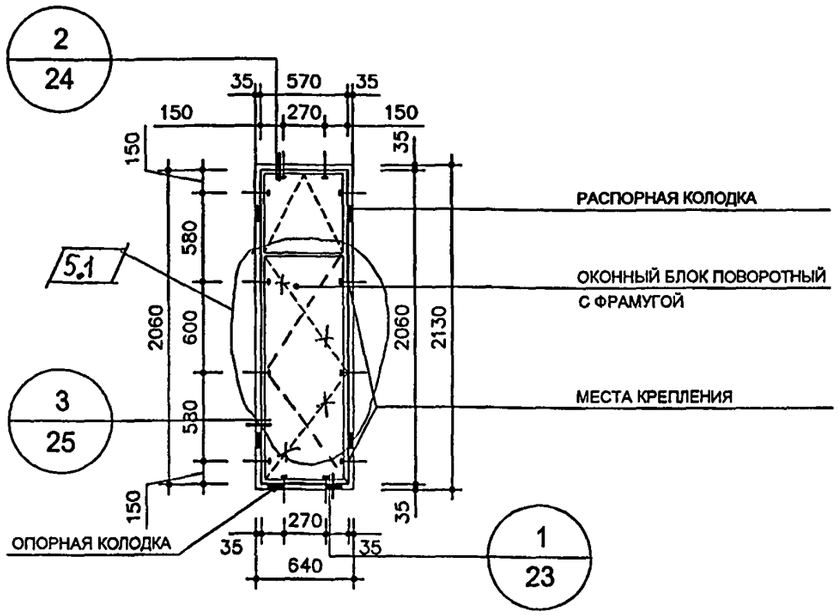

1. НА СХЕМЕ УСЛОВНО ИЗОБРАЖЕН ПРОЕМ В НАРУЖНОЙ СТЕНЕ С УСТАНОВЛЕННЫМ В НЕМ ОКОННЫМ БЛОКОМ, А ТАКЖЕ РАСПОЛОЖЕНИЕ И КОЛИЧЕСТВО МЕСТ КРЕПЛЕНИЯ ОКОННОГО БЛОКА (ВИД С ФАСАДА). НАВЕСКА СТВОРОК ОПРЕДЕЛЯЕТСЯ СО СТОРОНЫ ПОМЕЩЕНИЯ
2. ПОДОКОННЫЙ СЛИВ И ПОДОКОННАЯ ДОСКА УСЛОВНО НЕ ПОКАЗАНЫ.

ВСЕГО ПРОЕМОВ ТИПА "Б/1" НА ЗДАНИЕ - 3

ВЕДОМОСТЬ ЭЛЕМЕНТОВ ЗАПОЛНЕНИЯ ПРОЁМОВ ТИПА "Б/1"

ОКОННЫЕ БЛОКИ * (ПО ГОСТ 24700-99)			ПОДОКОННЫЕ ДОСКИ (ПОСТФОРМИНГ)			ПОДОКОННЫЕ СЛИВЫ (В СИСТЕМЕ ВЕНТИЛИРУЕМОГО ФАСАДА)			НАЛИЧНИКИ (ПО ГОСТ 8242-88)			ДЕРЕВЯННЫЕ БРУСКИ АНТИСЕПТИРОВАННЫЕ (ОПОРНЫЕ И РАСПОРНЫЕ КОЛОДКИ)			ПРИМЕЧАНИЯ
МАРКА БЛОКА	КОЛИЧЕСТВО, ШТУК		МАРКА ДОСКИ	КОЛИЧЕСТВО, ШТУК		МАРКА СЛИВА	КОЛИЧЕСТВО, ШТУК		МАРКА НАЛИЧНИКА	КОЛИЧЕСТВО, ПМ		РАЗМЕРЫ	КОЛИЧЕСТВО, ШТУК		
	НА 1 ПРОЕМ	НА ЗДАНИЕ		НА 1 ПРОЕМ	НА ЗДАНИЕ		НА 1 ПРОЕМ	НА ЗДАНИЕ		НА 1 ПРОЕМ	НА ЗДАНИЕ		НА 1 ПРОЕМ	НА ЗДАНИЕ	
ОД ОСП Д 21 (6ФрА) (570 x 2060) 5.2	1	3	ПД 7-20	1	3	СЛ 6-20	1	3	Н-2 (шир. 34)	5.0	15.0	70 x 35 x 100 (L)	6	18	

* ОКОННЫЕ БЛОКИ - ДЕРЕВЯННЫЕ, ОДИНАРНОЙ КОНСТРУКЦИИ С ДВУХКАМЕРНЫМИ СТЕКЛОПАКЕТАМИ (2-КАМЕРНЫЙ СТЕКЛОПАКЕТ , 4М 1-12Ar-4М 1-12Ar-4М 1, 2 КОНТУРА УПЛОТНЕНИЯ, КЛЕЕНЫЙ МАССИВ ДРЕВЕСИНЫ КОРОБКИ ТОЛЩИНОЙ 83мм) ПРИВЕДЕННОЕ СОПРОТИВЛЕНИЕ ТЕПЛОПЕРЕДАЧЕ - НЕ МЕНЕЕ 0.57м²С/Вт

МАТЕРИАЛЫ ДЛЯ ЗАПОЛНЕНИЯ ЗАЗОРОВ МЕЖДУ СТОЛЯРНЫМИ ИЗДЕЛИЯМИ И ОТКОСАМИ ПРОЕМОВ УЧТЕНЫ В СМЕТЕ

ПРИВЯЗАН :

ИНВ. №

ИЗМ.	КОЛ.УЧ.	ЛИСТ	№ ДОК.	ПОДПИСЬ	ДАТА
5	2	–	45.14р		05.14г
РАЗРАБОТАЛ		ХАРКИНА			
РУК.МАСТ.		КАПТЕРЕВ			
ГЛ.ИНЖ.МАСТ.		ОХОТСКИЙ			
ГЛ.АРХ.ПР.		ХАРКИНА			
ГЛ ИНЖ.ПР.		КОЛЕСНИКОВ			
ПРОВЕРИЛ		ХАРКИНА			
НОРМ.КОНТР.		ХАРКИНА			

VI-69-АС2 том 1

ДОШКОЛЬНОЕ ОБРАЗОВАТЕЛЬНОЕ УЧРЕЖДЕНИЕ НА 12 ГРУПП (280 МЕСТ) ДЛЯ ЗАТЕСНЕННЫХ УСЛОВИЙ ЗАСТРОЙКИ

СТАДИЯ	ЛИСТ	ЛИСТОВ
Р	19	

СХЕМА УСТАНОВКИ СТОЛЯРНЫХ ИЗДЕЛИЙ И ВЕДОМОСТЬ РАСХОДА МАТЕРИАЛОВ (ПРОЕМ ТИПА "Б/1")

ГУП МНИИТЭП МАСТЕРСКАЯ №7

СОГЛАСОВАНО:

ВЗАМ. ИНВ. №

ПОДПИСЬ И ДАТА

ИНВ. № ПОДЛ. 12160-21

Канд. 15365

СХЕМА ПРОЁМА ТИПА "В"

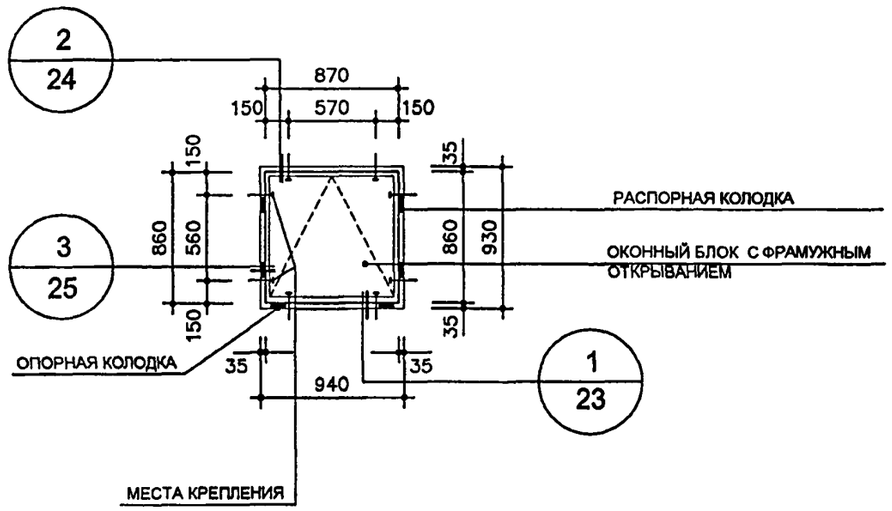

1. НА СХЕМЕ УСЛОВНО ИЗОБРАЖЕН ПРОЕМ В НАРУЖНОЙ СТЕНЕ С УСТАНОВЛЕННЫМ В НЕМ ОКОННЫМ БЛОКОМ, А ТАКЖЕ РАСПОЛОЖЕНИЕ И КОЛИЧЕСТВО МЕСТ КРЕПЛЕНИЯ ОКОННОГО БЛОКА (ВИД С ФАСАДА). НАВЕСКА СТВОРОК ОПРЕДЕЛЯЕТСЯ СО СТОРОНЫ ПОМЕЩЕНИЯ
2. ПОДОКОННЫЙ СЛИВ И ПОДОКОННАЯ ДОСКА УСЛОВНО НЕ ПОКАЗАНЫ.

ВСЕГО ПРОЕМОВ ТИПА "В" НА ЗДАНИЕ - 20

ВЕДОМОСТЬ ЭЛЕМЕНТОВ ЗАПОЛНЕНИЯ ПРОЁМОВ ТИПА "В"

ОКОННЫЕ БЛОКИ * (ПО ГОСТ 24700-99)			ПОДОКОННЫЕ ДОСКИ (ПОСТФОРМИНГ)			ПОДОКОННЫЕ СЛИВЫ (В СИСТЕМЕ ВЕНТИЛИРУЕМОГО ФАСАДА)			НАЛИЧНИКИ (ПО ГОСТ 8242-88)			ДЕРЕВЯННЫЕ БРУСКИ АНТИСЕПТИРОВАННЫЕ (ОПОРНЫЕ И РАСПОРНЫЕ КОЛОДКИ)			ПРИМЕЧАНИЯ
МАРКА БЛОКА	КОЛИЧЕСТВО, ШТУК		МАРКА ДОСКИ	КОЛИЧЕСТВО, ШТУК		МАРКА СЛИВА	КОЛИЧЕСТВО, ШТУК		МАРКА НАЛИЧНИКА	КОЛИЧЕСТВО, ПМ		РАЗМЕРЫ	КОЛИЧЕСТВО, ШТУК		
	НА 1 ПРОЕМ	НА ЗДАНИЕ		НА 1 ПРОЕМ	НА ЗДАНИЕ		НА 1 ПРОЕМ	НА ЗДАНИЕ		НА 1 ПРОЕМ	НА ЗДАНИЕ		НА 1 ПРОЕМ	НА ЗДАНИЕ	
ОД ОСП Д 9-9Фр (870 x 860)	1	20	ПД 10-20	1	20	СЛ 9-20	1	20	Н-2 (шир. 34)	2.6	52	70 x 35 x 100 (L)	6	120	

* ОКОННЫЕ БЛОКИ - ДЕРЕВЯННЫЕ, ОДИНАРНОЙ КОНСТРУКЦИИ С ДВУХКАМЕРНЫМИ СТЕКЛОПАКЕТАМИ (2-КАМЕРНЫЙ СТЕКЛОПАКЕТ , 4М 1-12Ar-4М 1-12Ar-4М 1, 2 КОНТУРА УПЛОТНЕНИЯ, КЛЕЕНЫЙ МАССИВ ДРЕВЕСИНЫ КОРОБКИ ТОЛЩИНОЙ 83мм) ПРИВЕДЕННОЕ СОПРОТИВЛЕНИЕ ТЕПЛОПЕРЕДАЧЕ - НЕ МЕНЕЕ 0.57м²·С/Вт

МАТЕРИАЛЫ ДЛЯ ЗАПОЛНЕНИЯ ЗАЗОРОВ МЕЖДУ СТОЛЯРНЫМИ ИЗДЕЛИЯМИ И ОТКОСАМИ ПРОЕМОВ УЧТЕНЫ В СМЕТЕ

ПРИВЯЗАН:

ИНВ. №

ИЗМ.	КОЛ.УЧ.	ЛИСТ	№ ДОК.	ПОДПИСЬ	ДАТА
РАЗРАБОТАЛ		ХАРКИНА			
РУК.МАСТ.		КАПТЕРЕВ			
ГЛ.ИНЖ.МАСТ.		ОХОТСКИЙ			
ГЛ.АРХ.ПР.		ХАРКИНА			
ГЛ.ИНЖ.ПР.		КОЛЕСНИКОВ			
ПРОВЕРИЛ		ХАРКИНА			
НОРМ.КОНТР.		ХАРКИНА			

VI-69-АС2 ТОМ 1

ДОШКОЛЬНОЕ ОБРАЗОВАТЕЛЬНОЕ УЧРЕЖДЕНИЕ НА 12 ГРУПП (280 МЕСТ) ДЛЯ ЗАТЕСНЕННЫХ УСЛОВИЙ ЗАСТРОЙКИ

СТАДИЯ	ЛИСТ	ЛИСТОВ
Р	20	

СХЕМА УСТАНОВКИ СТОЛЯРНЫХ ИЗДЕЛИЙ И ВЕДОМОСТЬ РАСХОДА МАТЕРИАЛОВ (ПРОЕМ ТИПА "В")

ГУП МНИИТЭП
МАСТЕРСКАЯ №7

СОГЛАСОВАНО:

ВЗАМ. ИНВ. №

ПОДПИСЬ И ДАТА

ИНВ. № ПОДЛ. 13168-32

Канд. 15365

СХЕМА ПРОЁМА ТИПА "Г"

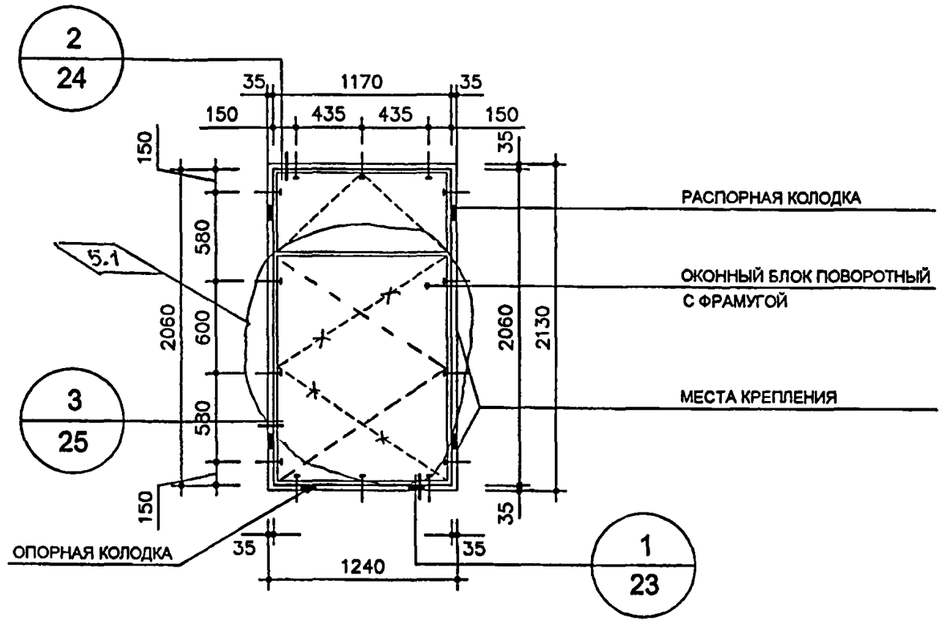

1. НА СХЕМЕ УСЛОВНО ИЗОБРАЖЕН ПРОЕМ В НАРУЖНОЙ СТЕНЕ С УСТАНОВЛЕННЫМ В НЕМ ОКОННЫМ БЛОКОМ, А ТАКЖЕ РАСПОЛОЖЕНИЕ И КОЛИЧЕСТВО МЕСТ КРЕПЛЕНИЯ ОКОННОГО БЛОКА (ВИД С ФАСАДА). НАВЕСКА СТВОРОК ОПРЕДЕЛЯЕТСЯ СО СТОРОНЫ ПОМЕЩЕНИЯ
2. ПОДОКОННЫЙ СЛИВ И ПОДОКОННАЯ ДОСКА УСЛОВНО НЕ ПОКАЗАНЫ.

ВСЕГО ПРОЕМОВ ТИПА "Г" НА ЗДАНИЕ - 5

ВЕДОМОСТЬ ЭЛЕМЕНТОВ ЗАПОЛНЕНИЯ ПРОЁМОВ ТИПА "Г"

ОКОННЫЕ БЛОКИ * (ПО ГОСТ 24700-99)			ПОДОКОННЫЕ ДОСКИ (ПОСТФОРМИНГ)			ПОДОКОННЫЕ СЛИВЫ (В СИСТЕМЕ ВЕНТИЛИРУЕМОГО ФАСАДА)			НАЛИЧНИКИ (ПО ГОСТ 8242-88)			ДЕРЕВЯННЫЕ БРУСКИ АНТИСЕПТИРОВАННЫЕ (ОПОРНЫЕ И РАСПОРНЫЕ КОЛОДКИ)			ПРИМЕЧАНИЯ
МАРКА БЛОКА	КОЛИЧЕСТВО, ШТУК		МАРКА ДОСКИ	КОЛИЧЕСТВО, ШТУК		МАРКА СЛИВА	КОЛИЧЕСТВО, ШТУК		МАРКА НАЛИЧНИКА	КОЛИЧЕСТВО, ПМ		РАЗМЕРЫ	КОЛИЧЕСТВО, ШТУК		
	НА 1 ПРОЕМ	НА ЗДАНИЕ		НА 1 ПРОЕМ	НА ЗДАНИЕ		НА 1 ПРОЕМ	НА ЗДАНИЕ		НА 1 ПРОЕМ	НА ЗДАНИЕ		НА 1 ПРОЕМ	НА ЗДАНИЕ	
ОД ОСП Д 21-12Фр (2070 x 1160)	1	5	ПД 13-20	1	5	СЛ 12-20	1	5	Н-2 (шир. 34)	5.3	26.5	70 x 35 x 100 (L)	6	30	

* ОКОННЫЕ БЛОКИ - ДЕРЕВЯННЫЕ, ОДИНАРНОЙ КОНСТРУКЦИИ С ДВУХКАМЕРНЫМИ СТЕКЛОПАКЕТАМИ (2-КАМЕРНЫЙ СТЕКЛОПАКЕТ , 4М 1-12Ar-4М 1-12Ar-4М 1, 2 КОНТУРА УПЛОТНЕНИЯ, КЛЕЕНЫЙ МАССИВ ДРЕВЕСИНЫ КОРОБКИ ТОЛЩИНОЙ 83мм) ПРИВЕДЕННОЕ СОПРОТИВЛЕНИЕ ТЕПЛОПЕРЕДАЧЕ - НЕ МЕНЕЕ 0.57м2°С/Вт

МАТЕРИАЛЫ ДЛЯ ЗАПОЛНЕНИЯ ЗАЗОРОВ МЕЖДУ СТОЛЯРНЫМИ ИЗДЕЛИЯМИ И ОТКОСАМИ ПРОЕМОВ УЧТЕНЫ В СМЕТЕ

ПРИВЯЗАН:

ИНВ. №

5	1	-	45-14р		05.14г
ИЗМ.	КОЛ.УЧ.	ЛИСТ	№ ДОК.	ПОДПИСЬ	ДАТА
РАЗРАБОТАЛ		ХАРКИНА			
РУК.МАСТ.		КАПТЕРЕВ			
ГЛ ИНЖ.МАСТ.		ОХОТСКИЙ			
ГЛ.АРХ.ПР.		ХАРКИНА			
ГЛ.ИНЖ.ПР.		КОЛЕСНИКОВ			
ПРОВЕРИЛ		ХАРКИНА			
НОРМ.КОНТР.		ХАРКИНА			

VI-69-АС2 том 1

ДОШКОЛЬНОЕ ОБРАЗОВАТЕЛЬНОЕ УЧРЕЖДЕНИЕ НА 12 ГРУПП (280 МЕСТ) ДЛЯ ЗАТЕСНЕННЫХ УСЛОВИЙ ЗАСТРОЙКИ

СТАДИЯ	ЛИСТ	ЛИСТОВ
Р	21	

СХЕМА УСТАНОВКИ СТОЛЯРНЫХ ИЗДЕЛИЙ И ВЕДОМОСТЬ РАСХОДА МАТЕРИАЛОВ (ПРОЕМ ТИПА "Г")

ГУП МНИИТЭП МАСТЕРСКАЯ №7

СОГЛАСОВАНО:

ВЗАМ. ИНВ. №

ПОДПИСЬ И ДАТА

ИНВ. № ПОДЛ. 13161133

Кард. 15365

СХЕМА ПРОЁМА ТИПА "Д"

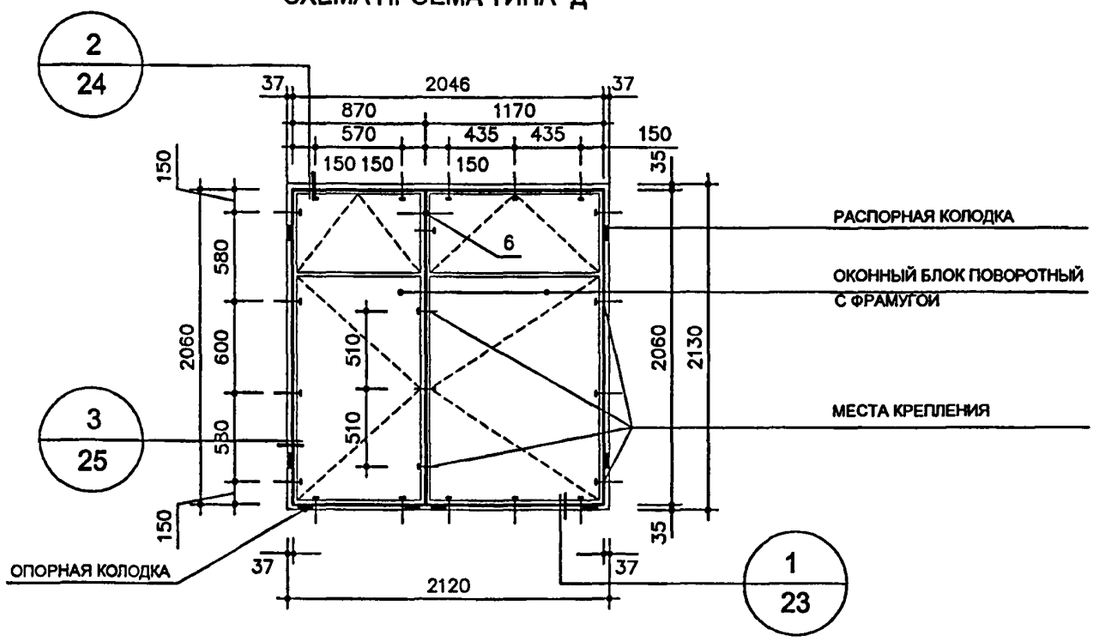

1. НА СХЕМЕ УСЛОВНО ИЗОБРАЖЕН ПРОЕМ В НАРУЖНОЙ СТЕНЕ С УСТАНОВЛЕННЫМ В НЕМ ОКОННЫМ БЛОКОМ, А ТАКЖЕ РАСПОЛОЖЕНИЕ И КОЛИЧЕСТВО МЕСТ КРЕПЛЕНИЯ ОКОННОГО БЛОКА (ВИД С ФАСАДА). НАВЕСКА СТВОРОК ОПРЕДЕЛЯЕТСЯ СО СТОРОНЫ ПОМЕЩЕНИЯ
2. ПОДОКОННЫЙ СЛИВ И ПОДОКОННАЯ ДОСКА УСЛОВНО НЕ ПОКАЗАНЫ.

ВСЕГО ПРОЕМОВ ТИПА "Д" НА ЗДАНИЕ - 7

ВЕДОМОСТЬ ЭЛЕМЕНТОВ ЗАПОЛНЕНИЯ ПРОЁМОВ ТИПА "Д"

ОКОННЫЕ БЛОКИ * (ПО ГОСТ 24700-99)			ПОДОКОННЫЕ ДОСКИ (ПОСТФОРМИНГ)			ПОДОКОННЫЕ СЛИВЫ (В СИСТЕМЕ ВЕНТИЛИРУЕМОГО ФАСАДА)			НАЛИЧНИКИ (ПО ГОСТ 8242-88)			ДЕРЕВЯННЫЕ БРУСКИ АНТИСЕПТИРОВАННЫЕ (ОПОРНЫЕ И РАСПОРНЫЕ КОЛОДКИ)			ПРИМЕЧАНИЯ
МАРКА БЛОКА	КОЛИЧЕСТВО, ШТУК		МАРКА ДОСКИ	КОЛИЧЕСТВО, ШТУК		МАРКА СЛИВА	КОЛИЧЕСТВО, ШТУК		МАРКА НАЛИЧНИКА	КОЛИЧЕСТВО, ПМ		РАЗМЕРЫ	КОЛИЧЕСТВО, ШТУК		
	НА 1 ПРОЕМ	НА ЗДАНИЕ		НА 1 ПРОЕМ	НА ЗДАНИЕ		НА 1 ПРОЕМ	НА ЗДАНИЕ		НА 1 ПРОЕМ	НА ЗДАНИЕ		НА 1 ПРОЕМ	НА ЗДАНИЕ	
ОД ОСП Д 21-12ФрЛ (2070 x 1160)	1	7	ПД 22-20	1	7	СЛ 21-20	1	7	Н-1 (шир. 54)	2.1	14.7	70 x 35 x 100 (L)	6	24	
ОД ОСП Д 9-12Фр (2070 x 1160)	1	7							Н-2 (шир. 34)	5.3	37.1				

* ОКОННЫЕ БЛОКИ - ДЕРЕВЯННЫЕ, ОДИНАРНОЙ КОНСТРУКЦИИ С ДВУХКАМЕРНЫМИ СТЕКЛОПАКЕТАМИ (2-КАМЕРНЫЙ СТЕКЛОПАКЕТ , 4М 1-12Ar-4М 1-12Ar-4М 1, 2 КОНТУРА УПЛОТНЕНИЯ, КЛЕЕНЫЙ МАССИВ ДРЕВЕСИНЫ КОРОБКИ ТОЛЩИНОЙ 83мм) ПРИВЕДЕННОЕ СОПРОТИВЛЕНИЕ ТЕПЛОПЕРЕДАЧЕ - НЕ МЕНЕЕ 0.57м2°С/Вт

МАТЕРИАЛЫ ДЛЯ ЗАПОЛНЕНИЯ ЗАЗОРОВ МЕЖДУ СТОЛЯРНЫМИ ИЗДЕЛИЯМИ И ОТКОСАМИ ПРОЕМОВ УЧТЕНЫ В СМЕТЕ

ПРИВЯЗАН :

ИНВ. №

ИЗМ.	КОЛ.УЧ	ЛИСТ	№ ДОК.	ПОДПИСЬ	ДАТА
РАЗРАБОТАЛ		ХАРКИНА			
РУК.МАСТ.		КАПТЕРЕВ			
ГЛ.ИНЖ.МАСТ.		ОХОТСКИЙ			
ГЛ.АРХ.ПР.		ХАРКИНА			
ГЛ.ИНЖ.ПР.		КОЛЕСНИКОВ			
ПРОВЕРИЛ		ХАРКИНА			
НОРМ.КОНТР.		ХАРКИНА			

VI-69-АС2 ТОМ 1

ДОШКОЛЬНОЕ ОБРАЗОВАТЕЛЬНОЕ УЧРЕЖДЕНИЕ НА 12 ГРУПП (280 МЕСТ) ДЛЯ ЗАТЕСНЕННЫХ УСЛОВИЙ ЗАСТРОЙКИ

СТАДИЯ	ЛИСТ	ЛИСТОВ
Р	22	

СХЕМА УСТАНОВКИ СТОЛЯРНЫХ ИЗДЕЛИЙ И ВЕДОМОСТЬ РАСХОДА МАТЕРИАЛОВ (ПРОЕМ ТИПА "Д")

ГУП МНИИТЭП МАСТЕРСКАЯ №7

СОГЛАСОВАНО:

ВЗАМ. ИНВ. №

ПОДПИСЬ И ДАТА

ИНВ. № ПОДЛ. 1316834

Канд. 15365

СХЕМА ПРОЁМА ТИПА "Д/1"

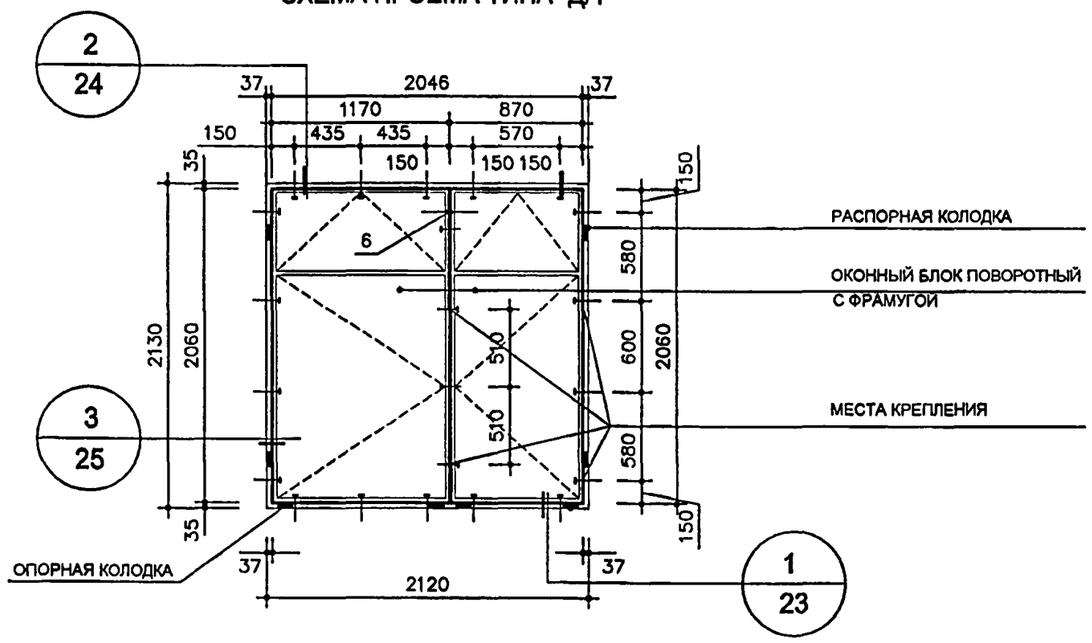

1. НА СХЕМЕ УСЛОВНО ИЗОБРАЖЕН ПРОЕМ В НАРУЖНОЙ СТЕНЕ С УСТАНОВЛЕННЫМ В НЕМ ОКОННЫМ БЛОКОМ, А ТАКЖЕ РАСПОЛОЖЕНИЕ И КОЛИЧЕСТВО МЕСТ КРЕПЛЕНИЯ ОКОННОГО БЛОКА (ВИД С ФАСАДА). НАВЕСКА СТВОРОК ОПРЕДЕЛЯЕТСЯ СО СТОРОНЫ ПОМЕЩЕНИЯ
2. ПОДОКОННЫЙ СЛИВ И ПОДОКОННАЯ ДОСКА УСЛОВНО НЕ ПОКАЗАНЫ.

ВСЕГО ПРОЕМОВ ТИПА "Д" НА ЗДАНИЕ - 4

ВЕДОМОСТЬ ЭЛЕМЕНТОВ ЗАПОЛНЕНИЯ ПРОЁМОВ ТИПА "Д/1"

ОКОННЫЕ БЛОКИ * (ПО ГОСТ 24700-99)			ПОДОКОННЫЕ ДОСКИ (ПОСТФОРМИНГ)			ПОДОКОННЫЕ СЛИВЫ (В СИСТЕМЕ ВЕНТИЛИРУЕМОГО ФАСАДА)			НАЛИЧНИКИ (ПО ГОСТ 8242-88)			ДЕРЕВЯННЫЕ БРУСКИ АНТИСЕПТИРОВАННЫЕ (ОПОРНЫЕ И РАСПОРНЫЕ КОЛОДКИ)			ПРИМЕЧАНИЯ
МАРКА БЛОКА	КОЛИЧЕСТВО, ШТУК		МАРКА ДОСКИ	КОЛИЧЕСТВО, ШТУК		МАРКА СЛИВА	КОЛИЧЕСТВО, ШТУК		МАРКА НАЛИЧНИКА	КОЛИЧЕСТВО, ПМ		РАЗМЕРЫ	КОЛИЧЕСТВО, ШТУК		
	НА 1 ПРОЕМ	НА ЗДАНИЕ		НА 1 ПРОЕМ	НА ЗДАНИЕ		НА 1 ПРОЕМ	НА ЗДАНИЕ		НА 1 ПРОЕМ	НА ЗДАНИЕ		НА 1 ПРОЕМ	НА ЗДАНИЕ	
ОД ОСП Д 21-12Фр (2070 x 1160)	1	6	ПД 22-20	1	6	СЛ 21-20	1	6	Н-1 (шир. 54)	2.1	12.6	70 x 35 x 100 (L)	6	36	
ОД ОСП Д 9-12ФрЛ (2070 x 1160)	1	6							Н-2 (шир. 34)	5.3	31.8				

* ОКОННЫЕ БЛОКИ - ДЕРЕВЯННЫЕ, ОДИНАРНОЙ КОНСТРУКЦИИ С ДВУХКАМЕРНЫМИ СТЕКЛОПАКЕТАМИ (2-КАМЕРНЫЙ СТЕКЛОПАКЕТ , 4М 1-12Ar-4М 1-12Ar-4М 1, 2 КОНТУРА УПЛОТНЕНИЯ, КЛЕЕНЫЙ МАССИВ ДРЕВЕСИНЫ КОРОБКИ ТОЛЩИНОЙ 83мм) ПРИВЕДЕННОЕ СОПРОТИВЛЕНИЕ ТЕПЛОПЕРЕДАЧЕ - НЕ МЕНЕЕ 0.57м²·С/Вт

МАТЕРИАЛЫ ДЛЯ ЗАПОЛНЕНИЯ ЗАЗОРОВ МЕЖДУ СТОЛЯРНЫМИ ИЗДЕЛИЯМИ И ОТКОСАМИ ПРОЕМОВ УЧТЕНЫ В СМЕТЕ

ПРИВЯЗАН :

ИНВ №

ИЗМ.	КОЛ.УЧ.	ЛИСТ	№ ДОК.	ПОДПИСЬ	ДАТА
РАЗРАБОТАЛ		ХАРКИНА			
РУК.МАСТ.		КАПТЕРЕВ			
ГЛ.ИНЖ.МАСТ.		ОХОТСКИЙ			
ГЛ.АРХ.ПР.		ХАРКИНА			
ГЛ.ИНЖ.ПР.		КОЛЕСНИКОВ			
ПРОВЕРИЛ		ХАРКИНА			
НОРМ.КОНТР.		ХАРКИНА			

VI-69-АС2 том 1

ДОШКОЛЬНОЕ ОБРАЗОВАТЕЛЬНОЕ УЧРЕЖДЕНИЕ НА 12 ГРУПП (280 МЕСТ) ДЛЯ ЗАТЕСНЕННЫХ УСЛОВИЙ ЗАСТРОЙКИ

СТАДИЯ	ЛИСТ	ЛИСТОВ
Р	22/1	

СХЕМА УСТАНОВКИ СТОЛЯРНЫХ ИЗДЕЛИЙ И ВЕДОМОСТЬ РАСХОДА МАТЕРИАЛОВ (ПРОЕМ ТИПА "Д/1")

ГУП МНИИТЭП МАСТЕРСКАЯ №7

СОГЛАСОВАНО:

ВЗАМ. ИНВ. №

ПОДПИСЬ И ДАТА

ИНВ. № ПОДЛ. 1316835

Кана. 15365

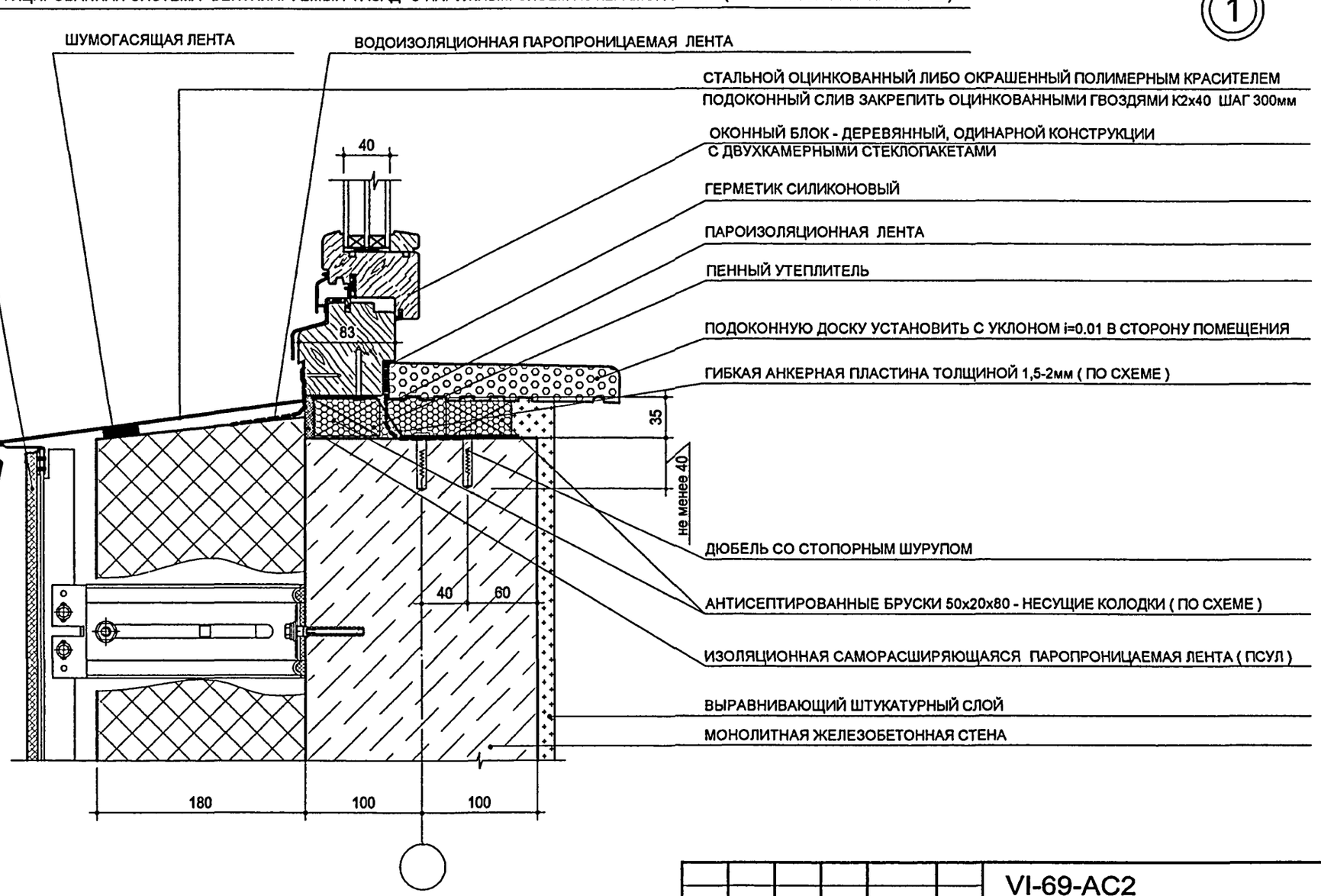

СОГЛАСОВАНО:

ВЗАМ. ИНВ. №

ПОДПИСЬ И ДАТА

ИНВ. № ПОДЛ. 1316836

ИЗМ.	КОЛ.УЧ.	ЛИСТ	№ ДОК.	ПОДПИСЬ	ДАТА
РАЗРАБОТАЛ		ХАРКИНА			
РУК.МАСТ.		КАПТЕРЕВ			
ГЛ.ИНЖ.МАСТ.		ОХОТСКИЙ			
ГЛ.АРХ.ПР.		ХАРКИНА			
ГЛ.ИНЖ.ПР.		КОЛЕСНИКОВ			
ПРОВЕРИЛ		ХАРКИНА			
НОРМ КОНТР.		ХАРКИНА			

ПРИВЯЗАН:

ИНВ. №

VI-69-АС2 ТОМ 1

ДОШКОЛЬНОЕ ОБРАЗОВАТЕЛЬНОЕ УЧРЕЖДЕНИЕ НА 12 ГРУПП (280 МЕСТ) ДЛЯ ЗАТЕСНЕННЫХ УСЛОВИЙ ЗАСТРОЙКИ

СТАДИЯ	ЛИСТ	ЛИСТОВ
Р	23	

УЗЕЛ НИЖНЕГО ПРИМЫКАНИЯ ОКОННОГО БЛОКА К ПРОЕМУ В НАРУЖНОЙ СТЕНЕ (УЗЕЛ 1)

ГУП МНИИТЭП
МАСТЕРСКАЯ №7

Коло. 15365

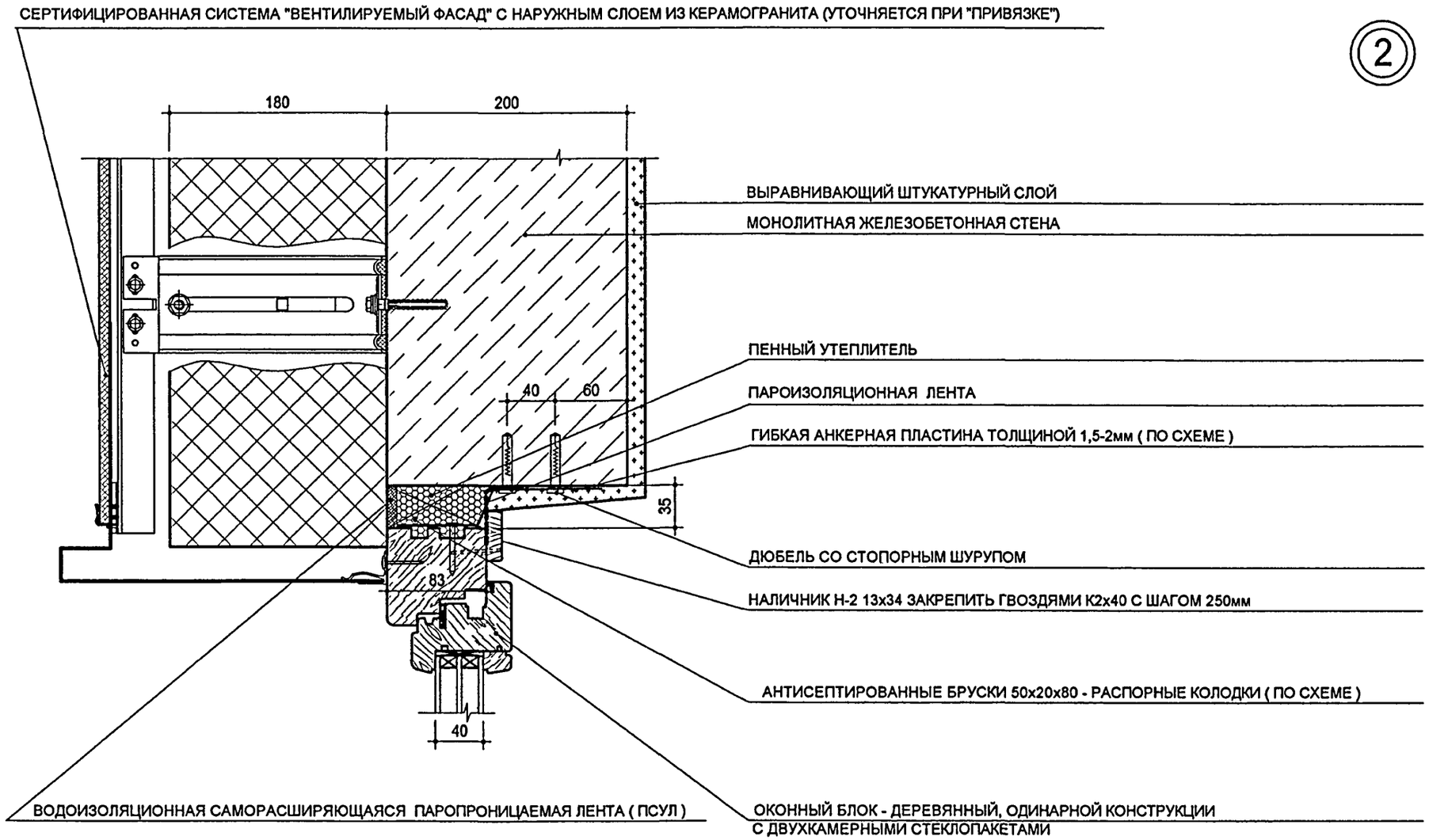

СОГЛАСОВАНО:

ВЗАМ. ИНВ. №

ПОДПИСЬ И ДАТА

ИНВ. № ПОДЛ. 1316837

ПРИВЯЗАН :

ИНВ. №

ИЗМ.	КОЛ.УЧ	ЛИСТ	№ ДОК.	ПОДПИСЬ	ДАТА
РАЗРАБОТАЛ		ХАРКИНА			
РУК.МАСТ.		КАПТЕРЕВ			
ГЛ.ИНЖ.МАСТ.		ОХОТСКИЙ			
ГЛ.АРХ.ПР.		ХАРКИНА			
ГЛ.ИНЖ.ПР.		КОЛЕСНИКОВ			
ПРОВЕРИЛ		ХАРКИНА			
НОРМ.КОНТР.		ХАРКИНА			

VI-69-АС2 ТОМ 1

ДОШКОЛЬНОЕ ОБРАЗОВАТЕЛЬНОЕ УЧРЕЖДЕНИЕ НА 12 ГРУПП (280 МЕСТ) ДЛЯ ЗАТЕСНЕННЫХ УСЛОВИЙ ЗАСТРОЙКИ

СТАДИЯ	ЛИСТ	ЛИСТОВ
Р	24	

УЗЕЛ ВЕРХНЕГО ПРИМЫКАНИЯ ОКОННОГО БЛОКА К ПРОЕМУ В НАРУЖНОЙ СТЕНЕ (УЗЕЛ 2)

ГУП МНИИТЭП
МАСТЕРСКАЯ №7

Канд. 15365

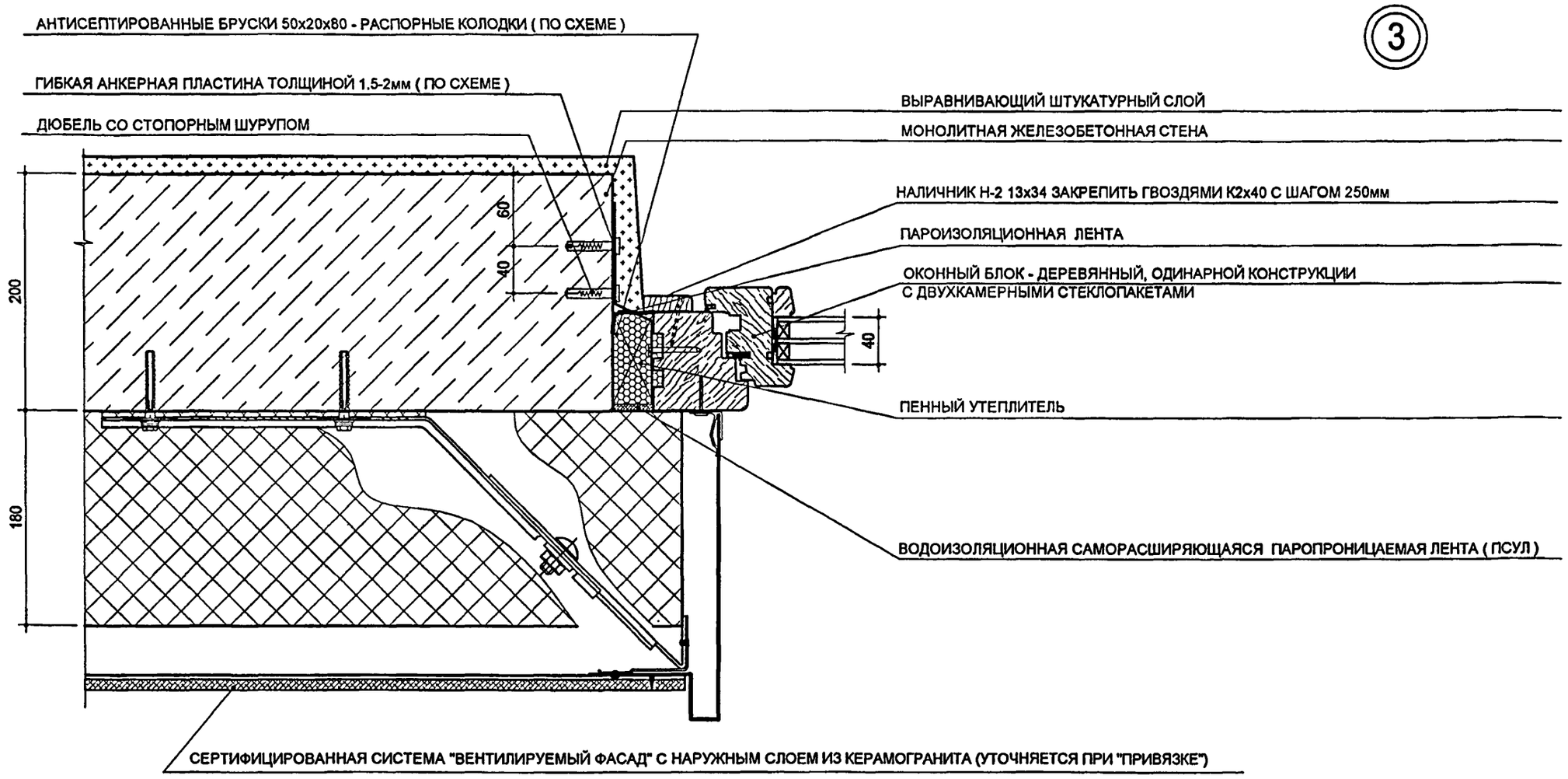

СОГЛАСОВАНО:

ВЗАМ. ИНВ. №

ПОДПИСЬ И ДАТА

ИНВ. № ПОДЛ. 13188/38

ПРИВЯЗАН:

ИНВ. №

ИЗМ.	КОЛ.УЧ.	ЛИСТ	№ ДОК.	ПОДПИСЬ	ДАТА
РАЗРАБОТАЛ		ХАРКИНА			
РУК.МАСТ.		КАПТЕРЕВ			
ГЛ.ИНЖ.МАСТ.		ОХОТСКИЙ			
ГЛ.АРХ.ПР.		ХАРКИНА			
ГЛ.ИНЖ.ПР.		КОЛЕСНИКОВ			
ПРОВЕРИЛ		ХАРКИНА			
НОРМ КОНТР.		ХАРКИНА			

VI-69-АС2 ТОМ 1

ДОШКОЛЬНОЕ ОБРАЗОВАТЕЛЬНОЕ УЧРЕЖДЕНИЕ НА 12 ГРУПП (280 МЕСТ)
ДЛЯ ЗАТЕСНЕННЫХ УСЛОВИЙ ЗАСТРОЙКИ

СТАДИЯ	ЛИСТ	ЛИСТОВ
Р	25	

УЗЕЛ БОКОВОГО ПРИМЫКАНИЯ ОКОННОГО БЛОКА К ПРОЕМУ В НАРУЖНОЙ СТЕНЕ (УЗЕЛ 3)

ГУП МНИИТЭП
МАСТЕРСКАЯ № 7

Кальк. 15365

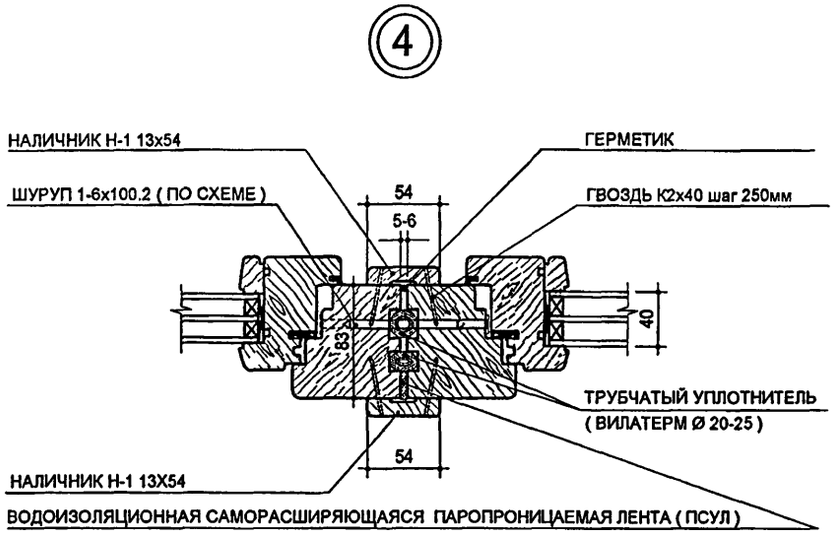

УКАЗАНИЯ ПО УСТАНОВКЕ ОКОННЫХ БЛОКОВ.

1. Монтаж деревянных оконных блоков с двухкамерными стеклопакетами (ГОСТ 24700-99) проводится в соответствии с требованиями ГОСТ 30971-2002 и ГОСТ Р52749-2007.

2. Коробки оконных блоков с заранее просверленными отверстиями крепятся к гибким анкерным пластинам и между собой самонарезающими шурупами с антикоррозионным покрытием.

3. При установке подоконной плиты следует нанести на неё сверху, в месте контакта с оконной коробкой слой силикона, затем вставить в упор, подбить несущими опорными колодками и подпенить изнутри. После затвердевания пены заделать паз цементно-песчаным раствором М200.

4. Для устройства наружного слоя монтажного шва следует применять саморасширяющиеся уплотнительные ленты, значение коэффициента паропроницаемости в состоянии рабочего сжатия которых не менее 0,14 мг/м·ч·Па.

5. Заполнение монтажного зазора изоляционными материалами должно быть сплошным по сечению, без пустот, разрывов, щелей и переливов. Наличие расслоений, сквозных зазоров и щелей не допускается.

6. Внутренний изоляционный слой должен обеспечивать надежную пароизоляцию материалов среднего слоя монтажного шва со стороны помещения, значение сопротивления паропроницанию внутреннего слоя должно быть не менее 2,0 $м^2$·ч·Па/мг.

7. В качестве материалов внутреннего слоя монтажного шва использовать паронепроницаемые самоклеящиеся ленты. Допускается применение пароизоляционных мастичных герметиков, которые рекомендуется наносить по бутовочному шнуру из эластомерных материалов. Для герметизации мест сопряжений элементов узлов примыканий (включая элементы облицовки и подоконную доску) допускается применение силиконовых, акриловых и других герметизирующих материалов, соответствующих условиям эксплуатации монтажных швов.

8. Пароизоляционные материалы по внутреннему контуру монтажного зазора должны быть уложены непрерывно, без пропусков, разрывов и непроклеенных участков.

9. Материалы, применяемые в конструкциях монтажных швов, должны иметь санитарно-эпидемиологическое заключение органов санэпиднадзора РФ.

10. Устройство монтажных швов выполняют одновременно с монтажом оконных конструкций. Монтаж должен выполняться специализированными организациями по проекту производства работ и технологической документации, разработанными на основании данной рабочей документации, и учитывающими условия (в том числе безопасность) проведения работ, монтажный инструмент, свойства монтажных материалов, другие необходимые данные.

СОГЛАСОВАНО:

ВЗАМ. ИНВ. №

ПОДПИСЬ И ДАТА

ИНВ. № ПОДЛ. 1316839

ПРИВЯЗАН :

ИНВ. №

ИЗМ.	КОЛ.УЧ.	ЛИСТ	№ ДОК.	ПОДПИСЬ	ДАТА
РАЗРАБОТАЛ		ХАРКИНА			
РУК.МАСТ.		КАПТЕРЕВ			
ГЛ.ИНЖ.МАСТ.		ОХОТСКИЙ			
ГЛ.АРХ.ПР.		ХАРКИНА			
ГЛ ИНЖ.ПР.		КОЛЕСНИКОВ			
ПРОВЕРИЛ		ХАРКИНА			
НОРМ.КОНТР.		ХАРКИНА			

VI-69-АС2 том 1

ДОШКОЛЬНОЕ ОБРАЗОВАТЕЛЬНОЕ УЧРЕЖДЕНИЕ НА 12 ГРУПП (280 МЕСТ) ДЛЯ ЗАТЕСНЕННЫХ УСЛОВИЙ ЗАСТРОЙКИ

СТАДИЯ	ЛИСТ	ЛИСТОВ
Р	26	

УЗЕЛ СОПРЯЖЕНИЯ ОКОННЫХ БЛОКОВ (УЗЕЛ 4)
УКАЗАНИЯ ПО УСТАНОВКЕ ОКОННЫХ БЛОКОВ

ГУП МНИИТЭП
МАСТЕРСКАЯ №7

Канд. 15365

ПЛАН 2 ЭТАЖА

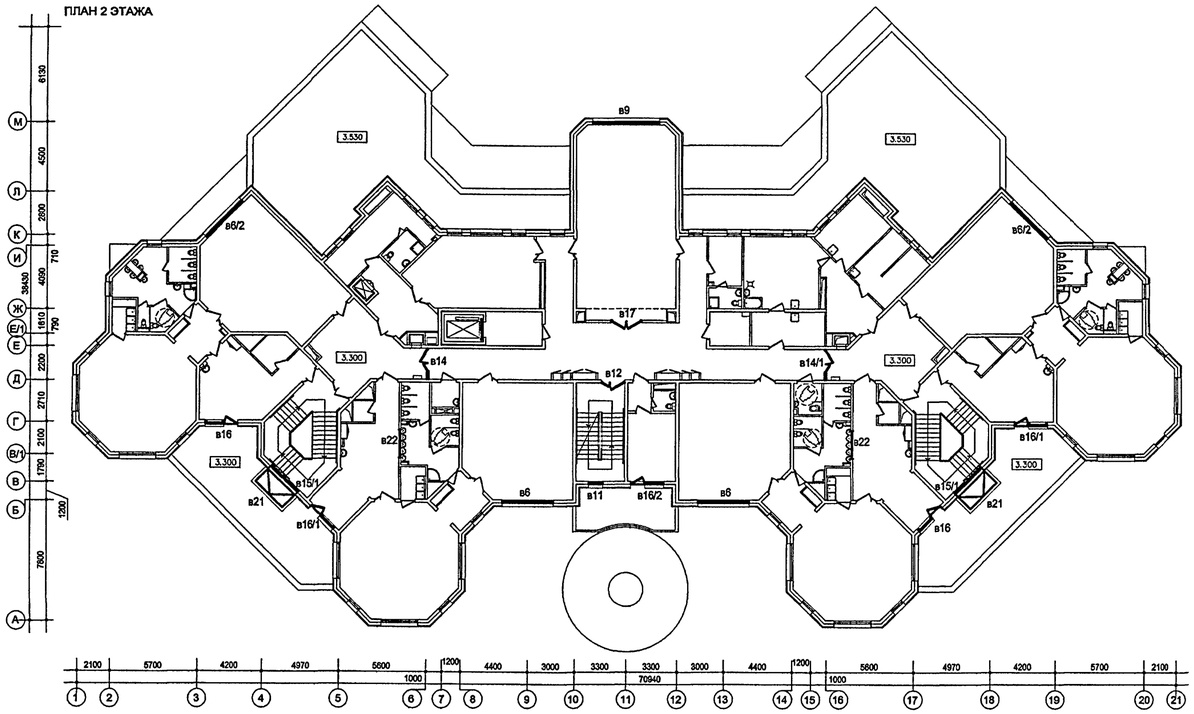

ПЛАН НА ОТМ. 10.200

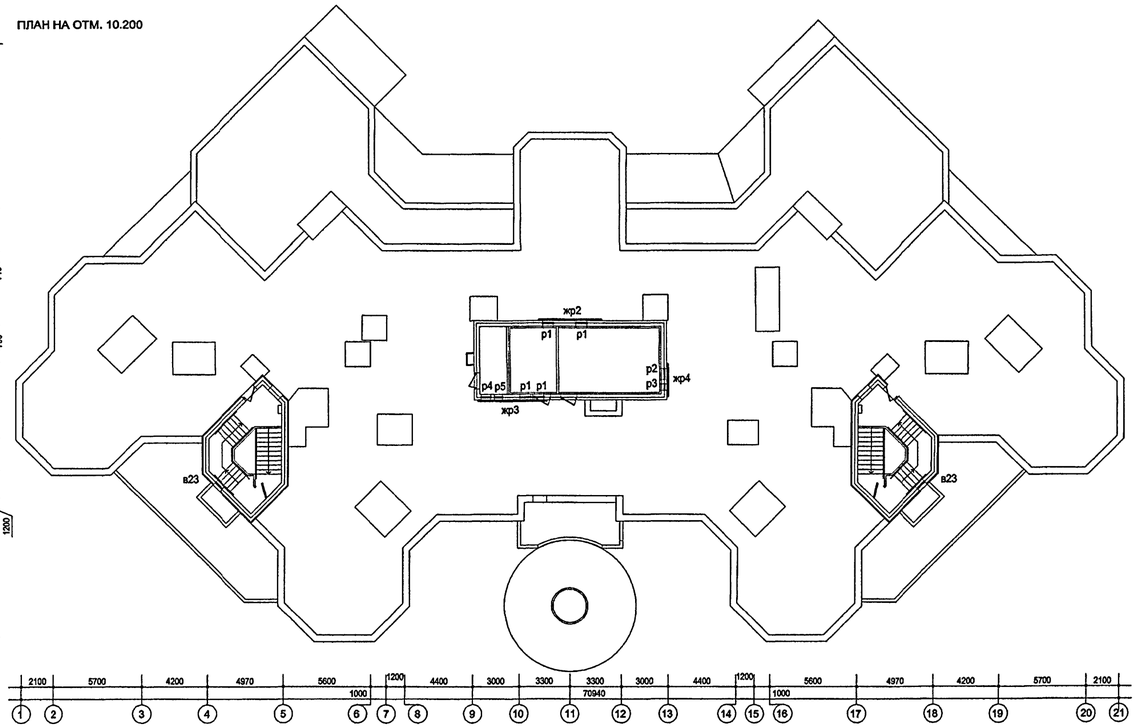

ПЛАН 1 ЭТАЖА

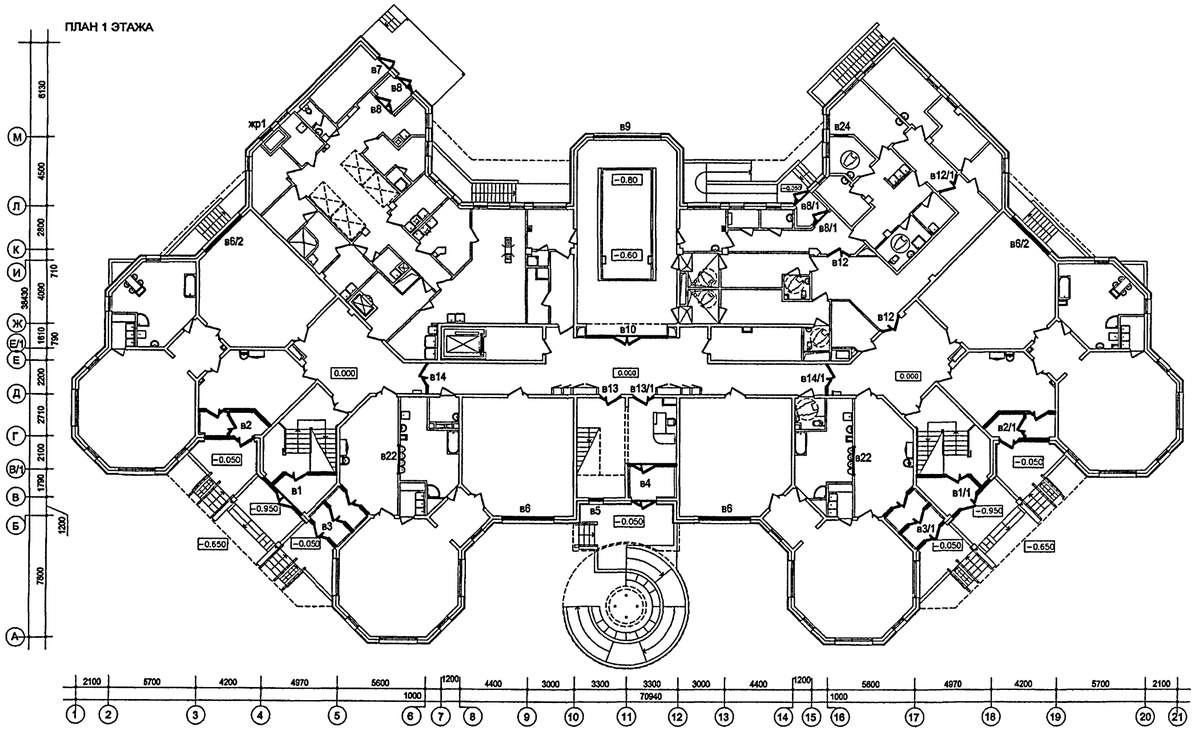

ПЛАН 3 ЭТАЖА

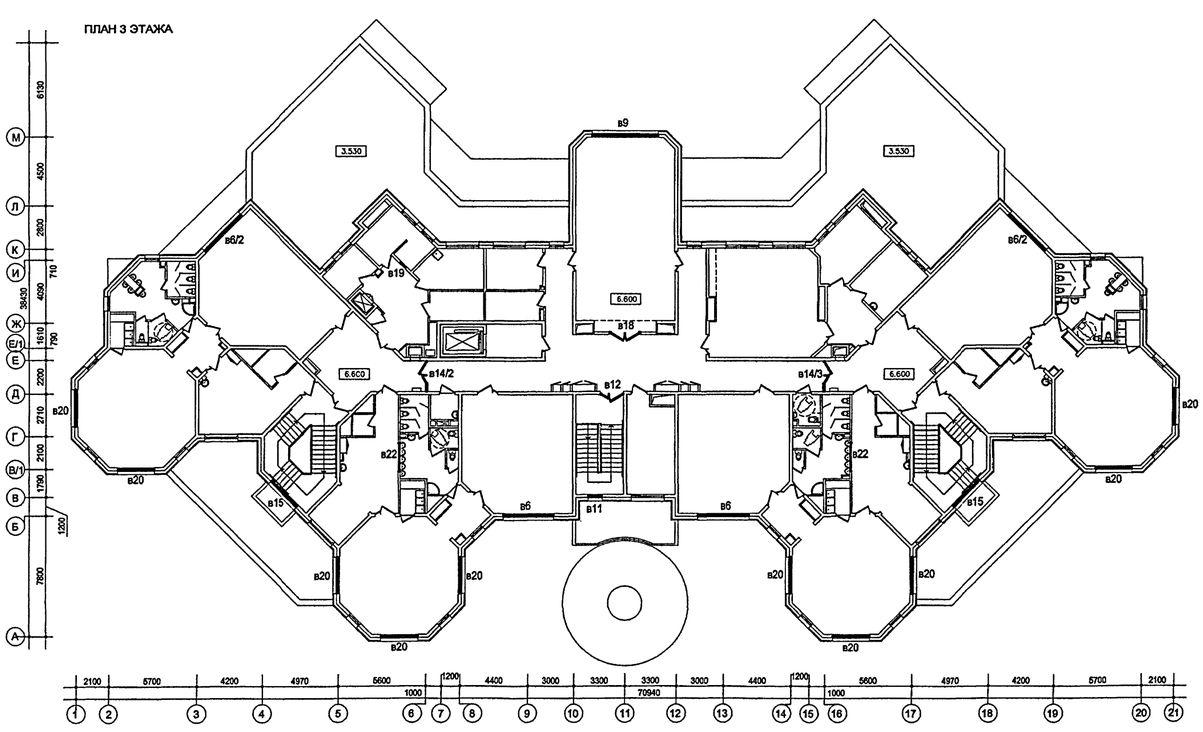

ВИТРАЖНЫЕ КОНСТРУКЦИИ ПРЕДСТАВЛЕНЫ НА ЛИСТАХ 27/1 - 27/6.
ТЕХНИЧЕСКИЕ ХАРАКТЕРИСТИКИ ПРИВЕДЕНЫ НА ЛИСТАХ ОД21- ОД25.
ЖАЛЮЗИЙНЫЕ РЕШЕТКИ СМ. ЛИСТ 27/7.

ИЗМ.	КОЛ.УЧ.	ЛИСТ	№ ДОК.	ПОДПИСЬ	ДАТА
РАЗРАБОТАЛ		ХАРКИНА			
РУК.МАСТ.		КАПТЕРЕВ			
ГЛ.ИНЖ.МАСТ.		ОХОТСКИЙ			
ГЛ.АРХ.ПР.		ХАРКИНА			
ГЛ.ИНЖ.ПР.		КОЛЕСНИКОВ			
ПРОВЕРИЛ		КАТЮХИНА			
НОРМ.КОНТР.		ХАРКИНА			

VI-69-АС2 том 1

ДОШКОЛЬНОЕ ОБРАЗОВАТЕЛЬНОЕ УЧРЕЖДЕНИЕ НА 12 ГРУПП (280 МЕСТ) ДЛЯ ЗАТЕСНЕННЫХ УСЛОВИЙ ЗАСТРОЙКИ

ВИТРАЖНЫЕ КОНСТРУКЦИИ
СХЕМА РАЗМЕЩЕНИЯ

СТАДИЯ	ЛИСТ	ЛИСТОВ
Р	27	

ГУП МНИИТЭП
МАСТЕРСКАЯ № 7

ПРИВЯЗАН:

ИНВ. №

СОГЛАСОВАНО:

ИНВ. №ПОДЛ. | ПОДПИСЬ И ДАТА | ВЗАМ. ИНВ. №

15880

в1, в15, в15/1, в21. Вид А.

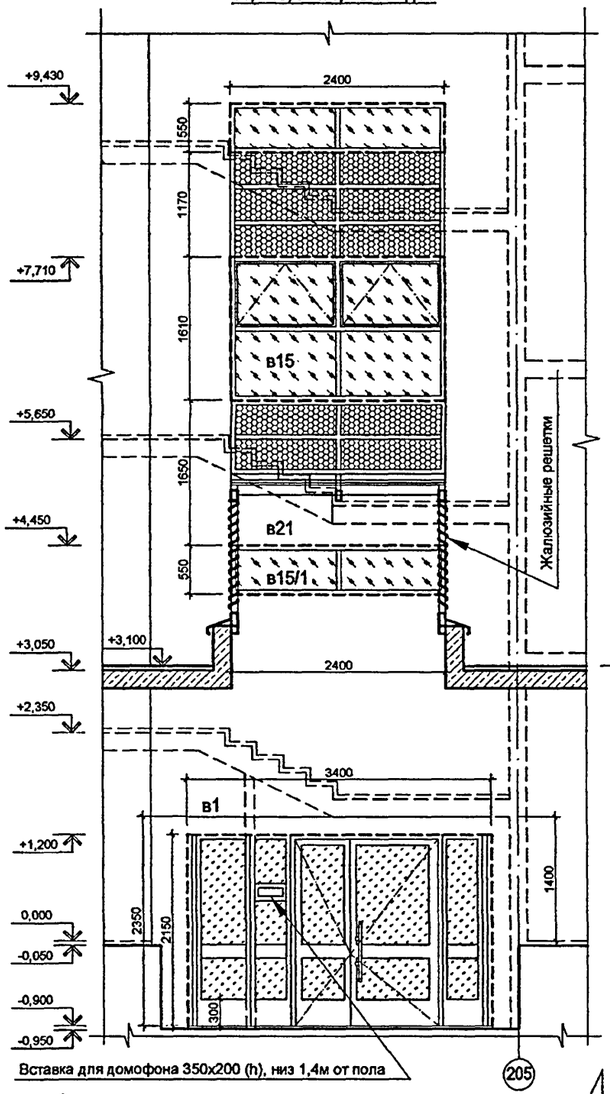

Вставка для домофона 350х200 (h), низ 1,4м от пола

в15, в21. Фасад

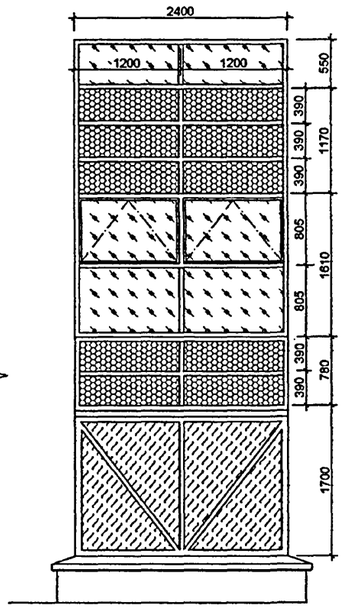

в21. Вид В

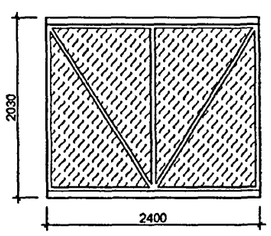

в1, в15, в15/1, в20. Разрез 1-1

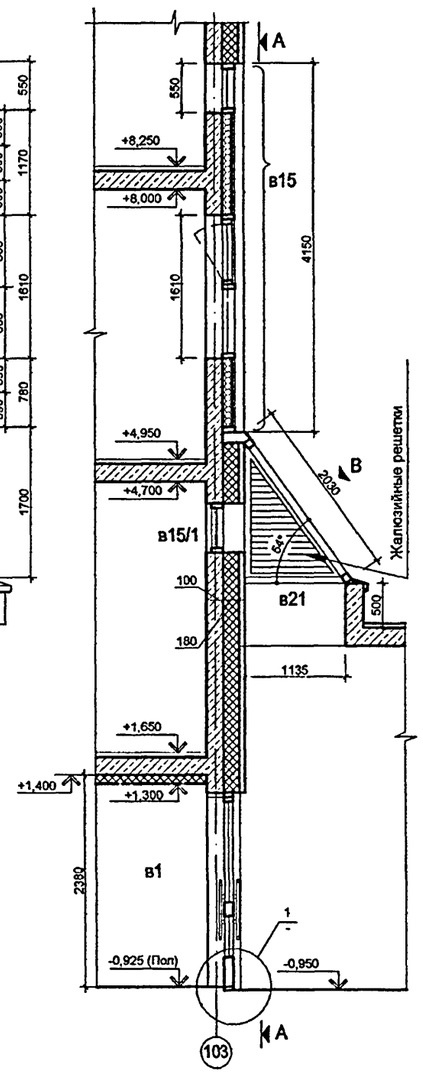

в1. План

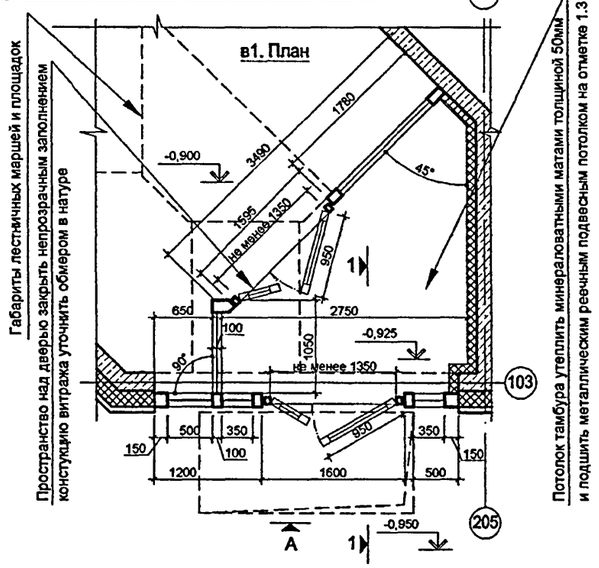

Потолок тамбура утеплить минераловатными матами толщиной 50мм
и подшить металлическим реечным подвесным потолком на отметке 1.3

Узел 1.

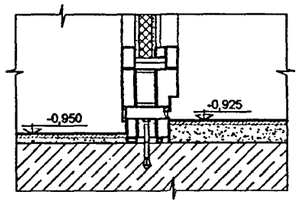

в3. Фасад

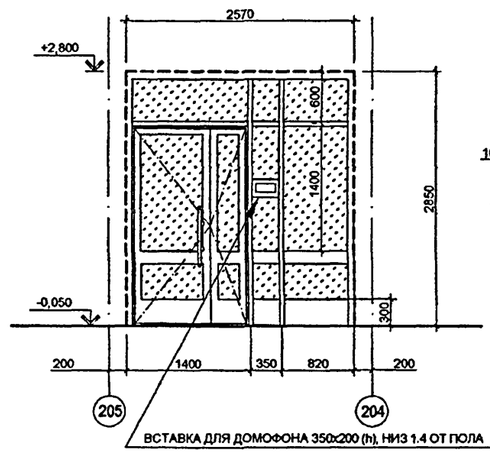

ВСТАВКА ДЛЯ ДОМОФОНА 350х200 (h), НИЗ 1.4 ОТ ПОЛА

в3. Сечение D-D

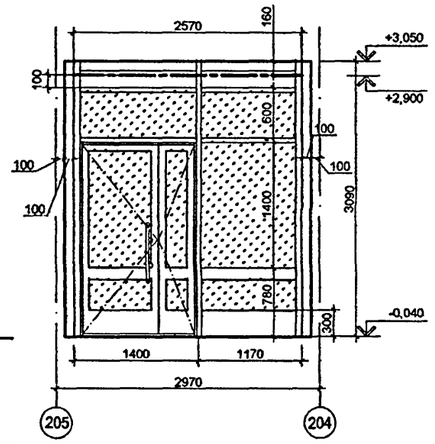

в3. План

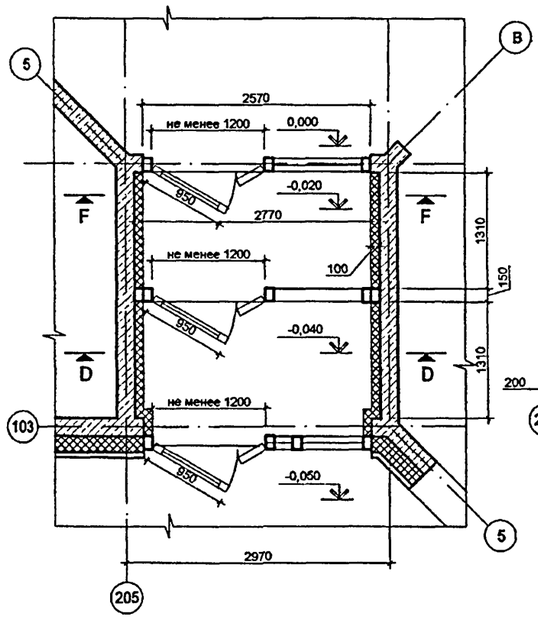

в3. Сечение F-F

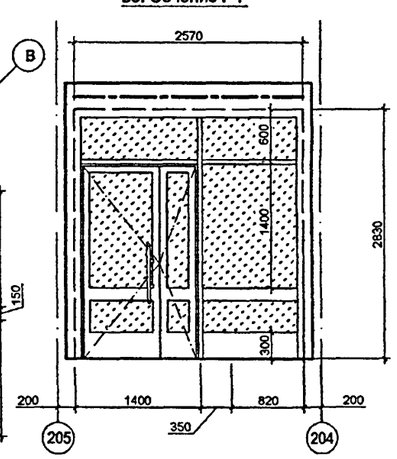

ПРОЕМ В Ж/Б КОНСТРУКЦИИ
ОДНОКАМЕРНЫЙ СТЕКЛОПАКЕТ
СЭНДВИЧ-ПАНЕЛЬ
Ж/Б КОНСТРУКЦИЯ
УТЕПЛЕНИЕ
НИЖНЯЯ ГРАНИЦА ПОДВЕСНОГО ПОТОЛКА

ПРИ ИЗГОТОВЛЕНИИ ВИТРАЖНЫХ КОНСТРУКЦИЙ НЕОБХОДИМО УТОЧНИТЬ ЗАМЕРОМ ПРОЕМЫ, ВЫПОЛНЕННЫЕ В НАТУРЕ

ТЕХНИЧЕСКИЕ ХАРАКТЕРИСТИКИ СМ. ЛИСТЫ ОД21-22
СХЕМЫ РАЗМЕЩЕНИЯ ВИТРАЖНЫХ КОНСТРУКЦИЙ СМ. ЛИСТ 27

СОГЛАСОВАНО:

ИНВ. № ПОДЛ. 13168 41 | ПОДПИСЬ И ДАТА | ВЗАМ. ИНВ. №

ПРИВЯЗАН:

ИНВ. №

ИЗМ.	КОЛ.УЧ.	ЛИСТ	№ ДОК.	ПОДПИСЬ	ДАТА
РАЗРАБОТАЛ		ХАРКИНА			
РУК.МАСТ.		КАПТЕРЕВ			
ГЛ.ИНЖ.МАСТ.		ОХОТСКИЙ			
ГЛ.АРХ.ПР.		ХАРКИНА			
ГЛ.ИНЖ.ПР.		КОЛЕСНИКОВ			
ПРОВЕРИЛ		КАТЮХИНА			
НОРМ.КОНТР.		ХАРКИНА			

VI-69-АС2 том 1

ДОШКОЛЬНОЕ ОБРАЗОВАТЕЛЬНОЕ УЧРЕЖДЕНИЕ НА 12 ГРУПП (280 МЕСТ) ДЛЯ ЗАТЕСНЕННЫХ УСЛОВИЙ ЗАСТРОЙКИ

СТАДИЯ	ЛИСТ	ЛИСТОВ
Р	27/1	

ВИТРАЖНЫЕ КОНСТРУКЦИИ
в1, в3, в15, в15/1, в21.

ГУП МНИИТЭП
МАСТЕРСКАЯ №7

Кабя. 15265

в2. Фасад

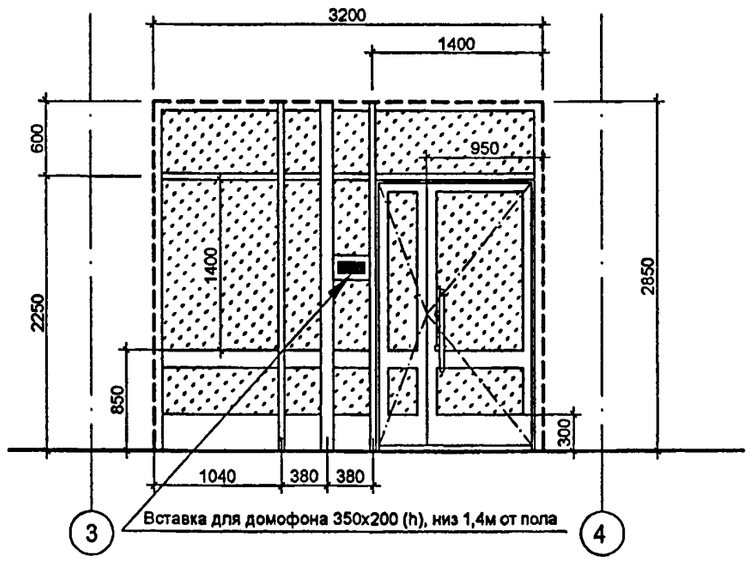

в2. Вид А

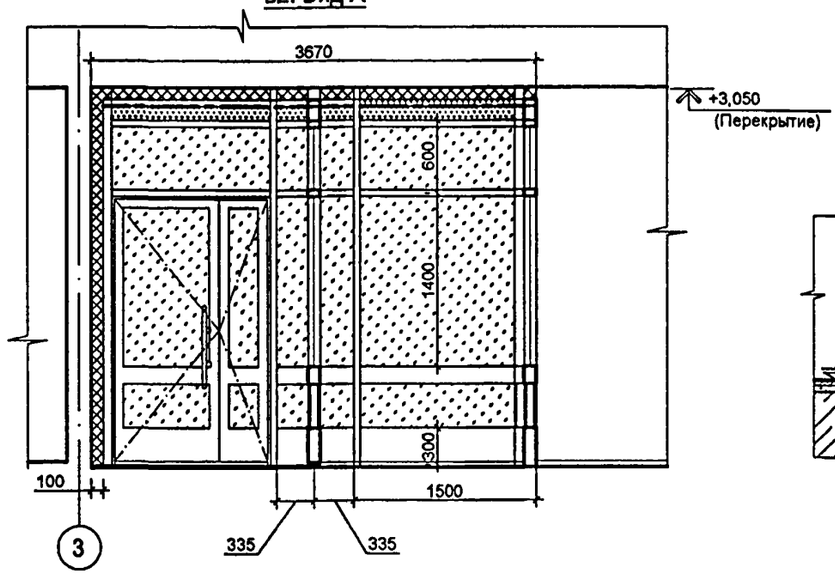

Узел 2.

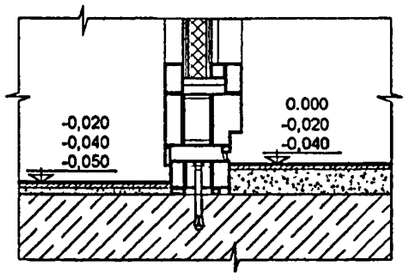

в2. План

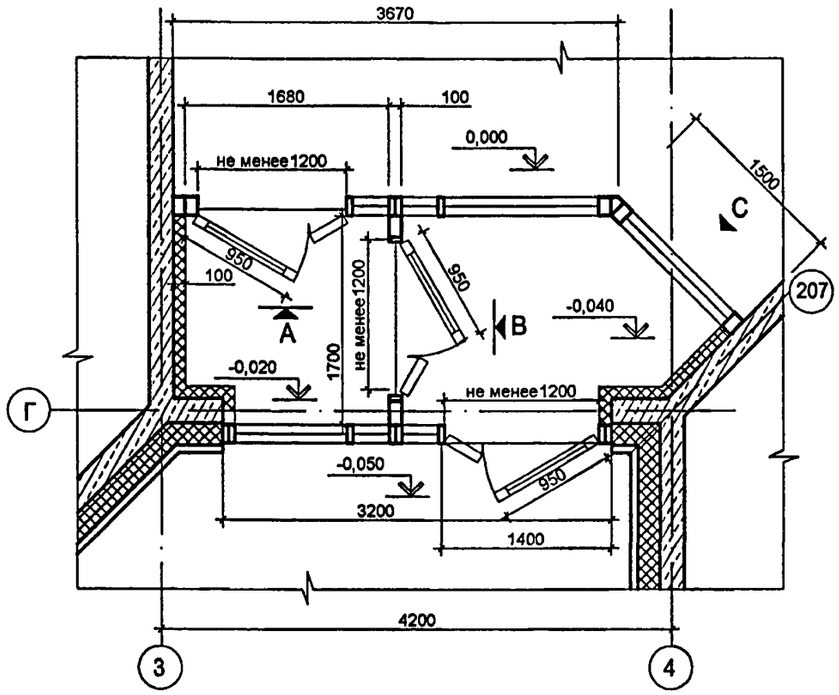

в2. Вид В

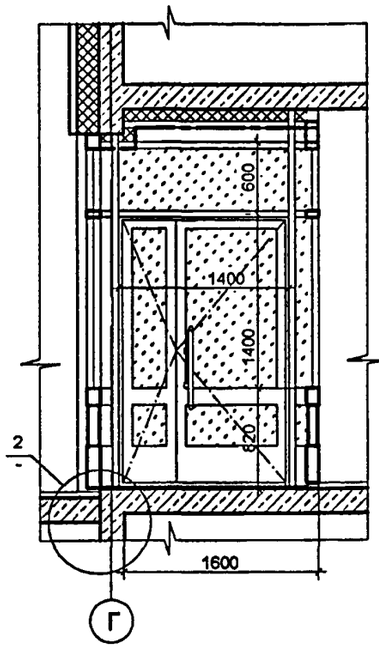

в2. Вид С

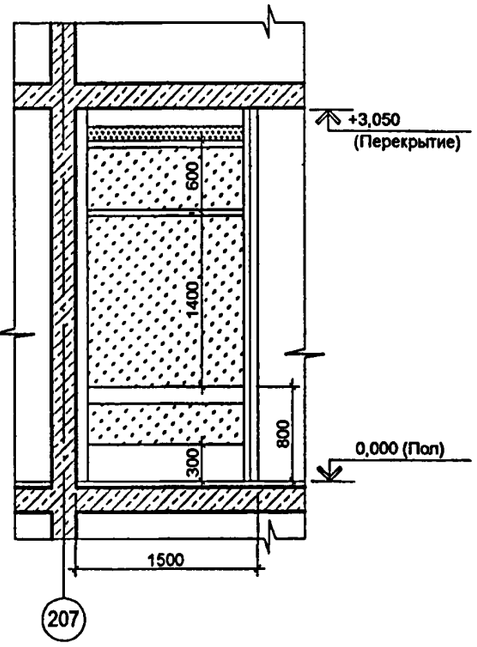

ПРОЕМ В Ж/Б КОНСТРУКЦИИ

ОДНОКАМЕРНЫЙ СТЕКЛОПАКЕТ

СЭНДВИЧ-ПАНЕЛЬ

Ж/Б КОНСТРУКЦИЯ

УТЕПЛЕНИЕ

НИЖНЯЯ ГРАНИЦА ПОДВЕСНОГО ПОТОЛКА

ПРИ ИЗГОТОВЛЕНИИ ВИТРАЖНЫХ КОНСТРУКЦИЙ НЕОБХОДИМО УТОЧНИТЬ ЗАМЕРОМ ПРОЕМЫ, ВЫПОЛНЕННЫЕ В НАТУРЕ

ТЕХНИЧЕСКИЕ ХАРАКТЕРИСТИКИ СМ. НА ЛИСТЕ ОД21-22
СХЕМЫ РАЗМЕЩЕНИЯ ВИТРАЖНЫХ КОНСТРУКЦИЙ СМ. ЛИСТ 27

СОГЛАСОВАНО:

ВЗАМ. ИНВ. №

ПОДПИСЬ И ДАТА

ИНВ. № ПОДЛ. 131684

ПРИВЯЗАН:

ИНВ. №

ИЗМ.	КОЛ.УЧ.	ЛИСТ	№ ДОК.	ПОДПИСЬ	ДАТА
РАЗРАБОТАЛ		ХАРКИНА			
РУК.МАСТ.		КАПТЕРЕВ			
ГЛ.ИНЖ.МАСТ.		ОХОТСКИЙ			
ГЛ.АРХ.ПР.		ХАРКИНА			
ГЛ.ИНЖ.ПР.		КОЛЕСНИКОВ			
ПРОВЕРИЛ		КАТЮХИНА			
НОРМ.КОНТР.		ХАРКИНА			

VI-69-АС2 том 1

ДОШКОЛЬНОЕ ОБРАЗОВАТЕЛЬНОЕ УЧРЕЖДЕНИЕ НА 12 ГРУПП (280 МЕСТ) ДЛЯ ЗАТЕСНЕННЫХ УСЛОВИЙ ЗАСТРОЙКИ

СТАДИЯ	ЛИСТ	ЛИСТОВ
Р	27/2	

ВИТРАЖНЫЕ КОНСТРУКЦИИ в2

ГУП МНИИТЭП
МАСТЕРСКАЯ №7

Кат. 15365

в6. Фасад

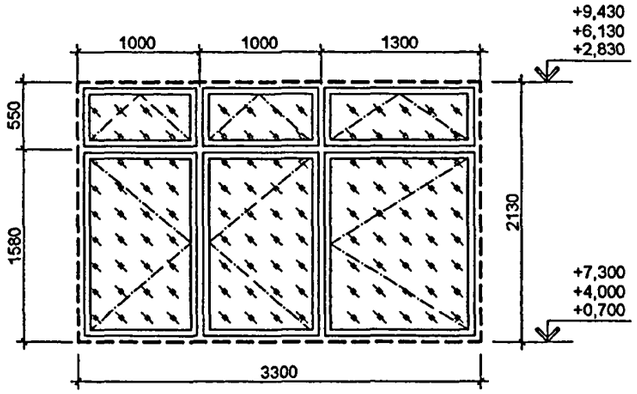

в4. Фасад

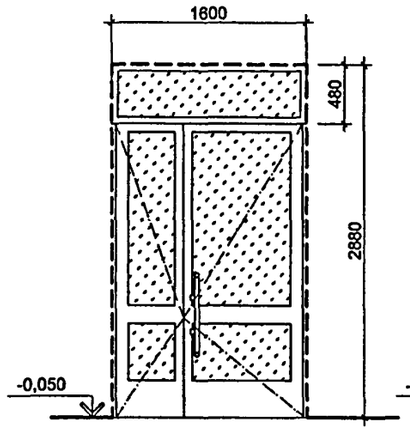

в4. Вид А

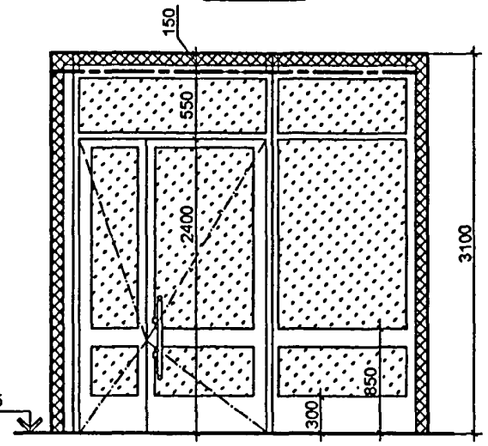

в6/1. Фасад

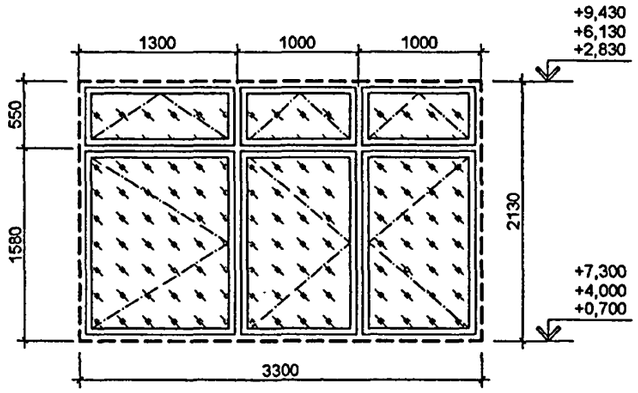

в4. План

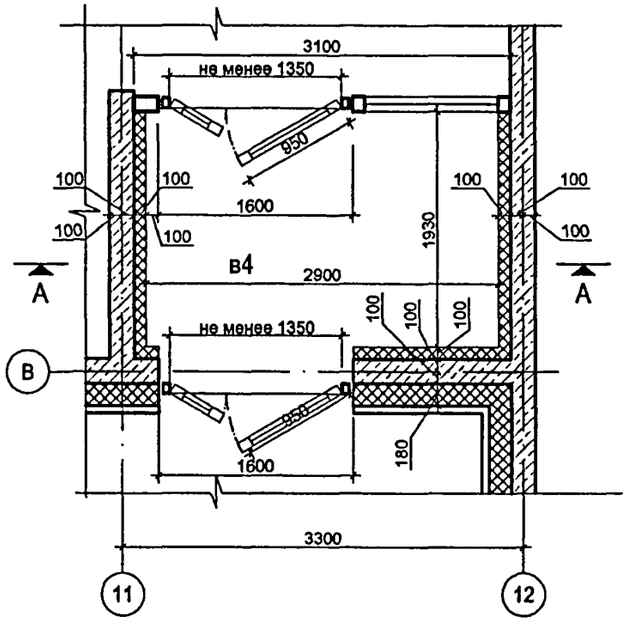

в5. Фасад

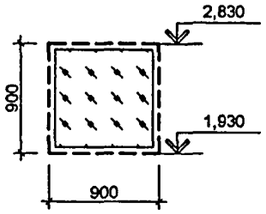

в6/2. Фасад

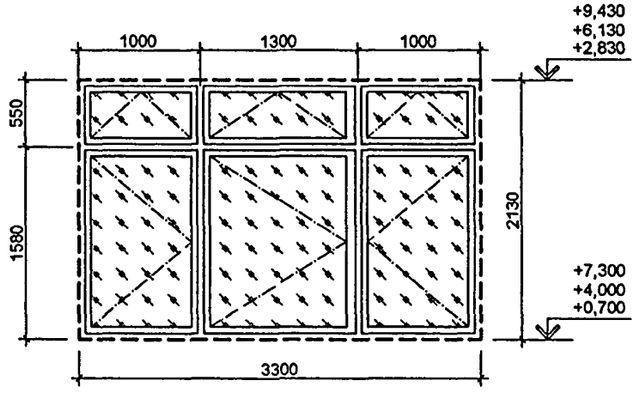

ПРОЕМ В Ж/Б КОНСТРУКЦИИ

ОДНОКАМЕРНЫЙ СТЕКЛОПАКЕТ

ДВУХКАМЕРНЫЙ СТЕКЛОПАКЕТ

Ж/Б КОНСТРУКЦИЯ

УТЕПЛЕНИЕ

ПРИ ИЗГОТОВЛЕНИИ ВИТРАЖНЫХ КОНСТРУКЦИЙ НЕОБХОДИМО УТОЧНИТЬ ЗАМЕРОМ ПРОЕМЫ, ВЫПОЛНЕННЫЕ В НАТУРЕ

ТЕХНИЧЕСКИЕ ХАРАКТЕРИСТИКИ СМ. НА ЛИСТЕ ОД21-22
СХЕМЫ РАЗМЕЩЕНИЯ ВИТРАЖНЫХ КОНСТРУКЦИЙ СМ ЛИСТ 27

СОГЛАСОВАНО:

ВЗАМ. ИНВ. №

ПОДПИСЬ И ДАТА

ИНВ. № ПОДЛ. 131684З

ИЗМ.	КОЛ.УЧ.	ЛИСТ	№ ДОК.	ПОДПИСЬ	ДАТА
РАЗРАБОТАЛ		ХАРКИНА			
РУК.МАСТ.		КАПТЕРЕВ			
ГЛ.ИНЖ.МАСТ.		ОХОТСКИЙ			
ГЛ.АРХ.ПР.		ХАРКИНА			
ГЛ.ИНЖ.ПР.		КОЛЕСНИКОВ			
ПРОВЕРИЛ		КАТЮХИНА			
НОРМ.КОНТР.		ХАРКИНА			

ПРИВЯЗАН:

ИНВ. №

VI-69-АС2 том 1

ДОШКОЛЬНОЕ ОБРАЗОВАТЕЛЬНОЕ УЧРЕЖДЕНИЕ НА 12 ГРУПП (280 МЕСТ) ДЛЯ ЗАТЕСНЕННЫХ УСЛОВИЙ ЗАСТРОЙКИ

СТАДИЯ	ЛИСТ	ЛИСТОВ
Р	27/3	

ВИТРАЖНЫЕ КОНСТРУКЦИИ
в4, в6, в6/1, в6/2.

ГУП МНИИТЭП
МАСТЕРСКАЯ №7

Юлия 15365

в7, в8, в8/1. Фасад

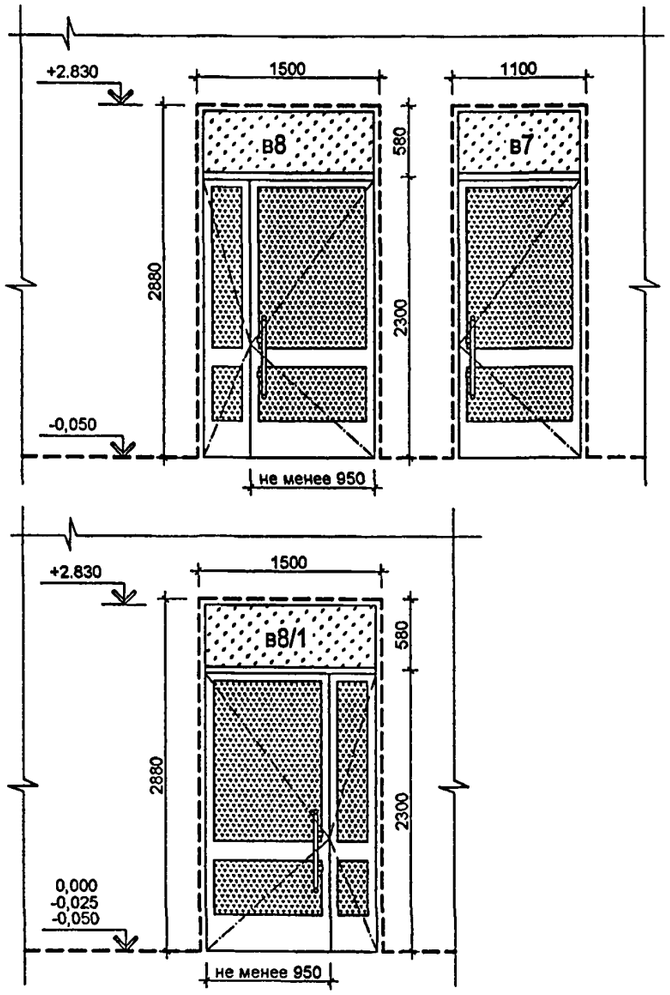

в11. Фасад

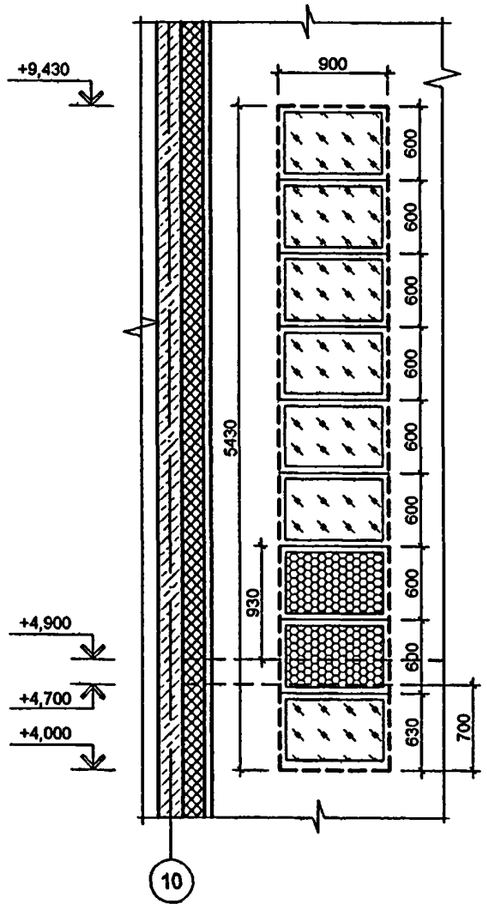

в12. Фасад
в12/1 (зеркально)

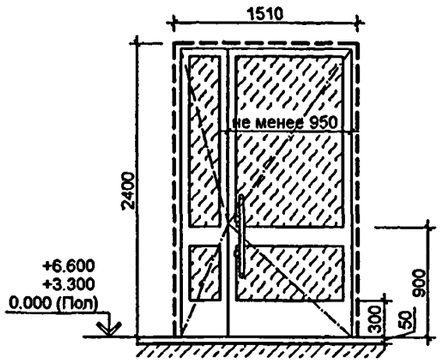

в13. Фасад
в13/1 (зеркально)

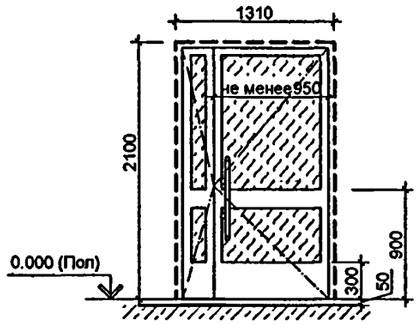

в14. Фасад
в14/1 (зеркально)

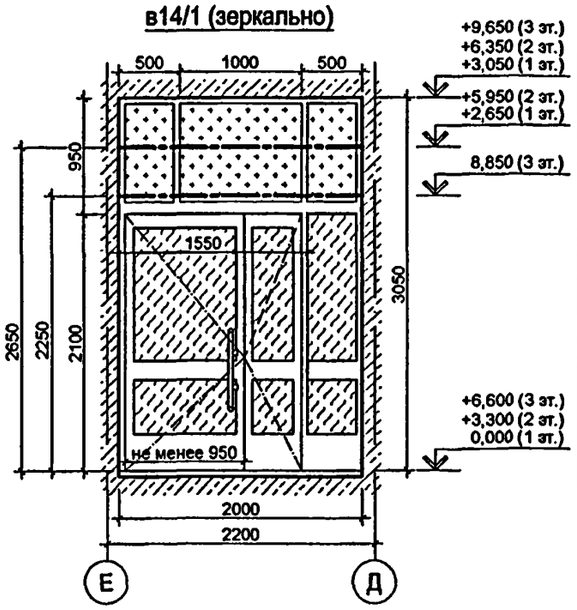

ПРОЕМ В Ж/Б КОНСТРУКЦИИ

ОДНОКАМЕРНЫЙ СТЕКЛОПАКЕТ

ДВУХКАМЕРНЫЙ СТЕКЛОПАКЕТ

СЭНДВИЧ-ПАНЕЛЬ С НАРУЖНЫМ СТЕКЛОМ

ТРИПЛЕКС

НЕПРОЗРАЧНАЯ ВСТАВКА

Ж/Б КОНСТРУКЦИЯ

УТЕПЛЕНИЕ

СЭНДВИЧ-ПАНЕЛЬ

НИЖНЯЯ ГРАНИЦА ПОДВЕСНОГО ПОТОЛКА

ПРИ ИЗГОТОВЛЕНИИ ВИТРАЖНЫХ КОНСТРУКЦИЙ НЕОБХОДИМО УТОЧНИТЬ ЗАМЕРОМ ПРОЕМЫ, ВЫПОЛНЕННЫЕ В НАТУРЕ

ТЕХНИЧЕСКИЕ ХАРАКТЕРИСТИКИ СМ. НА ЛИСТАХ ОД21-ОД23
СХЕМЫ РАЗМЕЩЕНИЯ ВИТРАЖНЫХ КОНСТРУКЦИЙ СМ. ЛИСТ 27

СОГЛАСОВАНО:

ВЗАМ. ИНВ. №

ПОДПИСЬ И ДАТА

ИНВ. № ПОДЛ. 13168/4

ПРИВЯЗАН:

ИНВ. №

ИЗМ.	КОЛ.УЧ.	ЛИСТ	№ ДОК.	ПОДПИСЬ	ДАТА
РАЗРАБОТАЛ		ХАРКИНА			
РУК.МАСТ.		КАПТЕРЕВ			
ГЛ.ИНЖ МАСТ.		ОХОТСКИЙ			
ГЛ.АРХ.ПР.		ХАРКИНА			
ГЛ ИНЖ.ПР.		КОЛЕСНИКОВ			
ПРОВЕРИЛ		КАТЮХИНА			
НОРМ.КОНТР.		ХАРКИНА			

VI-69-АС2 ТОМ 1

ДОШКОЛЬНОЕ ОБРАЗОВАТЕЛЬНОЕ УЧРЕЖДЕНИЕ НА 12 ГРУПП (280 МЕСТ) ДЛЯ ЗАТЕСНЕННЫХ УСЛОВИЙ ЗАСТРОЙКИ

СТАДИЯ	ЛИСТ	ЛИСТОВ
Р	27/4	

ВИТРАЖНЫЕ КОНСТРУКЦИИ в7, в8, в8/1, в11, в12, в12/1, в13, в13/1, в14, в14/1.

ГУП МНИИТЭП
МАСТЕРСКАЯ №7

Копир. 15365

в16. Фасад
в16/1 (зеркально)

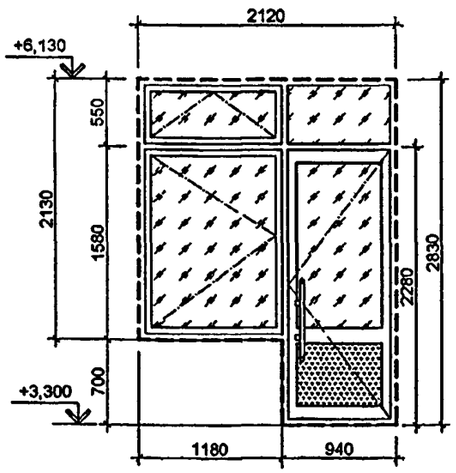

в16/2. Фасад

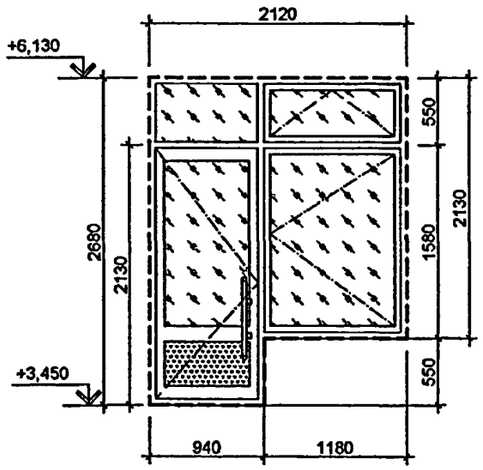

в17. Фасад

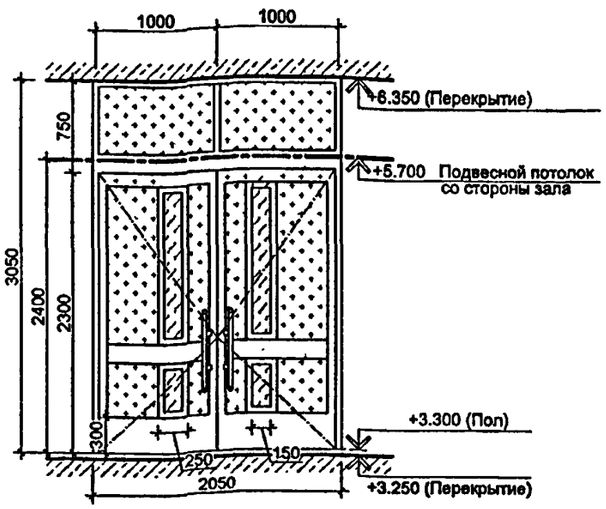

в18. Фасад

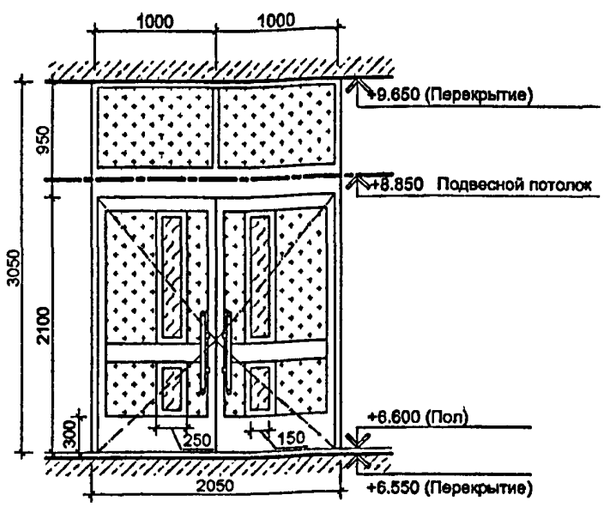

в19. Фасад

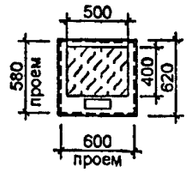

в19. Разрез

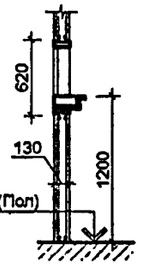

в19. Общий вид.

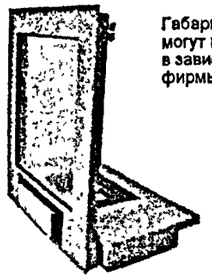

Габариты кассового окна могут корректироваться в зависимости от технологии фирмы-производителя

в20. Фасад

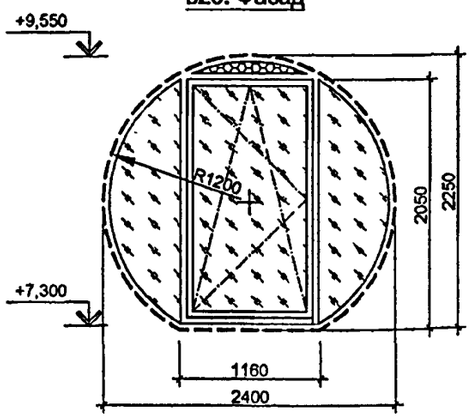

в22. Фасад

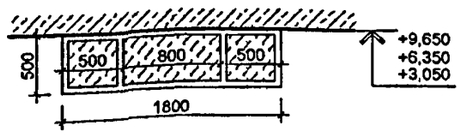

в23. Фасад

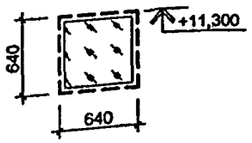

в24. Фасад

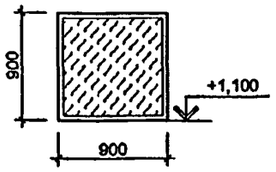

- ПРОЕМ В Ж/Б КОНСТРУКЦИИ
- ОДНОКАМЕРНЫЙ СТЕКЛОПАКЕТ
- ДВУХКАМЕРНЫЙ СТЕКЛОПАКЕТ
- СЭНДВИЧ-ПАНЕЛЬ С НАРУЖНЫМ СТЕКЛОМ
- ТРИПЛЕКС
- НЕПРОЗРАЧНАЯ ВСТАВКА
- Ж/Б КОНСТРУКЦИЯ
- УТЕПЛЕНИЕ
- СЭНДВИЧ-ПАНЕЛЬ
- НИЖНЯЯ ГРАНИЦА ПОДВЕСНОГО ПОТОЛКА

ПРИ ИЗГОТОВЛЕНИИ ВИТРАЖНЫХ КОНСТРУКЦИЙ НЕОБХОДИМО УТОЧНИТЬ ЗАМЕРОМ ПРОЕМЫ, ВЫПОЛНЕННЫЕ В НАТУРЕ

ТЕХНИЧЕСКИЕ ХАРАКТЕРИСТИКИ СМ. НА ЛИСТАХ ОД21-ОД24
СХЕМЫ РАЗМЕЩЕНИЯ ВИТРАЖНЫХ КОНСТРУКЦИЙ СМ. ЛИСТ 27

СОГЛАСОВАНО:

ВЗАМ. ИНВ. №

ПОДПИСЬ И ДАТА

ИНВ. № ПОДЛ. 13184/45

ПРИВЯЗАН:

ИНВ. №

ИЗМ.	КОЛ.УЧ.	ЛИСТ	№ ДОК.	ПОДПИСЬ	ДАТА
РАЗРАБОТАЛ		ХАРКИНА			
РУК.МАСТ.		КАПТЕРЕВ			
ГЛ ИНЖ.МАСТ.		ОХОТСКИЙ			
ГЛ.АРХ.ПР.		ХАРКИНА			
ГЛ.ИНЖ.ПР.		КОЛЕСНИКОВ			
ПРОВЕРИЛ		КАТЮХИНА			
НОРМ.КОНТР.		ХАРКИНА			

VI-69-АС2 ТОМ 1

ДОШКОЛЬНОЕ ОБРАЗОВАТЕЛЬНОЕ УЧРЕЖДЕНИЕ НА 12 ГРУПП (280 МЕСТ) ДЛЯ ЗАТЕСНЕННЫХ УСЛОВИЙ ЗАСТРОЙКИ

СТАДИЯ	ЛИСТ	ЛИСТОВ
Р	27/5	

ВИТРАЖНЫЕ КОНСТРУКЦИИ в16, в16/1, в16/2, в17, в18, в19, в20, в22, в23, в24.

ГУП МНИИТЭП
МАСТЕРСКАЯ №7

Кальк 15365

в10. Фасад

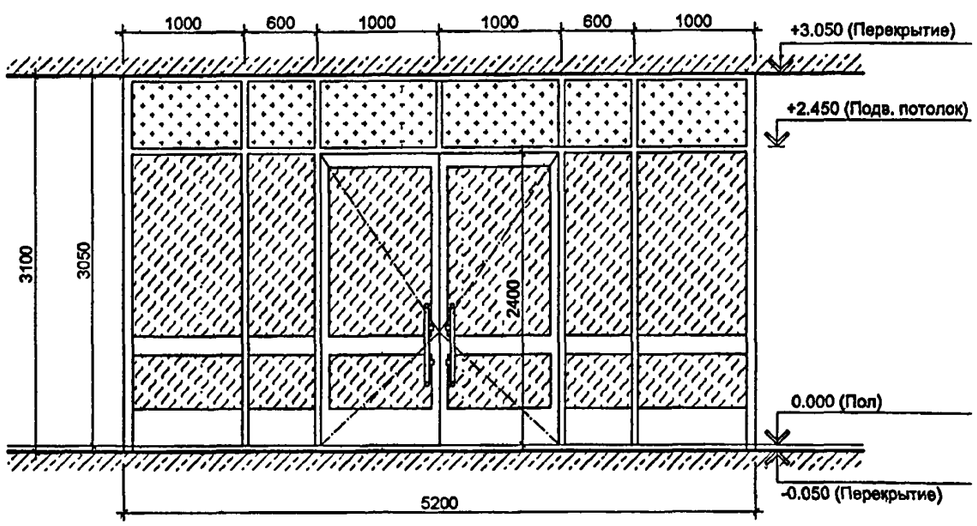

в9. Фасад

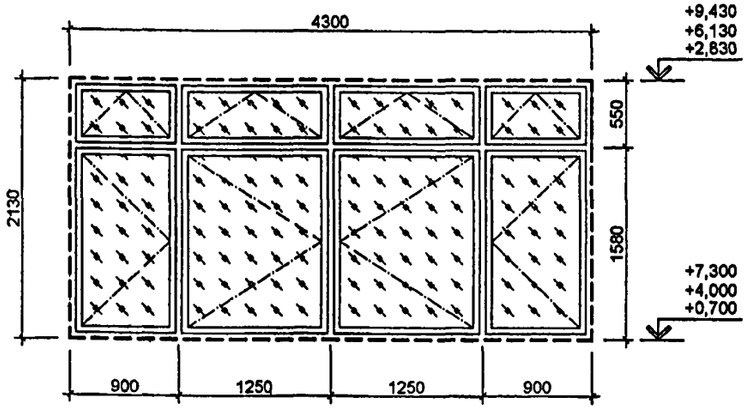

в10. План

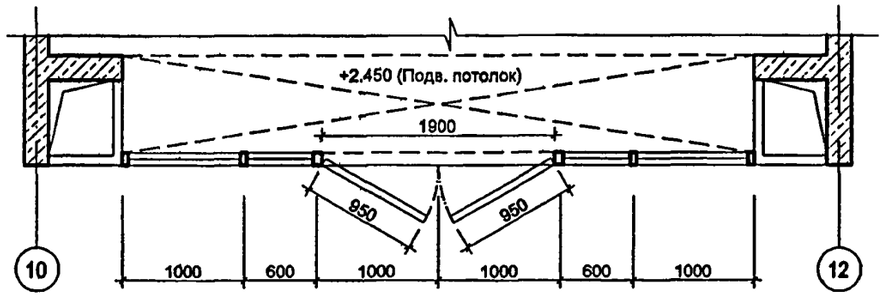

ПРОЕМ В Ж/Б КОНСТРУКЦИИ

ДВУХКАМЕРНЫЙ СТЕКЛОПАКЕТ

ТРИПЛЕКС

НЕПРОЗРАЧНАЯ ВСТАВКА

Ж/Б КОНСТРУКЦИЯ

УТЕПЛЕНИЕ

СЭНДВИЧ-ПАНЕЛЬ

ПРИ ИЗГОТОВЛЕНИИ ВИТРАЖНЫХ КОНСТРУКЦИЙ НЕОБХОДИМО УТОЧНИТЬ ЗАМЕРОМ ПРОЕМЫ, ВЫПОЛНЕННЫЕ В НАТУРЕ

ТЕХНИЧЕСКИЕ ХАРАКТЕРИСТИКИ СМ. НА ЛИСТАХ ОД21-ОД23
СХЕМЫ РАЗМЕЩЕНИЯ ВИТРАЖНЫХ КОНСТРУКЦИЙ СМ. ЛИСТ 27

СОГЛАСОВАНО:

ВЗАМ. ИНВ. №

ПОДПИСЬ И ДАТА

ИНВ. № ПОДЛ. 13164/46

ИЗМ.	КОЛ.УЧ	ЛИСТ	№ ДОК.	ПОДПИСЬ	ДАТА
РАЗРАБОТАЛ		ХАРКИНА			
РУК.МАСТ.		КАПТЕРЕВ			
ГЛ ИНЖ.МАСТ		ОХОТСКИЙ			
ГЛ.АРХ.ПР.		ХАРКИНА			
ГЛ.ИНЖ.ПР.		КОЛЕСНИКОВ			
ПРОВЕРИЛ		КАТЮХИНА			
НОРМ.КОНТР.		ХАРКИНА			

ПРИВЯЗАН:

ИНВ. №

VI-69-АС2 том 1

ДОШКОЛЬНОЕ ОБРАЗОВАТЕЛЬНОЕ УЧРЕЖДЕНИЕ НА 12 ГРУПП (280 МЕСТ) ДЛЯ ЗАТЕСНЕННЫХ УСЛОВИЙ ЗАСТРОЙКИ

СТАДИЯ	ЛИСТ	ЛИСТОВ
Р	27/6	

ВИТРАЖНЫЕ КОНСТРУКЦИИ в9, в10

ГУП МНИИТЭП
МАСТЕРСКАЯ №7

Кадр. 15365

жр2. Фасад

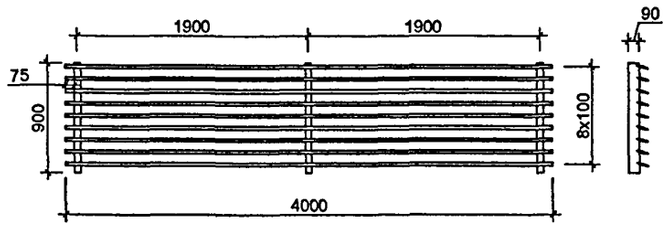

жр3. Фасад

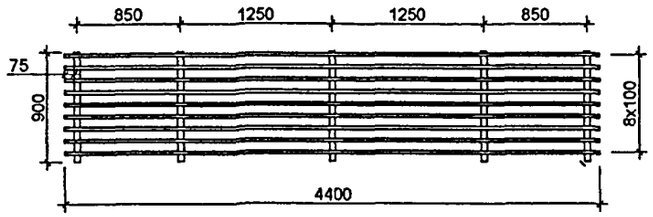

жр4. Фасад

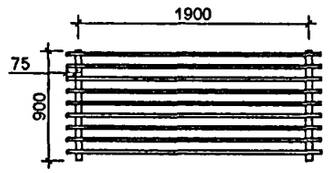

жр1.Разрез 1-1

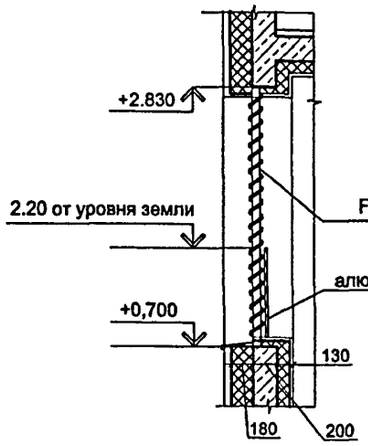

жр1.Фасад

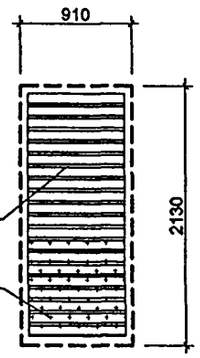

Взаимное расположение жалюзийных и вентрешеток венткамеры кровли

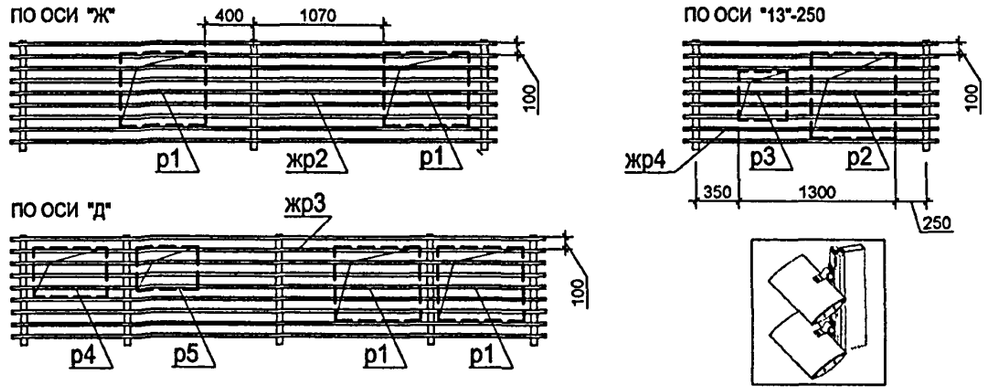

Решетки сетчатые венткамер кровли

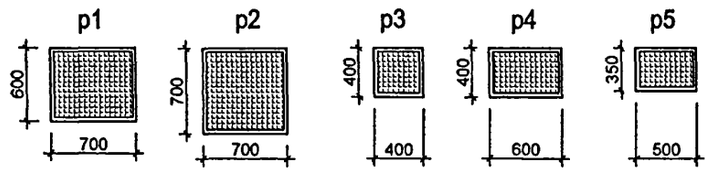

Размещаются в проемах стен венткамер кровли, в зоне утеплителя с установкой подоконного слива

ПРИ ИЗГОТОВЛЕНИИ ВИТРАЖНЫХ КОНСТРУКЦИЙ НЕОБХОДИМО УТОЧНИТЬ ЗАМЕРОМ ПРОЕМЫ, ВЫПОЛНЕННЫЕ В НАТУРЕ

ТЕХНИЧЕСКИЕ ХАРАКТЕРИСТИКИ СМ. НА ЛИСТЕ ОД25
СХЕМЫ РАЗМЕЩЕНИЯ ДАННЫХ КОНСТРУКЦИЙ СМ. ЛИСТ 27

СОГЛАСОВАНО:

ВЗАМ. ИНВ. №

ПОДПИСЬ И ДАТА

ИНВ. № ПОДЛ. 13168/94

ИЗМ.	КОЛ.УЧ.	ЛИСТ	№ ДОК.	ПОДПИСЬ	ДАТА
РАЗРАБОТАЛ		ХАРКИНА			
РУК.МАСТ.		КАПТЕРЕВ			
ГЛ.ИНЖ.МАСТ.		ОХОТСКИЙ			
ГЛ.АРХ.ПР.		ХАРКИНА			
ГЛ.ИНЖ.ПР.		КОЛЕСНИКОВ			
ПРОВЕРИЛ		КАТЮХИНА			
НОРМ.КОНТР.		ХАРКИНА			

ПРИВЯЗАН:

ИНВ. №

VI-69-АС2 ТОМ 1

ДОШКОЛЬНОЕ ОБРАЗОВАТЕЛЬНОЕ УЧРЕЖДЕНИЕ НА 12 ГРУПП (280 МЕСТ) ДЛЯ ЗАТЕСНЕННЫХ УСЛОВИЙ ЗАСТРОЙКИ

СТАДИЯ	ЛИСТ	ЛИСТОВ
Р	27/7	

ЖАЛЮЗИЙНЫЕ РЕШЕТКИ жр1, жр2, жр3.
РЕШЕТКИ СЕТЧАТЫЕ р1, р2, р3, р4, р5.

ГУП МНИИТЭП
МАСТЕРСКАЯ № 7

Инв. 15365

ПЛАН 2 ЭТАЖА

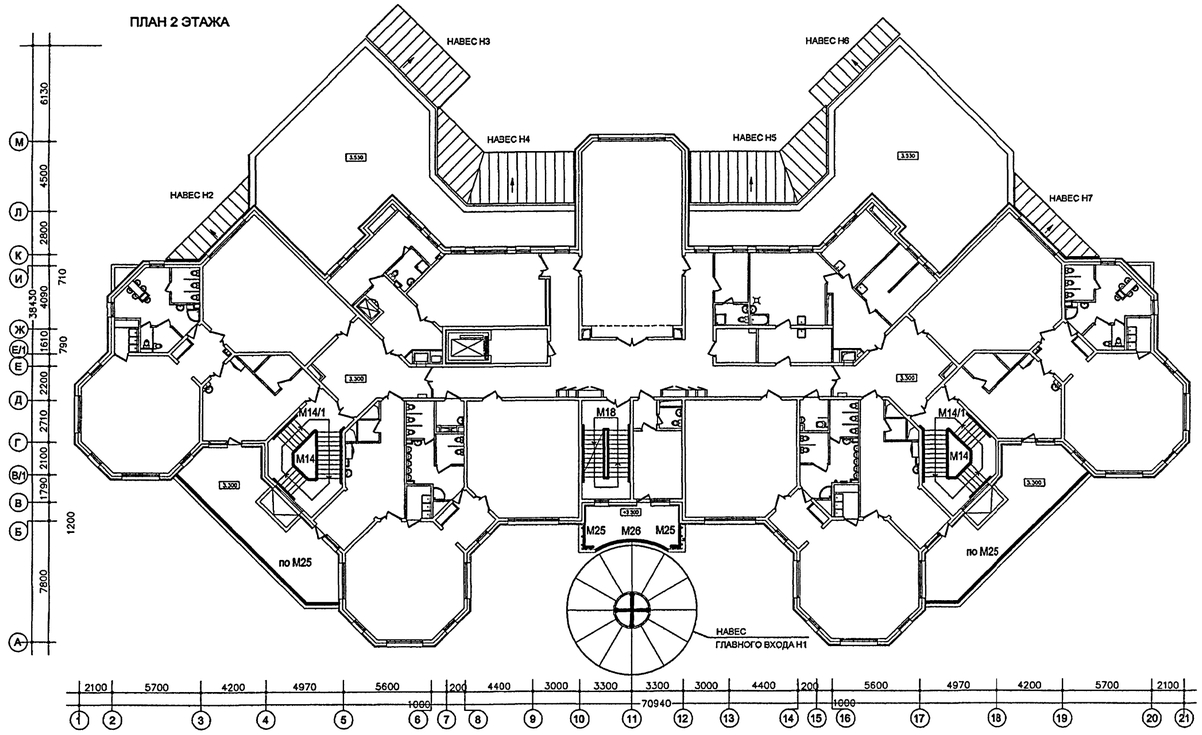

ПЛАН КРОВЛИ

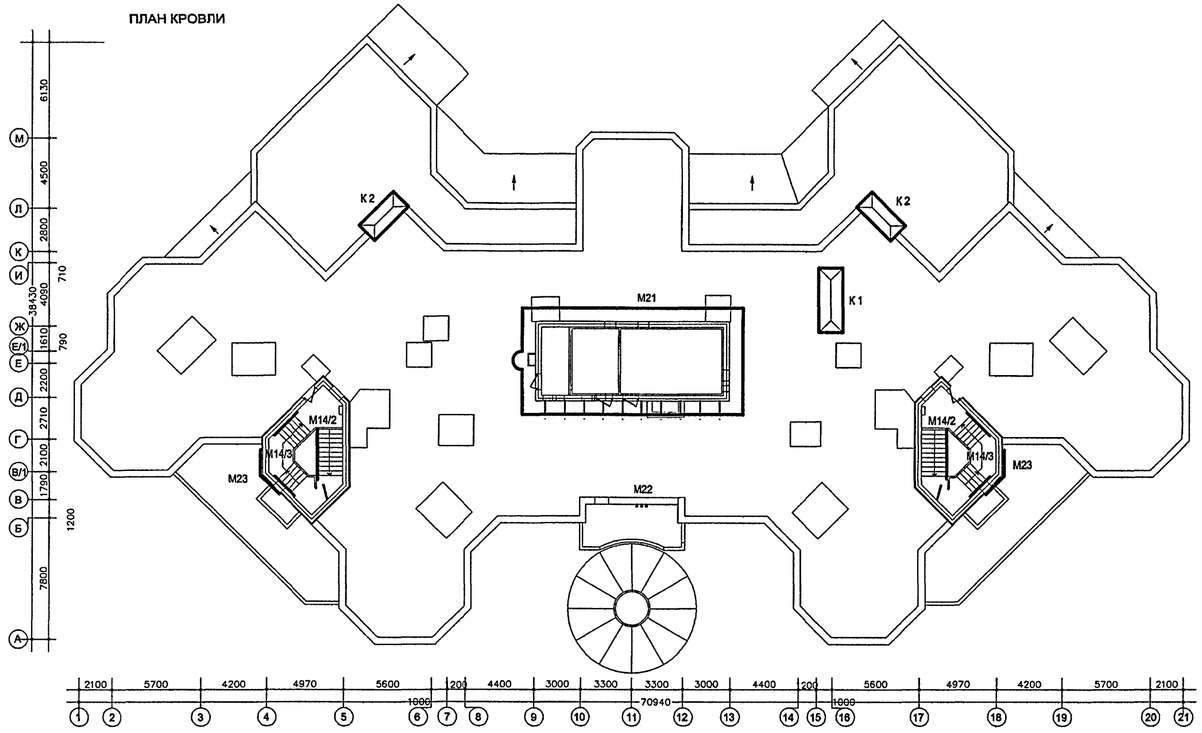

ПЛАН 1 ЭТАЖА

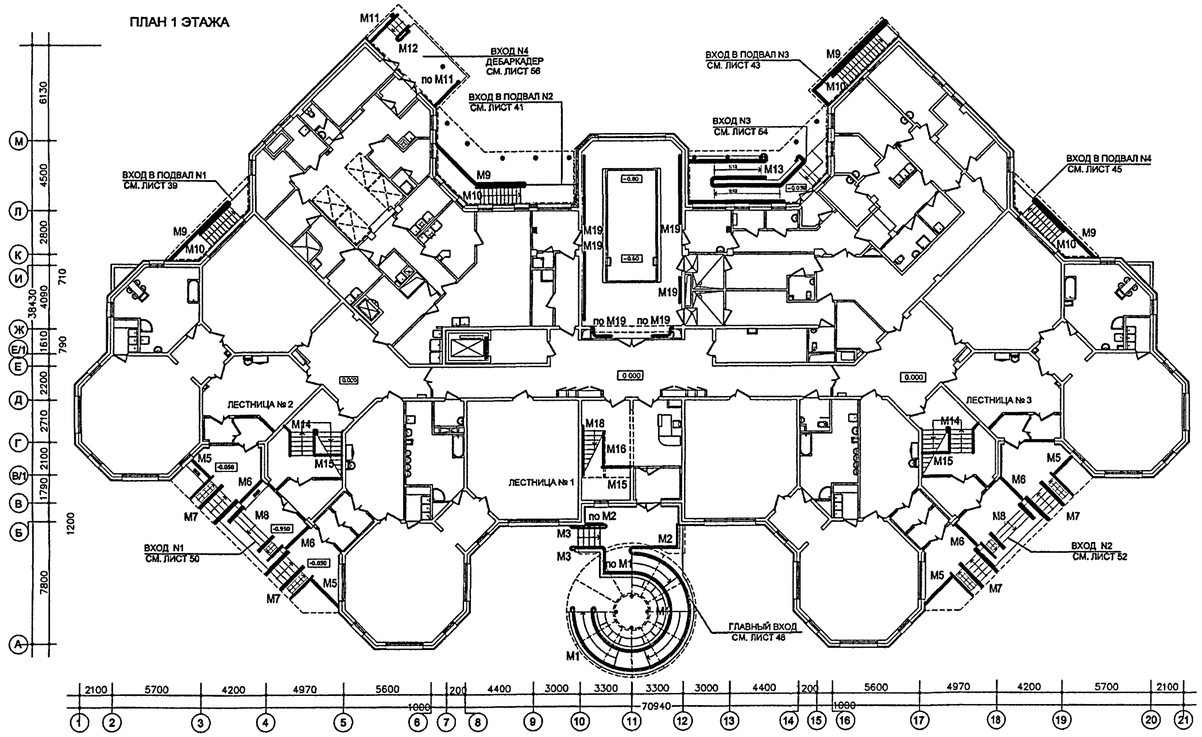

ПЛАН 3 ЭТАЖА

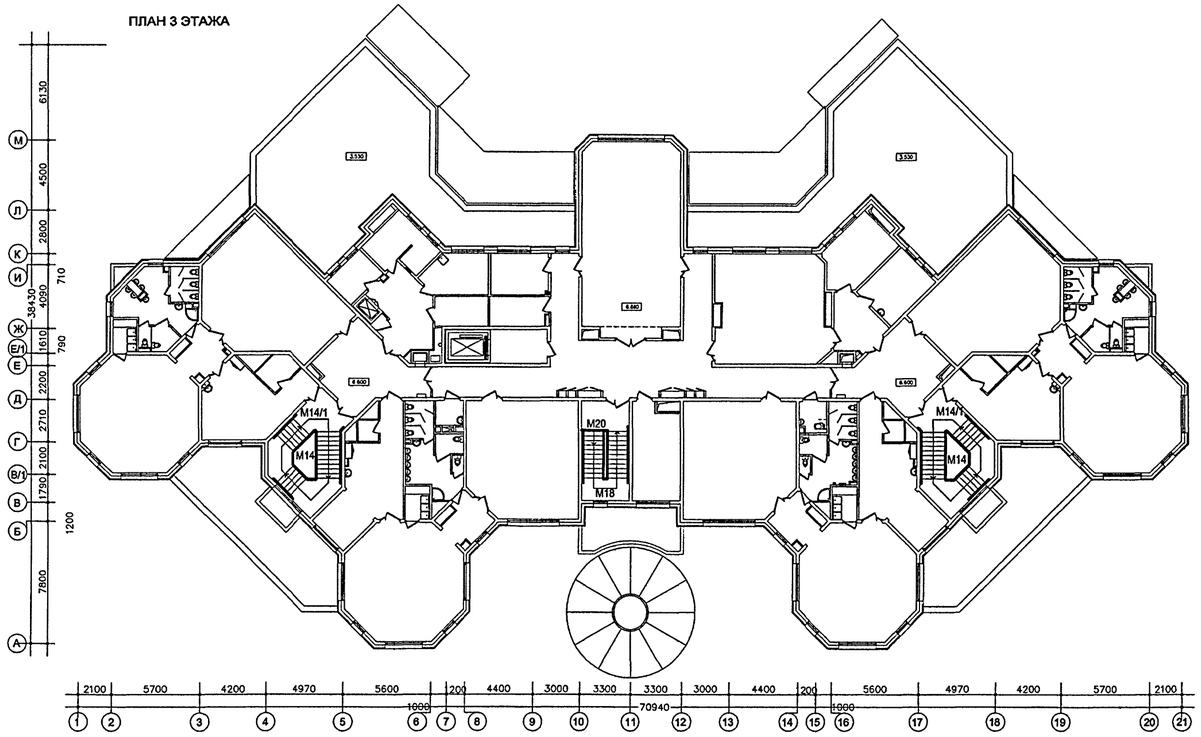

ФРАГМЕНТЫ ПЛАНА ПОДВАЛА

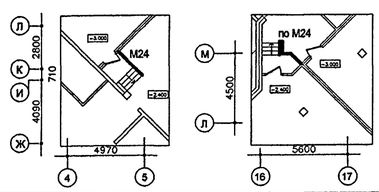

СОГЛАСОВАНО:

ИНВ. № ПОДЛ. | ПОДПИСЬ И ДАТА | ВЗАМ. ИНВ. №

13-6848

						VI-69-АС2 том 1
ИЗМ.	КОЛ.УЧ.	ЛИСТ	№ ДОК.	ПОДПИСЬ	ДАТА	ДОШКОЛЬНОЕ ОБРАЗОВАТЕЛЬНОЕ УЧРЕЖДЕНИЕ НА 12 ГРУПП (280 МЕСТ) ДЛЯ ЗАТЕСНЕННЫХ УСЛОВИЙ ЗАСТРОЙКИ
РАЗРАБОТАЛ		КАПЮХИНА				
РУК. МАСТ.		КАПТЕРЕВ				
ГЛ. ИНЖ. МАСТ		ОХОТСКИЙ				
ГЛ. АРХ. ПР.		ХАРКИНА				
ГЛ. ИНЖ. ПР.		КОЛЕСНИКОВ				
ПРОВЕРИЛ		КУКИНА				
НОРМ. КОНТР.		ХАРКИНА				

ПРИВЯЗАН:

ИНВ. №

СТАДИЯ	ЛИСТ	ЛИСТОВ
Р	28	

СХЕМА РАЗМЕЩЕНИЯ МЕТАЛЛИЧЕСКИХ ОГРАЖДЕНИЙ И НАВЕСОВ

ГУП МНИИТЭП
МАСТЕРСКАЯ №7

Кайа 15361

М1, ФРАГМЕНТ

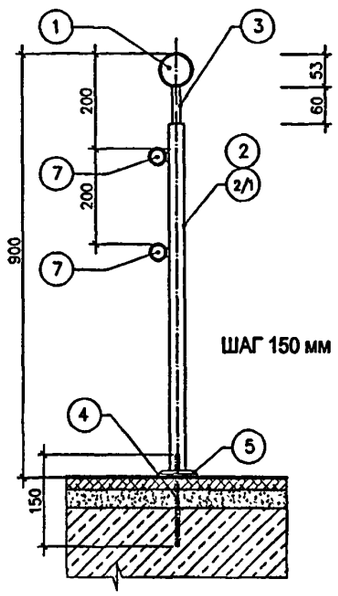

М2, ФРАГМЕНТ

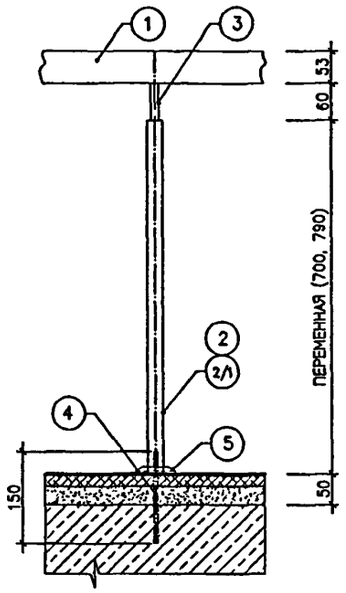

М3, ФРАГМЕНТ

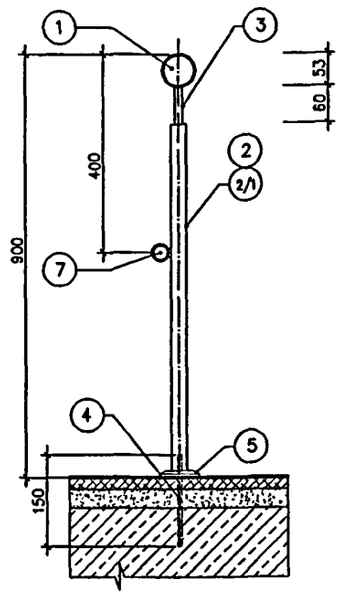

СПЕЦИФИКАЦИЯ ЭЛЕМЕНТОВ СТАЛЬНОГО ОГРАЖДЕНИЯ КРЫЛЬЦА И ПАНДУСА ВХОДА В БАССЕЙН (М13) (ПО ТИПУ М1 - СМ. ФРАГМЕНТ)

NN	ОБОЗНАЧЕНИЕ	НАИМЕНОВАНИЕ	КОЛ-ВО, шт.	ВЕС ЕД., кг	ВЕС ВСЕГО, кг
1	ГОСТ 10704-91	ПОРУЧЕНЬ ИЗ ТРУБЫ ø 50х3,2 Lобщая=24.3 пм		3.69	89.7
2	ГОСТ 10704-91	СТОЙКА ИЗ ТРУБЫ ø 26.8х3.2 L=790	162	1.47	238.1
3	ГОСТ 10704-91	СТОЙКА ИЗ ТРУБЫ ø13.5х2.8 L=60	162	0.07	11.3
4	ГОСТ 5781-82*	КРЕПЕЖ ИЗ А3ø10 С МЕТ.ШАЙБОЙ L=150	162	0.19	30.8
5	ГОСТ 8509-86	ШАЙБА ДЕКОРАТИВНАЯ ø60	162	0.10	16.2
6	ГОСТ 8509-86	ШАЙБА ДЕКОРАТИВНАЯ ø90 (ТОРЕЦ КРЫЛЬЦА)	1	0.15	0.15
7	ГОСТ 10704-91	ПОРУЧЕНЬ ИЗ ТРУБЫ ø 30х2,5 Lобщая=48.6 пм		1.7	82.6
			ИТОГО:		468.9

1. ПРИ РАЗРАБОТКЕ "КМД" СУБПОДРЯДНОЙ ОРГАНИЗАЦИЕЙ, ПОЛУЧИВШЕЙ ПРАВО НА ВЫПОЛНЕНИЕ МЕТАЛЛОКОНСТРУКЦИЙ, ВОЗМОЖНЫ ИЗМЕНЕНИЯ В НОМЕНКЛАТУРЕ ПРОКАТНЫХ ПРОФИЛЕЙ И ГЕОМЕТРИИ ВХОДНЫХ ГРУПП.

ТАКЖЕ ВОЗМОЖНО ИСПОЛЬЗОВАНИЕ В КАЧЕСТВЕ ПОКРЫТИЯ НАВЕСОВ ТРАВМОБЕЗОПАСНОГО СТЕКЛА ТИПА "ТРИПЛЕКС" И ДРУГИХ НЕГОРЮЧИХ МАТЕРИАЛОВ (С ПЕРЕРАБОТКОЙ КОНСТРУКТИВНОГО РЕШЕНИЯ НАВЕСОВ.

ДАННЫЕ ИЗМЕНЕНИЯ СОГЛАСОВЫВАЮТСЯ ОРГАНИЗАЦИЕЙ, ОСУЩЕСТВЛЯЮЩЕЙ "ПРИВЯЗКУ" ПРОЕКТА.

2. ОКРАСКА СТАЛЬНЫХ КОНСТРУКЦИЙ НАВЕСОВ, СТАЛЬНЫХ ОГРАЖДЕНИЙ КРЫЛЕЦ И ПРИЯМКОВ ПРОИЗВОДИТСЯ ПО АНТИКОРРОЗИЙНОМУ ГРУНТУ (В СООТВЕТСТВИИ С СНиП 2.03.11-85) В ЦВЕТА, СООТВЕТСТВУЮЩИЕ КОЛОРИСТИЧЕСКОМУ ПАСПОРТУ И ЗАДАННЫЕ АВТОРОМ "ПРИВЯЗКИ" ПРОЕКТА .

ОКРАСКА НИЖНЕЙ ПОВЕРХНОСТИ ПОКРЫТИЙ НАВЕСОВ, ВЫПОЛНЕНЫХ ИЗ ТОНКОЛИСТОВОЙ СТАЛИ С ПОЛИМЕРНЫМ ПОКРЫТИЕМ, ДОЛЖНА БЫТЬ ПРЕДУСМОТРЕНА В СВЕТЛЫХ НЕЙТРАЛЬНЫХ ТОНАХ.

3. КРЕПЛЕНИЕ ПОКРЫТИЯ ИЗ СТАЛЬНЫХ ЛИСТОВ ТОЛЩ. 1.2 ММ (С ЛЕЖАЧИМ ФАЛЬЦЕВЫМ СОЕДИНЕНИЕМ) ОСУЩЕСТВЛЯЕТСЯ С ПОМОЩЬЮ КЛЯММЕРОВ И КОСТЫЛЕЙ, ЗАКРЕПЛЯЕМЫХ К НЕСУЩИМ КОНСТРУКЦИЯМ НАВЕСОВ. ВОЗМОЖНО УСТРОЙСТВО ОБРЕШЕТКИ ИЗ СТАЛЬНОЙ ПОЛОСЫ 40Х5 ДЛЯ КРЕПЛЕНИЯ ПОКРЫТИЯ ТОЛЩ. 0.8 ММ.

4. ВОДООТВОД С НАВЕСОВ ОРГАНИЗУЕТСЯ С ПОМОЩЬЮ ПОДВЕСНОГО ЖЕЛОБА, ИМЕЮЩЕГО СЛИВНЫЕ ОТВЕРСТИЯ В СООТВЕТСТВИИ С ПЛАНОМ.

СПЕЦИФИКАЦИЯ ЭЛЕМЕНТОВ СТАЛЬНОГО ОГРАЖДЕНИЯ КРЫЛЬЦА ГЛАВНОГО ВХОДА И ПАНДУСА (М1)

NN	ОБОЗНАЧЕНИЕ	НАИМЕНОВАНИЕ	КОЛ-ВО, шт.	ВЕС ЕД., кг	ВЕС ВСЕГО, кг
1	ГОСТ 10704-91	ПОРУЧЕНЬ ИЗ ТРУБЫ ø 50х3,2 Lобщая=35.0 пм		3.69	129.15
2	ГОСТ 10704-91	СТОЙКА ИЗ ТРУБЫ ø 26.8х3.2 L=790	220	1.47	323.4
3	ГОСТ 10704-91	СТОЙКА ИЗ ТРУБЫ ø13.5х2.8 L=60	220	0.07	15.4
4	ГОСТ 5781-82*	КРЕПЕЖ ИЗ А3ø10 С МЕТ.ШАЙБОЙ L=150	220	0.19	41.8
5	ГОСТ 8509-86	ШАЙБА ДЕКОРАТИВНАЯ ø60	220	0.10	22.0
6	ГОСТ 8509-86	ШАЙБА ДЕКОРАТИВНАЯ ø90 (ТОРЕЦ КРЫЛЬЦА)	1	0.15	0.15
7	ГОСТ 10704-91	ПОРУЧЕНЬ ИЗ ТРУБЫ ø 30х2,5 Lобщая=70.0 пм		1.7	119.0
			ИТОГО:		650.9

СПЕЦИФИКАЦИЯ ЭЛЕМЕНТОВ СТАЛЬНОГО ОГРАЖДЕНИЯ КРЫЛЬЦА ГЛАВНОГО ВХОДА И ПАНДУСА (М2)

NN	ОБОЗНАЧЕНИЕ	НАИМЕНОВАНИЕ	КОЛ-ВО, шт.	ВЕС ЕД., кг	ВЕС ВСЕГО, кг
1	ГОСТ 10704-91	ПОРУЧЕНЬ ИЗ ТРУБЫ ø 53х3,5 Lобщая=5.9 пм		3.69	21.8
2	ГОСТ 10704-91	СТОЙКА ИЗ ТРУБЫ ø 26.8х3.2 L=790	31	1.2	37.2
2/1	ГОСТ 10704-91	СТОЙКА ИЗ ТРУБЫ ø 26.8х3.2 L=700	9	1.06	9.54
3	ГОСТ 10704-91	СТОЙКА ИЗ ТРУБЫ ø13.5х2.8 L=60	40	0.027	1.08
4	ГОСТ 5781-82*	КРЕПЕЖ ИЗ А3ø10 С МЕТ.ШАЙБОЙ L=150	40	0.093	3.72
5	ГОСТ 8509-86	ШАЙБА ДЕКОРАТИВНАЯ ø60	40	0.10	4.0
6	ГОСТ 8509-86	ШАЙБА ДЕКОРАТИВНАЯ ø90 (ТОРЕЦ КРЫЛЬЦА)	1	0.15	0.15
			ИТОГО:		77.49

СПЕЦИФИКАЦИЯ ЭЛЕМЕНТОВ СТАЛЬНОГО ОГРАЖДЕНИЯ КРЫЛЬЦА ГЛАВНОГО ВХОДА И ПАНДУСА (М3)

NN	ОБОЗНАЧЕНИЕ	НАИМЕНОВАНИЕ	КОЛ-ВО, шт.	ВЕС ЕД., кг	ВЕС ВСЕГО, кг
1	ГОСТ 10704-91	ПОРУЧЕНЬ ИЗ ТРУБЫ ø 50х3,2 Lобщая=3.6 пм		3.6	13.29
2	ГОСТ 10704-91	СТОЙКА ИЗ ТРУБЫ ø 26.8х3.2 L=790	25	1.47	36.75
3	ГОСТ 10704-91	СТОЙКА ИЗ ТРУБЫ ø13.5х2.8 L=60	25	0.07	1.75
4	ГОСТ 5781-82*	КРЕПЕЖ ИЗ А3ø10 С МЕТ.ШАЙБОЙ L=150	25	0.093	2.33
5	ГОСТ 8509-86	ШАЙБА ДЕКОРАТИВНАЯ ø60	25	0.10	2.5
6	ГОСТ 8509-86	ШАЙБА ДЕКОРАТИВНАЯ ø90 (ТОРЕЦ КРЫЛЬЦА)	1	0.15	0.15
7	ГОСТ 10704-91	ПОРУЧЕНЬ ИЗ ТРУБЫ ø 30х2,5 Lобщая=3.6 пм		1.7	6.12
			ИТОГО:		62.89

ВЗАМ. ИНВ. №

ПОДПИСЬ И ДАТА

ИНВ. № ПОДЛ. 13599К

ПРИВЯЗАН:

ИНВ №

ИЗМ.	КОЛ УЧ.	ЛИСТ	№ ДОК.	ПОДПИСЬ	ДАТА
4	-	ЗАМ.	15-13р		07.11.13
РАЗРАБОТАЛ		КАТЮХИНА			
РУК. МАСТ.		КАПТЕРЕВ			
ГЛ. ИНЖ. МАСТ		ОХОТСКИЙ			
ГЛ. АРХ. ПР.		ХАРКИНА			
ГЛ. ИНЖ. ПР.		КОЛЕСНИКОВ			
ПРОВЕРИЛ		КУКИНА			
НОРМ. КОНТР.		ХАРКИНА			

VI-69-АС2 ТОМ 1

ДОШКОЛЬНОЕ ОБРАЗОВАТЕЛЬНОЕ УЧРЕЖДЕНИЕ НА 12 ГРУПП (280 МЕСТ) ДЛЯ ЗАТЕСНЕННЫХ УСЛОВИЙ ЗАСТРОЙКИ

СТАДИЯ	ЛИСТ	ЛИСТОВ
Р	28/1.1	

МЕТАЛЛИЧЕСКИЕ ОГРАЖДЕНИЯ М1 – М3

ГУП МНИИТЭП
МАСТЕРСКАЯ №7

Карт. 15365

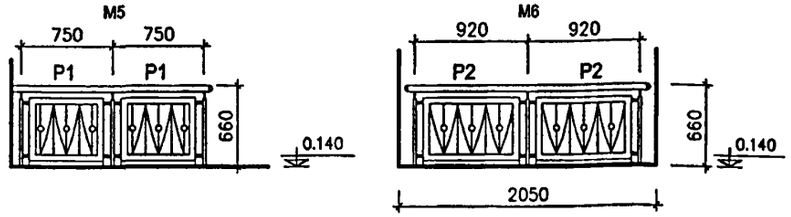

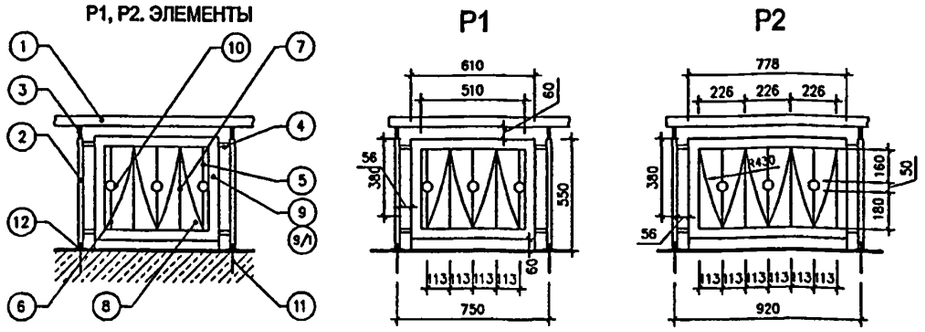

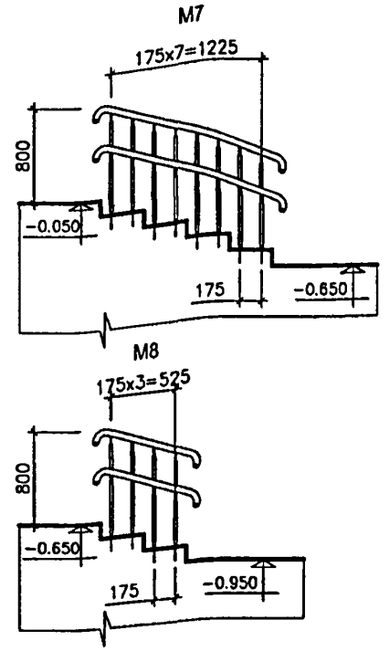

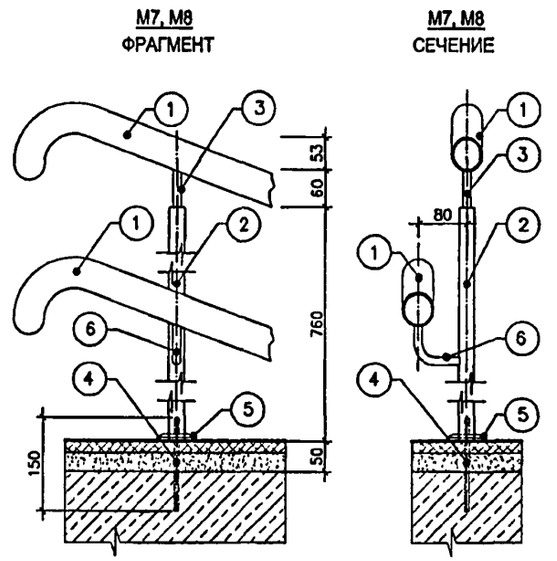

СПЕЦИФИКАЦИЯ ЭЛЕМЕНТОВ ОГРАЖДЕНИЙ КРЫЛЕЦ М5, М6 НА ЗДАНИЕ

NN	ОБОЗНАЧЕНИЕ	НАИМЕНОВАНИЕ	КОЛ-ВО, шт.	ВЕС ЕД., кг	ВЕС ВСЕГО, кг
1	ГОСТ 10704-91	ПОРУЧЕНЬ ИЗ ТРУБЫ ø 53x3,5 Lобщая=15.5 пм	1	90.52	90.52
2	ГОСТ 10704-91	СТОЙКА ИЗ ТРУБЫ ø 26.8x3.2 L=550	24	0.82	19.7
3	ГОСТ 10704-91	СТОЙКА ИЗ ТРУБЫ ø13.5x2.8 L=60	24	0.07	1.7
4	ГОСТ 10704-91	ПЕРЕКЛАДИНА ИЗ ТРУБЫ ø20x2.5 L=56	64	0.09	5.76
5	ГОСТ 103-76*	СТОЙКА ИЗ ПОЛОСЫ -25x2,5 L=170	60	0.14	8.4
6	ГОСТ 103-76*	СТОЙКА ИЗ ПОЛОСЫ -25x2,5 L=70	60	0.06	3.6
7	ГОСТ 103-76*	СТОЙКА ИЗ ПОЛОСЫ -25x2,5 L=280	32	0.25	8.0
8	ГОСТ 103-76*	РАСКОС ИЗ ПОЛОСЫ -25x2,5 L=309 (Rизгиба = 430)	88	0.28	24.64
9	ГОСТ 10704-91	РАМА ИЗ ТРУБЫ □50x25x3.5 (ДЛЯ P1)	4	7.5	30
9/1	ГОСТ 10704-91	РАМА ИЗ ТРУБЫ □50x25x3.5 (ДЛЯ P2)	12	8.8	105.6
10	ГОСТ 10704-91	КОЛЬЦО ИЗ ТРУБЫ ø 53x3,5 L=30	48	0.13	6.24
11	ГОСТ 5781-82*	КРЕПЕЖ ИЗ А3ø10 С МЕТ.ШАЙБОЙ L=150	24	0.19	4.56
12	ГОСТ 8509-86	ШАЙБА ДЕКОРАТИВНАЯ ø60	24	0.1	2.4
		ИТОГО:			311.12

СПЕЦИФИКАЦИЯ ЭЛЕМЕНТОВ ОГРАЖДЕНИЙ М7, М8 НА ЗДАНИЕ

NN	ОБОЗНАЧЕНИЕ	НАИМЕНОВАНИЕ	КОЛ-ВО, шт.	ВЕС ЕД., кг	ВЕС ВСЕГО, кг
1	ГОСТ 10704-91	ПОРУЧЕНЬ ИЗ ТРУБЫ ø 53x3,5 Lобщая=50.0 пм	1	140.9	140.9
2	ГОСТ 10704-91	СТОЙКА ИЗ ТРУБЫ ø 26.8x3.2 L=760	120	1.42	170.4
3	ГОСТ 10704-91	СТОЙКА ИЗ ТРУБЫ ø13.5x2.8 L=60	120	0.07	8.4
4	ГОСТ 5781-82*	КРЕПЕЖ ИЗ А3ø10 С МЕТ.ШАЙБОЙ L=150	120	0.19	22.8
5	ГОСТ 8509-86	ШАЙБА ДЕКОРАТИВНАЯ ø60	120	0.10	12.0
6		КРОНШТЕЙН ИЗ ТРУБЫ ø13.5x2.8 L=130	60	0.07	4.2
		ИТОГО:			358.7

ВЗАМ. ИНВ. №

ПОДПИСЬ И ДАТА

ИНВ. № ПОДЛ. 13/6850

ПРИВЯЗАН:

ИНВ. №

ИЗМ.	КОЛ.УЧ.	ЛИСТ	№ ДОК.	ПОДПИСЬ	ДАТА
РАЗРАБОТАЛ		КАТЮХИНА			
РУК. МАСТ.		КАПТЕРЕВ			
ГЛ. ИНЖ. МАСТ		ОХОТСКИЙ			
ГЛ. АРХ. ПР.		ХАРКИНА			
ГЛ. ИНЖ. ПР.		КОЛЕСНИКОВ			
ПРОВЕРИЛ		КУКИНА			
НОРМ. КОНТР.		ХАРКИНА			

VI-69-AC2 ТОМ 1

ДОШКОЛЬНОЕ ОБРАЗОВАТЕЛЬНОЕ УЧРЕЖДЕНИЕ НА 12 ГРУПП (280 МЕСТ) ДЛЯ ЗАТЕСНЕННЫХ УСЛОВИЙ ЗАСТРОЙКИ

СТАДИЯ	ЛИСТ	ЛИСТОВ
Р	28/2	

МЕТАЛЛИЧЕСКИЕ ОГРАЖДЕНИЯ М5-М8

ГУП МНИИТЭП
МАСТЕРСКАЯ №7

Кат. 15365

М9

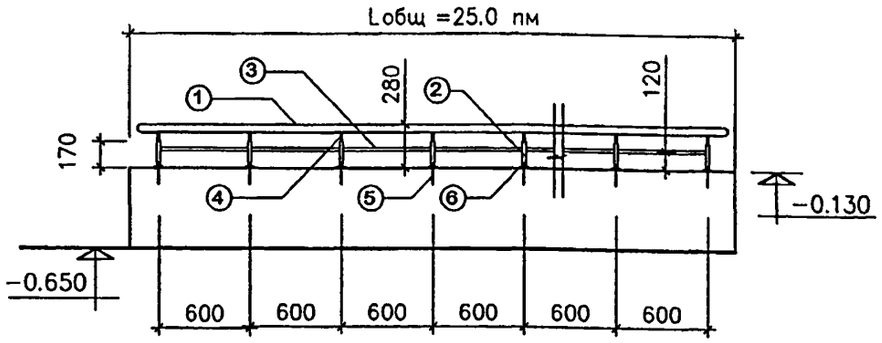

ЭЛЕМЕНТЫ ОГРАЖДЕНИЯ М9 НА ЗДАНИЕ

NN	ОБОЗНАЧЕНИЕ	НАИМЕНОВАНИЕ	КОЛ-ВО, шт.	ВЕС ЕД., кг	ВЕС, ВСЕГО, кг
1	ГОСТ 10704-91	ПОРУЧЕНЬ ИЗ ТРУБЫ ø 53х3,5 L=25.0 пм		4.27	106.75
2	ГОСТ 10704-91	СТОЙКА ИЗ ТРУБЫ ø 26.8х3.2 L=170	45	0.45	20.25
3	ГОСТ 10704-91	ГОРИЗОНТАЛЬНЫЙ ЭЛЕМЕНТ ИЗ ТРУБЫ ø 26.8х3.2 L=25.0 пм		1.57	39.25
4	ГОСТ 10704-91	СТОЙКА ИЗ ТРУБЫ ø13.5х2.8 L=60	45	0.07	3.15
5	ГОСТ 5781-82*	КРЕПЕЖ ИЗ А3ø10 С МЕТ.ШАЙБОЙ L=150	45	0.19	8.55
6	ГОСТ 8509-86	ШАЙБА ДЕКОРАТИВНАЯ ø60	45	0.10	4.5
				ИТОГО:	182.45

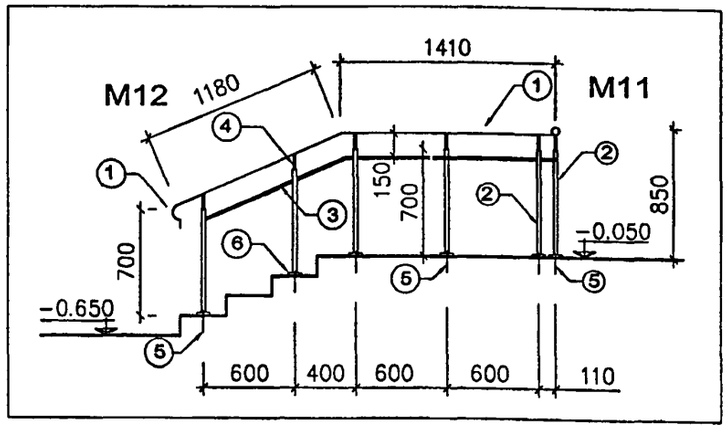

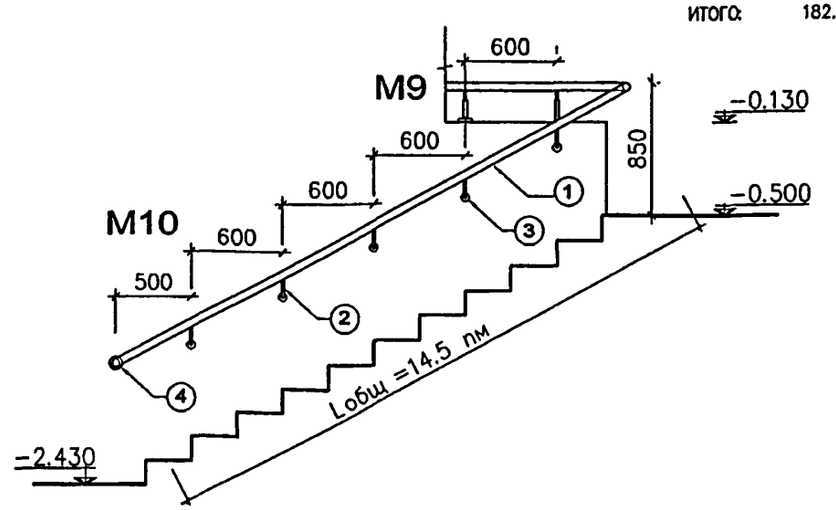

ЭЛЕМЕНТЫ ОГРАЖДЕНИЯ М11, М12 НА ЗДАНИЕ

NN	ОБОЗНАЧЕНИЕ	НАИМЕНОВАНИЕ	КОЛ-ВО, шт.	ВЕС ЕД., кг	ВЕС, ВСЕГО, кг
1	ГОСТ 10704-91	ПОРУЧЕНЬ ИЗ ТРУБЫ ø 53х3,5 L=6.6 пм		4.27	28.18
2	ГОСТ 10704-91	СТОЙКА ИЗ ТРУБЫ ø 26.8х3.2 L=170	14	0.45	6.3
3	ГОСТ 10704-91	ГОРИЗОНТАЛЬНЫЙ ЭЛЕМЕНТ ИЗ ТРУБЫ ø 26.8х3.2 L=6.6 пм		1.57	10.36
4	ГОСТ 10704-91	СТОЙКА ИЗ ТРУБЫ ø13.5х2.8 L=60	14	0.07	0.98
5	ГОСТ 5781-82*	КРЕПЕЖ ИЗ А3ø10 С МЕТ.ШАЙБОЙ L=150	14	0.19	2.66
6	ГОСТ 8509-86	ШАЙБА ДЕКОРАТИВНАЯ ø60	14	0.10	1.4
				ИТОГО:	49.88

ЭЛЕМЕНТЫ ОГРАЖДЕНИЯ М10 НА ЗДАНИЕ

NN	ОБОЗНАЧЕНИЕ	НАИМЕНОВАНИЕ	КОЛ-ВО, шт.	ВЕС ЕД., кг	ВЕС, ВСЕГО, кг
1	ГОСТ 10704-91	ПОРУЧЕНЬ ИЗ ТРУБЫ ø 53х3,5 L=14.5 пм		4.27	62.0
2	ГОСТ 10704-91	КРОНШТЕЙН ИЗ ТРУБЫ ø14х3	25	0.49	12.25
3	ГОСТ 8509-86	ШАЙБА ДЕКОРАТИВНАЯ ø60	25	0.10	2.5
4	ГОСТ 8509-86	ШАЙБА ДЕКОРАТИВНАЯ ø90	4	0.15	0.6
				ИТОГО:	77.35

ВЗАМ. ИНВ. №

ПОДПИСЬ И ДАТА

ИНВ. № ПОДЛ. 13168/57

ПРИВЯЗАН:

ИНВ. №

ИЗМ.	КОЛ.УЧ	ЛИСТ	№ ДОК.	ПОДПИСЬ	ДАТА
РАЗРАБОТАЛ		КАТЮХИНА			
РУК. МАСТ.		КАПТЕРЕВ			
ГЛ. ИНЖ. МАСТ		ОХОТСКИЙ			
ГЛ. АРХ. ПР.		ХАРКИНА			
ГЛ. ИНЖ. ПР.		КОЛЕСНИКОВ			
ПРОВЕРИЛ		КУКИНА			
НОРМ. КОНТР.		ХАРКИНА			

VI-69-АС2 **ТОМ 1**

ДОШКОЛЬНОЕ ОБРАЗОВАТЕЛЬНОЕ УЧРЕЖДЕНИЕ НА 12 ГРУПП (280 МЕСТ) ДЛЯ ЗАТЕСНЕННЫХ УСЛОВИЙ ЗАСТРОЙКИ

СТАДИЯ	ЛИСТ	ЛИСТОВ
Р	28/3	

МЕТАЛЛИЧЕСКИЕ ОГРАЖДЕНИЯ М9-М12

ГУП МНИИТЭП
МАСТЕРСКАЯ №7

Карт. 15365

М14 ВИД ВДОЛЬ ЛЕСТНИЧНОЙ ПЛОЩАДКИ

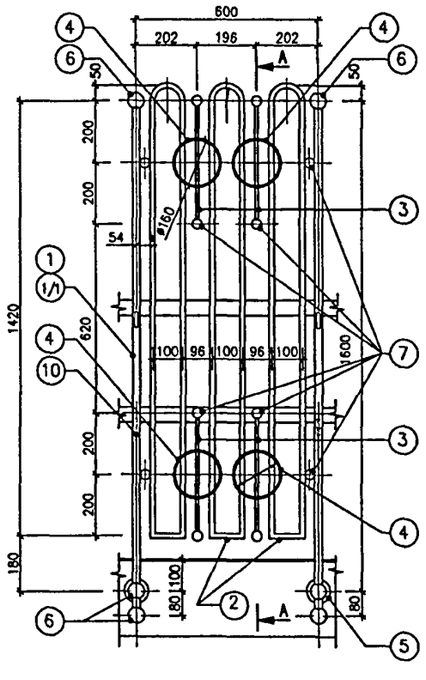

М14 СЕЧЕНИЕ А-А

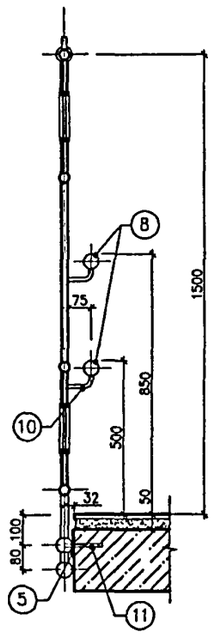

М14. ВИД ВДОЛЬ ЛЕСТНИЧНОГО МАРША

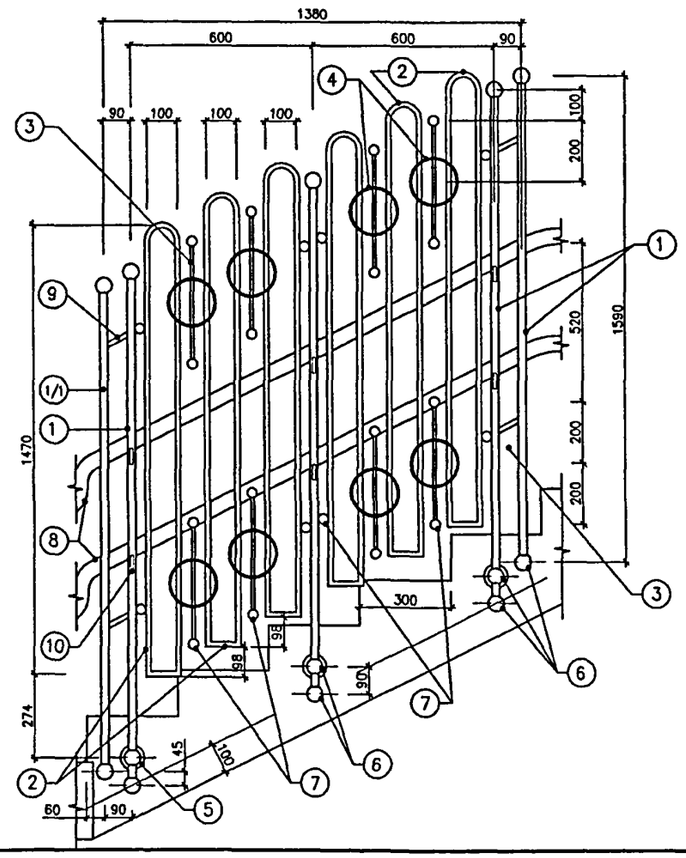

М15

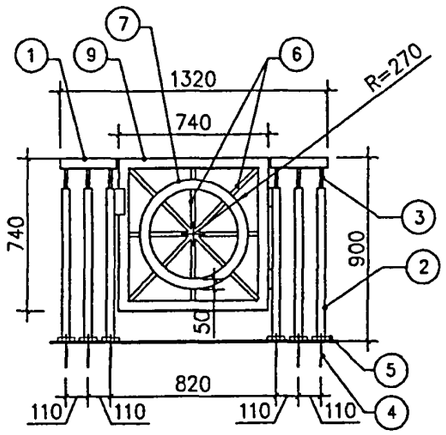

М16

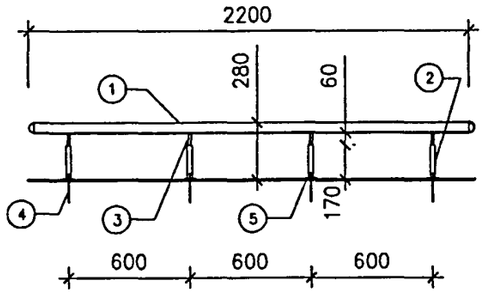

СПЕЦИФИКАЦИЯ ЭЛЕМЕНТОВ СТАЛЬНОГО ОГРАЖДЕНИЯ ЛЕСТНИЦ М14 НА ЗДАНИЕ

NN	ОБОЗНАЧЕНИЕ	НАИМЕНОВАНИЕ	КОЛ-ВО, шт.	ВЕС ЕД., кг	ВЕС ВСЕГО, кг
1	ГОСТ 10704-91	СТОЙКА ИЗ ТРУБЫ ø26,8x3,2 L=1680	108	3,.14	339,12
1/1	ГОСТ 10704-91	СТОЙКА ИЗ ТРУБЫ ø26,8x3,2 L=1590	18	2,97	53,46
2	ГОСТ 10704-91	ЭЛЕМЕНТ ИЗ ТРУБЫ ø20x2,8 L=3150	202	5,04	1018,1
3	ГОСТ 10704-91	СТОЙКА ИЗ ТРУБЫ ø13,5x2,8 L=400	256	0,46	117,76
4	ГОСТ 103-76*	КОЛЬЦО ИЗ ТРУБЫ ø160x3,2 L=30	256	0,27	69,12
5	ГОСТ 8509-86	ШАЙБА ДЕКОРАТИВНАЯ ø60	126	0,1	12,6
6		ШАР ø53, ТОЛЩИНА СТЕНКИ 2,8	352	0,3	105,6
7		ШАР ø33, ТОЛЩИНА СТЕНКИ 2,8	808	0,2	161,6
8	ГОСТ 10704-91	ПОРУЧЕНЬ ИЗ ТРУБЫ ø53x3,5 Lобщая=25500	4	108,9	435,6
9	ГОСТ 10704-91	РАСКОС ИЗ ТРУБЫ ø13,5x2,8 L=80	40	0.09	3,6
10	ГОСТ 10704-91	КРОНШТЕЙН ИЗ ТРУБЫ ø13,5x2,8 L=120	216	0.14	30,24
11	ГОСТ 5781-82*	КРЕПЕЖ ИЗ А3 ø10 L=120	216	0,15	32,4
				ИТОГО:	2379,2

СПЕЦИФИКАЦИЯ ЭЛЕМЕНТОВ СТАЛЬНЫХ ОГРАЖДЕНИЙ М15 ПОД ЛЕСТНИЧНЫМИ МАРШАМИ (НА ЗДАНИЕ)

NN	ОБОЗНАЧЕНИЕ	НАИМЕНОВАНИЕ	КОЛ-ВО, ШТ. НА 1 ЛЕСТН	КОЛ-ВО, ШТ. НА ЗДАНИЕ	ВЕС ЕД., КГ	ВЕС, ВСЕГО, КГ
1	ГОСТ 10704-91	ПОРУЧЕНЬ ИЗ ТРУБЫ ø 50x3.2 L=270	2	6	1.0	6.0
2	ГОСТ 10704-91	СТОЙКА ИЗ ТРУБЫ ø26x2.2 L=750	6	18	0.97	17.46
3	ГОСТ 10704-91	СТОЙКА ИЗ ТРУБЫ ø13.5x2.2 L=100	6	18	0.06	1.08
4	ГОСТ 5781-82*	КРЕПЕЖ ИЗ А3ø10 С МЕТ.ШАЙБОЙ L=120	6	18	0.19	3.42
5	ГОСТ 8509-86	ШАЙБА ДЕКОРАТИВНАЯ ø60	6	18	0.1	1.8
6	ГОСТ 10704-91	РАСКОСЫ ИЗ ТРУБЫ ø13,5x2,8 L=3100 (ВСЕГО)	1	3	2.3	6.9
7	ГОСТ 103-76*	КОЛЬЦО ИЗ ЛИСТОВОЙ СТАЛИ ТОЛЩИНОЙ 4мм	2	6	0.4	2.4
9	ГОСТ 10704-91	РАМА ИЗ ТРУБЫ □50x25x3,5 Lобщая=2960	1	3	14.0	42.0
				ИТОГО:		81.06

СКОБЯНЫЕ ИЗДЕЛИЯ НА 3 ОТКРЫВНЫЕ СТВОРКИ (ПЕТЛИ ДВЕРНЫЕ И ЗАМКИ) – В СООТВЕТСТВИИ С ТЕХНОЛОГИЕЙ ПРОИЗВОДИТЕЛЯ

СПЕЦИФИКАЦИЯ ЭЛЕМЕНТОВ СТАЛЬНОГО ОГРАЖДЕНИЯ ЛЕСТНИЦ М16 НА ЗДАНИЕ

NN	ОБОЗНАЧЕНИЕ	НАИМЕНОВАНИЕ	КОЛ-ВО, шт.	ВЕС ЕД., кг	ВЕС, ВСЕГО, кг
1	ГОСТ 10704-91	ПОРУЧЕНЬ ИЗ ТРУБЫ ø 53x3,5 L=2.2 пм		4.27	9.4
2	ГОСТ 10704-91	СТОЙКА ИЗ ТРУБЫ ø 26.8x3.2 L=170	4	0.45	1.8
3	ГОСТ 10704-91	СТОЙКА ИЗ ТРУБЫ ø13.5x2.8 L=60	4	0.07	0.28
4	ГОСТ 5781-82*	КРЕПЕЖ ИЗ А3ø10 С МЕТ.ШАЙБОЙ L=150	4	0.19	0.76
5	ГОСТ 8509-86	ШАЙБА ДЕКОРАТИВНАЯ ø60	4	0.10	0.4
				ИТОГО:	12.64

ВЗАМ. ИНВ. №

ПОДПИСЬ И ДАТА

ИНВ. № ПОДЛ. 13598/3

ПРИВЯЗАН:

ИНВ. №

ИЗМ.	КОЛ.УЧ.	ЛИСТ	№ ДОК.	ПОДПИСЬ	ДАТА
4	-	ЗАМ	45-13р		07.11.13
РАЗРАБОТАЛ		КАТЮХИНА			
РУК. МАСТ.		КАПТЕРЕВ			
ГЛ. ИНЖ. МАСТ		ОХОТСКИЙ			
ГЛ. АРХ. ПР.		ХАРКИНА			
ГЛ. ИНЖ. ПР.		КОЛЕСНИКОВ			
ПРОВЕРИЛ		КУКИНА			
НОРМ. КОНТР.		ХАРКИНА			

VI-69-АС2 ТОМ 1

ДОШКОЛЬНОЕ ОБРАЗОВАТЕЛЬНОЕ УЧРЕЖДЕНИЕ НА 12 ГРУПП (280 МЕСТ) ДЛЯ ЗАТЕСНЕННЫХ УСЛОВИЙ ЗАСТРОЙКИ

СТАДИЯ	ЛИСТ	ЛИСТОВ
Р	28/4	

МЕТАЛЛИЧЕСКИЕ ОГРАЖДЕНИЯ М14–М16

ГУП МНИИТЭП
МАСТЕРСКАЯ №7

карт. 15365

ОГРАЖДЕНИЕ М18
ДЛЯ ЛЕСТНИЦЫ Л3 РАЗРАБОТАНО НА ЛИСТАХ 83, 84.

ПОРУЧЕНЬ М19
В ПОМЕЩЕНИИ БАССЕЙНА ВЫПОЛНЯЕТСЯ ИЗ НИЗКОКОРРОЗИОННОЙ СТАЛИ
ПО ТИПУ ПОРУЧНЯ М10

ЭЛЕМЕНТЫ ОГРАЖДЕНИЯ М19 НА ЗДАНИЕ

NN	ОБОЗНАЧЕНИЕ	НАИМЕНОВАНИЕ	КОЛ-ВО, шт.	ВЕС ЕД., кг	ВЕС, ВСЕГО, кг
1	ГОСТ 10704-91	ПОРУЧЕНЬ ИЗ ТРУБЫ ⌀ 53х3,5 L=15.2 пм		4.27	62.0
2	ГОСТ 10704-91	КРОНШТЕЙН ИЗ ТРУБЫ ⌀14х3	25	0.49	12.25
3	ГОСТ 8509-86	ШАЙБА ДЕКОРАТИВНАЯ ⌀60	25	0.10	2.5
4	ГОСТ 8509-86	ШАЙБА ДЕКОРАТИВНАЯ ⌀90	2	0.15	0.3
				ИТОГО:	77.05

ОГРАЖДЕНИЕ М20
ДЛЯ ЛЕСТНИЦЫ Л3 ВЫПОЛНЯЕТСЯ ПО ТИПУ М14
ЭЛЕМЕНТЫ СТАЛЬНОГО ОГРАЖДЕНИЯ М20 НА ЗДАНИЕ

NN	ОБОЗНАЧЕНИЕ	НАИМЕНОВАНИЕ	КОЛ-ВО, шт.	ВЕС ЕД., кг	ВЕС, ВСЕГО, кг
1	ГОСТ 10704-91	СТОЙКА ИЗ ТРУБЫ ⌀26,8х3,2 L=1680	4	3,.14	12.56
2	ГОСТ 10704-91	ЭЛЕМЕНТ ИЗ ТРУБЫ ⌀20х2,8 L=3150	6	5,04	30.24
3	ГОСТ 10704-91	СТОЙКА ИЗ ТРУБЫ ⌀13,5х2,8 L=400	8	0,46	3.68
4	ГОСТ 103-76*	КОЛЬЦО ИЗ ТРУБЫ ⌀160х3,2 L=30	8	0,27	2.16
5	ГОСТ 8509-86	ШАЙБА ДЕКОРАТИВНАЯ ⌀60	2	0,1	0.2
6		ШАР ⌀53, ТОЛЩИНА СТЕНКИ 2,8	12	0,3	3.6
7		ШАР ⌀33, ТОЛЩИНА СТЕНКИ 2,8	24	0,2	4.8
8	ГОСТ 10704-91	ПОРУЧЕНЬ ИЗ ТРУБЫ ⌀53х3,5 Lобщая=3.34 пм		4.27	14.26
10	ГОСТ 10704-91	КРОНШТЕЙН ИЗ ТРУБЫ ⌀13,5х2,8 L=120	8	0.14	1.12
11	ГОСТ 5781-82*	КРЕПЕЖ ИЗ А3 ⌀10 L=120	4	0,15	0.6
				ИТОГО:	73.22

ВЗАМ. ИНВ. №
ПОДПИСЬ И ДАТА
ИНВ. № ПОДЛ. 13160853

ПРИВЯЗАН:
ИНВ. №

ИЗМ.	КОЛ.УЧ.	ЛИСТ	№ ДОК.	ПОДПИСЬ	ДАТА
РАЗРАБОТАЛ		КАТЮХИНА			
РУК. МАСТ.		КАПТЕРЕВ			
ГЛ. ИНЖ. МАСТ		ОХОТСКИЙ			
ГЛ. АРХ. ПР.		ХАРКИНА			
ГЛ. ИНЖ. ПР.		КОЛЕСНИКОВ			
ПРОВЕРИЛ		КУКИНА			
НОРМ. КОНТР.		ХАРКИНА			

VI-69-АС2 том 1

ДОШКОЛЬНОЕ ОБРАЗОВАТЕЛЬНОЕ УЧРЕЖДЕНИЕ НА 12 ГРУПП (280 МЕСТ) ДЛЯ ЗАТЕСНЕННЫХ УСЛОВИЙ ЗАСТРОЙКИ

СТАДИЯ	ЛИСТ	ЛИСТОВ
Р	28/5	

МЕТАЛЛИЧЕСКИЕ ОГРАЖДЕНИЯ М18-М20

ГУП МНИИТЭП
МАСТЕРСКАЯ №7

Кат. 15365

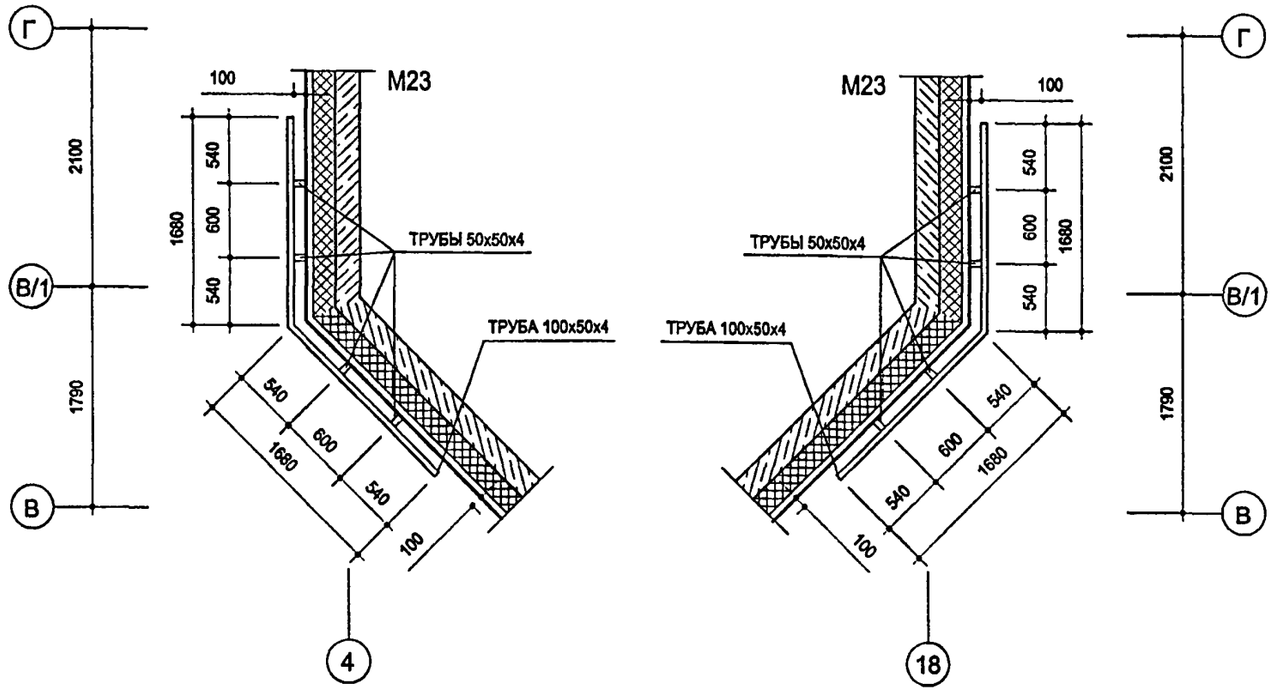

ФРАГМЕНТЫ ФАСАДА 1-21

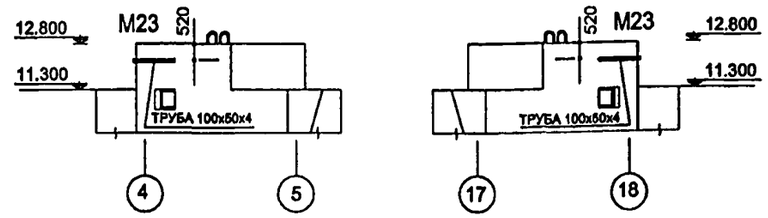

ДЕКОРАТИВНЫЙ ЭЛЕМЕНТ ФАСАДА М23.
РАСХОД МАТЕРИАЛОВ

ТРУБЫ СТАЛЬНЫЕ 100х50х4 - 6.4 п.м х 8.59 кг/м= 55.0 кг
ТРУБЫ СТАЛЬНЫЕ 50х50х4 - 2.72 п.м х 5.45 кг/м= 14.82 кг
АНКЕРЫ А3 Ø10 L=150 8 шт.

М22 ВИД А

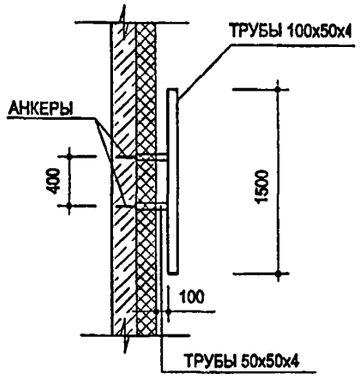

ФРАГМЕНТ ФАСАДА 1-21

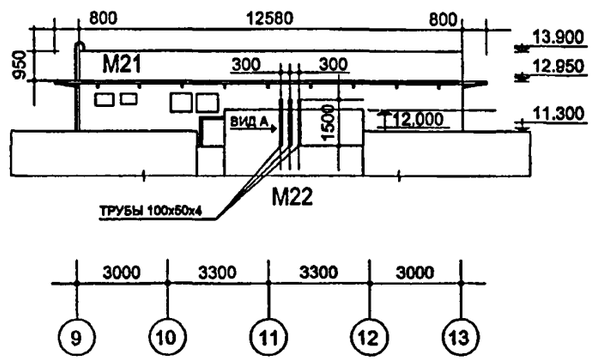

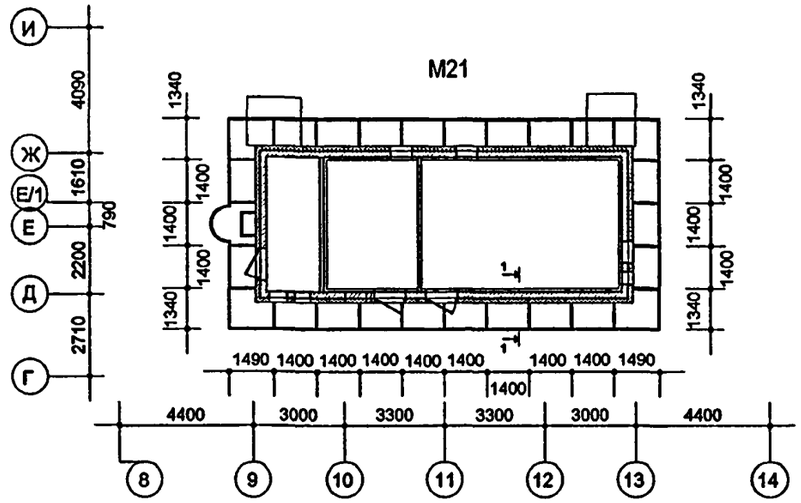

1-1

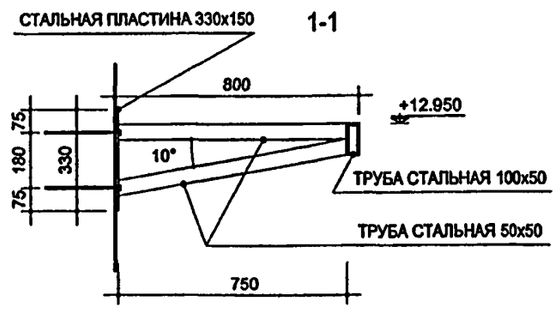

ДЕКОРАТИВНЫЙ ЭЛЕМЕНТ ФАСАДА М22.
РАСХОД МАТЕРИАЛОВ

ТРУБЫ СТАЛЬНЫЕ 100х50х4 - 4.5 п.м х 8.59 кг/м= 38.66 кг
ТРУБЫ СТАЛЬНЫЕ 50х50х4 - 2.1 п.м х 5.45 кг/м= 11.45 кг
АНКЕРЫ А3 Ø10 L=150 6 шт.

ДЕКОРАТИВНЫЙ ЭЛЕМЕНТ ФАСАДА М21.
РАСХОД МАТЕРИАЛОВ

ТРУБЫ СТАЛЬНЫЕ 100х50х4 - 43.00 п.м х 8.59 кг/м= 369.4 кг
ТРУБЫ СТАЛЬНЫЕ 50х50х4 - 40.3 п.м х 5.45 кг/м= 219.64 кг
СТАЛЬНАЯ ПЛАСТИНА 330х150х5 - 1.3 кв.м

ВЗАМ. ИНВ. №

ПОДПИСЬ И ДАТА

ИНВ. № ПОДЛ. 13/68854

ИЗМ.	КОЛ.УЧ.	ЛИСТ	№ ДОК.	ПОДПИСЬ	ДАТА
РАЗРАБОТАЛ		КАТЮХИНА			
РУК. МАСТ.		КАПТЕРЕВ			
ГЛ. ИНЖ. МАСТ		ОХОТСКИЙ			
ГЛ. АРХ. ПР.		ХАРКИНА			
ГЛ. ИНЖ. ПР.		КОЛЕСНИКОВ			
ПРОВЕРИЛ		КУКИНА			
НОРМ. КОНТР.		ХАРКИНА			

ПРИВЯЗАН:

ИНВ. №

VI-69-АС2 **ТОМ 1**

ДОШКОЛЬНОЕ ОБРАЗОВАТЕЛЬНОЕ УЧРЕЖДЕНИЕ НА 12 ГРУПП (280 МЕСТ) ДЛЯ ЗАТЕСНЕННЫХ УСЛОВИЙ ЗАСТРОЙКИ

СТАДИЯ	ЛИСТ	ЛИСТОВ
Р	28/6	

ДЕКОРАТИВНЫЕ МЕТАЛЛИЧЕСКИЕ ЭЛЕМЕНТЫ ФАСАДОВ М21–М23

ГУП МНИИТЭП
МАСТЕРСКАЯ №7

Канд. 15365

СПЕЦИФИКАЦИЯ ЭЛЕМЕНТОВ СТАЛЬНЫХ ОГРАЖДЕНИЙ М25, М25/1 НА ЗДАНИЕ

NN	ОБОЗНАЧЕНИЕ	НАИМЕНОВАНИЕ	КОЛ-ВО, шт.	ВЕС ЕД., кг	ВЕС, ВСЕГО, кг
1	ГОСТ 10704-76	ПОРУЧЕНЬ ИЗ ТРУБЫ ø 53х3,5 Lобщая=35500	1	151.6	72.2
2	ГОСТ 10704-76	СТОЙКА ИЗ ТРУБЫ ø13.5х2.8 L=60	41	0.07	2.87
3	ГОСТ 10704-76	КРОНШТЕЙН ИЗ ТРУБЫ ø 26.8х3.2 L=370	41	0.69	28.3
4	ГОСТ 5781-82*	КРЕПЕЖ ИЗ А3ø10 С МЕТ.ШАЙБОЙ L=150	41	0.19	7.8
5	ГОСТ 8509-86	ШАЙБА ДЕКОРАТИВНАЯ ø60	41	0.10	4.1
6	ГОСТ 10704-91	ПЕРЕКЛАДИНА ИЗ ТРУБЫ ø20х2.5 L=56		0.09	

ИТОГО:

СПЕЦИФИКАЦИЯ ЭЛЕМЕНТОВ СТАЛЬНЫХ ОГРАЖДЕНИЙ М26 НА ЗДАНИЕ

NN	ОБОЗНАЧЕНИЕ	НАИМЕНОВАНИЕ	КОЛ-ВО, шт.	ВЕС ЕД., кг	ВЕС, ВСЕГО, кг
1	ГОСТ 10704-91	ПОРУЧЕНЬ ИЗ ТРУБЫ ø 53х3,5 Lобщая=5.0 пм		4.27	21.35
2	ГОСТ 10704-91	СТОЙКА ИЗ ТРУБЫ ø 26.8х3.2 L=890 L общ=6.23	7	1.51	9.4
3	ГОСТ 10704-91	СТОЙКА ИЗ ТРУБЫ ø13.5х2.8 L=60	7	0.49	3.43
4	ГОСТ 10704-91	ПЕРЕКЛАДИНА ИЗ ТРУБЫ ø20х2.5 L=56	24	0.88	6.62
5	ГОСТ 103-76*	СТОЙКА ИЗ ПОЛОСЫ -25х2,5 L=170	18		
6	ГОСТ 103-76*	СТОЙКА ИЗ ПОЛОСЫ -25х2,5 L=520	18		
7	ГОСТ 103-76*	СТОЙКА ИЗ ПОЛОСЫ -25х2,5 L=730	12		
8	ГОСТ 103-76*	РАСКОС ИЗ ПОЛОСЫ -25х2,5 L=740	24		
9	ГОСТ 10704-91	РАМА ИЗ ТРУБЫ □50х25х3.5 Общ. длина=18.0 пм	6	3.49	376.92
10	ГОСТ 10704-91	КОЛЬЦО ИЗ ТРУБЫ ø 53х3,5 L=30	18		
11	ГОСТ 5781-82*	КРЕПЕЖ ИЗ А3ø10 С МЕТ.ШАЙБОЙ L=150	7		
12	ГОСТ 8509-86	ШАЙБА ДЕКОРАТИВНАЯ ø60	7		

ИТОГО:

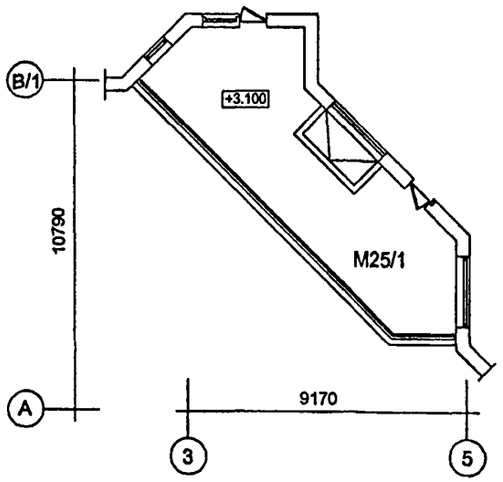

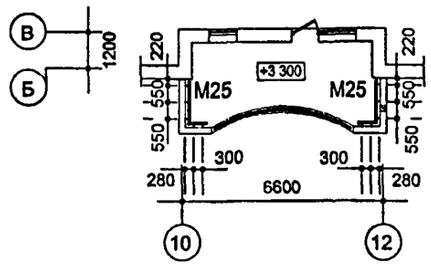

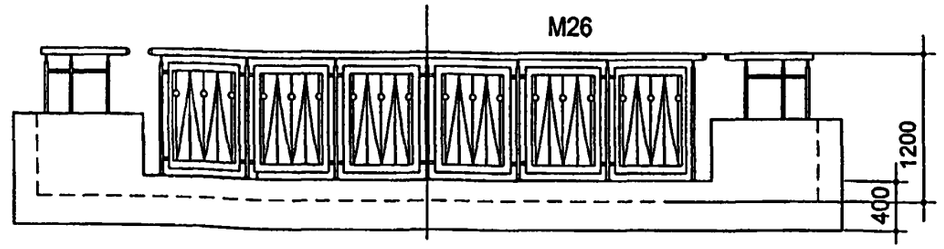

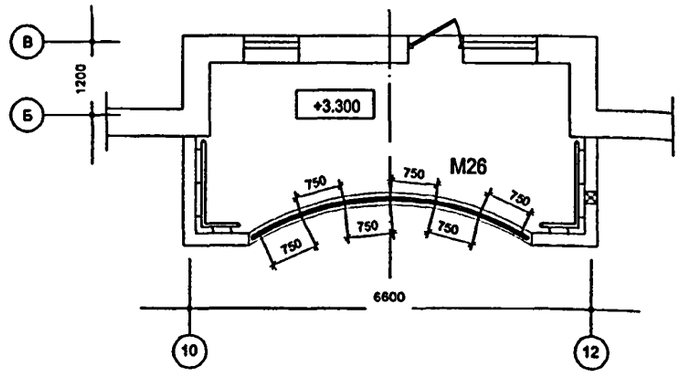

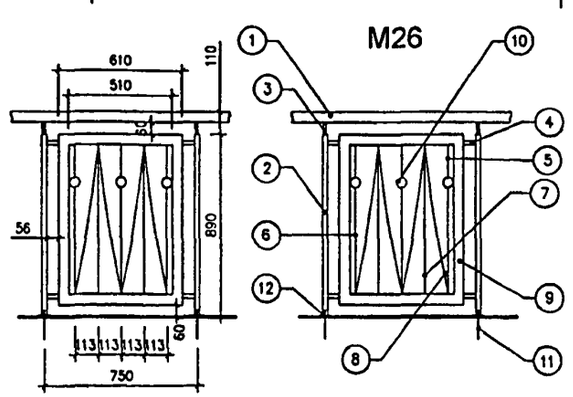

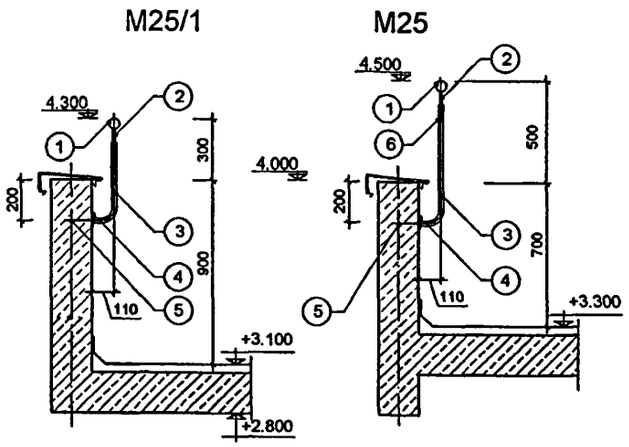

ВЗАМ. ИНВ. №

ПОДПИСЬ И ДАТА

ИНВ. № ПОДЛ. 13168255

ПРИВЯЗАН:

ИНВ. №

ИЗМ.	КОЛ.УЧ.	ЛИСТ	№ ДОК.	ПОДПИСЬ	ДАТА
РАЗРАБОТАЛ		КАТЮХИНА			
РУК. МАСТ.		КАПТЕРЕВ			
ГЛ. ИНЖ. МАСТ		ОХОТСКИЙ			
ГЛ. АРХ. ПР.		ХАРКИНА			
ГЛ. ИНЖ. ПР.		КОЛЕСНИКОВ			
ПРОВЕРИЛ		КУКИНА			
НОРМ. КОНТР.		ХАРКИНА			

VI-69-АС2 ТОМ 1

ДОШКОЛЬНОЕ ОБРАЗОВАТЕЛЬНОЕ УЧРЕЖДЕНИЕ НА 12 ГРУПП (280 МЕСТ) ДЛЯ ЗАТЕСНЕННЫХ УСЛОВИЙ ЗАСТРОЙКИ

СТАДИЯ	ЛИСТ	ЛИСТОВ
Р	28/7	

МЕТАЛЛИЧЕСКИЕ ОГРАЖДЕНИЯ М25, М26

ГУП МНИИТЭП
МАСТЕРСКАЯ №7

Кальк. 15365

НАВЕС ГЛАВНОГО ВХОДА Н1

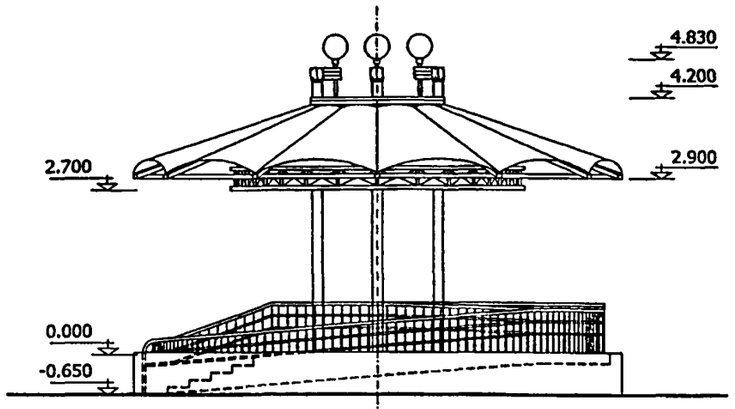

РАЗРЕЗ 1-1

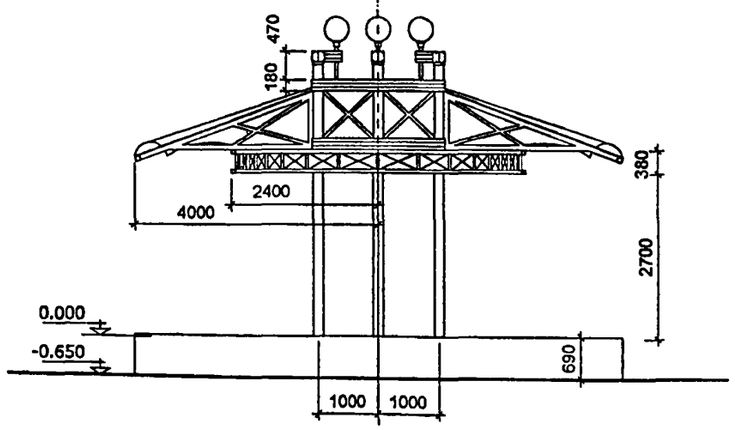

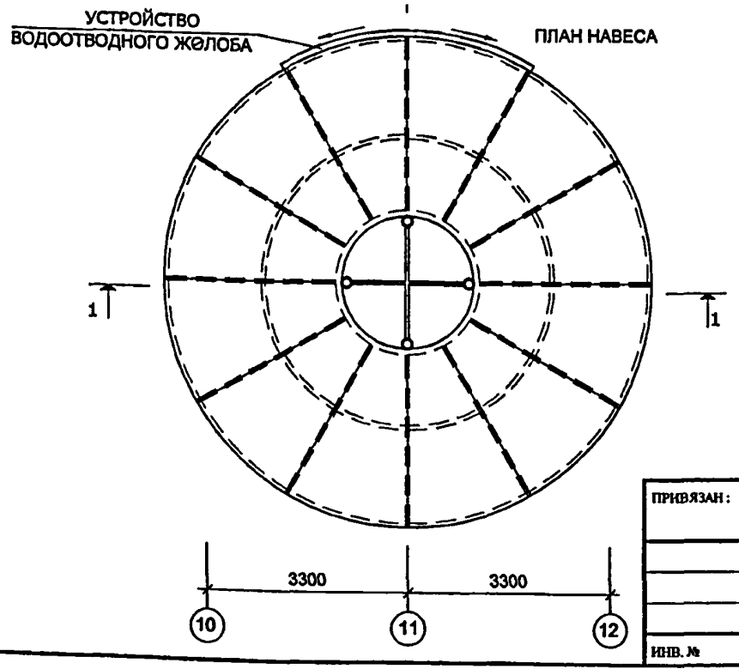

ФРАГМЕНТ РАЗРЕЗА 1-1 М 1:30

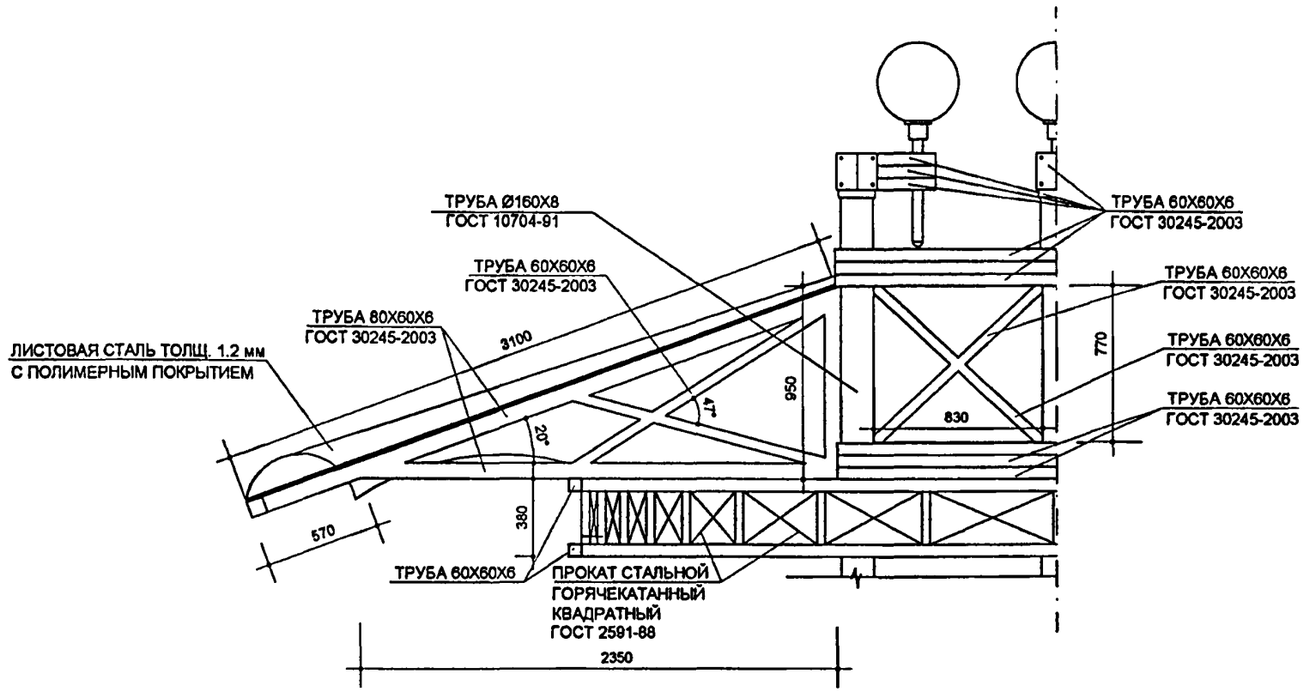

СПЕЦИФИКАЦИИ МАТЕРИАЛОВ НА УСТРОЙСТВО НАВЕСОВ ДАНЫ НА ЛИСТЕ 28/10.

ПРИ "ПРИВЯЗКЕ" ДОУ ВОЗМОЖНЫ ИЗМЕНЕНИЯ КОНСТРУКТИВНОГО РЕШЕНИЯ НАВЕСОВ НАД ВХОДАМИ И ПРИЯМКАМИ.

ВЗАМ. ИНВ. №

ПОДПИСЬ И ДАТА

ИНВ. № ПОДЛ. 13160456

ПРИВЯЗАН:

ИНВ. №

ИЗМ.	КОЛ.УЧ.	ЛИСТ	№ ДОК.	ПОДПИСЬ	ДАТА
РАЗРАБОТАЛ		КАТЮХИНА			
РУК. МАСТ.		КАПТЕРЕВ			
ГЛ. ИНЖ. МАСТ		ОХОТСКИЙ			
ГЛ. АРХ. ПР.		ХАРКИНА			
ГЛ. ИНЖ. ПР.		КОЛЕСНИКОВ			
ПРОВЕРИЛ		КУКИНА			
НОРМ. КОНТР.		ХАРКИНА			

VI-69-АС2 ТОМ 1

ДОШКОЛЬНОЕ ОБРАЗОВАТЕЛЬНОЕ УЧРЕЖДЕНИЕ НА 12 ГРУПП (280 МЕСТ) ДЛЯ ЗАТЕСНЕННЫХ УСЛОВИЙ ЗАСТРОЙКИ

СТАДИЯ	ЛИСТ	ЛИСТОВ
Р	28/8	

НАВЕС ГЛАВНОГО ВХОДА Н1

ГУП МНИИТЭП
МАСТЕРСКАЯ №7

Кат. 15365

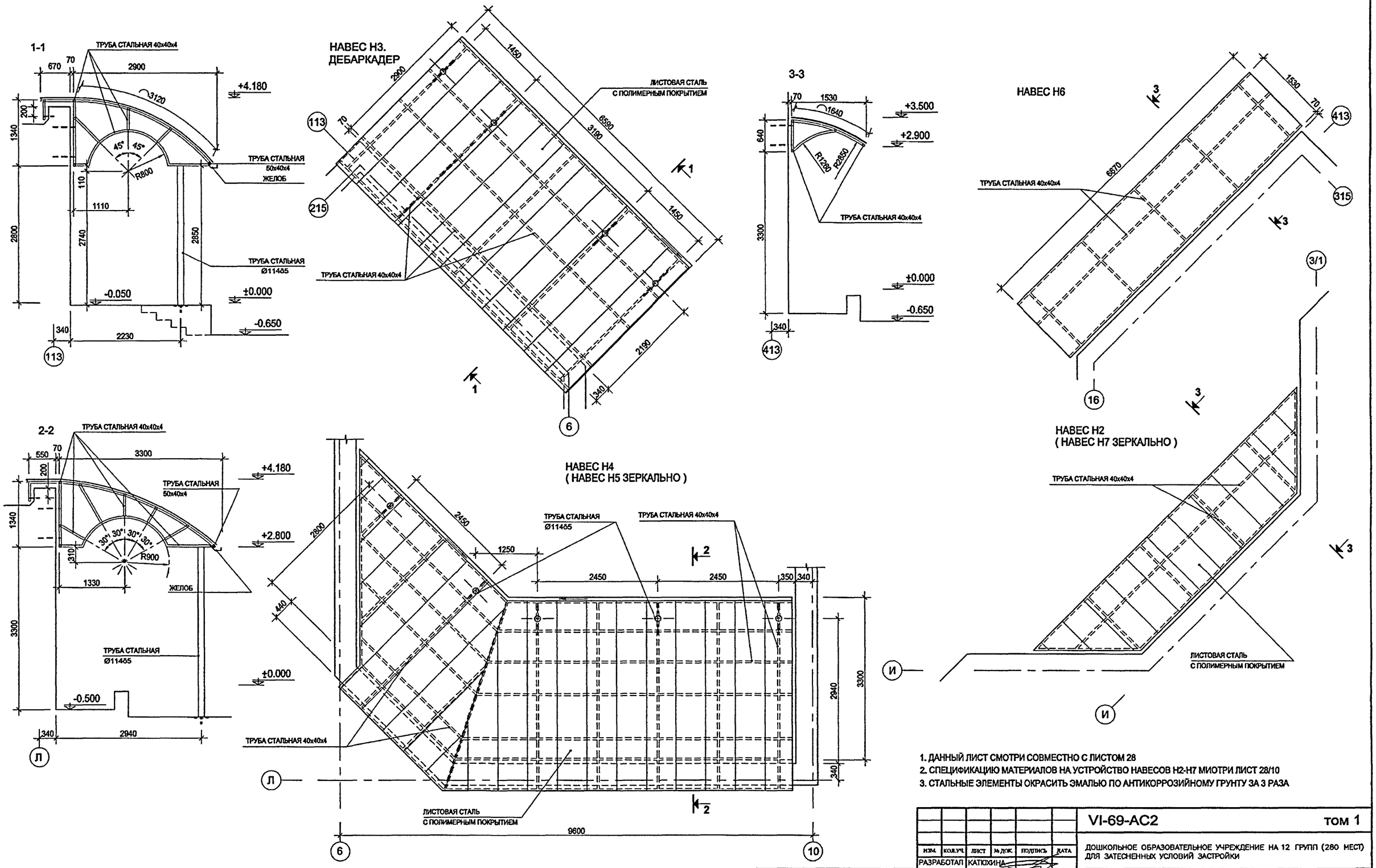

1. ДАННЫЙ ЛИСТ СМОТРИ СОВМЕСТНО С ЛИСТОМ 28
2. СПЕЦИФИКАЦИЮ МАТЕРИАЛОВ НА УСТРОЙСТВО НАВЕСОВ Н2-Н7 МИОТРИ ЛИСТ 28/10
3. СТАЛЬНЫЕ ЭЛЕМЕНТЫ ОКРАСИТЬ ЭМАЛЬЮ ПО АНТИКОРРОЗИЙНОМУ ГРУНТУ ЗА 3 РАЗА

ИЗМ.	КОЛ.УЧ.	ЛИСТ	№ ДОК.	ПОДПИСЬ	ДАТА
РАЗРАБОТАЛ		КАТЮХИНА			
РУК. МАСТ.		КАПТЕРЕВ			
ГЛ. ИНЖ. МАСТ		ОХОТСКИЙ			
ГЛ. АРХ. ПР.		ХАРКИНА			
ГЛ. ИНЖ. ПР.		КОЛЕСНИКОВ			
ПРОВЕРИЛ		КУКИНА			
НОРМ. КОНТР.		ХАРКИНА			

ПРИВЯЗАН:

ИНВ. №

VI-69-АС2 том 1

ДОШКОЛЬНОЕ ОБРАЗОВАТЕЛЬНОЕ УЧРЕЖДЕНИЕ НА 12 ГРУПП (280 МЕСТ) ДЛЯ ЗАТЕСНЕННЫХ УСЛОВИЙ ЗАСТРОЙКИ

СТАДИЯ	ЛИСТ	ЛИСТОВ
Р	28/9	

НАВЕСЫ Н2–Н7

ГУП МНИИТЭП
МАСТЕРСКАЯ №7

СОГЛАСОВАНО:

ВЗАМ. ИНВ. №

ПОДПИСЬ И ДАТА

ИНВ. № ПОДЛ.

1316857

Кал. 15365

НАВЕС ГЛАВНОГО ВХОДА Н1

СПЕЦИФИКАЦИЯ ИЗДЕЛИЙ

МАРКА ПОЗ.	ОБОЗНАЧЕНИЕ	НАИМЕНОВАНИЕ	МАССА ЕД., КГ	КОЛ. ШТ.	ВСЕГО, КГ
1	2	3	4	5	6
1	ГОСТ 10704-91	ст. труба 160х8 L= 5300	139.39	4	557.56
2	ГОСТ 8639-82*	ст. труба 60х60х4 L= 15200	103.66	2	207.33
3	——II——	ст. труба 60х60х4 L= 7420	50.60	6	303.63
4	——II——	ст. труба 60х60х4 L= 2160	14.73	6	88.39
5	ГОСТ 8645-68*	ст. труба 60х40х4 L= 1130	6.28	8	50.26
6	——II——	ст. труба 60х40х4 L= 1450	8.06	12	96.74
7	——II——	ст. труба 60х40х4 L= 1280	7.12	12	85.40
8	——II——	ст. труба 80х60х6 L= 3040	35.17	12	422.07
9	——II——	ст. труба 80х60х6 L= 2290	26.50	12	317.94
10	——II——	ст. труба 80х60х6 L= 800	9.26	12	111.07
11	——II——	ст. труба 80х60х6 L= 25140	290.87	1	290.87
12	ГОСТ 8639-82*	ст. труба 40х40х4 L= 260	1.12	26	29.07
13	2591-2006	ст. квадрат 10х10 L= 670	0.54	52	27.87
14	ГОСТ 103-2006	ст. полоса 180х4 L= 200	1.12	8	2.50
				ИТОГО:	2590.70
		Профнастил δ=1,2 мм S=57.6 м^2			

РАСХОД МАТЕРИАЛОВ НА НАВЕС Н3

ТРУБЫ СТАЛЬНЫЕ Ø114х5 - 11.4 п.м х 17.12= 195.17 кг
ТРУБЫ СТАЛЬНЫЕ 50х40х4 - 6.59 п.м х4.83 = 31.83 кг
ТРУБЫ СТАЛЬНЫЕ 40х40х4 - 50.0 п.м х4.2 = 210 кг
ЛИСТОВАЯ СТАЛЬ1.2 мм - 25.8 кв.м
ЖЕЛОБ - 6.59 п.м

РАСХОД МАТЕРИАЛОВ НА НАВЕС Н6

ТРУБЫ СТАЛЬНЫЕ 40х40х4 - 93.0 п.м х4.2 = 390.6 кг
ЛИСТОВАЯ СТАЛЬ1.2 мм - 11.41 кв.м

РАСХОД МАТЕРИАЛОВ НА НАВЕСЫ Н4 И Н5

ТРУБЫ СТАЛЬНЫЕ Ø114х5 - 34.6 п.м х 17.12= 592.4 кг
ТРУБЫ СТАЛЬНЫЕ 50х40х4 - 20.2 п.м х4.83 = 97.6 кг
ТРУБЫ СТАЛЬНЫЕ 40х40х4 -451.4 п.м х4.2 = 1895.9 кг
ЛИСТОВАЯ СТАЛЬ1.2 мм - 98.0 кв.м
ЖЕЛОБ - 20.2 п.м

РАСХОД МАТЕРИАЛОВ НА НАВЕСЫ Н2 И Н7

ТРУБЫ СТАЛЬНЫЕ 40х40х4 - 208.0 п.м х4.2 = 873.6
ЛИСТОВАЯ СТАЛЬ1.2 мм - 20.0 кв.м

ВЗАМ. ИНВ. №
ПОДПИСЬ И ДАТА
ИНВ. № ПОДЛ. 13168 50

ПРИВЯЗАН:
ИНВ №

ИЗМ.	КОЛ.УЧ.	ЛИСТ	№ ДОК.	ПОДПИСЬ	ДАТА
РАЗРАБОТАЛ		КАТЮХИНА			
РУК. МАСТ.		КАПТЕРЕВ			
ГЛ. ИНЖ. МАСТ		ОХОТСКИЙ			
ГЛ. АРХ. ПР.		ХАРКИНА			
ГЛ. ИНЖ. ПР.		КОЛЕСНИКОВ			
ПРОВЕРИЛ		КУКИНА			
НОРМ. КОНТР.		ХАРКИНА			

VI-69-АС2 **ТОМ 1**

ДОШКОЛЬНОЕ ОБРАЗОВАТЕЛЬНОЕ УЧРЕЖДЕНИЕ НА 12 ГРУПП (280 МЕСТ) ДЛЯ ЗАТЕСНЕННЫХ УСЛОВИЙ ЗАСТРОЙКИ

СТАДИЯ	ЛИСТ	ЛИСТОВ
Р	28/10	

СПЕЦИФИКАЦИЯ МАТЕРИАЛОВ НА УСТРОЙСТВО НАВЕСОВ Н1 – Н7

ГУП МНИИТЭП
МАСТЕРСКАЯ №7

Карт. 15365

к1. Сечение А-А

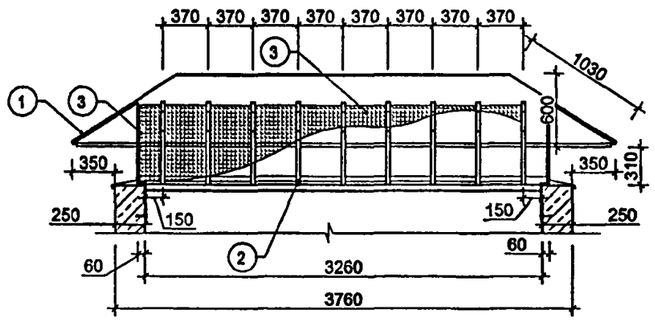

к1. Сечение Б-Б.

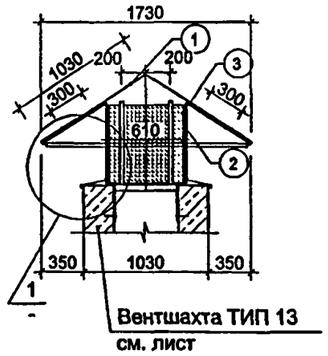

к2. Сечение В-В

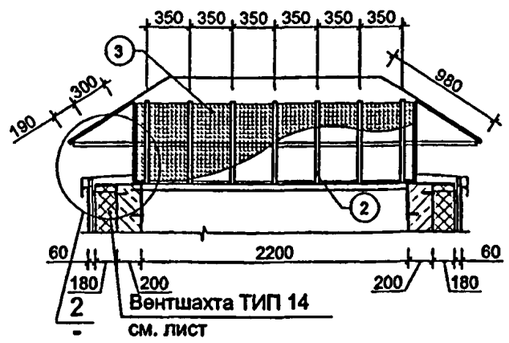

к2. Сечение Г-Г

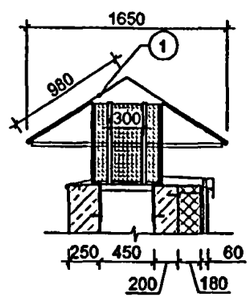

к1. План

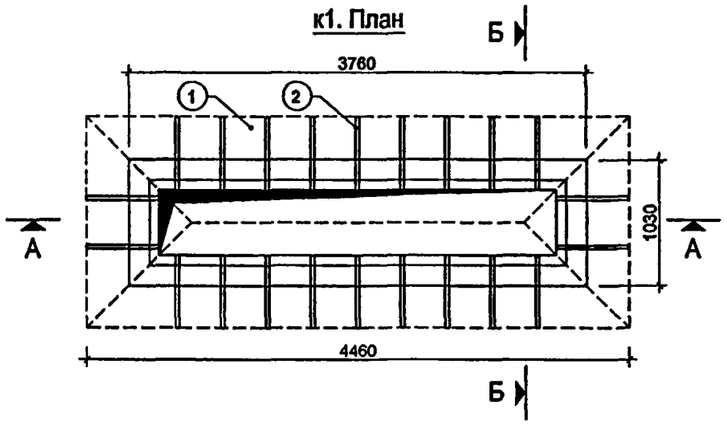

к2. План

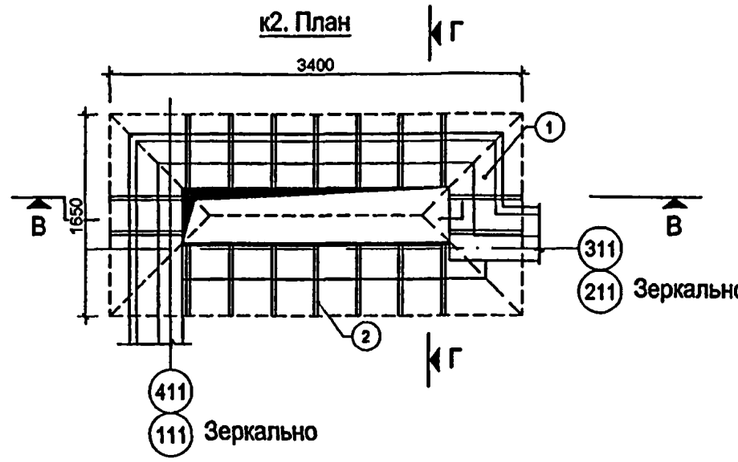

ЭЛЕМЕНТЫ ЗАЩИТНЫХ ЗОНТОВ НАД ВЕНТШАХТАМИ КРОВЛИ

к1 Вентшахта ТИП 13

1	СТАЛЬ ТОНКОЛИСТОВАЯ, 0,8мм, С ЦВЕТНЫМ ПОЛИМЕРНЫМ ПОКРЫТИЕМ	ГОСТ 19904-74	10 кв.м.
2	ОПОРНЫЕ СТОЙКИ-ЛАПКИ ИЗ -30х5 L=1370	ГОСТ 103-57*	22 шт.
3	СЕТКА СТАЛЬНАЯ С КВАДР. ЯЧЕЙКОЙ N15, ИЗ ОЦИНК. ПРОВОЛОКИ Ø1,6	ГОСТ 5336-80	5 кв.м.

к2 Вентшахта ТИП 14 - 2 шт.

1	СТАЛЬ ТОНКОЛИСТОВАЯ, 0,8мм, С ЦВЕТНЫМ ПОЛИМЕРНЫМ ПОКРЫТИЕМ	ГОСТ 19904-74	7 кв.м.
2	ОПОРНЫЕ СТОЙКИ-ЛАПКИ ИЗ -30х5 L=1370	ГОСТ 103-57*	18 шт.
3	СЕТКА СТАЛЬНАЯ С КВАДР. ЯЧЕЙКОЙ N15, ИЗ ОЦИНК. ПРОВОЛОКИ Ø1,6	ГОСТ 5336-80	4 кв.м.

ИТОГО: ПОКРЫТИЕ - 24 кв.м
СТОЙКИ - 40 шт.х1,62=64,8 кг
СЕТКА - 13 кв.м. х 2,12=27,6 кг

ЦВЕТ ПОКРЫТИЯ СОГЛАСОВАТЬ С АВТОРСКИМ НАДЗОРОМ С УЧЕТОМ КОЛОРИСТИЧЕСКОГО РЕШЕНИЯ

Узел 1

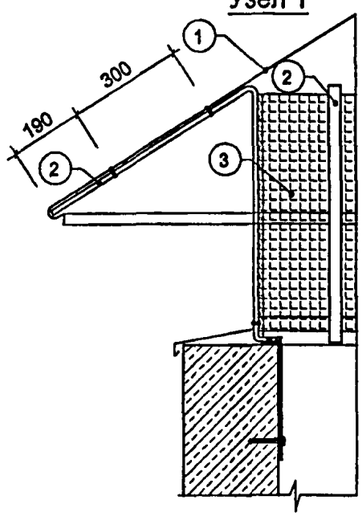

Узел 2

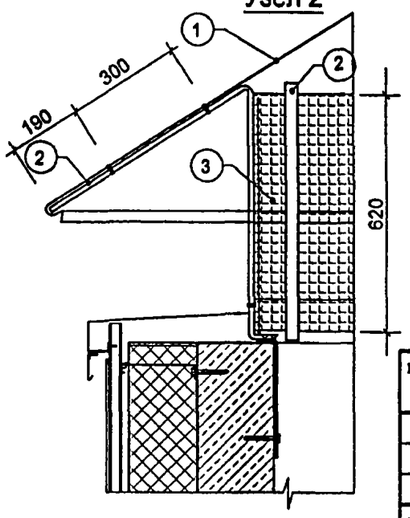

СОГЛАСОВАНО:

ВЗАМ. ИНВ. №

ПОДПИСЬ И ДАТА

ИНВ. № ПОДЛ. 13168/59

ПРИВЯЗАН:

ИНВ. №

ИЗМ.	КОЛ.УЧ.	ЛИСТ	№ ДОК.	ПОДПИСЬ	ДАТА
РАЗРАБОТАЛ		ХАРКИНА			
РУК.МАСТ.		КАПТЕРЕВ			
ГЛ.ИНЖ.МАСТ.		ОХОТСКИЙ			
ГЛ.АРХ.ПР.		ХАРКИНА			
ГЛ.ИНЖ.ПР.		КОЛЕСНИКОВ			
ПРОВЕРИЛ		КАТЮХИНА			
НОРМ КОНТР.		ХАРКИНА			

VI-69-АС2 ТОМ 1

ДОШКОЛЬНОЕ ОБРАЗОВАТЕЛЬНОЕ УЧРЕЖДЕНИЕ НА 12 ГРУПП (280 МЕСТ) ДЛЯ ЗАТЕСНЕННЫХ УСЛОВИЙ ЗАСТРОЙКИ

СТАДИЯ	ЛИСТ	ЛИСТОВ
Р	28/11	

ЗАЩИТНЫЕ МЕТАЛЛИЧЕСКИЕ ЗОНТЫ КРОВЕЛЬНЫХ ВЕНТШАХТ (ТИП 13, 14)

ГУП МНИИТЭП
МАСТЕРСКАЯ № 7

Кат. 15365

ВИД А

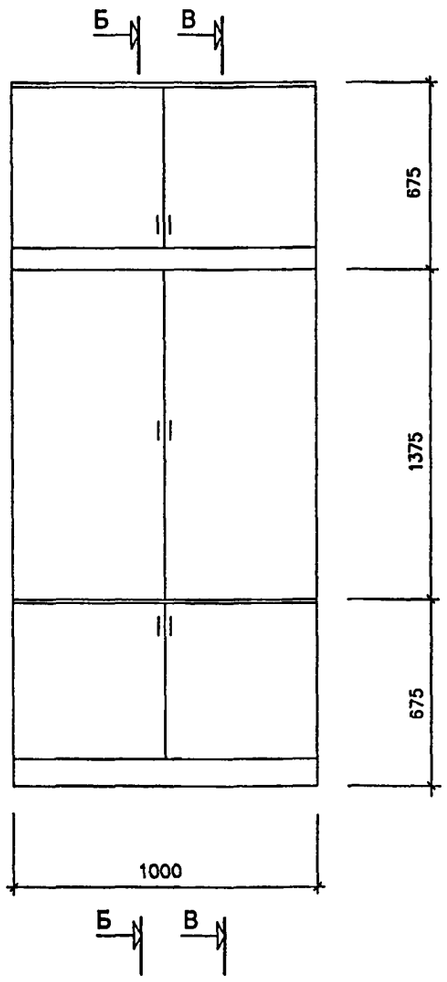

Б - Б

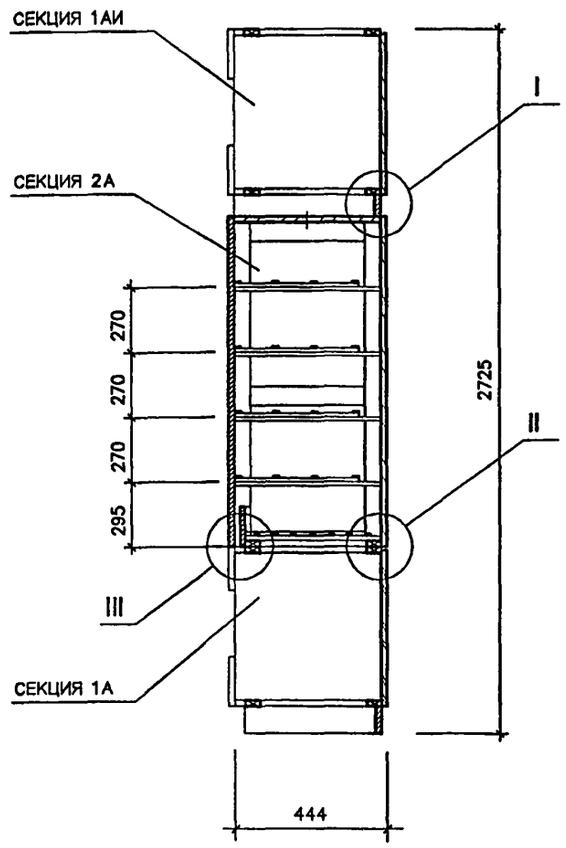

В - В

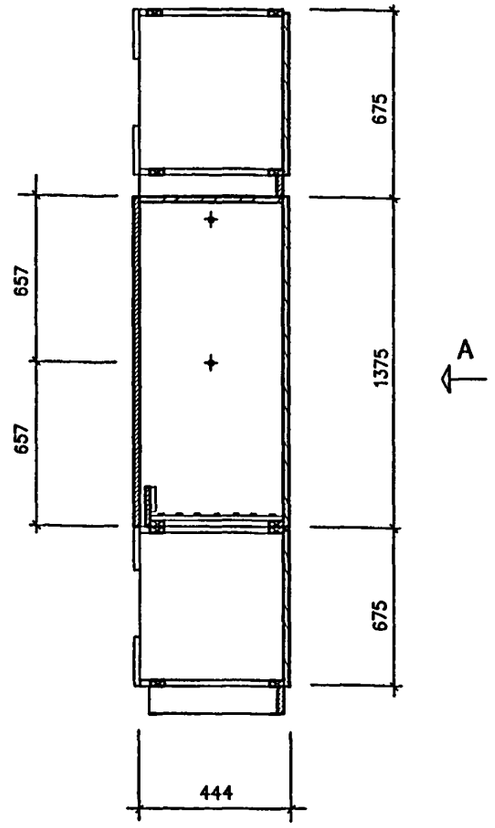

ПРИМЕЧАНИЕ

КОНСТРУКЦИЯ СУШИЛЬНОГО ШКАФА – СЕКЦИОННАЯ.
МАТЕРИАЛ – ДСП И ДРЕВЕСИНА ХВОЙНЫХ ПОРОД.
ПОЛОТНА ДВЕРОК ИЗГОТОВЛЕННЫ ИЗ ЛАМИНИРОВАННОЙ ДРЕВЕСНОСТРУЖЕЧНОЙ ПЛИТЫ ТОЛЩ.16 мм, БОКОВЫЕ СТЕНКИ – ТАКЖЕ ИЗ ЛАМИНИРОВАННОЙ ДСП С ОТДЕЛКОЙ ТОРЦОВ ПЛАСТИКОМ.

ПРИ СБОРКЕ ШКАФА УЧЕСТЬ НЕОБХОДИМОСТЬ РАЗМЕЩЕНИЯ ВНУТРИ НИЖНЕЙ СЕКЦИИ НАГРЕВАТЕЛЬНЫХ ПРИБОРОВ, РАБОТАЮЩИХ ОТ СТОЯКОВ ГОРЯЧЕГО ВОДОСНАБЖЕНИЯ И ВЫТЯЖНЫХ ВОЗДУХОВОДОВ – В ВЕРХНЕЙ СЕКЦИИ.

ПРОСТРАНСТВО НАД ШКАФАМИ ДО ПЛИТЫ ПЕРЕКРЫТИЯ ЗАШИТЬ ГКЛВ.

СЕКЦИИ 1 АИ, 2А, 1А МОНТИРУЮТСЯ МЕЖДУ СОБОЙ НА СУХИХ ШКАНТАХ (СМ. УЗЛЫ I, II, III).

Изм.	Кол.уч.	Лист	№ док.	Подпись	Дата
Разработал		Харкина			
Рук. маст.		Каптерев			
Гл. инж. маст		Охотский			
Гл. арх. пр.		Харкина			
Гл. инж. пр.		Колесников			
Проверил		Кукина			
Норм. контр.		Харкина			

Привязан:

Инв. №

VI-69-АС2 — **Том 1**

ДОШКОЛЬНОЕ ОБРАЗОВАТЕЛЬНОЕ УЧРЕЖДЕНИЕ НА 12 ГРУПП (280 МЕСТ) ДЛЯ ЗАТЕСНЕННЫХ УСЛОВИЙ ЗАСТРОЙКИ

Стадия	Лист	Листов
Р	29	

ШКАФ СУШИЛЬНЫЙ 1ШС ИА В СБОРЕ
ВИД А РАЗРЕЗЫ Б–Б, В–В.

ГУП МНИИТЭП
МАСТЕРСКАЯ № 7

Согласовано:

Взамен инв.№

Подпись и дата

Инв.№ подл. 13168/0

Кам 15365

ВИД А

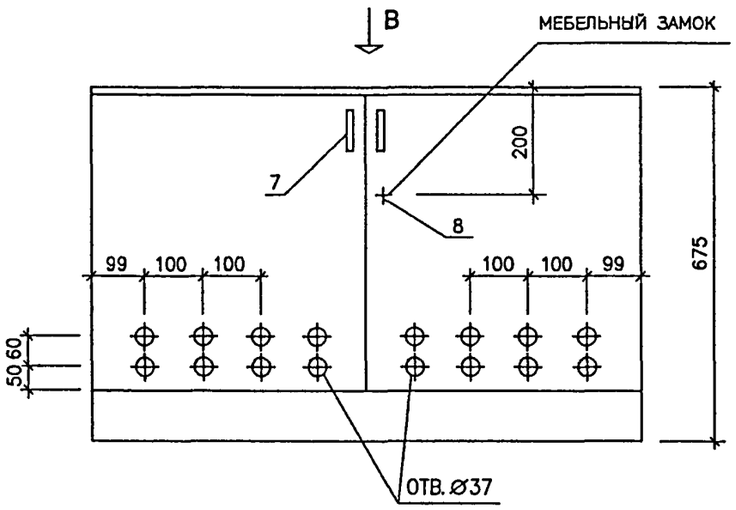

Г - Г

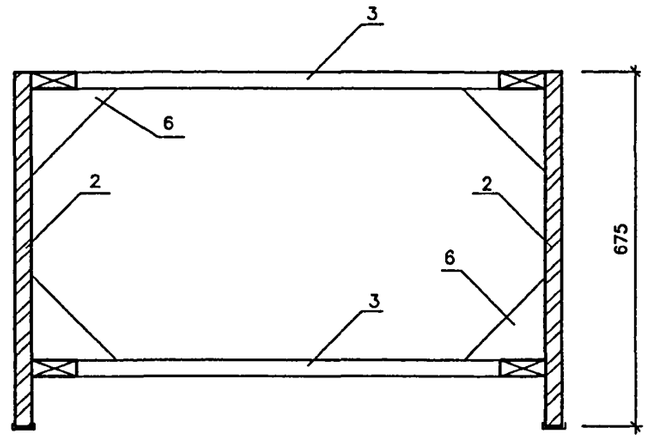

Б - Б

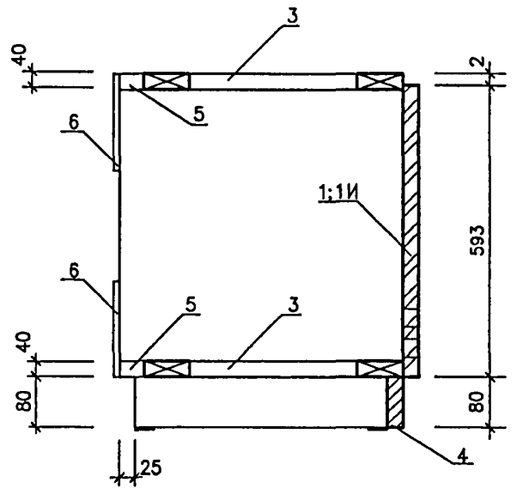

ВИД В

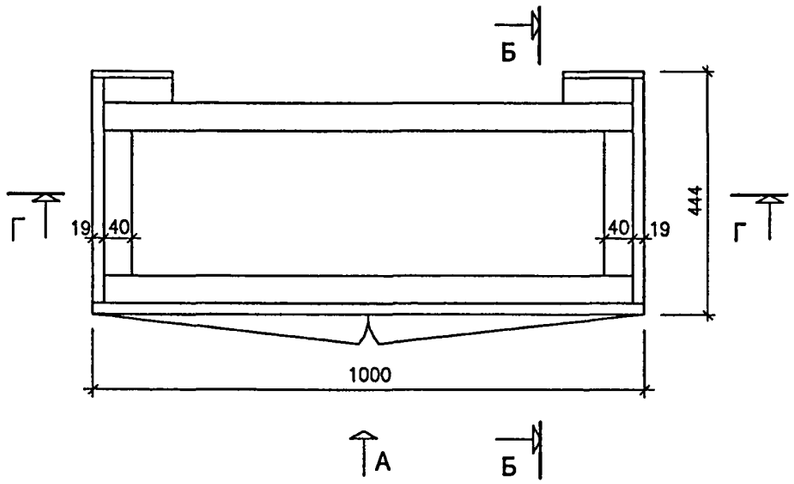

ПРИМЕЧАНИЕ

1. КОНСТРУКТИВНО СЕКЦИЯ 1АИ ВЫПОЛНЯЕТСЯ АНАЛОГИЧНО СЕКЦИИ 1А, НО БЕЗ ОТВ. Ø37 В ДВЕРНОМ ПОЛОТНЕ И С РУЧКАМИ, УСТАНОВЛЕННЫМИ В НИЖНЕЙ ЧАСТИ.
2. КРОМКИ ПОЛОТЕН ДВЕРОК И БОКОВЫХ ЩИТОВ СЕКЦИЙ ШКАФА ДОЛЖНЫ БЫТЬ ОБЛИЦОВАНЫ КРОМОЧНЫМ ПЛАСТИКОМ.
3. СЕКЦИИ 1А, 1АИ СОБИРАЮТСЯ НА ВИНТОВЫХ СТЯЖКАХ ИЛИ УГЛОВЫХ СТЯЖКАХ.
4. НОЖКИ ПЛАСТМАССОВЫЕ – ТОЛЬКО В НИЖНЕЙ СЕКЦИИ 1А.

СОГЛАСОВАНО:

ВЗАМЕН ИНВ.№

ПОДПИСЬ И ДАТА

ИНВ.№ ПОДЛ. 1316861

ПРИВЯЗАН:

ИНВ. №

ИЗМ.	КОЛ.УЧ.	ЛИСТ	№ ДОК.	ПОДПИСЬ	ДАТА
РАЗРАБОТАЛ		ХАРКИНА			
РУК. МАСТ.		КАПТЕРЕВ			
ГЛ. ИНЖ. МАСТ		ОХОТСКИЙ			
ГЛ. АРХ. ПР.		ХАРКИНА			
ГЛ. ИНЖ. ПР.		КОЛЕСНИКОВ			
ПРОВЕРИЛ		КУКИНА			
НОРМ. КОНТР.		ХАРКИНА			

VI-69-АС2 ТОМ 1

ДОШКОЛЬНОЕ ОБРАЗОВАТЕЛЬНОЕ УЧРЕЖДЕНИЕ НА 12 ГРУПП (280 МЕСТ) ДЛЯ ЗАТЕСНЕННЫХ УСЛОВИЙ ЗАСТРОЙКИ

СТАДИЯ	ЛИСТ	ЛИСТОВ
Р	30	

ШКАФ СУШИЛЬНЫЙ 1ШС ИА. СЕКЦИЯ 1А, 1АИ. ВИДЫ А, В, РАЗРЕЗЫ Б–Б, Г–Г.

ГУП МНИИТЭП
МАСТЕРСКАЯ № 7

Калл. 15365

ВИД А

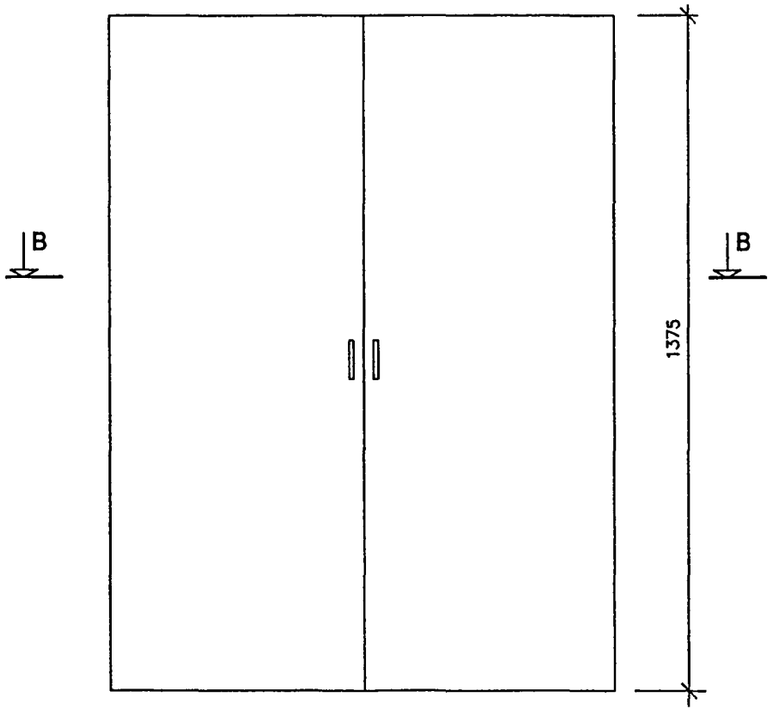

Б - Б

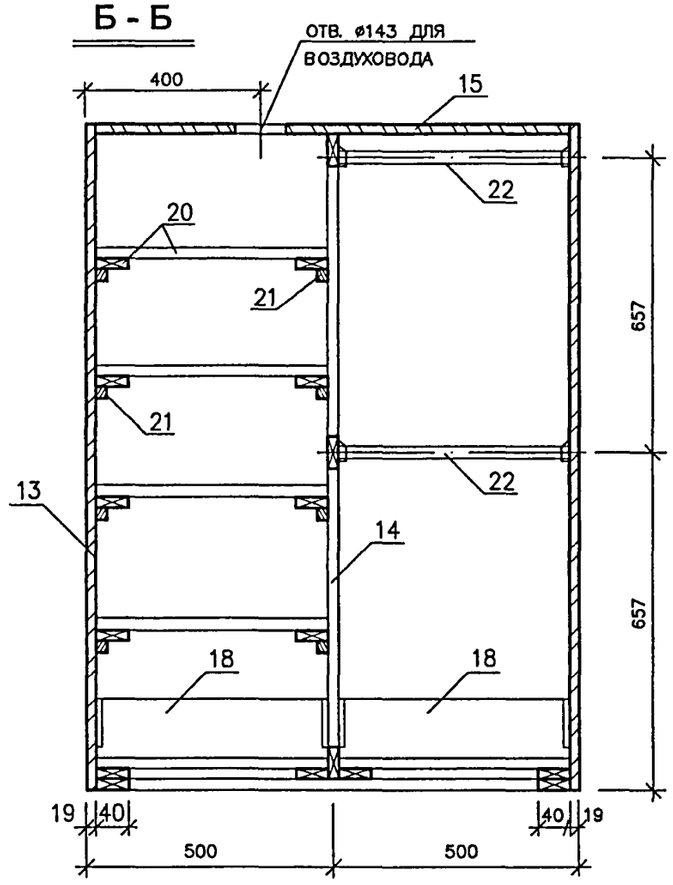

Г - Г

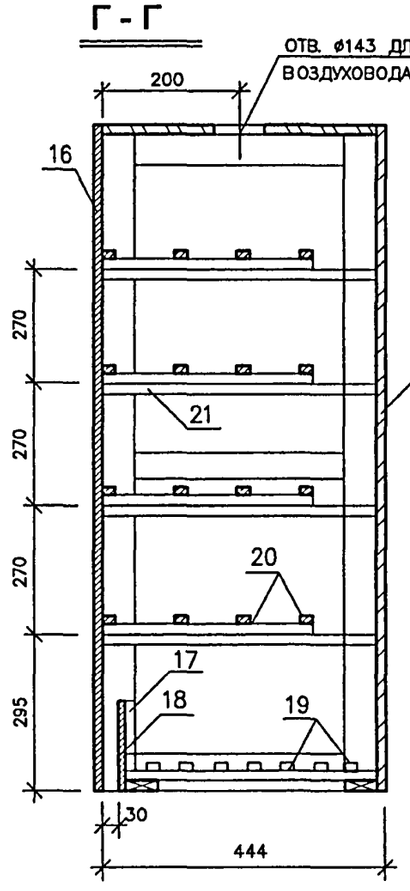

В - В

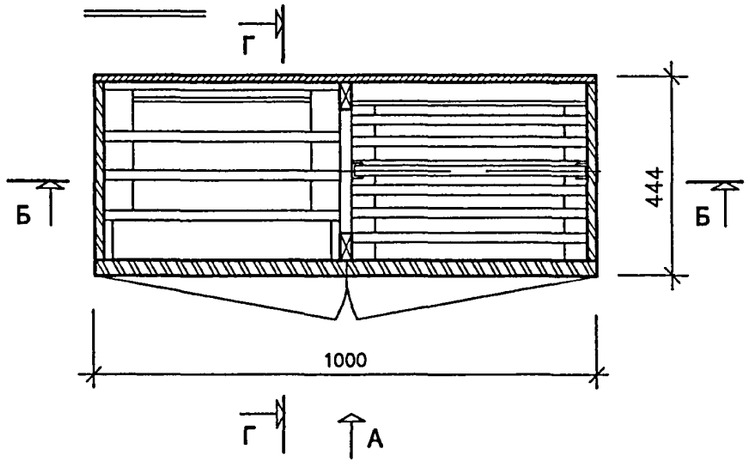

СЕКЦИЯ 2А СОБИРАЕТСЯ НА ВИНТОВЫХ СТЯЖКАХ ИЛИ УГЛОВЫХ СТЯЖКАХ

Изм.	Кол.уч.	Лист	№ док.	Подпись	Дата
Разработал		Харкина			
Рук. маст.		Каптерев			
Гл. инж маст		Охотский			
Гл. арх. пр.		Харкина			
Гл. инж. пр.		Колесников			
Проверил		Кукина			
Норм. контр		Харкина			

Привязан:

Инв. №

VI-69-АС2 том 1

ДОШКОЛЬНОЕ ОБРАЗОВАТЕЛЬНОЕ УЧРЕЖДЕНИЕ НА 12 ГРУПП (280 МЕСТ) ДЛЯ ЗАТЕСНЕННЫХ УСЛОВИЙ ЗАСТРОЙКИ

Стадия	Лист	Листов
Р	31	

ШКАФ СУШИЛЬНЫЙ 1ШС ИА. СЕКЦИЯ 2А. ВИД А. РАЗРЕЗЫ Б–Б, В–В, Г–Г.

ГУП МНИИТЭП
МАСТЕРСКАЯ № 7

Согласовано:

Взамен инв.№

Подпись и дата

Инв.№ подл. 13/16862

Коп. 15365

ПОЛКА НИЖНЯЯ
ДЕТ. 19

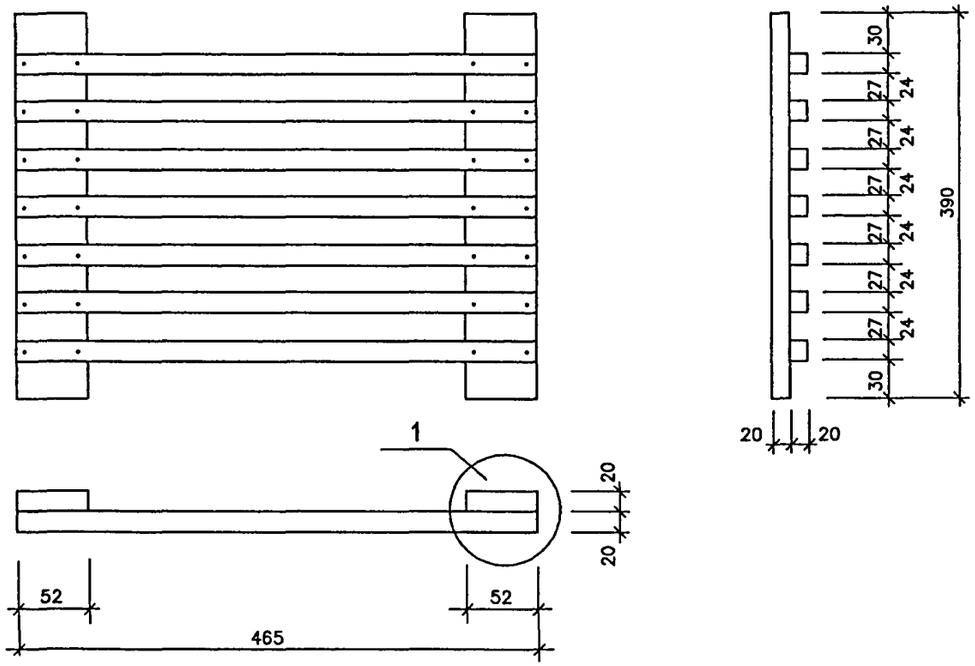

ПОЛКА ПЕРЕСТАВНАЯ (ВЕШАЛКА)
ДЕТ. 20

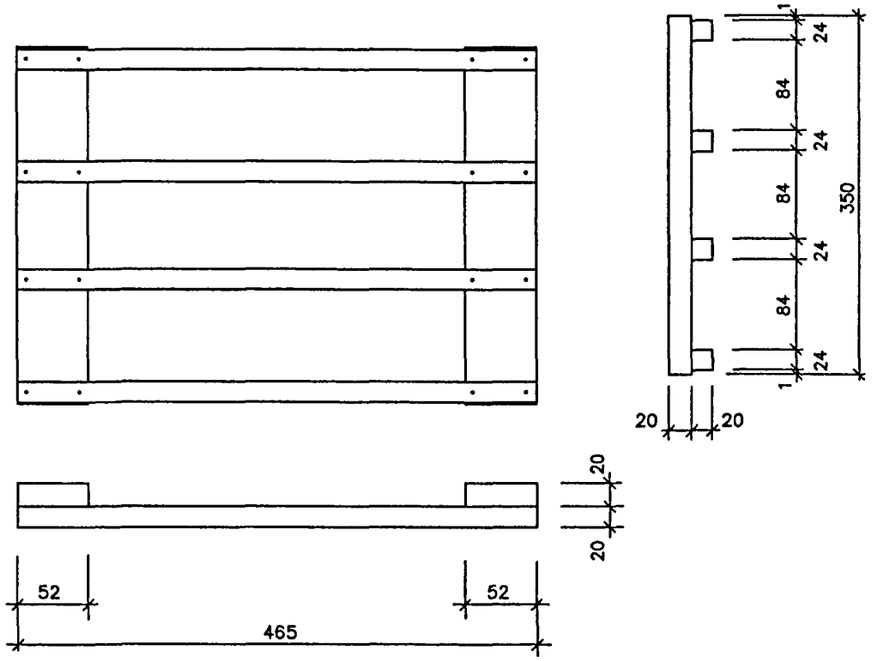

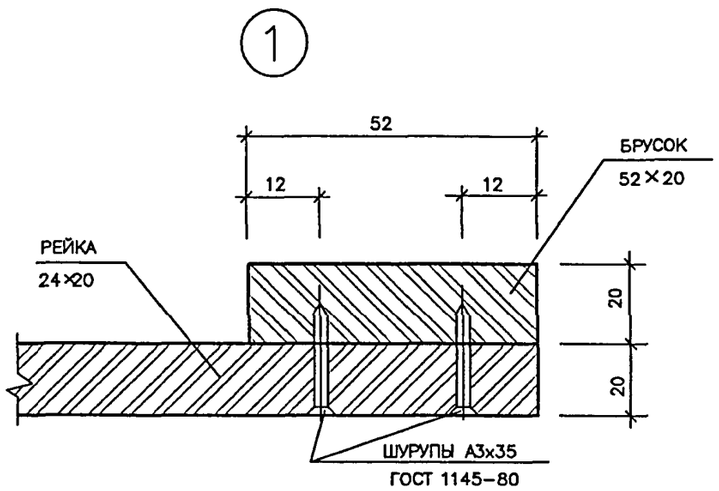

1. ДОПУСКАЕТСЯ ПРИМЕНЯТЬ ВМЕСТО РЕЙКИ 24х20 ФАНЕРУ 40х12мм, КРОМКИ ФАНЕРЫ ДОЛЖНЫ БЫТЬ ТЩАТЕЛЬНО ЗАШЛИФОВАНЫ.
2. ПОЛКИ ОТДЕЛЫВАЮТСЯ УКРЫВИСТОЙ НИТРОЭМАЛЬЮ СВЕТЛЫХ ТОНОВ.

СОГЛАСОВАНО:

ВЗАМЕН ИНВ.№

ПОДПИСЬ И ДАТА

ИНВ.№ ПОДЛ. 13168/3

ПРИВЯЗАН:

ИНВ. №

ИЗМ.	КОЛ.УЧ.	ЛИСТ	№ ДОК.	ПОДПИСЬ	ДАТА
РАЗРАБОТАЛ		ХАРКИНА			
РУК. МАСТ.		КАПТЕРЕВ			
ГЛ. ИНЖ. МАСТ		ОХОТСКИЙ			
ГЛ. АРХ. ПР.		ХАРКИНА			
ГЛ. ИНЖ. ПР.		КОЛЕСНИКОВ			
ПРОВЕРИЛ		КУКИНА			
НОРМ. КОНТР.		ХАРКИНА			

VI-69-АС2 ТОМ 1

ДОШКОЛЬНОЕ ОБРАЗОВАТЕЛЬНОЕ УЧРЕЖДЕНИЕ НА 12 ГРУПП (280 МЕСТ) ДЛЯ ЗАТЕСНЕННЫХ УСЛОВИЙ ЗАСТРОЙКИ

СТАДИЯ	ЛИСТ	ЛИСТОВ
Р	32	

ШКАФ СУШИЛЬНЫЙ 1ШС ИА
ПОЛКА НИЖНЯЯ, ПОЛКА ПЕРЕСТАВНАЯ

ГУП МНИИТЭП
МАСТЕРСКАЯ №7

Кана. 15365

I

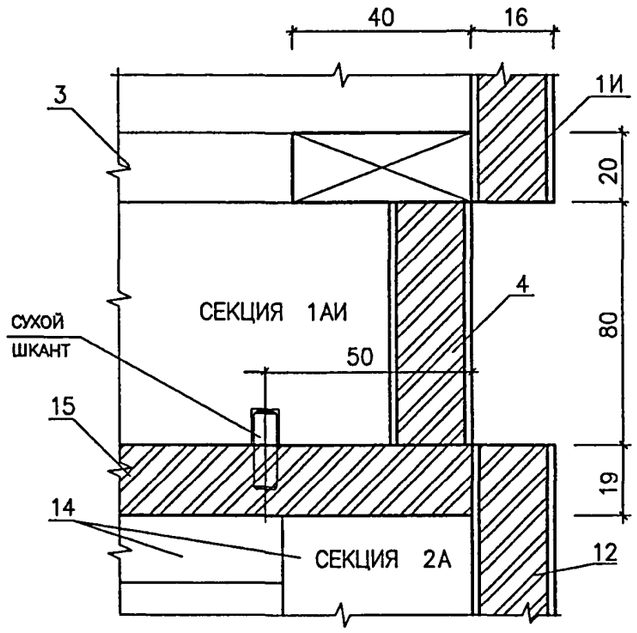

II

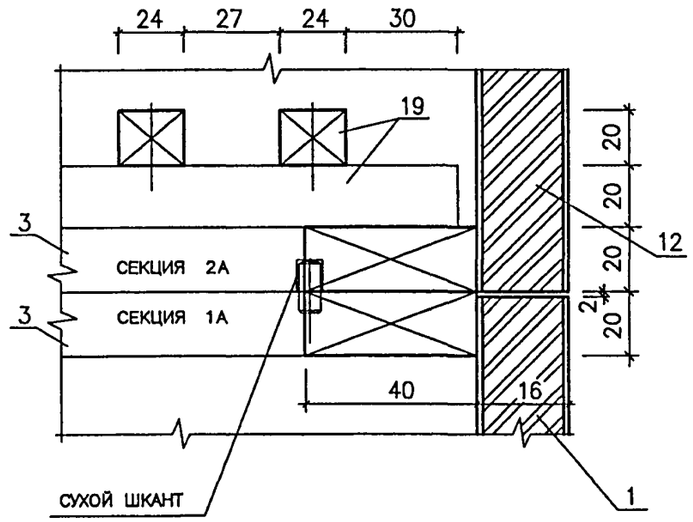

III

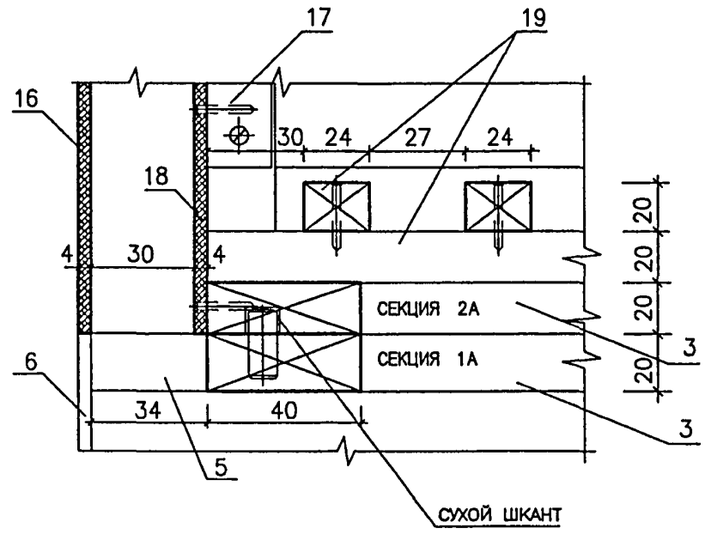

СОГЛАСОВАНО:

ВЗАИМН. ИНВ.№

ПОДПИСЬ И ДАТА

ИНВ.№ ПОДЛ. 13166-4

ПРИВЯЗАН:

ИНВ №

ИЗМ.	КОЛ.УЧ.	ЛИСТ	№ДОК.	ПОДПИСЬ	ДАТА
РАЗРАБОТАЛ		ХАРКИНА			
РУК. МАСТ.		КАПТЕРЕВ			
ГЛ. ИНЖ. МАСТ		ОХОТСКИЙ			
ГЛ. АРХ. ПР.		ХАРКИНА			
ГЛ. ИНЖ. ПР.		КОЛЕСНИКОВ			
ПРОВЕРИЛ		КУКИНА			
НОРМ. КОНТР.		ХАРКИНА			

VI-69-АС2 том 1

ДОШКОЛЬНОЕ ОБРАЗОВАТЕЛЬНОЕ УЧРЕЖДЕНИЕ НА 12 ГРУПП (280 МЕСТ) ДЛЯ ЗАТЕСНЕННЫХ УСЛОВИЙ ЗАСТРОЙКИ

СТАДИЯ	ЛИСТ	ЛИСТОВ
Р	33	

ШКАФ СУШИЛЬНЫЙ 1ШС ИА
УЗЛЫ I, II, III.

ГУП МНИИТЭП
МАСТЕРСКАЯ №7

Канд. 15365

СПЕЦИФИКАЦИЯ МАТЕРИАЛОВ ДЛЯ ИЗГОТОВЛЕНИЯ СУШИЛЬНОГО ШКАФА 1ШС ИА

СЕКЦИЯ 1 АИ

NN	НАИМЕНОВАНИЕ	КОЛИЧ.	РАЗМЕРЫ (В, Ш, Т)	МАТЕРИАЛ
1И	ПОЛОТНО ДВЕРНОЕ	2	593 x 499 x 16	ДСП
2	ЩИТ БОКОВОЙ	2	675 x 428 x 19	ДСП
3	РАМКА ВЕРХНЯЯ И НИЖНЯЯ	2	962 x 394 x 40	ДРЕВЕСИНА ХВ.ПОРОД
4	БРУСОК ЦОКОЛЬНЫЙ	1	80 x 1000 x 22	ДРЕВЕСИНА ХВ.ПОРОД
5	БОБЫШКА	4	140 x 34 x 20	ДРЕВЕСИНА ХВ.ПОРОД
6	КОСЫНКА	4	160 x160 x 4	ДВП
7	РУЧКА	2	ПО СОГЛАСОВАНИЮ С ЗАКАЗЧИКОМ	
8	ЗАМОК МЕБЕЛЬНЫЙ	1	- « -	
9	СТЯЖКА ВИНТОВАЯ ИЛИ СТЯЖКА УГЛОВАЯ	4		
10	ПЕТЛЯ 4-х ШАРНИРНАЯ ФИКСИРУЮЩАЯ	4	ОСТ 1340-75	
11	ЗАДВИЖКА	2	ПО СОГЛАСОВАНИЮ С ЗАКАЗЧИКОМ	

СЕКЦИЯ 1 А

NN	НАИМЕНОВАНИЕ	КОЛИЧ.	РАЗМЕРЫ (В, Ш, Т)	МАТЕРИАЛ
1	ПОЛОТНО ДВЕРНОЕ	2	593 x 499 x 16	ДСП
2	ЩИТ БОКОВОЙ	2	675 x 428 x 19	ДСП
3	РАМКА ВЕРХНЯЯ И НИЖНЯЯ	2	962 x 394 x 40	ДРЕВЕСИНА ХВ.ПОРОД
4	БРУСОК ЦОКОЛЬНЫЙ	1	80 x 1000 x 22	ДРЕВЕСИНА ХВ.ПОРОД
5	БОБЫШКА	4	140 x 34 x 20	ДРЕВЕСИНА ХВ.ПОРОД
6	КОСЫНКА	4	160 x160 x 4	ДВП
7	РУЧКА	2	ПО СОГЛАСОВАНИЮ С ЗАКАЗЧИКОМ	
8	ЗАМОК МЕБЕЛЬНЫЙ	1	- « -	
9	СТЯЖКА ВИНТОВАЯ ИЛИ СТЯЖКА УГЛОВАЯ	4		
10	ПЕТЛЯ 4-х ШАРНИРНАЯ ФИКСИРУЮЩАЯ	4	ОСТ 1340-75	
11	ЗАДВИЖКА	2	ПО СОГЛАСОВАНИЮ С ЗАКАЗЧИКОМ	
	НОЖКА ПЛАСТМАССОВАЯ	4		

СЕКЦИЯ 2 А

NN	НАИМЕНОВАНИЕ	КОЛИЧ.	РАЗМЕРЫ (В, Ш, Т)	МАТЕРИАЛ
12	ПОЛОТНО ДВЕРНОЕ	2	1375 x 499 x 16	ДСП
13	ЩИТ БОКОВОЙ	2	1375 x 428 x 19	ДСП
14	РАМКА ВЕРТИКАЛЬНАЯ	1	1337 x 428 x 20	ДРЕВЕСИНА ХВ.ПОРОД
3	РАМКА НИЖНЯЯ	1	962 x 394 x 40	ДРЕВЕСИНА ХВ.ПОРОД
15	ЩИТ ВЕРХНИЙ	1	962 x 428 x 19	ДРЕВЕСИНА ХВ.ПОРОД
16	СТЕНКА ЗАДНЯЯ	1	1375 x 1000 x 4	ДВП
17	РЕЙКА	4	125 x 24 x 20	ДРЕВЕСИНА ХВ.ПОРОД
18	ЭКРАН	2	200 x 470 x 4	ДВП
19	ПОЛКА НИЖНЯЯ	2	465 x 390 x 40	ДРЕВЕСИНА ХВ.ПОРОД
20	ПОЛКА ПЕРЕСТАВНАЯ (ВЕШАЛКА)	4	465 x 350 x 40	ДРЕВЕСИНА ХВ.ПОРОД
21	ПОЛКОДЕРЖАТЕЛЬ	8	420 x 24 x 20	ДРЕВЕСИНА ХВ.ПОРОД
22	ШТАНГА	2	460 x 30 x 22	ДРЕВЕСИНА ТВЕРДОЛИСТВЕН ПОРОД
23	ШТАНГОДЕРЖАТЕЛЬ	4		ПЛАСТИК
7	РУЧКА	2	ПО СОГЛАСОВАНИЮ С ЗАКАЗЧИКОМ	
9	СТЯЖКА ВИНТОВАЯ ИЛИ СТЯЖКА УГЛОВАЯ	4		
10	ПЕТЛЯ 4-х ШАРНИРНАЯ ФИКСИРУЮЩАЯ	6	ОСТ 1340-75	

1. СУШИЛЬНЫЙ ШКАФ 1ШС ИА ПРЕДНАЗНАЧЕН ДЛЯ СУШКИ ВЕРХНЕЙ ДЕТСКОЙ ОДЕЖДЫ. КОНСТРУКЦИЯ ШКАФА – СЕКЦИОННАЯ, ИЗ ТРЕХ СЕКЦИЙ, УСТАНАВЛИВАЕМЫХ ОДНА НА ДРУГУЮ: СЕКЦИЯ 1А – НИЖНЯЯ, СЕКЦИЯ 2А – СРЕДНЯЯ, СЕКЦИЯ 1АИ – ВЕРХНЯЯ.

2. НИЖНЯЯ СЕКЦИЯ ПРЕДНАЗНАЧЕНА ДЛЯ РАЗМЕЩЕНИЯ НАГРЕВАТЕЛЬНОГО ПРИБОРА,
СРЕДНЯЯ – ДЛЯ СУШКИ ОДЕЖДЫ,
ВЕРХНЯЯ – ДЛЯ РАЗМЕЩЕНИЯ ВЫТЯЖНЫХ ТРУБ СИСТЕМЫ ВЕНТИЛЯЦИИ.

3. ОСНОВНЫЕ МАТЕРИАЛЫ – ЛАМИНИРОВАННАЯ ДРЕВЕСНО-СТРУЖЕЧНАЯ ПЛИТА С ЗАЩИЩЕННЫМИ КРОМКАМИ И ДРЕВЕСИНА ХВОЙНЫХ ПОРОД, ИЗДЕЛИЯ ИЗ КОТОРОЙ ОКРАШИВАЮТСЯ ЭМАЛЬЮ СВЕТЛЫХ ТОНОВ.

4. ОБЩЕЕ КОЛИЧЕСТВО СУШИЛЬНЫХ ШКАФОВ НА ЗДАНИЕ – 12 ШТУК

СОГЛАСОВАНО:

ВЗАМЕН ИНВ.№

ПОДПИСЬ И ДАТА 1316Р65

ИНВ.№ ПОДЛ.

ПРИВЯЗАН:

ИНВ №

ИЗМ.	КОЛ.УЧ.	ЛИСТ	№ ДОК.	ПОДПИСЬ	ДАТА
РАЗРАБОТАЛ		СКОБЛОВ			
РУК. МАСТ.		КАПТЕРЕВ			
ГЛ. ИНЖ. МАСТ		ОХОТСКИЙ			
ГЛ. АРХ. ПР.		ХАРКИНА			
ГЛ. ИНЖ. ПР.		КОЛЕСНИКОВ			
ПРОВЕРИЛ		КУКИНА			
НОРМ. КОНТР.		ХАРКИНА			

VI-69-АС2 ТОМ 1

ДОШКОЛЬНОЕ ОБРАЗОВАТЕЛЬНОЕ УЧРЕЖДЕНИЕ НА 12 ГРУПП (280 МЕСТ) ДЛЯ ЗАТЕСНЕННЫХ УСЛОВИЙ ЗАСТРОЙКИ

СТАДИЯ	ЛИСТ	ЛИСТОВ
Р	34	

ШКАФ СУШИЛЬНЫЙ 1ШС ИА
СПЕЦИФИКАЦИЯ МАТЕРИАЛОВ.

ГУП МНИИТЭП
МАСТЕРСКАЯ №7

Кано. 15365

ПЛАН 1-ГО ЭТАЖА

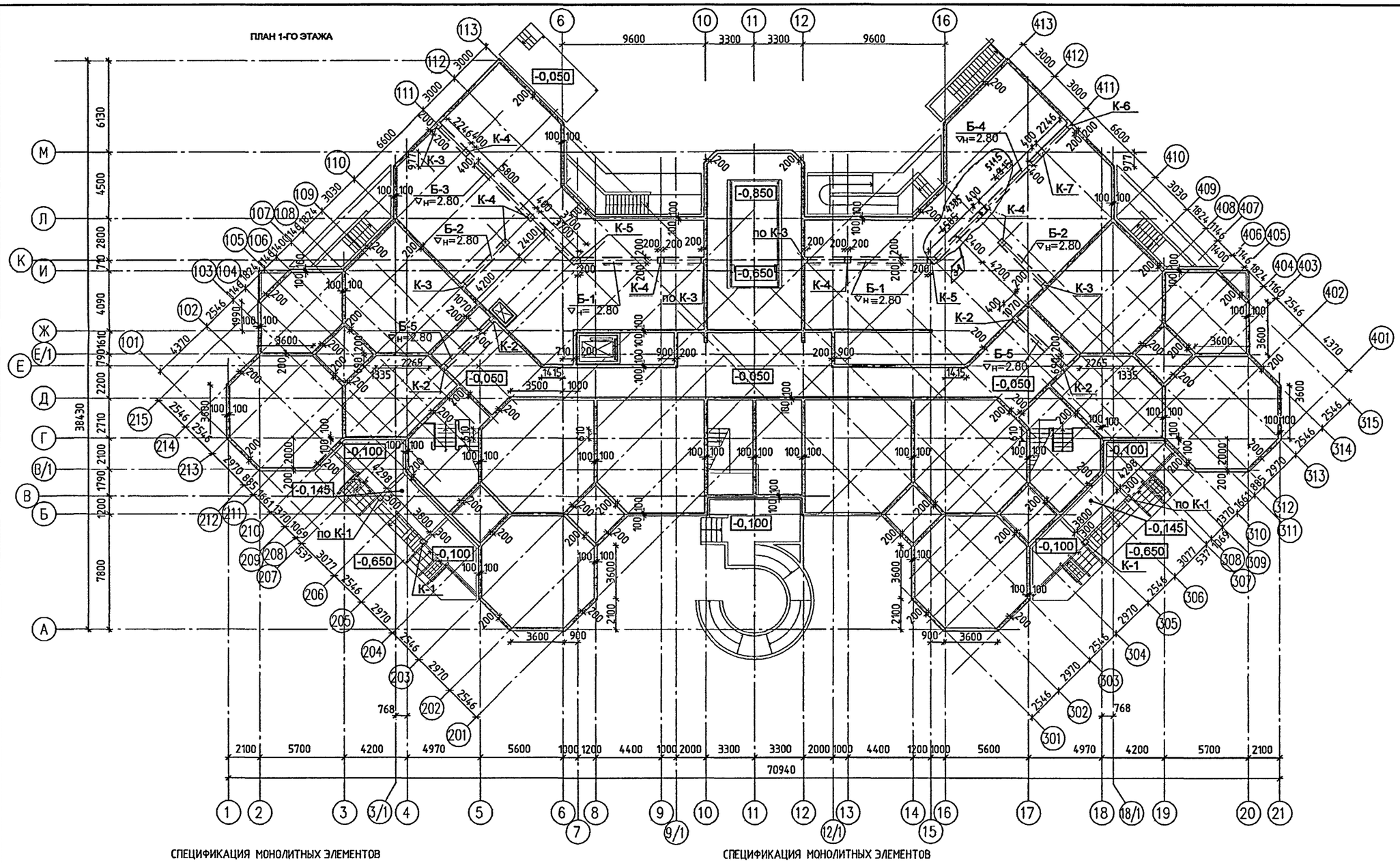

СПЕЦИФИКАЦИЯ МОНОЛИТНЫХ ЭЛЕМЕНТОВ

МАРКА ПОЗ.	ОБОЗНАЧЕНИЕ	НАИМЕНОВАНИЕ	КОЛ. ШТ.	ОБЪЕМ БЕТОНА 1 ШТ.	ОБЪЕМ БЕТОНА ОБЩИЙ	ПРИМЕ-ЧАНИЯ
1	2	3	4	5	6	7
		КОЛОННЫ				
	ЛИСТ 36	К-1	4	0.38	1.52	
		К-2	4	0.39	1.56	
		К-3	5	0.39	1.95	
		К-4	7	0.39	2.73	
		К-5	2	0.64	1.28	
		К-6	1	0.48	0.48	
		К-7	1	0.48	0.48	

СПЕЦИФИКАЦИЯ МОНОЛИТНЫХ ЭЛЕМЕНТОВ

МАРКА ПОЗ.	ОБОЗНАЧЕНИЕ	НАИМЕНОВАНИЕ	КОЛ. ШТ.	ОБЪЕМ БЕТОНА 1 ШТ.	ОБЪЕМ БЕТОНА ОБЩИЙ	ПРИМЕ-ЧАНИЯ
1	2	3	4	5	6	7
		БАЛКИ				
	ЛИСТ 37	Б-1	2	1.23	2.46	
		Б-2	2	0.38	0.76	
	ЛИСТ 38	Б-3	1	1.88	1.88	
		Б-4	1	1.88	1.88	
	ЛИСТ 38/1	Б-5	2	0.42	0.84	

ПРИВЯЗАН:

ИНВ. №

3	1	—	36-13Р		9.10.13	
ИЗМ.	КОЛ.УЧ.	ЛИСТ	№ ДОК.	ПОДПИСЬ	ДАТА	
РАЗРАБОТАЛ		КРЕЧЕТОВА				
РУК. МАСТ.		КАПТЕРЕВ				
ГЛ. ИНЖ. МАСТ.		ОХОТСКИЙ				
ГЛ. АРХ. ПР.		ХАРКИНА				
ГЛ. ИНЖ. ПР.		КОЛЕСНИКОВ				
ПРОВЕРИЛ		КОЛЕСНИКОВ				
НОРМ. КОНТР.		СИГАЧЕВА				

VI-69-АС2 ТОМ 1

ДОШКОЛЬНОЕ ОБРАЗОВАТЕЛЬНОЕ УЧРЕЖДЕНИЕ НА 12 ГРУПП (280 МЕСТ) ДЛЯ ЗАТЕСНЕННЫХ УСЛОВИЙ ЗАСТРОЙКИ

СТАДИЯ	ЛИСТ	ЛИСТОВ
Р	35	

СХЕМА НЕСУЩИХ ЭЛЕМЕНТОВ 1 ЭТАЖА

ГУП МНИИТЭП МАСТЕРСКАЯ №7

Копия 15366

СОГЛАСОВАНО:

ВЗАМ. ИНВ. №

ПОДПИСЬ И ДАТА

ИНВ. № ПОДЛ. 13168866

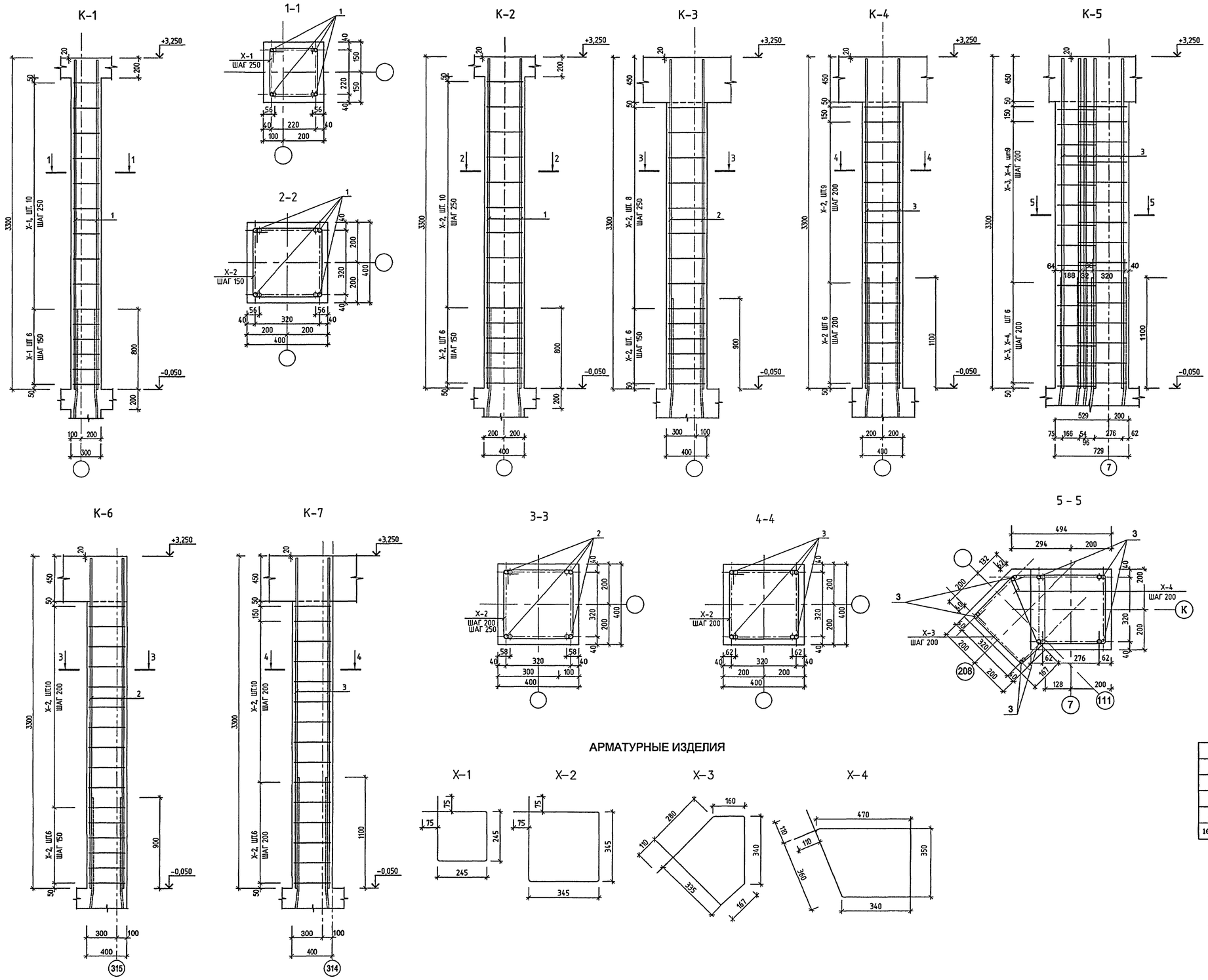

АРМАТУРНЫЕ ИЗДЕЛИЯ

СПЕЦИФИКАЦИЯ АРМАТУРНЫХ ИЗДЕЛИЙ

МАРКА ПОЗ.	ОБОЗНАЧЕНИЕ	НАИМЕНОВАНИЕ	МАССА ЕД., КГ	КОЛ. ШТ.	ВЕС НА 1 КОЛОННУ
1	2	3	4	5	6
КОЛОННА К-1 (4 ШТ.)					
1	ГОСТ Р 52544-2006	Ø16 А500С L=3280	5.18	4	20.70
Х-1	ГОСТ 5781-82*	Ø8 А240 L=1130	0.45	15	6.70
				ИТОГО:	27.40
		БЕТОН В25 $м^3$	0.30		
КОЛОННА К-2 (4 ШТ.)					
1	ГОСТ Р 52544-2006	Ø16 А500С L=3280	5.18	4	20.70
Х-2	ГОСТ 5781-82*	Ø8 А240 L=1580	0.62	15	9.36
				ИТОГО:	30.06
		БЕТОН В25 $м^3$	0.53		
КОЛОННА К-3 (5 ШТ.)					
2	ГОСТ Р 52544-2006	Ø18 А500С L=3280	6.55	4	26.21
Х-2	ГОСТ 5781-82*	Ø8 А240 L=1580	0.62	14	8.74
				ИТОГО:	34.95
		БЕТОН В25 $м^3$	0.53		
КОЛОННА К-4 (8 ШТ.)					
3	ГОСТ Р 52544-2006	Ø22 А500С L=3280	9.79	8	78.30
Х-2	ГОСТ 5781-82*	Ø8 А240 L=1580	0.62	12	7.49
				ИТОГО:	85.79
		БЕТОН В25 $м^3$	0.53		
КОЛОННА К-5 (2 ШТ.)					
3	ГОСТ Р 52544-2006	Ø22 А500С L=3280	9.79	4	39.15
Х-3	ГОСТ 5781-82*	Ø10 А240 L=1740	1.07	15	16.10
Х-4	ГОСТ 5781-82*	Ø10 А240 L=1740	1.07	15	16.10
				ИТОГО:	71.36
		БЕТОН В25 $м^3$	0.93		
КОЛОННА К-6 (1 ШТ.)					
2	ГОСТ Р 52544-2006	Ø18 А500С L=3280	6.55	4	26.21
Х-2	ГОСТ 5781-82*	Ø8 А240 L=1580	0.62	16	9.92
				ИТОГО:	36.13
		БЕТОН В25 $м^3$	0.53		
КОЛОННА К-7 (1 ШТ.)					
3	ГОСТ Р 52544-2006	Ø22 А500С L=3280	9.79	4	39.15
Х-2	ГОСТ 5781-82*	Ø8 А240 L=1580	0.62	15	9.30
				ИТОГО:	48.45
		БЕТОН В25 $м^3$	0.53		

ВЕДОМОСТЬ РАСХОДА МАТЕРИАЛОВ НА КОЛОННЫ

ИЗДЕЛИЯ АРМАТУРНЫЕ								БЕТОН В25 $м^3$
АРМАТУРА КЛАССА							ВСЕГО кг	
А240			А500 С					
ГОСТ 5781-82*			ГОСТ Р 52544-2006					
ø8	ø10	ИТОГО	ø16	ø18	ø22	ИТОГО		
165.60	64.40	230.00	165.60	157.26	743.85	1066.71	1296.71	13.13

1. ОБЪЕМНЫЕ КАРКАСЫ КОЛОНН ОБРАЗУЮТСЯ ИЗ ОТДЕЛЬНЫХ СТЕРЖНЕЙ, СТЫКОВЫХ СТЕРЖНЕЙ И ХОМУТОВ
2. АРМИРОВАНИЕ БАЛОК УСЛОВНО НЕ ПОКАЗАНО
3. РАСПРЕДЕЛИТЕЛЬНАЯ АРМАТУРА СТЕН ПРОХОДИТ СКВОЗЬ КОЛОННЫ СМОТРЕТЬ СОВМЕСТНО С АРМИРОВАНИЕМ СТЕН
4. ПЕРЕВЯЗКУ ХОМУТОВ ВЫПОЛНЯТЬ ВРАЗБЕЖКУ, ЧТОБЫ СТЫКИ ДВУХ СМЕЖНЫХ ПО ВЫСОТЕ ХОМУТОВ НЕ ПРИХОДИЛИСЬ НА ОДИН ПРОДОЛЬНЫЙ СТЕРЖЕНЬ

ИЗМ.	КОЛ.УЧ.	ЛИСТ	№ ДОК.	ПОДПИСЬ	ДАТА
РАЗРАБОТАЛ		КРЕЧЕТОВА			
РУК.МАСТ.		КАПТЕРЕВ			
ГЛ.ИНЖ.МАСТ.		ОХОТСКИЙ			
ГЛ.АРХ.ПР.		ХАРКИНА			
ГЛ.ИНЖ.ПР.		КОЛЕСНИКОВ			
ПРОВЕРИЛ		КОЛЕСНИКОВ			
НОРМ.КОНТР.		СИГАЧЕВА			

ПРИВЯЗАН:

ИНВ. №

VI-69-АС2 ТОМ 1

ДОШКОЛЬНОЕ ОБРАЗОВАТЕЛЬНОЕ УЧРЕЖДЕНИЕ НА 12 ГРУПП (280 МЕСТ) ДЛЯ ЗАТЕСНЕННЫХ УСЛОВИЙ ЗАСТРОЙКИ

СТАДИЯ	ЛИСТ	ЛИСТОВ
Р	36	

КОЛОННЫ К-1;К-7. ОПАЛУБКА и АРМИРОВАНИЕ. ВЕДОМОСТЬ РАСХОДА МАТЕРИАЛОВ НА КОЛОННЫ

ГУП МНИИТЭП
МАСТЕРСКАЯ №7

К-Ф10-15365

СОГЛАСОВАНО:

ИНВ. N ПОДЛ. | ПОДПИСЬ И ДАТА | ВЗАМ. ИНВ. N

1516867

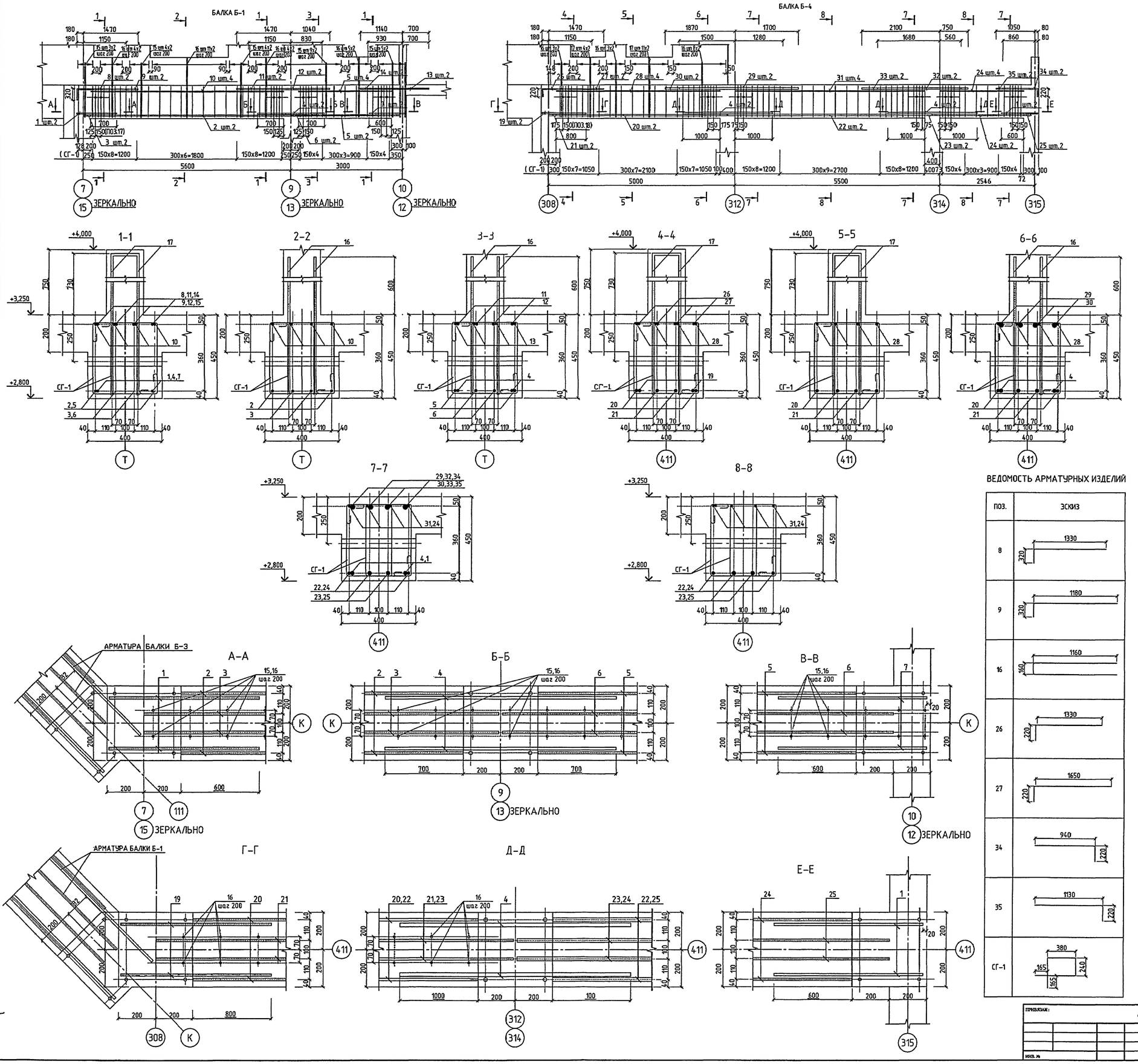

ВЫБОРКА МАТЕРИАЛОВ НА ЭЛЕМЕНТ

МАРКА ПОЗ.	ОБОЗНАЧЕНИЕ	НАИМЕНОВАНИЕ	МАССА ЕД., КГ	КОЛ. ШТ.	ВЕС НА 1 БАЛКУ
1	2	3	4	5	6
		БАЛКА Б-1(шт.2)			
1	ГОСТ Р 52544-2006	Ø14 А500С L=1080	1.30	2	2.61
2	—II—	Ø14 А500С L=5200	6.28	2	12.56
3	—II—	Ø14 А500С L=5600	6.76	2	13.53
4	—II—	Ø14 А500С L=1800	2.17	2	4.35
5	—II—	Ø12 А500С L=2500	2.22	6	13.32
6	—II—	Ø12 А500С L=2900	2.58	2	5.15
7	—II—	Ø12 А500С L=980	0.87	2	1.74
8	—II—	Ø14 А500С L=1650	1.99	2	3.99
9	—II—	Ø14 А500С L=1970	2.38	2	4.76
10	—II—	Ø12 А500С L=5200	4.62	4	18.47
11	—II—	Ø14 А500С L=1980	2.39	2	4.78
12	—II—	Ø14 А500С L=2510	3.03	2	6.06
13	—II—	Ø12 А500С L=1630	1.45	2	2.89
14	—II—	Ø12 А500С L=2040	1.81	2	3.62
15	—II—	Ø12 А500С L=1030	0.91	30	27.44
16	—II—	Ø12 А500С L=2480	2.20	48	105.71
17	ГОСТ 10704-91	ТРУБА 50х2 L=400	0.95	8	7.58
СГ-1	ГОСТ 5781-82*	Ø6 А240 L=1570	0.35	78	27.19
				ИТОГО:	265.76
		БЕТОН В25 $м^3$	0.77		
		БАЛКА Б-4			
1	—II—	Ø12 А500С L=980	0.87	2	1.74
4	—II—	Ø20 А500С L=2400	5.92	4	23.67
16	—II—	Ø12 А500С L=1030	0.91	28	25.61
17	—II—	Ø12 А500С L=2480	2.20	30	66.07
18	ГОСТ 10704-91	ТРУБА ø50х2 L=400	0.95	12	11.38
19	ГОСТ Р 52544-2006	Ø16 А500С L=1180	1.86	2	3.72
20	—II—	Ø16 А500С L=4400	6.94	2	13.89
21	—II—	Ø16 А500С L=4790	7.56	2	15.12
22	—II—	Ø20 А500С L=5100	12.58	2	25.15
23	—II—	Ø20 А500С L=5480	13.51	2	27.03
24	—II—	Ø12 А500С L=2240	1.99	6	11.93
25	—II—	Ø12 А500С L=2630	2.34	2	4.67
26	—II—	Ø12 А500С L=1550	1.38	2	2.75
27	—II—	Ø12 А500С L=1870	1.66	2	3.32
28	—II—	Ø12 А500С L=4400	3.91	4	15.63
29	—II—	Ø25 А500С L=2780	10.70	2	21.41
30	—II—	Ø25 А500С L=3570	13.74	2	27.49
31	—II—	Ø12 А500С L=5100	4.53	4	18.12
32	—II—	Ø20 А500С L=2240	5.52	2	11.05
33	—II—	Ø20 А500С L=2850	7.03	2	14.06
34	—II—	Ø12 А500С L=1160	1.03	2	2.06
35	—II—	Ø12 А500С L=1350	1.20	2	2.40
СГ-1	ГОСТ 5781-82*	Ø6 А240 L=1570	0.35	120	41.82
				ИТОГО:	390.08
		БЕТОН В25 $м^3$	1.17		

ВЕДОМОСТЬ АРМАТУРНЫХ ИЗДЕЛИЙ

ПОЗ.	ЭСКИЗ
8	1330 / 320
9	1180 / 320
16	1160 / 160
26	1330 / 220
27	1650 / 220
34	940 / 220
35	1130 / 220
СГ-1	380 / 165 / 240 / 165

1. АРМИРОВАНИЕ КОЛОНН И ПЛИТ ПЕРЕКРЫТИЯ УСЛОВНО НЕ ПОКАЗАНО.
2. ОБЕСПЕЧИТЬ ТОЛЩИНУ ЗАЩИТНОГО СЛОЯ, УКАЗАННУЮ НА ЧЕРТЕЖЕ.
3. ХОМУТЫ ВЯЗАТЬ ВРАЗБЕЖКУ ПО ДЛИНЕ БАЛКИ.
4. ОБЪЕМНЫЕ КАРКАСЫ БАЛОК ОБРАЗУЮТСЯ ИЗ ОТДЕЛЬНЫХ АРМАТУРНЫХ СТЕРЖНЕЙ И ХОМУТОВ С ПОМОЩЬЮ ВЯЗАЛЬНОЙ ПРОВОЛОКИ.
5. ХОМУТЫ СГ-1 В СЕЧЕНИЯХ А-А,Б-Б,В-В,Г-Г,Д-Д,Е-Е УСЛОВНО НЕ ПОКАЗАНЫ.

ИЗМ.	КОЛ.УЧ.	ЛИСТ	№ ДОК.	ПОДПИСЬ	ДАТА
5	-	ЗАМ.	45-14р	[signature]	05.14

VI-69-АС2 том 1

ДОШКОЛЬНОЕ ОБРАЗОВАТЕЛЬНОЕ УЧРЕЖДЕНИЕ НА 12 ГРУПП (280 МЕСТ) ДЛЯ ЗАТЕСНЕННЫХ УСЛОВИЙ ЗАСТРОЙКИ

РАЗРАБОТАЛ	РЫЖОВ	[signature]
РУК.МАСТ.	КАПТЕРЕВ	[signature]
ГЛ.ИНЖ.МАСТ.	СХОТСКИЙ	[signature]
ГЛ.АРХ.ПР.	ХАРКИНА	[signature]
ГЛ.ИНЖ.ПР.	КОЛЕСНИКОВ	[signature]
ПРОВЕРИЛ	КОЛЕСНИКОВ	[signature]
НОРМ.КОНТР.	СИГАЧЕВА	[signature]

ПРИВЯЗАН:

ИНВ. №

СТАДИЯ	ЛИСТ	ЛИСТОВ
Р	37	

БАЛКИ Б-1, Б-4. ОПАЛУБКА И АРМИРОВАНИЕ.

ГУП МНИИТЭП МАСТЕРСКАЯ №7

Кант. 15361

СОГЛАСОВАНО:

ИНВ. № ПОДЛ. 1324443

ПОДПИСЬ И ДАТА

ВЗАМ. ИНВ. №

БАЛКА Б-5

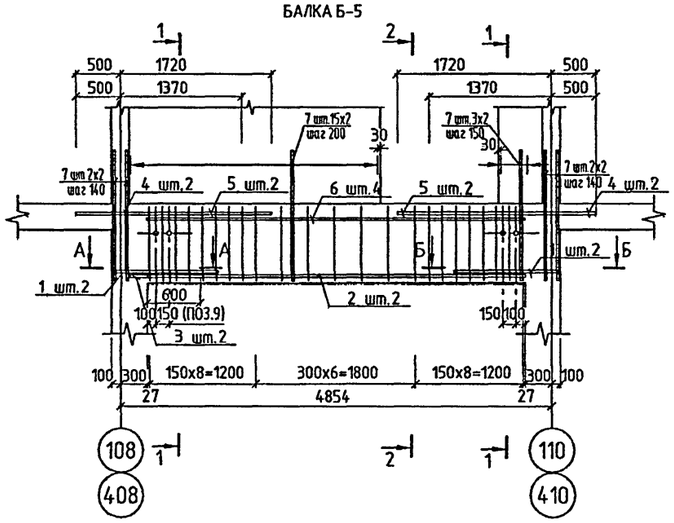

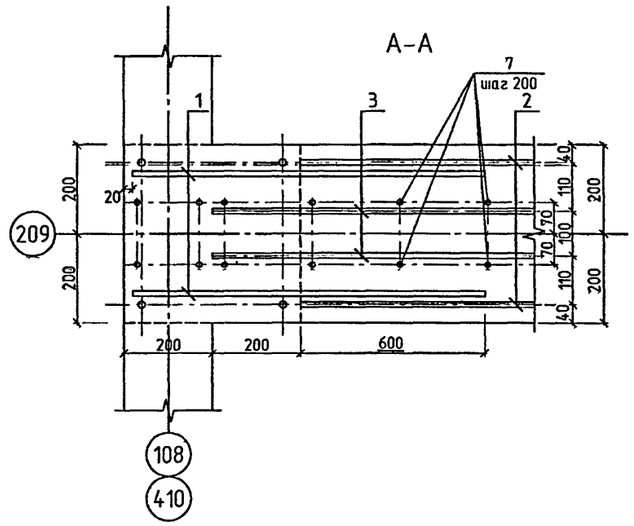

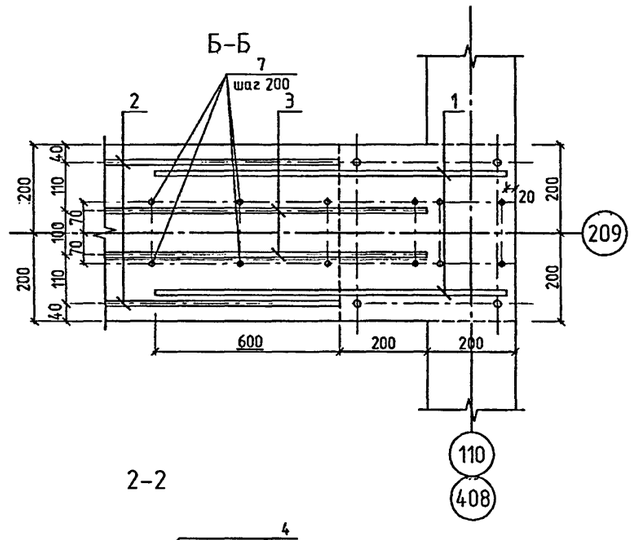

1-1

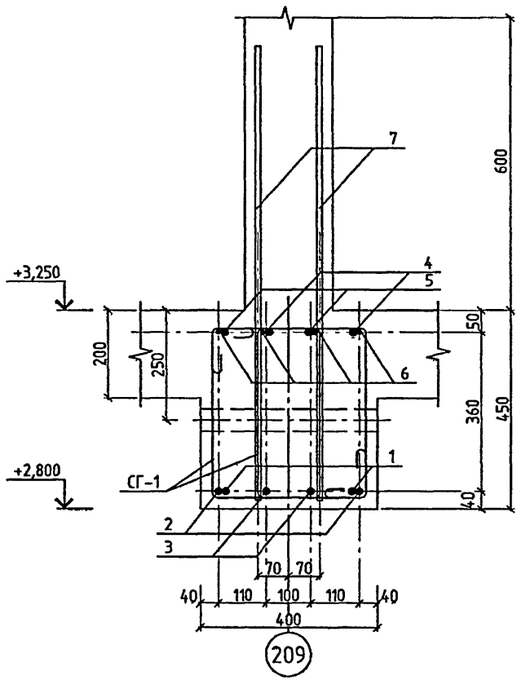

2-2

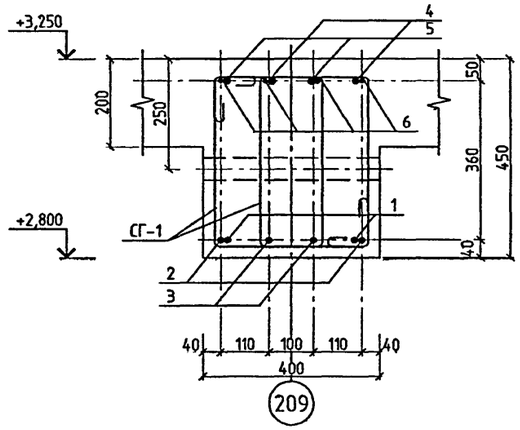

ВЫБОРКА МАТЕРИАЛОВ НА ЭЛЕМЕНТ

МАРКА ПОЗ.	ОБОЗНАЧЕНИЕ	НАИМЕНОВАНИЕ	МАССА ЕД., КГ	КОЛ. ШТ.	ВЕС НА 1 БАЛКУ
1	2	3	4	5	6
БАЛКА Б-5(шт.2)					
1	ГОСТ Р 52544-2006	Ø16 А500С L=1180	1.86	4	7.45
2	——II——	Ø16 А500С L=4260	6.72	2	13.44
3	——II——	Ø16 А500С L=4660	7.35	2	14.71
4	——II——	Ø16 А500С L=1870	2.95	4	11.80
5	——II——	Ø16 А500С L=2220	3.50	4	14.01
6	——II——	Ø12 А500С L=2260	2.01	4	8.03
7	——II——	Ø12 А500С L=1030	0.91	44	40.24
8	ГОСТ 10704-91	ТРУБА Ø50х2 L=400	0.95	4	3.79
СГ=1	ГОСТ 5781-82*	Ø6 А240 L=1570	0.35	46	16.03
				ИТОГО:	129.2500
		БЕТОН В25 м³	0.42		

ВЕДОМОСТЬ РАСХОДА АРМАТУРЫ, КГ

ИЗДЕЛИЯ АРМАТУРНЫЕ								ИЗДЕЛИЯ ЗАКЛАДНЫЕ		ОБЩИЙ РАСХОД
АРМАТУРА КЛАССА								ПРОКАТ МАРКИ		
А240		А500С						Вст3кп2		
ГОСТ 5781-82*		ТУ 14-1-5254-2006						ГОСТ 10704-91		
Ø6	ИТОГО	Ø12	Ø14	Ø16	Ø20	Ø25	ИТОГО	ТРУБА Ø50х2	ИТОГО	
196,56	196,56	904,31	47,60	196,83	394,80	209,39	1752,93	53,08	53,08	2002,57

ОБЪЕМ БЕТОНА В25 -5.48 М³

СОГЛАСОВАНО:

ВЗАМ. ИНВ. №

ПОДПИСЬ И ДАТА

ИНВ. № ПОДЛ. 13168-70

ПРИВЯЗАН:

ИНВ. №

ИЗМ.	КОЛ.УЧ.	ЛИСТ	№ ДОК.	ПОДПИСЬ	ДАТА
РАЗРАБОТАЛ		РЫЖОВ			
РУК. МАСТ.		КАПТЕРЕВ			
ГЛ. ИНЖ. МАСТ.		ОХОТСКИЙ			
ГЛ. АРХ. ПР.		ХАРКИНА			
ГЛ. ИНЖ. ПР.		КОЛЕСНИКОВ			
ПРОВЕРИЛ		КОЛЕСНИКОВ			
НОРМ. КОНТР.		СИГАЧЕВА			

VI-69-АС2 том 1

ДОШКОЛЬНОЕ ОБРАЗОВАТЕЛЬНОЕ УЧРЕЖДЕНИЕ НА 5 ГРУПП (120 МЕСТ) ДЛЯ ЗАТЕСНЕННЫХ УСЛОВИЙ ЗАСТРОЙКИ В СБОРНЫХ КОНСТРУКЦИЯХ

СТАДИЯ	ЛИСТ	ЛИСТОВ
Р	38/1	

БАЛКА Б-5. ОПАЛУБКА И АРМИРОВАНИЕ.

ГУП МНИИТЭП МАСТЕРСКАЯ №7

Копир. 15365

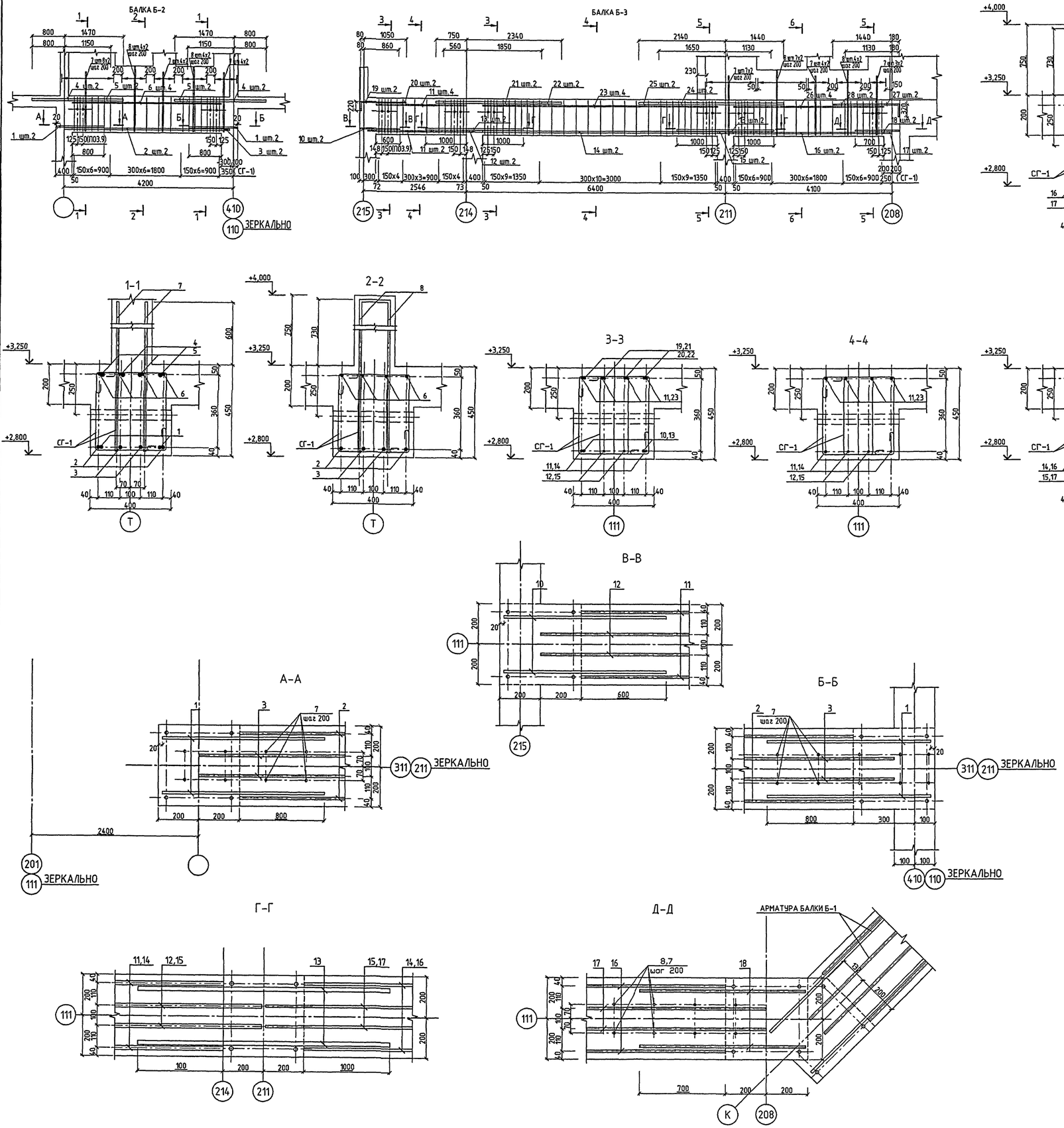

ВЫБОРКА МАТЕРИАЛОВ НА ЭЛЕМЕНТ

МАРКА ПОЗ.	ОБОЗНАЧЕНИЕ	НАИМЕНОВАНИЕ	МАССА ЕД., КГ	КОЛ. ШТ.	ВЕС НА 1 БАЛКУ
1	2	3	4	5	6
		БАЛКА Б-2(шт.2)			
1	ГОСТ Р 52544-2006	Ø16 А500С L=1180	1.86	2	3.72
2	—II—	Ø16 А500С L=3700	5.84	2	11.68
3	—II—	Ø16 А500С L=4100	6.47	2	12.94
4	—II—	Ø20 А500С L=1950	4.81	4	19.23
5	—II—	Ø20 А500С L=2270	5.60	4	22.39
6	—II—	Ø12 А500С L=3700	3.29	4	13.14
7	—II—	Ø12 А500С L=1030	0.91	32	29.27
8	—II—	Ø12 А500С L=2480	2.20	16	35.24
9	ГОСТ 10704-91	ТРУБА Ø50х2 L=400	0.95	12	11.38
СГ-1	ГОСТ 5781-82*	Ø6 А240 L=1570	0.35	38	13.24
				ИТОГО:	172.2300
		БЕТОН В25 $м^3$	0.38		
		БАЛКА Б-3			
7	—II—	Ø12 А500С L=1030	0.91	28	25.61
8	—II—	Ø12 А500С L=2480	2.20	22	48.45
9	ГОСТ 10704-91	ТРУБА 50х2 L=400	0.95	12	11.38
10	ГОСТ Р 52544-2006	Ø12 А500С L=980	0.87	2	1.74
11	—II—	Ø12 А500С L=2240	1.99	6	11.93
12	—II—	Ø12 А500С L=2640	2.34	4	9.38
13	—II—	Ø20 А500С L=2400	5.92	4	23.67
14	—II—	Ø20 А500С L=5800	14.30	2	28.61
15	—II—	Ø20 А500С L=6180	15.24	2	30.48
16	—II—	Ø14 А500С L=3700	4.47	2	8.94
17	—II—	Ø14 А500С L=4100	4.95	2	9.91
18	—II—	Ø14 А500С L=1080	1.30	2	2.61
19	—II—	Ø12 А500С L=1160	1.03	2	2.06
20	—II—	Ø12 А500С L=1350	1.20	2	2.40
21	—II—	Ø25 А500С L=2410	9.28	2	18.56
22	—II—	Ø25 А500С L=3090	11.90	2	23.79
23	—II—	Ø12 А500С L=5800	5.15	4	20.60
24	—II—	Ø25 А500С L=2780	10.70	2	21.41
25	—II—	Ø25 А500С L=3580	13.78	2	27.57
26	—II—	Ø12 А500С L=3700	3.29	4	13.14
27	—II—	Ø14 А500С L=1630	1.97	2	3.94
28	—II—	Ø14 А500С L=1940	2.34	2	4.69
СГ-1	ГОСТ 5781-82*	Ø6 А240 L=1570	0.35	120	41.82
				ИТОГО:	392.7000
		БЕТОН В25 $м^3$	1.17		

ВЕДОМОСТЬ АРМАТУРНЫХ ИЗДЕЛИЙ

ПОЗ.	ЭСКИЗ
8	1160, 160
19	940, 220
20	1130, 220
27	1310, 320
28	1620, 320
СГ-1	380, 165, 240, 165

1. АРМИРОВАНИЕ КОЛОНН И ПЛИТ ПЕРЕКРЫТИЯ УСЛОВНО НЕ ПОКАЗАНО.
2. ОБЕСПЕЧИТЬ ТОЛЩИНУ ЗАЩИТНОГО СЛОЯ, УКАЗАННУЮ НА ЧЕРТЕЖЕ.
3. ХОМУТЫ ВЯЗАТЬ ВРАЗБЕЖКУ ПО ДЛИНЕ БАЛКИ.
4. ОБЪЕМНЫЕ КАРКАСЫ БАЛОК ОБРАЗУЮТСЯ ИЗ ОТДЕЛЬНЫХ АРМАТУРНЫХ СТЕРЖНЕЙ И ХОМУТОВ С ПОМОЩЬЮ ВЯЗАЛЬНОЙ ПРОВОЛОКИ.
5. ХОМУТЫ СГ-1 В СЕЧЕНИЯХ А-А,Б-Б,В-В,Г-Г,Д-Д УСЛОВНО НЕ ПОКАЗАНЫ.

СОГЛАСОВАНО:

ИНВ. № ПОДЛ. 13/6869 | ПОДПИСЬ И ДАТА | ВЗАМ. ИНВ.

ИЗМ.	КОЛ.УЧ.	ЛИСТ	№ ДОК.	ПОДПИСЬ	ДАТА
РАЗРАБОТАЛ		РЫЖОВ			
РУК. МАСТ.		КАПТЕРЕВ			
ГЛ. ИНЖ. МАСТ.		СХОТСКИЙ			
ГЛ. АРХ. ПР.		ХАРКИНА			
ГЛ. ИНЖ. ПР.		КОЛЕСНИКОВ			
ПРОВЕРИЛ		КОЛЕСНИКОВ			
НОРМ. КОНТР.		СИГАЧЕВА			

ПРИВЯЗАН:

ИНВ. №

VI-69-АС2 ТОМ 1

ДОШКОЛЬНОЕ ОБРАЗОВАТЕЛЬНОЕ УЧРЕЖДЕНИЕ НА 12 ГРУПП (280 МЕСТ) ДЛЯ ЗАТЕСНЕННЫХ УСЛОВИЙ ЗАСТРОЙКИ

СТАДИЯ	ЛИСТ	ЛИСТОВ
Р	38	

БАЛКИ Б-2, Б-3. ОПАЛУБКА И АРМИРОВАНИЕ

ГУП МНИИТЭП МАСТЕРСКАЯ №7

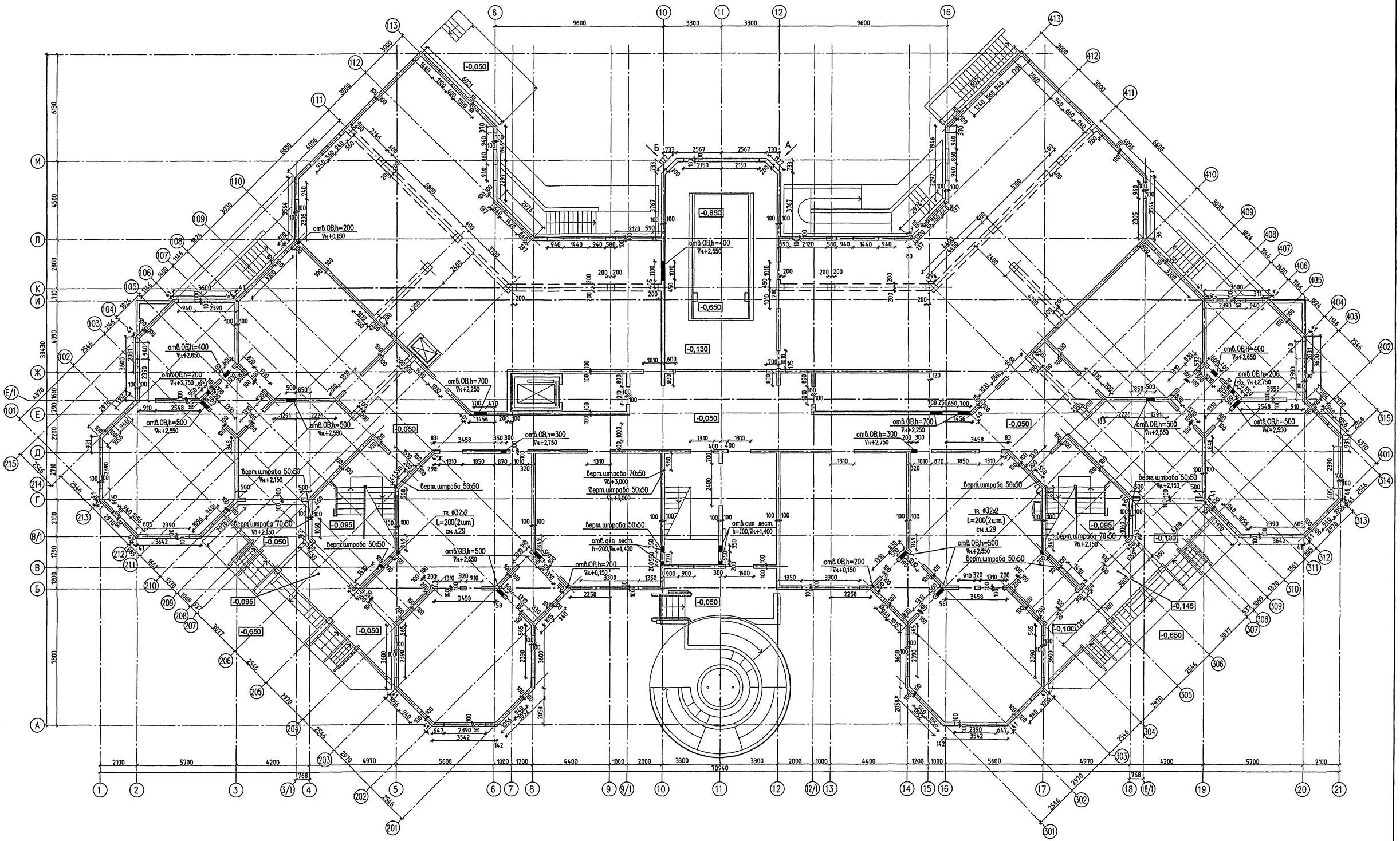

ГИП СПЕЦ. ОВ	КОМАРОВА		
ГИП ВК	НАЛИВКИНА		
ГИП СПЕЦ. ОСО	ПОПОВА		

Изм.	Кол.уч.	Лист	№ док.	Подпись	Дата
Разработал		Романовская			
Рук.маст.		Калтерев			
Гл.инж.м.		Охотский			
Гл.арх.пр.		Харкина			
Гл.инж.пр.		Колесников			
Проверил		Колесников			
Н.контр.		Сигачева			

Инв. № подл. 131887

Взам. инв. №

Подпись и дата

Инв. №

Привязан:

VI-69-АС2 том 1

ДОШКОЛЬНОЕ ОБРАЗОВАТЕЛЬНОЕ УЧРЕЖДЕНИЕ НА 12 ГРУПП (280 МЕСТ) ДЛЯ ЗАТЕСНЕННЫХ УСЛОВИЙ ЗАСТРОЙКИ

Стадия	Лист	Листов
Р	39	

ПЛАН СТЕН 1 ЭТАЖА.

ГУП МНИИТЭП
МАСТЕРСКАЯ №7

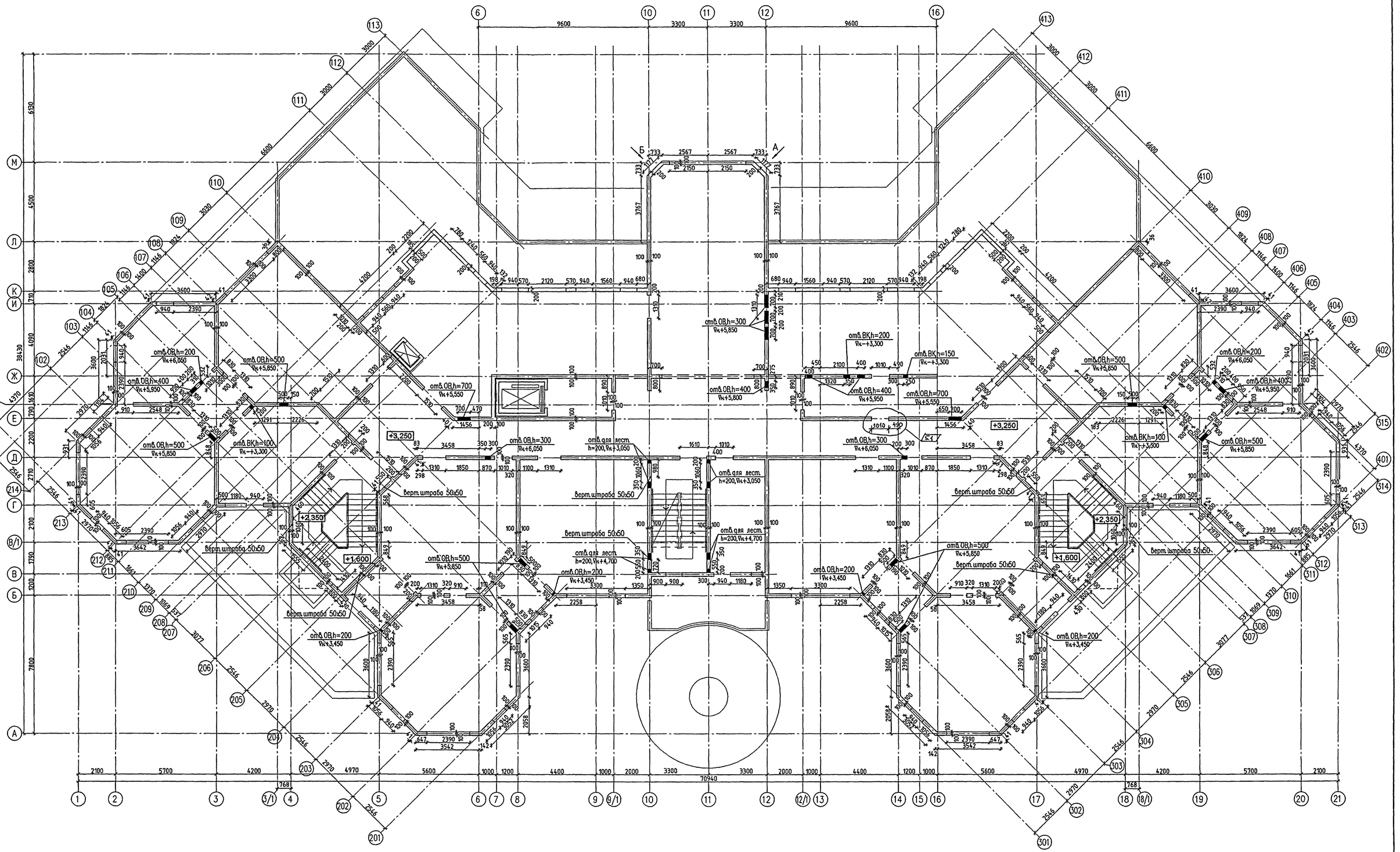

5	1	—	45-14р		05.14
ИЗМ.	КОЛ.УЧ.	ЛИСТ	№ ДОК.	ПОДПИСЬ	ДАТА

VI-69-АС2 том 1

ДОШКОЛЬНОЕ ОБРАЗОВАТЕЛЬНОЕ УЧРЕЖДЕНИЕ НА 12 ГРУПП (280 МЕСТ) ДЛЯ ЗАТЕСНЕННЫХ УСЛОВИЙ ЗАСТРОЙКИ

РАЗРАБОТАЛ	РОМАНОВСКАЯ	
РУК.МАСТ.	КАПТЕРЕВ	
ГЛ.ИНЖ.М.	ОХОТСКИЙ	
ГЛ.АРХ.ПР.	ХАРКИНА	
ГЛ.ИНЖ.ПР.	КОЛЕСНИКОВ	
ПРОВЕРИЛ	КОЛЕСНИКОВ	
Н.КОНТР.	СИГАЧЕВА	

ПРИВЯЗАН:

ИНВ. №

СТАДИЯ	ЛИСТ	ЛИСТОВ
Р	40	

ПЛАН СТЕН 2 ЭТАЖА

ГУП МНИИТЭП
МАСТЕРСКАЯ №7

Кабл. 15365

СОГЛАСОВАНО:
ГЛ.СПЕЦ.ОВ КОМАРОВА
ГИП ВК МАЛЯВИНА
ГЛ.СПЕЦ.ОЗО ПОПОВА

ВЗАМ. ИНВ. №

ПОДПИСЬ И ДАТА

ИНВ. № ПОДЛ. 13 6872

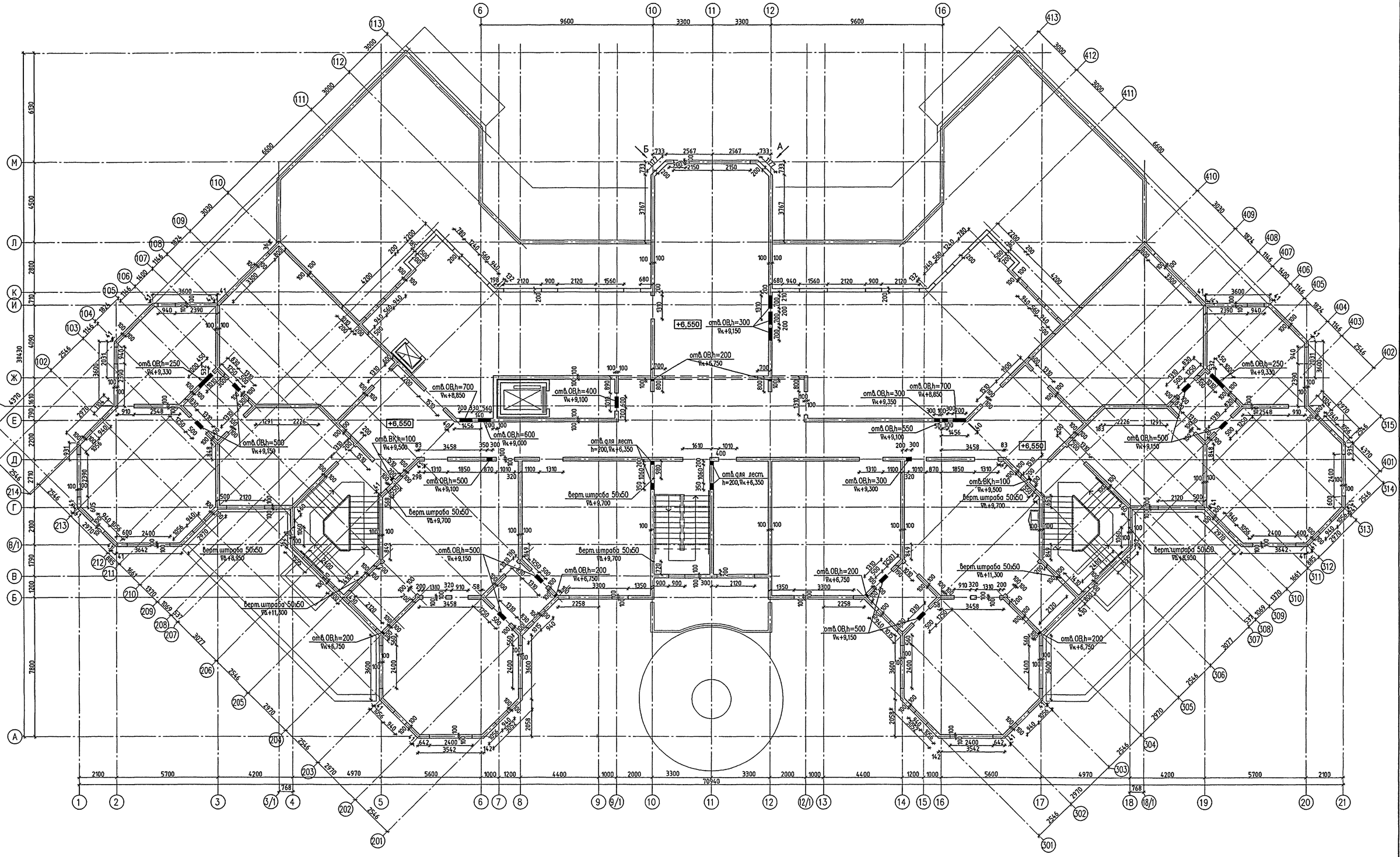

						VI-69-АС2 том 1
						ДОШКОЛЬНОЕ ОБРАЗОВАТЕЛЬНОЕ УЧРЕЖДЕНИЕ НА 12 ГРУПП (280 МЕСТ) ДЛЯ ЗАТЕСНЕННЫХ УСЛОВИЙ ЗАСТРОЙКИ
ИЗМ.	КОЛ.УЧ.	ЛИСТ	№ ДОК.	ПОДПИСЬ	ДАТА	
РАЗРАБОТАЛ		РОМАНОВСКАЯ				
РУК. МАСТ.		КАПТЕРЕВ				СТАДИЯ: Р; ЛИСТ: 41; ЛИСТОВ:
ГЛ. ИНЖ. М.		ОХОТСКИЙ				
ГЛ. АРХ. ПР.		ХАРКИНА				
ГЛ. ИНЖ. ПР.		КОЛЕСНИКОВ				ПЛАН СТЕН 3 ЭТАЖА.
ПРОВЕРИЛ		КОЛЕСНИКОВ				ГУП МНИИТЭП МАСТЕРСКАЯ №7
Н. КОНТР.		СИГАЧЕВА				

ПРИВЯЗАН:

ИНВ. №

СОГЛАСОВАНО:
ГЛ. СПЕЦ. ОВ — КОМАРОВА
ГИП ВК — МАЛЯВИНА
ГЛ. СПЕЦ. ОЗО — ПОПОВА

ИНВ. № ПОДЛ. 1316873 | ПОДПИСЬ И ДАТА | ВЗАМ. ИНВ. №

К. Ахад. 15365

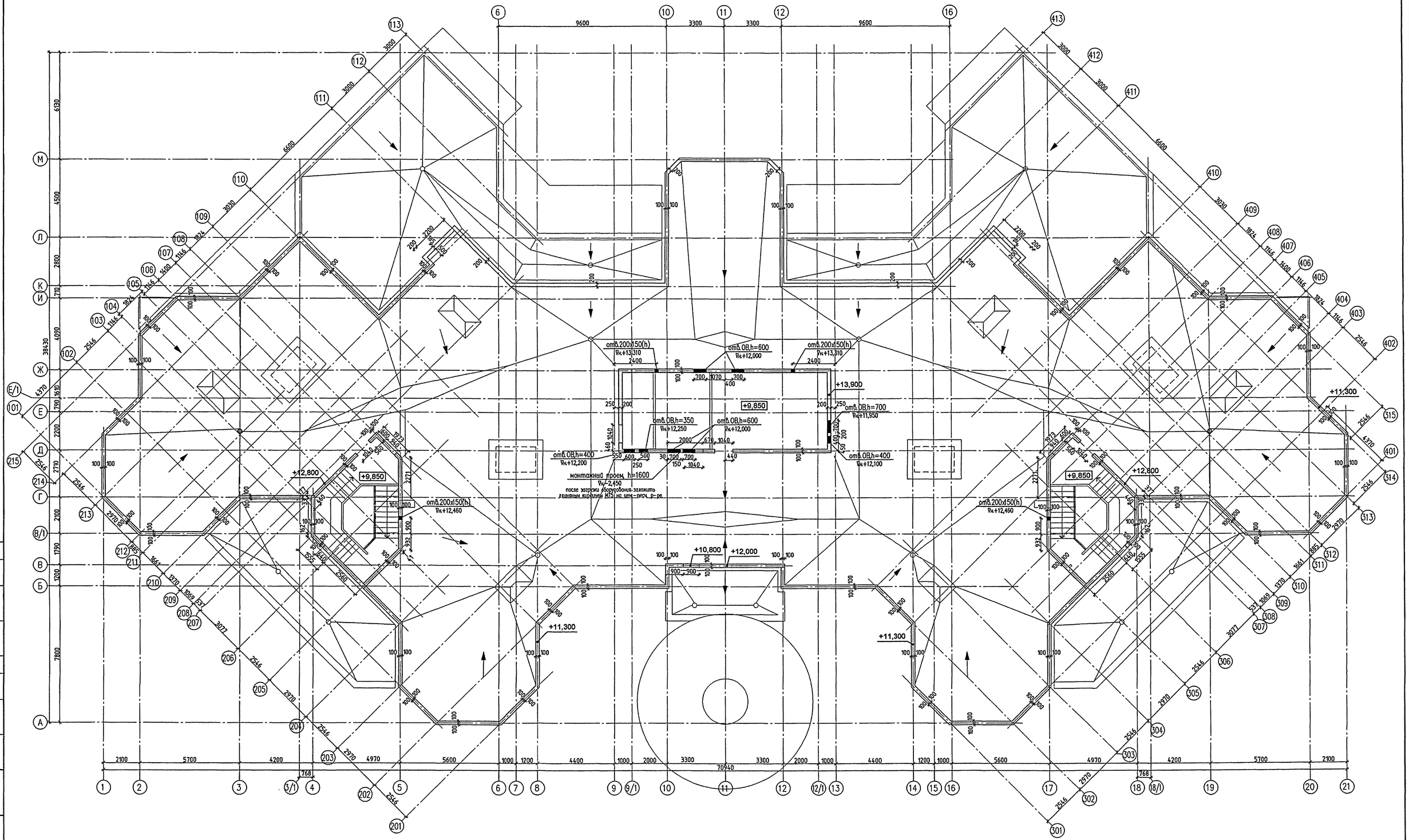

						VI-69-АС2 том 1
						ДОШКОЛЬНОЕ ОБРАЗОВАТЕЛЬНОЕ УЧРЕЖДЕНИЕ НА 12 ГРУПП (280 МЕСТ) ДЛЯ ЗАТЕСНЕННЫХ УСЛОВИЙ ЗАСТРОЙКИ
изм.	кол.уч.	лист	№ док.	подпись	дата	
		РАЗРАБОТАЛ	РОМАНОВСКАЯ			стадия: Р; лист: 42; листов:
		РУК. МАСТ.	КАПТЕРЕВ			
		ГЛ. ИНЖ. М.	СКОТСКИЙ			
		ГЛ. АРХ. ПР.	ХАРКИНА			
		ГЛ. ИНЖ. ПР.	КОЛЕСНИКОВ			ПЛАН СТЕН ТЕХНИЧЕСКОГО ЭТАЖА.
		ПРОВЕРИЛ	КОЛЕСНИКОВ			ГУП МНИИТЭП МАСТЕРСКАЯ №7
		Н. КОНТР.	СИГАЧЕВА			

ПРИВЯЗАН:

ИНВ. №

СОГЛАСОВАНО: ГЛ. СПЕЦ. ОВ КОМАРОВА

ИНВ. № ПОДЛ. 15868-74 | ПОДПИСЬ И ДАТА | ВЗАМ. ИНВ. №

Копия - 15365

ПО ОСИ В/1 у оси 2
ОПАЛУБКА

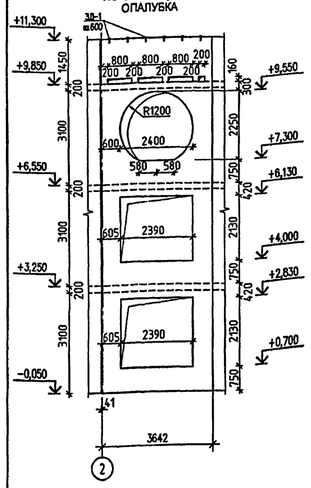

ПО ОСИ В/1 у оси 2
АРМИРОВАНИЕ

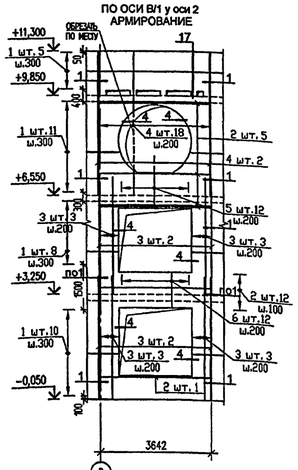

ПО ОСИ 210
ОПАЛУБКА

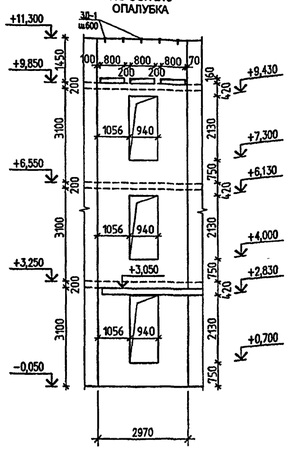

ПО ОСИ 210
АРМИРОВАНИЕ

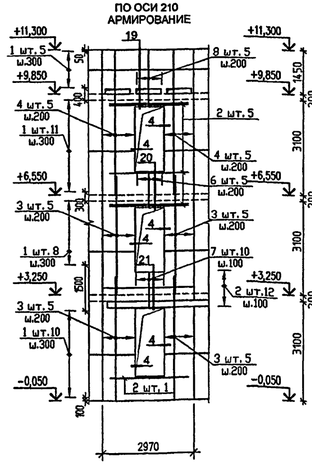

ПО ОСИ Г м/о 3 - 4
ОПАЛУБКА

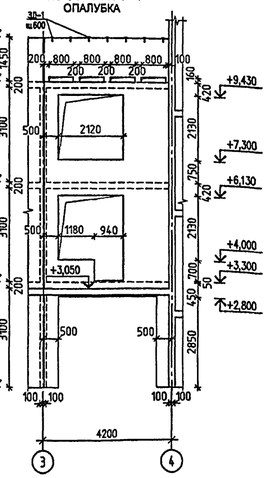

ПО ОСИ Г м/о 3 - 4
АРМИРОВАНИЕ

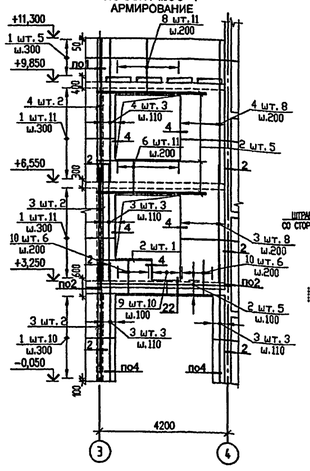

ПО ОСИ 4 м/о Г - В/1
ОПАЛУБКА

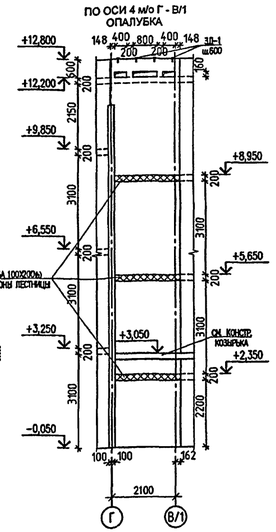

ПО ОСИ 4 м/о Г - В/1
АРМИРОВАНИЕ

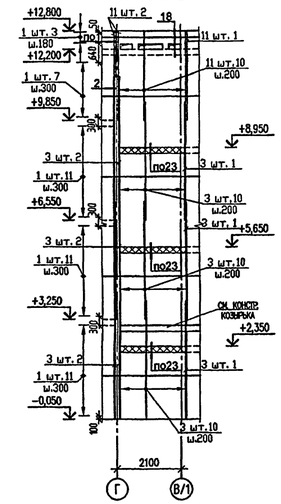

ПО ОСИ 103
ОПАЛУБКА

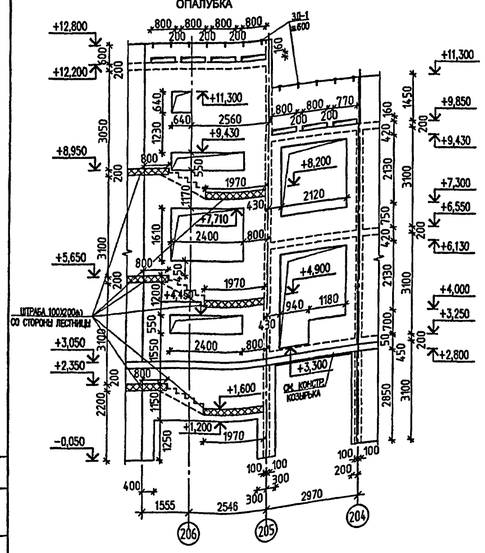

ПО ОСИ 103
АРМИРОВАНИЕ

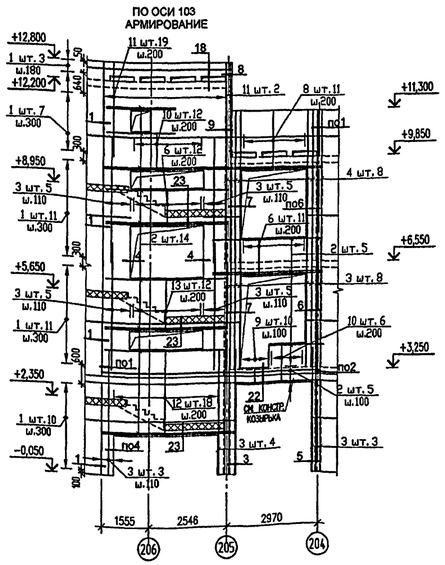

ПО ОСИ 5
ОПАЛУБКА

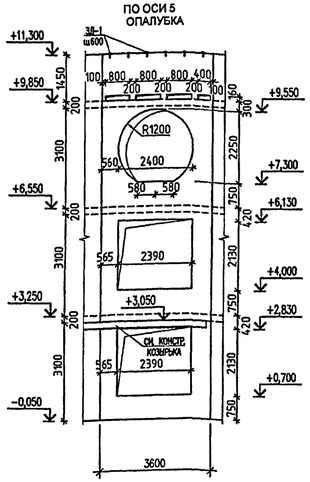

ПО ОСИ 5
АРМИРОВАНИЕ

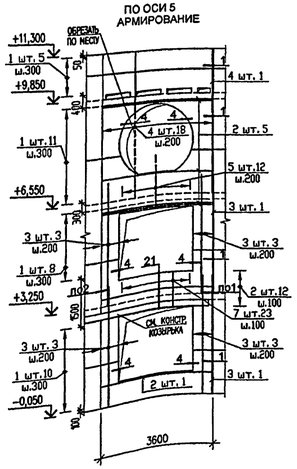

ПО ОСИ 102
ОПАЛУБКА

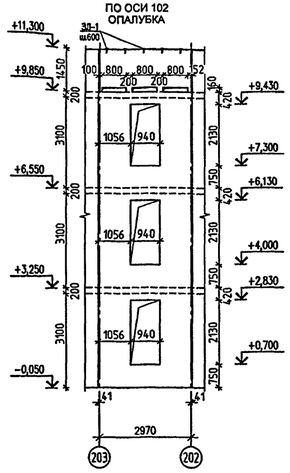

ПО ОСИ 102
АРМИРОВАНИЕ

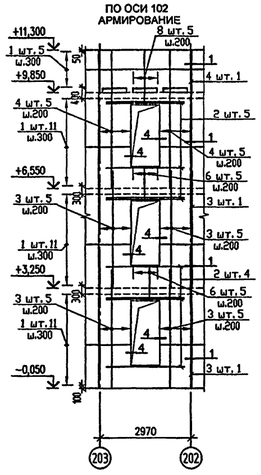

ПО ОСИ А у оси 6
ОПАЛУБКА

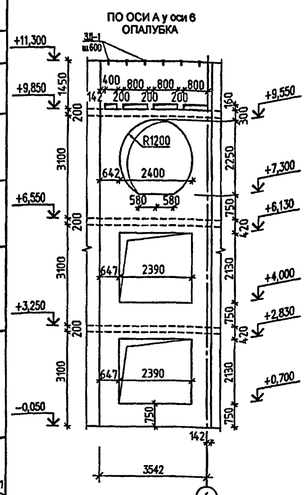

ПО ОСИ А у оси 6
АРМИРОВАНИЕ

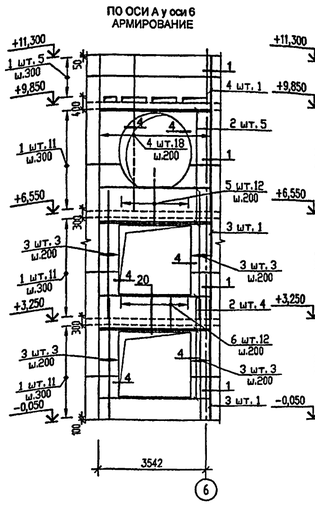

ПО ОСИ 201
ОПАЛУБКА

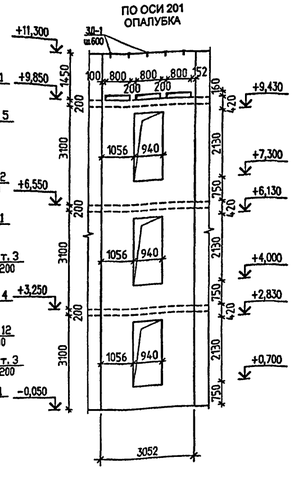

ПО ОСИ 201
АРМИРОВАНИЕ

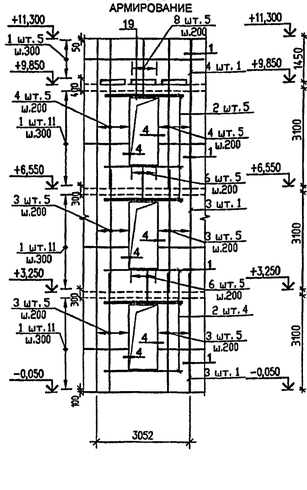

ПО ОСИ 8
ОПАЛУБКА

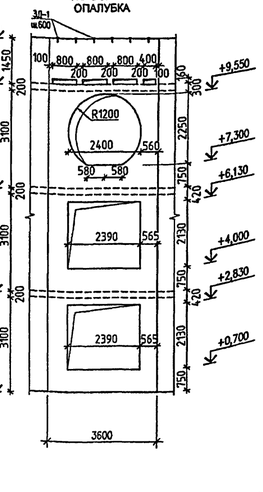

ПО ОСИ 8
АРМИРОВАНИЕ

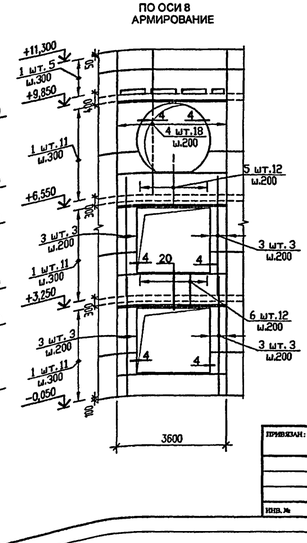

1. Количество стержней на развертках следует умножать на 2 (кроме позиций 5, 6, 7, 8, 9, 10, 12, 13, 14, 15, 18, 21, 22, 23, 24, 27.
2. Пилястры и примыкающие участки стен (1000мм от грани пилястры) бетонировать одним этапом без устройства технологических монтажных швов.
3. Отдельные стержни ОС-... условно не показаны (см. узлы).
4. Привязку крайних вертикальных стержней к стене, проему и колоннам см. соотв. узлы.
5. Узлы 1-16 см. лист 50; узлы 17-23 см. лист 50/1.
6. Планы стен см. листы 39-42.
7. Спецификацию арматурных изделий см. лист 50/1 .

						VI-69-АС2 ТОМ 1
ИЗМ.	КОЛ.УЧ.	ЛИСТ	№ ДОК.	ПОДПИСЬ	ДАТА	ДОШКОЛЬНОЕ ОБРАЗОВАТЕЛЬНОЕ УЧРЕЖДЕНИЕ НА 12 ГРУПП (280 МЕСТ) ДЛЯ ЗАТЕСНЕННЫХ УСЛОВИЙ ЗАСТРОЙКИ
РАЗРАБОТАЛ		РОМАНОВСКАЯ				
РУК. МАСТ.		КАПТЕРЕВ				
ГЛ. ИНЖ. М.		ОХОТСКИЙ				
ГЛ. АРХ. ПР.		ХАРКИНА				
ГЛ. ИНЖ. ПР.		КОЛЕСНИКОВ				
ПРОВЕРИЛ		КОЛЕСНИКОВ				
Н. КОНТР.		СИГАЧЕВА				

ПРИВЯЗАН:		СТАДИЯ / ЛИСТ / ЛИСТОВ: Р / 43
ИНВ. №		РАЗВЕРТКИ НАРУЖНЫХ СТЕН ПО ОСЯМ: В/1 у оси 2; 210; Г м/о 3 - 4; 4 м/о Г - В/1; 103; 6; 102; А у оси 6; 201; 8. ОПАЛУБКА И АРМИРОВАНИЕ.
		ГУП МНИИТЭП МАСТЕРСКАЯ №7

Кол. уч. 153 чел.

СОГЛАСОВАНО:

ВЗАМ. ИНВ. №

ПОДПИСЬ И ДАТА

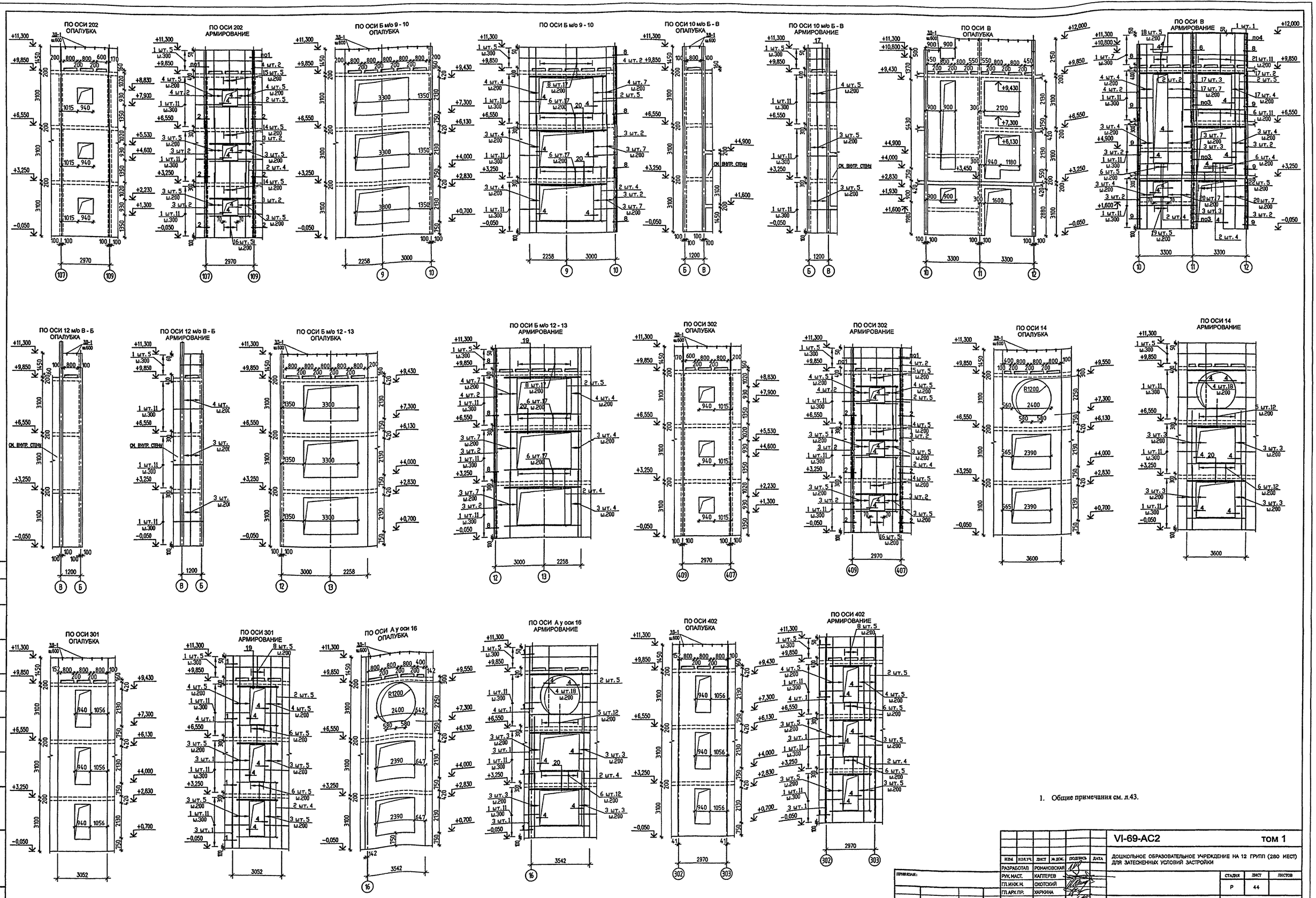

1. Общие примечания см. л.43.

ИЗМ.	КОЛ.УЧ.	ЛИСТ	№ ДОК.	ПОДПИСЬ	ДАТА	
РАЗРАБОТАЛ		РОМАНОВСКАЯ				
РУК.МАСТ.		КАПТЕРЕВ				
ГЛ.ИНЖ.М.		ОХОТСКИЙ				
ГЛ.АРХ.ПР.		ХАРКИНА				
ГЛ.ИНЖ.ПР.		КОЛЕСНИКОВ				
ПРОВЕРИЛ		КОЛЕСНИКОВ				
Н.КОНТР.		СИГАЧЕВА				

ПРИВЯЗАН:

ИНВ. №

VI-69-АС2 ТОМ 1

ДОШКОЛЬНОЕ ОБРАЗОВАТЕЛЬНОЕ УЧРЕЖДЕНИЕ НА 12 ГРУПП (280 МЕСТ) ДЛЯ ЗАТЕСНЕННЫХ УСЛОВИЙ ЗАСТРОЙКИ

СТАДИЯ	ЛИСТ	ЛИСТОВ
Р	44	

РАЗВЕРТКИ НАРУЖНЫХ СТЕН ПО ОСЯМ: 202; Б м/о 9 - 10; 10 м/о Б - В; В; 12 м/о В - Б; Б м/о 12 - 13; 302; 14; 301; А у оси 16; 402. ОПАЛУБКА И АРМИРОВАНИЕ.

ГУП МНИИТЭП МАСТЕРСКАЯ №7

Калин. 15363

СОГЛАСОВАНО:

ВЗАМ. ИНВ. №

ПОДПИСЬ И ДАТА

ИНВ. № ПОДЛ. 16876

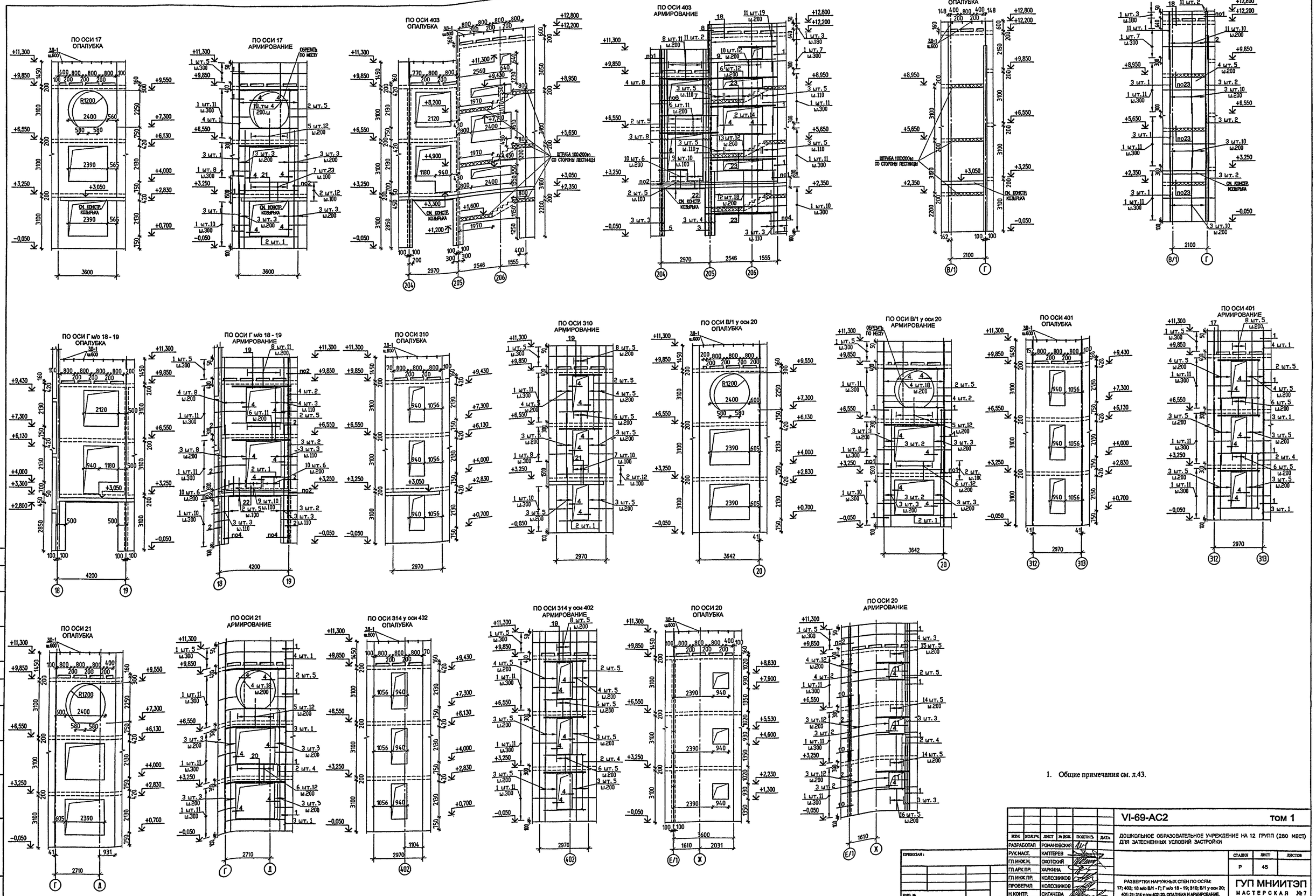

1. Общие примечания см. л.43.

						VI-69-АС2 том 1
ИЗМ.	КОЛ.УЧ.	ЛИСТ	№ ДОК.	ПОДПИСЬ	ДАТА	ДОШКОЛЬНОЕ ОБРАЗОВАТЕЛЬНОЕ УЧРЕЖДЕНИЕ НА 12 ГРУПП (280 МЕСТ) ДЛЯ ЗАТЕСНЕННЫХ УСЛОВИЙ ЗАСТРОЙКИ
РАЗРАБОТАЛ		РОМАНОВСКАЯ				
РУК.МАСТ.		КАПТЕРЕВ				
ГЛ.ИНЖ.М.		ОХОТСКИЙ				
ГЛ.АРХ.ПР.		ХАРКИНА				
ГЛ.ИНЖ.ПР.		КОЛЕСНИКОВ				
ПРОВЕРИЛ		КОЛЕСНИКОВ				
Н.КОНТР.		СИГАЧЕВА				

СТАДИЯ	ЛИСТ	ЛИСТОВ
Р	45	

РАЗВЕРТКИ НАРУЖНЫХ СТЕН ПО ОСЯМ: 17; 403; 18 м/о В/1 - Г; Г м/о 18 - 19; 310; В/1 у оси 20; 401; 21; 314 у оси 402; 20. ОПАЛУБКА И АРМИРОВАНИЕ.

ГУП МНИИТЭП МАСТЕРСКАЯ №7

ПРИВЯЗАН:

ИНВ. №

СОГЛАСОВАНО:

ПОДПИСЬ И ДАТА

ВЗАМ. ИНВ. №

ОДЛ. 1877

Копия 15365

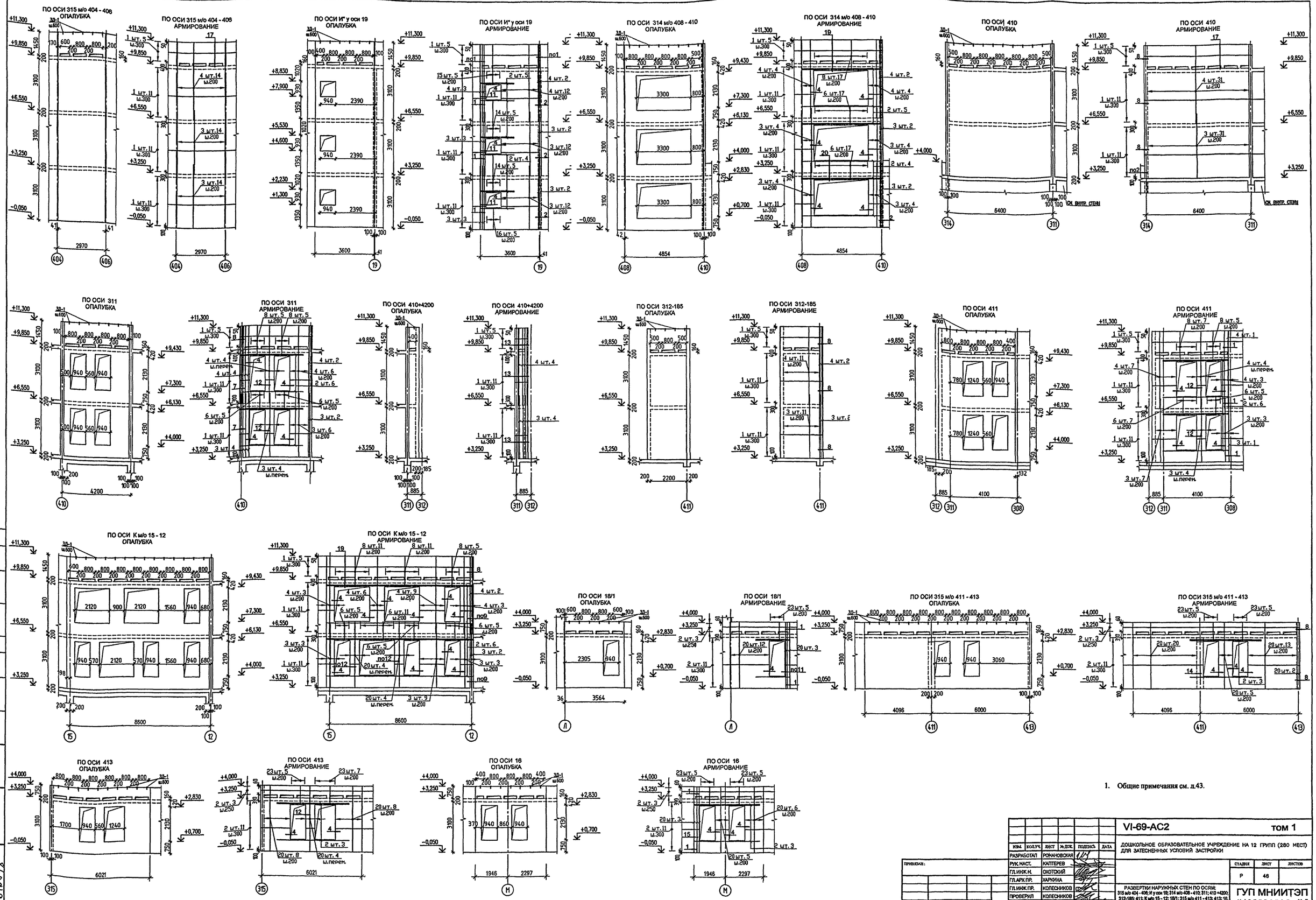

1. Общие примечания см. л.43.

ИЗМ.	КОЛ.УЧ.	ЛИСТ	№ ДОК.	ПОДПИСЬ	ДАТА
РАЗРАБОТАЛ		РОМАНОВСКАЯ			
РУК. МАСТ.		КАПТЕРЕВ			
ГЛ. ИНЖ. М.		ОХОТСКИЙ			
ГЛ. АРХ. ПР.		ХАРКИНА			
ГЛ. ИНЖ. ПР.		КОЛЕСНИКОВ			
ПРОВЕРИЛ		КОЛЕСНИКОВ			
Н. КОНТР.		СИГАЧЕВА			

ПРИВЯЗАН:

ИНВ. №

VI-69-АС2 том 1

ДОШКОЛЬНОЕ ОБРАЗОВАТЕЛЬНОЕ УЧРЕЖДЕНИЕ НА 12 ГРУПП (280 МЕСТ) ДЛЯ ЗАТЕСНЕННЫХ УСЛОВИЙ ЗАСТРОЙКИ

СТАДИЯ	ЛИСТ	ЛИСТОВ
Р	46	

РАЗВЕРТКИ НАРУЖНЫХ СТЕН ПО ОСЯМ: 315 м/о 404 - 406; И у оси 19; 314 м/о 408 - 410; 311; 410 +4200; 312-185; 411; К м/о 15 - 12; 18/1; 315 м/о 411 - 413; 413; 16. ОПАЛУБКА И АРМИРОВАНИЕ.

ГУП МНИИТЭП МАСТЕРСКАЯ №7

К 01.9. 15365

СОГЛАСОВАНО:

ИНВ. № ПОДЛ. 1316878

ПОДПИСЬ И ДАТА

ВЗАМ. ИНВ. №

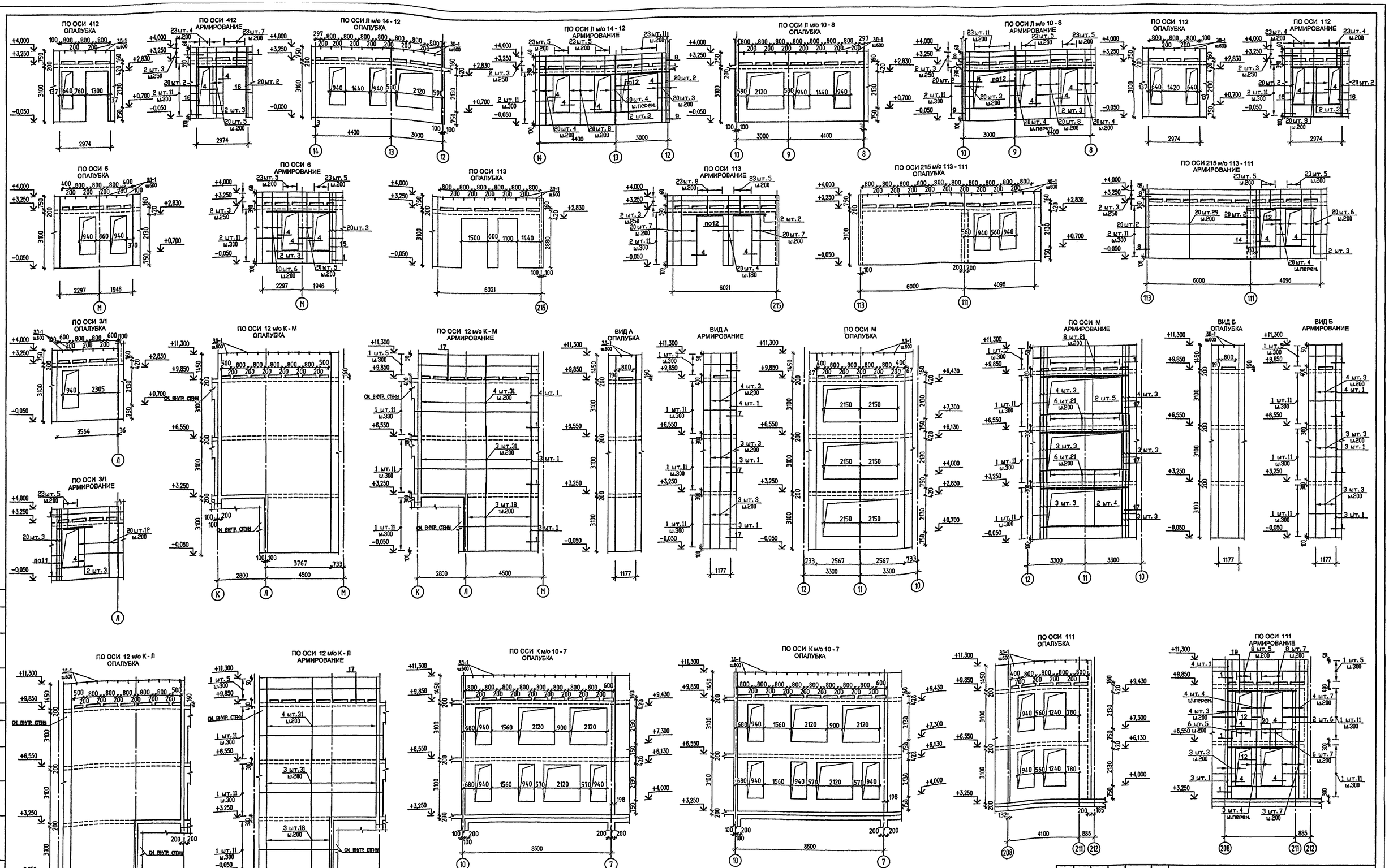

1. Общие примечания см. л.43.

						VI-69-АС2 том 1
ИЗМ.	КОЛ.УЧ.	ЛИСТ	№ ДОК.	ПОДПИСЬ	ДАТА	ДОШКОЛЬНОЕ ОБРАЗОВАТЕЛЬНОЕ УЧРЕЖДЕНИЕ НА 12 ГРУПП (280 МЕСТ) ДЛЯ ЗАТЕСНЕННЫХ УСЛОВИЙ ЗАСТРОЙКИ
РАЗРАБОТАЛ		РОМАНОВСКАЯ				
РУК. МАСТ.		КАПТЕРЕВ				
ГЛ. ИНЖ. М.		ОХОТСКИЙ				
ГЛ. АРХ. ПР.		ХАРКИНА				
ГЛ. ИНЖ. ПР.		КОЛЕСНИКОВ				
ПРОВЕРИЛ		КОЛЕСНИКОВ				
Н. КОНТР.		СИГАЧЕВА				

СТАДИЯ	ЛИСТ	ЛИСТОВ
Р	47	

РАЗВЕРТКИ НАРУЖНЫХ СТЕН ПО ОСЯМ: 412; Л м/о 14 - 12; Л м/о 10 - 8; 112; 6; 113; 215 м/о 113 - 111; 3/1; 12 м/о К - М; ВИД А; М; ВИД Б; 12 м/о К - Л; К м/о 10 - 7; 111. ОПАЛУБКА И АРМИРОВАНИЕ.

ГУП МНИИТЭП МАСТЕРСКАЯ №7

ПРИВЯЗАН:

ИНВ. №

СОГЛАСОВАНО:

ПОДПИСЬ И ДАТА

ВЗАМ. ИНВ. №

ИНВ. № ПОДЛ. 316879

Копа 15365

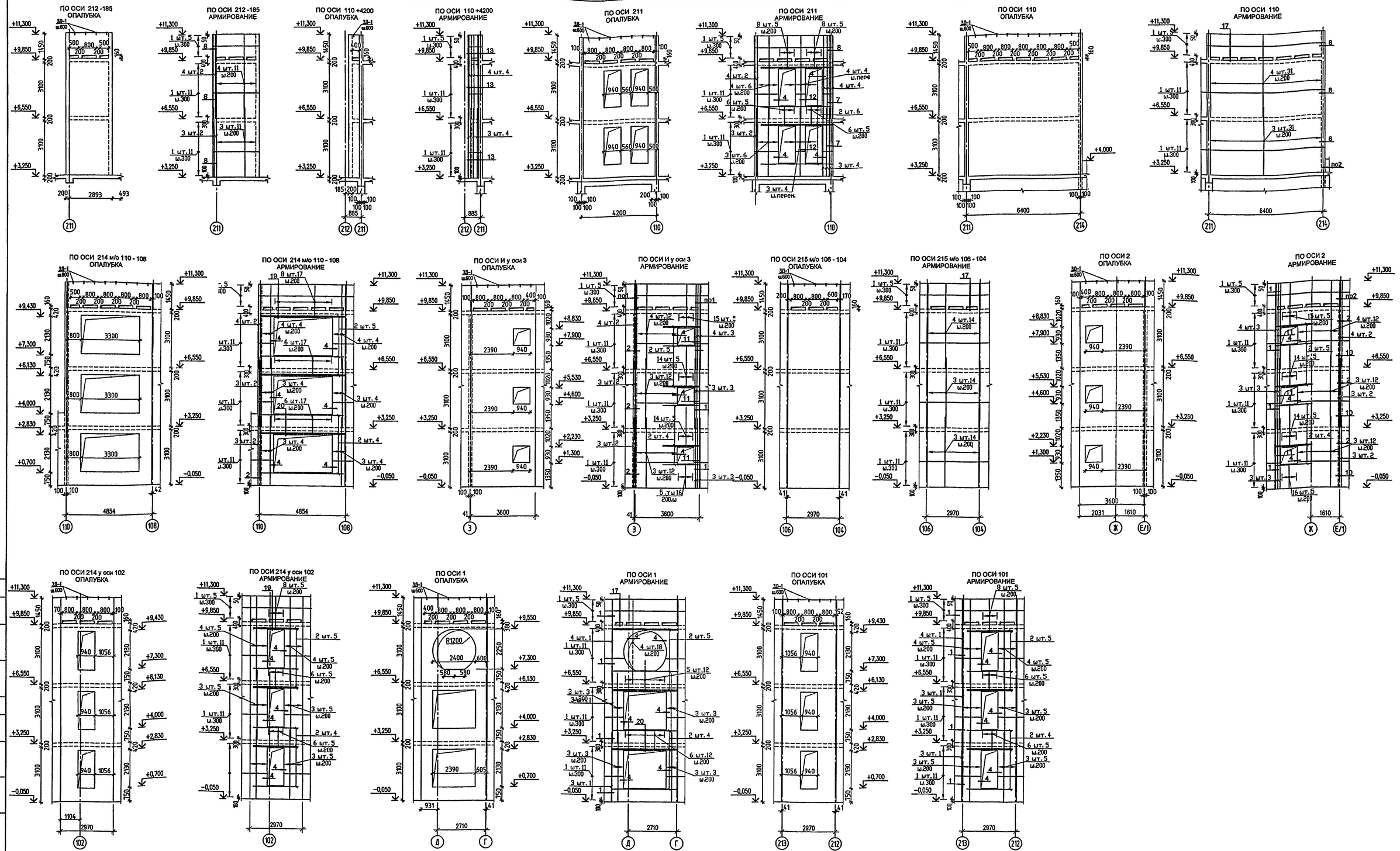

1. Общие примечания см. л.43.

ИЗМ.	КОЛ.УЧ.	ЛИСТ	№ ДОК.	ПОДПИСЬ	ДАТА	
РАЗРАБОТАЛ		РОМАНОВСКАЯ				
РУК.МАСТ.		КАПТЕРЕВ				
ГЛ.ИНЖ.М.		ОХОТСКИЙ				
ГЛ.АРХ.ПР.		ХАРКИНА				
ГЛ.ИНЖ.ПР.		КОЛЕСНИКОВ				
ПРОВЕРИЛ		КОЛЕСНИКОВ				
Н.КОНТР.		СИГАЧЕВА				

ПРИВЯЗАН:

ИНВ. №

VI-69-АС2 **ТОМ 1**

ДОШКОЛЬНОЕ ОБРАЗОВАТЕЛЬНОЕ УЧРЕЖДЕНИЕ НА 12 ГРУПП (280 МЕСТ) ДЛЯ ЗАТЕСНЕННЫХ УСЛОВИЙ ЗАСТРОЙКИ

СТАДИЯ	ЛИСТ	ЛИСТОВ
Р	48	

РАЗВЕРТКИ НАРУЖНЫХ СТЕН ПО ОСЯМ: 212-185; 110+4200; 211; 110; 214 м/о 110-108; И у оси 3; 215 м/о 106-104; 2; 214 у оси 102; 1, 101. ОПАЛУБКА И АРМИРОВАНИЕ.

ГУП МНИИТЭП
МАСТЕРСКАЯ №7

Копия 15365

СОГЛАСОВАНО:

ИНВ. № ПОДЛ. 1316880 | ПОДПИСЬ И ДАТА | ВЗАМ. ИНВ. №

ПО ОСИ 207
ОПАЛУБКА

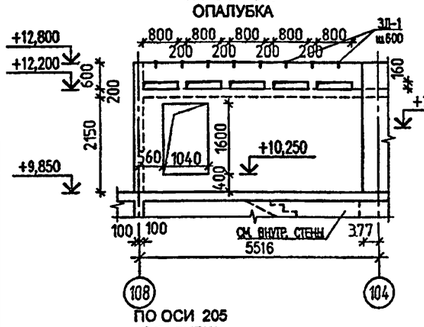

ПО ОСИ 207
АРМИРОВАНИЕ

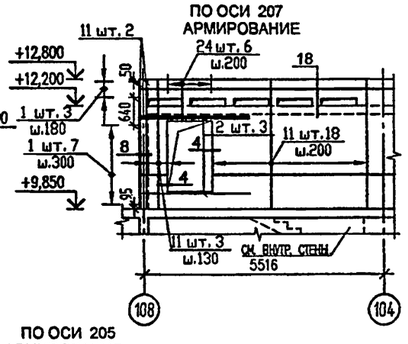

ПО ОСИ 108
ОПАЛУБКА

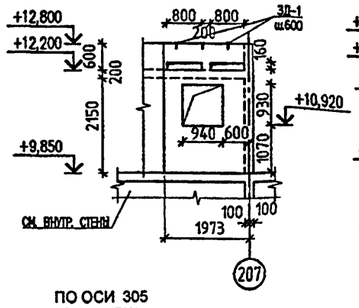

ПО ОСИ 108
АРМИРОВАНИЕ

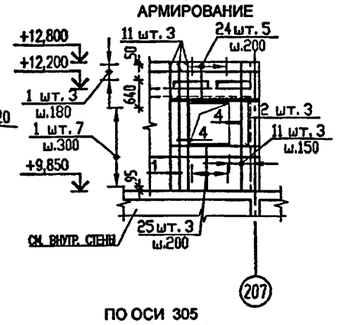

ПО ОСИ 5
ОПАЛУБКА

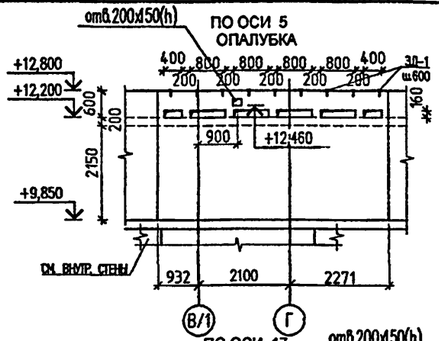

ПО ОСИ 5
АРМИРОВАНИЕ

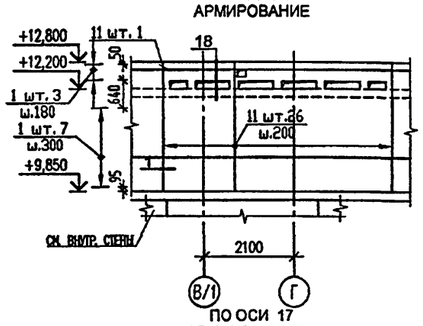

ПО ОСИ 205
ОПАЛУБКА

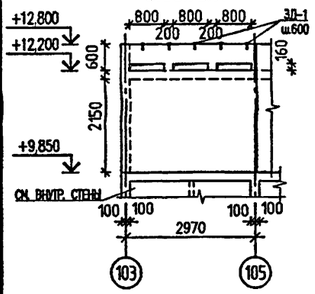

ПО ОСИ 205
АРМИРОВАНИЕ

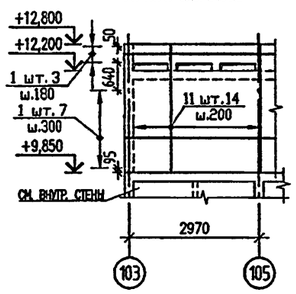

ПО ОСИ 305
ОПАЛУБКА

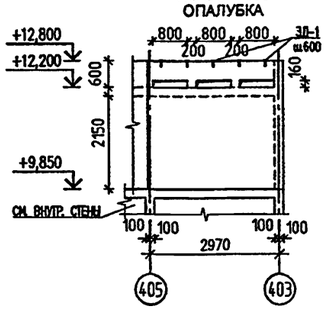

ПО ОСИ 305
АРМИРОВАНИЕ

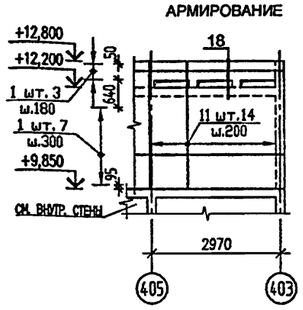

ПО ОСИ 17
ОПАЛУБКА

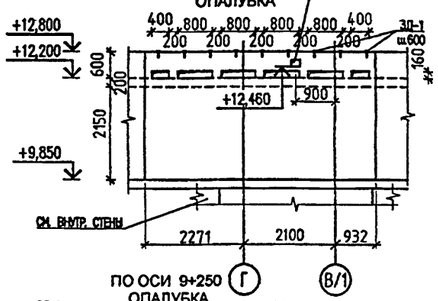

ПО ОСИ 17
АРМИРОВАНИЕ

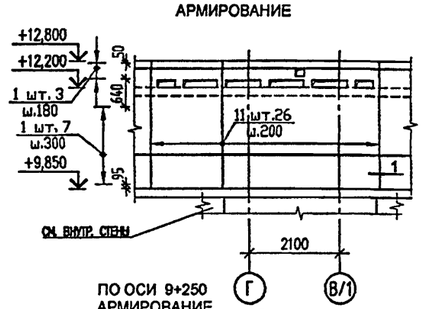

ПО ОСИ 408
ОПАЛУБКА

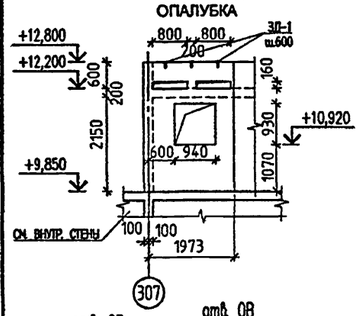

ПО ОСИ 408
АРМИРОВАНИЕ

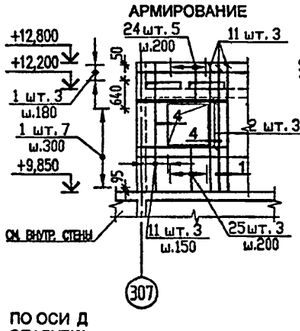

ПО ОСИ 307
ОПАЛУБКА

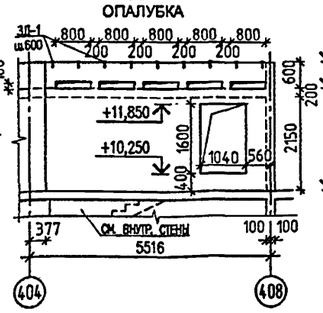

ПО ОСИ 307
АРМИРОВАНИЕ

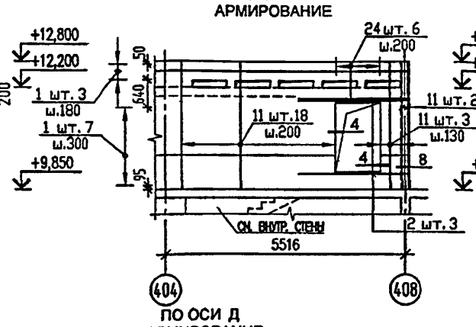

ПО ОСИ 9+250
ОПАЛУБКА

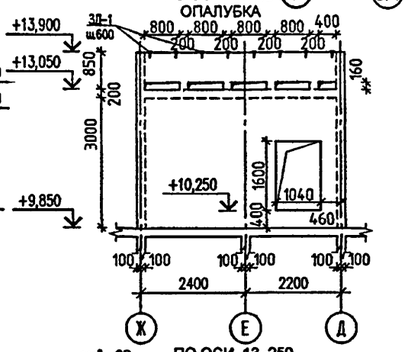

ПО ОСИ 9+250
АРМИРОВАНИЕ

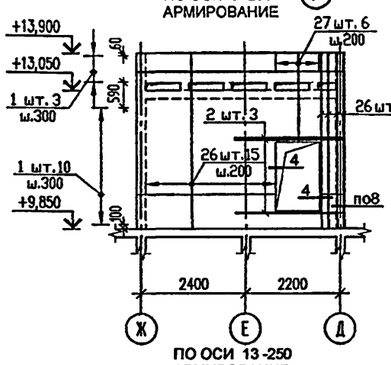

ПО ОСИ Д
ОПАЛУБКА

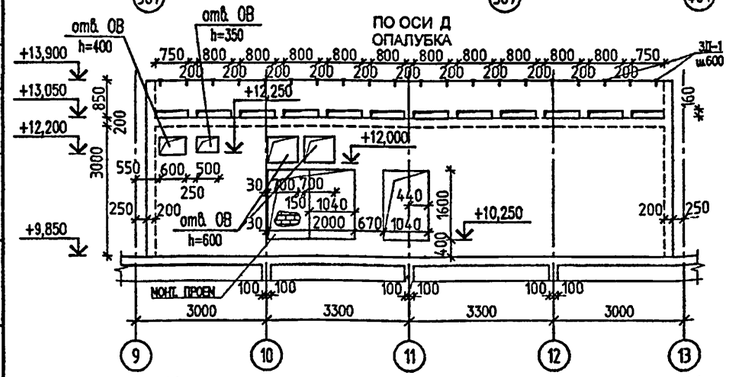

ПО ОСИ Д
АРМИРОВАНИЕ

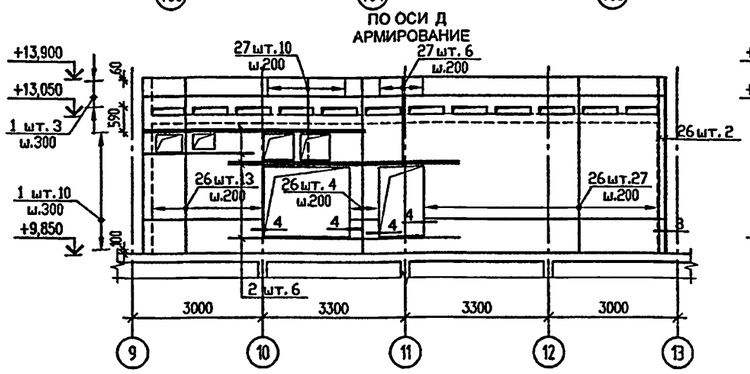

ПО ОСИ 13-250
ОПАЛУБКА

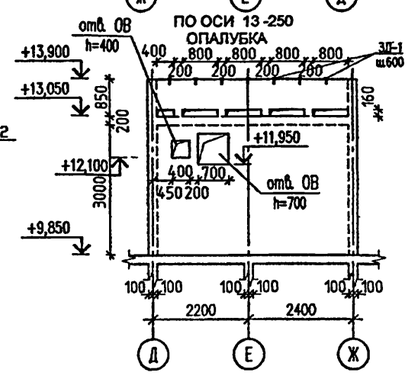

ПО ОСИ 13-250
АРМИРОВАНИЕ

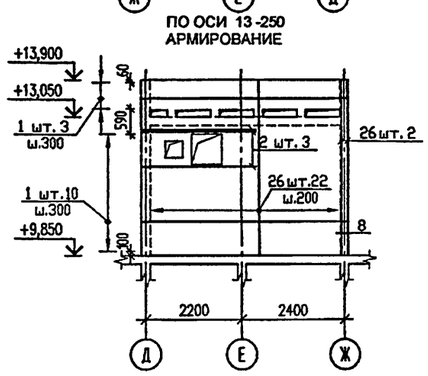

ПО ОСИ Ж
ОПАЛУБКА

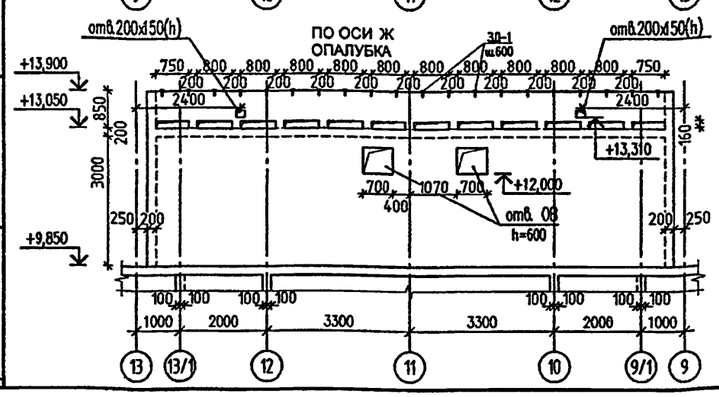

ПО ОСИ Ж
АРМИРОВАНИЕ

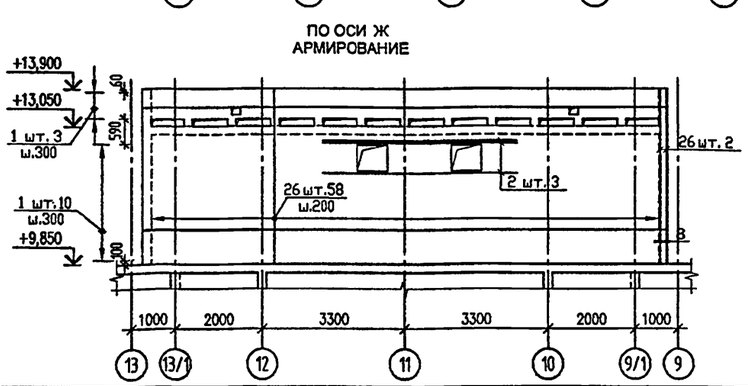

1. Общие примечания см. л.43.

ПРИВЯЗАН:

ИНВ. №

ИЗМ.	КОЛ.УЧ.	ЛИСТ	№ ДОК.	ПОДПИСЬ	ДАТА
РАЗРАБОТАЛ		РОМАНОВСКАЯ			
РУК.МАСТ.		КАППЕРЕВ			
ГЛ.ИНЖ.М.		СХОТСКИЙ			
ГЛ.АРХ.ПР.		ХАРКИНА			
ГЛ.ИНЖ.ПР.		КОЛЕСНИКОВ			
ПРОВЕРИЛ		КОЛЕСНИКОВ			
Н.КОНТР.		СИГАЧЕВА			

VI-69-АС2 ТОМ 1

ДОШКОЛЬНОЕ ОБРАЗОВАТЕЛЬНОЕ УЧРЕЖДЕНИЕ НА 12 ГРУПП (280 МЕСТ) ДЛЯ ЗАТЕСНЕННЫХ УСЛОВИЙ ЗАСТРОЙКИ

СТАДИЯ	ЛИСТ	ЛИСТОВ
Р	49	

РАЗВЕРТКИ НАРУЖНЫХ СТЕН ПО ОСЯМ: 207; 108; 5; 205; 305; 17; 408; 307; 9+250; Д;13-250; Ж ОПАЛУБКА И АРМИРОВАНИЕ...

ГУП МНИИТЭП
МАСТЕРСКАЯ №7

Конд. 15365

СОГЛАСОВАНО:

ВЗАМ. ИНВ. №

ПОДПИСЬ И ДАТА

ИНВ. № ПОДЛ. 13168Р1

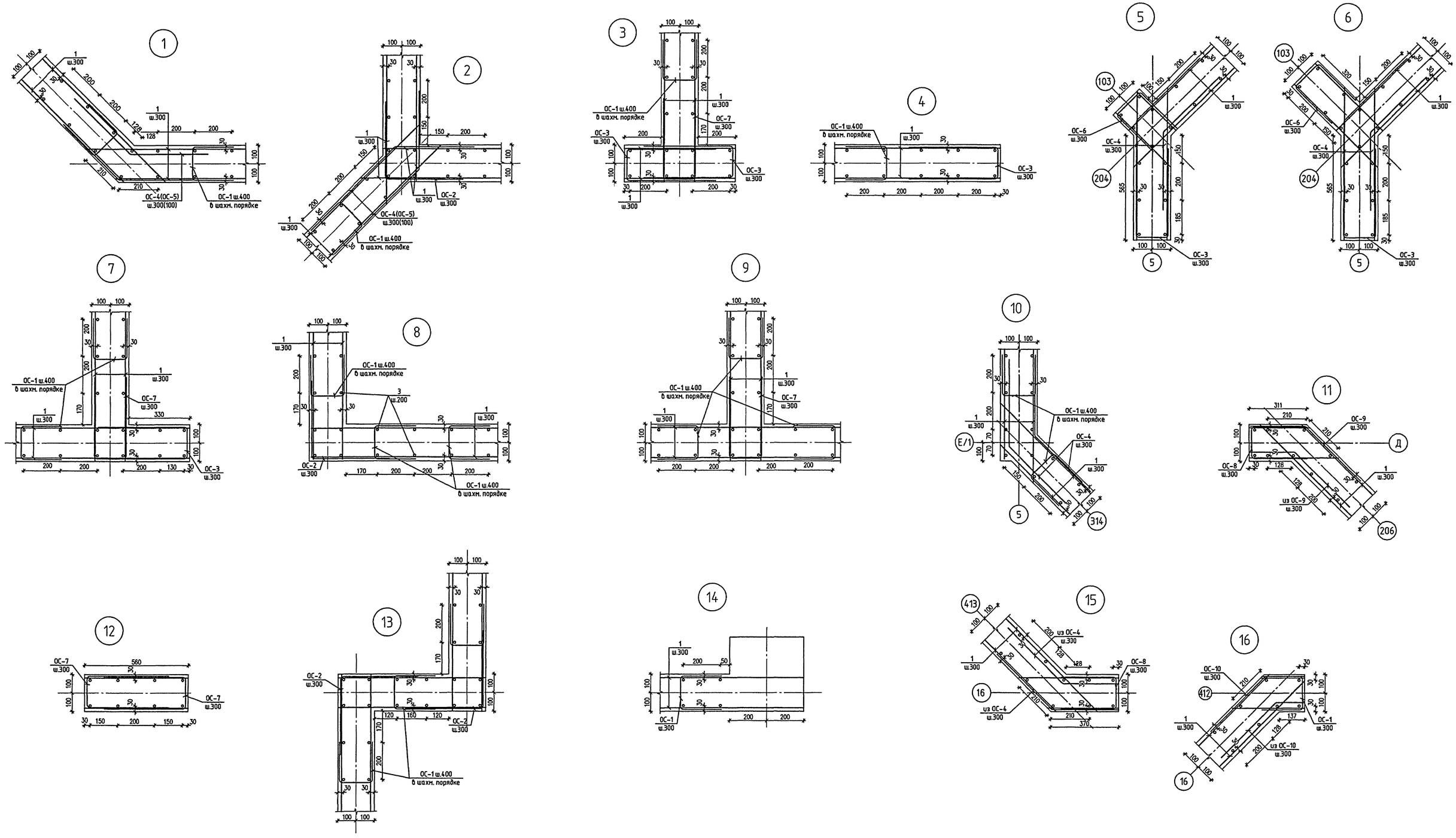

						VI-69-АС2 ТОМ 1
						ДОШКОЛЬНОЕ ОБРАЗОВАТЕЛЬНОЕ УЧРЕЖДЕНИЕ НА 12 ГРУПП (280 МЕСТ) ДЛЯ ЗАТЕСНЕННЫХ УСЛОВИЙ ЗАСТРОЙКИ
ИЗМ.	КОЛ.УЧ.	ЛИСТ	№ ДОК.	ПОДПИСЬ	ДАТА	
РАЗРАБОТАЛ		РОМАНОВСКАЯ				
РУК. МАСТ.		КАПТЕРЕВ				СТАДИЯ: Р; ЛИСТ: 50; ЛИСТОВ:
ГЛ. ИНЖ. М.		ОХОТСКИЙ				
ГЛ. АРХ. ПР.		ХАРКИНА				
ГЛ. ИНЖ. ПР.		КОЛЕСНИКОВ				УЗЛЫ АРМИРОВАНИЯ НАРУЖНЫХ СТЕН.
ПРОВЕРИЛ		КОЛЕСНИКОВ				ГУП МНИИТЭП МАСТЕРСКАЯ №7
Н. КОНТР.		СИГАЧЕВА				

ПРИВЯЗАН:

ИНВ. №

СОГЛАСОВАНО:

ИНВ. № ПОДЛ. 1316882

ПОДПИСЬ И ДАТА

ВЗАМ. ИНВ. №

Кадр. 15365

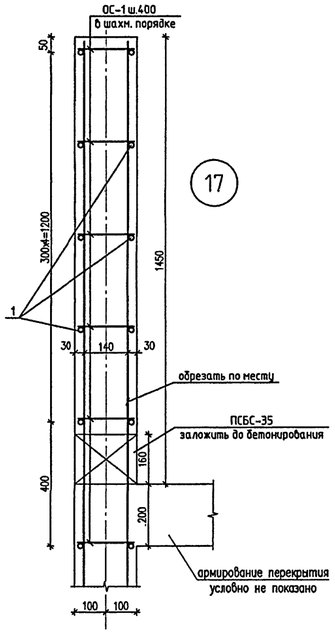

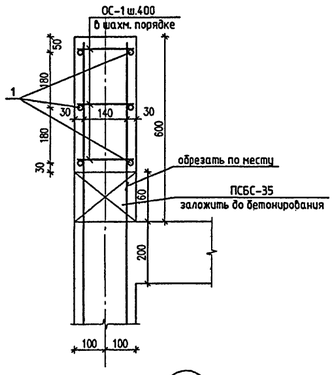

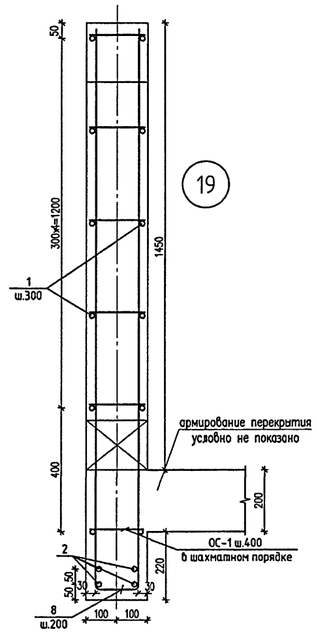

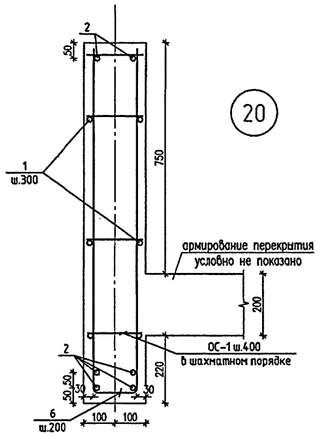

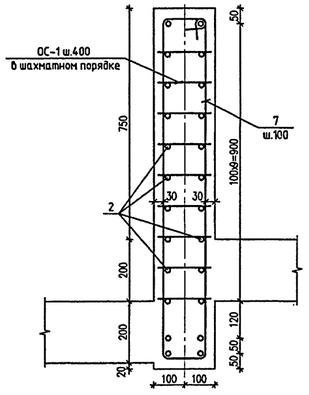

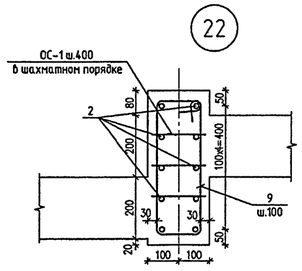

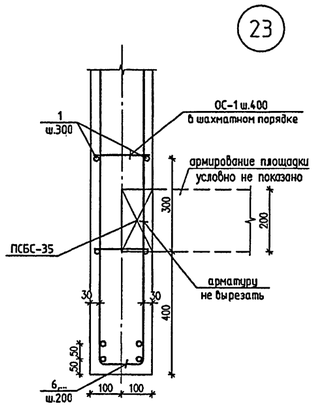

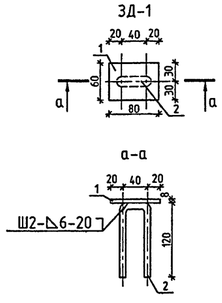

ВЕДОМОСТЬ АРМАТУРНЫХ ИЗДЕЛИЙ

ПОЗ.	ОБОЗНАЧЕНИЕ	ПОЗ.	ОБОЗНАЧЕНИЕ
ОС-1	220	ПОЗ.7	1105
ОС-2	420	ПОЗ.8	1820
		ПОЗ.9	435
ОС-3	480	ПОЗ.10	1160
ОС-4 ОС-5	600(ОС-5) 420	ПОЗ.12	2650
		ПОЗ.13	1600
ОС-6	280	ПОЗ.14	2320
ОС-7	440	ПОЗ.15	2420
ОС-8	300	ПОЗ.18	1320
ОС-9 ОС-10	200(ОС-10) 300 420	ПОЗ.21	2520
		ПОЗ.22	570
ПОЗ.5	1700	ПОЗ.24	900
ПОЗ.6 ПОЗ.23	1120	ПОЗ.27	2000

СПЕЦИФИКАЦИЯ АРМАТУРЫ

марка поз	обозначение	наименование	кол. шт.	масса, кг ед.	масса, кг всех
1	б.ч.	Ø8 А500С L= 1000	14291 пм	0.395	5644.83
2	II	Ø16 А500С L= 1000	5351 пм	1.580	8455.35
3	II	Ø12 А500С L= 3900	2512	3.46	8699.56
4	II	Ø12 А500С L= 4730	1620	4.20	6804.39
5	см. ведомость	Ø12 А500С L= 3540	120	3.14	377.22
6	II	Ø12 А500С L= 2380	548	2.11	1158.17
7	II	Ø12 А500С L= 2650	66	2.35	155.31
8	II	Ø12 А500С L= 3780	281	3.36	943.22
9	II	Ø12 А500С L= 1310	40	1.16	46.53
10	II	Ø12 А500С L= 2460	60	2.18	131.07
11	б.ч.	Ø12 А500С L= 2930	414	2.60	1077.16
12	см. ведомость	Ø12 А500С L= 5440	36	4.83	173.91
13	II	Ø12 А500С L= 3340	24	2.97	71.18
14	II	Ø12 А500С L= 4780	60	4.24	254.68
15	II	Ø12 А500С L= 4980	30	4.42	132.67
16	б.ч.	Ø12 А500С L= 1330	60	1.18	70.86
17	II	Ø12 А500С L= 5430	32	4.82	154.30
18	см. ведомость	Ø12 А500С L= 2780	5	2.47	12.34
19	б.ч.	Ø12 А500С L= 1960	10	1.74	17.40
20	II	Ø16 А500С L= 4030	544	6.37	3463.87
21	см. ведомость	Ø12 А500С L= 5180	11	4.60	50.60
22	II	Ø12 А500С L= 1280	5	1.14	5.68
23	II	Ø16 А500С L= 2380	136	3.76	511.41
24	II	Ø12 А500С L= 1940	22	1.72	37.90
25	б.ч.	Ø12 А500С L= 1050	12	0.93	11.19
26	II	Ø12 А500С L= 4030	298	3.58	1066.43
27	см. ведомость	Ø12 А500С L= 4140	22	3.68	80.88
ОС-1	см. ведомость	Ø8 А500С L= 600	16332	0.237	3870.74
ОС-2	II	Ø8 А500С L= 840	831	0.332	275.73
ОС-3	II	Ø8 А500С L= 1120	1887	0.442	834.81
ОС-4	II	Ø8 А500С L= 840	3224	0.332	1069.72
ОС-5	II	Ø16 А500С L= 1200	252	1.896	477.79
ОС-6	II	Ø8 А500С L= 720	48	0.284	13.65
ОС-7	II	Ø8 А500С L= 1040	530	0.411	217.72
ОС-8	II	Ø8 А500С L= 760	106	0.300	31.82
ОС-9	II	Ø8 А500С L= 720	100	0.284	28.44
ОС-10	II	Ø8 А500С L= 620	62	0.245	15.18
		бетон В25, м³			451.87

СПЕЦИФИКАЦИЯ ЗАКЛАДНЫХ ДЕТАЛЕЙ

марка поз	обозначение	наименование	кол. шт.	масса, кг ед.	масса, кг всех
ЗД-1 (591шт)					
1	ГОСТ 103-2006	-60х8 L= 80	1	0.30	0.30
2	ГОСТ 5781-82*	Ø8 А240 L= 290	1	0.115	0.115

ВЕДОМОСТЬ РАСХОДА СТАЛИ, КГ

ИЗДЕЛИЯ АРМАТУРНЫЕ, КГ						ИЗДЕЛИЯ ЗАКЛАДНЫЕ, КГ					ВСЕГО
АРМАТУРА КЛАССА					ВСЕГО АРМ. ИЗД.	АРМАТУРА КЛАССА		ПРОКАТ МАРКИ		ВСЕГО ЗАКЛ. ДЕТ.	
А500С						А240		Вст3пс5			
ГОСТ Р 52544-2006						ГОСТ 5781-82*		ГОСТ 103-2006			
Ø8	Ø12	Ø16		ИТОГО		Ø8	ИТОГО	-60х8	ИТОГО		
12002.65	21532.65	12908.43		46443.73	46443.73	178.15	178.15	67.70	67.70	245.85	46689.58

СОГЛАСОВАНО:

ИНВ. № ПОДЛ. 1316883 | ПОДПИСЬ И ДАТА | ВЗАМ. ИНВ. №

ПРИВЯЗАН:

ИНВ. №

ИЗМ.	КОЛ.УЧ.	ЛИСТ	№ ДОК.	ПОДПИСЬ	ДАТА
РАЗРАБОТАЛ		РОМАНОВСКАЯ			
РУК.МАСТ.		КАПТЕРЕВ			
ГЛ.ИНЖ.М.		ОХОТСКИЙ			
ГЛ.АРХ.ПР.		ХАРКИНА			
ГЛ.ИНЖ.ПР.		КОЛЕСНИКОВ			
ПРОВЕРИЛ		КОЛЕСНИКОВ			
Н.КОНТР.		СИГАЧЕВА			

VI-69-АС2 том 1

ДОШКОЛЬНОЕ ОБРАЗОВАТЕЛЬНОЕ УЧРЕЖДЕНИЕ НА 12 ГРУПП (280 МЕСТ) ДЛЯ ЗАТЕСНЕННЫХ УСЛОВИЙ ЗАСТРОЙКИ

СТАДИЯ	ЛИСТ	ЛИСТОВ
Р	50/1	

УЗЛЫ АРМИРОВАНИЯ НАРУЖНЫХ СТЕН. СПЕЦИФИКАЦИЯ АРМАТУРЫ НА НАРУЖНЫЕ СТЕНЫ.

ГУП МНИИТЭП МАСТЕРСКАЯ №7

Копия 18365

ПО ОСИ 3
ОПАЛУБКА

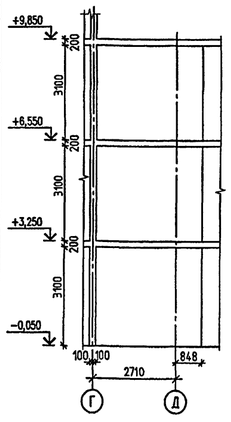

ПО ОСИ 3
АРМИРОВАНИЕ

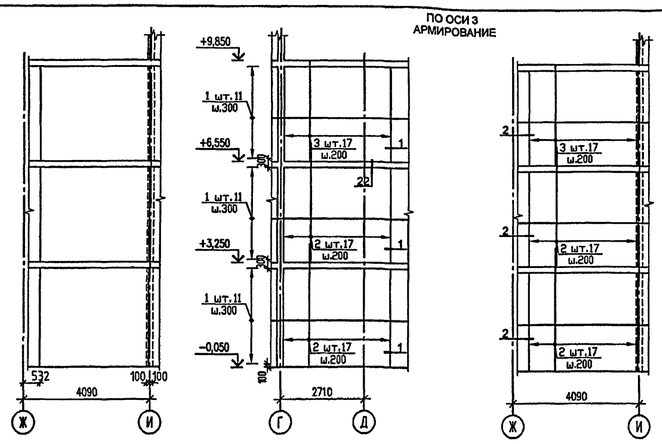

ПО ОСИ Е/1 м/о 2 - 4
ОПАЛУБКА

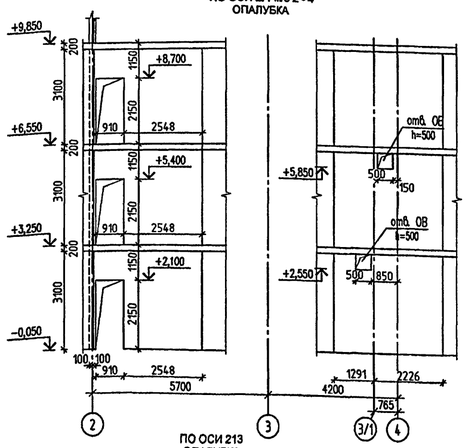

ПО ОСИ Е/1 м/о 2 - 4
АРМИРОВАНИЕ

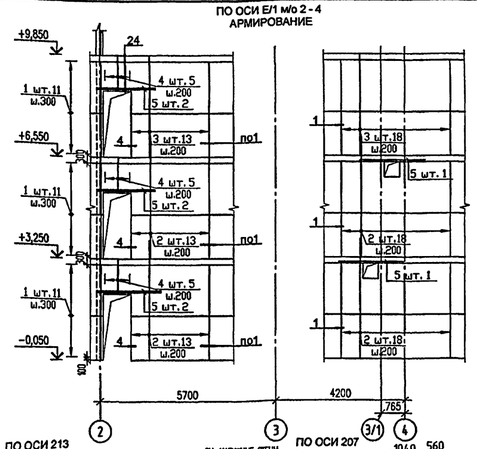

ПО ОСИ 104
ОПАЛУБКА

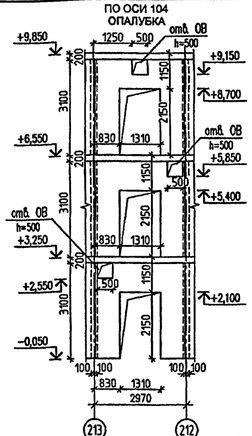

ПО ОСИ 104
АРМИРОВАНИЕ

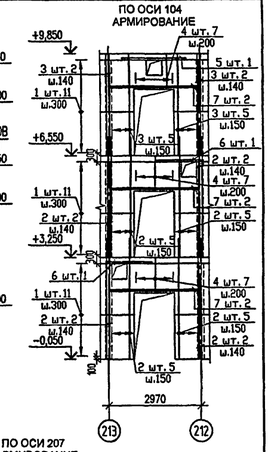

ПО ОСИ 106
ОПАЛУБКА

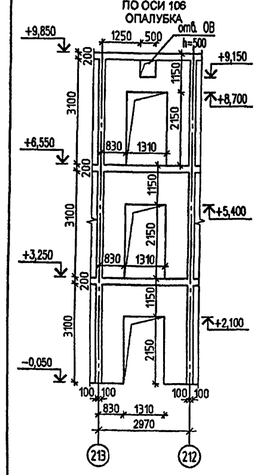

ПО ОСИ 106
АРМИРОВАНИЕ

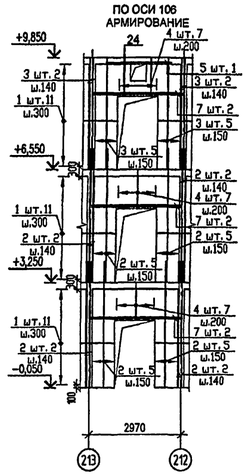

ПО ОСИ 212
ОПАЛУБКА

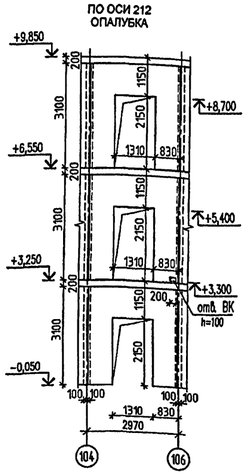

ПО ОСИ 212
АРМИРОВАНИЕ

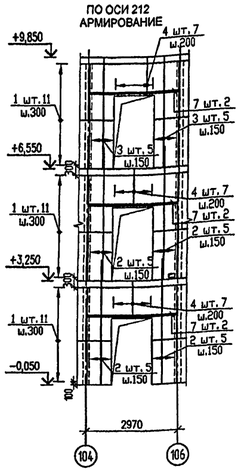

ПО ОСИ 213
ОПАЛУБКА

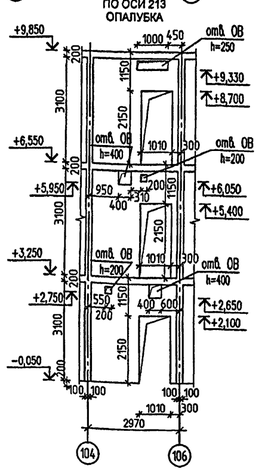

ПО ОСИ 213
АРМИРОВАНИЕ

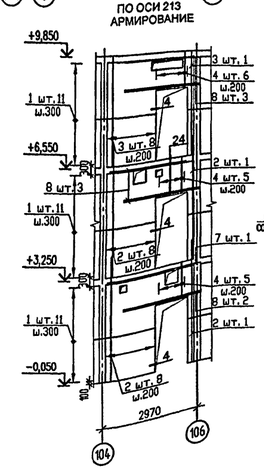

ОК. НАРУЖНЫЕ СТЕНЫ
ПО ОСИ 207
ОПАЛУБКА

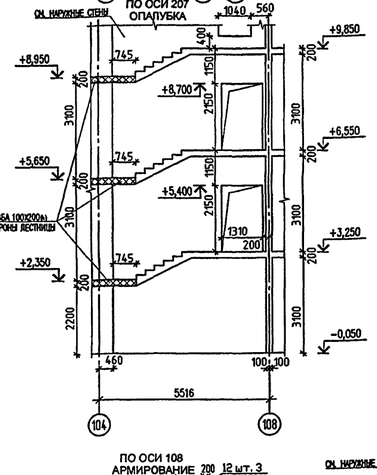

ОК. НАРУЖНЫЕ СТЕНЫ
ПО ОСИ 207
АРМИРОВАНИЕ

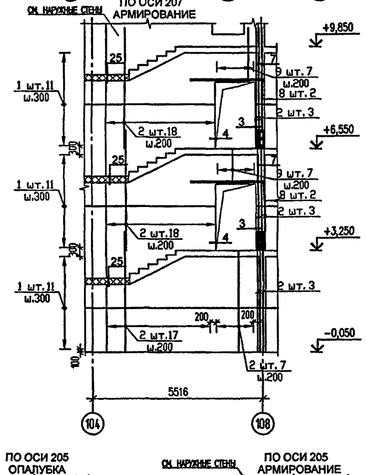

ПО ОСИ 209
ОПАЛУБКА

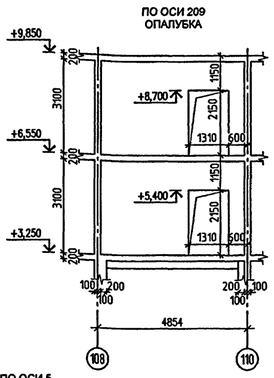

ПО ОСИ 209
АРМИРОВАНИЕ

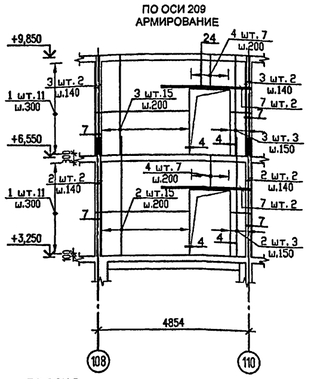

ПО ОСИ 108
ОПАЛУБКА

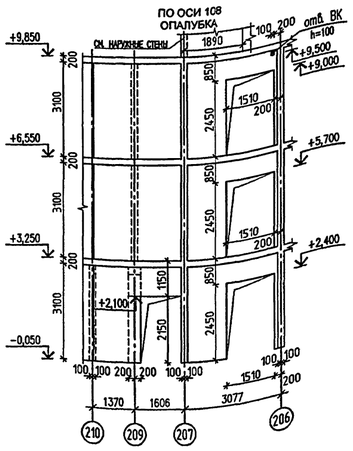

ПО ОСИ 108
АРМИРОВАНИЕ

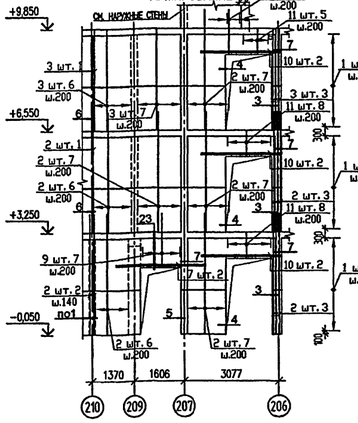

ПО ОСИ 205
ОПАЛУБКА

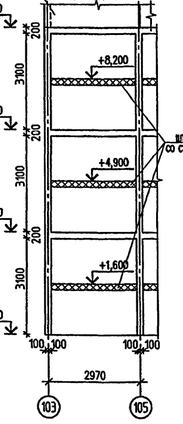

ПО ОСИ 205
АРМИРОВАНИЕ

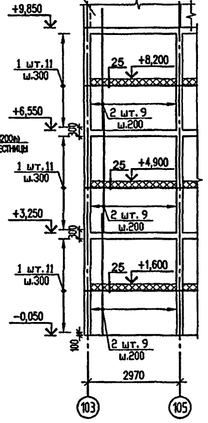

ПО ОСИ 210
ОПАЛУБКА

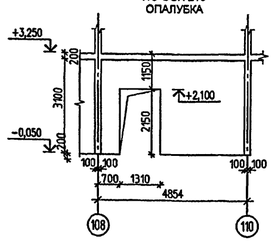

ПО ОСИ 210
АРМИРОВАНИЕ

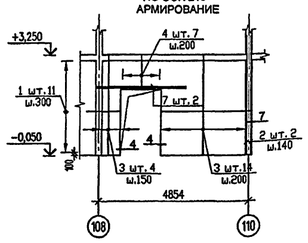

ПО ОСИ 105
ОПАЛУБКА

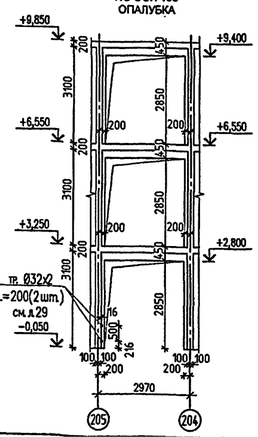

ПО ОСИ 105
АРМИРОВАНИЕ

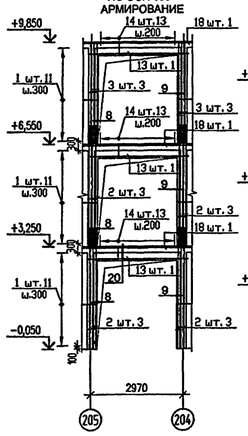

ОК. НАРУЖНЫЕ СТЕНЫ
ПО ОСИ 5
ОПАЛУБКА

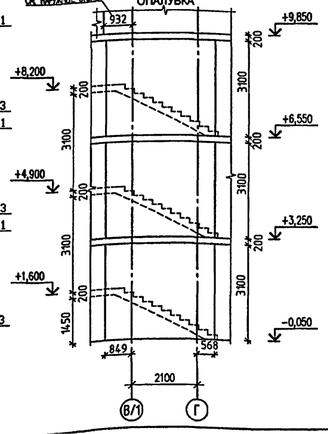

ОК. НАРУЖНЫЕ СТЕНЫ
ПО ОСИ 5
АРМИРОВАНИЕ

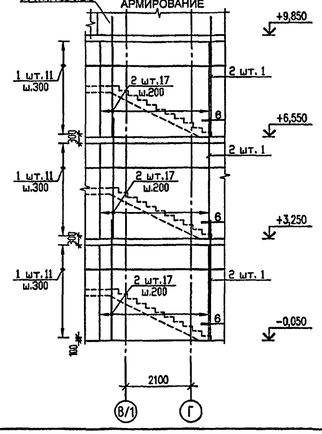

1. Количество стержней на развертках следует умножать на 2 (кроме позиций 4, 9, 11, 12, 14, 21.
2. Пилястры и примыкающие участки стен (1000мм от грани пилястры) бетонировать одним этапом без устройства технологических монтажных швов.
3. Отдельные стержни ОС-... условно не показаны (см. узлы).
4. Привязку крайних вертикальных стержней к стене, проему и колоннам см. соотв. узлы.
5. Узлы 1-19 см. лист 56; узлы 20-25 см. лист 57.
6. Планы стен см. листы 39-42.
7. Спецификацию арматурных изделий см. лист 57 .

					VI-69-АС2 том 1
изм.	кол.уч.	лист	№ док.	подпись	дата
		разработал	РОМАНОВСКАЯ		
		рук.маст.	КАПТЕРЕВ		
		гл.инж.м.	ОХОТСКИЙ		
		гл.арх.пр.	ХАРЧИНА		
		гл.инж.пр.	КОЛЕСНИКОВ		
		проверил	КОЛЕСНИКОВ		
		н.контр.	СНГАЧЕВА		

ДОШКОЛЬНОЕ ОБРАЗОВАТЕЛЬНОЕ УЧРЕЖДЕНИЕ НА 12 ГРУПП (280 МЕСТ) ДЛЯ ЗАТЕСНЕННЫХ УСЛОВИЙ ЗАСТРОЙКИ

стадия	лист	листов
Р	51	

РАЗВЕРТКИ ВНУТРЕННИХ СТЕН ПО ОСЯМ: 3; Е/1 м/о 2 - 4; 104; 106; 212; 213; 207; 210; 209; 108; 205; 105; 5. ОПАЛУБКА И АРМИРОВАНИЕ.

ГУП МНИИТЭП
МАСТЕРСКАЯ №7

привязан:

инв. №

согласовано:

инв. № подл. | подпись и дата | взам. инв. №

ПО ОСИ 204
ОПАЛУБКА

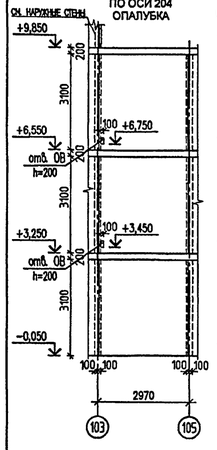

ПО ОСИ 204
АРМИРОВАНИЕ

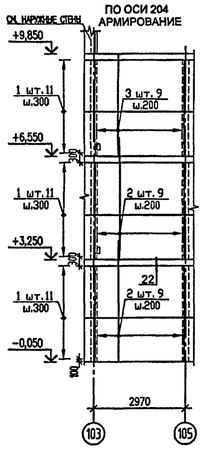

ПО ОСИ 206
ОПАЛУБКА

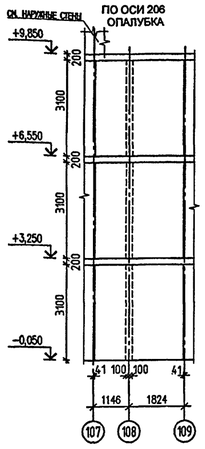

ПО ОСИ 206
АРМИРОВАНИЕ

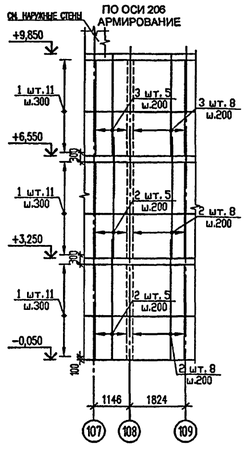

ПО ОСИ Б у оси 6
ОПАЛУБКА

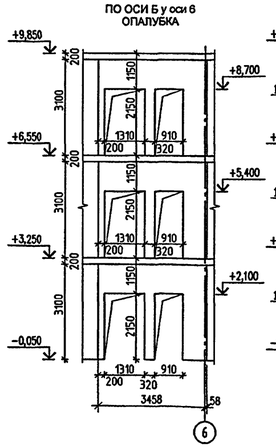

ПО ОСИ Б у оси 6
АРМИРОВАНИЕ

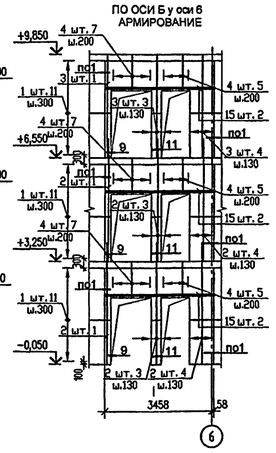

ПО ОСИ 107
ОПАЛУБКА

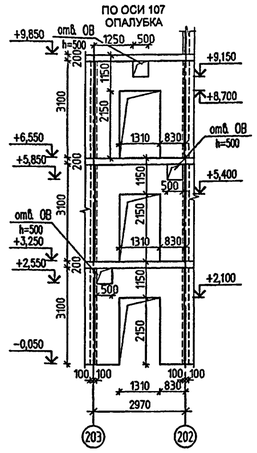

ПО ОСИ 107
АРМИРОВАНИЕ

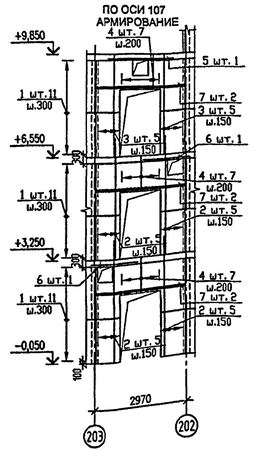

ПО ОСИ 203
ОПАЛУБКА

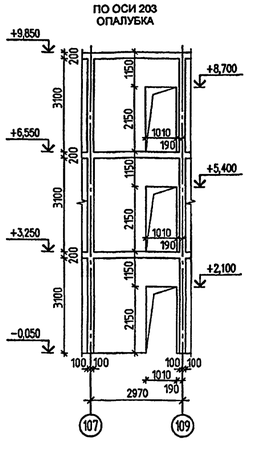

ПО ОСИ 203
АРМИРОВАНИЕ

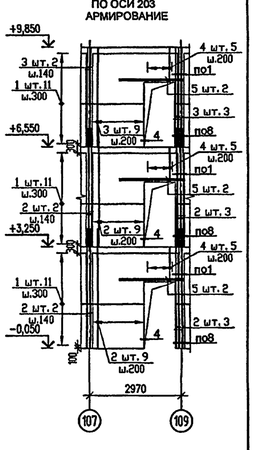

ПО ОСИ 8
ОПАЛУБКА

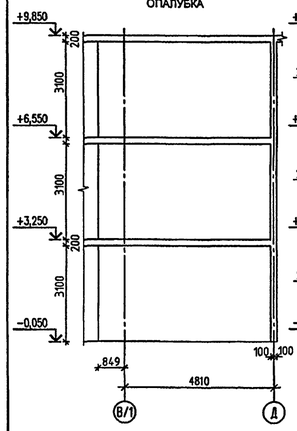

ПО ОСИ 8
АРМИРОВАНИЕ

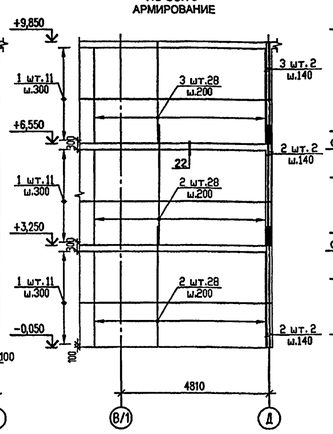

ПО ОСИ 109
ОПАЛУБКА

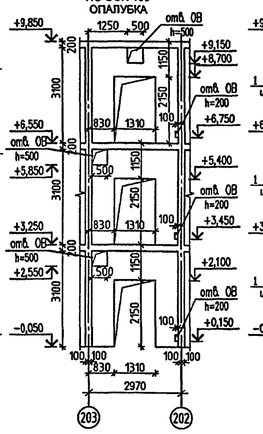

ПО ОСИ 109
АРМИРОВАНИЕ

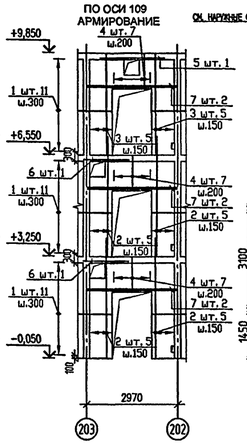

ПО ОСИ 10 м/о В - Д
ОПАЛУБКА

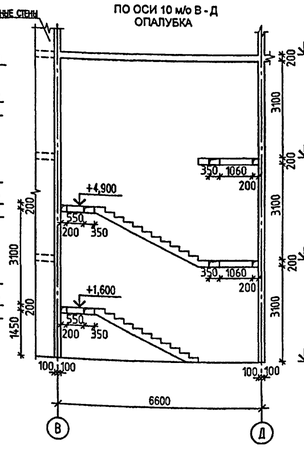

ПО ОСИ 10 м/о В - Д
АРМИРОВАНИЕ

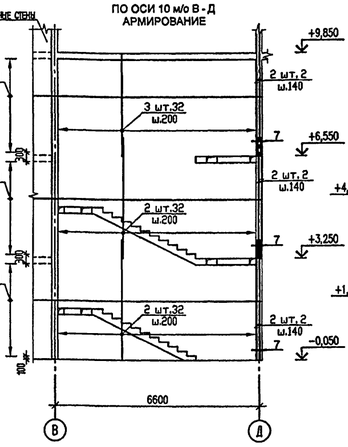

ПО ОСИ 11
ОПАЛУБКА

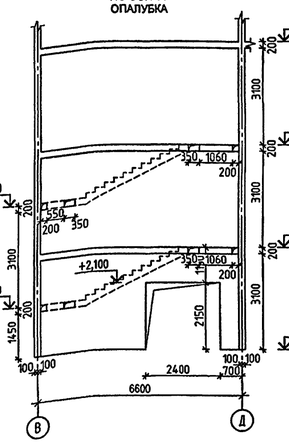

ПО ОСИ 11
АРМИРОВАНИЕ

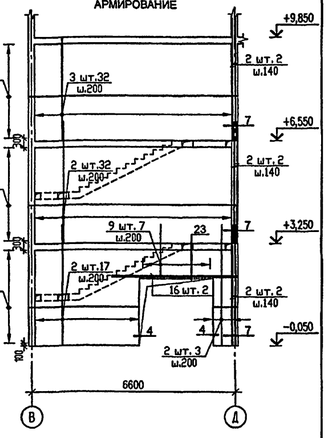

ПО ОСИ 12 м/о В - Д
ОПАЛУБКА

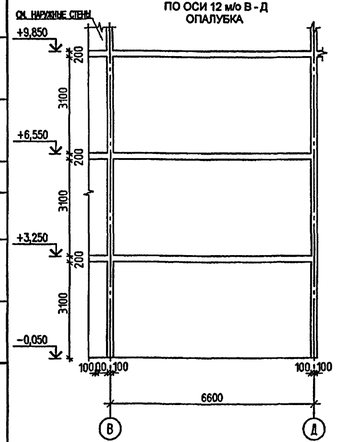

ПО ОСИ 12 м/о В - Д
АРМИРОВАНИЕ

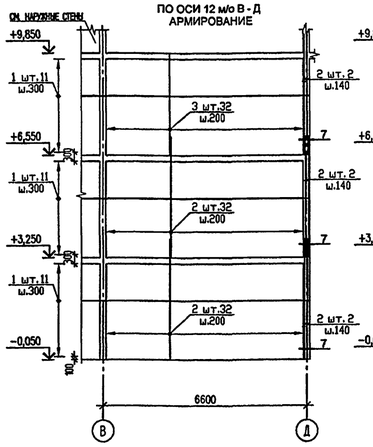

ПО ОСИ 14
ОПАЛУБКА

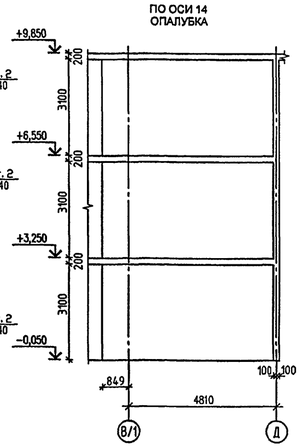

ПО ОСИ 14
АРМИРОВАНИЕ

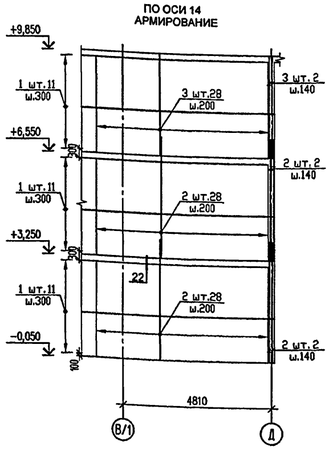

ПО ОСИ 409
ОПАЛУБКА

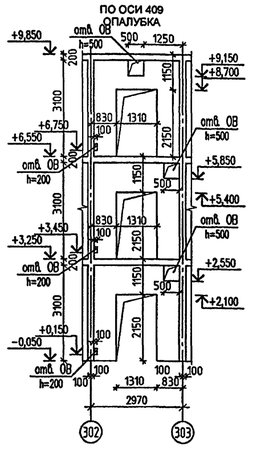

ПО ОСИ 409
АРМИРОВАНИЕ

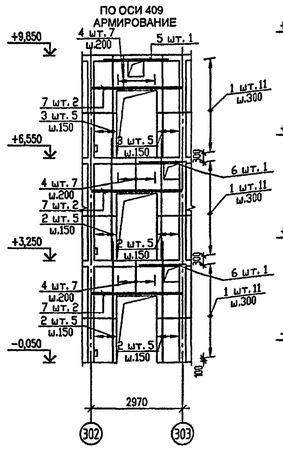

ПО ОСИ 303
ОПАЛУБКА

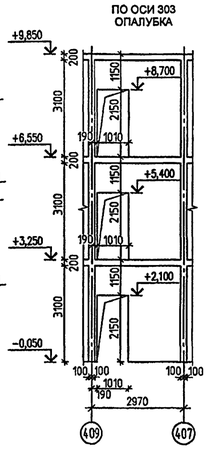

ПО ОСИ 303
АРМИРОВАНИЕ

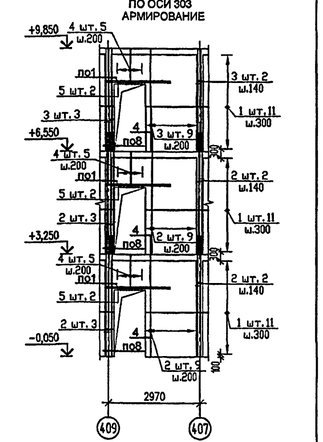

1. Общие примечания см. л.51.

изм.	кол.уч.	лист	№ док.	подпись	дата
РАЗРАБОТАЛ		РОМАНОВСКАЯ			
РУК. МАСТ.		КАПТЕРЕВ			
ГЛ.ИНЖ.М.		ОХОТСКИЙ			
ГЛ.АРХ.ПР.		ХАРКИНА			
ГЛ.ИНЖ.ПР.		КОЛЕСНИКОВ			
ПРОВЕРИЛ		КОЛЕСНИКОВ			
Н.КОНТР.		СИГАЧЕВА			

VI-69-АС2 том 1

ДОШКОЛЬНОЕ ОБРАЗОВАТЕЛЬНОЕ УЧРЕЖДЕНИЕ НА 12 ГРУПП (280 МЕСТ) ДЛЯ ЗАТЕСНЕННЫХ УСЛОВИЙ ЗАСТРОЙКИ

стадия	лист	листов
Р	52	

РАЗВЕРТКИ ВНУТРЕННИХ СТЕН ПО ОСЯМ: 204; 206; Б у оси 6; 107; 203; 8; 109; 10 м/о В - Д; 11; 12 м/о В - Д; 14; 409; 303. ОПАЛУБКА И АРМИРОВАНИЕ.

ГУП МНИИТЭП
МАСТЕРСКАЯ №7

ПРИВЯЗАН:

ИНВ. №

СОГЛАСОВАНО:

ИНВ. № ПОДЛ. | ПОДПИСЬ И ДАТА | ВЗАМ. ИНВ. №

13685

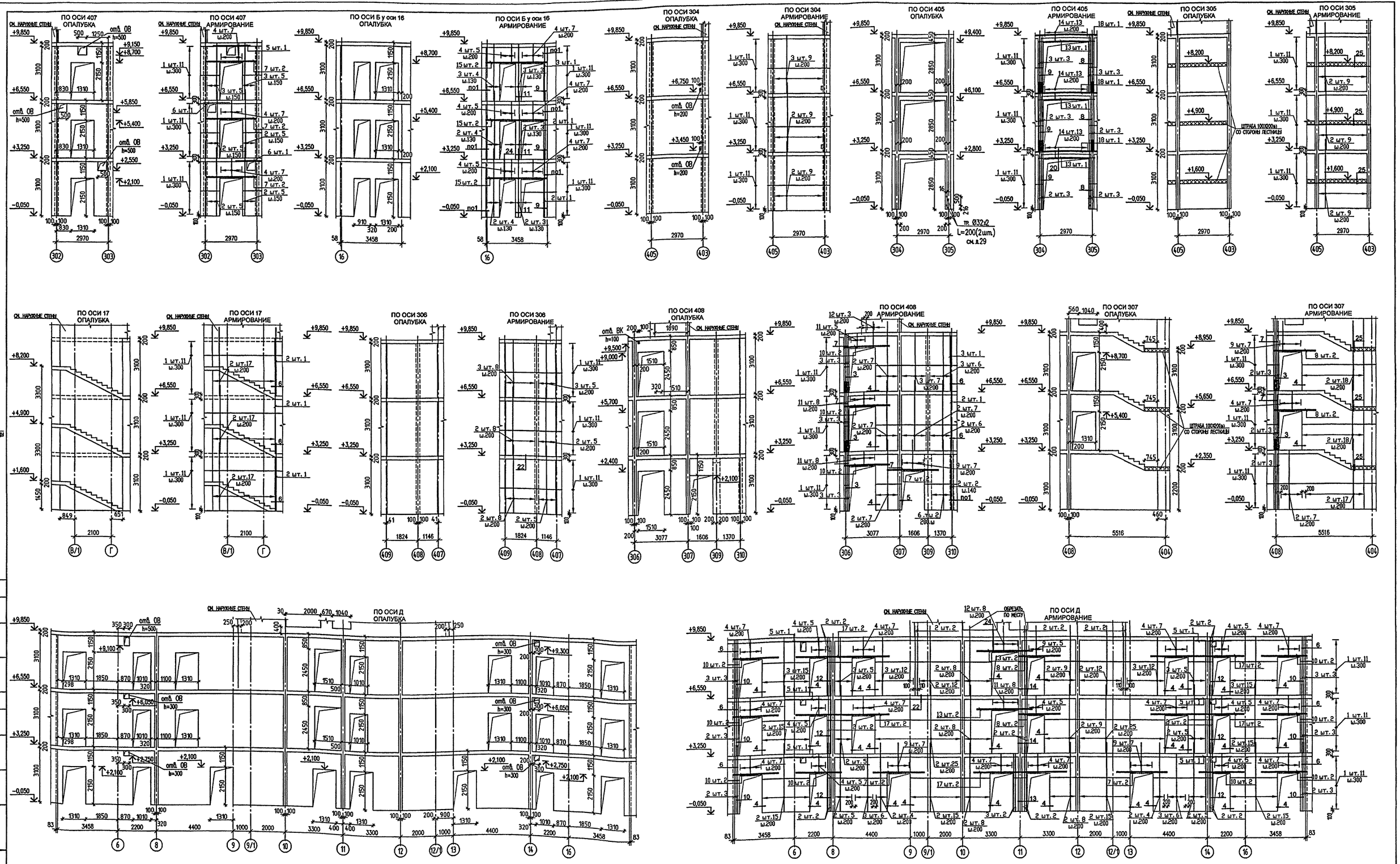

1. Общие примечания см. л.51.

						VI-69-АС2 том 1
						ДОШКОЛЬНОЕ ОБРАЗОВАТЕЛЬНОЕ УЧРЕЖДЕНИЕ НА 12 ГРУПП (280 МЕСТ) ДЛЯ ЗАТЕСНЕННЫХ УСЛОВИЙ ЗАСТРОЙКИ
ИЗМ.	КОЛ.УЧ.	ЛИСТ	№ ДОК.	ПОДПИСЬ	ДАТА	
РАЗРАБОТАЛ		РОМАНОВСКАЯ				
РУК.МАСТ.		КАПТЕРЕВ				
ГЛ.ИНЖ.М.		ОХОТСКИЙ				
ГЛ.АРХ.ПР.		ХАРКИНА				
ГЛ.ИНЖ.ПР.		КОЛЕСНИКОВ				
ПРОВЕРИЛ		КОЛЕСНИКОВ				
Н.КОНТР.		СИГАЧЕВА				

ПРИВЯЗАН:

ИНВ. №

СТАДИЯ	ЛИСТ	ЛИСТОВ
Р	53	

РАЗВЕРТКИ ВНУТРЕННИХ СТЕН ПО ОСЯМ: 407; Б оси 16; 304; 405; 305; 17; 306; 408; 307; Д. ОПАЛУБКА И АРМИРОВАНИЕ.

ГУП МНИИТЭП МАСТЕРСКАЯ №7

КАПД-15365

СОГЛАСОВАНО:

ИНВ. № ПОДЛ. 1316886

ПОДПИСЬ И ДАТА

ВЗАМ. ИНВ. №

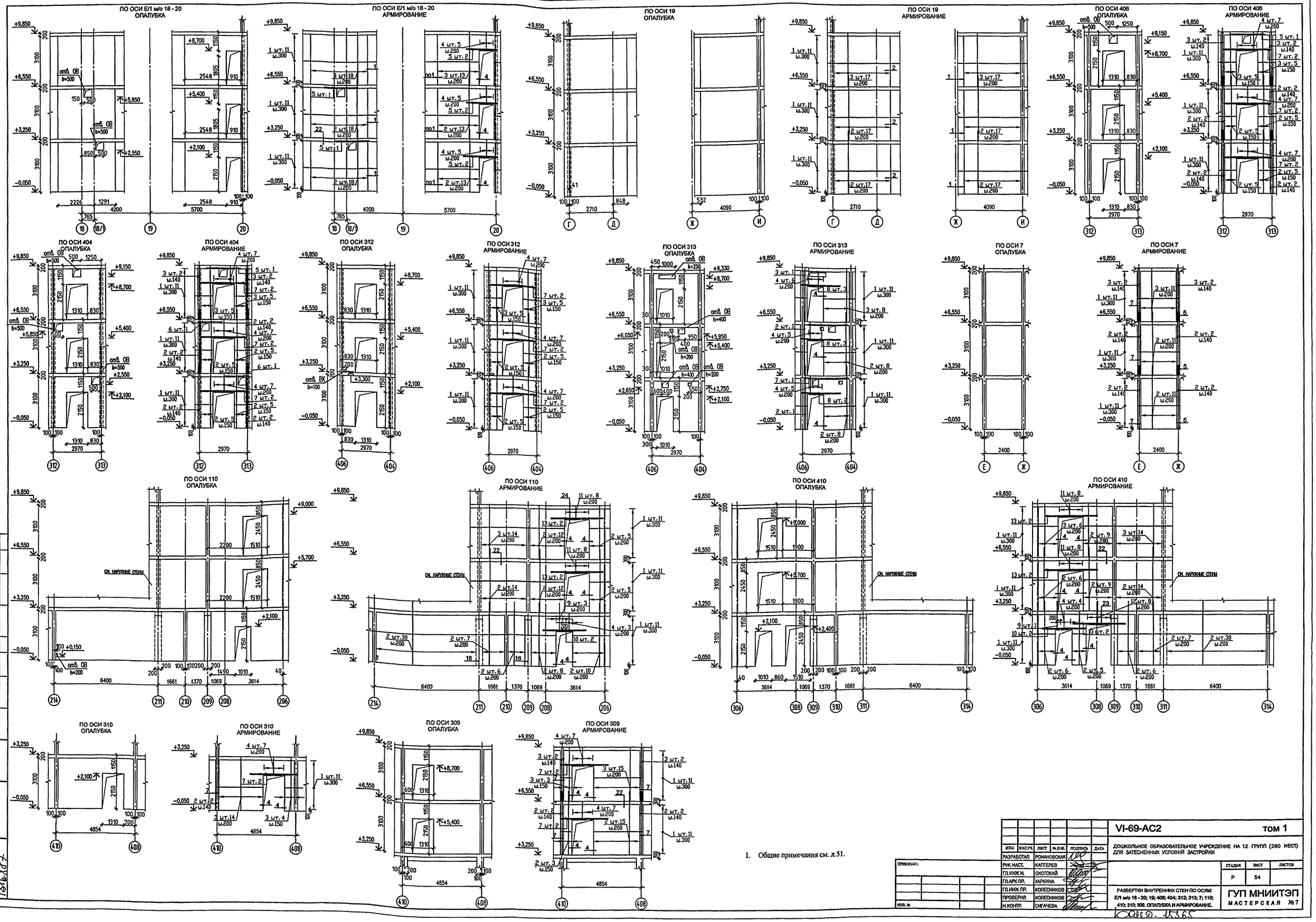

1. Общие примечания см. л.51.

ИЗМ.	КОЛ.УЧ.	ЛИСТ	№ ДОК.	ПОДПИСЬ	ДАТА	
РАЗРАБОТАЛ		РОМАНОВСКАЯ				
РУК.МАСТ.		КАПТЕРЕВ				
ГЛ.ИНЖ.М.		ОХОТСКИЙ				
ГЛ.АРХ.ПР.		ХАРКИНА				
ГЛ.ИНЖ.ПР.		КОЛЕСНИКОВ				
ПРОВЕРИЛ		КОЛЕСНИКОВ				
Н.КОНТР.		СИГАЧЕВА				

ПРИВЯЗАН:

ИНВ. №

VI-69-АС2 ТОМ 1

ДОШКОЛЬНОЕ ОБРАЗОВАТЕЛЬНОЕ УЧРЕЖДЕНИЕ НА 12 ГРУПП (280 МЕСТ) ДЛЯ ЗАТЕСНЕННЫХ УСЛОВИЙ ЗАСТРОЙКИ

СТАДИЯ	ЛИСТ	ЛИСТОВ
Р	54	

РАЗВЕРТКИ ВНУТРЕННИХ СТЕН ПО ОСЯМ: Е/1 м/о 18 - 20; 19; 406; 404; 312; 313; 7; 110; 410; 310; 309. ОПАЛУБКА И АРМИРОВАНИЕ.

ГУП МНИИТЭП МАСТЕРСКАЯ №7

Канд. 15365

СОГЛАСОВАНО:

ВЗАМ. ИНВ. №

ПОДПИСЬ И ДАТА

ИНВ. № ПОДЛ. 1316887

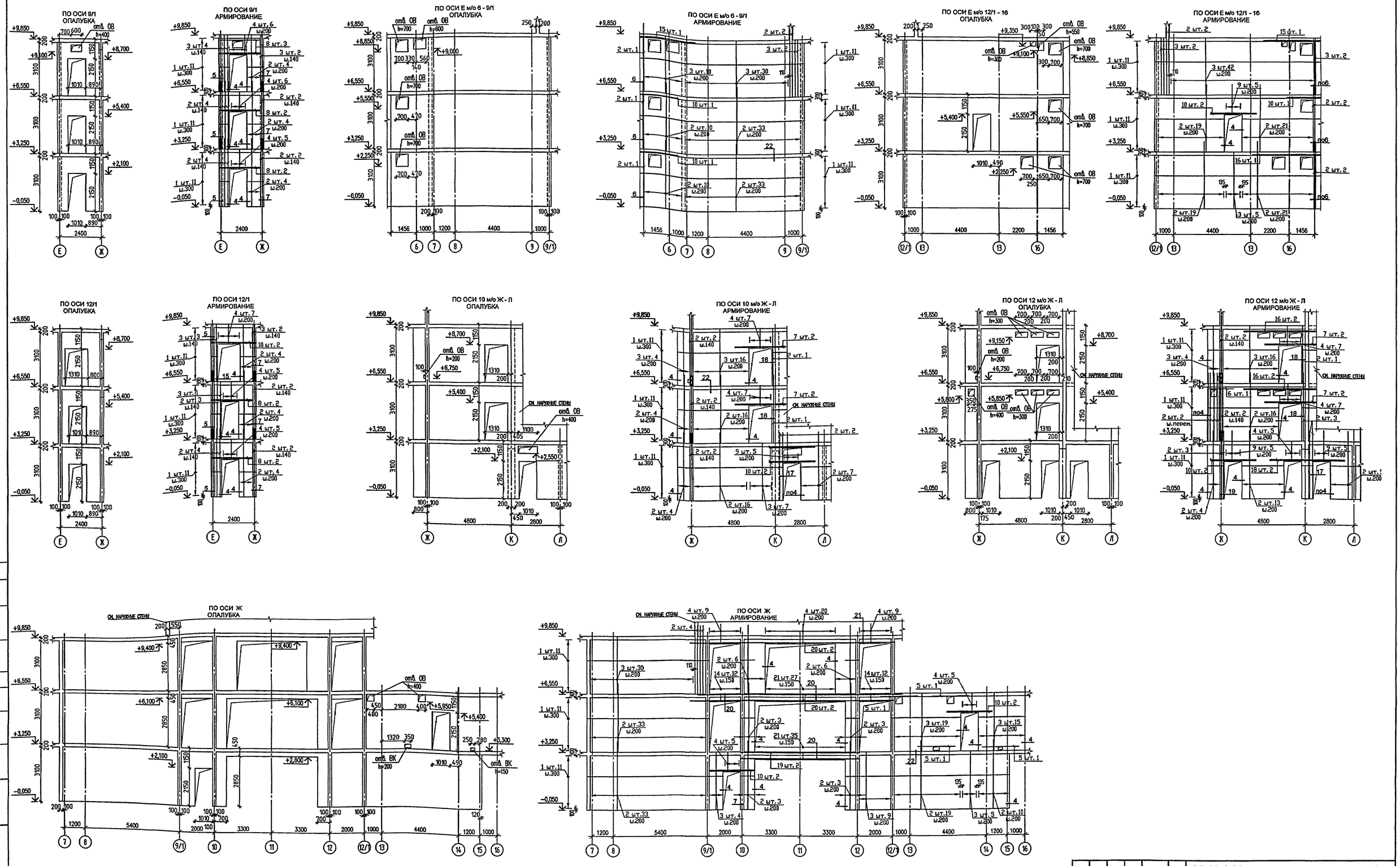

1. Общие примечания см. л.51.

5	–	ЗАМ.	45-14б	Пал	05.14	VI-69-АС2 том 1
ИЗМ.	КОЛ.УЧ.	ЛИСТ	№ ДОК.	ПОДПИСЬ	ДАТА	ДОШКОЛЬНОЕ ОБРАЗОВАТЕЛЬНОЕ УЧРЕЖДЕНИЕ НА 12 ГРУПП (280 МЕСТ) ДЛЯ ЗАТЕСНЕННЫХ УСЛОВИЙ ЗАСТРОЙКИ
РАЗРАБОТАЛ	РОМАНОВСКАЯ					
РУК. МАСТ.	КАПТЕРЕВ					СТАДИЯ: Р; ЛИСТ: 55; ЛИСТОВ:
ГЛ. ИНЖ. М.	ОХОТСКИЙ					
ГЛ. АРХ. ПР.	ХАРКИНА					
ГЛ. ИНЖ. ПР.	КОЛЕСНИКОВ					РАЗВЕРТКИ ВНУТРЕННИХ СТЕН ПО ОСЯМ: 9/1; Е м/о 6 - 9/1; Е м/о 12/1 - 16; 12/1; 10 м/о Ж - Л; Ж. ОПАЛУБКА И АРМИРОВАНИЕ.
ПРОВЕРИЛ	КОЛЕСНИКОВ					ГУП МНИИТЭП МАСТЕРСКАЯ №7
Н. КОНТР.	СИГАЧЕВА					

ПРИВЯЗАН:

ИНВ. №

СОГЛАСОВАНО:

ВЗАМ. ИНВ. №

ПОДПИСЬ И ДАТА

ИНВ. № ПОДЛ.

Кипп. 15365

1

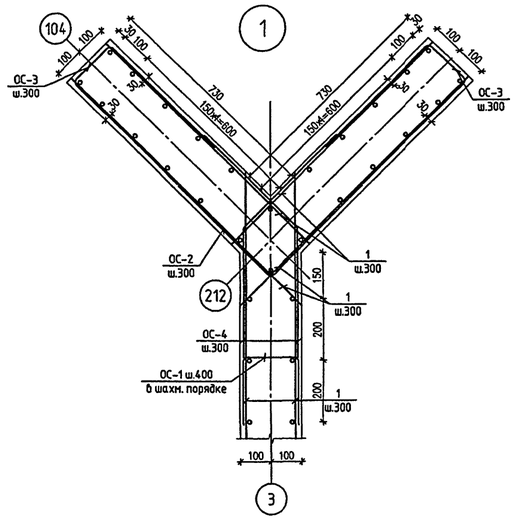

2

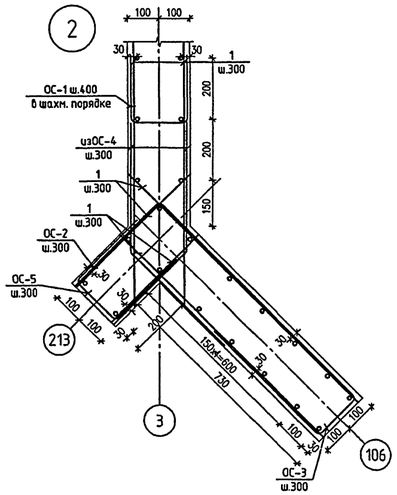

3

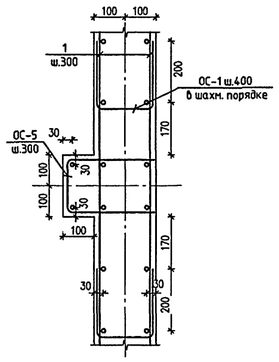

4

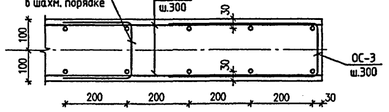

5

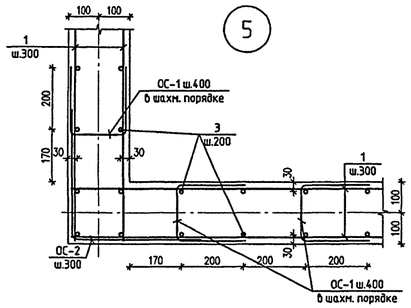

6

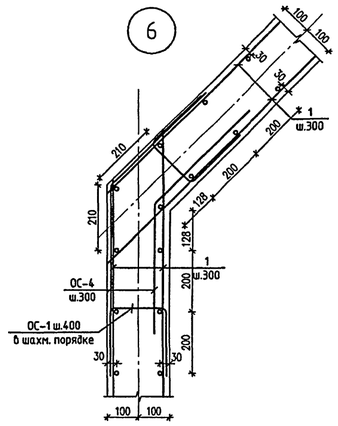

7

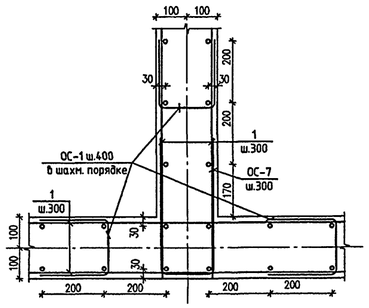

8

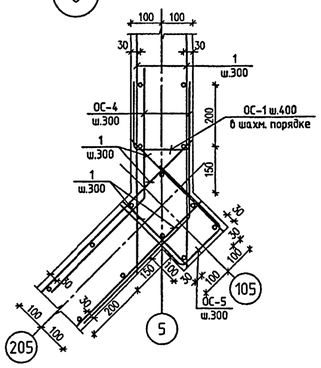

9

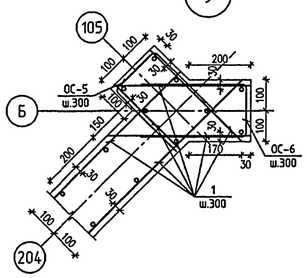

10

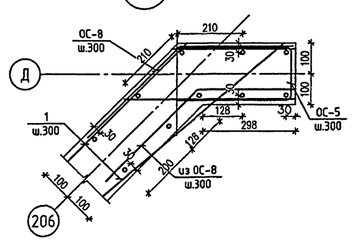

11

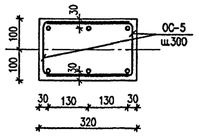

12

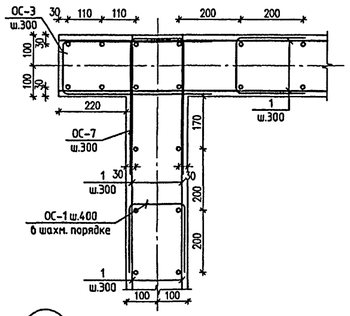

13

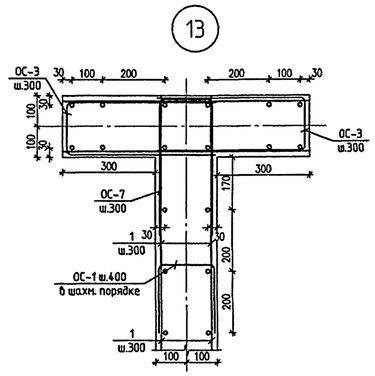

14

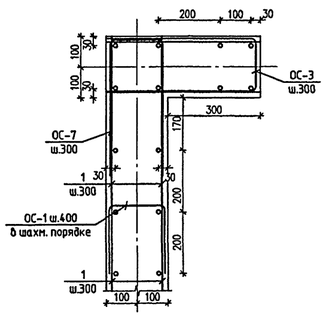

15

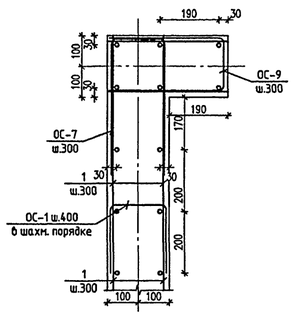

16

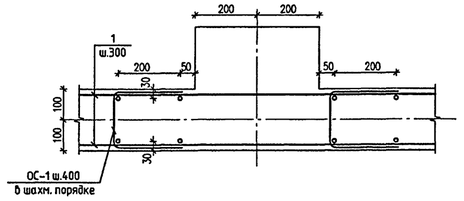

17

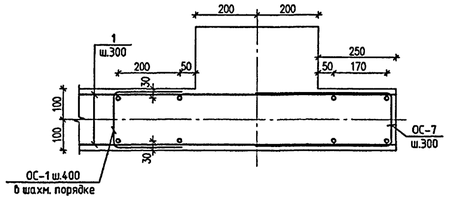

18

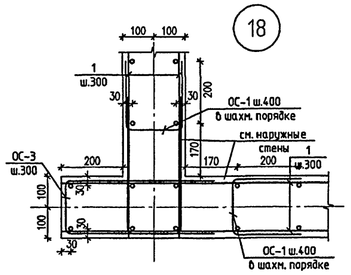

19

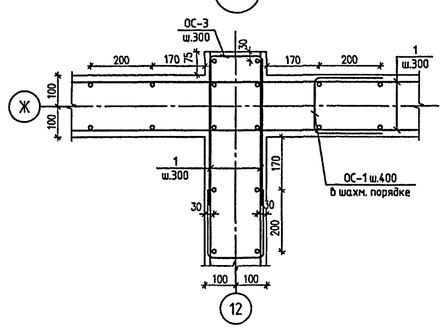

СОГЛАСОВАНО:

Инв. № подл. 13/6829 | Подпись и дата | Взам. инв. №

							VI-69-АС2 том 1
							ДОШКОЛЬНОЕ ОБРАЗОВАТЕЛЬНОЕ УЧРЕЖДЕНИЕ НА 12 ГРУПП (280 МЕСТ) ДЛЯ ЗАТЕСНЕННЫХ УСЛОВИЙ ЗАСТРОЙКИ
Изм.	Кол.уч.	Лист	№ док.	Подпись	Дата		
Разработал		Романовская					
Рук. маст.		Каптерев					
Гл. инж. м.		Охотский					
Гл. арх. пр.		Харкина					
Гл. инж. пр.		Колесников					
Проверил		Колесников					
Н. контр.		Сигачева					
Привязан:							
Инв. №							

Стадия	Лист	Листов
Р	56	

Узлы армирования внутренних стен.

ГУП МНИИТЭП
МАСТЕРСКАЯ №7

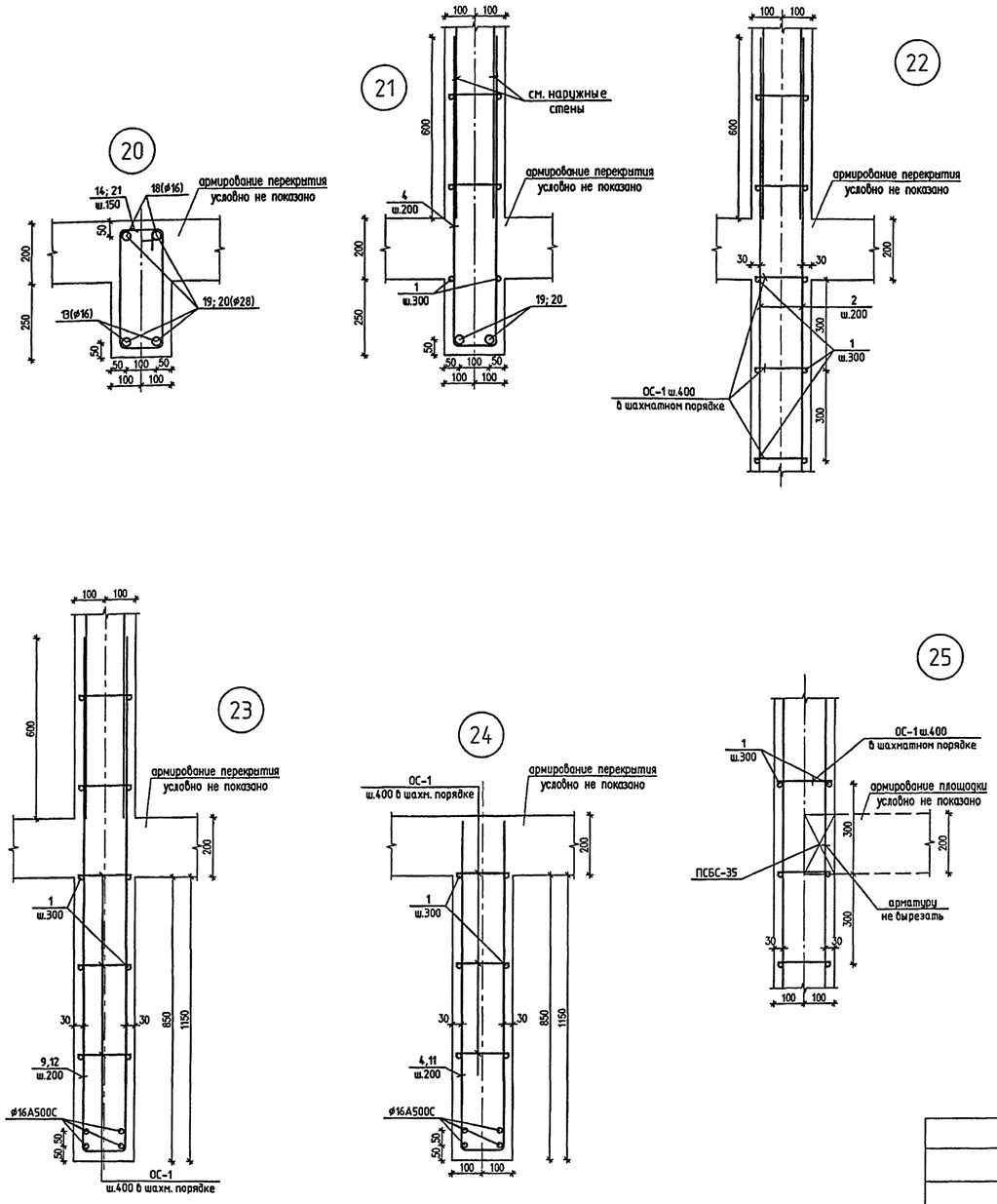

ВЕДОМОСТЬ АРМАТУРНЫХ ИЗДЕЛИЙ

ПОЗ.	ОБОЗНАЧЕНИЕ	ПОЗ.	ОБОЗНАЧЕНИЕ
ОС-1	160, 220	ОС-8	360, 420
ОС-2	420, 420	ОС-9	160, 370
ОС-3	160, 480	ПОЗ.4	140, 1100
ОС-4	420, 420	ПОЗ.9	140, 1720
		ПОЗ.11	140, 800
ОС-5	160, 280	ПОЗ.12	140, 1420
ОС-6	160, 340	ПОЗ.14 ПОЗ.21	75, 390, 140, 75
ОС-7	160, 440		

СПЕЦИФИКАЦИЯ АРМАТУРЫ

марка поз	обозначение	наименование	кол. шт.	масса, кг ед.	масса, кг всех
1	б.ч.	Ø8 А500С L= 1000	15970пм	0.395	6308.18
2	II	Ø12 А500С L= 3900	4912	3.46	17011.24
3	II	Ø12 А500С L= 3280	2004	2.91	5836.93
4	см. ведомость	Ø12 А500С L= 2340	664	2.08	1379.74
5	б.ч.	Ø16 А500С L= 2100	92	3.32	305.26
6	II	Ø16 А500С L= 1500	26	2.37	61.62
7	II	Ø16 А500С L= 2910	180	4.60	827.60
8	II	Ø16 А500С L= 2410	78	3.81	297.01
9	см. ведомость	Ø12 А500С L= 3580	80	3.18	254.32
10	б.ч.	Ø16 А500С L= 2610	90	4.12	371.14
11	см. ведомость	Ø12 А500С L= 1740	82	1.55	126.70
12	II	Ø16 А500С L= 2980	44	4.71	207.17
13	б.ч.	Ø16 А500С L= 3200	40	5.06	202.24
14	см. ведомость	Ø8 А500С L= 1210	102	0.48	48.75
15	б.ч.	Ø16 А500С L= 3540	28	5.59	156.61
16	II	Ø16 А500С L= 4100	14	6.48	90.69
17	II	Ø16 А500С L= 5340	20	8.44	168.74
18	II	Ø16 А500С L= 4270	16	6.75	107.95
19	II	Ø28 А500С L= 6800	4	32.84	131.38
20	II	Ø28 А500С L= 11700	8	56.51	452.09
21	см. ведомость	Ø12 А500С L= 1210	62	1.07	66.62
ОС-1	см. ведомость	Ø8 А500С L= 600	18252	0.237	4325.61
ОС-2	II	Ø8 А500С L= 840	506	0.332	167.89
ОС-3	II	Ø8 А500С L= 1120	1439	0.442	636.61
ОС-4	II	Ø8 А500С L= 840	1414	0.332	469.17
ОС-5	II	Ø8 А500С L= 720	448	0.284	127.41
ОС-6	II	Ø8 А500С L= 840	42	0.332	13.94
ОС-7	II	Ø8 А500С L= 1040	455	0.411	186.91
ОС-8	II	Ø8 А500С L= 780	84	0.308	25.88
ОС-9	II	Ø8 А500С L= 900	7	0.356	2.49
		бетон В25, м³			456.29

ВЕДОМОСТЬ РАСХОДА СТАЛИ, КГ

ИЗДЕЛИЯ АРМАТУРНЫЕ, КГ						ИЗДЕЛИЯ ЗАКЛАДНЫЕ, КГ					ВСЕГО
АРМАТУРА КЛАССА					ВСЕГО АРМ. ИЗД.	АРМАТУРА КЛАССА		ПРОКАТ МАРКИ		ВСЕГО ЗАКЛ. ДЕТ.	
А500С								Вст3пс5			
ГОСТ Р 52544-2006								ГОСТ 10704-91			
Ø8	Ø12	Ø16	Ø28	ИТОГО				ТР.Ø32х2	ИТОГО		
12312.84	24675.55	2796.03	583.46	40367.89	40367.89			1.18	1.18	1.18	40369.07

СПЕЦИФИКАЦИЯ ЗАКЛАДНЫХ ДЕТАЛЕЙ

марка поз	обозначение	наименование	кол. шт.	масса, кг ед.	масса, кг всех
1	ГОСТ 10704-91	ТРУБА Ø32х2 L= 200	4	0.296	1.18

СОГЛАСОВАНО:

ПОДПИСЬ И ДАТА | ВЗАМ. ИНВ. №

ИНВ. № ПОДЛ. 131689

gost.e-ecolog.ru

ИЗМ.	КОЛ.УЧ.	ЛИСТ	№ ДОК.	ПОДПИСЬ	ДАТА
РАЗРАБОТАЛ		РОМАНОВСКАЯ			
РУК.МАСТ.		КАПТЕРЕВ			
ГЛ.ИНЖ.М.		ОХОТСКИЙ			
ГЛ.АРХ.ПР.		ХАРКИНА			
ГЛ.ИНЖ.ПР.		КОЛЕСНИКОВ			
ПРОВЕРИЛ		КОЛЕСНИКОВ			
Н.КОНТР.		СИГАЧЕВА			

ПРИВЯЗАН:

ИНВ. №

VI-69-АС2 ТОМ 1

ДОШКОЛЬНОЕ ОБРАЗОВАТЕЛЬНОЕ УЧРЕЖДЕНИЕ НА 12 ГРУПП (280 МЕСТ) ДЛЯ ЗАТЕСНЕННЫХ УСЛОВИЙ ЗАСТРОЙКИ

СТАДИЯ	ЛИСТ	ЛИСТОВ
Р	57	

УЗЛЫ АРМИРОВАНИЯ ВНУТРЕННИХ СТЕН. СПЕЦИФИКАЦИЯ АРМАТУРЫ НА ВНУТРЕННИЕ СТЕНЫ.

ГУП МНИИТЭП МАСТЕРСКАЯ №7

Кайд. 15365