ГОСУДАРСТВЕННОЕ УНИТАРНОЕ ПРЕДПРИЯТИЕ
ГОРОДА МОСКВЫ
МОСКОВСКИЙ НАУЧНО-ИССЛЕДОВАТЕЛЬСКИЙ
И ПРОЕКТНЫЙ ИНСТИТУТ ТИПОЛОГИИ, ЭКСПЕРИМЕНТАЛЬНОГО ПРОЕКТИРОВАНИЯ
(ГУП МНИИТЭП)

ТИПОВОЙ ПРОЕКТ

ЗДАНИЕ ДОШКОЛЬНОГО ОБРАЗОВАТЕЛЬНОГО УЧРЕЖДЕНИЯ (ДОУ) НА 12 ГРУПП (280 МЕСТ) ДЛЯ ЗАТЕСНЁННЫХ УСЛОВИЙ ЗАСТРОЙКИ

РАБОЧАЯ ДОКУМЕНТАЦИЯ

АРХИТЕКТУРНО-СТРОИТЕЛЬНЫЕ РЕШЕНИЯ ПОДЗЕМНОЙ ЧАСТИ ЗДАНИЯ

VI-69-АС1

ТОМ 2

gost.e-ecolog.ru

Кат. 15365

ГОСУДАРСТВЕННОЕ УНИТАРНОЕ ПРЕДПРИЯТИЕ
ГОРОДА МОСКВЫ
МОСКОВСКИЙ НАУЧНО-ИССЛЕДОВАТЕЛЬСКИЙ
И ПРОЕКТНЫЙ ИНСТИТУТ ТИПОЛОГИИ, ЭКСПЕРИМЕНТАЛЬНОГО ПРОЕКТИРОВАНИЯ
(ГУП МНИИТЭП)

ТИПОВОЙ ПРОЕКТ

ЗДАНИЕ ДОШКОЛЬНОГО ОБРАЗОВАТЕЛЬНОГО УЧРЕЖДЕНИЯ (ДОУ) НА 12 ГРУПП (280 МЕСТ) ДЛЯ ЗАТЕСНЁННЫХ УСЛОВИЙ ЗАСТРОЙКИ

РАБОЧАЯ ДОКУМЕНТАЦИЯ

АРХИТЕКТУРНО-СТРОИТЕЛЬНЫЕ РЕШЕНИЯ ПОДЗЕМНОЙ ЧАСТИ ЗДАНИЯ

VI-69-АС1

ТОМ 2

ГЛАВНЫЙ ИНЖЕНЕР ИНСТИТУТА	А.Е. РЫКШИН
ГЛАВНЫЙ КОНСТРУКТОР ИНСТИТУТА	Г.И. ШАПИРО
РУКОВОДИТЕЛЬ МАСТЕРСКОЙ № 7	К.В. КАЛТЕРЕВ
ГЛАВНЫЙ ИНЖЕНЕР МАСТЕРСКОЙ №7	Н.Р. ОХОТСКИЙ
ГЛАВНЫЙ АРХИТЕКТОР ПРОЕКТА	Н.Ю. ХАРКИНА
ГЛАВНЫЙ ИНЖЕНЕР ПРОЕКТА	А.А. КОЛЕСНИКОВ

СОГЛАСОВАНО:

ВЗАМ. ИНВ. №

ПОДПИСЬ И ДАТА

ИНВ. № ПОДЛ.

ИЗМ.	№ ДОК.	ПОДПИСЬ	ДАТА
1	36-13Р		9.10.13

ГОСУДАРСТВЕННЫЙ КОНТРАКТ №11-138-ТП ОТ 28.11.2011
ЗАКАЗЧИК: ДЕПАРТАМЕНТ ГРАДОСТРОИТЕЛЬНОЙ ПОЛИТИКИ ГОРОДА МОСКВЫ

ВВЕДЕНО В ДЕЙСТВИЕ ПРИКАЗОМ ГУП МНИИТЭП № 10 ОТ 18.01.13

2012

Кат. 15365

ВЕДОМОСТЬ РАБОЧИХ ЧЕРТЕЖЕЙ ОСНОВНОГО КОМПЛЕКТА АС 1

ЛИСТ	НАИМЕНОВАНИЕ	ПРИМЕЧАНИЕ
	ТОМ 2	
	ТИТУЛЬНЫЙ ЛИСТ	
ОД1	ОБЩИЕ ДАННЫЕ /СОДЕРЖАНИЕ/	
30	СХЕМА ПЕРЕКРЫТИЯ НАД ПОДВАЛОМ И ТЕХПОДПОЛЬЕМ. ОПАЛУБКА.	
31	СХЕМА ПЕРЕКРЫТИЯ НАД ПОДВАЛОМ И ТЕХПОДПОЛЬЕМ. НИЖНЕЕ АРМИРОВАНИЕ.	
32	СХЕМА ПЕРЕКРЫТИЯ НАД ПОДВАЛОМ И ТЕХПОДПОЛЬЕМ. ВЕРХНЕЕ АРМИРОВАНИЕ.	
33	СХЕМА УСИЛЕНИЯ ПЕРЕКРЫТИЯ В МЕСТАХ ОТВЕРСТИЙ(НИЖНЕЕ,ВЕРХНЕЕ АРМИРОВАНИЕ)	
34	СЕЧЕНИЯ ПО ПЕРЕКРЫТИЮ НАД ПОДВАЛОМ И ТЕХПОДПОЛЬЕМ.	
35	СПЕЦИФИКАЦИИ АРМАТУРЫ НА ПЕРЕКРЫТИЕ НАД ПОДВАЛОМ И ТЕХПОДПОЛЬЕМ. ВЕДОМОСТЬ РАСХОДА СТАЛИ И БЕТОНА.	
36	ЛЕСТНИЦЫ Л1,Л2. ОПАЛУБКА. АРМИРОВАНИЕ. СПЕЦИФИКАЦИЯ АРМАТУРНЫХ ИЗДЕЛИЙ.	
37	ПРИЯМКИ ЛИФТОВ. ЛИФТ 1,ЛИФТ 2. ОПАЛУБКА И АРМИРОВАНИЕ.	
38	ПЛАВАТЕЛЬНАЯ ВАННА. ДЕТАЛИ.	
39	ВХОД В ПОДВАЛ №1. ОПАЛУБКА. АРМИРОВАНИЕ.	
40	ВХОД В ПОДВАЛ №1. АРМИРОВАНИЕ. СПЕЦИФИКАЦИЯ.	
41	ВХОД В ПОДВАЛ №2. ОПАЛУБКА. АРМИРОВАНИЕ.	
42	ВХОД В ПОДВАЛ №2. АРМИРОВАНИЕ. СПЕЦИФИКАЦИЯ.	
43	ВХОД В ПОДВАЛ №3. ОПАЛУБКА. РАЗРЕЗЫ 1–1÷3–3. УЗЛЫ 1, 2.	
44	ВХОД В ПОДВАЛ №3. АРМИРОВАНИЕ. РАЗРЕЗ 1–1. ПЛАН СТЕН. РАЗВЕРТКИ СТЕН. СПЕЦИФИКАЦИЯ АРМАТУРЫ.	
45	ВХОД В ПОДВАЛ №4. ОПАЛУБКА. АРМИРОВАНИЕ.	
46	ВХОД В ПОДВАЛ №4. АРМИРОВАНИЕ. СПЕЦИФИКАЦИЯ.	
47	ПРИЯМКИ №1, №2.	
48	ГЛАВНЫЙ ВХОД. ОПАЛУБКА. РАЗРЕЗЫ 1–1÷3–3. СЕЧЕНИЯ А–А÷Г–Г. РАЗВЕРТКИ СТЕН. УЗЕЛ 1. СПЕЦИФИКАЦИЯ ИЗДЕЛИЙ.	
49	ГЛАВНЫЙ ВХОД. АРМИРОВАНИЕ. РАЗРЕЗЫ 1–1, 2–2, 4–4. РАЗВЕРТКИ СТЕН. СПЕЦИФИКАЦИЯ АРМАТУРЫ.	
50	ВХОД №1. ОПАЛУБКА. РАЗРЕЗЫ 1–1÷6–6. СЕЧЕНИЯ А–А÷Г–Г. УЗЛЫ 1÷5. СПЕЦИФИКАЦИЯ ИЗДЕЛИЙ	
51	ВХОД №1. АРМИРОВАНИЕ. РАЗРЕЗЫ 1–1, 2–2. РАЗВЕРТКИ СТЕН. СПЕЦИФИКАЦИЯ АРМАТУРЫ.	
52	ВХОД №2. ОПАЛУБКА. РАЗРЕЗЫ 1–1÷3–3. СПЕЦИФИКАЦИЯ ИЗДЕЛИЙ.	
53	ВХОД №2. АРМИРОВАНИЕ. РАЗРЕЗЫ 1–1, 2–2. РАЗВЕРТКИ СТЕН. СПЕЦИФИКАЦИЯ АРМАТУРЫ.	
54	ВХОД №3. ОПАЛУБКА. РАЗРЕЗЫ 1–1÷5–5. УЗЕЛ 1. СПЕЦИФИКАЦИЯ ИЗДЕЛИЙ.	
55	ВХОД №3. АРМИРОВАНИЕ. РАЗРЕЗЫ 1–1, 2–2. РАЗВЕРТКИ СТЕН. СПЕЦИФИКАЦИЯ АРМАТУРЫ.	
56	ВХОД №4 (ДЕБАРКАДЕР). ОПАЛУБКА И АРМИРОВАНИЕ. РАЗРЕЗЫ 1–1÷4–4. УЗЛЫ 1,2. РАЗВЕРТКИ СТЕН. СПЕЦИФИКАЦИЯ АРМАТУРЫ.	
57	СВАЙНЫЙ ФУНДАМЕНТ Ф–1, Ф–2. РАЗРЕЗЫ 1–1÷6–6. КАРКАСЫ К–1, К–2. СПЕЦИФИКАЦИЯ АРМАТУРЫ.	
58	УТЕПЛЕНИЕ ПЕРЕКРЫТИЯ НАД ПОДВАЛОМ.	
59	ВЕДОМОСТЬ РАСХОДА СТАЛИ И МАТЕРИАЛОВ.	
60	ГРУППОВАЯ СПЕЦИФИКАЦИЯ ЭЛЕМЕНТОВ ЗАПОЛНЕНИЯ ПРОЕМОВ, ПЕРЕГОРОДОК, И ИЗДЕЛИЙ.	

РАЗДЕЛ АС 1 ДАННОГО РАБОЧЕГО ПРОЕКТА СОСТОИТ ИЗ 2 ТОМОВ:
ТОМ 1 – ОД1–ОД5, ЛИСТЫ 1–29
ТОМ 2 – ОД1, ЛИСТЫ 30–60

ВЗАМ. ИНВ. N

ПОДПИСЬ И ДАТА

ИНВ. N ПОДЛ. 13/1994

ПРИВЯЗАН

Инв №

VI-69-АС1 ТОМ 2

ИЗМ	КОЛ УЧ	ЛИСТ	№ ДОК	ПОДПИСЬ	ДАТА
РАЗРАБОТАЛ		ВИНОКУРОВА			
ГЛ. АРХ. ПР.		ХАРКИНА			
ГЛ. ИНЖ. ПР.		КОЛЕСНИКОВ			
НОРМ. КОНТР.		СИГАЧЕВА			

ОБЩИЕ ДАННЫЕ.

СТАДИЯ	ЛИСТ	ЛИСТОВ
Р	ОД1	

ГУП МНИИТЭП
МАСТЕРСКАЯ №7

Карт. 15365

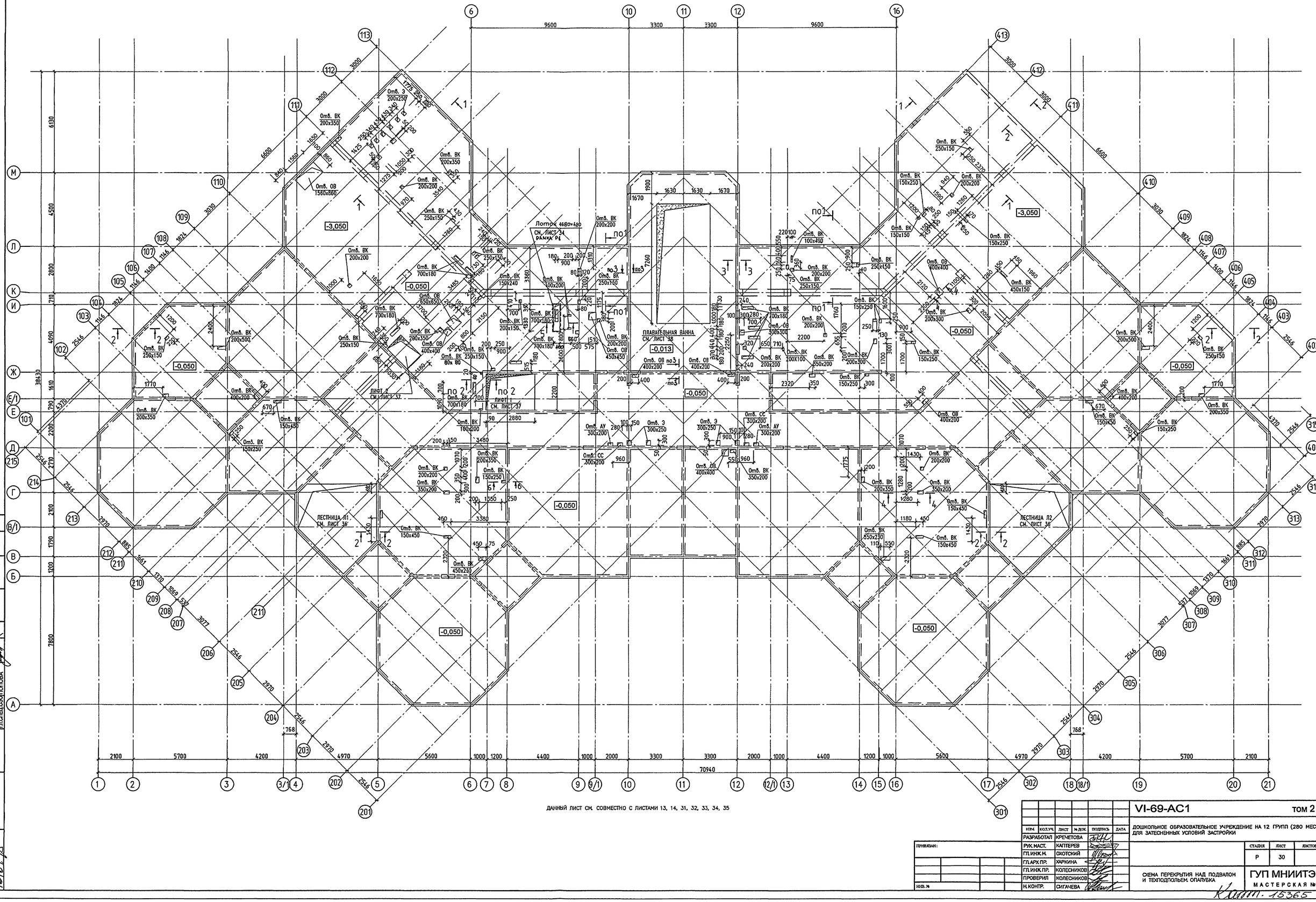

ДАННЫЙ ЛИСТ СМ. СОВМЕСТНО С ЛИСТАМИ 13, 14, 31, 32, 33, 34, 35

ИЗМ.	КОЛ.УЧ.	ЛИСТ	№ ДОК.	ПОДПИСЬ	ДАТА
РАЗРАБОТАЛ		КРЕЧЕТОВА			
РУК.МАСТ.		КАПТЕРЕВ			
ГЛ.ИНЖ.М.		ОХОТСКИЙ			
ГЛ.АРХ.ПР.		ХАРКИНА			
ГЛ.ИНЖ.ПР.		КОЛЕСНИКОВ			
ПРОВЕРИЛ		КОЛЕСНИКОВ			
Н.КОНТР.		СИГАЧЕВА			

ПРИВЯЗАН:

ИНВ. №

VI-69-АС1 ТОМ 2

ДОШКОЛЬНОЕ ОБРАЗОВАТЕЛЬНОЕ УЧРЕЖДЕНИЕ НА 12 ГРУПП (280 МЕСТ) ДЛЯ ЗАТЕСНЕННЫХ УСЛОВИЙ ЗАСТРОЙКИ

СТАДИЯ	ЛИСТ	ЛИСТОВ
Р	30	

СХЕМА ПЕРЕКРЫТИЯ НАД ПОДВАЛОМ И ТЕХПОДПОЛЬЕМ. ОПАЛУБКА

ГУП МНИИТЭП
МАСТЕРСКАЯ №7

Катт. 15365

СОГЛАСОВАНО:
ГЛ.СПЕЦ.СС АВЛЕЕВ
ГЛ.СПЕЦ.АУ МАРЕЕВ
ГЛ.СПЕЦ.ОВ КОМАРОВА
ГИП ВК МАЛЯВИНА
ГЛ.СПЕЦ.ОЭО ПОПОВА

ИНВ. № ПОДЛ. 13169 95
ПОДПИСЬ И ДАТА
ВЗАМ. ИНВ. №

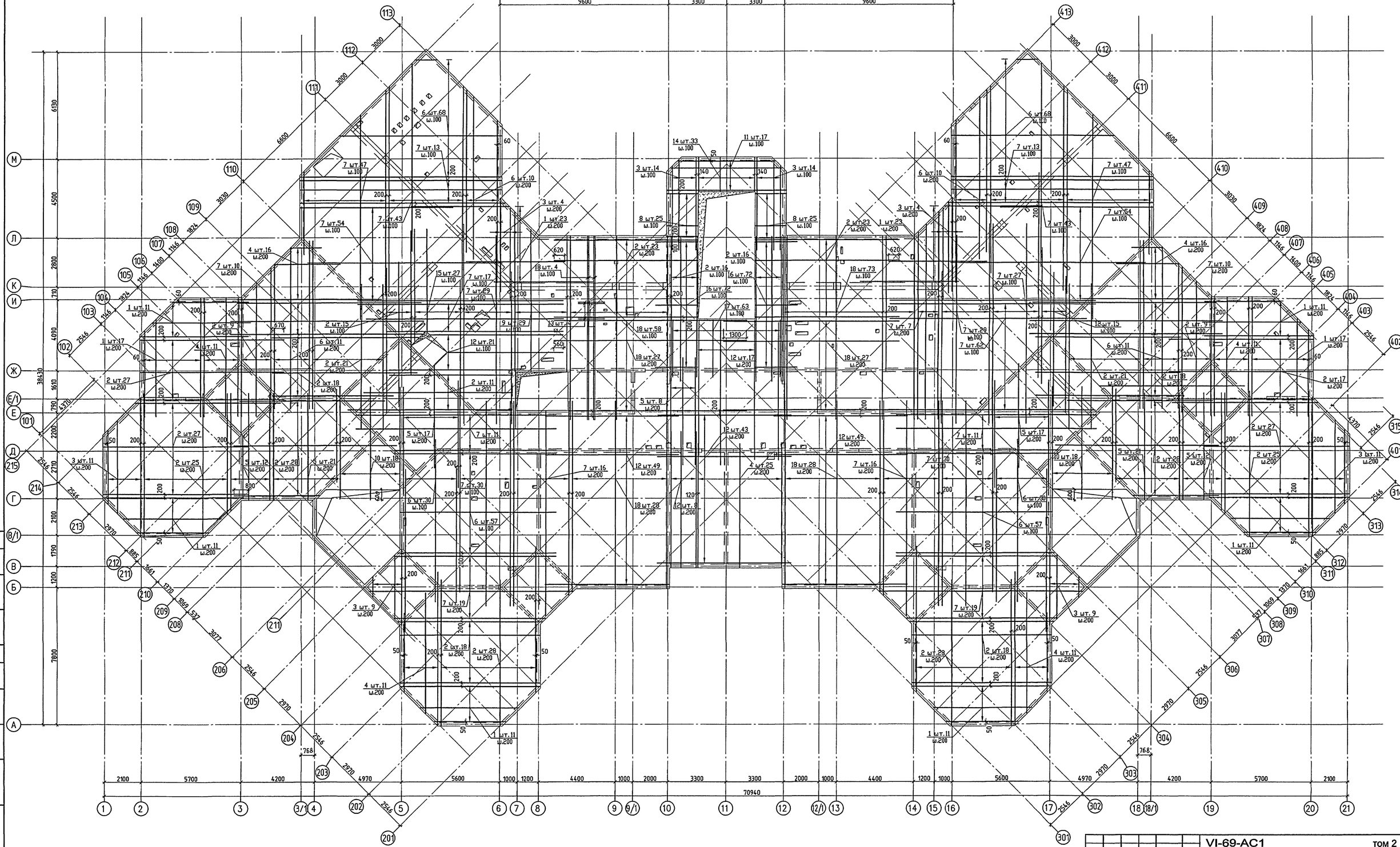

ДАННЫЙ ЛИСТ СМ СОВМЕСТНО С ЛИСТАМИ 13, 14, 30, 32, 33, 34, 35

СОГЛАСОВАНО:

ИНВ. № ПОДЛ. | ПОДПИСЬ И ДАТА | ВЗАМ. ИНВ. №

ИЗМ.	КОЛ.УЧ.	ЛИСТ	№ ДОК.	ПОДПИСЬ	ДАТА
РАЗРАБОТАЛ		КРЕЧЕТОВА			
РУК. МАСТ.		КАПТЕРЕВ			
ГЛ. ИНЖ. М.		ОХОТСКИЙ			
ГЛ. АРХ. ПР.		ХАРКИНА			
ГЛ. ИНЖ. ПР.		КОЛЕСНИКОВ			
ПРОВЕРИЛ		КОЛЕСНИКОВ			
Н. КОНТР.		СИГАЧЕВА			

ПРИВЯЗАН:

ИНВ. №

VI-69-АС1 ТОМ 2

ДОШКОЛЬНОЕ ОБРАЗОВАТЕЛЬНОЕ УЧРЕЖДЕНИЕ НА 12 ГРУПП (280 МЕСТ) ДЛЯ ЗАТЕСНЕННЫХ УСЛОВИЙ ЗАСТРОЙКИ

СТАДИЯ	ЛИСТ	ЛИСТОВ
Р	31	

СХЕМА ПЕРЕКРЫТИЯ НАД ПОДВАЛОМ И ТЕХПОДПОЛЬЕМ. НИЖНЕЕ АРМИРОВАНИЕ.

ГУП МНИИТЭП
МАСТЕРСКАЯ №7

Инв. 15365

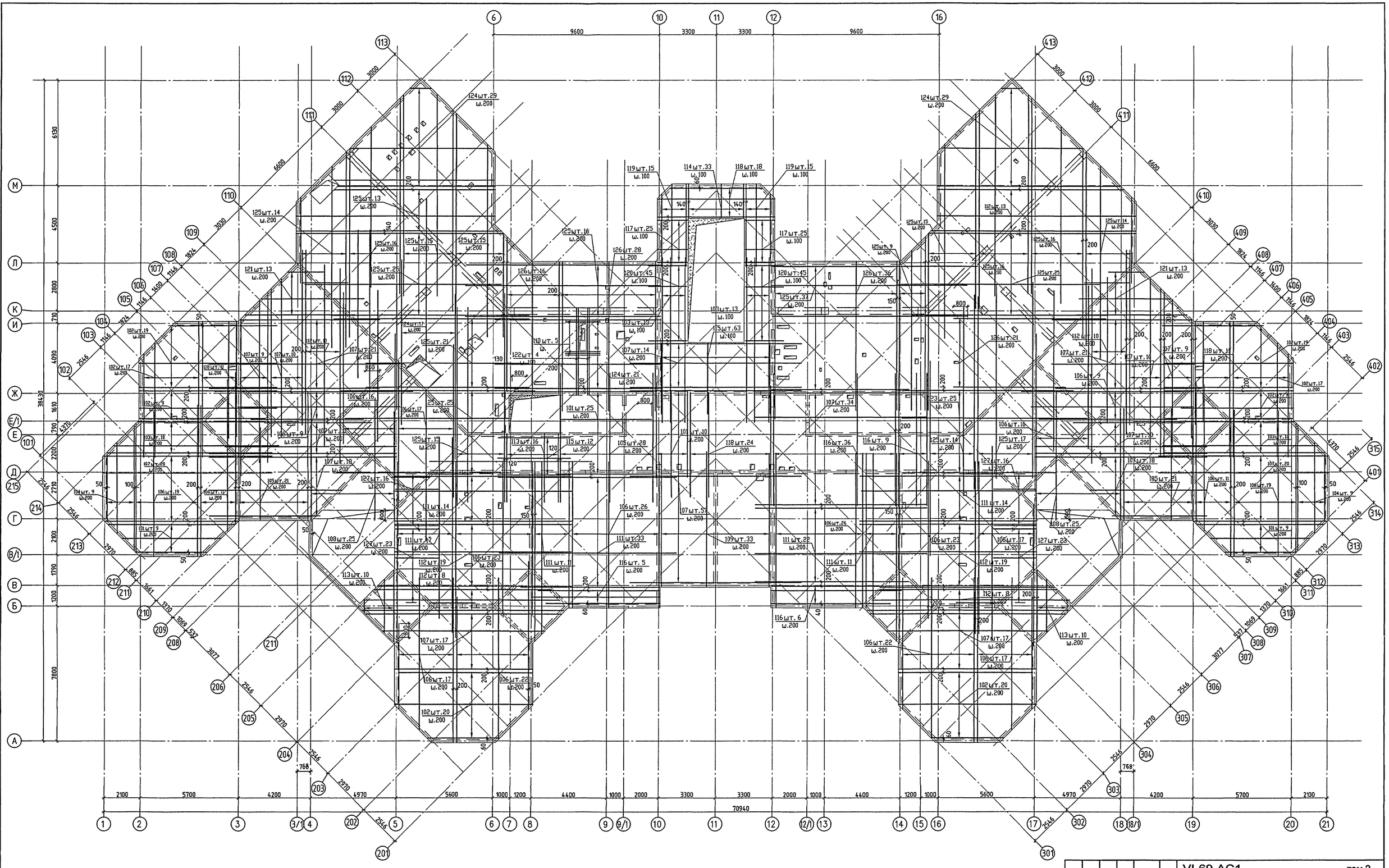
6
10
11
12
16
9600
3300
3300
9600
113
112
111
110
109
108
107
106
105
104
103
102
101
413
412
411
410
409
408
407
406
405
404
403
402
401
315
314
313
312
311
310
309
308
307
306
305
304
303
302
301
215
214
213
212
211
210
209
208
207
206
205
204
203
202
201
М
Л
К
И
Ж
Е/1
Е
Д
Г
В/1
В
Б
А
6300
4500
2800
730
4090
384.30
1610
790
4370
2200
2710
1790
1200
7800
2100
5700
4200
4970
5600
1000
1200
4400
1000
2000
3300
3300
2000
1000
4400
1200
1000
5600
4970
4200
5700
2100
70940
1
2
3
3/1
4
5
6
7
8
9
9/1
10
11
12
12/1
13
14
15
16
17
18
18/1
19
20
21
768
768
2546
2970
3077
1661
1370
1069
537
885
1824
1146
1400
3000
6600
124шт.29 ш.200
119шт.15 ш.100
114шт.33 ш.100
118шт.18 ш.100
119шт.15 ш.100
125шт.13 ш.200
125шт.14 ш.200
125шт.16 ш.200
125шт.15 ш.200
125шт.18 ш.200
117шт.25 ш.100
126шт.28 ш.200
120шт.45 ш.100
126шт.16 ш.200
121шт.13 ш.200
125шт.26 ш.200
125шт.19 ш.200
103шт.13 ш.100
115шт.63 ш.100
140 шт. 5 ш.
122шт. 4 ш.100
107шт.14 ш.200
124шт.21 ш.200
124шт.17 ш.200
125шт.21 ш.200
101шт.25 ш.200
105шт.28 ш.200
118шт.24 ш.200
113шт.16 ш.200
115шт.12 ш.200
125шт.15 ш.200
106шт.26 ш.200
107шт.37 ш.200
111шт.14 ш.200
111шт.22 ш.200
112шт.19 ш.200
112шт. 8 ш.200
105шт.23 ш.200
111шт.33 ш.200
109шт.33 ш.200
116шт. 5 ш.200
111шт. 11 ш.200
113шт.10 ш.200
108шт.25 ш.200
127шт.23 ш.200
107шт.17 ш.200
106шт.17 ш.200
106шт.22 ш.200
102шт.20 ш.200
116шт. 6 ш.200
125шт.15 ш.200
125шт. 9 ш.200
112шт.13 ш.200
123шт.14 ш.200
125шт.16 ш.200
125шт.25 ш.200
121шт.13 ш.200
126шт.36 ш.200
125шт.37 ш.200
126шт.21 ш.200
112шт.10 ш.200
107шт.21 ш.200
107шт.10 ш.200
107шт. 9 ш.200
118шт.11 ш.200
102шт.19 ш.200
102шт.17 ш.200
106шт. 9 ш.200
123шт.25 ш.200
107шт.34 ш.200
116шт.36 ш.200
116шт. 9 ш.200
125шт.14 ш.200
106шт.16 ш.200
125шт.17 ш.200
127шт.16 ш.200
111шт.14 ш.200
108шт.25 ш.200
127шт.22 ш.200
106шт.23 ш.200
106шт.17 ш.200
112шт.19 ш.200
112шт. 8 ш.200
106шт.22 ш.200
107шт.17 ш.200
106шт.17 ш.200
113шт.10 ш.200
102шт.20 ш.200
107шт. 9 ш.200
107шт.10 ш.200
118шт.11 ш.200
102шт.19 ш.200
102шт.17 ш.200
106шт. 9 ш.200
107шт.21 ш.200
102шт. 9 ш.200
103шт.10 ш.200
107шт.18 ш.200
102шт.20 ш.200
106шт.11 ш.200
106шт.19 ш.200
104шт. 9 ш.200
101шт. 9 ш.200
105шт.21 ш.200
106шт.19 ш.200
106шт.12 ш.200
127шт.16 ш.200
111шт.14 ш.200
101шт. 9 ш.200
106шт.19 ш.200
104шт. 9 ш.200
105шт.21 ш.200
106шт.12 ш.200
107шт.18 ш.200
107шт.19 ш.200
107шт. 9 ш.200
107шт.10 ш.200
118шт.11 ш.200
102шт.17 ш.200
102шт. 9 ш.200
106шт.16 ш.200
125шт.25 ш.200
106шт.17 ш.200
125шт.19

Армирование лотка (К)
См. листы 31, 32, 34.

Данный лист см. совместно с листами 13, 14, 30, 31, 32, 34, 35

Изм.	Кол.уч.	Лист	№ док.	Подпись	Дата
Разработал		Кречетова			
Рук. маст.		Каптерев			
Гл. инж. м.		Охотский			
Гл. арх. пр.		Харкина			
Гл. инж. пр.		Колесников			
Проверил		Колесников			
Н. контр.		Сигачева			

Привязан:

Инв. №

VI-69-АС1 том 2

Дошкольное образовательное учреждение на 12 групп (280 мест) для затесненных условий застройки

Схема усиления перекрытия в местах отверстий (нижнее, верхнее армирование)

Стадия	Лист	Листов
Р	33	

ГУП МНИИТЭП
Мастерская №7

Согласовано:

Инв. № подл. | Подпись и дата | Взам. инв. №

13694

Комп. 15365

1 – 1

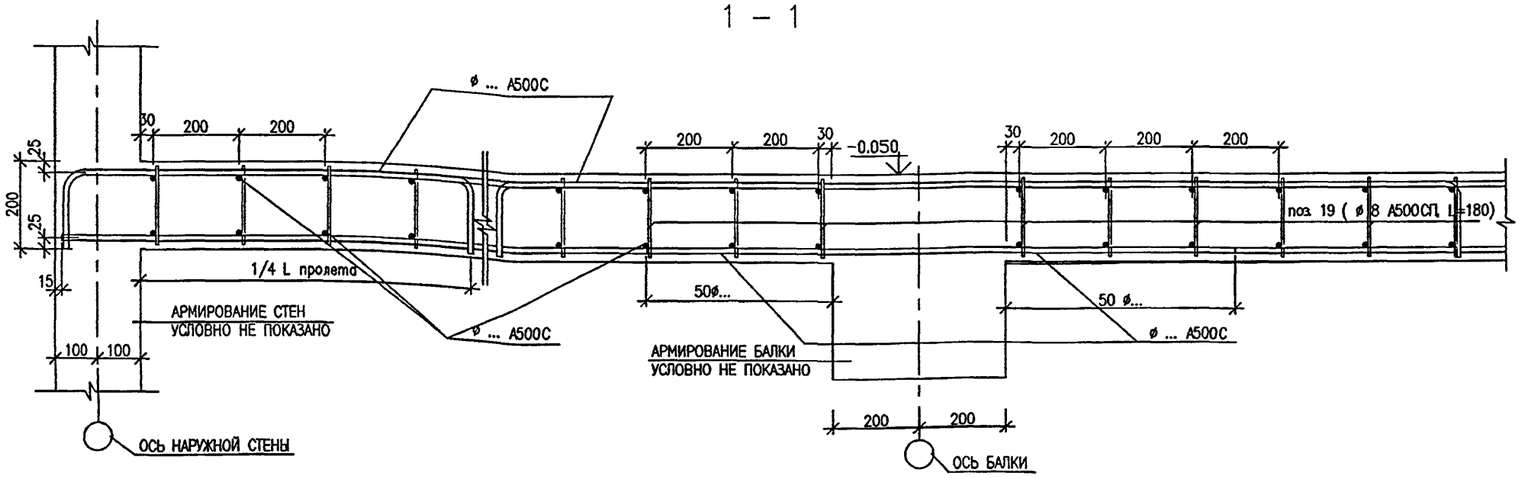

2 – 2

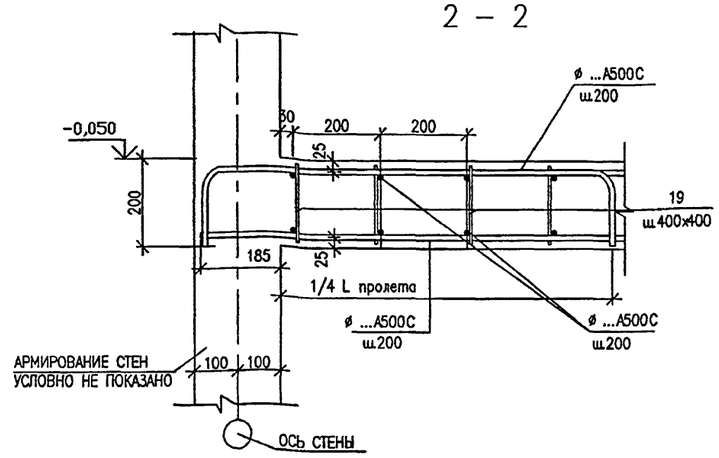

3 – 3

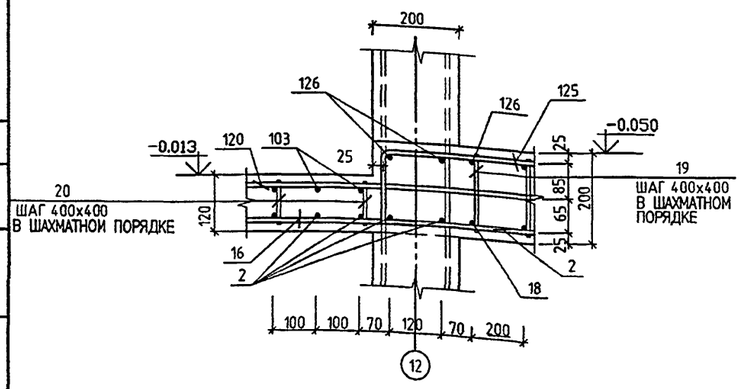

4 – 4

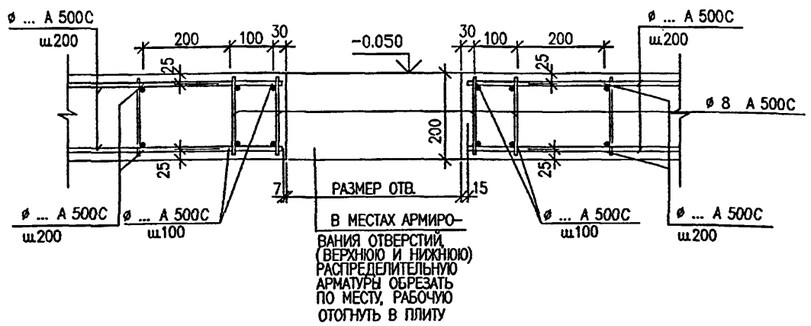

Рамка Р 1

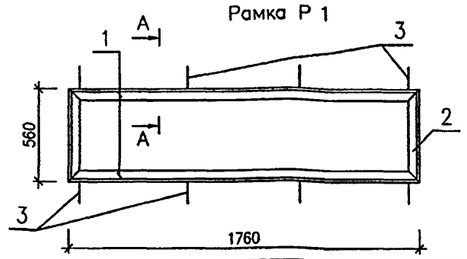

А-А

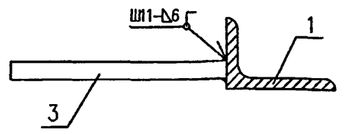

МАРКА ПОЗ.	ОБОЗНАЧЕНИЕ	НАИМЕНОВАНИЕ	КОЛ. ШТ	МАССА, ЕД., КГ	МАССА, ВСЕХ, КГ
		Рамка Р1			
1	ГОСТ 8510-86*	L50х32х4 L=1760	2	3.87	7.74
2	—II—	L50х32х4 L=560	2	1.23	2.46
3	ГОСТ Р 52544-2006	ø8А240С L=100	8	0.04	0.32
		ИТОГО:			10.52
		РЕШЕТКА ЧУГУННАЯ 500Х500	3	6.00	18.00

5 – 5

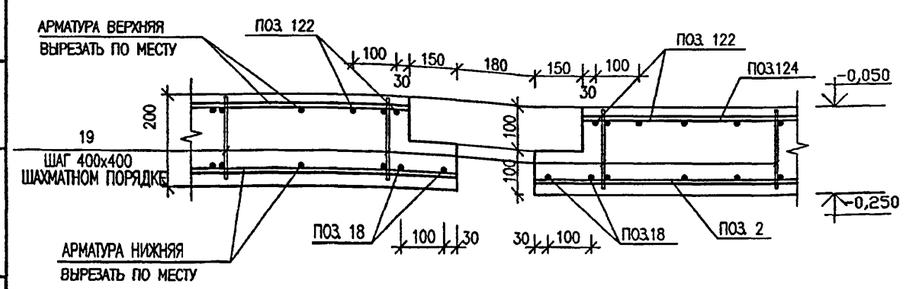

6 – 6

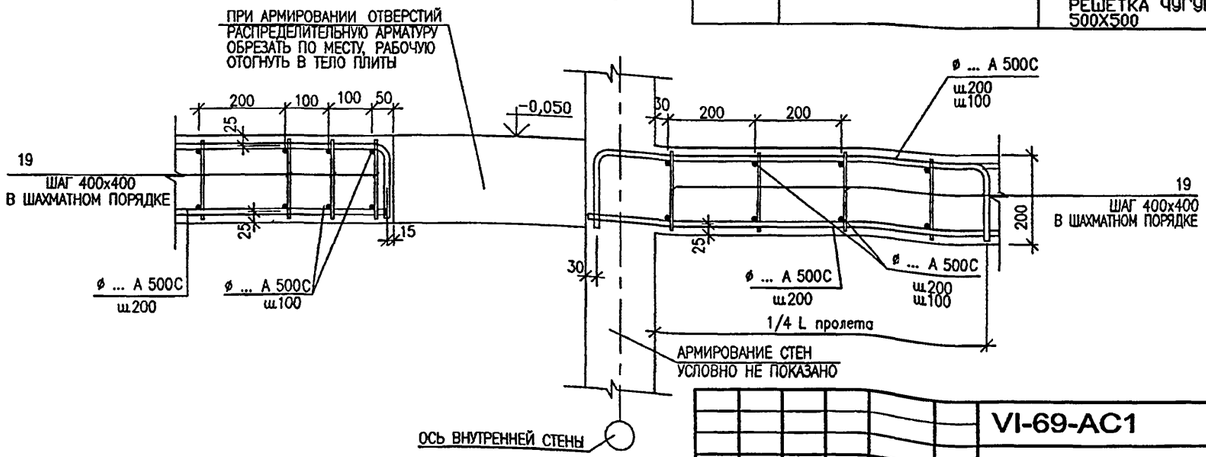

ДАННЫЙ ЛИСТ СМ. СОВМЕСТНО С ЛИСТАМИ 30, 31, 32, 33

ИЗМ.	КОЛ.УЧ.	ЛИСТ	№ ДОК.	ПОДПИСЬ	ДАТА
РАЗРАБОТАЛ		КРЕЧЕТОВА			
РУК. МАСТ.		КАПТЕРЕВ			
ГЛ. ИНЖ. МАСТ.		ОХОТСКИЙ			
ГЛ. АРХ. ПР.		ХАРКИНА			
ГЛ. ИНЖ. ПР.		КОЛЕСНИКОВ			
ПРОВЕРИЛ		КОЛЕСНИКОВ			
НОРМ. КОНТР.		СИГАЧЕВА			

VI-69-АС1 ТОМ 2

ДОШКОЛЬНОЕ ОБРАЗОВАТЕЛЬНОЕ УЧРЕЖДЕНИЕ НА 12 ГРУПП (280 МЕСТ) ДЛЯ ЗАТЕСНЕННЫХ УСЛОВИЙ ЗАСТРОЙКИ

СТАДИЯ	ЛИСТ	ЛИСТОВ
Р	34	

СЕЧЕНИЯ ПО ПЕРЕКРЫТИЮ НАД ПОДВАЛОМ И ТЕХПОДПОЛЬЕМ

ГУП МНИИТЭП
МАСТЕРСКАЯ №7

СОГЛАСОВАНО:

ВЗАМ. ИНВ. N

ПОДПИСЬ И ДАТА

ИНВ. N ПОДЛ. 13/8999

Копия 15365

СПЕЦИФИКАЦИЯ АРМАТУРЫ /НИЖНЕЕ АРМИРОВАНИЕ/

марка поз	обозначение	наименование	кол. шт.	масса, кг ед.	масса, кг всех
1	ГОСТ Р 52544-2006	Ø10 A500C L= 5600	146	3.46	504.46
2	"	Ø10 A500C L= 8280	506	5.11	2585.03
3	"	Ø10 A500C L= 5300	76	3.27	248.53
4	"	Ø10 A500C L= 6900	111	4.26	472.56
5	"	Ø10 A500C L= 6100	108	3.76	406.48
6	"	Ø10 A500C L= 9280	352	5.73	2015.47
7	"	Ø10 A500C L= 11700	657	7.22	4742.82
8	"	Ø10 A500C L= 1720	50	1.06	53.06
9	"	Ø10 A500C L= 8700	29	5.37	155.67
10	"	Ø12 A500C L= 6300	36	5.59	201.40
11	"	Ø10 A500C L= 6300	17	3.89	66.08
12	"	Ø10 A500C L= 7760	223	4.79	1067.71
13	"	Ø10 A500C L= 1560	4	0.96	3.85
14	"	Ø10 A500C L= 2000	33	1.23	40.72
15	"	Ø10 A500C L= 7100	27	4.38	118.28
16	"	Ø10 A500C L= 2400	144	1.48	213.24
17	"	Ø10 A500C L= 3280	63	2.02	127.50
18	"	Ø10 A500C L= 10500	245	6.48	1587.23
19	"	Ø8 A500C L= 180	1420	0.07	99.40
20	"	Ø8 A500C L= 110	55	0.04	2.20
			ИТОГО:		14711.69

СПЕЦИФИКАЦИЯ АРМАТУРЫ НА ПЕРЕКРЫТИЕ /ВЕРХНЕЕ АРМИРОВАНИЕ/

марка поз	обозначение	наименование	кол. шт.	масса, кг ед.	масса, кг всех
101	ГОСТ Р 52544-2006	Ø10 A500C L= 6160	53	3.80	201.44
102	"	Ø10 A500C L= 8360	130	5.16	670.56
103	"	Ø10 A500C L= 9960	46	6.15	282.68
104	"	Ø10 A500C L= 5660	18	3.49	62.86
105	"	Ø10 A500C L= 7860	70	4.85	339.47
106	"	Ø10 A500C L= 9160	320	5.65	1808.55
107	"	Ø10 A500C L= 10260	315	6.33	1994.08
108	"	Ø12 A500C L= 7300	64	6.48	414.87
109	"	Ø10 A500C L= 8260	33	5.10	168.18
110	"	Ø10 A500C L= 2860	5	1.76	8.82
111	"	Ø10 A500C L= 10560	122	6.52	794.89
112	"	Ø10 A500C L= 11700	87	7.22	628.04
113	"	Ø10 A500C L= 4360	36	2.69	96.84
114	"	Ø10 A500C L= 2360	33	1.46	48.05
115	"	Ø10 A500C L= 4560	75	2.81	211.01
116	"	Ø10 A500C L= 8160	56	5.03	281.94
117	"	Ø10 A500C L= 2080	50	1.28	64.17
118	"	Ø10 A500C L= 7160	64	4.42	282.73
119	"	Ø10 A500C L= 5160	30	3.18	95.51
120	"	Ø10 A500C L= 2560	90	1.58	142.16
121	"	Ø10 A500C L= 6860	26	4.23	110.05
122	"	Ø16 A500C L= 5460	4	8.62	34.46
123	"	Ø16 A500C L= 10510	25	16.58	414.62
124	"	Ø16 A500C L= 9960	96	15.72	1508.82
125	"	Ø16 A500C L= 11700	338	18.46	6240.36
126	"	Ø16 A500C L= 8700	101	13.73	1386.59
127	"	Ø10 A500C L= 3000	78	1.85	144.38
			ИТОГО:		18436.16

ВЕДОМОСТЬ АРМАТУРНЫХ ИЗДЕЛИЙ

поз.	эскиз
101 102 103	5800,(8000),(9600) 180 180
104 105 106	5300,(7500),(8800) 180 180
107 109 110	9900,(7900),(2500) 180 180
108	6400 180 600 отогнуть в лестн.марш
111 112 113	10200,(11340),(4000) 180 180
114 115 116	2000,(4200),(7800) 180 180
117 118 119	1720,(6800),(4800) 180 180
120 121 122	2200,(6500),(5100) 180 180
123 124 125	10150,(9600),(11340) 180 180
126 127	8700,(2640) 180 180

СПЕЦИФИКАЦИЯ УСИЛЕНИЯ ПЕРЕКРЫТИЯ В МЕСТАХ ОТВЕРСТИЙ (НИЖНЕЕ, ВЕРХНЕЕ АРМИРОВАНИЕ)

МАРКА поз.	ОБОЗНАЧЕНИЕ	НАИМЕНОВАНИЕ	кол шт.	масса кг. Ед.	масса кг. ВСЕХ
1	2	3	4	5	6
1	Б.Ч	Ø12 A500C L=1260	562	1.12	629.44
2	Б.Ч	Ø12 A500C L=1150	182	1.02	185.64
3	Б.Ч	Ø12 A500C L=3000	8	2.66	7.98
4	Б.Ч	Ø12 A500C L=1500	98	1.33	130.34
5	Б.Ч	Ø12 A500C L=1700	84	1.51	126.84
6	Б.Ч	Ø16 A500C L=6260	16	9.90	158.40
7	Б.Ч	Ø12 A500C L=2070	22	1.84	40.48
8	Б.Ч	Ø16 A500C L=5400	4	8.53	34.12
9	Б.Ч	Ø16 A500C L=1800	8	2.84	22.72
10	Б.Ч	Ø16 A500C L=7400	4	11.69	46.76
11	Б.Ч	Ø12 A500C L=2400	14	2.13	29.82
		итого:			1412.54

ВЕДОМОСТЬ РАСХОДА СТАЛИ,КГ И БЕТОНА,М³

ИЗДЕЛИЯ АРМАТУРНЫЕ						ИЗДЕЛИЯ ЗАКЛАДНЫЕ						
АРМАТУРА КЛАССА					ВСЕГО ИЗДЕЛИЙ АРМАТ.	АРМАТУРА КЛАССА				ВСЕГО ИЗДЕЛИЙ ЗАКЛАДНЫХ	ВСЕГО	РАСХОД БЕТОНА В25, М³
A500C						A240C		ВстЗпс5				
ГОСТ Р 52544-2006						ГОСТ Р 52544-2006		ГОСТ 8510-86*				
Ø8	Ø10	Ø12	Ø16	ИТОГО		Ø8	ИТОГО	L50x32x4	ИТОГО			
103.30	22838.36	1766.81	9846.85	34555.32	34555.32	0.32	0.32	10.20	10.20	10.52	34565.84	292.7

ДАННЫЙ ЛИСТ СМ. СОВМЕСТНО С ЛИСТАМИ 30, 31, 32, 33, 34

						VI-69-AC1 том 2
						ДОШКОЛЬНОЕ ОБРАЗОВАТЕЛЬНОЕ УЧРЕЖДЕНИЕ НА 12 ГРУПП (280 МЕСТ) ДЛЯ ЗАТЕСНЕННЫХ УСЛОВИЙ ЗАСТРОЙКИ
ИЗМ.	КОЛ.УЧ.	ЛИСТ	№ ДОК.	ПОДПИСЬ	ДАТА	
		РАЗРАБОТАЛ	КРЕЧЕТОВА			СТАДИЯ Р; ЛИСТ 35; ЛИСТОВ
		РУК. МАСТ.	КАПТЕРЕВ			
		ГЛ. ИНЖ. М.	ОХОТСКИЙ			
		ГЛ. АРХ. ПР.	ХАРКИНА			
		ГЛ. ИНЖ. ПР.	КОЛЕСНИКОВ			СПЕЦИФИКАЦИИ АРМАТУРЫ НА ПЕРЕКРЫТИЕ НАД ПОДВАЛОМ И ТЕХПОДПОЛЬЕМ. ВЕДОМОСТЬ РАСХОДА СТАЛИ И БЕТОНА
		ПРОВЕРИЛ	КОЛЕСНИКОВ			ГУП МНИИТЭП МАСТЕРСКАЯ №7
		Н.КОНТР.	СИГАЧЕВА			

ПРИВЯЗАН:

ИНВ. №

СОГЛАСОВАНО:

ВЗАМ. ИНВ. №

ПОДПИСЬ И ДАТА

ИНВ. № ПОДЛ. 13/4000

Конс. 15365

ПЛОЩАДКА НА ОТМ. −0.950 ,ЛЕСТНИЧНЫЙ МАРШ ЛМН−1. ПЛАН ОПАЛУБКИ

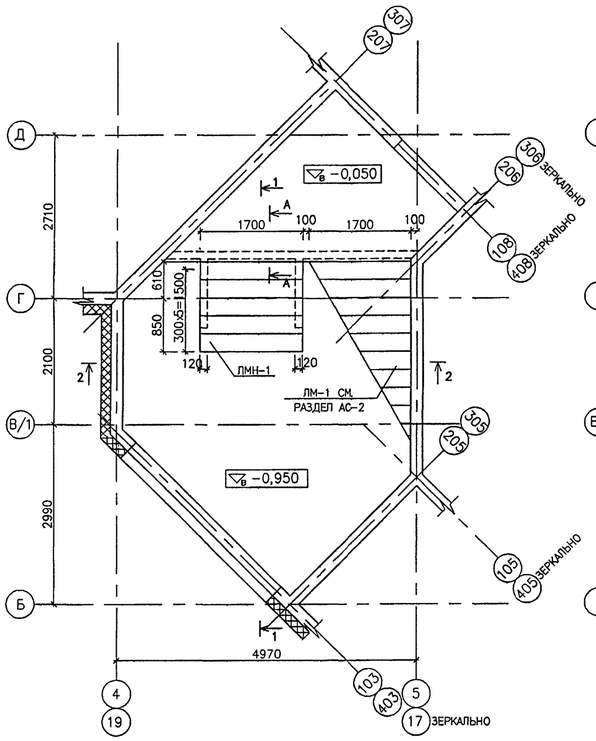

ПЛОЩАДКА НА ОТМ. −0,950. АРМИРОВАНИЕ НИЖНЕЕ

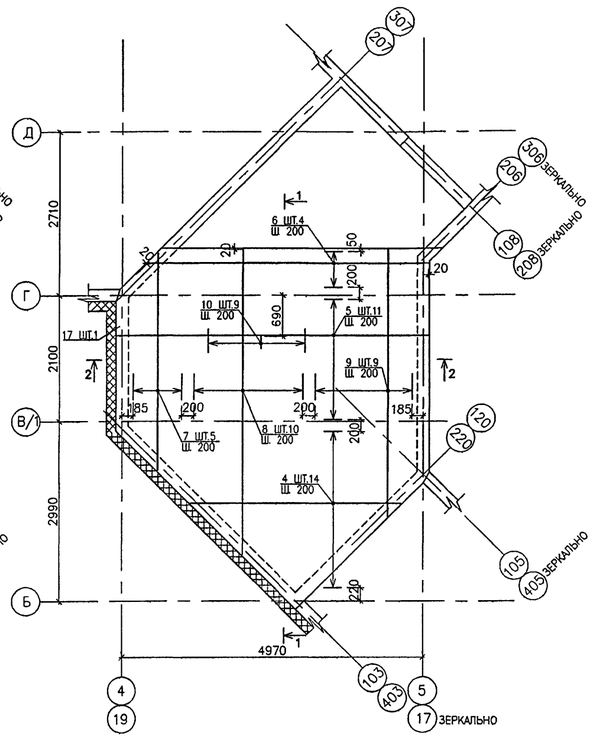

ПЛОЩАДКА НА ОТМ. −0,950. АРМИРОВАНИЕ ВЕРХНЕЕ

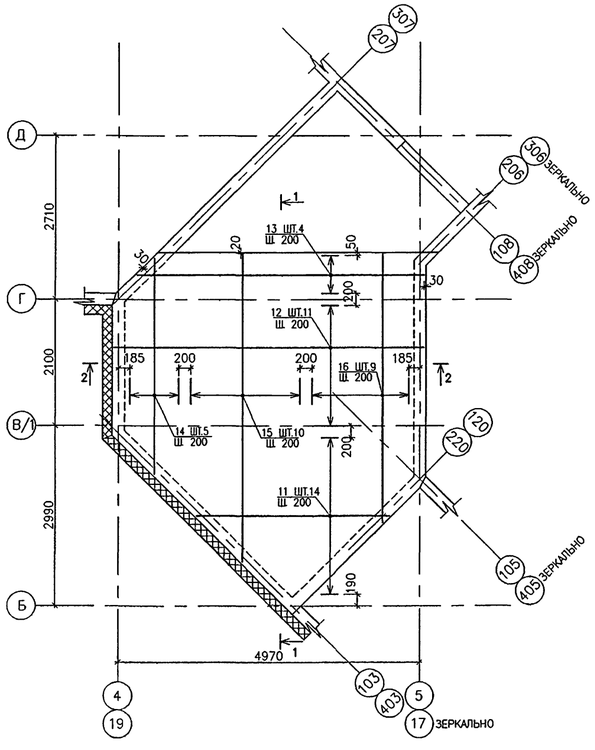

СПЕЦИФИКАЦИЯ АРМАТУРЫ НА ЛЕСТНИЦУ Л1 (Л2)

МАРКА ПОЗ.	ОБОЗНАЧЕНИЕ	НАИМЕНОВАНИЕ	КОЛ. ШТ.	МАССА, КГ ЕД.	МАССА, КГ ВСЕХ
1	2	3	5	4	6
		ЛЕСТНИЧНЫЙ МАРШ ЛМН−1 (1 шт.)			
1	ГОСТ Р 52544−2006	⌀12 А500С, l=1625	9	1,44	12.96
2	ГОСТ Р 52544−2006	⌀12 А500С, l=1660	18	1.47	26.46
3	ГОСТ Р 52544−2006	⌀12 А500С, l=1950	9	1,73	15,57
СП1	СМ. ЧЕРТЕЖ	4С 5В500С−100 / 5В500С−100 830×1680	9	3,13	28.17
		ПЛОЩАДКА НА ОТМ. −0,950 (1 шт.)			
4	ГОСТ Р 52544−2006	⌀12 А500С, L=600−5090; Lср=2845	14	2,53	35,42
5	ГОСТ Р 52544−2006	⌀12 А400; L=5130	11	4,56	50,16
6	ГОСТ Р 52544−2006	⌀12 А500С, L=4430−5020; Lср=4705	4	4,19	16.76
7	ГОСТ Р 52544−2006	⌀12 А500С, L=2810−4070; Lср=3440	5	3,05	15,25
8	ГОСТ Р 52544−2006	⌀12 А500С, L=4270−6070; Lср=5170	10	4.59	45,90
9	ГОСТ Р 52544−2006	⌀12 А500С, L=5640−4040; Lср=4840	9	4,30	38.70
10	СМ. ВЕДОМОСТЬ	⌀12 А500С, L=500	7	0,44	3,08
11	——— // ———	⌀12 А500С, L=900−5390, Lср=3145	14	2,79	39,06
12	——— // ———	⌀12 А500С, L=5440	11	4,83	53,13
13	——— // ———	⌀12 А500С, L=4740−5330; Lср=5015	4	4,73	18.92
14	——— // ———	⌀12 А500С, L=3110−4710; Lср=3910	5	3,47	17.35
15	——— // ———	⌀12 А500С, L=4770−6380; Lср=5575	10	4,95	49.50
16	——— // ———	⌀12 А500С, L=6140−4540; Lср=5340	9	4,75	42.75
				ИТОГО:	509.14
17	ГОСТ Р 52544−2006	⌀8 А500С, L=160	330	0.06	19.8

ВЕДОМОСТЬ АРМАТУРЫ

ПОЗ.	ОБОЗНАЧЕНИЕ
10	200, 300
11	160; 580−5070
12	160; 5120
13	160; 4420−5010
14	160; 2790−4390
15	160; 4450−6060
16	160; 4220−5820

ЛЕСТНИЧНЫЙ МАРШ ЛМН−1 АРМИРОВАНИЕ НИЖНЕЕ

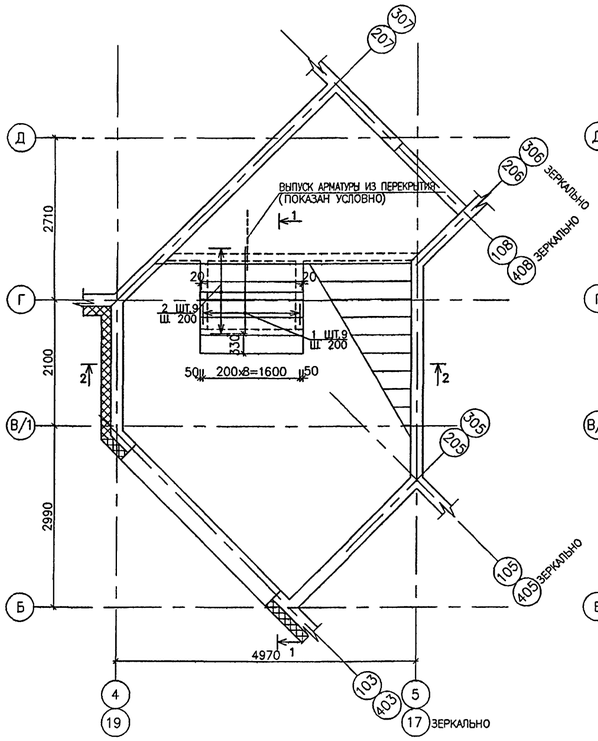

ЛЕСТНИЧНЫЙ МАРШ ЛМН−1 АРМИРОВАНИЕ ВЕРХНЕЕ

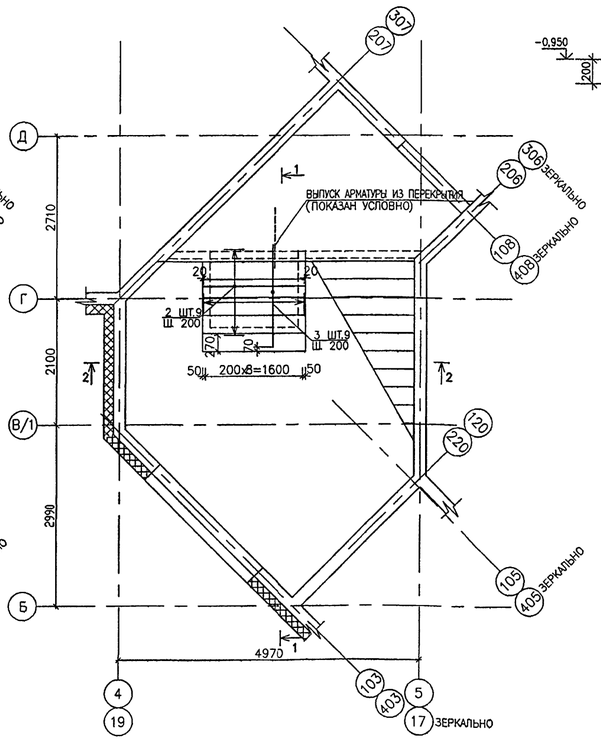

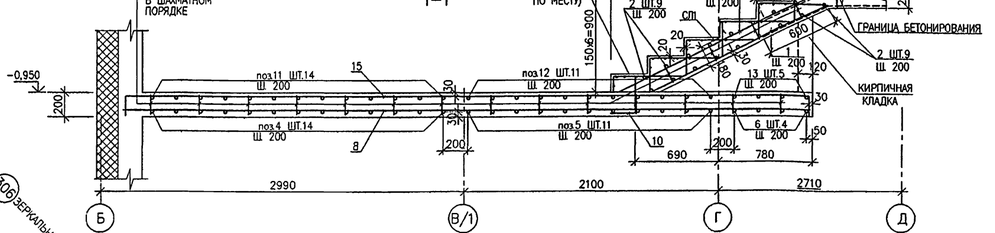

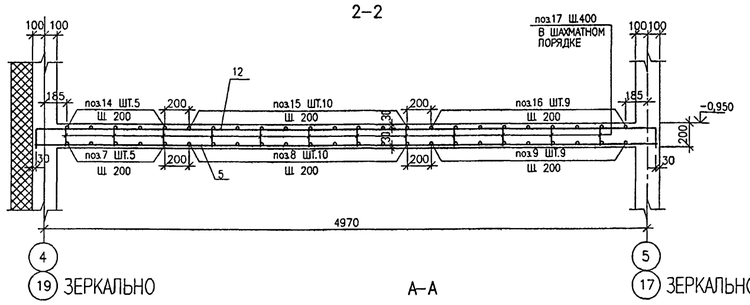

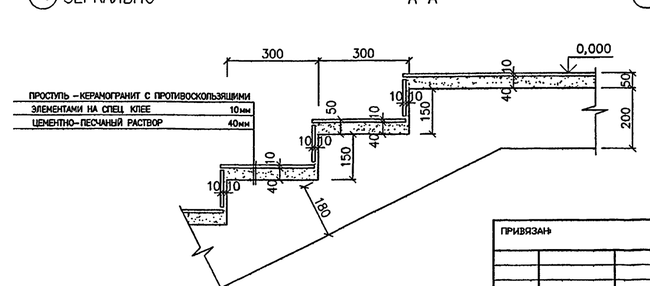

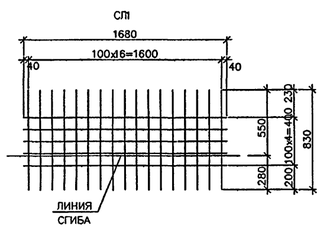

ВЕДОМОСТЬ РАСХОДА СТАЛИ, КГ НА ЛЕСТНИЦЫ Л−3, Л−4

ИЗДЕЛИЯ АРМАТУРНЫЕ					ВСЕГО	БЕТОН Кл. В25 ПЛОЩАДКА	БЕТОН Кл. В25 МАРШ
АРМАТУРА КЛАССА							
А500С			В500С				
ГОСТ Р 52544−2006			ГОСТ Р 52544−2006				
⌀8	⌀12	ИТОГО	⌀5	ИТОГО			
19.80	1018.32	1038.12	56.34	56.34	1094.46	10 м³	1.4 м³

В ВЕДОМОСТИ РАСХОДА СТАЛИ УЧТЕНО КОЛИЧЕСТВО МЕТАЛЛА И БЕТОНА НА Л1 И Л2.

ИЗМ.	КОЛ.УЧ.	ЛИСТ	№ ДОК.	ПОДПИСЬ	ДАТА	VI-69-АС1 ТОМ 2
РАЗРАБОТАЛ		ПТИЦЫНА				ДОШКОЛЬНОЕ ОБРАЗОВАТЕЛЬНОЕ УЧРЕЖДЕНИЕ НА 12 ГРУПП (280 МЕСТ) ДЛЯ ЗАТЕСНЕННЫХ УСЛОВИЙ ЗАСТРОЙКИ
РУК. МАСТ.		КАПТЕРЕВ				
ГЛ. ИНЖ. МАСТ.		ОХОТСКИЙ				
ГЛ. АРХ. ПР.		ХАРКИНА				
ГЛ. ИНЖ. ПР.		КОЛЕСНИКОВ				
ПРОВЕРИЛ		КОЛЕСНИКОВ				ЛЕСТНИЦЫ Л1, Л2. ОПАЛУБКА. АРМИРОВАНИЕ.
НОРМ. КОНТР.		СИГАЧЕВА				ГУП МНИИТЭП МАСТЕРСКАЯ №7

СТАДИЯ	ЛИСТ	ЛИСТОВ
Р	36	

ПРИВЯЗАН

ИНВ. № ПОДЛ. 13700 | ПОДПИСЬ И ДАТА | ВЗАМ. ИНВ. №

Копия 15365

РАЗВЕРТКА СТЕН ШАХТЫ ЛИФТА (ОПАЛУБКА)

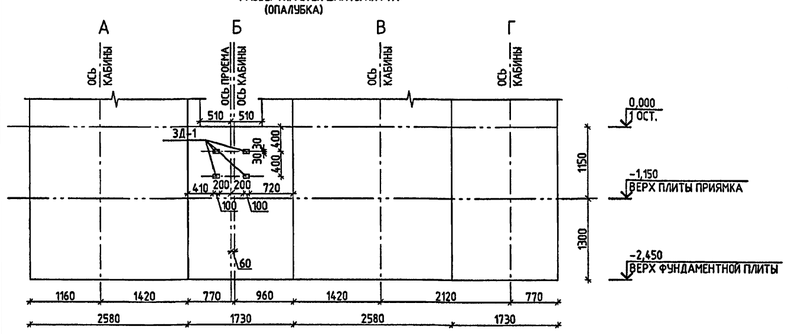

РАЗВЕРТКА СТЕН ШАХТЫ ЛИФТА (ОПАЛУБКА)

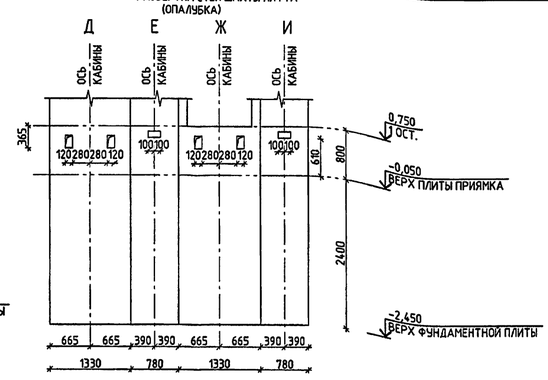

ПЛАН ПРИЯМКА ЛИФТА .ЛИФТ2 (ОПАЛУБКА)

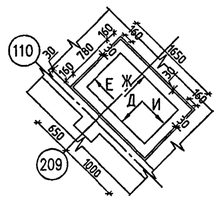

ПЛИТА ПРИЯМКА ЛИФТА .ЛИФТ2 (ОПАЛУБКА)

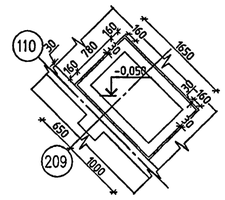

ПЛАН ПРИЯМКА ЛИФТА.ЛИФТ 1 (ОПАЛУБКА)

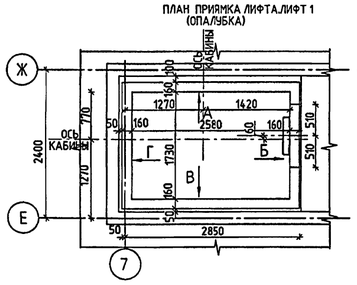

ПЛИТА ПРИЯМКА ЛИФТА.ЛИФТ 1 (ОПАЛУБКА)

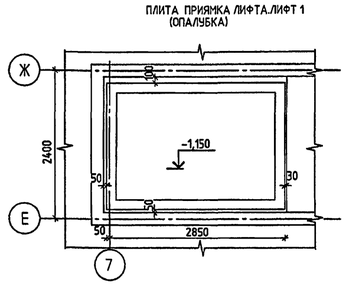

ПЛАН ПРИЯМКА ЛИФТА.ЛИФТ 1 (АРМИРОВАНИЕ)

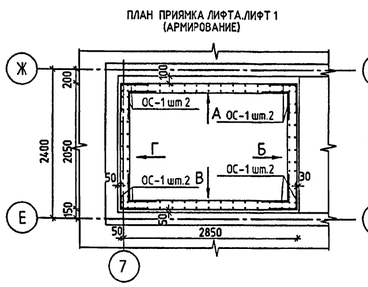

ПЛИТА ПРИЯМКА ЛИФТА.ЛИФТ 1 (АРМИРОВАНИЕ НИЖНЕЕ)

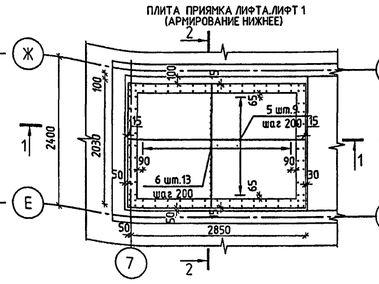

ПЛИТА ПРИЯМКА ЛИФТА ЛИФТ 1 (АРМИРОВАНИЕ ВЕРХНЕЕ)

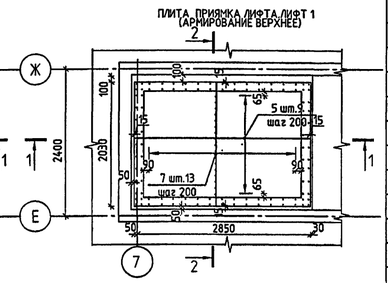

РАЗВЕРТКА СТЕН ШАХТЫ ЛИФТА (АРМИРОВАНИЕ)

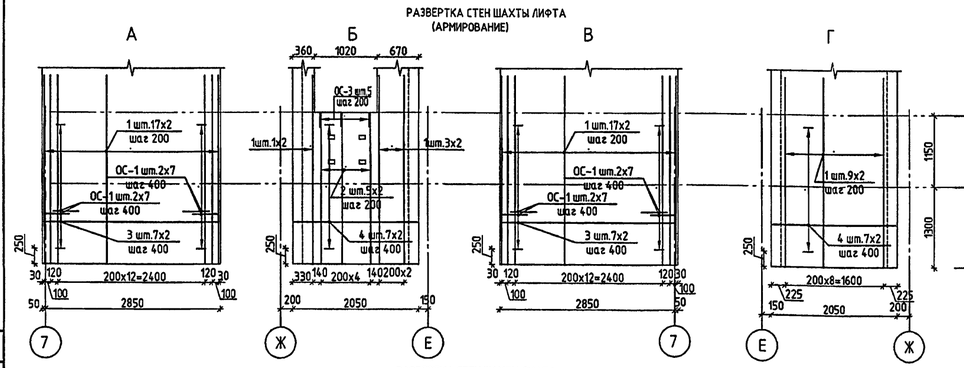

ПЛИТА ПРИЯМКА ЛИФТА .ЛИФТ2 (АРМИРОВАНИЕ НИЖНЕЕ)

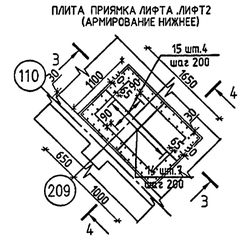

ПЛИТА ПРИЯМКА ЛИФТА .ЛИФТ2 (АРМИРОВАНИЕ ВЕРХНЕЕ)

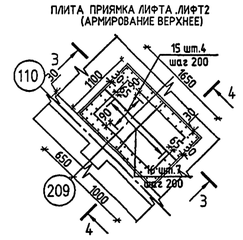

РАЗВЕРТКА СТЕН ШАХТЫ ЛИФТА (АРМИРОВАНИЕ)

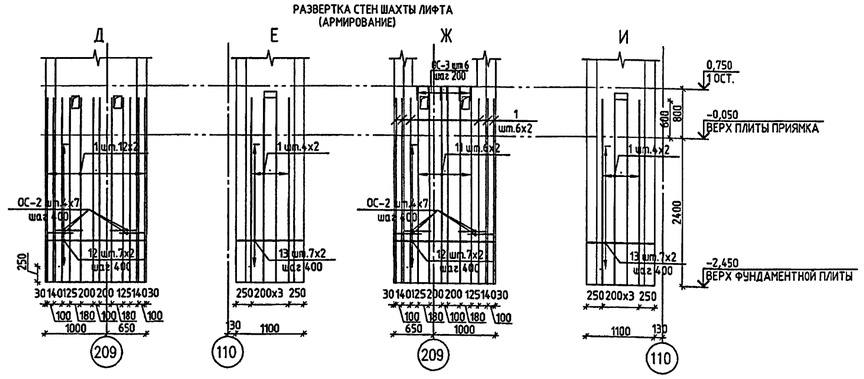

1-1

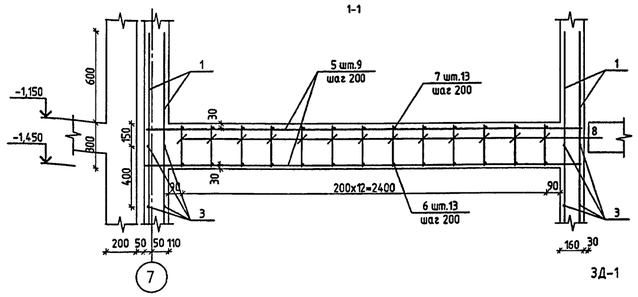

3Д-1

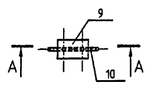

2-2

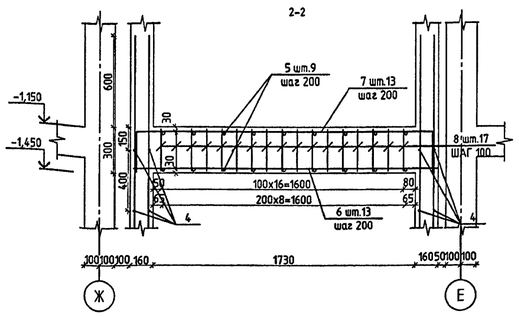

3-3

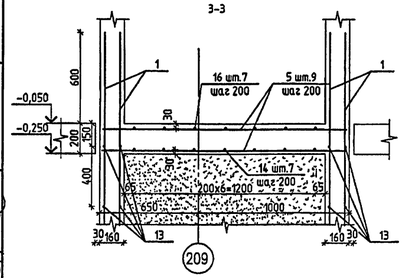

4-4

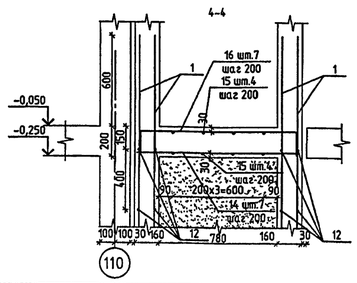

ПЛАН ПРИЯМКА ЛИФТА .ЛИФТ2 (АРМИРОВАНИЕ)

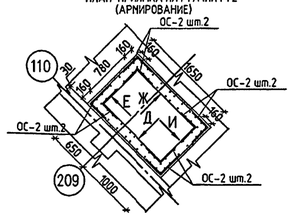

А-А

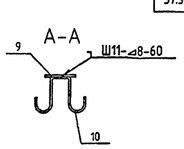

СПЕЦИФИКАЦИЯ АРМАТУРНЫХ ИЗДЕЛИЙ ШАХТЫ ЛИФТА

МАРКА ПОЗ.	ОБОЗНАЧЕНИЕ	НАИМЕНОВАНИЕ	КОЛ. ШТ	МАССА ЕД.КГ	ОБЩИЙ ВЕС, КГ
		ЛИФТ 1			
1	Б/Ч	⌀12 А500СП L= 3050	96	2.71	260.16
2		⌀12 А500СП L=2430	10	2.16	21.60
3		⌀10 А500СП L=2850	28	1.76	49.28
4		⌀10 А500СП L=2000	28	1.23	34.44
5		⌀18 А500СП L=2870	18	5.73	103.21
6		⌀25 А500СП L=2020	13	7.77	101.10
7	См. ВЕДОМОСТЬ	⌀25 А500СП L=2510	13	9.66	125.58
8	Б/Ч	⌀12 А500СП L=270	221	0.24	53.04
ОС-1	См. ВЕДОМОСТЬ	⌀8 А500СП L=840	56	0.33	18.48
ОС-3		⌀8 А500СП L=520	4	0.20	0.80
Ф-1		⌀8 А500СП L=1270	5	0.50	2.50
		ЗД-1 (4 шт)			
9	ГОСТ 103-76*	-100х6 L=60	1	0.28	0.28
10	ГОСТ Р 52544-2006	⌀10 А 500СП L=400	1	0.25	0.25
				ИТОГО	0.53
	РТ 1404.00.002	СКОБА С-1	2	1.50	3.00
		БЕТОН В25 $м^3$	3.63		
		ЛИФТ 2			
1	Б/Ч	⌀12 А500СП L= 3050	64	2.71	173.44
11		⌀12 А500СП L= 3180	12	2.82	33.84
12		⌀10 А500СП L=1600	28	0.98	27.64
13		⌀10 А500СП L=1050	28	0.65	18.20
14		⌀12 А500СП L= 1070	7	0.95	6.65
15		⌀12 А500СП L= 1620	8	1.44	6.65
16	См. ВЕДОМОСТЬ	⌀12 А500СП L= 1380	7	1.22	8.54
ОС-2		⌀8 А500СП L=640	56	0.25	14.00
ОС-3		⌀8 А500СП L=520	5	0.20	1.00
Ф-1		⌀8 А500СП L=1270	3	0.50	1.50
		БЕТОН В25 $м^3$	1.86		

ВЕДОМОСТЬ АРМАТУРНЫХ ИЗДЕЛИЙ

ПОЗ.	ОБОЗНАЧЕНИЕ	ПОЗ.	ОБОЗНАЧЕНИЕ
7	2020, 255	ОС-2	320, 320
16	1070, 155	ОС-3	200, 120
ОС-1	420, 420	Ф-1	400, 215, 180, 220

ВЕДОМОСТЬ РАСХОДА СТАЛИ, КГ

ИЗДЕЛИЯ АРМАТУРНЫЕ						ИЗДЕЛИЯ ЗАКЛАДНЫЕ				ВСЕГО ЗАКЛАДНЫХ ИЗДЕЛИЙ	ВСЕГО	ОБЪЕМ БЕТОНА В25 м3
АРМАТУРА КЛАССА						АРМАТУРА КЛАССА		ПРОКАТ МАРКИ				
А 500С						А 500С		ВСт3кп2				
ГОСТ Р 52544-2006						ГОСТ Р 52544-2006		ГОСТ 103-2006				
⌀8	⌀10	⌀12	⌀18	⌀25	ИТОГО	⌀10	ИТОГО	-100х6	ИТОГО	ИТОГО		
37.56	213.28	568.79	103.21	226.68	1149.52	1.00	1.00	1.12	1.12	2.12	1151.64	7.42

1. ФИКСАТОР Ф-1 ШАГ 1000 УСТАНАВЛИВАТЬ В ШАХМАТНОМ ПОРЯДКЕ.
2. ЗАЛИВКУ ЧИСТОГО ПОЛА В ПРИЯМКЕ ПРОЗВОДИТЬ ЦЕМЕНТНЫМ РАСТВОРОМ М"100" НА 50мм ПОСЛЕ УСТАНОВКИ ОБОРУДОВАНИЯ.
3. СТЕНЫ ШАХТЫ ЛИФТА 2 ОТЛИТЬ ДО ОТМЕТКИ -0.250 ПОСЛЕ СНЯТИЯ ОПАЛУБКИ ЗАСЫПАТЬ ПРОСТРАНСТВО ШАХТЫ ПЕСКОМ ,ПОСЛЕ ЭТОГО ОТЛИТЬ ПЛИТУ ПРИЯМКА.

						VI-69-АС1	том 2
Изм.	Кол.уч.	Лист	№ док.	Подпись	Дата	ДОШКОЛЬНОЕ ОБРАЗОВАТЕЛЬНОЕ УЧРЕЖДЕНИЕ НА 12 ГРУПП (280 МЕСТ) ДЛЯ ЗАТЕСНЕННЫХ УСЛОВИЙ ЗАСТРОЙКИ	
						РАЗРАБОТАЛ РЫКОВ	
						РУК. МАСТ. КАПТЕРЕВ	
						ГЛ. ИНЖ. МАСТ ОХОТСКИЙ	
						ГЛ. АРХ. ПР. ХАРКИНА	
						ГЛ. ИНЖ. ПР. КОЛЕСНИКОВ	
						ПРОВЕРИЛ КОЛЕСНИКОВ	
						НОРМ. КОНТР СИГАЧЕВА	
Привязан:						ЛИФТ 1, ЛИФТ 2. ОПАЛУБКА И АРМИРОВАНИЕ	Стадия Р; Лист 37; Листов
Инв. №							ГУП МНИИТЭП МАСТЕРСКАЯ №7

Согласовано:

Инв. № подл. | Подпись и дата | Взам. инв. №

Копировал

Кл125 15965

СХЕМА КРЕПЛЕНИЯ ПОДВЕСНОГО ПОТОЛКА

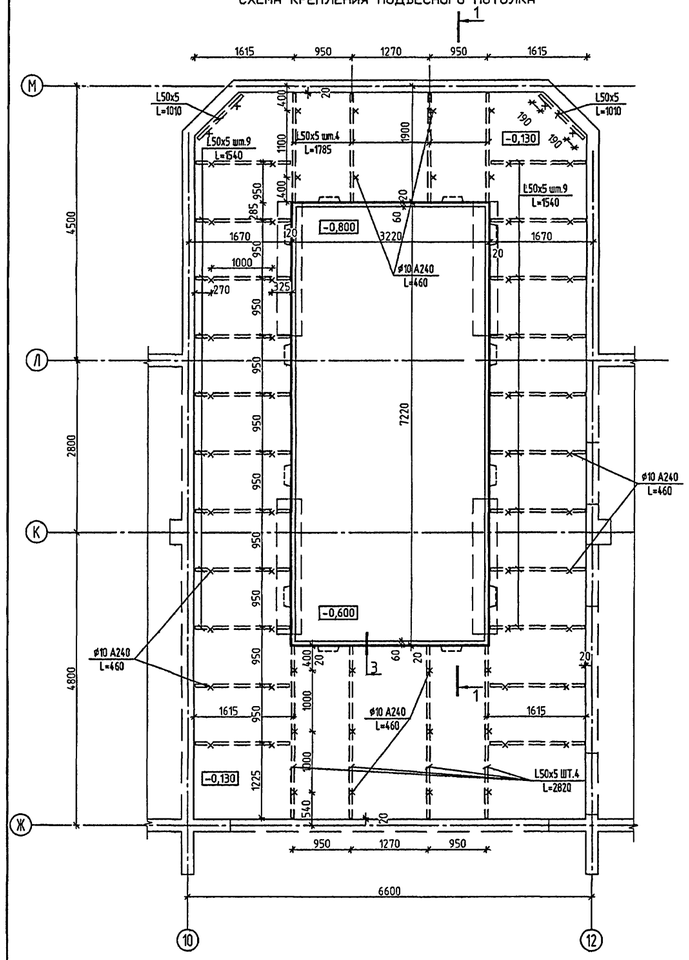

СХЕМА УСТАНОВКИ МЕТАЛЛИЧЕСКИХ ДЕТАЛЕЙ ВАННЫ

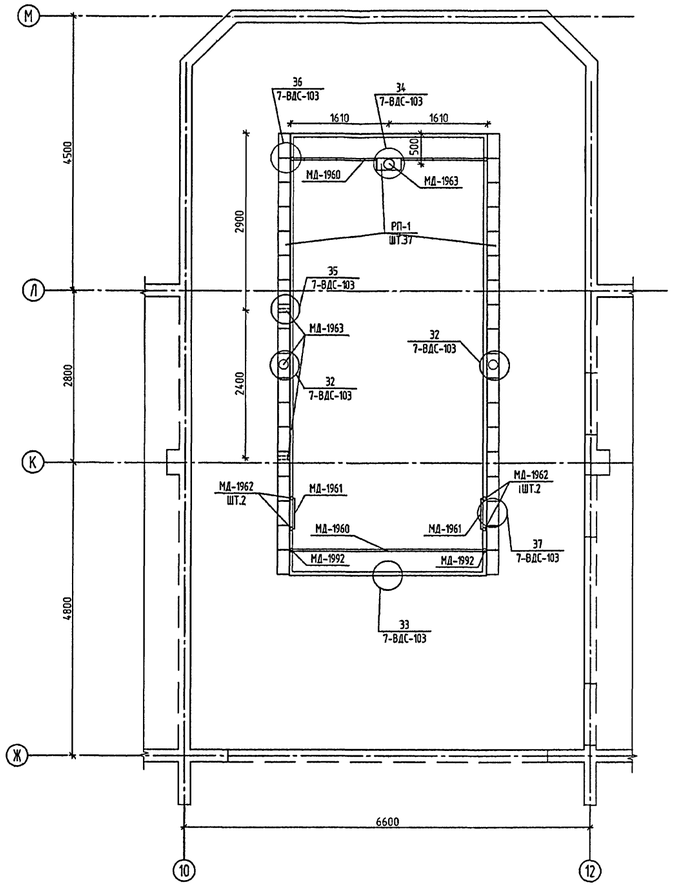

1

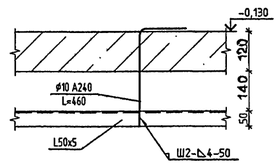

2

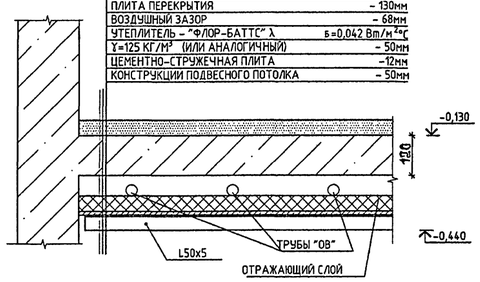

СОСТАВ ПОЛА	– 50мм
ПЛИТА ПЕРЕКРЫТИЯ	– 130мм
ВОЗДУШНЫЙ ЗАЗОР	– 68мм
УТЕПЛИТЕЛЬ – "ФЛОР-БАТТС" λ	б=0,042 Вт/м²°С
γ=125 КГ/М³ (ИЛИ АНАЛОГИЧНЫЙ)	– 50мм
ЦЕМЕНТНО-СТРУЖЕЧНАЯ ПЛИТА	–12мм
КОНСТРУКЦИИ ПОДВЕСНОГО ПОТОЛКА	– 50мм

3

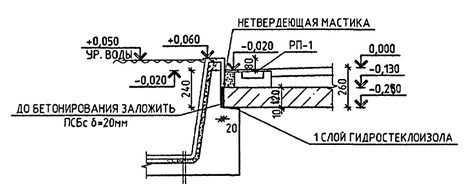

ПЛИТКА	–7мм
КЛЕЙ	–3мм
МЕМБРАННАЯ ГИДРОИЗОЛЯЦИЯ	–2мм
ВЫРАВНИВАЮЩИЙ СЛОЙ	–20–30мм
ПРОНИКАЮЩАЯ ГИДРОИЗОЛЯЦИЯ	–8мм
МОНОЛИТНОЕ ДНО ВАННЫ	

1–1(ПОВЕРНУТО)

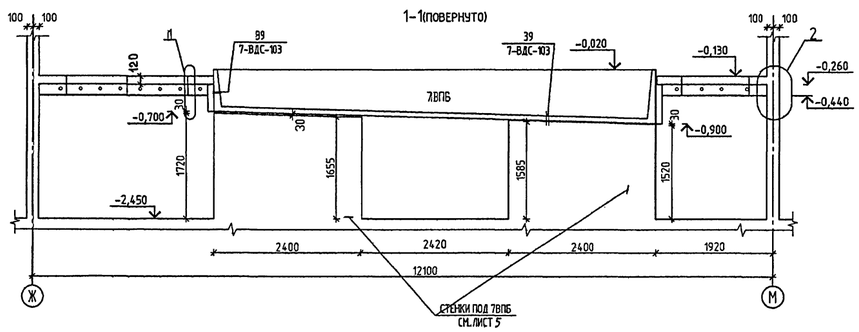

ДЕТАЛЬ ГИДРОИЗОЛЯЦИИ ВЕРТИКАЛЬНЫХ И ГОРИЗОНТАЛЬНЫХ УГЛОВ ВАННЫ БАССЕЙНА

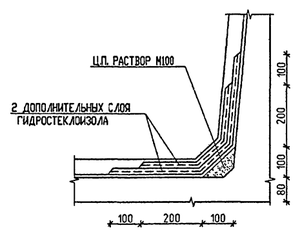

СПЕЦИФИКАЦИЯ ДЕТАЛЕЙ ПЛАВАТЕЛЬНОЙ ВАННЫ

марка поз	обозначение	наименование	кол. шт.	масса, кг ед.	масса, кг всех
		ЛЕСТНИЦА			
	РС 9906	МД-1961	2	10.56	21.12
		ДЕТАЛЬ КРЕПЛЕНИЯ ПОРУЧНЯ			
	РС 9906	МД-1992	4	0.26	1.04
		ДЕТАЛЬ КРЕПЛЕНИЯ ЛЕСТНИЦЫ			
	РС 9906	МД-1962	4	0.32	1.28
		ПОРУЧЕНЬ			
	РС 9906	МД-1960	2	7.42	14.84
		ТРУБА НАПОЛНЕНИЯ			
	РС 9906	МД-1963	5	2.74	13.70
		РЕШЕТКА			
	РС 9906	РП-1	37	1.84	68.08
	ТУРС 05101	ОБЪЕМНАЯ ВАННА 7ВПБ	1	8.69т	8.69т

1-1

ВЕДОМОСТЬ УЗЛОВ ВНУТРЕННЕЙ ОТДЕЛКИ ВАННЫ БАССЕЙНА

АЛЬБОМ УЗЛОВ	НОМЕР УЗЛА	КОЛ. ШТ.	НАЗНАЧЕНИЕ
7ВДС-103	32	2	УСТРОЙСТВО БОРТА ВАННЫ БАССЕЙНА С ПЕННЫМ КОРЫТЦЕМ
	33	1	УСТРОЙСТВО БОРТА ВАННЫ БАССЕЙНА
	34	1	УСТРОЙСТВО СЛИВА В ВАННОЙ БАССЕЙНА
	35	2	УСТРОЙСТВО ДЛЯ НАПОЛНЕНИЯ ВАННЫ БАССЕЙНА
	36	2	УСТАНОВКА ПОРУЧНЯ В ВАННЕ БАССЕЙНА
	37	1	УСТАНОВКА ЛЕСТНИЦЫ В ВАННЕ БАССЕЙНА
	39	—	УСТРОЙСТВО ПОЛА И СТЕН ВАННЫ БАССЕЙНА
	40	—	УСТРОЙСТВО ПОЛА ОБХОДНЫХ ДОРОЖЕК БАССЕЙНА

1. Анкера для крепления подвесного потолка устанавливать в заранее просверленное отверстие.
2. Спецификацию материалов для устройства подвесного потолка см. л.56.

СОГЛАСОВАНО: ГЛ.СПЕЦ.ВК МАЛЯВИНА; ГЛ.СПЕЦ.ОВ КОМАРОВА

ИНВ.№ ПОДЛ. 13703 | ПОДПИСЬ И ДАТА | ВЗАМ.ИНВ.№

						VI-69-АС1	ТОМ 2
1	1	–	36-13 Р		9.10.93	ДОШКОЛЬНОЕ ОБРАЗОВАТЕЛЬНОЕ УЧРЕЖДЕНИЕ НА 12 ГРУПП (280 МЕСТ) ДЛЯ ЗАТЕСНЕННЫХ УСЛОВИЙ ЗАСТРОЙКИ	
ИЗМ.	КОЛ.УЧ.	ЛИСТ	№ ДОК.	ПОДПИСЬ	ДАТА		
РАЗРАБОТАЛ		ПАЛАГНИК					
РУК.МАСТ.		КАПТЭРЕВ					
ГЛ.ИНЖ.МАСТ		ОХОТСКИЙ					
ГЛ.АРХ.ПР.		ХАРЮИНА					
ГЛ.ИНЖ.ПР.		КОЛЕСНИКОВ					
ПРОВЕРИЛ		КОЛЕСНИКОВ				ПЛАВАТЕЛЬНАЯ ВАННА. ДЕТАЛИ	СТАДИЯ: Р; ЛИСТ: 38; ЛИСТОВ:
НОРМ.КОНТР.		СИГАЕВА					ГУП МНИИТЭП МАСТЕРСКАЯ №7
ПРИВЯЗАН:							
ИНВ.№							

Карт. 15365

ВХОД В ПОДВАЛ №1

/опалубка/

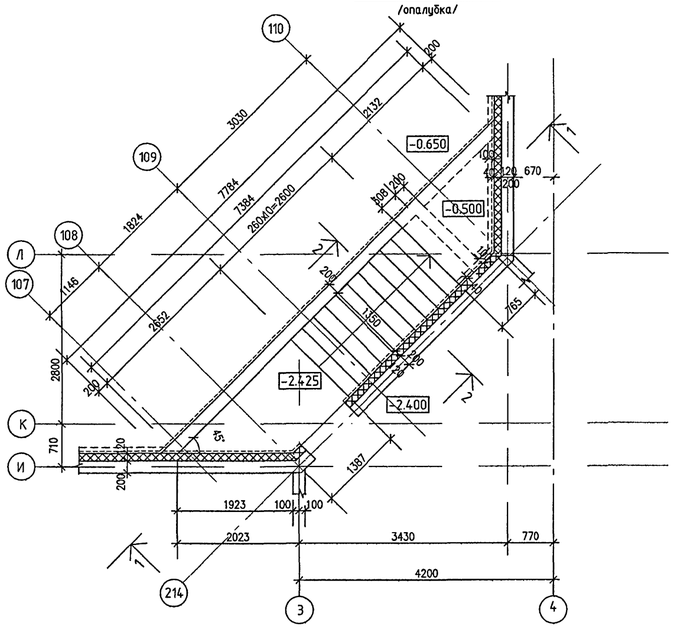

1 – 1

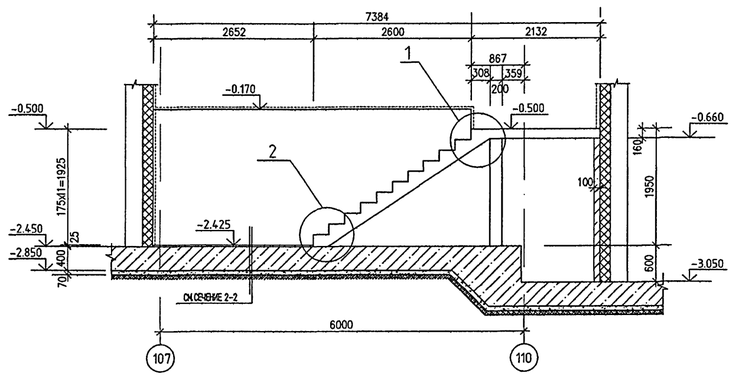

ВХОД В ПОДВАЛ №1

ПЛАН СТЕН НА ОТМ. -0.660 /АРМИРОВАНИЕ/

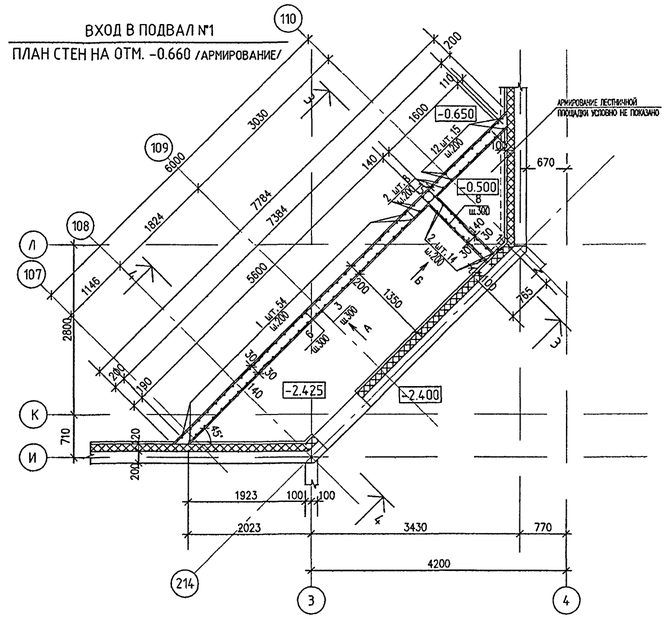

ВХОД В ПОДВАЛ №1

ПЛАН СТЕН НА ОТМ. -0.170 /АРМИРОВАНИЕ/

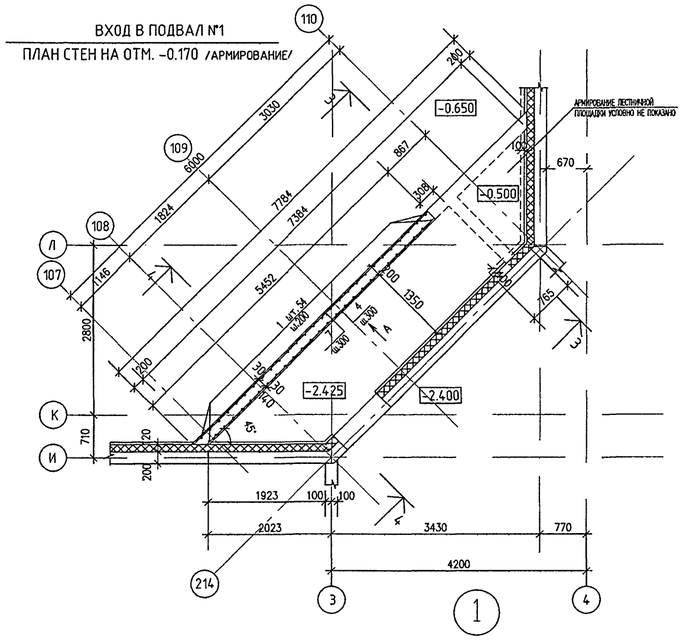

1

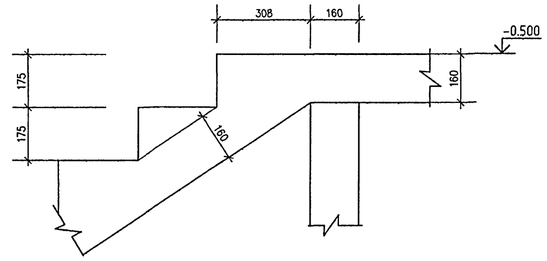

2

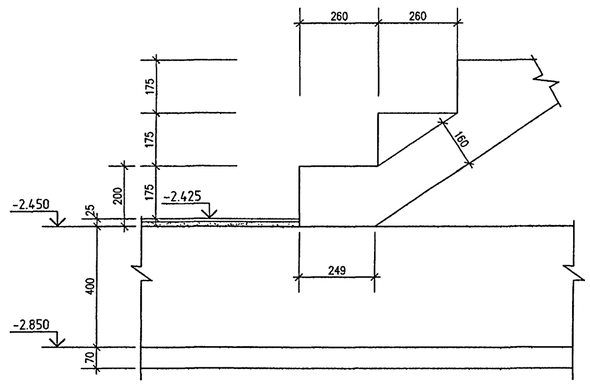

А

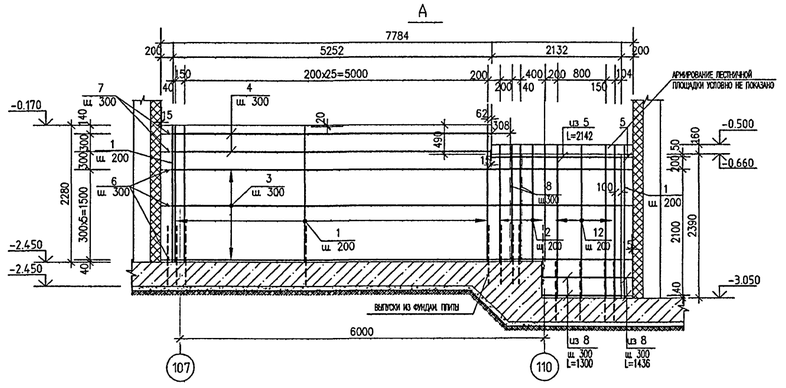

2-2

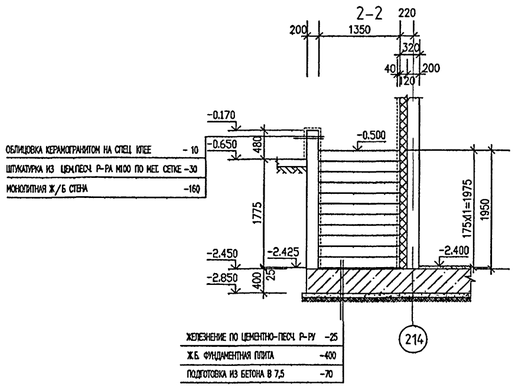

ОБЛИЦОВКА КЕРАМОГРАНИТОМ НА СПЕЦ КЛЕЕ – 10
ШТУКАТУРКА ИЗ ЦЕМПЕСКА Р-РА М100 ПО МЕТ. СЕТКЕ –30
МОНОЛИТНАЯ Ж/Б СТЕНА –160

ЖЕЛЕЗНЕНИЕ ПО ЦЕМЕНТНО-ПЕСЧ. Р-РУ –25
Ж.Б. ФУНДАМЕНТНАЯ ПЛИТА –400
ПОДГОТОВКА ИЗ БЕТОНА В 7,5 –70

Б

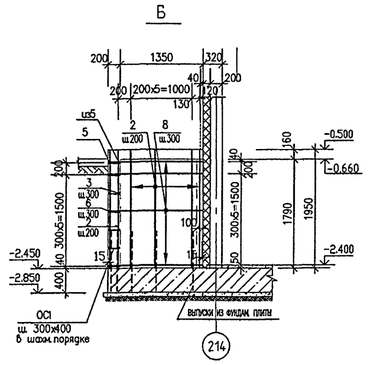

3-3

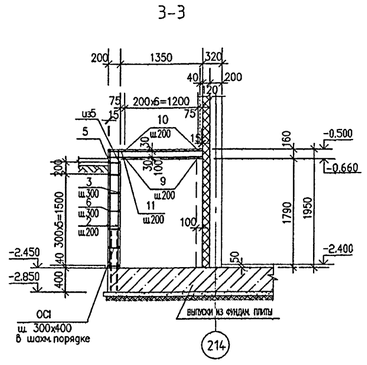

4-4

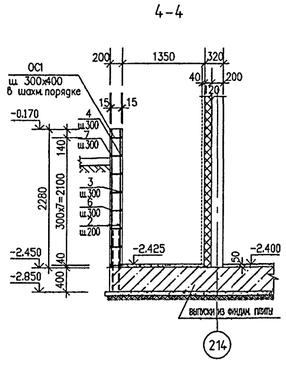

1. ДАННЫЙ ЛИСТ ЧИТАТЬ СОВМЕСТНО С СЛИСТОМ 40.
2. СТЕНЫ ВХОДА СОПРИКАСАЮЩИЕСЯ С ГРУНТОМ ОБМАЗАТЬ ГОРЯЧИМ БИТУМОМ ЗА 2РАЗА.

СОГЛАСОВАНО:

Инв. № подл. | Подпись и дата | Взам. инв. №

15365

АРМИРОВАНИЕ ЛЕСТНИЧНОГО МАРША

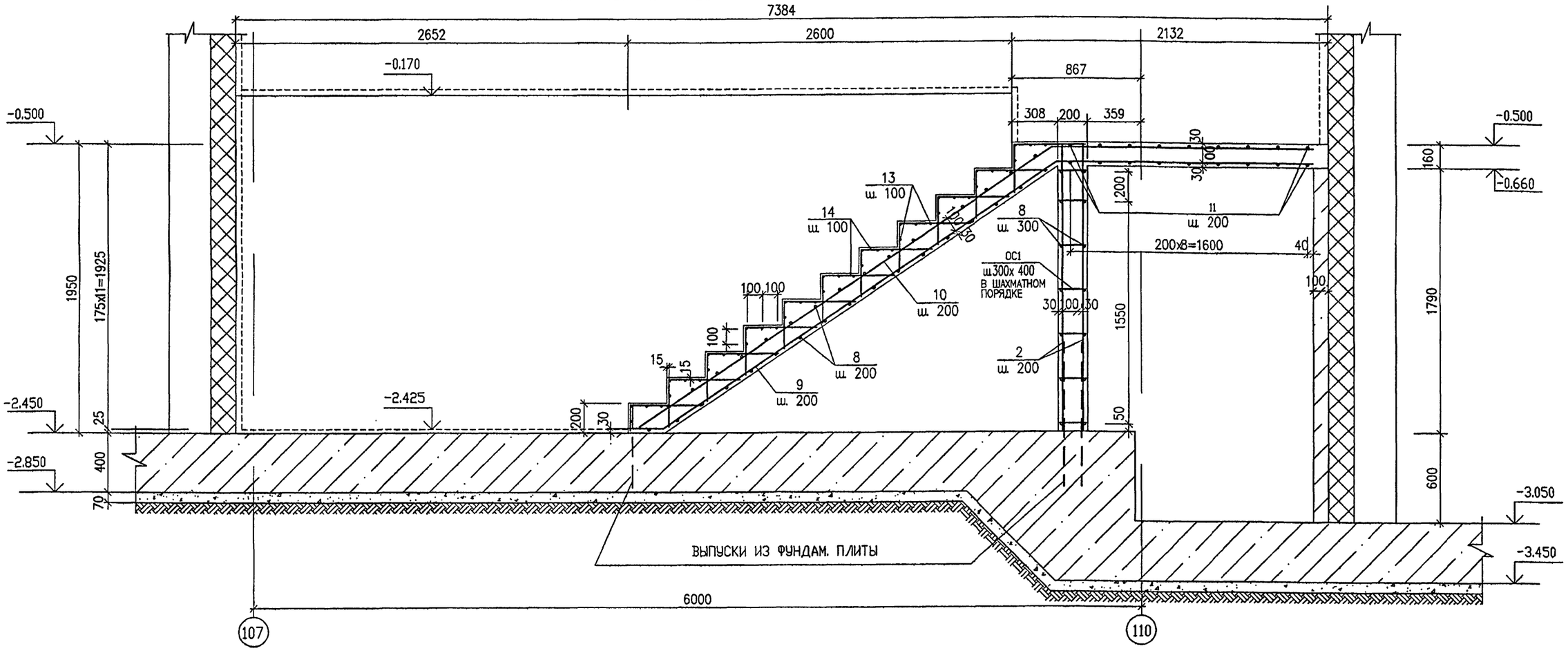

СПЕЦИФИКАЦИЯ АРМАТУРЫ НА ВХОД В ПОДВАЛ №1

МАРКА ПОЗ.	ОБОЗНАЧЕНИЕ	НАИМЕНОВАНИЕ	КОЛ. ШТ.	МАССА КГ. ЕД.	МАССА КГ. ВСЕХ
1	2	3	4	5	6
1	ГОСТ Р52544-2006	Ø12 А500С L=2260	54	2.01	108.54
2	ГОСТ Р52544-2006	Ø12 А500С L=1940	22	1.72	37.84
3	ГОСТ Р52544-2006	Ø8 А500С L=7402	6	2.92	17.52
4	ГОСТ Р52544-2006	Ø8 А500С L=5246	2	2.07	4.14
5	ГОСТ Р52544-2006	Ø8 А500С L=2317	2	0.92	1.84
6	ГОСТ Р52544-2006	Ø8 А500С L=7705	6	3.04	18.24
7	ГОСТ Р52544-2006	Ø8 А500С L=5398	2	2.13	4.26
8	ГОСТ Р52544-2006	Ø8 А500С L=1520	18	0.60	10.80
9	537–1737; 3206; 220	Ø12 А500С L=3963 - 5163	7	4.05	28.35
10	608–1768; 3366	Ø12 А500С L=3974 - 5134	7	4.04	28.28
11	ГОСТ Р52544-2006	Ø8 А500С L=310 - 1520	18	0.38	6.48
12	ГОСТ Р52544-2006	Ø12 А500С L=2530	15	2.25	33.75
13	ГОСТ Р52544-2006	Ø5В500С L=1520	44	0.23	10.12
14	480; 320	Ø5В500С L=800	11	0.12	1.32
ОС1	220; 167; 220	Ø6А240 L=607	113	0.14	15.82
				ИТОГО:	327.30
—		БЕТОН В25, м³	5.4	—	—

1. ДАННЫЙ ЛИСТ ЧИТАТЬ СОВМЕСТНО С ЛИСТОМ 39.

ПРИВЯЗАН:

инв. №

ИЗМ.	КОЛ.УЧ.	ЛИСТ	№ ДОК.	ПОДПИСЬ	ДАТА
РАЗРАБОТАЛ		КАТИНА			
РУК.МАСТ.		КАПТЕРЕВ			
ГЛ.ИНЖ.МАСТ.		ОХОТСКИЙ			
ГЛ.АРХ.ПР.		ХАРКИНА			
ГЛ.ИНЖ.ПР.		КОЛЕСНИКОВ			
ПРОВЕРИЛ		КОЛЕСНИКОВ			
НОРМ.КОНТР.		СИГАЧЕВА			

VI-69-АС1 ТОМ 2

ДОШКОЛЬНОЕ ОБРАЗОВАТЕЛЬНОЕ УЧРЕЖДЕНИЕ НА 12 ГРУПП (280 МЕСТ) ДЛЯ ЗАТЕСНЕННЫХ УСЛОВИЙ ЗАСТРОЙКИ

СТАДИЯ	ЛИСТ	ЛИСТОВ
Р	40	

ВХОД В ПОДВАЛ №1. АРМИРОВАНИЕ, СПЕЦИФИКАЦИЯ.

ГУП МНИИТЭП МАСТЕРСКАЯ № 7

СОГЛАСОВАНО:

ВЗАМ. ИНВ. №

ПОДПИСЬ И ДАТА

ИНВ. № ПОДЛ. 13/2005

Коп. 15365

ВХОД В ПОДВАЛ №2

/опалубка/

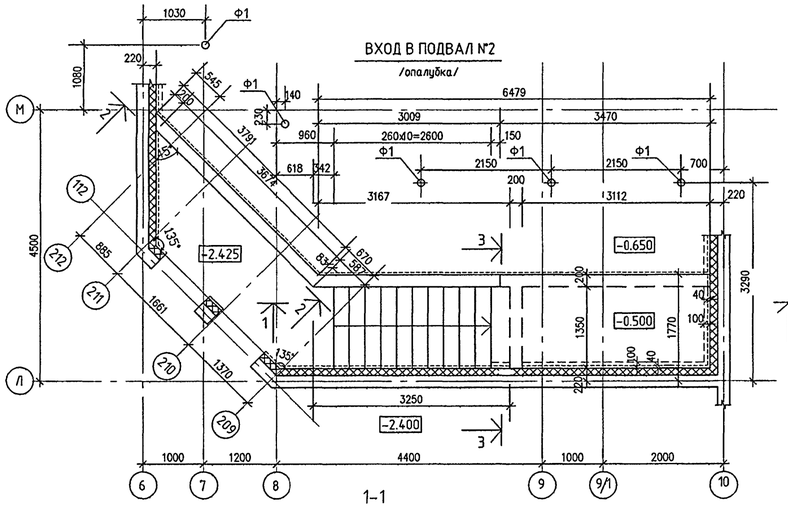

ВХОД В ПОДВАЛ №2

ПЛАН СТЕН НА ОТМ. -0.660 /АРМИРОВАНИЕ/

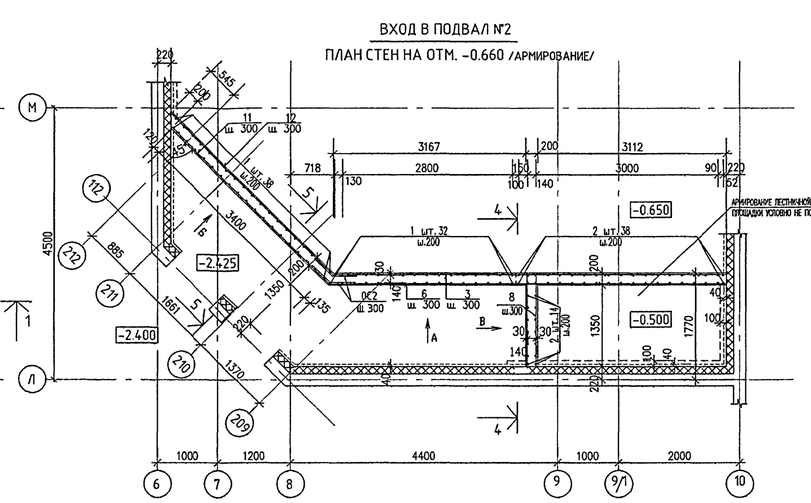

ВХОД В ПОДВАЛ №2

ПЛАН СТЕН НА ОТМ. -0.170 /АРМИРОВАНИЕ/

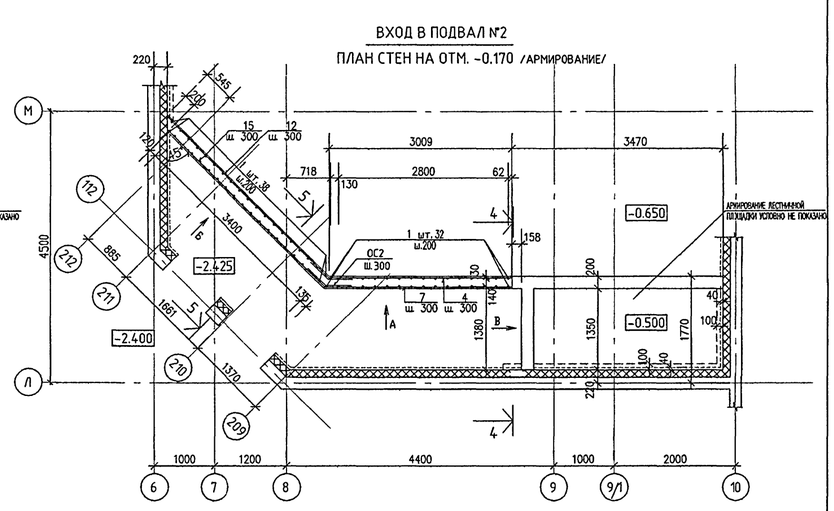

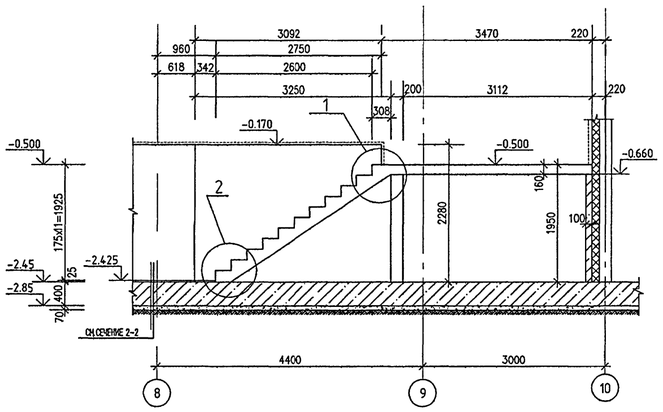

2-2

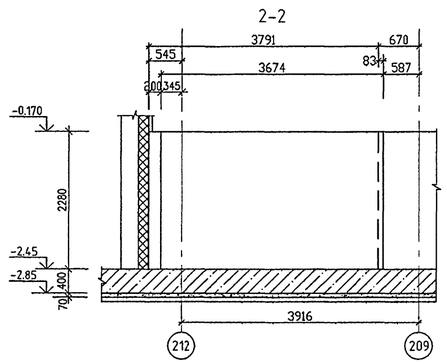

3-3

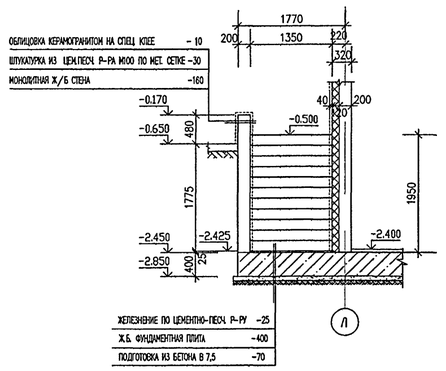

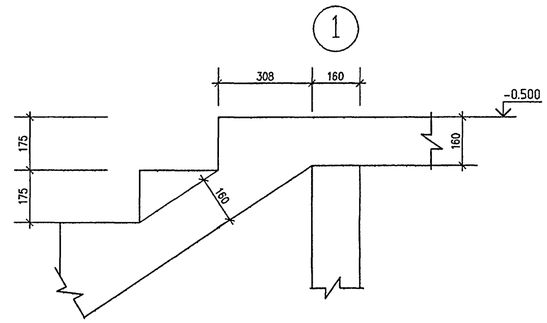

А

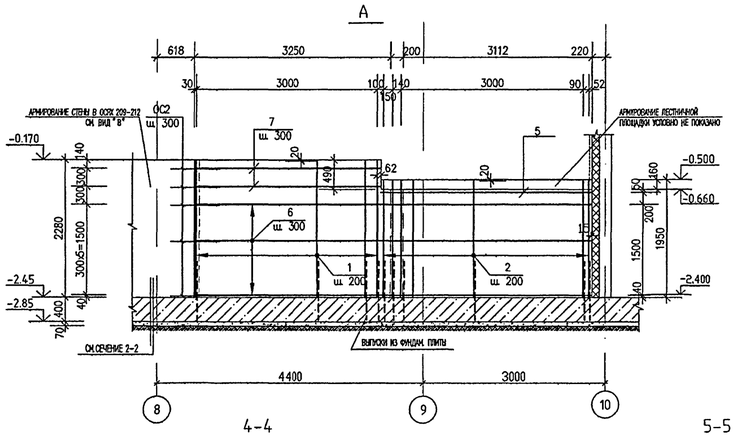

Б

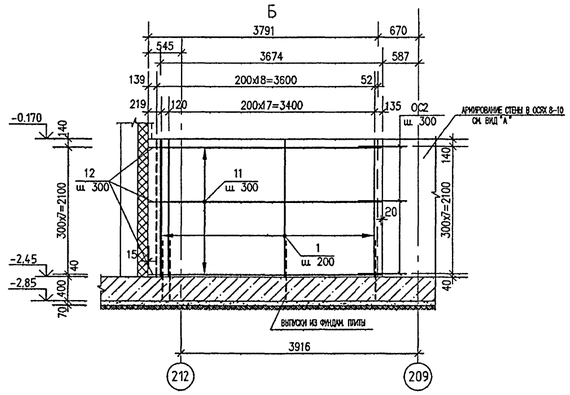

В

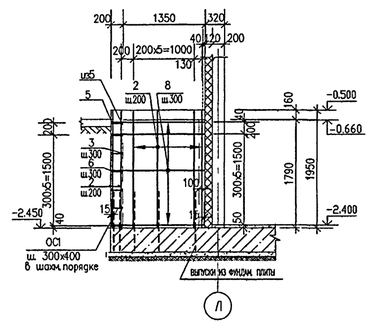

4-4

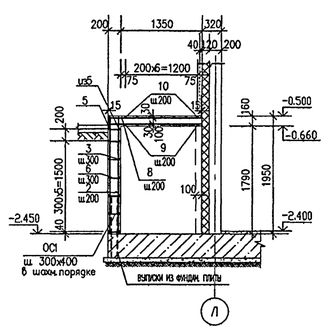

5-5

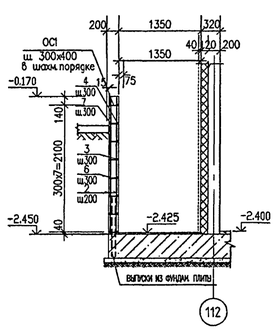

2

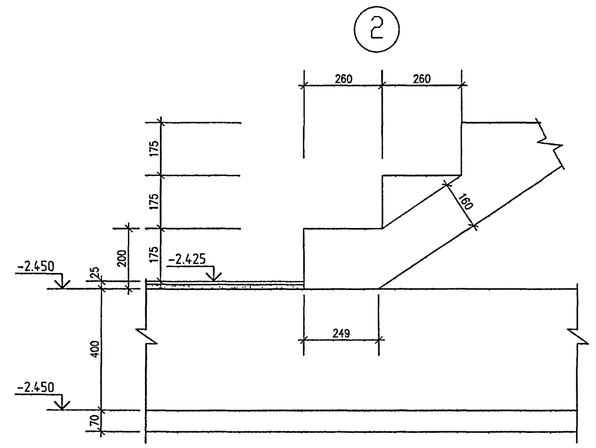

1. ДАННЫЙ ЛИСТ ЧИТАТЬ СОВМЕСТНО С СЛИСТОМ 42.
2. ФУНДАМЕНТЫ ПОД СТОЙКИ КОЗЫРЬКА Ф1 СМ. НА ЛИСТЕ 57.
3. РАСХОД МАТЕРИАЛОВ НА ФУНДАМЕНТЫ Ф1 СМ. НА ЛИСТЕ 57.
4. СТЕНЫ ВХОДА, СОПРИКАСАЮЩИЕСЯ С ГРУНТОМ, ОБМАЗАТЬ ГОРЯЧИМ БИТУМОМ ЗА 2 РАЗА.

						VI-69-АС1	том 2
						ДОШКОЛЬНОЕ ОБРАЗОВАТЕЛЬНОЕ УЧРЕЖДЕНИЕ НА 12 ГРУПП (280 МЕСТ) ДЛЯ ЗАТЕСНЕННЫХ УСЛОВИЙ ЗАСТРОЙКИ	
							стадия / лист / листов
							Р / 41 /
						ВХОД В ПОДВАЛ №2. ОПАЛУБКА. АРМИРОВАНИЕ.	ГУП МНИИТЭП МАСТЕРСКАЯ №7
изм.	кол.уч.	лист	№ док.	подпись	дата		
		разработал		катина			
		рук.маст.		каптерев			
		гл.инж.маст.		охотский			
		гл.арх.пр.		харкина			
		гл.инж.пр.		колесников			
		проверил		колесников			
		норм.контр.		сигачева			

привязан:

инв. №

согласовано:

инв. № подл. | подпись и дата | взам. инв. №

13700б

15365

АРМИРОВАНИЕ ЛЕСТНИЧНОГО МАРША

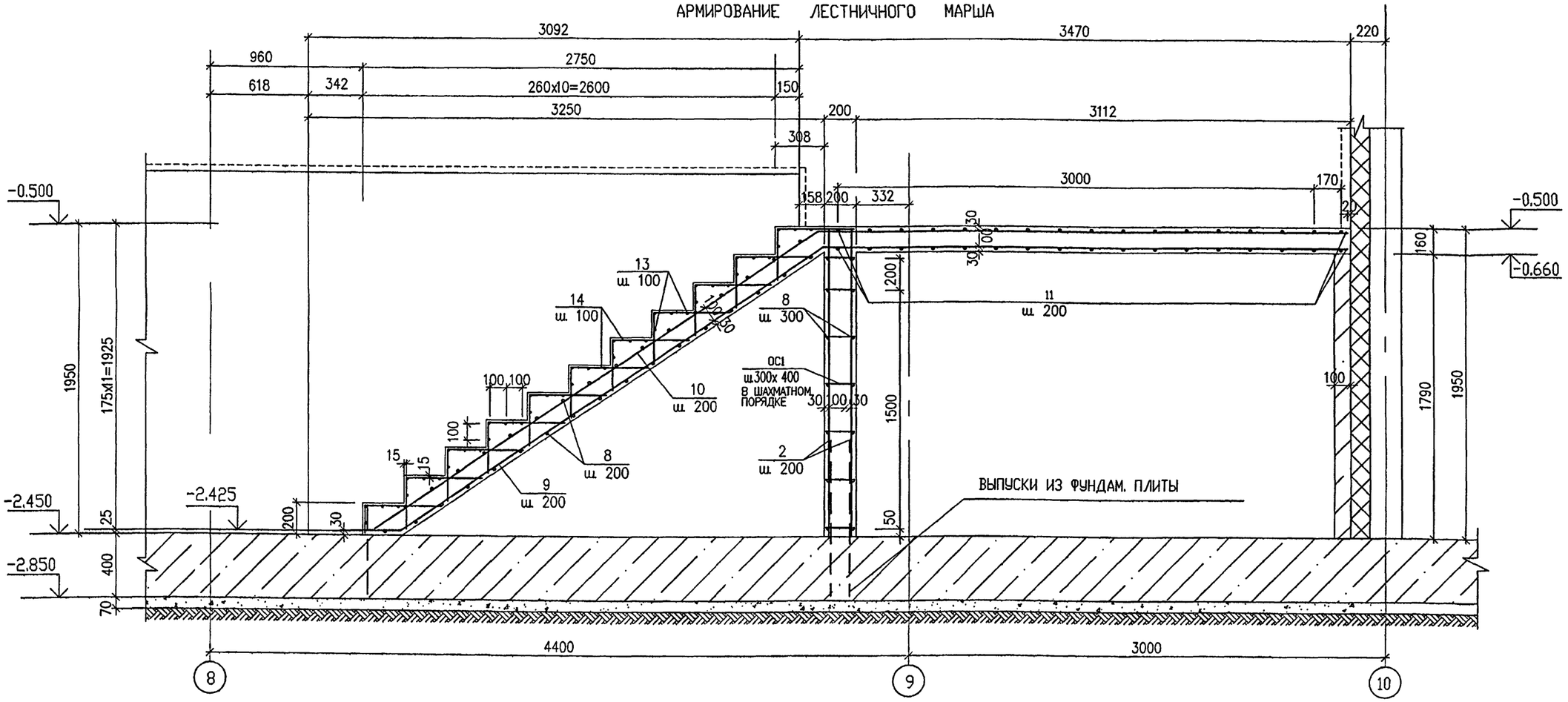

СПЕЦИФИКАЦИЯ АРМАТУРЫ НА ВХОД В ПОДВАЛ №2

МАРКА ПОЗ.	ОБОЗНАЧЕНИЕ	НАИМЕНОВАНИЕ	КОЛ. ШТ.	МАССА КГ. ЕД.	МАССА КГ. ВСЕХ
1	2	3	4	5	6
1	ГОСТ Р52544-2006	Ø12 А500С L=2260	70	2.01	140.70
2	ГОСТ Р52544-2006	Ø12 А500С L=1930	52	1.71	88.92
3	ГОСТ Р52544-2006	Ø8 А500С L=6474	6	2.56	15.36
4	ГОСТ Р52544-2006	Ø8 А500С L=3004	2	1.19	2.38
5	ГОСТ Р52544-2006	Ø8 А500С L=3460	2	1.37	2.74
6	ГОСТ Р52544-2006	Ø8 А500С L=6537	6	2.58	15.48
7	ГОСТ Р52544-2006	Ø8 А500С L=3067	2	1.21	2.42
8	ГОСТ Р52544-2006	Ø8 А500С L=1520	48	0.60	28.80
9	3301 / 3206 / 220	Ø12 А500С L=6727	7	5.97	41.79
10	3332 / 3366	Ø12 А500С L=6698	7	5.95	41.65

1	2	3	4	5	6
11	ГОСТ Р52544-2006	Ø8А500С L=3663	8	1.45	11.60
12	ГОСТ Р52544-2006	Ø8 А500С L=3752	8	1.48	11.84
13	ГОСТ Р52544-2006	Ø5 В500С L=1520	44	0.23	10.12
14	480 / 320	Ø5 В500С L=800	11	0.12	1.32
ОС1	220 / 167 / 220	Ø6 А240 L=607	250	0.14	35.00
ОС2	400 / 400	Ø8 А500С L=800 3	16	0.32	5.12
				ИТОГО:	455.24
—		БЕТОН В25, м	6.8	—	—

1. ДАННЫЙ ЛИСТ ЧИТАТЬ СОВМЕСТНО С ЛИСТОМ 41.

ПРИВЯЗАН:

ИНВ. №

ИЗМ.	КОЛ.УЧ.	ЛИСТ	№ ДОК.	ПОДПИСЬ	ДАТА
РАЗРАБОТАЛ		КАТИНА			
РУК.МАСТ.		КАПТЕРЕВ			
ГЛ.ИНЖ.МАСТ.		ОХОТСКИЙ			
ГЛ.АРХ.ПР.		ХАРКИНА			
ГЛ.ИНЖ.ПР.		КОЛЕСНИКОВ			
ПРОВЕРИЛ		КОЛЕСНИКОВ			
НОРМ.КОНТР.		СИГАЧЕВА			

VI-69-АС1 том 2

ДОШКОЛЬНОЕ ОБРАЗОВАТЕЛЬНОЕ УЧРЕЖДЕНИЕ НА 12 ГРУПП (280 МЕСТ) ДЛЯ ЗАТЕСНЕННЫХ УСЛОВИЙ ЗАСТРОЙКИ

СТАДИЯ	ЛИСТ	ЛИСТОВ
Р	42	

ВХОД В ПОДВАЛ №2. АРМИРОВАНИЕ, СПЕЦИФИКАЦИЯ.

ГУП МНИИТЭП МАСТЕРСКАЯ №7

СОГЛАСОВАНО:

ВЗАМ. ИНВ. №

ПОДПИСЬ И ДАТА

ИНВ. № ПОДЛ. 1314004

Кат. 15365

ВХОД В ПОДВАЛ №3

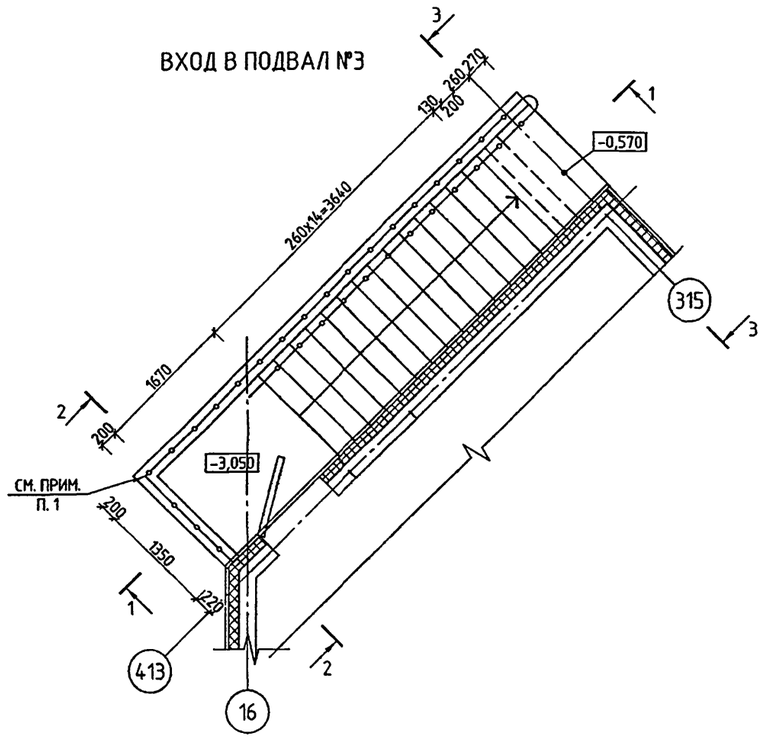

1

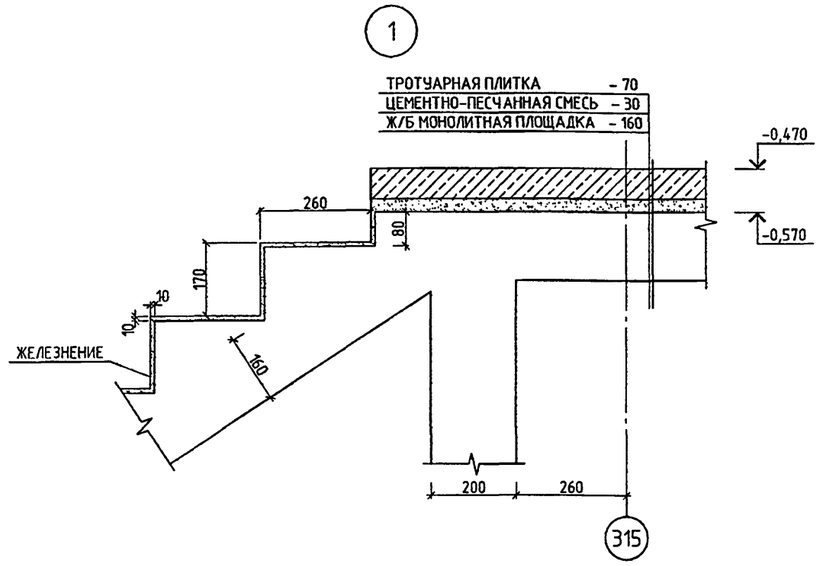

2

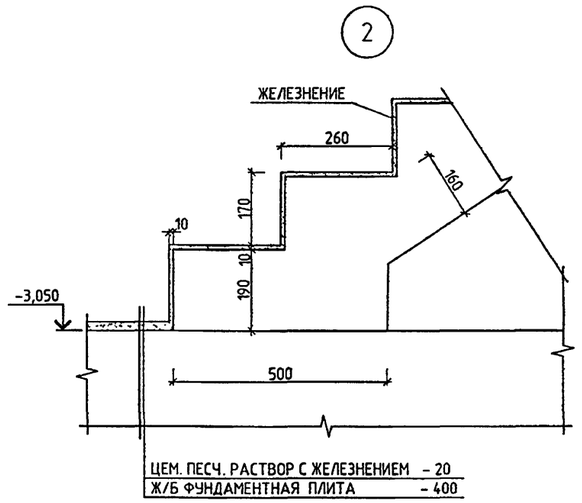

1-1
ОПАЛУБКА

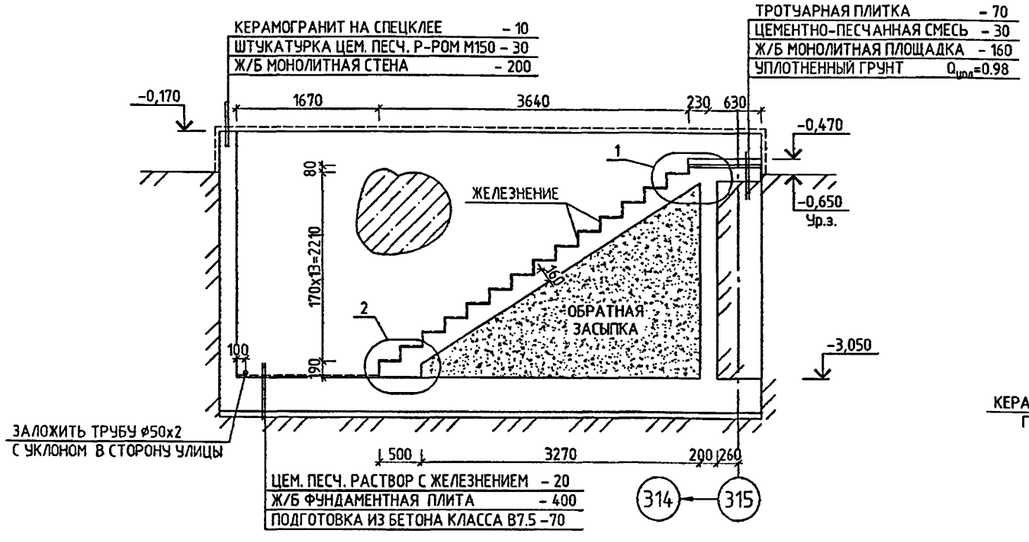

2-2
ОПАЛУБКА

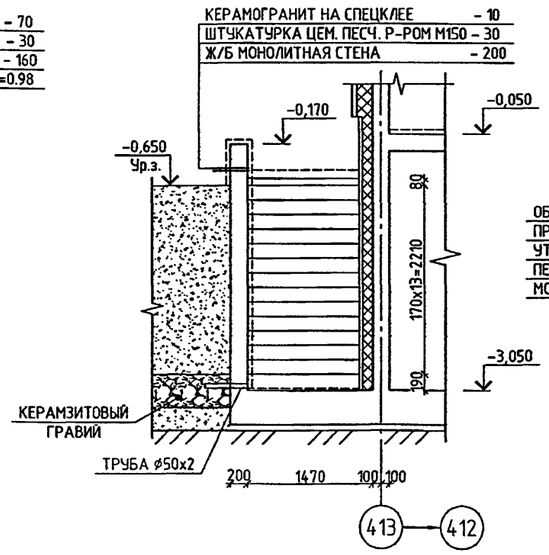

3-3
ОПАЛУБКА

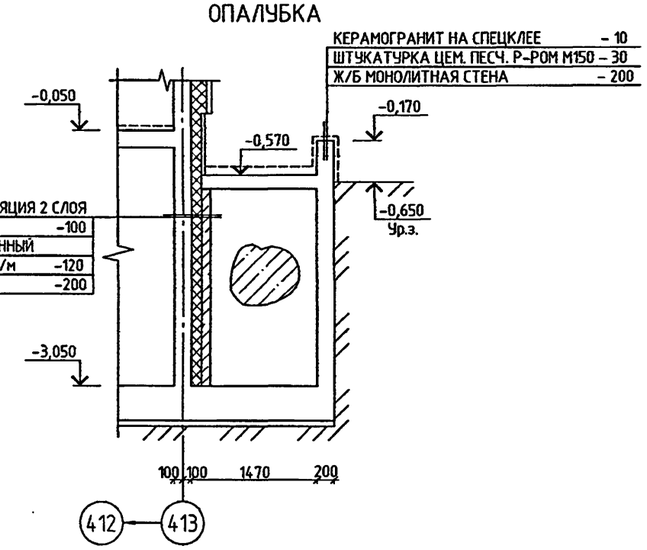

1. НАВЕС, ОГРАЖДЕНИЕ ВХОДА И ЛЕСТНИЧНОГО МАРША СМ. Л.27, 28 АС2.
2. ВСЕ СТЕНЫ ВХОДА СОПРИКАСАЮЩИЕСЯ С ГРУНТОМ ОБМАЗАТЬ ГОРЯЧИМ БИТУМОМ ЗА 2 РАЗА.

СОГЛАСОВАНО:

ИНВ. № ПОДЛ. | ПОДПИСЬ И ДАТА | ВЗАМ. ИНВ. №

13/2005

ПРИВЯЗАН:

ИНВ. №

ИЗМ.	КОЛ.УЧ.	ЛИСТ	№ ДОК.	ПОДПИСЬ	ДАТА
РАЗРАБОТАЛ		ГУСЕВ			
РУК. МАСТ.		КАПТЕРЕВ			
ГЛ. ИНЖ. МАСТ.		ОХОТСКИЙ			
ГЛ. АРХ. ПР.		ХАРКИНА			
ГЛ. ИНЖ. ПР.		КОЛЕСНИКОВ			
ПРОВЕРИЛ		КОЛЕСНИКОВ			
НОРМ. КОНТР.		СИГАЧЕВА			

VI-69-АС1 **ТОМ 2**

ДОШКОЛЬНОЕ ОБРАЗОВАТЕЛЬНОЕ УЧРЕЖДЕНИЕ НА 12 ГРУПП (280 МЕСТ) ДЛЯ ЗАТЕСНЕННЫХ УСЛОВИЙ ЗАСТРОЙКИ

СТАДИЯ	ЛИСТ	ЛИСТОВ
Р	43	

ВХОД В ПОДВАЛ №3. ОПАЛУБКА. РАЗРЕЗЫ 1-1+3-3. УЗЛЫ 1, 2.

ГУП МНИИТЭП
МАСТЕРСКАЯ №7

Кат. 15365

1-1
АРМИРОВАНИЕ

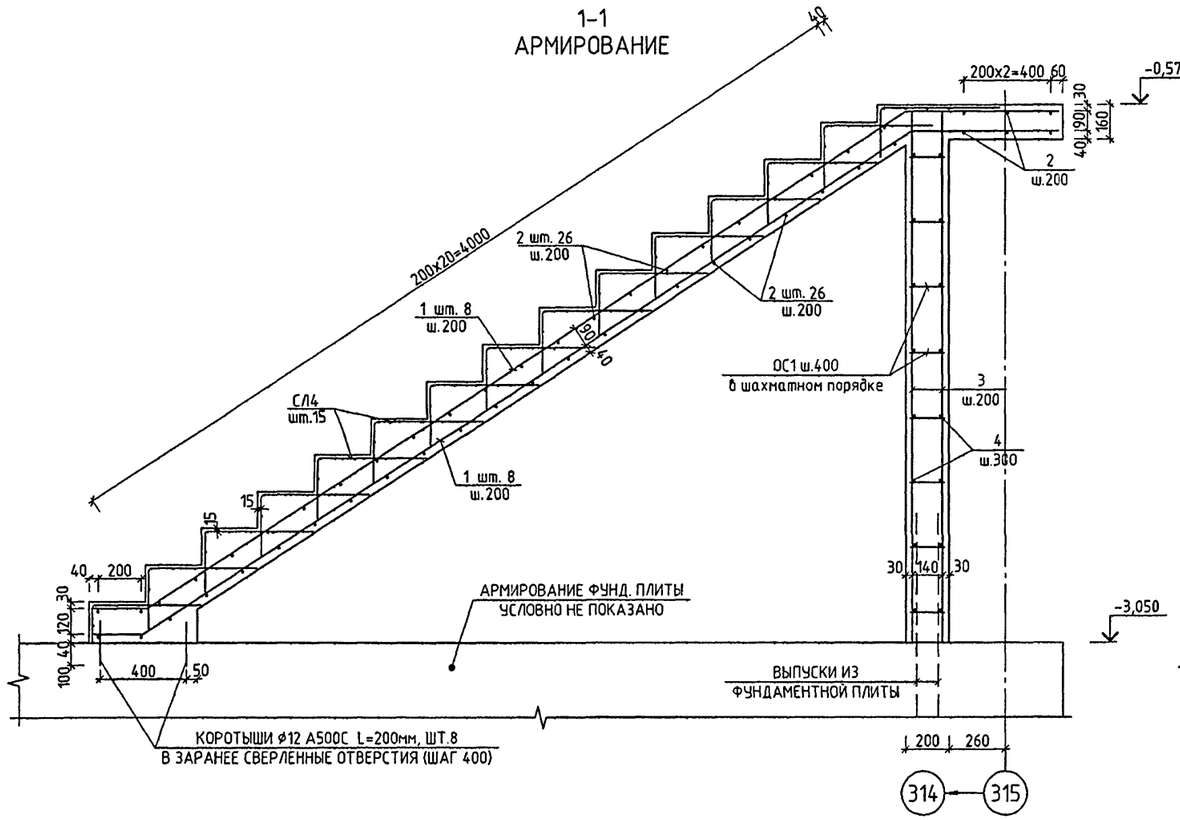

ПЛАН СТЕН
АРМИРОВАНИЕ

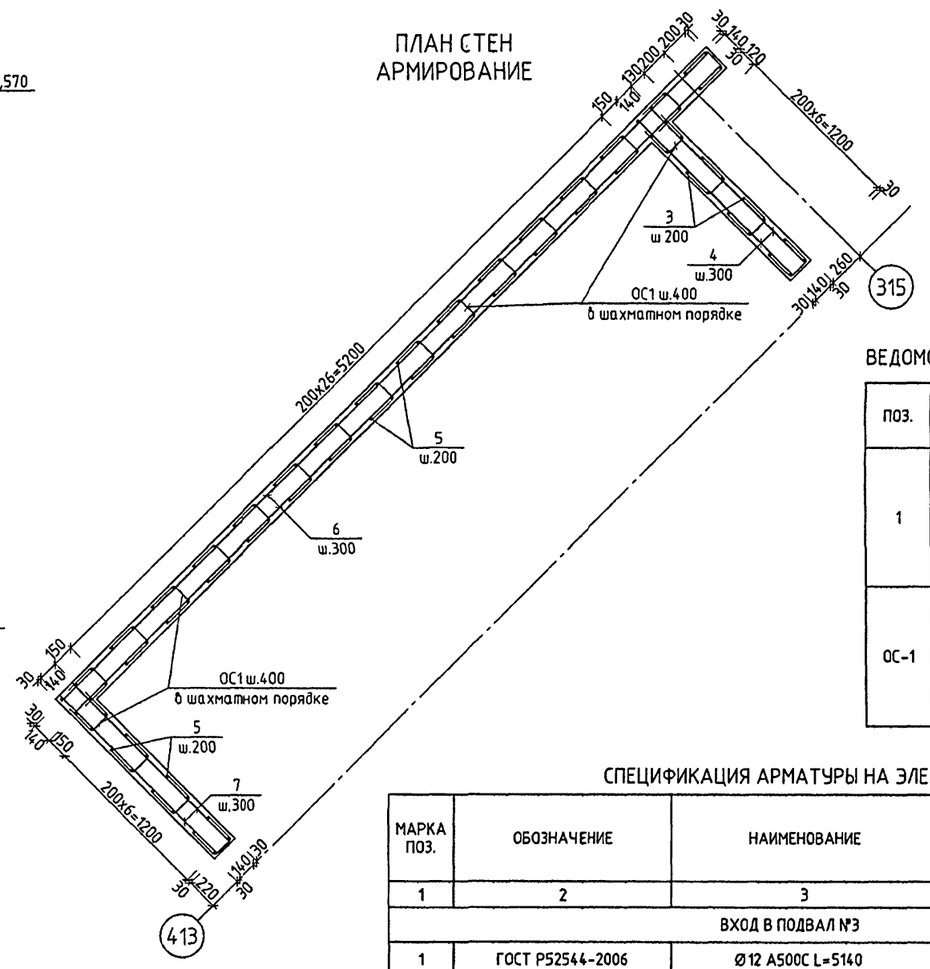

ВЕДОМОСТЬ АРМАТУРНЫХ ИЗДЕЛИЙ

ПОЗ.	ЭСКИЗ
1	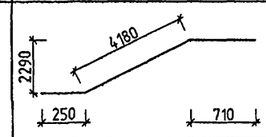
ОС-1	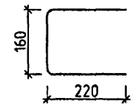

СПЕЦИФИКАЦИЯ АРМАТУРЫ НА ЭЛЕМЕНТ

МАРКА ПОЗ.	ОБОЗНАЧЕНИЕ	НАИМЕНОВАНИЕ	КОЛ. ШТ.	МАССА, КГ	
				ЕД.	ВСЕХ
1	2	3	4	5	6
ВХОД В ПОДВАЛ №3					
1	ГОСТ Р52544-2006	⌀12 А500С L=5140	16	4.56	73.03
2	——"——	⌀8 А500С L=1320	52	0.52	27.11
3	——"——	⌀12 А500С L=2460	16	2.18	34.95
4	——"——	⌀8 А500С L=1510	14	0.60	8.35
5	——"——	⌀12 А500С L=2860	82	2.54	208.25
6	——"——	⌀8 А500С L=6330	18	2.50	45.01
7	——"——	⌀8 А500С L=1510	18	0.60	10.74
ОС-1	——"——	⌀6 А500С L=600	191	0.13	25.44
СЛ4	——"——	$\frac{5В\ 500-100}{5В\ 500-100}$ 780х1320	15	2.56	38.46
	——"——	⌀12 А500С L=200	8	0.18	1.42
	ГОСТ 10704-91	СТАЛЬНАЯ ТРУБА ⌀50х2 L=500	1	1.19	1.19
			ИТОГО:		473.94
		БЕТОН В25 М³		6.7	

СТЕНА ПО ОСИ "315"-6000

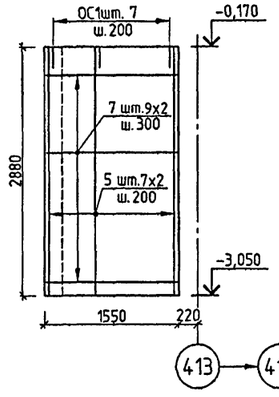

СТЕНА ПО ОСИ "315"-360

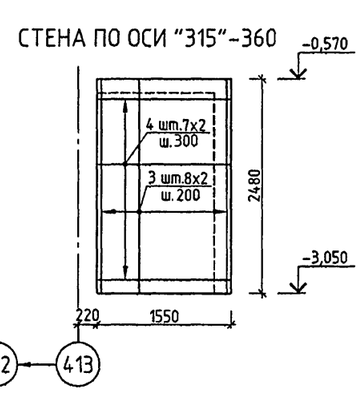

СТЕНА ПО ОСИ "413"+1670

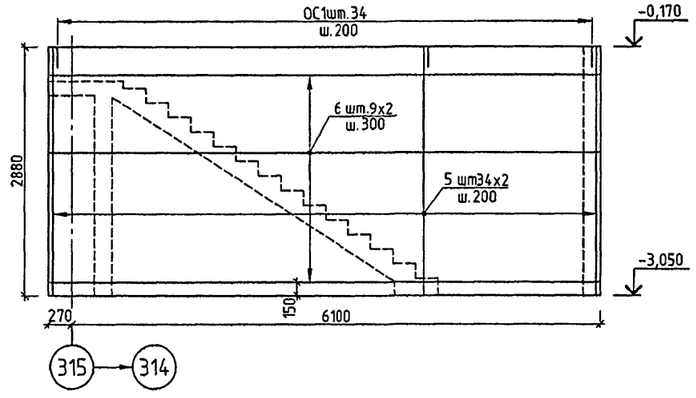

1. ДАННЫЙ ЛИСТ СМОТРЕТЬ СОВМЕСТНО С ЛИСТОМ 43.
2. ОБЕСПЕЧИТЬ ТОЛЩИНУ ЗАЩИТНОГО СЛОЯ, УКАЗАННУЮ НА ЧЕРТЕЖЕ.

СОГЛАСОВАНО:

ИНВ. № ПОДЛ. 43/7409 | ПОДПИСЬ И ДАТА | ВЗАМ. ИНВ. №

ПРИВЯЗАН:

ИНВ. №

ИЗМ.	КОЛ.УЧ.	ЛИСТ	№ ДОК	ПОДПИСЬ	ДАТА
РАЗРАБОТАЛ		ГУСЕВ			
РУК. МАСТ.		КАПТЕРЕВ			
ГЛ. ИНЖ. МАСТ.		ОХОТСКИЙ			
ГЛ. АРХ. ПР.		ХАРКИНА			
ГЛ. ИНЖ. ПР.		КОЛЕСНИКОВ			
ПРОВЕРИЛ		КОЛЕСНИКОВ			
НОРМ. КОНТР.		СИГАЧЕВА			

VI-69-АС1 **ТОМ 2**

ДОШКОЛЬНОЕ ОБРАЗОВАТЕЛЬНОЕ УЧРЕЖДЕНИЕ НА 12 ГРУПП (280 МЕСТ) ДЛЯ ЗАТЕСНЕННЫХ УСЛОВИЙ ЗАСТРОЙКИ

СТАДИЯ	ЛИСТ	ЛИСТОВ
Р	44	

ВХОД В ПОДВАЛ №3. АРМИРОВАНИЕ. РАЗРЕЗ 1-1. ПЛАН СТЕН. РАЗВЕРТКИ СТЕН. СПЕЦИФИКАЦИЯ АРМАТУРЫ.

ГУП МНИИТЭП
МАСТЕРСКАЯ №7

Кат. 15365

ВХОД В ПОДВАЛ №4.
/опалубка/

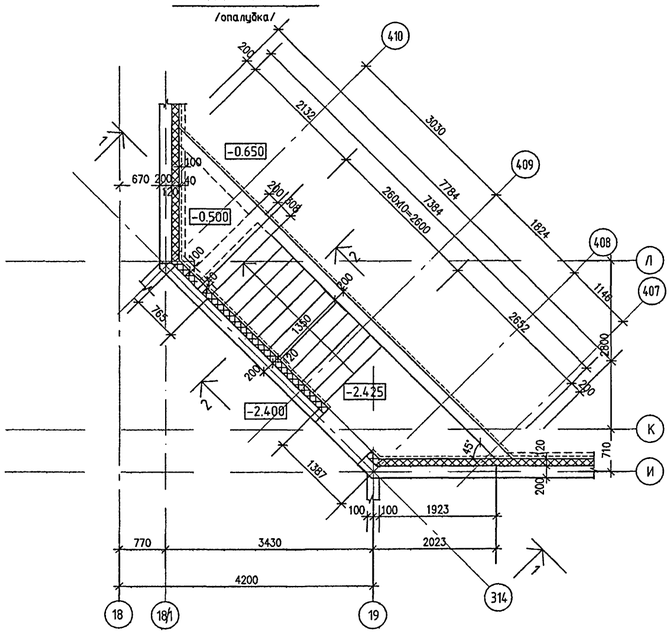

ВХОД В ПОДВАЛ №4.
ПЛАН СТЕН НА ОТМ. -0.660 /АРМИРОВАНИЕ/

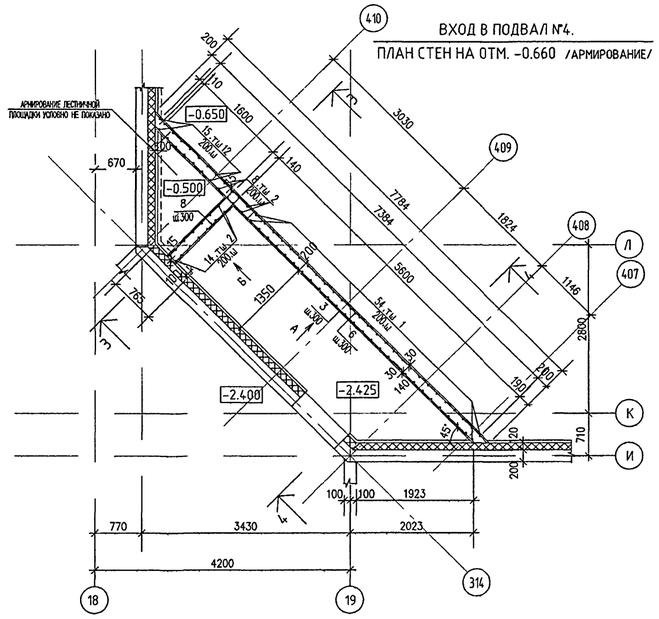

ВХОД В ПОДВАЛ №4.
ПЛАН СТЕН НА ОТМ. -0.170 /АРМИРОВАНИЕ/

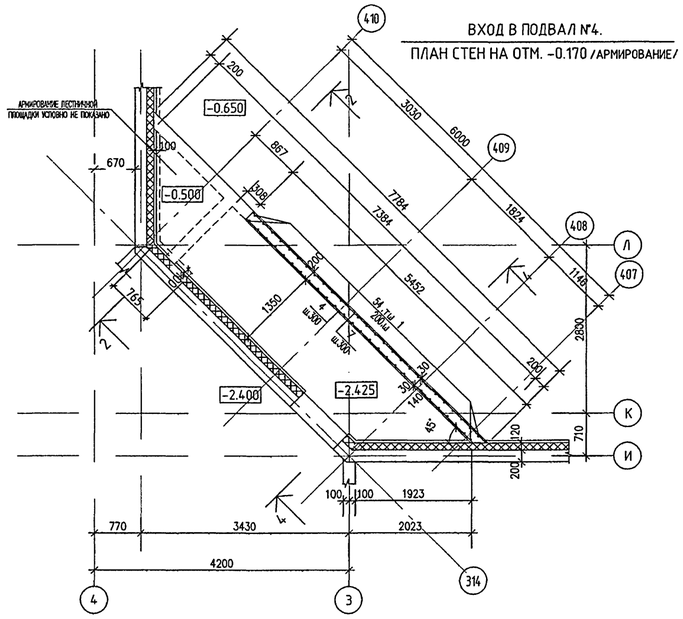

1 – 1

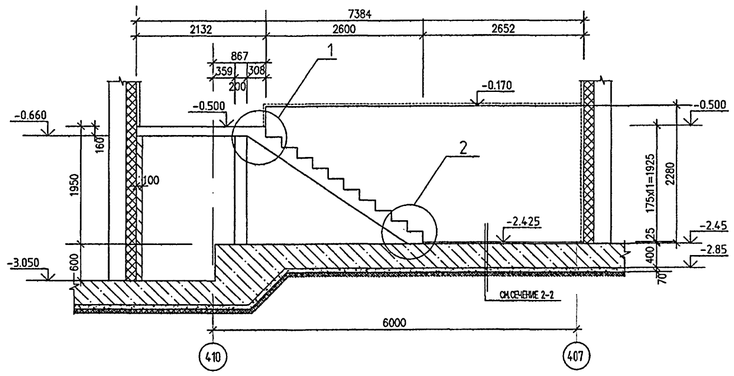

А

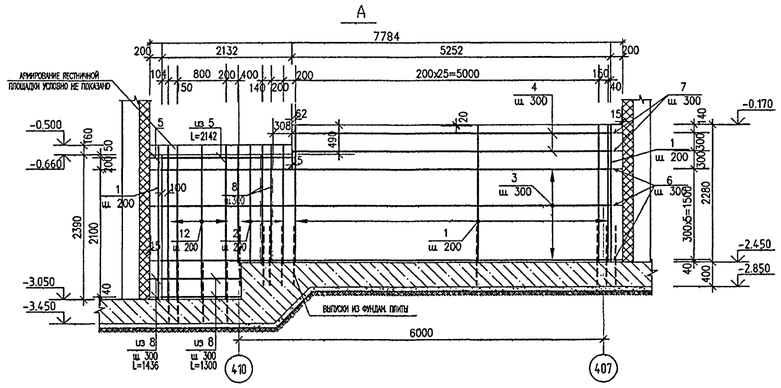

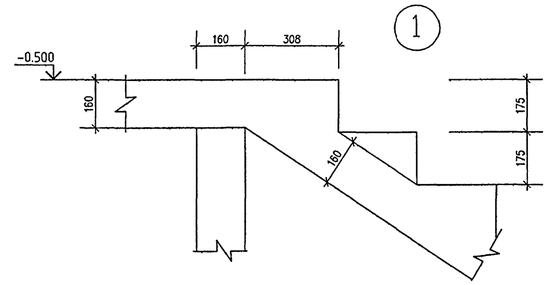

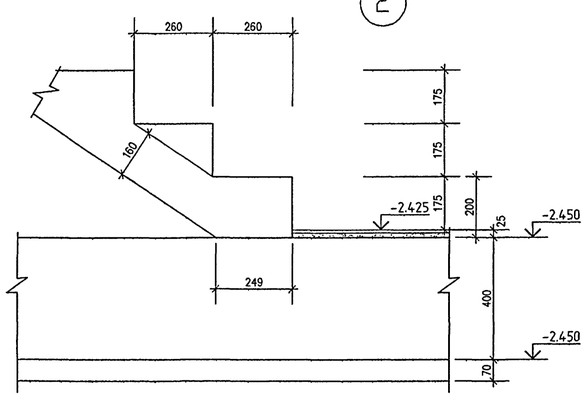

2-2

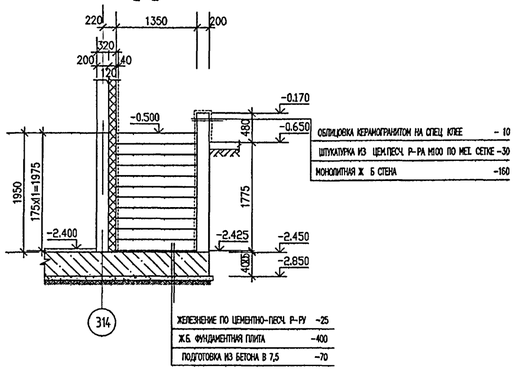

Б

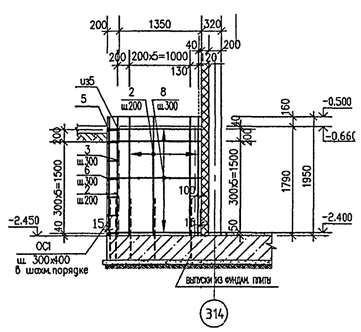

3-3

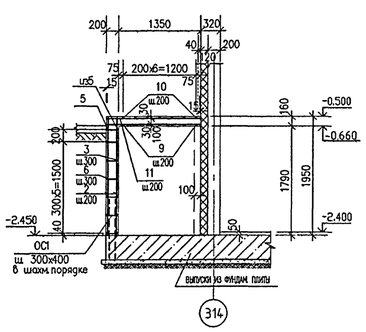

4-4

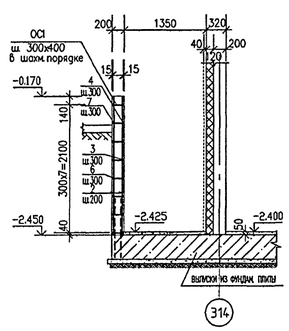

1. ДАННЫЙ ЛИСТ ЧИТАТЬ СОВМЕСТНО С СПИСТОМ 42.
2. СТЕНЫ ВХОДА,СОПРИКАСАЮЩИЕСЯ С ГРУНТОМ, ОБМАЗАТЬ ГОРЯЧИМ БИТУМОМ ЗА 2РАЗА.

СОГЛАСОВАНО:

ИНВ.№ ПОДЛ.	ПОДПИСЬ И ДАТА	ВЗАМ. ИНВ.№
13906		

						VI-69-АС1 том 2
ИЗМ.	КОЛУЧ.	ЛИСТ	№ ДОК.	ПОДПИСЬ	ДАТА	ДОШКОЛЬНОЕ ОБРАЗОВАТЕЛЬНОЕ УЧРЕЖДЕНИЕ НА 12 ГРУПП (280 МЕСТ) ДЛЯ ЗАТЕСНЕННЫХ УСЛОВИЙ ЗАСТРОЙКИ
		РАЗРАБОТАЛ		КАТИНА		
		РУК.МАСТ.		КАПТЕРЕВ		
		ГЛ.ИНЖ.МАСТ.		ОХОТСКИЙ		
		ГЛ.АРХ.ПР.		ХАРКОВА		
		ГЛ.ИНЖ.ПР.		КОЛЕСНИКОВ		
		ПРОВЕРИЛ		КОЛЕСНИКОВ		
		НОРМ.КОНТР.		СИГАЧЕВА		

ПРИВЯЗАН:

инв. №

СТАДИЯ	ЛИСТ	ЛИСТОВ
Р	45	

ВХОД В ПОДВАЛ №4. ОПАЛУБКА, АРМИРОВАНИЕ.

ГУП МНИИТЭП МАСТЕРСКАЯ №7

Кап-15365

АРМИРОВАНИЕ ЛЕСТНИЧНОГО МАРША

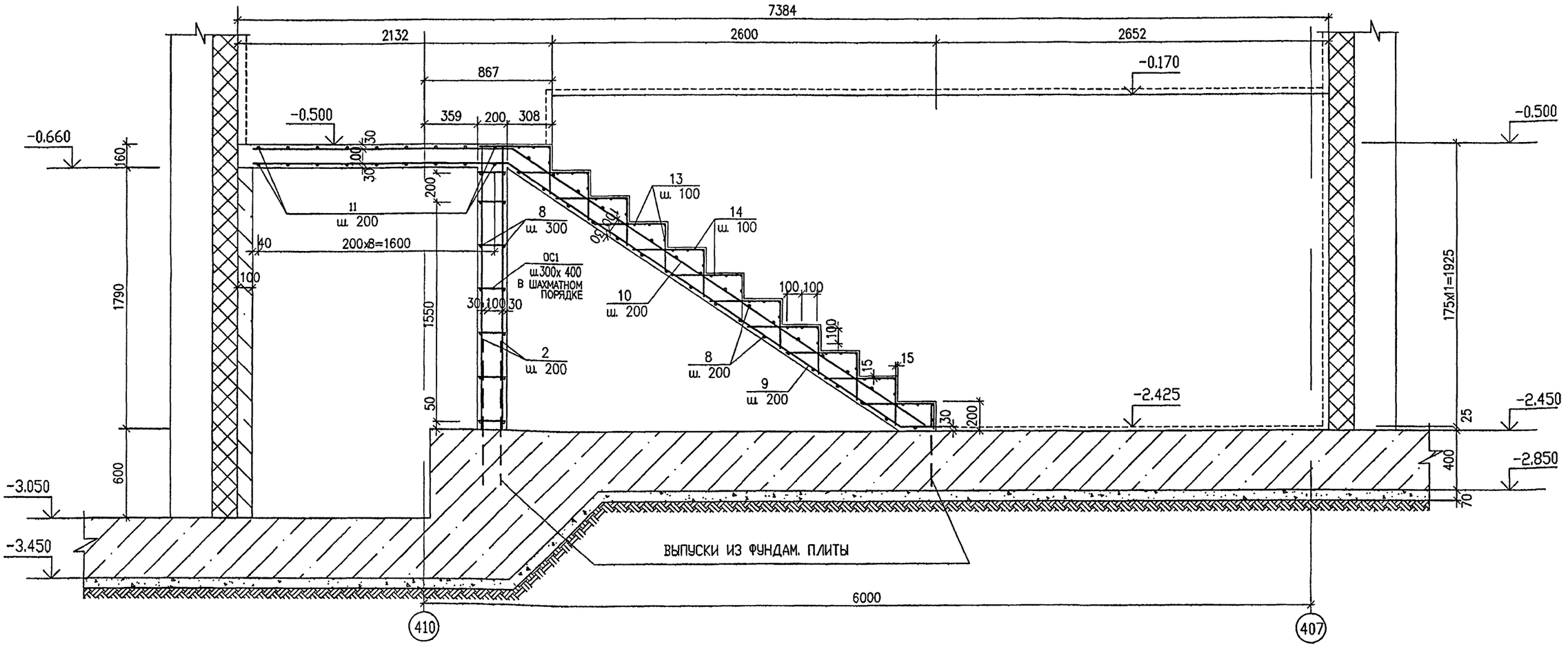

СПЕЦИФИКАЦИЯ АРМАТУРЫ НА ВХОД В ПОДВАЛ №4

МАРКА ПОЗ.	ОБОЗНАЧЕНИЕ	НАИМЕНОВАНИЕ	КОЛ. ШТ.	МАССА КГ. ЕД.	МАССА КГ. ВСЕХ
1	2	3	4	5	6
1	ГОСТ Р52544-2006	Ø12 А500С L=2260	54	2.01	108.54
2	ГОСТ Р52544-2006	Ø12 А500С L=1940	22	1.72	37.84
3	ГОСТ Р52544-2006	Ø8 А500С L=7402	6	2.92	17.52
4	ГОСТ Р52544-2006	Ø8 А500С L=5246	2	2.07	4.14
5	ГОСТ Р52544-2006	Ø8 А500С L=2317	2	0.92	1.84
6	ГОСТ Р52544-2006	Ø8 А500С L=7705	6	3.04	18.24
7	ГОСТ Р52544-2006	Ø8 А500С L=5398	2	2.13	4.26
8	ГОСТ Р52544-2006	Ø8 А500С L=1520	18	0.60	10.80
9	537-1737, 3206, 220	Ø12 А500С L=3963 - 5163	7	4.05	28.35
10	608-1768, 3366	Ø12 А500С L=3974 - 5134	7	4.04	28.28

1	2	3	4	5	6
11	ГОСТ Р52544-2006	Ø8 А500С L=310 - 1520	18	0.36	6.48
12	ГОСТ Р52544-2006	Ø12 А500С L=2530	15	2.25	33.75
13	ГОСТ Р52544-2006	Ø5В500С L=1520	44	0.23	10.12
14	480, 320	Ø5В500С L=800	11	0.12	1.32
ОС1	220, 167, 220	Ø6А240 L=607	113	0.14	15.82
				ИТОГО:	327.30
—		БЕТОН В25, м³	5.4	—	—

1. ДАННЫЙ ЛИСТ ЧИТАТЬ СОВМЕСТНО С ЛИСТОМ 45.

ПРИВЯЗАН:

ИНВ. №

ИЗМ.	КОЛ.УЧ.	ЛИСТ	№ ДОК.	ПОДПИСЬ	ДАТА
РАЗРАБОТАЛ		КАТИНА			
РУК.МАСТ.		КАПТЕРЕВ			
ГЛ.ИНЖ.МАСТ.		ОХОТСКИЙ			
ГЛ.АРХ.ПР.		ХАРКИНА			
ГЛ.ИНЖ.ПР.		КОЛЕСНИКОВ			
ПРОВЕРИЛ		КОЛЕСНИКОВ			
НОРМ.КОНТР.		СИГАЧЕВА			

VI-69-АС1 том 2

ДОШКОЛЬНОЕ ОБРАЗОВАТЕЛЬНОЕ УЧРЕЖДЕНИЕ НА 12 ГРУПП (280 МЕСТ) ДЛЯ ЗАТЕСНЕННЫХ УСЛОВИЙ ЗАСТРОЙКИ

СТАДИЯ	ЛИСТ	ЛИСТОВ
Р	46	

ВХОД В ПОДВАЛ №4. АРМИРОВАНИЕ. СПЕЦИФИКАЦИЯ.

ГУП МНИИТЭП МАСТЕРСКАЯ №7

Копир. 15365

СОГЛАСОВАНО:

ВЗАИМ. ИНВ. №

ПОДПИСЬ И ДАТА

ИНВ. № ПОДЛ. 13/2011

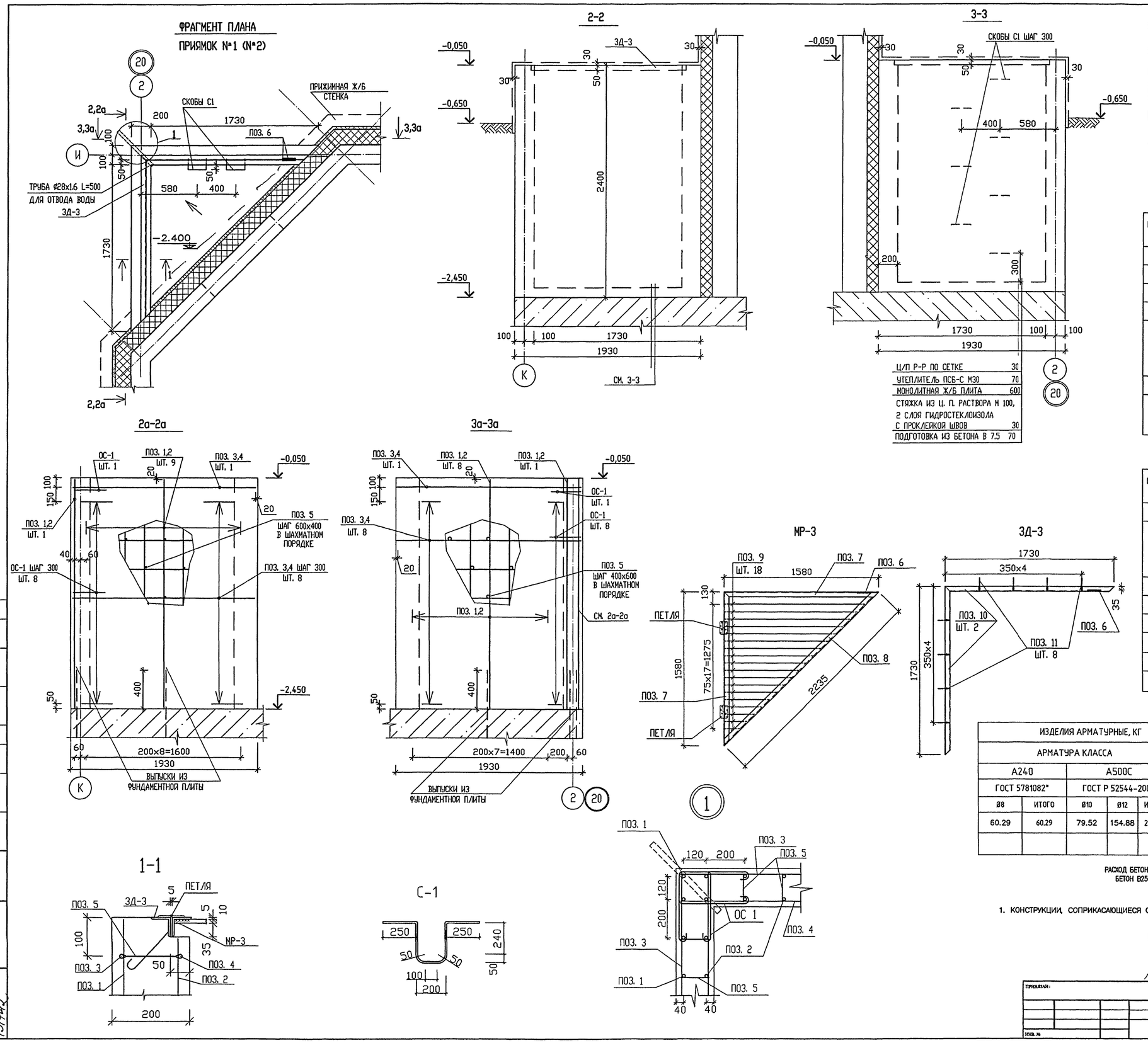
ФРАГМЕНТ ПЛАНА
ПРИЯМОК №1 (№2)

СПЕЦИФИКАЦИЯ АРМАТУРЫ НА 1 ПРИЯМОК

марка поз	обозначение	наименование	кол. шт.	масса, кг ед.	масса, кг всех
1	б.ч.	Ø12 А500С L= 2380	20	2.11	42.27
2	II	Ø12 А500С L= 2330	17	2.07	35.17
3	II	Ø10 А500С L= 1890	18	1.17	20.99
5	II	Ø10 А500С L= 1690	18	1.04	18.77
5	140 260	Ø8А240 L= 660	90	0.26	23.46
ОС-1	340 140	Ø8А240 L= 940	18	0.37	6.68

СПЕЦИФИКАЦИЯ ЗАКЛАДНЫХ ДЕТАЛЕЙ НА 1 ПРИЯМОК

марка поз	обозначение	наименование	кол. шт.	масса, кг ед.	масса, кг всех
	ГОСТ 10704-91	ТРУБА Ø50x2 L= 500	1	1.19	1.19
		СКОБА С1			
	см. чертеж	Ø16 А240 L= 1180	7	1.86	13.05
		ЗД-3(1 ШТ.)			
6	55 45 135	Ø8 А240 L= 230	1	0.09	0.09
10	ГОСТ 8903-93	L50x5 L= 1730	2	6.52	13.04
11	40 260 45	Ø8 А240 L= 345	8	0.14	1.09

СПЕЦИФИКАЦИЯ МЕТАЛЛИЧЕСКИХ ИЗДЕЛИЙ НА 1 ПРИЯМОК

марка поз	обозначение	наименование	кол. шт.	масса, кг ед.	масса, кг всех
		МР-3			
6	55 45 135	Ø8 А240 L= 230	1	0.09	0.09
	ГОСТ 5088-94	ПЕТЛЯ ПН1-130	2	—	—
7	ГОСТ 8509-93	L50x5 L= 1580	2	5.96	11.91
8	ГОСТ 8509-93	L50x5 L= 2235	1	8.43	8.43
9	ГОСТ 5781-82*	Ø12 А240 Lср.=775	18	0.69	12.39
				ИТОГО	32.82

ВЕДОМОСТЬ РАСХОДА СТАЛИ НА 2 ПРИЯМКА, КГ

ИЗДЕЛИЯ АРМАТУРНЫЕ, КГ						ИЗДЕЛИЯ ЗАКЛАДНЫЕ, КГ								ВСЕГО
АРМАТУРА КЛАССА					ВСЕГО АРМ. ИЗД.	АРМАТУРА КЛАССА			ПРОКАТ МАРКИ				ВСЕГО ЗАКЛ. ДЕТ.	
А240		А500С				А240			Вст3пс5					
ГОСТ 5781082*		ГОСТ Р 52544-2006				ГОСТ 5781-82*			ГОСТ 8509-93		ГОСТ 10704-91			
Ø8	ИТОГО	Ø10	Ø12	ИТОГО		Ø8	Ø16	ИТОГО	L50X5	ИТОГО	ТР.Ø50X2	ИТОГО		
60.29	60.29	79.52	154.88	234.40	294.70	2.27	26.10	28.37	26.09	26.09	2.37	2.37	56.83	351.53

РАСХОД БЕТОНА НА 2 ПРИЯМКА:
БЕТОН В25 – 4.77м³

1. КОНСТРУКЦИИ, СОПРИКАСАЮЩИЕСЯ С ГРУНТОМ, ОБМАЗАТЬ ГОРЯЧИМ БИТУМОМ ЗА 2 РАЗА.

УСЛОВНЫЕ ОБОЗНАЧЕНИЯ:
ОСИ ПРИЯМКА № 1
ОСИ ПРИЯМКА № 2

ИЗМ.	КОЛ.УЧ.	ЛИСТ	№ ДОК.	ПОДПИСЬ	ДАТА
РАЗРАБОТАЛ	ПАЛАТНИК				
РУК.МАСТ.	КАПТЕРЕВ				
ГЛ.ИНЖ.МАСТ	ОХОТСКИЙ				
ГЛ.АРХ.ПР.	ХАРКИНА				
ГЛ.ИНЖ.ПР.	КОЛЕСНИКОВ				
ПРОВЕРИЛ	КОЛЕСНИКОВ				
НОРМ.КОНТР.	СИГАЧЕВА				

ПРИВЯЗАН:
ИНВ. №

VI-69-АС1 том 2

ДОШКОЛЬНОЕ ОБРАЗОВАТЕЛЬНОЕ УЧРЕЖДЕНИЕ НА 12 ГРУПП (280 МЕСТ) ДЛЯ ЗАТЕСНЕННЫХ УСЛОВИЙ ЗАСТРОЙКИ

СТАДИЯ	ЛИСТ	ЛИСТОВ
Р	47	

ПРИЯМКИ №1, №2.

ГУП МНИИТЭП
МАСТЕРСКАЯ №7

Кап. 15365

СОГЛАСОВАНО:
ВЗАМ. ИНВ. №
ПОДПИСЬ И ДАТА
ИНВ. № ПОДЛ.
13/7412

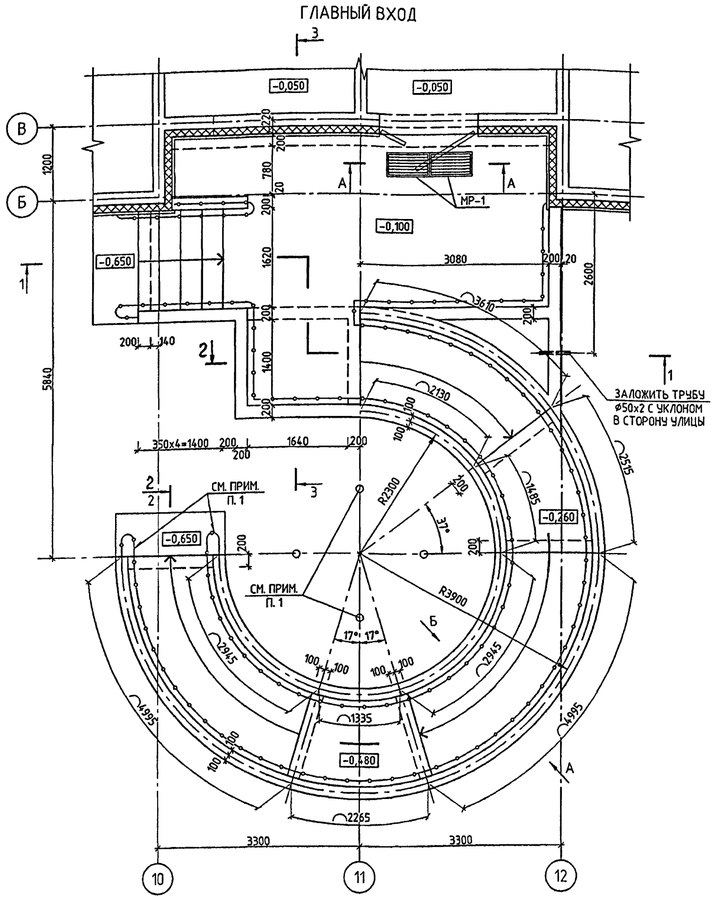
ГЛАВНЫЙ ВХОД

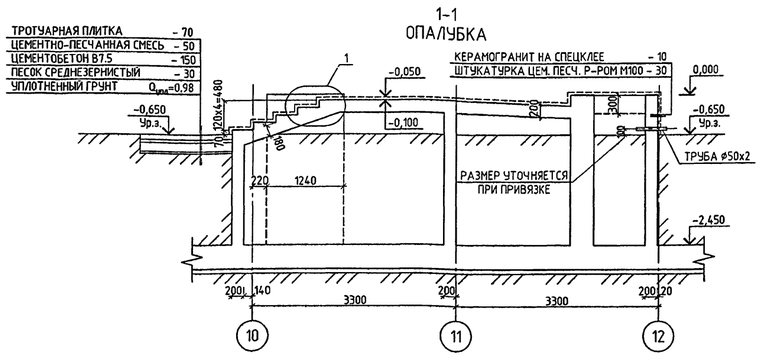
1-1
ОПАЛУБКА

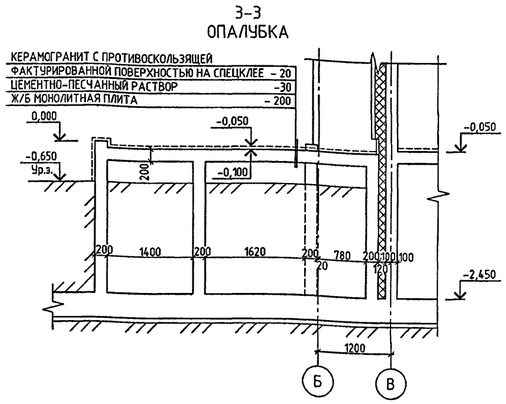
3-3
ОПАЛУБКА

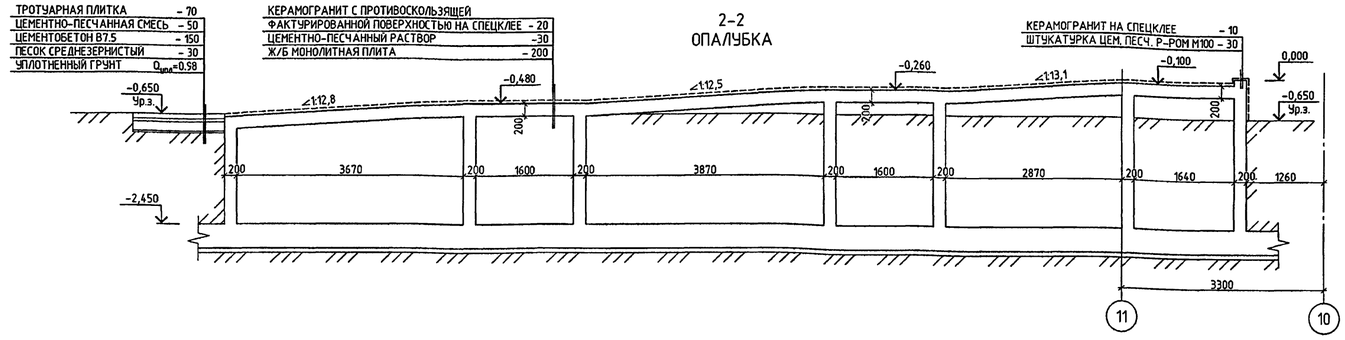
2-2
ОПАЛУБКА

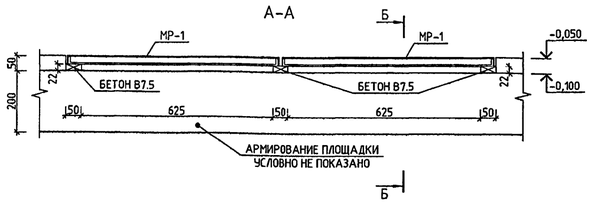
А-А

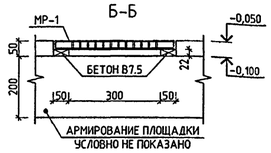
Б-Б

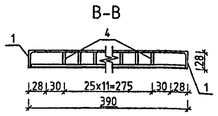
В-В

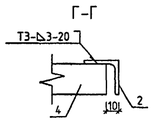
Г-Г

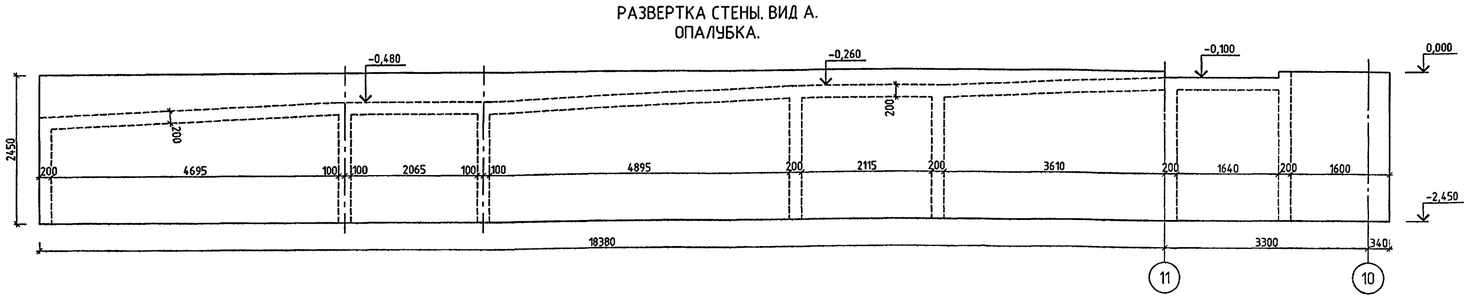
РАЗВЕРТКА СТЕНЫ. ВИД А.
ОПАЛУБКА.

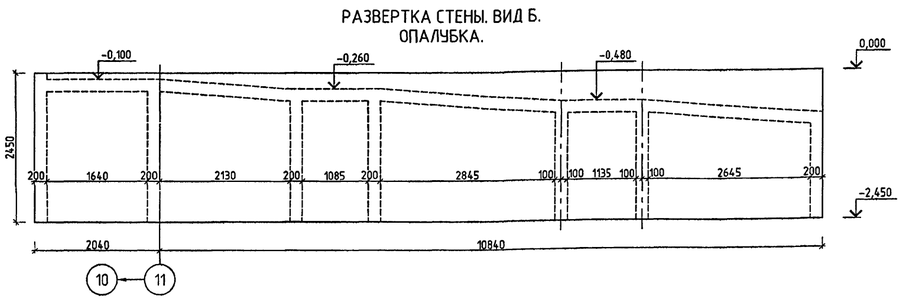
РАЗВЕРТКА СТЕНЫ. ВИД Б.
ОПАЛУБКА.

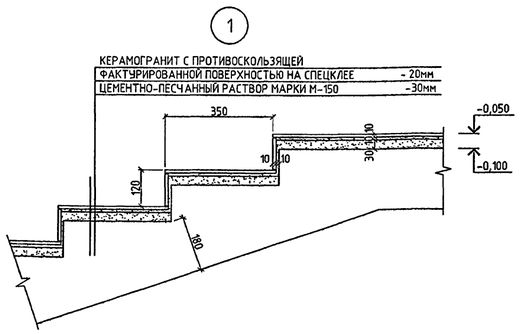

СПЕЦИФИКАЦИЯ СТАЛИ НА ОДНО ИЗДЕЛИЕ

МАРКА ПОЗ.	ОБОЗНАЧЕНИЕ	НАИМЕНОВАНИЕ	КОЛ. ШТ.	МАССА, КГ	
				ЕД.	ВСЕХ
1	2	3	4	5	6
		МР-1			
1	ГОСТ 8509-93	L.28x3 L=690	2	0.88	1.75
2	—II—	L.28x3 L=390	2	0.50	0.99
3	ГОСТ 103-2006	—20x4 L=382	2	0.24	0.48
4	—II—	—20x4 L=670	12	0.42	5.02
			ИТОГО:		8.24

СПЕЦИФИКАЦИЯ МЕТАЛЛИЧЕСКИХ ИЗДЕЛИЙ

МАРКА ПОЗ.	ОБОЗНАЧЕНИЕ	НАИМЕНОВАНИЕ	КОЛ. ШТ.	МАССА, КГ	
				ЕД.	ВСЕХ
1	2	3	4	5	6
	ЛИСТ 48	МР-1	2	8.24	16.47
	ГОСТ 10704-91	СТАЛЬНАЯ ТРУБА Ø50x2 L=500	1	1.19	1.19

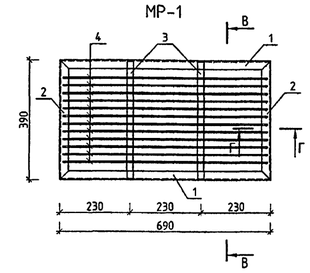
МР-1

1. НАВЕС, ОГРАЖДЕНИЕ ПАНДУСА И ЛЕСТНИЧНОГО МАРША СМ. Л.27, 28 АС2.
2. ВСЕ СТЕНЫ ВХОДА СОПРИКАСАЮЩИЕСЯ С ГРУНТОМ ОБМАЗАТЬ ГОРЯЧИМ БИТУМОМ ЗА 2 РАЗА.
3. РАЗРЕЗ 2-2 ПРОХОДИТ ПО СЕРЕДИНЕ ПАНДУСА.

ИЗМ.	КОЛ.УЧ.	ЛИСТ	№ ДОК.	ПОДПИСЬ	ДАТА
РАЗРАБОТАЛ	ГУСЕВ				
РУК.МАСТ.	КАПТЕРЕВ				
ГЛ.ИНЖ.МАСТ.	ОХОТСКИЙ				
ГЛ.АРХ.ПР.	ХАРКИНА				
ГЛ.ИНЖ.ПР.	КОЛЕСНИКОВ				
ПРОВЕРИЛ	КОЛЕСНИКОВ				
НОРМ.КОНТР.	СИГАЧЕВА				

ПРИВЯЗАН:

ИНВ. №

VI-69-АС1 том 2

ДОШКОЛЬНОЕ ОБРАЗОВАТЕЛЬНОЕ УЧРЕЖДЕНИЕ НА 12 ГРУПП (280 МЕСТ) ДЛЯ ЗАТЕСНЕННЫХ УСЛОВИЙ ЗАСТРОЙКИ

СТАДИЯ	ЛИСТ	ЛИСТОВ
Р	48	

ГЛАВНЫЙ ВХОД. ОПАЛУБКА. РАЗРЕЗЫ 1-1+3-3. СЕЧЕНИЯ А-А+Г-Г. РАЗВЕРТКИ СТЕН. УЗЕЛ 1. СПЕЦИФИКАЦИЯ ИЗДЕЛИЙ.

ГУП МНИИТЭП МАСТЕРСКАЯ №7

СОГЛАСОВАНО:

ИНВ. № ПОДЛ. | ПОДПИСЬ И ДАТА | ВЗАМ. ИНВ. №

13/4013

Кл/Д-15365

2–2
АРМИРОВАНИЕ

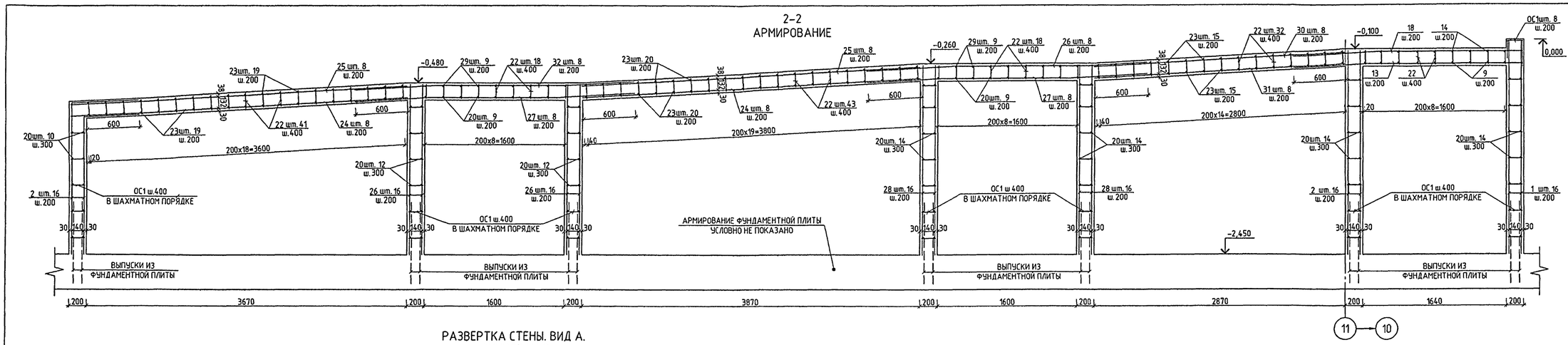

СЛ1

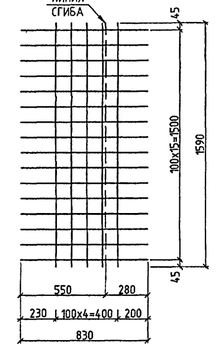

РАЗВЕРТКА СТЕНЫ. ВИД А. АРМИРОВАНИЕ.

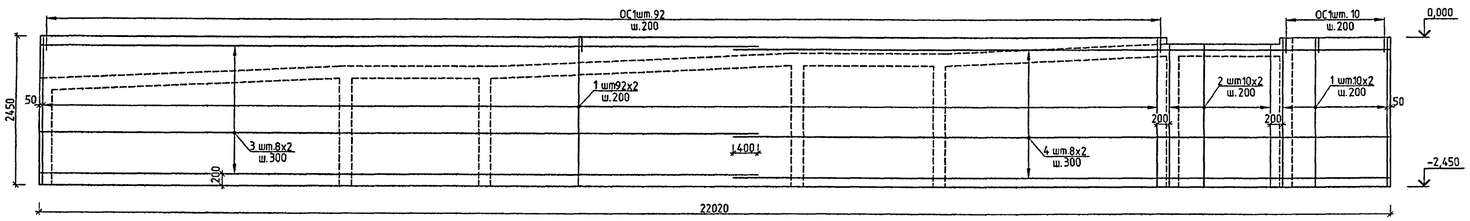

СТЕНА ПО ОСИ "12"–120

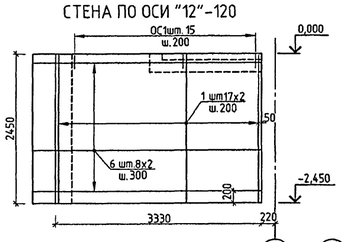

РАЗВЕРТКА СТЕНЫ. ВИД Б. АРМИРОВАНИЕ.

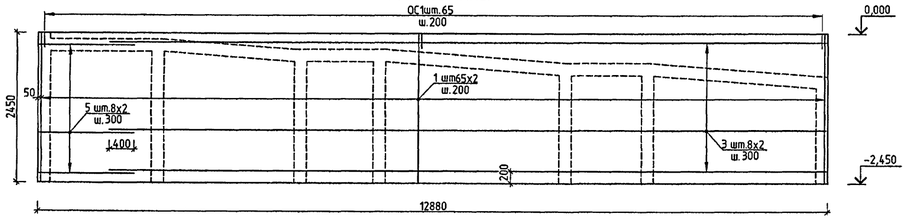

СТЕНА ПО ОСИ "Б"–120

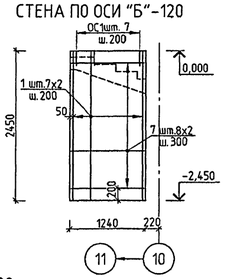

СТЕНА ПО ОСИ "В"–320

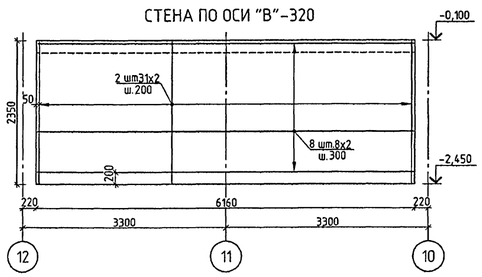

ПЛОЩАДКА НА ОТМЕТКЕ -0,100 НИЖНЕЕ АРМИРОВАНИЕ

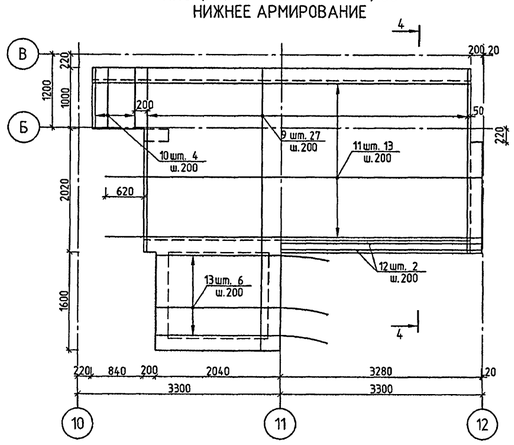

ПЛОЩАДКА НА ОТМЕТКЕ -0,100 ВЕРХНЕЕ АРМИРОВАНИЕ

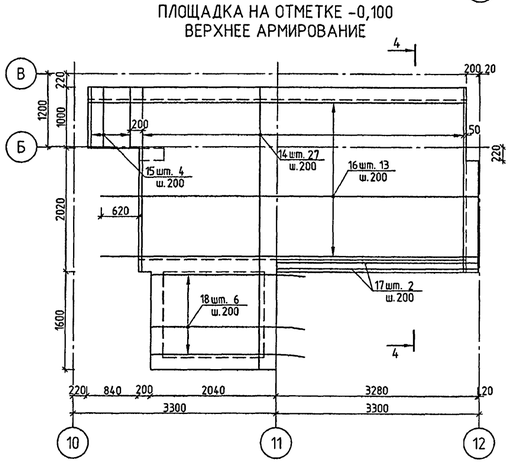

1–1 АРМИРОВАНИЕ

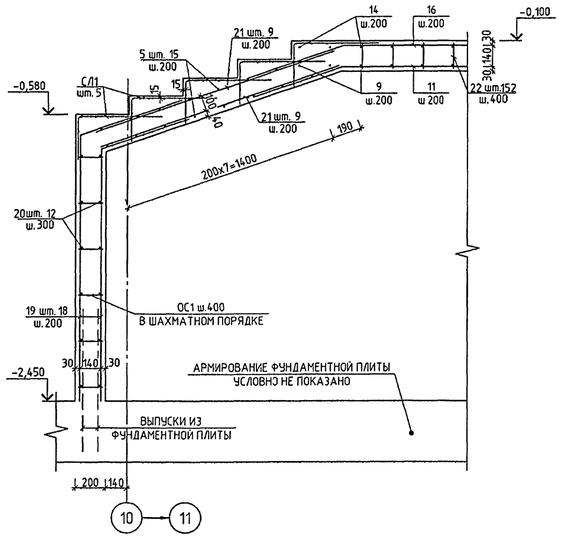

4–4 АРМИРОВАНИЕ

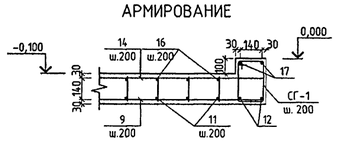

1. ДАННЫЙ ЛИСТ СМОТРЕТЬ СОВМЕСТНО С ЛИСТОМ 48.
2. ОБЕСПЕЧИТЬ ТОЛЩИНУ ЗАЩИТНОГО СЛОЯ, УКАЗАННУЮ НА ЧЕРТЕЖЕ.

СПЕЦИФИКАЦИЯ АРМАТУРЫ НА ЭЛЕМЕНТ

МАРКА ПОЗ.	ОБОЗНАЧЕНИЕ	НАИМЕНОВАНИЕ	КОЛ. ШТ.	МАССА, КГ ЕД.	МАССА, КГ ВСЕХ
1	2	3	4	5	6
		ГЛАВНЫЙ ВХОД			
1	ГОСТ Р52544-2006	Ø12 А500С L=2430	398	2.16	858.82
2	—"—	Ø12 А500С L=2330	114	2.07	235.87
3	—"—	Ø8 А500С L=11700	32	4.62	147.89
4	—"—	Ø8 А500С L=10680	16	4.22	67.50
5	—"—	Ø8 А500С L=1580	31	0.62	19.35
6	—"—	Ø8 А500С L=3660	16	1.45	23.13
7	—"—	Ø8 А500С L=1200	16	0.47	7.58
8	—"—	Ø8 А500С L=6120	16	2.42	38.68
9	—"—	Ø12 А500С L=2980+4580 $L_{гр.}$=3780	27	3.36	90.63
10	—"—	Ø12 А500С L=960	4	0.85	3.41
11	—"—	Ø12 А500С L=6120	13	5.43	70.65
12	—"—	Ø12 А500С L=3260	2	2.89	5.79
13	—"—	Ø12 А500С L=2620	6	2.33	13.96
14	—"—	Ø8 А500С L=3340+4940 $L_{гр.}$=4140	27	1.64	44.15
15	—"—	Ø8 А500С L=1140	4	0.45	1.80
16	—"—	Ø8 А500С L=6300	13	2.49	32.35
17	—"—	Ø12 А500С L=3600	2	3.20	6.39
18	—"—	Ø8 А500С L=2800	6	1.11	6.64
19	—"—	Ø12 А500С L=2330	18	2.07	37.24
20	—"—	Ø8 А500С L=1780	120	0.70	84.37
21	—"—	Ø12 А500С L=1630	18	1.45	26.05
22	—"—	Ø8 А500С L=170	304	0.07	20.41
23	—"—	Ø8 А500С L=1370	108	0.54	58.44
24	—"—	Ø12 А500С L=2965+4760 $L_{гр.}$=3860	16	3.43	54.84
25	—"—	Ø8 А500С L=2965+4760 $L_{гр.}$=3860	16	1.52	24.40
26	—"—	Ø12 А500С L=1950	32	1.73	55.41
27	—"—	Ø12 А500С L=2770+3630 $L_{гр.}$=3200	16	2.84	45.47
28	—"—	Ø12 А500С L=2170	32	1.93	61.66
29	—"—	Ø8 А500С L=2120	18	0.84	15.07
30	—"—	Ø8 А500С L=2225+3525 $L_{гр.}$=2880	8	1.14	9.10
31	—"—	Ø12 А500С L=2225+3525 $L_{гр.}$=2880	8	2.56	20.46
32	—"—	Ø8 А500С L=2770+3630 $L_{гр.}$=3200	16	1.26	20.22
ОС-1	—"—	Ø6 А500С L=600	977	0.13	130.14
СГ-1	—"—	Ø6 А500С L=1040	13	0.23	3.00
СЛ1	—"—	5В 500С-100 5В 500С-100 830x1590	5	3.25	16.26
			ИТОГО:		2357.15
		БЕТОН В25 м³		34.9	

ВЕДОМОСТЬ АРМАТУРНЫХ ИЗДЕЛИЙ

ПОЗ.	ЭСКИЗ
14	4140, 180
15	960, 180
16	6120, 180
17	3240, 180
18	2620, 180
29	1760, 180
ОС-1	160, 220
СГ-1	160, 260, 100, 100

ПРИВЯЗАН:

ИНВ. №

ИЗМ.	КОЛ.УЧ.	ЛИСТ	№ ДОК.	ПОДПИСЬ	ДАТА
РАЗРАБОТАЛ		ГУСЕВ			
РУК.МАСТ.		КАПТЕРЕВ			
ГЛ.ИНЖ.МАСТ.		ОХОТСКИЙ			
ГЛ.АРХ.ПР.		ХАРКИНА			
ГЛ.ИНЖ.ПР.		КОЛЕСНИКОВ			
ПРОВЕРИЛ		КОЛЕСНИКОВ			
НОРМ.КОНТР.		СИГАЧЕВА			

VI-69-АС1 том 2

ДОШКОЛЬНОЕ ОБРАЗОВАТЕЛЬНОЕ УЧРЕЖДЕНИЕ НА 12 ГРУПП (280 МЕСТ) ДЛЯ ЗАТЕСНЕННЫХ УСЛОВИЙ ЗАСТРОЙКИ

СТАДИЯ	ЛИСТ	ЛИСТОВ
Р	49	

ГЛАВНЫЙ ВХОД. АРМИРОВАНИЕ. РАЗРЕЗЫ 1–1, 2–2, 4–4. РАЗВЕРТКИ СТЕН. СПЕЦИФИКАЦИЯ АРМАТУРЫ.

ГУП МНИИТЭП МАСТЕРСКАЯ №7

СОГЛАСОВАНО:

ИНВ.№ ПОДЛ. | ПОДПИСЬ И ДАТА | ВЗАМ.ИНВ.№

Копия 15365

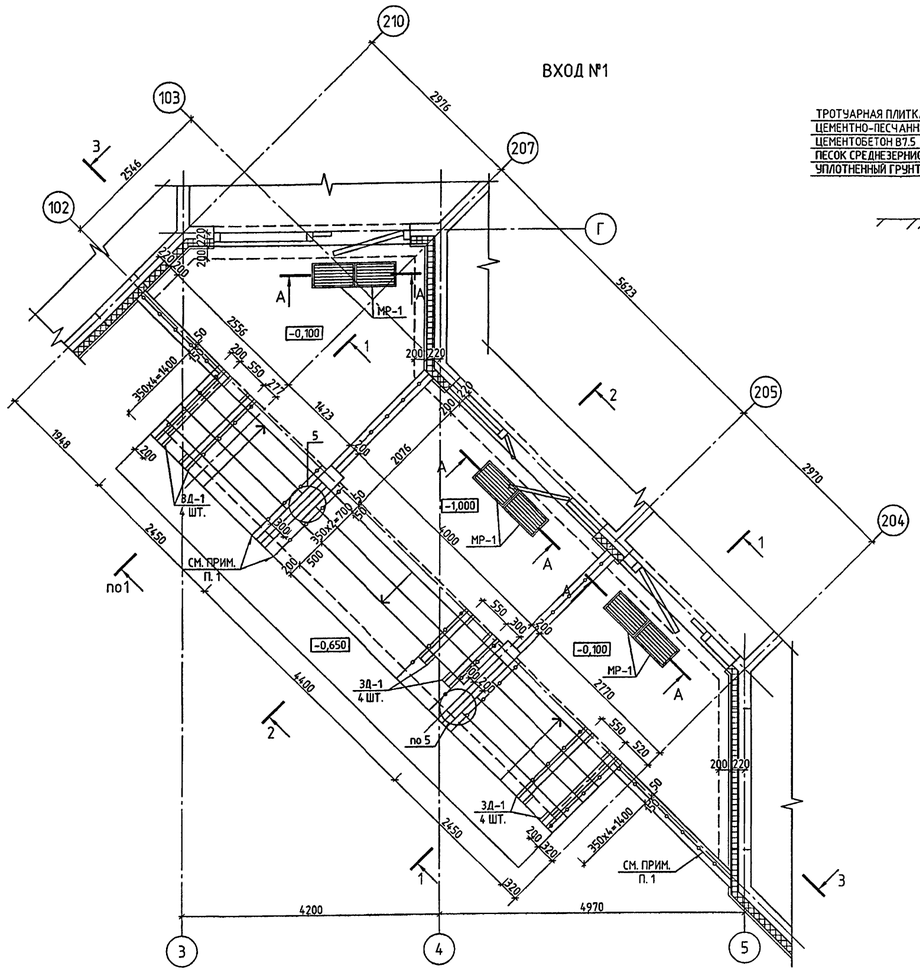

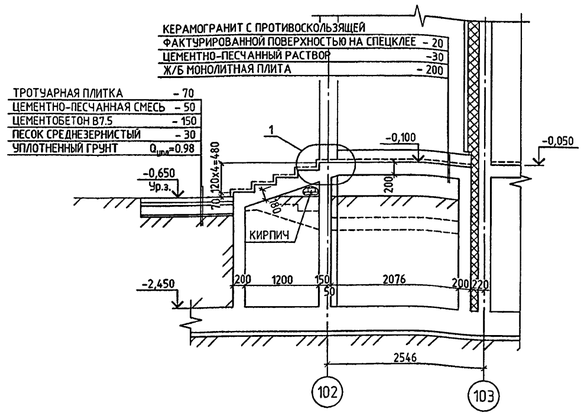
1-1
ОПАЛУБКА

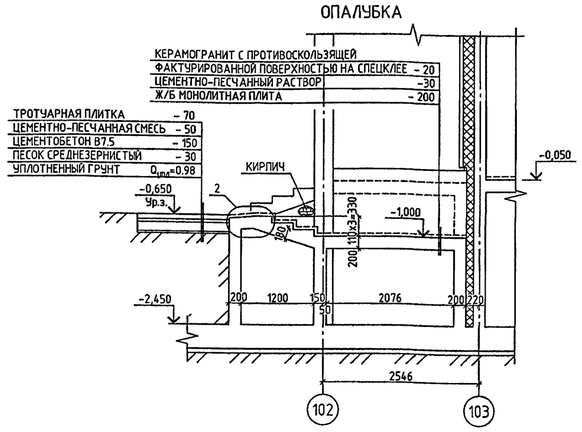
2-2
ОПАЛУБКА

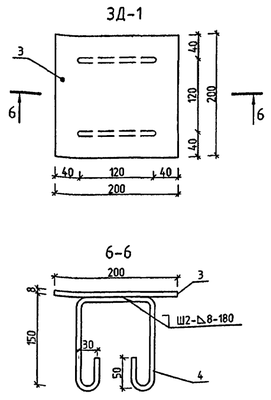
ЗД-1

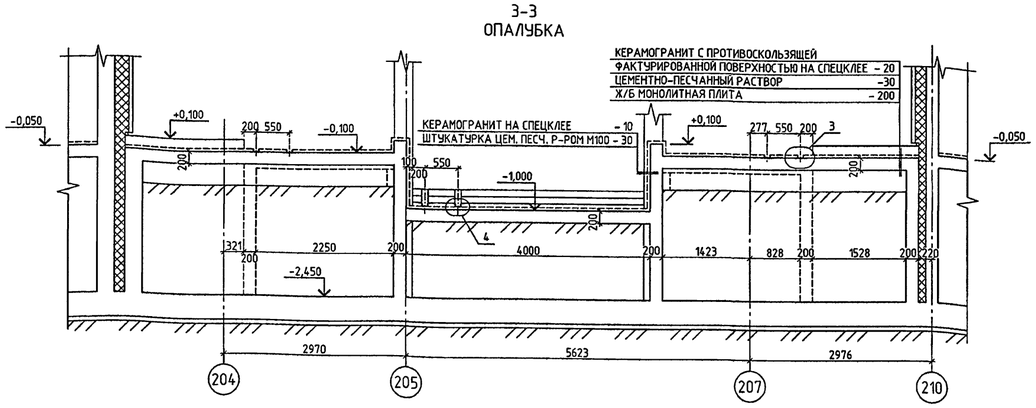
3-3
ОПАЛУБКА

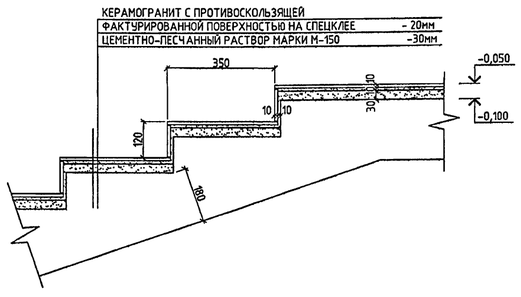
1

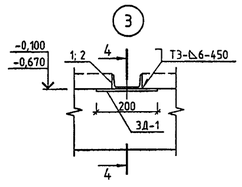

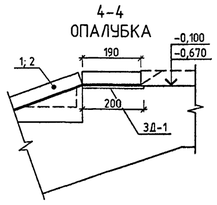
4-4
ОПАЛУБКА

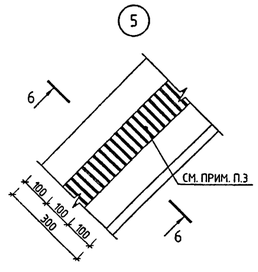

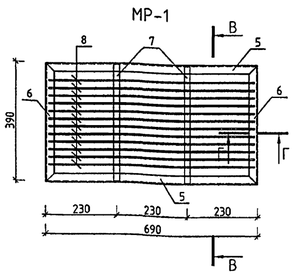
МР-1

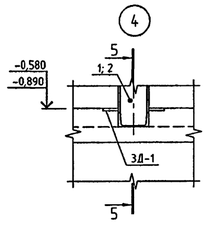

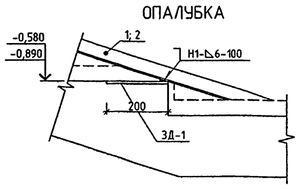
5-5
ОПАЛУБКА

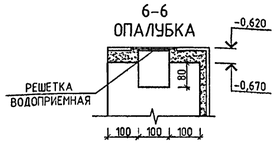
6-6
ОПАЛУБКА

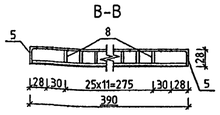
В-В

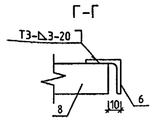
Г-Г

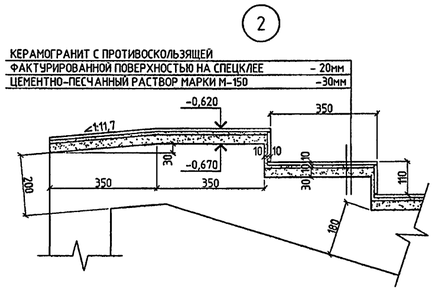
2

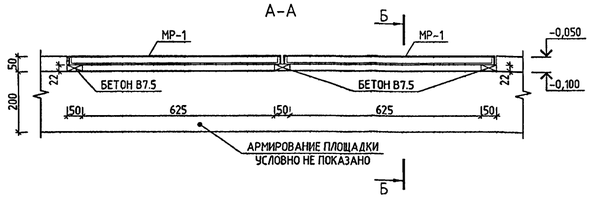
А-А

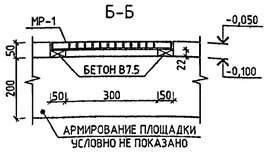
Б-Б

СПЕЦИФИКАЦИЯ СТАЛИ НА ОДНО ИЗДЕЛИЕ

МАРКА ПОЗ.	ОБОЗНАЧЕНИЕ	НАИМЕНОВАНИЕ	КОЛ. ШТ.	МАССА, КГ	
				ЕД.	ВСЕХ
1	2	3	4	5	6
ЗАКЛАДНАЯ ДЕТАЛЬ ЗД-1					
3	ГОСТ 103-2006	—200x8 L=200	1	2.50	2.50
4	ГОСТ 5781-82*	Ø8 А240 L=510	2	0.20	0.40
			ИТОГО:		2.90
МЕТАЛЛИЧЕСКАЯ РЕШЕТКА МР-1					
5	ГОСТ 8509-93	L 28x3 L=690	2	0.88	1.75
6	——II——	L 28x3 L=390	2	0.50	0.99
7	ГОСТ 103-2006	—20x4 L=382	2	0.24	0.48
8	——II——	—20x4 L=670	12	0.42	5.02
			ИТОГО:		8.24

СПЕЦИФИКАЦИЯ МЕТАЛЛИЧЕСКИХ ИЗДЕЛИЙ

МАРКА ПОЗ.	ОБОЗНАЧЕНИЕ	НАИМЕНОВАНИЕ	КОЛ. ШТ.	МАССА, КГ	
				ЕД.	ВСЕХ
1	2	3	4	5	6
1	ГОСТ 8240-97	⊏ 10У L=1870	4	16.06	64.25
2	——II——	⊏ 10У L=1120	2	9.62	19.24
	ЛИСТ 50	ЗД-1	12	2.90	34.79
	——II——	МР-1	6	8.24	49.44
			ИТОГО:		167.72

1. ОГРАЖДЕНИЕ ВХОДА И ЛЕСТНИЧНОГО МАРША СМ. Л 27, 28 АС2.
2. ВСЕ СТЕНЫ ВХОДА СОПРИКАСАЮЩИЕСЯ С ГРУНТОМ ОБМАЗАТЬ ГОРЯЧИМ БИТУМОМ ЗА 2 РАЗА.
3. ПО ВОДООТВОДУ В ЛИВНЕВУЮ КАНАЛИЗАЦИЮ (УТОЧНЯЕТСЯ ПРИ ПРИВЯЗКЕ) РАЗМЕСТИТЬ РЕШЕТКУ ВОДОПРИЕМНУЮ ЧУГУННУЮ (ЩЕЛЕВУЮ) РВ 10-13,6-50 ВЧ-50 КЛ.С. ОБЩЕЕ КОЛИЧЕСТВО НА ВХОД 6 ШТ.

СОГЛАСОВАНО:

ИНВ. № ПОДЛ. | ПОДПИСЬ И ДАТА | ВЗАМ. ИНВ. №

13/70

ПРИВЯЗАН:

ИНВ. №

ИЗМ.	КОЛ.УЧ.	ЛИСТ	№ ДОК.	ПОДПИСЬ	ДАТА
РАЗРАБОТАЛ		ГУСЕВ			
РУК.МАСТ.		КАПТЕРЕВ			
ГЛ.ИНЖ.МАСТ.		ОХОТСКИЙ			
ГЛ.АРХ.ПР.		ХАРКИНА			
ГЛ.ИНЖ.ПР.		КОЛЕСНИКОВ			
ПРОВЕРИЛ		КОЛЕСНИКОВ			
НОРМ.КОНТР.		СИГАЧЕВА			

VI-69-АС1 том 2

ДОШКОЛЬНОЕ ОБРАЗОВАТЕЛЬНОЕ УЧРЕЖДЕНИЕ НА 12 ГРУПП (280 МЕСТ) ДЛЯ ЗАТЕСНЕННЫХ УСЛОВИЙ ЗАСТРОЙКИ

СТАДИЯ	ЛИСТ	ЛИСТОВ
Р	50	

ВХОД №1. ОПАЛУБКА РАЗРЕЗЫ 1-1+6-6. СЕЧЕНИЯ А-А+Г-Г. УЗЛЫ 1+5. СПЕЦИФИКАЦИЯ ИЗДЕЛИЙ.

ГУП МНИИТЭП
МАСТЕРСКАЯ №7

Клапт. 15365

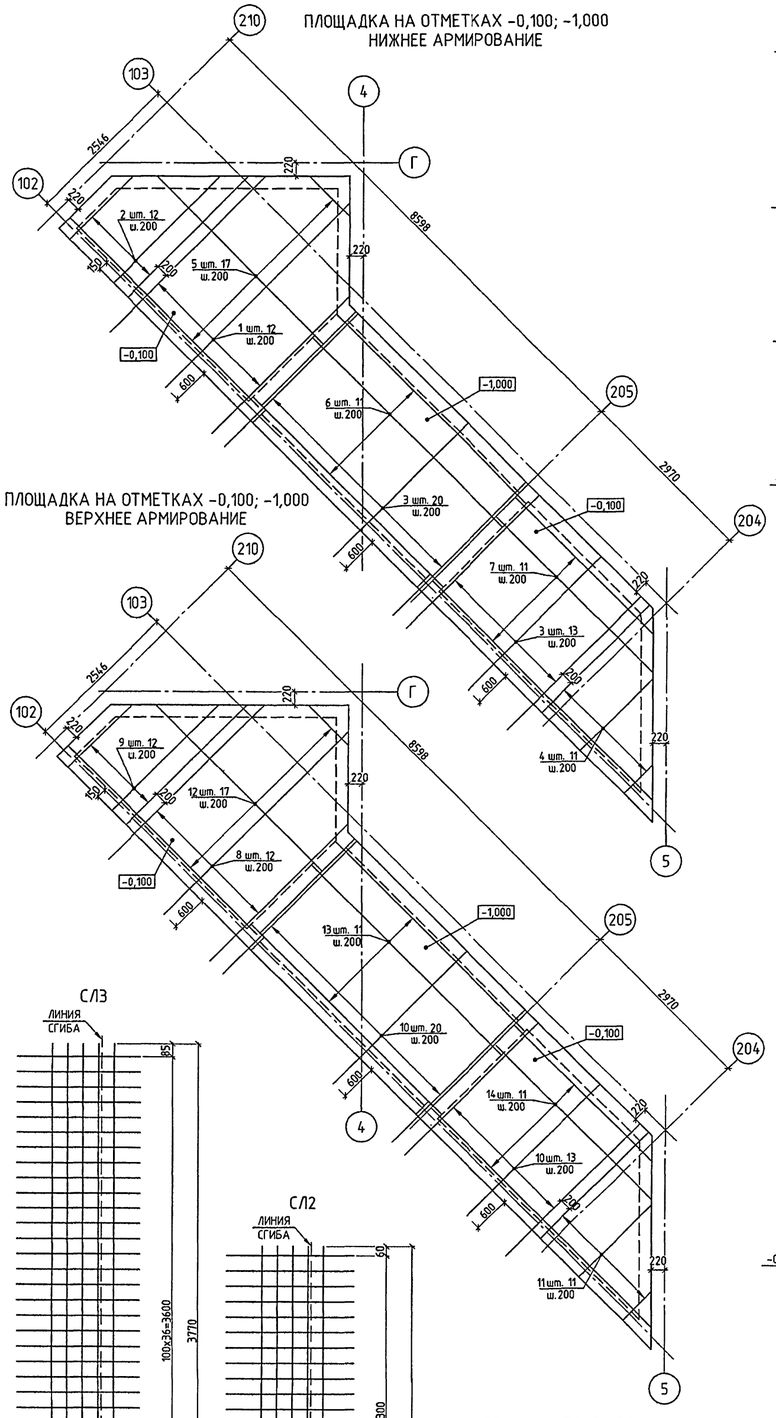
ПЛОЩАДКА НА ОТМЕТКАХ -0,100; -1,000
НИЖНЕЕ АРМИРОВАНИЕ

ПЛОЩАДКА НА ОТМЕТКАХ -0,100; -1,000
ВЕРХНЕЕ АРМИРОВАНИЕ

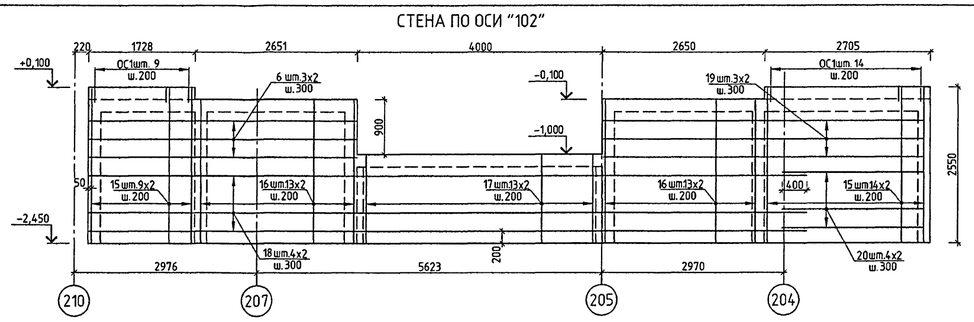
СТЕНА ПО ОСИ "102"

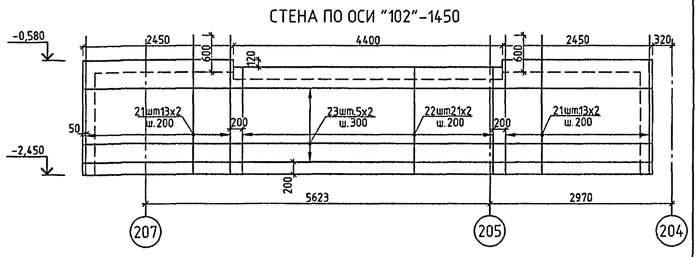
СТЕНА ПО ОСИ "102"-1450

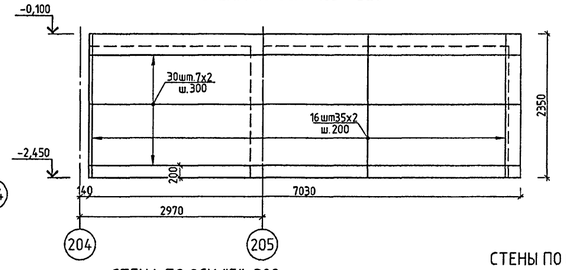
СТЕНА ПО ОСИ "103"-320

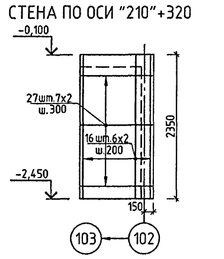
СТЕНА ПО ОСИ "210"+320

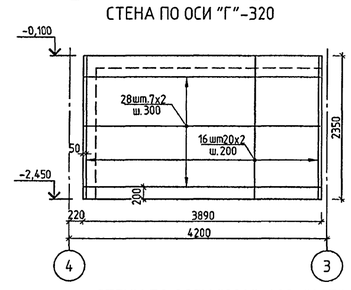
СТЕНА ПО ОСИ "Г"-320

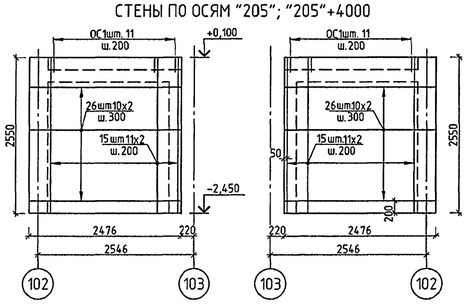
СТЕНЫ ПО ОСЯМ "205"; "205"+4000

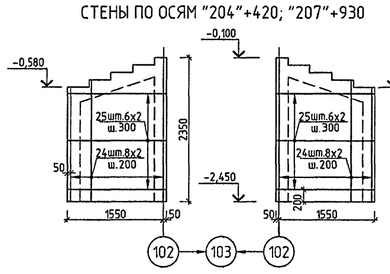
СТЕНЫ ПО ОСЯМ "204"+420; "207"+930

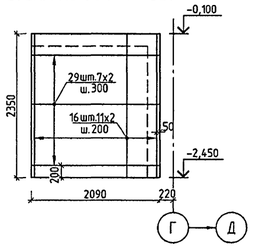
СТЕНА ПО ОСИ "4"-320

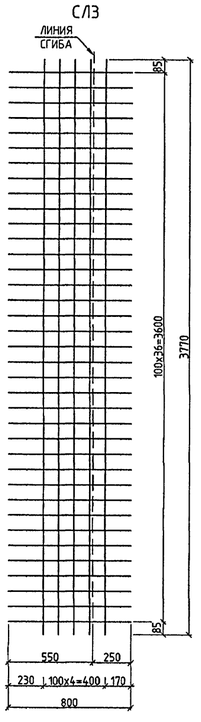
СЛ3

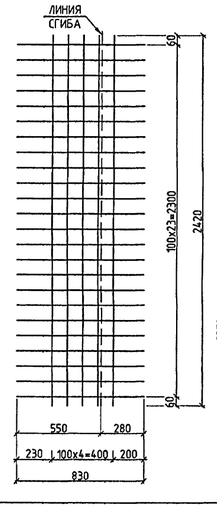
СЛ2

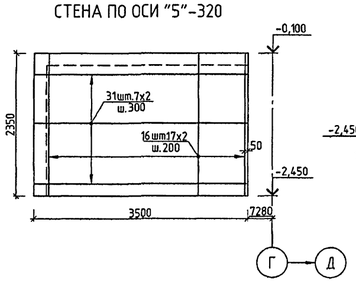
СТЕНА ПО ОСИ "5"-320

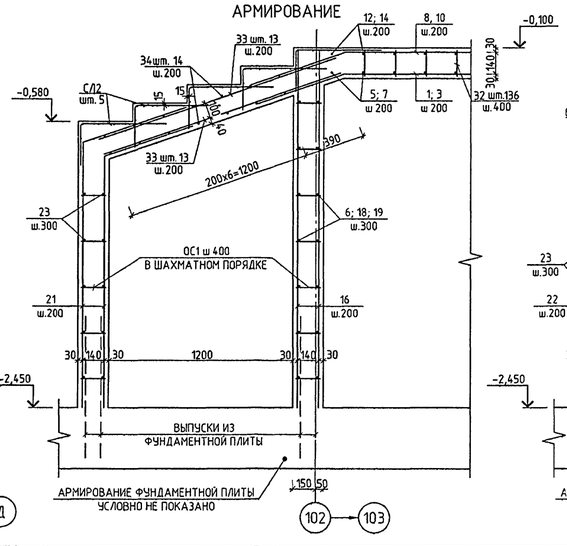
1-1
АРМИРОВАНИЕ

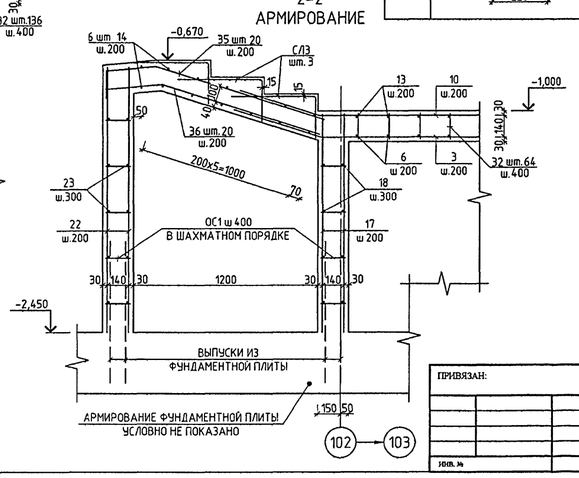
2-2
АРМИРОВАНИЕ

ВЕДОМОСТЬ АРМАТУРНЫХ ИЗДЕЛИЙ

ПОЗ.	ЭСКИЗ
8	3710
9	2080
10	3060
11	1530
12	3480
13	4360
14	4100
35	158°
ОС-1	

СПЕЦИФИКАЦИЯ АРМАТУРЫ НА ЭЛЕМЕНТ

МАРКА ПОЗ.	ОБОЗНАЧЕНИЕ	НАИМЕНОВАНИЕ	КОЛ. ШТ.	МАССА, КГ ЕД.	МАССА, КГ ВСЕХ
1	2	3	4	5	6
		ВХОД №1			
1	ГОСТ Р52544-2006	Ø12 А500С L=3160+4250 $L_{ср.}$=3710	12	3.29	39.53
2	—II—	Ø12 А500С L=1410+2740 $L_{ср.}$=2080	12	1.85	22.16
3	—II—	Ø12 А500С L=3050	33	2.71	89.38
4	—II—	Ø12 А500С L=620+2435 $L_{ср.}$=1530	11	1.36	14.95
5	—II—	Ø8 А500С L=890+4340 $L_{ср.}$=3480	17	1.37	23.37
6	—II—	Ø8 А500С L=4360	31	1.72	53.39
7	—II—	Ø8 А500С L=3140+5060 $L_{ср.}$=4100	11	1.62	17.81
8	—II—	Ø8 А500С L=3340+4430 $L_{ср.}$=3890	12	1.54	18.44
9	—II—	Ø8 А500С L=1770+3100 $L_{ср.}$=2440	12	0.96	11.57
10	—II—	Ø8 А500С L=3240	33	1.28	42.23
11	—II—	Ø8 А500С L=980+2795 $L_{ср.}$=1890	11	0.75	8.21
12	—II—	Ø8 А500С L=1250+4700 $L_{ср.}$=3840	17	1.52	25.79
13	—II—	Ø8 А500С L=4720	11	1.86	20.51
14	—II—	Ø8 А500С L=3500+5420 $L_{ср.}$=4460	11	1.76	19.38
15	—II—	Ø12 А500С L=2530	90	2.25	202.20
16	—II—	Ø12 А500С L=2330	230	2.07	475.88
17	—II—	Ø12 А500С L=1430	26	1.27	33.02
18	—II—	Ø8 А500С L=11700	8	4.62	36.97
19	—II—	Ø8 А500С L=5230	6	2.07	12.40
20	—II—	Ø8 А500С L=2310	8	0.91	7.30
21	—II—	Ø12 А500С L=2270	52	2.02	104.82
22	—II—	Ø12 А500С L=1730	42	1.54	64.52
23	—II—	Ø8 А500С L=9260	10	3.66	36.58
24	—II—	Ø12 А500С L=1850+2330 $L_{ср.}$=2090	32	1.86	59.39
25	—II—	Ø8 А500С L=1560	24	0.62	14.79
26	—II—	Ø8 А500С L=2440	40	0.96	38.55
27	—II—	Ø8 А500С L=1380	14	0.55	7.63
28	—II—	Ø8 А500С L=4050	14	1.60	22.40
29	—II—	Ø8 А500С L=2270	14	0.90	12.55
30	—II—	Ø8 А500С L=7210	14	2.85	39.87
31	—II—	Ø8 А500С L=3680	14	1.45	20.35
32	—II—	Ø8 А500С L=170	200	0.07	13.43
33	—II—	Ø12 А500С L=1630	52	1.45	75.27
34	—II—	Ø8 А500С L=2410	28	0.95	26.65
35	—II—	Ø12 А500С L=1660	20	1.47	29.48
36	—II—	Ø12 А500С L=1440	20	1.28	25.57
ОС-1	—II—	Ø6 А500С L=600	565	0.13	75.26
СЛ2	—II—	5В 500С-100 / 5В 500С-100 830х2420	10	4.90	49.04
СЛ3	—II—	5В 500С-100 / 5В 500С-100 800х3770	3	7.42	22.26
			ИТОГО:		1912.89
		БЕТОН В25 $м^3$		27.0	

1. ДАННЫЙ ЛИСТ СМОТРЕТЬ СОВМЕСТНО С ЛИСТОМ 50.
2. ОБЕСПЕЧИТЬ ТОЛЩИНУ ЗАЩИТНОГО СЛОЯ, УКАЗАННУЮ НА ЧЕРТЕЖЕ.

СОГЛАСОВАНО:

ИНВ. № ПОДЛ. 13/7016 | ПОДПИСЬ И ДАТА | ВЗАМ. ИНВ. №

ПРИВЯЗАН:

ИНВ. №

ИЗМ.	КОЛ.УЧ.	ЛИСТ	№ ДОК.	ПОДПИСЬ	ДАТА
РАЗРАБОТАЛ	ГУСЕВ				
РУК.МАСТ.	КАПТЕРЕВ				
ГЛ.ИНЖ.МАСТ.	ОХОТСКИЙ				
ГЛ.АРХ.ПР.	ХАРКИНА				
ГЛ.ИНЖ.ПР.	КОЛЕСНИКОВ				
ПРОВЕРИЛ	КОЛЕСНИКОВ				
НОРМ.КОНТР.	СИГАЧЕВА				

VI-69-АС1 том 2

ДОШКОЛЬНОЕ ОБРАЗОВАТЕЛЬНОЕ УЧРЕЖДЕНИЕ НА 12 ГРУПП (280 МЕСТ) ДЛЯ ЗАТЕСНЕННЫХ УСЛОВИЙ ЗАСТРОЙКИ

СТАДИЯ	ЛИСТ	ЛИСТОВ
Р	51	

ВХОД №1. АРМИРОВАНИЕ. РАЗРЕЗЫ 1-1, 2-2. РАЗВЕРТКИ СТЕН. СПЕЦИФИКАЦИЯ АРМАТУРЫ.

ГУП МНИИТЭП
МАСТЕРСКАЯ №7

Клад. 15365

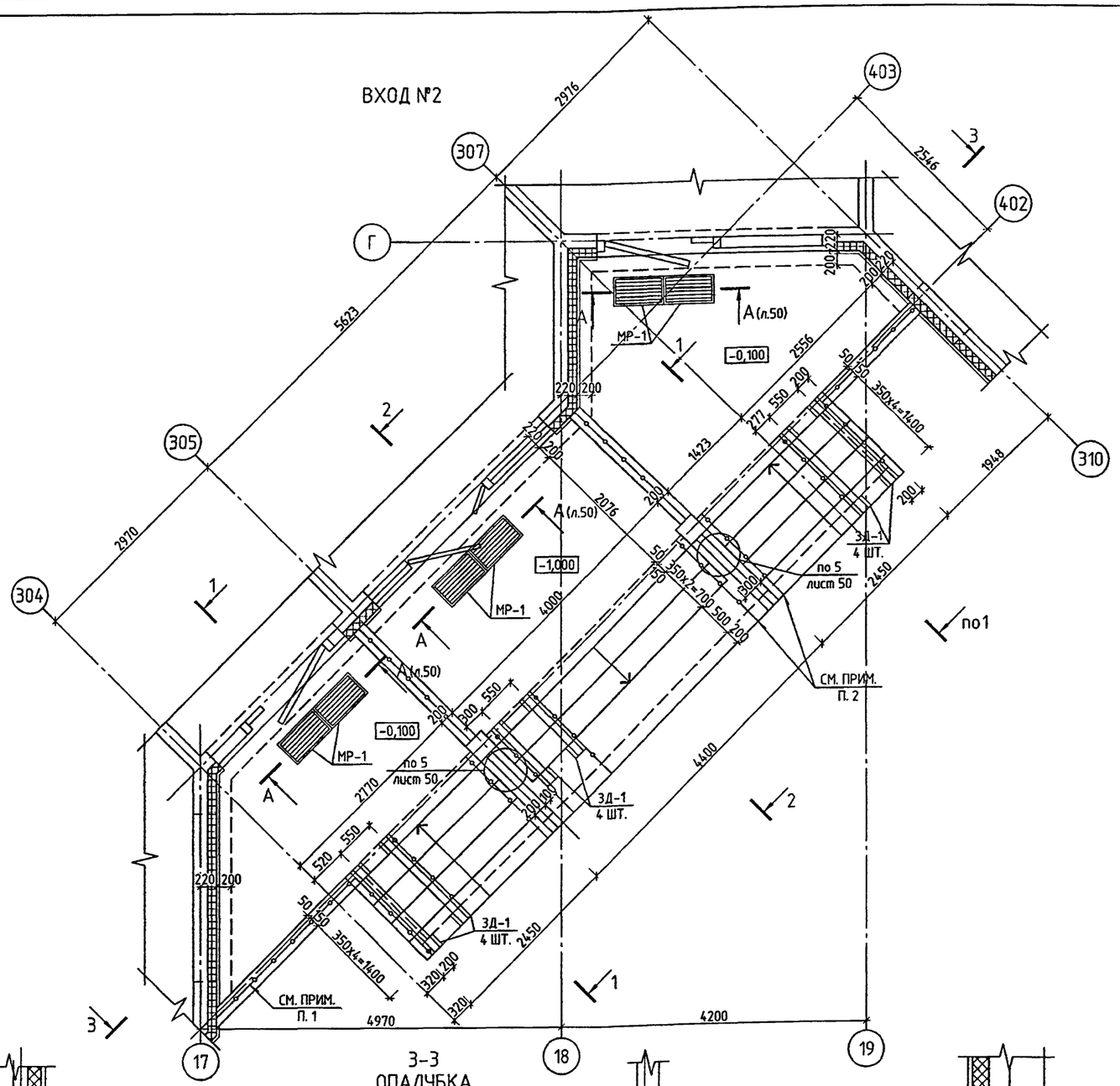

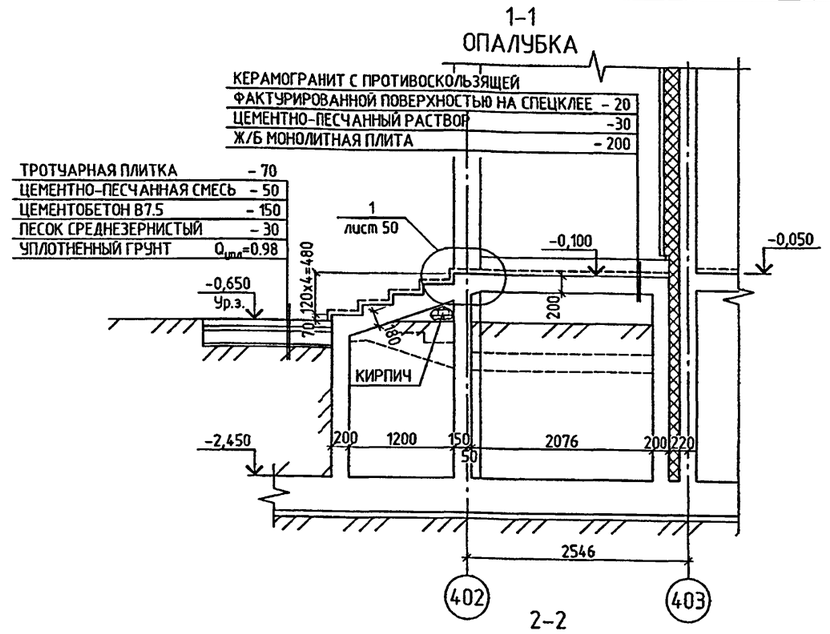

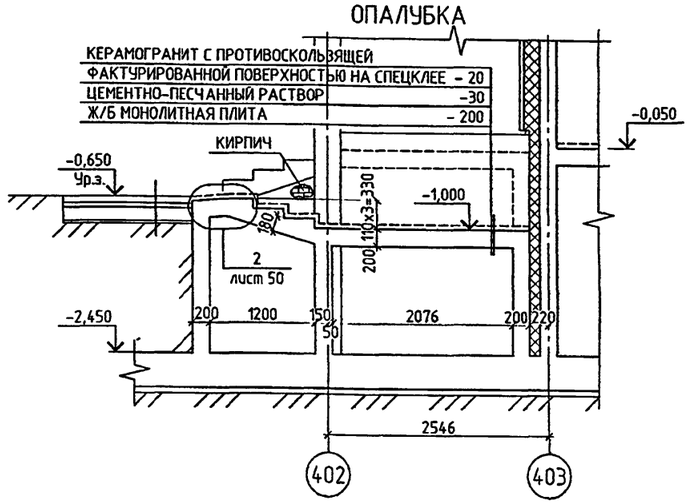

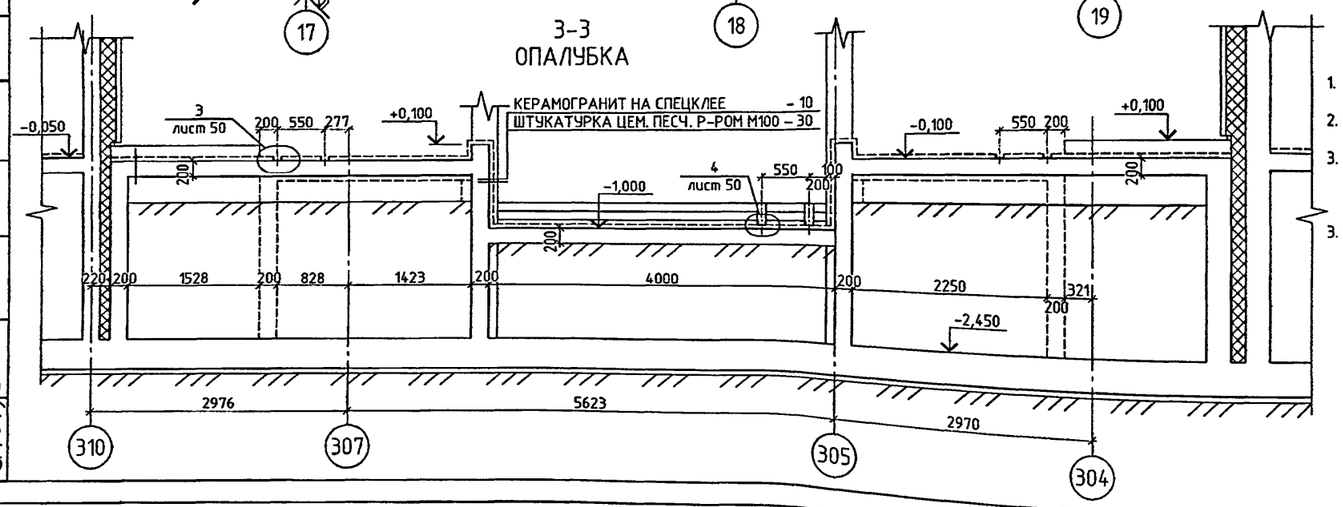

1. ДАННЫЙ ЛИСТ СМОТРЕТЬ СОВМЕСТНО С ЛИСТАМИ 50, 53.
2. ОГРАЖДЕНИЕ ВХОДА И ЛЕСТНИЧНОГО МАРША СМ. Л.27, 28 АС2.
3. ВСЕ СТЕНЫ ВХОДА СОПРИКАСАЮЩИЕСЯ С ГРУНТОМ ОБМАЗАТЬ ГОРЯЧИМ БИТУМОМ ЗА 2 РАЗА.
3. ПО ВОДООТВОДУ В ЛИВНЕВУЮ КАНАЛИЗАЦИЮ (УТОЧНЯЕТСЯ ПРИ ПРИВЯЗКЕ) РАЗМЕСТИТЬ РЕШЕТКУ ВОДОПРИЕМНУЮ ЧУГУННННУЮ (ЩЕЛЕВУЮ) РВ 10-13,6-50 ВЧ-50 КЛ.С, ОБЩЕЕ КОЛИЧЕСТВО НА ВХОД 6 ШТ.

СПЕЦИФИКАЦИЯ МЕТАЛЛИЧЕСКИХ ИЗДЕЛИЙ

МАРКА ПОЗ.	ОБОЗНАЧЕНИЕ	НАИМЕНОВАНИЕ	КОЛ. ШТ.	МАССА, КГ	
				ЕД.	ВСЕХ
1	2	3	4	5	6
1	ЛИСТ 50	С 10У L=1870	4	16.06	64.25
2	—II—	С 10У L=1120	2	9.62	19.24
	—II—	ЗД-1	12	2.90	34.80
	—II—	МР-1	6	8.24	49.44
			ИТОГО:		167.73

ПРИВЯЗАН:

ИНВ. №

ИЗМ.	КОЛ.УЧ.	ЛИСТ	№ ДОК.	ПОДПИСЬ	ДАТА
РАЗРАБОТАЛ		ГУСЕВ			
РУК.МАСТ.		КАПТЕРЕВ			
ГЛ.ИНЖ.МАСТ.		ОХОТСКИЙ			
ГЛ.АРХ.ПР.		ХАРКИНА			
ГЛ.ИНЖ.ПР.		КОЛЕСНИКОВ			
ПРОВЕРИЛ		КОЛЕСНИКОВ			
НОРМ.КОНТР.		СИГАЧЕВА			

VI-69-АС1 том 2

ДОШКОЛЬНОЕ ОБРАЗОВАТЕЛЬНОЕ УЧРЕЖДЕНИЕ НА 12 ГРУПП (280 МЕСТ) ДЛЯ ЗАТЕСНЕННЫХ УСЛОВИЙ ЗАСТРОЙКИ

СТАДИЯ	ЛИСТ	ЛИСТОВ
Р	52	

ВХОД №2. ОПАЛУБКА РАЗРЕЗЫ 1-1+3-3. СПЕЦИФИКАЦИЯ ИЗДЕЛИЙ.

ГУП МНИИТЭП
МАСТЕРСКАЯ №7

СОГЛАСОВАНО:

ИНВ. № ПОДЛ. 13/7017 | ПОДПИСЬ И ДАТА | ВЗАМ. ИНВ. №

Каля 15365

ПЛОЩАДКА НА ОТМЕТКАХ -0,100; -1,000 НИЖНЕЕ АРМИРОВАНИЕ

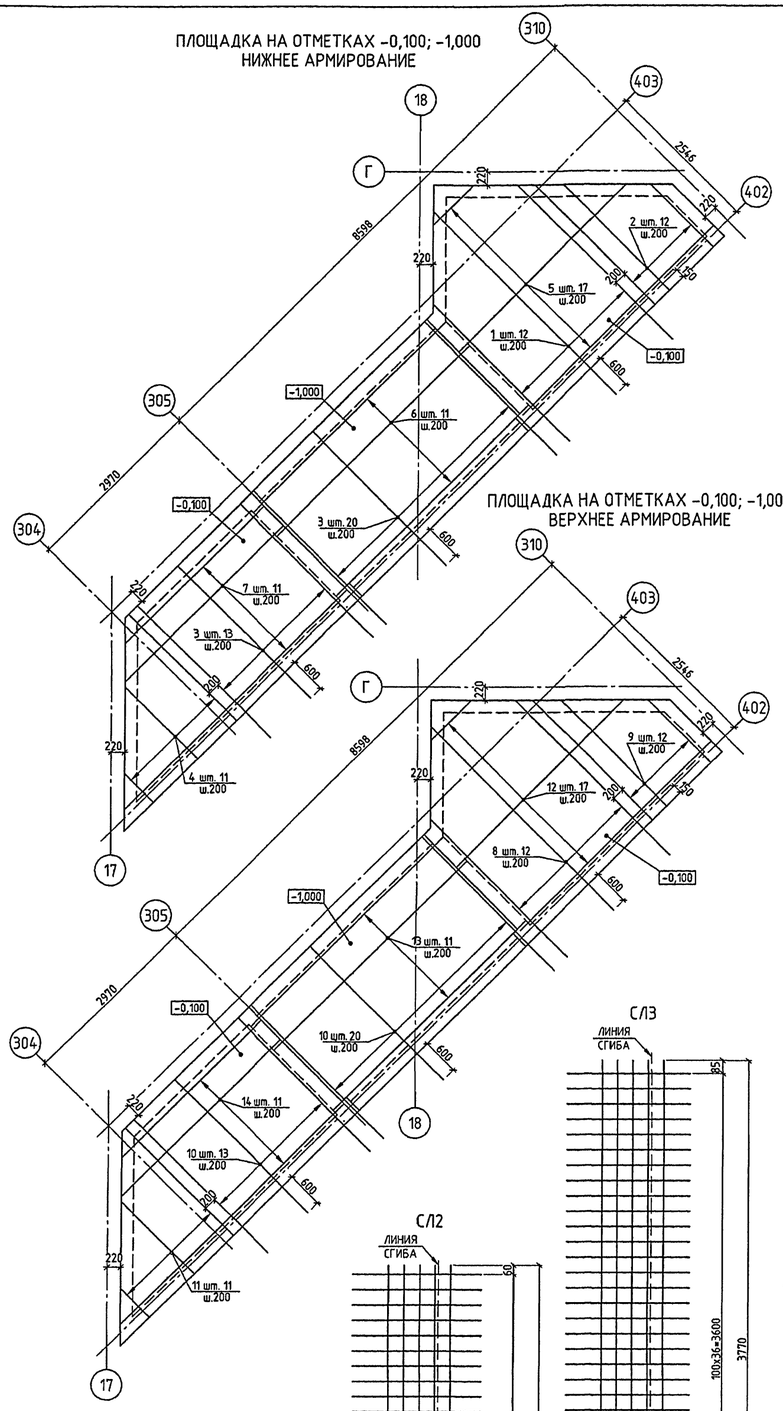

ПЛОЩАДКА НА ОТМЕТКАХ -0,100; -1,000 ВЕРХНЕЕ АРМИРОВАНИЕ

СТЕНА ПО ОСИ "402"

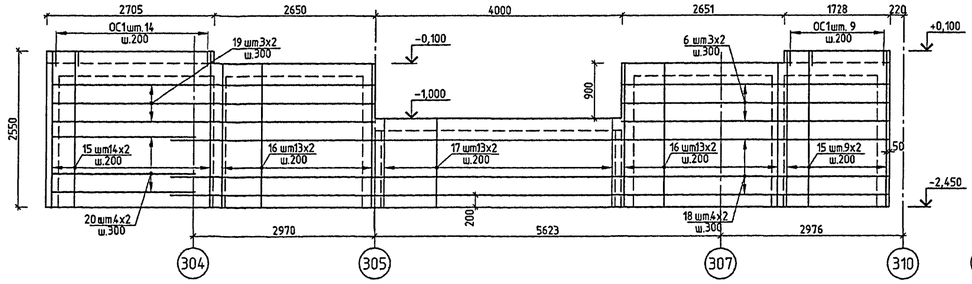

СТЕНА ПО ОСИ "402"-1450

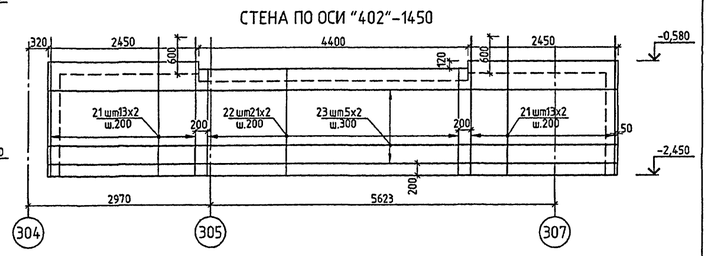

СТЕНА ПО ОСИ "403"-320

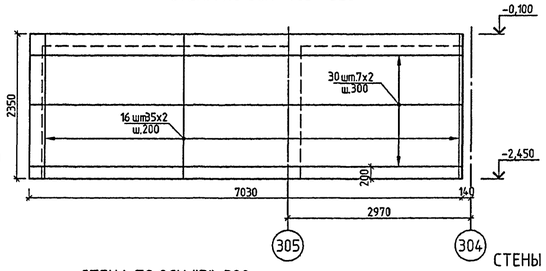

СТЕНА ПО ОСИ "310"-320

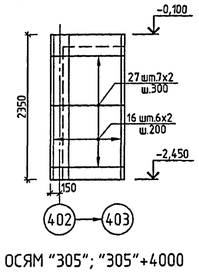

ВЕДОМОСТЬ АРМАТУРНЫХ ИЗДЕЛИЙ

ПОЗ.	ЭСКИЗ
8	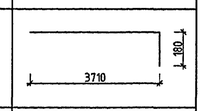
9	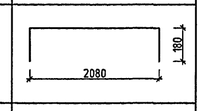
10	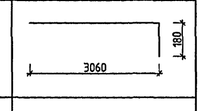
11	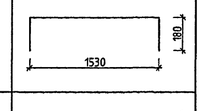
12	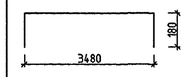
13	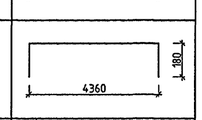
14	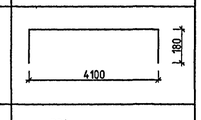
35	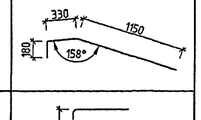
ОС-1	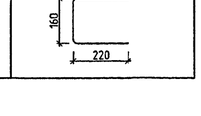

СПЕЦИФИКАЦИЯ АРМАТУРЫ НА ЭЛЕМЕНТ

МАРКА ПОЗ.	ОБОЗНАЧЕНИЕ	НАИМЕНОВАНИЕ	КОЛ. ШТ.	МАССА, КГ ЕД.	МАССА, КГ ВСЕХ
1	2	3	4	5	6
		ВХОД №2			
1	ГОСТ Р52544-2006	Ø12 А500С L=3160+4250 $L_{ср.}$=3710	12	3.29	39.53
2	—"—	Ø12 А500С L=1410+2740 $L_{ср.}$=2080	12	1.85	22.16
3	—"—	Ø12 А500С L=3050	33	2.71	89.38
4	—"—	Ø12 А500С L=620+2435 $L_{ср.}$=1530	11	1.36	14.95
5	—"—	Ø8 А500С L=890+4340 $L_{ср.}$=3480	17	1.37	23.37
6	—"—	Ø8 А500С L=4360	31	1.72	53.39
7	—"—	Ø8 А500С L=3140+5060 $L_{ср.}$=4100	11	1.62	17.81
8	—"—	Ø8 А500С L=3340+4430 $L_{ср.}$=3890	12	1.54	18.44
9	—"—	Ø8 А500С L=1770+3100 $L_{ср.}$=2440	12	0.96	11.57
10	—"—	Ø8 А500С L=3240	33	1.28	42.23
11	—"—	Ø8 А500С L=980+2795 $L_{ср.}$=1890	11	0.75	8.21
12	—"—	Ø8 А500С L=1250+4700 $L_{ср.}$=3840	17	1.52	25.79
13	—"—	Ø8 А500С L=4720	11	1.86	20.51
14	—"—	Ø8 А500С L=3500+5420 $L_{ср.}$=4460	11	1.76	19.38
15	—"—	Ø12 А500С L=2530	90	2.25	202.20
16	—"—	Ø12 А500С L=2330	230	2.07	475.88
17	—"—	Ø12 А500С L=1430	26	1.27	33.02
18	—"—	Ø8 А500С L=11700	8	4.62	36.97
19	—"—	Ø8 А500С L=5230	6	2.07	12.40
20	—"—	Ø8 А500С L=2310	8	0.91	7.30
21	—"—	Ø12 А500С L=2270	52	2.02	104.82
22	—"—	Ø12 А500С L=1730	42	1.54	64.52
23	—"—	Ø8 А500С L=9260	10	3.66	36.58
24	—"—	Ø12 А500С L=1850+2330 $L_{ср.}$=2090	32	1.86	59.39
25	—"—	Ø8 А500С L=1560	24	0.62	14.79
26	—"—	Ø8 А500С L=2440	40	0.96	38.55
27	—"—	Ø8 А500С L=1380	14	0.55	7.63
28	—"—	Ø8 А500С L=4050	14	1.60	22.40
29	—"—	Ø8 А500С L=2270	14	0.90	12.55
30	—"—	Ø8 А500С L=7210	14	2.85	39.87
31	—"—	Ø8 А500С L=3680	14	1.45	20.35
32	—"—	Ø8 А500С L=170	200	0.07	13.43
33	—"—	Ø12 А500С L=1630	52	1.45	75.27
34	—"—	Ø8 А500С L=2410	28	0.95	26.65
35	—"—	Ø12 А500С L=1660	20	1.47	29.48
36	—"—	Ø12 А500С L=1440	20	1.28	25.57
ОС-1	—"—	Ø6 А500С L=600	565	0.13	75.26
СЛ2	—"—	5В 500С-100 5В 500С-100 830х2420	10	4.90	49.04
СЛ3	—"—	5В 500С-100 5В 500С-100 800х3770	3	7.42	22.26
		ИТОГО:			1912.89
		БЕТОН В25 м³		27.0	

СТЕНА ПО ОСИ "Г"-320

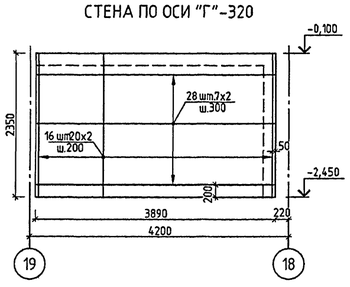

СТЕНЫ ПО ОСЯМ "305"; "305"+4000

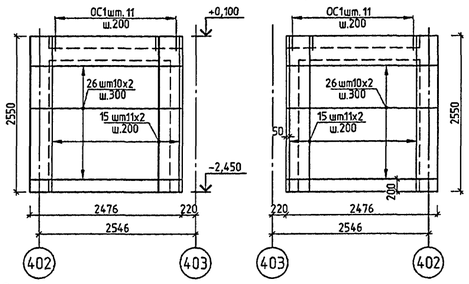

СТЕНЫ ПО ОСЯМ "304"+420; "307"+930

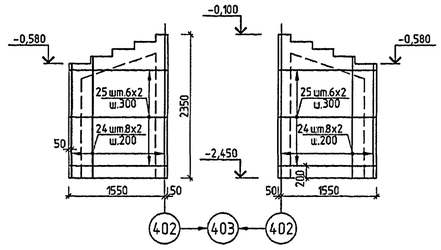

СТЕНА ПО ОСИ "18"+320

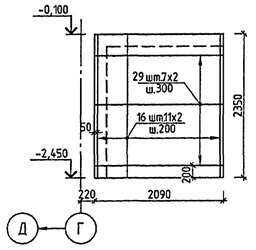

СТЕНА ПО ОСИ "17"+320

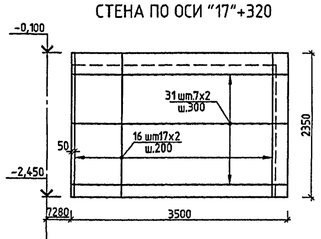

СЛ2

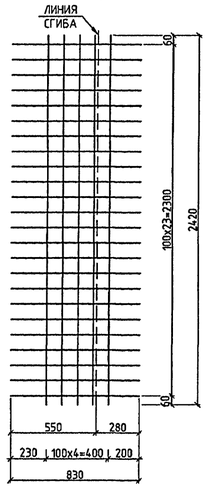

СЛ3

1-1 АРМИРОВАНИЕ

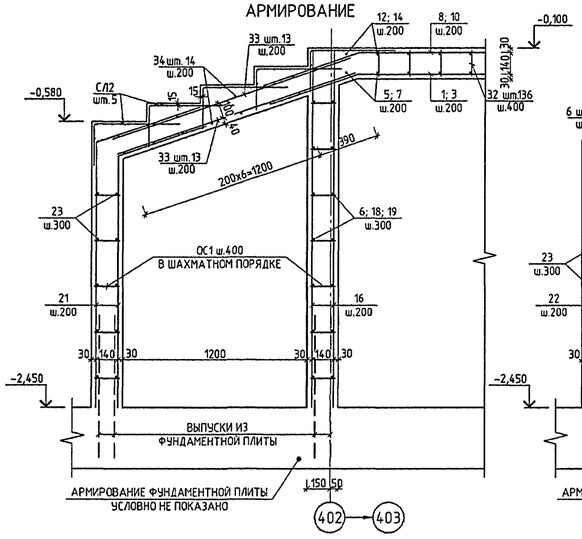

2-2 АРМИРОВАНИЕ

1. ДАННЫЙ ЛИСТ СМОТРЕТЬ СОВМЕСТНО С ЛИСТОМ 52.
2. ОБЕСПЕЧИТЬ ТОЛЩИНУ ЗАЩИТНОГО СЛОЯ, УКАЗАННУЮ НА ЧЕРТЕЖЕ.

ПРИВЯЗАН:

Инв. № подл. | Подпись и дата | Взам. инв. №

Изм.	Кол. уч.	Лист	№ док.	Подпись	Дата
Разработал		Гусев			
Рук. маст.		Каптерев			
Гл. инж. маст.		Охотский			
Гл. арх. пр.		Харкина			
Гл. инж. пр.		Колесников			
Проверил		Колесников			
Норм. контр.		Сигачева			

VI-69-АС1 том 2

ДОШКОЛЬНОЕ ОБРАЗОВАТЕЛЬНОЕ УЧРЕЖДЕНИЕ НА 12 ГРУПП (280 МЕСТ) ДЛЯ ЗАТЕСНЕННЫХ УСЛОВИЙ ЗАСТРОЙКИ

Стадия	Лист	Листов
Р	53	

ВХОД №2. АРМИРОВАНИЕ. РАЗРЕЗЫ 1–1, 2–2. РАЗВЕРТКИ СТЕН. СПЕЦИФИКАЦИЯ АРМАТУРЫ.

ГУП МНИИТЭП МАСТЕРСКАЯ №7

Кап. 15365

ВХОД №3

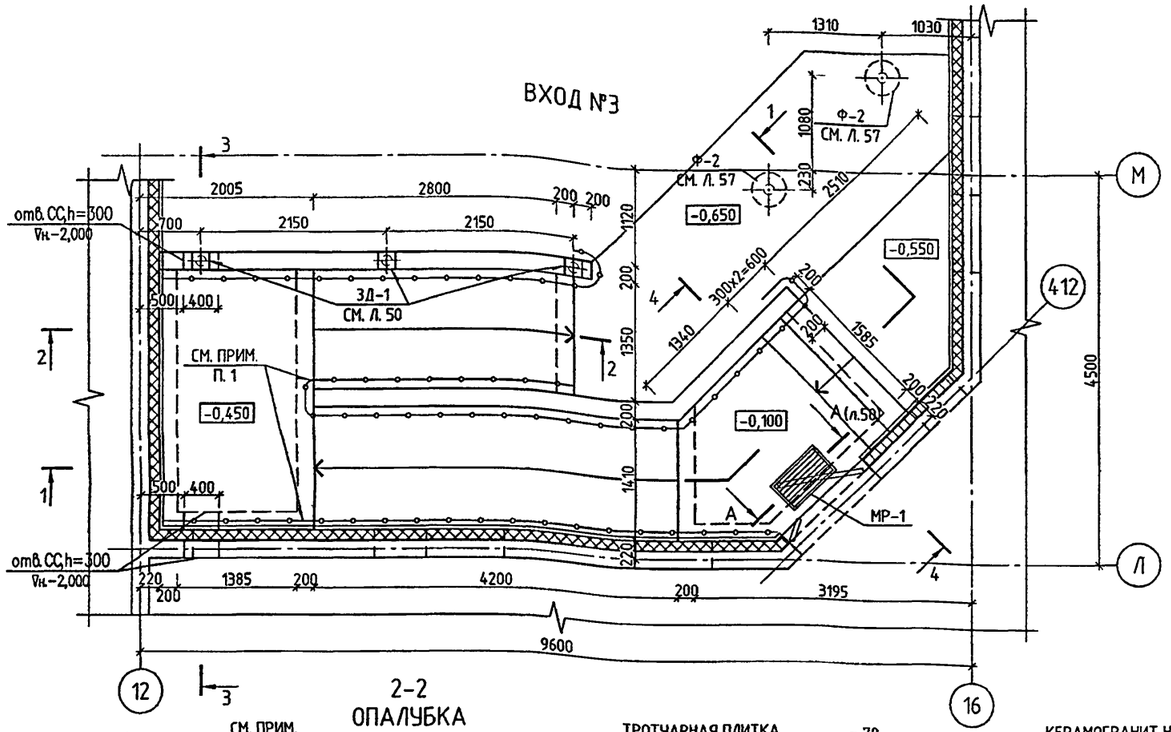

1

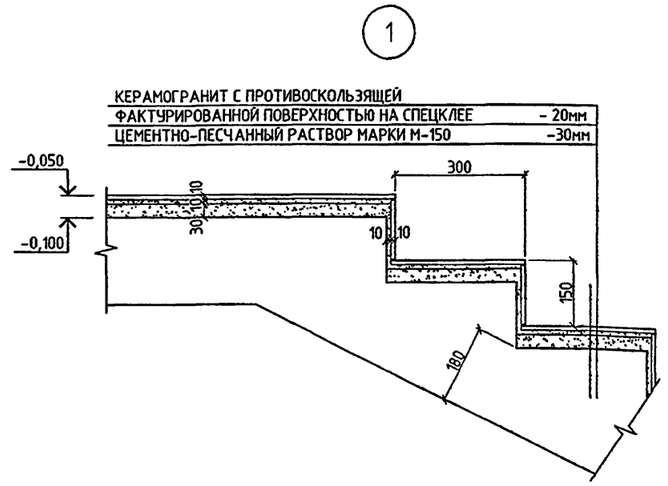

2-2
ОПАЛУБКА

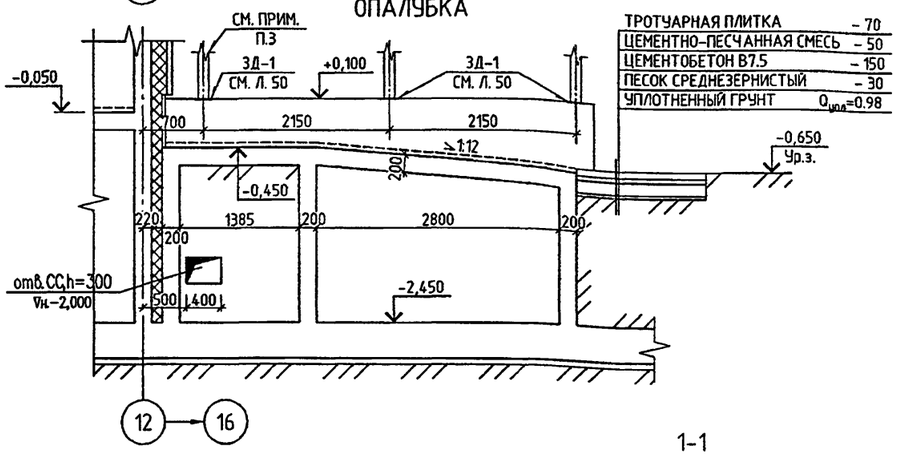

ТРОТУАРНАЯ ПЛИТКА – 70
ЦЕМЕНТНО-ПЕСЧАННАЯ СМЕСЬ – 50
ЦЕМЕНТОБЕТОН В7.5 – 150
ПЕСОК СРЕДНЕЗЕРНИСТЫЙ – 30
УПЛОТНЕННЫЙ ГРУНТ $Q_{упл}$=0.98

3-3
ОПАЛУБКА

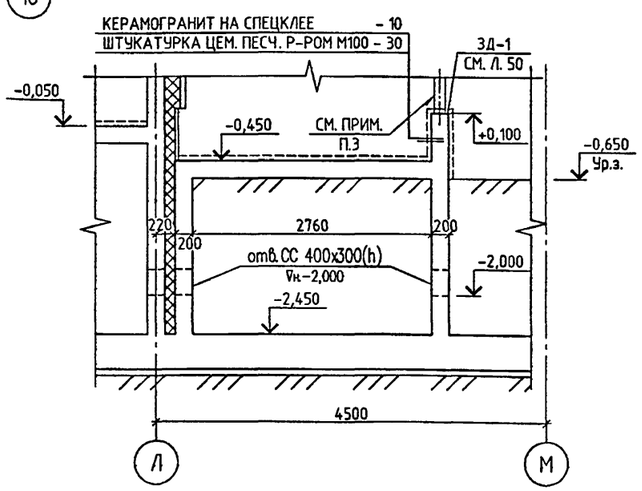

4-4
ОПАЛУБКА

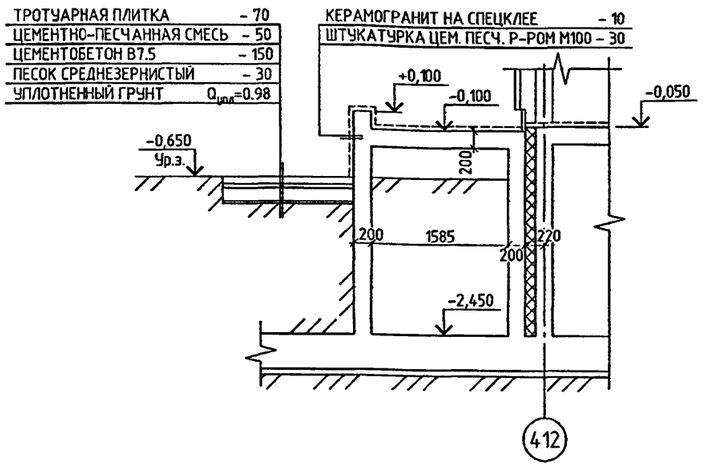

1-1
ОПАЛУБКА

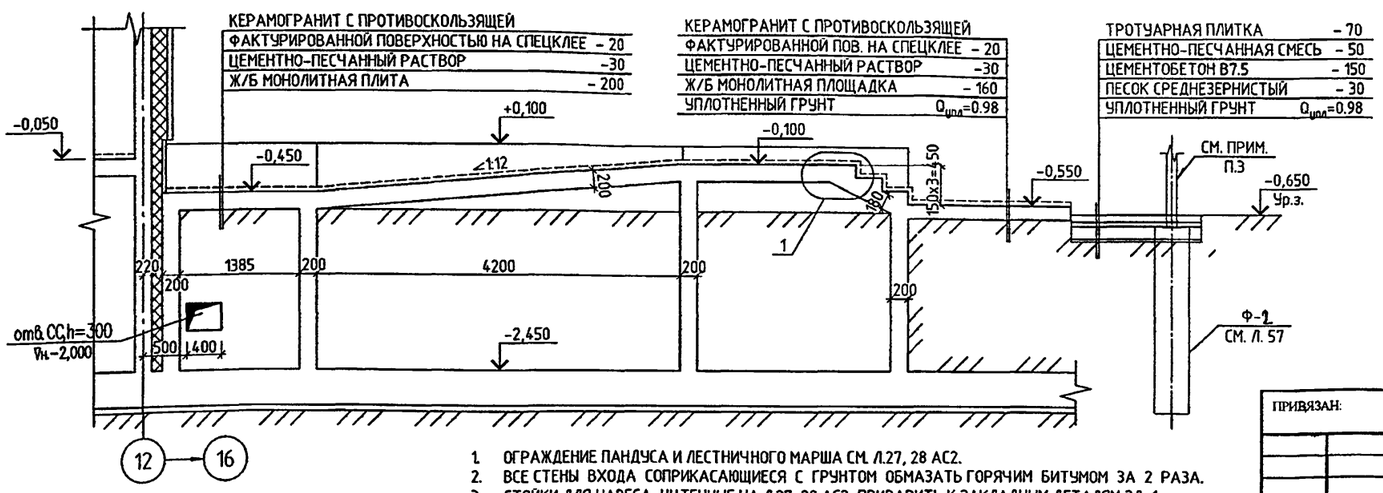

1. ОГРАЖДЕНИЕ ПАНДУСА И ЛЕСТНИЧНОГО МАРША СМ. Л.27, 28 АС2.
2. ВСЕ СТЕНЫ ВХОДА СОПРИКАСАЮЩИЕСЯ С ГРУНТОМ ОБМАЗАТЬ ГОРЯЧИМ БИТУМОМ ЗА 2 РАЗА.
3. СТОЙКИ ДЛЯ НАВЕСА, УЧТЕННЫЕ НА Л.27, 28 АС2, ПРИВАРИТЬ К ЗАКЛАДНЫМ ДЕТАЛЯМ 3Д-1. РАЗМЕР КАТЕТА СВАРНОГО ШВА ПРИНЯТЬ ПО НАИМЕНЬШЕЙ ТОЛЩИНЕ СВАРИВАЕМЫХ ДЕТАЛЕЙ.

СПЕЦИФИКАЦИЯ МЕТАЛЛИЧЕСКИХ ИЗДЕЛИЙ

МАРКА ПОЗ.	ОБОЗНАЧЕНИЕ	НАИМЕНОВАНИЕ	КОЛ. ШТ.	МАССА, КГ	
				ЕД.	ВСЕХ
1	2	3	4	5	6
	ЛИСТ 50	МР-1	1	8.24	8.24
	—"—	3Д-1	3	2.90	8.70
		ИТОГО:			16.94

СОГЛАСОВАНО:

ИНВ. № ПОДЛ. | ПОДПИСЬ И ДАТА | ВЗАМ. ИНВ. №

ИЗМ.	КОЛ. УЧ.	ЛИСТ	№ ДОК.	ПОДПИСЬ	ДАТА		
РАЗРАБОТАЛ		ГУСЕВ					
РУК. МАСТ.		КАПТЕРЕВ					
ГЛ. ИНЖ. МАСТ.		ОХОТСКИЙ					
ГЛ. АРХ. ПР.		ХАРКИНА					
ГЛ. ИНЖ. ПР.		КОЛЕСНИКОВ					
ПРОВЕРИЛ		КОЛЕСНИКОВ					
НОРМ. КОНТР.		СИГАЧЕВА					

ПРИВЯЗАН:

ИНВ. №

VI-69-АС1 **ТОМ 2**

ДОШКОЛЬНОЕ ОБРАЗОВАТЕЛЬНОЕ УЧРЕЖДЕНИЕ НА 5 ГРУПП (120 МЕСТ) ДЛЯ ЗАТЕСНЕННЫХ УСЛОВИЙ ЗАСТРОЙКИ В СБОРНЫХ КОНСТРУКЦИЯХ

СТАДИЯ	ЛИСТ	ЛИСТОВ
Р	54	

ВХОД №3. ОПАЛУБКА РАЗРЕЗЫ 1-1÷5-5. УЗЕЛ 1. СПЕЦИФИКАЦИЯ ИЗДЕЛИЙ.

ГУП МНИИТЭП
МАСТЕРСКАЯ №7

К'10/25 · 15365

1–1
АРМИРОВАНИЕ

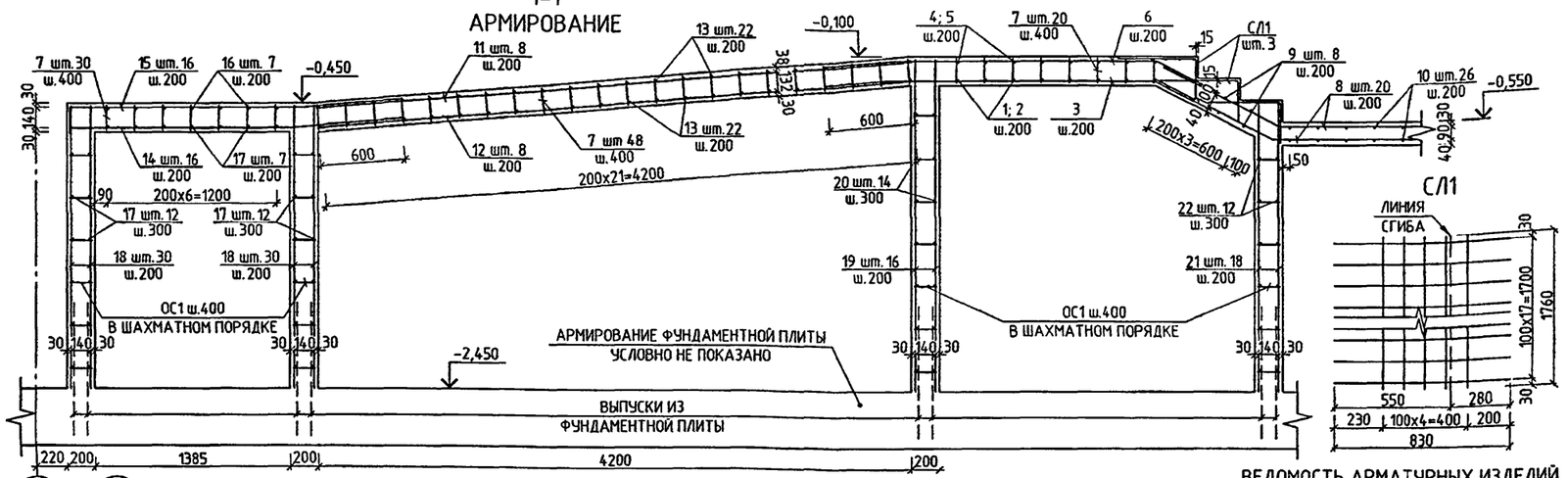

2–2
АРМИРОВАНИЕ

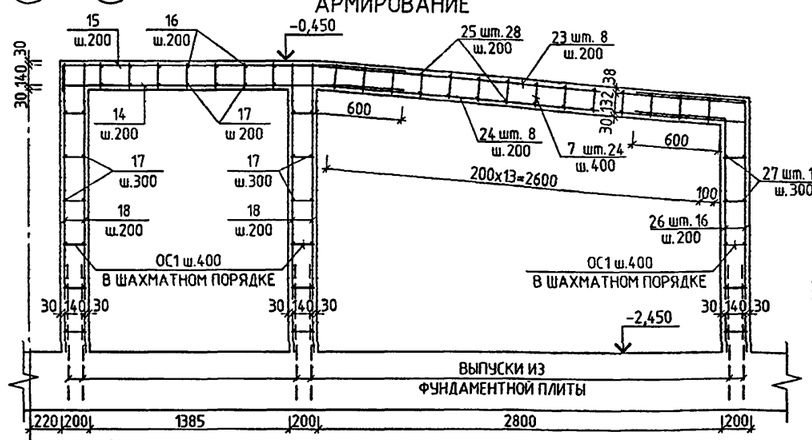

ПЛОЩАДКА НА ОТМЕТКЕ -0,100
НИЖНЕЕ АРМИРОВАНИЕ

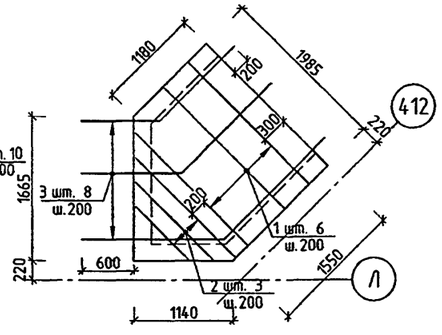

ПЛОЩАДКА НА ОТМЕТКЕ -0,100
ВЕРХНЕЕ АРМИРОВАНИЕ

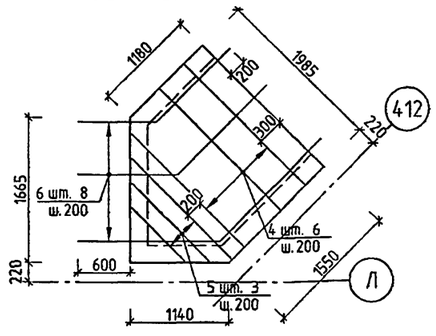

СЛ1

ВЕДОМОСТЬ АРМАТУРНЫХ ИЗДЕЛИЙ

ПОЗ.	ЭСКИЗ
3; 6	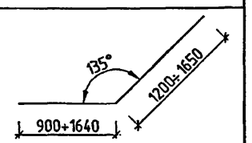
4	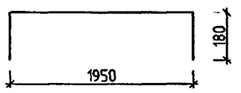
5	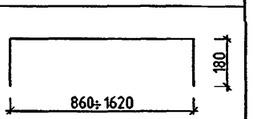
8	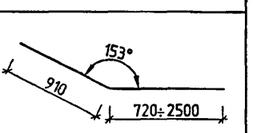
15	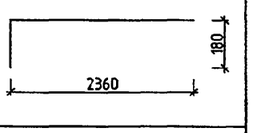
16	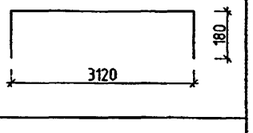
ОС-1	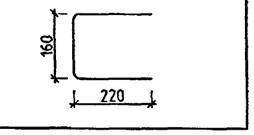

СТЕНА ПО ОСИ "Л"+320

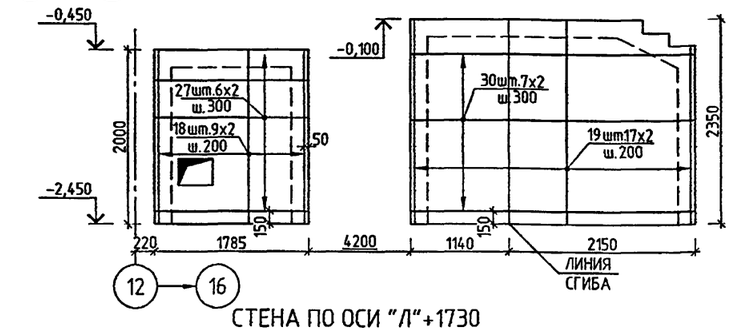

СТЕНА ПО ОСИ "Л"+1730

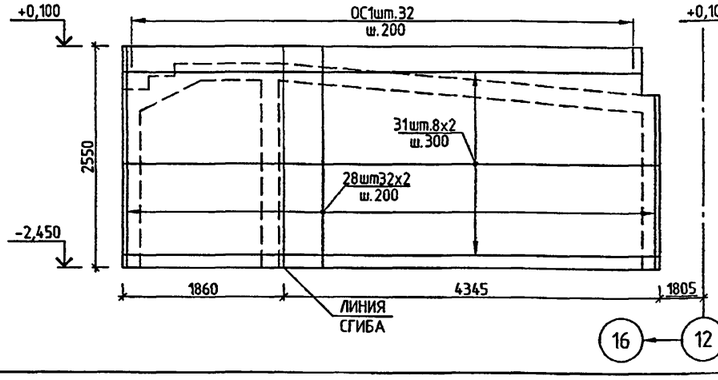

СТЕНА ПО ОСИ "М"-1220

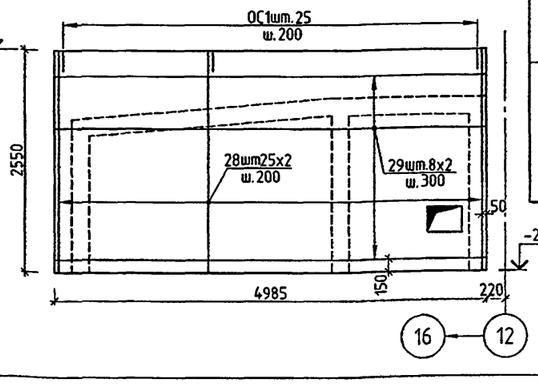

СПЕЦИФИКАЦИЯ АРМАТУРЫ НА ЭЛЕМЕНТ

МАРКА ПОЗ.	ОБОЗНАЧЕНИЕ	НАИМЕНОВАНИЕ	КОЛ. ШТ.	МАССА, КГ ЕД.	МАССА, КГ ВСЕХ
1	2	3	4	5	6
		ВХОД №3			
1	ГОСТ Р52544-2006	Ø12 А500С L=1945	6	1.73	10.36
2	—"—	Ø12 А500С L=860+1620 $L_{ср.}$=1240	3	1.10	3.30
3	—"—	Ø12 А500С L=2100+3290 $L_{ср.}$=2700	8	2.40	19.18
4	—"—	Ø8 А500С L=2310	6	0.91	5.47
5	—"—	Ø8 А500С L=1220+1980 $L_{ср.}$=1600	3	0.63	1.90
6	—"—	Ø8 А500С L=2100+3290 $L_{ср.}$=2700	8	1.07	8.53
7	—"—	Ø8 А500С L=170	122	0.07	8.19
8	—"—	Ø12 А500С L=1630+3410 $L_{ср.}$=2520	20	2.24	44.76
9	—"—	Ø12 А500С L=1750	8	1.55	12.43
10	—"—	Ø8 А500С L=150+1750 $L_{ср.}$=1000	26	0.40	10.27
11	—"—	Ø8 А500С L=4230	8	1.67	13.37
12	—"—	Ø12 А500С L=4230	8	3.76	30.05
13	—"—	Ø8 А500С L=1380	44	0.55	23.98
14	—"—	Ø12 А500С L=2360	16	2.10	33.53
15	—"—	Ø8 А500С L=2540	16	1.00	16.05
16	—"—	Ø8 А500С L=3480	7	1.37	9.62
17	—"—	Ø8 А500С L=3120	31	1.23	38.20
18	—"—	Ø12 А500С L=1980	78	1.76	137.14
19	—"—	Ø12 А500С L=2330	50	2.07	103.45
20	—"—	Ø8 А500С L=1630	14	0.64	9.01
21	—"—	Ø12 А500С L=2030	18	1.80	32.45
22	—"—	Ø8 А500С L=1950	12	0.77	9.24
23	—"—	Ø8 А500С L=2960	8	1.17	9.35
24	—"—	Ø12 А500С L=2960	8	2.63	21.03
25	—"—	Ø8 А500С L=1320	28	0.52	14.60
26	—"—	Ø12 А500С L=2480	16	2.20	35.24
27	—"—	Ø8 А500С L=1730	22	0.68	15.03
28	—"—	Ø12 А500С L=2330	114	2.07	235.87
29	—"—	Ø8 А500С L=4950	16	1.96	31.28
30	—"—	Ø8 А500С L=3250	14	1.28	17.97
31	—"—	Ø8 А500С L=6170	16	2.44	38.99
ОС-1	—"—	Ø6 А500С L=600	387	0.13	51.55
СЛ1	—"—	5В 500С-100 / 5В 500С-100 830x1760	3	3.64	10.91
		ИТОГО:			1062.34
		БЕТОН В25 м³		15.7	

1. ДАННЫЙ ЛИСТ СМОТРЕТЬ СОВМЕСТНО С ЛИСТОМ 54.
2. ОБЕСПЕЧИТЬ ТОЛЩИНУ ЗАЩИТНОГО СЛОЯ, УКАЗАННУЮ НА ЧЕРТЕЖЕ.

ПРИВЯЗАН:

ИНВ. №

ИЗМ.	КОЛ.УЧ.	ЛИСТ	№ ДОК.	ПОДПИСЬ	ДАТА
РАЗРАБОТАЛ		ГУСЕВ			
РУК.МАСТ.		КАПТЕРЕВ			
ГЛ.ИНЖ.МАСТ.		ОХОТСКИЙ			
ГЛ.АРХ.ПР.		ХАРКИНА			
ГЛ.ИНЖ.ПР.		КОЛЕСНИКОВ			
ПРОВЕРИЛ		КОЛЕСНИКОВ			
НОРМ.КОНТР.		СИГАЧЕВА			

VI-69-АС1 ТОМ 2

ДОШКОЛЬНОЕ ОБРАЗОВАТЕЛЬНОЕ УЧРЕЖДЕНИЕ НА 5 ГРУПП (120 МЕСТ) ДЛЯ ЗАТЕСНЕННЫХ УСЛОВИЙ ЗАСТРОЙКИ В СБОРНЫХ КОНСТРУКЦИЯХ

СТАДИЯ	ЛИСТ	ЛИСТОВ
Р	55	

ВХОД №3. АРМИРОВАНИЕ. РАЗРЕЗЫ 1–1, 2–2. РАЗВЕРТКИ СТЕН. СПЕЦИФИКАЦИЯ АРМАТУРЫ.

ГУП МНИИТЭП
МАСТЕРСКАЯ №7

Кант 15365

СОГЛАСОВАНО:

ИНВ. № ПОДЛ. | ПОДПИСЬ И ДАТА | ВЗАМ. ИНВ. №

18/7660

ВХОД №4 (ДЕБАРКАДЕР)

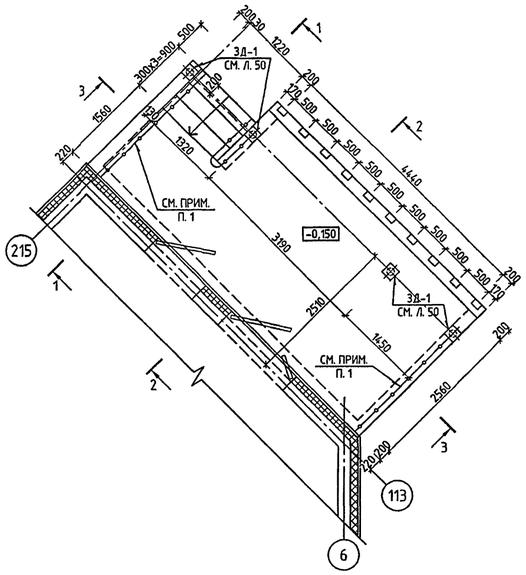

1-1 ОПАЛУБКА

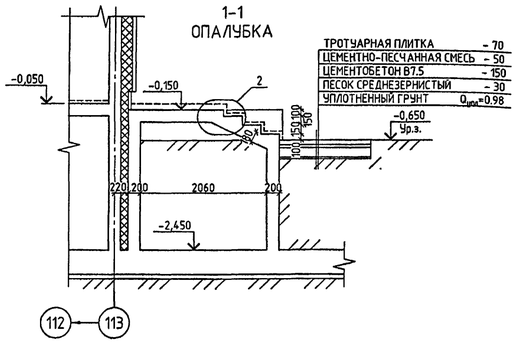

2-2 ОПАЛУБКА

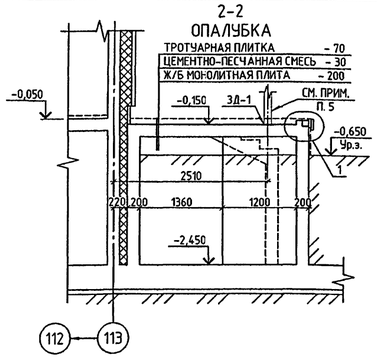

3-3 ОПАЛУБКА

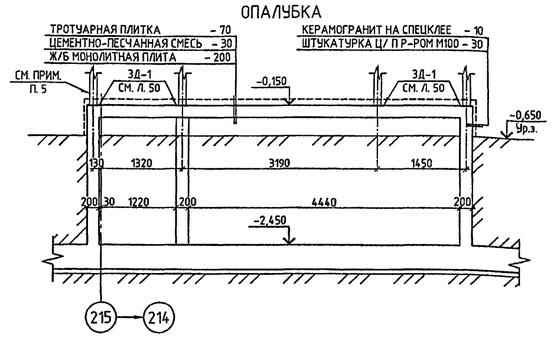

(2)

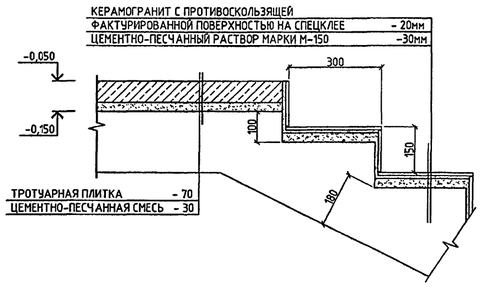

(1)

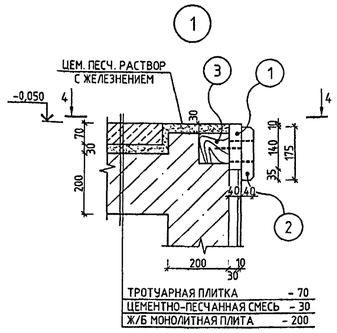

4-4

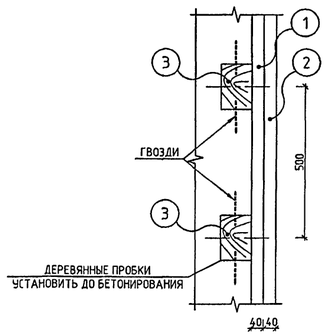

ПЛОЩАДКА НА ОТМЕТКЕ -0,150 НИЖНЕЕ АРМИРОВАНИЕ

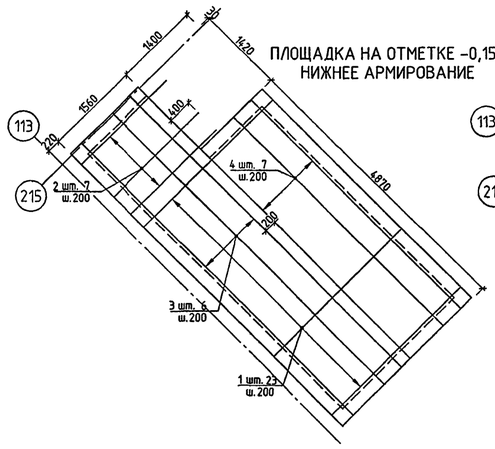

ПЛОЩАДКА НА ОТМЕТКЕ -0,150 ВЕРХНЕЕ АРМИРОВАНИЕ

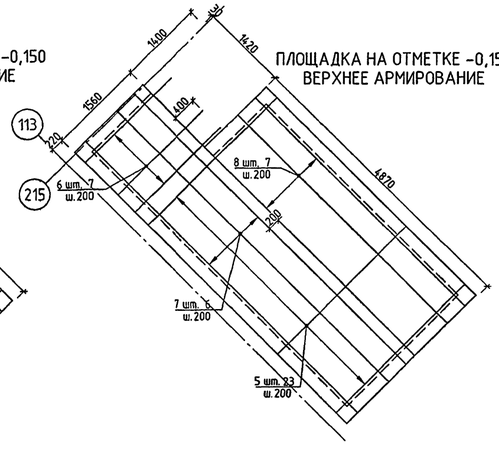

1-1 АРМИРОВАНИЕ

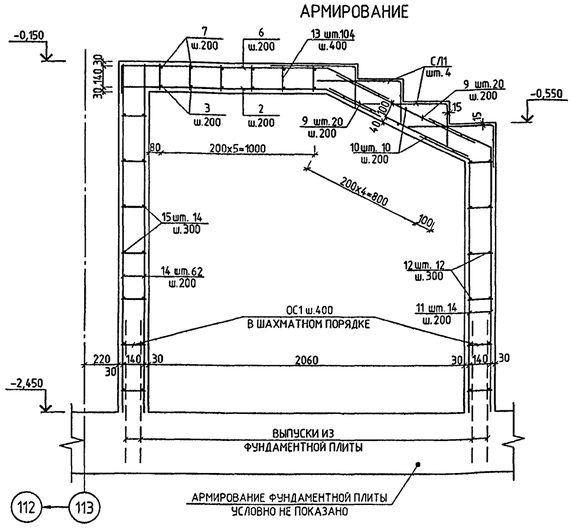

ВЕДОМОСТЬ АРМАТУРНЫХ ИЗДЕЛИЙ

ПОЗ.	ЭСКИЗ
5	2920, 180
6	1940, 180
7	6250, 180
8	4800, 180
ОС-1	160, 220

ВЕДОМОСТЬ РАСХОДА СТАЛИ (КГ) И БЕТОНА (M^3) НА ГЛАВНЫЙ ВХОД, ВХОДЫ №1, №2, №3, №4 (ДЕБАРКАДЕР), ВХОД В ПОДВАЛ №3

МАРКА ЭЛЕМЕНТА	ИЗДЕЛИЯ АРМАТУРНЫЕ							ИЗДЕЛИЯ ЗАКЛАДНЫЕ							ВСЕГО	БЕТОН В25
	АРМАТУРА КЛАССА						ВСЕГО	АРМАТУРА КЛАССА		ПРОКАТ МАРКИ				ВСЕГО		
	В500С		А500С					А240		ВСТ3ПС6						
	ГОСТ Р52544-2006		ГОСТ Р52544-2006					ГОСТ 5781-82*		ГОСТ 103-2006		ГОСТ 8509-93				
	Ø5	ИТОГО	Ø6	Ø8	Ø12	ИТОГО		Ø8	ИТОГО	-200x200 8	ИТОГО	Тр.50х2	ИТОГО			
	217.99	217.99	389.41	2265.09	5607.75	8262.25	8480.24	12.49	12.49	77.38	77.38	2.37	2.37	92.24	8572.47	122.7

СТЕНА ПО ОСИ "215"-1320

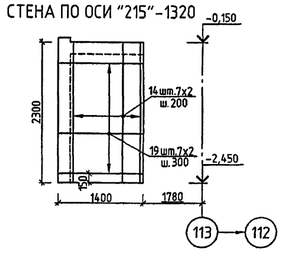

СТЕНА ПО ОСИ "215"+130

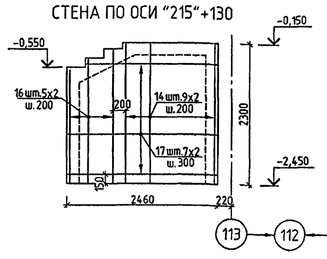

СТЕНА ПО ОСИ "215"-5960

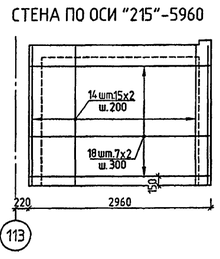

СТЕНА ПО ОСИ "113"+3080

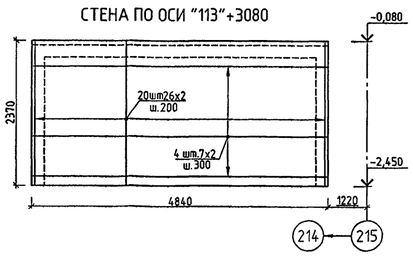

СЛ1

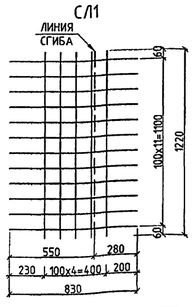

СПЕЦИФИКАЦИЯ ДЕРЕВЯННЫХ ИЗДЕЛИЙ

МАРКА ПОЗ.	ОБОЗНАЧЕНИЕ	НАИМЕНОВАНИЕ	КОЛ., М.	ВСЕГО, M^3
1	2	3	4	5
ВХОД №4 (ДЕБАРКАДЕР)				
1		ДОСКА 40х150	4.9	0.029
2		ДОСКА 40х175	4.9	0.034
3		ПРОБКА ДЕР. 100х100 L=150	1.5	0.015
		ИТОГО:		0.079

СПЕЦИФИКАЦИЯ МЕТАЛЛИЧЕСКИХ ИЗДЕЛИЙ

МАРКА ПОЗ.	ОБОЗНАЧЕНИЕ	НАИМЕНОВАНИЕ	КОЛ. ШТ.	МАССА, КГ	
				ЕД.	ВСЕХ
1	2	3	4	5	6
	ЛИСТ 50	3Д-1	4	2.90	11.60
		ИТОГО:			11.60

СПЕЦИФИКАЦИЯ АРМАТУРЫ НА ЭЛЕМЕНТ

МАРКА ПОЗ.	ОБОЗНАЧЕНИЕ	НАИМЕНОВАНИЕ	КОЛ. ШТ.	МАССА, КГ	
				ЕД.	ВСЕХ
1	2	3	4	5	6
ВХОД №4 (ДЕБАРКАДЕР)					
1	ГОСТ Р52544-2006	Ø12 А500С L=2920	23	2.59	59.64
2	—"—	Ø12 А500С L=1940	7	1.72	12.06
3	—"—	Ø8 А500С L=6250	6	2.47	14.81
4	—"—	Ø8 А500С L=4800	21	1.90	39.82
5	—"—	Ø8 А500С L=3280	23	1.30	29.80
6	—"—	Ø8 А500С L=2120	7	0.84	5.86
7	—"—	Ø8 А500С L=6610	6	2.61	15.67
8	—"—	Ø8 А500С L=5160	7	2.04	14.27
9	—"—	Ø12 А500С L=1010	40	0.90	35.88
10	—"—	Ø8 А500С L=1220	10	0.48	4.82
11	—"—	Ø12 А500С L=2190	14	1.94	27.23
12	—"—	Ø8 А500С L=1620	12	0.64	7.68
13	—"—	Ø8 А500С L=170	104	0.07	6.98
14	—"—	Ø12 А500С L=2280	124	2.02	251.06
15	—"—	Ø8 А500С L=6260	14	2.47	34.62
16	—"—	Ø12 А500С L=1850+2180 $L_{нд}$=2020	10	1.79	17.94
17	—"—	Ø8 А500С L=2420	14	0.96	13.38
18	—"—	Ø8 А500С L=2920	14	1.15	16.15
19	—"—	Ø8 А500С L=1360	14	0.54	7.52
20	—"—	Ø12 А500С L=2350	52	2.09	108.51
ОС-1	—"—	Ø6 А500С L=600	216	0.13	28.77
СЛ1	—"—	$\frac{5В\ 500С-100}{5В\ 500С-100}$ 830х1220	4	2.46	9.84
		ИТОГО:			762.29
		БЕТОН В25 M^3		11.4	

1. НАВЕС, ОГРАЖДЕНИЕ ВХОДА И ЛЕСТНИЧНОГО МАРША СМ. Л.27, 28 АС2.
2. ВСЕ СТЕНЫ ВХОДА СОПРИКАСАЮЩИЕСЯ С ГРУНТОМ ОБМАЗАТЬ ГОРЯЧИМ БИТУМОМ ЗА 2 РАЗА.
3. ДЕРЕВЯННЫЕ ИЗДЕЛИЯ ПРОПИТАТЬ АНТИСЕПТИКОМ.
4. ОБЕСПЕЧИТЬ ТОЛЩИНУ ЗАЩИТНОГО СЛОЯ, УКАЗАННУЮ НА ЧЕРТЕЖЕ.
5. СТОЙКИ ДЛЯ НАВЕСА, УЧТЕННЫЕ НА Л.27, 28 АС2, ПРИВАРИТЬ К ЗАКЛАДНЫМ ДЕТАЛЯМ 3Д-1. РАЗМЕР КАТЕТА СВАРНОГО ШВА ПРИНЯТЬ ПО НАИМЕНЬШЕЙ ТОЛЩИНЕ СВАРИВАЕМЫХ ДЕТАЛЕЙ.

ИЗМ.	КОЛ.УЧ.	ЛИСТ	№ ДОК.	ПОДПИСЬ	ДАТА	VI-69-АС1 том 2
РАЗРАБОТАЛ		ГУСЕВ				ДОШКОЛЬНОЕ ОБРАЗОВАТЕЛЬНОЕ УЧРЕЖДЕНИЕ НА 12 ГРУПП (280 МЕСТ) ДЛЯ ЗАТЕСНЕННЫХ УСЛОВИЙ ЗАСТРОЙКИ
РУК. МАСТ.		КАПТЕРЕВ				
ГЛ. ИНЖ. МАСТ.		СМОТСКИЙ				
ГЛ. АРХ. ПР.		ХАРКИНА				
ГЛ. ИНЖ. ПР.		КОЛЕСНИКОВ				
ПРОВЕРИЛ		КОЛЕСНИКОВ				
НОРМ. КОНТР.		СИГАЧЕВА				

ПРИВЯЗАН:

ИНВ. №

СТАДИЯ	ЛИСТ	ЛИСТОВ
Р	56	

ВХОД №4 (ДЕБАРКАДЕР). ОПАЛУБКА И АРМИРОВАНИЕ. РАЗРЕЗЫ 1-1÷4-4. УЗЛЫ 1,2 РАЗВЕРТКИ СТЕН. СПЕЦИФИКАЦИЯ АРМАТУРЫ

ГУП МНИИТЭП МАСТЕРСКАЯ №7

Кат. 15365

СОГЛАСОВАНО:

ИНВ. № ПОДЛ. | ПОДПИСЬ И ДАТА | ВЗАМ. ИНВ. №

13/Нод

СВАЙНЫЙ ФУНДАМЕНТ Ф-1; Ф-2

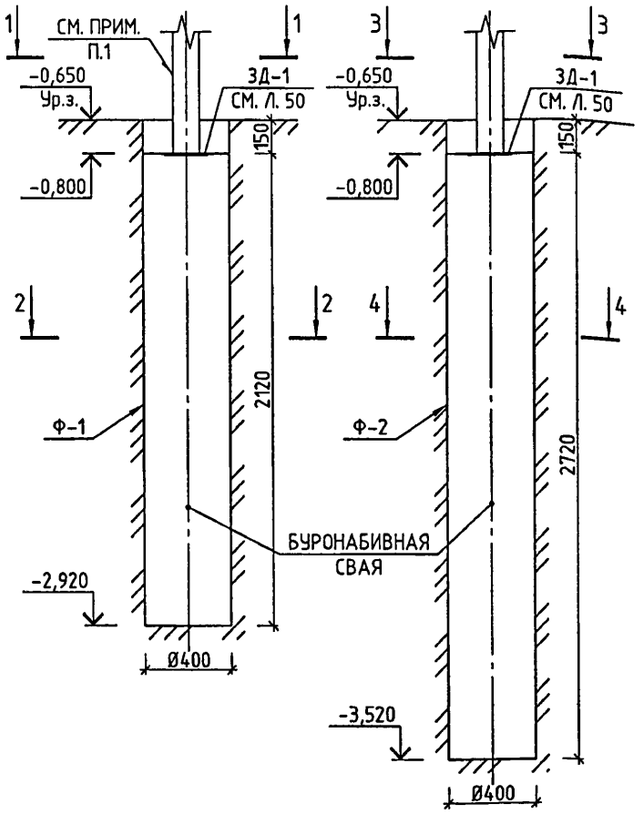

КАРКАС К-1

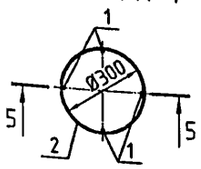

КАРКАС К-2

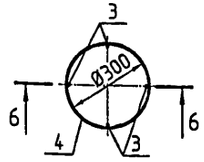

5-5

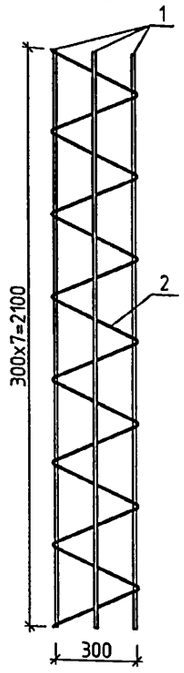

6-6

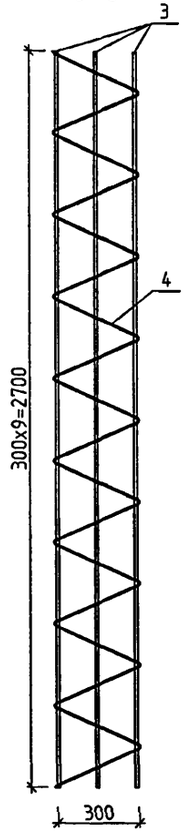

1-1

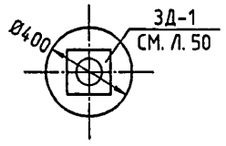

3-3

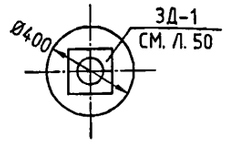

2-2

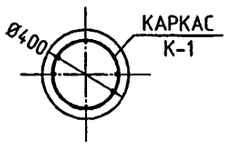

4-4

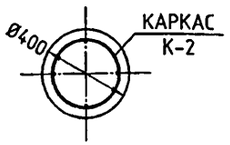

1. СТОЙКИ ДЛЯ НАВЕСА, УЧТЕННЫЕ НА Л.27, 28 АС2, ПРИВАРИТЬ К ЗАКЛАДНЫМ ДЕТАЛЯМ ЗД-1.
   РАЗМЕР КАТЕТА СВАРНОГО ШВА ПРИНЯТЬ ПО НАИМЕНЬШЕЙ ТОЛЩИНЕ СВАРИВАЕМЫХ ДЕТАЛЕЙ.
2. ПРИВЯЗКА МЕСТ РАСПОЛОЖЕНИЯ СВАЙНОГО ФУНДАМЕНТА УКАЗАНА НА ЛИСТАХ 41, 54.

СПЕЦИФИКАЦИЯ АРМАТУРЫ НА ОДИН КАРКАС

МАРКА ПОЗ.	ОБОЗНАЧЕНИЕ	НАИМЕНОВАНИЕ	КОЛ. ШТ.	МАССА, КГ	
				ЕД.	ВСЕХ
1	2	3	4	5	6
КАРКАС К-1 (ДЛЯ СВАЙНОГО ФУНДАМЕНТА Ф-1)					
1	ГОСТ Р52544-2006	Ø12 А500С L=2100	4	1.86	7.46
2	——II——	Ø6 А500С L=7330	1	1.63	1.63
			ИТОГО:		9.09
КАРКАС К-2 (ДЛЯ СВАЙНОГО ФУНДАМЕНТА Ф-2)					
3	ГОСТ Р52544-2006	Ø12 А500С L=2700	4	2.40	9.59
4	——II——	Ø6 А500С L=9430	1	2.09	2.09
			ИТОГО:		11.68

СПЕЦИФИКАЦИЯ АРМАТУРЫ НА КАРКАСЫ

МАРКА ПОЗ.	ОБОЗНАЧЕНИЕ	НАИМЕНОВАНИЕ	КОЛ. ШТ.	МАССА, КГ	
				ЕД.	ВСЕХ
1	2	3	4	5	6
К-1	ЛИСТ 57		5	9.09	45.43
К-2	——II——		2	11.68	23.37
			ИТОГО:		68.80
		БЕТОН В25 $м^3$		2.0	

СПЕЦИФИКАЦИЯ МЕТАЛЛИЧЕСКИХ ИЗДЕЛИЙ

МАРКА ПОЗ.	ОБОЗНАЧЕНИЕ	НАИМЕНОВАНИЕ	КОЛ. ШТ.	МАССА, КГ	
				ЕД.	ВСЕХ
1	2	3	4	5	6
	ЛИСТ 50	ЗД-1	7	2.90	20.30

СОГЛАСОВАНО:

ВЗАМ. ИНВ. №

ПОДПИСЬ И ДАТА

ИНВ. № ПОДЛ. 13.14.2022

ПРИВЯЗАН:

ИНВ №

ИЗМ.	КОЛ УЧ.	ЛИСТ	№ ДОК.	ПОДПИСЬ	ДАТА
РАЗРАБОТАЛ		ГУСЕВ			
РУК. МАСТ.		КАПТЕРЕВ			
ГЛ. ИНЖ. МАСТ.		ОХОТСКИЙ			
ГЛ. АРХ. ПР.		ХАРКИНА			
ГЛ. ИНЖ. ПР.		КОЛЕСНИКОВ			
ПРОВЕРИЛ		КОЛЕСНИКОВ			
НОРМ. КОНТР.		СИГАЧЕВА			

VI-69-АС1 **том 2**

ДОШКОЛЬНОЕ ОБРАЗОВАТЕЛЬНОЕ УЧРЕЖДЕНИЕ НА 5 ГРУПП (120 МЕСТ) ДЛЯ ЗАТЕСНЕННЫХ УСЛОВИЙ ЗАСТРОЙКИ В СБОРНЫХ КОНСТРУКЦИЯХ

СТАДИЯ	ЛИСТ	ЛИСТОВ
Р	57	

СВАЙНЫЙ ФУНДАМЕНТ Ф-1, Ф-2. РАЗРЕЗЫ 1-1÷6-6. КАРКАСЫ К-1, К-2 СПЕЦИФИКАЦИЯ АРМАТУРЫ.

ГУП МНИИТЭП
МАСТЕРСКАЯ №7

Кальт. 15365

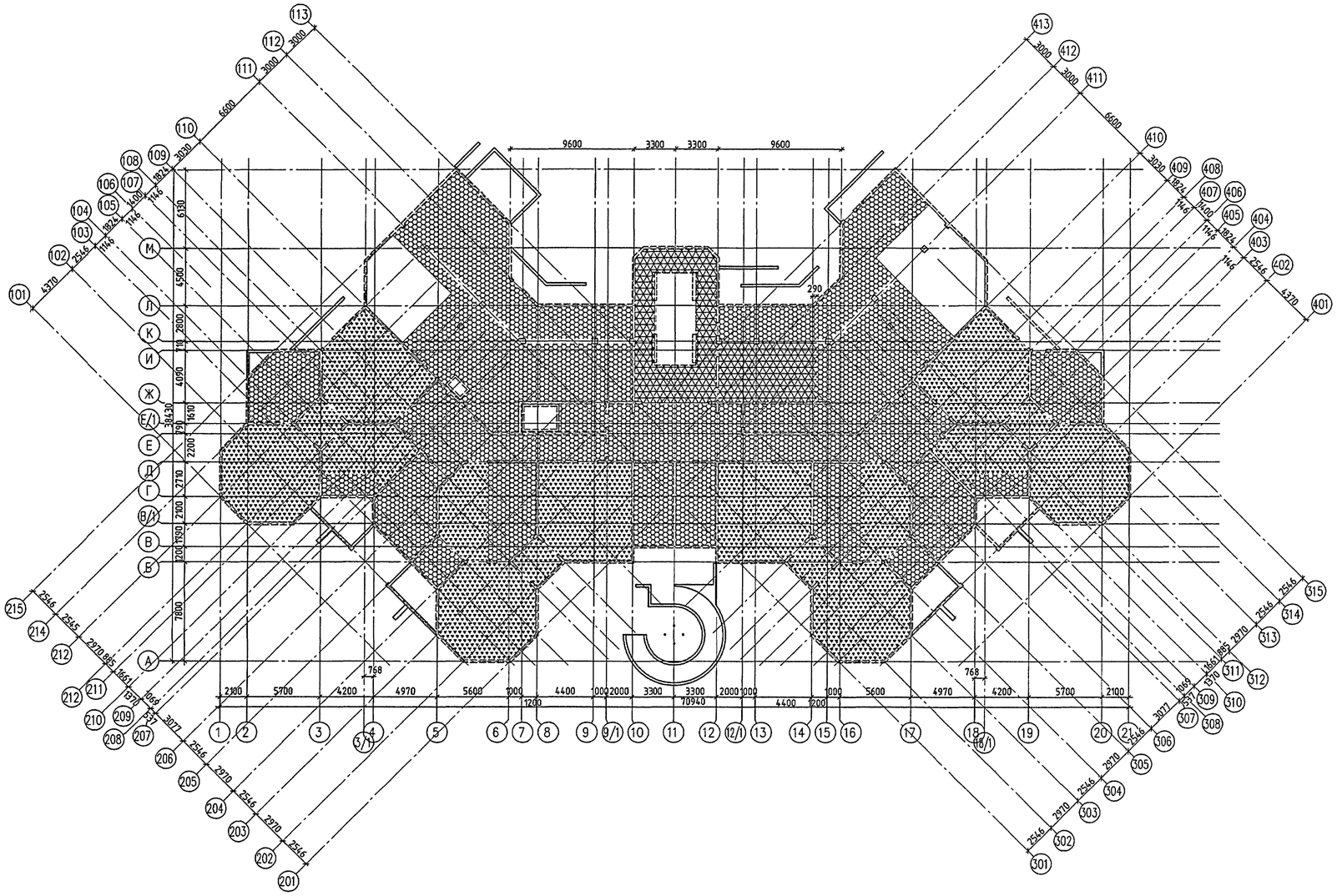
9600
3300
3300
9600
290
768
768
2300
5700
4200
4970
5600
1000
4400
1000
2000
3300
2000
1000
1000
5600
4970
4200
5700
2100
1200
70940
4400
1200
6600
3000
6150
4500
2800
4090
1610
2200
2710
2400
1950
1200
7800
2546
2970
4370
3824
1824
1146
4000
3030
3077
1570
1069
1664
1865
1571
1069
1664
1865
3077
3030
4000
1824
1146
4370
2970
2546
2546
2970
2546
2546
2970
2546
2546

ВЕДОМОСТЬ РАСХОДА СТАЛИ (т) И МАТЕРИАЛОВ

НАИМЕНОВАНИЕ	ИЗДЕЛИЯ АРМАТУРНЫЕ, Т																			ИЗДЕЛИЯ ЗАКЛАДНЫЕ, Т																	ВСЕГО	ОБЩИЙ РАСХОД БЕТОНА В25 м³
			АРМАТУРА КЛАССА																ВСЕГО АРМ. ИЗД.	АРМАТУРА КЛАССА					ПРОКАТ МАРКИ											ВСЕГО ЗАКЛ. ДЕТ.		
	В500С		А240				А500С													А240			А500С		ВСт3кп2			ВСт3пс5										
	ГОСТ Р 52544-2006		ГОСТ 5781-82*				ГОСТ Р 52544-2006													ГОСТ 5781-82*			ГОСТ Р 52544-2006		ГОСТ 10704-91			ГОСТ 103-2006				ГОСТ 8510-86*		ГОСТ 8509-93				
	Ø5	итого	Ø6	Ø8	Ø10	итого	Ø6	Ø8	Ø10	Ø12	Ø14	Ø16	Ø18	Ø20	Ø22	Ø25	Ø28	итого		Ø8	Ø16	итого	Ø10	итого	тр.Ø50х2	тр.Ø219х4	итого	-200х10	-200х8	-100х6	итого	L50х32х4	итого	L50х5	итого			
ФУНДАМЕНТНАЯ ПЛИТА	0.014	0.014	—	—	—	—	0.012	0.737	—	4.501	—	63.258	—	0.190	—	—	—	68.698	68.712	0.003	—	0.003	0.009	0.009	—	0.008	0.008	0.013	0.018	—	0.031	—	—	0.031	0.031	0.082	68.794	775.28
ВЫПУСКИ ИЗ ФУНД. ПЛИТЫ	—	—	—	0.015	—	0.015	—	—	—	6.583	—	0.069	0.070		0.228	—	—	6.950	6.965	—	—	—	—	—	—	—	—	—	—	—	—	—	—	—	—	—	6.965	—
СТЕНЫ НАРУЖНЫЕ	—	—	—	—	—	—	—	2.291	—	4.419	—	5.723	—	—	—	—	—	12.433	12.433	—	—	—	—	—	0.002	—	0.002	—	—	—	—	—	—	—	—	0.002	12.435	103.98
СТЕНЫ ВНУТРЕННИЕ	—	—	—	—	—	—	—	3.152	—	6.582	—	0.659	—	—	—	—	—	10.393	10.393	—	—	—	—	—	—	—	—	—	—	—	—	—	—	—	—	—	10.393	117.39
ПЕРЕКРЫТИЕ	—	—	—	—	—	—	—	0.103	22.838	1.767		9.847	—	—	—	—	—	34.555	34.555	0.001	—	0.001	—	—	—	—	—	—	—	—	—	0.010	0.010	—	—	0.011	34.566	292.70
ЛЕСТНИЦЫ	0.056	0.056	—	—	—	—	—	0.020	—	1.018	—	—	—	—	—	—	—	1.038	1.094	—	—	—	—	—	—	—	—	—	—	—	—	—	—	—	—	—	1.094	11.40
БАЛКИ	—	—	0.165	—	—	0.165	—	—	—	0.247	0.045	0.089	—	0.394		0.209	—	0.984	1.149	—	—	—	—	—	—	—	—	—	—	—	—	—	—	—	—	—	1.149	3.87
КОЛОННЫ	—	—	—	0.109	0.021	0.130	—	—	—	—	—	0.162	0.163	—	0.488	—	—	0.813	0.943	—	—	—	—	—	—	—	—	—	—	—	—	—	—	—	—	—	0.943	9.66
ВХОДЫ, ПАНДУСЫ, ПРИЯМОКИ	0.252	0.252	0.067	0.060	—	0.127	0.389	2.487	0.080	6.549	—	—	—	—	—	—	—	9.505	9.884	0.015	0.026	0.041	—	—	0.005	—	0.005	—	0.077	—	0.077	—	—	0.026	0.026	0.149	10.033	145.07
ЛИФТОВАЯ ШАХТА	—	—	—	—	—	—	—	0.037	0.213	0.569			0.103	—		0.227	—	1.149	1.149	—	—	—	0.001	0.001	—	—	—	—	—	0.001	—	—	—	—	—	0.001	1.150	7.42
ПРИЖИМНАЯ СТЕНКА	0.818	0.818	—	—	—	—	—	—	—	—	—	—	—	—	—	—	—	—	0.818	—	—	—	—	—	—	—	—	—	—	—	—	—	0.010	—	—	—	0.818	31.74
	1.140	1.140	0.232	0.184	0.021	0.437	0.401	8.826	23.131	32.235	0.045	79.807	0.336	0.584	0.716	0.436	0.000	146.518	148.095	0.019	0.026	0.045	0.010	0.010	0.007	0.008	0.015	0.013	0.095	0.001	0.108	0.010	0.020	0.057	0.057	0.245	148.340	1498.510

БЕТОННАЯ ПОДГОТОВКА ПОД ФУНДАМЕНТЫ БЕТОН В 7.5 — 133.69 м³

ОБМАЗОЧНАЯ ГИДРОИЗОЛЯЦИЯ — 550.00 м²

ИЗДЕЛИЯ МЕТАЛЛИЧЕСКИЕ

марка поз	обозначение	наименование	кол. шт.	масса, кг ед.	масса, кг всех
	л.47	МР-3	2	32.82	65.64
	л.5	РЕШЕТКА ПРИЯМКА РПМ-1	2	13.10	26.20
	л.5	РЕШЕТКА ПРИЯМКА РПМ-2	1	11.94	11.94
	л.48,50,52,54	МР-1	15	8.24	123.60
	ГОСТ 8509-93 л.47,57	L50х5 L(пм)	91.85		348.71
	ГОСТ 5781-82* л.57	Ø10 А240 L(пм)	48.80		30.04
	ГОСТ 5781-82* л.47	Ø8 А240 L(пм)	0.46		0.18
	ГОСТ 5781-82* л.47	Ø12 А240 L(пм)	48.80		24.78
	ГОСТ 8240-97 л.50,52	[10У L(пм)	19.44		166.99

ДЕТАЛИ ПЛАВАТЕЛЬНОЙ ВАННЫ

марка поз	обозначение	наименование	кол. шт.	масса, кг ед.	масса, кг всех
ЛЕСТНИЦА					
	РС-9906	МД-1961	2	10.56	21.12
ДЕТАЛЬ КРЕПЛЕНИЯ ПОРУЧНЯ					
	РС-9906	МД-1992	4	0.26	1.04
ДЕТАЛЬ КРЕПЛЕНИЯ ЛЕСТНИЦЫ					
	РС-9906	МД-1962	4	0.32	1.28
ПОРУЧЕНЬ					
	РС-9906	МД-1960	2	7.42	14.84
ТРУБА НАПОЛНЕНИЯ					
	РС-9906	МД-1963	5	2.74	13.70
РЕШЕТКА					
	РС-9906	РП-1	37	1.84	68.08

СОГЛАСОВАНО:

ВЗАМ. ИНВ №

ПОДПИСЬ И ДАТА

ИНВ. № ПОДЛ. 1317024

ПРИВЯЗАН :

ИНВ. ?

ИЗМ.	КОЛ.УЧ.	ЛИСТ	№ ДОК.	ПОДПИСЬ	ДАТА
РАЗРАБОТАЛ		РОМАНОВСКАЯ			
РУК. МАСТ.		КАПТЕРЕВ			
ГЛ. ИНЖ. МАСТ.		ОХОТСКИЙ			
ГЛ. АРХ. ПР.		ХАРКИНА			
ГЛ. ИНЖ. ПР.		КОЛЕСНИКОВ			
ПРОВЕРИЛ		КОЛЕСНИКОВ			
НОРМ. КОНТР.		СИГАЧЕВА			

VI-69-АС1 ТОМ 2

ДОШКОЛЬНОЕ ОБРАЗОВАТЕЛЬНОЕ УЧРЕЖДЕНИЕ НА 12 ГРУПП (280 МЕСТ) ДЛЯ ЗАТЕСНЕННЫХ УСЛОВИЙ ЗАСТРОЙКИ

СТАДИЯ	ЛИСТ	ЛИСТОВ
П	59	

ВЕДОМОСТЬ РАСХОДА СТАЛИ И МАТЕРИАЛОВ.

ГУП МНИИТЭП МАСТЕРСКАЯ №7

Копия 15365

ГРУППОВАЯ СПЕЦИФИКАЦИЯ ЭЛЕМЕНТОВ ЗАПОЛНЕНИЯ ПРОЕМОВ

УСЛ. МАРКА	ОБОЗНАЧЕНИЕ	НАИМЕНОВАНИЕ	КОЛ-ВО ШТУК	ПРИМЕЧАНИЕ
ДВЕРИ НАРУЖНЫЕ, УТЕПЛЕННЫЕ, ПРОТИВОПОЖАРНЫЕ, Е I 30,				
01	НПО "ПУЛЬС"	ДПМ 01/30 (950 x 2050)	4	ПРОЕМ ОТ ПОЛА 1020x2080
02	–"–	ДПМ 01/30лев (950 x 2050)	1	–"–
ДВЕРИ ВНУТРЕННИЕ, ПРОТИВОПОЖАРНЫЕ, Е I 30,				
03	НПО "ПУЛЬС"	ДПМ 01/30 (950 x 2075)	2	ПРОЕМ ОТ ПОЛА 1000x2100
04	–"–	ДПМ 01/30лев (950 x 2075)	5	–"–
ДВЕРИ-ЛЮКИ СЛУЖЕБНЫЕ, УТЕПЛЕННЫЕ				
05	РС 8205	ДЛ 10-10 (984 x 985)	4	ПРОЕМ В СТЕНЕ 1050x1050
ШКАФ ПОЖАРНЫЙ ШПК-ПУЛЬС 320 Н, RAL 3002, КРАСНЫЙ, НАВЕСНОЙ, БЕЗ ОКНА				
ПК 1	НПО "ПУЛЬС"	540 x 230 x 1300	2	

ГРУППОВАЯ СПЕЦИФИКАЦИЯ ГИПСОКАРТОННЫХ ПЕРЕГОРОДОК

УСЛОВН. МАРКА	ОБОЗНАЧЕНИЕ	НАИМЕНОВАНИЕ	КОЛ-ВО М2	ТОЩИНА ММ.	ПРИМЕЧАНИЯ
ПЕРЕГОРОДКИ С ОДИНАРНЫМ МЕТАЛЛИЧ. КАРКАСОМ толщ. 75мм. ОБШИТЫЕ 1 СЛОЕМ ГКЛВ С 1 СТОРОНЫ С МИНЕРАЛОВАТНЫМИ ПЛИТАМИ "АКУСТИК БАТС" γ =40кг/м3, δ =80мм.					
С 625	СП-55-101-200	С-625-4.5, ГКЛВ	109,1 72,9	100	ШУМОГЛУШЕНИЕ СТЕН И ПОТОЛКА ВЕНТКАМЕРЫ

КИРПИЧНЫЕ ПЕРЕГОРОДКИ – 13,5м3

ГРУППОВАЯ СПЕЦИФИКАЦИЯ ИЗДЕЛИЙ

ПОЗ.	ОБОЗНАЧЕНИЕ	НАИМЕНОВАНИЕ	КОЛ-ВО ШТУК	МАССА ЕД. КГ.	ПРИМЕЧАНИЕ
Т 1	ГОСТ 1839-80*	ТРУБА А/Ц БНТ 100, ДЛИНА = 2950мм Х 2шт. +МУФТА А/Ц БНМ 100 , масса 1,4КГ.	6	36.00 +1.4	ВВОД "ЭС"
Р 1	ООО "ПГС"	АЛЮМИНИЕВАЯ ВЕНТИЛЯЦ. РЕШЕТКА 250x250мм, RAL 7044	4		В ПРОДУХАХ

СОГЛАСОВАНО:

ВЗАМ. ИНВ. №

ПОДПИСЬ И ДАТА

ИНВ. № ПОДЛ. 31Х085

ПРИВЯЗАН:

ИНВ. №

ИЗМ.	КОЛ.УЧ.	ЛИСТ	№ ДОК.	ПОДПИСЬ	ДАТА
РАЗРАБОТАЛ		КУКИНА			
РУК. МАСТ.		КАПТЕРЕВ			
ГЛ. ИНЖ. МАСТ.		ОХОТСКИЙ			
ГЛ. АРХ. ПР.		ХАРКИНА			
ГЛ. ИНЖ. ПР.		КОЛЕСНИКОВ			
ПРОВЕРИЛ		ШУСТОВА			
НОРМ. КОНТР.		ХАРКИНА			

VI-69-АС1 ТОМ 2

ДОШКОЛЬНОЕ ОБРАЗОВАТЕЛЬНОЕ УЧРЕЖДЕНИЕ НА 12 ГРУПП (280 МЕСТ) ДЛЯ ЗАТЕСНЕННЫХ УСЛОВИЙ ЗАСТРОЙКИ

СТАДИЯ	ЛИСТ	ЛИСТОВ
Р	60	

ГРУППОВАЯ СПЕЦИФИКАЦИЯ ЭЛЕМЕНТОВ ЗАПОЛНЕНИЯ ПРОЕМОВ ПЕРЕГОРОДОК И ИЗДЕЛИЙ

ГУП МНИИТЭП
МАСТЕРСКАЯ №7

КАРТА 15365

gost.e-ecolog.ru