ТИПОВОЙ ПРОЕКТ

901-3-265.89

ГЛАВНЫЙ КОРПУС ДЛЯ СТАНЦИИ ОЧИСТКИ ВОДЫ ПОВЕРХНОСТНЫХ ИСТОЧНИКОВ МУТНОСТЬЮ ДО 1500 МГ/Л ПРОИЗВОДИТЕЛЬНОСТЬЮ 5 ТЫС.$М^3$/СУТКИ

АЛЬБОМ 2

ЧАСТЬ 2

КЖ. КОНСТРУКЦИИ ЖЕЛЕЗОБЕТОННЫЕ. стр. 37-82.

23821-03

© СФ ЦИТП Госстроя СССР, 1989г.

СФ ЦИТП 620062, г.Свердловск, ул.Чебышева, 4
Зак.149 инв. 23821-03 тираж 80
Сдано в печать 22.12.1989 Цена 2-14

gost.e-ecolog.ru

Альбом 2 часть 2

Ведомость рабочих чертежей основного комплекта (начало).

Лист.	Наименование	Примечание
	Конструкции железобетонные	
КЖ 1	Общие данные (начало)	
КЖ 2	Общие данные (продолжение)	
КЖ 3	Общие данные (окончание)	
КЖ 4	Схема расположения фундаментов, фундаментных балок, блоков.	
КЖ 5	Фрагменты 1,2	
КЖ 6	Фрагмент 3 Разрезы 7-7... 11-11	
КЖ 7	Опалубочный чертеж. Армирование ФМ1...ФМ3	
КЖ 8	Опалубочный чертеж, армирование ФМ4... ФМ5	
КЖ 9	Опалубочный чертеж, армирование ФМ6...ФМ8	
КЖ 10	Опалубочный чертеж; армирование ФМ9...ФМ10	
КЖ 11	Опалубочный чертеж, армирование ФМ11...ФМ13	
КЖ 12	Опалубочный чертеж, армирование ФМ14... ФМ16	
КЖ 13	Опалубочный чертеж, армирование ФМ17...ФМ20.	
КЖ 14	Схема расположения закладных деталей, опор.	
КЖ 15	План на отм. 4.200 в осях А... Ж, 1...5. М01...М010.	
	Разрезы 6-6 ... 10-10, 13-13.	
КЖ 16	Фундамент ФМ21. Разрез 11-11; 12-12	
КЖ 17	Схема расположения подбетонки, Разрезы 1-1... 5-5	
КЖ 18	Схема расположения каналов, фундаментов	
	под оборудование и приямка в осях 6...7; Г-Д	
КЖ 19	Схема расположения каналов и приямков	
	в осях Б-В; 5...7. Разрезы 1-1; 2-2; 3-3. Узел I	
КЖ 20	Разрезы 4-4... 7-7	
КЖ 21	Схема расположения каналов, фундаментов в осях 5...7, А...Б	
КЖ 22	Схема расположения каналов, фундаментов в осях 5...7, Д...Ж'	
КЖ 23	Сечения 1-1... 6-6. Фрагменты 1:2	
КЖ 24	Фундаменты под оборудование ФО4...ФО7. Опоры ОП31...ОП35	
КЖ 25	Схемы расположения закладных изделий на отм. 0.000; 4.200	

Ведомость рабочих чертежей основного комплекта (продолжение).

Лист	Наименование	Примечание
КЖ 26	Емкость РЕ1. План на отм. 0.000, 1.100. Разрез 1-1; 2-2	
КЖ 27	Емкость РЕ1. План на отм. 5.000. Вид 3-3. Узлы I... V	
КЖ 28	Емкость РЕ1. Армирование	
КЖ 29	Емкость РЕ2. Опалубочный чертеж	
КЖ 30	Емкость РЕ2. Армирование	
КЖ 31	Емкость РЕ3. Опалубочный чертеж, разрез 1-1... 4-4	
КЖ 32	Емкость РЕ3. Схема расположения закладных	
	деталей на отм. 2.400. Вид 5-5. Узлы I... V	
КЖ 33	Емкость РЕ3. Армирование	
КЖ 34	Поддон ПД1 Схемы расположения плит и	
	уклонов в поддоне. Разрезы 1-1, 2-2	
КЖ 35	Емкость РЕ4. Опалубочный чертеж	
КЖ 36	Емкость РЕ4. Армирование	
КЖ 37	Схемы расположения колонн, ригелей, балок	
	покрытия, диафрагм жесткости на	
	отм. 4.200 и 8.400	
КЖ 38	Разрез 6-6. Схема расположения	
	торцевого фахверка	
КЖ 39	Узлы 1, 2. Разрезы 7-7... 10-10	
КЖ 40	Схемы расположения плит покрытия и пере-	
	крытия на отм. 4.200	
КЖ 41	Монолитные участки УМ1...УМ4	
КЖ 42	Схемы расположения стеновых панелей по осям 1', 4', А', Ж', Е	
	Узлы крепления козырька	
КЖ 43	Схемы расположения стеновых панелей по осям 5', 7', А'	
КЖ 44	Схема расположения лестничных маршей	
	и проступей	
КЖ 45	Схемы расположения плит покрытия и перекрытия	
	на отм 1.400 в осях 5...7, Е... Ж'	
КЖ 46	Венткамера на отм. 4.200	

Общие указания.

1. Проект разработан для следующих природных условий:
   Расчетная зимняя температура наружного воздуха - минус 30°С;
   Скоростной напор ветра - для I географического района - 0,23 кПа;
   Поверхностная снеговая нагрузка для III географического района - 1,0 кПа.
   Рельеф территории спокойный, грунтовые воды отсутствуют, грунты непучинистые, непросадочные.
2. За условную отметку 0.000 принята отметка чистого пола, что соответствует абсолютной отметке [ ].
3. Расчетная полезная равномерно-распределенная нагрузка на перекрытие - 8 кПа.

Типовой проект разработан в соответствии с действующими нормами и правилами и предусматривает в части ж-б. конструкций мероприятия, обеспечивающие взрывную, взрывопожарную и пожарную безопасность при эксплуатации здания.

Заведующий группы /Левина/

Инв. № подл. | Подпись и дата | Взам. инв. №

Привязан

Инв. №

тп. 901-3-265.89 КЖ

Главный корпус для станции очистки воды поверхностных источников мутностью до 1500 мг/л производительностью 5 тыс. м³/сут.

			Стадия	Лист	Листов
			Р	1	46
Зав. гр	Левина				
Н. контр	Макарищева				
Нач. отд	Письман				

Общие данные (начало)

ЦНИИЭП инженерного оборудования г. Москва

2321-03

Копировал: Алешикова

Формат А2

Альбом 2, часть 2

Ведомость спецификаций (начало).

Лист	Наименование	Примечание
КЖ 4	Спецификация к схеме расположения фундаментов, фундаментных балок, перемычек	
КЖ 6	Спецификация блоков стен подвала и плит ленточных фундаментов.	
КЖ 7	Спецификация монолитных фундаментов Фм1...Фм3	
КЖ 8	Спецификация монолитных фундаментов Фм4...Фм5	
КЖ 9	Спецификация монолитных фундаментов Фм6...Фм8.	
КЖ 10	Спецификация монолитных фундаментов Фм9...Фм10	
КЖ 11	Спецификация монолитных фундаментов Фм11...Фм13	
КЖ 12	Спецификация монолитных фундаментов Фм14...Фм16	
КЖ 13	Спецификация монолитных фундаментов Фм17...Фм20	
КЖ 14	Спецификация к схеме, расположенной на данном листе	
КЖ 15	Спецификация к схеме расположения опор, емкостей	
КЖ 16	Спецификация к металлическим опорам и фундаменту	
КЖ 18	Спецификация к схеме, расположенной на листе	
КЖ 19	Спецификация к схеме расположения каналов и приямков в осях Б-В, 5÷7	
КЖ 20	Спецификация к монолитным балкам Бм1, Бм2	
КЖ 21	Спецификация к схеме расположения канала приямков, фундаментов под оборудование опор.	
КЖ 22	Спецификация к схеме расположения емкостей, каналов, фундаментов под оборудование, опор	
КЖ 24	Спецификация фундаментов под оборудование и опоры	
КЖ 25	Спецификация к схеме расположения закладных изделий	
КЖ 26	Спецификация к монолитной емкости РЕ1	
КЖ 28	Спецификация к монолитной емкости РЕ1	

Ведомость спецификаций (окончание)

Лист	Наименование	Примечание
КЖ 29	Спецификация к монолитной емкости РЕ2	
КЖ 30	Спецификация к монолитной емкости РЕ2	
КЖ 33	Спецификация к монолитной емкости РЕ3	
КЖ 34	Спецификация сборных ж.-б. элементов поддона	
КЖ 36	Спецификация емкости РЕ4	
КЖ 38	Спецификация к схеме расположения колонн, ригелей, балок покрытия и диафрагм жесткости на отм. Ч. 200; 8.400	
КЖ 39	Спецификация соединительных элементов каркаса	
КЖ 40	Спецификация к схемам расположения плит покрытия и перекрытия	
КЖ 41	Спецификация монолитных участков Ум1 ... Ум4	
КЖ 43	Спецификация к схемам расположения стеновых панелей	
КЖ 44	Спецификация лестничных маршей, площадок, проступей, ограждений и соединительных элементов	
КЖ 45	Спецификация к схеме расположения плит покрытия и перекрытия	
КЖ 46	Спецификация к схеме расположения венткамеры.	

Ведомость объемов сборных бетонных и железобетонных конструкций.

	Наименование группы элементов конструкций	Код	Кол. м³	Примеч.
1	Блоки фундаментов	5811 000 000	133,35	
2	Плиты фундаментов.	5813 000 000	49,8	
3	Фундаментные балки	5824 000 000	4,62	
4	Фундаменты	5812 000 000	11,2	
5	Колонны	5821 000 000	44,01	
6	Перемычки	5823 000 000	2,21	
7	Стеновые панели	5831 000 000	160,51	
8	Плиты покрытия	5841 000 000	44,06	
9	Плиты перекрытия	5842 000 000	74,10	
10	Ригели	5825 000 000	21,4	
11	Диафрагмы жесткости	5832 000 000	29,76	
12	Лестничные марши, площадки			
13	Проступи	5891 000 000	4,11	
14	Плиты канальные	5858 000 000	18,32	
15	Опорные подушки	5841 000 000	0,13	
16	Стаканы	5841 000 000	0,78	
17	Козырек	5841 000 000	1,06	
18	Бортовой камень	5832 000 000	0,70	
19	Балки покрытия	5822 000 000	24,22	
	Всего бетона и железобетона		624,34	

Материалы на изготовление сборных бетонных и железобетонных конструкций учтены в ведомости потребности в материалах и отдельно не учитываются.

Инв. № подл. | Подпись и дата | Взам. инв. №

Привязан:

Инв. №

Провер.	Смыслова	
Зав. гр.	Левина	
Н. контр.	Макарищева	
Нач. отд.	Письман	

тп. 901-3-265.89 КЖ

Главный корпус для станции очистки воды поверхностных источников мутностью до 1500 мг/л производительностью 105 тыс м³/сутки

Стадия	Лист	Листов
Р	2	

Общие данные (продолжение)

ЦНИИЭП инженерного оборудования г. Москва

Копировал: Алешкова

2352/1-03

Формат: А2

Альбом 2, часть 2

Ведомость ссылочных и прилагаемых документов. (начало)

Обозначение	Наименование	Примечание
	Ссылочные документы.	
ГОСТ 5336-80	Сетки стальные плетеные одинарные. Технические условия.	
ГОСТ 13579-78	Блоки бетонные для стен подвала.	
ГОСТ 13580-85	Плиты железобетонные для ленточных фундаментов.	
ГОСТ 6665-82	Камни бортовые бетонные и железобетонные	
ГОСТ 22701.0-77	Плиты железобетонные ребристые предварительно напряженные размерами 3×6 м для покрытий производственных зданий.	
ГОСТ 23279-85	Сетки сварные арматурные для ж.-б. конструкций и изделий.	
ГОСТ 24379.1-80	Болты фундаментные	
1.020-1/83 вып. 0-0; 0-1; 1-1; 2-1; 2-5; 2-15; 3-1; 3-3; 4-1; 6-1; 7-1.	Конструкции каркаса межвидового применения для многоэтажных общественных зданий, производственных и вспомогательных зданий промышленных предприятий.	
1.030.1-1 Вып. 0-0; 0-1; 1-1; 2-1; 3-1; 4-1; 0-3; 4-2; 3-2; 3-3.	Стены наружные из однослойных панелей для каркасных общественных зданий, производственных и вспомогательных зданий промышленных предприятий.	
1.038.1-1 Вып. 1.	Перемычки железобетонные для зданий с кирпичными стенами	
1.041.1-2. Вып. 1÷8	Сборные железобетонные многопустотные панели перекрытий многоэтажных и производственных зданий.	
1.050.1-2 Вып. 1, 2.	Сборные железобетонные марши, площадки и проступи для многоэтажных общественных зданий производственных и вспомогательных зданий и промышленных предприятий.	
1.400-6/76 Вып. 1	Унифицированные закладные детали сборных железобетонных конструкций зданий промышленных предприятий. Закладные детали конструкций одноэтажных зданий.	
1.400-7	Стальные изделия для сопряжения сборных ж.-б. конструкций одноэтажных промышленных зданий.	

Ведомость ссылочных и прилагаемых документов (продолжение)

Обозначение	Наименование	Примечание
1.400-15. Вып.1	Унифицированные закладные изделия железобетонных конструкций для крепления технологических коммуникаций и устройств.	
1.410-3, Вып. 1	Сетки сварные для армирования железобетонных конструкций.	
1.412-1/77 Вып. 1÷3	Монолитные железобетонные фундаменты под типовые колонны прямоугольного сечения одноэтажных промышленных зданий.	
1.412.1-4	Монолитные железобетонные фундаменты на естественном основании под железобетонные стойки фахверка.	
1.415.1-2 Вып. 1	Балки фундаментные железобетонные для наружных и внутренних стен производственных зданий промышленных предприятий.	
1.423-3. Вып. 0-1; 1; 2;	Железобетонные колонны прямоугольного сечения для одноэтажных производственных зданий без мостовых кранов высотой до 9.6 м.	
1.427.1-3 Вып. 1/87, 2/87	Колонны железобетонные прямоугольного сечения для продольного и торцового фахверка одноэтажных производственных зданий высотой 3.0-14.4 м.	
1.462.1-3/80 Вып. 1, 2	Ж.-б. стропильные решетчатые балки для покрытий одноэтажных зданий.	
1.442.1-2, Вып. 1, 2	Плиты перекрытий железобетонные ребристые высотой 400 мм, укладываемые на ригели прямоугольного сечения.	
1.465.1-10/82 Вып. 0, 1, 2	Комплексные железобетонные плиты покрытий одноэтажных промышленных зданий.	
1.494-24 Вып. 1	Стаканы для крепления крышных вентиляторов дефлекторов и зонтов.	
1.869.1-1	Железобетонные опорные подушки	

Ведомость ссылочных и прилагаемых документов (окончание)

Обозначение	Наименование	Примечание
2.460-2. Вып. 2.	Монтажные детали сборных ж-б. конструкций покрытия одноэтажных промышленных зданий.	
3.400-6/76	Унифицированные закладные детали сборных железобетонных конструкций инженерных сооружений промышленных предприятий.	
2.250-1 Вып. 4	Лестницы каркасно-панельных зданий в конструкциях серии 1.020-1/83	
1.238-1 Вып. 2	Железобетонные козырьки входов и парапетные плиты общественных зданий	
3.006.1-2. 87. Вып. 1÷4	Сборные железобетонные каналы и тоннели из лотковых элементов	
5.900-2	Сальники набивные Ду50...1400 для пропуска труб через стены.	
	Прилагаемые документы	
т.п. 901-3-265.89 КЖ.И	Строительные изделия	
тп. 901-3-265.89 КЖ.ВМ1	Ведомость потребности в материалах основного комплекта марки КЖ. Монолитные конструкции	
тп 901-3-265.89 КЖ.ВМ 2	Ведомость потребности в материалах основного комплекта марки КЖ. Сборные конструкции	

Инв. № подл. | Подпись и дата | Взам. инв. №

Привязан:

Инв. №

Провер.	Левина	
Инж.	Рыжова	
Зав. гр.	Левина	
Н. контр.	Макарищева	
Нач. отд.	Письман	

тп 901-3-265.89 КЖ

Главный корпус для станции очистки воды поверхностных источников мутностью до 1500 мг/л производительностью 5 тыс м³/сут

Стадия: Р | Лист: 3 | Листов:

Общие данные (продолжение)

ЦНИИЭТ инженерного оборудования г. Москва

23821-03

Копировал: Алешикова

Формат: А2

Альбом 2, часть 2

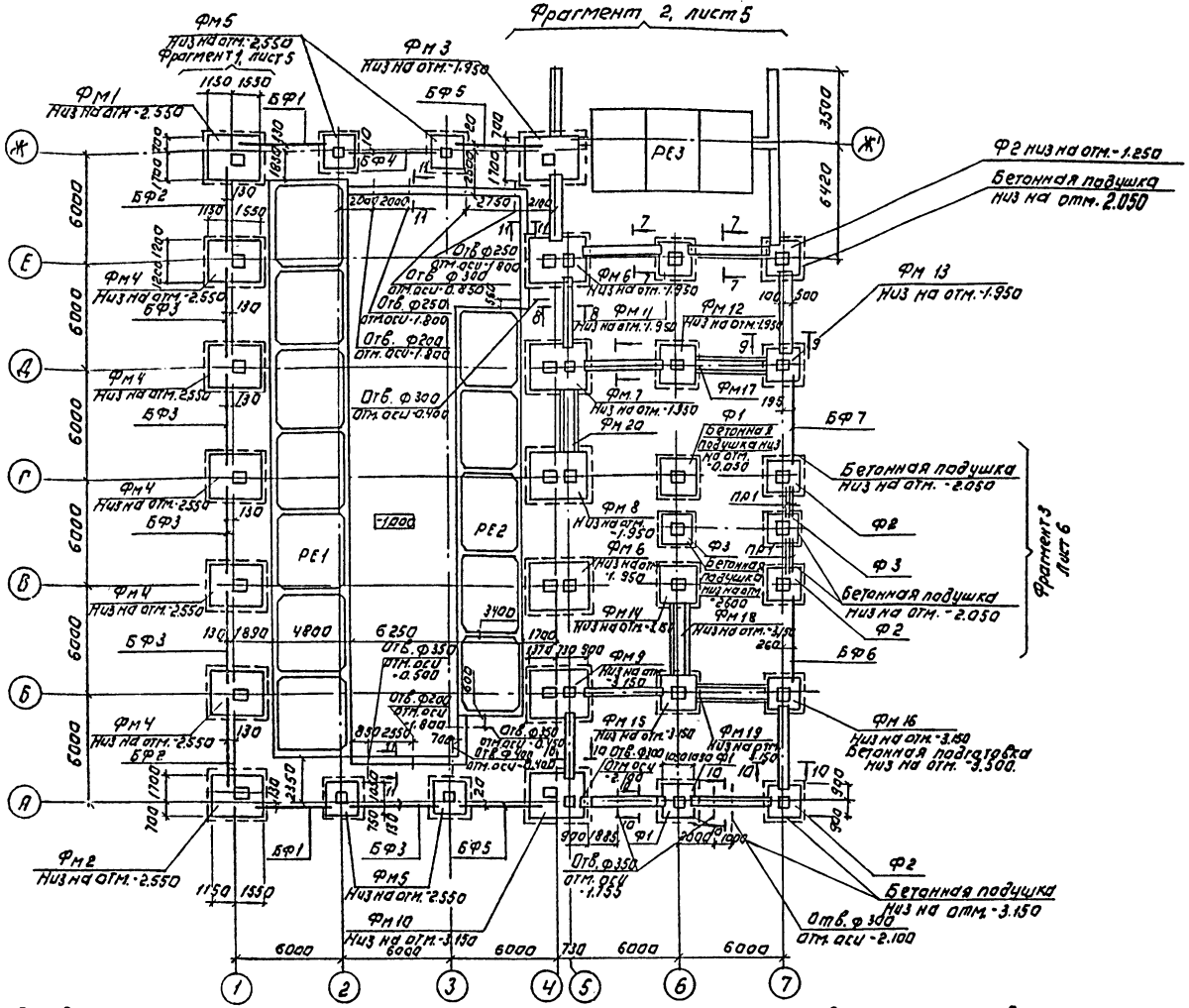

1. Основанием фундаментов служат сухие непучинистые непросадочные грунты со следующими нормативными характеристиками: $c_н$ = 2 кПа; E=14.7 МПа; $\varphi_н$ = 0.49 рад; ρ = 1.8 т/м³, $K_т$ = 1, глубина промерзания 1.4м.
2. Под монолитными фундаментами выполнить бетонную подготовку бетона В 3,5, h=100мм, кроме оговоренной.
3. Под сборными фундаментами выполнить подушку из бетона В15, отм. низа её см. на плане.
4. Под ленточными фундаментами выполнить песчаную подготовку h=100мм.
5. Фундаментные балки укладывать на цементный раствор м 200, h=20мм, зазоры между торцами балок заделать бетоном В15.
6. Обратную засыпку пазух фундаментов производить грунтом без включения растительного грунта и строительного мусора с уплотнением в соответствии с требованиями СНиП 3.02.01-87.
7. Разрезы 7-7 ... 11-11 см. на листе КЖ-6.

Спецификация к схеме расположения фундаментов, фундаментных балок, перемычек.

Марка поз.	Обозначение	Наименование	Кол. шт.	Масса ед. кг.	Примеч.
	Сборные ж-б фундаменты.				
Ф1	1.020-1/83.1-1.3.00-05	1Ф21.8-2	2	4500	
Ф2	1.020-1/83.1-1300	1Ф18.8-2	4	3500	
Ф3	1.020-1/83.1-120.00-01	1Ф15.8-2	2	2500	
	Монолитные ж-б. фундаменты.				
ФМ1	Лист КЖ7	ФМ1	1		
ФМ2	Лист КЖ7	ФМ2	1		
ФМ3	Лист КЖ7	ФМ3	1		
ФМ4	Лист КЖ8	ФМ4	5		
ФМ5	Лист КЖ8	ФМ5	4		
ФМ6	Лист КЖ9	ФМ6	2		
ФМ7	Лист КЖ9	ФМ7	1		
ФМ8	Лист КЖ9	ФМ8	1		
ФМ9	Лист КЖ10	ФМ9	1		
ФМ10	Лист КЖ10	ФМ10	1		
ФМ11	Лист КЖ11	ФМ11	1		
ФМ12	Лист КЖ11	ФМ12	1		
ФМ13	Лист КЖ11	ФМ13	1		
ФМ14	Лист КЖ12	ФМ14	1		
ФМ15	Лист КЖ12	ФМ15	1		
ФМ16	Лист КЖ12	ФМ16	1		
ФМ17	Лист КЖ13	ФМ17	1		
ФМ18	Лист КЖ13	ФМ18	1		
ФМ19	Лист КЖ13	ФМ19	1		
ФМ20	Лист КЖ13	ФМ20	1		
	Фундаментные балки.				
БФ1	1.451-2 Вып. 1,3.	1БФ6-7	2	630	
БФ2	1.415.1-2 Вып. 1.3	1БФ6-9	2	600	
БФ3	1.415.1-2 Вып. 1,3	1БФ6-5	5	680	
БФ4	1.415.1-2 Вып. 13	3БФ6-14 А IV	1	1100	
БФ5	1.415.1-2 Вып. 1,3	3БФ6-20 А IV	2	1000	
БФ6	1.415.1-2 Вып. 1,3	4БФ6-6 А IV	1	1300	
БФ7	1.415.1-2 Вып. 1.3	3БФ6-9 А IV	1	1200	
	Перемычки.				
ПР1	1.038.1-1.1 120000 ФД	5ПБ25-27	6	338	

ТП 901-3-265.89			КЖ
Главный корпус для станции очистки воды поверхностных источников мощностью до 250 тыс. м³/сут.	Стадия	Лист	Листов
	Р	4	
Схема расположения фундаментов, фундаментных балок, блоков.	ЦНИИЭП инженерного оборудования г. Москва		

Провер.	Емыслова	
Инж. II кат.	Стригина	
Зав. груп	Левина	
Н. контр.	Макарычева	
Нач. отд.	Писман	

Привязан:

Инв. №

Инв. № подл. | Подпись и дата | Взам. инв. №

Копировал: Догинова

Формат: А2

23821-13

Альбом 2 часть 2

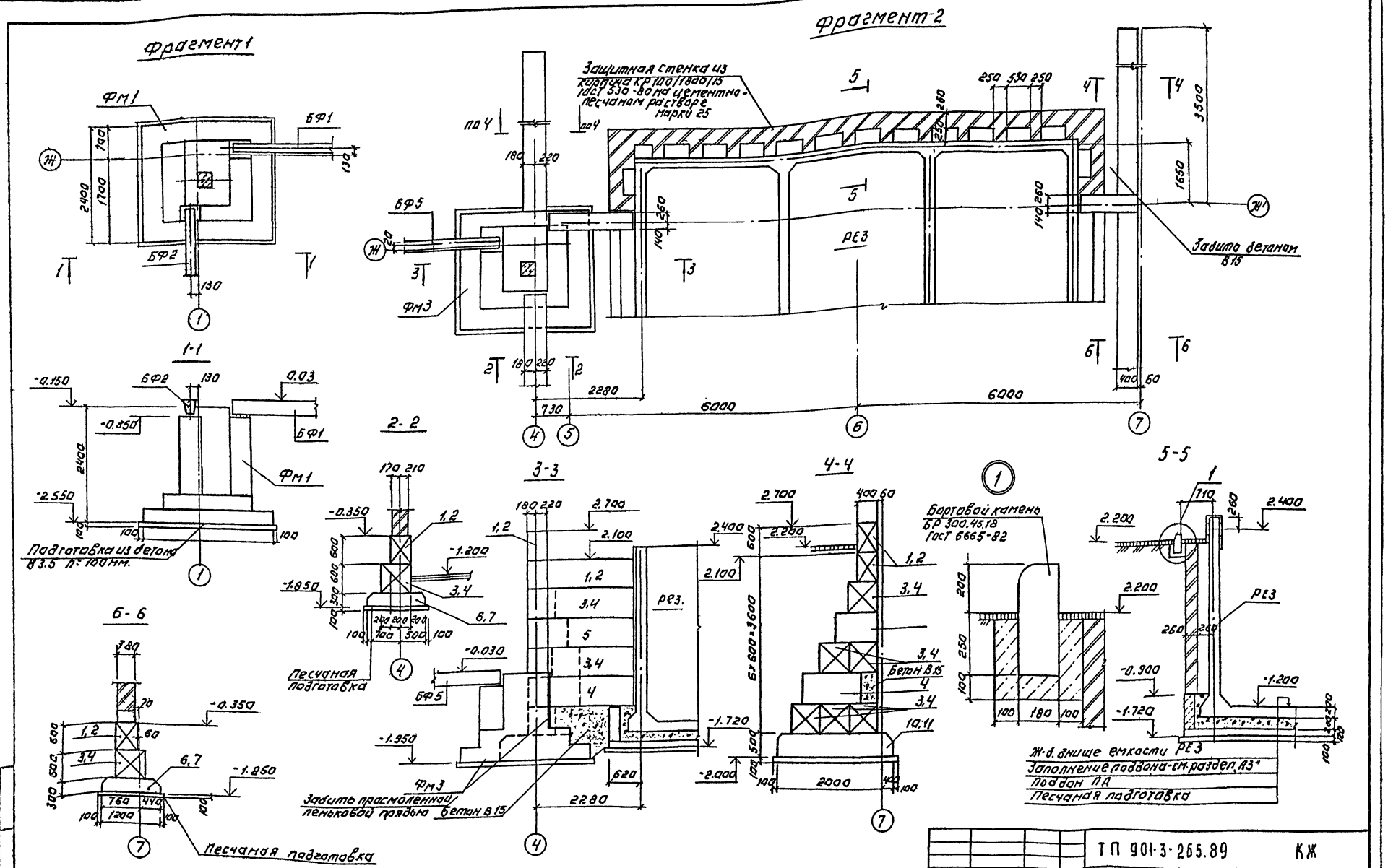

Буквы ФБ в маркировке блоков стен подвалов и плит ленточных фундаментов условно опущены.

ПРИВЯЗАН:			ТП 901-3-265.89		КЖ
	ПРОВЕР.	СМЫСЛОВА	ГЛАВНЫЙ КОРПУС ДЛЯ СТАНЦИИ ОЧИСТКИ ВОДЫ ПОВЕРХНОСТНЫХ ИСТОЧНИКОВ МОЩНОСТЬЮ ДО 1500 МГ/Л ПРОИЗВОДИТЕЛЬНОСТЬЮ 5 ТЫС. М3/СУТ.	СТАДИЯ Р	ЛИСТ 5	ЛИСТОВ
	ЗАВ. ГР.	ЛЕВИНА			
	Н. КОНТР.	МАКАРИЩЕВА	ФРАГМЕНТЫ 1,2	ЦНИИЭП ИНЖЕНЕРНОГО ОБОРУДОВАНИЯ г. МОСКВА	
ИНВ. №	НАЧ. ОТД.	ПИСЬМАН			

Копировал: Логинова

Формат: А2

23821-03

Альбом 2, часть 2

Фрагмент 3.

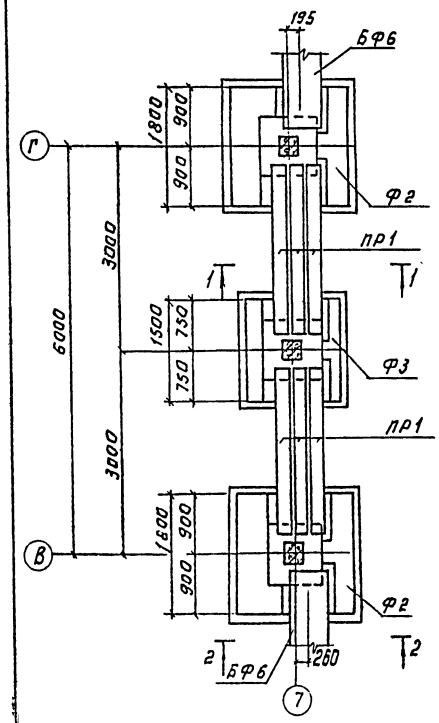

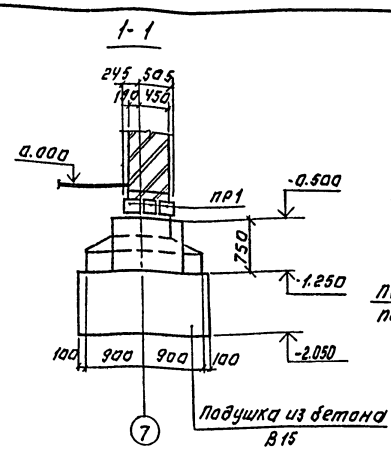

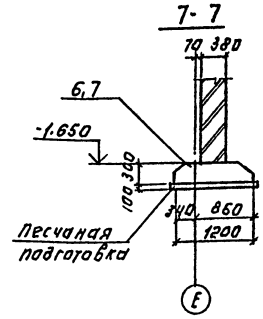

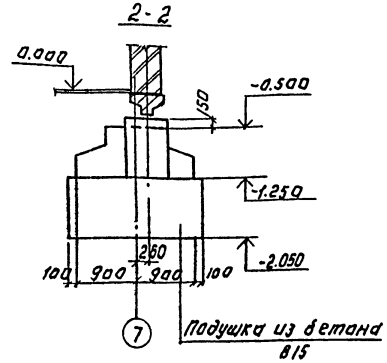

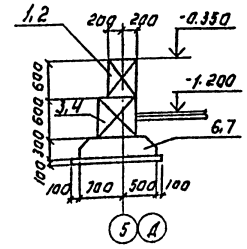

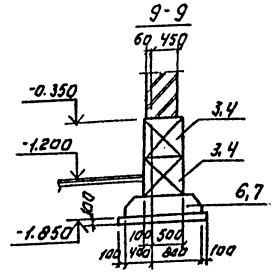

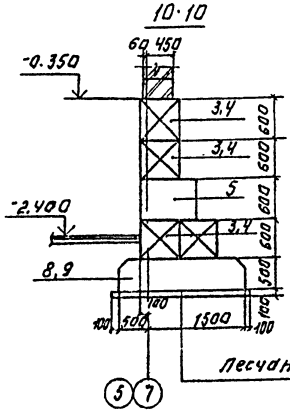

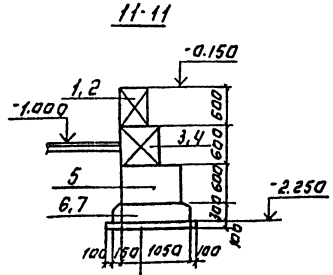

Спецификация блоков стен подвала и плит ленточных фундаментов.

Марка поз.	Обозначение	Наименование	Кол. шт.	Масса ед. кг	Примеч
		Блоки стен подвала			
ФБ1	ГОСТ 13579-78	ФБС 24.4.6-Т	30	1300	
ФБ2	ГОСТ 13579-78	ФБС 12.4.6-Т	12	640	
ФБ3	ГОСТ 13579-78	ФБС 24.6.6-Т	98	1960	
ФБ4	ГОСТ 13579-78	ФБС 12.6.6-Т	56	960	
ФБ5	ГОСТ 13579-78	ФБС 9.6.6-Т	40	700	
		Фундаментные плиты.			
ФБ6	ГОСТ 13580-85	ФЛ 12.24-2	38	1800	
ФБ7	ГОСТ 13580-85	ФЛ 12.12-2	10	870	
ФБ8	ГОСТ 13580-85	ФЛ 28.12-2	10	2400	
ФБ9	ГОСТ 13580-85	ФЛ 20.8-2	6	1600	
ФБ10	ГОСТ 13580-85	ФЛ 24.12-2	4	2800	
ФБ11	ГОСТ 13580-85	ФЛ 24.8-2	2	1600	

1. Разрезы 7-7... 11-11 замаркированы на листе КЖ-4.
2. Буквы ФБ в маркировке блоков стен подвалов и плит ленточных фундаментов условно опущены.

Привязан:

Инв. №

Копировал: Логинова

Провер.	Смыслова		
Зав.гр.	Левина		
Н.контр.	Маковецкая		
Нач.отд.	Письман		

ТП 901-3-265.89 КЖ

Корпус корпусов для стерилизации кондитерских изделий мощностью 40 тонн/сут. производительностью 5 тыс. м³/сут.

Фрагмент 3. Разрезы 7-7... 11-11.

Стадия	Лист	Листов
Р	6	

ЦНИИЭП инженерного оборудования г. Москва

Формат: А2

23321-03

Альбом 2, часть 2

ФМ1.

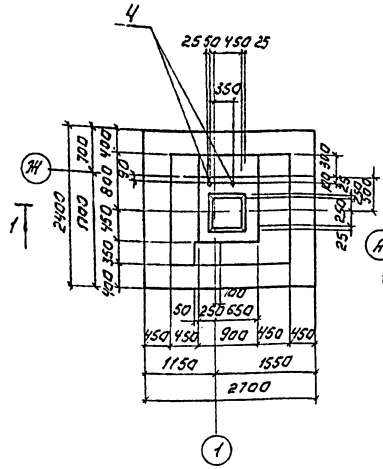

ФМ2

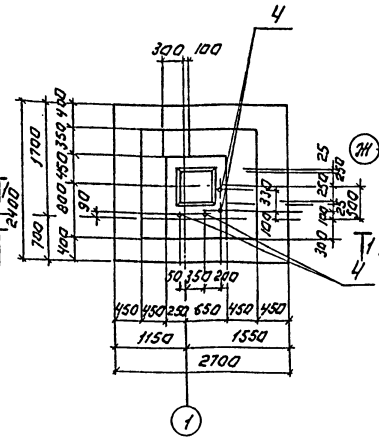

ФМ3

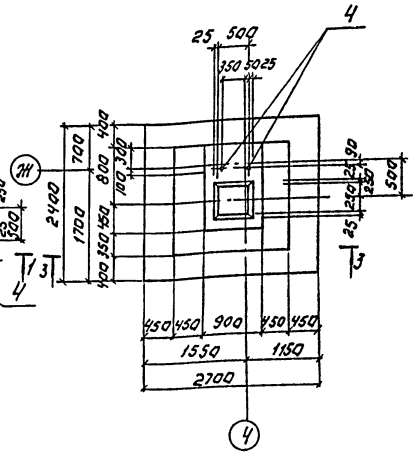

1-1

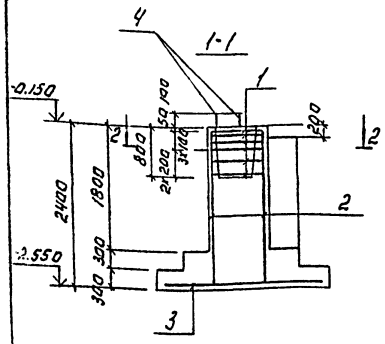

2-2

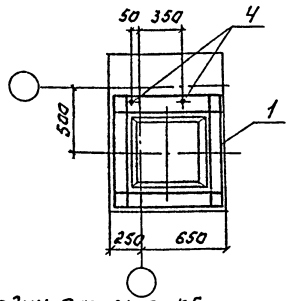

3-3

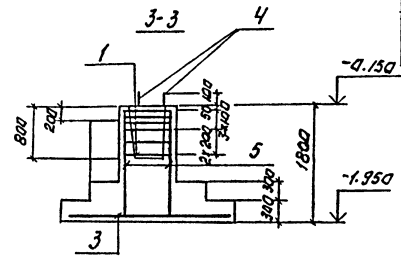

Спецификация монолитных фундаментов ФМ1... ФМ3.

Формат	Зона	Поз.	Обозначение	Наименование	Кол.	Примечание
				ФМ1		
				Сборочные единицы.		
		1	1.412-1/77-В.3-ОЧ4	СА8АI.	6	2.7
		2	1.410-3.1-01	1С 12АIII/6АII-85×235	2	14.2
		3	1.410-3.1-12	2С 14АIII-235×266	1	69.9
		4	ГОСТ 24379.1-80	Болт 1.1 М24×80 08 ст.3 кп 2	2	3.42
				Материалы:		
				Бетон В 15 F50	м³	5.3
				ФМ2		
			Паз. 1,2,3. Материалы	См. ФМ1		
		4	ГОСТ 24379.1-80	Болт 1.1 М24×80 08 ст.3 кп 2	4	3.42
				ФМ3		
				Сборочные единицы.		
		1	1.412-1/77-В.3-ОЧ4	СА8АI.	6	2.7
		5	1.410-3.1-01	1С 12АIII/6АII-85×175	2	8.4
		3	1.410-3.1-12	2С 14АIII-235×265	1	69.9
		4	ГОСТ 24379.1-80	Болт 1.1 М24×80 08 ст.3 кп 2	2	3.42
				Материалы:		
				Бетон В15; F50	м³	5.1

Схемы нагрузок на фундаменты.

ФМ1, ФМ2

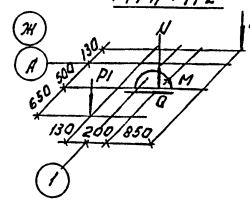

ФМ3.

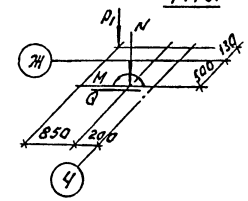

Ведомость расхода стали на один элемент, кг.

Марка элемента	Изделия арматурные											
	Арматура класса						Всего	Арматура класса				Всего
	А-I		А-III					ГОСТ 2590-71				
	ГОСТ 5781-82		ГОСТ 5781-82									
	Ф8	Итого	Ф6	Ф12	Ф14	Итого		Ф24			Итого	
ФМ1	16.8	16.2	1.6	20.8	69.9	92.3	108.5	6.84			6.84	115.34
ФМ2	16.2	16.2	1.6	20.8	69.9	92.3	108.5	13.68			13.68	122.18
ФМ3	16.2	16.2	1.2	15.6	69.9	86.7	102.9	6.84			6.84	109.74

Таблица нагрузок.

Марка фундам.	Наимен. нагрузок	Усилия кн.кн.м.
ФМ1	N	483.6
	P1	80.5
	M	132.6
	Q	19.2
ФМ2	N	483.6
	P1	80.5
	M	132.6
	Q	19.2
ФМ3	N	483.6
	P1	80.5
	M	132.6
	Q	19.2

Защитный слой бетона для арматуры подошвы фундамента-35мм, для остальной-20мм.

Привязан:

Инв. №

Копировал: Логинова

ТП 901-3-265.89 КЖ

Главный корпус для станционных средств предприятий с источников избытков тепла до 1500 м³/ч производительностью 4 тыс. м³/ч

Стадия Р | Лист 7 | Листов

Пальцевочный чертеж. Армирование. ФМ1... ФМ3.

ЦНИИЭП инженерного оборудования г. Москва

Формат: А2

Инв. № подл. | Подпись и дата | Взам. инв. №

Альбом 2, часть 2

Спецификация монолитных фундаментов ФМ4... ФМ5.

Формат	Зона	Поз.	Обозначение	Наименование	Кол.	Примечание
				ФМ 4		
				Сборочные единицы		
		1	1.412-1/77-В.3-040	СИ 8А I	6	2.7
		2	1.410-3.1-01	1С 12 кгц / 6 АIII 85х235	2	11.2
		3	1.410-3.1-12	2С 16 кгц / 10 АIII 235х265	1	69.9
				Материалы		
				Бетон В15, F50	м³	4.4
				ФМ 5		
				Сборочные единицы		
		2	1.410-3.1-01	1С 12 кгц / 6 АIII 85х235	2	11.2
		6	1.412.1-4.050	СН 6А I	2	3.5
		7	1.410-3.1-12	2С 16 кгц / 10 АIII 175х175	1	19.4
		8	1.412.1-4.060	МН 1	2	3.4
				Детали		
		9	1.412.1-4.081	ММ 1	4	0.73
		10	1.412.1-4.081-01	ММ 2	4	0.85
		11	1.412.1-4.081-02	ММ 3	4	0.52
				Материалы		
				Бетон В15, F50	м³	3.3

ФМ 4

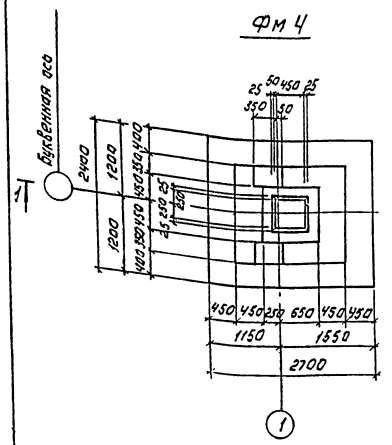

ФМ 5

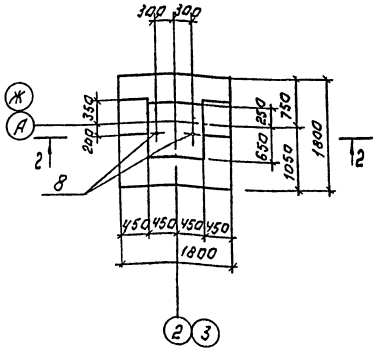

1-1

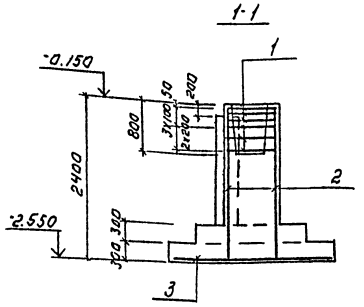

2-2

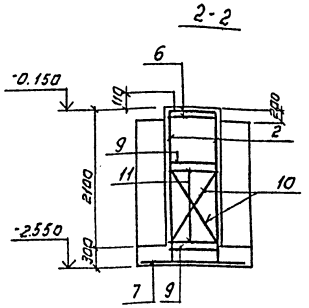

Ведомость расхода стали на один элемент, кг

Марка элемента	Изделия арматурные									Изделия закладные				Общий расход
	Арматура класса								всего	Арматура класса				
	A-I				A-III									
	ГОСТ 5781-82				ГОСТ 5781-82					ГОСТ 2590-71				
	Ф6	Ф8	Ф10	Итого	Ф6	Ф10	Ф12	Ф14	Итого		Ф24			Итого	
ФМ 4		16.2		16.2	1.6		20.8	69.9	92.3	108.5					108.5
ФМ 5	7.0		8.4	15.4	1.6	13.7	20.8		41.8	57.2	6.8			6.8	64.0

Таблица нагрузок.

Марка фунд.	Наименование нагр.	Усилия кН, кН.м
ФМ4	N	80.60
	P_1	80.5
	M	227.0
	Q	32.0
ФМ5	N_1	118.0
	Q_1	98.0
	P_1	80.5

Схемы нагрузок на фундаменты.

ФМ 4

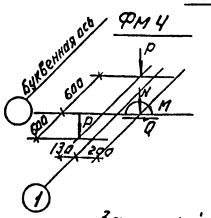

ФМ 5.

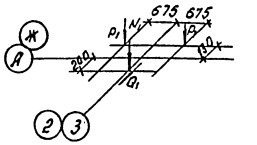

Защитный слой бетона для арматуры подошвы фундамента - 35 мм, для остальной - 20 мм.

Привязан:

Инв. №

Гип	Мыслова		Т П 901-3-265.89 КЖ
Зав. гр.	Ясина		Однадцатиэтажный крупнопанельный жилой дом повышенной этажности с техническим подпольем для зданий, возводимых в сейсмических районах с сейсмичностью 9 баллов. Серия 85
Н. контр.	Макарцева		Стадия Р; Лист 8; Листов
Нач. отд.	Письман		Однадцатиэтажный чертеж. Армирование ФМ4... ФМ5. ЦНИИЭП инженерного оборудования г. Москва

Копировал: Логинова

Формат: А2

23521-03

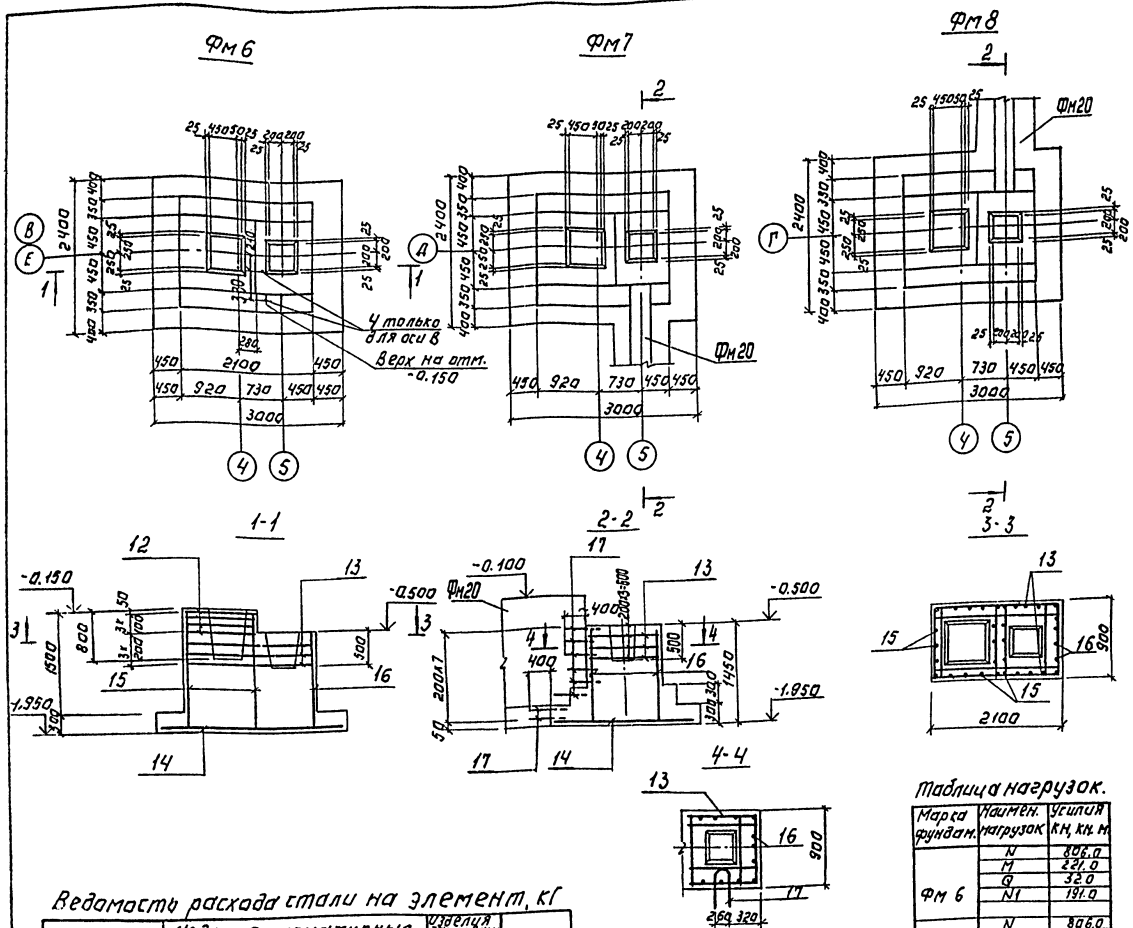

Спецификация монолитных фундаментов Фм6...Фм8

Формат	Зона	Поз.	Обозначение	Наименование	Кол.	Примечание
				Фм 6		
				Сборочные единицы		
		12	1.412-1/77-8.3-040	СА-8 А I	4	27
		13	ТП 901-3-265.89 КЖ.ИЛ.0.0.0	С1	3	5.9
		14	1.410-3.1-12	2С (IVАт / IVАт) 235×295	1	74.1
		4	ГОСТ 24379.1-80	Болт 1.1М24×800 С(3) кл 2	2	3.42
				Детали		
БЧ		15		Ф12 AIII ГОСТ 5781-82 ℓ=1750	16	1.56
БЧ		16		Ф12 AIII ГОСТ 5781-82 ℓ=1400	16	1.24
				Материалы		
				Бетон В15; F50	м³	5.7
				Фм7, Фм8.		
			Поз. 12, 13, 14, 15, 16-	см. Фм6		
		17*		Ф8 AIII ГОСТ 5781-82 ℓ=1600	8	0.64
				Материалы:		
				Бетон В15; F50	м³	5.7

* Поз. 17 см. ведомость деталей на данном листе.

Схемы нагрузок на фундаменты.

Фм 6. Фм 7, Фм 8.

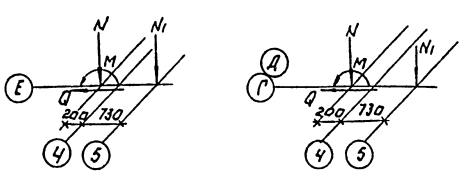

Ведомость расхода стали на элемент, кг

Марка элемента	Изделия арматурные: Арматура класса A-I, ГОСТ 5781-82, Ø8	Ø8 Итого	Арматура класса A-III, ГОСТ 5781-82, Ø8	Ø12	Ø14	Итого	Изделия закладные: Прокат стали ВСт3кп2, ГОСТ 2590-71, Ø24	Итого	Общий расход
Фм 6	28.5	28.5		44.8	74.1	118.9	6.84	6.84	154.24
Фм 7	28.5	28.5	5.1	44.8	74.1	124.0			152.5
Фм 8	28.5	28.5	5.1	44.8	74.1	124.0			152.5

Таблица нагрузок.

Марка фундам.	Наимен. нагрузок	Усилия кН, кН·м
Фм 6	N	806.0
	M	221.0
	Q	32.0
	N1	191.0
Фм 7	N	806.0
	M	221.0
	Q	32.0
	N1	191.0
Фм 8		

Ведомость деталей

NN поз	Эскиз
17	670 (200), 670

Защитный слой бетона для арматуры подошвы фундамента -35мм, для остальной- 20мм.

Привязан:				ТП 901-3-265.89		КЖ
				Главный корпус для сталеплавильщиков водоподготовительных установок мощностью до 1500 м³/ч. производительностью 5 тыс. м³/сут.	Стадия: Р	Лист: 9	Листов:
Инв. №	Пров. Смыслова; Зав.гр. Левина; Н.контр. Макарищев; Нач.отд. Письман			Опалубочный чертеж. Армирование Фм6...Фм8.	ЦНИИЭП инженерного оборудования г. Москва	
Копировал: Логинова				Формат: А2		

Альбом 2, часть 2

Спецификация монолитных фундаментов ФМ9... ФМ10.

Формат	Зона	Поз.	Обозначение	Наименование	Кол.	Примечание
				ФМ 9		
				Сборочные единицы		
		12	1.412-1/77-8.3-040	СА-8АIV	3	2.7
		13	т.п.901-3-265.89 КЖИ.71 о.о.о.	с1	4	5.9
		14	1.410-3.1-12	2С 14АIII/14АIII-235х295	1	74.1
		4	ГОСТ 24379.1-80	Болт 1.1М 24х800 Ст3 кп2	2	3.42
				Детали		
Б4		18		ф12АIII ГОСТ 5781-82 ℓ=2950	16	2.6
Б4		19		ф12АIII ГОСТ 5781-82 ℓ=2600	16	2.3
				Материалы:		
				Бетон В15, F50	м³	7.4
				ФМ 10.		
				Сборочные единицы		
		14	1.410-3.1-12	2С 14АIII/14АIII-235х295	1	74.1
		20	1.412-1/77-8.3-040	СБ-8АIV	3	3.6
		21	т.п.901-3-265.89 КЖИ.720.о.о	с2	4	7.4
		4	ГОСТ 24379.1-80	Болт 1.1М 24х800 Ст3 кп2	2	3.42
				Детали		
Б4		18		ф12АIII ГОСТ 5781-82 ℓ=2950	22	2.6
Б4		19		ф12АIII ГОСТ 5781-82 ℓ=2600	22	2.3
				Материалы		
				Бетон В15; F50	м³	10.6

ФМ 9

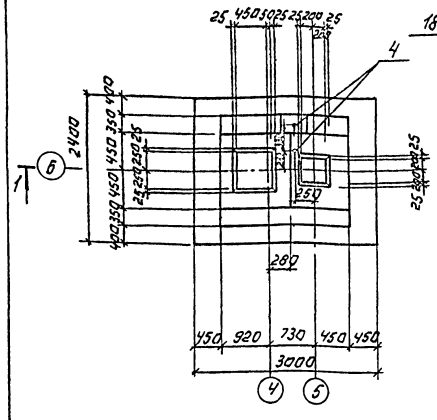

6-6

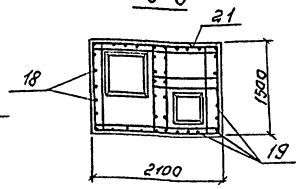

5-5

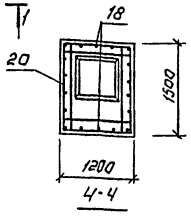

4-4

ФМ10

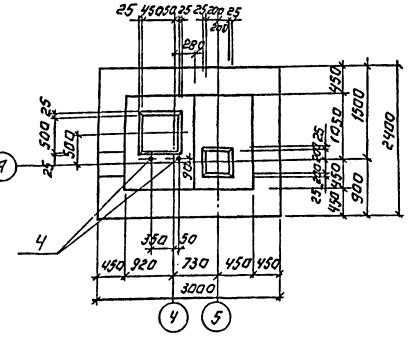

1-1

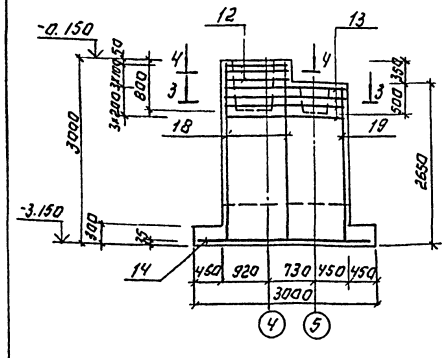

3-3

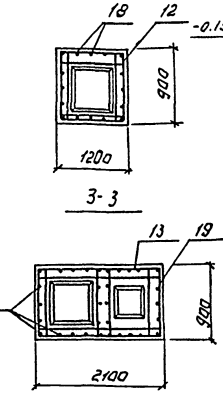

2-2

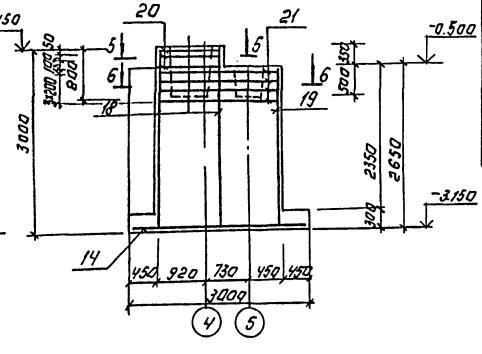

Схемы нагрузок на фундаменты.

ФМ 9

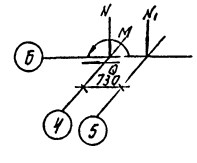

ФМ 10.

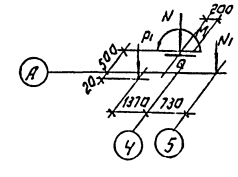

Защитный слой бетона для арматуры подошвы фундаментов -35мм; остальной-20мм.

Ведомость расхода стали на элемент, кг.

Марка элемента	Изделия арматурные						Изделия закладные	Общий расход
	Арматура класса							
	А-I		А-III					
	ГОСТ 5781-82		ГОСТ 5781-82				ГОСТ 2590-71	
	ф8	Итого	ф12	ф14	Итого	ф24	Итого	
ФМ9	31.7	31.7	78.4	74.1	152.5	6.84	6.84	191.04
ФМ10	40.4	40.4	174.8	74.1	181.9	6.84	6.84	229.14

Таблица нагрузок.

Марка фундамента	Номера загружений	Усилия кН, кН.м
ФМ9	N	806.0
	N1	191.0
	M	221.0
	Q	32.0
ФМ10	N	483.6
	N1	36.0
	M	132.6
	Q	19.2
	P1	80.5

Т.П. 901-3-265.89 КЖ.

Привязан:

Инв. №

Гип.	Смыслова		
Зав. гр.	Левина		
Н. контр.	Макарычева		
Нач. отд.	Писман		

Свайный и плитный фундаменты жилых и общественных зданий высотой до 150 м/а. производительностью 5 тыс. м³/сут.

Стадия	Лист	Листов
Р	10	

Цоколь. Чертеж. Армирование ФМ9... ФМ10.

ЦНИИЭП инженерного оборудования г. Москва

Копировал: Логинова

Формат: А2

2321-03

Инв. № подл. | Подпись и дата | Взам. инв. №

Альбом 2, часть 2

ФМ11

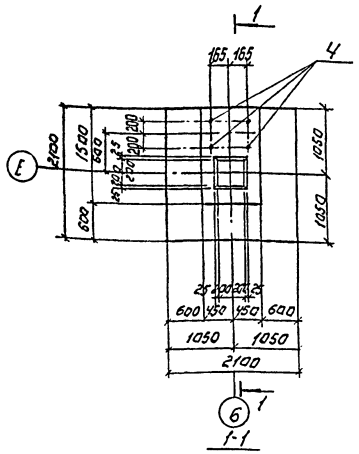

ФМ12

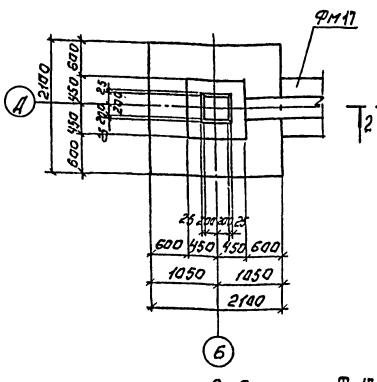

ФМ13

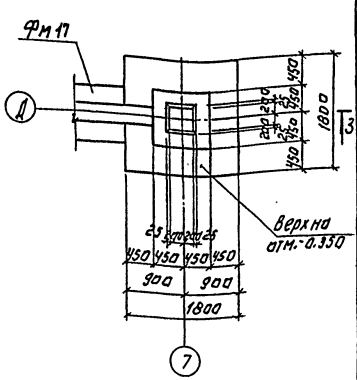

1-1

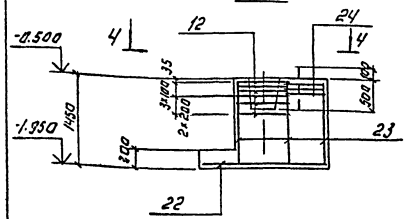

2-2

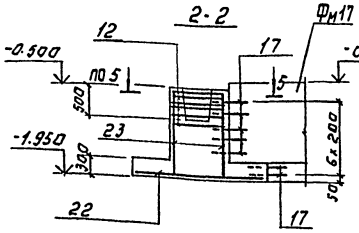

3-3

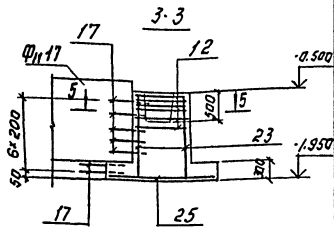

4-4

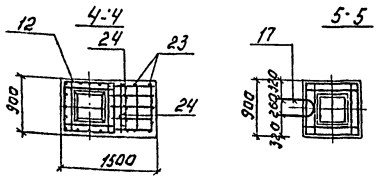

5-5

Спецификация монолитных фундаментов ФМ11... ФМ13.

Формат	Зона	Поз.	Обозначение	Наименование	Кол. шт.	Примеч.
				ФМ11		
				Сборочные единицы		
		12	1.412-1/77-8.3-040	СА 8АI	6	2.7
		22	1.410-3.1-12	2С 12АIII/12АIII-205х205	1	40.0
		4	ГОСТ 24379.1-80	Болт 1.1М24х800В.ст3кп2	4	3.42
				Детали.		
	Б4	23		ФI2АIII ГОСТ5781-82 ℓ=1400	24	1.2
	Б4	24		Ф8АI ГОСТ5781-82* ℓ=850	24	0.34
				Материалы		
				Бетон В15; F50.	м³	2.9
				ФМ12		
				Сборочные единицы.		
		12	1.412-1/77-8.3-040	СА 8АI	6	2.7
		22	1.410-3.1-12	2С 12АIII/12АIII-205х205	1	40.0
				Детали.		
		17*		ФВАIII ГОСТ5781-82 ℓ=1600	7	0.64
	Б4	23		ФI2АIII ГОСТ5781-82 ℓ=1400	20	1.2
				Материалы		
				Бетон В15; F50	м³	2.3
				ФМ13		
				Сборочные единицы		
		12	1.412-1/77-8.3-040	СА 8АI	6	2.7
		25	1.410-3.1-12	2С 10АIII/10АIII-175х175	1	19.4
				Детали		
		17*		ФВАIII ГОСТ5781-82 ℓ=1600	7	0.64
	Б4	23		ФI2АIII ГОСТ5781-82 ℓ=1400	20	1.2
				Материалы:		
				Бетон В15; F50	м³	1.3

* Поз. 17 см. ведомость деталей на листе КЖ-9.

Схемы нагрузок на фундаменты.

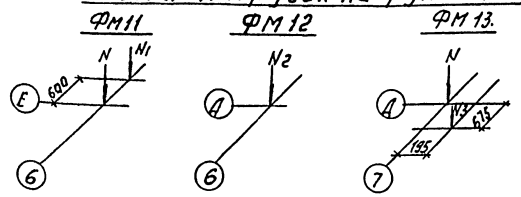

Ведомость расхода стали на один элемент, кг.

Марка элемента	Изделия арматурные								Изделия закладные		Общий расход
	Арматура класса										
	А-I		А-III				ГОСТ 2590-71				
	ГОСТ 5781-82		ГОСТ 5781-82								
	Ф8	Итого	Ф8	Ф10	Ф12	Итого	М24		Итого		
ФМ11	24.4	24.4			68.8	68.8	13.68		13.68		106.84
ФМ12	16.2	16.2			64.0	64.0					80.2
ФМ13	16.2	16.2	4.5	19.4	24.0	47.9					64.1

Таблица нагрузок.

Марка фунд.	Наимен. нагр.	Усилия кН, кН·м
ФМ11	N	191.0
	N1	154.0
ФМ12	N2	381.0
ФМ13	N	191.0
	N3	81.9

Защитный слой бетона для арматуры подошвы фундамента - 35мм, для остальной - 20 мм.

					ТП 901-3-265.89		КЖ
Привязан:							
Инв.№							
		Провер.	Смыслова		Каркасы пространственные сварные для поперечного двутавра мутностью до 1500мм для производительностью 5.0 тыс.м³/сут.	Стадия	Лист	Листов
		Зав. гр.	Левина			Р	11	
		Н. контр.	Макарищева		Опалубочный чертеж. Армирование ФМ11... ФМ13.	ЦНИИЭП инженерного оборудования г. Москва		
		Нач. отд.	Письман					

Копировал: Логинова

Формат: А2

23127-03

Инв.№ подл. | Подпись и дата | Взам. инв.№

Спецификация монолитных фундаментов ФМ14... ФМ16.

Формат	Зона	Поз.	Обозначение	Наименование	Кол. шт.	Примеч.
				ФМ14		
				Сборочные единицы.		
		12	1.412-1/77-В.3-040	СА 8А1	6	2.7
		22	1.410-3.1-12	2С $\frac{12АIII}{12АIII}$ 205х205	1	40.0
				Детали		
		17*		Ф8АI ГОСТ 5781-82 ℓ=1600	13	0.64
64		26		Ф12АIII ГОСТ 5781-82 ℓ=2600	20	2.3
				Материалы.		
				Бетон В15; F50	м³	3.7
				ФМ15		
			поз. 12, 22, 26 см.	ФМ14		
		17*		Ф8АI ГОСТ 5781-82 ℓ=1600	26	0.64
				Материалы:		
				Бетон В15; F50	м³	3.7
				ФМ16		
			поз. 12, 17, 26 см.	ФМ14		
		25	1.410-3.1-12	2С $\frac{10АIII}{10АIII}$ 175х175	1	13.4
				Материалы		
				Бетон В15; F50	м³	1.3

* Поз. 17 см. Ведомость деталей на листе КЖ-9.

Ведомость расхода стали на один элемент, кг.

Маркаэлемента	Изделия арматурные							Общий расход
	Арматура класса							
	А-I		А-III					
	ГОСТ 5781-82		ГОСТ 5781-82					
	Ф8	Итого	Ф8	Ф10	Ф12		Итого	
ФМ14	16.2	16.2	8.3		86.0		94.3	110.5
ФМ15	16.2	16.2	16.6		86.0		102.6	118.8
ФМ16	16.2	16.2	8.3	19.4	46.0		73.7	89.9

Схемы нагрузок на фундаменты.

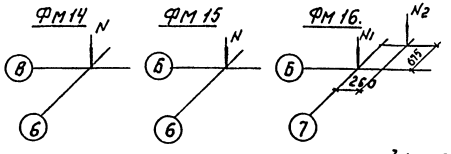

Таблица нагрузок.

Марка фунд.	Наименование нагр.	Усилия кН, кН·м
ФМ14	N	381.0
ФМ15	N	381.0
ФМ16	N_1	191.0
	N_2	92.0

Защитный слой бетона для арматуры подошвы фундамента - 35 мм, для остальной - 20 мм.

Т.П.901-3-265.89 КЖ

Гл. инж. проекта				
Нач. отд.	Письман			
Нач. сект.				
Н. контр.	Макарищева			
Зав. гр.	Лебина			
Провер.	Смыслова			

Главный корпус для станции очистки большой производительности из сборного железобетона для 150 000 м³/сут производительностью 5 тыс. м³/сут.

Стадия	Лист	Листов
Р	12	

Опалубочный чертеж. Армирование ФМ14... ФМ16.

ЦНИИЭП инженерного оборудования г. Москва

Привязан:

Инв. №

Копировал: Логинова

Формат: А2

2421-03

Альбом 2. Часть 2

ФМ 17

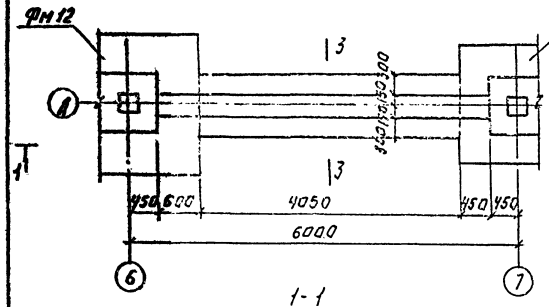

1-1

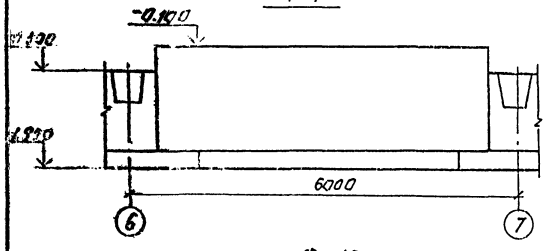

ФМ 20

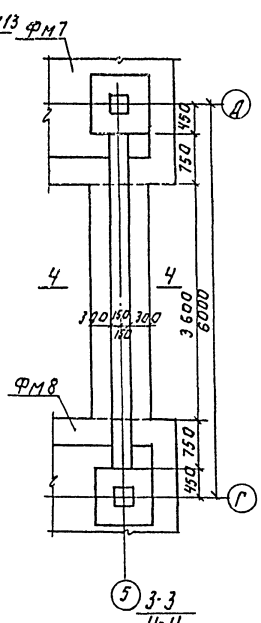

3-3
4-4

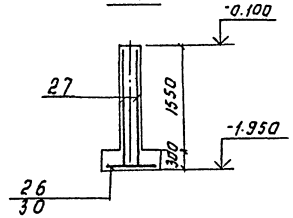

ФМ 18

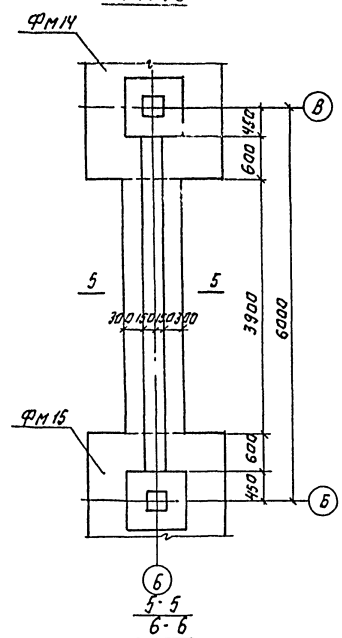

5-5
6-6

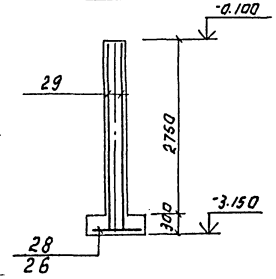

ФМ19

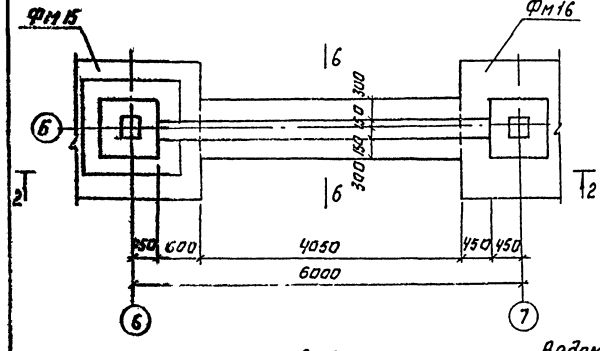

2-2

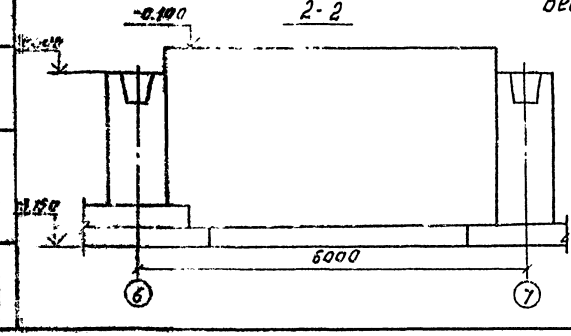

Спецификация монолитных фундаментов ФМ17... ФМ20.

Формат	Зона	Поз.	Обозначение	Наименование	Кол.	Примечание
				ФМ 17		
				Сборочные единицы.		
		26	ГОСТ 23279-85	3С 12А III 12А III 85х400 100/25	1	29.3
		27	ГОСТ 23279-85	3С 10А III 12А III 180х505 25/100	2	69.5
				Материалы:		
				Бетон В15; h50	м³	3.5
				ФМ 18		
				Сборочные единицы		
		28	ГОСТ 23279-85	3С 10А III 10А III 85х385	1	28.8
		29	ГОСТ 23279-85	3С 10А III 12А III 300х505 25/100	2	162.7
				Материалы:		
				Бетон В15; F50	м³	5.3
				ФМ 19		
				Сборочные единицы.		
		26	ГОСТ 23279-85	3С 12А III 12А III 85х400	1	29.3
		29	ГОСТ 23279-85	3С 10А III 12А III 300х505 25/100	2	162.7
				Материалы:		
				Бетон В15; F50	м³	5.3
				ФМ 20		
				Сборочные единицы		
		30	ГОСТ 23279-85	3С 12А III 12А III 85х355 25/25	1	26.2
		27	ГОСТ 23279-85	3С 10А III 12А III 180х505 25/100	2	69.5
				Материалы:		
				Бетон В15; F50.	м³	3.3

Ведомость расхода стали на один элемент, кг.

Марка элемента	Изделия арматурные			
	Арматура класса			
	А-III ГОСТ 5781-82			Общий расход
	ф14	ф12	Итого	
ФМ17	56.0	112.3	168.3	168.3
ФМ18	186.9	167.3	354.2	354.2
ФМ19	186.9	167.8	354.7	354.7
ФМ20	56.0	109.2	165.2	165.2

Схема нагрузок на фундаменты ФМ1...ФМ20

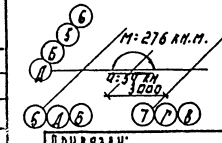

Защитный слой бетона для арматуры подошвы фундаментов - 35мм. для остальной - 20 мм.

Привязан:

Инв №

Провер.	Смыслова		
Зав.гр.	Левина		
Н.конс.гр.	Магарищева		
Нач.отд.	Письман		

ТП 901-3-265.89 КЖ

Калужский приборостроительный завод "Радиоволна" Мощность до 1500 м³/ч производительность до 1500 м³/ч

Стадия: Р | Лист: 13 | Листов:

Опалубочный чертеж, армирование ФМ17... ФМ20

ЦНИИЭП инженерного оборудования г. Москва

Копировал: Логинова

Формат: А2

23821-03

Альбом 2 часть 2

Схема расположения закладных деталей, опор, сточного канала, приямков и емкостей

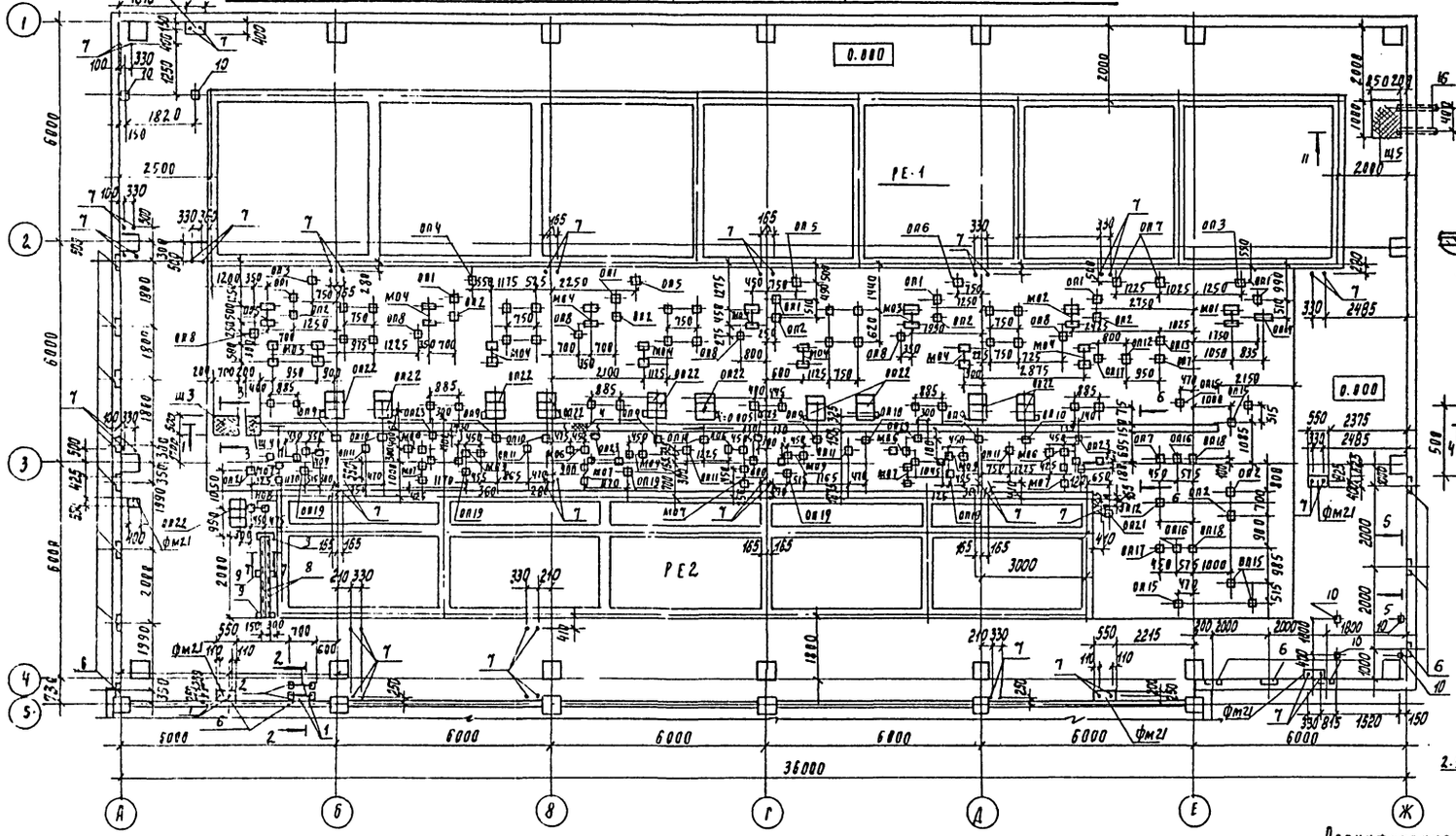

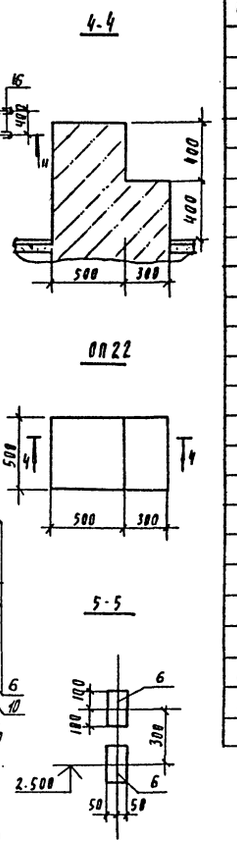

Марка опоры	Размеры (мм)	Отметка верха опоры	Объем бетона м³
ОП1	100×100	-0.850	0.002
ОП2	100×100	-0.800	0.002
ОП3	100×100	-0.440	0.01
ОП4	100×100	-0.475	0.01
ОП5	100×100	-0.500	0.01
ОП6	200×200	-0.525	0.02
ОП7	200×200	-0.550	0.02
ОП8	200×200	-0.675	0.01
ОП9	100×100	0.000	0.01
ОП10	200×200	-0.050	0.04
ОП11	200×200	-0.025	0.04
ОП12	150×150	-0.550	0.01
ОП13	150×150	-0.575	0.01
ОП14	400×100	-0.820	0.01
ОП15	100×100	-0.500	0.01
ОП16	100×100	-0.525	0.05
ОП17	150×150	-0.525	0.01
ОП18	100×100	-0.500	0.01
ОП19	150×150	-0.600	0.01
ОП20	100×100	-1.475	0.002
ОП21	150×150	-0.625	0.01
ОП22	800×500	-0.200	0.26
ОП23	100×100	-0.200	0.01

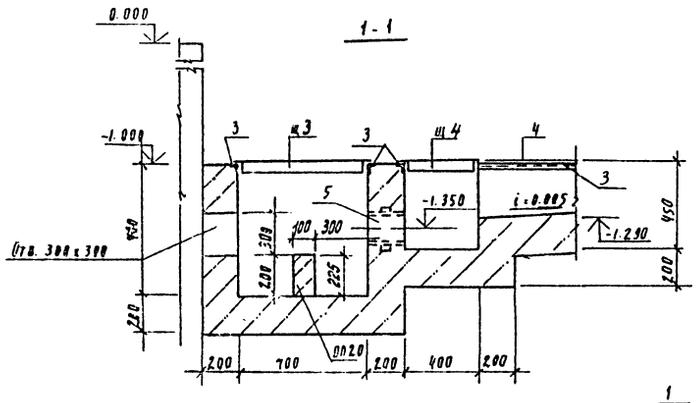

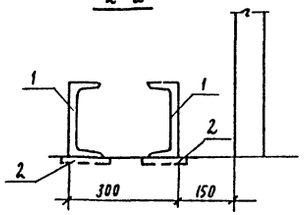

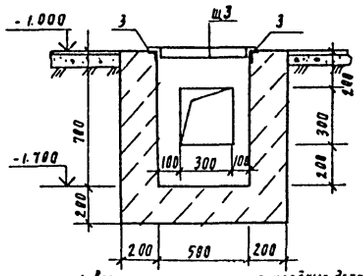

1. Все незамаркированные закладные детали - поз. 18
2. Данный лист смотри совместно с листами 15, 16
3. Продолжение спецификации см. на листе 16.

Спецификация к схеме, расположенной на данном листе

Марка	Обозначение	Наименование	Кол	Масса ед. кг	Примеч.
1		Швеллер 20 ГОСТ 8240-72 / Вст.3кп2 ГОСТ 535-79 ℓ=700	2	12.9	
2	3.400-6/76	Изделие закладное МН1-15	2.8	1.6	
3	3.400-6/76	Изделие закладное МН4-46	68п.м	4.4кг/п.м	
4		Лист ромб. к-ну-4.0×300×30500 / Бст3кп2 ГОСТ 8568-77	9.2м²	305.6	
5	5.900-2	Сальник Ду 150; ℓ=200	1	12.0	
6	1.400-15.81.120-23	Изделие закладное МН108-6	71	2.7	
Щ3	ТП 901-3-265.89 КЖ и 83.00.0	Щит металлический Щ3	1	19.27	
Щ4	-01	Щ4	1	11.85	
РЕ1	Листы КЖ 26....28	РЕ1	1		
РЕ2	Листы КЖ 29....30	РЕ2	1		

ТП 901-3-265.89 КЖ

Привязан

Инв. N

Провер	Левина	
Инж.	Исаева	
Зав. пр	Левина	
Н. контр	Макарищева	
Нач отд	Письман	

Главный корпус для станции очистки воды поверхностных источников мутностью до 1500 мг/л производительностью 5 тыс. м³/сут.

Схема расположения закладных деталей опор.

Стадия	Лист	Листов
Р	14	

ЦНИИЭП инженерного оборудования г. Москва

Согласовано: Отдел ВГ Рябова

Инв. № подл. | Подпись и дата | Взам. инв. №

23821-03

Копировал Родлевская

Формат А2

Альбом 2, часть 2

План на отм. 4.200 в осях А-Ж; 1-5.

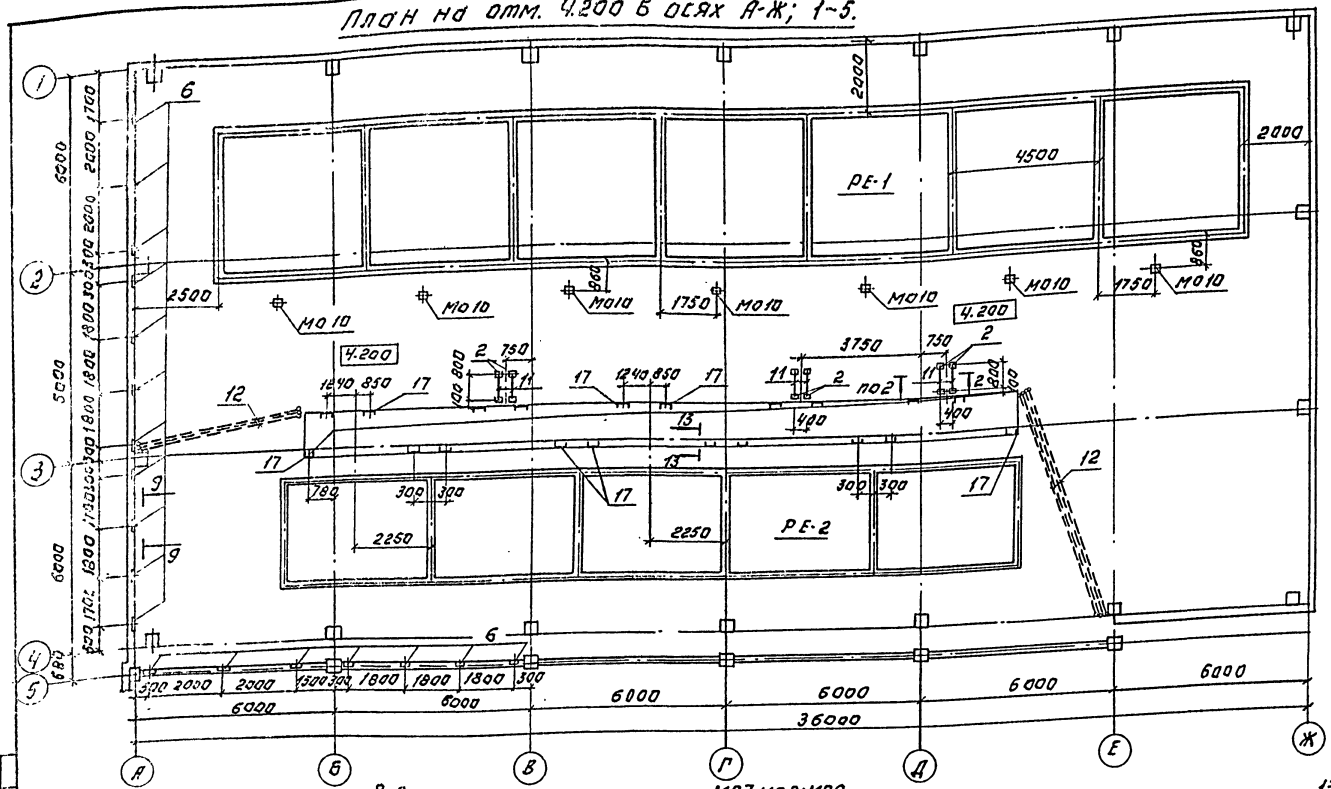

План на отм. 4.200 в осях Д÷Е; 6÷7.

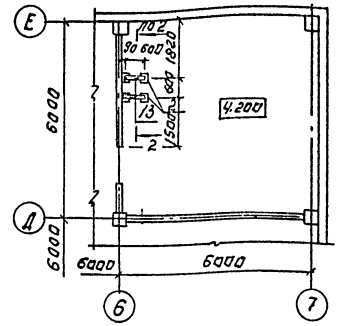

6-6

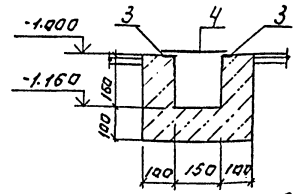

План на отм. 4.200 в осях Б÷В; 6-7.

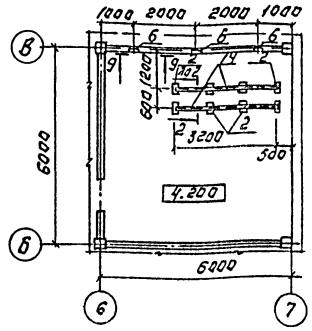

М01; М02; М03

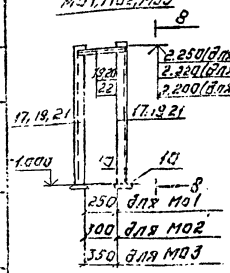

8-8

М04; М05; М06

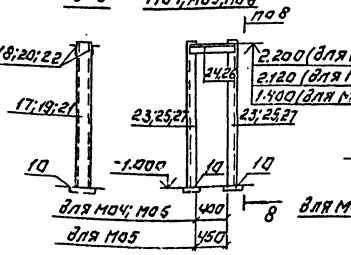

М07; М08; М09

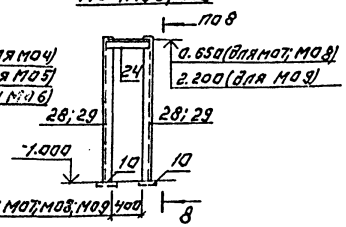

М010

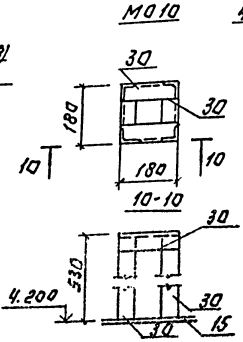

13-13

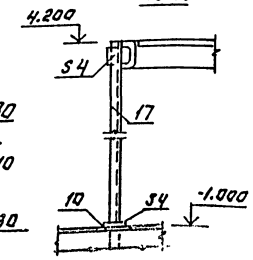

9-9

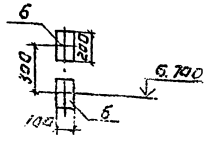

7-7

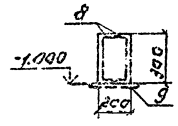

Сечение 7-7 см. на листе КЖ14.

				ТП 901-3-265.89	КЖ
Гл. инж. проекта	Шапиро				
Нач. отд.	Шапиро				
Гл. инж.	Шапиро				
Нач. сект.	Шапиро				
Инв. № подл.	Подп. и дата	Взам. инв. №			

Привязан:					
Инв. №					
Провер.	Левина				
Инжен.	Исаева				
Зав. гр.	Левина				
Н. контр.	Макарищева				
Нач. отд.	Письман				

Альбом для проектирования станции очистки сточных вод производительностью 65 000 м³/сут. Технологическая часть. Архитектурно-строительная часть. Отопление и вентиляция. Электрооборудование. Водопровод и канализация. Автоматизация. Технология производства. Конструкции железобетонные. Конструкции металлические. Генеральный план. Технологические трубопроводы. Архитектурно-строительные чертежи

Альбом 2 часть 2

Фм 21

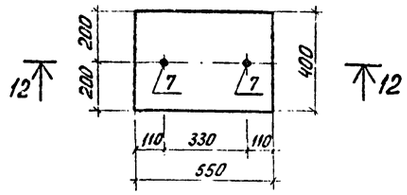

12-12

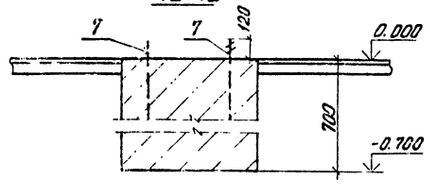

11-11

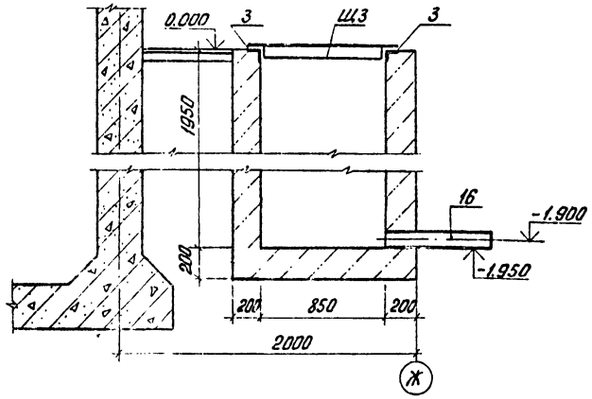

Спецификация к схеме расположения опор, емкостей

Марка	Обозначение	Наименование	Кол.	Масса ед. кг	Примеч.
ОП17	лист КЖ 14	ОП17	2		
ОП18	то же	ОП18	2		
ОП19	"	ОП19	5		
ОП20	"	ОП20	1		
ОП21	"	ОП21	2		
ОП22	"	ОП22	11		
ОП23	"	ОП23	5		

Спецификация к металлическим опорам и фундаменту (начало)

Формат	Зона	Поз.	Обозначение	Наименование	Кол.	Примеч.
		17		М01		
		18		Швеллер $\frac{12\ ГОСТ\ 8240-72}{ВСт3кп2\ ГОСТ\ 535-79}$ ℓ=3320	2	34.5 кг
				Уголок $\frac{63\times63\times6-В\ ГОСТ\ 8509-86}{ВСт3пс6\ ГОСТ\ 535-79}$ ℓ=350	2	2.0 кг
				М02		
		19		Швеллер $\frac{12\ ГОСТ\ 8240-72}{ВСт3кп2\ ГОСТ\ 535-79}$ ℓ=3300	2	34.3 кг
		20		Уголок $\frac{63\times63\times6-В\ ГОСТ\ 8509-86}{ВСт3пс6\ ГОСТ\ 535-79}$ ℓ=400	2	2.3 кг
				М03		
		21		Швеллер $\frac{12\ ГОСТ\ 8240-72}{ВСт3пс6\ ГОСТ\ 535-79}$ ℓ=3250	2	33.8 кг
		22		Уголок $\frac{63\times63\times6-В\ ГОСТ\ 8509-86}{ВСт3пс6\ ГОСТ\ 535-79}$ ℓ=450	2	2.6 кг
				М04		
		23		Швеллер $\frac{12\ ГОСТ\ 8240-72}{ВСт3пс6\ ГОСТ\ 535-79}$ ℓ=3220	2	33.5 кг
		24		Уголок $\frac{63\times63\times6-В\ ГОСТ\ 8509-86}{ВСт3пс6\ ГОСТ\ 535-79}$ ℓ=500	2	2.9 кг
				М05		
		25		Швеллер $\frac{12\ ГОСТ\ 8240-72}{ВСт3пс6\ ГОСТ\ 535-79}$ ℓ=3200	2	33.3 кг
		26		Уголок $\frac{63\times63\times6-В\ ГОСТ\ 8509-86}{ВСт3пс6\ ГОСТ\ 535-79}$ ℓ=550	2	3.2 кг
				М06		
		27		Швеллер $\frac{10\ ГОСТ\ 8240-72}{ВСт3пс6\ ГОСТ\ 535-79}$ ℓ=2470	2	21.2 кг
		24		Уголок $\frac{63\times63\times6-В\ ГОСТ\ 8509-86}{ВСт3пс6\ ГОСТ\ 535-79}$ ℓ=500	2	2.9 кг
				М07		
		28		Швеллер $\frac{10\ ГОСТ\ 8240-72}{ВСт3пс6\ ГОСТ\ 535-79}$ ℓ=1720	2	14.8 кг
		24		Уголок $\frac{63\times63\times6-В\ ГОСТ\ 8509-86}{ВСт3пс6\ ГОСТ\ 535-79}$ ℓ=500	2	2.9 кг
				М08		
		28		Швеллер $\frac{10\ ГОСТ\ 8240-72}{ВСт3пс6\ ГОСТ\ 535-79}$ ℓ=1720	2	14.8 кг
		24		Уголок $\frac{63\times63\times6-В\ ГОСТ\ 8509-86}{ВСт3пс6\ ГОСТ\ 535-79}$ ℓ=500	2	2.9 кг
				М09		
		29		Швеллер $\frac{12\ ГОСТ\ 8240-72}{ВСт3пс6\ ГОСТ\ 535-79}$ ℓ=3280	2	34.1 кг
		24		Уголок $\frac{63\times63\times6-В\ ГОСТ\ 8509-86}{ВСт3пс6\ ГОСТ\ 535-79}$ ℓ=500	2	2.9 кг
				М010		
		30		Уголок $\frac{50\times50\times5\ ГОСТ\ 8509-86}{ВСт3пс6\ ГОСТ\ 535-79}$ ℓ=2640	1	10.0 кг

Марка	Обозначение	Наименование	Кол.	Масса ед. кг	Прим.
7	ГОСТ 24379.1-80	Болт 1.1 М24×600 ВСт3 пс2	52	2.71	
8		Швеллер $\frac{30\ ГОСТ\ 8240-72}{ВСт3пс6\ ГОСТ\ 535-79}$ ℓ=2000	2	63.6	
9	3.400-6/76	Изделие закладное МН1-29	3	4.5	
10	3.400-6/76	Изделие закладное МН1-23	146	3.8	
Щ5	ТП 901-3-265.89 КЖ.Н83.0.0.0	Щит металлический Щ5	1	39.55	
11		Швеллер $\frac{20\ ГОСТ\ 8240-72}{ВСт3пс6\ ГОСТ\ 535-79}$ ℓ=800	6	14.7	
12	см. черт. ЭМ	Тр ПЭ40×3			
13		Швеллер $\frac{20\ ГОСТ\ 8240-72}{ВСт3пс6\ ГОСТ\ 535-79}$ ℓ=600	2	11.1	
14		Швеллер $\frac{20\ ГОСТ\ 8240-72}{ВСт3пс6\ ГОСТ\ 535-79}$ ℓ=3200	2	58.9	
15		Лист ромб К-ПУ-4.0×300×300 БСт3кп2 ГОСТ 8568-77	7	3.0	
16		Труба асбестоцементная ℓ=800	2		
17		Швеллер $\frac{24\ ГОСТ\ 8240-72}{ВСт3пс6\ ГОСТ\ 535-79}$ ℓ=5200	20	124.8	
Фм21	лист КЖ 16	Фундамент Фм21	6		
М01	листы КЖ 15, 16	Металлические опоры М01	1		
М02	то же	М02	1		
М03	"	М03	1		
М04	"	М04	8		
М05	"	М05	3		
М06	"	М06	5		
М07	"	М07	6		
М08	"	М08	1		
М09	"	М09	5		
М010	"	М10	7		
ОП1	лист КЖ 14	Опоры ОП1	7		
ОП2	то же	ОП2	8		
ОП3	"	ОП3	2		
ОП4	"	ОП4	1		
ОП5	"	ОП5	2		
ОП6	"	ОП6	1		
ОП7	"	ОП7	4		
ОП8	"	ОП8	6		
ОП9	"	ОП9	5		
ОП10	"	ОП10	5		
ОП11	"	ОП11	5		
ОП12	"	ОП12	2		
ОП13	"	ОП13	1		
ОП14	"	ОП14	1		
ОП15	"	ОП15	6		
ОП16	"	ОП16	2		

Спецификация к металлическим опорам и фундаменту (окончание)

Формат	Зона	Поз.	Обозначение	Наименование	Кол.	Примечан.
				Фм21		
				Материал		
				Бетон В12.5	0.2	м³
				Расход бетона на сточный лоток и приямки		
				Бетон В12.5	5.0	м³

Привязан

Инв. №:

ПРОВЕР.	ЛЕВИНА	
ИНЖ.	ИСАЕВА	
ЗАВ. ГР.	ЛЕВИНА	
Н. КОНТР.	МАКАРИЩЕВА	
НАЧ. ОТД.	ПИСЬМАН	

т.п. 901-3-265.89 КЖ

Главный корпус для станции очистки воды поверхностных источников мутностью до 1500 мг/л производительностью 5 тыс. м³/сутки

Стадия	Лист	Листов
Р	16	

Фундамент Фм 21. Разрезы 11-11; 12-12.

ЦНИИЭП инженерного оборудования г. Москва

Согласовано

Инв. №: подл. | Подп. и дата | Взам. инв. №: | Отд. ВГ | Разова

23821-03

Коп. Яровая

Формат А2

Альбом 2, часть 2

Схема расположения подбетонки.

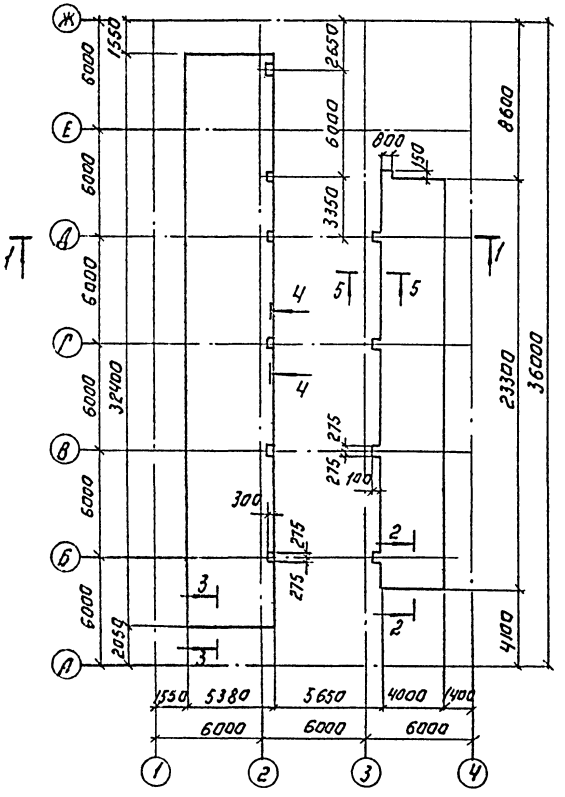

1-1

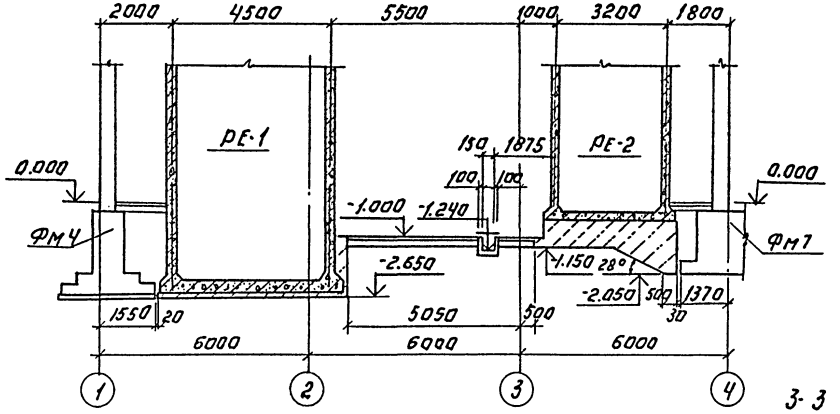

2-2

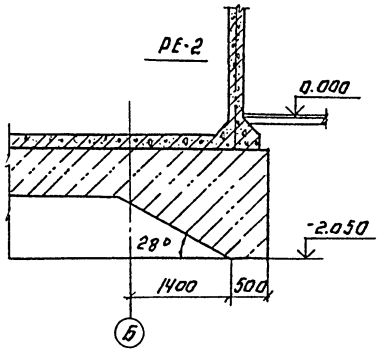

3-3

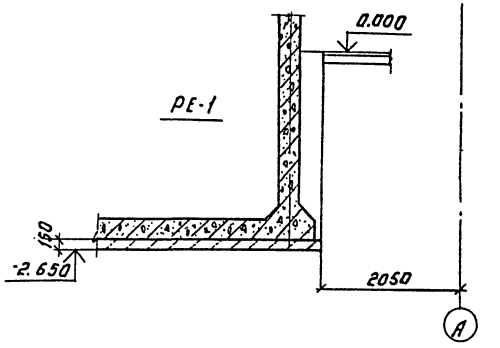

4-4

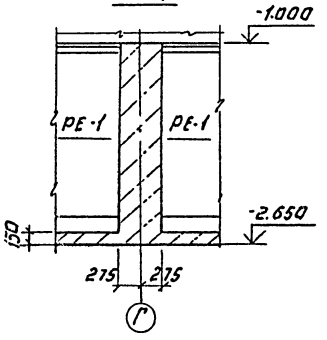

5-5

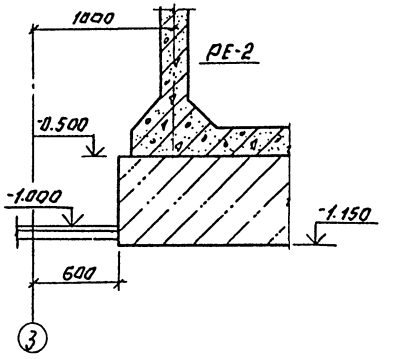

ПРИВЯЗАН:			ТП 901-3-265.89		К.Ж
	ПРОВЕР.	ЛЕВИНА	Главный корпус для станции очистки воды поверхностных источников мутностью до 1500 мг/л. производительностью 5,0 тыс. м³/сут.	СТАДИЯ	ЛИСТ	ЛИСТОВ
	ИНЖЕН.	ИСАЕВА		Р	17	
	ЗАВ. ГР.	ЛЕВИНА				
	Н. КОНТР.	МАКАРИЩЕВА	Схема расположения подбетонки. Разрезы 1-1...5-5.	ЦНИИЭП инженерного оборудования г. Москва		
ИНВ. №	НАЧ. ОТД.	ПИСЬМАН				

Копировал: Логинова

Формат: А2

2382/-03

ИНВ. № подл. | Подпись и дата | Взам. инв. №

Альбом 2 часть 2

Схема расположения каналов, фундаментов под оборудование и приямка в осях 6÷7; Г÷Д.

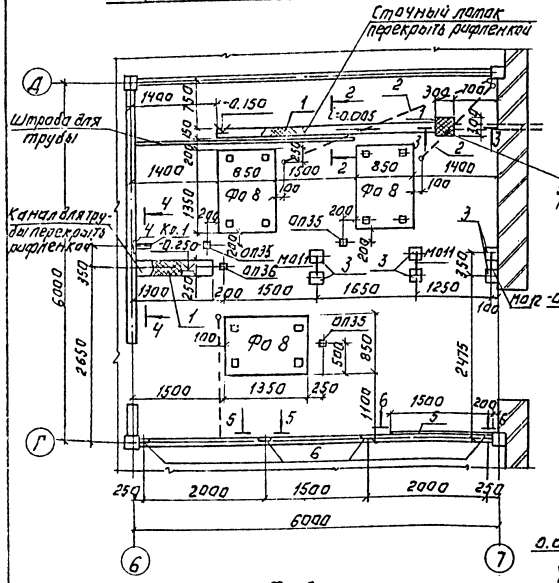

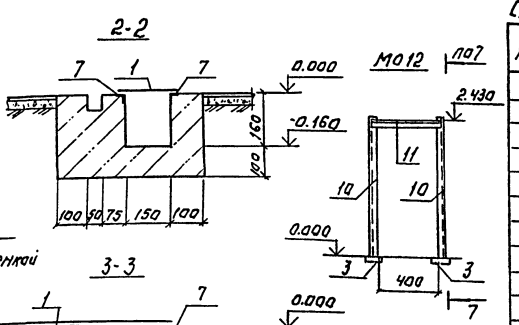

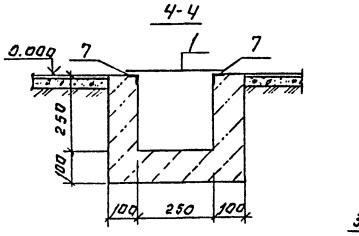

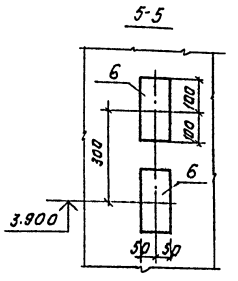

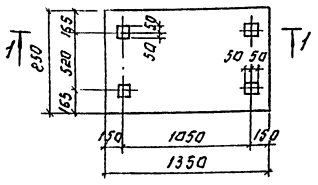

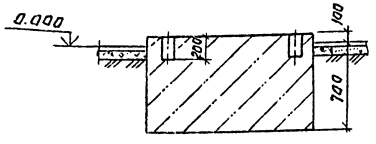

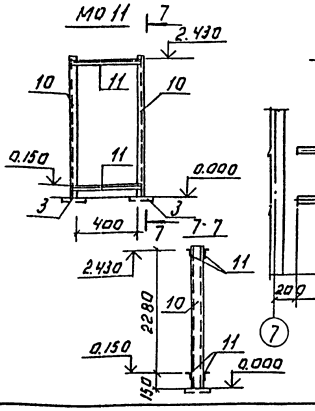

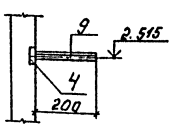

Спецификация к схеме расположения на листе.

Марка	Обозначение	Наименование	Кол.	Масса ед.кг.	Прим.
1		Уголок 6-Б ГОСТ 8509-86 L=3200 / 6-Г-3 ГОСТ 8568-77	2.1м	10.2	
2	См. чертежи ЭМ	Труба Ø 140×3.0	3		
3	3.400-6/76	Изделие закладное МЦ1-18	6	1.7	
4	3.400-6/76	Изделие закладное МЦ1-21	1	1.2	
5	3.400-6/76	Изделие закладное МЦ1-130	2	5.0	
6	3.400-6/76	Изделие закладное МЦ1-200	8	1.5	
7	3.400-6/76	Изделие закладное МЦ1-46	12 п.м	4.4 кг/п.м	
8		Труба Ø 114×3.0 ГОСТ 10704-76	L=650 1	5.3	
Фа 8	Лист КЖ 18	Фундамент Фа 8	3	0.9	м3
Кр 1	Лист КЖ 18	Кронштейн Кр 1	1		
Оп 35	Лист КЖ 18	Опоры Оп 35	3		
Оп 36	Лист КЖ 18	Оп 36	1		
М011	Лист КЖ 18	М011	2		
М012	Лист КЖ 18	М012	1		

Спецификация к кронштейну и опорам.

Формат	Зона	Поз.	Обозначение	Наименование	Кол.	Примеч.
				Кр 1		
		9		Уголок 75×7 ГОСТ 8509-86 L=200 / Б-Г-3 ГОСТ 535-79	1	1.4 кг.
				М011		
		10		Швеллер 10 ГОСТ 8240-72 L=2450 / Б-Г-3 ГОСТ 535-79	2	21.1 кг
		11		Уголок 6-Б ГОСТ 8509-86 L=500 / Б-Г-3 ГОСТ 535-79	2	2.9 кг
				М012		
		10		Швеллер 10 ГОСТ 8240-72 / Ст3 ГОСТ 535-79 L=4450	2	21.1 кг
		11		Уголок 6-Б ГОСТ 8509-86 L=500 / Б-Г-3 ГОСТ 535-79	1	2.9 кг
				Расход бетона на каналы и приямок		
				Бетон В 12.5	3	м3

Марка опоры	Размеры (мм)	Отметка верха опоры	Объем бетона м3
Оп 35	100×100	0.350	0.004
Оп 36	100×100	0.150	0.002

Привязан:

Инв. №

Гл. инж. проекта	Смыслова	
Инженер	Исаева	
Зав. гр.	Гогина	
Н. контр.	Макарищева	
Нач. отд.	Пилиьман	

ТП 901-3-265.89 КЖ

Газовая холодная станция очистки воды поверхностных источников мощностью до 1500 м3/ч производительностью 3,0 тыс. м3/сут.

Схема расположения каналов, фундаментов под оборудование и приямка в осях 6÷7; Г÷Д.

Стадия	Лист	Листов
Р	18	

ЦНИИЭП инженерного оборудования г. Москва

Копировал: Логинова

Формат: А2

23121-03

Схема расположения каналов и приямков в осях Б-В; 5÷7.

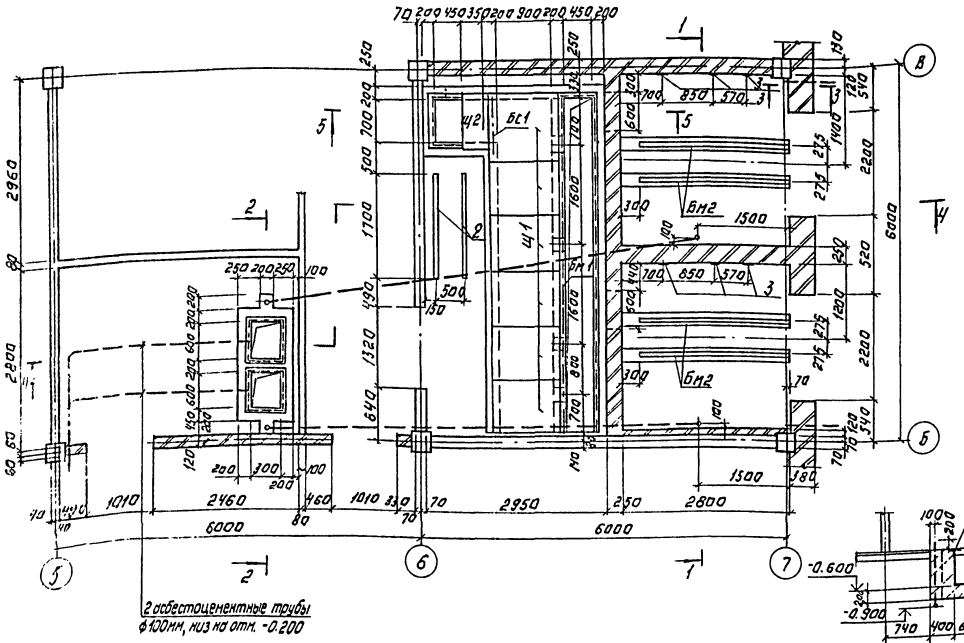

Спецификация к схеме расположения каналов и приямков в осях Б-В; 5÷7.

Марка поз.	Обозначение	Наименование	Кол.	Примечание
		Монолитные конструкции.		
Бм 1	Лист КЖ 20	Балка Бм1	1	
Бм 2	Лист КЖ-20	Балка Бм2	4	
		Щит металлический		
Щ 1	ТП 901-3-265.89 КЖ.ИВ3.0000	Щ1	6	
Щ 2	ТП 901-3-265.89 КЖ.ИВ3.0000-01	Щ2	1	
1	3.400-6/76	Изделие закладное МИ4-46	16,4 п.м.	4,4 кг
2	3.400-6/76	МИ1-1	27,4 п.м.	3,3 кг
3	1.400-6/76 Вып.1	М8-13	6	0,7 кг
БС1		Уголок 75х75х6-В ГОСТ 8509-86 / ВСт.3кп2 ГОСТ 535-79		
		ℓ=1000	1	6,4 кг
		Материал:		
		Бетон В 15	24,7 м3	

1. Трубы заложить в бетонной подготовке пола, выход труб над чистым полом равен 200 мм. Выходы труб из пола защитить отрезками из тонкостенных стальных труб соответствующего диаметра.
2. Трубы учтены на листах марки ЭМ.
3. Сечения 4-4; 5-5 см. на листе КЖ-20.
4. Паз. 7; 8 учтены на листе КЖ-20.

				ТП 901-3-265.89		КЖ	
Привязан:							
Инв. №							
Провер.	Левина			Клапаны канализационные для санитарных приборов из пластмассы производительностью 1,5 л/с. Схема расположения каналов и приямков в осях Б-В; 5÷7. Разрезы 1-1; 2-2; 3-3. Узел I.	Стадия	Лист	Листов
Инженер	Рыжова				Р	9	19
Зав. гр.	Левина						
Н. контр.	Макарищева				ЦНИИЭП инженерного оборудования г. Москва		
Нач. отд.	Письман						
Копировал: Логинова					Формат А2		

23.821-03

4 - 4

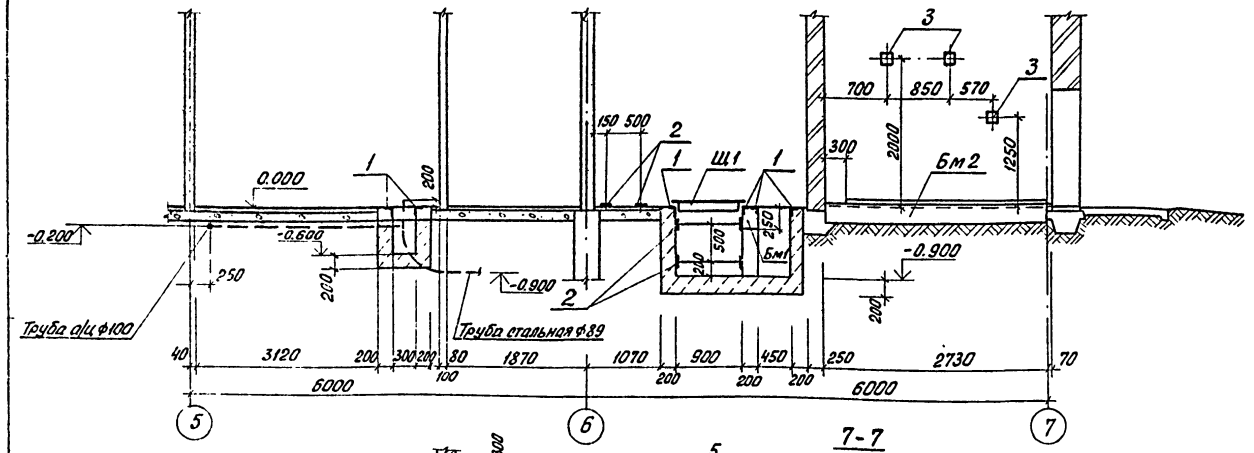

5 - 5

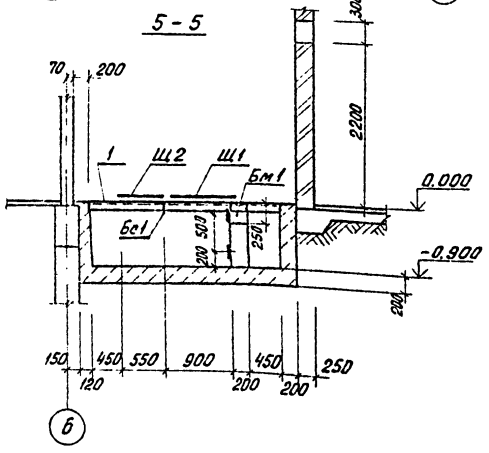

7 - 7

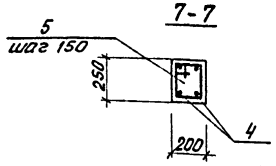

Бм1

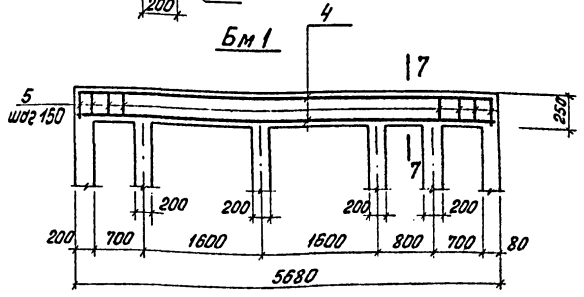

Бм2

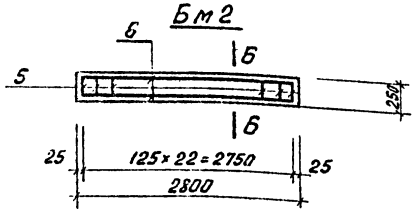

6 - 6

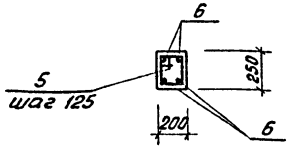

Ведомость деталей

Поз.	Эскиз
5	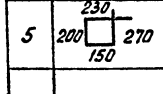

Спецификация к монолитным балкам Бм1; Бм2

Формат	Зона	Поз.	Обозначение	Наименование	Кол.	Примечание
				Бм1		
				Сборочные единицы		
		1	3.400-6/76	Изделие закладное Мн4-4б	5.8п.м	4.4 кг/п.м
				Детали		
		4		ф14АII ГОСТ 5781-82; ℓ=580	4	7.0 кг
		5		ф8АI ГОСТ 5781-82; ℓ=850	40	0.3 кг
				Материал		
				Бетон В15	0.29	м³
				Бм2		
				Сборочные единицы		
		8	3.400-6/76	Изделие закладное Мн1-9	2.5п.м	5.7 кг/п.м
				Детали		
		5*		ф8АI ГОСТ 5781-82; ℓ=850	22	0.3 кг
		6		ф14АI ГОСТ 5781-82; ℓ=2750	4	3.5 кг
		7		ф10АI ГОСТ 5781-82; ℓ=2500	1	1.55 кг
				Материал		
				Бетон В15	0.15	м³

* поз. 5 см. Ведомость деталей на данном листе.

Привязан

Инв. №

Провер.	Смыслова	
Инжен.	Рыжова	
Зав. гр.	Левина	
Н. контр.	Макарищева	
Нач. отд.	Письман	

т. п. 901-3-265.89 КЖ

Главный корпус для станции очистки воды поверхностных источников мутностью до 1500 мг/л производительностью 5 тыс. м³/сут.

Стадия	Лист	Листов
Р	20	

Разрезы 4-4 ÷ 7-7

ЦНИИЭП инженерного оборудования г. Москва

Инв. № подл. | Подп. и дата | Взам. инв. №

Согласовано

Кол. 8 | Ярабая

23821-03

Формат А2

Альбом 2 часть 2

Спецификация к схеме расположения каналов, приямков фундаментов под оборудование, опор

Марка	Обозначение	Наименование	Кол	Масса кг	Примеч
		Опоры			
оп25	лист 21	оп25	4	0.021 м³	
оп26	лист 21	оп26	2	0.023 м³	
оп27	лист 21	оп27	4	0.003 м³	
оп28	лист 21	оп28	2	0.003 м³	
оп29	лист 21	оп29	7	0.002 м³	
оп30	лист 21	оп30	9	0.005 м³	
		фундаменты			
ф01	листы 21, 24	ф01	3		
ф02	листы 21, 24	ф02	1		
ф03	листы 21, 24	ф3	1		
	лист 21	расход бетона на лоток и приямки. Бетон В 7.5	2.19	м³	
1	3.400-6/76	Изделие закладное мн1-6	14.6	п.м	
2		лист ромб к-пу 4х300 ВСт3 кп2 ГОСТ 8568-77	2.160	м²-0.82 кг	
3	3.400-6/76	Изделие закладное мн1-2.3	22	3.8 кг	

Труба ПЭ 40х3

Оп-25; оп-26

Оп 27; оп 28

Оп 29; оп 30

Ф0-1

Ф0-2

Ф0-3

Цементный раствор М100

1. Данный лист см. совместно с листом 24

				ГП 901-3-265.89		КМ	
Привязан							
Инв. №							
Провер.	Левина			Главный корпус для станции очистки воды поверхностных источников мутностью до 1500 мг/л производительностью 5 тыс. м³/сут	Стадия	Лист	Листов
Вед. инж.	Капустина				Р	21	
Зав. груп.	Левина			Схема расположения каналов фундаментов в осях 5...7, А...Б	ЦНИИЭП инженерного оборудования г. Москва		
Н. контр.	Макарищева						
Нач. отд.	Лигман						

Согласовано: Инв. № подл. | Подпись и дата | Взам. инв. №

Копировал Родаевская

Формат А2

23521-03

Альбом 2, часть 2

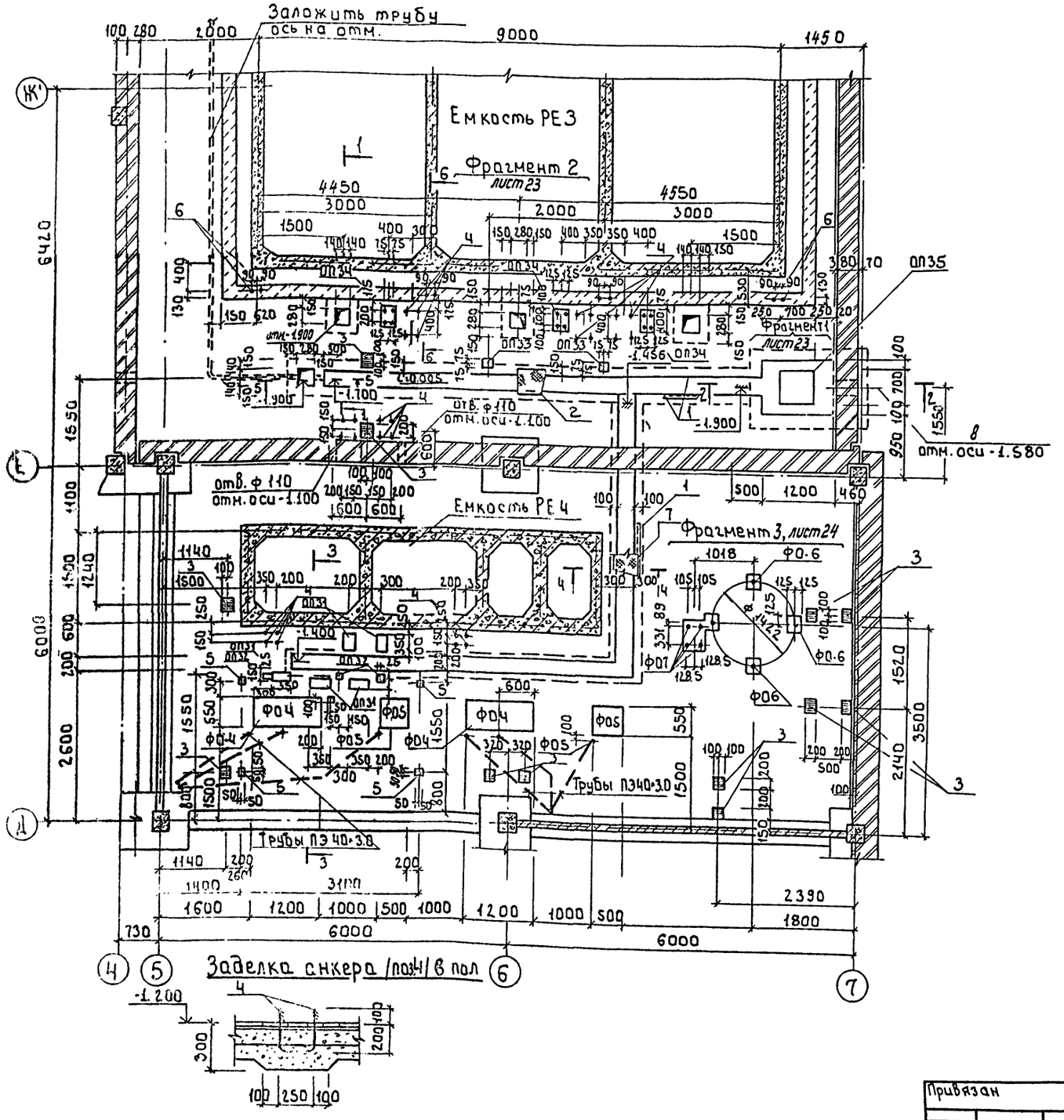

Спецификация к схеме расположения емкостей каналов, фундаментов под оборудование, опор

Марка	Обозначение	Наименование	Кол	Масса кг	Примечание
		Фундаменты			
ФОЧ	лист 24	ФОЧ	2		
ФО5	лист 24	ФО5	2		
ФО6	лист 24	ФО6	3		
ФО7	лист 24	ФО7	1		
		Опоры			
ОП31	лист 24	ОП31	5		
ОП32	лист 24	ОП32	3		
ОП33	лист 24	ОП33	2		
ОП34	лист 24	ОП34	3		
ОП35	лист 24	ОП35	1		
1	3.400-6/76	Закладной элемент МИН-46	2.88п.м.		
2		Лист рамб. К-ЛУ-4.0-400-20.000 Вст3кп2 ГОСТ 8568-77	4.8п.м.		
3	3.400-6/76	Закладной элемент МН1-23	12	3.8кг	
4		10 ГОСТ 2590-77 ℓ=850	14	0.52кг	
5	1.400-6/76	Закладной элемент М 813	5	0.10кг	
6	ГОСТ 24379.1-80	Болт 1.1 М16×600 Вст3сп2	8	1.13кг	
7		Лист рамб. К-ЛУ-4.0-300×4.400 Вст3кп2 ГОСТ 8568-77	1.5п.м		
8	5.900-2	Ду 250, ℓ=500	1	29.0	
		Расход бетона на лотки и приямки			
		Бетон В7.5	3.05м³		
		Емкость			
РЕ3	листы 31...33	РЕ3	1		
РЕ4	листы 35, 36	РЕ4	1		

Привязан

Инв.№

Провер.	Левина	
Вед.инж.	Капустин	
Зав.гр.	Левина	
Н.контр.	Макаршева	
Нач.отд.	Письман	

т.п. 901-3-265.89 КЖ

Главный корпус для станции очистки воды поверхностных источников мутностью до 1500 кг/л производительностью 5 тыс. м³/сут.

Схема расположения каналов, фундаментов в осях 5...7; Д...Ж

Стадия	Лист	Листов
Р	22	

ЦНИИЭП инженерного оборудования г. Москва

Согласовано

Инв.№ подл. | Подпись и дата | Взам.инв.№

Копировал: Боброва

23821-03

Формат: А2

Альбом 2, часть 2

1-1

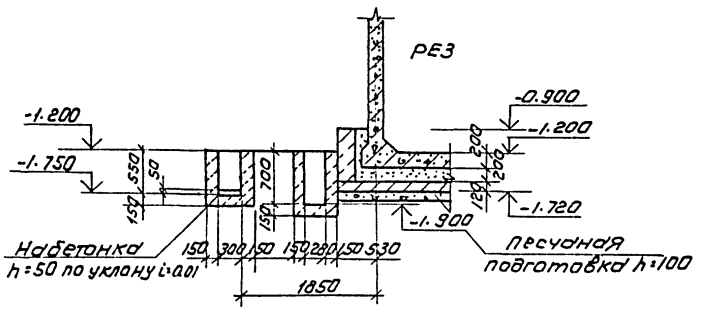

3-3

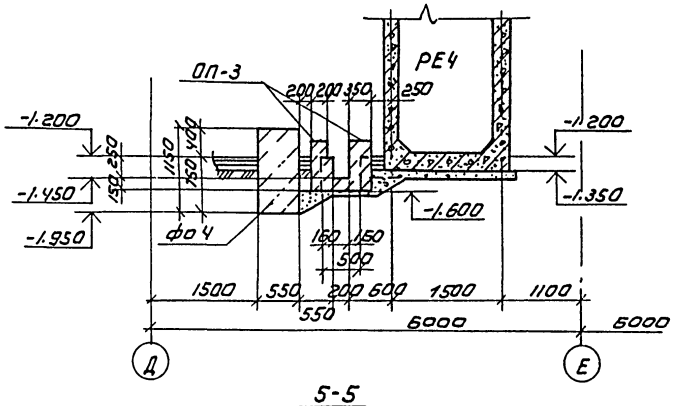

4-4

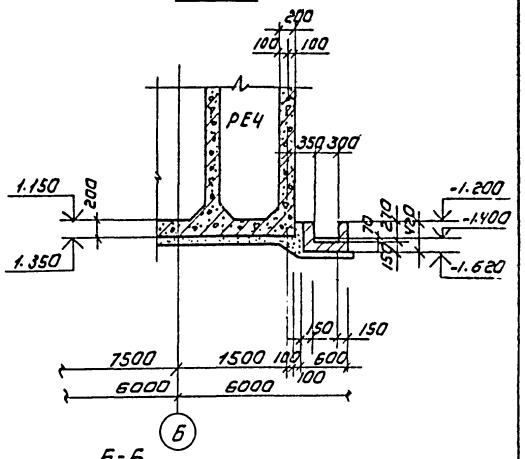

2-2

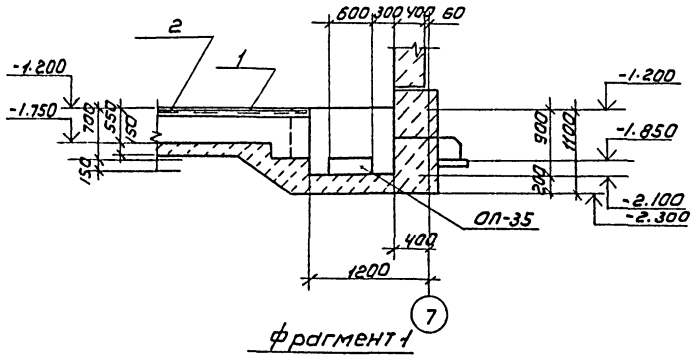

5-5

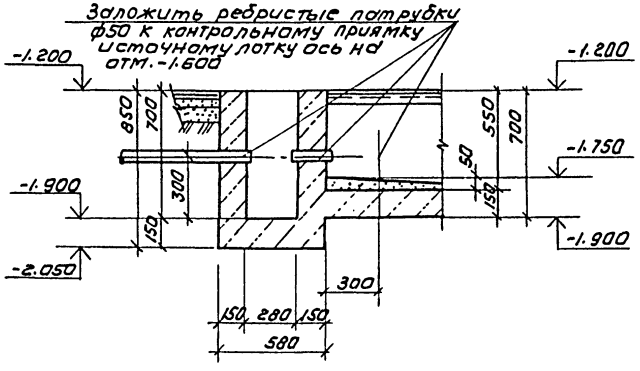

Б-Б

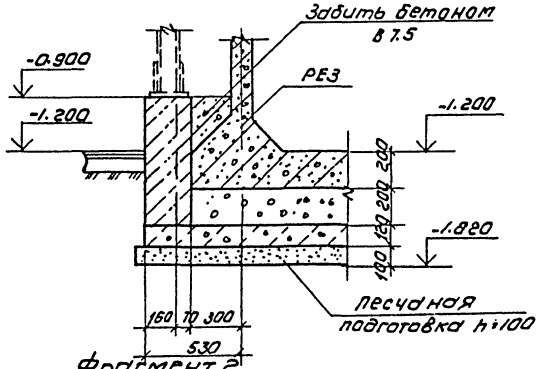

Фрагмент 1

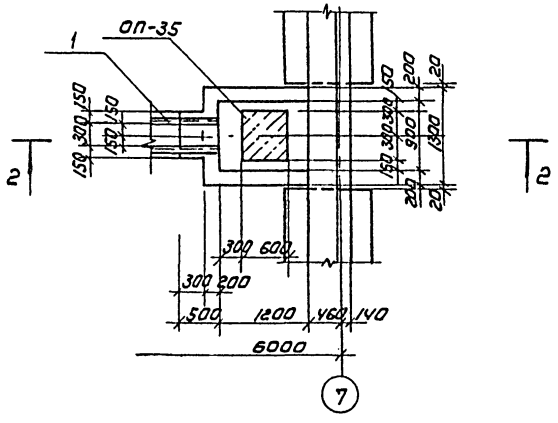

Фрагмент 2

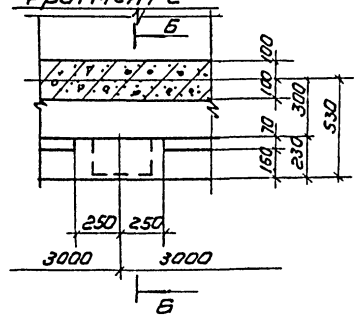

Привязан				ТП 901-3-265.89	КЖ
	Провер.	Левина		Главный корпус для станции очистки воды поверхностных источников мутностью до 1500 мг/л производительностью 5 тыс м³/сут	Стадия Р; Лист 23; Листов
	Вед. инж.	Калустин		Сечения 1-1 ... Б-Б. Фрагменты 1:2	ЦНИИЭП инженерного оборудования г. Москва
	Зав. гр.	Левина			
	Н. контр.	Макавищева			
Инв.№	Нач. отд.	Письман			

Копировал: Коршунова

Формат: А2

23521-03

Альбом 2 часть 2

Фрагмент 3

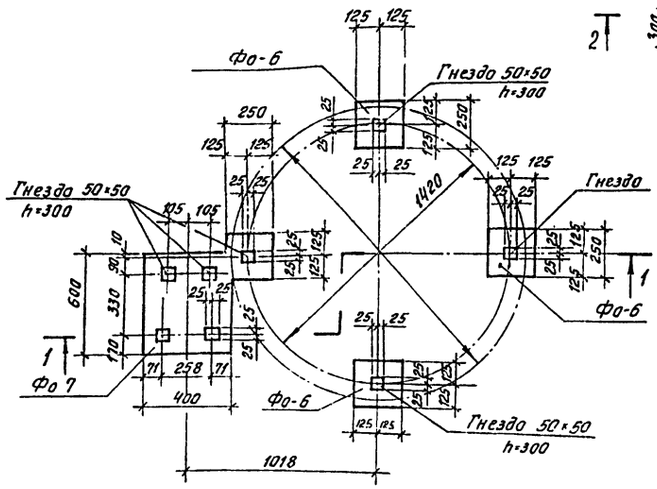

Оп 31

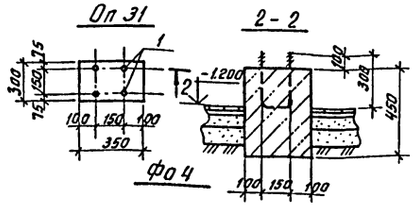

Оп 32

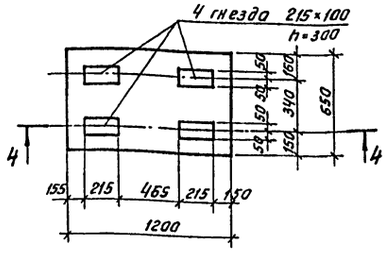

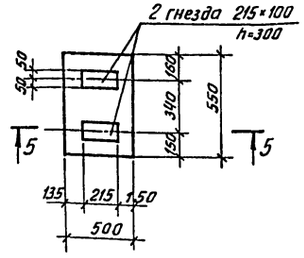

1-1

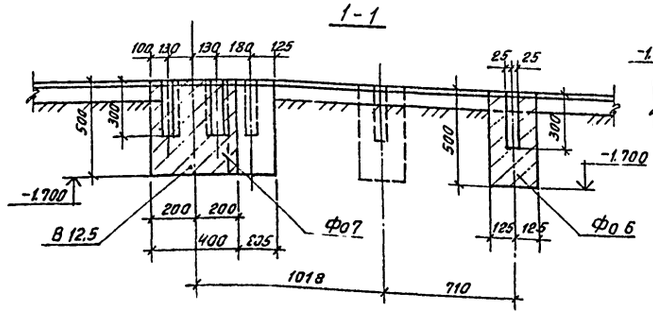

4-4

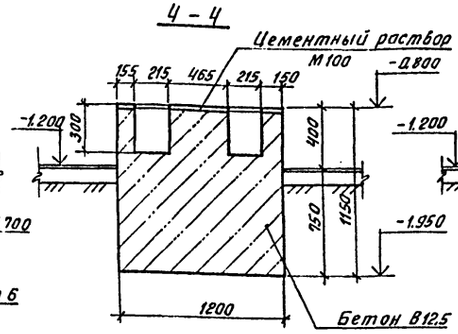

5-5

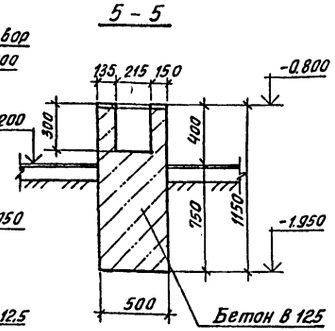

Оп 33

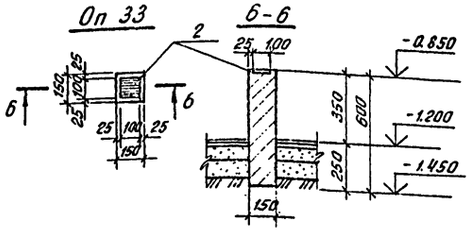

Оп 34

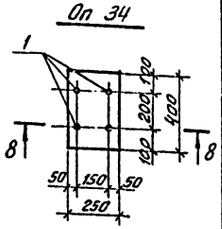

Оп 35

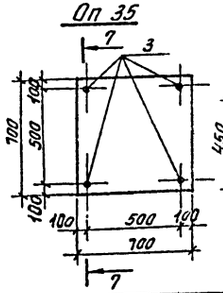

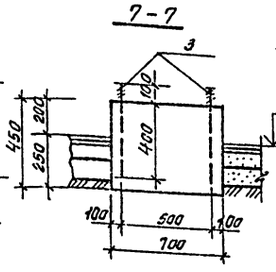

Спецификация фундаментов под оборудование и опоры

Формат	Зона	Поз.	Обозначение	Наименование	Кол.	Примеч.
				Фо-1		
				Материалы		
			лист 21	Бетон В 12,5	3	2.34м³
				Фо-2		
				Материалы		
			лист 21	Бетон В12,5		1.26м³
				Фо-3		
				Материалы		
			лист 21	Бетон В12,5		1.46м³
				Фо-4		
				Материалы		
				Бетон В12,5		0.2м³
				Фо-5		
				Материалы		
				Бетон В12,5		0.2м³
				Фо-6		
				Материалы		
				Бетон В12,5		0.02м³
				Фо-7		
				Материалы		
				Бетон В12,5		0.13м³
				Оп 31		
		1		Ф10 гост 2590-71 е=750	2	0.46кг
				Материалы		
				Бетон В12,5		0.03м³
				Оп 32		
		2	1.400-6/76	Закладной элемент М8-13	1	0.70кг
				Материалы		
				Бетон В 12,5		0.01м³
				Оп 33		
		2	3.400-6/76	Закладной элемент М8-13	1	0.70кг
				Материалы		
				Бетон В 12,5		0.01м³

Спецификация фундаментов под оборудование напор

Формат	Зона	Поз.	Обозначение	Наименование	Кол.	Примеч.
				Оп 34		
		1		Ф10 гост 2590-71 е=750	2	0.46кг
				Материалы		
				Бетон В12,5		0.06м³
				Оп 35		
		3	гост 24379.1-80	Болт 1.1 М12×500 в ст3 кп 2	4	0.52кг
				Материалы		
				Бетон В12,5		0.16м³

Согласовано

Инв. № подл. | Подпись и дата | Взам. инв. №

Привязан

Инв. №

Проверил	Левина		
Ведущ.	Капустин		
Зав. гр.	Левина		
Н. контр.	Макорщева		
Начал.	Письман		

Т.П. 901-3-265.89 -КН

Главный корпус для станции очистки воды поверхностных источников мутностью до 1500мг/л производительностью 5тыс.м³/сут

Фундаменты под оборудование Фо4... Фо7. Опоры Оп31... 035.

Стадия	Лист	Листов
Р	24	

ЦНИИЭП инженерного оборудования г. Москва

Формат А2

23.821-03

Альбом 2. часть 2

Схема расположения закладных изделий. План на отм. 0.000

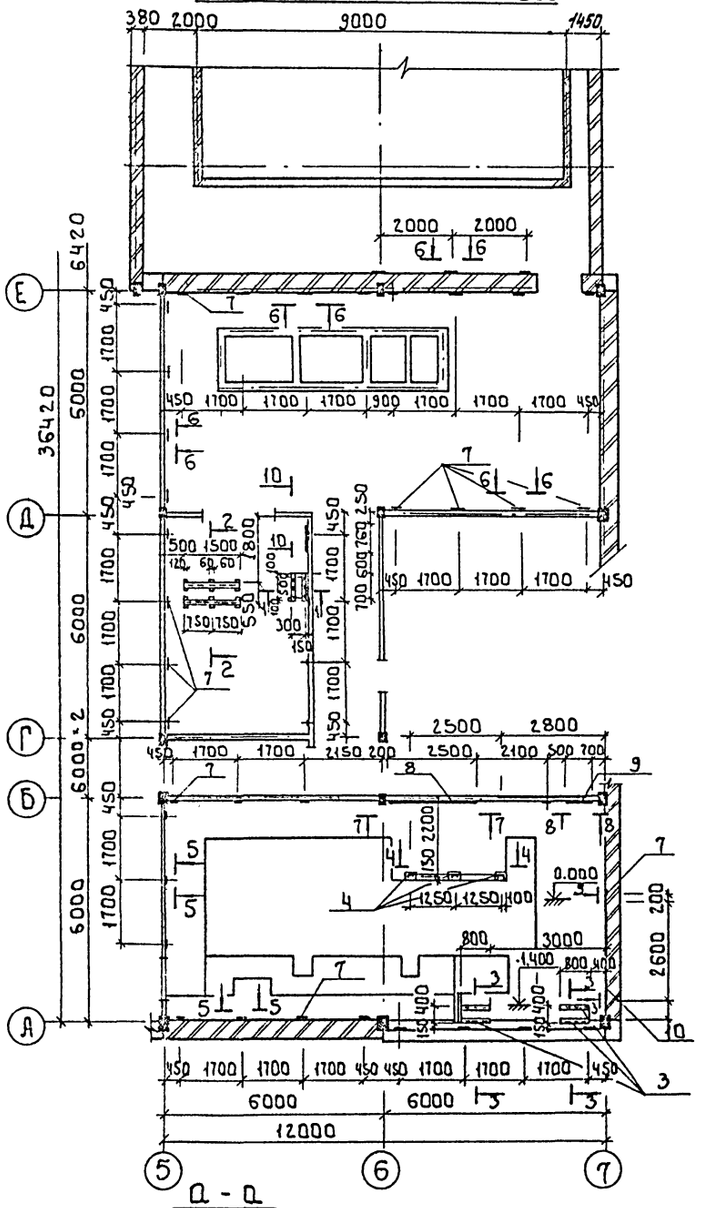

Схема расположения закладных изделий на отм. 4.200

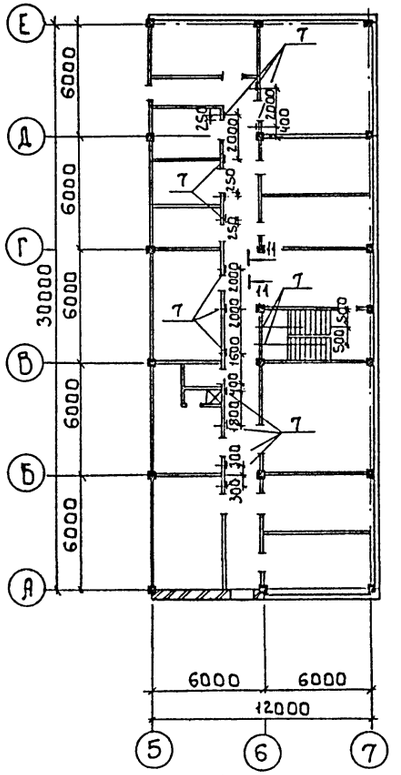

1 - 1

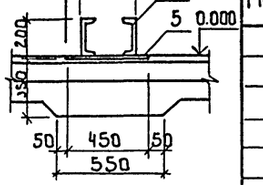

2 - 2

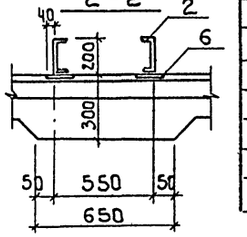

3 - 3

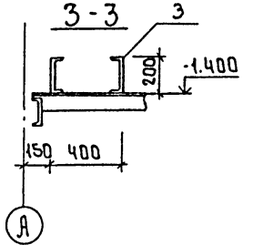

4 - 4

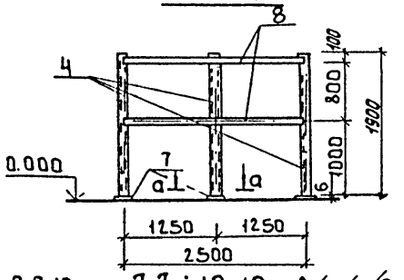

5-5; 6-6; 11-11

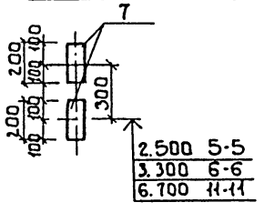

7-7 ÷ 10-10

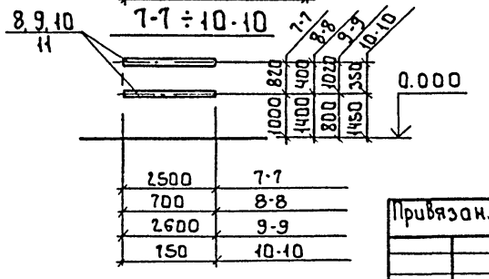

Спецификация к схемам расположения закладных изделий

Марка	Обозначение	Наименование	Кол	Прим.
1		Швеллер 20 ГОСТ 8240-73 / Вст3кп2-1 ГОСТ 535-79	2	12.9кг
2		Швеллер 20 ГОСТ 8240-73 / Вст3кп2-1 ГОСТ 535-79	4	27.6кг
3		Швеллер 20 ГОСТ 8240-73 / Вст3кп2-1 ГОСТ 535-79	4	14.7кг
4		Швеллер 14 ГОСТ 8240-73 / Вст3кп2-1 ГОСТ 535-79	3	23.4кг
5		Закладной элемент МН1-17	2	3.4кг
6		Закладной элемент МН1-15	12	
7		Полоса 5-26×100 ГОСТ 103-76 / Вст3кп2-1 ГОСТ 535-79	88	0.94кг
8		Полоса 6-26×40 ГОСТ 103-76 / Вст3кп2-1 ГОСТ 535-79	2	4.70кг
9		Полоса 5-26×40 ГОСТ 103-76 / Вст3кп2-1 ГОСТ 535-79	2	1.32кг
10		Полоса 5-25×40 ГОСТ 103-76 / Вст3кп2-1 ГОСТ 535-79	2	4.9кг
11		Полоса 5-26×40 ГОСТ 103-76 / Вст3кп2-1 ГОСТ 535-79	2	1.40кг

Схема расположения закладных изделий (элемент плана на отм. 0.000)

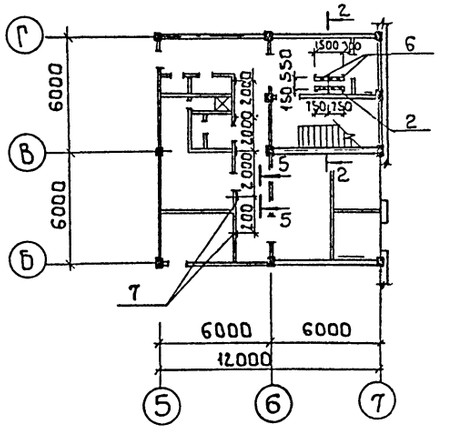

Поз. 7...11 пристрелить дюбелями по месту.

А - А

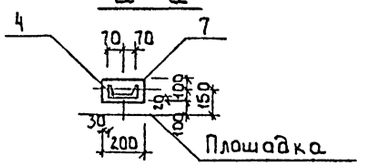

Согласовано
Отдел заказов

Инв. № подл. | Подпись и дата | Взам. инв. №

Привязан.

Инв. №

Провер.	Левина		
Вед. инж.	Капустин		
Зав. гр.	Левина		
Н. конт.	Макаршева		
Нач. отд.	Письман		

т.п. 901-3-265.89 КЖ

Главный корпус для станции очистки вады поверхностных источников мутностью до 1500 мг/л производительностью 5 тыс. м³/сут.

Стадия	Лист	Листов
Р	25	

Схемы расположения закладных изделий. отм. 0.000, 4.200

ЦНИИЭП инженерного оборудования г. Москва

23321-03

Копировал: Боброва

Формат: А2

Альбом 2 часть 2

Емкость РЕ1. План на отм. 0.000

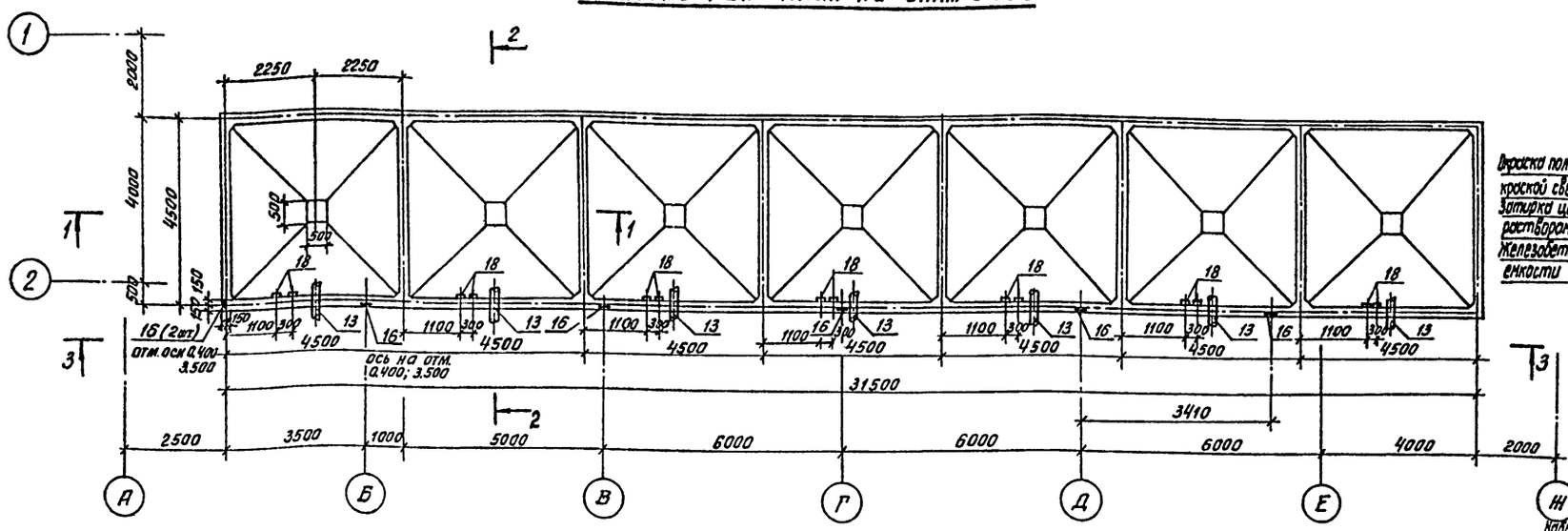

1-1

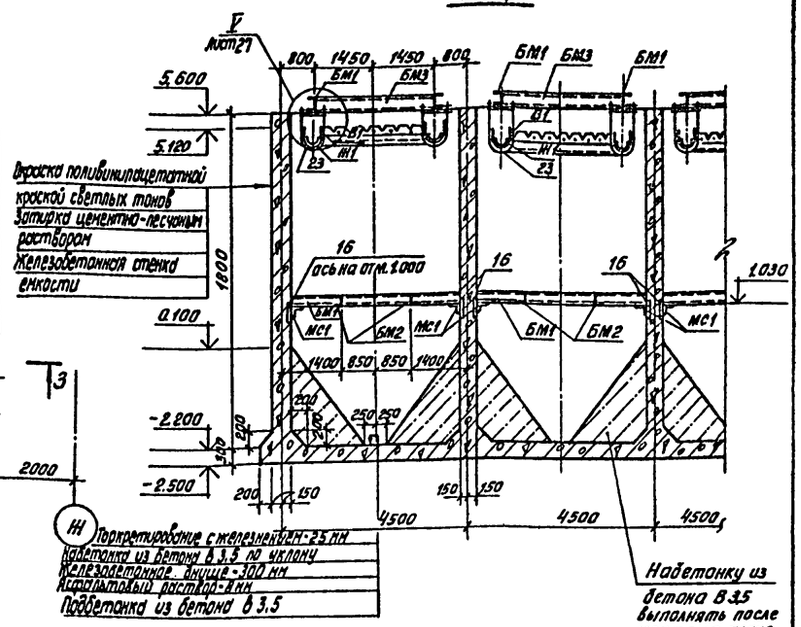

План на отм. 1.100

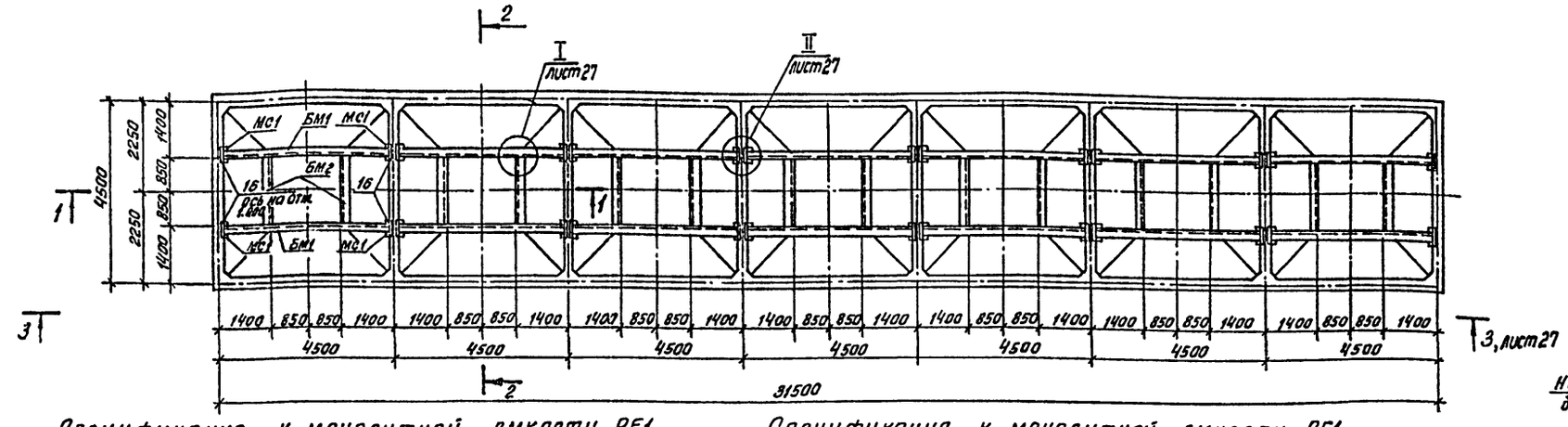

2-2

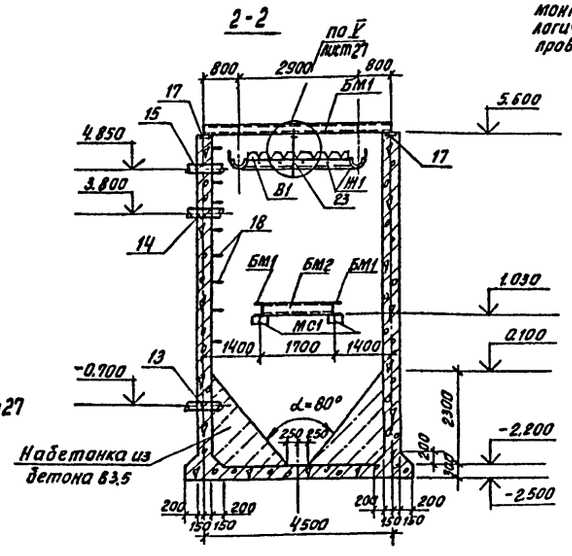

1 Все металлоконструкции окрасить перхлорвиниловым лаком ХС-76 или ХС-74 на растворителе Р-4 по грунту ХС-04.
2 Маркировка МС1; БМ1; БМ2; БМ3 аналогична для каждой ячейке.

Спецификация к монолитной емкости РЕ1 (начало)

Марка, поз.	Обозначение	Наименование	Кол.	Масса ед.кг	Примечание
БМ1		Швеллер 12 ГОСТ 8240-72 / В ст3 кп2-II ГОСТ 535-79 ℓ=4260	28	44.3	
БМ2		Швеллер 12 ГОСТ 8240-72 / В ст3 кп2-II ГОСТ 535-79 ℓ=1100	14	17.7	
БМ3		Швеллер 12 ГОСТ 8240-72 / В ст3 кп2-II ГОСТ 535-79 ℓ=2900	14	30.2	
МС1		Уголок 125×125×8-В ГОСТ 8509-86 / В ст3 пс6-1 ГОСТ 535-79 ℓ=150	28	2.33	
Ж1	Т.П 901-3-265.89 КЖ.И.73.0.0.0	Желоб Ж1	28	31.2	
В1	Т.П 901-3-265.89 КЖ.И.75.0.0.0	Водослив В1	56	1.1	
16	1.400-15.В1.130-58	Изделие закладное МН126-6	40	7.1	
17	1.400-15.В1.130-17	Изделие закладное МН119-6	28	2.9	
18	1.400-15.В1.810	Изделие закладное МН801	119	0.74	
19		Уголок 50×50×5-В ГОСТ 8509-86 / В ст3 кп2 ГОСТ 535-79 ℓ=100	56	0.38	
20		Болт М6×25.5 8 ГОСТ 7796-70	260	0.02	
21		Гайка М6.5 ГОСТ 5915-70	260	0.01	

Спецификация к монолитной емкости РЕ1 (окончание)

Марка поз.	Обозначение	Наименование	Кол.	Масса, кг	Примеч.
22		Шайба 2.6×201 ГОСТ 11371-76	260	0.01	
23		Ф6АI ГОСТ 5781-82; ℓ=1400	70	0.31	
24		Полоса Б-2 4×150×300 ГОСТ 103-76 / В ст3 кп2-II ГОСТ 535-79	70	1.41	
25		Полоса Б-2 4×150×330 ГОСТ 103-76 / В ст3 кп2-II ГОСТ 535-79	7	1.56	
26		Полоса Б-2 4×370×330 ГОСТ 103-76 / В ст3 кп2-III ГОСТ 535-79	14	3.83	
27		Полоса Б-2 4×140×370 ГОСТ 103-76 / В ст3 кп2-III ГОСТ 535-79	14	1.63	
28		Труба 159×4.5×500 ГОСТ 10704-76 / В-8 ст3 сп5 ГОСТ 10707-80	7	8.57	

Согласовано: Отд. ВГ / Беляева

Инв. № подл. | Подпись и дата | Взам. инв. №

Привязан

Инв. №

Провер.	Левина	
Инж. II к.	Лазарева	
Зав. гр.	Левина	
Н.контр.	Макарищева	
Нач. отд.	Письман	

Т.П. 901-3-265.89 -КЖ

Главный корпус для станции очистки воды поверхностных источников мутностью до 1500 мг/л производительностью 5 тыс. м³/сутки

Емкость РЕ1. План на отм. 0.000; 1.100. Разрез 1-1; 2-2.

Стадия	Лист	Листов
Р	26	

ЦНИИЭП инженерного оборудования г. Москва

Формат А2

23921-03

Альбом 2 часть 2

План на отм. 5.000

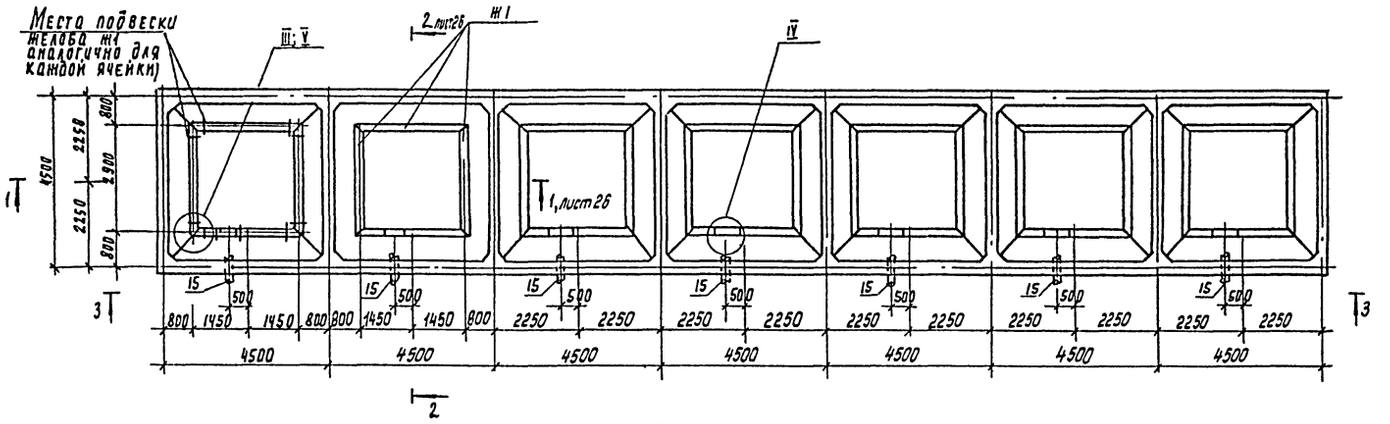

Схема раскладки балок на отм. 5.600

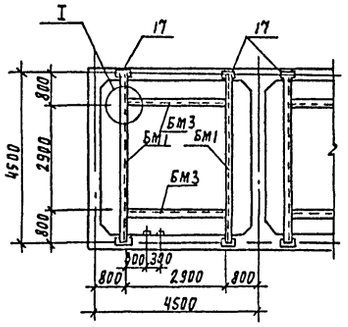

Вид 3-3

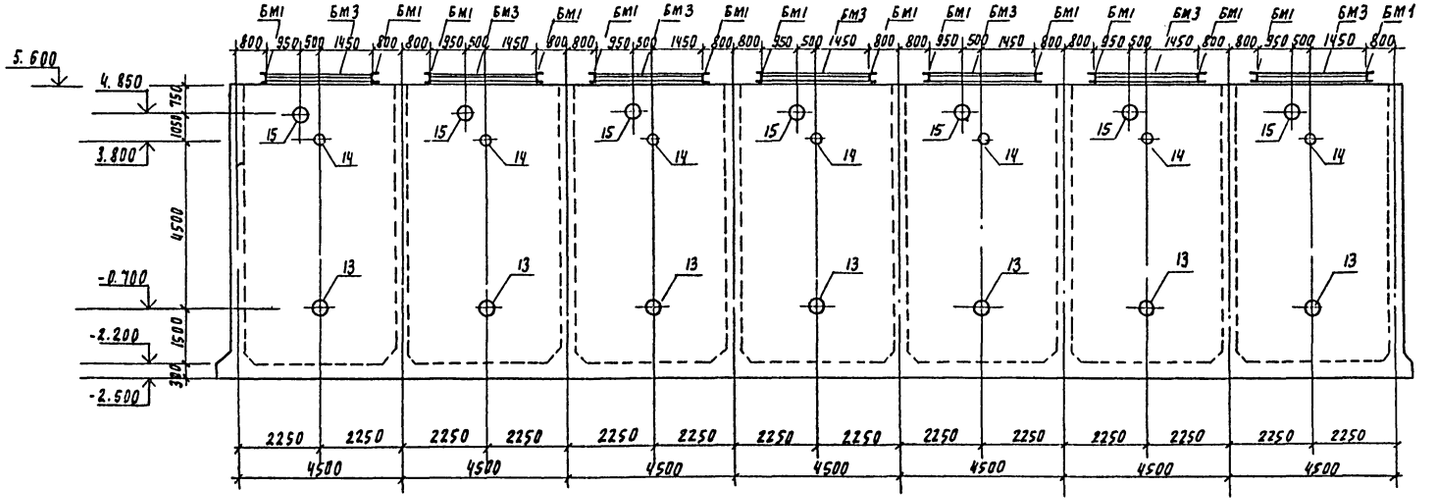

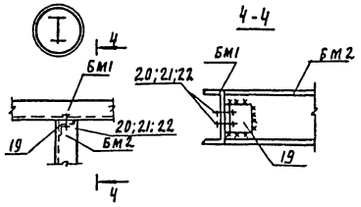

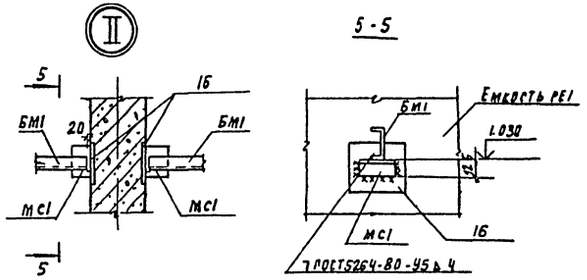

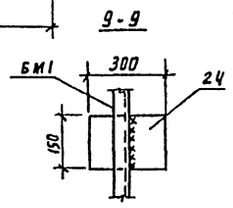

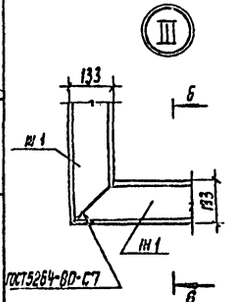

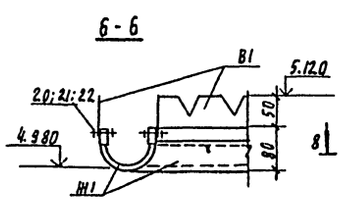

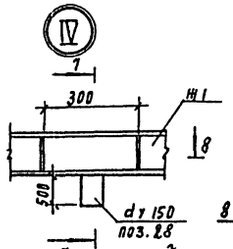

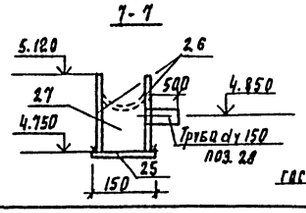

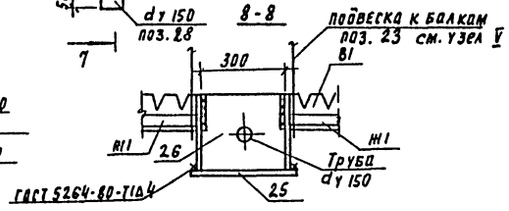

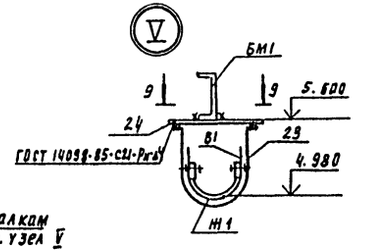

Экспликация отверстий технологического назначения

N отв	Ду, мм	Отм. осн м	Назнач.
13	150	-0.700	
14	125	3.800	
15	150	4.850	

Согласовано: Отдел ВГ / Беляева

Инв. № подл. | Подпись и дата | Взам. инв. №

Провер.	Левина		
Инж. II к.	Лазарева		
Зав. пр.	Левина		
Н. контр.	Макарищева		
Нач. отд.	Письман		

Привязан

Инв. №

ТП 901-3-265.89 КЖ

Главный корпус для станции очистки воды поверхностных источников мутностью до 1500 мг/л производительностью 5 тыс. м3/сут

Емкость РЕ1
План на отм 5.000; Вид 3-3
Узлы I ÷ V

Стадия	Лист	Листов
Р	27	

ЦНИИЭП инженерного оборудования г. Москва

Копировал Подлевская

23821-09

Формат А2

Альбом 2 часть 2

Схема раскладки нижних сеток

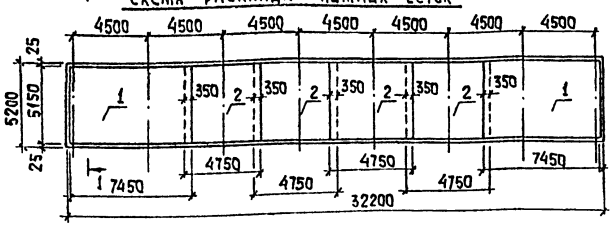

Схема раскладки верхних сеток

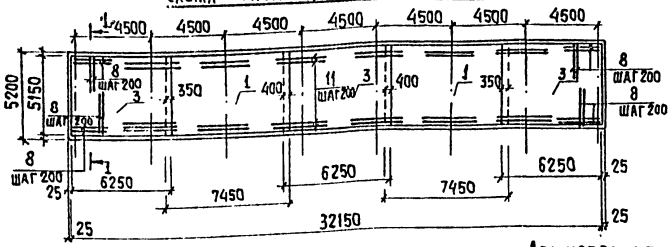

1-1

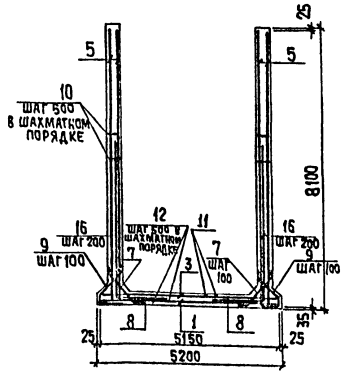

Армирование стен (план)

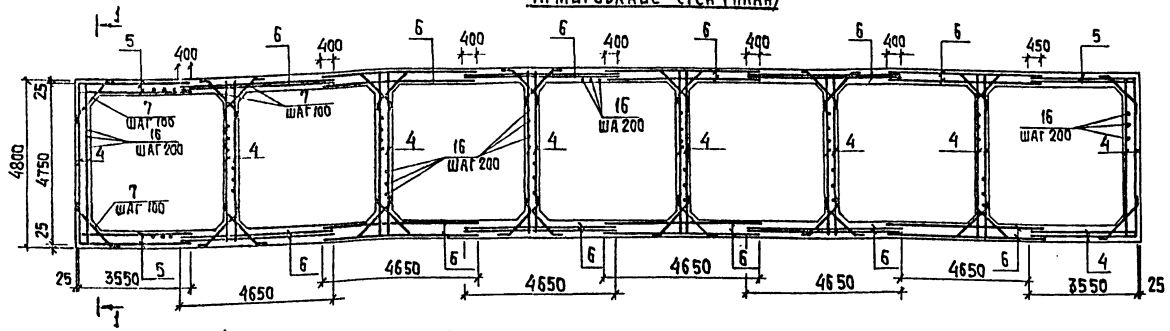

Ведомость деталей

Поз.	Эскиз
7	200, 1130, 200
10	70, 70, 200
9	250, 700, 250, 400
12	150, 350, 120, 350

Ведомость расхода стали на элемент, кг

Марка элемента	Изделия арматурные						Изделия закладные				Всего
	Арматура класса						Прокат марки				
	A-I		A-III				Вст3кп2				
	ГОСТ 5781-82						5.900-2				
	ф6		Итого	ф10		Итого	Ду125	Ду150		Итого	
РЕ1	256,32		256,32	32527,5		32527,5	168,7	466,2		634,9	33418,72

1. Защитный слой бетона для стен - 25мм
верхних сеток днища - 25мм, нижних сеток - 35мм

Спецификация к монолитной емкости РЕ1

Формат	Зона	Поз.	Обозначение	Наименование	Кол.	Примеч.
				Сборочные единицы		
Б4		1	ГОСТ 23279-85	4С 10АIII-100 / 10АIII-100 515х745	4	476,7кг
Б4		2	ГОСТ 23279-85	4С 10АIII-100 / 10АIII-100 515х475	4	304,5кг
Б4		3	ГОСТ 23279-85	4С 10АIII-100 / 10АIII-100 515х625	3	400,2кг
Б4		4	ГОСТ 23279-85	4С 10АIII-100 / 10АIII-100 805х475	16	475,2кг
Б4		5	ГОСТ 23279-85	4С 10АIII-100 / 10АIII-100 805х355	8	335,8кг
Б4		6	ГОСТ 23279-85	4С 10АIII-100 / 10АIII-100 805х465	24	465,3кг
				Детали		
		7*		ф10АIII ГОСТ 5781-82; l=1530	2880	0,94кг
Б4		8		ф10АIII ГОСТ 5781-82; l=2700	736	1,67кг
		9*		ф10АIII ГОСТ 5781-82; l=1600	368	0,99
		10*		ф6АI ГОСТ 5781-82; l=340	2400	0,07кг
Б4		11		ф10АIII ГОСТ 5781-82; l=3000	288	1,86
		12*		ф6АI ГОСТ 5781-82; l=1090	368	0,24кг
Б4		16		ф10АIII ГОСТ 5781-82 l=4700	656	2,91
				Изделия закладные		
А4		13	5.900-2	Сальник Ду 150 l=500	7	33,3кг
А4		14	5.900-2	Сальник Ду 125 l=500	7	24,1кг
А4		15	5.900-2	Сальник Ду 150 l=500	7	33,3кг
				Материалы: Бетон В15, F50, W4		

* поз. 7, 9, 10, 12 см. ведомость деталей на данном чертеже

Инв. № подл. | Подпись и дата | Взам. инв. №

Привязан			
Инв. №			
Провер.	Лерина		
Инж. К.	Лазарева		
Зав. гр.	Левина		
Н. конт.	Макарищева		
Нач. отд.	Лисьман		

тп 901-3-265.89 КН

Главный корпус для станции очистки воды поверхностных источников мутностью до 1500 мг/л производительностью 5 тыс. м³/сутки

Стадия Р | Лист 28 | Листов

Емкость РЕ1
Армирование

ЦНИИЭП инженерного оборудования г. Москва

Копировал: Хюппенен Формат А2

23/21-03

Альбом 2. часть 2

Емкость РЕ2. Опалубочный чертеж

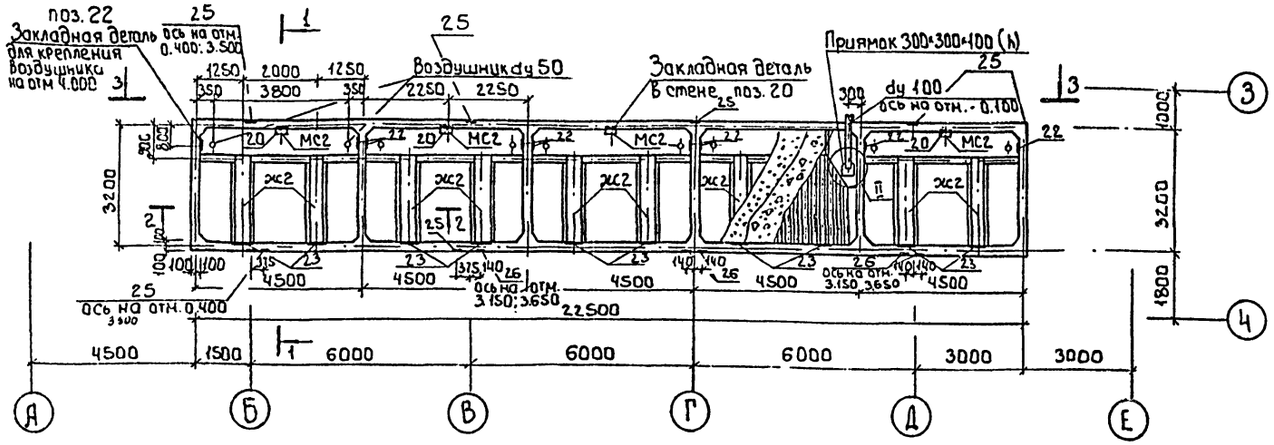

Спецификация к монолитному емкости РЕ2

Марка поз.	Обозначение	Наименование	Кол	Масса ед.кг	Примечание
ЖЕ2	т.п.901-3-265.89 КЖ.И 74.0.00	Желоб ЖЕ2	10	202.85	
МС1		Уголок 125×125×8-В ГОСТ 8509-86 Ст3кп2 ГОСТ 535-79 ℓ=500	10	7.75	
МС2		Уголок 125×125×8-В ГОСТ 8509-86 Ст3кп2 ГОСТ 535-79 ℓ=150	5	2.33	
1		ФБАI ГОСТ 5781-82; ℓ=560	40	0.12	
2		Полоса Б-4×40 ГОСТ 103-76 Ст3кп2 ГОСТ 535-79 ℓ=120	14	0.15	
25	1.400-15.В1.130-56	Изделие закладное МН 126-6	12	7.1	
26	150-47	Изделие закладное МН 140-6	10	7.1	

1-1

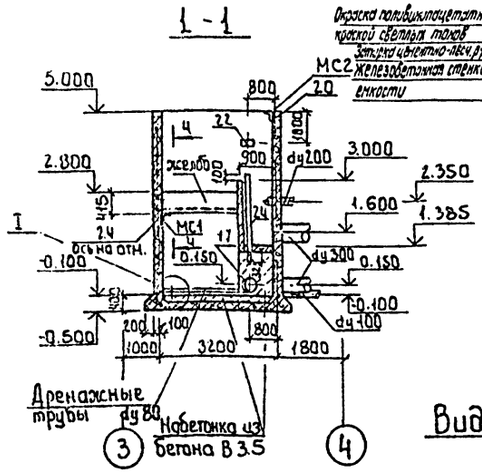

2-2

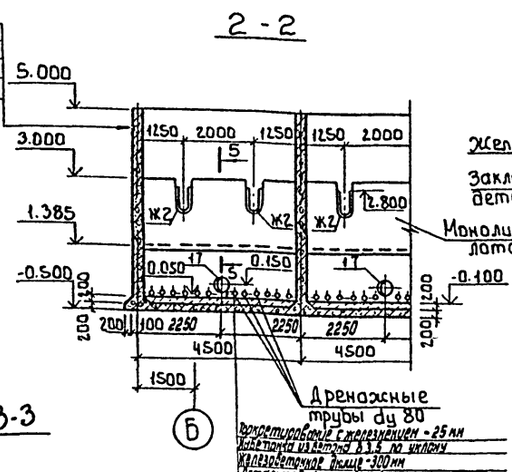

4-4

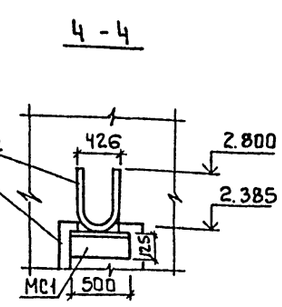

5-5

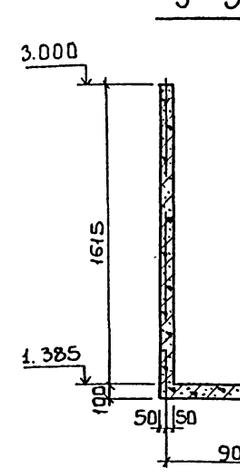

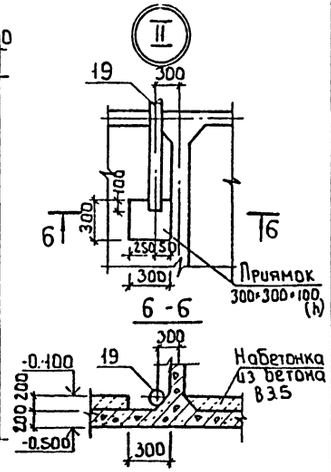

6-6

Вид 3-3

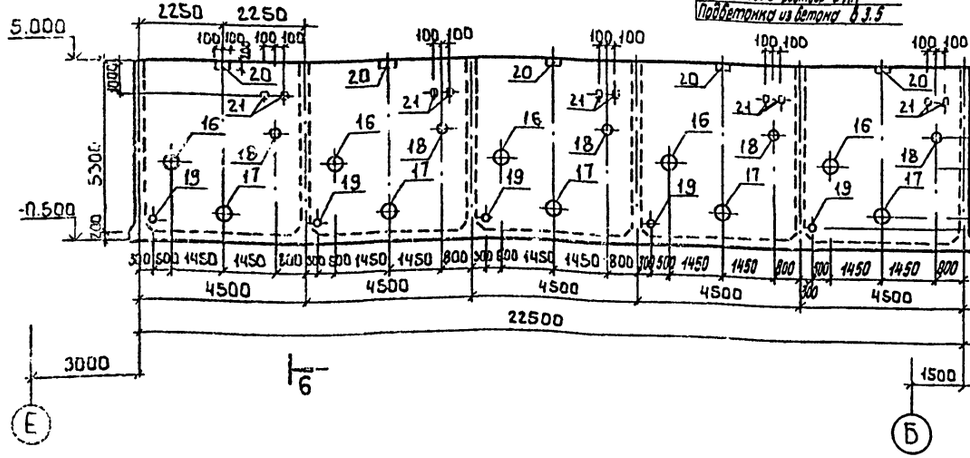

Экспликация отверстий технологического назначения

Nотв.	Ду, мм	отм. оси м	Назначен
16	300	1.600	
17	300	0.150	
18	200	2.350	
19	100	-0.100	
24	50	—	

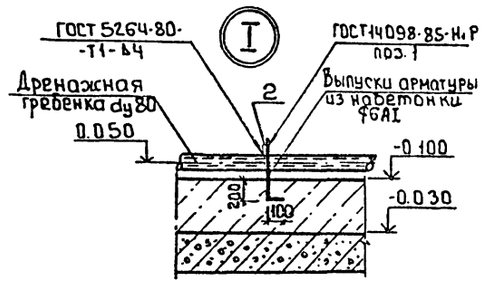

1. Набетонку из бетона В3.5 выполнять после монтажа технологического оборудования.
2. Привязка воздушника dy 50 и МС2, приямка аналогична для каждой ячейке фильтра
3. Внутреннюю поверхность ячеек обличевать керамической плиткой с отм. 5.000 до отм. 2.360.

Привязан

Инв. №

Пробер	Левина		
Инж. К.	Назарева		
Зав. гр.	Левина		
Н. контр.	Макаришев		
Нач. отд.	Письман		

т.п. 901-3-265.89 КЖ

Главный корпус для станции очистки воды поверхностных источников мутностью до 1500 мг/л производительностью 50 тыс. м³/сут

Емкость РЕ2. Опалубочный чертеж.

Стадия	Лист	Листов
Р	29	

ЦНИИЭП инженерного оборудования г. Москва

Согласовано

Инв. № подл. | Подпись и дата | Взам. инв. №

23121-03

Копировал: Боброва

Формат: А2

Альбом 2 часть 2

Схема раскладки нижних сеток

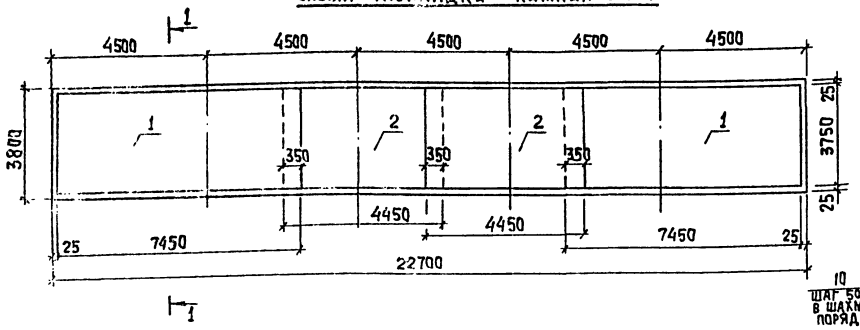

Схема раскладки верхних сеток

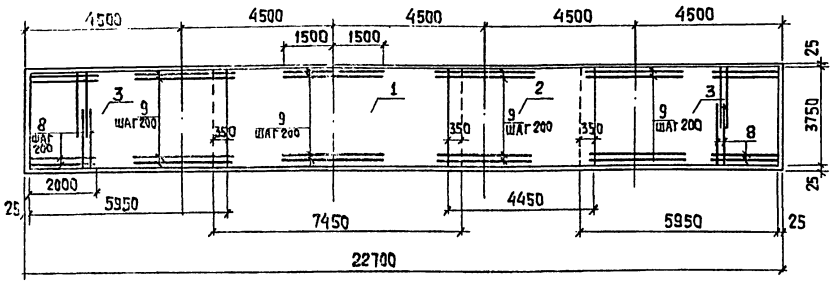

Армирование стен (план)

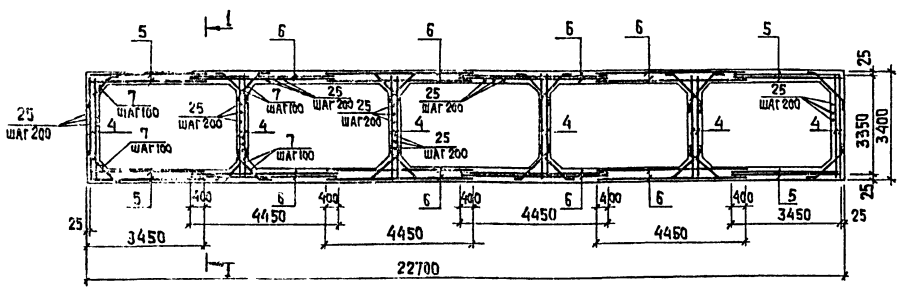

1 Защитный слой бетона для стен - 25 мм, верхних сеток днища - 25 мм, нижних сеток - 35 мм

1–1

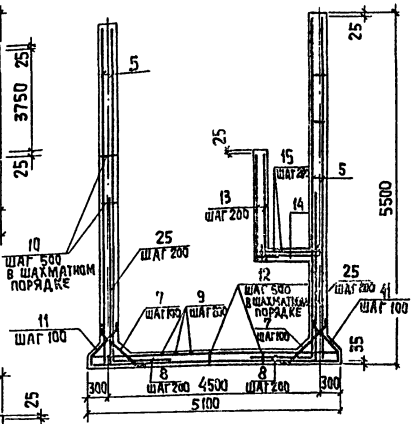

Ведомость деталей

Поз.	Эскиз
13	1665 200
14	200 925 200
7	200 710 200
10	70 70 180
11	250 480 400 130
12	150 350 120 350

Спецификация к монолитной емкости РЕ2

Формат	Зона	Поз.	Обозначение	Наименование	Кол.	Примеч.
				Сборочные единицы		
Б4		1	ГОСТ 23279-85	4С 12А III-100 / 12А III-100 375х745	3	501 кг
Б4		2	ГОСТ 23279-85	4С 12А III-100 / 12А III-100 375х495	3	300,1 кг
Б4		3	ГОСТ 23279-85	4С 12А III-100 / 12А III-100 375х595	2	347,5 кг
Б4		4	ГОСТ 23279-85	4С 12А III-100 / 12А III-100 545х335	12	327,3 кг
Б4		5	ГОСТ 23279-85	4С 12А III-100 / 12А III-100 545х345	8	337,8 кг
Б4		6	ГОСТ 23279-85	4С 12А III-100 / 12А III-100 545х445	16	435,2 кг
				Детали		
		7*		ф10А III ГОСТ 5781-82; ℓ=1100	1630	0,68 кг
Б4		8		ф12А III ГОСТ 5781-82; ℓ=2000	266	1,78 кг
Б4		9		ф12А III ГОСТ 5781-82; ℓ=3000	80	2,66 кг
		10*		ф6А I ГОСТ 5781-82; ℓ=320	1080	0,07 кг
		11*		ф10А III ГОСТ 5781-82; ℓ=1260	834	0,78 кг
		12*		ф6А I ГОСТ 5781-82; ℓ=1090	370	0,24 кг
		13*		ф8А III ГОСТ 5781-82; ℓ=1865	110	0,74 кг
		14*		ф8А III ГОСТ 5781-82; ℓ=1325	110	0,53 кг
Б4		15		ф6А I ГОСТ 5781-82; ℓ=4250	20	0,95 кг
Б4				ф12А III ГОСТ 5781-82; ℓ=2800	418	2,48 кг
				Изделия закладные		
А4		16	5.900-2	Сальник Ду300; ℓ=300	5	42,5 кг
А4		17	5.900-2	Сальник Ду300; ℓ=300	5	42,5 кг
А4		18	5.900-2	Сальник Ду200; ℓ=300	5	20,6 кг
А4		19	5.900-2	Сальник Ду100; ℓ=300	5	10,4 кг
А4		20	1.400-15.81.130-05	Изделие закладное МН117-6	5	2,4 кг
А4		21	1.400-15.81.120-05	Изделие закладное МН105-6	10	1,0 кг
А4		22	1.400-15.81.120-41	Изделие закладное МН111-6	10	1,6 кг
А4		23	1.400-15.81 190-05	Изделие закладное МН163-6	10	19,3 кг
А4		24	ГОСТ 18599-83	Труба ПНД50С ℓ=2040	10	0,23 кг
				Материалы: бетон В15; F50; W4		83,3 м³

* поз. 7; 10; 11; 12; 13; 14 см. ведомость деталей на данном листе

Ведомость расхода стали на элемент, кг

Марка элемента	Изделия арматурные							Изделия закладные													Общий расход
	Арматура класса						Всего	Арматура класса			Прокат марки									Всего	
	А-I		А-III					А-III			Вст 3 кп2										
	ГОСТ 5781-82							ГОСТ 5781-82			ГОСТ 103-76				5.900-2						
	ф6	Итого	ф8	ф10	ф12	Итого		ф8	ф12	Итого	δ=6	δ=8	δ=10	Итого	Ду 300	Ду 200	Ду 100		Итого		
РЕ2	183,4	183,4	8038,4	477,9	18414,4	26930,7	27114,1	25	18,0	20,5	25,5	161,0	24,0	210,5	425,0	103,0	52,0		580,0	811,0	27925,1

ТП 901-3-265.89 КЖ

Привязан					
	Провер.	Левина		Главный корпус для станции очистки воды поверхностных источников мутностью до 1500 мг/л производительностью 5 тыс. м³/сутки	Стадия: Р; Лист: 30; Листов:
	Инж. пк.	Лазарева			
	Зав. гр.	Левина		Емкость РЕ2 Армирование	ЦНИИЭП инженерного оборудования г. Москва
Инв. №	Н. контр.	Макарищева			
	Нач. отд.	Письман			

Копировал: Хюппенен Формат А2

23821-03

Инв. № подл. | Подпись и дата | Взам. инв. №

Альбом 2 часть 2

Емкость РЕ3

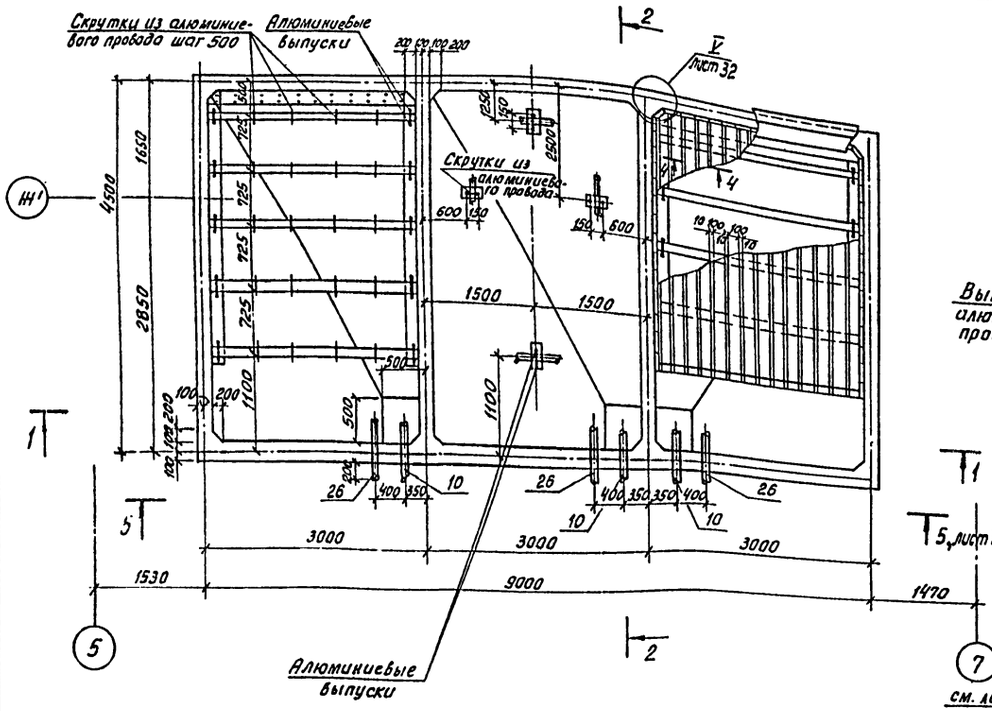

3 - 3

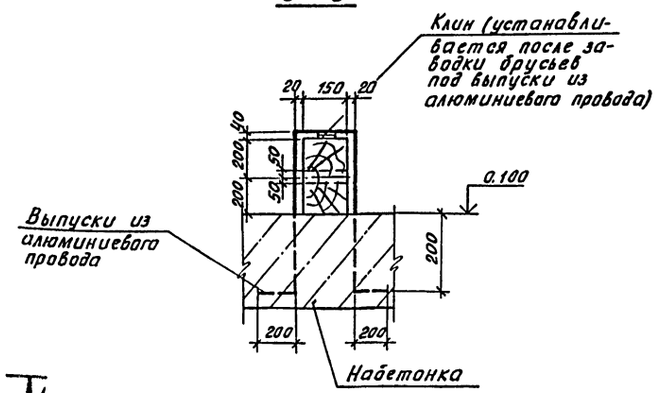

4 - 4

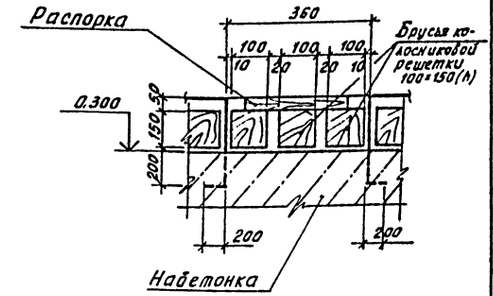

2 - 2

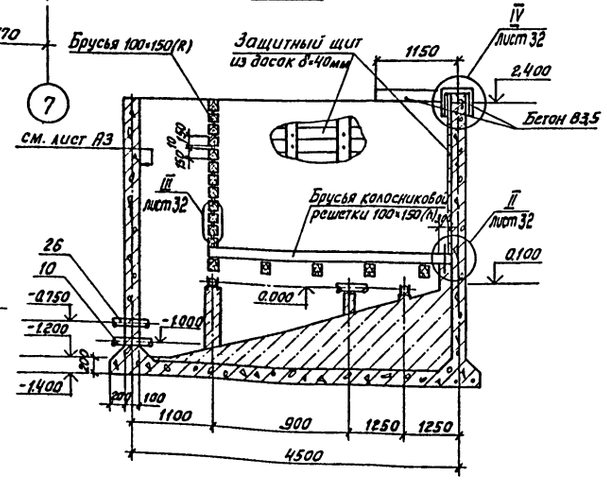

1 - 1

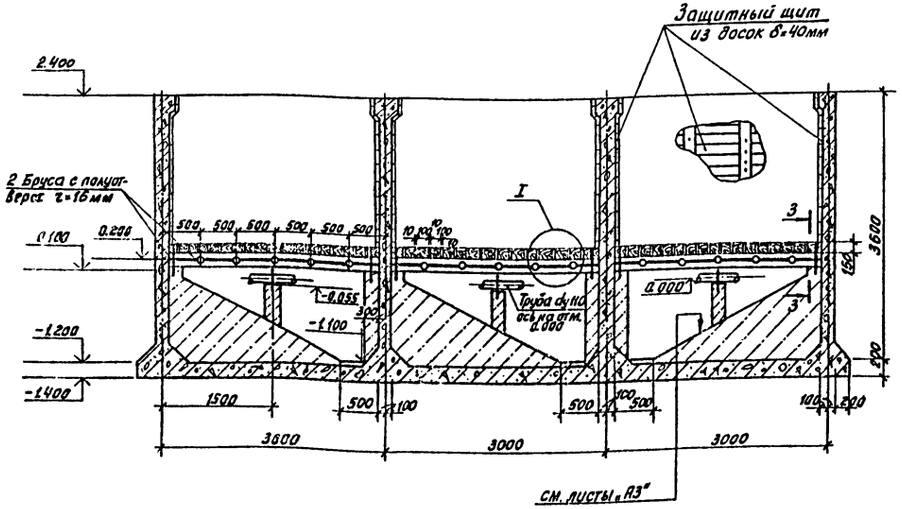

1 Схемы расположения набетонок, брусьев воздухораспределительной системы, колосниковой решетки аналогичны для каждой из 3х ячеек.

2 Полиэтиленовые трубы поз. 10; 26 перед установкой в проектное положение обмотать по периметру проволокой Ф5В1 ГОСТ 6727-80 на толщину монолитного бетона.

3 Брусья изготавливать из неклееной древесины хвойных пород влажностью до 25% пропитанной формальдегидной смолой. Объем древесины - 4.0 м³.

4 Алюминиевой провод принят по ГОСТ 839-80Е марки А (концентрической скрутки, неизолированный).
Для выпуска из набетонки принят провод рабочим сечением δ=70 мм² (7×3,55 мм) l=30 п.м.
Для скруток - провод рабочим сечением S-35 мм² (7×2,55 мм) l=27,5 п.м.

5 Защиту от коррозии см. листы марки „А3" альбом 2, часть 1.

Согласовано	Отд. ВГ	Чугерева					
Инв. № подл.	Подпись и дата	Взам. инв. №					

				ТП 901-3-265.89			КЖ
Привязан							
			Провер.	Левина	Главный корпус для станции очистки воды поверхностных источников мутностью до 1500 мг/л, производительностью 5 тыс. м³/сут.	Стадия	Лист	Листов
			Инж. II к.	Лазарева		Р	31	
			Зав. гр.	Левина	Емкость РЕ3. Опалубочный чертеж. Разрез 1-1 ÷ 4-4.	ЦНИИЭП инженерного оборудования г. Москва		
Инв. №			Н. Контр.	Макаришева				
			Нач. отд.	Письман				

Формат А2

23821-03

Альбом 2 часть 2

Схема расположения закладных деталей на отм. 2.400

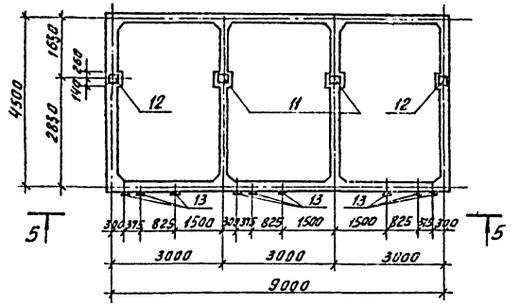

5-5

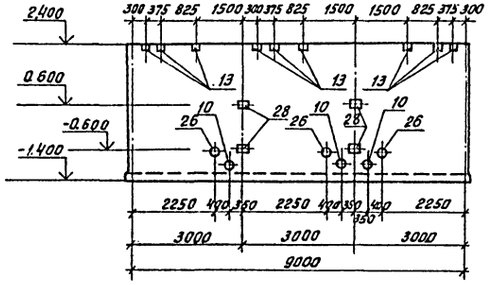

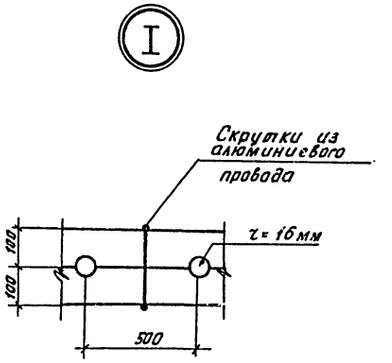

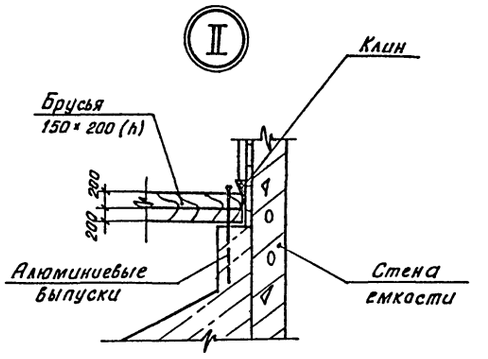

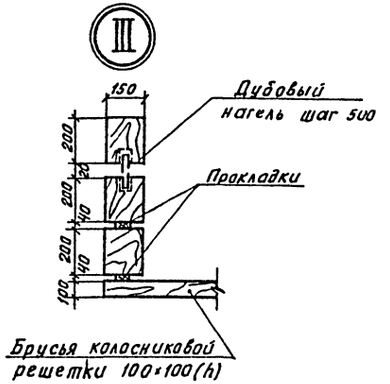

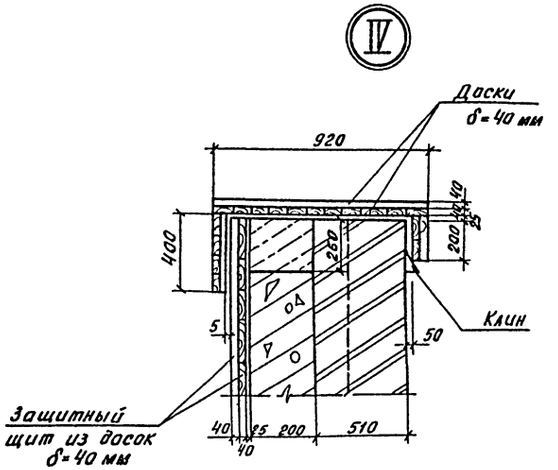

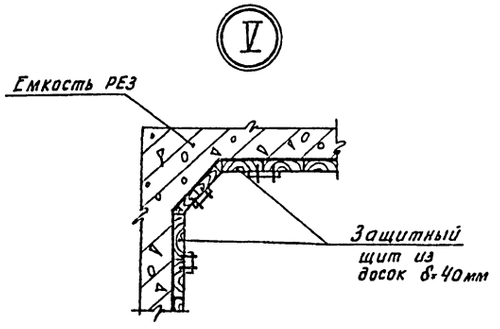

1. Примечания см. лист КН 31

Инв. № подл. | Подпись и дата | Взам. инв. №

Привязан				ТП 901-3-265.89	КН
	Провер.	Левина		Главный корпус для станции очистки воды поверхностных источников, мутностью до 1500 мг/л, производительностью 3 тыс. м³/сут.	Стадия: Р; Лист: 32; Листов:
	Инж. II к.	Лазарева			
	Зав.гр.	Левина		Емкость РЕЗ. Схема расположения закладных деталей на отм. 2.400. Виды 5-5. Узлы I...V	ЦНИИЭП инженерного оборудования г. Москва
Инв. №	Нач.отд.	Письман			
	Н.контр.	Макарычева			

Формат А2

23421-03

Альбом 2 часть 2

Раскладка нижних сеток днища

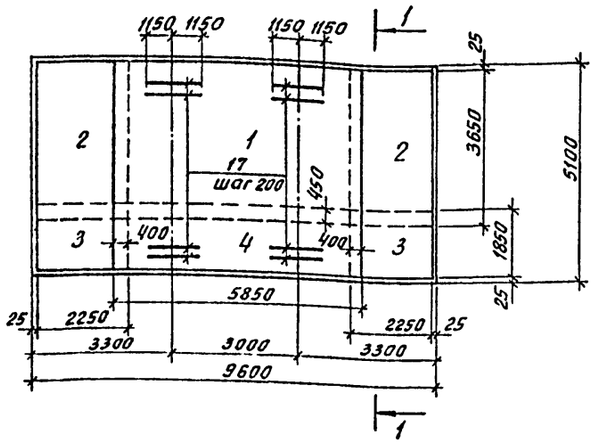

Раскладка верхних сеток днища

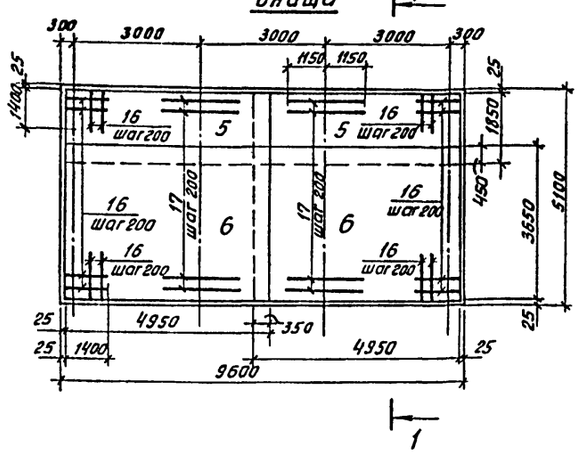

Ведомость деталей

Поз.	Эскиз
14	200 110 200
15	1200 1200
18	250 480 400 130
19	450 200 200 400 400
23	370
24	180
25	150 350 120 350
27	300 200 500 400 300

Армирование стен (план)

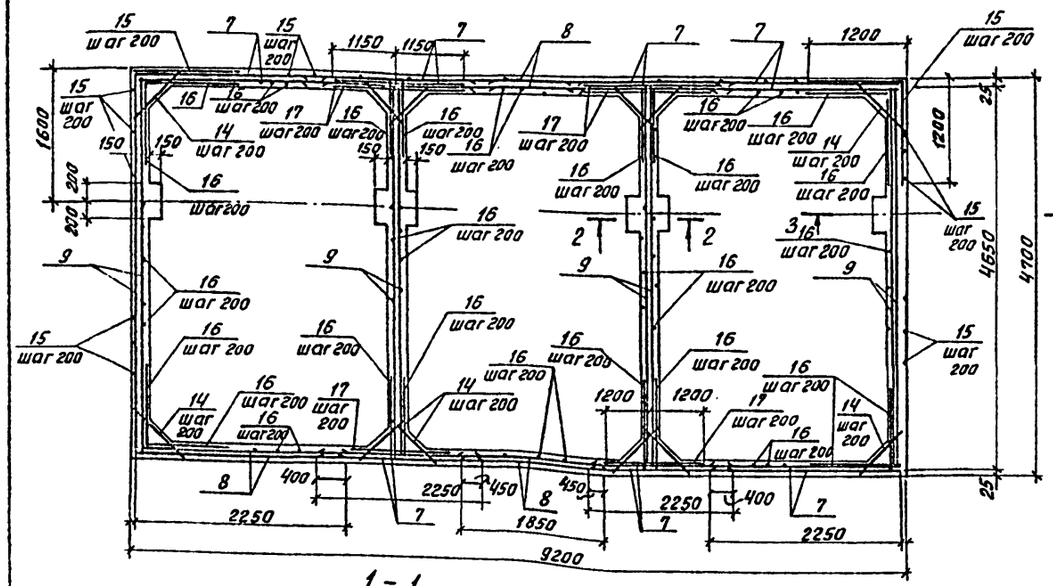

1 - 1

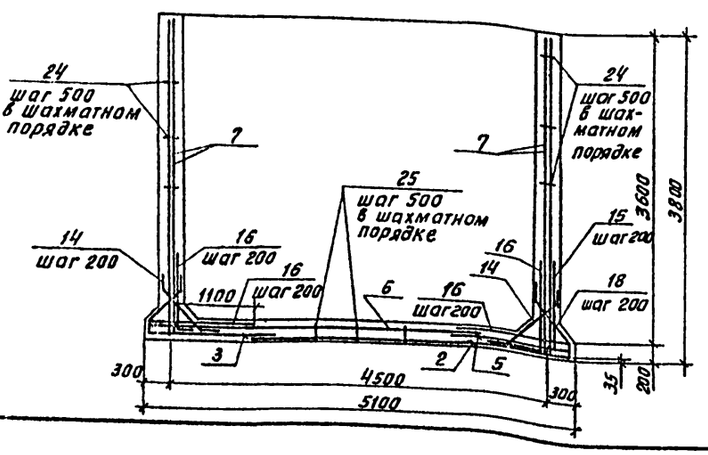

2 - 2

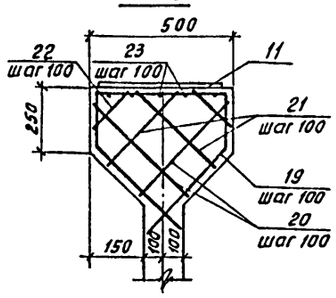

3 - 3

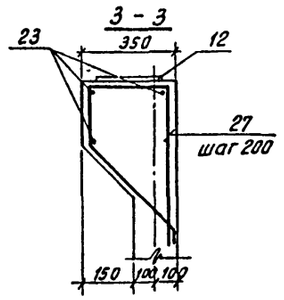

Ведомость расхода стали на элемент, кг

Марка элемента	Изделия арматурные						Изделия закладные								Общий расход
	Арматура класса					Всего	Арматура класса				Прокат марки			Всего	
	A-I		A-III				A-III				Вст3кп2				
	ГОСТ 5781-82						ГОСТ 5781-82				ГОСТ 103-76				
	ф6	Итого	ф8		Итого		ф8	ф10	ф12	Итого	δ=6	δ=8	Итого		
РЕЗ	73.0	73.0	2710.0		2710.0	2783.0	3.1	0.6	2.8	6.5	17.5	26.8	44.3	50.8	2833.8

1 Сетки поз.7...9 устанавливать свободными концами ℓ=325 в днище емкости.
2 Защитный слой бетона для стен-25мм, верхних сеток днища-25мм, нижних сеток-35мм.

Привязан

Инв.№

Спецификация к монолитной емкости РЕЗ

Формат	Зона	Поз.	Обозначение	Наименование	Кол.	Примечание
				Сборочные единицы		
				Сетки арматурные		
Б4		1	ГОСТ 23279-85	Чс $\frac{8AIII-200}{8AIII-200}$ 365×585	1	8.8.3
Б4		2	ГОСТ 23279-85	Чс $\frac{8AIII-200}{8AIII-200}$ 365×225	2	34.6
Б4		3	ГОСТ 23279-85	Чс $\frac{8AIII-200}{8AIII-200}$ 225×185	2	17.9
Б4		4	ГОСТ 23279-85	Чс $\frac{8AIII-200}{8AIII-200}$ 585×185	1	45.6
Б4		5	ГОСТ 23279-85	Чс $\frac{8AIII-200(100)}{8AIII-200}$ 185×495	2	39.0
Б4		6	ГОСТ 23279-85	Чс $\frac{8AIII-250(100)}{8AIII-200}$ 365×495	2	75.6
Б4		7	ГОСТ 23279-85	Чс $\frac{8AIII-200}{8AIII-200}$ 225×375 $\frac{25+325}{25}$	16	34.2
Б4		8	ГОСТ 23279-85	Чс $\frac{8AIII-200}{8AIII-200}$ 185×375 $\frac{25+325}{25}$	4	28.3
Б4		9	ГОСТ 23279-85	Чс $\frac{8AIII-200}{8AIII-200}$ 465×475 $\frac{25+325}{225}$	8	84.6
				Изделия закладные		
Б4		10	ГОСТ 18599-83	Труба ПНД 160с ℓ=300	3	
Б4		26	ГОСТ 18599-23	Труба ПНД 110с ℓ=300	3	
А4		11	1.400-15.8.1 150-68	МН 144-3	2	8.9
А4		12	130-41	МН 124-6	2	5.4
А4		13	120-38	МН 111-3	9	1.4
А4		28	130-05	МН 117-6	4	2.4
				Детали		
				ф8AIII ГОСТ 5781-82		
		14*		ℓ=1110	624	0.44
		15*		ℓ=2400	100	0.95
Б4		16		ℓ=1400	700	0.55
Б4		17		ℓ=2300	50	0.91
		18*		ℓ=1260	148	0.50
		19*		ℓ=1650	10	0.65
Б4		20		ℓ=440	10	0.17
Б4		21		ℓ=370	40	0.15
Б4		22		ℓ=250	40	0.10
				ф6AI ГОСТ 5781-82		
Б4		23*		ℓ=370	24	0.10
		24*		ℓ=320	437	0.07
		25*		ℓ=1090	168	0.22
		27*		ф8AIII ГОСТ 5781-82; ℓ=1700	10	0.67
			Материалы	Бетон В.15. F-50, W 6		37.9м³

* поз 14, 15, 18, 19, 23÷25, 27 - см. Ведомость деталей на данном листе.

Т.П. 901-3-265.89			-КЖ
Главный корпус для станции очистки воды поверхностных источников мутностью до 1500 мг/л производительностью 3 тыс. м³/сут	Стадия	Лист	Листов
	Р	33	
Емкость РЕЗ Армирование	ЦНИИЭП инженерного оборудования г. Москва		
Провер. Левина			
Инж. Ккат. Лазарева			
Зав. гр. Левина			
Н. контр. Макаршева			
Нач. отд. Письман			

Формат А2

Инв.№ подл. | Подпись и дата | Взам. инв.№

23824-03

Альбом 2. часть 2

Схема расположения плит в поддоне

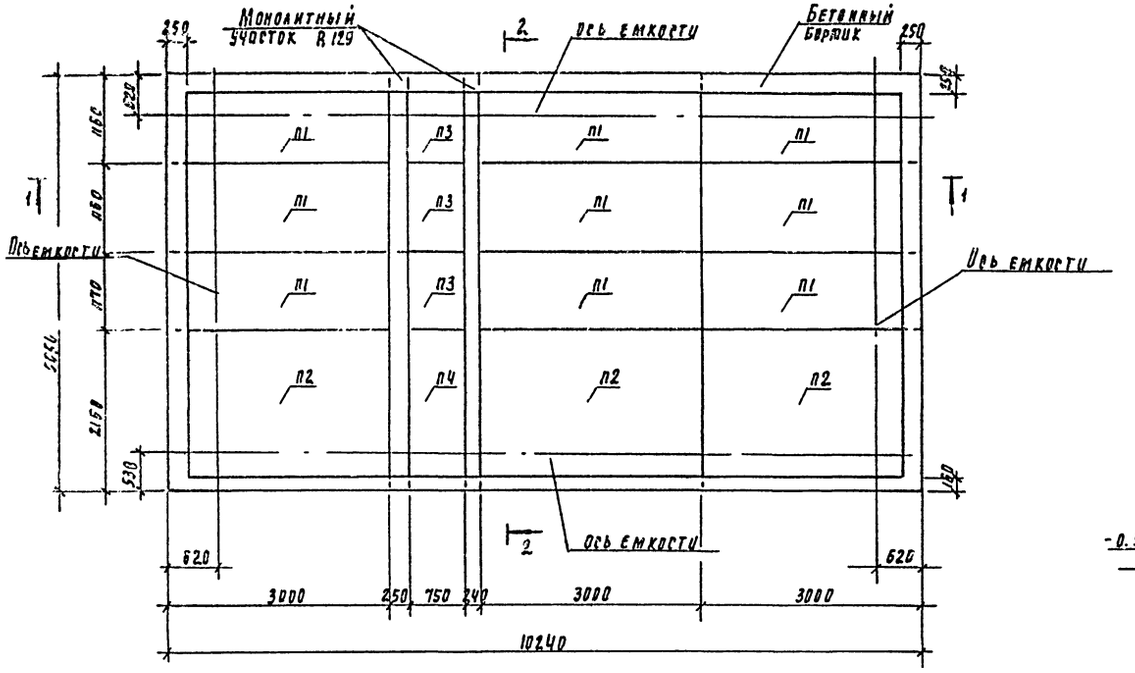

Схема расположения уклонов в поддоне

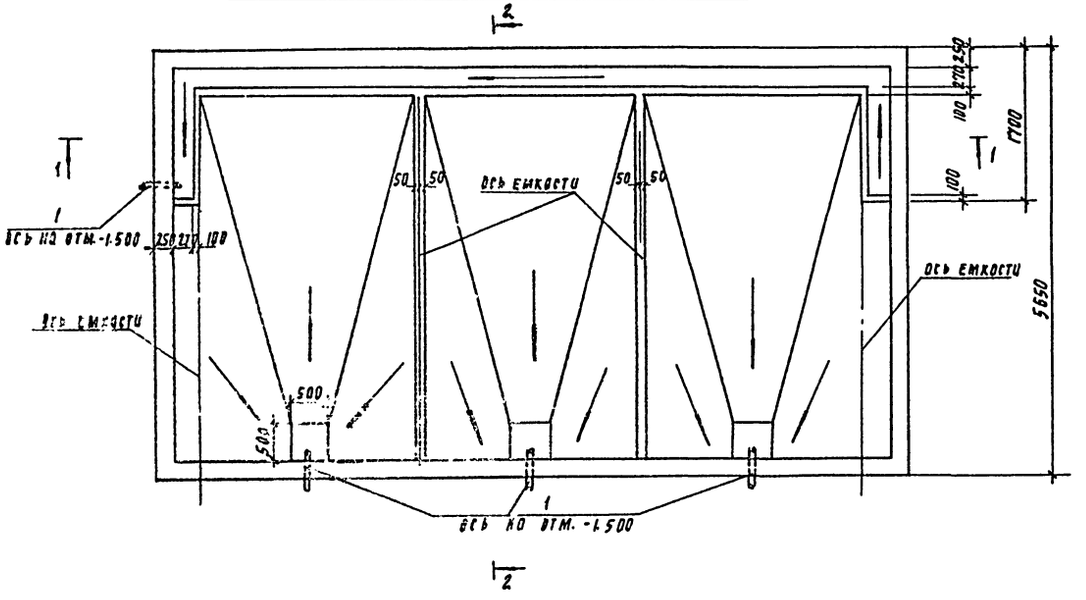

Спецификация сборных ж. б. элементов поддона

Марка поз	Обозначение	Наименование	Кол	Масса ед, кг	Примечание
П1	3.006.1-2.87. вып.1÷4	Плита П9-15	9	1040	
П2	3.006.1-2.87 вып.1÷4	П17-3	3	1940	
П3	3.006.1-2.87 вып.1÷4	П9д-15	3	260	
П4	3.006.1-2.87 вып1÷4	П17д-3	1	480	
1	ГОСТ 18599-83	Труба ПНД 50 С; ℓ=350	4	0.10	

1-1

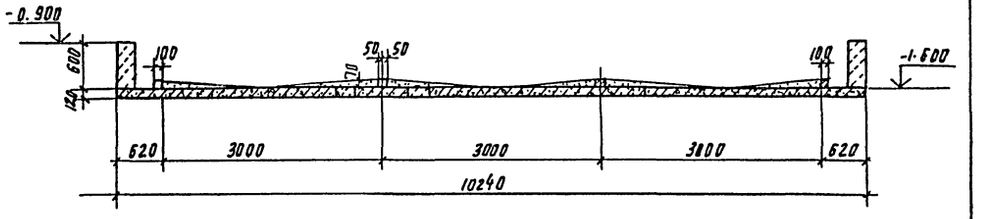

2-2

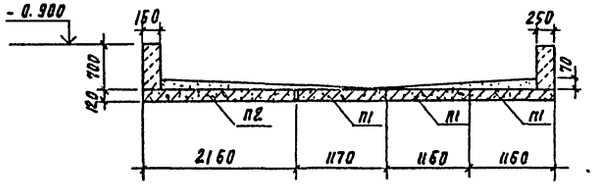

1. Монолитные участки и бортики выполнять из бетона класса В7.5. Общий расход - 4.3м³
2. Набетонку производить из бетона В3.5
3. Полиэтиленовую трубу поз. 1 перед установкой в проектное положение обмотать на толщину монолитного участка
4. Защиту от коррозии см. листы марки „АЗ" альбом 2 часть 1.

Привязан	Провер.	Левина		ТП 901-3-265.89	КШ
	Инж. Пк.	Лазарева		Плавный корпус для станции очистки воды поверхностных источников мутностью до 1500 мг/л производительностью 5 тыс. м3/сут	Стадия: Р; Лист: 34; Листов:
	Зав. пр.	Левина		Поддон ПД1 Схемы расположения плит и уклонов в поддоне. Разрезы 1-1; 2-2	ЦНИИЭП инженерного оборудования г. Москва
Инв. №	Н. контр.	Макарищева			
	Нач. отд.	Письман			

Согласовано: Ст. д. в. п. Лагерева

Инв. № подл. | Подпись и дата | Взам. инв. №

Копировал Подлевская

23821-03

Формат А2

Альбом 2. Часть 2

Емкость РЕ4. Опалубочный чертеж

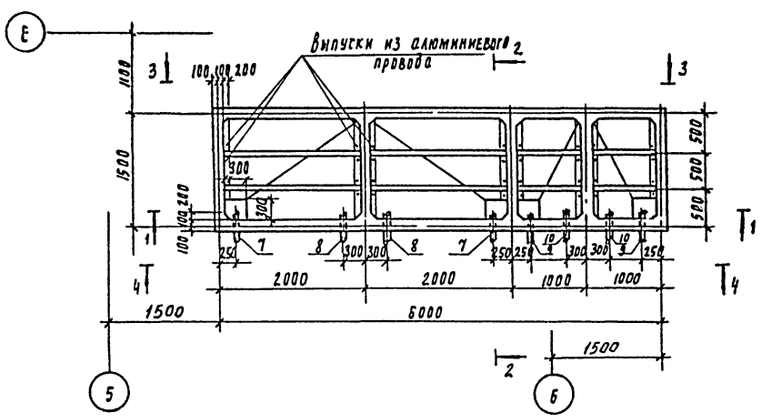

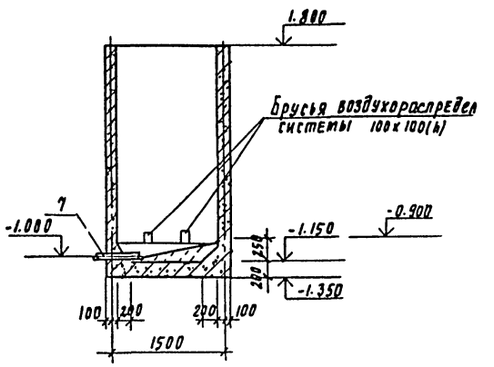

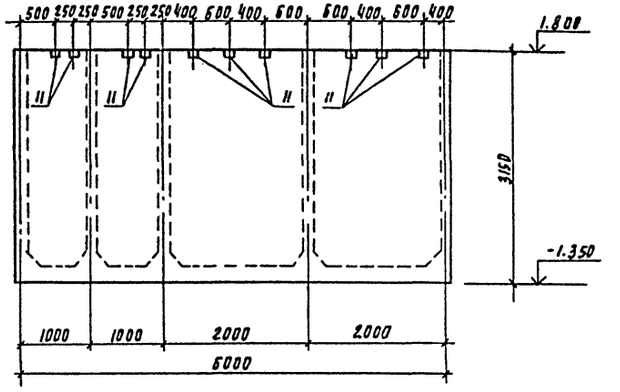

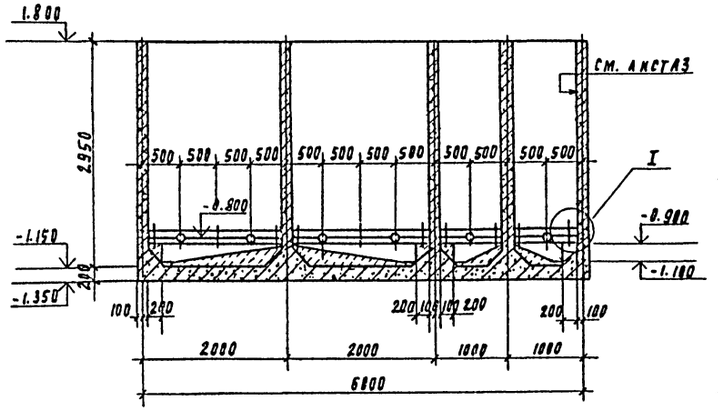

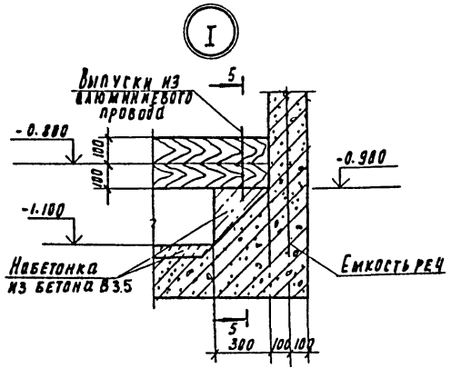

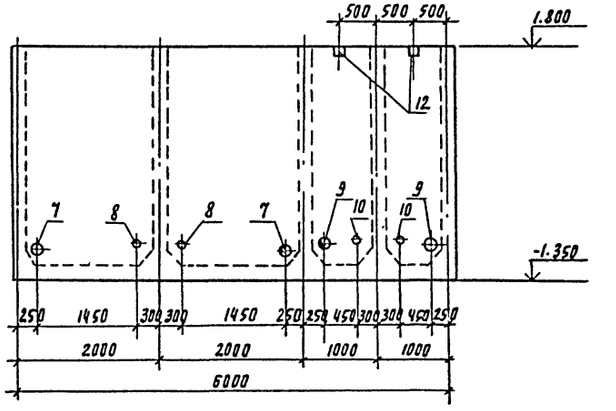

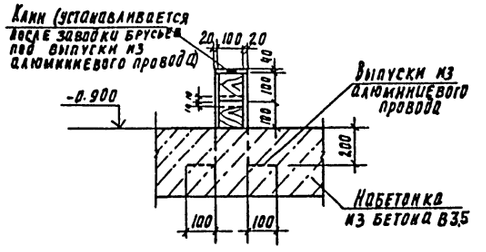

1. Полиэтиленовые трубы поз.7; 8 перед установкой в проектное положение обмотать по периметру проволокой ф5 В1 ГОСТ 6727-80 на толщину монолитного бетона
2. Брусья изготавливать из некалеевой древесины хвойных пород влажностью до 25% пропитанной формальдегидной смолой. Объем древесины- 0.3 м³
3. Алюминиевой провод принят по ГОСТ 839-80Е марки А (концентрической скрутки, неизолированный) Для выпуска из набетонки принят провод рабочим сечением 5=70мм² (7х3.55мм) L=20.0 п.м.
4. Защиту от коррозии см. листы марки „АЗ" альбом 2, часть 1.

Экспликация отверстий технологического назначения

N отв	Ду мм	отм. оси, м	Назначен
7	ф 100	-1.000	
8	ф 63	-0.900	
9	ф 50	-1.050	
10	ф 50	-0.900	

Согласовано: Гл. инженер ВГ Лазарева

Инв. № подл. | Подпись и дата | Взам. инв. №

Привязан				ТП 901-3-265.89	КН
				Главный корпус для станции очистки воды поверхностных источников мутностью до 1500 мг/л производительностью 5 тыс. м³/сут.	Стадия: Р; Лист: 35; Листов:
Инв. №	Провер.	Левина		Емкость РЕ4. Опалубочный чертеж	ЦНИИЭП инженерного оборудования г. Москва
	Нач. ПК.	Лазарева			
	Зав. пр	Левина			
	Н. контр.	Макаришева			
	Нач. отд	Исьман			

Копировал Родаевская

2282-03

Формат А2

Альбом 2, часть 2

Армирование РЕЧ.

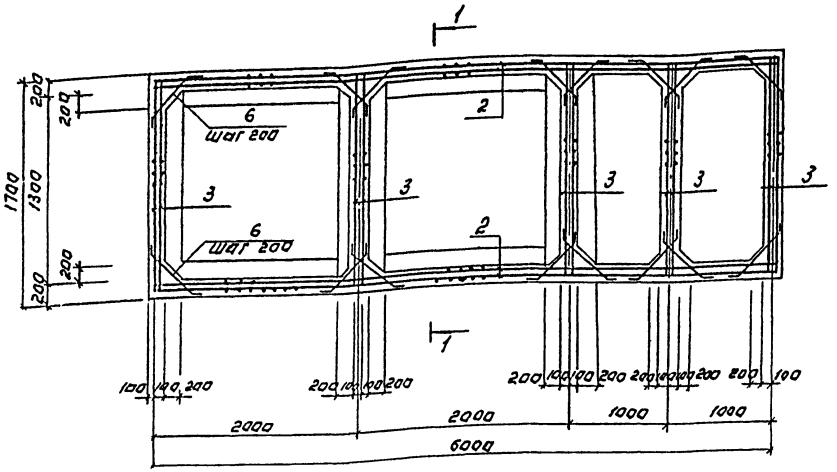

Схема раскладки верхних и нижних сеток днища.

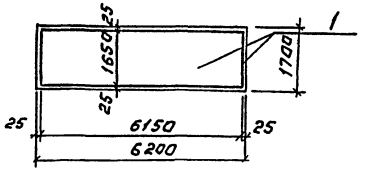

Спецификация емкости РЕЧ.

Формат	Зона	Поз.	Обозначение	Наименование	Кол.	Примечания
				Сварочные единицы.		
				Сетки арматурные		
БУ		1	ГОСТ 23279-85	Вр-III 200/200 165×615 25/25	2	41.2кг
Б4		2	ГОСТ 23279-85	Вр-III 200/200 310×615 30/30	4	76.8кг
Б4		3	ГОСТ 23279-85	Вр-III 200/200 165×310 30/25	10	21.43кг
				Детали		
		4*		Ф6 AI ГОСТ 5781-82; ℓ=320	590	0.07кг.
		5*		Ф6 AI ГОСТ 5781-82; ℓ=1140	30	0.25кг
		6*		Ф10 AIII ГОСТ 5781-82; ℓ=910	324	0.56кг
		7	ГОСТ 18599-83	Труба ПВД 110С ℓ=600	2	2.13кг
		8	ГОСТ 18599-83	Труба ПВД 63С ℓ=600	2	0.70кг
		9	5.900-2	Сальник Ду 50 ℓ=300	2	7.0кг
		10	5.900-2	Сальник Ду 50 ℓ=300	2	7.0кг
				Изделия закладные		
АЧ		11	1.400.15.81.120-41	МН111-6	10	1.6кг
		12	1.400.15.81.120-05	МН103-6	2	1.0кг
				Материалы.		
				Бетон В15 W6	15.0	м³

*поз. 4; 5; 6 см. Ведомость деталей на данном листе.

1-1

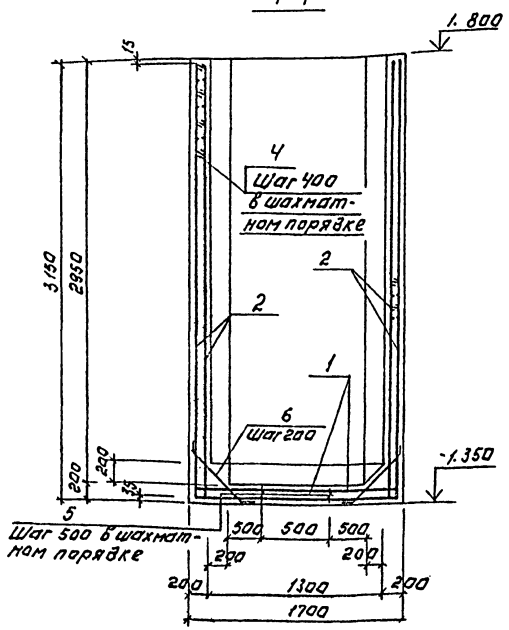

Ведомость стержней.

Поз.	Эскиз
4	170
5	100, 350, 710, 170, 350
6	100, 710, 100

Ведомость расхода стали на элемент, кг

Марка элемента	Изделия арматурные							Изделия закладные							Общий расход
	Арматура класса						Всего	Арматура класса	Прокат марки					Всего	
	A-I			A-III				A-III	Вст3пс6						
	ГОСТ 5781-82							ГОСТ 5781-82	ГОСТ 103-76			5.900-2			
	Ф6		Итого	Ф8	Ф10	Итого		Ф8	Итого	S=8	S=6	Итого	Ду50	Итого	
РЕЧ	48.2		48.2	603.9	181.44	785.34	833.54	1.2	1.2	4.8	12	16.8	28.0	28.0	46.0	879.54

1. Защитный слой бетона для стен и верхних сеток днища - 25мм. для нижних сеток днища - 35мм.

					ТП 901-3-265.89	КЖ
Привязан:						
	Провер.	Левина		Главный корпус для стандартизации средств контроля и испытаний методом акустической эмиссии производительностью 5 тыс. м³/сут.	Стадия	Лист	Листов
	Инж. Контр.	Лазарева			Р	36	
	Рук. гр.	Левина					
	Н. контр.	Макарищева		Емкость РЕЧ. Армирование.	ЦНИИЭП инженерного оборудования г. Москва		
Инв.№	Нач. отд.	Письман					

Копировал: Логинова

Формат: А2

23821-03

Инв.№ подл. | Подпись и дата | Взам. инв.№

Альбом 2, часть 2

Схема расположения колонн, ригелей и диафрагм жесткости на отм. 4.200

Схема расположения колонн, ригелей, балок покрытия и диафрагм жесткости на отм. 8.400

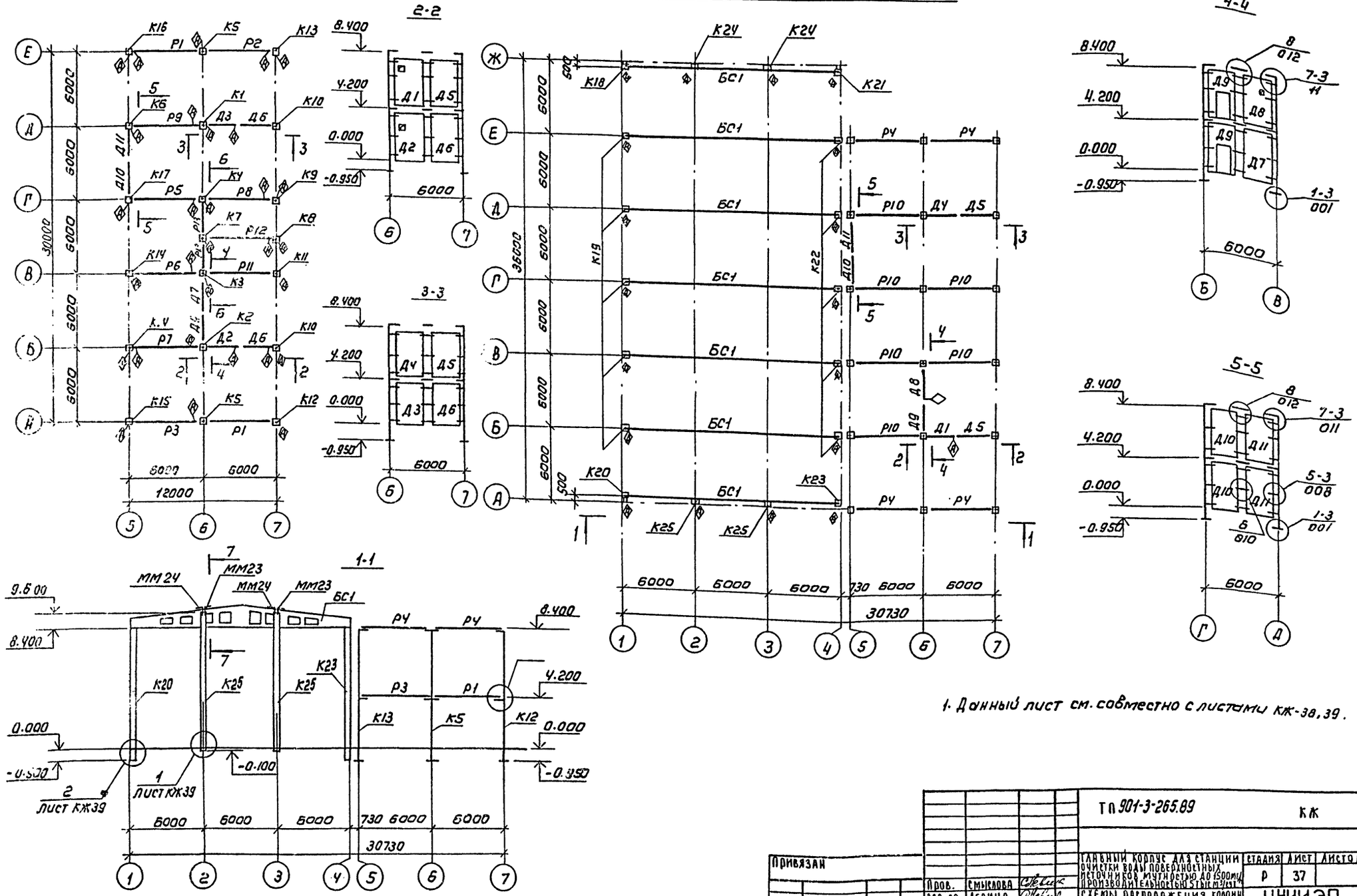

1. Данный лист см. совместно с листами КЖ-38, 39.

Привязан				ТП 901-3-265.89	КЖ
				Главный корпус для станции очистки воды поверхностных источников мутностью до 1500 мг/л производительностью 5 тыс м³/сут	Стадия: Р; Лист: 37; Листов:
		Пров.	Смыслова		
		Зав гр	Левина	Схемы, расположения колонн, ригелей, балок покрытия, диафрагм жесткости на отм 4.200 и 8.400	ЦНИИЭП инженерного оборудования г. Москва
		Н. контр.	Макарищева		
Инв №		Нач отд	Письман		

Копировал: Коршунова

Формат: А2

23821-03

Альбом 2, часть 2

Б-6

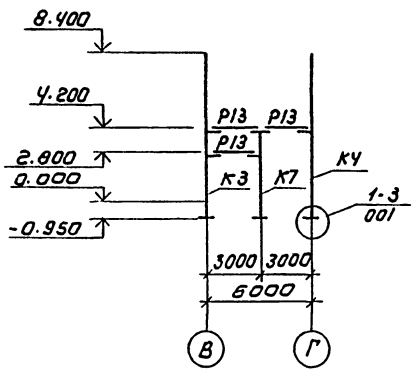

Схема расположения торцевого фахверка

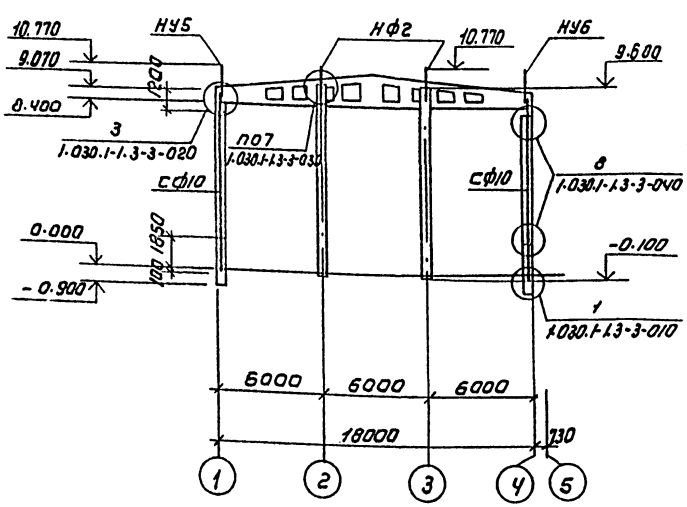

Спецификация к схеме расположения колонн, ригелей, балок покрытия и диафрагм жесткости на отм. 4.200, 8.400 (начало)

Марка	Обозначение	Наименование	Кол	Масса	Примечание
		Балки покрытия			
БС-1	ТП 901-3-265.89 КЖ.И 31.0.0.0	1БДР18-3А IV т-1	7	8400	
		Колонны			
К1	ТП 901-3-265.89 КЖ.И 1.0.0.0	2К03.42-2.2-1	1	2115	
К2	-01	2К03.42-2,2-2	1	2115	
К3	КЖ.И 2.0.0.0	2КД3.42-2.3-1	1	2149	
К4	-01	2КД3.42-2.3-2	1	2149	
К5	-02	2КД3.42-2,3-3	2	2149	
К6	КЖ.И 1.0.0.0-02	2К03.42-2.2-3	1	2115	
К7	КЖ.И 3.0.0.0-01	1КД3.42-1	1	1170	
К8	КЖ.И 4.0.0.0	1К03.42-1	1	1153	
К9	КЖ.И 1.0.0.0-10	2К03.42-2,2-4	1	2115	
К11	КЖ.И 5.0.0.0	2К3.42-2-1	2	2081	
К11	КЖ.И 1.0.0.0-03	2К03.42-2.2-5	1	2115	
К12	-04	2К03.42-2.2-6	1	2115	
К13	-05	2К03.42-2,2-7	1	2115	
К14	-06	2К03.42-2.2-8	2	2115	
К15	-07	2К03.42-2.2-9	1	2115	
К16	-08	2К03.42-2,2-10	1	2115	
К17	-09	2К03.42-2.2-11	1	2115	
К18	КЖ.И 6.0.0.0	К84-8-1	1	3700	
К19	-01	К84-8-2	5	3700	
К20	-02	К84-8-3	1	3700	
К21	-03	К84-8-4	2	3700	
К22	-04	К84-8-5	5	3700	
К23	-05	К84-8-6	1	3700	
К24	КЖ.И 7.0.0.0	7КФ97-1-Н-1	2	3500	
К25	-01	7КФ97-Н-2	2	3500	
		Диафрагмы жесткости			
Д1	ТП 901-3-265.89 КЖ.И 51.0.0.0	2Д30.42И-1	1	5340	
Д2	-01	2Д30.42И-2	1	5340	
Д3	-02	2Д30.42-3	1	5340	
Д4	1.020-1/83 4-1	2Д30.42	1	5340	
Д5	1.020-1/83 4-1	2Д26.42	2	4590	
Д6	ТП 901-3-265.89 КЖ.И 52.0.0.0	2Д26.42-1	2	4590	
Д7	1.020-1/83 4-1	2Д24.42	1	4280	
Д8	ТП 901-3-265.89 КЖ.И 53.0.0.0	2Д24.42-1	1	4280	
Д9	1.020-1/83 4-1	2ДП32.42	2	4000	
Д10	1.020-1/83 4-1	1Д30.42	2	4850	
Д11	1.020-1/83 4-1	1Д26.42	2	4180	

Спецификация к схеме расположения колонн, ригелей, балок покрытия и диафрагм жесткости на отм. 4.200, 8.400 (окончание)

Марка	Обозначение	Наименование	Кол	Масса	Примечание
		Ригели			
Р1	ТП 901-3-265.89 КЖ.И 21.0.0.0	РОП 4.57-40-1	2	2070	
Р2	-01	РОП 4.57-40-2	1	2070	
Р3	-02	РОП 4.57-40-3	1	2070	
Р4	1.020-1/83.3-1 07-02	РОП 4.57-40	4	2070	
Р5	ТП 901-3-265.89 КЖ.И 22.0.0.0	РДП 4.57-60 Ат V-1	1	2600	
Р6	-01	РДП 4.57-60 Ат V-2	1	2600	
Р7	-02	РДП 4.57-60 Ат V-3	1	2600	
Р8	-03	РДП 4.57-60 Ат V-4	1	2600	
Р9	-04	РДП 4.57-60 Ат V-5	1	2600	
Р10	1.020-1/83.3-1 02-02	РДП 4.57-60 Ат V	6	2600	
Р11	1.020-1/83.3-1 08-01	РЛП 4.57-45	1	1920	
Р12	ТП 901-3-265.89 КЖ.И 23.0.0.0	РЛП 4.57-45-1	1	1920	
Р13	1.020-1/83.3-1 16-01	РЛП 4.27-45	4	880	
Р14	1.020-1/83.3-1 15	РОП 4.27-40	1	1180	

1. Монтаж каркаса вести согласно указаниям пояснительной записки. и СНиП 3.03.01-87.
2. Узлы, замаркированные на листе, см. серию 1.020-1/83.6-1.
3. Сварку производить электродами типа Э-42 ГОСТ 9467-75, катет шва 6мм.

ТП 901-3-265.89			КЖ	
Пров.	Левина		Главный корпус для станции очистки воды поверхностных источников мутностью до 1500 мг/л производительностью 5 тыс м³/сут.	Стадия: Р; Лист: 38; Листов:
Инж II к.	Лазарева			
Инженер	Рыжова			
Зав. гр.	Левина		Разрез 6-6. Схема расположения торцевого фахверка.	ЦНИИЭП инженерного оборудования г. Москва
Н. контр.	Макарищева			
Нач. отд.	Письман			

Привязан

Инв №

Инв. № подл. | Подпись и дата | Взам. инв. №

Копировал: Коршунова

Формат: А2

23821-03

Альбом 2, часть 2

8 - 8

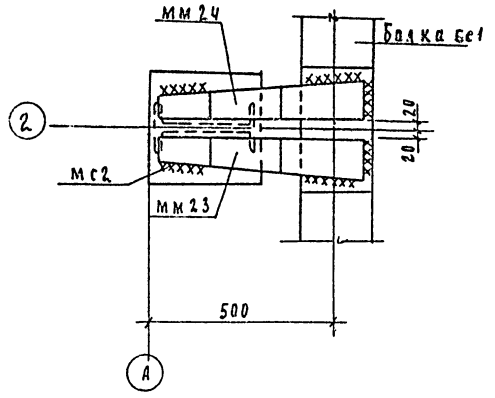

10 - 10

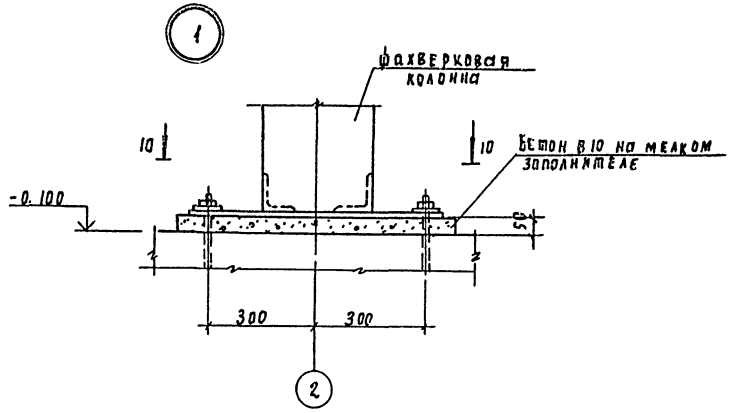

7 - 7

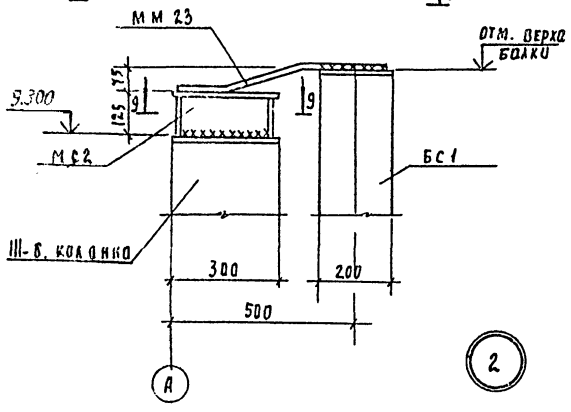

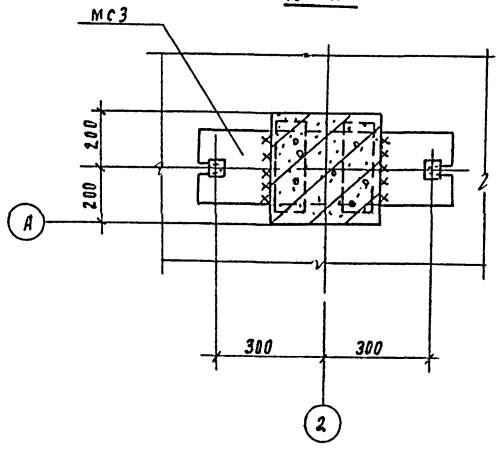

9 - 9

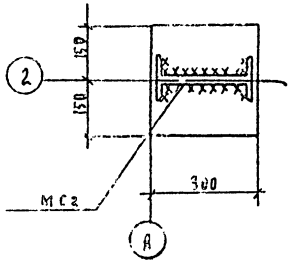

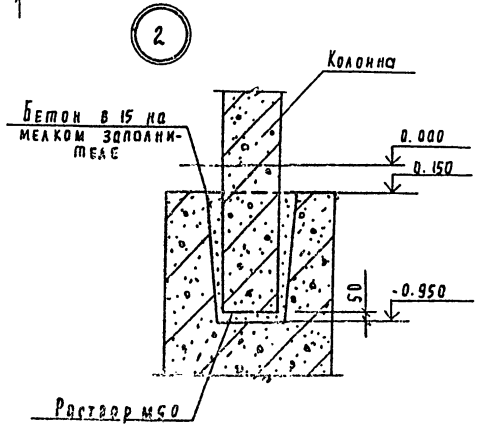

Спецификация соединительных элементов каркаса

Марка, поз	Обозначение	Наименование	Кол	Масса ед. кг	Примечание
мм23	1.400-7	мм 23	4	4.2	
мм24	1.400-7	мм 24	4	4.2	
мс1	ТП 901-3-26589 КН.И 80.00.0	мс 3	4	28.3	
мс2	1.427.1-3.2-0.25.0	2 СФ1	4	10.7	
СФ10	1.030.1-1.4-2-10	СФ10	4	476.6	
НУ5	1.030.1-1.4-2-020-04	НУ5	2	37.2	
НУ6	1.030.1-1.4-1-020-05	НУ6	2	37.2	
НФ2	1.030.1-1.4-1-010-01	НФ2	4	49.9	
МС3	1.020-1/83 7-1 30	МС3	96	2.43	
МС4	1.020-1/83 7-1 40	МС4	96	0.13	
МС5		Полоса 12×70 ГОСТ 103-76 / Ст3 пс ГОСТ 535-79			
		С-200	16	1.32	
МС8	1.020-1/83 7-1 40	МС8	48	0.16	
МС9	1.020-1/83 7-1 30-01	МС9	16	1.60	

1. Данный лист см. совместно с листами КН-37, 38
2. Монтажную сварку элементов крепления производить электродами Э-42 ГОСТ 9467-75, катет шва 6 мм.
3. Сварные швы и участки закладных и соединительных изделий с наружным защитным покрытием должны быть дополнительно металлизированы согласно СНиП 2.03.11-85 п.п. 2.40-2.45, пп 5.22; 5.23.

Инв. № подл. | Подпись и дата | Взам. инв. №

Привязан:

Инв. №

Провер.	Смыслова		
Зав. гр.	Левина		
Н. контр.	Макарищева		
Начальн.	Письман		

ТП 901-3-265.89 КН

Удлинный корпус для станции очистки воды поверхностных источников мутностью до 1500 мг/л производительностью 5 тыс м³/сут

Узлы 1÷2. Разрезы 7-7, ... 10-10

Стадия	Лист	Листов
Р	39	

ЦНИИЭП инженерного оборудования г. Москва

Копировал Родлевская

2382-1-03

Формат А2

Альбом 2 часть 2

Схема расположения плит покрытия

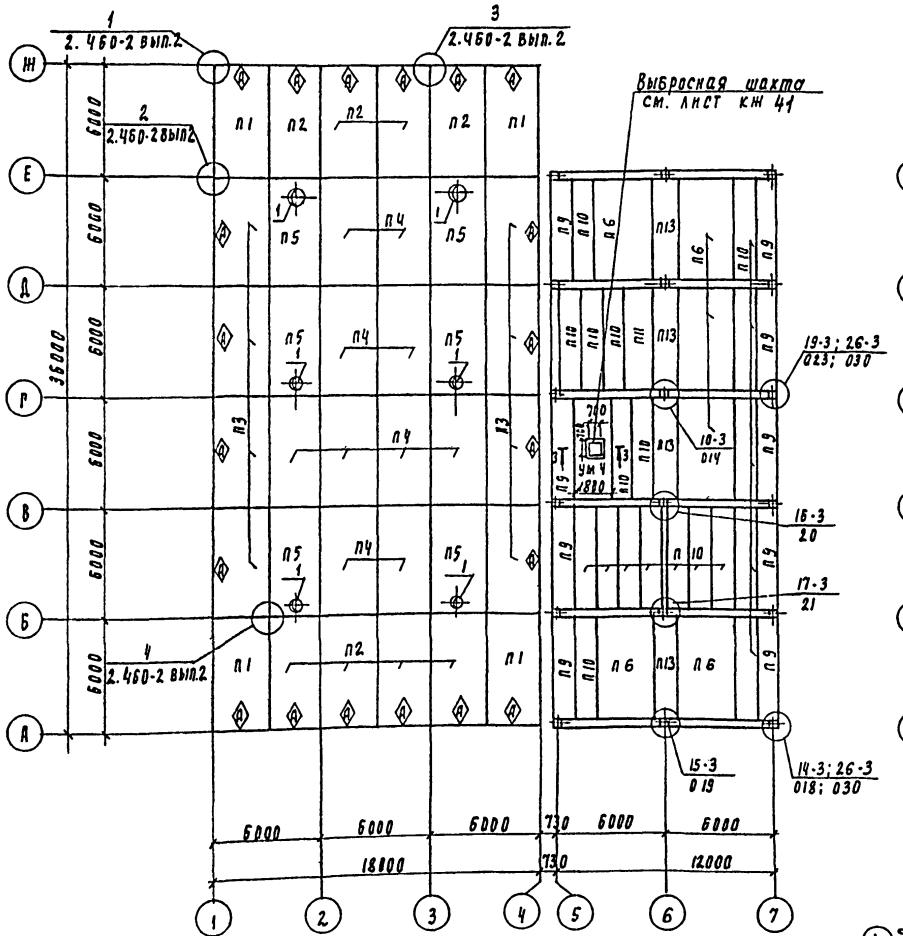

Схема расположения плит перекрытия на отм. 4.200

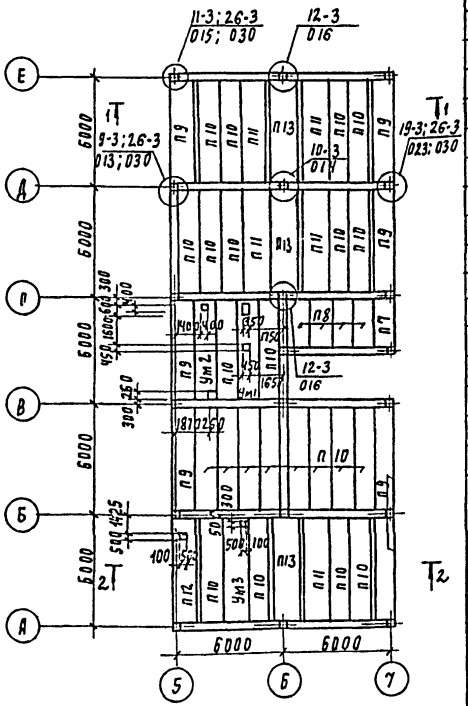

Схема расположения плит перекрытия на отм. 4.200

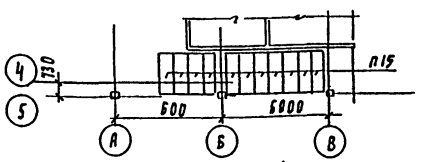

1-1

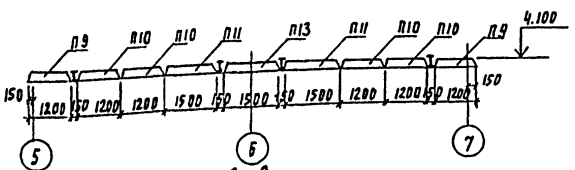

2-2

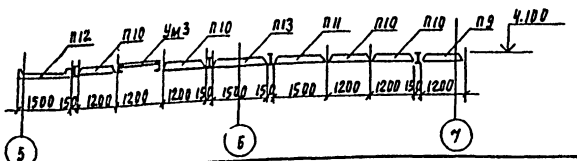

1. Плиты укладывать на свежеуложенный цементный раствор марки 100
2. Узлы, замаркированные на листе см в серии 1.020-1/83, вып. 6-1
3. Сварку производить электродами Э42 ГОСТ 9467-75, катет шва 6мм
4. Отверстия в плитах диаметром до 200мм просверлить по месту.
5. Разрез 3-3 см. на листе КЖ-41

Спецификация к схемам расположения плит покрытия и перекрытия

Марка поз	Обозначение	Наименование	Кол	Масса ед, кг	Примечание
		Плиты			
П1	ТП901-3-265.89 кж. и 41.0.0.0	1ПГ-2АIVТ-90ФН-300П-1	4	3560	
П2	-01	1ПГ-2АIVТ-90ФН-300П-2	8	3560	
П3	-02	1ПГ-2АIVТ-90ФН-300П-3	8	3560	
П4	1.465.1-10/82 вып.1	1ПГ-2АIVТ-90ФН-300П	10	3560	
П5	1.465.1-10/82 вып.1	1П87-2АIVТ-90ФН-300П	6	3890	
П6	1.041.2-2.1 700	ПК56.30-9АIVТ	6	5000	
П7	1.041.1-2.5.4000-01	ПК27.12-8АIIIТ-2	1	900	
П8	1.041.1-2.5.1000-01	ПК27.12-8АIIIТ	4	900	
П9	1.041.1-2.1.200-01	ПК56.12-8АIVТ-1	16	2000	
П10	1.041.1-2.1	ПК56.12-8АIVТ	41	2000	
П11	1.041.1-2.1	ПК56.15-8АIVТ	6	2600	
П12	ТП901-3-265.89 кж. и 42.0.0.0	ПРС56.15-10АIVТ-1	1	2890	
П13	1.041.1-2.1 400	ПК56.15-8АIVТ-2	7	2600	
П14	3.006.1-2.87 вып.2	П79-3	1	150	
П15	3.006.1-2.87 вып.2	П179-3	11	480	
		Стаканы			
1	1.494-24 вып.1	СБ7Б-1	6	320	
		Монолитные участки			
Ум1	лист КЖ 41	Ум1	1		
Ум2	лист КЖ 41	Ум2	1		
Ум3	лист КЖ 41	Ум3	1		
Ум4	лист КЖ 41	Ум4	1		
		Соединительные элементы			
МС-9	1.020-1/83 7-1 030-01	МС-9	8	1.6	
МС-11	1.020-1/83 6-1 084	МС-11	34	1.61	
МС-13	1.020-1/83 6-1 084	МС-13	6	0.73	
МС-14	1.020-1/83 7-1 050	МС-14	6	0.66	
МС-15	1.020-1/83 6-1 084	МС-15	14	0.45	
МС-18	1.020-1/83 6-1 084	МС-18	20	0.41	
МС-19	1.020-1/83 7-1 050-02	МС-19	10	0.51	
МС-21	1.020-1/83 6-1 084	МС-21	12	0.56	
МС-23	1.020-1/83 6-1 084	МС-23	4	0.86	
МС26	1.020-1/83 7-1 080	МС-26	40	3.2	
1		ф18А I ГОСТ 5781-82 l общ 2м	-	4.0	
2		Уголок 50×50×5-В ГОСТ 8509-86 / Вст3кп2 ГОСТ 535-79 l=150мм	18	0.45	

ТП 901-3-265.89 КЖ

Провер.	Смыслова		
Инж.	Кузнецов		
Зав пр	Левина		
Н. контр	Макарищева		
Нач отд	Писрьман		

Главный корпус для станции очистки воды поверхностных источников мутностью до 1500 мг/л производительностью 5тыс. м3/сут.

Стадия	Лист	Листов
Р	40	

Схемы расположения плит покрытия и перекрытия на отм. 4.200.

ЦНИИЭП инженерного оборудования г. Москва

Привязан

Инв. №

Согласовано: Отдел ВС Прачева

Инв. № подл. | Подпись и дата | Взам. инв. №

23321-03

Копировал Годлевская

Формат А2

Альбом 2, часть 2

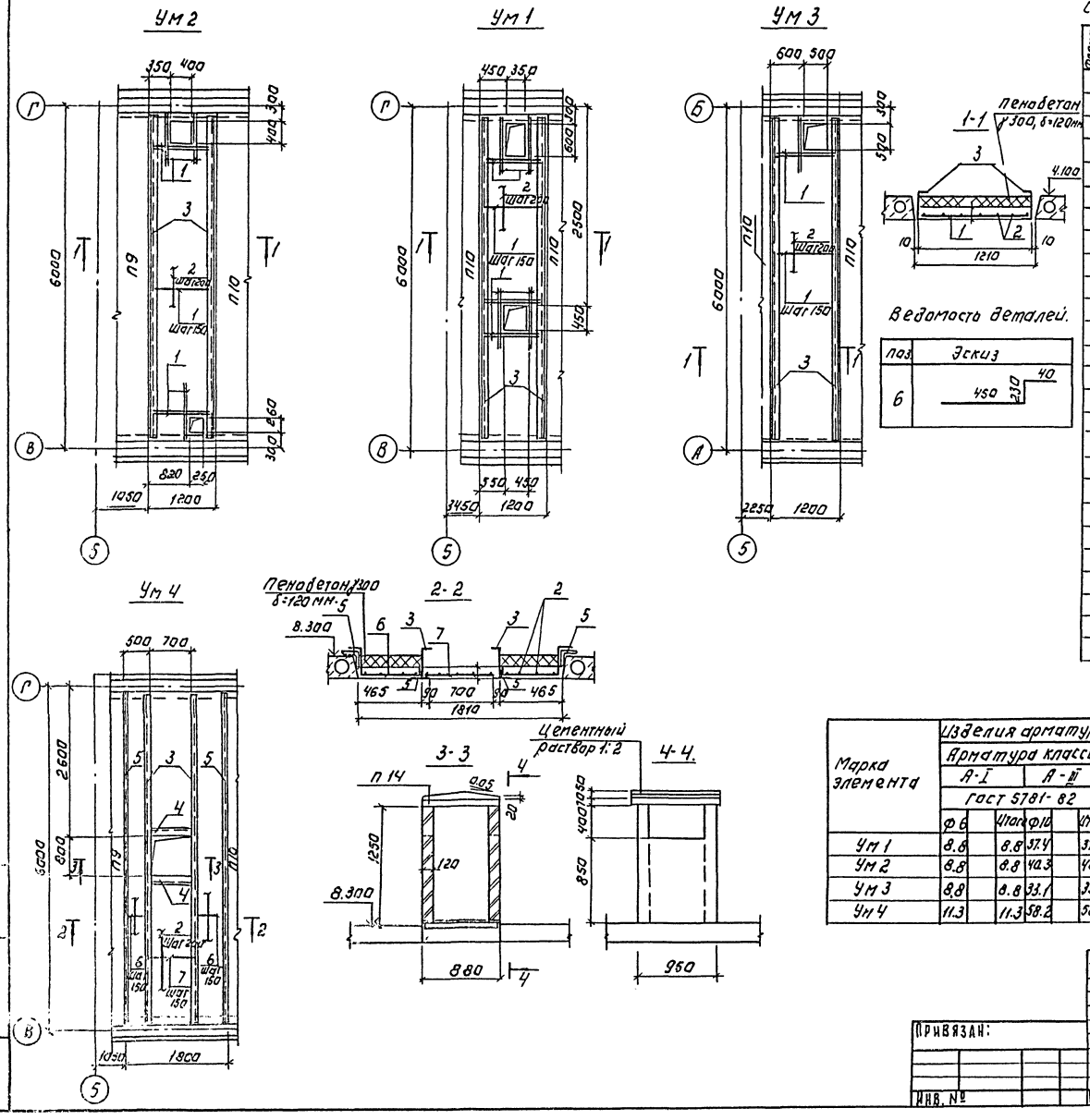

Ведомость деталей.

Поз.	Эскиз
6	450 230 40

Спецификация монолитных участков Ум1... Ум4.

Формат	Зона	Поз.	Обозначение	Наименование	Кол. шт.	Примечание
				Ум 1		
		1		ф10АIII гост 5781-82 ℓ=170	52	0.72
		2		ф6 АI гост 5781-82 ℓ=5650	7	1.25
		3		Швеллер 24 гост 8240-72 / Вст3кп2 гост 535-79 ℓ=5650	2	135.6
				Материалы: Бетон В15	м³	0.68
				Ум 2		
		1		ф10АIII гост 5781-82 ℓ=1170	56	0.72
		2		ф6АI гост 5781-82 ℓ=5650	7	1.25
		3		Швеллер 24 гост 8240-72 / Вст3кп2 гост 535-79 ℓ=5650	2	135.6
				Материалы: Бетон В15	м³	0.68
				Ум 3		
		1		ф10АIII гост 5781-82 ℓ=1170	46	0.72
		2		ф6АI гост 5781-82 ℓ=5650	7	1.25
		3		Швеллер 24 гост 8240-72 / Вст3кп2 гост 535-79 ℓ=5650	2	135.6
				Материалы: Бетон В15	м³	0.68
				Ум 4.		
		2		ф6АI гост 5781-82 ℓ=5650	9	1.25
		3		Швеллер 24 гост 8240-72 / Вст3кп2 гост 535-79 ℓ=5650	2	135.6
		4		Уголок 75×75×6-В гост 8509-86 / Вст3пс6 гост 535-79 ℓ=870	2	6.00
		5		Уголок 75×75×6-В гост 8509-86 / Вст3пс6 гост 535-79 ℓ=5650	4	38.9
		6*		ф10АIII гост 5781-82 ℓ=720	84	0.44
		7		ф10АIII гост 5781-82 ℓ=860	40	0.53
				Материалы: Бетон В15	м³	1.1

* поз. 6 см. ведомость деталей на данном листе.

Марка элемента	Изделия арматурные: Арматура класса А-I, Гост 5781-82, ф6		Итого	А-III, ф10		Итого	Всего	Изделия закладные: Прокат марки Вст3кп2, гост 8240-72, С24	Итого	Вст3пс6, гост 8509-86, 75×75×6	Итого	Всего	Общий расход
Ум 1	8.8		8.8	37.4		37.4	46.2	271.2	271.2			271.2	317.4
Ум 2	8.8		8.8	40.3		40.3	49.1	271.2	271.2			271.2	320.3
Ум 3	8.8		8.8	33.1		33.1	41.9	271.2	271.2			271.2	313.1
Ум 4	11.3		11.3	58.2		58.2	69.5	271.2	271.2	179.6	179.6	451.8	520.3

Плиты П14 см. в спецификации на листе 40.

ТП 901-3-265.89 КЖ

Привязан:	Провер.	Смыслова		Главный корпус для станции очистки воды поверхностных источников мутностью до 1500 мг/л производительностью 5 тыс. м³/сут	Стадия: Р	Лист: 41	Листов
	Инжен.	Исаева				
	Зав. гр.	Левина				
	Н. контр.	Макарищева		Монолитные участки Ум1... Ум4.	ЦНИИЭП инженерного оборудования г. Москва	
Инв. №	Нач. отд.	Письман				

Копировал: Логинова

Формат: А2

23821-03

Схема расположения стеновых панелей по оси „1"

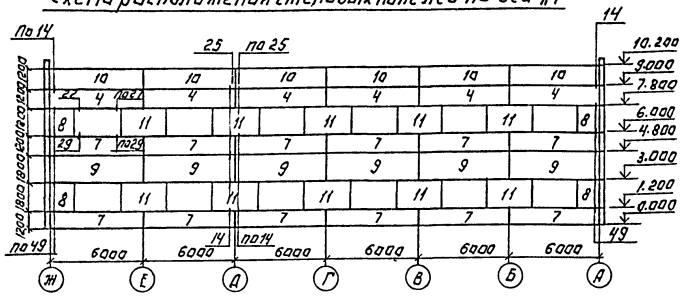

Схема расположения стеновых панелей по оси „Ч."

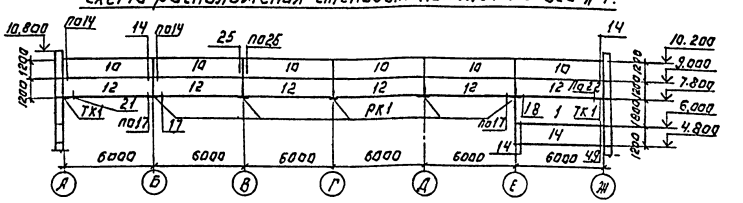

Схема расположения стеновых панелей по оси „А."

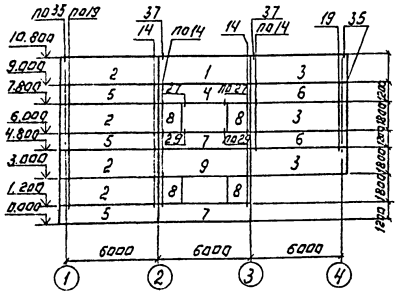

Схема расположения стеновых панелей по оси „Ж"

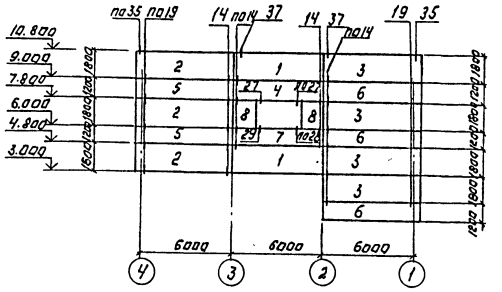

Схема расположения стеновых панелей по оси „Е."

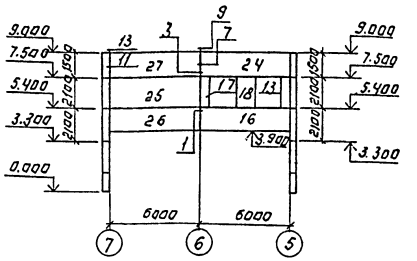

Деталь заделки козырька.

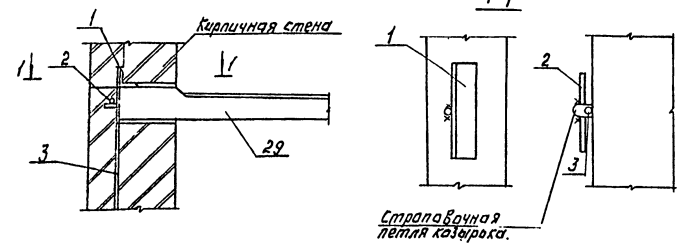

1. Узлы крепления стеновых панелей приняты по серии 1.030.1-1 вып. 3-3; 3-1.
2. Монтажную сварку элементов крепления производить электродами Э42, ГОСТ 9467-75, катет шва - 6 мм.
3. Данный лист смотреть совместно с листом КЖ-43.

				ТП 901-3-265.89		КЖ	
ПРИВЯЗАН:							

Альбом 2 часть 2

Спецификация к схемам расположения стеновых панелей

Марка поз.	Обозначение	Наименование	Кол	Масса ед. кг	Примечание
		Стеновые панели			
1	1.030.1-1.1-1 07	ПСГ0.18.2.0-1А-31	4	2610	
2	1.030.1-1.1-1 23-06	ПСГ2.5.18.2.0-1А-2.31	7	2720	
3	1.030.1-1.1-1 15-06	ПСГ2.5.18.2.0-1А-1.31	7	2720	
4	1.030.1-1.1-1 05	ПСГ0.12.2.0-2А-48	8	1740	
5	1.030.1-1.1-1 23-03	ПСГ2.5.12.2.0-2А-2.31	5	1810	
6	1.030.1-1.1-1 15-03	ПСГ2.5.12.2.0-2А-1.31	5	1810	
7	1.030.1-1.1-1 05	ПСГ0.12.2.0-2А-47	15	1740	
8	1.030.1-1.1-1 62-04	2ПС15.18.2.0-А-58	10	650	
9	1.030.1-1.1-1 07-01	ПСГ0.18.2.0-3А-48	7	2610	
10	ТП901-3-265.89 КЖ.И61.003	ПСГ0.12.2.0-2А-34-А	12	1740	
11	1.030.1-1.1-1 03-04	ПС30.18.2.0-6А-57	10	1300	
12	1.030.1-1.1-1 05	ПСГ0.12.2.0-А-32	6	1740	
13	1.030.1-1.1-1 59-02	2ПСГ6.18.30-А-3	2	370	
14	1.030.1-1.1-1 05	ПСГ0.12.2.0-2А-31	1	1740	
15	1.030.1-1.1-1 06-07	ПСГ0.15.3.0-3А-17	5	3140	
16	1.030.1-1.1-1 06-07	ПСГ0.15.3.0-3А-6	1	3140	
17	1.030.1-1.1-1 59-02	2ПСГ6.18.30-А-2	2	370	
18	1.030.1-1.1-1 61-02	2ПС12.18.30-А-4	6	750	
19	1.030.1-1.1-1 61-02	2ПС12.18.30-А-1	4	750	
20	1.030.1-1.1-1 07-15	ПСГ0.21.3.0-2А-6	4	4390	
21	1.030.1-1.1-1 05-06	ПСГ0.12.3.0-3А-1	1	2510	
22	1.030.1-1.1-1 69-18	3ПС46.150.30-А-2	4	320	
23	1.030.1-1.1-1 69-20	3ПС46.210.30-А-1	12	450	
24	1.030.1-1.1-1 06-07	ПСГ0.15.30-3А-12	6	3140	
25	1.030.1-1.1-1 07-15	ПСГ0.21.3.0-2А-1	4	4390	
26	1.030.1-1.1-1 06-07	ПСГ0.15.3.0-3А-1	1	3140	
27	1.030.1-1.1-1 06-07	ПСГ0.15.3.0-3А-2	3	3140	
28	1.030.1-1.1-1 69-16	3ПС46.120.30-А-2	4	260	
		Козырек			
29	1.238-1.2-4.0.0-02	КВ 18.2.8-Т	2	1330	
ПОЗ.1		Уголок 70х10хG-8 ГОСТ 8509-86; Ст3пс ГОСТ 535-79; ℓ=300	4	2.0	
ПОЗ.2		⊳20А III ГОСТ 5781-82; ℓ=200	4	0.5	
ПОЗ.3		ф20А III ГОСТ 5781-82; ℓ=2000	4	5.0	

Марка поз.	Обозначение	Наименование	Кол	Масса ед. кг	Примечание
		Элементы крепления			
Т3	1.030.1-1.4-1-120	Т3	139	0.4	
Т5	1.030.1-1.4-1-130	Т5	10	0.4	
Т17	1.030.1-1.4-1-220	Т17	11	0.3	
Т19	1.030.1-1.4-1-220-02	Т19	36	0.5	
ПОЗ.16	1.030.1-1.3-2-511	Лист 10х20х60 ГОСТ 19903-74*	2		
ПОЗ.19	1.030.1-1.3-2-514	Лист 8х80х140 ГОСТ 19903-74*	60		
РК1	1.030.1-1.4-1-060-06	РК4	5	10.8	
ТК1	1.030.1-1.4-1-110-01	ТК4	2	12.2	
РК2	1.030.1-1.4-1-330-02	РК6С	6	6.3	
МС1	1.030.1-1.4-1-270	МС1	48	0.26	
МС2	70.6.060.80	Полоса 60х70 ГОСТ 103-76 Ст3 пс ГОСТ 535-79* ℓ=80	22	0.28	
МС2	6.011.150	ГОСТ 5781-82 ФбАI ℓ=150	12	0.032	
МС3	1.030.1-1.4-1-270-01	МС3	24	0.52	
МС5	360.10.070.360	Лист 6-пн-10 ГОСТ 19903-74* Ст3 пс ГОСТ 14637-79	10	10.2	
МС6	12.011.300	ГОСТ 5781-82 Ф12АI ℓ=300	18	0.26	
МС7	60.6.060.60	Полоса 6х60 ГОСТ 103-76 Ст3 пс ГОСТ 535-79*	4	0.25	
Т8	1.030.1-1.4-1-140	Т8	16	0.5	

Схема расположения стеновых панелей по оси „7"

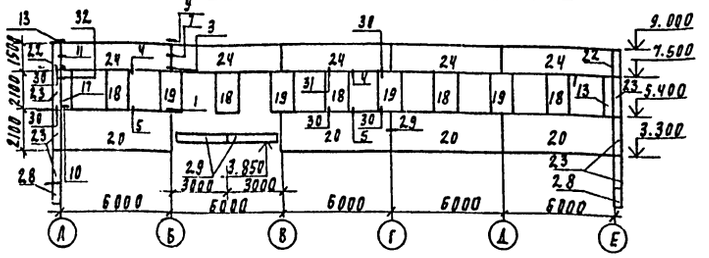

Схема расположения стеновых панелей по оси „5"

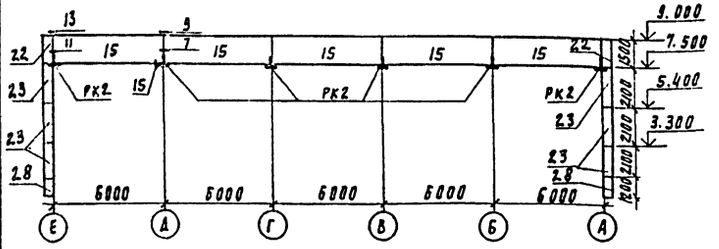

Схема расположения стеновых панелей по оси „А"

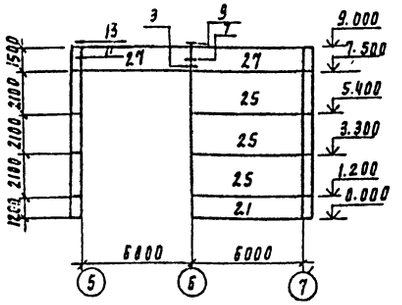

1. До монтажа стеновых панелей выполнить кирпичные вставки.
2. Сварные швы и участки закладных и соединительных изделий с наружным покрытием должны быть дополнительно металлизированы согласно СНиП 2.03.11-85 п.п. 2.40-2.45 и п.п. 5.22; 5.23.
3. Материал панелей - легкий бетон на пористых заполнителях в сухом состоянии γ=900 кг/м³

Привязан

Инв. №

Провер.	Левина	
Инжен.	Рыжова	
Зав. гр.	Гейна	
Н. контр.	Макаришева	
Нач. отд.	Пирман	

ТП 901-3-265.89 КЖ

Главный корпус для станции очистки воды поверхностных источников мутностью до 1500 мг/л производительностью 5 тыс. м³/сут.

Схемы расположения стеновых панелей по осям 5 ... 7 ... А

Стадия	Лист	Листов
Р	43	

ЦНИИЭП инженерного оборудования г. Москва

2382-03

Копировал Подлевская

Формат А2

Согласовано

Инв. № подл. | Подпись и дата | Взам. инв. №

Альбом 2, часть 2

Схема расположения лестниц и площадок на отм. 0.000; 1.400

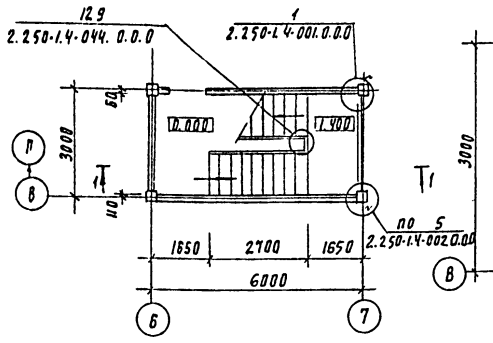

Схема расположения лестничных маршей

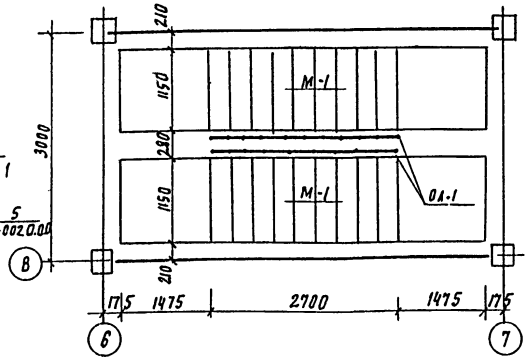

Схема расположения верхней лестничной площадке

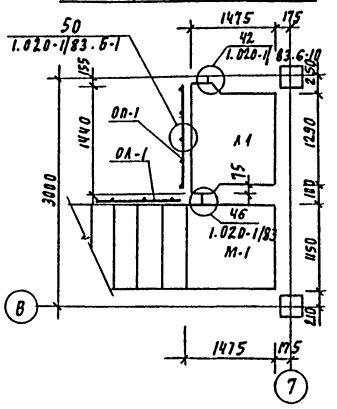

Схема расположения лестниц и площадок на отм. 1.400; 2.800

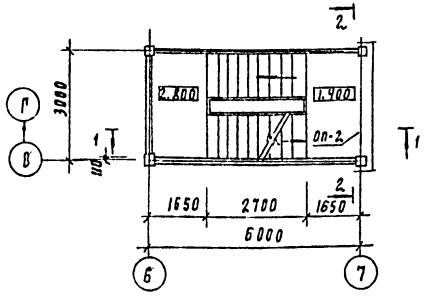

Схема расположения проступей и лестничных маршей

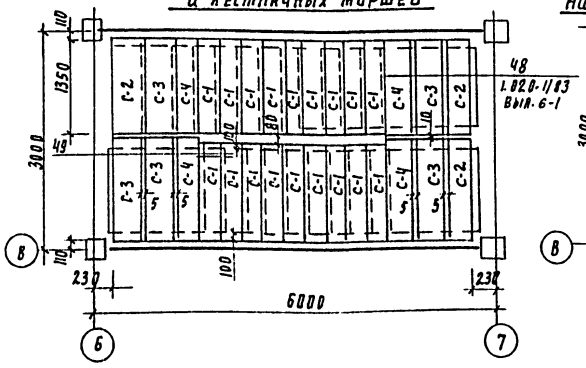

Схема расположения проступей на верхней лестничной площадке

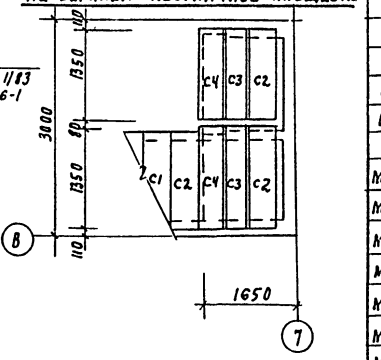

Схема расположения лестниц и площадок на отм. 2.800; 4.200

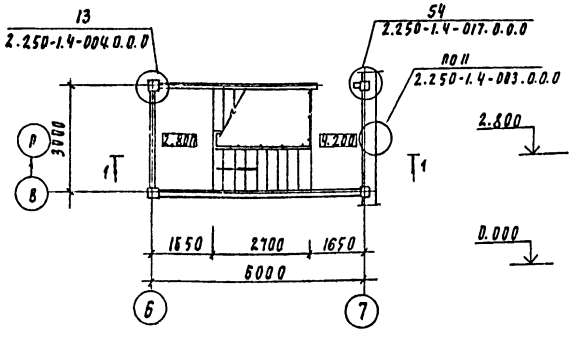

1-1

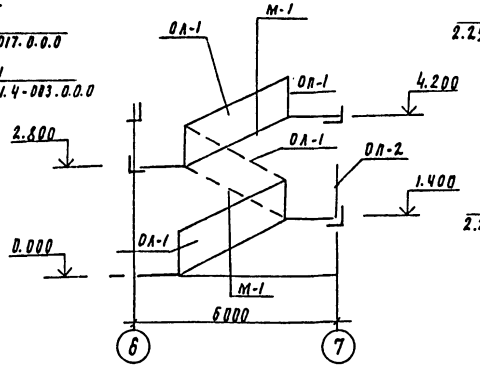

2-2

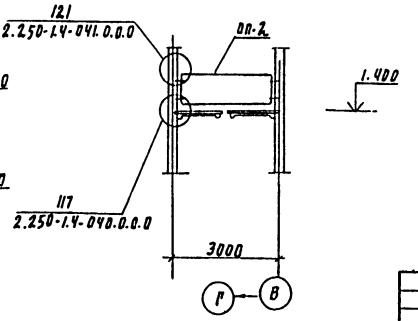

Спецификация лестничных маршей, площадок проступей, ограждений и соединительных деталей.

Марка, поз	Обозначение	Наименование	Кол	Масса ед.кг	Примечание
		Лестничные марши.			
М-1	1.050.1-2 вып.1	ЛМП 57.11.14-5	3	1980	0.9м³
		Лестничные площадки			
Л1	1.050.1-2 вып.1	ЛПП 14.15В	1	600	0.24
		Проступи			
С-1	1.050.1-2 вып.1	1ЛН 12.3	27	40	0.02
С-2	1.050.1-2 вып.1	2ЛН 13.5	7	60	0.03
С-3	1.050.1-2 вып.1	2ЛН 13.5	7	60	0.03
С-4	1.050.1-2 вып.1	2ЛН 13.5В	7	60	0.03
		Ограждение лестнич.			
ОП-1	1.050.1-2 вып.2	ОМ 14-1	3	36.6	
		Ограждение площадки			
ОП-1	1.050.1-2 вып.2	ОП 12-1	1	18.3	
ОП-2	1.050.1-2 вып.2	ОК 26-4	1	15.3	
		Соединительные элементы лестницы			
МС 30	1.020-1/83 вып.7-1	МС 30	3	2.9	
МС 32	1.020-1/83 вып.7-1	МС 32	1	0.93	
МС 33	1.020-1/83 вып.7-1	МС 33	3	0.10	
МС 34	1.020-1/83 вып.7-1	МС 34	12	0.50	
МС 27	2.250-1 вып.4	МС 27	4	1.26	
МС 29	2.250-1 вып.4	МС 29	2	3.85	
МС 34	2.250-1 вып.4	МС 34	4	0.5	
ММ 1	2.250-1 вып.4	ММ 1	4	0.18	
ММ 3	2.250-1 вып.4	ММ 3	4	0.16	
ММ 5	2.250-1 вып.4	ММ 5	2	0.07	
ММ 16	2.250-1 вып.4	ММ 16	2	0.16	
ММ 19	2.250-1 вып.4	ММ 19	2	0.16	

Накладные проступи укладываются по слою цементно-песчаного раствора марки 100

Привязан			
Инв. №			
Провер.	Левина		
Вед инж	Смыслова		
Зав пр	Левина		
Н контр	Макарищева		
Нач отд	Письман		

ТП 901-3-265.89 КЖ

Главный корпус для станции очистки воды поверхностных источников мутностью до 1500 мг/л производительностью 5 тыс м3/сут

Схема расположения лестничных маршей и проступей

Стадия	Лист	Листов
Р	44	

ЦНИИЭП инженерного оборудования г. Москва

Инв. № подл. | Подпись и дата | Взам. инв. №

Копировал Подлевская

23821-03

Формат А2

Альбом 2 часть 2

Схема расположения плит перекрытия на отм 1.400

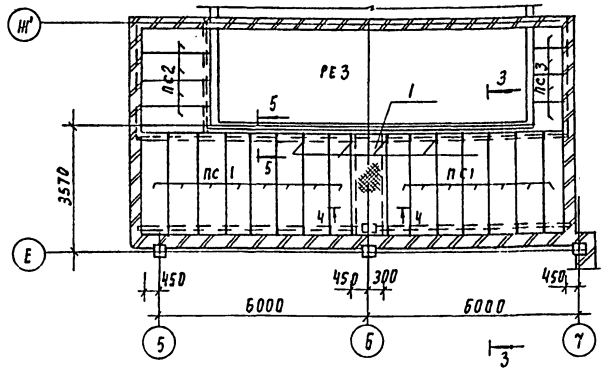

Схема расположения плит покрытия

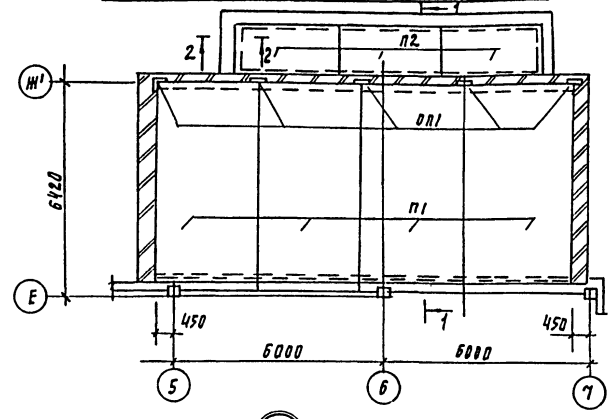

Спецификация к схеме расположения плит перекрытия и покрытия

Марка. поз	Обозначение	Наименование	Кол	Масса ед.кг	Примечание
		Плиты перекрытия			
ПС1	3.006.1-2.87 вып.2	П25д-15	15	12.90	
ПС2	3.006.1-2.87 вып.2	П15д-5	4	4.10	
ПС3	3.006.1-2.87 вып.2	П9д-15	4	2.60	
		Плиты покрытия			
П1	1.465.1-10/82 вып.1	1ПГ-5АIVт-90ФН-380я	4	3550	
П2	3.006.1-2.87 вып.2	ПТ2	3	850	
		Опорные подушки			
Оп 1	1.869.1-1	оп2.5-4	10	33	
		Перемычки			
ПР1	ТП901-3-265.89 КЖ.И 43.0.0.0	4ПГ30-40-1	3	753	
ПР2	ТП901-3-265.89 КЖ.И 44.0.0.0	5ПБ30-27-1	3	410	
		Бортовой камень			
БР1	ГОСТ 6665-82	БР 300.45...18	3	580	
1		Лист. ромб. К-ПУ-4х750х2700 Вст3кп2 ГОСТ 8568-77	1	67.6	
2		Лист 5-4х50х2700 ГОСТ 19903-74 Вст3кп2 ГОСТ 16523-70	2	4.2	
3*		ФВАI ГОСТ 5181-82 ℓ=480	16	0.2	

* Поз. 3 - см. ведомость деталей на данном листе

1-1

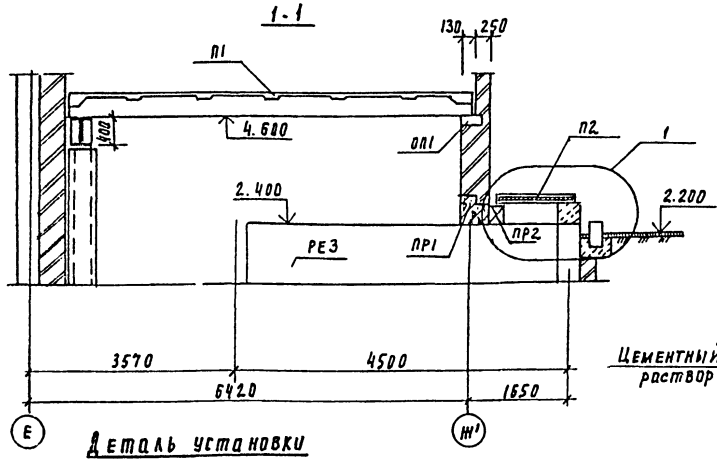

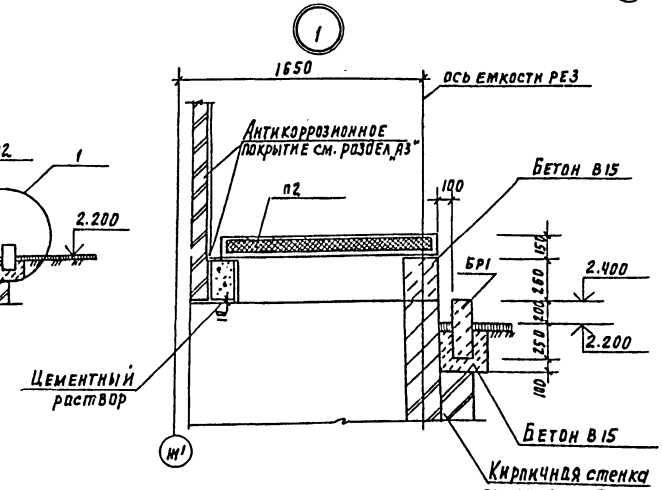

Деталь установки перемычек

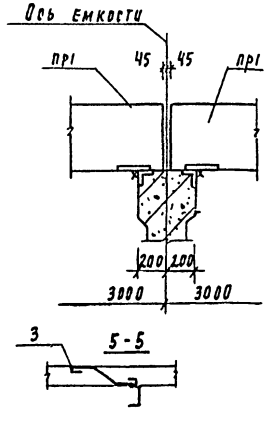

2-2

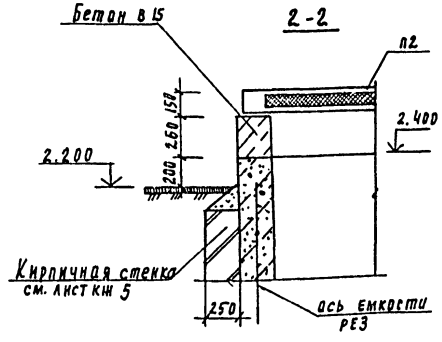

3-3

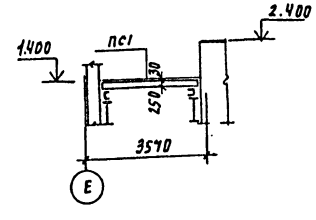

4-4

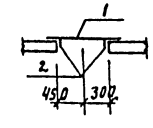

1.400

1. В разрезе 1-1 монорельсы условно не показаны.
2. Плиты П1 приварить к металлической балке и закладным деталям опорных подушек не менее, чем в 3х точках, электродами Э-42 ГОСТ 9467-75, катет шва 4мм.
3. Перемычки ПР1, ПР2 приварить к закладным деталям емкости РЕЗ
Монтажные петли балок скрутить между собой проволокой

Ведомость деталей

N поз	Эскиз	Привязан
3	80, 200, 80	Инв. №

Гл.инж.проекта	Шифр	ТП 901-3-265.89	КЖ
Провер.	Левина	Главный корпус для станции очистки воды поверхностных источников мутностью до 5000мг/л производительностью 200 тыс м³/сут	Стадия: Р; Лист: 45; Листов:
Нач.отд.	Письман	Схемы расположения плит покрытия и перекрытия на отм. 1.400 в осях 5-7, Е-Н'	ЦНИИЭП инженерного оборудования г. Москва

Инв. № подл. | Подпись и дата | Взам. инв. №

2382/-03

Копировал Родаевская

Формат А2

Схема расположения венткамеры на отм. 4.200

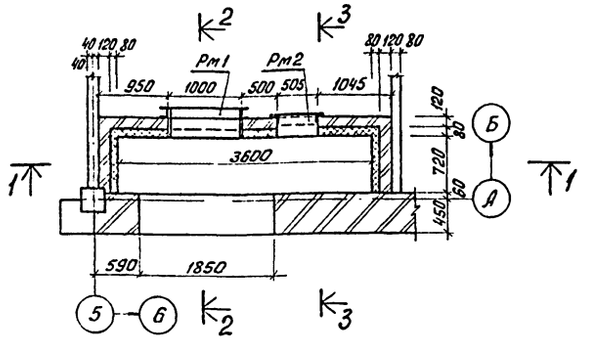

3 - 3

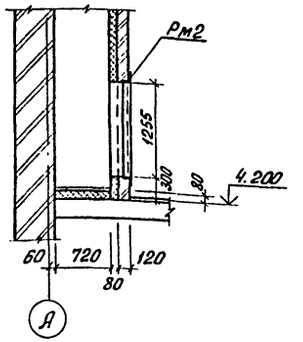

1 - 1

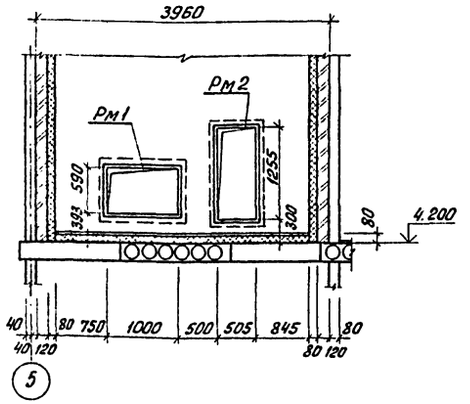

2 - 2

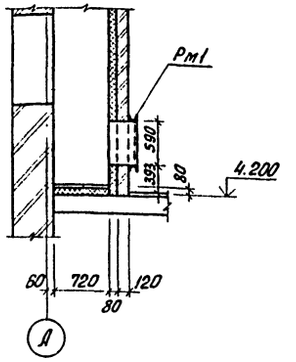

Спецификация к схеме расположения венткамеры

Марка поз.	Обозначение	Наименование	Кол.	масса ед. кг	Примечание
		Сборочные единицы			
Рм1	т.п. 901-3-265.89 КЖ.И 81.0.0.0	Рама металлическая Рм1	1	53.56	
Рм2	т.п. 901-3-265.89 КЖ.И 82.0.0.0	Рама металлическая Рм2	1	14.92	
2	ГОСТ 5336-80	Сетка 50×3.0	кв.м 19.68	32.41	
		Детали			
1*		ФбАI ГОСТ 5781-82; ℓ = 280	50	0.06	

* поз. 1 см. ведомость деталей на данном листе.

Ведомость деталей

N: поз.	Эскиз
1	100 └ 180

Деталь крепления утеплителя к стене

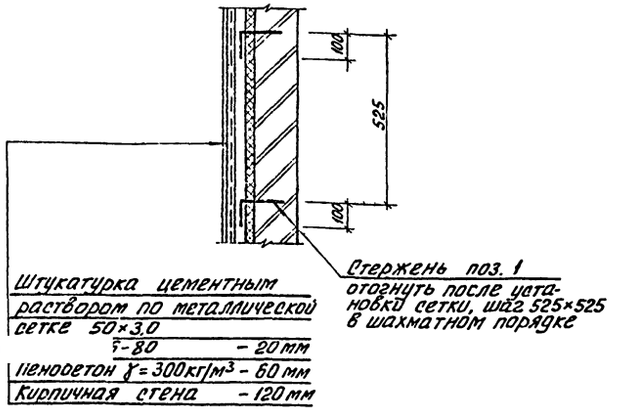

Деталь утеплителя в полу

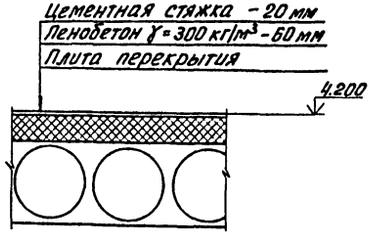

Привязан			
Инв. N:			
Провер.	Смыслова		
Инжен.	Рыжова		
Зав. гр.	Лёвина		
Н. контр.	Макарищева		
Нач. отд.	Лисьман		

Т. п. 901-3-265.89 КЖ

Главный корпус для станции очистки воды поверхностных источников мутностью до 1500 мг/л производительностью 5 тыс. м³/сутки

Стадия	Лист	Листов
Р	46	

Венткамера на отм. 4.200

ЦНИИЭП инженерного оборудования г. Москва

23821-03

Коп. Яровая

Формат А2

Согласовано: Отдел ВС Грачева

Инв. N: | Подп. и дата | Взам. инв. N: | Отдел ВС Грачева

gost.e-ecolog.ru