ТИПОВОЙ ПРОЕКТ
901-3-265.89

# ГЛАВНЫЙ КОРПУС ДЛЯ СТАНЦИИ ОЧИСТКИ ВОДЫ ПОВЕРХНОСТНЫХ ИСТОЧНИКОВ МУТНОСТЬЮ ДО 1500 МГ/Л ПРОИЗВОДИТЕЛЬНОСТЬЮ 5 ТЫС.$М^3$/СУТКИ

Альбом 2

Часть 1


| | | |
|---|---|---|
| АР | Архитектурные решения | стр. 3÷10 |
| КМ | Конструкции металлические | стр. 11÷29 |
| АЗ | Антикоррозионная защита | стр. 30÷34 |
| ОС | Организация строительства | стр. 35;36 |


23821-02


СФ ЦИПП 620062, г.Свердловск, ул.Чебышева, 4
Зак. 142 инв. 23821-02 тираж 80
Сдано в печать 22.12.1989 Цена 5-62


gost.e-ecolog.ru

ТИПОВОЙ ПРОЕКТ

9 01 - 3 - 265.89

# ГЛАВНЫЙ КОРПУС ДЛЯ СТАНЦИИ ОЧИСТКИ ВОДЫ ПОВЕРХНОСТНЫХ ИСТОЧНИКОВ МУТНОСТЬЮ ДО 1500 МГ/Л ПРОИЗВОДИТЕЛЬНОСТЬЮ 5 ТЫС.$М^3$/СУТКИ

Альбом 2

Часть 1

Перечень альбомов

| | | | |
|---|---|---|---|
| Альбом | 1 | ПЗ | Пояснительная записка. |
| Альбом | 2 | | |
| Часть | 1 | АР | Архитектурные решения |
| | | КМ | Конструкции металлические |
| 23821-02 | | АЗ | Антикоррозионная защита конструкций |
| | | ОС | Организация строительства |
| Часть | 2 | КЖ | Конструкции железобетонные |
| Альбом | 3 | ТХ | Технология производства |
| | | ВК | Внутренний водопровод и канализация |
| | | ОВ | Отопление и вентиляция |
| Альбом | 4 | | |
| Часть | 1 | ЭМ | Силовое электрооборудование |
| | | ЭО | Электрическое освещение |
| | | СС | Связь и сигнализация |
| Часть | 2 | АТХ | Автоматизация |
| Альбом | 5 | КЖИ | Строительные изделия |
| Альбом | 6 | А | Задание заводу-изготовителю |
| | | | Эскизные чертежи общих видов |
| Альбом | 7 | ВМ | Ведомости потребности в материалах |
| Альбом | 8 | СО | Спецификации оборудования |
| Альбом | 9 | С | Сметы |
| Часть | 1 | | |
| Часть | 2 | | |

Примененные материалы: Т.п. 407-3-444.87. Альбом II „Строительные изделия."

Распространяется Свердловский филиал ЦИТП.


Разработан:

ЦНИИЭП инженерного оборудования городов и общественных зданий

Главный инженер института /А.Г. Кетаов/

Главный инженер проекта /Е.А. Беляева/


© СФ ЦИТП Госстроя СССР, 1989г.


Утвержден Госгражданстроем

Приказ от 29 июля 1986г №242

# Содержание альбома


| Марка | Наименование | №№ страниц |
|---|---|---|
| | Архитектурные решения | |
| АР1 | Общие данные | 3 |
| АР2 | План на отм. -2.400; -1.300; -1.200; -1.000; 0.000; 1.400 | |
| | Разрез 1-1 | 4 |
| АР3 | План на отм. 4.200. Разрезы 2-2; 3-3 | 5 |
| АР4 | Фасады 1-7; А-Ж'; 7-1; Ж'-А | 6 |
| АР5 | Планы кровли и полов. Экспликация полов | 7 |
| АР6 | Ведомость отделки помещений. Узлы I; II; III; IV; V. | 8 |
| АР7 | Спецификация сборных перегородок. | 9 |
| | Планы перегородок и отверстий на | |
| | отм. 0.000; 4.200. Ведомость отверстий | 9 |
| АР8 | Ведомость и спецификация перемычек. | |
| | Спецификация элементов заполнения проемов | |
| | Ведомость проемов дверей и ворот. Узлы | 10 |
| | Конструкции металлические | |
| КМ1 | Общие данные (начало) | 11 |
| КМ2 | Общие данные (продолжение) | 12 |
| КМ3 | Общие данные (продолжение) | 13 |
| КМ4 | Общие данные (окончание) | 13 |
| КМ5 | Схема расположения металлических | |
| | лестниц, площадок и ограждений на | |
| | отм. -1.000; 0.000 | 14 |
| КМ6 | Схема расположения металлических лестниц, | |
| | ограждений и площадок на отм. 2.400; 4.200 | 15 |
| КМ7 | Схемы расположения металлических | |
| | площадок, лестниц, ограждений и | |
| | балок на отм. 0.000; 1.400; 1.800; 4.600 | 16 |
| КМ8 | Схемы расположения металлических | |
| | площадок, лестниц, ограждений и балок | |
| | на отм. -2.400; -1.300; 0.000; 4.200; 5.400 | 17 |
| КМ9 | Спецификация на металлические площадки, | |
| | лестницы, ограждения площадок, ограждения | |
| | лестничных маршей и дополнительных | |
| | элементов. | 18 |
| КМ10 | Разрезы 1-1 ... 6-6 | 19 |
| КМ11 | Разрезы 7-7 ... 19-19 | 20 |
| КМ12 | Разрезы 20-20 ... 31-31 | 21 |
| КМ13 | Узлы 1...9; Сечения 32-32 ... 36-36 | 22 |
| КМ14 | Узлы 10...13, сечения 37-37 ... 40-40 | 23 |
| КМ15 | Узлы 14; 15; Сечения 41-41 ... 46-46 | 24 |
| КМ16 | Узлы 16 ... 24; Сечения 47-47 ... 49-49 | 25 |
| КМ17 | Узлы 25 ... 28; Сечения 50-50 ... 52-52 | 26 |
| КМ18 | Схема расположения подвесного транспорта | |
| | Разрезы 1-1 ... 6-6 | 27 |
| КМ19 | Узлы 1 ... 4 Сечения 7-7 ... 9-9 | 28 |
| КМ20 | Схема расположения пожарных лестниц | 29 |
| | и ограждений. | |
| | Антикоррозионная защита | |
| АЗ1 | Общие данные | 30 |
| АЗ2 | План фундаментов под оборудование, | |
| | лотков, емкостей. Разрез 1-1 | |
| | Узел 5 | 31 |
| АЗ3 | Разрез 2-2 Узлы 1...4. Деталь пропуска | |
| | полиэтиленовых труб | 32 |
| АЗ4 | Планы полов. | 33 |
| АЗ5 | Ведомость объемов антикоррозионных работ | 34 |
| | Организация строительства | |
| ОС1 | График производства работ (начало) | 35 |
| ОС2 | График производства работ (окончание) | 36 |
| | Конструкции железобетонные | |
| КЖ1 | Общие данные (начало) | 37 |
| КЖ2 | Общие данные (продолжение) | 38 |
| КЖ3 | Общие данные (окончание) | 39 |
| КЖ4 | Схема расположения фундаментов, фундаментных | |
| | балок, блоков. | 40 |
| КЖ5 | Фрагменты 1, 2 | 41 |
| КЖ6 | Фрагмент 3. Разрезы 7-7 ... 11-11 | 42 |
| КЖ7 | Опалубочный чертеж, армирование Фм1 ... Фм3 | 43 |
| КЖ8 | Опалубочный чертеж, армирование Фм4 ... Фм5 | 44 |
| КЖ9 | Опалубочный чертеж, армирование Фм 6 ... Фм8 | 45 |
| КЖ10 | Опалубочный чертеж, армирование Фм9 ... Фм10 | 46 |
| КЖ11 | Опалубочный чертеж, армирование Фм11 ... Фм13 | 47 |
| КЖ12 | Опалубочный чертеж, армирование Фм14 ... Фм16 | 48 |
| КЖ13 | Опалубочный чертеж, армирование Фм17 ... Фм20 | 49 |
| КЖ14 | Схема расположения закладных деталей, опор | 50 |
| КЖ15 | План на отм. 4.200 в осях А...Ж; 1...5. М01 ... М010 | |
| | Разрезы 6-6 ... 10-10; 13-13. | 51 |
| КЖ16 | Фундамент Фи21. Разрез 11-11; 12-12 | 52 |
| КЖ17 | Схема расположения подбетонки. Разрезы 1-1 ... 5-5 | 53 |
| КЖ18 | Схема расположения каналов, фундаментов | |
| | под оборудование и приямка в осях 6...7; Г...Д | 54 |
| КЖ19 | Схема расположения каналов и приямков | |
| | в осях 6-8; 5...7. Разрезы 1-1; 2-2; 3-3. Узел I | 55 |
| КЖ20 | Разрезы 4-4 ... 7-7. | 56 |
| КЖ21 | Схема расположения каналов, фундаментов в осях 5...7, А...Б | 57 |
| КЖ22 | Схема расположения каналов, фундаментов в осях 6...7, Д...Ж' | 58 |
| КЖ23 | Сечения 1-1 ... 6-6. Фрагменты 1, 2 | 59 |
| КЖ24 | Фундаменты под оборудование Фа1 ... Фа7 Опоры оп31 ... оп35 | 60 |
| КЖ25 | Схемы расположения закладных изделий на отм. 0.000; 4.200 | 61 |
| КЖ26 | Емкость РЕ1. План на отм. 0.000; 1.100 Разрез 1-1; 2-2 | 62 |
| КЖ27 | Емкость РЕ1. План на отм. 5.000 Вид 3-3. Узлы I ... V | 63 |
| КЖ28 | Емкость РЕ1. Армирование | 64 |
| КЖ29 | Емкость РЕ2. Опалубочный чертеж | 65 |
| КЖ30 | Емкость РЕ2. Армирование | 66 |
| КЖ31 | Емкость РЕ3. Опалубочный чертеж. Разрез 1-1 ... 4-4 | 67 |
| КЖ32 | Емкость РЕ3. Схеа расположения закладных | |
| | деталей на отм. 2.400 Вид 5-5. Узлы I ... V | 68 |
| КЖ33 | Емкость РЕ3 Армирование | 69 |
| КЖ34 | Поддон П.Д1. Схемы расположения плит и | 70 |
| | уклонов в поддоне. Разрезы 1-1, 2-2 | |
| КЖ35 | Емкость РЕ4. Опалубочный чертеж | 71 |
| КЖ36 | Емкость РЕ4. Армирование | 72 |
| КЖ37 | Схемы расположения колонн, ригелей, балок | |
| | покрытия, диафрагм жесткости на | |
| | отм. 4.200 и 8.400 | 73 |
| КЖ38 | Разрез 6-6. Схема расположения | |
| | торцевого фахверка | 74 |
| КЖ39 | Узлы 1, 2 Разрезы 7-7 ... 10-10 | 75 |
| КЖ40 | Схемы расположения плит покрытия и пере | 76 |
| | крытия на отм. 4.200 | |
| КЖ41 | Монолитные участки Ум1 ... Ум4 | 77 |
| КЖ42 | Схемы расположения стеновых панелей по осям 1'; 4'; А'; Ж'; Е' | |
| | Узел крепления козырька | 78 |
| КЖ43 | Схемы расположения стеновых панелей по осям 5'; 7'; А' | 79 |
| КЖ44 | Схема расположения лестничных маршей | 80 |
| | и проступей | |
| КЖ45 | Схемы расположения плит покрытия и перекры- | |
| | тия на отм. 1.400 в осях 5...7, Е...Ж' | 81 |
| КЖ46 | Венткамера на отм. 4.200 | 82 |


Альбом 2, часть 1

Типовой проект 901-3-265.89

Инв. № подл. | Подпись и дата | Взам. инв. №

Альбом 2, часть 1

## Ведомость основных комплектов рабочих чертежей

| Обозначение | | Наименование | Примечан. |
|---|---|---|---|
| | АР | Архитектурные решения | Альбом 2 |
| | КЖ | Конструкции железобетонные | Альбом 2 |
| | КМ | Конструкции металлические | Альбом 2 |
| | АЗ | Антикоррозионная защита | Альбом 2 |
| | ТХ | Технология производства | Альбом 3 |
| | ОВ | Отопление и вентиляция | Альбом 3 |
| | ЭМ | Силовое электрооборудование | Альбом 4 |
| | АТХ | Автоматизация технологического процесса | Альбом 4 |
| | СС | Связь и сигнализация | Альбом 4 |
| | ЭО | Электроосвещение | Альбом 4 |
| | ВК | Водопровод и канализация | Альбом 3 |

## Ведомость рабочих чертежей основного комплекта марки АР

| Лист | Наименование | Примечание |
|---|---|---|
| 1 | Общие данные | |
| 2 | План на отм. -2.400; -1.300; -1.200; -1.000; 0.000; 1.400; Разрез 1-1 | |
| 3 | План на отм. 4.200 | |
| | Разрезы 2-2; 3-3 | |
| 4 | Фасады 1-7; А-Ж'; 7-1; Ж'-А | |
| 5 | Планы кровли и полов | |
| | Экспликация полов | |
| 6 | Ведомость отделки | |
| | помещений. Узлы I; II; III; IV; V. | |
| 7 | Спецификация сборных | |
| | перегородок. Планы перегородок | |
| | и отверстий на отм. 0.000; 4.200 | |
| | Ведомость отверстий | |
| 8 | Ведомость и спецификация | |
| | перемычек. Спецификация | |
| | элементов заполнения проемов | |
| | Ведомость проемов дверей и ворот. | |
| | Узлы | |

Настоящий проект разработан в соответствии с действующими нормами и правилами и предусматривает в части архитектурно-строительных решений мероприятия, обеспечивающие взрывную, взрывопожарную и пожарную безопасность при эксплуатации здания.

Главный архитектор проекта /Двойнина/.

## Ведомость ссылочных и прилагаемых документов

| Обозначение | Наименование | Примечание |
|---|---|---|
| | **Ссылочные документы** | |
| ГОСТ 14624-84 | Двери деревянные для производственных зданий. | |
| ГОСТ 12506-81 | Окна деревянные для производственных зданий. | |
| ГОСТ 6785-80 | Плиты подоконные железобетонные. | |
| ГОСТ 11214-86 | Окна и балконные двери деревянные с двойным остеклением для жилых и общественных зданий. | |
| 1.030.9-2 вып.0;4; 6; 7 части 1; 2 | Перегородки панельные зданий промышленных и сельскохозяйственных предприятий. | |
| 1.038.1-1 вып. 1 | Перемычки железобетонные. | |
| 2.430-20 вып.1; 2; 3; 4 | Узлы стен из кирпича одноэтажных зданий промышленных предприятий. | |
| 1.136-10 | Двери деревянные внутренние для жилых и общественных зданий. | |
| 2.435-6, вып.1 | Противопожарные двери и ворота промышленных зданий. | |
| 2.260-1, вып.5 | Детали покрытий общественных зданий. | |
| 2.436-17, вып.0; 1 | Узлы окон с деревянными переплетами по ГОСТ 12506-81. | |
| 2.460-18, вып.0; 1 | Узлы покрытий одноэтажных производственных зданий с рулонными кровлями и железобетонными плитами. | |
| 1.136.5-19 | Двери деревянные наружные для жилых и общественных зданий. | |
| | | |
| | **Прилагаемые документы** | |
| АР.ВМ. | Ведомости потребности в материалах по рабочим чертежам марки АР. | |
| АР.СО. | Спецификация оборудования. | |

## Основные строительные показатели

| Наименование | Ед. изм. | Количество |
|---|---|---|
| Площадь застройки | м² | 1142.5 |
| Строительный объем | м³ | 11387.0 |
| Строительный объем подземной части | м³ | 889.5 |
| Общая площадь помещений | м² | 1965.8 |

## Ведомость спецификаций

| Лист | Наименование | Примечание |
|---|---|---|
| 8. | Спецификация элементов заполнения проемов. | |
| 8. | Спецификация перемычек. | |
| 7. | Спецификация сборных перегородок. | |

## Общие указания

1. Здание II степени огнестойкости.
2. Относительная отметка 0.000 соответствует абсолютной отметке ____.
3. Ограждающие конструкции - керамзитобетонные панели $\gamma$=900 кг/м³ и кирпичные вставки.
4. Кирпичные вставки наружных стен, внутренние стены и перегородки выполняются из кирпича КР 100/1800/15/ ГОСТ 530-80 на цементно-песчаном растворе марки 25.
5. Горизонтальная гидроизоляция стен от капиллярной влаги осуществляется слоем цементно-песчаного раствора состава 1:2 толщиной 30 мм на отм. -0.030.
6. Наружные поверхности кирпичных вставок оштукатуриваются с последующей расшивкой швов и окраской под панели.
7. Вокруг здания устраивается отмостка с асфальтовым покрытием шириной 0.75 м.
8. Оконные и дверные откосы в кирпичных стенах оштукатуриваются цементно-песчаным раствором марки 50 с последующей окраской цементно-перхлорвиниловыми красками.
9. Наружные поверхности панельных стен и кирпичных вставок окрашиваются цементно-перхлорвиниловыми красками.
10. Столярные изделия окрашиваются масляной краской за 2 раза.
11. Проект разработан для условий производства работ в летнее время. При производстве работ в зимнее время в проект необходимо внести коррективы в соответствии со СНиП II-22-81; СНиП 3.03.01-87.

Согласовано

Инв. № подл. | Подпись и дата | Взам. инв. №

| | | | | | |
|---|---|---|---|---|---|
| Привязан | | | | | |
| Инв. № | | | | | |
| | | | | тп. 901-3-265.89 | АР |
| Провер. | Двойнина | | Главный корпус для станции очистки воды поверхностных источников мутностью до 1500 мг/л производительностью 5 тыс. м³/сутки | Стадия: Р | Лист: 1 | Листов: |
| Арх. Ткач | Терентьев | | | | | |
| Зав. гр. | Двойнина | | | | | |
| Зав. гр. | Левина | | | | | |
| Н. контр. | Шилова | | Общие данные | ЦНИИЭП инженерного оборудования г. Москва. | | |
| Нач. отд. | Письман | | | | | |

2381-02

Копировал: Алешикова

Формат: А2

Альбом 2, часть 1

План на отм. -2.400; -1.300; -1.200; -1.000; 0.000; 1.400

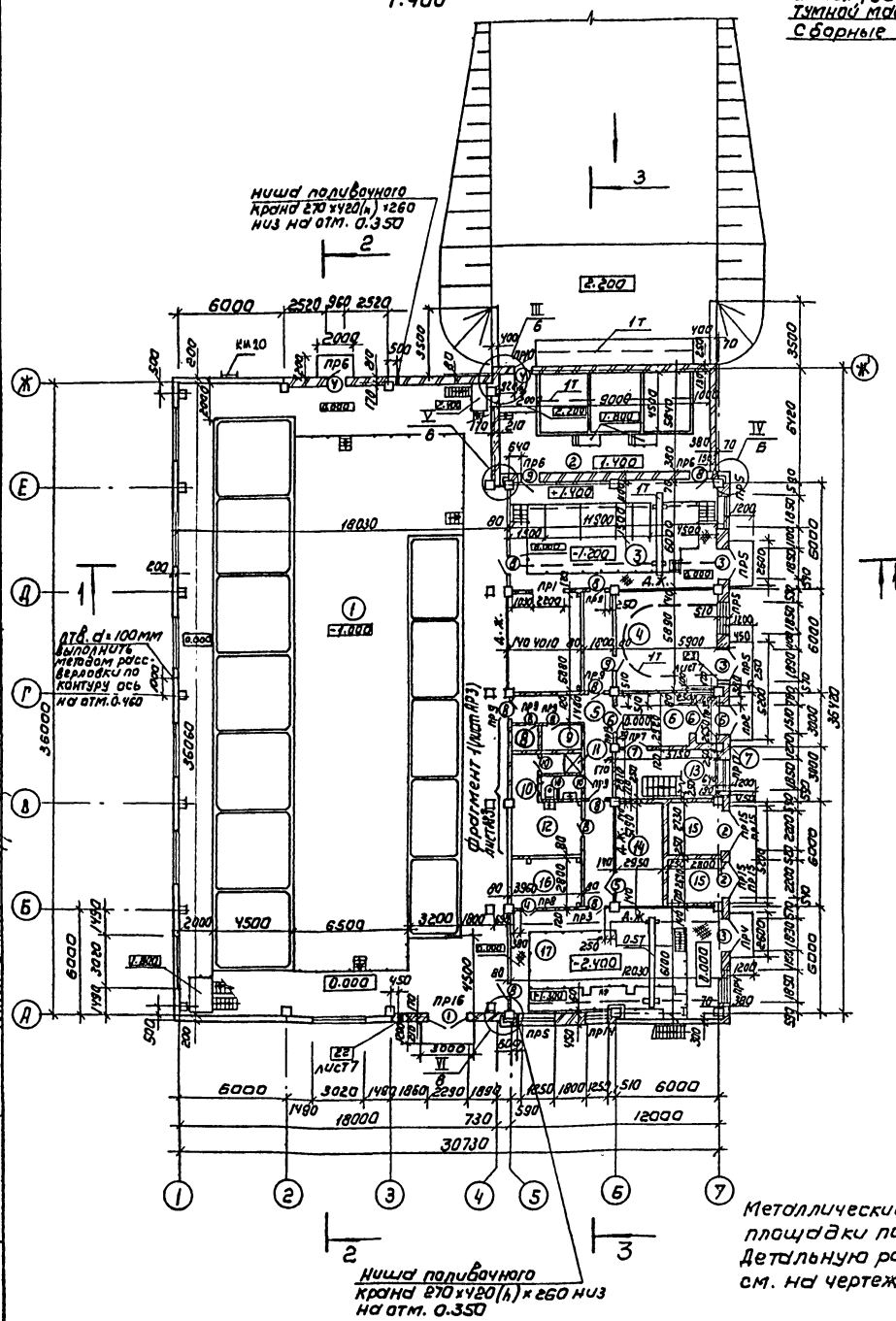


Слой гравия (ГОСТ 8268-82, F ≥100) на битумной мастике марки МБК-Г-65 (МБК-Г-75) ГОСТ 2889-80 - 10мм
2 слоя рубероида кровельного РкП350А (ГОСТ 10923-82) на битумной мастике марки МБК-Г-65 (МБК-Г-75) ГОСТ 2889-80
Сборные железобетонные комплексные плиты

Разрез 1-1

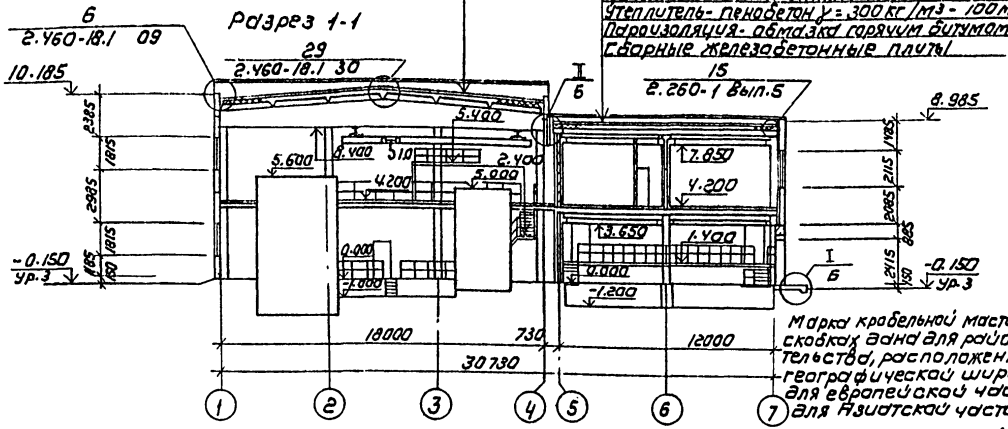


Марка кровельной мастики в скобках дана для районов строительства, расположенных южнее географической широты 50° для европейской части и 53° для Азиатской части СССР.

План на отм - 1.200

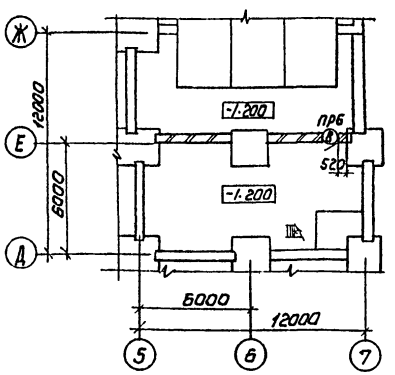

План на отм. -2.400

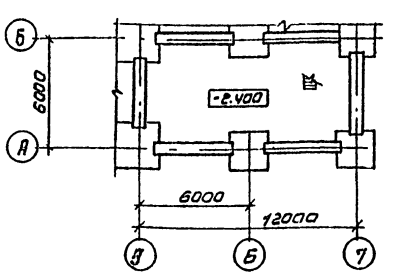

Металлические лестницы и площадки показаны условно. Детальную разработку см. на чертежах КМ. 5, 6, 7, 8

Экспликация помещений

| Номер по плану | Наименование | Площадь, м² | Категория производства по взрывной, взрывопожарной и пожарной опасной |
|---|---|---|---|
| 1 | Зал фильтров на отм. 0.000 | 669.6 | |
| 2 | Отделение растворных баков коагул. | 64.5 | |
| 3 | Дозаторная | 71.4 | |
| 4 | Воздуходувная | 70.2 | |
| 5 | Коридор | 32.2 | — |
| 6 | Вестибюль | 12.8 | — |
| 7 | Тамбур | 3.5 | — |
| 8 | Кладовая чистой спецодежды | 20 | — |
| 9 | Кладовая грязной спецодежды | 3.4 | — |
| 10 | Уборная | 2.8 | — |
| 11 | Душевая | 2.1 | — |
| 12 | Мужской гардероб уличной, домашней и специальной одежды | 18.3 | — |
| 13 | Лестничная клетка | 17.4 | — |
| 14 | ЩСУ | 15.6 | Г |
| 15 | ТП | 16.7 | В |
| 16 | РУ | 11.3 | Г |
| 17 | Насосная станция | 72.6 | Д |

Согласовано:
Отдел ВГ Беляева
Отдел ВС Грачева
Отдел ЭАД Гусева

Инв. № подл. | Подпись и дата | Взам. инв. №

Привязан

Инв. №

| | | |
|---|---|---|
| Провер. | Двойнина | |
| Арх. I кат. | Герентьев | |
| Зав. гр. | Двойнина | |
| Зав. гр. | Левина | |
| Н. контр. | Шилова | |
| Нач. отд. | Лисьман | |

ТП 901-3-265.89 АР

Главный корпус для станции очистки воды поверхностных источников мутностью до 1500 мг/л производительностью 5 тыс м³/сут.

План на отм. -2.400; -1.300; -1.200; -1.000; 0.000; 1.400
Разрез 1-1

| Стадия | Лист | Листов |
|---|---|---|
| Р | 2 | |

ЦНИИЭП инженерного оборудования г. Москва

Копировал: Коршунова

Формат: А2

23321-1

Альбом 2. Часть I

## Разрез 2-2.

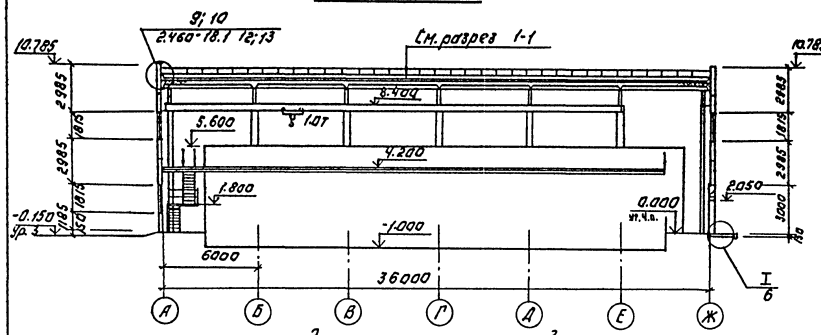


## Разрез 3-3.

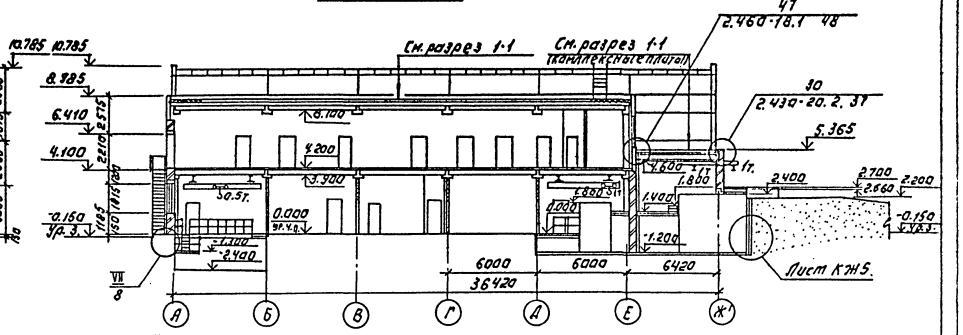


## План на отм. 4.200.

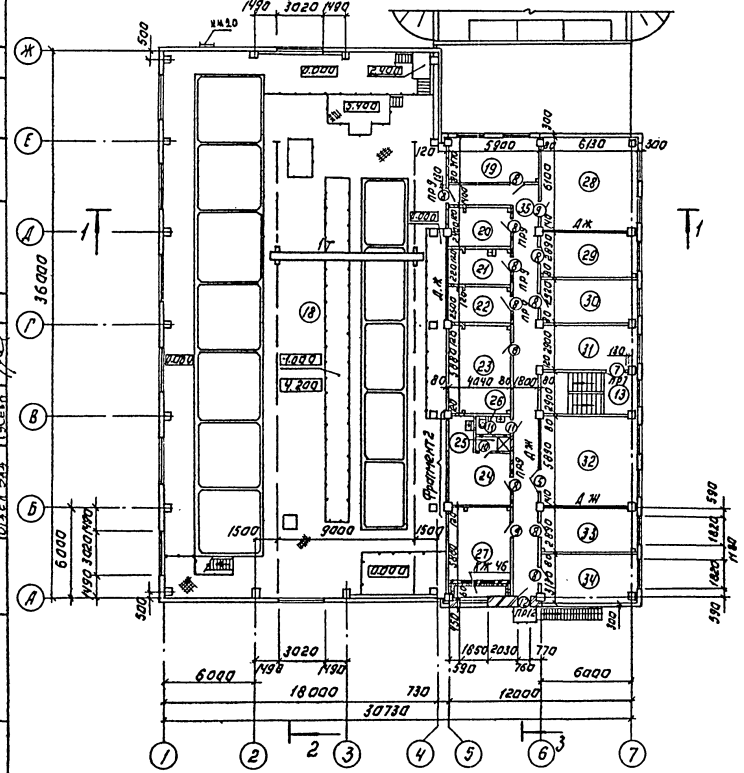


## Фрагмент 2

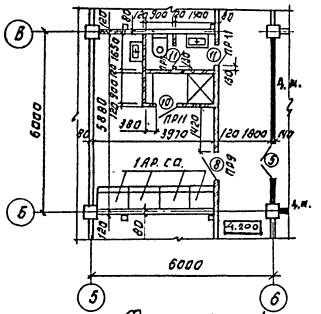


## Фрагмент 1.

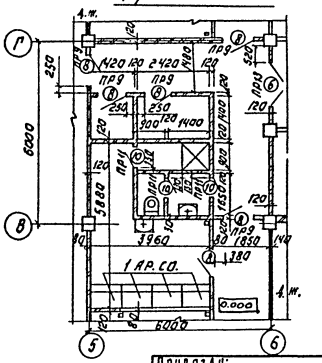


## Экспликация помещений.

| Номер по плану | Наименование | Площадь м² | Категория производства по взрывной, взрыво-пожарной опасности |
|---|---|---|---|
| 18 | Зал фильтров на отм. 4.200 | 387.5 | Д |
| 19 | Контрольная лаборатория | 17.7 | Д |
| 20 | Средоварочная и моечная | 10.4 | Д |
| 21 | Автоклавная | 9.2 | Д |
| 22 | Помещение для хранения посуды и реактивов | 9.2 | Д |
| 23 | Вытяжная венткамера | 23.6 | Д |
| 24 | Женский гарвероб уличной домашней и специальной одежды. | 18.3 | — |
| 25 | Душевая | 2.1 | — |
| 26 | Уборная | 2.8 | — |
| 27 | Приточная венткамера | 23.6 | Д |
| 28 | Химическая лаборатория | 37.8 | Д |
| 29 | Бактериологическая лаборатория | 18.0 | Д |
| 30 | Комната приема пищи и дежурного персонала. | 18.0 | — |
| 31 | Холл | 18.0 | — |
| 32 | Операторская | 36.6 | Г |
| 33 | Мастерская КИП | 18.0 | Д |
| 34 | Комната начальника станции | 19.2 | — |
| 35 | Коридор | 59.2 | — |

Согласовано:

| | | |
|---|---|---|
| Отдел ВГ | Беляева | |
| Отдел ВС | Грачева | |
| Отдел ЭАД | Гусева | |

| Инв. № подл. | Подпись и дата | Взам. инв. № |
|---|---|---|

Привязан:

Инв. №

| | | |
|---|---|---|
| Провер. | Двойнина | |
| Арх. 1 кат. | Терентьев | |
| Зав. гр. | Двойнина | |
| Зав. груп. | Левина | |
| Н. контр. | Шилова | |
| Нач. отд. | Письман | |

Копировал: Логинова

Т П 901-3-265.89 АР

Главный корпус для станции очистки воды поверхностных источников мутностью до 1500 мг/л производительностью 5 тыс. м³/сут.

План на отм. 4.200. Разрезы 2-2; 3-3.

| Стадия | Лист | Листов |
|---|---|---|
| Р | 3 | |

ЦНИИЭП инженерного оборудования г. Москва

Формат: А2

23821-02

## Фасад 1-7

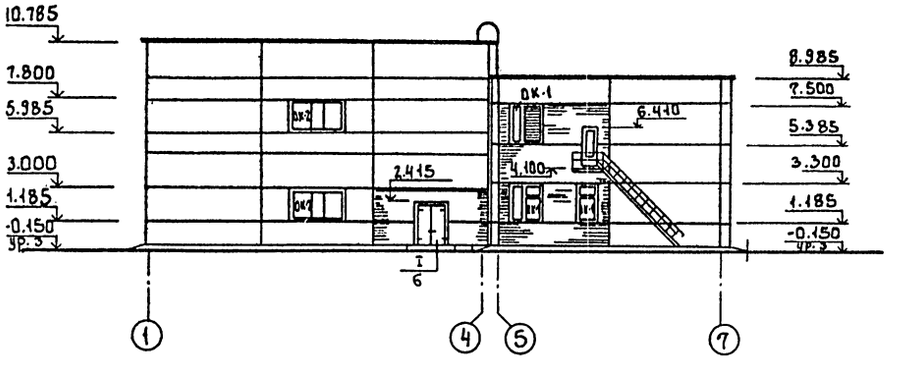


## Фасад А-Ж'

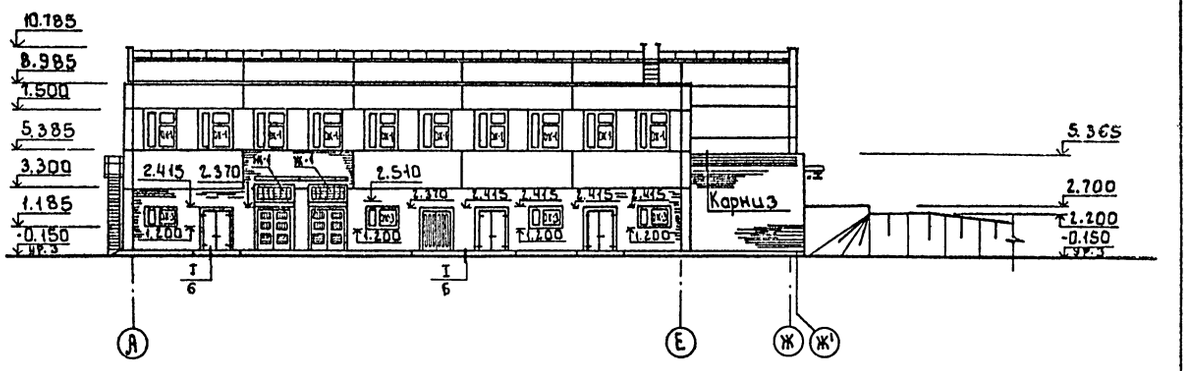


## Фасад 7-1

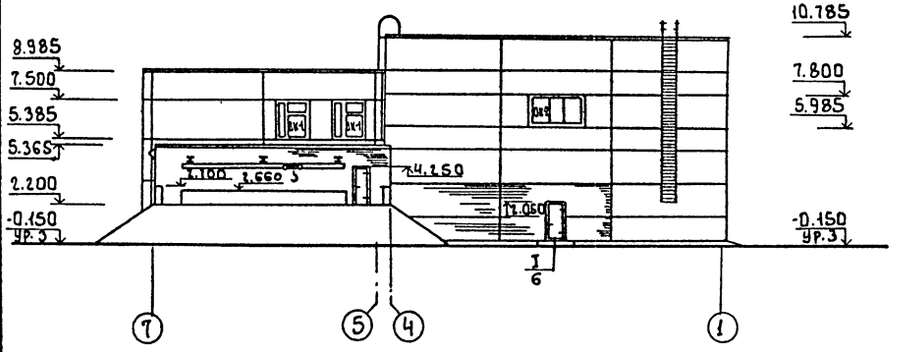


## Фасад Ж'-А

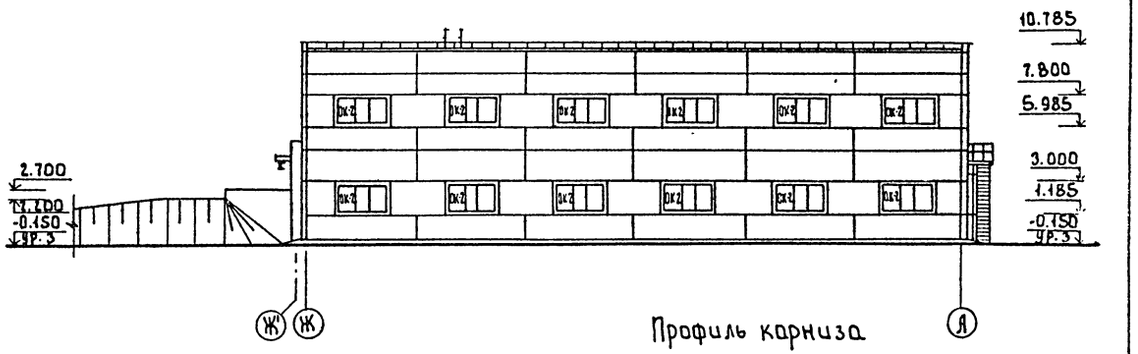


## Профиль карниза

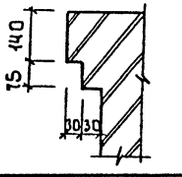


## Схема расположения элементов заполнения оконных проемов

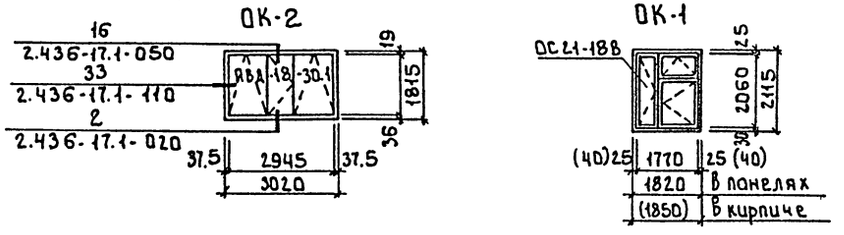


Привязан

Инв.№

| | | |
|---|---|---|
| Провер. | Двойнина | |
| Арх.гр. | Терентьев | |
| Вед.арх. | Самоделкин | |
| Зав.гр. | Двойнина | |
| Зав.гр. | Левина | |
| Н.контр. | Шилова | |
| Нач.отд. | Письман | |

т.п. 901-3-265.89 АР

Главный корпус для станции очистки воды поверхностных источников мутностью до 1500 мг/л производительностью 5 тыс. м³/сут.

Фасады 1-7; А-Ж'; 7-1; Ж'-А.

| Стадия | Лист | Листов |
|---|---|---|
| Р | 4 | |

ЦНИИЭП инженерного оборудования г. Москва

23121-02

Копировал: Боброва

Формат А3

Согласовано

Инв.№ подл. | Подпись и дата | Взам.инв.№

## План кровли

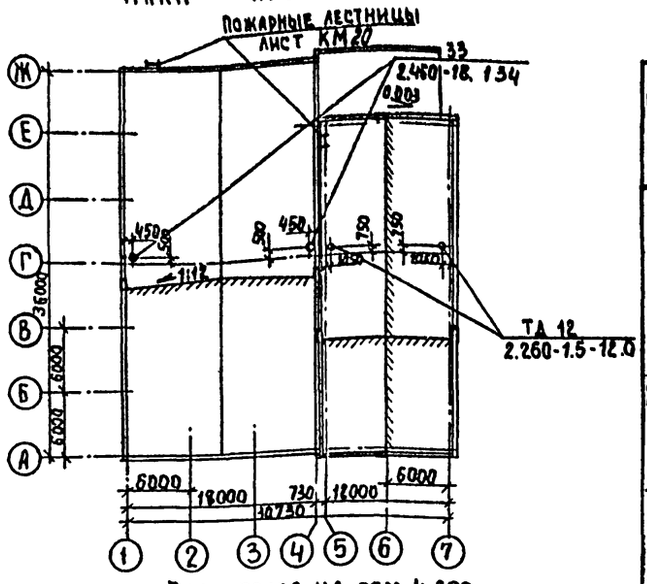


## План полов на отм. 4.200

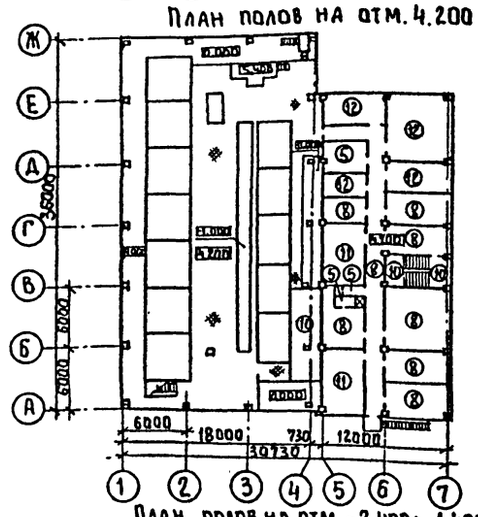

## План полов на отм. -2.400; -1.400; -1.200; -1.080; 0.000; 1.400

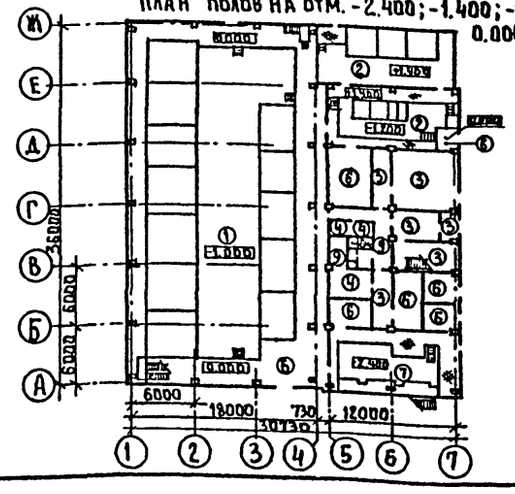

## Экспликация полов

| Наименование или номер помещения по проекту | Тип пола по проекту | Схема пола или номер узла по серии | Элементы пола и их толщина | Площадь пола, м2 |
|---|---|---|---|---|
| 1 | 1 | | Покрытие-цементно-песчаный раствор марки 200 – 20мм<br>Подстилающий слой-бетон класса В7.5 – 100мм<br>Гидроизоляция – 2 слоя гидроизола на битумной мастике – 5мм.<br>Стяжка-бетон класса В12.5 – 50 мм.<br>Основание-уплотненный грунт с втрамбованным в него слоем щебня или гравия крупностью 40-60 мм – 100 мм | 235.0 |
| 2 на отм. -1.200; 3 на отм. -1.200 | 2 | | См. раздел А3<br>стяжка-бетон класса В10-20 мм<br>Подстилающий слой-бетон класса В7.5-100мм<br>Гидроизоляция-2 слоя гидроизола на битумной мастике-5 мм.<br>Стяжка-бетон классаВ12.5 – 50 мм.<br>Основание-уплотненный грунт с втрамбованным в него слоем щебня или гравия крупностью 40-60 мм – 100 мм | 157.4 |
| 4; 5; 6; 7; 13-на отм. 0.000 | 3 | | Покрытие-плитка керамическая по ГОСТ 6787-80 – 13 мм<br>Заполнение швов-цементно-песчаный раствор марки 150<br>Прослойка-цементно-песчаный раствор марки 150-17 мм.<br>Подстилающий слой-бетон класса В7.5-100 мм.<br>Основание-уплотненный грунт с втрамбованным в него слоем щебня или гравия крупностью 40-60 мм – 100 мм | 134.5 |
| 8; 9; 12 | 4 | | Покрытие-линолеум с теплозвукоизоляционным слоем ГОСТ 16108-80 – 4 мм<br>Прослойка-холодная мастика на водостойких вяжущих – 1 мм.<br>Стяжка-легкий бетон класса Д-1100 В3.5 – 20мм<br>Подстилающий слой-бетон класса В7.5 – 100 мм<br>основание-уплотненный грунт с втрамбованным в него слоем щебня и гравий крупностью 40-60 мм – 100 мм | 23.7 |
| 20; 25; 26 | 5 | | Покрытие-плитка керамическая по ГОСТ 6787-80 – 13мм<br>Заполнение швов-цементно-песчаный раствор марки 150.<br>Прослойка-цементно-песчаный раствор марки 150-17<br>Гидроизоляция-4 слоя гидроизола на битумной мастике – 5 мм.<br>Стяжка-цементно-песчаный раствор марки 150-25 мм<br>Основание-железобетонная плита | 15.6 |
| 1-на отм.0.000 14*; 15*; 16* 3*-на отм.0.000 | 6 | | Покрытие-цементно-песчаный раствор марки 200 – 20 мм.<br>Подстилающий слой-бетон класса В7.5-100мм.<br>Основание-уплотненный грунт с втрамбованным в него слоем щебня или гравия крупностью 40-60 мм-100 мм | 326.8 |
| 17 – на отм. -2.400 | 7 | | Покрытие-плитка керамическая по ГОСТ 6787-80-13 мм.<br>Заполнение швов-цементно-песчаный раствор марки 150<br>Прослойка-цементно-песчаный раствор марки 150-17 мм.<br>Подстилающий слой-бетон класса В7.5-100мм<br>2 слоя гидроизола на битумной мастике<br>стяжка-бетон класса В12.5-60 мм.<br>Основание-уплотненный грунт с втрамбованным в него слоем щебня и гравия крупностью 40-60 мм-100 мм. | 72.6 |

## Экспликация полов

| Наименование или номер помещения по проекту | Тип пола по проекту | Схема пола или номер узла по серии | Элементы пола и их толщина | Площадь пола, м2 |
|---|---|---|---|---|
| 22; 24 30; 31; 32; 33; 34; 35 | 8 | | Покрытие-линолеум (ГОСТ 7251-77)-4 мм<br>Прослойка-холодная мастика на водостойких вяжущих-1 мм.<br>Стяжка-легкий бетон класса В3,5-55 мм<br>Звукоизоляция-древесноволокнистая плита М2γ=250 кг/м3 (ГОСТ 4598-86)-40 мм<br>Основание-железобетонная плита | 196.5 |
| 10; 11 | 9 | | Покрытие-плитка керамическая по ГОСТ 6787-80-13 мм<br>Заполнение швов-цементно-песчаный раствор марки 150<br>Прослойка-цементно-песчаный раствор марки 150-17 мм<br>Гидроизоляция-4 слоя гидроизола на битумной мастике<br>Стяжка-цементно-песчаный раствор марки 150-25 мм<br>Подстилающий слой-бетон класса В7.5-100мм<br>Основание-уплотненный грунт с втрамбованным в него слоем щебня или гравия крупностью 40-60 мм-100 мм | 4.9 |
| 13-на отм. 1.400; 2.800; 4.200. 18-на отм. 4.200 | 10 | | Покрытие-плитка керамическая по ГОСТ 6787-80-13 мм.<br>Заполнение швов-цементно-песчаный раствор марки 150<br>Прослойка-цементно-песчаный раствор марки 150-17 мм.<br>Основание-железобетонная плита | 42.6 |
| 23; 27 | 11 | | Покрытие-цементно-песчаный раствор марки 200-20 мм.<br>Стяжка-цементно-песчаный раствор марки 200-40 мм.<br>Звукоизоляция-древесно-волокнистая плита М2γ=250 кг/м3 (ГОСТ 4598-86)-40 мм.<br>Основание-железобетонная плита. | 47.2 |
| 19; 21 28; 29 | 12 | | Покрытие-линолеум (ГОСТ 7251-77)-4 мм.<br>Прослойка-холодная мастика на водостойких вяжущих-1 мм.<br>Стяжка-легкий бетон класса В3.5-30 мм.<br>Гидроизоляция-4 слоя гидроизола на битумной мастике<br>Стяжка-цементно-песчаный раствор марки 150-25 мм<br>Звукоизоляция-древесноволокнистая плита М2γ=250 кг/м3 (ГОСТ 4598-86)-40 мм.<br>Основание-железобетонная плита | 82.7 |

В помещениях №3*; 14*; 15*; 16* покрытие - цементно-песчаный раствор с железнением.

В помещении №2 на отм. 1.400 пол следующий:

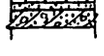

См. раздел А3
Прослойка цементно-песчаный раствор марки 150-17 мм
Основание железобетонная плита
Площадь - 31.0 м2.

Согласовано

Инв. № подл. | Подпись и дата | Взам. инв. №

Привязан:

Инв. №

| | | | |
|---|---|---|---|
| ГИП | Двойнина | | |
| Арх. I кат. | Терентьев | | |
| Зав. гр. | Двойнина | | |
| Зав. гр. | Левина | | |
| Н. контр. | Шилова | | |
| Нач. отд. | Письман | | |

тп. 901-3-265.89 АР

Главный корпус для станции очистки воды поверхностных источников мутностью до 1500 мг/л производительностью 5 тыс м3/сутки

Планы кровли и полов. Экспликация полов.

| Стадия | Лист | Листов |
|---|---|---|
| Р | 5 | |

ЦНИИЭП инженерного оборудования г. Москва

23821-02

Копировал: Алешикова

Формат: А2

Альбом 2, часть 1

# Ведомость отделки помещений
## площадь м²

| Наименование или номер помещен | Потолок | | Стены или перегородки | | Низ стен или перегородок (панель) | | | Колонна | | Примечание |
|---|---|---|---|---|---|---|---|---|---|---|
| | Площадь | Вид отделки | Площадь | Вид отделки | Площадь | Вид отделки | Высота, мм | Площадь | Вид отделки | |
| 1; 4; 5; 6; 12; 13; 17; 18; 19; 20; 21; 22; 24; 31; 35 | 1889.3 | Затирка швов окраска поливинилацетатн. ВА-27А | 408.7<br>1406.7<br>1815.4 | Штукатурка кирпичных стен сложным раствором. Затирка панельных стен Окраска поливинилацетатная ВА27А | — | — | — | 267.8 | Окраска поливинилацетатная ВА-27А | |
| 14; 16; 23; 27 | 74.2 | Известковая побелка | 74.5<br>175.5<br>250.0 | Затирка кирпичных стен цементно-песчаным раствором. Затирка панельных стен Известковая побелка | — | — | — | 5.6 | Известковая побелка | |
| 11; 25 | 4.2 | Затирка швов<br>Окраска масляной краской за 2 раза | 29.4 | Штукатурка кирпичных стен сложным раствором окраска масляной краской за 2 раза | 20.8 | Глазурованная плитка | 1800 | — | — | |
| 10; 26 | 5.6 | Затирка швов<br>Окраска поливинилацетатная ВА-27А | 42.0 | Штукатурка кирпичных стен сложным раствором<br>Окраска поливинилацетатная ВА-27А | 25.6 | Глазурованная плитка | 1500 | — | — | |
| 28; 29; 30; 32; 33; 34 | 206.8 | Затирка швов<br>Окраска поливинилацетатная ВА-27А | 425.3 | Затирка швов панельных стен<br>окраска поливинилацетатная ВА-27А | — | — | — | 24.2 | Окраска поливинилацетатная ВА-27А | |
| 2; 3 | 174.6 | см. раздел А3 | 336.4 | см. раздел А3 | — | см. раздел А3 | — | 9.2 | см. раздел А3 | |
| 15 | 16.7 | Известковая побелка | 70.6 | Затирка кирпичных стен цементно-песчаным раствором<br>Известковая побелка | — | — | — | 2.3 | Известковая побелка | |
| 7; 8; 9 | 8.9 | Затирка<br>Окраска поливинилацетатная ВА-27А | 72.6 | Штукатурка кирпичных стен сложным раствором окраска поливинилацетатная ВА-27А | — | — | — | 0.4 | Окраска поливинилацетатная ВА-27А | |

1. В помещении № 20 стены облицевать глазурованной плиткой на высоту 1.5 м от уровня пола. Площадь облицовки 17.7 м²
2. Внутреннюю отделку отстойников и фильтров выполнять с облицовкой глазурованной плиткой от отм. 2.380 до отм. 5.000 Площадь облицовки 176.5 м²
3. Наружную отделку отстойников выполнить с облицовкой глазурованной плиткой от отм 4.200 до отм 5.600. Наружную отделку фильтров выполнить с облицовкой глазурованной плиткой от отм. 4.200 до отм. 5.000. Площадь облицовки 142.4
4. Внутреннюю отделку стен в помещении № 18 в осях 1-3; 6-В; Д-Е выполнить с облицовкой глазурованной плиткой с отм. 4.200 до отм. 5.700 площадь облицовки 36.0 м²

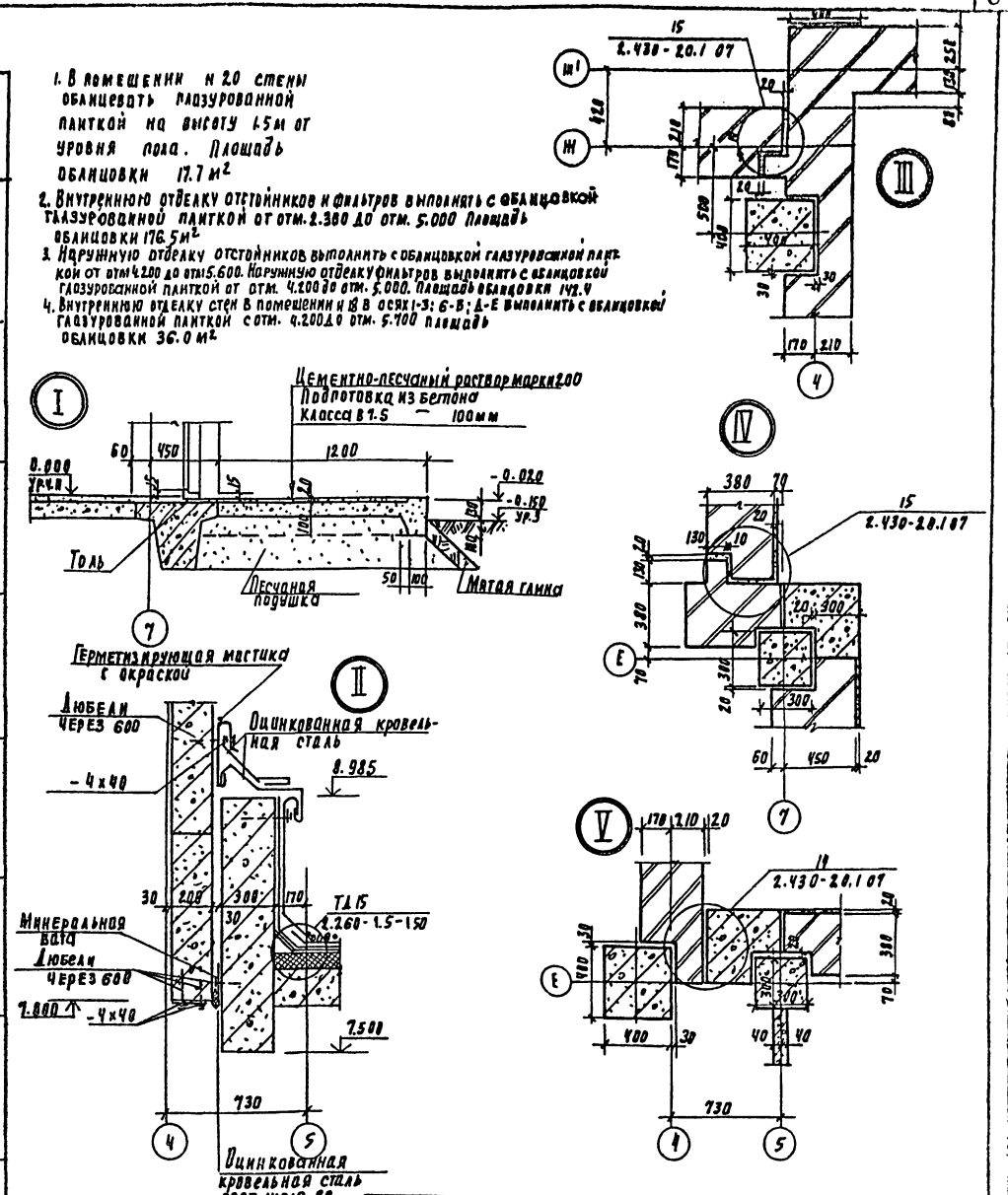


| | | | | | |
|---|---|---|---|---|---|
| Привязан | Проверил | Двойникова | ТП 901-3-265.89 | | АР |
| | Арх. кат. | Терентьев | | | |
| | Зав. пр. | Двойникова | Главный корпус для станции очистки воды поверхностных источников мутностью до 1500 мг/л производительностью 5.0 тыс м³/сут | Стадия: Р | Лист: 6 | Листов: |
| | Зав. пр. | Левина | | | |
| Инв. № | Н. контр. | Шилова | Ведомость отделки помещений. Узлы I; II; III; IV; V. | ЦНИИЭП инженерного оборудования г. Москва | |
| | Нач. отд. | Письман | | | |

Копировал Годлевская

23821-02

Формат 12

Инв. № подл. | Подпись и дата | Взам. инв. №

Альбом 2, часть 1

# Спецификация сборных перегородок.

| Марка поз. | Обозначение | Наименование | Кол. | Масса ед. кг | Примечание |
|---|---|---|---|---|---|
| 1 | 1.030.9-2.1-09.0 | ПГ 30.9-2-Л | 7 | 340 | |
| 2 | 1.030.9-2.1-07.0 | ПГ 30.30-2-Л | 7 | 1140 | |
| 3 | 1.030.9-2.1-06.0 | ПГ 56.9-2-Л | 13 | 640 | |
| 4 | 1.030.9-2.1-04.0 | ПГ 60.27-1-Л | 1 | 2100 | |
| 5 | 1.030.9-2.1-04.0 | ПГ 56.27-2-Л | 3 | 1970 | |
| 6 | 1.030.9-2.1-03.0 | ПГ 56.30-2-Л-Д1 | 4 | 1840 | |
| 7 | 1.030.9-2.1-04.0 | ПГ 56.30-2-Л | 4 | 2160 | |
| 8 | 1.030.9-2.1-05.0 | ПГ 60.12-2-Л-В1 | 4 | 880 | |
| 9 | 1.030.9-2.1-03.0 | ПГ 60.27-2-Л-Д1 | 3 | 1820 | |
| 10 | 1.030.9-2.1-060 | ПГ 60.9-2-Л-В1 | 3 | 660 | |
| 11 | 1.030.9-2.1-03.0 | ПГ 60.30-2-Л-Д1 | 1 | 1970 | |
| 12 | 1.030.9-2.1-04.0 | ПГ 56.30-2-Л-2Д | 2 | 1520 | |
| 13 | 1.030.9-2.1-04.0 | ПГ60.30-2-Л | 2 | 2290 | |
| 14 | 1.030.9-2.1-09.0 | ПГ26.9-2-Л | 1 | 300 | |
| 15 | 1.030.9-2.1-07.0 | ПГ26.30-2-Л | 1 | 1010 | |
| 16 | 1.030.9-2.4-12КМ | СФ8 | 10 | 56 | |
| 17 | 1.030.9-2.4-12КМ | СФ9 | 14 | 59 | |
| 18 | 1.030.9-2.4-11.0-01 | ОП2 | 24 | 27 | |
| | | | | | |
| | Соединительные детали | | | | |
| | 1.030.9-2.7-2-0.16.0 | МС1 | 40 | 0.4 | |
| | 1.030.9-2.7-2-0.17.0 | МС3 | 3 | 1.7 | |
| | 1.030.9-2.7-2-0.16.0-02 | МС5 | 10 | 0.3 | |
| | 1.030.9-2.7-2-0.16.0-03 | МС6 | 20 | 0.2 | |
| | 1.030.9-2.7-2-0.16.0-06 | МС11 | 1 | 1.8 | |
| | 1.030.9-2.7-2-0.20.0-01 | МС12 | 2 | 2.6 | |
| | 1.030.9-2.7-2-0.16.0-07 | МС14 | 12 | 0.2 | |
| | 1.030.9-2.7-2-0.19.0-02 | МС15 | 6 | 0.5 | |
| | 1.030.9-2.7-2-0.19.0-03 | МС15А | 6 | 0.5 | |
| | 1.030.9-2.7-2-0.35.0-03 | МС16 | 2 | 1.2 | |
| | 1.030.9-2.7-2-0.53.0-01 | МС105 | 2 | 2.1 | |
| | 1.030.9-2.7-2-0.54.0-04 | МС107 | 1 | 2.7 | |
| | 1.030.9-2.7-2-0.00.2-52 | Стержень арматурный | 1 | 0.9 | |
| | 11761.00.00.000 | Дюбель ДРК-М10 | 8 | 0.04 | |
| | ГОСТ 7798-70* | Болт М10×30.58 | 8 | 0.03 | |
| | ГОСТ 11371-78 | Шайба 10.01 | 8 | 0.03 | |

## План перегородок и отверстий на отм. 0.000

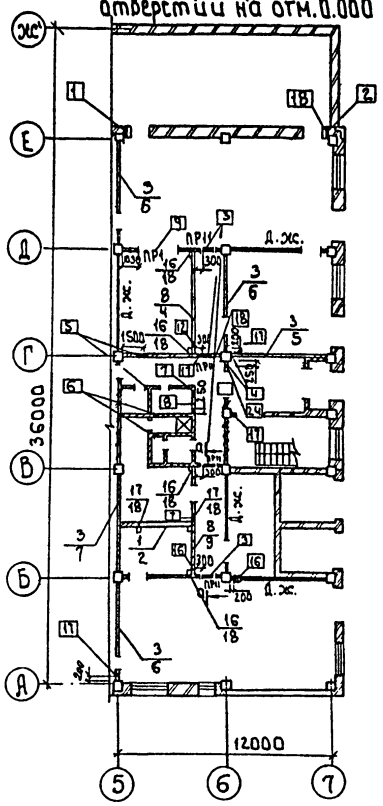


## План перегородок и отверстий на отм. 4.200

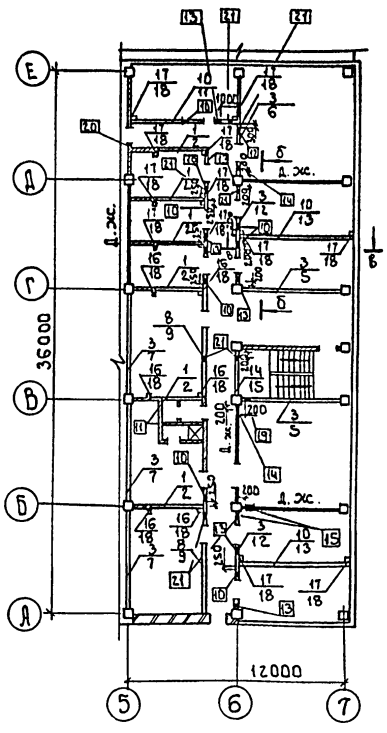


## Ведомость отверстий

| N отверстия | Размер отверстий b×h мм | Отметка низа |
|---|---|---|
| 1 | 350×350 | 3.250 |
| 2 | 350×350 | 2.800 |
| 3 | 800×800 | 2.575 |
| 4 | 250×250 | 3.365 |
| 5 | 200×200 | 3.400 |
| 6 | 200×200 | 3.390 |
| 7 | 250×150 | 2.675 |
| 8 | 450×450 | 3.150 |
| 9 | 2200×2370 | 0.000 |
| 10 | 250×150 | 1.200 |
| 11 | 200×200 | 1.590 |
| 12 | 250×250 | 1.150 |
| 13 | 200×200 | 1.525 |
| 14 | 250×250 | 1.500 |
| 15 | 300×300 | 1.125 |
| 16 | 400×250 | 2.500 |
| 17 | 200×150 | 2.500 |
| 18 | 200×100 | 3.700 |
| 19 | 300×150 | 6.700 |
| 20 | 200×100 | 6.700 |
| 21 | 200×150 | 6.700 |
| 22 | 250×130 | 0.750 |
| 23 | 250×130 | 0.460 |
| 24 | 250×250 | 2.675 |

## А-А

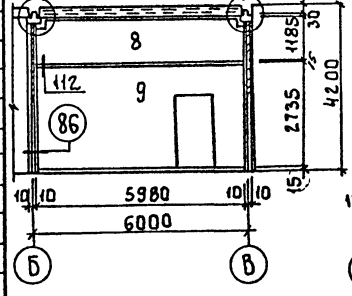


## Б-Б

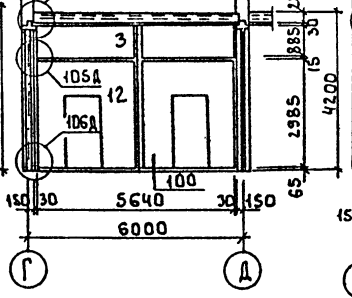


## В-В

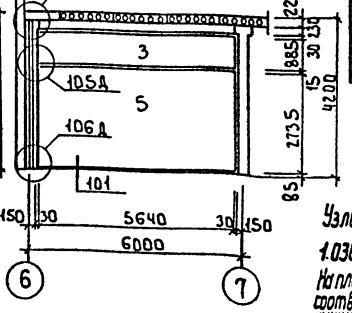


Узлы в разрезах а-а; б-б; в-в см. в серии 1.030.9-2 Вып. 6.

На плане перегородок марка позиции над чертой соответствует марке позиции верхней перегородки, под чертой - нижней.

Согласовано

Инв.№ подл. | Подпись и дата | Взам. инв.№ | Инв.№ дубл. | Подпись и дата

| | | | |
|---|---|---|---|
| Привязан | | | |
| Инв.№ | | | |

| | | |
|---|---|---|
| Провер. | Двойнина | |
| Рук.1 кат. | Терентьев | |
| Зав.гр. | Двойнина | |
| Зав.гр. | Левина | |
| Н.контр. | Шилова | |
| Нач.отд. | Письман | |

т.п. 901-3-265.89 АР

Главный корпус для станции очистки воды поверхностных источников мутностью до 1500 мг/л производительностью 3.0 тыс. м³/сут.

Спецификация сборных перегородок. Планы перегородок и отверстий на отм. 0.000; 4.200. Ведомость отверстий

| Стадия | Лист | Листов |
|---|---|---|
| Р | 7 | |

ЦНИИЭП инженерного оборудования г. Москва

Копировал: Боброва

23821-02

Формат: А1

Альбом 2, часть 1

## Ведомость перемычек

| Марка поз. | Схема сечения |
|---|---|
| ПР1 | 1 |
| ПР2 | 2 |
| ПР3 | 2 |
| ПР4 | 3 |
| ПР5 | 3 |
| ПР6 | 4 |
| ПР7 | 5 |
| ПР8 | 6 |
| ПР9 | 4 |
| ПР10 | 8 4 |
| ПР11 | 9 |
| ПР12 | 10 |

## Спецификация перемычек

| Марка поз. | Обозначение | Наименование | Количество | Масса ед.кг | Примечание |
|---|---|---|---|---|---|
| 1 | 1.038.1-1 Вып.1 | 2ПБ 25-3 | 13 | 103 | |
| 2 | 1.038.1-1 Вып.1 | 2ПБ 19-3 | 8 | 81 | |
| 3 | 1.038.1-1 Вып.1 | 2ПБ 22-3 | 27 | 92 | |
| 4 | 1.038.1-1 Вып.1 | 2ПБ 13-1 | 26 | 54 | |
| 5 | 1.038.1-1 Вып.1 | 2ПБ 17-2 | 2 | 71 | |
| 6 | 1.038.1-1 Вып.1 | 1ПБ 13-1 | 1 | 25 | |
| 7 | 1.038.1-1 Вып.1 | 2ПБ 16-2 | 4 | 65 | |
| 8 | 1.038.1-1 Вып.1 | 3ПБ 16-37 | 1 | 102 | |
| 9 | 1.038.1-1 Вып.1 | 1ПБ 10-1 | 10 | 20 | |
| 10 | 1.038.1-1 Вып.1 | 2ПБ 10-1 | 4 | 43 | |
| 11 | 1.038.1-1 Вып.1 | 2ПБ 26-4 | 3 | 109 | |

## Спецификация элементов заполнения проемов

| Марка поз. | Обозначение | Наименование | Кол-во | Масса ед.кг | Примечание |
|---|---|---|---|---|---|
| 1 | 2.435-6 Вып.1 | Дверной блок ПДУ-5 | 1 | | |
| 2 | Типовой проект 407-3-444.87 Альбом 4 | Ворота В1Ж | 2 | | |
| 3 | 2.435-6 Вып.1 | Дверной блок ПДУ-4 | 3 | | |
| 4 | 2.435-6 Вып.1 | Дверной блок ПД-6 | 3 | | |
| 5 | 2.435-6 Вып.1 | Дверной блок ПДУ-3 | 2 | | |
| 6 | 1.136.5-19 | Дверной блок ДН24-15В | 3 | | |
| 7 | ГОСТ 14624-84 | Дверной блок ДВГ21-13 | 2 | | |
| 8 | 1.136-10 | Дверной блок ДГ21-10 | 22 | | |
| 9 | 1.136-10 | Дверной блок ДГ21-10Л | 5 | | |
| 10 | 1.136-10 | Дверной блок ДГ21-7ПВ | 4 | | |
| 11 | 1.136-10 | Дверной блок ДГ21-7Л | 2 | | |
| 12 | ГОСТ 11214-86 | Дверной блок БС22-7.5 | 1 | | |
| ОК-1 | ГОСТ 11214-86 | Оконный блок ОС21-18В | 14 | | |
| | ГОСТ 6785-80 | Подоконная плита ПО18.15.35 | 14 | | |
| ОК-2 | ГОСТ 12506-81 | Оконный блок ПВД 18-30.1 | 15 | | |
| ОК-3 | ГОСТ 11214-86 | Оконный блок ОС12-18В | 4 | | |
| | ГОСТ 6785-80 | Подоконная плита ПО18.15.35 | 4 | | |
| ОК-4 | ГОСТ 11214-86 | Оконный блок ОС21-12В | 1 | | |
| | ГОСТ 6785-80 | Подоконная плита ПО12.15.35 | 1 | | |
| ЖС-1 | Типовой проект 407-3-444.87 Альбом III | Жалюзийная решетка ВЖ3 | 2 | | |

## Ведомость проемов дверей и ворот

| Марка поз. | Размер проема, мм |
|---|---|
| 1 | 2290 × 2415 |
| 2 | 2200 × 2370 |
| 3 | 1890 × 2415 |
| 4 | 960 × 2050 |
| 5 | 1490 × 2415 |
| 6 | 1510 × 2370 |
| 7 | 1310 × 2070 |
| 8 | 1010 × 2070 |
| 9 | 1010 × 2070 |
| 10 | 710 × 2070 |
| 11 | 710 × 2070 |
| 12 | 760 × 2210 |

Двери марок ДН24-15В-3шт; ДВГ21-13-2шт; ПДУ-4-3шт; ПД-6-2шт; ПДУ-3-2шт; ПДУ-5-1шт, оборудовать закрывателем ЗД1 (ГОСТ 5091-78) и замком ЗН1А (ГОСТ 5089-80), открывающимся изнутри без ключа

## Ведомость перемычек

| Марка поз. | Схема сечения |
|---|---|
| ПР13 | 2 |
| ПР14 | 7 |
| ПР15 | 1 |
| ПР16 | 11 |
| ПР17 | 3 |

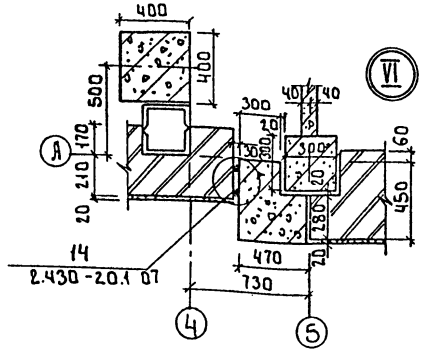


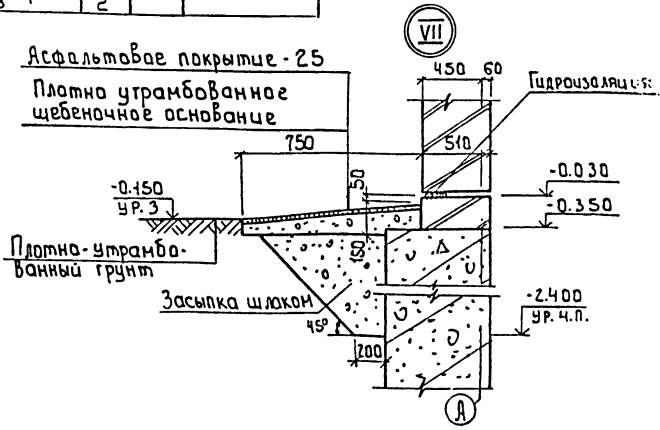


Т.П. 901-3-265.89 АР

| | | | |
|---|---|---|---|
| Привязан | | | |
| Инв.№ | | | |
| Провер. | Авайкина | | |
| Нач.гр. | Терентьев | | |
| Зав.гр. | Авайкина | | |
| Зав.гр. | Левина | | |
| Н.контр. | Шилова | | |
| Нач.отд. | Письман | | |

Главный корпус для станции очистки воды поверхностных источников мутностью до 1500 мг/л производительностью 5 тыс. м³/сут.

Ведомость и спецификация перемычек. Спецификация элементов заполнения проемов. Ведомость проемов дверей и ворот. Узлы

| Стадия | Лист | Листов |
|---|---|---|
| Р | 8 | |

ЦНИИЭП инженерного оборудования г. Москва

Копировал: Боброва

Формат А3

Согласовано

Инв.№ подл. | Подпись и дата | Взам.инв.№

Альбом 2, часть 1

## Ведомость рабочих чертежей основного комплекта.

| Лист | Наименование | Примечание |
|---|---|---|
| 1 | Общие данные (начало) | |
| 2 | Общие данные (продолжение) | |
| 3 | Общие данные (продолжение) | |
| 4 | Общие данные (окончание) | |
| 5 | Схема расположения металлических лестниц, площадок и ограждений на отм. -1.000; 0.000. | |
| 6 | Схема расположения металлических лестниц, ограждений и площадок на отм. 2.400; 4.200 | |
| 7 | Схемы расположения металлических площадок, лестниц, ограждения и балок на отм. 0.000; 1.400; 1.800; 4.600. | |
| 8 | Схемы расположения металлических площадок, лестниц, ограждений и балок на отм. -2.400, -1.300; 0.000; 4.200; 5.400. | |
| 9 | Спецификация на металлические площадки, лестницы, ограждения площадок, ограждения лестничных маршей и дополнительных элементов. | |
| 10 | Разрезы 1-1... 6-6 | |
| 11 | Разрезы 7-7... 19-19. | |
| 12 | Разрезы 20-20... 31-31 | |
| 13 | Узлы 1... 9; Сечения 32-32... 36-36 | |
| 14 | Узлы 10... 13; Сечения 37-37... 40-40 | |
| 15 | Узлы 14, 15; Сечения 41-41... 46-46 | |
| 16 | Узлы 16... 24; Сечения 47-47... 49-49. | |
| 17 | Узлы 25... 28; Сечения 50-50... 52-52. | |
| 18 | Схема расположения подвесного транспорта. Разрезы 1-1... 6-6. | |
| 19 | Узлы 1... 4. Сечения 7-7... 9-9. | |
| 20 | Схема расположения пожарных лестниц и ограждений. | |

## Ведомость ссылочных документов.

| Обозначение | Наименование | Примечание |
|---|---|---|
| 1.426.2-3 Вып.2 | Стальные подкрановые балки пути подвесного транспорта пролетом 24 м. Чертежи КМ. | |
| 1.450.3-3 Вып.1;3 | Стальные лестницы, площадки, стремянки и ограждения. | |
| 1.400-15 Вып.1 | Унифицированные закладные изделия железобетонных конструкций для крепления технологических коммуникаций и устройств. | |

## Ведомость спецификаций.

| Лист | Наименование | Примечание |
|---|---|---|
| 9 | Спецификация на металлические площадки, лестницы, ограждение площадок, ограждение лестничных маршей и дополнительных элементов | |
| 20 | Спецификация к схеме расположения ограждений и пожарных лестниц. | |

Типовой проект разработан в соответствии с действующими нормами и предусматривает в части металлических конструкций мероприятия, обеспечивающие взрывную, взрывопожарную и пожарную безопасность при эксплуатации здания

Зав. группой Левина /Левина С.Е./

## Техническая спецификация металла (начало)

| Вид профиля и ГОСТ, ТУ | Марка металла и ГОСТ | Обозначение и размер профиля, мм | № п.п. | Код: Марки металла | Код: Вида профиля | Код: Размера профиля | Количество, шт. | Длина, мм | Масса металла, кг: Код элемента конструкции: Настилы, стенки, фасонки, ребра жесткости, диафрагмы | Балки подкрановые | Площадки и лестницы | Балки рабочих площадок | Стойки рабочих площадок | Общая масса, т | Площадь покрытия, окраски, обмазки, м2 | Масса потребности в металле по кварталам (заполняется изготовителем) т: I | II | III | IV | Заполняется ВЦ |
|---|---|---|---|---|---|---|---|---|---|---|---|---|---|---|---|---|---|---|---|---|
| 1 | 2 | 3 | 4 | 5 | 6 | 7 | 8 | 9 | 526235 | 526121 | 526391 | 526153 | 526391 | | | | | | | |
| Балки двутавровые ГОСТ 19425-74* ГОСТ 8239-72 | Вст3пс5 ГОСТ 380-71 | I 24М | 1 | | | | | | 0.84 | 3.61 | | | | 4.45 | 153.86 | | | | | |
| | Вст3пс5-1 ТУ 14-1-3023-80 | I 20 | 2 | | | | | | 0.25 | | | | | 0.25 | 7.53 | | | | | |
| | Итого | | 3 | 12360 | | | | | 1.09 | 3.61 | | | | 4.7 | | | | | | |
| Всего профиля | | | 4 | | | | | | | | | | | 4.7 | | | | | | |
| Балки двутавровые ГОСТ 26020-83 | Вст3пс5-1 ТУ 14-1-3023-80 | I 40Б1 | 5 | | | | | | | | | 0.6 | | 0.6 | 18.6 | | | | | |
| | | I 26Б1 | 6 | | | | | | 1.97 | | | 0.57 | | 2.54 | 91.2 | | | | | |
| | Итого: | | 7 | 14460 | | | | | 1.97 | | | 1.17 | | 3.14 | | | | | | |
| Всего профиля | | | 8 | | | | | | | | | | | 3.14 | | | | | | |
| Швеллеры ГОСТ 8240-72 | Вст3пс6-1 ТУ 14-1-3023-80 | [ 10 | 9 | | | 26140 | | | | | | | 0.26 | 0.26 | 11.6 | | | | | |
| | | [ 12 | 10 | | | 26158 | | | | | | 0.42 | 0.5 | 0.92 | 39.6 | | | | | |
| | | [ 14 | 11 | | | 26166 | | | | | | | 1.89 | 1.89 | 43.5 | | | | | |
| | | [ 16 | 12 | | | 26182 | | | | | | 0.69 | | 0.69 | 27.9 | | | | | |
| | Вст3пс6 ГОСТ 380-71 | [ 24 | 13 | | | 26271 | | | | | | 5.65 | 0.23 | 5.88 | 205.8 | | | | | |
| | Итого | | 14 | | | | | | | | | 0.21 | | 0.21 | 6.6 | | | | | |
| | | | 15 | 12300 | | | | | | | | 6.97 | 2.88 | 9.85 | | | | | | |
| Всего профиля | | | 16 | | | | | | | | | | | 9.85 | | | | | | |
| Швеллеры стальные гнутые равнополочные ГОСТ 8278-83 | Вст3кп2-1 ТУ 14-1-3023-80 | [ 60х50х3 | 17 | | | | | | | 0.08 | | | | 0.08 | | | | | | |
| | Итого: | | 18 | 11240 | 73007 | | | | | 0.08 | | | | 0.08 | | | | | | |
| Всего профиля | | | 19 | | | | | | | | | | | 0.08 | | | | | | |
| Сталь угловая равнополочная ГОСТ 8509-86 | Вст3пс6-1 ТУ 14-1-3023-80 | L 50х5 | 20 | | | | | | | 0.02 | | | | 0.02 | 1.04 | | | | | |
| | | L 63х5 | 21 | | | | | | | 0.09 | | 0.13 | | 0.22 | 11.4 | | | | | |
| | | L 75х6 | 22 | | | | | | | | 0.2 | 0.04 | | 0.24 | 10.6 | | | | | |
| | | L 100х7 | 23 | | | | | | 0.03 | 0.01 | | 0.12 | | 0.16 | 5.92 | | | | | |
| | | L 125х8 | 24 | | | | | | | | | | | | | | | | | |
| | Ст3пс-6 ГОСТ 19281-73 | L 200х14 | 25 | | | | | | | | | | 0.01 | 0.01 | 0.66 | | | | | |
| Всего профиля | | | | 12300 | 21113 | | | | 0.03 | 0.12 | | 0.29 | 0.01 | 0.65 | | | | | | |

Инв. № подл. | Подпись и дата | Взам. инв. №

Привязан:

Инв. №

ТП 901-3-265.89 КМ

| | | | |
|---|---|---|---|
| Гл. инж. проекта | Левина | | |
| Нач. отд. | Письман | | |
| Зав. гр. | Левина | | |
| Вед. инж. | Смыслова | | |
| Н. контр. | Макарищева | | |
| Провер. | Левина | | |

Колировал: Логинова

Калькуляторная данная техническая часть проверена в Госстрое СССР по 1500 м/л производительностью 5 тыс. изг.

Общие данные. (начало)

| Стадия | Лист | Листов |
|---|---|---|
| Р | 1 | 20 |

ЦНИИЭП инженерного оборудования г. Москва

Формат: А2

2384-02

# Техническая спецификация металла (окончание)

| Вид профиля и ГОСТ, ТУ | Марка металла и ГОСТ | Обозначение и размер профиля, мм | № п.п. | Код: Марки металла | Код: Вида профиля | Код: Размера профиля | Количество, шт | Длина, мм | Масса металла по элементам конструкции: Монорельс (кут. балок подвеска монорельсов) | Балки под кранов. | Площадки и лестницы | Балки рабочих площадок | Стойки рабочих площадок | | | Общая масса, т | Площадь поверхности стальных конструкций, м² | Масса потребности в металле по квар. (заполняется изготовителем) т: I | II | III | IV | Заполняется ВЦ |
|---|---|---|---|---|---|---|---|---|---|---|---|---|---|---|---|---|---|---|---|---|---|---|
| | | | | | | | | | Код элемента конструкции: 526235 | 526121 | 526391 | 526153 | 526391 | | | | | | | | | |
| 1 | 2 | 3 | 4 | 5 | 6 | 7 | 8 | 9 | | | | | | | | | | | | | | |
| Сталь полосовая ГОСТ 19903-74* | Вст 3 пс 6-1 ТУ 14-1-3023-80 | 6 | 26 | | | | | | 0.01 | 0.04 | 0.01 | | | | | 0.06 | 2.56 | | | | | |
| | | 8 | 27 | | | | | | | 0.09 | | | 0.02 | | | 0.11 | 3.53 | | | | | |
| | | 10 | 28 | | | | | | 0.68 | 0.01 | | 0.27 | 0.74 | | | 1.7 | 43.7 | | | | | |
| | | 20 | 29 | | | | | | | | | | 0.18 | | | 0.18 | 2.34 | | | | | |
| | Итого: | | 30 | 12300 | 71110 | | | | 0.69 | 0.14 | 0.01 | 0.27 | 0.94 | | | 2.05 | | | | | | |
| Всего | профиля | | 31 | | | | | | | | | | | | | | | | | | | |
| Сталь листовая рифленая ГОСТ 8568-77 | Вст 3 кп 2 ГОСТ 380-71* | 4 | 32 | | 71331 | | | | | | 0.19 | | | | | 0.19 | | | | | | |
| | Итого | | | | | | | | | | | | | | | | | | | | | |
| Всего | профиля | | | | | | | | | | | | | | | | | | | | | |
| Сталь круглая ГОСТ 2590-71 | Вст 3 кп 2 ГОСТ 380-71* | ф 18 | 32 | | | | | | | | 0.09 | | | | | 0.09 | | | | | | |
| | Итого: | | 33 | | | | | | | | | | | | | | | | | | | |
| Всего | профиля | | 34 | | | | | | | | | | | | | | | | | | | |
| Итого масса металла | | | 35 | | | | | | | | | | | | | 20.75 | | | | | | |
| Площадки | | | 36 | | | | | | | | 11.91 | | | | | | | | | | | |
| лестницы | | | 37 | | | | | | | | 1.51 | | | | | | | | | | | |
| Ограждения | | | 38 | | | | | | | | 2.67 | | | | | | | | | | | |
| Всего масса металла | | | 39 | | | | | | | | | | | | | 36.84 | | | | | | |
| В том числе по маркам | Вст 3 кп 2-1 | | 40 | 11240 | | | | | | | 16.18 | | | | | 16.18 | | | | | | |
| | Вст 3 сп 5-1 | | 41 | 12297 | | | | | 2.22 | 0.22 | | 1.17 | | | | 3.61 | | | | | | |
| | Вст 3 пс 6-1 | | 42 | 12300 | | | | | 0.72 | 0.13 | 0.21 | 1.67 | 3.59 | | | 6.32 | | | | | | |
| | Вст 3 Гпс 5 | | 43 | 12360 | | | | | | | | | | | | | | | | | | |
| | Вст 3 кп 2 | | 44 | | | | | | | | 0.19 | | | | | 0.19 | | | | | | |
| | Вст 3 пс 6 | | 45 | 12300 | | | | | | | | 5.86 | 0.23 | | | 6.09 | | | | | | |
| | Вст 3 Гпс 5 | | 46 | | | | | | 0.84 | 3.61 | | | | | | 4.45 | | | | | | |
| Масса поставки элементов по кварталам (заполняется заказчиком) | I | | | | | | | | | | | | | | | | | | | | | |
| | II | | | | | | | | | | | | | | | | | | | | | |
| | III | | | | | | | | | | | | | | | | | | | | | |
| | IV | | | | | | | | | | | | | | | | | | | | | |

1. Все металлоконструкции, кроме оговоренных, окрасить масляной краской (ГОСТ 8292-85) в 2 слоя по грунтовке из железного сурика густотертого на олифе „Оксоль".
2. Сварку производить электродами Э42 ГОСТ 9467-75, катет шва 6 мм.
3. Работы по изготовлению и монтажу стальных конструкций выполнять в соответствии с требованиями СНиП 3.03.01-87

Инв. № подл. | Подпись и дата | Взам. инв. №

Привязан

Инв. №

| | | | |
|---|---|---|---|
| Гип | Левина | | |
| Рук. инж. | Смыслова | | |
| Зав. пр | Левина | | |
| Н. контр | Макаричев | | |
| Нач. отд | Лифман | | |

ТП 901-3-265.89 КМ

Радиальный корпус для станции биологической очистки воды поверхностных источников в мутностью до 1500 мг/л производительностью 5 тыс. м³/сут

Общие данные (продолжение)

| Стадия | Лист | Листов |
|---|---|---|
| Р | 2 | |

ЦНИИЭП инженерного оборудования г. Москва

23521-02

Копировал Колдаевская Формат А4

Альбом 2, часть 1

## Техническая спецификация металла на типовые конструкции

| Вид профиля и гост, ту | Марка металла и гост | Обозначение и размер профиля мм | N п.п. | Код: Марка металла | Код: Вид профиля | Код: Размер профиля | Количество, шт | Длина, мм | Масса металла по элементам конструкции, т: Лестницы (Код элемента конструкции) | Площадки | Ограждения | Стремянки | Общая масса, т | Масса потребности в металле по кварталам, т (заполняется изготовителем): I | II | III | IV | Заполняется ВЦ |
|---|---|---|---|---|---|---|---|---|---|---|---|---|---|---|---|---|---|---|
| 1 | 2 | 3 | 4 | 5 | 6 | 7 | 8 | 9 | 566242 | 526243 | 526244 | 566242 | | | | | | |
| Сталь холоднотянутая швеллеры гост 8278-83 | Вст3кп2-1 ТУ14-1-3023-80 | С160х50х4 | 1 | | | | | | | 5.06 | | | 5.06 | | | | | |
| | | С180х50х4 | 2 | | | | | | 0.49 | | | | 0.49 | | | | | |
| | Итого | | 3 | 11240 | 73007 | | | | | | | | 5.55 | | | | | |
| Сталь холоднотянутая гост 8281-80 | Вст3кп2-1 ТУ14-1-1 3023-80 | С50х40х12х25 | 4 | | | | | | | | 1.32 | | 132 | | | | | |
| | Итого | | 5 | 11240 | 74002 | | | | | | | | 1.32 | | | | | |
| Сталь холоднотянутая ЧМТУ 2-130-70 | Вст3кп2-1 ТУ14-1-3023-80 | <90х30х25х3 | 6 | | | | | | | | 1.05 | | 1.05 | | | | | |
| | Итого | | 7 | 11240 | | | | | | | | | 1.05 | | | | | |
| Сталь прокатная угловая равнополочная гост 8509-86 | Вст3кп2-1 ТУ14-1-3023-80 | L25х3 | 8 | | | | | | | | 0.3 | | 0.3 | | | | | |
| | | L50х5 | 9 | | | | | | 0.07 | | | | 0.07 | | | | | |
| | | L75х5 | 10 | | | | | | 0.01 | 1.08 | | | 1.09 | | | | | |
| | | L80х5 | 11 | | | | | | | | | 0.48 | 0.48 | | | | | |
| | Итого | | 12 | 11240 | 21113 | | | | | | | | 1.91 | | | | | |
| Сталь полосовая гост 103-76 | Вст3кп2-1 ТУ14-1-3023-80 | +1.9÷3.9 | 13 | | | | | | 0.23 | 5.39 | | | 5.62 | | | | | |
| | | +4 | 14 | | | | | | 0.05 | 0.38 | | 0.1 | 0.53 | | | | | |
| | Итого | | 15 | 11240 | 13110 | | | | | | | | 6.15 | | | | | |
| Сталь круглая гост 2590-71 | Вст3кп2-1 ТУ14-1-3023-80 | ф18 | 16 | | | | | | | | | 0.08 | 0.08 | | | | | |
| | Итого | | 17 | 11240 | 11118 | | | | | | | | 0.08 | | | | | |
| Всего металла | Масса | | 18 | | | | | | 0.85 | 11.91 | 2.67 | 0.66 | 16.09 | | | | | |
| Масса поставки элементов по кварталам заполняется заказчиком | I | | 19 | | | | | | | | | | | | | | | |
| | II | | 20 | | | | | | | | | | | | | | | |
| | III | | 21 | | | | | | | | | | | | | | | |
| | IV | | 22 | | | | | | | | | | | | | | | |

Инв. N подл. | Подпись и дата | Взам. инв. №

Привязан:

Инв. N

| | | |
|---|---|---|
| Провер. | Левина | |
| Вед. инж. | Смыслова | |
| Зав. пр. | Левина | |
| Н. контр. | Макарищева | |
| Нач. отд. | Письман | |

ТП 901-3-265.89 КМ

Главный корпус для станции очистки воды поверхностных источников мутностью до 1500 мг/л производительностью 5 тыс. м³/сут

Общие данные (окончание)

| Стадия | Лист | Листов |
|---|---|---|
| Р | 4 | |

ЦНИИЭП инженерного оборудования г. Москва

Альбом 2, часть 1

## Ведомость металлоконструкций по видам профилей

| Наименование конструкций по номенклатуре прейскуранта N 01-01 | Позиции по прейскуранту N 01-09 | N п.п. | Код конструкций | Масса конструкций, т: Всего стали повышенной и высокой прочности | По видам профилей стали: Балки и швеллеры | Крупносортная сталь | Среднесортная сталь | Мелкосортная сталь | Толстолистовая сталь | Универсальная сталь | Тонколистовая сталь | Гнутые и гнутосварные | Трубы | Прочие | Всего | Количество, шт | Серия типовых конструкций |
|---|---|---|---|---|---|---|---|---|---|---|---|---|---|---|---|---|---|
| 1 | 2 | 3 | 4 | 5 | 6 | 7 | 8 | 9 | 10 | 11 | 12 | 13 | 14 | 15 | 16 | 17 | |
| Стойки рабочих площадок | 596 | 1 | 526391 | | 2.88 | 0.01 | | | 0.94 | | | | | | 3.83 | | |
| Балки рабочих площадок | 689 | 2 | 526391 | | 8.14 | 0.29 | | | 0.27 | | | | | | 8.7 | | |
| Подкрановые пути: Прямые звенья | 18 | 3 | 526235 | | 4.6 | 0.12 | | | 0.15 | | | 0.08 | | | 4.95 | | |
| Подкрановые пути: Криволинейные звенья | 19 | 4 | 526235 | | 0.09 | | | | | | | | | | 0.09 | | |
| Балки для поддержания монорельсов | 24 | 5 | 526235 | | 1.97 | 0.03 | | | 0.69 | | | | | | 2.69 | | |
| Лестницы | 698 | 6 | 526241 | | | 0.28 | 0.09 | | 0.05 | | 0.23 | 0.49 | | | 1.14 | | |
| Площадки | 696 | 7 | 526241 | | | 1.08 | | | 0.58 | | 5.39 | 5.06 | | | 12.11 | | |
| Ограждения | 705 | 8 | 526241 | | | | | 0.3 | | | | 2.37 | | | 2.67 | | |
| Стремянки | | 9 | | | | 0.48 | | 0.08 | 0.1 | | | | | | 0.66 | | |
| Итого | | 10 | | | 17.68 | 2.29 | 0.09 | 0.38 | 2.78 | | 5.62 | 8.0 | | | 36.84 | | |
| Всего с уч. отходов. | | 11 | | | 18.4 | 2.39 | 0.09 | 0.39 | 2.84 | | 5.84 | 8.3 | | | 38.25 | | |

Инв. N подл. | Подпись и дата | Взам. инв. N

Привязан

Инв. №

| | | |
|---|---|---|
| Провер. | Левина | |
| Вед. инж. | Смыслова | |
| Зав. пр. | Левина | |
| Н. контр. | Макарищева | |
| Нач. отд. | Письман | |

ТП 901-3-265.89 КМ

Главный корпус для станции очистки воды поверхностных источников мутностью до 1500 мг/л производительностью 5 тыс. м³/сут

Общие данные (продолжение)

| Стадия | Лист | Листов |
|---|---|---|
| Р | 3 | |

ЦНИИЭП инженерного оборудования г. Москва

23821-02

Копировал Родлевская

Формат А2

Альбом 2. часть1

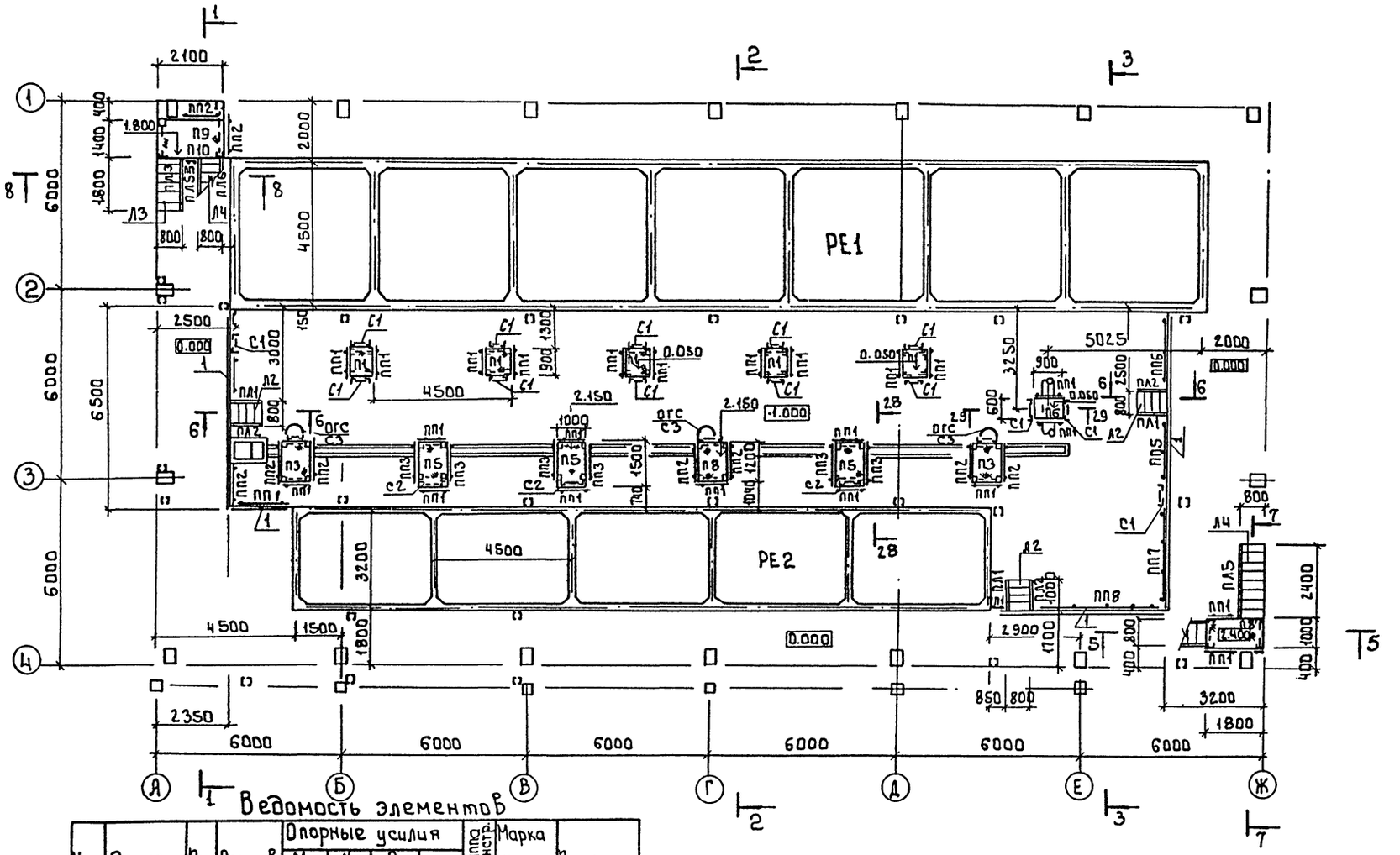


## Ведомость элементов

| Марка | Эскиз | Поз. | Состав | Опорные усилия M кНм | Опорные усилия N кН | Опорные усилия Q кН | Группа констр. | Марка металла | Примечан. |
|---|---|---|---|---|---|---|---|---|---|
| а | Балки I | | I40Б1 | 150.0 | | 280.0 | 4 | ВСт3сп5-1 | |
| б | [ | | [30 | 80.0 | | 202.0 | | | |
| в | IC | | 2C24 | 85.0 | | 98.0 | | ВСт3пс6 | |
| г | C | | C24 | | | | | | |
| д | I | | I26Б1 | 60.0 | | 130.0 | | | |
| е | [ | | [16 | | | | | ВСт3пс6-1 | |
| ж | [ | | [12 | конструктивно | | | | | |
| и | Вайки [] | | 2[24 | | 63.0 | | | ВСт3пс6 | |
| к | [] | | 2[20 | | 55.0 | | | | |
| л | [] | | 2[14 | | 30.0 | | | ВСт3пс6-1 | |
| м | [ | | [12 | конструктивно | | | | | |
| н | [ | | [10 | конструктивно | | | | | |
| п | Связь L | | L63×5 | конструктивно | | | | ВСт3пс6 | |

Спецификация элементов дана на листе КМ 9

Согласовано

Инв.№подл. | Подпись и дата | Взам.инв.№ | Инв.№дубл. | Подпись и дата

Привязан

Инв.№

| | | | |
|---|---|---|---|
| Т.П. 901-3-265.89 | | | КМ |
| Провер. | Левина | | Главный корпус для станции очистки воды поверхностных источников мутностью до 1500мг/л производительностью 8 тыс.м3/сут. Схема расположения металлических лестниц, площадок и ограждений на отм. 0.000; 6.000. |
| Вед.инж. | Смыслова | | |
| Зав.гр. | Левина | | |
| Н.контр. | Макаршева | | |
| Нач.отд. | Письман | | |

| Стадия | Лист | Листов |
|---|---|---|
| Р | 5 | |

ЦНИИЭП инженерного оборудования г. Москва

Копировал: Боброва

23621-02

Формат А2

Альбом 2, часть 1

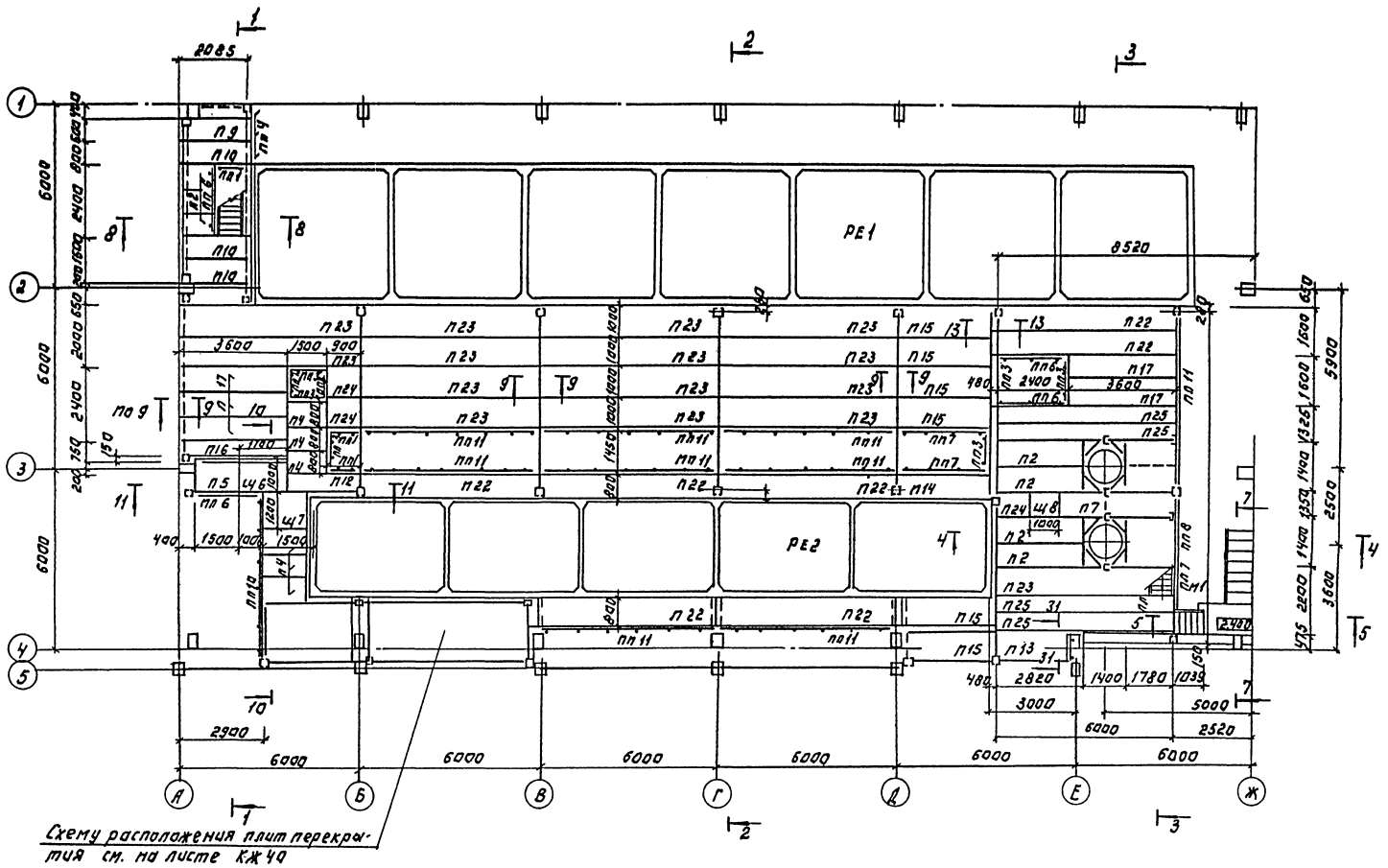


Схему расположения плит перекрытия см. на листе КЖ40

Спецификация элементов дана на листе КМ9.

Площадка в осях А÷Е рассчитана под полезную равномерно распределенную нормативную нагрузку 400 кгс/м²

| | | | | | |
|---|---|---|---|---|---|
| ТП 901-3-265.89 | | | | | КМ |
| Привязан: | Провер. | Левина | | Главный корпус для станции очистки воды поверхностных источников мутностью до 2500 мг/л. Производительностью 5 тыс. м³/сут. | Стадия: Р; Лист: 6; Листов: |
| | Вед. инж. | Смыслова | | | |
| | Зав. гр. | Левина | | Схема расположения металлических лестниц, ограждений и площадок на отм. 2.400; 4.200 | ЦНИИЭП инженерного оборудования г. Москва |
| Инв. № | Н. контр. | Макарищева | | | |
| | Нач. отд. | Письман | | | |

Копировал: Логинова

Формат: А2

2362-1-02

Согласовано: Ульрова 3 раза

Инв. № подл. | Подпись и дата | Взам. инв. №

Альбом 2, часть 1

## Схема расположения металлических площадок, лестниц и ограждений на отм. 0.000; 1.400.

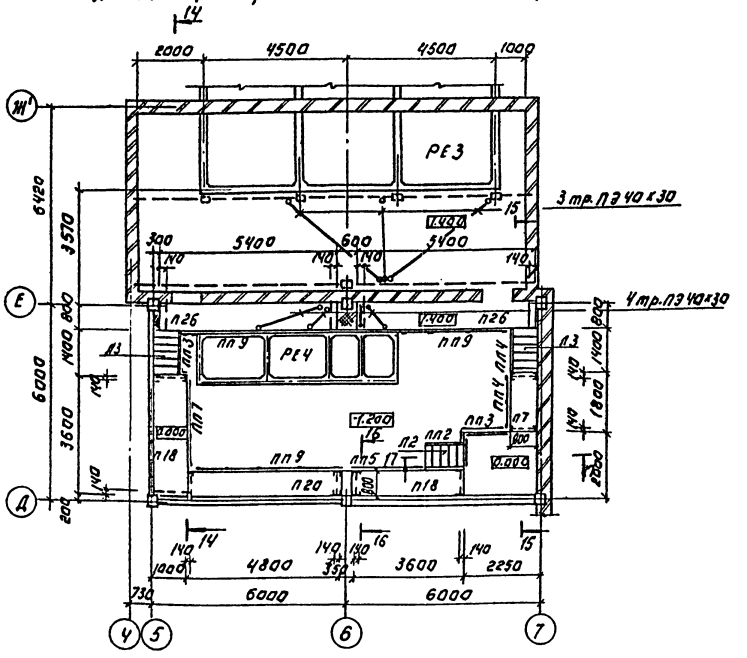


## Схема расположения металлических балок и стоек на отм. 1.400.

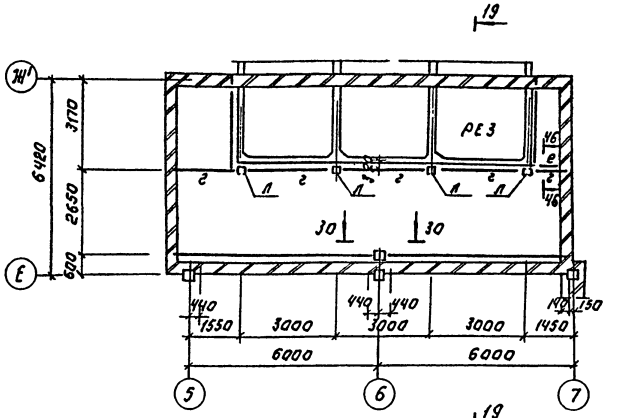


## Схема расположения металлических балок на отм. 4.600.

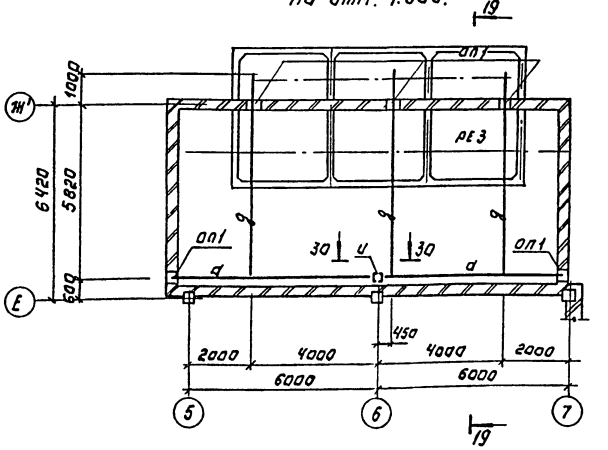


## Схема расположения металлических площадок на отм. 1.800.

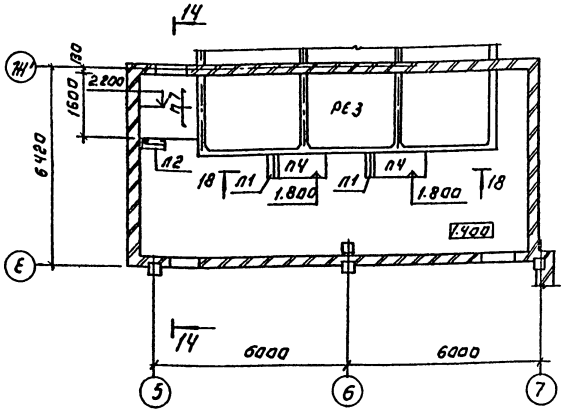


1. Спецификация элементов дана на листе КМ9
2. Опорные подушки ОП1 учтены на листе КЖ-45.
3. Сечения 14-14...19-19 см. на л. КМ11, сеч. 30-30 - см. на листе КМ12

| | | | | | | |
|---|---|---|---|---|---|---|
| ПРИВЯЗАН: | ПРОВЕР. | ЛЕВИНА | | ТП 901-3-265.89 | КМ | |
| | ВЕД. ИНЖ. | СМЫСЛОВА | | | | |
| | ЗАВ. ГР. | ЛЕВИНА | | СЛАВНЫЙ ПРОГРАММИСТИЧНОЙ ВОДОСПОВЕРХНОСТНЫЕ ИСТОЧНИКОВ МУТНОСТЬЮ ДО 1500 МГ/Л. ПРОИЗВОДИТЕЛЬНОСТЬЮ 5 ТЫС. М³/СУТ. | СТАДИЯ Р | ЛИСТ 7 | ЛИСТОВ |
| ИНВ. № | Н. КОНТР. | МАКАРИЩЕВА | | СХЕМЫ РАСПОЛОЖЕНИЯ МЕТАЛЛИЧЕСКИХ ПЛОЩАДОК, ЛЕСТНИЦ И ОГРАЖДЕНИЙ И БАЛОК НА ОТМ. 0.000; 1.400; 1.800; 4.600. | ЦНИИЭП инженерного оборудования г. Москва | |
| | НАЧ. ОТД. | ПИСЬМАН | | | | |

КОПИРОВАЛ: ЛОГИНОВА

ФОРМАТ: А2

23821-02

СОГЛАСОВАНО: ОТД. ВТ ЧИТЕРЕВА

ИНВ. № ПОДЛ. | ПОДПИСЬ И ДАТА | ВЗАМ. ИНВ. №

Альбом 2. часть 1

## Схема расположения металлических площадок, лестниц и ограждений на отм. -2.400; -1.300; 0.000

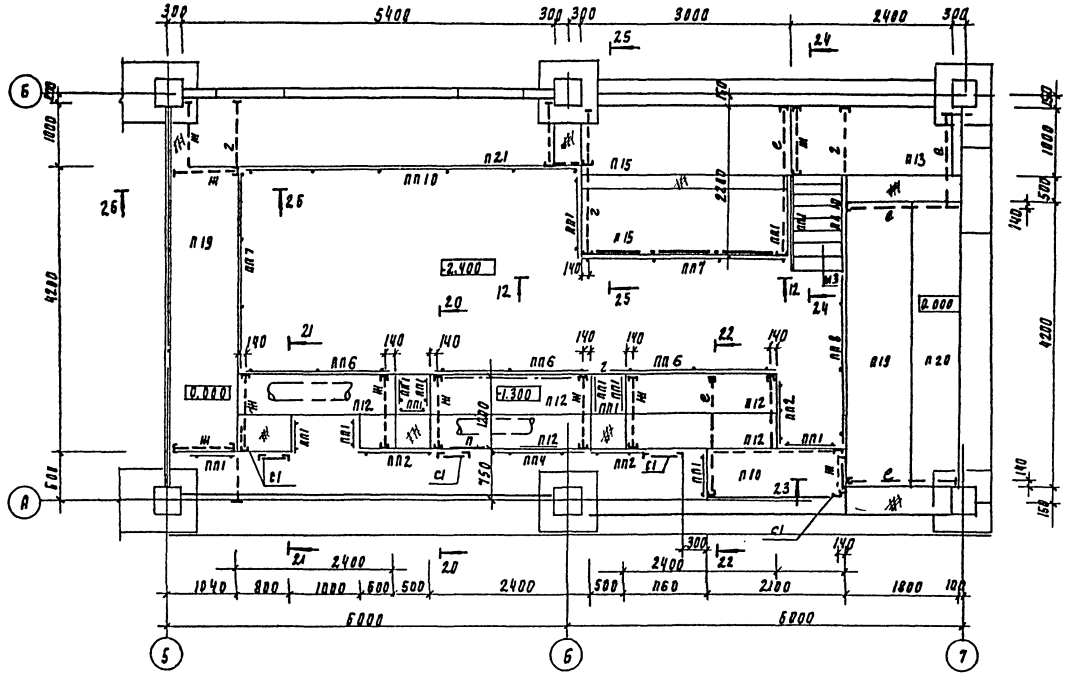

## Схема расположения металлической площадки, лестницы, ограждений на отм. 5.400

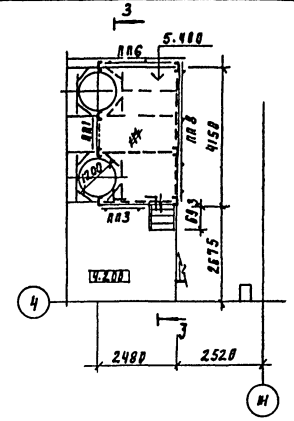

## Схема расположения металлических балок на отм. 5.400

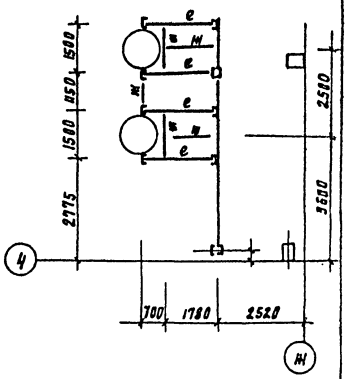

## Схема расположения металлической площадки и лестницы на отм. 4.100

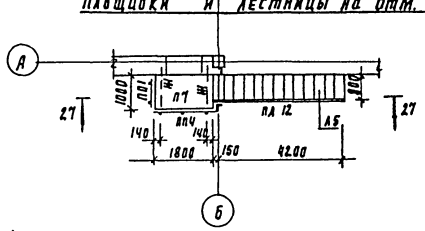

## Схема расположения металлических балок на отм. 4.200

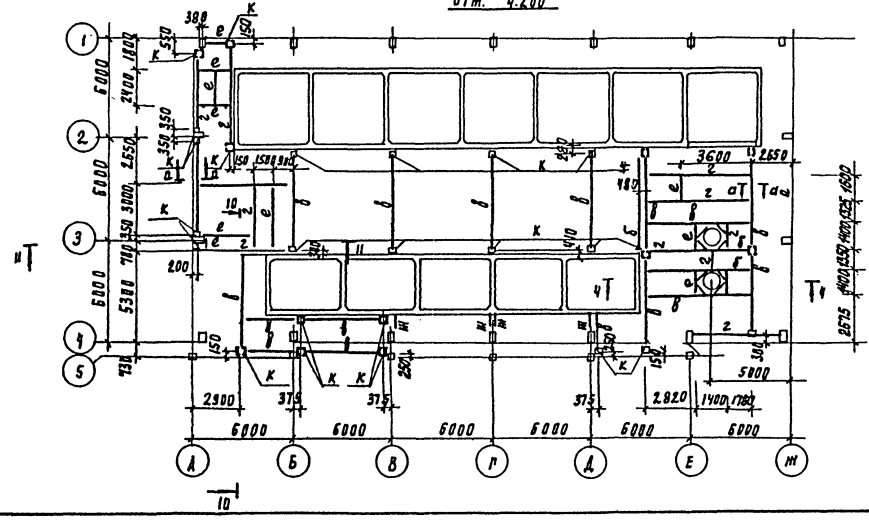

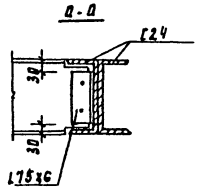


Спецификация элементов дана на листе КМ9

| | | | | | | | |
|---|---|---|---|---|---|---|---|
| Привязан | | | | т.п 901-3-265.89 | | | КМ |
| | Провер. | Левина | | Главный корпус для станции очистки воды поверхностных источников мутностью до 1500 мг/л производительностью 5 тыс. м³/сут | Стадия | Лист | Листов |
| | Вед. инж. | Смыслова | | | Р | 8 | |
| | Зав. гр. | Левина | | Схемы расположения металлических площадок, лестниц, ограждений и балок на отм. -2.400; -1.300; 0.000; 4.200; 5.400 | ЦНИИЭП инженерного оборудования г. Москва | | |
| | Н. контр. | Макарищева | | | | | |
| Инв. № | Нач. отд. | Лисьман | | | | | |

Согласовано: Отдел ВС Ижирева

Инв. № подл. | Подпись и дата | Взам. инв. №

Копировал Годлевская

23821-02

Формат А2

# Спецификация на металлические площадки, лестницы, ограждение площадок, ограждение лестничных маршей и дополнительных элементов

| Марка поз. | Обозначение | Наименование | Кол. | Масса ед.кг | Примечание |
|---|---|---|---|---|---|
| | | *Площадки* | | | |
| П1 | 1.450.3-3.1 2.1.1.00-01 | ПМХШ-9.8 | 5 | 36.8 | |
| П2 | -04 | ПМХШ-30.6 | 4 | 93.0 | |
| П3 | -05 | ПМХШ-12.10 | 3 | 53.4 | |
| П4 | -07 | ПМХШ-15.8 | 8 | 56.4 | |
| П5 | -08 | ПМХШ-15.10 | 4 | 64.4 | |
| П6 | 2.1.1.0.0. | ПМХШ-9.6 | 1 | 31.3 | |
| П7 | -10 | ПМХШ-18.8 | 8 | 67.1 | |
| П8 | -11 | ПМХШ-18.10 | 1 | 76.4 | |
| П9 | -12 | ПМХШ-21.6 | 2 | 66.4 | |
| П10 | -13 | ПМХШ-21.8 | 6 | 76.9 | |
| П11 | -14 | ПМХШ-21.10 | 1 | 87.4 | |
| П12 | -15 | ПМХШ-24.6 | 6 | 75.0 | |
| П13 | -17 | ПМХШ-24.10 | 3 | 98.4 | |
| П14 | -19 | ПМХШ-30.8 | 1 | 107.2 | |
| П15 | -20 | ПМХШ-30.10 | 9 | 121.4 | |
| П16 | -21 | ПМХШ-36.6 | 1 | 110.1 | |
| П17 | -22 | ПМХШ-36.8 | 5 | 126.7 | |
| П18 | -23 | ПМХШ-36.10 | 2 | 143.4 | |
| П19 | -26 | ПМХШ-42.10 | 2 | 166.4 | |
| П20 | -28 | ПМХШ-48.8 | 2 | 167.7 | |
| П21 | -32 | ПМХШ-54.10 | 1 | 211.4 | |
| П22 | -37 | ПМХШ-60.8 | 5 | 207.8 | |
| П23 | -38 | ПМХШ-60.10 | 15 | 234.3 | |
| П24 | -02 | ПМХШ-9.10 | 2 | 42.4 | |
| П25 | -39 | ПМХШ-60.6 | 4 | 189.7 | |
| П26 | -34 | ПМХШ-54.8 | 2 | 194.8 | |

| Марка, поз. | Обозначение | Наименование | Кол. | Масса ед,кг | Примечание |
|---|---|---|---|---|---|
| | | *Лестницы* | | | |
| Л1 | 1.450.3-3.1 1.1.1.0.0-01 | МЛХШ 45-6.8 | 2 | 24.9 | |
| Л2 | -04 | МЛХШ 45-12.8 | 4 | 50.9 | обрезать по месту |
| Л3 | -07 | МЛХШ 45-18.8 | 3 | 76.0 | обрезать по месту |
| Л4 | -10 | МЛХШ 45-24.8 | 2 | 101.1 | |
| Л5 | -19 | МЛХШ 45-42.8 | 1 | 176.3 | |
| | | | | | |
| М1 | 1.2.1.0.0-03 | МЛХШ 60-12.8 | 1 | 38.7 | |
| М2 | -05 | МЛХШ 60-18.8 | 1 | 56.8 | |
| М3 | -07 | МЛХШ 60-24.8 | 1 | 76.2 | |
| С1 | 3.1.0.1.0 | Сх 22 | 7 | 37.5 | обрезать по месту |
| С2 | -02 | Сх 34 | 2 | 56.3 | |
| С3 | -03 | Сх 40 | 3 | 65.6 | |
| ОГС1 | 6.1.0.1.0 | ОГС-12.4 | 3 | 14.0 | |
| ОГС2 | -01 | ОГС-18.4 | 3 | 18.8 | |
| | | *Ограждение площадок* | | | |
| ПП1 | 5.1.0.1.0 | ОГПМХЭБ-10.9 | 38 | 10.5 | |
| ПП2 | -01 | ОГПМХЭБ-10.12 | 13 | 12.5 | |
| ПП3 | -03 | ОГПМХЭБ-10.15 | 13 | 16.7 | |
| ПП4 | -04 | ОГПМХЭБ-10.18 | 6 | 18.7 | |
| ПП5 | -05 | ОГПМХЭБ-10.21 | 1 | 20.8 | |
| ПП6 | -07 | ОГПМХЭБ-10.24 | 8 | 21.4 | |
| ПП7 | -08 | ОГПМХЭБ-10.30 | 6 | 22.8 | |
| ПП8 | -10 | ОГПМХЭБ-10.42 | 3 | 39.3 | |
| ПП9 | -11 | ОГПМХЭБ-10.48 | 3 | 45.3 | |
| ПП10 | -12 | ОГПМХЭБ-10.54 | 2 | 49.4 | |
| ПП11 | -13 | ОГПМХЭБ-10.60 | 9 | 55.6 | |

| Марка поз. | Обозначение | Наименование | Кол. | Масса ед,кг | Примечание |
|---|---|---|---|---|---|
| | | *Ограждение лестничных маршей* | | | |
| ПЛ1 | 1.450.3-3.1 4.1.1.1.0-06 | ОГпМЛХ45-10.12 | 3 | 7.5 | |
| ПЛ2 | 4.1.1.1.0 | ОГлМЛХ45-10.12 | 3 | 7.5 | |
| ПЛ3 | -07 | ОГпМЛХ45-10.18 | 2 | 12.5 | |
| ПЛ4 | -01 | ОГлМЛХ45-10.18 | 1 | 12.5 | |
| ПЛ5 | -08 | ОГпМЛХ45-10.24 | 2 | 15.5 | |
| ПЛ6 | -02 | ОГлМХ45-10.24 | 1 | 15.5 | |
| ПЛ7 | 4.1.2.1.0 | ОГлМХ60-10.12 | 1 | 5.9 | |
| ПЛ8 | | ОГпМХ60-10.12 | 1 | 5.9 | |
| ПЛ9 | | ОГпМХ60-10.18 | 1 | 7.8 | |
| ПЛ10 | | ОГлМХ60-10.24 | 1 | 7.8 | |
| ПЛ11 | | ОГпМХ60-10.24 | 1 | 11.0 | |
| ПЛ12 | | ОГлМХ45-10.42 | 1 | 20.5 | |
| | | | | | |
| | | *Дополнительные элементы* | | | |
| Дх8 | 7.1.0.0.3 | Дх8 | 6 | 0.26 | |
| Дх9 | -01 | Дх9 | 6 | 0.26 | |
| Дх10 | 7.1.0.04 | Дх10 | 1 | 0.61 | |
| Дх14 | 7.1.0.05 | Дх14 | 2 | 0.63 | |
| Дх15 | -01 | Дх15 | 2 | | |
| Дх26 | 7.1.0.07 | Дх26 | 2 | 3.37 | |
| Дх27 | -01 | Дх27 | 2 | | |
| Мх1 | 7.1.0.1.0 | Мх1 | 1 | 12.5 | |
| | | | | | |
| | | *Изделия закладные* | | | |
| 1 | 1.400-15.8.1 540-01 | МН540 | 24шт | 8.5п.м | |

Инв. № подл. | Подп. и дата | Взам. инв. №

Привязан

Инв. №:

| | | |
|---|---|---|
| Т.п. 901-3-265.89 | | КМ |
| Провер. | Левина | |
| Вед. инж. | Смыслова | |
| Зав. гр. | Левина | |
| Н. контр. | Макарищева | |
| Нач. отд. | Письман | |

Главный корпус для станции очистки воды поверхностных источников мутностью до 1500 мг/л производительностью 5 тыс. м³/сут

| Стадия | Лист | Листов |
|---|---|---|
| Р | 9 | |

Спецификация на металлические площадки, лестницы, ограждение площадок, ограждение лестничных маршей и дополнительных элементов

ЦНИИЭП инженерного оборудования г. Москва

Кол. Яровая

23611-

Формат А3

Альбом 2, часть 1

## 1-1

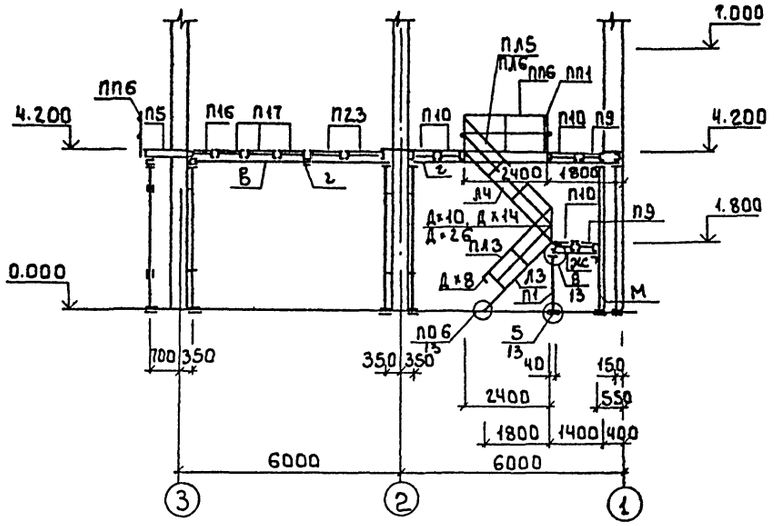


## 3-3

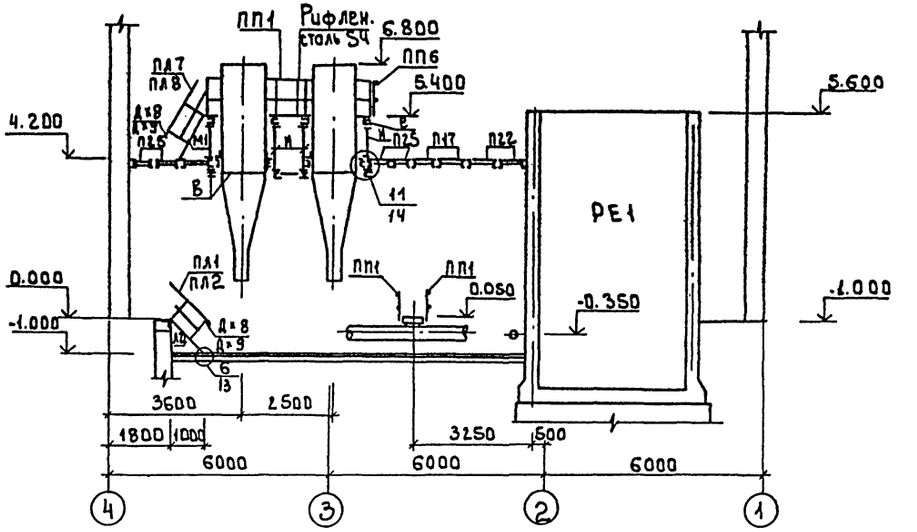


## 2-2

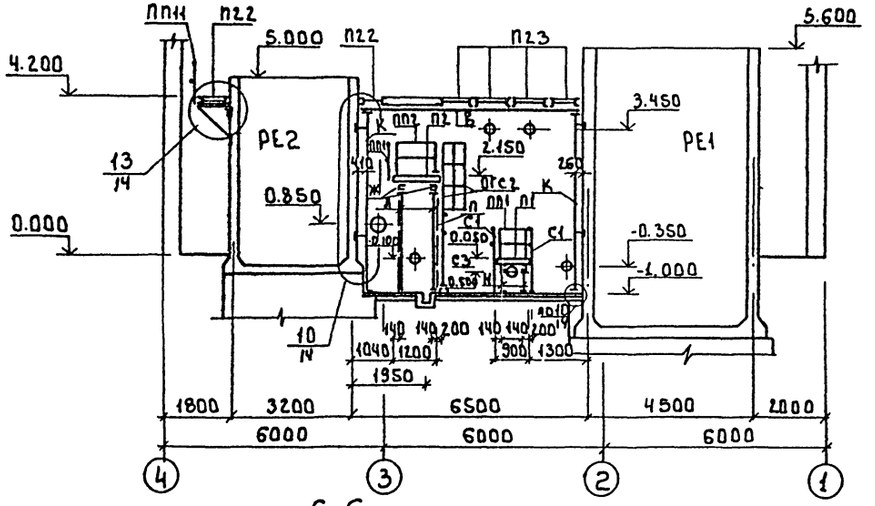


## 4-4

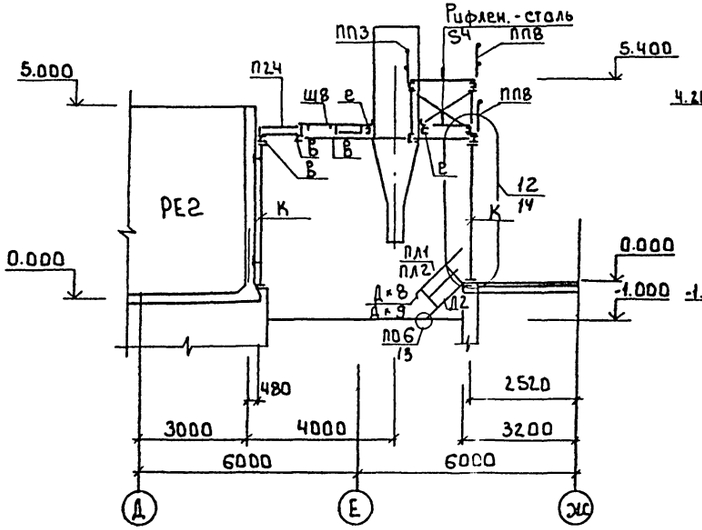


## 5-5

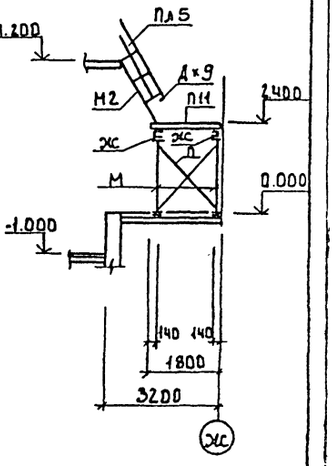


## 6-6

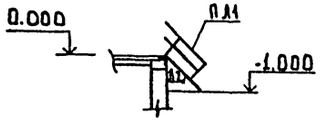


Согласовано
Инв.№ подл. | Подпись и дата | Взам.инв.№

| | | | | | |
|---|---|---|---|---|---|
| Привязан | | | | т.п. 901-3-265.89 | КМ |
| | Провер. | Левина | | Главный корпус для станции очистки воды поверхностных источников мутностью до 1500мг/л производительностью 5 Опус.м³/сут | Стадия: Р; Лист: 10; Листов: |
| | Вед.инж. | Смыслова | | Разрезы 1-1 ... 6-6 | ЦНИИЭП инженерного оборудования г. Москва |
| | Зав.гр. | Левина | | | |
| Инв.№ | Н.контр. | Макаришева | | | |
| | Нач.отд. | Письман | | | |

23921-02

Копировал: Боброва

Формат: А2

Альбом 2, часть 1

## 7-7

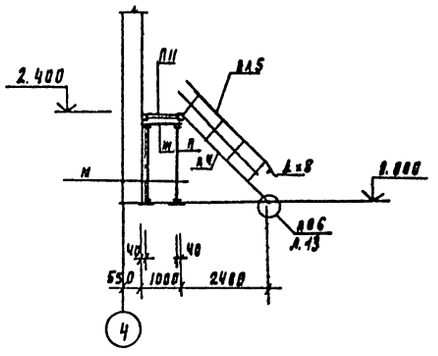


## 8-8

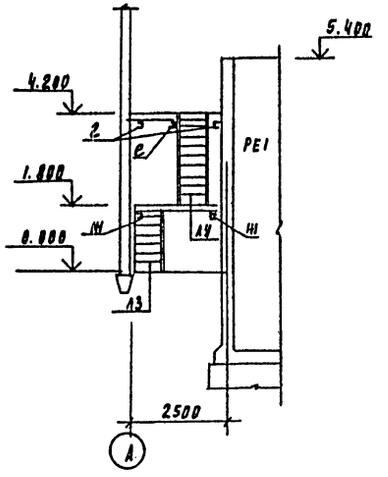


## 14-14

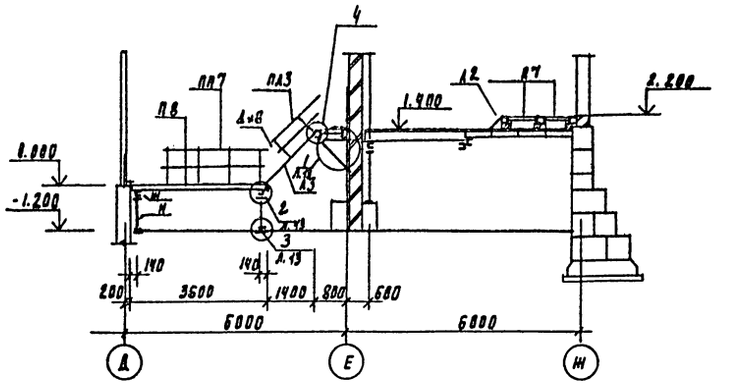


## 15-15

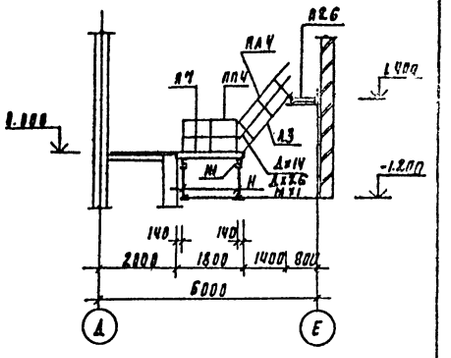


## 9-9

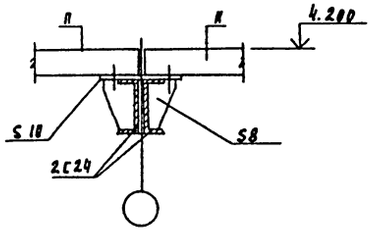


## 10-10

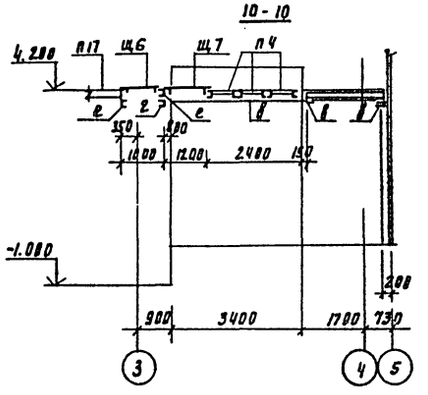


## 16-16

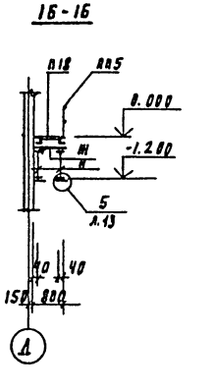


## 17-17

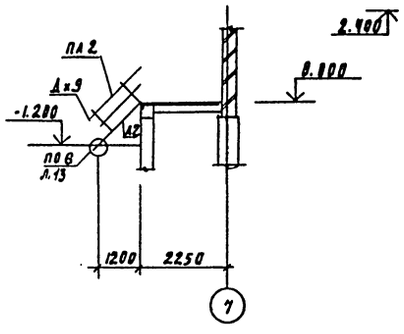


## 18-18

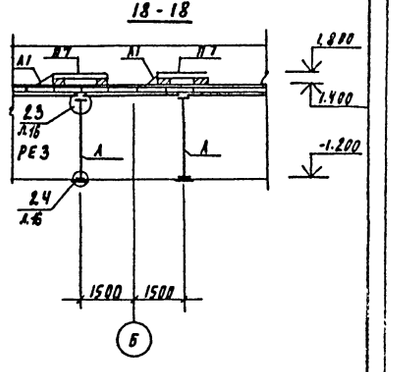


## 11-11

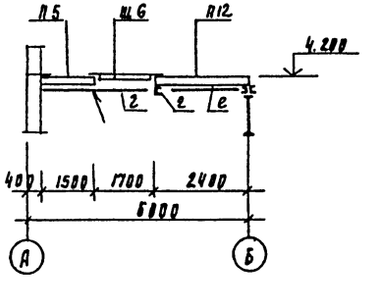


## 12-12

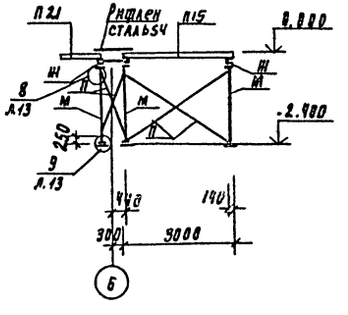


## 19-19

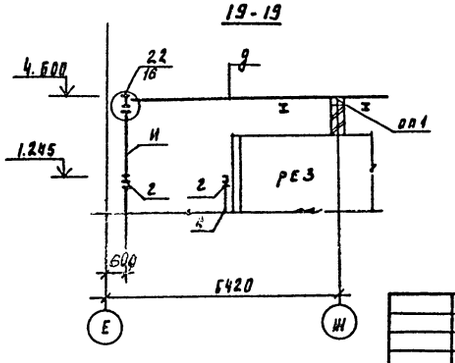


## 13-13

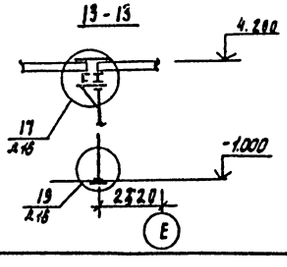


Свод. альбом:
Инв. № подл. | Подпись и дата | Взам. инв. №

| | | | |
|---|---|---|---|
| Привязан | | | |
| Инв. № | | | |

| | | |
|---|---|---|
| Провер. | Левина | |
| Вед. инж. | Смыслова | |
| Зав. пр. | Левина | |
| Н. контр. | Макарычева | |
| Начотд | Исрафил | |

ТП 901-3-265.89 КМ

Машинный корпус для станции очистки воды поверхностных источников мутностью до 1500 мг/л производительностью 57 тыс м³/сут

Разрезы 7-7 ... 19-19

| Стадия | Лист | Листов |
|---|---|---|
| Р | 8 | |

ЦНИИЭП инженерного оборудования г. Москва

Копировал Рябовская

23821-02

Формат А3

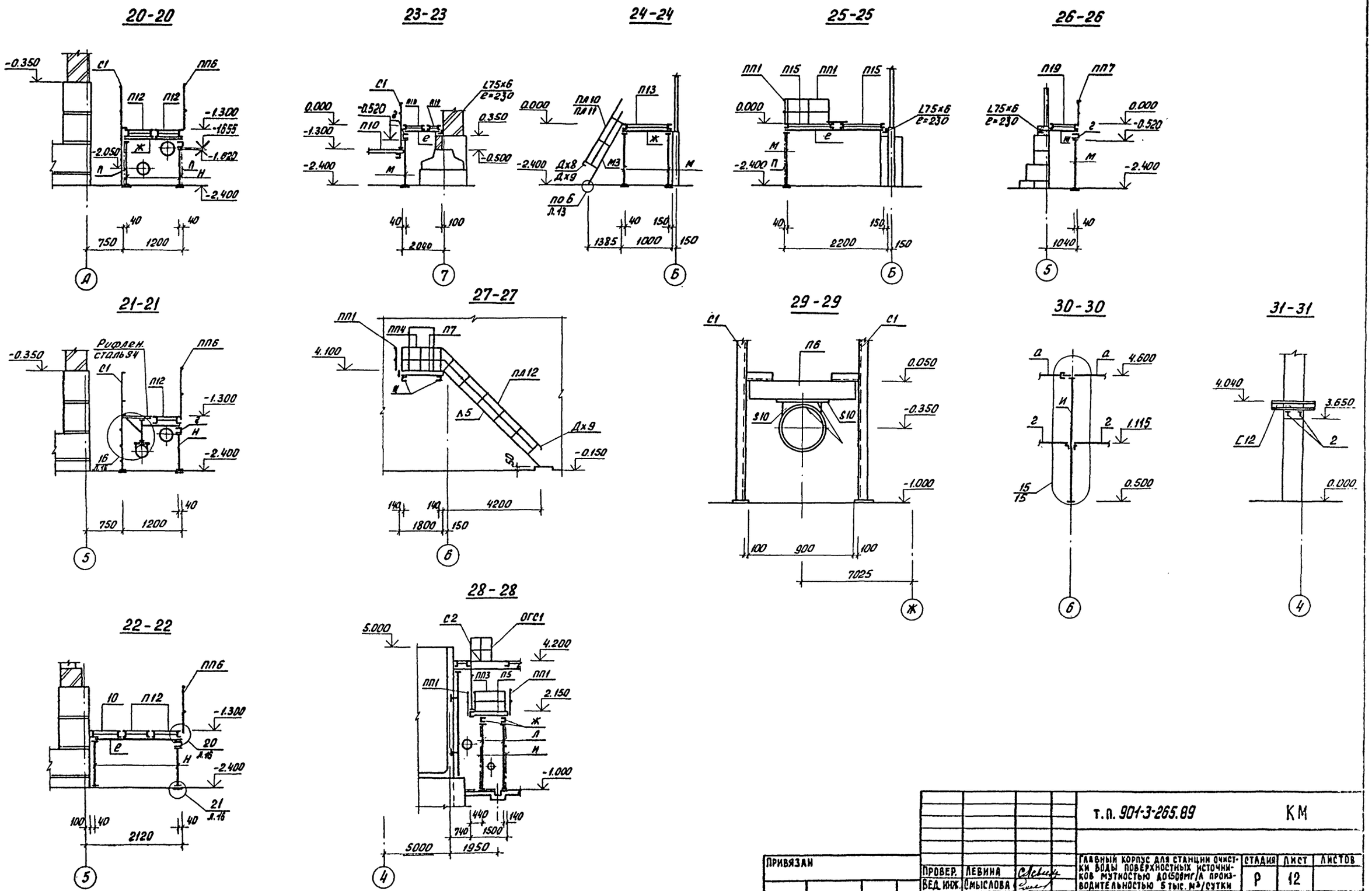


| | | | | | | | |
|---|---|---|---|---|---|---|---|
| ПРИВЯЗАН | | | | т.п. 901-3-265.89 | | | КМ |
| | | | | ГЛАВНЫЙ КОРПУС ДЛЯ СТАНЦИИ ОЧИСТКИ ВОДЫ ПОВЕРХНОСТНЫХ ИСТОЧНИКОВ МУТНОСТЬЮ ДО 1500 МГ/Л ПРОИЗВОДИТЕЛЬНОСТЬЮ 5 ТЫС. М³/СУТКИ | СТАДИЯ | ЛИСТ | ЛИСТОВ |
| | | | | | Р | 12 | |
| | | | | Разрезы 20-20... 31-31 | ЦНИИЭП инженерного оборудования г. Москва | | |
| ИНВ. N: | | | | | | | |

| | | |
|---|---|---|
| ПРОВЕР. | ЛЕВИНА | |
| ВЕД. ИНЖ. | СМЫСЛОВА | |
| ЗАВ. ГР. | ЛЕВИНА | |
| Н. КОНТР. | МАКАРЮЦЕВА | |
| НАЧ. ОТД. | ПИСЬМАН | |

ИНВ. N: ПОДЛ. | ПОДП. И ДАТА | ВЗАМ. ИНВ. N:

23821-02

Коп. Яровая

Формат А2

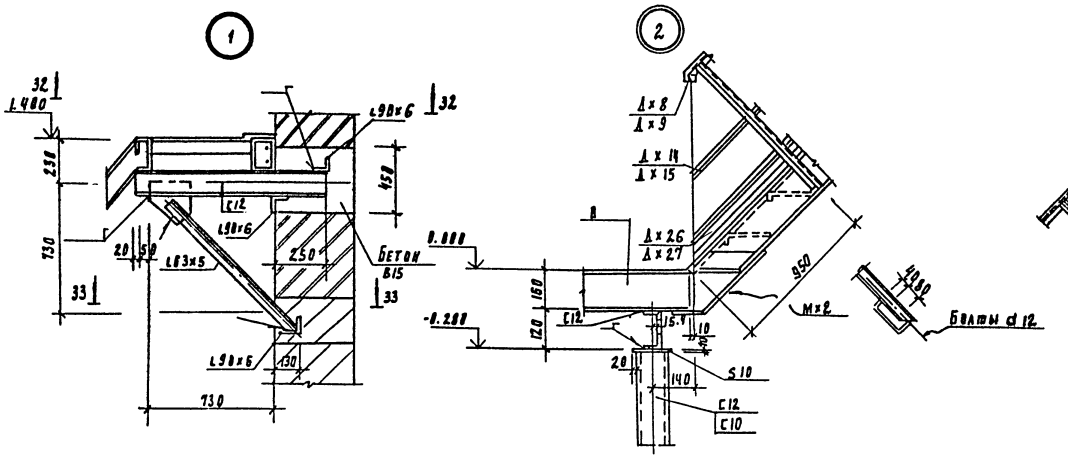


32-32

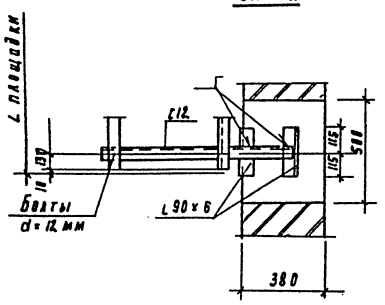


33-33

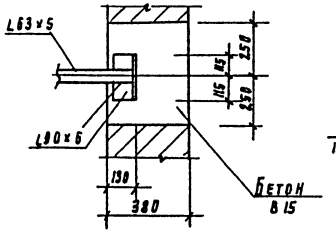


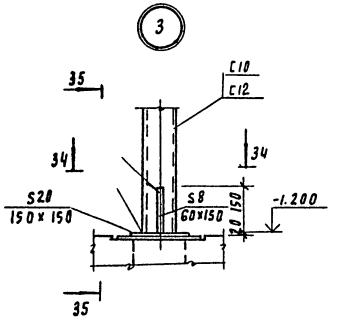


34-34

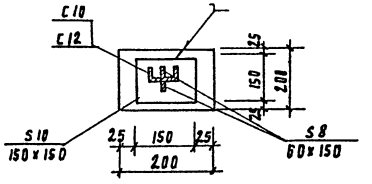


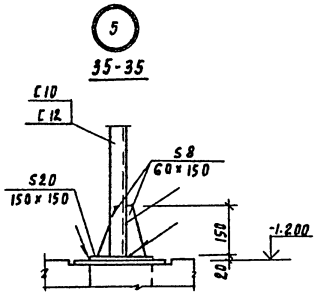


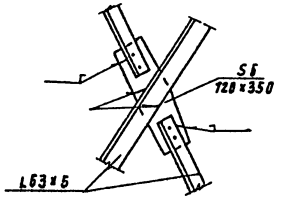


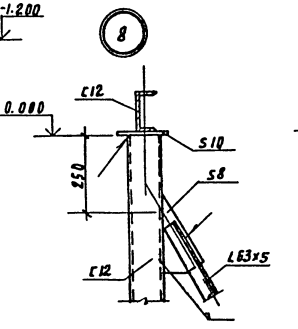


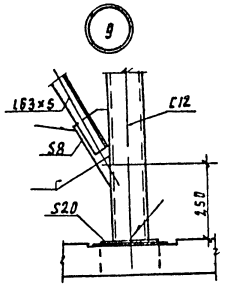


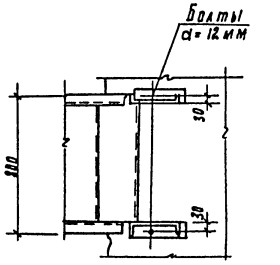


Б-Б

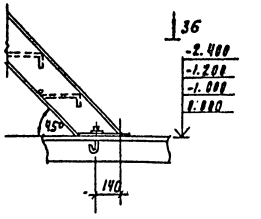




Инв. № подл. | Подпись и дата | Взам. инв. №

Привязан

Инв. №

| | | | |
|---|---|---|---|
| Провер. | Девина | | |
| Вед. инж. | Смыслова | | |
| Зав. пр. | Девина | | |
| Н. контр. | Макаричева | | |
| Нач. отд. | Лигум ан | | |

ТП 901-3-265.89 КМ

Главный корпус для станции очистки воды поверхностных источников мутностью до 1500 мг/л производительностью 5 тыс. м³/сут

| Стадия | Лист | Листов |
|---|---|---|
| Р | 15 | |

Узлы 1 ... 9
Сечения 32-32 ... 36-36

ЦНИИЭП инженерного оборудования г. Москва

Корректор Родевская

23521-02

Формат А2

Альбом 2. часть 1

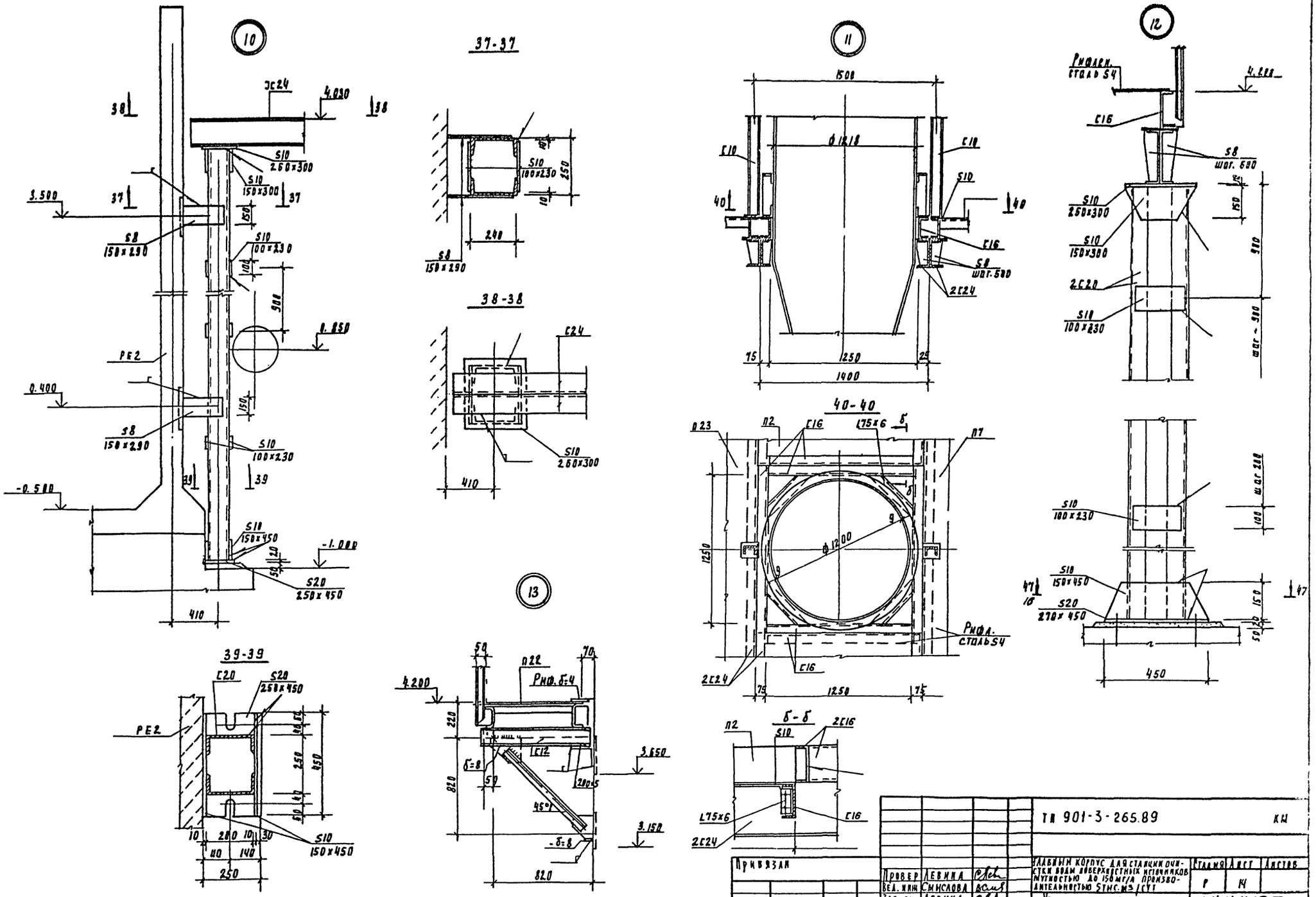


| | | | | | |
|---|---|---|---|---|---|
| Привязан | | | | ТП 901-3-265.89 | КМ |
| | Провер | Левина | | Главный корпус для станции очистки воды поверхностных источников мутностью до 150 мг/л производительностью 5 тыс. м³/сут | Стадия: Р; Лист: 14; Листов: |
| | Вед. инж | Смыслова | | | |
| | Зав. пр. | Левина | | Узлы 10 ... 13 | ЦНИИЭП инженерного оборудования г. Москва |
| | Н. контр. | Макарищева | | Сечения 37-37 .... 40-40 | |
| Инв. № | Нач. отд. | Письман | | | |

Инв. № подл. | Подпись и дата | Взам. инв. №

23821-02

Копировал Родлевская. Формат А2

Альбом 2, часть 1

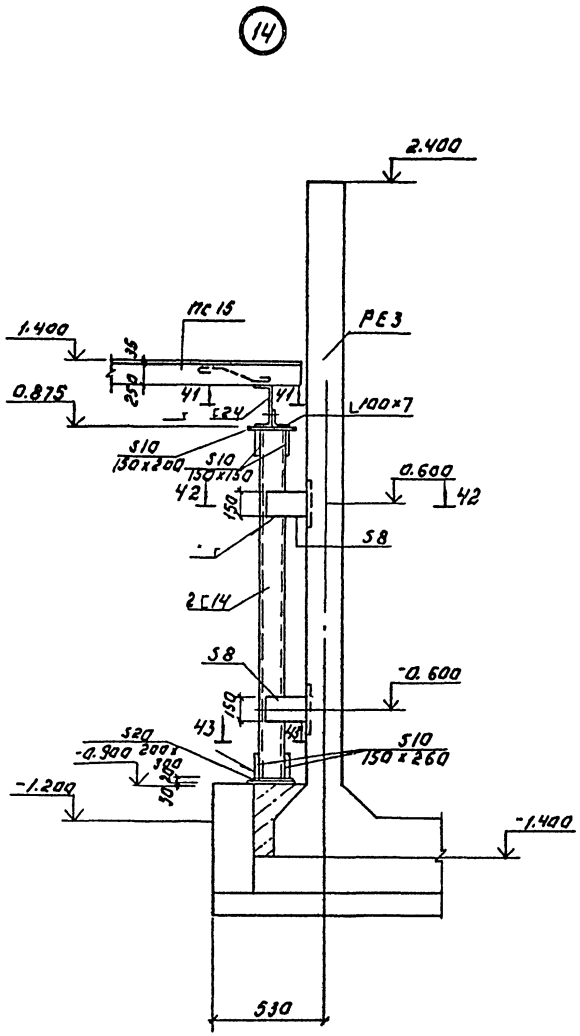


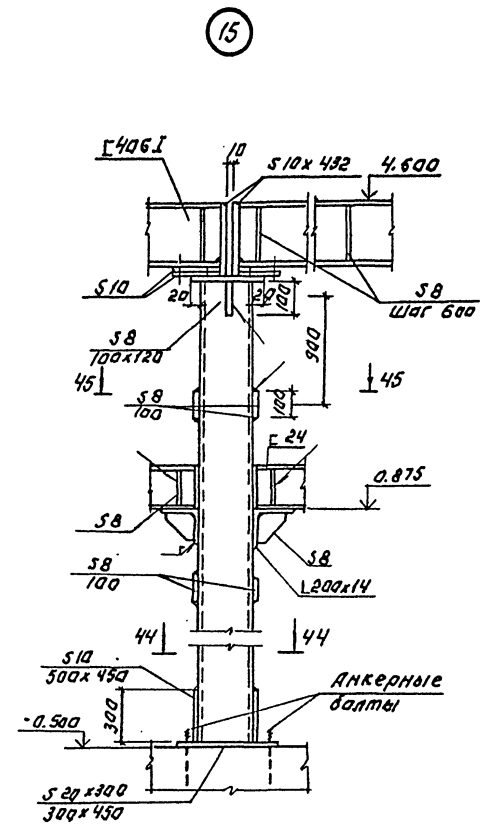


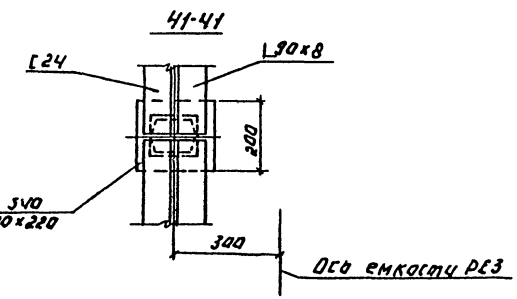


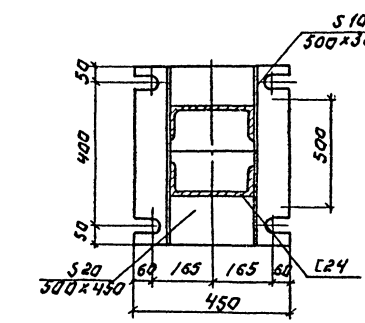


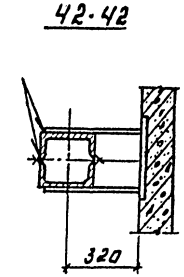


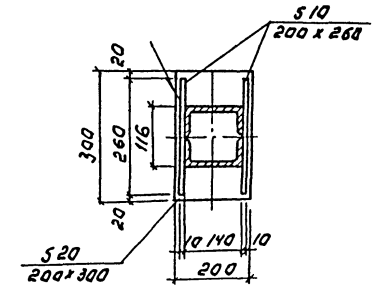


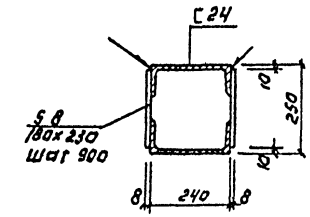


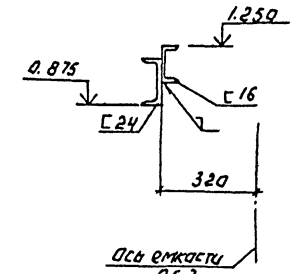


1. Сечение 46-46 см. на листе КМ7.

| | | | | | | | |
|---|---|---|---|---|---|---|---|
| | | | | | ТП 901-3-265.89 | КМ | |
| | | | | | | | |
| Привязан: | | | | | | | |
| | | | | | | Стадия | Лист | Листов |
| | | Провер. | Левина | | Металлоконструкции. Рабочие чертежи по ТСМ.Л. Произв. водительностью 3 тыс. м³/сут. | Р | 15 | |
| | | Вед.инж. | Емыслова | | | | | |
| | | Зав.гр. | Левина | | Узлы 14, 15. Сечения 41-41 ÷ 46-46. | ЦНИИЭП инженерного оборудования г. Москва | | |
| | | Н.контр. | Макарищева | | | | | |
| | | Нач.отд. | Письман | | | | | |
| Инв.№ | | | | | Копировал: Догинова | Формат: А2 | | |

Инв.№ подл. | Подпись и дата | Взам.инв.№

16

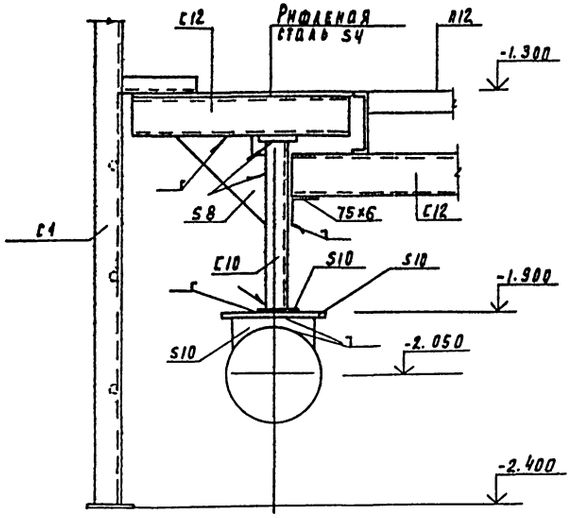


17

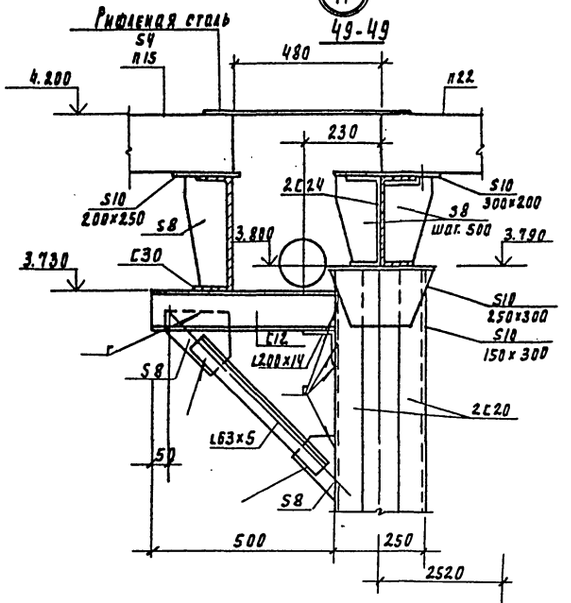


49-49

18

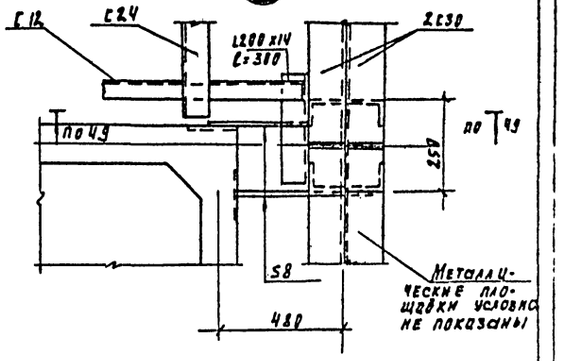


23

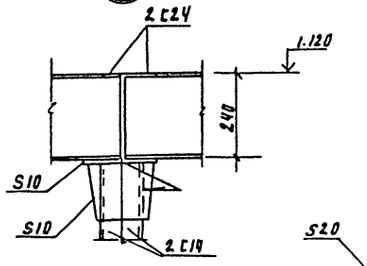


48-48

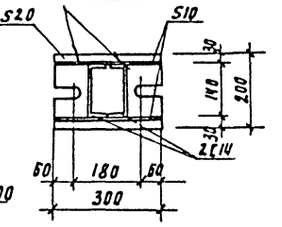


24

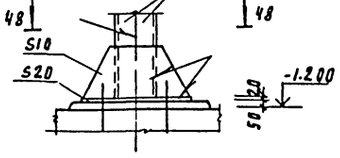


20

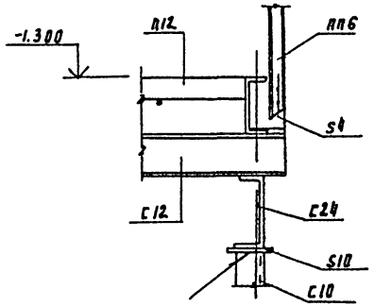


21

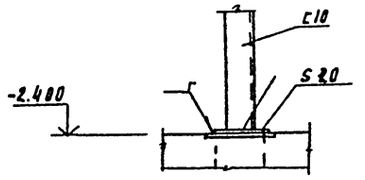


22

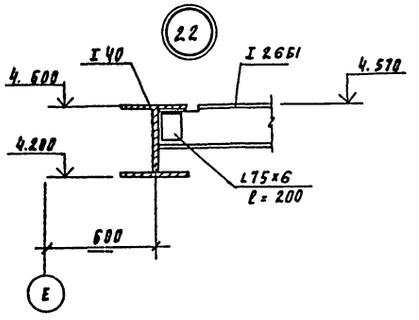


47-47

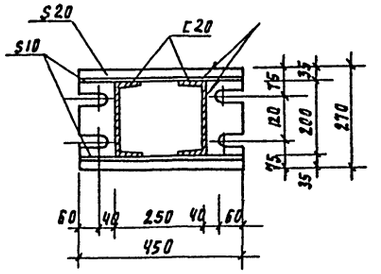


19

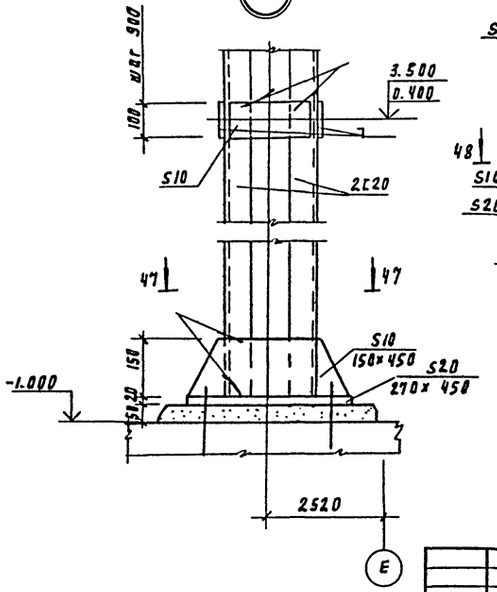


| | | | | | |
|---|---|---|---|---|---|
| | | | | ТП 901-3-265.89 | КМ |
| Привязан | | | | | |
| Инв. № | | | | | |
| Инв. № подл. | Подпись и дата | Взам. инв. № | | | |
| Провер | Левина | | | Главный корпус для станции очистки воды поверхностных источников мутностью до 1500мг/л производительностью 5 тыс м³/сут. | Стадия: Р; Лист: 16; Листов: |
| Вед. инж | Смысалова | | | Узлы 16...24 Сечения 47-47...49-49 | ЦНИИЭП инженерного оборудования г. Москва |
| Зав. пр | Левина | | | | |
| Н. контр | Макаричева | | | | |
| Нач. отд | Письман | | | | |

2392-02

Копировал Родаевская

Формат А2

Альбом 2, часть 1

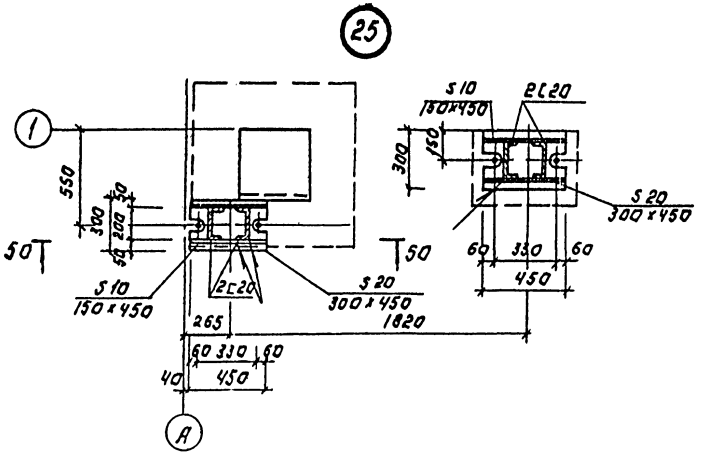





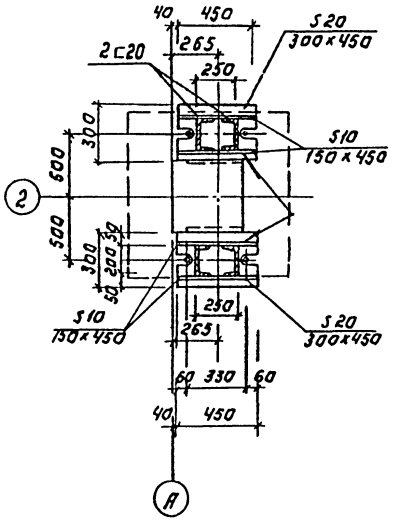


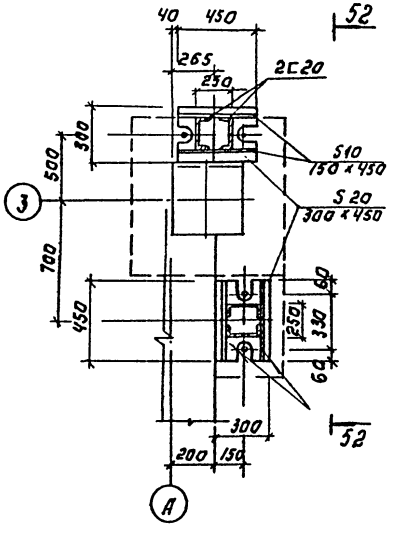


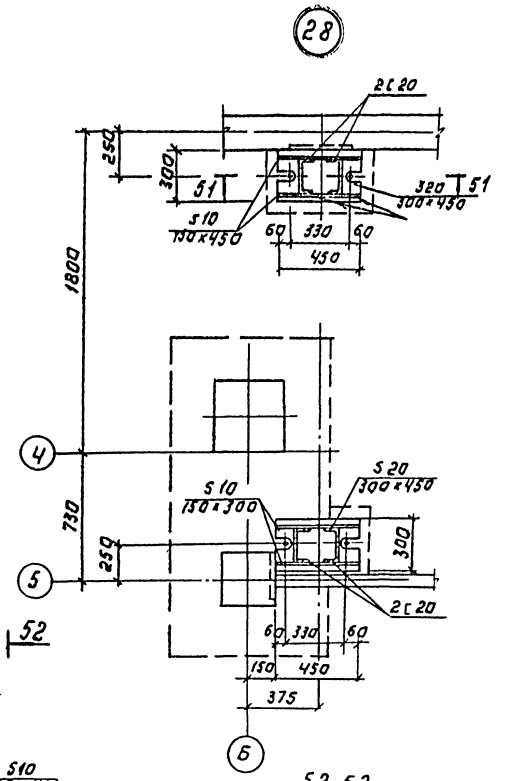


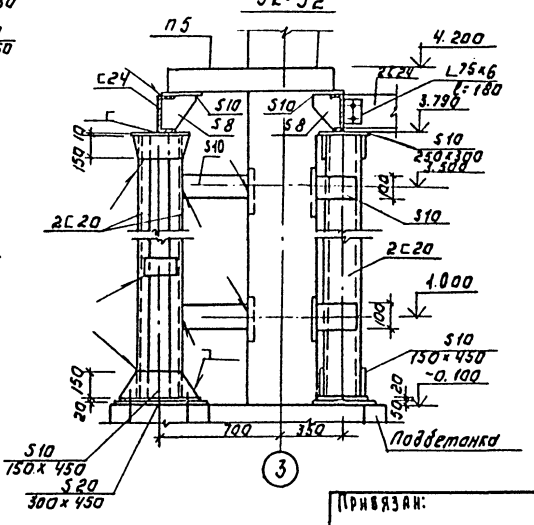


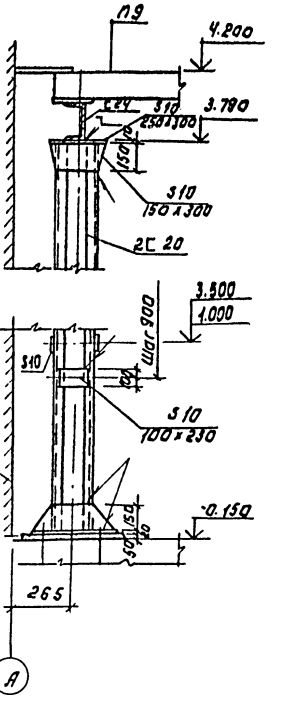


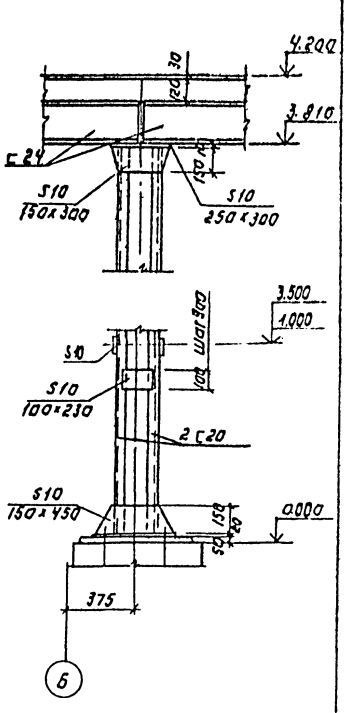


| | | | | | |
|---|---|---|---|---|---|
| Привязан: | | | | ТП 901-3-265.89 | КМ |
| Инв. № | Провер. | Левина | | Сборные железобетонные дымовые трубы для котельных установок водогрейных и паровых производительностью до 1500 т/ч производительностью 3 тыс. м³/сут. Узлы 25...28. Сечения 50-50...52-52 | Стадия: Р; Лист: 17; Листов: |
| | Вед. инж. | Смыслова | | | |
| | Зав. гр. | Левина | | | |
| | Н. контр. | Михалищева | | | |
| | Нач. отд. | Письман | | | ЦНИИпромстальконструкция г. Москва |

Копировал: Логинова

Формат: А2

Инв. № подл. | Подп. и дата | Взам. инв. №

23721-01

Альбом 2. часть 1

# Схема расположения подвесного транспорта

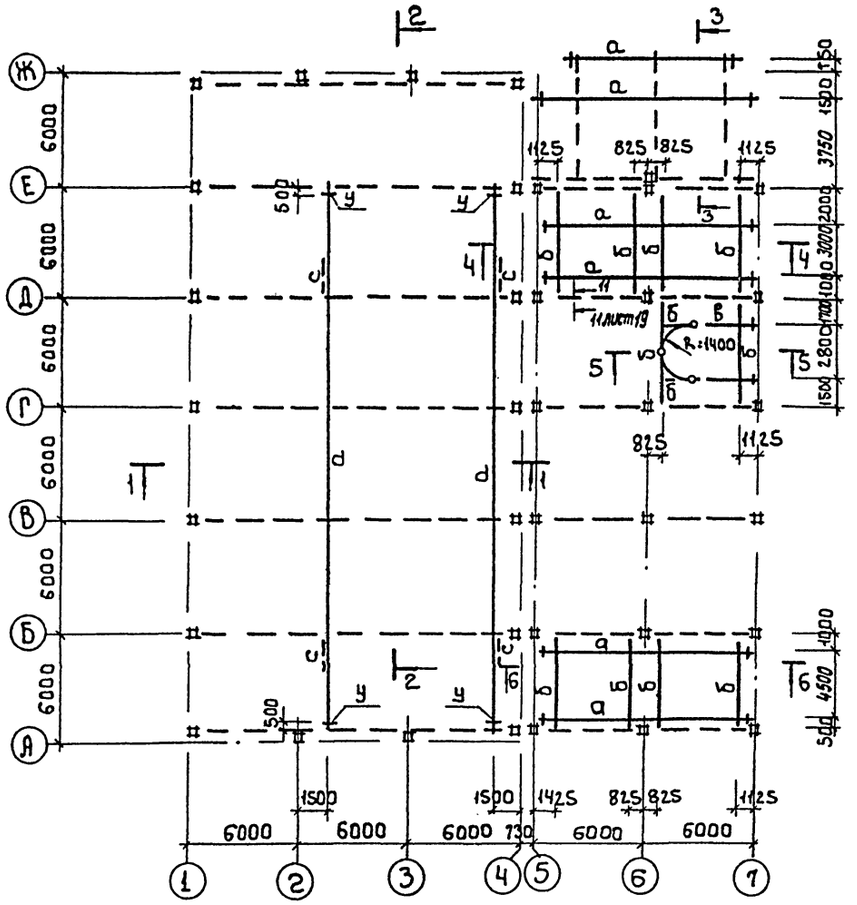


## 2-2

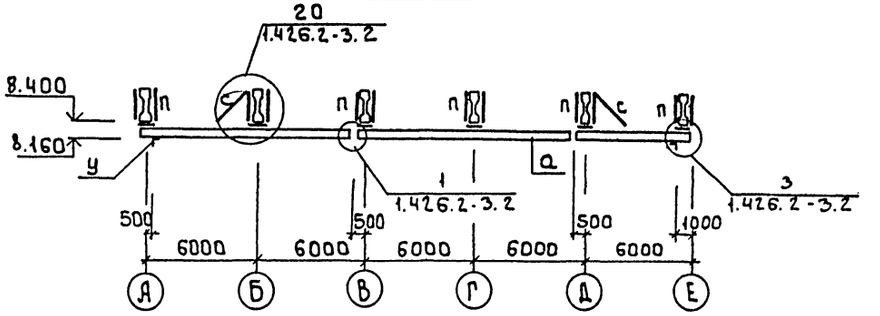


## 3-3

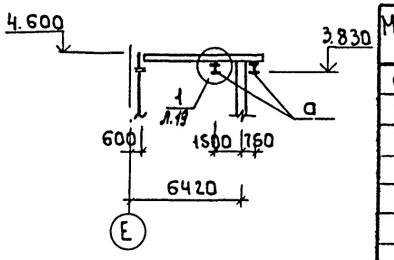


## 4-4

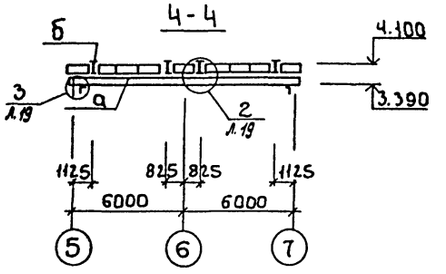


## Ведомость элементов

| Марка | Эскиз | Поз. | Состав | Опорные усилия M кнм | N кн | Q кн | Груп. конст | Марка метал. | Примеч. |
|---|---|---|---|---|---|---|---|---|---|
| а | I | | I 24 М | 1.426.2-3 вып.2 | | | | ВСт3пс5-1 | |
| б | I | | I 26 Б1 | | | | | ВСт3сп5-1 | |
| в | I | | I 20 | | | | | ВСт3сп5-1 | |
| | | | | | | | | | |
| у | L | | L100×7 | | | | | ВСт3пс6-1 | |
| п | Ж | | Гнутый проф. С 60×32×3 | 0.1 | 2.93 | | | ВСт3кп2 | |
| с | L | | L 63×5 | по гибкости λ≤400 | | | | ВСт3пс6-1 | |
| | | | | | | | | | |

1 Рихтовка подкрановых путей по вертикали проводится путем установки набора подкладок
2 Все стальные конструкции окрасить двумя слоями краски БТ-577 по ГОСТ 3631-79
3 Сварку производить электродами типа Э42 ГОСТ 9467-75; hш = 6мм

## 1-1

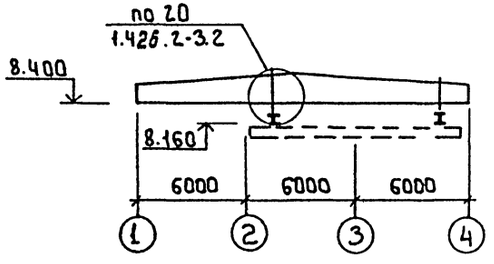


## 5-5

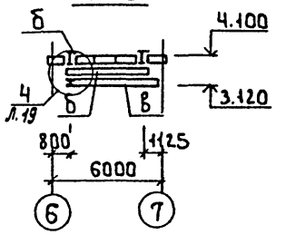


## 6-6

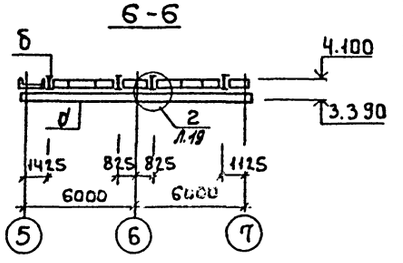


| | | | |
|---|---|---|---|
| Привязан | Провер. | Левина | |
| | Вед. инж. | Смыслова | |
| | Зав. гр. | Левина | |
| Инв. № | Н. контр. | Макаришев | |
| | Нач. отд. | Письман | |

т.п. 901-3-265.89 КМ

Главный корпус для станции очистки воды поверхностных источников мутностью до 1500 мг/л производительностью 5 тыс м3/сут

Схема расположения подвесного транспорта. Разрезы 1-1 ... 6-6

| Стадия | Лист | Листов |
|---|---|---|
| Р | 18 | |

ЦНИИЭП инженерного оборудования г. Москва

Согласовано: Отдел ВТ, Коляева

Инв. № подл. | Подпись и дата | Взам. инв. №

23821-01

Копировал: Боброва

Формат А2

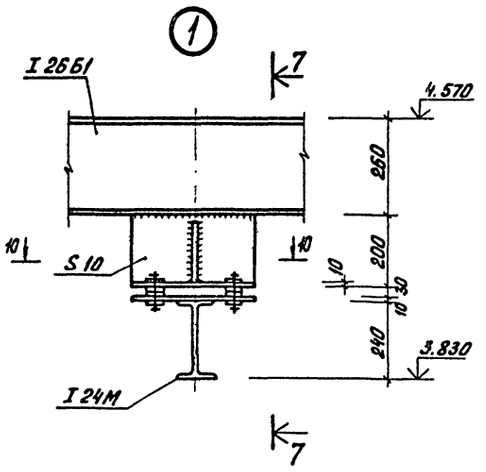


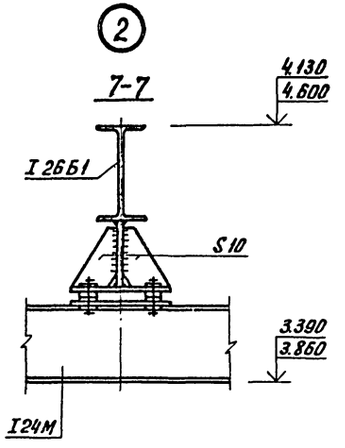


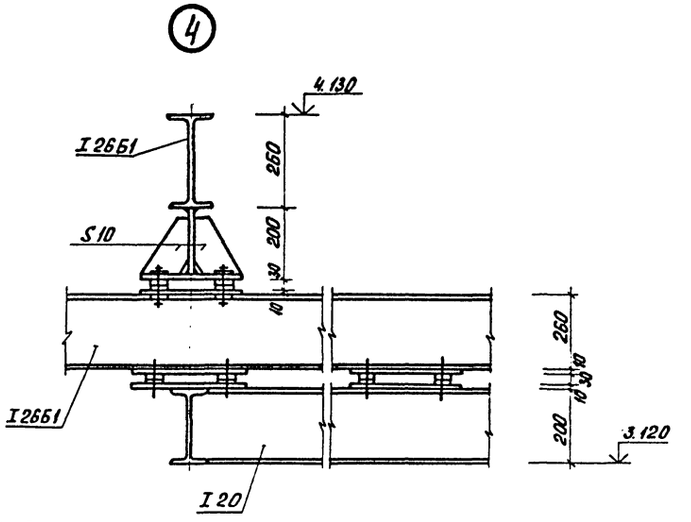


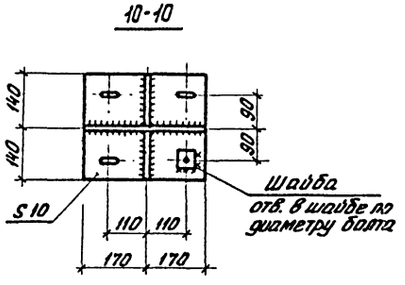


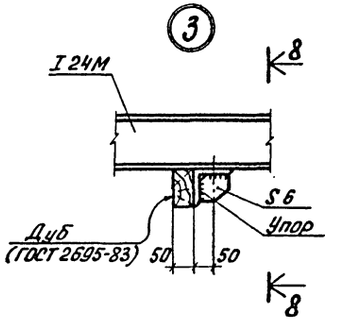


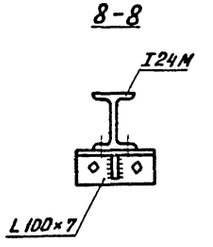


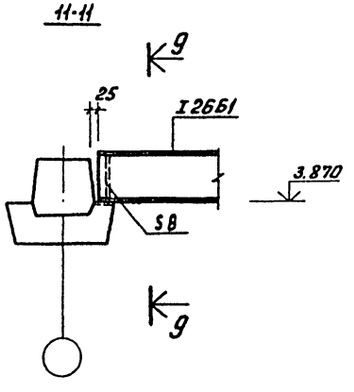


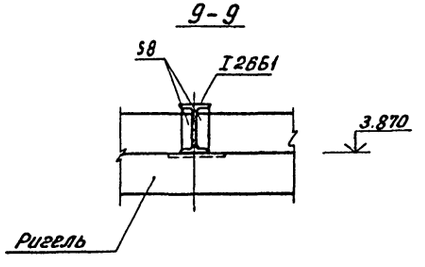


| | | | | | |
|---|---|---|---|---|---|
| Привязан | | | | т.п. 901-3-265.89 | КМ |
| | | Провер. | Левина | | |
| | | Вед. инж. | Смыслова | Главный корпус для станции очистки воды поверхностных источников мутностью до 1500 мг/л производительностью 5 тыс. м³/сут | Стадия: Р; Лист: 19; Листов: |
| | | Зав. гр. | Левина | Узлы 1 ÷ 4 | ЦНИИЭП инженерного оборудования г. Москва |
| | | Н. контр. | Макарищева | Сечения 7-7 ÷ 9-9 | |
| Инв. №: | | Нач. отд. | Письман | | |

Инв. № подл. | Подп. и дата | Взам. инв. №

Коп. Яровая

23821-02

Формат А2

Альбом 2, часть 1

## Схема расположения пожарных лестниц и ограждений.

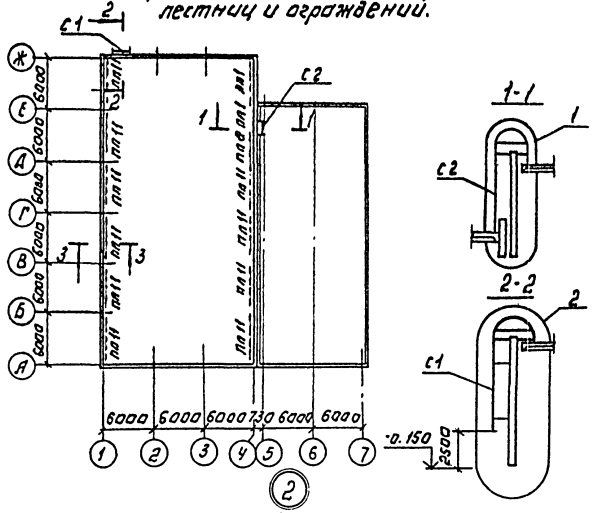


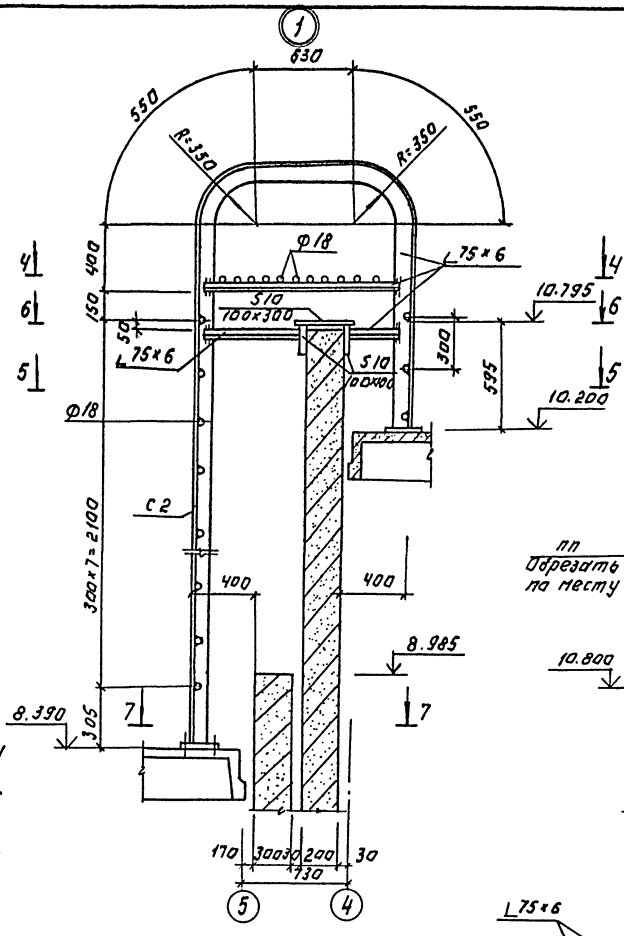


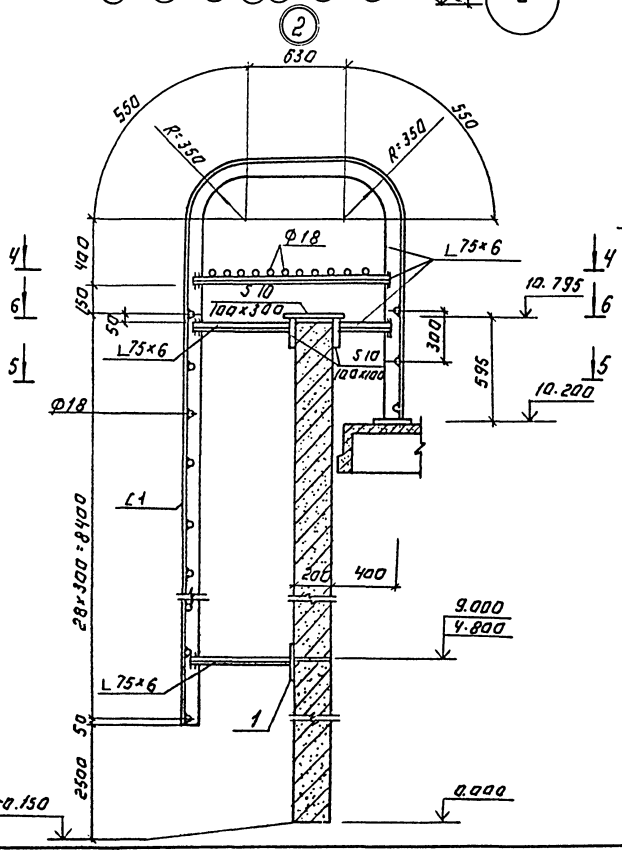


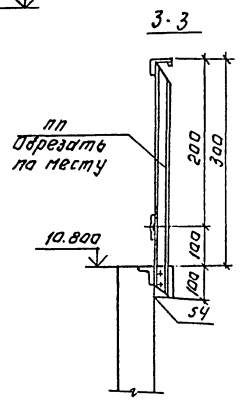


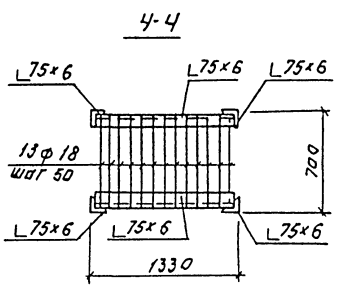


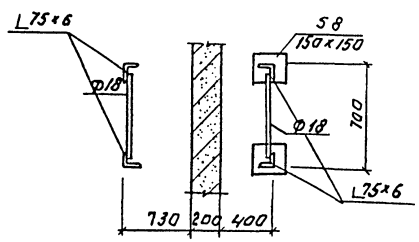


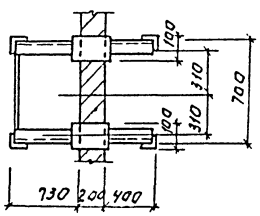


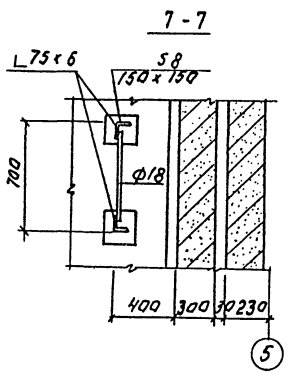


## Спецификация к схеме расположения ограждений и пожарных лестниц.

| Марка, поз. | Обозначение | Наименование | Кол. | Масса ед.кг | Примечание |
|---|---|---|---|---|---|
| | | Ограждения | | | |
| пп1 | 1.450.3-3.1 5.1.0.1.0 | ОГПМХ3д-10.9 | 1 | 10.5 | |
| пп8 | -10 | ОГПМХ3д-10.42 | 1 | 33.3 | |
| пп11 | -13 | ОГПМХ3д-10.60 | 11 | 55.6 | |
| | | | | | |
| | | Пожарные лестницы | | | |
| С1 | Данный лист | С1 | 1 | 195.0 | |
| С2 | | С2 | 1 | 58.8 | |
| | | Изделие закладное | | | |
| 1 | 1.400-6/76 | М4-1 | 4 | 1.4 | |
| | | | | | |

Привязан:

Инв.№

| | | | |
|---|---|---|---|
| Провер. | Левина | | |
| Вед.инж. | Смыслова | | |
| Зав.тр. | Левина | | |
| Н.контр. | Макаришева | | |
| Нач.отд. | Письман | | |

ТП 901-3-265.89 КМ

Главный корпус для станции очистки воды поверхностных источников мощностью 40 000 м³/сут производительностью 5 тыс м³/сут.

Схема расположения пожарных лестниц и ограждений.

| Стадия | Лист | Листов |
|---|---|---|
| Р | 20 | |

ЦНИИЭП инженерного оборудования г. Москва

Копировал: Логинова

Формат: А2

Альбом 2 часть I

## Ведомость чертежей основного комплекта марки АЗ

| Лист | Наименование | Примечан |
|---|---|---|
| 1 | Общие данные | |
| 2 | План фундаментов под оборудование, лотков | |
| | емкостей. Разрез 1-1. Узел 5 | |
| 3 | Разрез 2-2. Узлы 1÷4. Деталь прохода полиэти- | |
| | леновых труб. | |
| 4 | Планы полов. | |
| 5 | Ведомость объемов антикоррозионных работ. | |

## Ведомость ссылочных документов

| Обозначение | Наименование | Примечан. |
|---|---|---|
| СНиП 2.03.11-85 | Защита строительных конструк- ций от коррозии. | |
| СНиП 3.04.03-85 | Защита строительных конструк- ций и сооружений от коррозии. | |
| ВСН 214-82 / ММСС СССР | Сборник инструкций по защите от коррозии. | |
| СНиП II-В.8-71 | Полы. Нормы проектирования. | |

## Внимание!

Данным проектом для антикоррозионных покрытий применены токсичные легковоспламеняющиеся и горючие материалы, в связи с чем при выполнении проектных работ необходимо:

1. Строго соблюдать правила по технике безопасности, предусмотренные СНиП-III-4-80.
2. Строго выполнять мероприятия по предупреждению взрыва и распространению очага возгорания согласно СНиП 2.09.02-85 и СНиП 2.01.02-85.

Типовой проект разработан в соответствии с действующими нормами и правилами и предусматривает мероприятия, обеспечивающие взрывобезопасность и пожаробезопасность при выполнении химзащитных работ.

Зав. группы /Левина С.Е/

## Условия эксплуатации конструкций зданий и сооружений.

| Номер (обозначение) наименование, отметки, координационные оси помещения (участка) объекта защиты | Характеристика жидких сред: Наименование или химический состав | Концентрация, мг/л, г/л, % | Температура, °С | Интенсивность воздействия агрессивной среды на полы | Механическое воздействие на полы | Вид уборки полов | Характеристика газо воздушных сред: Наименование или химический состав | Концентрация, мг/м³ | Температура, °С | Относительн. влажн. % | Особые условия эксплуатации | Вид защиты |
|---|---|---|---|---|---|---|---|---|---|---|---|---|
| Отделение растворных баков коагулянта оси "5-7" "Е-Ж" | $Al_2(SO_4)_3$ | 200 г/л | 5-25 | малая | слабое | сухой | Следы $H_2SO_4$ | | 5 | 75 | | под тип 2, несущие и ограждающие конструкции см. л. 4 |
| Дозаторная оси "5-7"; "Д-Е" | $Al_2(SO_4)_3$ | 50 г/л | 5-16 | малая | слабое | сухой | Следы $H_2SO_4$ | | 16 | 75 | | |

## Общие указания

1. Приемку и подготовку поверхности под антикоррозионную защиту, выполнение химзащитных работ и контроль качества производить согласно СНиП 3.04.03-85 "Защита строительных конструкций и сооружений от коррозии." и "Сборнику инструкций по защите от коррозии" ВСН 214-82 / ММСС СССР.

2. Перед выполнением работ по защите полов должна быть проверена величина уклонов

3. Антикоррозионная защита принята на основании проекта, выполненного институтом "Проект химзащита" г. Днепропетровск. заказ № 1044, и письма института "Проект химзащита" № 1-10/233 от 20.02.1986 г.

4. Применение герметика У-30м подлежит обязательному согласованию с местным санитарным врачом (если вода питьевого качества).

Привязан

Инв. №

ТП 901-3-265.89 АЗ

| | | | |
|---|---|---|---|
| Нач. отд. | Письман | | |
| Гл. инж. проекта | Ермолаева | | |
| Согласовано: Отдел ВТ Беляева | | | |

Инв. № подл. | Подпись и дата | Взам. инв. №

Плавный коридор для станции очистки воды поверхностных источников мутностью до 1500 мг/л, цветностью 5 тыс. м³/сут

| Стадия | Лист | Листов |
|---|---|---|
| Р | 1 | 5 |

Общие данные

ЦНИИЭП инженерного оборудования г. Москва

23121-02

Копировал Родзевская Формат А2

Альбом 2, часть 1

# План фундаментов под оборудование, лотков, емкостей

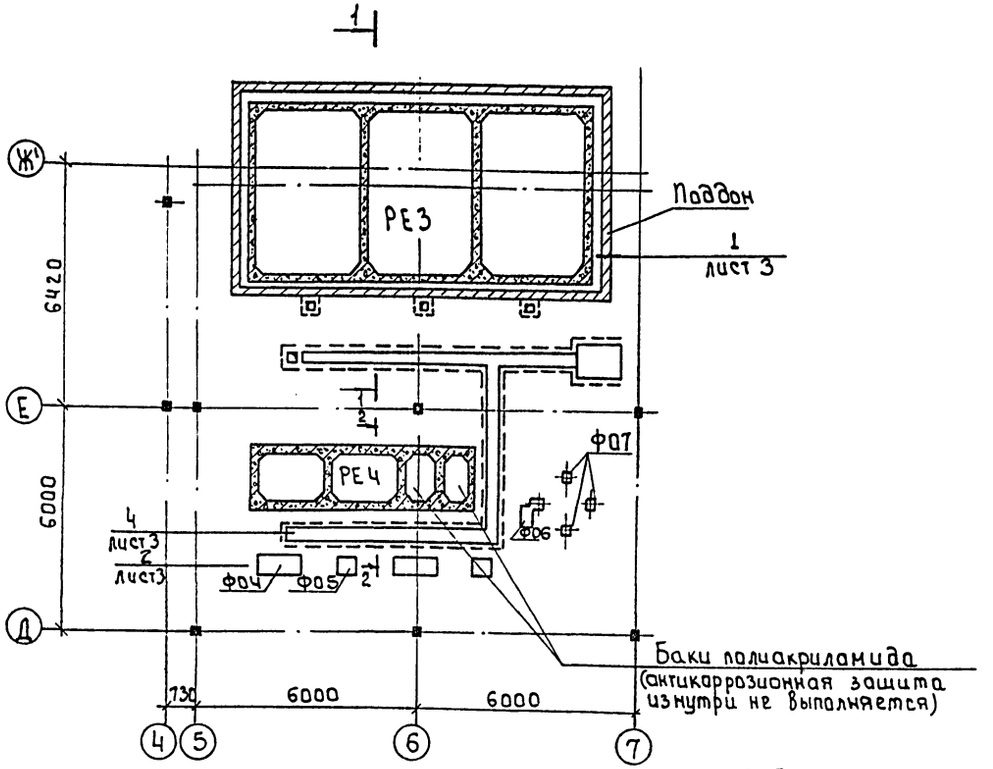


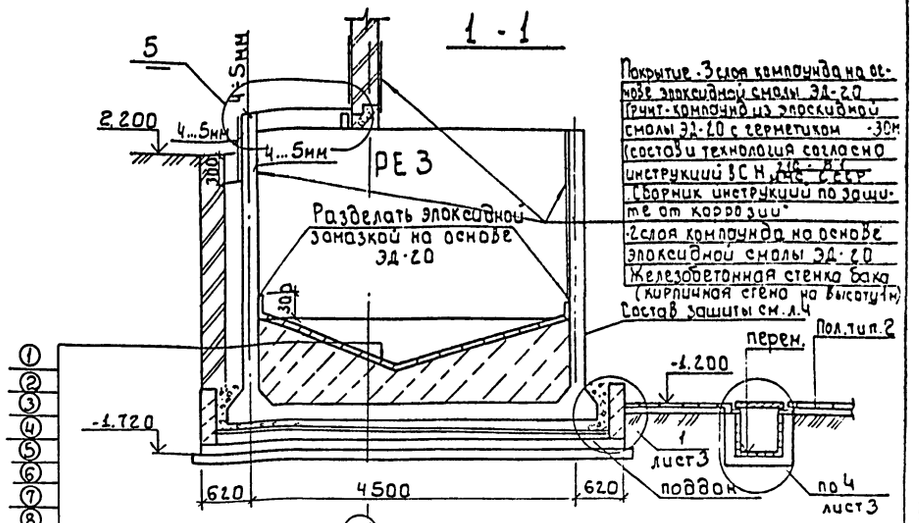


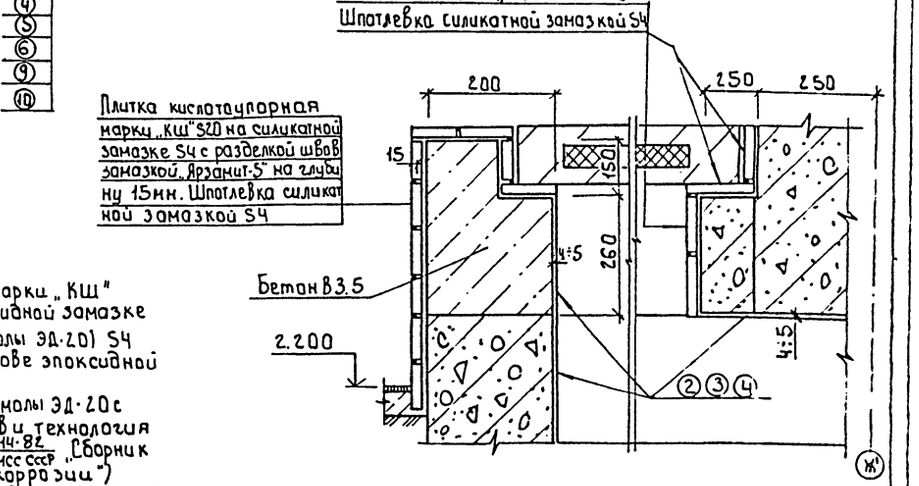


Плитка кислотоупорная марки „КШ" 520 на силикатной замазке S4 с разделкой швов замазкой „Арзанит-5" на глубину 15мм. Шпатлевка силикатной замазкой S4

## Агрессивные воздействия на фундаменты под оборудование

| Номер помещения, участка | Наименование оборудования | Марка фундамента | Характер агрессивного воздействия | Номер узла защиты | Особые условия эксплуатации |
|---|---|---|---|---|---|
| 23 | Насос | ФО4 | $Al_2(SO_4)_3$ - 50 г/л | 2 | На раме |
| 23 | Насос | ФО5 | $Al_2(SO_4)_3$ - 50 г/л | 2 | На раме |

1. Плитка кислотоупорная марки „КШ" (ГОСТ 961-84) S35 на эпоксидной замазке (на основе эпоксидной смолы ЭД-20) S4
2. 3 слоя компаунда на основе эпоксидной смолы ЭД-20
3. Компаунд из эпоксидной смолы ЭД-20 с герметиком У-30М (состав и технология согласна инструкции ВСН 214-82 МНСС СССР „Сборник инструкций по защите от коррозии")
4. 2 слоя компаунда на основе эпоксидной смолы ЭД-20.
5. Выравнивающий слой из цементно-песч. р-ра сост. 1:2,5 1:5
6. Набетонка по уклону из бетона В3.5
7. Железобетонное днище бака.
8. Слой кислотоупорного щебня мелкой фракции: от 100 до 170мм по высоте
9. Железобетонные плиты поддона с набетонкой.
10. подготовка из песка h = 100мм

Общая толщина покрытия ②③④ = 4÷5мм

| | | | |
|---|---|---|---|
| Привязан | | т.п. 901-3-265.89 | А3 |
| Инв. № | | | |
| Провер. | Смыслова | Главный корпус для станции очистки воды поверхностных источников мутностью до 1500мг/л производительностью 5тыс.м3/сут. | Стадия: Р; Лист: 2; Листов: |
| Зав.гр. | Левина | План фундаментов под оборудование, лотков, емкостей. Разрез 1-1. Узел 5. | ЦНИИЭП инженерного оборудования г. Москва |
| Н. контр. | Накарщева | | |
| Нач. отд. | Письман | | |

Инв. № подл. | Подп. и дата | Взам. инв. №

Копировал: Баброва

23821-ТМ

Формат: А2

Альбом 2 часть 1

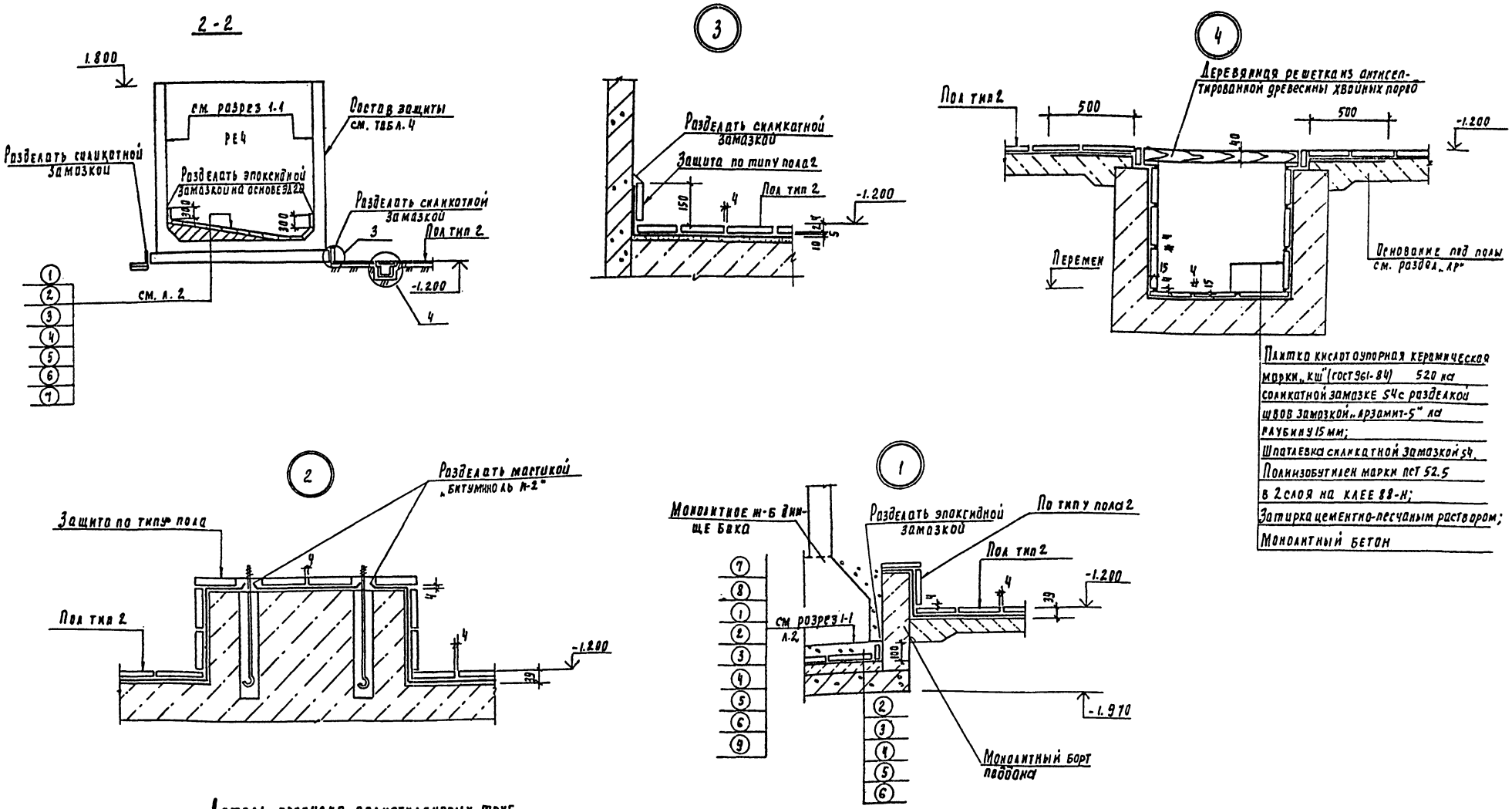


Защиту опор выполнять по узлу 2

| | | | |
|---|---|---|---|
| Привязан | | | |
| Инв. № | | | |
| Провер. | Рыслова | | |
| Зав. пр. | Левина | | |
| Н. контр. | Макарищева | | |
| Нач. отд. | Письман | | |

ТП 901-3-265.89 А3

Главный корпус для станции очистки воды поверхностных источников мутностью до 1500 мг/л производительностью 5 тыс м³/сут

| Стадия | Лист | Листов |
|---|---|---|
| Р | 3 | |

Разрез 2-2. Узлы 1÷4. Деталь пропуска полиэтиленовых труб

ЦНИИЭП инженерного оборудования г. Москва

Копировал Родлевская

23821-02

Формат А2

Инв. № подл. | Подпись и дата | Взам. инв. №

## План полов на отм. -1.200; 1.400

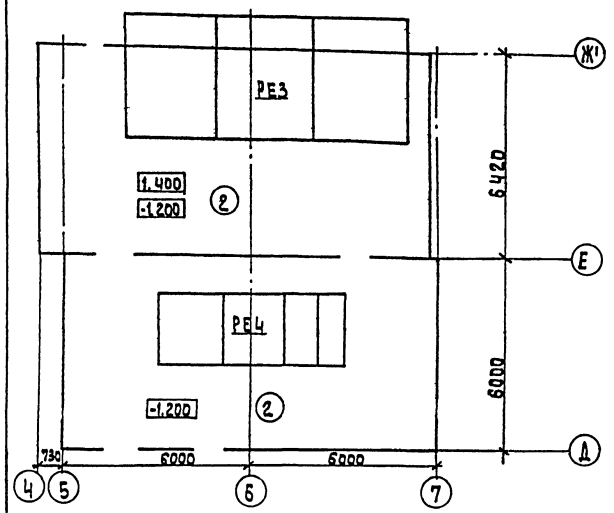


## Антикоррозионная защита несущих и ограждающих конструкций зданий и сооружений

| Номер помещений участка | Наименование и материал элементов конструкций | Состав защитного покрытия: Грунтовка — Марка материала | Грунтовка — Кол. слоев | Покрывной слой — Марка материала | Покрывной слой — Кол. слоев | Общая толщина покрытия, мкм | Примечания |
|---|---|---|---|---|---|---|---|
| 2, 3 | Железобетонные конструкции: Стены наружные-железобетонные панели; кирпичные штукатуренные. Стены внутренние-железобетонные стены баков; кирпичные штукатуренные. Плиты покрытия; перекрытия; ригели; колонны. | Лак ХВ-784 | 2 | Эмаль ХВ-785 / Лак ХВ-784 (ГОСТ 7313-75*) | 2 / 2 | 90÷120 | |
| 2, 3 | Металлоконструкции: Опоры обслуживающих площадок; обслуживающие площадки; лестницы; ограждения; кронштейны; монорельс и т.д. | Грунтовка ХС-068 (ТУ6-10-820-75) | 2 | Эмаль ХВ-785 / Лак ХВ-784 (ГОСТ 7313-75*) | 2 / 2 | 90÷120 | |

Защиту несущих и ограждающих конструкций остальных помещений см. раздел „АР"

## Экспликация полов

| Наименование или номер помещения по проекту | Тип пола по проекту | Схема пола или номер узла по серии | Элементы пола и их толщины | Площадь пола м² |
|---|---|---|---|---|
| 2, 3 | 2 | 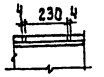 | Покрытие: Плитка кислотоупорная керамическая марка „КД" (ГОСТ 961-84), S20 на силикатной замазке S4. Шпатлевка силикатной замазкой S5. Битумно-рулонная изоляция: - Грунтовочный слой из раствора битума БН 90/10 в бензине за 2 раза. - 2 слоя рубероида РЭМ-350 на битуме БН 90/10. - Шпатлевка мастикой битумной марки Н-2. S5. Основание: см. лист АР 5 | 135,9 |



Экспликацию полов остальных помещений - см. раздел „АР".

Привязан

Инв. №

| | | |
|---|---|---|
| Провер. | Смыслова | |
| Зав. гр. | Левина | |
| Н. контр. | Макарищева | |
| Нач. отд. | Письман | |

тп 901-3-265.89 А3

Главный корпус для станции очистки воды поверхностных источников мутностью до 1500 мг/л производительностью 5 тыс. м³/сут.

| Стадия | Лист | Листов |
|---|---|---|
| Р | 4 | |

Планы полов.

ЦНИИЭП инженерного оборудования г. Москва

Копировал: Алешкова

23921-02

Формат: А2

Инв. № подл. | Подпись и дата | Взам. инв. №

Альбом 2 часть 1

| Наименование | Объемы работ, м² | | | | | | | | | | | | | | | | | | | | | |
|---|---|---|---|---|---|---|---|---|---|---|---|---|---|---|---|---|---|---|---|---|---|---|
| | Отметка -1.200 ; +1.400 | | | | | Отметка -1.200 | | | Отметка 0.000 | | | | | | | | | Железобетонные наливные сооружения | | | | Итого |
| | Отделение растворных баков коагулянта оси "5-7" ; „Е-Ж" | | | | | Дозаторная оси 5-7; Д-Е | | | | | | Отделение растворных баков коагулянта оси „5-7"; „Е-Ж" | | | Дозаторная оси „5-7" „Д-Е" | | | Растворно-хранилищные баки коагулянта (РЕЗ) | | Расходные баки коагулянта (РЕЧ) | | |
| | Пол, плинтус | Каналы, приямки | Фундам | | | Пол, плинтус | Каналы, приямки | Фундам | Пол, плинтус | | | Стены, перемыч. | Потолок | Металлоконструкции | Стены, колонны, ригели | Потолок | Металлоконструкции | 1 бак | Всего | 1 бак | Всего | |
| Очистка металлических поверхностей кварцевым песком. | | | | | | | | | | | | | | | | | | | | | | 70.0 |
| Обеспыливание бетонных поверхностей | 80 | 11.0 | | | | 77.4 | 15.0 | | 20.0 | | | 176.4 | 103.2 | | 160 | 71.4 | | 1124 | 1124 | 65.0 | 65.0 | 1903.4 |
| Обеспыливание металлических поверхностей. | | | | | | | | | | | | | | | | | | | | | | 70.0 |
| Оклейка битумно-рулонной изоляцией в 2 слоя толщиной 10мм. | 80 | | 5 | | | 77.4 | | 5 | 20.0 | | | | | | | | | | | | | 187.4 |
| Оклейка полиизобутиленом марки ПСГ толщиной 2.5 мм в 2 слоя на клее 88Н | | 11.0 | | | | | 15.0 | | | | | | | | | | | | | | | 26.0 |
| Затирка горячим песком | 80 | | 5 | | | 77.4 | | 5 | 20.0 | | | | | | | | | | | | | 187.4 |
| Шпатлевка силикатной замазкой толщиной 5мм | 80 | | 5 | | | 77.4 | | 5 | 20.0 | | | | | | | | | | | | | 187.4 |
| Облицовка кислотоупорной керамической плиткой марки "КШ" толщиной 20мм на силикатной замазке толщиной 4мм с разделкой швов замазкой арзамит-5 на глубину 15мм | | 11.0 | | | | | 15.0 | | | | | | | | | | | | | | | 26.0 |
| Облицовка кислотоупорной керамической плиткой марки "КШ" толщиной 20мм на силикатной замазке толщиной 4мм | 80 | | 5 | | | 77.4 | | 5 | 20.0 | | | | | | | | | | | | | 187.4 |
| 2 слоя компаунда на основе эпоксидной смолы ЭД-20 | | | | | | | | | | | | 8.0 | | | | | | 638.0 | 638.0 | 29.5 | 29.5 | 675.5 |
| Компаунд из эпоксидной смолы ЭД-20 с герметиком У-30м | | | | | | | | | | | | 8.0 | | | | | | 638.0 | 638.0 | 29.5 | 29.5 | 675.5 |
| 3 слоя компаунда на основе эпоксидной смолы ЭД-20 | | | | | | | | | | | | 8.0 | | | | | | 638.0 | 638.0 | 29.5 | 29.5 | 675.5 |
| Облицовка кислотоупорной керамической плиткой марки "КШ" толщиной 35мм на эпоксидной замазке толщиной 4мм | | | | | | | | | | | | | | | | | | 157.0 | 157.0 | 6.0 | 6.0 | 163.0 |
| Шпатлевка силикатной замазкой толщиной 4мм. | | 11.0 | | | | | 15.0 | | | | | | | | | | | | | | | 26 |
| Окраска ПХВ-материалами в 6 слоев; лак ХВ-784 в 2 слоя; эмаль ХВ-785 в 2 слоя; лак ХВ-784 в 2 слоя | | | | | | | | | | | | 176.4 | 103.2 | | 160.0 | 71.4 | | 300.0 | 300.0 | 36.0 | 36.0 | 847.0 |
| Окраска ПХВ-материалами в 6 слоев: грунт ХС-068 в 2 слоя эмаль ХВ-785 в 2 слоя; лак ХВ-784 в 2 слоя. | | | | | | | | | | | | | | | | | | | | | | 170.0 |

В железобетонных наливных сооружениях (для растворно-хранилищных баков коагулянта) учтены материалы на антикоррозийную защиту поддона

Инв. № подл. | Подпись и дата | Взам. инв. №

Привязан

Инв. №

| | | |
|---|---|---|
| Провер | Смыслова | |
| Зав. пр. | Левина | |
| Н. контр. | Макарищева | |
| Нач. отд. | Письман | |

ТП 901-3-265.89 А3

Главный корпус для станции очистки воды поверхностных источников мутностью до 1500 мг/л производительностью 5 тыс. м³ сут

| Стадия | Лист | Листов |
|---|---|---|
| Р | 5 | |

Ведомость объемов антикоррозионных работ.

ЦНИИЭП инженерного оборудования г. Москва

Копировал Подлевская

23821-02

Формат А2

Альбом 2 часть 1

| NN п.п. | Наименование работ | Объем работ: Единицы измерения | Объем работ: Количество | Нормативная трудоёмкость: Чел.-дн. | Нормативная трудоёмкость: Маш.-см. | Численность рабочих в смену | Число смен | Продолжительность работ (дни) |
|---|---|---|---|---|---|---|---|---|
| I | Подготовительный период | | | | | | | 1 мес. |
| II | Земляные работы | | | | | | | |
| 1 | Разработка грунта | м³ | 3524 | 150 | 38 | 5 | 2 | 15 |
| 2 | Обратная засыпка | м³ | 2824 | 216 | 34 | 5 | 2 | 22 |
| III | Устройство фундаментов | | | | | | | |
| 1 | Бетонная подготовка | м³ | 70.64 | | | | | |
| 2 | Песчаное основание | м³ | 13.04 | | | | | |
| 3 | Монолитные ж.б. фундаменты | м³ | 136.12 | 215 | 18 | 6 | 2 | 18 |
| 4 | Укладка сборных ж.б. конструкций | м³ | 54.42 | | | | | |
| 5 | Укладка блоков бетонных. | м³ | 133.35 | | | | | |
| IV | Устройство емкостей | | | | | | | |
| | Емкость РЕ-1. | | | | | | | |
| 1. | Стены и днище из монолитного железобетона. | м³ | 213.8 | 630 | 4 | 12 | 2 | 26 |
| | Емкость РЕ-2 | | | | | | | |
| 1 | Стены и днище из монолитного железобетона. | м³ | 83.36 | 362 | 3 | 12 | 2 | 15 |
| | Емкость РЕ-3. | | | | | | | |
| 1 | Стены и днище из монолитного железобетона. | м³ | 42.20 | | | | | |
| 2. | Набетонка по днищу. | м³ | 26.29 | 83 | 5 | 6 | 2 | 7 |
| 3 | Плиты покрытия сборные железобетонные. | м³ | 6.11 | | | | | |
| | Емкость РЕ-4 | | | | | | | |
| 1 | Стены и днище из монолитного железобетона. | м³ | 15.0 | 40 | 2 | 6 | 2 | 4 |
| V | Монтаж каркаса | | | | | | | |
| 1. | Колонны | м³ | 44.01 | | | | | |
| 2 | Балки покрытия | м³ | 24.22 | | | | | |
| 3. | Ригели | м³ | 21.4 | 186 | 12 | 5 | 2 | 19 |
| 4 | Лестницы, площадки | м³ | 4.11 | | | | | |
| 5 | Фахверк, колонны, связи | т | 0.6 | | | | | |
| VI | Устройства стен | | | | | | | |
| 1 | Из стеновых панелей | м³ | 160.51 | | | | | |
| 1 | Из керамического кирпича | м³ | 134.5 | | | | | |
| 3 | Диафрагмы жесткости | м³ | 29.76 | 346 | 26 | 6 | 2 | 29 |
| 4 | Плиты карнизные | м³ | 1.06 | | | | | |
| 5 | Перемычки | м³ | 2.21 | | | | | |

График работ (месяцы)

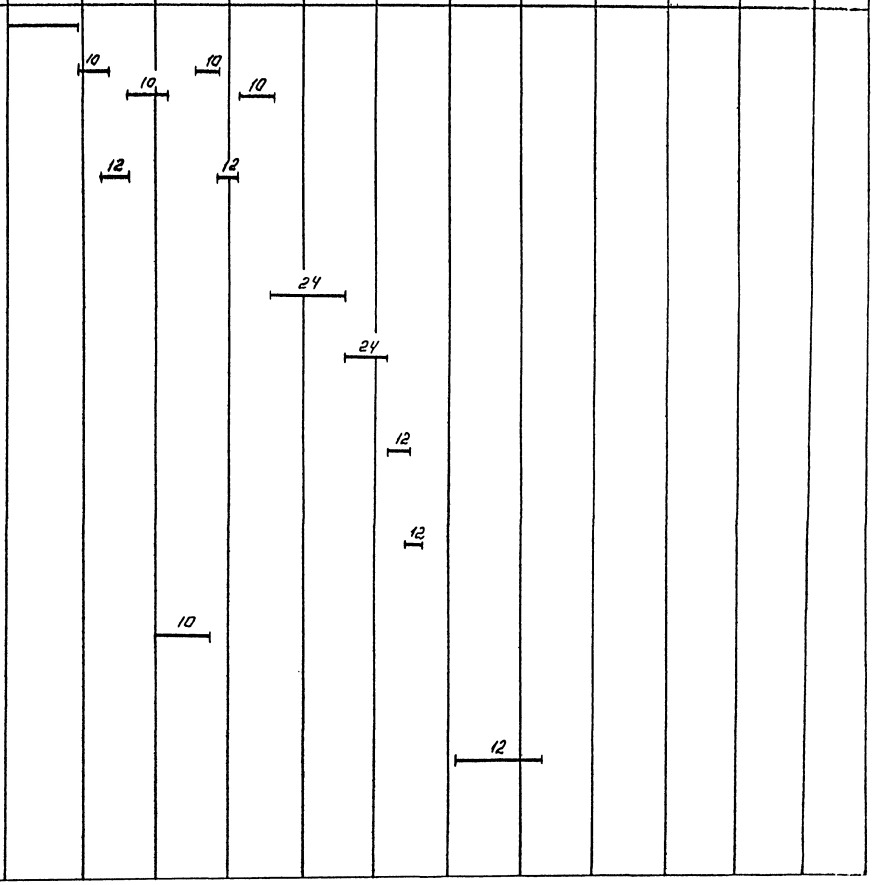


ТП 901-3-265.89 ОС

| | | |
|---|---|---|
| ПРОВЕР. | ЧУХРОВА | |
| ИНЖ. ЗК | ПАВЛОВА | |
| ЗАВ. ГР. | ЧУХРОВА | |
| Н. КОНТР. | ПАВИНА | |
| НАЧ. ОТД. | ГРИГОРЬЕВА | |

ГЛАВНЫЙ КОРПУС ДЛЯ ГЛАВНОЙ КОРПУСЫ ПОДЛЕЖИТ ПРИВЯЗКИ ПРОЕКТОВ ДЛЯ ПРОМЫШЛЕННОГО ПРОИЗВОДИТЕЛЬНОСТЬЮ 3 ТЫС. М³/СУТ.

| СТАДИЯ | ЛИСТ | ЛИСТОВ |
|---|---|---|
| Р | 1 | 2 |

ГРАФИК ПРОИЗВОДСТВА РАБОТ (НАЧАЛО)

ЦНИИЭП ИНЖЕНЕРНОГО ОБОРУДОВАНИЯ г. МОСКВА

Копировал: Логинова

Формат: А2

23521-02

ИНВ. № подл. | ПОДПИСЬ И ДАТА | ВЗАМ. ИНВ. №

Альбом 2 часть 1

| №№ п.п. | Наименование работ | Объем работ: единица измерения | Объем работ: количество | Нормативная трудоемкость: Чел.-дн. | Нормативная трудоемкость: Маш.-см. | Численность рабочих в смену | Число смен. | Продолжительность работ (дни) |
|---|---|---|---|---|---|---|---|---|
| VII | Устройства перекрытия и покрытия. | | | | | | | |
| 1 | Плиты перекрытия | м³ | 74.10 | 162 | 18 | 5 | 2 | 17 |
| 2 | Плиты покрытия | м³ | 44.06 | | | | | |
| VIII | Устройства перегородок | | | | | | | |
| 1 | Из керамического кирпича | м³ | 363 | 123 | — | 5 | 2 | 12 |
| 2 | Из легкобетонных панелей | м² | 543 | | | | | |
| 3 | Опорные подушки сборные ж.б. | м³ | 0.92 | | | | | |
| IX | Устройства кровли | | | | | | | |
| 1 | 4х слойной рубанной плоской | м² | 476 | 89 | — | 5 | 2 | 9 |
| 2 | 3х слойной рубанной плоской | м² | 748 | 136 | — | 5 | 2 | 14 |
| X | Заполнение проёмов | | | | | | | |
| 1 | Окна | м² | 142.7 | 38 | — | 4 | 2 | 9 |
| 2 | Двери | м² | 108.51 | 28 | — | | | |
| 3 | Ворота | м² | 7.36 | 5 | — | | | |
| XI | Монтаж металлоконструкций | | | | | | | |
| 1 | Подвесные пути | т | 8.03 | 252 | 4 | 10 | 2 | 13 |
| 2 | Лестницы, площадки | т | 30.27 | | | | | |
| XII | Устройства полов | | | | — | | | |
| 1 | Цементных | м² | 609 | 340 | — | 6 | 2 | 29 |
| 2 | Из керамической плитки | м² | 257 | | | | | |
| 3 | Из линолеума | м² | 303 | | | | | |
| XIII | Устройства венткамеры | | | 6 | — | 3 | 2 | 2 |
| XIV | Устройства КТП. | | | 11 | — | 3 | 2 | 2 |
| XV | Отделочные работы внутренние | | | | | | | |
| 1 | Штукатурка улучшенная | м² | 530 | 630 | 16 | 10 | 2 | 32 |
| 2 | Окраска | м² | 1970 | | | | | |
| 3 | Облицовка керамической плиткой | м² | 277 | | | | | |
| XVI | Отделочные работы наружные | м² | 1827.5 | 55 | — | 5 | 2 | 6 |
| XVII | Антикоррозийные работы | м² | 2143 | 570 | — | 8 | 2 | 36 |
| XVIII | Специально-строительные работы | | | | | | | |
| 1 | Каналы и приямки бетонные | м³ | 18.32 | 89 | 1 | 5 | 2 | 9 |
| 2 | Фундаменты под оборудование | м³ | 13.43 | | | | | |
| XIX | Санитарно-технические работы | | | 380 | — | 5 | 2 | 38 |
| XX | Механомонтажные работы | | | 1162 | 2 | 10 | 2 | 58 |
| XXI | Электромонтажные работы | | | 910 | — | 10 | 2 | 46 |
| XXII | Разные работы | | | 31 | — | 5 | 2 | 3 |
| | Итого: | | | 7255 | 179 | | | 12 мес |

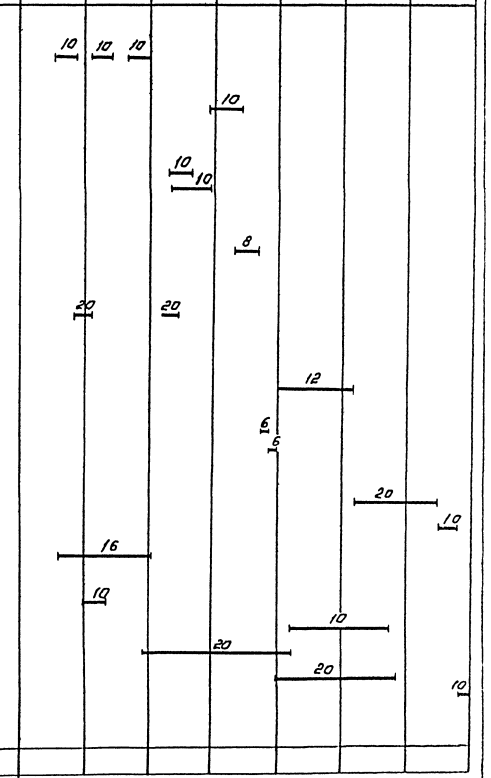


ТП 901-3-265.89 ОС

Альбом рабочих чертежей для типового проектирования строительства предприятий, зданий и сооружений

| | | | |
|---|---|---|---|
| Гл. инж. проекта | Чучукова | | |
| Инж. | Жилавова | | |
| Гл. инж. | Чучукова | | |
| Н. контр. | Панина | | |
| Нач. отд. | Григорьева | | |

График производства работ. (Окончание)

| Стадия | Лист | Листов |
|---|---|---|
| Р | 2 | 2 |

ЦНИИЭП инженерного оборудования г. Москва

Копировал: Логинова

Формат: А2

23821-02

Инв. № подл. | Подпись и дата | Взам. инв. №

gost.e-ecolog.ru