ТИПОВОЙ ПРОЕКТ
901-3-253.89

ЗДАНИЕ СТАНЦИИ ОБЕЗЖЕЛЕЗИВАНИЯ ВОДЫ ПОДЗЕМНЫХ ИСТОЧНИКОВ С СОДЕРЖАНИЕМ ЖЕЛЕЗА ДО 10 МГ/Л ПРОИЗВОДИТЕЛЬНОСТЬЮ 200 ТЫС. $м^3$/СУТКИ

АЛЬБОМ 5

ЮЖ.И. СТРОИТЕЛЬНЫЕ ИЗДЕЛИЯ.

23574-05

СФ ЦИТП 620062, г.Свердловск, ул.Чебышева, 4
Зак 5153 инв. 23574-05 тираж 100
Сдано в печать 3.10. 1989 Цена 4-02

gost.e-ecolog.ru

ТИПОВОЙ ПРОЕКТ
901-3-253.89

ЗДАНИЕ СТАНЦИИ ОБЕЗЖЕЛЕЗИВАНИЯ ВОДЫ ПОДЗЕМНЫХ ИСТОЧНИКОВ С СОДЕРЖАНИЕМ ЖЕЛЕЗА ДО 10 МГ/Л ПРОИЗВОДИТЕЛЬНОСТЬЮ 200 ТЫС. $м^3$/СУТКИ

АЛЬБОМ 5

23574-05 КЖ.И. Строительные изделия.

Разработан:
ЦНИИЭП инженерного оборудования городов, жилых и общественных зданий
Главный инженер института /А. Кетаов/
Главный инженер проекта /Р. Чичерина/

Утвержден Госгражданстроем
Приказ № 346 от 18 ноября 1985г.

© СФ ЦИТП Госстрой СССР, 1988г.

СОДЕРЖАНИЕ АЛЬБОМА

Обозначение	Наименование	Стр.
901-3-253.89-КЖ.Н.01.000	Колонна (К36-3-1)	4
02.000	Колонна (К36-3-2)	5
03.000	Колонна (К36-3-3)	6
04.000	Колонна (К72-5-1; К72-5-2)	7
05.000	Колонна (К72-5-3; К72-5-4)	8
06.000	Колонна (К72-5-5; К72-5-6; К72-5-7)	9
07.000	Колонна (1КФ49-1-1)	10
08.000	Колонна (6КФ85-1-1; 6КФ85-1-2)	11
10.000	Колонна (2К03.36-2,1а...2К03.36-2,1д)	12
10.000СБ	Сборочный чертеж	13
11.000	Колонна (2КД3.36-2.4а; 2КД3.36-2.4б)	15
12.000	Колонна (2К3.36-1а; 2К3.36-1б)	16
13.000	Колонна (1К03.36а; 1К03.36б)	17
РС1	Ведомость расхода стали на дополнительные закладные изделия на элемент, кг	18
РС2	Ведомость расхода стали на дополнительные закладные изделия на элемент, кг	18

Обозначение	Наименование	Стр.
901-3-253.89-КН.Н.21.000	Балка стропильная	
	(1БДР12-3АIVТ-1, 1БДР12-5АIVТ-1)	19
22.000	Балка стропильная (1БДР18-3АIVТ-1)	20
23.000	Ригель	21
24.000	Перемычка (3ПБ13-37а)	22
25.000	Перемычка (3ПБ16-37а)	
30.000	Диафрагма жесткости	
	(1Д 26.36-1; 1Д 26.36-2)	23
31.000	Диафрагма жесткости	
	(1ДП30.36-1; 1Д30.36-1)	24
41.000	Плиты покрытия	
	(1ПГ-2АIVТ-1-60 ВБН-200м;	
	1ПГ-2АIVТ-2-60 ВБН-200м;	
	1ПГ-2АIVТ-3-60 ВБН-200м)	25
42.000	Плиты покрытия	
	(1ПГ-4АIVТ-1-60 ВБН-200м;	
	1ПГ-4АIVТ-2-60 ВБН-200м)	26
43.000	Плита покрытия	
	(1ПВ4-4АIVТ-1-60 ВБН-200м)	27

СОДЕРЖАНИЕ АЛЬБОМА

Обозначение	Наименование	Стр.
901-3-253.89 - КЖ.И. 44.000	Плита покрытия (1ПВ7-3А IVт-1-60ВБН-200д)	28
45.000	Плита	
	(П6д-15-1; П9д15-1)	29
50.000	Панель стеновая	30
51.000	Панель стеновая (ПС1-48-62-1...ПС1-48-62-4)	31
51.000СБ	Сборочный чертеж	32
РС3	Ведомость расхода стали на дополни-	34
	тельные закладные изделия на элемент, кг	
52.000	Панель стеновая (ПС1-48-62-а; ПС1-48-62-б)	35
53.000	Элемент лотковый (ЛТ2-18-1)	36
50.010	Лоток металлический ЛМ1	37
50.020	Лоток металлический ЛМ2	
50.030	Изделие закладное (МН1)	38
50.040	Соединительный элемент (МС4)	
60.100	Каркас пространственный (КП1, КП3)	39
60.110	Каркас плоский (КР1)	
60.200	Каркас пространственный (КП2)	40
60.210	Каркас плоский (КР2)	
60.300	Каркас пространственный (КП4)	41
60.310	Каркас плоский (КР5)	

Обозначение	Наименование	Стр.
901-3-253.89 - КЖ.И. 60.010	Каркас плоский (КР3)	42
60.020	Каркас плоский (КР4)	
60.030	Сетка арматурная (С1)	43
60.040	Сетка арматурная (С2)	
60.050	Сетка арматурная (С3)	44
60.060	Сетка арматурная (С4)	
61.010	Сетка арматурная (СК1... СК3)	45
70.010	Стойка (СФ1-А)	46
70.020	Изделие соединительное (МС1)	47
70.030	Изделие соединительное (МС2, МС3)	
70.040	Щиты (Щ1, Щ2, Щ7)	48
70.050	Щит (Щ3)	49
70.060	Щит (Щ4...Щ6)	50
70.070	Рама металлическая (РМ1)	51
70.080	Рама металлическая (РМ2)	
70.090	Изделие закладное (МН2, МН3)	52

Альбом 5

Типовой проект 901-3-253.89

Инв.№ подл. | Подпись и дата | Взам. инв.№

Альбом 5

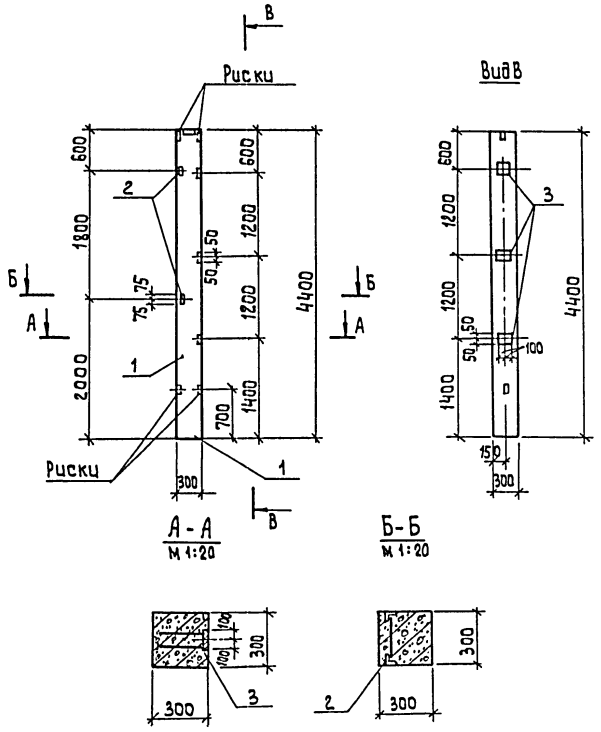

Формат	Зона	Поз.	Обозначение	Наименование	Кол.	Примеч.
				Документация		
			1.423-3. Вып.1	Железобетонные колонны		
				прямоугольного сечения для		
				одноэтажных производственных		
				зданий без мостовых кранов		
				высотой до 9.6 м		
				Сборочные единицы		
		1	1.423-3. Вып.1	Колонна К 36-3	1	
		2	1.423-3. Вып.2	Изделие закладное М1-13	2	
		3	1.400-15. В1.120-13	Изделие закладное МН107-2	3	

Ведомость расхода стали на дополнительные закладные изделия на элемент, кг

Марка элемента	Изделия закладные									Общий расход
	Арматура класса А-III			Прокат марки Вст3 кп2						
	ГОСТ 5781-82			ГОСТ 8509-86			ГОСТ 103-76			
	ф12	ф8	Итого	L63×5		Итого	S=6		Итого	
К 36-3-1	0.48	1.2	1.68	2.88		2.88	2.7		2.7	7.26

1. Покрытие поверхности закладных изделий Гор.ц. 50:60.
2. Узлы установки закладных изделий см. серию 1.423-3.Вып.0.

Привязан			
Инв №			

Провер	Архипова	
Инж.	Мирошниченко	
Зав.груп	Антонова	
Гл.конст	Кузнецов	
Н.контр	Бабикова	
Нач.отд	Письман	

тп 901-3-253.89 КЖ.И.01.000

Колонна (К 36-3-1)

Стадия	Масса	Масштаб
Р	1.0 т	1:50
Лист	Листов 1	

ЦНИИЭП инженерного оборудования г. Москва

Копировал: Алешикова

Инв. № подл. | Подпись и дата | Взам. инв. №

Альбом 5

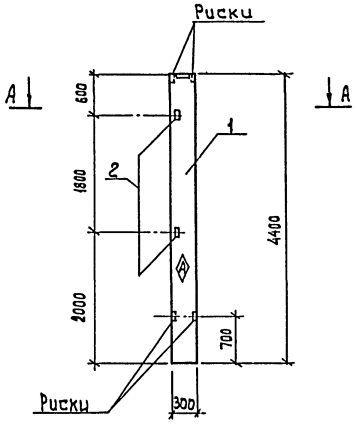

А-А
М 1:20

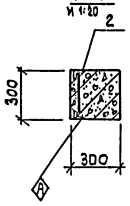

Формат	Зона	Поз.	Обозначение	Наименование	Кол.	Примеч.
				Документация		
			1.423-3 Вып.1	Железобетонные колонны		
				прямоугольного сечения для		
				одноэтажных производствен-		
				ных зданий без мостовых		
				кранов высотой до 9.6м		
				Сборочные единицы		
		1	1.423-3 Вып. 2	Колонна К 36-3	1	
		2	1.423-3 Вып.1	Изделие закладное М1-13	2	

Ведомость расхода стали на дополнительные закладные изделия на элемент, кг

Марка элемента	Изделия закладные						
	Арматура класса			Прокат марки			Общий расход
	А-III			Вст3 кп2			
	ГОСТ 5781-82			Гост 8509-86			
	Ф12		Итого	L63×5		Итого	
К 36-3-2	0,48		0,48	2,88		2,88	3,4

1. Покрытие поверхности закладных изделий - Гор.ц.50÷60.
2. Узлы установки закладных изделий см.серию 1.423-3. Вып.0.

Привязан	Провер.	Антонова		ТП 901-3-253.89	КЖ.И.02.000
	Инж.	Мирошниченко		Колонна (К 36-3-2)	Стадия: Р; Масса: 1.0т; Масштаб: 1:50
	Зав.груп	Антонова			Лист; Листов 1
	Гл.конс.	Кузнецов			ЦНИИЭП инженерного оборудования г. Москва
Инв. №	Н.контр	Бабикова			
	Нач.отд	Письман			

Инв.№ подл. | Подпись и дата | Взам.инв.№

Копировал: Алешикова

Формат: А2

Альбом 5

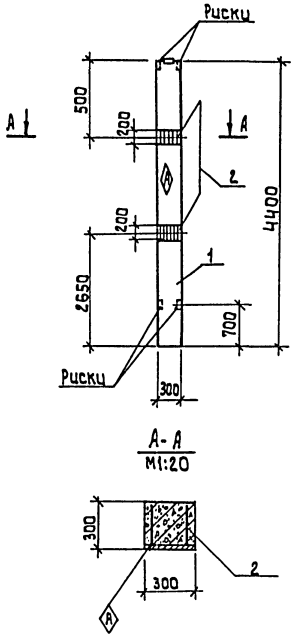

Формат	Зона	Поз.	Обозначение	Наименование	Кол.	Примеч.
				Документация		
			1.423-3. Вып.1	Железобетонные колонны		
				прямоугольного сечения		
				для одноэтажных производ-		
				ственных зданий без мостовых		
				кранов высотой до 9.6 м.		
				Сборочные единицы		
		1	1.423-3. Вып.1	Колонна К 36-3	1	
		2	1.423-3. Вып.2	Изделие закладное МН-12-1	2	

Ведомость расхода стали на дополнительные закладные изделия на элемент, кг

Марка элемента	Изделия закладные						Общий расход стали
	Арматура класса А-III ГОСТ 5781-82			Прокат марки Вст3кп2 ГОСТ 82-70			
	Ф12		Итого	S=10		Итого	
К36-3-3	2.8		2.8	9.2		9.2	12.0

1. Узлы установки закладных изделий см. серию 1.423-3 вып.0.
2. Покрытие поверхности закладных изделий: Гор. ц. 50÷60.

Привязан:

Инв. №

Провер.	Антонова	
Инж.	Мирошниченко	
Зав. груп.	Антонова	
Гл. конс.	Кузнецов	
Н. контр.	Бабикова	
Нач. отд.	Письман	

тп 901-3-253.89 КЖ.И.03.000

Колонна (К36-3-3)

Стадия	Масса	Масштаб
Р	1.0 т	1:50
Лист	Листов 1	

ЦНИИЭП инженерного оборудования г. Москва

Инв. № подл. | Подпись и дата | Взам. инв. №

Копировал: Алешицкова

Формат А3

23574-05

Альбом 5

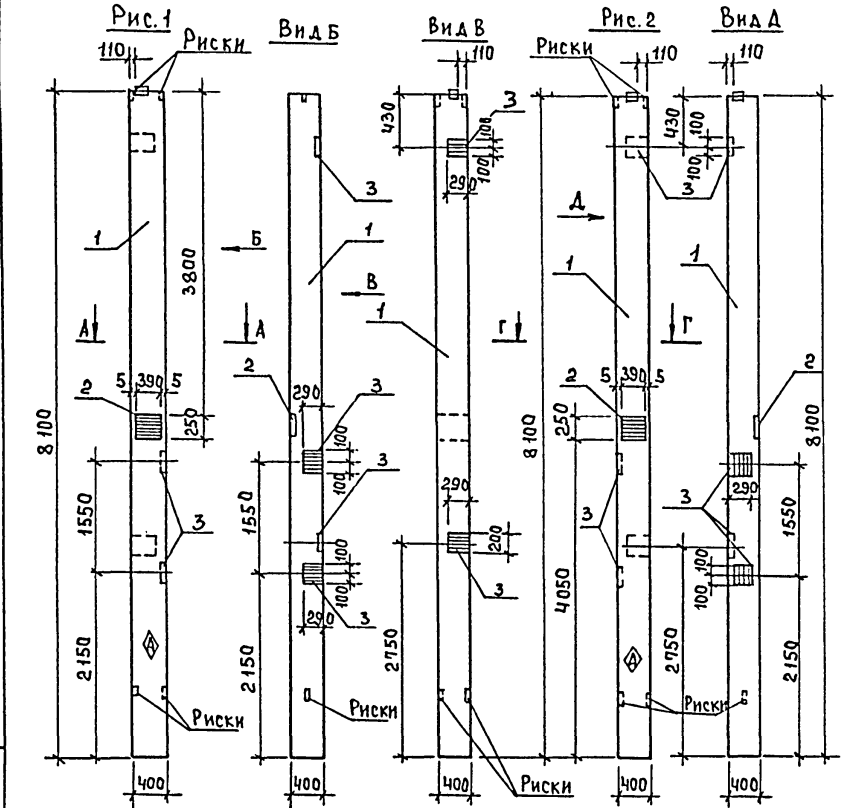

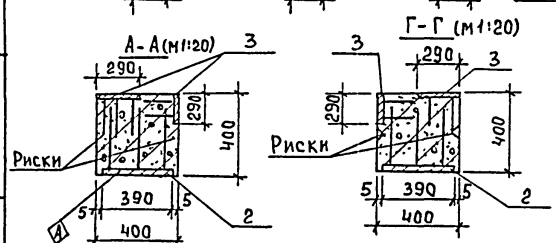

Формат	Зона	Поз.	Обозначение	Наименование	Кол.	Примеч.
				Документация		
			1.423.3 вып. 1	Ж.-б. колонны прямоуголь-		
				ного сечения для одноэтаж-		
				ных производственных зданий		
				без мостовых кранов высотой 96м		
			тп 901-3-253.89 - КЖ.И. РС1	Ведомость расхода стали на		
				дополнительные закладные изделия на элемент, кг.		
				Сборочные единицы		
		1	1.423-3. вып. 1	К 72-5	1	
		2	1.423-3. вып. 2	Изделие закладное НМ1-11	1	
		3	1.423-3. вып. 2	Изделие закладное М1-12-1	4	

1. Покрытие поверхности закладных изделий: Гор.к.50-60.
2. Узлы установки закладных деталей см. серию 1.423-3. вып. 0.

Обозначение	Марка	Рис.
тп 901-3-253.89 - КЖ.И.04.000	К 72-5-1	1
- 01	К 72-5-2	2

Инв. № подл. | Подпись и дата | Взам. инв. №

Привязан

Инв. №

Провер.	Архипова	
Инжен	Мирошниченко	
Зав. гр.	Антонова	
Гл. конс.	Кузнецов	
Н. контр.	Бабикова	
Нач. ОТА	Письман	

тп 901-3-253.89 КЖ.И.04.000

Колонна (К72-5-1; К72-5-2)

Стадия	Масса	Масштаб
Р	3,3т	1:50
Лист	Листов 1	

ЦНИИЭП инженерного оборудования г. Москва

Копировал: Богатова Формат А3

Альбом 5

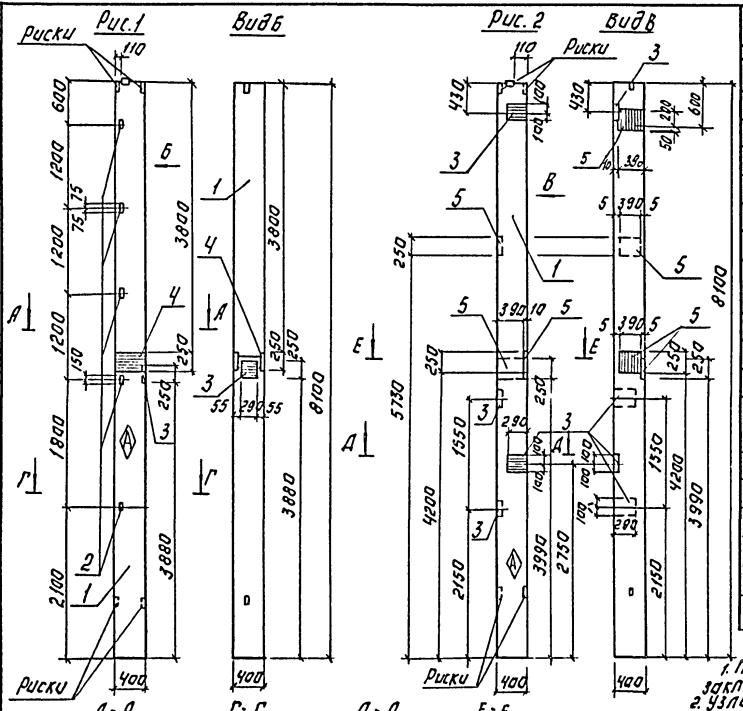

Формат	Зона	Поз.	Обозначение	Наименование	Кол.	Примечание
				Документация.		
			1.423-3. Вып.1	Ж.б.колонны прямоугольного		
				сечения для одноэтажных произ-		
				водственных зданий: без мости-		
				кранов высотой до 9.6м.		
			тп 901-3-253.89-КЖ.И. Рс1	Ведомость расхода стали		
				на дополнительные закладные		
				детали на элемент кг.		
				Сборочные единицы.		
		1	1.423-3 Вып.1	К 72-5	1	
				Переменные данные для исполнений.		
				901-3-253.89-КЖИ 05.000		
				Сборочные единицы.		
		2	1.423-3 Вып.2	Изделие закладное М1-14	5	
		3	1.423-5 Вып.2	Изделие закладное НМ1-2	1	
		4	1.400-15.81. 220-22	Изделие закладное МН214-5	1	
				901-3-253.89-КЖИ 05.000-01		
				Сборочные единицы.		
		3	1.423-3 Вып.2	Изделие закладное НМ1-2	4	
		5	1.423-3 Вып.2	Изделие закладное НМ1-11	4	

1. Покрытие поверхности закладных изделий: Гор.ц 50-60.
2. Узлы установки закладных изделий см. серию 1.423-3 вып.0.

Обозначение	Марка	Рис.
901-3-253.89-КЖ.И.05.000	К72-5-3	1
-01	К72-5-4	2

Инв.№ подл. | Подпись и дата | Взам. инв.№

Привязан:

Инв.№

Провер.	Антонова	
Нач. гкат	Архипова	
Зав. гр.	Антонова	
Гл. констр.	Кузнецов	
Н. контр.	Бабкова	
Нач. отд	Письман	

ТП 901-3-253.89 КЖ.И.05.000

Колонна (К72-5-3; К72-5-4)

Стадия	Масса	Масштаб
Р	3.3т	1:50
Лист	Листов	

ЦНИИЭП инженерного оборудования г. Москва

Копировал: Логинова

Формат: А3

Альбом 5

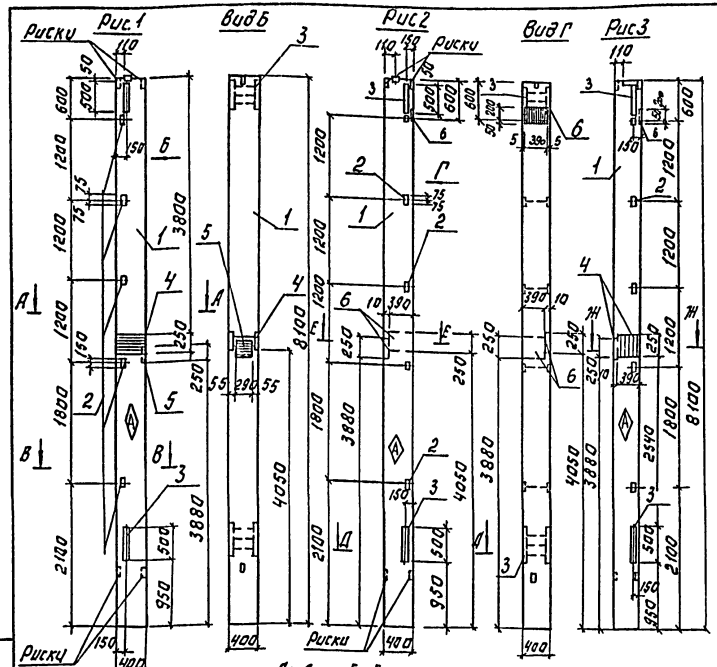

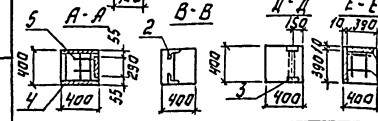

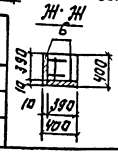

1. Покрытие поверхности закладных изделий: гор. ц 50÷60.
2. Узлы установки закладных изделий см. серию 1.423-3, Вып. 6.

Обозначение	Марка	Рис.
901-3-253.89-КЖИ.06.000	К72-5-5	1
-01	К72-5-6	2
-02	К72-5-7	3

Формат	Зона	Поз.	Обозначение	Наименование	Кол.	Примечание
				Документация		
			1.423-3 Вып.1	Ж-б колонны прямоугольного сечения для одноэтажных производственных зданий без мостовых кранов высотой до 9.6 м.		
			901-3-253.89 - КЖИ. РС1	Ведомость расхода стали на дополнительные закладные детали на элемент Г		
				Сборочные единицы		
		1	1.423-3 Вып.1	К72-5	1	
		2	1.423-3 Вып.2	Изделие закладное МН-14	5	
		3	1.423-5 Вып.2	Изделие закладное НМ-1	2	
			Переменные	данные для исполнений		
				901-3-253.89 - КЖИ.06.000.		
				Сборочные единицы.		
		4	1.400-15.В1.220-22	Изделие закладное МН214-5	1	
		5	1.423-3 Вып.2	Изделие закладное НМ1-2	1	
				ТП901-3-253.89-КЖИ.06-000-01.		
				Сборочные единицы.		
		6	1.423-3, Вып.2	Изделие закладное НМ1-11	3	
				ТП901-3-253.89-КЖИ.06.000-02.		
				Сборочные единицы.		
		6	1.423-3, Вып. 2.	Изделие закладное НМ1-11	3	

ПРИВЯЗАН:

ИНВ. №

ПРОВЕР.	АНТОНОВА	
ИНЖ.I КАТ.	АРХИПОВА	
ЗАВ.ГРУП.	АНТОНОВА	
ГЛ.КОНСТ.	КУЗНЕЦОВ	
Н.КОНТР.	БАБИКОВА	
НАЧ.ОТД.	ЛИСЬМАН	

ТП 901-3-253.89 КЖ.И.06.000.

КОЛОННА (К72-5-5) (К72-5-6) (К72-5-7)

СТАДИЯ	МАССА	МАСШТАБ
Р	3.3т	1:50

ЛИСТ: ЛИСТОВ: 1

ЦНИИЭП ИНЖЕНЕРНОГО ОБОРУДОВАНИЯ г. МОСКВА

Копировал: Логикова

Формат: А3

ИНВ.№ ПОДЛ. ПОДПИСЬ И ДАТА ВЗАМ.ИНВ.№

23574-05

Альбом 5

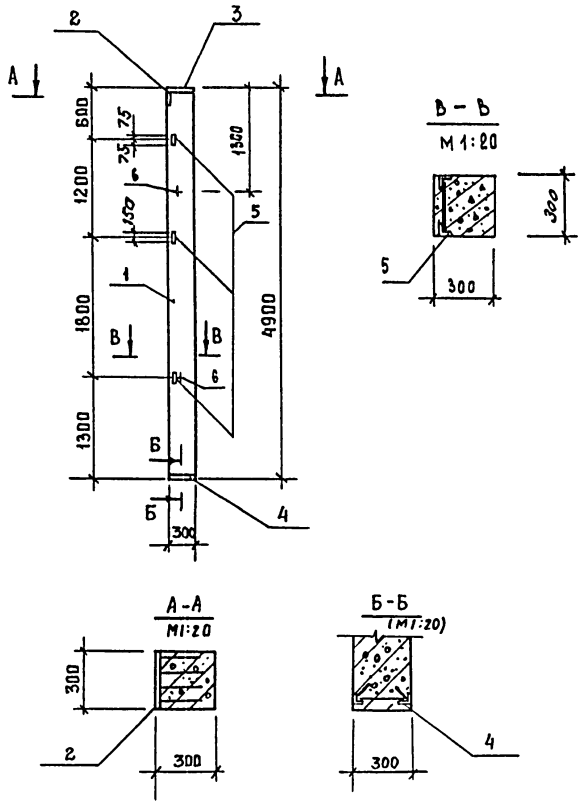

Формат	Зона	Поз.	Обозначение	Наименование	Кол.	Примечание
				Сборочные единицы		
		1	1.427.1-3.1-1.00-008	Колонна 1КФ49-1	1	
		2	1.427.1-3.2-0.06.0	Изделие закладное МН1	1	
		3	1.427.1-3.2-0.07.0	Изделие закладное МН2	1	
		4	1.427.1.3.2-0.12.0-01	Изделие закладное МН8	1	
		5	1.427.1-3.2-0.20.0	Изделие закладное МН28	3	
		6	1.427.1-3.2-0.21.0	Изделие закладное МН32	2	

Ведомость расхода стали на дополнительные закладные изделия на элемент, кг

Марка элемента	Изделия закладные									Общий расход
	Арматура класса			Прокат марки						
	А-III			В ст3кп2						
	Гост 5781-82			Гост8509-86			Гост82-70			
	⌀10	⌀12	Итого	∠90х6	∠63х5	Итого	-10х300	-8х300	Итого	
1КФ49-1-1	5,64	0,6	6,24	5.0	4,2	9,2	4,7	5,7	10,4	25,84

1. Покрытие поверхности закладных изделий: Гор.ц.50÷60.
2. Узлы установки закладных изделий см. серию 1.427.1-3.Вып.1.

ПРИВЯЗАН	ПРОВЕР.	АНТОНОВА	ТП901-3-253.89	КЖ.И.07.000	
	ИНЖ.	МИРОШНИЧЕНКО	Колонна (1КФ 49-1-1)	СТАДИЯ	МАССА	МАСШТАБ
	ЗАВ.ГРУП	АНТОНОВА		Р	1,1Т	1:50
	ГЛ.КОНС.	КУЗНЕЦОВ		ЛИСТ	ЛИСТОВ 1	
	Н.КОНТР	БАБИКОВА		ЦНИИЭП инженерного оборудования г. Москва		
ИНВ.№	НАЧ.ОТД	ПИСЬМАН				

ИНВ.№ ПОДЛ. | ПОДП. И ДАТА | ВЗАМ. ИНВ.N

Альбом 5

Рис.1

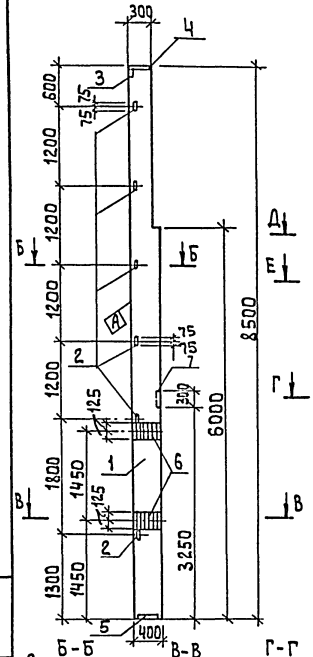

Рис.2

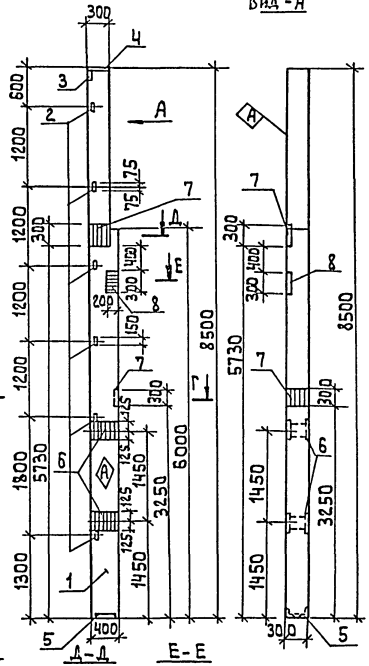

Вид-А

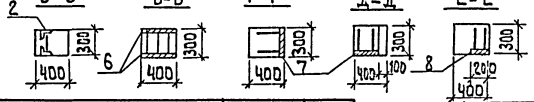

Обозначение	Марка	Рис
тп901-3-253.89 -КЖ.И.08.000	6КФ85-1-1	1
-01	6КФ85-1-2	2

Формат	Зона	Поз.	Обозначение	Наименование	Кол.	Примеч.
				Сборочные единицы		
		1	1.427.1-3.1-2.00-021-026	6КФ85-1	1	
		2	1.427.1-3.2-0.20.0	Изделие закладное МН28	6	
		3	1.427.1-3.2-0.06.0	Изделие закладное МН1	1	
		4	1.427.1-3.2-0.07.0	Изделие закладное МН2	1	
		5	1.427.1-3.2-0.012-01	Изделие закладное МН8	1	
		6	1.400-15.81.220-22	Изделие закладное МН214-5	2	
		7	1.427.1-3.2-0.17.0	Изделие закладное МН17	1	
				Переменные данные для исполнений		
				тп901-3-253.89-КЖ.И.08.000-01		
				Сборочные единицы		
		7	1.427.1-3.2-0.17.0	Изделие закладное МН17	1	
		8	1.427.1-3.2-0.10.0	Изделие закладное МН5	1	

Ведомость расхода стали на дополнительные закладные изделия на элемент, кг

Марка элемента	Изделия закладные												Общий расход
	Арматура класса					Прокат марки							
	А-III				AI	Вст3кп2							
	ГОСТ 5781-82				ГОСТ 5781-82	ГОСТ 8509-86			ГОСТ 82-70			ГОСТ 103-76	
	Ф10	Ф12	Ф14	Ф16	Ф4	L63×5	L90×6	Итого	8×300	10×300	12×250	Итого	
6КФ85-1-1	4.26	1.2	2.08	7.4	0.8	8.4	5.0	13.4	11.4	4.7	37.6	37.6	32.84
6КФ85-1-2	5.86	3.2	2.08	7.4	0.8	8.4	5.0	13.4	20.9	4.7	37.6	37.6	95.94

1. Покрытие поверхности закладных изделий: Гор.Ц50÷60.
2. Узлы установки закладных изделий см. серию 1.427.1-3, вып.1.

Привязан:

Инв. №

Провер.	Антонова	
Инж.Ткат	Архипова	
Зав.груп	Антонова	
Гл.конс.	Кузнецов	
Н.контр	Бабикова	
Нач.ота	Письман	

тп 901-3-253.89 КЖ.И.08.000

Колонна (6КФ 85-1-1; 6КФ 85-1-2)

Стадия	Масса	Масштаб
Р	2400	1:50
Лист	Листов 1	

ЦНИИЭП инженерного оборудования г. Москва

Копировал: Алешкова

Формат А3

Инв. № подл. | Подпись и дата | Взам. инв. №

Альбом 5

Формат	Зона	Поз.	Обозначение	Наименование	Кол.	Примечание
				Документация		
			ТП 901-3-253.89 - КЖ.И. 10000СБ	Сборочный чертеж		
			КЖ.И РС2	Ведомость расхода		
				стали на дополнитель		
				ные закладные		
				изделия на элемент,кг		
				Сборочные единицы		
		1	1.020-1/83. 2.1 08	Колонна 2К03.36-2.1	1	
			Переменные данные	для исполнений		
				ТП 901-3-253.89-КЖ.И 10.000		
				Сборочные единицы		
		2	1.020-1/83, 2-15 24-06	Изделие закладное МН-33	5	
		3	1.020-1/83, 2-15 24-09	Изделие закладное МН-41	1	
		4	1.020-1/83, 2-15 24-08	Изделие закладное МН-40	7	
		7	1.020-1/83, 2-15 26	Изделие закладное МН-27	2	
				ТП 901-3-253.89-КЖ.И.10.000-01		
				Сборочные единицы		
		2	1.020-1/83, 2-15 24-06	Изделие закладное МН-33	5	
		4	1.020-1/83, 2-15 24-08	Изделие закладное МИ-40	8	
		5	1.020-1/83, 2-15 24-07	Изделие закладное МН-34	4	
		6	1.020-1/83, 2-15 26-01	Изделие закладное МН-28	1	

Взам. инв.№ | Подп. и дата | Инв.№ подл.

Привязан

Инв.№

Провер.	Антонова		Т 901-3-253.89 КЖ.И. 10.000
Инж.	Голованова		Колонна (2К03.36-2.1а...2К03.36-2.1д)
Зав.гр.	Антонова		Стадия Р; Лист 1; Листов 2
Гл.конст	Кузнецов		ЦНИИЭП инженерного оборудования г. Москва.
Н.контр	Бабикова		
Нач.отд	Письман		

Альбом 5

Формат	Зона	Поз	Обозначение	Наименование	Кол	Примечание
				ТП 901-3-253.89-КЖ.И.10.000-02		
				Сборочные единицы		
		2	1.020-1/83, 2-15 24-06	Изделие закладное МН-33	5	
		4	1.020-1/83, 2-15 24-08	Изделие закладное МН-40	2	
		5	1.020-1/83, 2-15 24-07	Изделие закладное МН-34	5	
				ТП 901-3-253.89-КЖ.И 10.000-03		
				Сборочные единицы		
		7	1.020-1/83, 2-15 26	Изделие закладное МН-27	1	
		8	1.020-1/83, 2-15 23	Изделие закладное МН-13	16	
		9	1.020-1/83, 2-15 24	Изделие закладное МН-19	1	
				ТП 901-3-253.89-КЖ.И 10.000-04		
				Сборочные единицы		
		4	1.020-1/83, 2-15 24-08	Изделие закладное МН-40	6	
		6	1.020-1/83, 2-15 26-01	Изделие закладное МН-28	1	
		8	1.020-1/83, 2-15 23	Изделие закладное МН-13	8	
		9	1.020-1/83, 2-15 24	Изделие закладное МН-19	1	

Взам. инв.№ | Подп. и дата | Инв.№ подл.

Привязан

Инв.№

ТП 901-3-253.89 КЖ.И. 10.000 Лист 2

Альбом 5

Рис.1

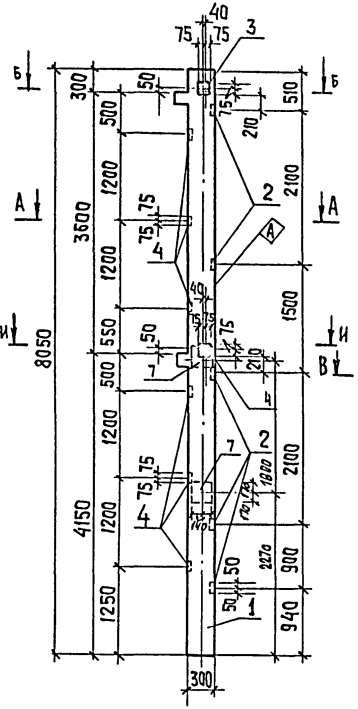

Рис.2

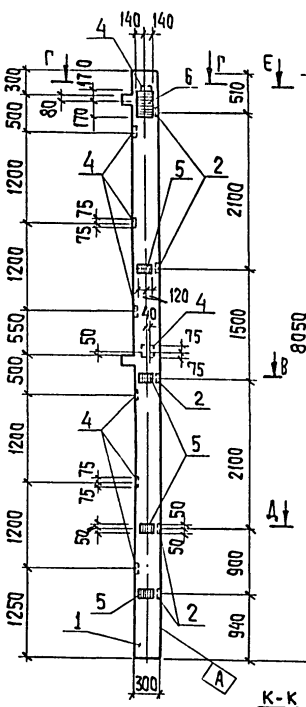

Рис.3

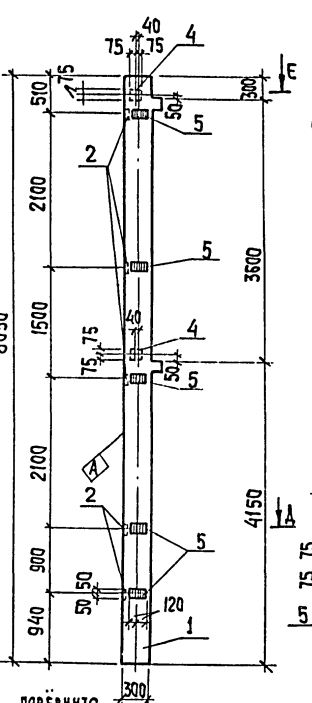

А-А
М1:20

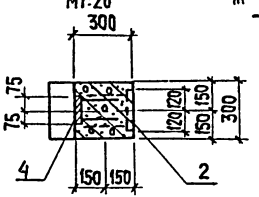

Г-Г (М1:20)

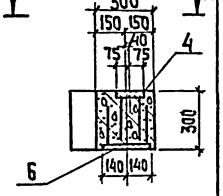

Б-Б
М1:20

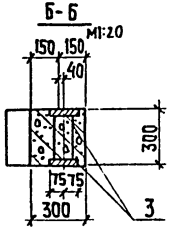

Д-Д
М1:20

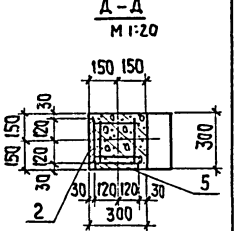

В-В
М1:20.

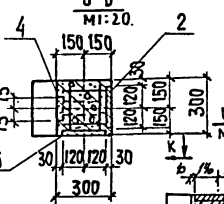

Е-Е (М1:20)

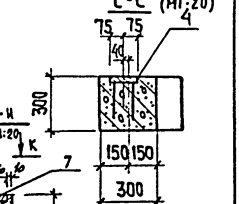

К-К
М 1:20, повёрнуто

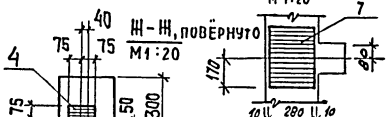

Ж-Ж, повёрнуто
М1:20

Обозначение	Марка	Рис.
901-3-253.89-КЖЦ.10.000	2КО3.36-2,1а	1
-01	2КО3.36-2,1б	2
-02	2КО3.36-2,1в	3

Инв.№ подл. | Подпись и дата | Взам. инв.№

Привязан

Инв.№

Провер.	Антонова	
Инжен.	Мирошниченко	
Зав.гр.	Антонова	
Гл.конст.	Кузнецов	
Н.контр.	Бабикова	
Нач.отд.	Лисьман	

ТП 901-3-253.89 – КЖЦ.10.000СБ

Сборочный чертеж

Стадия	Масса	Масштаб
Р	1845	1:50
Лист 1	Листов 2	

ЦНИИЭП инженерного оборудования

Копировал: Хюппенен Формат А3

22576-05

Альбом 5

Рис.4

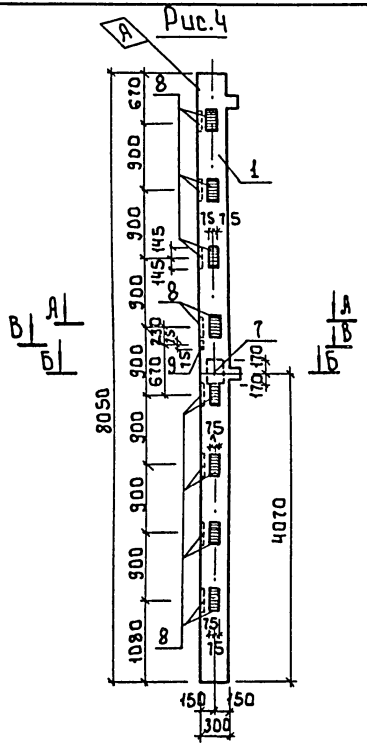

Рис.5

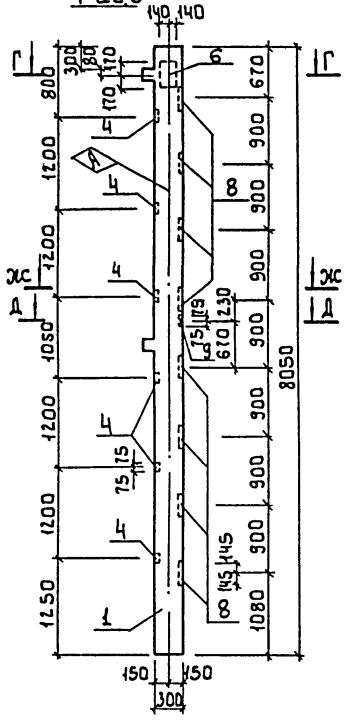

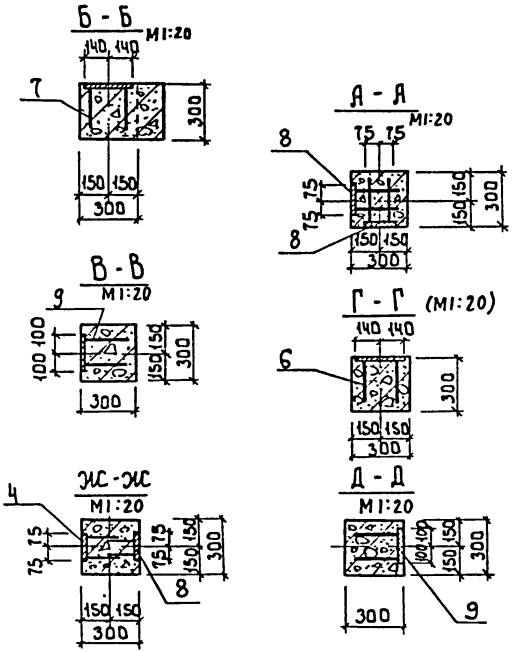

1 Покрытие поверхностей закладных изделий - Гор.ц 50-60

2 Знак Ⓐ нанести несмываемой краской

3 Узлы установки закладных изделий смотрите документ 1.020-1/83.2-1 ООУ1

Обозначение	Марка	Рис.
ТП901-3-253.89 -КЖ.И 10.000-03	2К03.36-2.1е	4
-04	2К03.36-2.1д	5

Привязан

Инв. №

тп 901-3-253.89 КЖ.И.10.000 СБ Лист 2

Инв.№подл | Подпись и дата | Взам.инв.№

Копировал: Боброва 23574-015 Формат: А3

Альбом 5

Рис.1

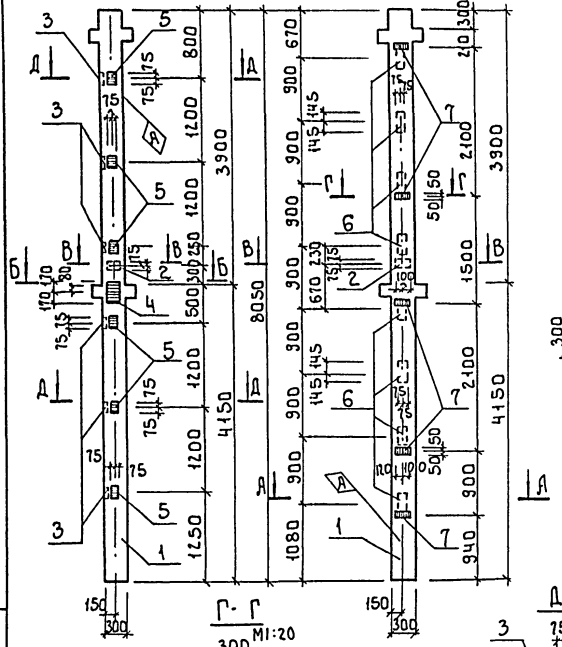

Рис.2

А - А (М1:20)

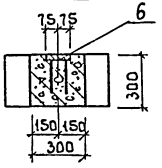

Б - Б (М1:20)

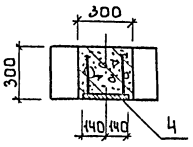

В - В (М1:20)

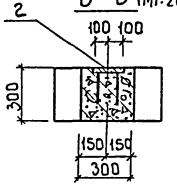

Г - Г М1:20

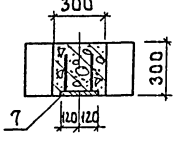

Д - Д М1:20

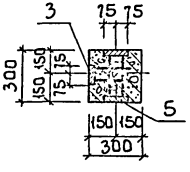

Формат	Зона	Поз.	Обозначение	Наименование	Кол.	Примеч.
				Документация		
			КЖ.И РС2	Ведомость расхода стали на		
				дополнительные закладные		
				изделия на элемент, кг		
				Сборочные единицы		
		1	1.020-1\83. 2.1 08	Колонна 2КД3.36-2.4	1	
		2	1.020-1\83. 2-15 24	Изделие закладное МН19	1	
			Переменные данные для исполнений			
				ТП 901-3-253.89-КЖ.И.11.000		
				Сборочные единицы		
		3	1.020-1\83. 2-15 24-08	Изделие закладное МН-40	6	
		4	1.020-1\83 2-15 26	Изделие закладное МН-27	1	
		5	1.020-1\83. 2-15 24-09	Изделие закладное МН-41	6	
				ТП 901-3-253.89-КЖ.И 11.000-01		
				Сборочные единицы		
		6	1.020-1\83.2-15 23	Изделие закладное МН13	8	
		7	1.020-1\83.2-15 24-06	Изделие закладное МН33	5	

1 Покрытие поверхностей закладных изделий-Гор.и 50-60

2 Знак (А) нанести несмываемой краской

3 Узлы установки закладных изделий смотрите документ 1.020-1\83.2-1. 00У1

Обозначение	Марка	Рис.
ТП901-3-253.89-КЖИ.11.000	2КД3.36-2.4а	1
-01	2КД3.36-2.4б	2

Привязан

Инв.№

Провер.	Архипова	
Инж.	Голованова	
Зав.гр.	Антонова	
Гл.констр	Кузнецов	
Н.контр.	Бабикова	
Нач.отд.	Письман	

ТП 901-3-253.89 КЖ.И 11.000

Колонна (2КД3.36-2.4а; 2КД3.36-2.4б)

Стадия	Масса	Масштаб
Р	1879	1:50
Лист	Листов 1	

ЦНИИЭП инженерного оборудования г. Москва

Инв.№ подл. | Подпись и дата | Взам.инв.№

Калькировал: Боброва

23574-05 Формат А3

Альбом 5

Рис.1

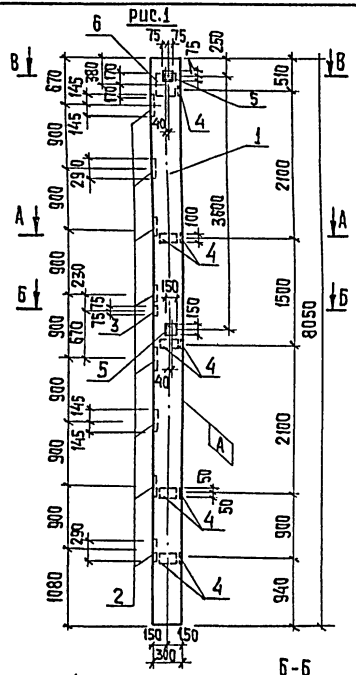

Рис.2

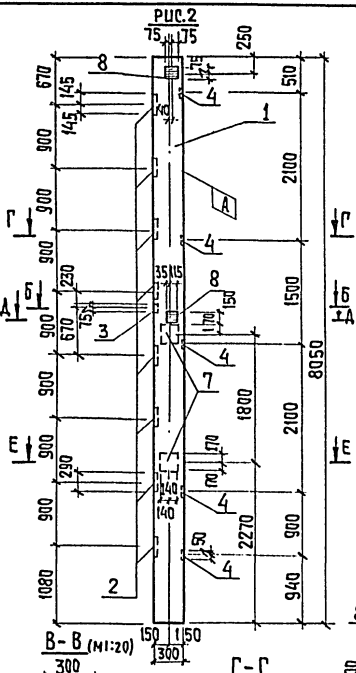

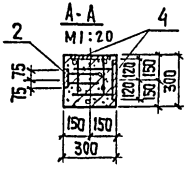

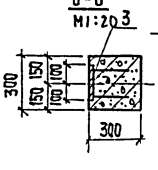

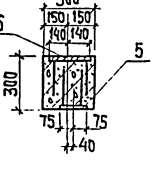

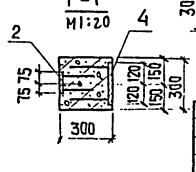

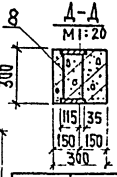

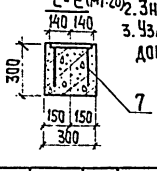

Формат	Зона	Поз.	Обозначение	Наименование	Кол.	Примеч.
				Документация		
			тп 901-3-253.89 - КН.и.рс 2	Ведомость расхода стали		
				на дополнительные заклад-		
				ные изделия на элемент, кг.		
				Сборочные единицы		
		1	1.020-1/83. 2.1 08-04	Колонна 2К3.36-1	1	
		2	1.020-1/83. 2-15 23	Изделие закладное МН-13	8	
		3	1.020-1/83. 2-15 24	Изделие закладное МН-19	1	
		4	1.020-1/83. 2-15 24-06	Изделие закладное МН-33	9	
			Переменные	данные для исполнений		
				тп 901-3-253.89-КН.и.12.000		
				Сборочные единицы		
		5	1.020-1/83. 2-15 24-08	Изделие закладное МН-40	2	
		6	1.020-1/83. 2-15 26-01	Изделие закладное МН-28	1	
				тп 901-3-253.89-КН.и.12.000-01		
				Сборочные единицы		
		7	1.020-1/83. 2-15 26	Изделие закладное МН-27	2	
		8	1.020-1/83. 2-15 24-09	Изделие закладное МН-41	2	

1. Покрытие поверхностей закладных изделий - Гор.ц 50-60
2. Знак Ⓐ нанести несмываемой краской.
3. Узлы установки закладных изделий смотрите документ 1.020-1/83.2-1.0091.

Обозначение	Марка	рис.
тп 901-3-253.89 - КН.и.12.000	2К3.36-1а	1
-01	2К3.36-1б	2

Привязан

Инв. № подл.

Пров.	Антонова	
Инженер.	Голованова	
Зав. гр.	Антонова	
Гл. конст.	Кузнецов	
Н. контр.	Бабцова	
Нач. отд.	Писбман	

тп 901-3-253.89 КН.и.12.000

Колонна (2К3.36-1а; 2К3.36-1б)

Стадия	Масса	Масштаб
Р	1811	1:50
Лист	Листов	

ЦНИИЭП инженерного оборудования г. Москва

Копировал: Хюппенен Формат А3

Альбом 5

Рис. 1

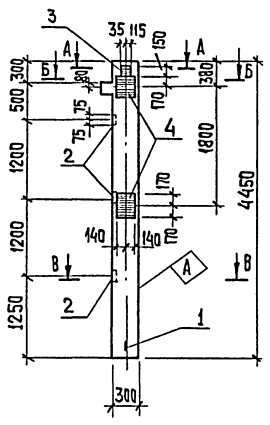

Рис. 2

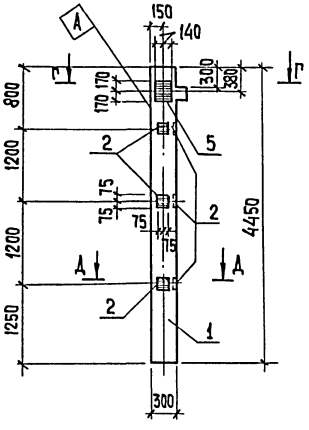

Формат	Зона	Поз.	Обозначение	Наименование	Кол.	Примеч.
				Документация		
			ТП 901-3-253.89 - КЖ.И.РС2	Ведомость расхода стали на		
				дополнительные закладные		
				изделия на элемент, кг		
				Сборочные единицы		
		1	1.020-1/83, 2.1 04-01	Колонна 1К03.36	1	
			Переменные данные	для исполнений		
				901-3-253.89 - КЖ.И.13.000		
				Сборочные единицы		
		2	1.020-1/83, 2-15 24-08	Изделие закладное МН-40	3	
		3	1.020-1/83, 2-15 24-09	Изделие закладное МН-41	1	
		4	1.020-1/83, 2-15 26	Изделие закладное МН-27	2	
				901-3-253.89 - КЖ.И.13.000-01		
				Сборочные единицы		
		2	1.020-1/83, 2-15 24-08	Изделие закладное МН-40	6	
		5	1.020-1/83, 2-15 26-06	Изделие закладное МН-36	1	

А-А (М1:20)

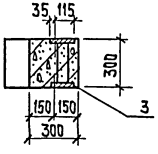

Б-Б М1:20

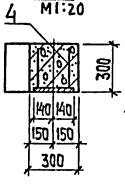

В-В М1:20

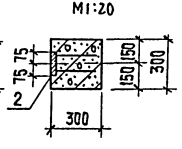

Г-Г М1:20

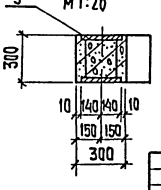

А-А М1:20

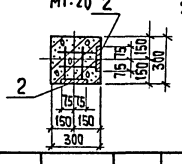

1. Покрытие поверхностей закладных изделий - Гор.ц. 50÷60.
2. Знак Ⓐ нанести несмываемой краской.
3. Узлы установки закладных изделий смотрите документ 1.020-1/83. 2-1 00УУ.

Обозначение	Марка	Рис.
ТП901-3-253.89-КЖ.И.13.000	1К03.36 а	1
-01	1К03.36 б	2

Привязан

Инв. №

Пров.	Антонова	
Инж.	Голованова	
Зав.гр.	Антонова	
Гл.конст.	Кузнецов	
Н.контр	Бабикова	
Нач.отд.	Пиксман	

ТП 901-3-253.89 КЖ.И. 13.000

Колонна (1К03.36а; 1К03.36б)

Стадия	Масса	Масштаб
Р	1018т	1:50

Лист | Листов 1

ЦНИИЭП инженерного оборудования г. Москва

Копировал: Хяппенен

Инв.№ подл. | Подпись и дата | Взам.инв.№

23574-05

Марка элемента	Изделия закладные. Арматура класса А-I		Арматура класса А-III ГОСТ 5781-82						
	ф6	Итого	ф8	ф12	ф14	ф16	ф22	Итого	Всего
К72-5-1	0.2	0.2		5.6	2.8		1.4	9.8	10.0
К72-5-2	0.2	0.2		5.6	2.8		1.4	9.8	10.0
К72-5-3	0.2	0.2		1.65	2.0	3.7	1.4	8.75	8.95
К72-5-4	1.4	1.4			16.4		10.8	27.2	28.6
К72-5-5	0.2	0.2		1.65	2.0	3.7	1.4	8.75	8.95
К72-5-6	0.4	0.4		1.65	5.6		2.8	10.05	10.45
К72-5-7	0.4	0.4		1.65	5.6		2.8	10.05	10.45

Марка элемента	Изделия закладные. Прокат марки Вст3кп2 ГОСТ 8509-86		Прокат марки Вст3кп2 ГОСТ 82-70						Общий расход
	L63×5	Итого		-10×250	-10×200	-16×120	-12×100	-12×250	Итого	
К72-5-1				7.7	18.4				26.1	36.1
К72-5-2				7.7	18.4				26.1	36.1
К72-5-3	7.2	7.2		5.7				18.8	24.5	40.65
К72-5-4				45.9					45.9	74.5
К72-5-5	7.2	7.2		5.7		30.2	35.8	18.8	90.5	105.65
К72-5-6	7.2	7.2		15.4		30.2	35.8		81.4	99.05
К72-5-7	7.2	7.2		15.4		30.2	35.8		81.4	99.05

Привязан

Инв. №

Взам. инв. № | Подпись и дата | Инв. № подл.

Пров.	Антонова	
Инж. I кат	Архипова	
Зав. гр	Антонова	
Гл. констр	Кузнецов	
Н. контр	Бабикова	
Нач. отд	Письман	

тп 901-3-253.89 КЖИ. РС1

Ведомость расхода стали на дополнительные закладные изделия на элемент, кг

Стадия	Лист	Листов
Р		1

ЦНИИЭП инженерного оборудования г. Москва

Формат: А4

Марка элемента	Изделия закладные. Арматура класса А-III ГОСТ 5781-82						Прокат марки Вст3кп2 ГОСТ 82-70					Всего
	ф8	ф12	ф14	ф16	ф18	Итого	S=6	S=8	S=10	S=12	Итого	
2КО3.36-2.1а	2.00	8.80				10.80	5.65	11.28			16.93	27.73
2КО3.36-2.1б	3.60	9.14	2.34			15.08	10.17	11.28	7.47		28.92	44.00
2КО3.36-2.1в	4.00	2.24				6.24	11.30	2.82			14.12	20.36
2.КО3.36-2.1г		5.38		26.52	3.84	35.74		4.23		44.60	48.83	84.57
2КО3.36-2.1д		8.98	2.34	26.52		37.84		8.46	7.47	35.63	51.56	88.4
2К3.36-1а	2.00	4.50	2.34	26.52		35.36	5.65	2.82	7.47	35.63	51.57	86.93
2К3.36-1б	2.00	4.52		26.52	7.68	40.72	5.65	2.82		53.57	62.04	102.76
2КД3.36-2.4а		2.26		26.52	3.84	32.62				44.60	44.60	77.22
2КД3.36-2.4б	2.00	2.08		26.52		30.6	5.65			35.63	41.23	71.88
1КО3.36а		4.76			7.68	12.44		5.64		17.94	23.58	36.02
1КО3.36б		7.08			3.48	10.56		8.46		8.97	17.43	27.99

Привязан

Инв. №

Взам. инв. № | Подпись и дата | Инв. № подл.

Пров.	Антонова	
Инж.	Голованова	
Зав. гр.	Антонова	
Гл. констр	Кузнецов	
Н. контр	Бабикова	
Нач. отд	Письман	

тп 901-3-253.89 КЖИ. РС2

Ведомость расход стали на дополнительные закладные изделия на элемент, кг

Стадия	Лист	Листов
Р	1	1

ЦНИИЭП инженерного оборудования г. Москва

Копировал. Алешикова

Формат. А4

Альбом 5

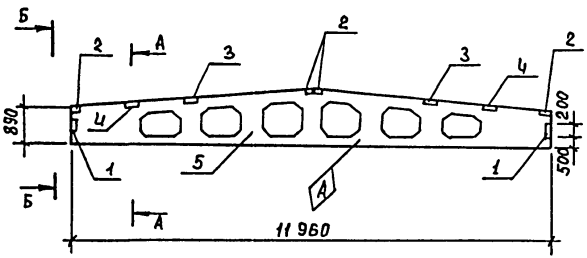

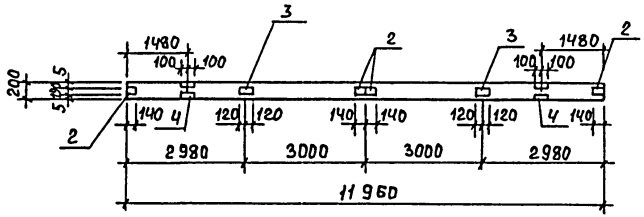

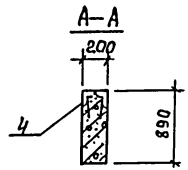

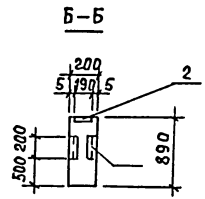

Форм.	Зона	Поз.	Обозначение	Наименование	Кол.	Прим.
				Сборочные единицы		
		1	1.030-1.0-3-2210	Изделие закладное МД1	2	
		2	1.400-6/76. Вып. 1	МЧ-1-2	4	
		3	1.400-6/76. Вып. 1	МЧ-3-3	2	
		4	1.400-6/76. Вып.1	МЧ-22	2	
			Переменные данные	Для исполнений		
				ТП901-3-253.89-КЖ.И.21.000		
				Сборочные единицы		
		6	1.462.1-3/80.1-1-14	1БДР12-3АIVт	1	
				ТП901-3-253.89-КЖ.И.21.000-01		
				Сборочные единицы		
		8	1.462.1-3/80.1-1-16	1БДР12-5АIVт	1	

Ведомость расхода стали на дополнительные закладные изделия на элемент, кг.

Марка элемента	Изделия закладные								
	Арматура класса				Прокат марки				
	A-I	A-III			Вст3 кп2				
	ГОСТ 5781-82			Итого	ГОСТ 8510-86		ГОСТ 103-76	Итого	Всего
	ф6	ф8	ф10		180×60×6	140×10×8	δ=6		
1БДР12-3АIVт-1	0.12	3.84	0.4	4.36	4.72	10.4	9.6	24.72	29.08
1БДР12-5АIVт-1									

1. Узлы установки закладных изделий см. серию 1.462.1-3/80.1-2 л. 3, 4.
2. Покрытие поверхности закладных изделий - гор. ц. 50-60

Обозначение	Марка
ТП901-3-253.89 -КЖ.И.21.000	1БДР12-3АIVт-1
-01	1БДР12-5АIVт-1

Привязан

Инв.№

Провер.	Певчева		
Инжен.	Мирошниченко		
Зав. гр.	Антонова		
Гл. конст.	Кузнецов		
Н. контр.	Бабикова		
Нач. отд.	Письман		

ТП 901-3-253.89 КЖИ. 21.000

Балка стропильная (1БДР12-3АIVт-1, 1БДР12-5АIVт-1)

Стадия	Масса	Масштаб
Р	4.7т	1:100
Лист	Листов 1	

ЦНИЭП инженерного оборудования г. Москва

Формат А3

Инв.№подл. | Подпись и дата | Взам. инв.№

23574-05

Альбом 5

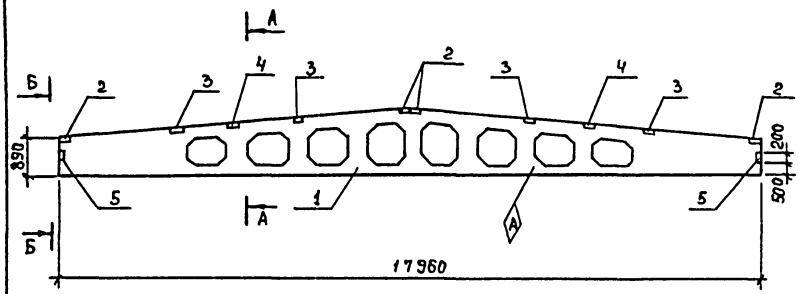

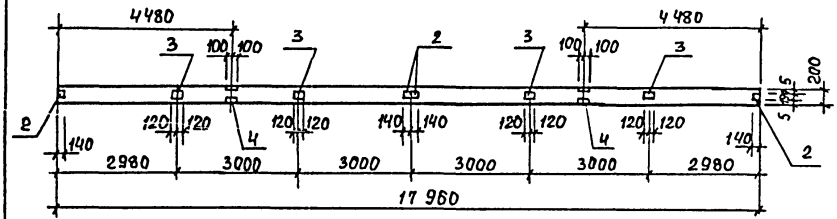

Форм.	Зона	Поз.	Обозначение	Наименование	Кол.	Примеч.
				Сборочные единицы		
		1	1.462.1-3/80.1-2.-12	Балка стропильная 1БДР18-3АIVт	1	
		2	1.400-6/76. вып.1	Изделие закладное МЧ-1-2	4	
		3	1.400-6/76. вып.1	—"— МН-3-3	4	
		4	1.400-6/76. вып.1	—"— МЧ-22	2	
		5	1.030.1-1.0-3-2210	—"— МД1	2	

Ведомость расхода стали на дополнительные закладные изделия на элемент, кг.

Марка элемента	Изделия закладные								
	Арматура класса			Итого	Прокат марки			Итого	Всего
	A-I	A-III			Вст3 кп2				
	ГОСТ 5781-82				ГОСТ 8510-86		ГОСТ 103-76		
	ф6	ф8	ф10		180х50х6	110х70х8	S=6		
1БДР18-3АIVт-1	0.12	5.64	0.4	6.16	4.72	10.4	14.0	29.12	35.28

1. Узлы установки закладных изделий см. серию 1.462.1-3/80.1-2 л. 3,4.
2. Покрытие поверхности закладных изделий - Гор.ц. 50-60.

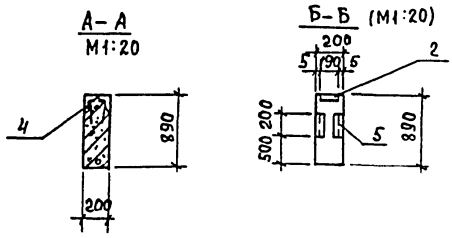

Привязан

Инв. №

Провер.	Антонова	
Инжен.	Мирошниченко	
Зав. гр.	Антонова	
Гл. конст.	Кузнецов	
Гл. конст.	Бабикова	
Нач. отд.	Письман	

ТП 901-3-253.89 КЖИ.22.000

Балка стропильная (1БДР18-3АIVт-1)

Стадия	Масса	Масштаб
Р	8.4т	1:100
Лист	Листов 1	

ЦНИИЭП инженерного оборудования г. Москва

Формат А3

Инв. № подл. | Подпись и дата | Взам. инв. №

Альбом 5

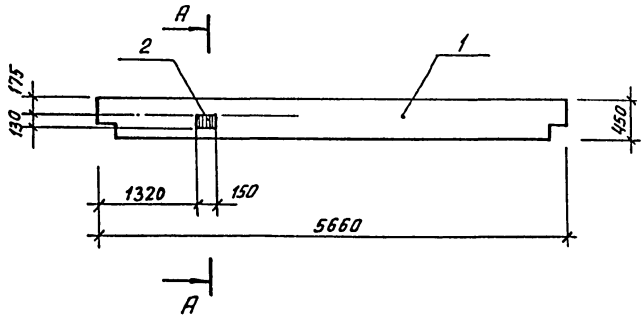

А – А
М1:20

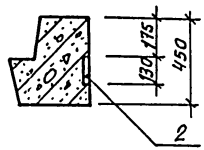

Формат	Зона	Поз.	Обозначение	Наименование	Кол. шт.	Примеч.
				Сборочные единицы		
		1	1.020-1/83 3-1 08-01	Ригель		
				РЛП 4.57-45	1	
		2	1.020-1/83 3-3.28	Изделие закладное		
				МН33	1	

Ведомость расхода стали на дополнительные закладные детали на элемент, кг

Марка элемента	Изделия арматурные									Всего
	Арматура класса А-III ГОСТ 5781-82				Прокат марки В Ст.3 кп 2 ГОСТ 103-76					
	ф12			Итого	-10÷130				Итого	
РЛП4.57-45А	0.88			0.88	1.53				1.53	2.41

1. Закладное изделие крепить к пространственному каркасу при помощи отдельных стержней.
2. Покрытие поверхностей закладного изделия: Гор.ц. 50÷60.

		ТП 901-3-253.89	-КЖИ.23.000
		Ригель	Стадия: Р; Масса: 1920; Масштаб: 1:50
			Лист; Листов 1
Провер.	Антонова		ЦНИИЭП инженерного оборудования г. Москва
Инж.	Мирошниченко		
Зав.гр.	Антонова		
Гл.констр.	Кузнецов		
Н.контр.	Бадикова		
Нач.отд.	Письман		

Инв.№подл. | Подпись и дата | Взам.инв.№

Альбом 5

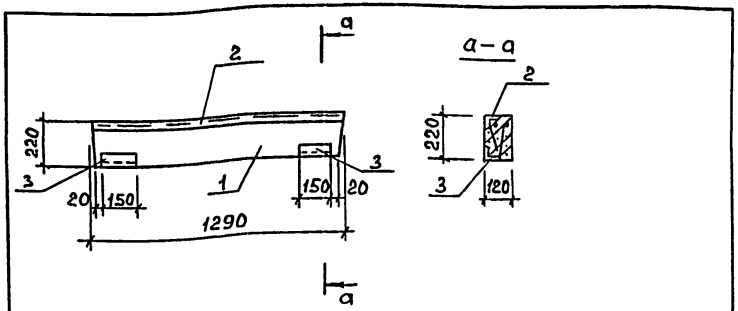

Формат	Зона	Поз.	Обозначение	Наименование	Кол.	Прим.
				Сборочные единицы		
		1	1.038.1-1.1 090000-01	Перемычка		
				ЗПБ 13-37	1	
		2	1.400-15.В1.540-09	Изделие закладное МН548	1.3	п.м.
		3	1.400-15.В1.540-03	Изделие закладное МН542	2	

Ведомость расхода стали на дополнительные закладные изделия на элемент, кг

Марка элемента	Изделия закладные				
	Арматура класса		Прокат марки		Всего
	А-III		Вст3кп2		
	ГОСТ 5781-82		ГОСТ 8509-86		
	ф8	Итого	L50x5	Итого	
ЗПБ 13-37а	0.92	0.92	6.15	6.15	7.07

Покрытие поверхностей закладных изделий – Гор. ц. 50-60.

Провер.	Антонова	
Инж. Тк.	Архипова	
Зав. гр.	Антонова	
Гл. конст.	Кузнецов	
Н. контр.	Бабикова	
Нач. отд.	Письман	

ТП 901-3-253.89 КЖ.И. 24.000

Перемычка (ЗПБ 13-37а)

Стадия	Масса	Масштаб
Р	85	1:50
Лист	Листов 1	

ЦНИИЭП инженерного оборудован. г. Москва

Формат А4

Инв. № подл. | Подпись и дата | Взам. инв. №

Альбом 5

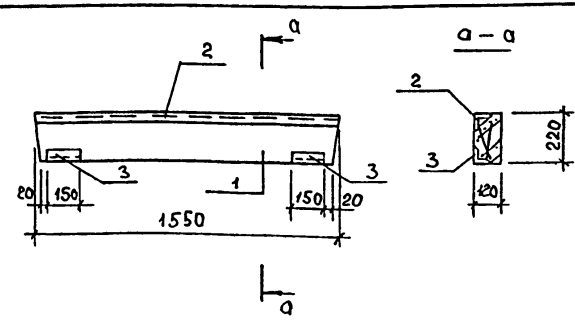

Формат	Зона	Поз.	Обозначение	Наименование	Кол	Примеч.
				Сборочные единицы		
		1	1.038.1-1.1 090000-02	Перемычка		
				ЗПБ 16-37	1	
		2	1.400-15.В1.540-09	Изделие закладное МН548	1.55	п.м.
		3	1.400-15.В1.540-03	Изделие закладное МН542	2	

Ведомость расхода стали на дополнительные закладные изделия на элемент, кг.

Марка элемента	Изделия закладные				
	Арматура класса		Прокат марки		Всего
	А-III		Вст3кп2		
	ГОСТ 5781-82		ГОСТ 8509-86		
	ф8	Итого	L50x5	Итого	
ЗПБ 16-37а	1.02	1.02	7.09	7.09	8.11

Покрытие поверхностей закладных изделий – Гор. ц. 50-60

Провер.	Антонова	
Инж. Тк.	Архипова	
Зав. гр.	Антонова	
Гл. конст.	Кузнецов	
Н. контр.	Бабикова	
Нач. отд.	Письман	

ТП 901-3-253.89 КЖ.И. 25.000

Перемычка (ЗПБ 16-37а)

Стадия	Масса	Масштаб
Р	102	1:50
Лист	Листов 1	

ЦНИИЭП инженерного оборудован. г. Москва

Формат А4

Инв. № подл. | Подпись и дата | Взам. инв. №

Альбом 5

Рис.1

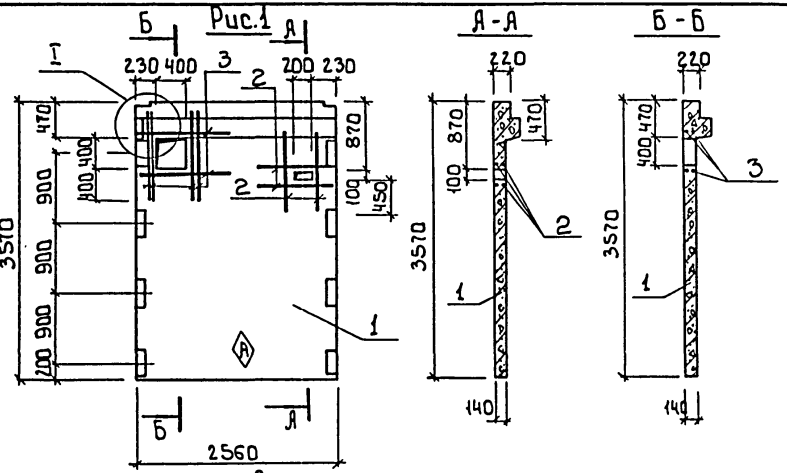

Рис.2

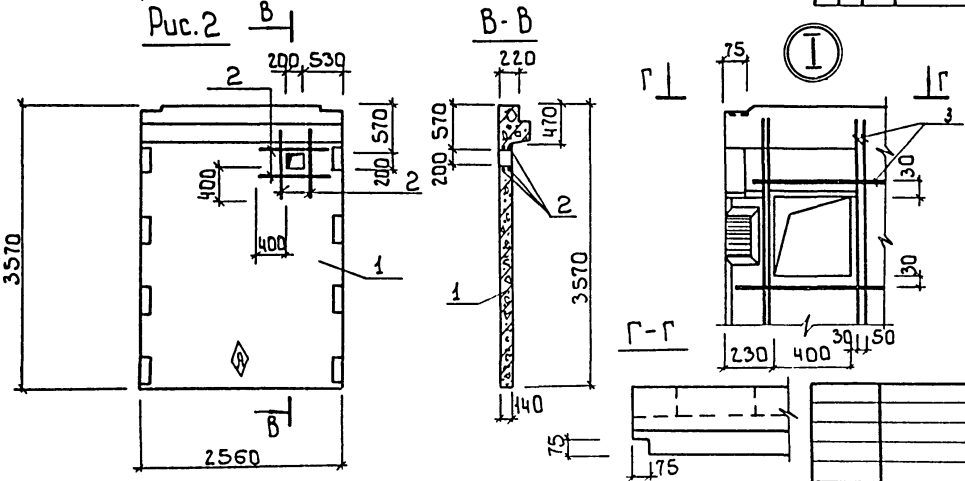

Формат	Зона	Поз.	Обозначение	Наименование	Кол.	Примеч.
				Сборочные единицы		
		1	1.020-1/83.4-1 21-01	Диафрагма жесткости 1Д26.36	1	
				Детали		
БЧ		2	901-3-253.89 - КЖ.И. 30.001	ф10AIII ГОСТ 5781-82 ℓ=1000	8	0.62кг
				Переменные данные для исполнений		
				901-3-253.89 - КЖ.И.30.000		
				Детали		
БЧ		3	901-3-253.89 - КЖ.И. 30.002	ф10AIII ГОСТ 5781-82 ℓ=1200	12	0.74кг

Ведомость расхода стали на дополнительную арматуру, кг

Марка элемента	Изделия арматурные				Всего
	Арматура класса A-III ГОСТ 5781-82				
	ф10			Итого	
1Д 26.36-1	13.84			13.84	13.84
1Д 26.36-2	4.96			4.96	4.96

Обозначение	Марка	Рис.
901-3-253.89 - КЖ.И 30.000	1Д 26.36-1	1
-01	1Д 26.36-2	2

Привязан

Инв.№

Инв.№подл. | Подпись и дата | Взам.инв.№

Провер.	Антонова	
Инж.	Голованова	
Зав гр.	Антонова	
Гл констр	Кузнецов	
Н контр.	Бабикова	
Нач.отд	Письман	

тп 901-3-253.89 КЖ.И.30.000

Диафрагма жесткости (1Д26.36-1; 1Д 26.36-2)

Стадия	Масса	Масштаб
Р	3630	1:50
Лист	Листов 1	

ЦНИИЭП инженерного оборудования г. Москва

Альбом 5

Рис. 1

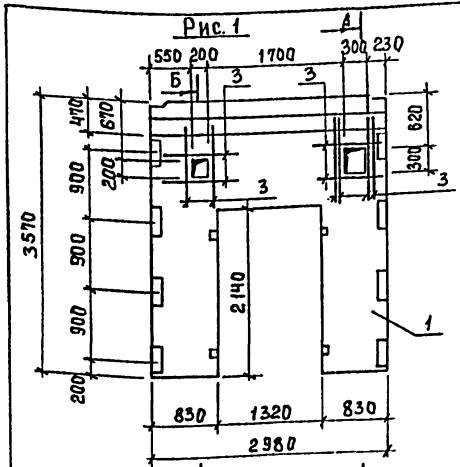

А-А

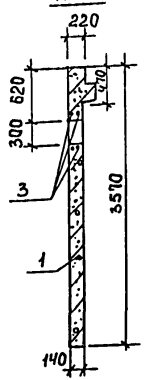

Б-Б

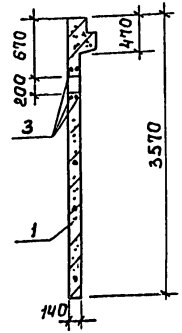

Рис. 2

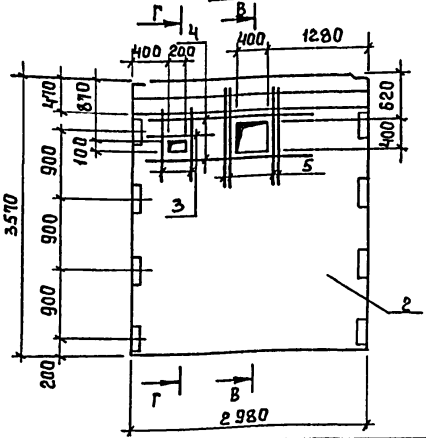

В-В

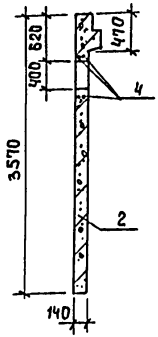

Г-Г

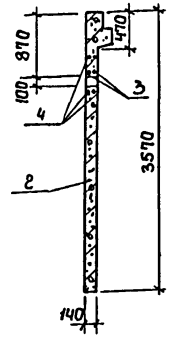

Формат	Зона	Поз.	Обозначение	Наименование	Кол.	Примеч.
			Переменные данные	Для исполнений		
				ТП 901-3-253.89 - КЖ.И.31.000		
				Сборочные единицы		
		1	1.020-1/83.4-1 31-01	Диафрагма жесткости 1ДП30.36	1	
				Детали		
БЧ		3	901-3-253.89 - КЖ.И.31.001	ф10А III ГОСТ 5781-82 ℓ=1100	20	0.68 кг
				ТП 901-3-253.89 - КЖ.И.31.000-01		
				Сборочные единицы		
		2	1.020-1/83.4-1 82-01	Диафрагма жесткости 1А 30.36	1	
				Детали		
БЧ		3	901-3-253.89 - КЖ.И.31.001	ф10А III ГОСТ 5781-82 ℓ=1100	6	0.68 кг
БЧ		4	2	ф10А III ГОСТ 5781-82 ℓ=2100	4	1.30 кг
БЧ		5	3	ф10А III ГОСТ 5781-82 ℓ=1200	8	0.74 кг

Ведомость расхода стали на дополнительную арматуру, кг.

Марка элемента	Изделия арматурные				Всего
	Арматура класса				
	А-III				
	ГОСТ 5781-82				
	ф10			Итого	
1ДП 30.36-1	13.6			13.6	13.6
1Д 30.36-1	15.2			15.2	15.2

Обозначение	Марка	Рис.	Масса кг.
ТП 901-3-253.89 - КЖ.И.31.000	1ДП 30.36-1	1	3230
-01	1Д 30.36-1	2	4230

Привязан

Инв. №

Провер.	Антонова	
Инжен.	Голованова	
Зав. гр	Антонова	
Гл. конст	Кузнецов	
Н. контр.	Бабикова	
Нач. отд	Письман	

ТП 901-3-253.89 КЖ.И.31.000

Диафрагма жесткости (1ДП30.36-1 ; 1Д 30.36-1)

Стадия	Масса	Масштаб
Р	см. табл.	1:50
Лист	Листов 1	

ЦНИИЭП инженерного оборудования г. Москва

Копировал: Богатова

Формат А3

Инв. № подл. | Подпись и дата | Взам. инв. №

23574-05

Альбом 5

Рис. 1

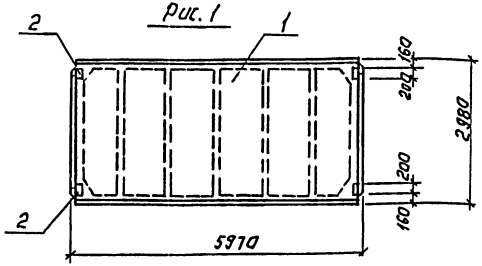

Рис. 2

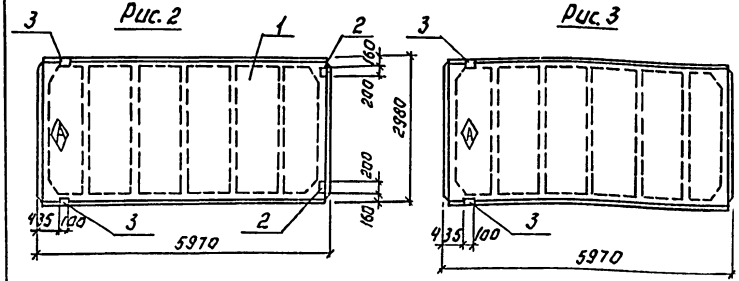

Рис. 3

Формат	Зона	Поз.	Обозначение	Наименование	кол.	Примеч.
				Документация		
			1.465.1-10/82. Вып. 1	Комплексные жб. плиты покрытий одноэтажных промышленных зданий		
				Сварочные единицы.		
		1	1.465.1-10/82 Вып. 1	Плита покрытия 1ПГ-2АIVт-6086Н-200м	1	
				Переменные данные для исполнений		
				ТП901-3-253.89 - КЖ.И.Ч1.000		
				Сварочные единицы		
		2	ГОСТ 22701.5-77	Изделие закладное М8	4	
				ТП901-3-253.89 - КЖ.И.Ч1.000-01		
				Сварочные единицы		
		2	ГОСТ 22701.5-77	Изделие закладное М8	2	
		3	ГОСТ 22701.5-77	Изделие закладное М9	2	
				ТП901-3-253.89 - КЖ.И.Ч1.000-02		
				Сварочные единицы		
		3	ГОСТ 22701.5-77	Изделие закладное М9	2	

Ведомость расхода стали на дополнительные закладные изделия на элемент, кг

Марка элемента	Изделия закладные								
	Арматура класса			Прокат марки					Всего
	А-III			В Ст3 кп2					
	ГОСТ 5781-82			ГОСТ 8509-86		ГОСТ 103-76			
	ф10	ф14	Итого	L70х8	Итого	S=8		Итого	
1ПГ-6АIVт-1-6086Н-200м	1.6	—	1.6	—	—	5.2		5.2	6.8
1ПГ-2АIVт-2-6086Н-200м	1.42	0.2	1.62	1.68	1.68	2.6		2.6	5.9
1ПГ-2АIVт-3-6086Н-200м	0.62	0.2	0.82	1.68	1.68	—		—	2.5

Обозначение	Марка	Рис
ТП901-3-253.89 - КЖ.И.Ч1.000	1ПГ-2АIVт-1-6086Н-200м	1
-01	1ПГ-2АIVт-2-6086Н-200м	2
-02	1ПГ-2АIVт-3-6086Н-200м	3

1. Узлы установки закладных изделий см. ГОСТ 22701.0-77.
2. Покрытие поверхностей закладных изделий - ГОР Ц.50-60.

Привязан:

Инв. №

Инв. № подл. | Подпись и дата | Взам. инв. №

Провер.	Антонова	
Инженер	Крошкинен	
Зав. гр.	Антонова	
Гл. конст.	Кузнецов	
Н. контр.	Бабиков	
Нач. отд.	Письман	

ТП 901-3-253.89 КЖ.И.Ч1.000

Плиты покрытия
(1ПГ-2АIVт-1-6086Н-200м
1ПГ-2АIVт-2-6086Н-200м
1ПГ-2АIVт-3-6086Н-200м)

Стадия	Масса	Масштаб
Р	2.92т	1:100

Лист | Листов 1

ЦНИИЭП инженерного оборудования г. Москва

Копировал: Логинова Формат А2

23574-05

Альбом 5

Рис.1

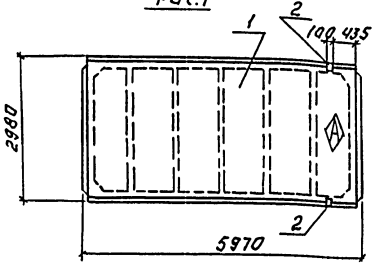

Рис.2

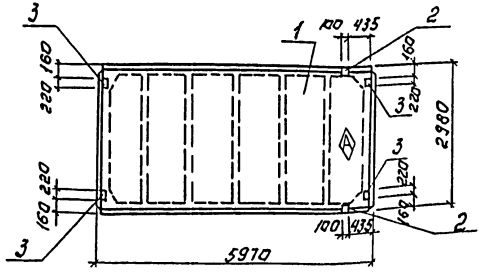

Формат	Зона	Поз.	Обозначение	Наименование	Кол.	Примеч.
				Документация		
			1.465.1-10/82 Вып.1	Комплексные ж.-б. плиты		
				покрытий одноэтажных		
				промышленных зданий.		
				Сборочные единицы		
		1.	1.465.1-10/82 Вып.1	1ПГ-4А IV Т-60ВБН-200Н	1	
			Переменные данные для исполнений			
				ТП901-3-253.89 - КЖИ.42.000		
				Сборочные единицы.		
		2	ГОСТ 22701.5-77	Изделие закладное М9	2	
				ТП901-3-253.89-КЖИ 42.000-01		
				Сборочные единицы		
		2	ГОСТ 22701.5-77	Изделие закладное М9	2	
		3	ГОСТ 22701.5-77	Изделие закладное М8	4	

Ведомость расхода стали на дополнительные закладные изделия на элемент, кГ

Марка элемента	Изделия закладные												Общий расход
	Арматура класса А-III				Прокат марки В Ст3 кп2							Всего	
	ГОСТ 5781-82				ГОСТ 8509-86				ГОСТ 103-76				
	Ф10	Ф14		Итого	L70x6			Итого	-8x100		Итого		
1ПГ-4А IV Т-1-60ВБН-200М		0.2		0.2	1.68			1.68				1.88	1.88
1ПГ-4А IV-2-60ВБН-200М	1.6	0.2		1.8	1.68			1.68	5.2		5.2	8.68	8.68

1. Узлы установки закладных изделий см. ГОСТ 22701.0-77
2. Покрытие поверхностей закладных изделий - Гор. Ц. 50-60.

Обозначение	Марка	Рис.
ТП901-3-283.89 - КЖИ42.000	1ПГ-4А IV Т-1-60ВБН-200М	1
-01	1ПГ-4А IV Т-2-60ВБН-200М	2

ПРИВЯЗАН:

ИНВ. №

ПРОВЕР.	АНТОНОВА	
ИНЖЕН.	МИРОШНИЧЕНКО	
ЗАВ. ГР.	АНТОНОВА	
ГЛ. КОНСТР.	КУЗНЕЦОВ	
Н. КОНТР.	БАБИКОВА	
НАЧ. ОТД.	ПИСЬМАН	

Т. П.901-3-253.89 КЖ.И.42.000

ПЛИТЫ ПОКРЫТИЯ (1ПГ-4А IV Т-1-60ВБН-200М; 1ПГ-4А IV Т-2-60ВБН-200М)

СТАДИЯ	МАССА	МАСШТАБ
Р	2.9т	1:100

ЛИСТ | ЛИСТОВ: 1

ЦНИИЭП ИНЖЕНЕРНОГО ОБОРУДОВАНИЯ г. Москва

Копировал: Логинова Формат: А2

ИНВ. № ПОДЛ. | ПОДПИСЬ И ДАТА | ВЗАМ. ИНВ. №

Альбом 5

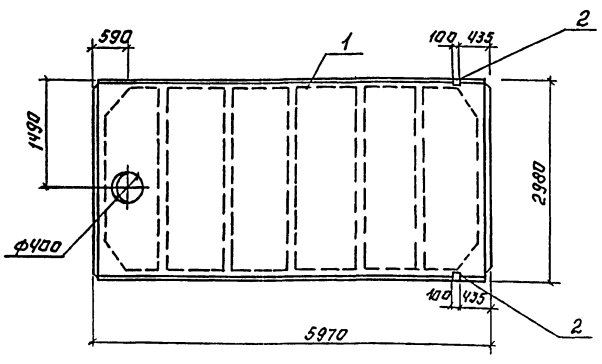

Формат	Зона	Поз.	Обозначение	Наименование	Кол.	Примеч.
				Документация		
			1.465.1-10/82 Вып.1	Комплексные ж.-б. плиты покрытий одноэтажных промышленных зданий		
				Сборочные единицы		
		1	1.465.1-10/82. Вып.1	1ПВЧ-4А IVТ-1-60ВБН-200М	1	
		2	ГОСТ 22701,5-77	Изделие закладное М9	2	

Ведомость расхода стали на дополнительные закладные изделия на элемент, кГ.

Марка элемента	Изделия закладные							
	Арматура класса А-VI			Прокат марки ВСт3 кп2				Всего
	ГОСТ 5781-82			ГОСТ 8509-86				
	ф10	ф14	Итого	L70×8	Итого			
1ПВЧ-4А IVТ-1-60ВБН-200М	0.62	0.2	0.82	1.68	1.68			2.5

Узлы установки закладного изделия см. ГОСТ 22701.0-77.

2. Покрытие поверхностей закладных изделий - Гор. Ц. 50-60.

ИНВ. № ПОДЛ. | ПОДПИСЬ И ДАТА | ВЗАМ. ИНВ. №

ПРИВЯЗАН:

ИНВ. №

ПРОВЕР.	АНТОНОВА	
ИНЖЕН.	МИРОШНИЧЕНКО	
ЗАВ. ГР.	АНТОНОВА	
Т.Л. КОНСТР.	КУЗНЕЦОВ	
Н.К. ОТД.	БАБИКОВА	
НАЧ. ОТД.	ПИСЬМАН	

ТП 901-3-253.89 КЖИ.43.000

ПЛИТА ПОКРЫТИЯ (1ПВЧ-4А IVТ-1-60 ВБН-200М)

СТАДИЯ	МАССА	МАСШТАБ
Р	3.45Т	1:50

ЛИСТ: | ЛИСТОВ: 1

ЦНИИЭП ИНЖЕНЕРНОГО ОБОРУДОВАНИЯ г. МОСКВА

КОПИРОВАЛ: ЛОГИНОВА ФОРМАТ: А2

23574-05

Альбом 5

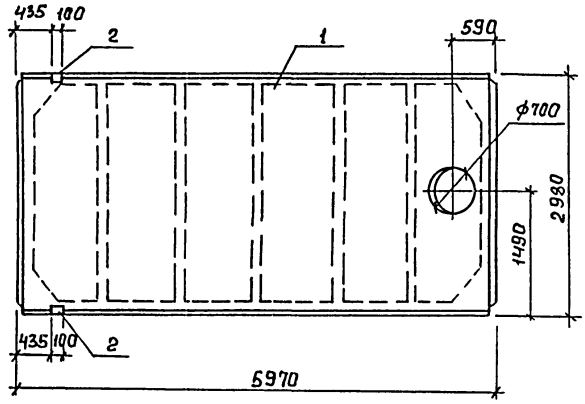

Форм.	Зона	Поз.	Обозначение	Наименование	Кол.	Примеч.
				Документация		
			1.465.1-10/82. вып.1	Комплексные ж.б. плиты		
				покрытий одноэтажных		
				промышленных зданий.		
				Сборочные единицы		
		1	1.465.1-10/82. вып.1	1ПВТ-3АIVт-1-60ВБН-200м	1	
		2	ГОСТ 22701.5-77	Изделие закладное М9	2	

Ведомость расхода стали на дополнительные закладные изделия на элемент, кг.

Марка элемента	Изделия закладные							Всего
	Арматура класса А-III ГОСТ 5781-82			Прокат марки Вст3 кп2 ГОСТ 8509-86				
	ф10	ф14	Итого	L 70×8	Итого			
1ПВТ-3АIVт-1-60ВБН-200м	0.62	0.2	0.82	1.68	1.68			2.5

1. Узлы установки закладного изделия см. ГОСТ 22701.0-77.
2. Покрытие поверхностей закладных изделий - Гор.ц 50-60.

Инв.№подл. | Подпись и дата | Взам.инв.№

Привязан

Инв.№

Провер.	Антонова	
Инжен	Мирошниченко	
Зав. гр	Антонова	
Гл конст	Кузнецов	
Н.контр.	Бабикова	
Нач отд	Письман	

ТП 901-3-253.89 - КЖИ.ЧЧ.000

Плита покрытия (1ПВТ-3АIVт-1-60ВБН-200м)

Стадия	Масса	Масштаб
Р	3.45т	1:50
Лист	Листов 1	

ЦНИИЭП инженерного оборудования г. Москва

Копировал: Богатова Формат А3

Альбом 5

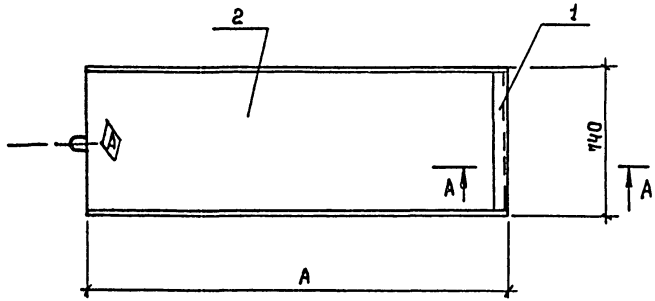

А – А
М1:10

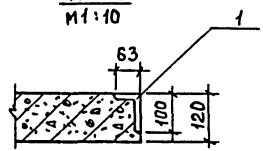

Формат	Зона	Поз.	Обозначение	Наименование	Кол.	Примеч.
				Сборочные единицы		
		1	1.400-15.81.540-01	Изделие закладное МН 540	1	6.3 кг
				Переменные данные для исполнений		
				тп901-3-253.89-КЖ.И.45.000		
		2	3.006.1-2.87.2-6	Плита П6д-15	1	
				тп901-3-253.89-КЖ.И.45.000-01		
		2	3.006.1-2.87.2-9	Плита П9д-15	1	

Ведомость расхода стали на дополнительные закладные изделия на элемент, кг.

Марка элемента	Изделия закладные				Общий расход
	Арматура класса		Прокат марки		
	А-III		Вст3 кп2		
	ГОСТ 5781-82		ГОСТ 8510-86		
	ф8	Итого	L100×63×6	Итого	
П6д-15-1	0.74	0.74	5.55	5.55	6.3
П9д-15-1	0.74	0.74	5.55	5.55	6.3

1. Покрытие поверхности закладных изделий – Гор.и. 50-60.

Обозначение	Марка	Размеры, мм А	Вес плиты, кг
тп 901-3-253.89-КЖ.И-45.000	П6д-15-1	780	170
-01	П9д-15-1	1160	260

Привязан

Инв. №

Провер	Антонова		
Инж.II.к.	Левчева		
Зав. гр.	Антонова		
Гл. конс.	Кузнецов		
Н. контр.	Бабикова		
Нач. ОТА	Письман		

тп 901-3-253.89 КЖ.И.45.000

Плита (П6д-15-1; П9д-15-1)

Стадия	Масса	Масштаб
Р	см. табл.	1:20

Лист | Листов 1

ЦНИИОМТП
Инженерного оборудования
г. Москва

Копировал: Богатова Формат А3

Инв. № подл. | Подпись и дата | Взам. инв. №

23574-05

Альбом 5

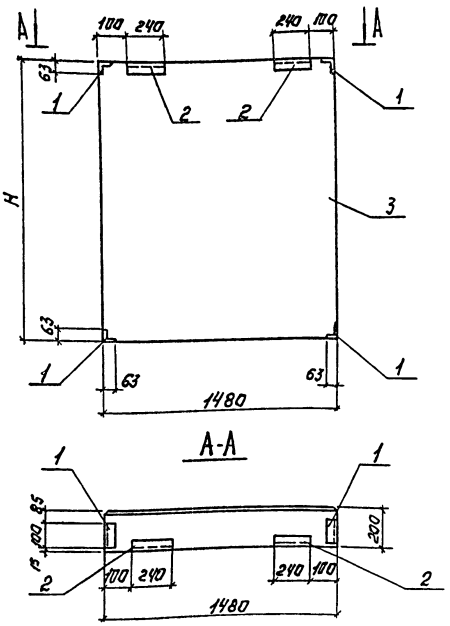

Формат	Зона	Поз.	Обозначение	Наименование	Кол.	Примечан.
				Сварочные единицы		
		1	1.030.1-1.1-3-35	Изделие закладное м10	4	
		2	1.030.1-1.1-3-3а-01	Изделие закладное м2	2	
			Переменные данные для исполнений			
				ТП901-3-253.89 - КЖИ.50.000		
				Сварочные единицы		
		3	1.030.1-1 1-1 62	2пс.15.12.20-л	1	
				ТП901-3-253.89-КЖИ.50.000-01		
				Сварочные единицы		
		3	1.030.1-1.1-162-04	2пс 15 18.2.0-л	1	

Ведомости расхода стали на дополнительные закладные изделия на элемент, кг.

Марка элемента	Изделия закладные						
	Арматура класса		Прокат марки				
	А-III		Вст3 Кп2				
	ГОСТ 5781-82		ГОСТ 8703-86		ГОСТ 19903-74		Всего
	ф10	Итого	L63×6	Итого	-6×60	Итого	
2пс 15.12.20-л-А 2пс 15.18.2.0-л-А	2.16	2.16	5.74	5.74	0.56	0.56	8.46

1. Покрытие поверхностей закладных изделий гор.ц 50÷60.
2. Рабочие узлы крепления закладных изделий см. серию 1.030.1-1.1-3.00 Д1.

Обозначение	Марка	Н	Масса кг
ТП901-3-253.89 - КЖ.И 50.000	2пс15.12.20п-А	1176	430
-01	2пс15.18.20п-А	1786	650

Привязан.

Инв.№ подл. | Подпись и дата | Взам.инв.№

Инв.№

Т.П. 901-3-253.89		КЖ.И.50.000	
Пакель стеновая.		Стадия	Масса	Масштаб
		Р	Сн. табл	1:20
		Лист	Листов 1	
		ЦНИИЭП инженерного оборудования г. Москва		

Проверил Антонова
Инженер Мирошниченко
Зав.гр. Антонова
Гл.констр. Кузнецов
Н.контр. Бабикова
Нач.отд. Данилевский

Копировал Логинова Формат А2

Формат	Зона	Поз.	Обозначение	Наименование	Кол.	Примеч.
				Документация		
			3.900-3, вып. 4/82	Панели стеновые балочные		
				для прямоугольных сооружений		
А3			ТП901-3-253.89 - КЖИ 51.000 СБ	Сборочный чертеж		
А3			КЖ.И РС 3	Ведомость расхода стали на		
				дополнительные закладные		
				изделия на элемент, кг.		
				Сборочные единицы		
		1	3.900-3. Вып. 4/82. Часть I	Панель стеновая ПС-1-48-Б2	1	
				Переменные данные для исполнений		
				ТП901-3-253.89-КЖ.И.51.000		
				Сборочные единицы		
А4		2	ТП901-3-253.89 - КЖ.И 50.030	Изделие закладное МН1	2	
		3	1.400-15.81. 150-29	МН137-6	4	
		4	5.900-2 ТМ 90-12	Сальник Ду 700 ℓ=300	1	
				Детали		
БЧ		5		ф8 А III ГОСТ 5781-82 ℓ=1600	8	0,63 кг
БЧ		6		ф14 А III ГОСТ 5781-82 ℓ=1600	12	1.93 кг
				КЖ.И.51.000-01		
				Сборочные единицы		
А4		2	ТП 901-3-253.89 - КЖ.И.50.030	Изделие закладное МН1	2	
		4	5.900-2 ТМ 90-12	Сальник Ду 700 ℓ=300	1	

Привязан

Инв. №

Инв. № подл. | Подпись и дата | Взам. инв. №

Провер.	Антонова		ТП 901-3-253.89 КЖ.И. 51.000
Инж. пр.	Певчева		
Зав. гр.	Антонова		Панель стеновая (ПС1-48-Б2-1... ПС1-48-Б2-4)
Гл. конст.	Кузнецов		Стадия Р; Лист 1; Листов 2
Н. контр.	Бабикова		ЦНИИЭП инженерного оборудования г. Москва
Нач. отд.	Письман		

Формат А4

Формат	Зона	Поз.	Обозначение	Наименование	Кол.	Примеч.
		7	1.400-15. В1. 120-14	Изделие закладное МН103-6	2	
		8	110-08	МН103-6	2	
		9	5.900-2 ТМ89-06	Сальник Ду 250 ℓ=200	1	
		10	5.900-2 ТМ 90-10	Сальник Ду 500 ℓ=300	1	
				Детали		
БЧ		5		ф8 А III ГОСТ 5781-82 ℓ=1600	12	0,63 кг
БЧ		11		ф14 А III ГОСТ 5781-82 ℓ=2500	12	3.02 кг
БЧ		12		ф14 А III ГОСТ 5781-82 ℓ=1000	4	1.21 кг
				ТП 901-3-253.89-КЖ.И 51.000-02		
				Сборочные единицы		
		3	1.400-15. В1. 150-29	Изделие закладное МН137-6	2	
		7	120-14	МН109-3	2	
		8	110-08	МН103-6	4	
				ТП901-3-253.89-КЖ.И 51.000-03		
				Сборочные единицы		
		13	5.900-2 ТМ 90-02	Сальник Ду 100 ℓ=300	2	

Привязан

Инв. №

Инв. № подл. | Подпись и дата | Взам. инв. №

ТП 901-3-253.89 КЖ.И. 51.000 Лист 2

Формат А4

Альбом 5

Рис.1

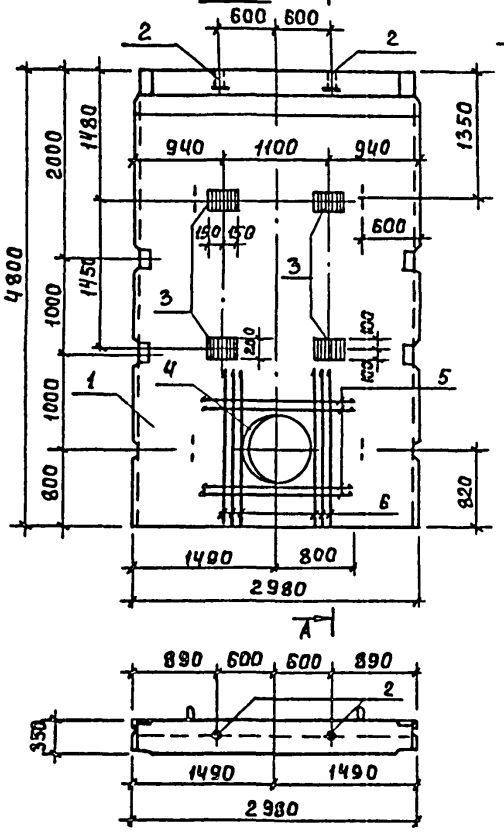

А–А

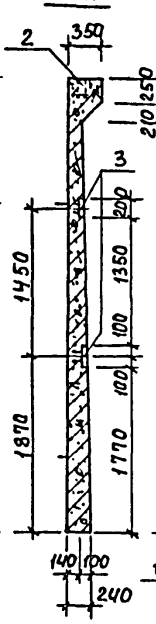

Рис.2

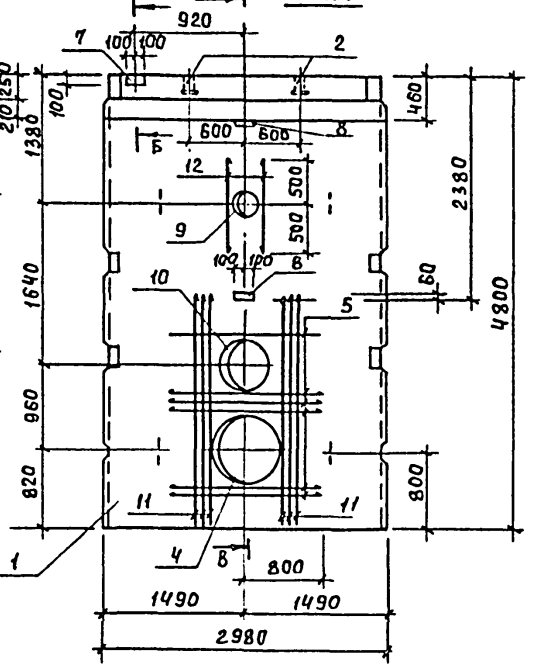

В–В

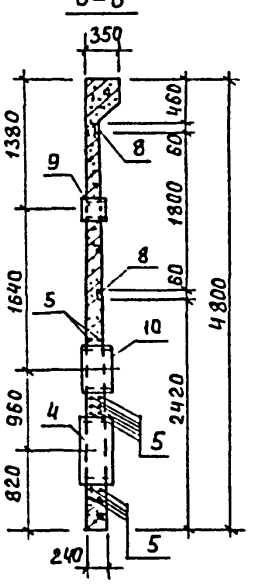

Б–Б
М1:20

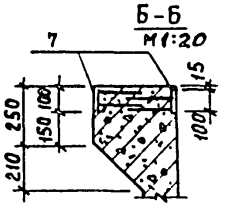

1. В местах прохода сальников стенки разрезать по месту, отогнуть и приварить к корпусу сальника.
2. Покрытие поверхностей закладных изделий: Гор.ц.50+60
3. Бетон F50 W4.
4. Панели выполняются в опалубочной форме стеновой панели ПС1-48-62 путем установки вкладышей с сохранением армирования.

Обозначение	Марка	Рис.
ТП901-3-253.89-КЖ.И.51.000	ПС1-48-62-1	1
-01	ПС1-48-62-2	2

Привязан

Инв №

Провер	Антонова	
Инж.к	Певцева	
Зав.гр	Антонова	
Гл.конст	Кузнецов	
Н.контр	Бабикова	
Нач.отд	Письман	

ТП 901-3-253.89 КЖ.И.51.000 СБ

Сборочный чертеж

Стадия	Масса	Масштаб
Р	7.3т	1:50
Лист 1	Листов 2	

ЦНИИЭП инженерного оборудования г. Москва

Копировал: Богатова Формат А3

Инв.№ подл. | Подпись и дата | Взам.инв.№

Альбом 5

Рис. 3

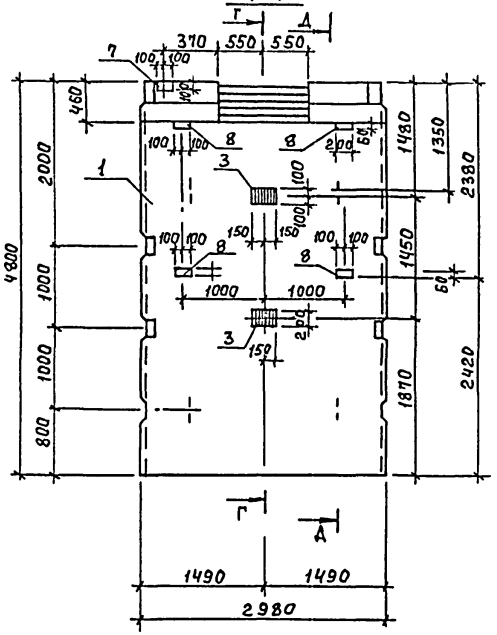

Д-Д

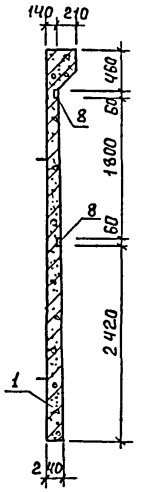

Рис. 4

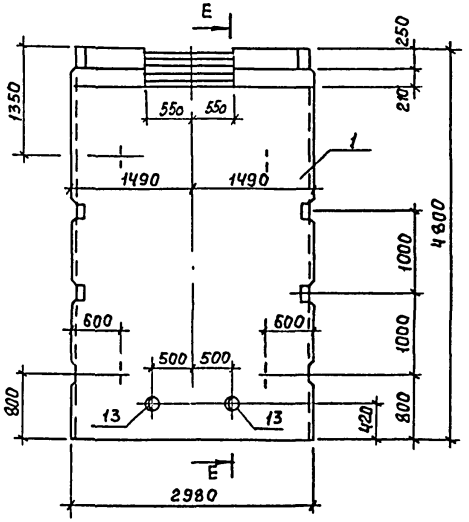

Е-Е

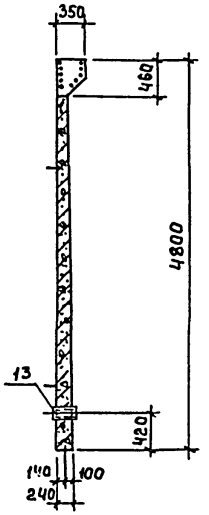

Г - Г

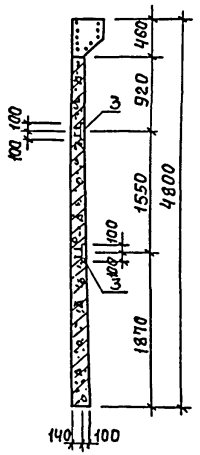

Обозначение	Марка	Рис.
ТП 901-3-253.89 - КЖ.И.51.000-02	ПС1-48-Б2-3	3
-03	ПС1-48-Б2-4	4

Привязан

Инв. №

ТП 901-3-253.89 КЖ.И.51.000 СБ

Лист 2

Копировал: Богатова Формат А3

23574-05

Инв. № подл. | Подпись и дата | Взам. инв. №

Альбом 5

Марка элемента	Изделия арматурные			Изделия закладные																		Всего	Общий расход
	Арматура класса А-III ГОСТ 5781-82		Всего	Арматура класса А-III ГОСТ 5781-82			Прокат марки Вст3кп2 ГОСТ 2590-71				ГОСТ 103-76		ГОСТ 19903-74		ГОСТ 8282-75	ГОСТ 10704-76							
	ф8	ф14		ф8	ф12	Итого	Кругф7	Кругф10	Кругф15	Итого	S=6	S=8	S=10	Итого	Труба 150х4,5	Труба 325х6	Труба 630х7	Труба 25х2,0	Труба 820х8	Итого			
ПС1-48-Б2-1	5,04	23,16	28,20		3,6	3,6			10,2	10,2	0,22	15,2	15,2	30,62				0,3	48,0	48,3	92,72	120,92
ПС1-48-Б2-2	7,56	41,08	48,64	0,8		0,8		1,8	18,0	19,8	3,22	0,4	21,6	25,22		9,4	32,3	0,3	48,0	90,0	135,82	184,46
ПС1-48-Б2-3				1,0	1,8	2,8					4,2	8,4	2,4	15,0							17,8	17,8
ПС1-48-Б2-4							0,78			0,78			3,6	3,6	10,8					10,8	15,18	15,18
ПС1-48-Б2-а					0,7	0,7							6,2	6,2							6,9	6,9
ПС1-48-Б2-б					0,7	0,7							6,2	6,2							6,9	6,9

Инв. № подл. | Подпись и дата | Взам. инв. №

Привязан

Инв. №

Провер.	Антонова	
Инж. ПК	Певчева	
Зав. гр.	Антонова	
Гл. конст	Кузнецов	
Н. контр	Бабикова	
Нач. отд	Письман	

ТП 901-3-253.89 КЖ.И. РС3

Ведомость расхода стали на дополнительные закладные изделия на элемент, кг.

Стадия	Лист	Листов
Р		1

ЦНИИЭП инженерного оборудования г. Москва

Копировал: Богатова Формат А3

Альбом 5

Рис. 1

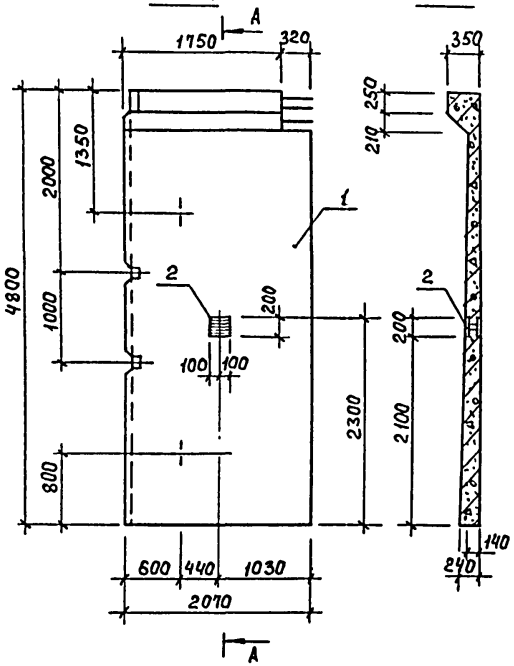

А–А

Рис. 2

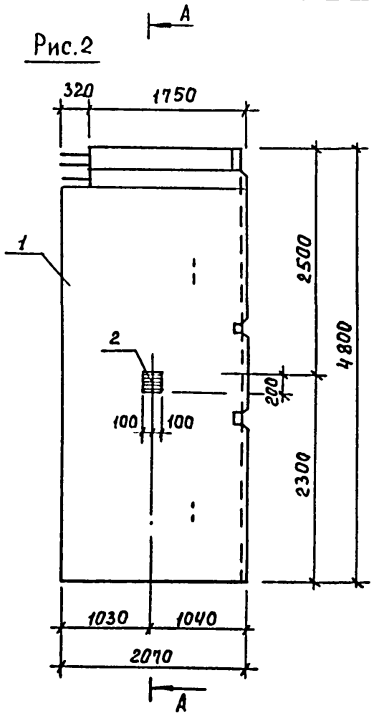

Форм.	Зона	Поз.	Обозначение	Наименование	Кол.	Примеч.
				Документация		
			3.900-3 , вып. 4/82	Сборные железобетонные		
				конструкции емкостных		
				сооружений для водо-		
				снабжения и канализации.		
А3			ТП901-3-253.89-КЖ.И. РС3	Ведомость расхода стали		
				на дополнительные заклад-		
				ные изделия на элемент, кг.		
				Сборочные единицы		
		1	3.900-3. вып. 4/82. часть 1	Панель стеновая ПС1-48-Б2	1	
		2	1.400-15. В1. 210-16	Изделие закладное МН204-2	1	
			Различие исполнений	ТП901-3-253.89-КЖ.И.52.000 И		
			ТП901-3-253.89-КЖ.И.52.000-01	по сборочному чертежу.		

1. Панели ПС1-48-Б2-а и ПС1-48-Б2-б выполняются в опалубочной форме стеновой панели ПС1-48-Б2 по серии 3.900-3 вып.4/82 часть 1 путем установки вкладышей и перегородок. Все арматурные сетки и каркасы разрезаются пополам.

Обозначение	Марка	Рис.
ТП901-3-253.89-КЖ.И 52.000	ПС1-48-Б2-а	1
-01	ПС1-48-Б2-б	2

Привязан

Инв. №

Провер.	Антонова	
Инж. К.	Певчева	
Зав. гр.	Антонова	
Гл. конст	Кузнецов	
Н. контр.	Бабикова	
Нач. отд	Письман	

ТП 901-3-253.89 КЖИ. 52.000

Панель стеновая (ПС1-48-Б2-а; ПС1-48-Б2-б)

Стадия	Масса	Масштаб
Р	4900	1:50
Лист	Листов 1	

ЦНИИЭП инженерного оборудования г. Москва

Копировал: Богатова Формат А3

Инв. № подл. | Подпись и дата | Взам. инв. №

23574-05

Альбом 5

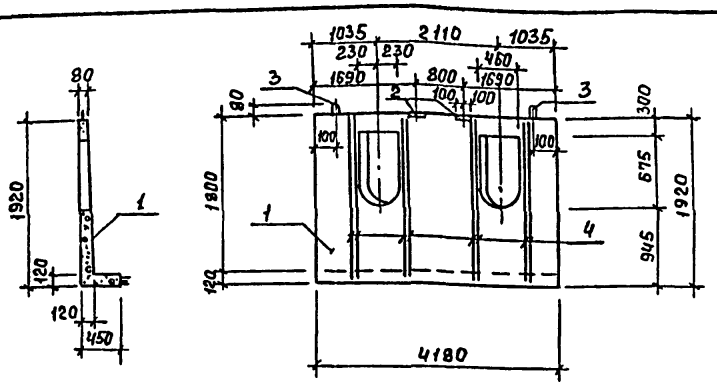

Поз.3
М 1:10

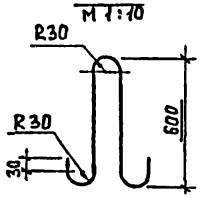

Формат	Зона	Поз.	Обозначение	Наименование	Кол.	Примеч.
				Документация		
			3.900.-3, вып.8	Сборные железобетонные конструкции емкостных сооружений для водоснабжения и канализации		
				Сборочные единицы		
		1	3.900-3, вып.8	Элемент лотковый ЛТ2-18	1	
		2	1.400-15.81 110-07	Изделие закладное МН103-3	2	
				Детали		
Б4		3	ТП901-3-253.89 - КЖ.И.53.001	ф12АI ГОСТ 5781-82 ℓ=1440	2	1.27 кг
Б4		4	2	ф12АI ГОСТ 5781-82 ℓ=1900	16	1.68 кг

Ведомость расхода стали на дополнительные закладные изделия на элемент, кг.

Марка элемента	Изделия арматурные		Изделия закладные				Общий расход
	Арматура класса		Арматура класса		Прокат марки		
	А-I		А-III		Вст3 кп2		
	ГОСТ 5781-82		ГОСТ 5781-82		ГОСТ 103-76		
	ф12	Итого	ф8	Итого	S=6	Итого	
ЛТ2-18-1	29.42	29.42	0.4	0.4	1.2	1.2	31.02

1. Лоток выполняется в опалубочной форме лоткового элемента ЛТ2-18 с сохранением армирования.
2. В местах прохода отверстия арматуру вырезать.

Инв.№подл. | Подпись и дата | Взам.инв.№

Привязан

Инв.№

Провер.	Антонова	
Инж.II к.	Левчева	
Зав.гр.	Антонова	
Гл.констр.	Кузнецов	
Н.контр.	Бабикова	
Нач.отд.	Письман	

ТП 901-3-253.89 КЖ.И.53.000

Элемент лотковый (ЛТ2-18-1)

Стадия	Масса	Масштаб
Р	1650	—
Лист	Листов 1	

ЦНИИЭП инженерного оборудования г. Москва

Копировал: Богатова Формат А3

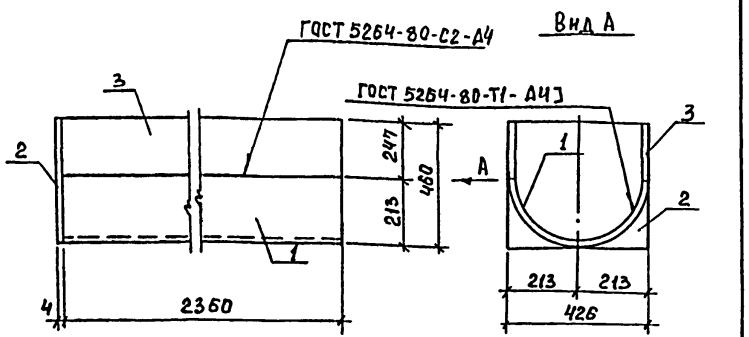

Формат	Зона	Поз.	Обозначение	Наименование	Кол.	Примеч.
				Детали		
БЧ		1	ТП901-3-253.89-КЖ.И.50.011	Труба 426×10×2360 I ГОСТ 10704-76 / Вст3сп ГОСТ 10705-80	1	121,06 кг
БЧ		2	2	Лист 4×426 ГОСТ 19903-74 / Вст3сп5-1 ГОСТ 14637-79 Р-460	1	6,15 кг
БЧ		3	3	Лист 10×247 ГОСТ 19903-74 / Вст3сп5-1 ГОСТ 14637-79 Р-2360	2	45,64 кг

1. Поверхности лотка окрасить лаком ХС-76 (ГОСТ 9355-81) на растворителе Р-4 по грунтовке ХС-010 (ГОСТ 9355-81).

Привязан

Инв. №

Инв. № подл. | Подпись и дата | Взам. инв. №

Провер.	Антонова	
Инж. II к.	Певчева	
Зав. груп.	Антонова	
Гл. констр.	Кузнецов	
Н. контр.	Бабикова	
Нач. отд.	Письман	

ТП 901-3-253.89 КЖИ.50.010

Лоток металлический ЛМ1

Стадия	Масса	Масштаб
Р	218,49	—
Лист	Листов 1	

ЦНИИЭП инженерного оборудования г. Москва

Формат А4

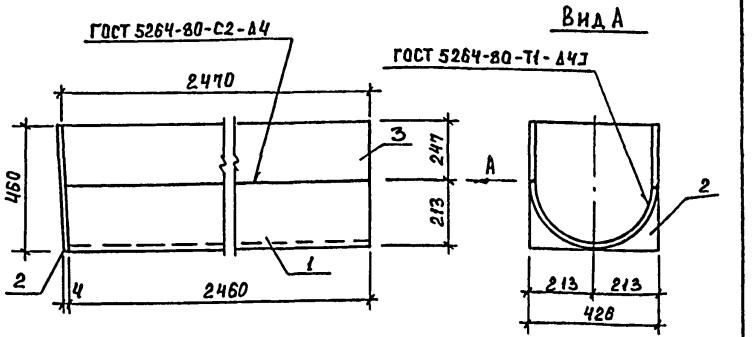

Формат	Зона	Поз.	Обозначение	Наименование	Кол.	Примеч.
				Детали		
БЧ		1	ТП901-3-253.89-КЖ.И.50.021	Труба 426×10×2460 I ГОСТ 10704-76 / Вст3сп ГОСТ 10705-80	1	126,19 кг
БЧ		2	2	Лист 4×426 ГОСТ 19903-74 / Вст3сп5-1 ГОСТ 14637-79 Р-460	1	6,15 кг
БЧ		3	3	Лист 10×247 ГОСТ 19903-74 / Вст3сп5-1 ГОСТ 14637-79 Р-2460	2	47,76 кг

1. Поверхности лотка окрасить лаком ХС-76 (ГОСТ 9355-81) на растворителе Р-4 по грунтовке ХС-010 (ГОСТ 9355-81).

Привязан

Инв. №

Инв. № подл. | Подпись и дата | Взам. инв. №

Провер.	Антонова	
Инж. II к.	Певчева	
Зав. гр.	Антонова	
Гл. конст	Кузнецов	
Н. контр.	Бабикова	
Нач. отд	Письман	

ТП 901-3-253.89 КЖ.И. 50.020

Лоток металлический ЛМ2

Стадия	Масса	Масштаб
Р	227,[illegible]	—
Лист	Листов 1	

ЦНИИЭП инженерного оборудования г. Москва

Копировал: Богатова Формат А4

23574-05

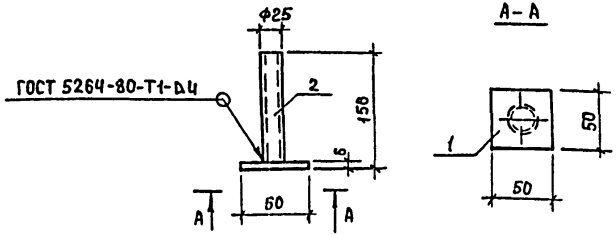

Формат	Зона	Поз.	Обозначение	Наименование	Кол.	Примеч.
				Детали		
Б4		1	ТП901-3-253.89-КЖ.И 50.031	Полоса $\frac{5-2\ 6\times50\ ГОСТ\ 103-76}{Вст3кп2\ ГОСТ\ 535-79}$ $\ell=50$	1	0.11 кг
Б4		2	2	Трубa $\frac{25\times2,0\times150\ I\ ГОСТ\ 10704-76}{Вст3сп\ ГОСТ\ 10705-80}$	1	0.15 кг

Привязан

Инв. №

Взам. инв. №

Подпись и дата

Инв. № подл.

Провер.	Антонова		
Инж. Тк.	Певцева		
Зав. гр.	Антонова		
Гл. конст	Кузнецов		
Н. контр.	Бабикова		
Нач. отд	Письман		

ТП 901-3-253.89 КЖ.И 50.030

Изделие закладное (МН1)

Стадия	Масса	Масштаб
Р	0.26	—
Лист	Листов 1	

ЦНИИЭП инженерного оборудования г. Москва

Формат А4

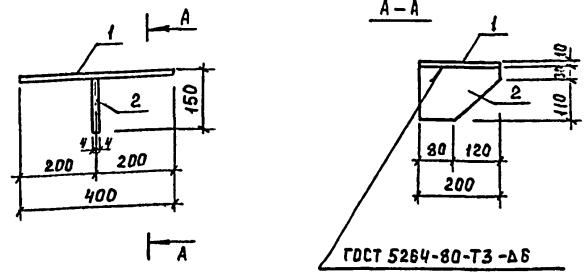

Формат	Зона	Поз.	Обозначение	Наименование	Кол.	Прим.
				Детали		
Б4		1	ТП901-3-253.89-КЖ.И.50.041	Лист $\frac{10\times200\ ГОСТ\ 19903-74}{Вст3пс6-1\ ГОСТ\ 14637-79}$ $\ell=400$	1	6,28 кг
Б4		2	2	Полоса $\frac{5-2\ 8\times200\ ГОСТ\ 103-76}{Вст3пс6-1\ ГОСТ\ 535-79}$ $\ell=140$	1	1.76 кг

1. Покрытие поверхности: Гор.ц. 50-60.

Привязан

Инв. №

Взам. инв. №

Подпись и дата

Инв. № подл.

Провер.	Антонова		
Инж. Тк.	Певцева		
Зав. гр.	Антонова		
Гл. конс	Кузнецов		
Н. контр	Бабикова		
Нач. отд	Письман		

ТП 901-3-253.89 КЖ.И.50.040

Соединительный элемент (МС4)

Стадия	Масса	Масштаб
Р	8.04	1:10
Лист	Листов 1	

ЦНИИЭП инженерного оборудования г. Москва

Копировал: Богатова Формат А4

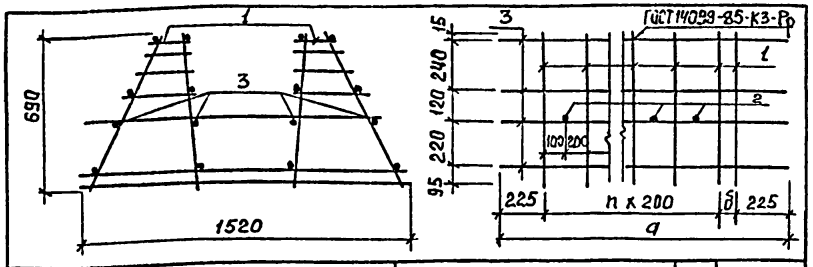

Формат	Зона	Поз.	Обозначение	Наименование	Кол.	Примеч.
				Переменные данные для исполнений		
				ТП 901-3-253.89-КЖ.И 60.100		
				Сборочные единицы		
А4		1	ТП901-3-253.89-КЖ.И 60.110	Каркас плоский Кр1	17	
				Детали		
Б4		2	КЖ.И. 60.101	ф20А III ГОСТ 5781-82 ℓ=1290	16	3.18 кг
Б4		3	2	ф5Вр1 ГОСТ 6727-80 ℓ=3550	16	0.5 кг
				ТП901-3-253.89-КЖ.И.60.100-01		
				Сборочные единицы		
А4		1	ТП901-3-253.89-КЖ.И. 60.110	Каркас плоский Кр1	12	
				Детали		
Б4		2	КЖ.И.60.101	ф20А III ГОСТ5781-82 ℓ=1290	11	3,18 кг
Б4		3	3	ф5Вр1 ГОСТ 6727-80 ℓ=2650	16	0,41 кг

Обозначение	Марка	Размеры, мм а	Размеры, мм б	n	Масса, кг
ТП901-3-253.89-КЖ.И.60.100	КП1	3550	100	15	136.74
-01	КП3	2650	–	11	96.50

Привязан

Инв.№

Взам.инв.№ | Подпись и дата | Инв.№ подл.

Провер.	Антонова	
Инж.II к.	Певцева	
Зав.гр.	Антонова	
Гл.конс.	Кузнецов	
Н.контр.	Бабикова	
Нач.отд.	Письман	

ТП 901-3-253.89 КЖ.И. 60.100

Каркас пространственный (КП1; КП3)

Стадия	Масса	Масштаб
Р	см. табл.	1:50
Лист	Листов 1	

ЦНИИЭП инженерного оборудования г. Москва

Формат А4

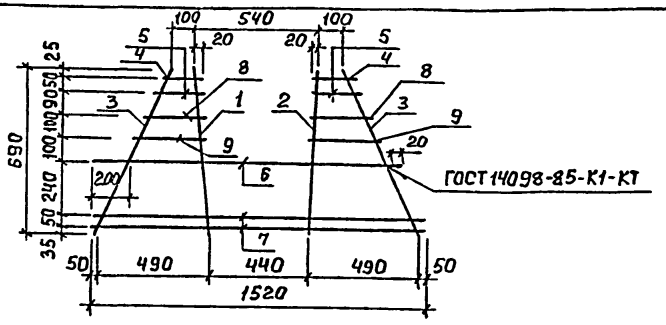

Формат	Зона	Поз.	Обозначение	Наименование	Кол.	Примеч.
				Детали		
Б4		1	ТП901-3-253.89 – КЖ.И. 60.111	ф14А III ГОСТ 5781-82 ℓ=690	1	0.83 кг
Б4		2	2	ф12А III ГОСТ 5781-82 ℓ=690	1	0.61 кг
Б4		3	3	ф6А III ГОСТ 5781-82 ℓ=770	2	0.17 кг
Б4		4	4	ф6А III ГОСТ 5781-82 ℓ=155	2	0.03 кг
Б4		5	5	ф6А III ГОСТ 5781-82 ℓ=170	2	0.04 кг
Б4		6	6	ф14А III ГОСТ 5781-82 ℓ=1460	1	1.76 кг
Б4		7	7	ф8А III ГОСТ 5781-82 ℓ=1520	2	0.6 кг
Б4		8	8	ф6А III ГОСТ 5781-82 ℓ=195	2	0.04 кг
Б4		9	9	ф6А III ГОСТ 5781-82 ℓ=215	2	0.05 кг

Привязан

Инв.№

Взам.инв.№ | Подпись и дата | Инв.№ подл.

Провер.	Антонова	
Инж.II к.	Певцева	
Зав.гр.	Антонова	
Гл.конс.	Кузнецов	
Н.контр.	Бабикова	
Нач.отд.	Письман	

ТП 901-3-253.89 КЖ.И. 60.110

Каркас плоский (Кр1)

Стадия	Масса	Масштаб
Р	4.58	1:50
Лист	Листов 1	

ЦНИИЭП инженерного оборудования г. Москва

Копировал: Богатова Формат А4

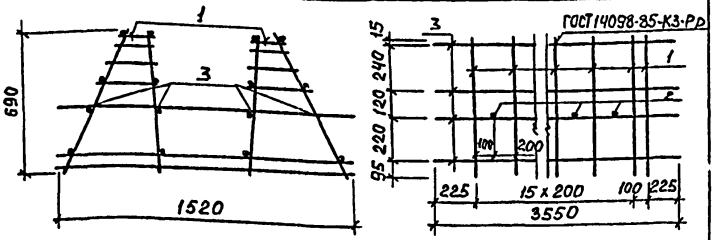

Формат	Зона	Поз.	Обозначение	Наименование	Кол.	Примеч.
				Сборочные единицы		
А4		1	ТП901-3-253.89 - КЖ.И.60.210	Каркас плоский Кр2	17	
				Детали		
Б4		2	КЖ.И.60.201	ф10А III ГОСТ 5781-82 ℓ=1200	16	0,74 кг
Б4		3	2	ф5Вр1 ГОСТ 6727-80 ℓ=3550	16	0,5 кг

Привязан

Инв. №

Провер.	Антонова		
Инж. II к.	Певчева		
Зав. гр.	Антонова		
Гл. конс.	Кузнецов		
Н. контр.	Бабикава		
Нач. отд.	Письман		

ТП 901-3-253.89 КЖ.И.60.200

Каркас пространственный (КП2)

Стадия	Масса	Масштаб
Р	99.58	1:50
Лист	Листов 1	

ЦНИИЭП инженерного оборудования г. Москва

Формат А4

Инв. № подл. | Подпись и дата | Взам. инв. №

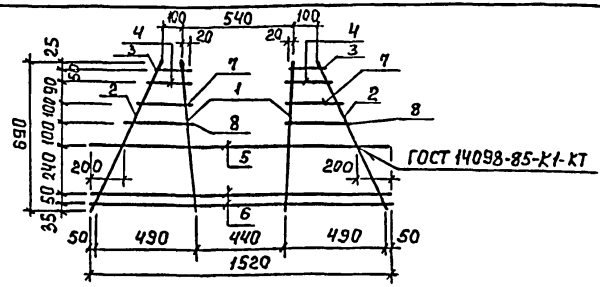

Формат	Зона	Поз.	Обозначение	Наименование	Кол.	Примеч.
				Детали		
Б4		1	ТП901-3-253.89 - КЖ.И.60.211	ф14А III ГОСТ 5781-82 ℓ=690	2	0.83 кг
Б4		2	2	ф6А III ГОСТ 5781-82 ℓ=770	2	0.17 кг
Б4		3	3	ф6А III ГОСТ 5781-82 ℓ=155	2	0.03 кг
Б4		4	4	ф6А III ГОСТ 5781-82 ℓ=170	2	0.04 кг
Б4		5	5	ф14А III ГОСТ 5781-82 ℓ=1520	1	1.84 кг
Б4		6	6	ф8А III ГОСТ 5781-82 ℓ=1520	2	0.6 кг
Б4		7	7	ф6А III ГОСТ 5781-82 ℓ=195	2	0.04 кг
Б4		8	8	ф6А III ГОСТ 5781-82 ℓ=215	2	0.05 кг

Привязан

Инв. №

Провер.	Антонова		
Инж. II к.	Певчева		
Зав. гр.	Антонова		
Гл. конс.	Кузнецов		
Н. контр.	Бабикава		
Нач. отд.	Письман		

ТП 901-3-253.89 КЖ.И.60.210

Каркас плоский Кр2

Стадия	Масса	Масштаб
Р	4.69	1:50
Лист	Листов 1	

ЦНИИЭП инженерного оборудования г. Москва

Копировал: Богатова Формат А4

Инв. № подл. | Подпись и дата | Взам. инв. №

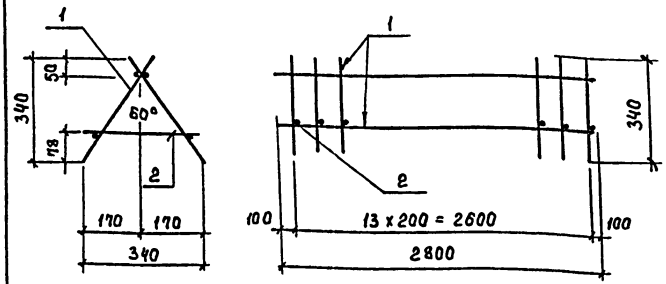

Обозначение	Наименование	Кол.	Примеч.
	Сборочные единицы		
А4 1 ТП901-3-253.89 - КЖИ.60.310	Каркас плоский Кр5	2	
	Детали		
Б4 2 КЖИ.60.301	ф10 AI ГОСТ5781-82 ℓ=330	14	0.20 кг

1. Каркас соединять при помощи сварочных клещей.

Привязан

Инв. №

Провер.	Антонова	
Инж. II к.	Певчева	
Зав. гр.	Антонова	
Гл. конст.	Кузнецов	
Н. контр.	Бабикова	
Нач. отд.	Письман	

ТП 901-3-253.89 КЖ.И. 60.300

Каркас пространственный (КПЧ)

Стадия	Масса	Масштаб
Р	16,4ц	—
Лист	Листов 1	

ЦНИИЭП инженерного оборудования г. Москва

Формат А4

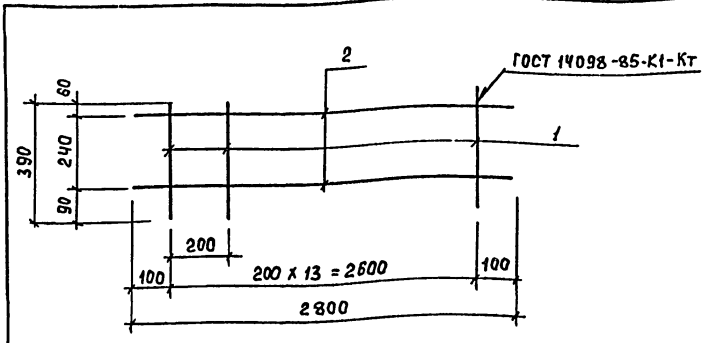

Формат	Зона	Поз	Обозначение	Наименование	Кол.	Примеч.
				Детали		
Б4		1	ТП 901-3-253.89 - КЖИ. 60.311	ф10 AI ГОСТ5781-82 ℓ=390	14	0.24 кг
Б4		2	2	ф10 AI ГОСТ5781-82 ℓ=2800	2	1.73 кг

Привязан

Инв. №

Провер.	Антонова	
Инж. II к.	Певчева	
Зав. гр.	Антонова	
Гл. конст.	Кузнецов	
Н. контр.	Бабикова	
Нач. отд.	Письман	

ТП 901-3-253.89 КЖ.И. 60.310

Каркас плоский (Кр 5)

Стадия	Масса	Масштаб
Р	6,82	—
Лист	Листов 1	

ЦНИИЭП инженерного оборудования г. Москва

Копировал: Богатова Формат А4

23574-05

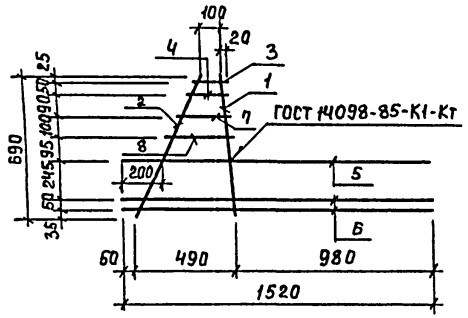

Формат	Зона	Поз.	Обозначение	Наименование	Кол.	Примеч.
				Детали		
БЧ		1	ТП901-3-253.89-КЖ.И.60.021	ф14 А III ГОСТ 5781-82 ℓ=690	1	0.83 кг
БЧ		2	2	ф6 А III ГОСТ 5781-82 ℓ=770	1	0.17 кг
БЧ		3	3	ф6 А III ГОСТ 5781-82 ℓ=155	1	0.03 кг
БЧ		4	4	ф6 А III ГОСТ 5781-82 ℓ=170	1	0.04 кг
БЧ		5	5	ф14 А III ГОСТ 5781-82 ℓ=1520	1	1.84 кг
БЧ		6	6	ф8 А III ГОСТ 5781-82 ℓ=1520	2	0.6 кг
БЧ		7	7	ф6 А III ГОСТ 5781-82 ℓ=195	1	0.04 кг
БЧ		8	8	ф6 А III ГОСТ 5781-82 ℓ=215	1	0.05 кг

Привязан

Инв. №

Взам. инв. №

Подпись и дата

Инв. № подл.

Провер.	Антонова	
Инж. пр. к.	Левцева	
Зав. гр.	Антонова	
Гл. конст.	Кузнецов	
Н. контр.	Бабикова	
Нач. отд.	Письман	

ТП 901-3-253.89 КЖ.И. 60.020

Каркас плоский (Кр4)

Стадия	Масса	Масштаб
Р	3.64	1:50
Лист	Листов 1	

ЦНИИЭП инженерного оборудования г. Москва

Формат А4

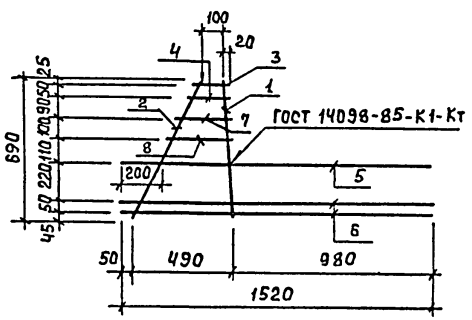

Формат	Зона	Поз.	Обозначение	Наименование	Кол.	Примеч.
				Детали		
БЧ		1	ТП901-3-253.89-КЖ.И.60.011	ф14 А III ГОСТ 5781-82 ℓ=690	1	0.83 кг
БЧ		2	2	ф6 А III ГОСТ 5781-82 ℓ=770	1	0.17 кг
БЧ		3	3	ф6 А III ГОСТ 5781-82 ℓ=155	1	0.03 кг
БЧ		4	4	ф6 А III ГОСТ 5781-82 ℓ=170	1	0.04 кг
БЧ		5	5	ф14 А III ГОСТ 5781-82 ℓ=1520	1	1.84 кг
БЧ		6	6	ф8 А III ГОСТ 5781-82 ℓ=1520	2	0.6 кг
БЧ		7	7	ф6 А III ГОСТ 5781-82 ℓ=195	1	0.04 кг
БЧ		8	8	ф6 А III ГОСТ 5781-82 ℓ=215	1	0.05 кг

Привязан

Инв. №

Взам. инв. №

Подпись и дата

Инв. № подл.

Провер.	Антонова	
Инж. пр. к.	Левцева	
Зав. гр.	Антонова	
Гл. конст.	Кузнецов	
Н. контр.	Бабикова	
Нач. отд.	Письман	

ТП 901-3-253.89 КЖ.И 60.010

Каркас плоский (Кр3)

Стадия	Масса	Масштаб
Р	3.64	1:50
Лист	Листов 1	

ЦНИИЭП инженерного оборудования г. Москва

Копировал: Богатова

Формат А4

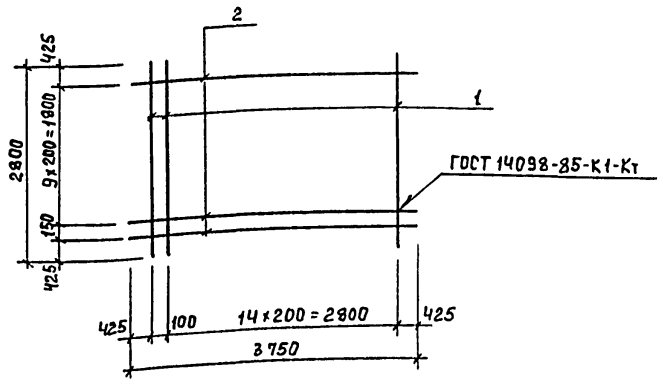

Формат	Зона	Поз.	Обозначение	Наименование	Кол.	Примеч.
				Детали		
Б4		1	ТП901-3-253.89 - КЖ.И 60.031	ф10А III ГОСТ 5781-82 ℓ=2800	16	1.73 кг
Б4		2		ф10А III ГОСТ 5781-82 ℓ=3750	11	2.31 кг

Привязан

Инв.№

Провер.	Антонова		
Инж. II к.	Певчева		
Зав. гр.	Антонова		
Гл. конст	Кузнецов		
Н. контр.	Бабикова		
Нач. отд.	Письман		

ТП 901-3-253.89 КЖ.И. 60.030

Сетка арматурная (С1)

Стадия	Масса	Масштаб
Р	53.1	—
Лист	Листов 1	

ЦНИИЭП инженерного оборудования г. Москва

Формат А4

Инв.№ подл. | Подпись и дата | Взам. инв.№

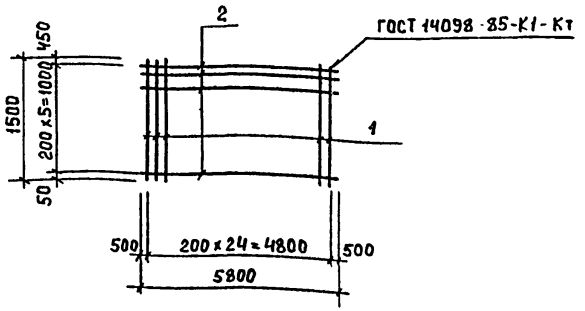

Формат	Зона	Поз.	Обозначение	Наименование	Кол.	Примеч.
				Детали		
Б4		1	ТП 901-3-253.89 - КЖ.И.60.041	ф20А III ГОСТ 5781-82 ℓ=1500	25	3.7 кг
Б4		2		ф8А III ГОСТ 5781-82 ℓ=5800	6	2.29 кг

Привязан

Инв №

Провер.	Антонова		
Инж II к	Певчева		
Зав. гр.	Антонова		
Гл. конс.	Кузнецов		
Н. контр.	Бабикова		
Нач. отд	Письман		

ТП 901-3-253.89 КЖ.И. 60.040

Сетка арматурная (С2)

Стадия	Масса	Масштаб
Р	105.24	-
Лист	Листов 1	

ЦНИИЭП инженерного оборудования г. Москва

Копировал: Богатова Формат А4

Инв.№ подл. | Подпись и дата | Взам. инв.№

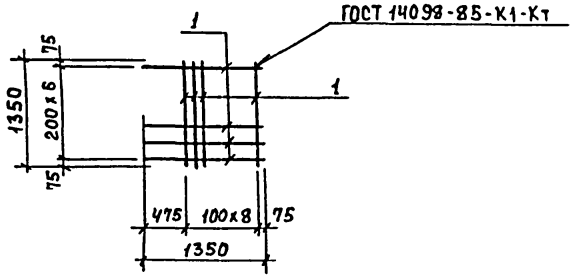

Формат	Зона	Поз.	Обозначение	Наименование	Кол.	Примеч.
				Детали		
Б4		1	ТП 901-3-253.89- КЖ.И. 60. 051	ф20 AIII ГОСТ 5781-82 ℓ=1350	16	3,33 кг

Привязан

Инв.№

Провер.	Антонова		
Инж.II к.	Левчева		
Зав. гр.	Антонова		
Гл.конст.	Кузнецов		
Н.контр.	Бабикова		
Нач.отд	Письман		

ТП 901-3-253.89 КЖ.И 60 050

Сетка арматурная (С3)

Стадия	Масса	Масштаб
Р	53,28	1:50
Лист	Листов 1	

ЦНИИЭП инженерного оборудован. г. Москва

Инв.№ подл. | Подпись и дата | Взам.инв.№

Формат А4

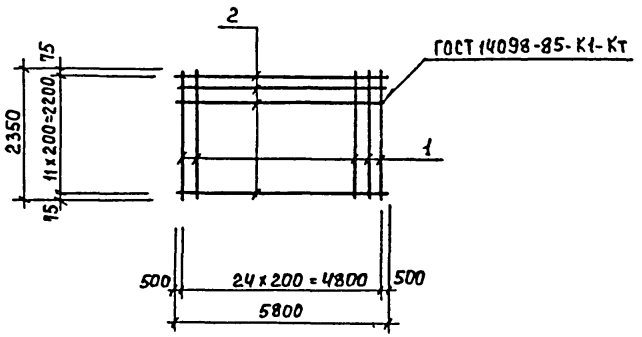

Формат	Зона	Поз.	Обозначение	Наименование	Кол.	Примеч.
				Детали		
Б4		1	ТП 901-3-253.89 КЖ.И 60.060	ф8 AIII ГОСТ 5781-82 ℓ=2350	25	0,93 кг
Б4		2	2	ф8 AIII ГОСТ 5781-82 ℓ=5800	12	2,29 кг

Привязан

Инв №

Провер	Антонова		
Инж IIк	Певчева		
Зав гр	Антонова		
Гл.конст.	Кузнецов		
Н.контр.	Бабикова		
Нач.отд	Письман		

ТП 901-3 253.89 КЖ И. 60 060

Сетка арматурная (С4)

Стадия	Масса	Масштаб
Р	50.73	—
Лист	Листов 1	

ЦНИИЭП инженерного оборудован. г. Москва

Инв.№ подл. | Подпись и дата | Взам.инв.№

Копировал · Богатова Формат А4

Альбом 5

Рис. 1

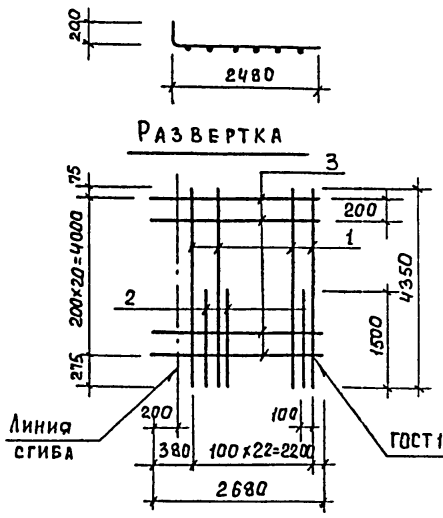

Рис. 2

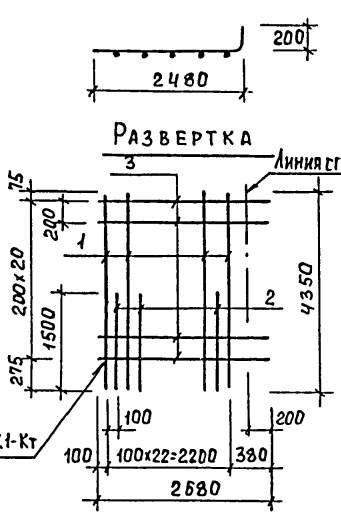

Формат	Зона	Поз.	Обозначение	Наименование	Кол.	Примечан.
			Переменные данные для исполнений			
				ТП 901-3-253.89-КЖ.И 61.010		
				ТП 901-3-253.89-КЖ.И 61.010-01		
				Детали		
БЧ		1	ТП 901-3-253.89-КЖ.И.61.011	ф10А III ГОСТ 5781-82; ℓ=4350	12	2,68 кг
БЧ		2	КЖ.И.61.012	ф10А III ГОСТ 5781-82; ℓ=1500	11	0.93 кг
БЧ		3	КЖ.И 61.013	ф12А III ГОСТ 5781-82; ℓ=2680	21	2.38 кг
				ТП 901-3-253.89-КЖ.И 61.010-02		
				Детали		
БЧ		1	ТП 901-3-253.89-КЖИ 61.014	ф8А III ГОСТ 5781-82; ℓ=4350	6	1.70 кг
БЧ		2	КЖ.И.61 015	ф12А III ГОСТ 5781-82; ℓ=1760	21	1.56 кг

Рис. 3

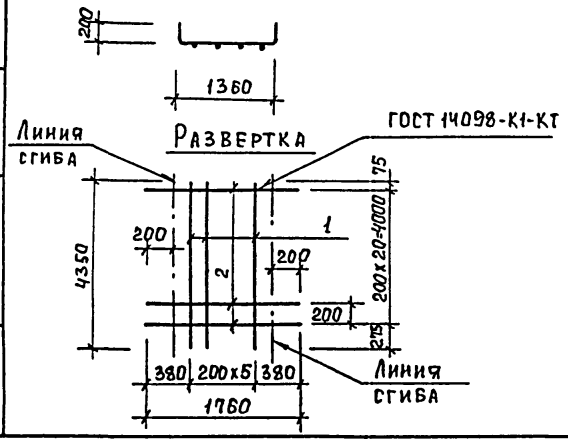

Обозначение	Марка	Рис.	Масса, кг.
ТП 901-3-253.89-КЖ.И.61.010	СК1	1	92.37
-01	СК2	2	92.37
-02	СК3	3	42.96

Привязан

Инв.№

Провер.	Антонова	
Инж. II к.	Певчева	
Зав. гр.	Антонова	
Гл. констр	Кузнецов	
Н. контр.	Бабикова	
Нач. отд.	Письман	

ТП 901-3-253.89 КЖ.И. 61. 010

Сетка арматурная (СК1 ... СК3)

Стадия	Масса	Масштаб
Р	см табл.	
Лист	Листов 1	

ЦНИИЭП инженерного оборудования г. Москва

Копировал: Богатова Формат А3

Инв.№подл. | Подпись и дата | Взам.инв.№

23574-05

Альбом 5

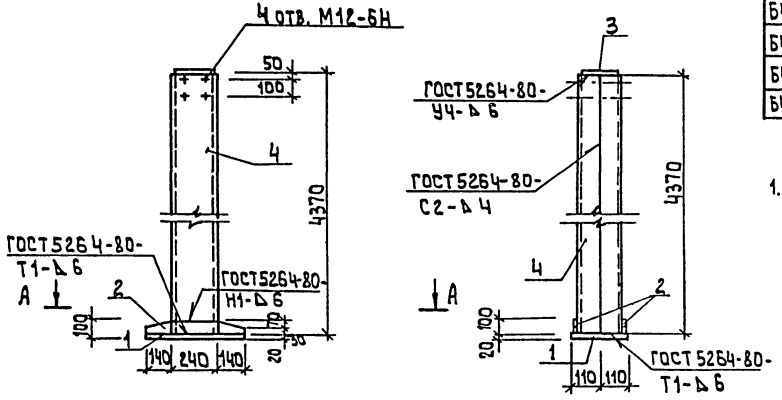

А - А

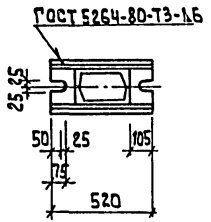

Формат	Зона	Поз.	Обозначение	Наименование	Кол.	Примеч.
				Детали		
Б4		1	тп 901-3-253.89-КЖ.И.70.011	Лист $\frac{20\times220\times520\ ГОСТ\ 19903-74}{Ст3кп2\ ГОСТ\ 14637-79}$	1	18.0 кг
Б4		2	2	Лист $\frac{8\times100\times520\ ГОСТ\ 19903-74}{Ст3кп2\ ГОСТ\ 14637-79}$	2	3.3 кг
Б4		3	3	Лист $\frac{8\times170\times230\ ГОСТ\ 19903-74}{Ст3кп2\ ГОСТ\ 14637-79}$	1	2.5 кг
Б4		4	4	Швеллер $\frac{24\ ГОСТ\ 8240-72}{Ст3кп\ ГОСТ\ 535-79}$ $\ell=4370$	2	104.9 кг

1. Покрытие поверхностей: Гор. Ц. 50÷60.

Инв. № подл. | Подпись и дата | Взам. инв. №

Привязан:	Провер	Антонова	
	Инж	Мирошниченко	
	Зав груп	Антонова	
	Гл конс	Кузнецов	
	Н контр	Бабикова	
Инв. №	Нач отд	Письман	

тп 901-3-253.89 -КЖ.И.70.010

Стойка (СФ1-А)

Стадия	Масса	Масштаб
Р	236.9	1:20
Лист	Листов 1	

ЦНИИЭП инженерного оборудования г. Москва

Копировал Алешикова

Формат А3

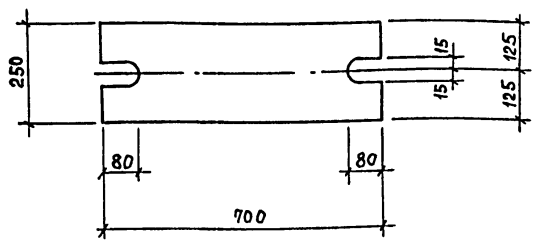

Покрытие поверхностей: Гор.ц. 50-60

Привязан

Инв. №

	ТП 901-3-253.89		КЖИ. 70.020	
Провер.	Антонова	Изделие соединительное (МС 1)	Стадия: Р	Масса: 27.6	Масштаб: 1:10
Инжен.	Мирошниченко		Лист	Листов 1
Зав. гр.	Антонова	Полоса Б-20×250 ГОСТ 82-70 / Вст3псБ-2 ГОСТ 14637-79	ЦНИИЭП инженерного оборудования г. Москва	
Гл. конст.	Кузнецов			
Н. контр.	Бабикова			
Нач. отд.	Письман			

Инв. № подл. | Подпись и дата | Взам. инв. №

Формат А4

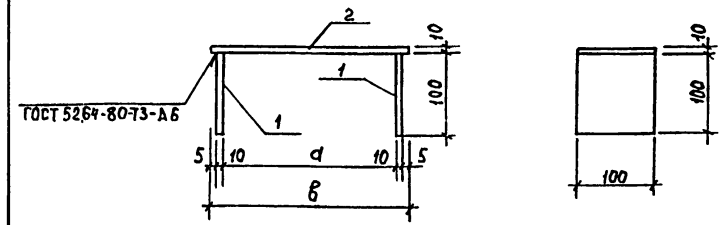

Формат	Зона	Поз.	Обозначение	Наименование	Кол.	Прим.
				Детали		
Б4		1	ТП 901-3-253.89-КЖИ.70.031	Полоса Б-2 10×100 ГОСТ 103-76 / Вст3кп2 ГОСТ 535-79 ℓ=100	2	0.79 кг
			Переменные данные для исполнений			
				ТП 901-3-253.89-КЖИ.70.020		
				Детали		
Б4		2	ТП 901-3-253.89-КЖИ.70.032	Полоса Б-2 10×100 ГОСТ 103-76 / Вст3кп2 ГОСТ 535-79 ℓ=250	1	1.96 кг
				ТП 901-3-253.89-КЖИ.70.02.0-01		
				Детали		
Б4		2	ТП 901-3-253.89-КЖИ.70.033	Полоса Б-2 10×100 ГОСТ 103-76 / Вст3кп2 ГОСТ 535-79 ℓ=350	1	2.75 кг

Обозначение	Марка	a	B	Масса кг
ТП 901-3-253.89-КЖИ.70.030	МС 2	220	250	3.54
-01	МС 3	320	350	4.33

Покрытие поверхностей: Гор.ц. 50-60.

Привязан

Инв. №

	ТП 901-3-253.89		КЖИ. 70.030	
Провер.	Антонова	Изделие соединительное (МС 2; МС 3)	Стадия: Р	Масса: См. табл.	Масштаб: 1:50
Инжен.	Мирошниченко		Лист	Листов 1
Зав. гр.	Антонова		ЦНИИЭП инженерного оборудования г. Москва	
Гл. конст.	Кузнецов			
Н. контр.	Бабикова			
Нач. отд.	Письман			

Инв. № подл. | Подпись и дата | Взам. инв. №

Формат А4

Альбом 5

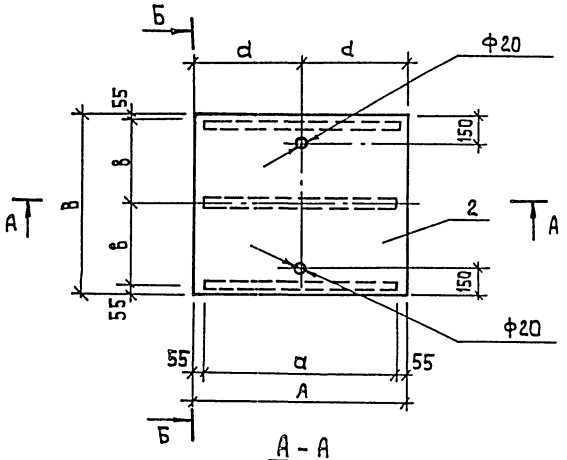

А – А

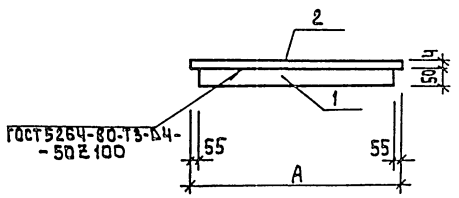

Б – Б, повёрнуто

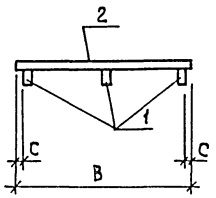

Формат	Зона	Поз.	Обозначение	Наименование	Кол.	Примеч.
			Переменные данные для исполнений			
				901-3-253.89-КЖ.И.70.040		
				Детали		
БЧ		1	901-3-253.89-КЖ.И.70.041	Полоса $\frac{5\ 4\times50\ ГОСТ\ 103-76}{Ст3кп2-1\ ГОСТ\ 535-79}$ ℓ=890	3	1.40 кг
БЧ		2	2	Лист ромб. К-Ч.0×1000×1100 Ст3кп2 ГОСТ 8568-77	1	36.74 кг
				901-3-253.89 КЖ.И. 70.040-01		
				Детали		
БЧ		1	901-3-253.89-КЖ.И. 70.043	Полоса $\frac{5\ 4\times50\ ГОСТ\ 103-76}{Ст3кп2-1\ ГОСТ\ 535-79}$ ℓ=990	3	1.55 кг
БЧ		2	4	Лист ромб. К-Ч.0×1100×1100 Ст3кп2 ГОСТ 8568-77	1	40.4 кг
				901-3-253.89 – КЖ.И.70.040-02		
				Детали		
БЧ		1	901-3-253.89 -КЖ.И.70.045	Полоса $\frac{5\ 4\times50\ ГОСТ\ 103-76}{Ст3кп2-1\ ГОСТ\ 535-79}$ ℓ=840	3	1,31 кг
БЧ		2	6	Лист ромб. К-Ч.0×950×750 Ст3кп2 ГОСТ 8568-77	1	23,86 кг

Покрытие поверхностей: масляная краска (ГОСТ 8292-85) за 2 раза по грунтовке ГФ-021 (ГОСТ 25129-82).

Обозначение	Марка	Размеры, мм A	B	a	в	d	Масса, кг
901-3-253.89-КЖ.И. 70.040	Щ1	1000	1100	890	495	500	40,95
-01	Щ2	1100	1100	990	495	550	45 1
-02	Щ7	950	750	840	320	875	27,79

Привязан:

Инв. №

Тп 901-3-253.89 КЖ.И. 70.040

Щит (Щ1; Щ2; Щ7)

			Стадия	Масса	Масштаб
Провер	Антонова		Р	см. табл.	—
Инж	Мирошниченко		Лист	Листов 1	
Зав. гр.	Антонова		ЦНИИЭП		
Гл. констр	Кузнецов				
Н. контр.	Бабиков-А				
Нач. отд	Письман				

Инв. № подл. | Подпись и дата | Взам. инв. №

Формат А3

Альбом 5

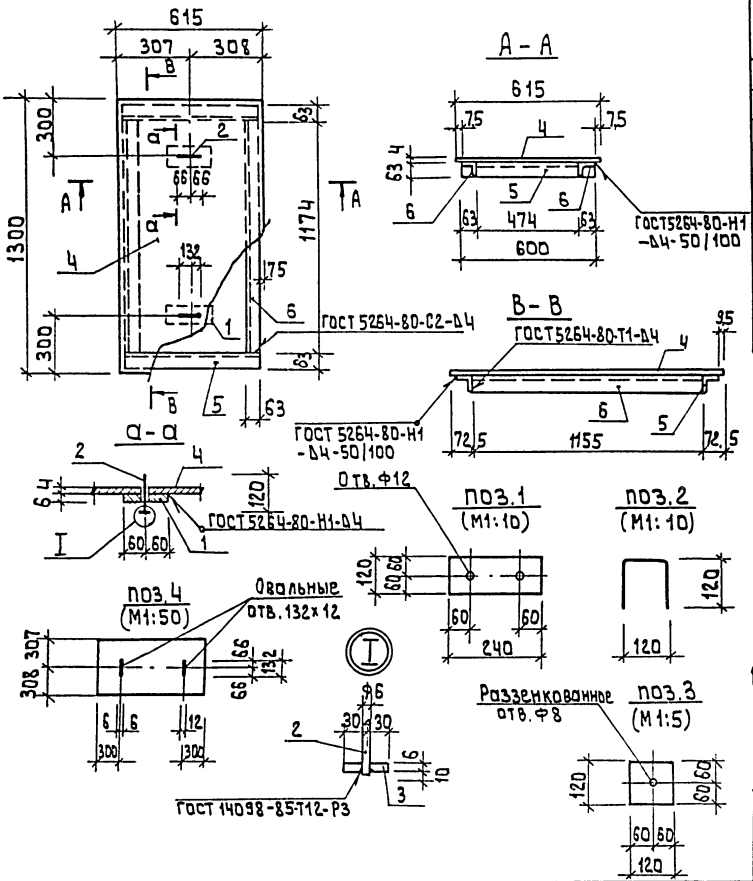

Формат	Зона	Поз.	Обозначение	Наименование	Кол. шт.	Примеч.
				Детали		
Б4		1	ТП901-3-253.89 -КЖ.И.70.051	Полоса $\frac{Б-2\ 6\times120\ ГОСТ103-76}{В\ СТ3\ кп2\ ГОСТ535-79}$ ℓ=240	2	1.36 кг
Б4		2	2	ФБАI ГОСТ5781-82 ℓ=360	2	0.08 кг
Б4		3	3	Полоса $\frac{Б-2\ 6\times60\ ГОСТ103-76}{В\ СТ3\ кп2\ ГОСТ535-79}$ ℓ=60	2	0.17 кг
Б4		4	4	Лист ромб. К-40×615×1300 Б СТ3 кп2 ГОСТ 8568-77	1	26,7 кг
Б4		5	5	Уголок $\frac{63\times63\times5-В\ ГОСТ8509-86}{В\ СТ3\ кп2\ ГОСТ535-79}$ ℓ=600	2	2,89 кг
Б4		6	6	Уголок $\frac{63\times63\times5-В\ ГОСТ8509-86}{В\ СТ3\ кп2\ ГОСТ535-79}$ ℓ=1155	2	5,56 кг

1. Покрытие поверхностей: масляная краска ГОСТ 8292-85 за 2 раза по грунтовке ГФ-021 ГОСТ 25129-82.

Привязан

Инв.№

Привязан:

Инв.№

Провер.	Антонова	
Инж I кат	Архипова	
Зав груп	Антонова	
Гл конс.	Кузнецов	
Н. контр	Бабикова	
Нач. отд	Письман	

тп 901-3-253.89 КЖ.И. 70.050

Щит (Щ3)

Стадия	Масса	Масштаб
Р	46,82	—

Лист | Листов 1

ЦНИИЭП инженерного оборудования г. Москва

Инв.№ подл. | Подпись и дата | Взам. инв.№

Копировал: Алешикова

23574-05 Формат: А3

Альбом 5

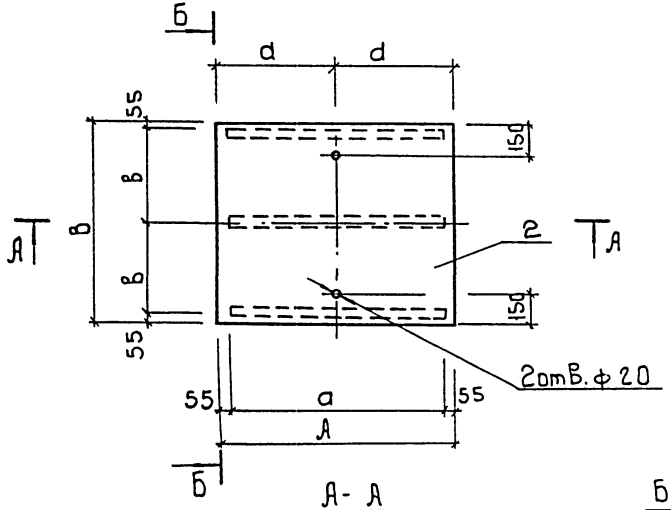

Формат	Зона	Поз.	Обозначение	Наименование	Кол	Примеч
			Переменные данные для исполнений			
				901-3-253.89 -КЖ.И.70.060		
				Детали		
Б4		1	901-3-253.89 - КЖ.И.70.061	Полоса $\frac{Б\ 4\times50\ ГОСТ\ 103\text{-}76}{Вст3\ кп2\text{-}1\ ГОСТ\ 535\text{-}79}$ е=740	3	1.16 кг
Б4		2	2	Лист ромб. К-4.0×740×850 Бст3 кп2 ГОСТ 8568-77	1	21.0 кг
				901-3-253.89 -КЖ.И.70.060-01		
				Детали		
Б4		1	-КЖ.И.70.063	Полоса $\frac{Б\ 4\times50\ ГОСТ\ 103\text{-}76}{Вст3\ кп2\text{-}1\ ГОСТ\ 535\text{-}79}$ е=740	3	1.16 кг
Б4		2	4	Лист ромб. К-4.0×850×925 Бст3 кп2 ГОСТ 8568-77	1	26.26
				901-3-253.89 -КЖ.И.70.060-02		
				Детали		
Б4		1	-КЖ.И.70.065	Полоса $\frac{Б\ 4\times50\ ГОСТ\ 103\text{-}76}{Вст3\ кп2\text{-}1\ ГОСТ\ 535\text{-}79}$ е=950	3	1.49 кг
Б4		2	6	Лист ромб. К-4.0×950×850 Бст3 кп2 ГОСТ 8568-77	1	27 кг

А - А

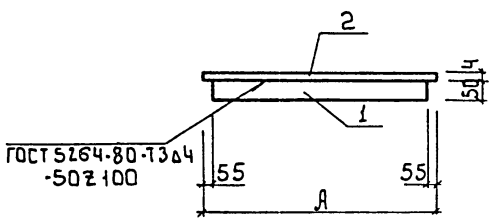

Б - Б (повёрнуто)

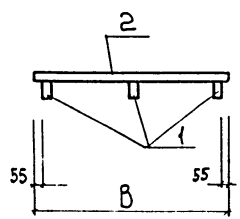

Покрытие поверхностей: масляная краска (ГОСТ 8292-85) за 2 раза по грунтовке ГФ-021 (ГОСТ 25129-82)

Обозначение	Марка	Размеры, мм А	В	а	в	d	Масса кг
901-3-253.89 - КЖ.И.70.060	Щ4	850	740	740	315	425	24.48
-01	Щ5	850	925	740	407.5	425	29.74
-02	Щ6	950	850	840	370	475	31.47

Привязан

Инв №

Провер	Архипова	
Инж	Мирошниченко	
Зав гр	Антонова	
Гл констр	Кузнецов	
Н контр	Бабикова	
Нач отд	Письман	

тп 901-3-253.89 -КЖ.И.70.060

Щит (Щ4 ... Щ6)

Стадия	Масса	Масштаб
Р	см. табл.	—

Лист | Листов 1

ЦНИИЭП инженерного оборудования г. Москва

Инв. № подл | Подпись и дата | Взам. инв. №

Копировал Боброва 225--05 Формат: А3

Альбом 5

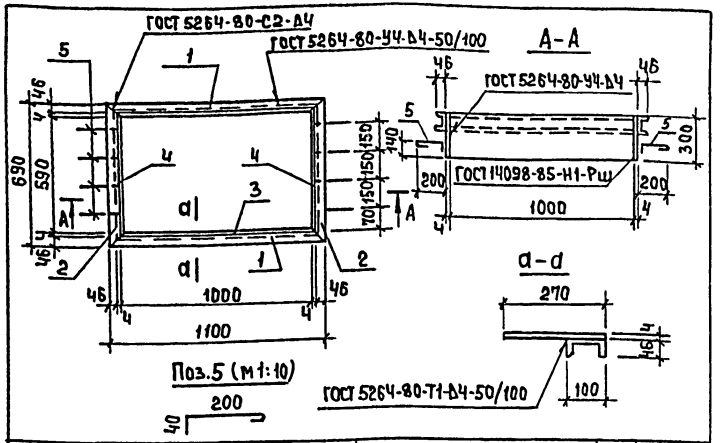

Форм.	Зона	Поз.	Обозначение	Наименование	Кол.	Примеч.
				Детали		
Б4		1	ТП 901-3-253.89 - КЖ.И.70.071	Швеллер 10ГОСТ8240-72 / Вст3кп2-1ГОСТ535-79 ℓ=1100	2	9.45 кг
Б4		2	2	Швеллер 10ГОСТ8240-72 / Вст3кп2-1ГОСТ535-79 ℓ=690	2	5.93 кг
Б4		3	3	Полоса Б-4х300ГОСТ82-70 / Вст3кп2-1ГОСТ14637-79 ℓ=1000	2	9.5 кг
Б4		4	4	Полоса Б-4х300ГОСТ82-70 / Вст3кп2-1ГОСТ14637-79 ℓ=590	2	5.63 кг
Б4		5	5	ф6АI ГОСТ 5781-82 ℓ=280	8	0.06 кг

Покрытие поверхностей: масляная краска ГОСТ 8292-85 за 2 раза по грунтовке ГФ-021 ГОСТ 25129-82.

Привязан

Инв. №

Взам. инв. N | Подпись и дата | Инв. № подл.

ТП 901-3-253.89 КЖ.И. 70.070

Рама металлическая (РМ1)

Стадия	Масса	Масштаб
Р	61.5	1:20

Лист | Листов 1

Провер.	Антонова	
Инж.Iк.	Архипова	
Зав.гр.	Антонова	
Гл.конс.	Кузнецов	
Н.контр.	Бабикова	
Нач.отд.	Письман	

ЦНИИЭП инженерного оборудования г. Москва

Формат: А4

Альбом 5

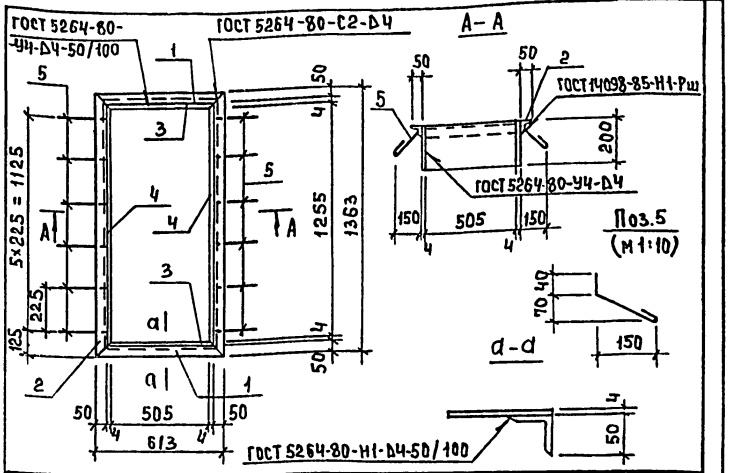

Формат	Зона	Поз.	Обозначение	Наименование	Кол.	Примеч.
				Детали		
Б4		1	ТП 901-3-253.89 - КЖ.И.70.081	Уголок 50х50х5-8ГОСТ8509-86 / Вст3кп2-1ГОСТ535-79 ℓ=613	2	2,31 кг
Б4		2	2	Уголок 50х50х5-8ГОСТ8509-86 / Вст3кп2-1ГОСТ535-79 ℓ=1363	2	5.14 кг
Б4		3	3	Полоса Б-24х200ГОСТ103-76 / Вст3кп2-1ГОСТ535-79 ℓ=505	2	3.17 кг
Б4		4	4	Полоса Б-24х200ГОСТ103-76 / Вст3кп2-1ГОСТ535-79 ℓ=1263	2	7.93 кг
Б4		5	5	ф6АI ГОСТ 5781-82 ℓ=250	12	0.05 кг

Покрытие поверхностей: масляная краска ГОСТ 8292-85 за 2 раза по грунтовке ГФ-021 ГОСТ 25129-82.

Привязан

Инв. №

Взам. инв. N | Подпись и дата | Инв. № подл.

ТП 901-3-253.89 КЖ.И. 70.080

Рама металлическая (РМ2)

Стадия	Масса	Масштаб
Р	37.7	1:20

Лист | Листов 1

Провер.	Антонова	
Инж.Iк.	Архипова	
Зав.гр.	Антонова	
Гл.конс.	Кузнецов	
Н.контр.	Бабикова	
Нач.отд.	Письман	

ЦНИИЭП инженерного оборудован. г. Москва

Копировал: Богатова Формат А4

23574-05

Альбом 5

Рис. 1

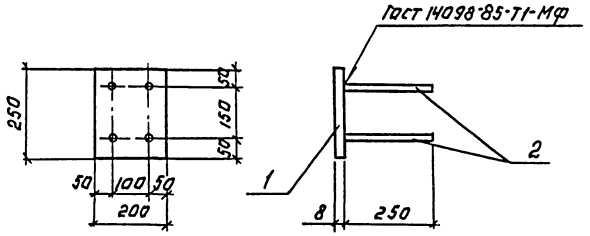

Рис. 2

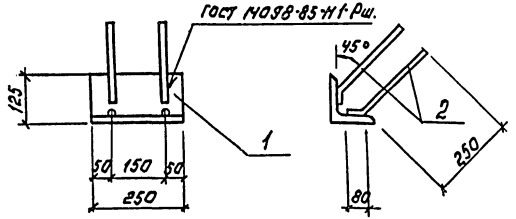

Формат	Зона	Поз.	Обозначение	Наименование	Кол. шт.	Примеч.
			Переменные данные	для исполнений		
				ТП 901-3-253.89-КЖИ.70.090		
				Детали		
Б4		1		Полоса $\frac{6\text{-}8\times200\ \text{ГОСТ}103\text{-}76}{8\text{СТ}3\text{КП}2\ \text{ГОСТ}535\text{-}79}$ $l=250$	1	3.14кг
Б4		2		Ф8 А III ГОСТ 5781-82 $l=250$	4	0.1кг
				ТП 901-3-253.89-КЖИ.70.090-01		
				Детали		
Б4		1		Уголок $\frac{125\times125\times10\text{-}8\ \text{ГОСТ}8509\text{-}86}{8\text{СТ}3\text{КП}2\ \text{ГОСТ}535\text{-}79}$ $l=250$	1	4.78кг
Б4		2		Ф8 А III ГОСТ 5781-82 $l=330$	4	0.13кг

1. Покрытие поверхностей: Гор. ц 50-60.

Обозначение	Марка	Рис.	Масса кг
ТП901-3-253.89-КЖИ.70.090	МН2	1	3.54кг
-01	МН3	2	5.30кг

ПРИВЯЗАН:

ИНВ №

ПРОВЕР.	АНТОНОВА	
ИНЖЕН.	ГОЛОВАНОВА	
ЗАВ.ГР.	АНТОНОВА	
ГЛ.КОНСТ.	КУЗНЕЦОВ	
Н.КОНТР.	БАБИКОВА	
НАЧ.ОТД.	ПИСЬМАН	

ТП 901-3-253.89 КЖИ 70.090

Изделие закладное (МН2; МН3)

СТАДИЯ	МАССА	МАСШТАБ
Р	См. таб.	1:10

ЛИСТ. ЛИСТОВ: 1

ЦНИИЭП инженерного оборудования г. Москва

Копировал: Логинова

Формат: А3

ИНВ.№ | ПОДПИСЬ И ДАТА | ВЗАМ. ИНВ.№

gost.e-ecolog.ru