ТИПОВОЙ ПРОЕКТ
901-3-253.89

ЗДАНИЕ СТАНЦИИ ОБЕЗЖЕЛЕЗИВАНИЯ ВОДЫ ПОДЗЕМНЫХ ИСТОЧНИКОВ С СОДЕРЖАНИЕМ ЖЕЛЕЗА ДО 10 МГ/Л ПРОИЗВОДИТЕЛЬНОСТЬЮ 200 ТЫС. $М^3$/СУТКИ

Альбом 2

АР	Архитектурные решения
КЖ	Конструкции железобетонные
КМ	Конструкии металлические
ОС	Организация строительства

23574-02

СФ ЦИТП 620062, г.Свердловск, ул.Чебышева, 4
Зак 5149 инв. 23574-02 тираж 100
Сдано в печать 3.10. 1989 Цена 11-70

gost.e-ecolog.ru

ТИПОВОЙ ПРОЕКТ
901-3-253.89

ЗДАНИЕ СТАНЦИИ ОБЕЗЖЕЛЕЗИВАНИЯ ВОДЫ ПОДЗЕМНЫХ ИСТОЧНИКОВ С СОДЕРЖАНИЕМ ЖЕЛЕЗА ДО 10 МГ/Л ПРОИЗВОДИТЕЛЬНОСТЬЮ 200 ТЫС. $М^3$/СУТКИ

Альбом 2

Перечень альбомов

Альбом 1	ПЗ	Пояснительная записка
Альбом 2	АР	Архитектурные решения
	КЖ	Конструкции железобетонные
	КМ	Конструкции металлические
	ОС	Организация строительства
Альбом 3	ТХ	Технология производства
	ВК	Внутренние водопровод и канализация
	ОВ	Отопление и вентиляция
Альбом 4	ЭМ	Силовое электрооборудование
	АТХ	Автоматизация
	ЭО	Электрическое освещение
	СС	Связь и сигнализация
Альбом 5	КЖИ	Строительные изделия
Альбом 6	АЗЗ	Задание заводу-изготовителю. Эскизные чертежи общих видов
Альбом 7	СО	Спецификации оборудования
Альбом 8	ВМ	Ведомости потребности в материалах
Альбом 9	С	Сметы

23574-02

Применённые материалы: Т.п. 407-3-41/75÷45/75 Альбом 3 „Трансформаторные подстанции с одним и двумя кабельными или одним воздушными вводами 6-10 кв. на один и два трансформатора мощностью до 2×630 ква". Распространяет Свердловский филиал ЦИТП.

Разработан:
ЦНИИЭП инженерного оборудования городов, жилых и общественных зданий
Главный инженер института /А.Г. Кетаов/
Главный инженер проекта /Р.К. Чичерина/

Утвержден Госгражданстроем
Приказ N 346 от 18 ноября 1985 г.

© сф ЦИТП Госстроя СССР, 1988 г.

СОДЕРЖАНИЕ АЛЬБОМА 2

№№ листов	Наименование листа	Стр.
	Архитектурные решения	
АР-1	Общие данные	3
АР-2	План на отм. 0.000. Фрагменты 1 и 2.	4
АР-3	План на отм. 3.600.	5
АР-4	Разрезы 1-1; 2-2; 3-3.	6
АР-5	Фасады 1-13; 13-1; А-Д; Д-А.	7
АР-6	Планы перегородок на отм. 0.000 и 3.600. Спецификация сборных перегородок	8
АР-7	Планы отверстий и перемычек на отм. 0.000 и 3.600. Ведомости отверстий и перемычек. Спецификация перемычек	9
АР-8	Ведомость проемов ворот и дверей. Спецификация элементов заполнения проемов. Узлы I÷V.	10
АР-9	Ведомость отделки помещений. Узлы VI; VII; VIII.	11
АР-10	План кровли. Планы полов на отм. -2.400; -0.800; 0.000 и 3.600. Экспликация полов.	12
	Конструкции железобетонные	
КЖ-1	Общие данные (начало)	13
КЖ-2	Общие данные (окончание)	14
КЖ-3	Схема расположения фундаментов. Сечения 13-13÷17-17.	15
КЖ-4	Схема расположения фундаментов. Виды 1-1...3-3 Сечение 29-29.	16
КЖ-5	Схема расположения фундаментов. Виды 4-4; 6-6. Фрагменты 1÷3.	17
КЖ-6	Схема расположения фундаментов, виды 7-7...12-12; 22-22, 23-23 Сечения 18-18... 21-21.	18
КЖ-7	Схема расположения фундаментов. Фрагменты 4; 5. Узлы. Спецификация.	19
КЖ-8	Фундаменты монолитные фм1... фм4.	20
КЖ-9	Фундаменты монолитные фм5; ф6.	21
КЖ-10	Фундаменты монолитные фм7... фм9.	22
КЖ-11	Фундаменты монолитные фм 10, 10а, 11.	23
КЖ-12	Фундаменты монолитные фм 12; 13.	24
КЖ-13	Фундаменты монолитные фм 14; 14а; 15; 16.	25
КЖ-14	Насосное отделение. Схема расположения элементов подземного хозяйства.	26
КЖ-15	КТП. Схема расположения каналов и приямков Сечения. Узлы.	27
КЖ-16	Зал фильтров. Схема расположения элементов подземного хозяйства.	28
КЖ-17	Зал фильтров. Схема расположения элементов подземного хозяйства в осях 10÷13.	29
КЖ-18	Схема расположения колонн и балок в осях 1÷9. Сечения 1-1; 2-2. Узел I.	30
КЖ-19	Схема расположения колонн и балок в осях 1÷9. Сечения 3-3÷8-8. Узел II	31
КЖ-20	Схема расположения плит покрытия в осях 1÷9	32
КЖ-21	Схема расположения стеновых панелей в осях 1÷9.	33
КЖ-22	Схема расположения стеновых панелей в осях 1÷9, А-Д. Фрагменты.	34
КЖ-23	Схема расположения элементов каркаса в осях 10÷13.	35
КЖ-24	Схемы расположения плит покрытия и перекрытия в осях 10÷13.	36
КЖ-25	Схемы расположения плит покрытия и перекрытия. Участок монолитный Ум1,2 вентшахта.	37
КЖ-26	Схемы расположения стеновых панелей в осях 10÷13.	38
КЖ-27	Схема расположения лестничных маршей, проступей, площадок.	39
КЖ-28	Площадка п м1.	40
КЖ-29	Схема расположения элементов венткамеры, Разрезы, Узлы.	41
КЖ-30	Фильтры №1. Схема расположения стеновых панелей и монолитных участков.	42
КЖ-31	Фильтры №1. Виды 1-1÷3-3. Разрезы 4-4, 5-5. Узлы I÷IV.	43
КЖ-32	Фильтры №1. Днище монолитное. Полубочный чертеж. План. Разрезы. Узлы.	44
КЖ-33	Фильтры №1. Днище монолитное. Армирование. Схемы расположения каркасов, нижних и верхних сеток. Сечения.	45
КЖ-34	Фильтры №1. Днище монолитное. Армирование. Узлы I÷III.	46
КЖ-35	Фильтры №1. Участки монолитные Ум1÷Ум5. Полубочные чертежи.	47
КЖ-36	Фильтры №1. Участки монолитные Ум1÷Ум5. Армирование.	48
КЖ-37	Фильтры №1. Участки монолитные Ум1÷Ум4. Спецификация	49
КЖ-38	Схема расположения входных камер. Общие виды.	50
КЖ-39	Входная камера. Армирование.	51
КЖ-40	Насосное отделение. Схема расположения плит перекрытия на отм. 0.000.	52
КЖ-41	Насосное отделение. Монолитные участки перекрытия Ум1÷Ум5	53
КЖ-42	Зал фильтров. Схема расположения плит перекрытия на отм. 3.600. Узел I.	54
КЖ-43	Зал фильтров. Перекрытие на отм. 3.600 Разрезы 1-1 ÷ 9-9.	55
КЖ-44	Зал фильтров. Перекрытие на отм. 3.600 Сечение 10-10. Участки монолитные Ум1÷6.	56
КЖ-45	Зал фильтров. Перекрытие на отм. 3.600 Участки монолитные Ум7÷Ум9.	57
КЖ-46	Схема расположения элементов крепления.	58
	Конструкции металлические	
КМ-1	Общие данные. Ведомость металлоконструкций по видам профилей.	59
КМ-2	Общие данные. Техническая спецификация металла (начало)	60
КМ-3	Общие данные. Техническая спецификация металла (окончание)	61
КМ-4	Схема расположения подвесных путей.	62
КМ-5	Насосное отделение. Схема расположения балочной клетки перекрытия и переходных площадок. Разрезы 1-1÷6-6	63
КМ-6	Насосное отделение. Схема расположения балочной клетки перекрытия и переходных площадок. Разрезы 7-7÷9-9. Узлы	64
КМ-7	Зал фильтров. Схема расположения переходных площадок на отм. 0.000; 0.735. Сечения. Узлы I÷IV.	65
КМ-8	Зал фильтров. Схема расположения переходных площадок на отм. 0.000; 0.735 и опор. Сечения. Узлы V, VI. Стальные опоры ОС1÷ОС3.	66
КМ-9	Зал фильтров. Схема расположения площадки на отм. 5.200. Сечения. Узлы.	67
КМ-10	Зал фильтров. Схема расположения балочной клетки перекрытия. Разрезы 1-1÷3-3; е-е, п-п; р-р.	68
КМ-11	Зал фильтров. Схема расположения балочной клетки перекрытия. Разрезы 4-4; 5-5. Узлы I÷VI.	69
КМ-12	Зал фильтров. Схема расположения балочной клетки перекрытия. Узлы VII ÷ XIII	70
КМ-13	Зал фильтров. Схема расположения балочной клетки перекрытия. Узлы XIV ÷ XVII.	71
КМ-14	Эвакуационная лестница.	72
КМ-15	Пожарные лестницы.	73
КМ-16	Связь с 1.	74
	Организация строительства	
ОС-1	График производства работ (начало)	75
ОС-2	График производства работ (окончание)	76

Альбом 2

Типовой проект 901-3-253.89

Инв. № подл. | Подпись и дата | Взам. инв. №

Альбом 2

Ведомость основных комплектов рабочих чертежей

Обозначение		Наименование	Примечание
901-3-253.89-	АР	Архитектурные решения	Альбом 2
901-3-253.89-	КЖ	Конструкции железобетонные	Альбом 2
901-3-253.89-	КМ	Конструкции металлические	Альбом 2
901-3-253.89-	ТХ	Технология производства	Альбом 3
901-3-253.89-	ВК	Внутренние водопроводи канализация	Альбом 3
901-3-253.89-	ОВ	Отопление и вентиляция	Альбом 3
901-3-253.89-	ЭМ	Силовое электрооборудование	Альбом 4
901-3-253.89-	АТХ	Автоматизация	Альбом 4
901-3-253.89-	ЭО	Электрическое освещение	Альбом 4
901-3-253.89-	СС	Связь и сигнализация	Альбом 4

Ведомость рабочих чертежей основного комплекта марки АР

Лист	Наименование	Примечание
1	Общие данные.	
2	План на отм. 0.000. Фрагменты 1 и 2.	
3	План на отм. 3.600.	
4	Разрезы 1-1; 2-2; 3-3.	
5	Фасады 1-13; 13-1; А-Д; Д-А.	
6	План перегородок на отм. 0.000 и 3.600.	
	Спецификация сборных перегородок.	
7	Планы отверстий и перемычек на отм 0.000 и 3.600.	
	Ведомости отверстий и перемычек Спецификация перемычек.	
8	Ведомость проемов ворот и дверей. Спецификация	
	элементов заполнения проемов. Узлы I-V.	
9	Ведомость отделки помещений. Узлы VI, VII, VIII.	
10	План кровли. Планы полов на отм: 2.400; 0.800. 0.000 и 3.600. Экспликация полов.	

Основные строительные показатели

Наименование	Ед. измер	Колличество
Площадь застройки	м2	999,6
Общая площадь	м2	1500,3
Строительный объем,	м3	8263,0
в том числе подземный	м2	622.0

Настоящий проект разработан в соответствии с действующими нормами и правилами и предусматривает в части архитектурно-строительных решений мероприятия, обеспечивающие взрывную, взрывопожарную и пожарную безопасность при эксплуатации здания.

/Главный архитектор проекта. /Двойнина/

Инв. № подл. | Подп. и дата | Взам. инв. №

Ведомость ссылочных и прилагаемых документов

Обозначение	Наименование	Примечание
	Ссылочные документы	
ГОСТ 12506-81	Окна деревянные для производственных зданий.	
ГОСТ 11214-86	Окна и балконные двери деревянные с двойным остеклением для жилых и общественных зданий.	
ГОСТ 6785-80	Плиты подоконные железобетонные	
ГОСТ 24698-81	Двери деревянные наружные для жилых и общественных зданий.	
ГОСТ 14624-84	Двери деревянные для производственных зданий.	
2.435-6, вып.1	Противопожарные двери и ворота промышленных зданий.	
1.136-10.	Двери деревянные внутренние для жилых и общественных зданий.	
1.435.9-17, вып.1	Ворота распашные.	
1.038.1-1, вып.1	Перемычки железобетонные для зданий с кирпичными стенами.	
2.436-17, вып.1	Узлы окон с деревянными переплетами по ГОСТ 12506-81.	
2.460-18, вып.1	Узлы покрытий одноэтажных производственных зданий с рулонными кровлями и железобетонными плитами.	
2.430-20, вып.1,2	Узлы стен из кирпича одноэтажных зданий промышленных предприятий.	
1.030.9-2, вып.0,1,4,6, 7 (части 1 и 2)	Перегородки панельные здания промышленных и сельскохозяйственных предприятий.	
1.431-6	Кирпичные перегородки для одноэтажных и многоэтажных производственных зданий.	
2.260-1, вып.5	Детали покрытий общественных зданий.	
	Прилагаемые документы	
т.п 901-3-253.89- АР.ВМ.	Ведомость потребности в материалах по рабочим чертежам марки АР.	
т.п. 901-3-253.89- АР.СО	Спецификация оборудования к основному комплекту чертежей марки АР.	

Ведомость спецификаций

Лист.	Наименование	Примечание
АР-6	Спецификация сборных перегородок	
АР-7	Спецификация перемычек.	
АР-8	Спецификация элементов заполнения проемов.	

Общие указания.

1. Здание II степени огнестойкости.
2. За относительную отметку 0.000 принят уровень чистого пола 1-го этажа, соответствующий абсолютной отметке [ ].
3. Ограждающие конструкции здания – керамзитобетонные панели γ=900 кг/м^3, кирпичные вставки.
4. Кирпичные вставки, стены и перегородки выполняются из кирпича кр100/1800/15/ ГОСТ 530-80, на растворе марки 25.
5. Наружные поверхности панелей окрашиваются цементно-перхлорвиниловыми красками.
6. Наружные поверхности кирпичных вставок штукатурятся цементно-песчаным раствором М50 с разделкой швами и окраской под панели.
7. Горизонтальная гидроизоляция стен от капиллярной влаги осуществляется слоем цементно-песчаного раствора состава 1:2 толщиной 20 мм на отм. -0.030.
8. Вокруг здания устраивается отмостка с асфальтовым покрытием шириной 0,75 м.
9. Оконные и дверные откосы в кирпичных стенах оштукатуриваются цемнтно-песчаным раствором М50 и окрашиваются цементно-перхлорвиниловыми красками.
10. Столярные изделия окрашиваются масляной краской за 2 раза.
11. Марка кровельной мастики в скобках (см. разрез 1-1) дана для районов строительства, расположенных южнее географической широты 50° для европейской и 53° для азиатской частей СССР.
    Мастика в местах примыканий принята МБК-Г-65 (МБК-Г-100).
12. При производстве работ в зимнее время в проект должны быть внесены коррективы в соответствии со СНиП II-22-81 и СНиП 3.03.01-87.

привязан

Инв. №

ТП 901-3-253.89 АР

Провер.	Двойнина		
Арх. кат	Ефремова		
Зав. груп	Двойнина		
Гл. конс	Кузнецов		
Н. контр	Шилова		
Нач. отд	Письман		

Здание станции обезжелезивания воды подземных источников с содержанием железа до 10 мг/л производительностью 20 тыс. м3/сут

Стадия	Лист	Листов
Р	1	10

Общие данные

ЦНИИЭП инженерного оборудования г. Москва.

Копировал: Петрова

Альбом 2

План на отм. -2.400; -0,800; 0,000

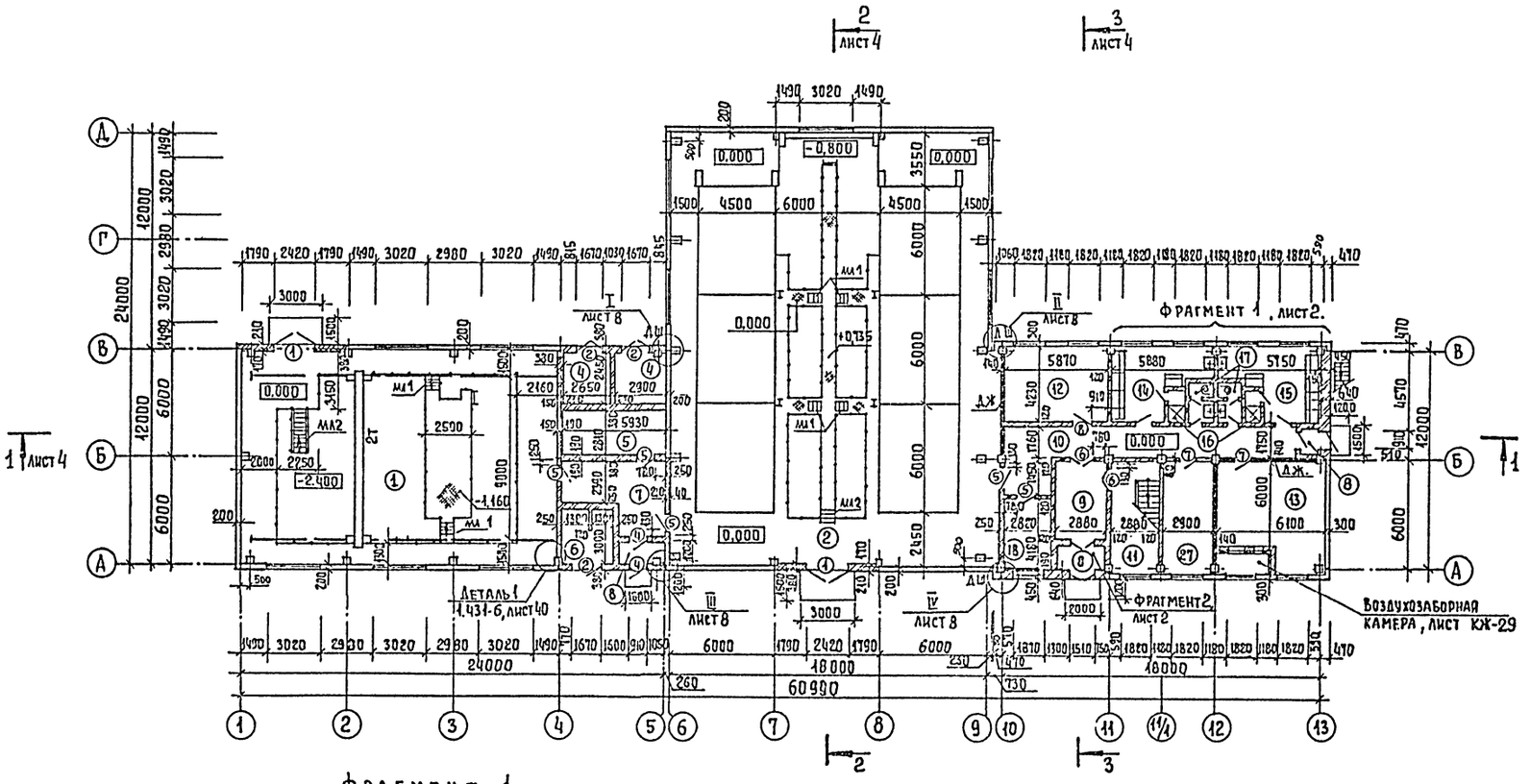

Фрагмент 1

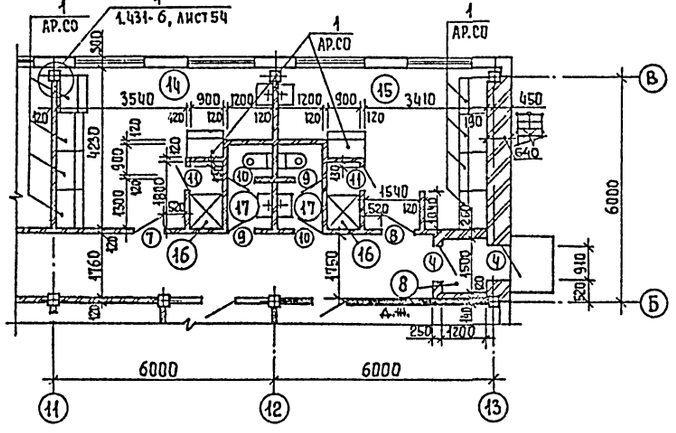

Фрагмент 2

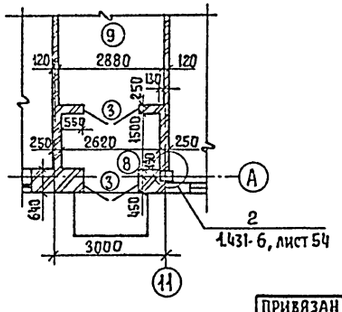

Металлические площадки, лестницы и стремянки разработаны на листах КМ-5÷14.

Привязан	Провер.	Двойнина		ТП 901-3-253.89	АР
	Арх I к.	Ефремова			
	Зав. гр.	Двойнина		Здание станции обезжелезивания воды подземных источников с содержанием железа до 10 мг/л производительностью 20,0 тыс. м³/сут.	Стадия: Р; Лист: 2; Листов:
	Гл. конст	Кузнецов		План на отм. 0,000. Фрагменты 1 и 2.	ЦНИИЭП инженерного оборудования г. Москва
Инв. №	Нач. отд.	Письман			

Копировал Еремченко

Фрагмент 2

23574-02

Согласовано: Отдел ВГ, Отдел ВС, Отдел ЭАД, Чичерина, Грачева, Постникова, Отдел ЭАД, Гусева

Инв. № подл. | Подпись и дата | Взам. инв. №

Альбом 2

План на отм. 3.600

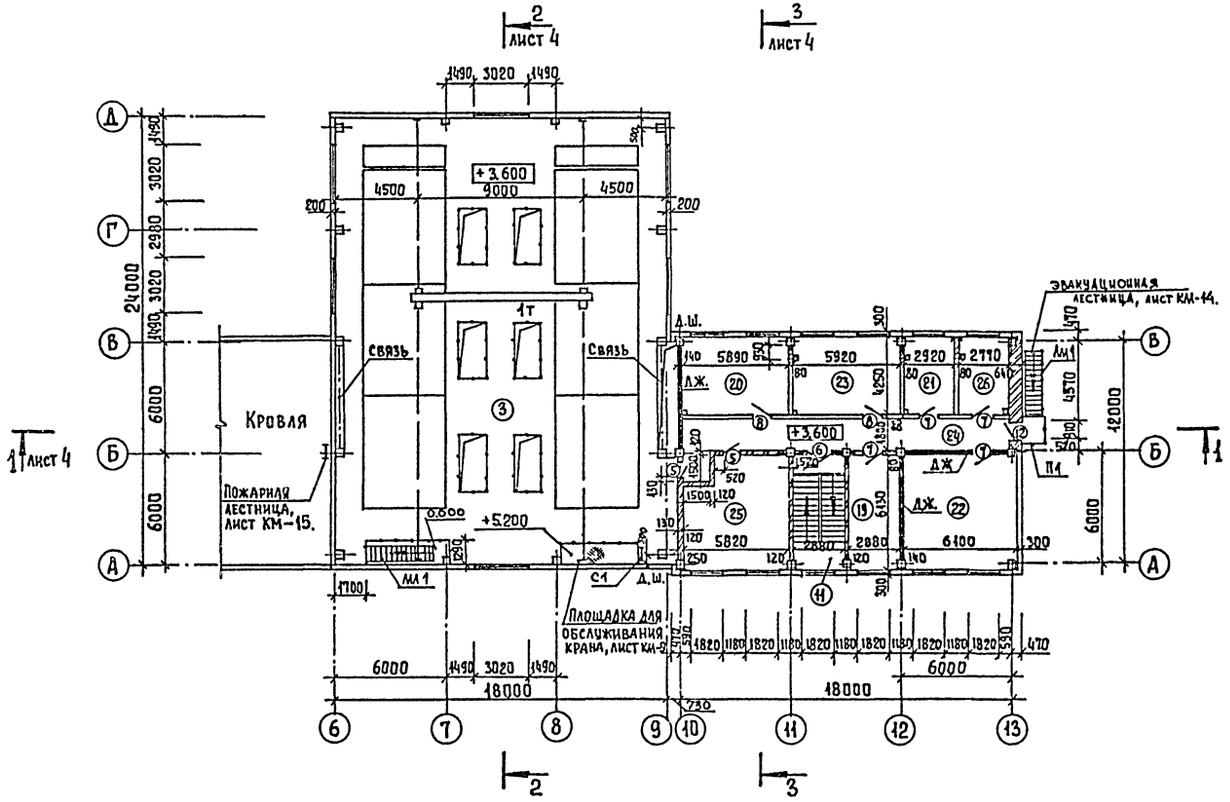

Экспликация помещений

Номер по плану	Наименование	Площадь, м²	Категория производства по взрывной, взрыво-пожарной и пожарной опасности.
1	Помещение насосной	214,2	Д
2	Зал фильтров на отм. 0.000	439,2	Д
3	Зал фильтров на отм. 3.600.	439,2	Д
4	Камеры трансформаторов	13,7	В
5	Шитовая	16,7	Г
6	РУ	8,8	В
7	Коридор	19,2	—
8	Тамбур	9,0	—
9	Вестибюль	12.0	—
10	Коридор	35,4	—
11	Лестничная клетка	17,5	—
12	Мастерская	24,8	Д
13	Приточная венткамера	37,4	Д
14	Женский гардероб ул. дом. и раб. одежды	18,7	—
15	Мужской гардероб ул. дом. и раб одежды	18,1	—
16	Душевые	3,2	—
17	Уборные	5,4	—
18	Кладовая	11,6	В
19	Кабинет начальника станции	17,7	—
20	Вытяжная венткамера	25,0	Д
21	Комната приема пищи	12,4	—
22	Лаборатория	37,4	Д
23	Комната персонала	25,1	—
24	Коридор	31,9	—
25	Операторская	35,6	Г
26	Помещение для хранения посуды и реактивов.	11,8	Д
27	Служебное помещение.	17,7	Д

Согласовано
Отдел ВГ Чичерина
Отдел ВС Грачева
Отдел ЭАД Гусева

Инв. № подл. | Подпись и дата | Взам. инв. №

Привязан
Инв. №

Провер.	Двойнина	
Арх. гр.	Ефремова	
Зав. гр.	Двойнина	
Гл. конст.	Кузнецов	
Н. контр.	Шилова	
Нач. отд.	Письман	

ТП 901-3-253.89 АР

Здание станции обезжелезивания воды подземных источников с содержанием железа до 10 мг/л, производительностью 200 тыс. м³/сут

Стадия	Лист	Листов
Р	3	

План на отм. 3.600.

ЦНИИЭП инженерного оборудования г. Москва

Копировал Еремченко

Формат А2

23574-02

Альбом 2

Разрез 1-1

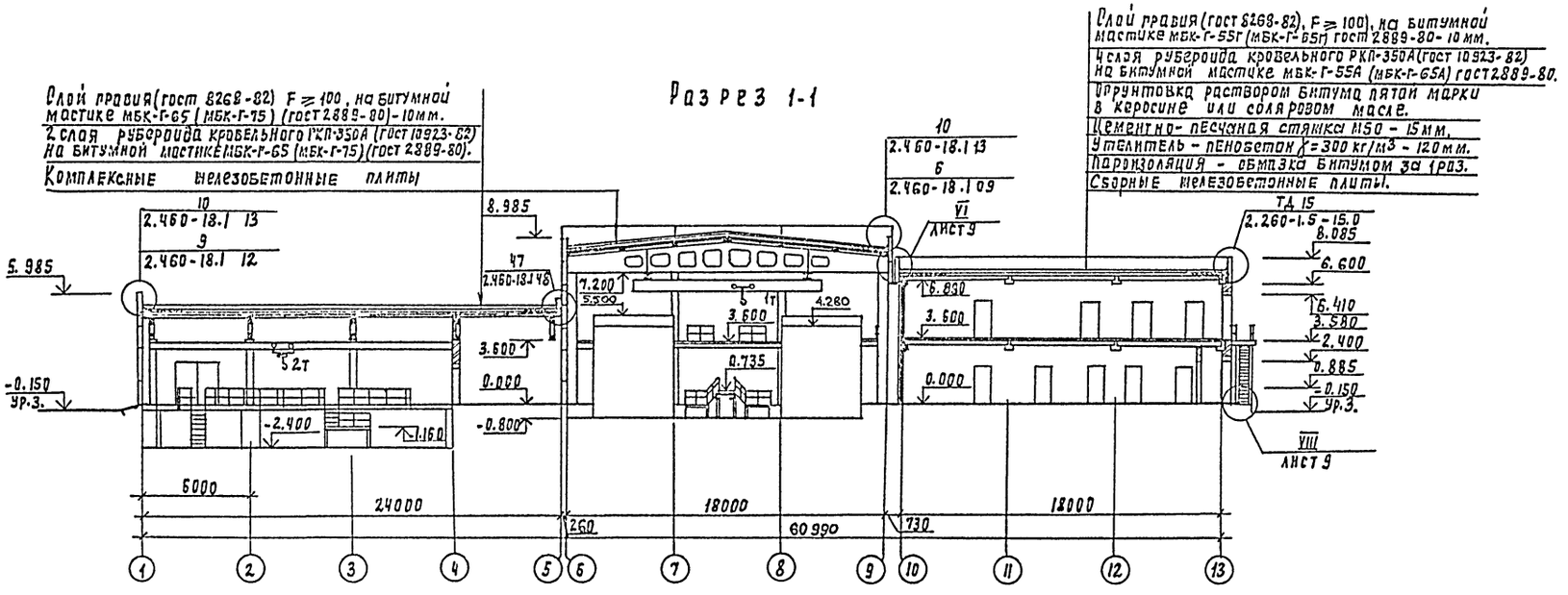

Разрез 2-2

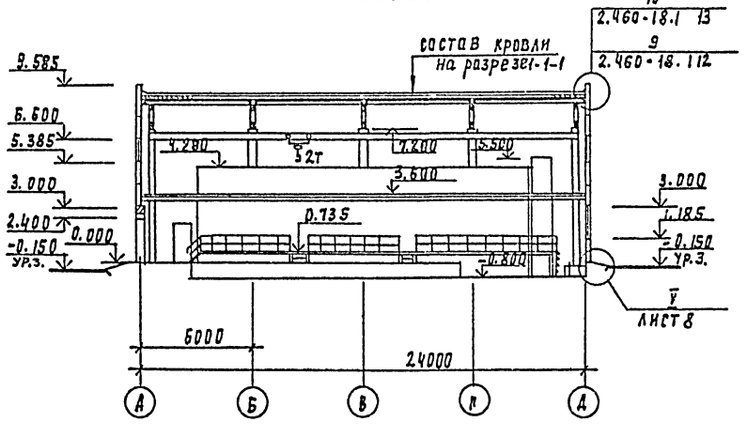

Разрез 3-3

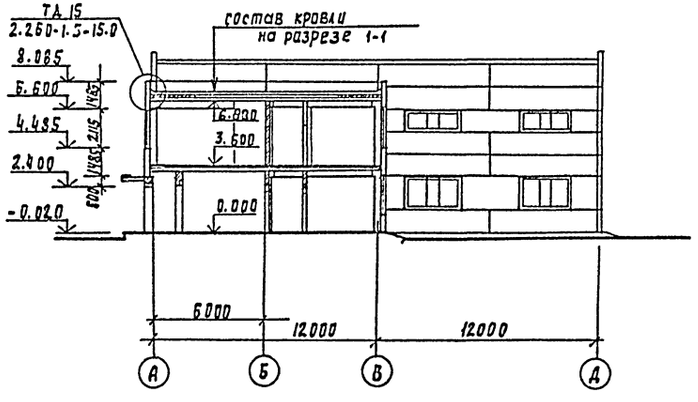

Привязан	Провер.	Двойнина		ТП 901-3-253.89	АР
	Арх I кат	Ефремова			
	Зав. круп	Двойнина		Здание станции обезжелезивания воды подземных источников с содержанием железа до 10 мг/л производительностью 20 тыс. м³/сут.	Стадия: Р; Лист: 4; Листов:
	Гл. констр	Кузнецов		Разрезы 1-1; 2-2; 3-3.	ЦНИИЭП инженерного оборудования г. Москва
Инв. №	Н. контр	Шилова			
	Нач. отд.	Письман			

Копировал Годлевская 23574-02 формат А2

Альбом 2

Фасад 1-13

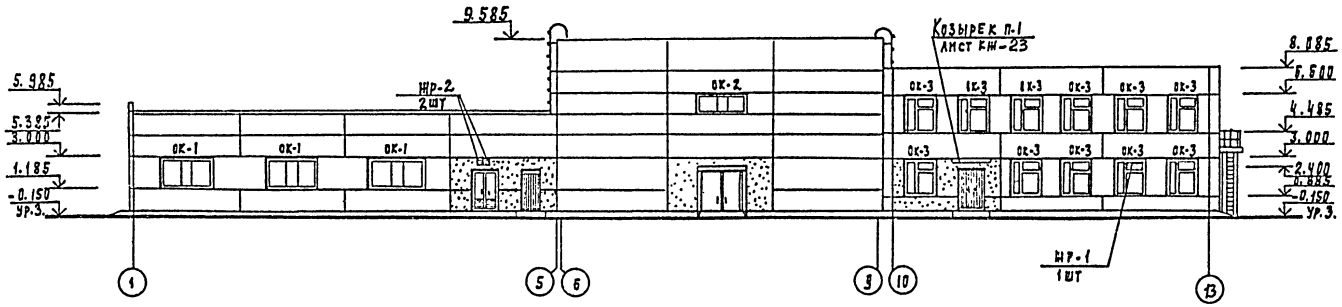

Фасад А-Д

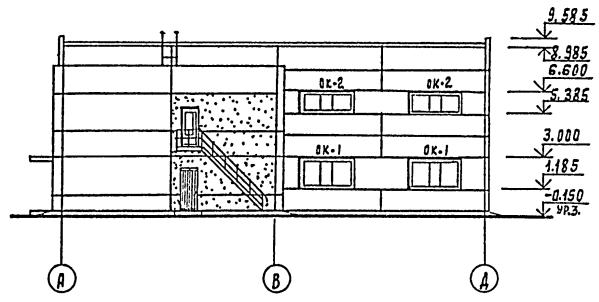

Фасад 13-1

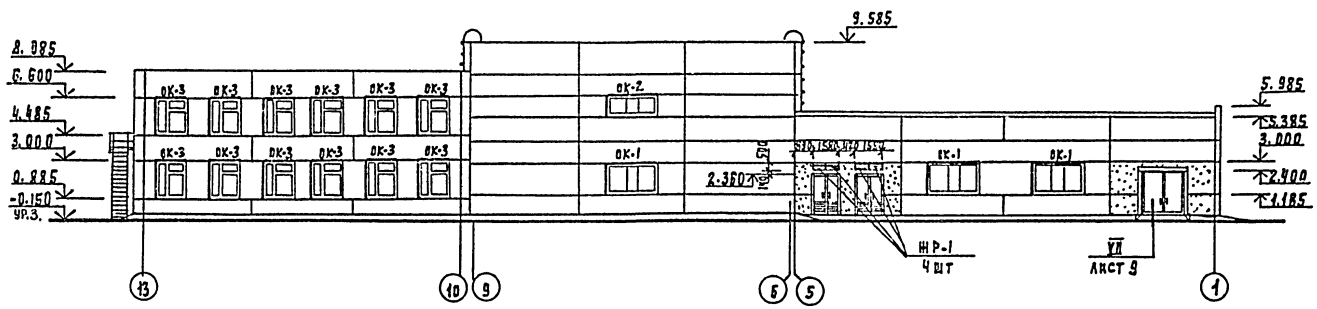

Фасад Д-А

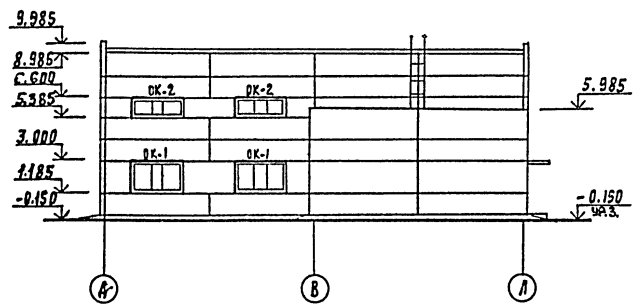

Схемы заполнения оконных проемов

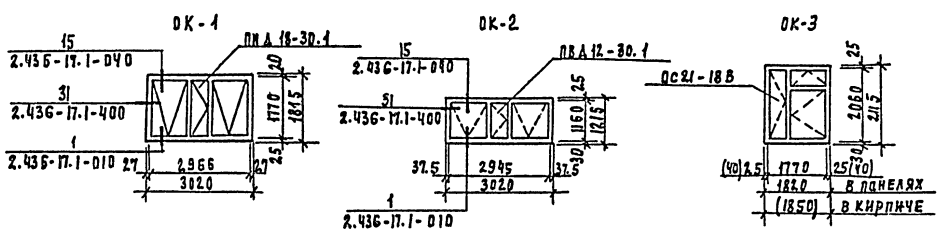

Привязан	Провер.	Двойнина		ТП 901-3-253.89		АР
	Арх.Ткат	Ефремова		Здание станции обезжелезивания воды подземных источников с содержанием железа до 10 мг/л производительностью 20 тыс.м³/сут	Стадия	Лист	Листов
	Зав.круп	Двойнина			Р	5	
	Гл.констр	Кузнецов		Фасады 1-13; 13-1; А-Д; Д-А	ЦНИИЭП инженерного оборудования г. Москва		
Инв. №	Н.контр	Шилова					
	Н.отд	Письман					

Копировал Родаевская 23574-02 формат А2

Согласовано
Отдел ВР Ичерина
Инв. № подл. | Подпись и дата | Взам. инв. №

Альбом 2

План перегородок на отм. 0.000

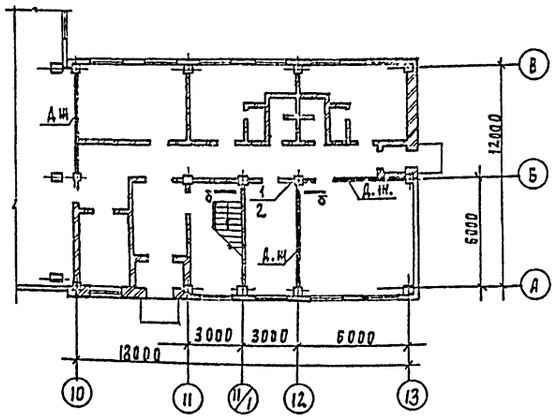

План перегородок на отм. 3.600

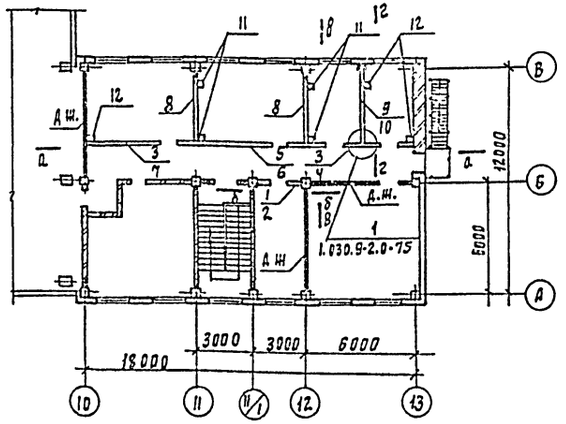

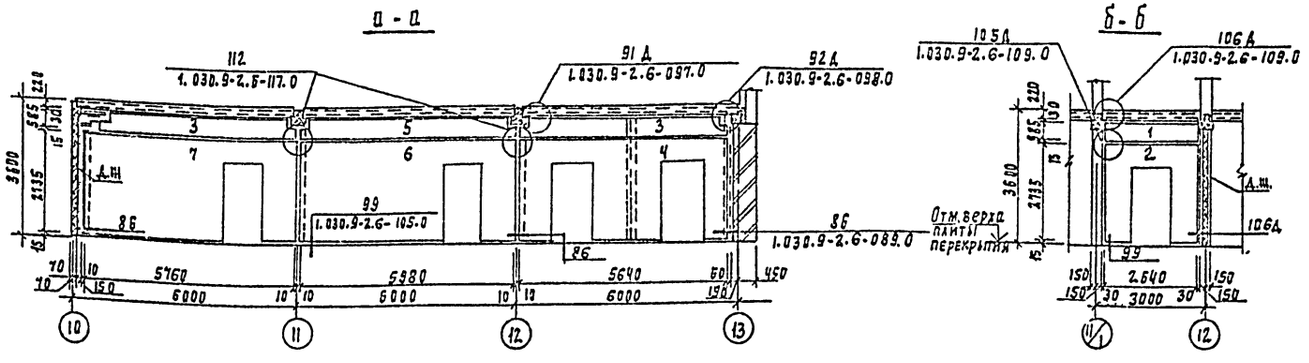

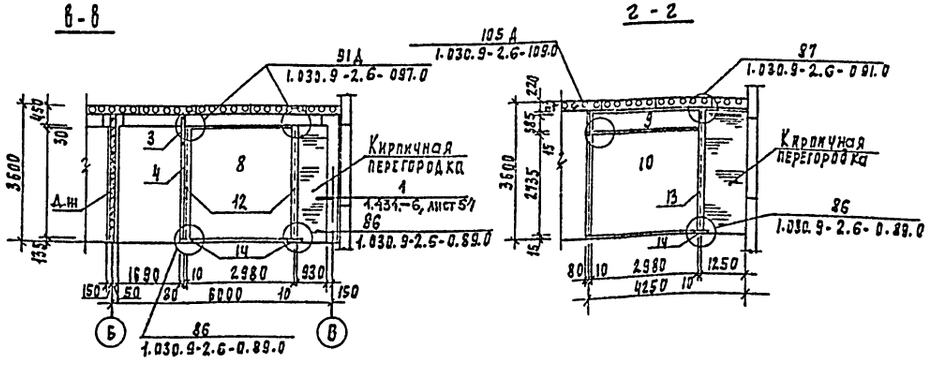

Спецификация сборных перегородок

Марка, поз.	Обозначение	Наименование	Кол.	Масса ед, кг.	Примечан.
1	1.030.9-2.1-00.0	ПГ26.6-2-Л	2	190	
2	1.030.9-2.1-08.0	ПГ26.27-2-Л-Д1	2	640	
3	1.030.9-2.1-06.0	ПГ55.6-1-Л-В9	2	400	
4	1.030.9-2.1-04.0	ПГ56.27-1-Л-2Д	1	1420	
5	1.030.9-2.1-06.0	ПГ60.6-1-Л-В2	1	420	
6	1.030.9-2.1-03.0	ПГ60.27-1-Л-Д1	1	1820	
7	1.030.9-2.1-03.0	ПГ58.27-1-Л-Д1	1	1740	
8	1.030.9-2.1-07.0	ПГ30.30-2-Л	2	1140	
9	1.030.9-2.1-09.0	ПГ30.6-2-Л	1	220	
10	1.030.9-2.1-07.0	ПГ30.27-2-Л	1	1040	
11	1.030.9-2.0-23-2.4-03 КМ	СФ3	4	48	
12	1.030.9-2.0-23-2.4-03 КМ	СФ4	3	51	
13	1.030.9-2.1-11.0-01	Подушка опорная железобетонная оп2	7	27	
	Соединительные детали				
	1.030.9-2.7-2-0.16.0	МС1	12	0.4	
	1.030.9-2.7-2-0.17.0	МС3	7	1.7	
	1.030.9-2.7-2-0.16.0-02	МС5	10	0.3	
	1.030.9-2.7-2-0.16.0-03	МС6	20	0.2	
	1.030.9-2.7-2-0.16.0-06	МС11	4	1.8	
	1.030.9-2.7-2-0.20.0-01	МС12	3	2.9	
	1.030.9-2.7-2-0.16.0-07	МС14	6	0.2	
	1.030.9-2.7-2-0.19.0-02	МС15	3	0.5	
	1.030.9-2.7-2-0.19.0-03	МС15а	3	0.5	
	1.030.9-2.7-2-0.22.0	МС16	3	1.6	
	1.030.9-2.7-2-0.35.0-03	МС66	6	1.2	
	1.030.9-2.7-2-0.53.0-01	МС105	8	2.1	
	1.030.9-2.7-2-0.54.0-01	МС107	1	2.7	
	1.030.9-2.7-2-0.00.2-52	Стержень арматурный	1	0.9	
	11761.00.00.000	Дюбель ДРК-М10	44	0.04	
	ГОСТ 7798-70*	Болт М10×30.58	44	0.03	
	ГОСТ 11371-78	Шайба 10.01	44		

В обозначении перегородок на плане в числителе - верхняя панель, в знаменателе - нижняя панель.

Привязан	Провер.	Двойнина		Т П 901-3-253.89	АР
	Арх. Гкат	Ефремова		Здание станции обезжелезивания воды подземных источников с содержанием железа до 10 мг/л производительностью 20 тыс. м3/сут	Стадия: Р; Лист: 6; Листов:
	Зав. груп	Двойнина			
	Гл. констр	Кузнецов		Планы перегородок на отм. 0.000 и 3.600. Спецификация сборных перегородок.	ЦНИИЭП инженерного оборудования г. Москва
Инв. №	Н. контр	Шилова			
	Нач. отд.	Пирьман			

Копировал Родлевская

23574-02 формат А2

Альбом 2

План отверстий и перемычек на отм. 0.000

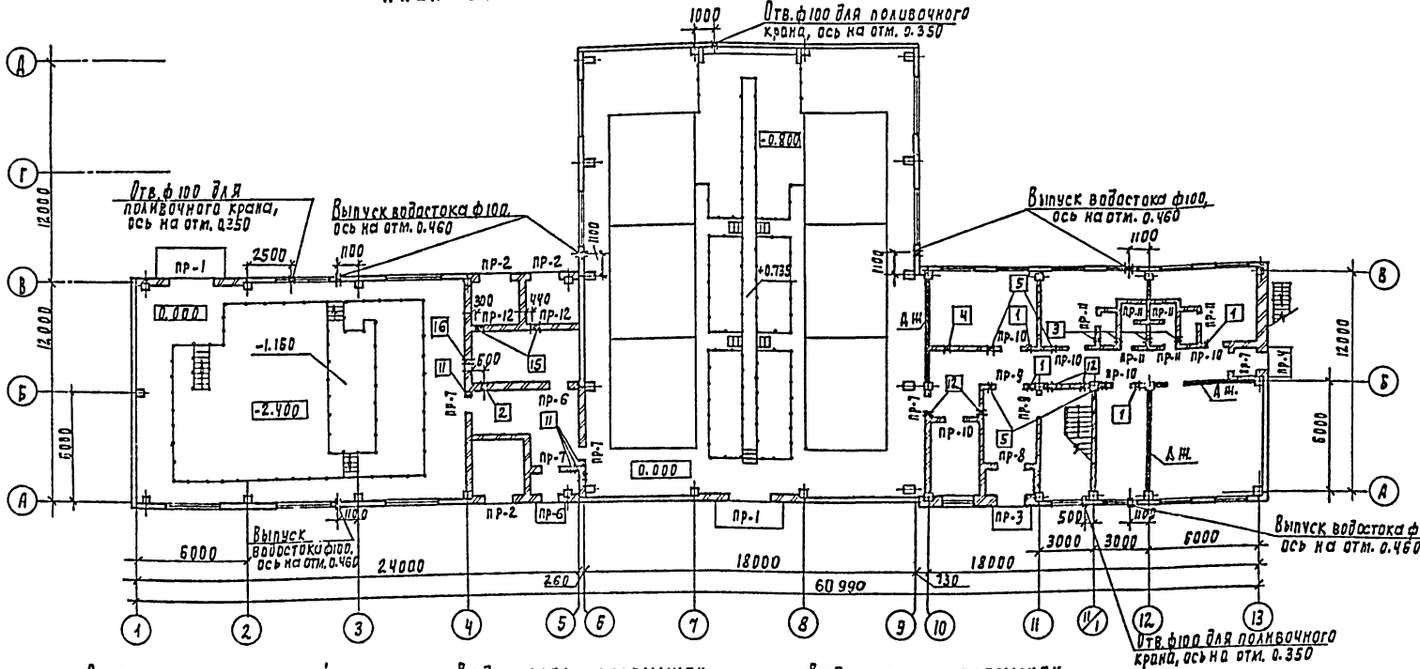

План отверстий и перемычек на отм. 3.600

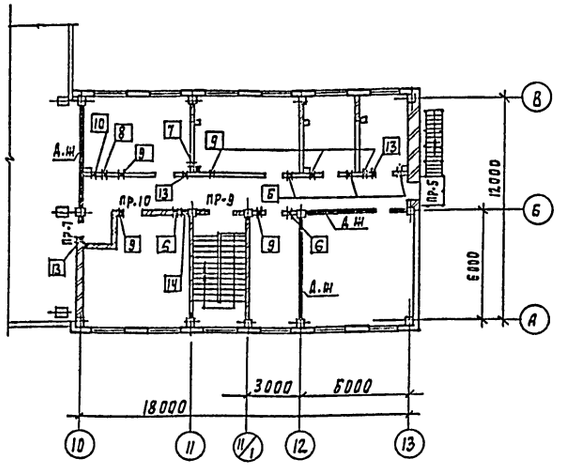

Ведомость отверстий

NN отв.	Размер отверстий Bvh, мм.	Отметка низа
1	150 x 150	3.050
2	250 x 250	4.200
3	150 x 150	2.850
4	200 x 200	2.650
5	250 x 150	3.050
6	250 x 150	6.650
7	150 x 150	6.650
8	300 x 300	6.150
9	200 x 200	6.650
10	400 x 400	6.050
11	400 x 150	2.250
12	300 x 150	2.500
13	200 x 100	6.100
14	300 x 150	6.100
15	600 x 300	2.200
16	400 x 150	4.200

Ведомость перемычек

Марка, поз.	Схема сечения
ПР-1	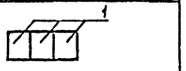
ПР-2	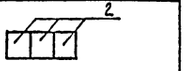
ПР-3	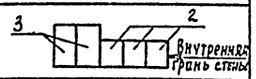
ПР-4	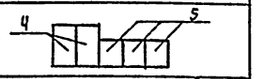
ПР-5	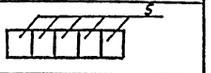
ПР-6	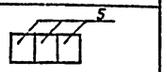

Ведомость перемычек

Марка, поз.	Схема сечения
ПР-7	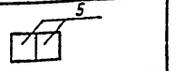
ПР-8	
ПР-9	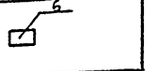
ПР-10	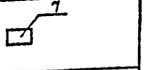
ПР-11	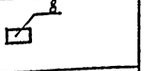
ПР-12	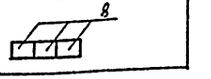

Спецификация перемычек

Марка, поз.	Обозначение	Наименование	Кол.	Масса ед, кг	Примечание
1	1.038.1-1, вып.1	2ПБ29-4	6	120	
2	1.038.1-1, вып.1	2ПБ19-3	14	81	
3	1.038.1-1. вып.1	3ПБ21-8	2	137	
4	1.038.1-1. вып.1	3ПБ13-37	2	85	
5	1.038.1-1, вып.1	2ПБ13-1	26	54	
6	1.038.1-1, вып.1	1ПБ16-1	3	30	
7	1.038.1-1, вып.1	1ПБ13-1	6	25	
8	1.038.1-1, вып.1	1ПБ10-1	12	20	

Согласовано

Отдел ВТ	Гинчерина	
Отдел ЭАД	Гусева	
Отдел ВС	Прачева	

Инв. № подл. | Подпись и дата | Взам. инв. №

Привязан

Инв. №

Провер.	Двойнина	
Арх. Гкат	Ефремова	
Зав. груп	Двойнина	
Гл. констр	Кузнецов	
Н. контр	Шилова	
Нач. отд	Письман	

ТП 901-3-253.89 А.Р

Здание станции обезжелезивания воды подземных источников с содержанием железа до 10мг/л производительностью 20тыс.м3/сут

Планы отверстий и перемычек на отм. 0.000 и 3.600. Ведомости отверстий и перемычек. Спецификация перемычек.

Стадия	Лист	Листов
Р	7	

ЦНИИЭП инженерного оборудования г. Москва

Копировал Подлевская

23574-02 Формат А2

Альбом 2

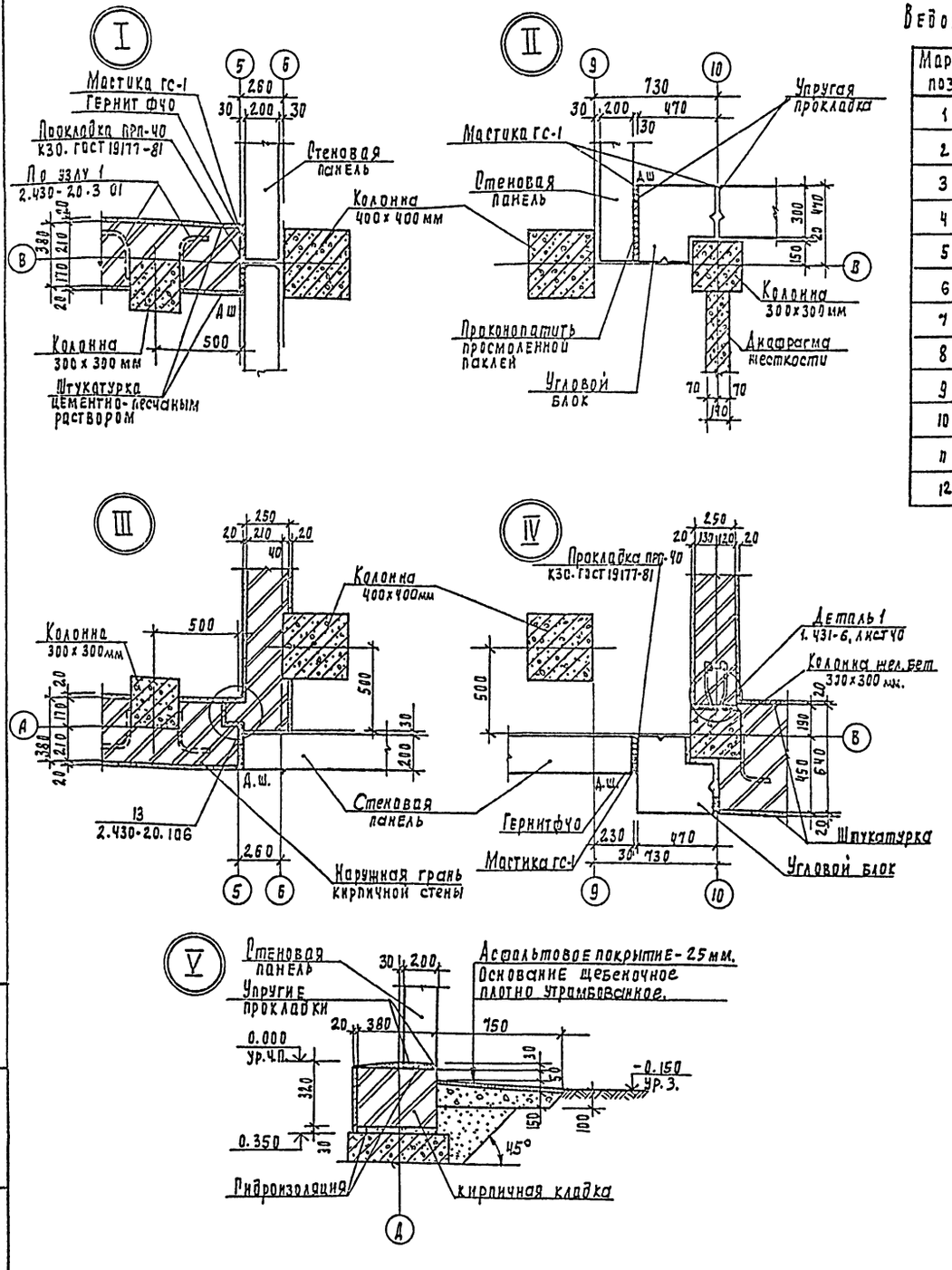

Ведомость проемов ворот и дверей.

Марка, поз.	Размер проема, мм
1	2420 × 2400
2	1670 × 2350
3	1510 × 2370
4	910 × 2400
5	960 × 2050
6	1310 × 2050
7	910 × 2070
8	910 × 2070
9	710 × 2070
10	710 × 2070
11	710 × 2070
12	910 × 2810

Спецификация элементов заполнения проемов.

Марка поз.	Обозначение	Наименование	Кол. на этаж 1	Кол. на этаж 2	Всего	Масса ед. кг.	Примечание
1	1.435.9-17. вып.3	Ворота ВР2.4×2.4К	2	–	2		
2	Т.П.407-3-41/75÷45/75, Альбом III	Ворота В 1Ж	3	–	3		
3	ГОСТ 24698-81	Дверной блок ДН24-15 ВП	2	–	2		
4	ГОСТ 14624-84	Дверной блок ДНГ24-9П	4	–	4		
5	2.435-6, вып. 1	Противопожарная дверь ПД1	5	2	7		
6	1.136-10	Дверной блок ДО21-13	2	1	3		
7	1.136-10	Дверной блок ДГ21-9	3	4	7		
8	1.136-10	Дверной блок ДГ21-9Л	2	2	4		
9	1.136-10	Дверной блок ДГ21-7	2	–	2		
10	1.136-10	Дверной блок ДГ21-7Л	2	–	2		
11	1.136-10	Дверной блок ДГ21-7ПВ	2	–	2		
12	ГОСТ 11214-86	Балконная дверь БС28-9	–	1	1		
		Окна					
ОК-1	ГОСТ 12506-81	ПНД 18-30.1	10	–	10		
ОК-2	ГОСТ 12506-81	ПВД 12-30.1	–	6	6		
ОК-3	ГОСТ 11214-86	ОС21-18В	11	12	23		
ЖР-1	Т.П.407-3-41/75÷45/75 Альбом III	Жалюзийная решетка ВЖ-2	5	–	5		
ЖР-2	Т.П.407-3-41/75÷75/75, Альбом III	Жалюзийная решетка ВЖ-1	2	–	2		
		Подоконные доски					
	ГОСТ 6785-80	ПОГ 12.15.35	10	6	16	16	Для ОК-1 и ОК-2
	ГОСТ 6785-80	ПОГ 18.15.35	10	6	16	24	
	ГОСТ 6785-80	ПОГ 18.20.35	10	12	22	32	Для ОК-3 в панелях
	ГОСТ 6785-80	ПОГ 18.50.35	1	–	1	80	Для ОК-3 в кирпиче

Двери марок 3, 4, 5 и ворота 1 и 2 оборудовать закрывателем ЗД1 (ГОСТ 5091-78) и замком ЗН1А (ГОСТ 5089-80), открывающимся изнутри без ключа

Привязан	Провер.	Двойнина	Т П 901-3-253.89	АР
	Арх. Ткат.	Ефремова		
	Зав. круп.	Двойнина	Здание станции обезжелезивания воды подземных источников с содержанием железа до 10 мг/л производительностью 20 тыс м³/сут	Стадия: Р; Лист: 8; Листов:
	Рл. констр.	Кузнецов	Ведомость проемов ворот и дверей. Спецификация элементов заполнения проемов. Узлы I÷V.	ЦНИИЭП инженерного оборудования г. Москва
Инв. №	Н. контр.	Шилова		
	Нач. отд.	Письман		

Копировал Подлевская 23574-02 формат А2

Альбом 2

Ведомость отделки помещений,
Площадь м²

Наименование или номер помещения	Потолок: Площадь	Потолок: Вид отделки	Стены или перегородки: Площадь	Стены или перегородки: Вид отделки	Низ стен или перегородок (панель): Площадь	Низ стен или перегородок (панель): Вид отделки	Низ стен или перегородок (панель): Высота, мм	Колонна: Площадь	Колонна: Вид отделки	Примечание
1, 2, 3, 5, 7	1103	Затирка. Окраска поливинилацетатная ВА-27А.	372 1241	Штукатурка кирпичных стен цементно-песчаным раствором. Затирка швов бетонных поверхностей и панель стен. Окраска поливинилацетатная ВА-27А.	—	—	—	135,2	Окраска поливинилацетатная ВА-27А.	
12, 22, 25, 26, 27	127,3	Затирка. Окраска поливинилацетатная ВА-27А.	105 288	Штукатурка кирпичных стен сложным раствором. Затирка швов панельных стен. Окраска поливинилацетатная ВА-27А.	—	—	—	12,5	Окраска поливинилацетатная ВА-27А.	
4, 6, 13, 18, 20	110	Затирка. Известковая побелка.	170 313	Затирка кирпичных стен цементно-песчаным раствором. Затирка швов панельных стен. Известковая побелка.	—	—	—	11,2	Известковая побелка.	
16	3,2	Затирка. Окраска масляной краской за 2 раза.	15,7 15,7	Штукатурка кирпичных стен сложным раствором. Окраска масляной краской за 2 раза.	17	Глазурованная плитка.	2000			
17	5,4	Затирка. Окраска поливинилацетатная ВА-27А.	26,5 26,5	Штукатурка кирпичных стен сложным раствором. Окраска поливинилацетатная ВА-27А.	25,6	Глазурованная плитка	1500			
14, 15	36,8	Затирка. Окраска поливинилацетатная ВА-27А.	87,5 109,7	Штукатурка кирпичных стен сложным раствором. Затирка швов панельных стен. Окраска поливинилацетатная ВА-27А.	—	—	—	5,3	Окраска поливинилацетатная ВА-27А.	
8, 9, 10, 11, 24	105,8	Затирка. Окраска поливинилацетатная ВА-27А.	290 466	Штукатурка кирпичных стен сложным раствором. Затирка швов панельных стен. Окраска поливинилацетатная ВА-27А.	—	—	—	30,9	Окраска поливинилацетатная ВА-27А.	
19, 21, 23	55,2	Затирка. Окраска поливинилацетатная ВА-27А.	43 148	Штукатурка кирпичных стен сложным раствором. Затирка швов панельных стен. Окраска поливинилацетатная ВА-27А.	—	—	—	20,9	Окраска поливинилацетатная ВА-27А.	

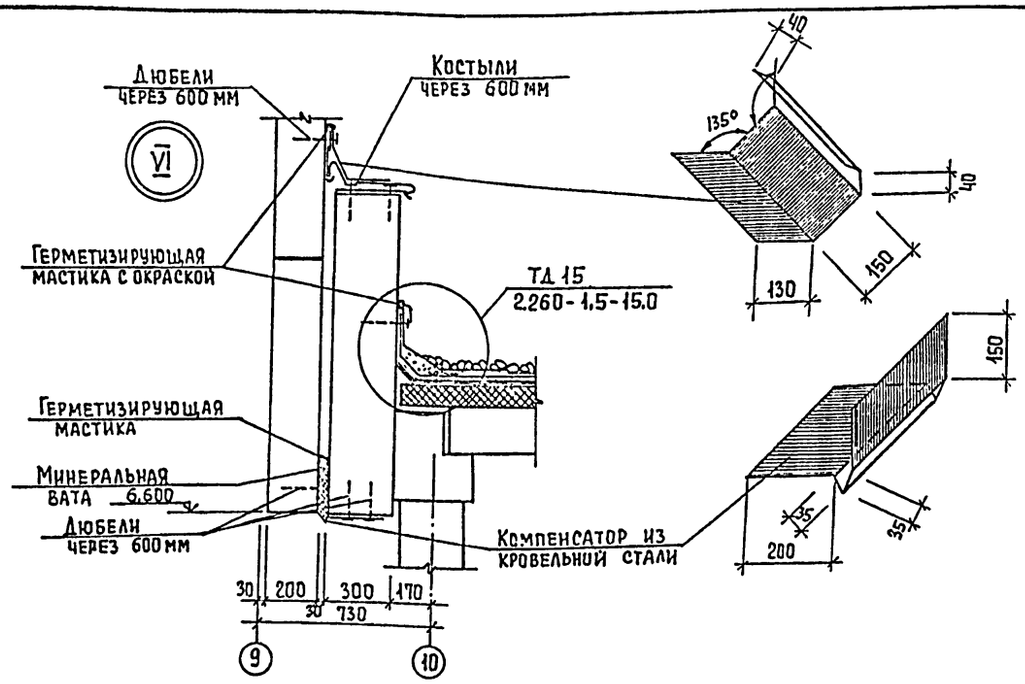

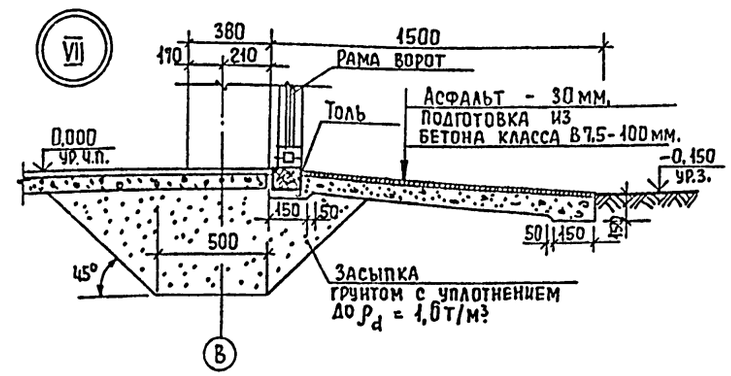

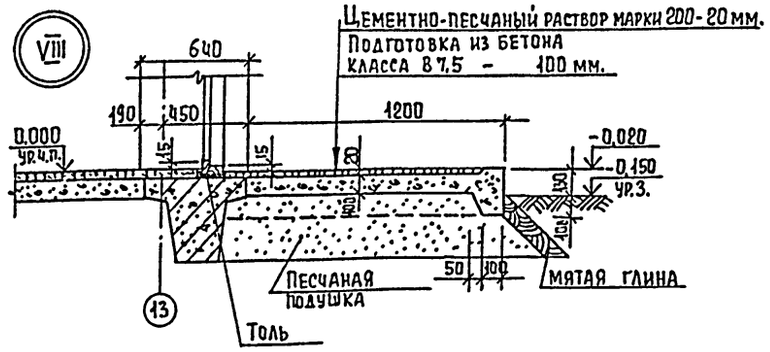

Тп 901-3-253.89					АР
Привязан	Провер.	Двойнина	Здание станции обезжелезивания воды подземных источников с содержанием железа до 10 мг/л. Производительностью 20,0 тыс. м³/сут.	Стадия: Р	Лист: 9
	Арх I кат	Ефремова			
	Зав. гр.	Двойнина			
	Гл. конст	Кузнецов	Ведомость отделки помещений. Узлы VI, VII, VIII.	ЦНИИЭП инженерного оборудования г. Москва	
Инв. №	Н. контр.	Шилова			
	Нач. отд.	Письман			

Копировал Еремченко

Формат А2

23574-02

Инв. № подл. | Подпись и дата | Взам. инв. №

Альбом 2

План кровли.

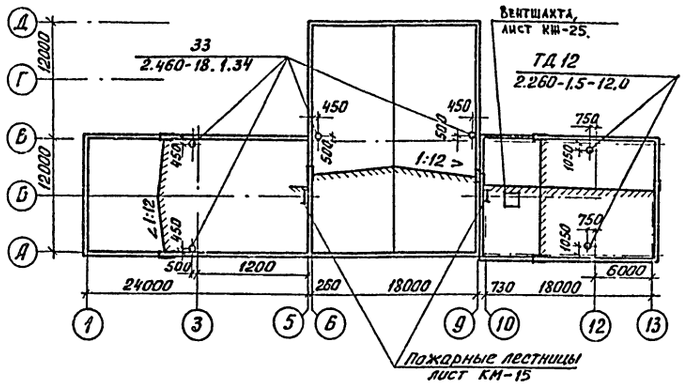

План полов на отм. -2.400; -0.800; 0.000.

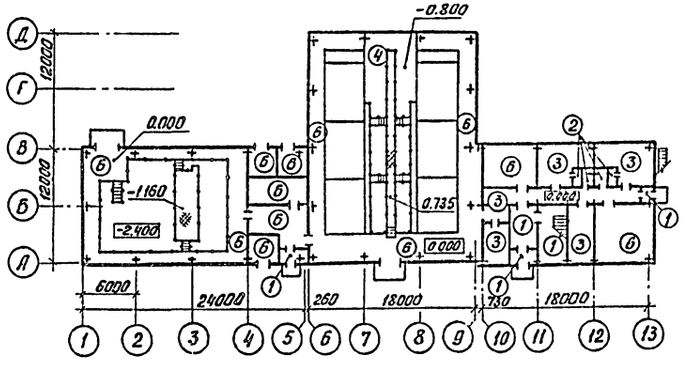

План полов на отм. 3.600

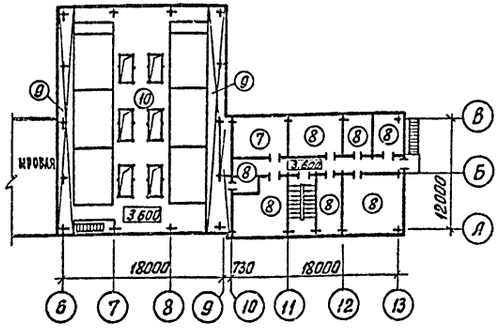

Экспликация полов

Наименование или номер помещения	Тип пола	Схема пола или номер узла по серии	Элементы пола и их толщина	Площадь пола, м²
8, 9, 11	1		Покрытие - плитка керамическая (ГОСТ 6787-80) - 13 мм. Заполнение швов - цементно-песчаный раствор М150. Прослойка - цементно-песчаный раствор М150, - 17мм. Подстилающий слой - бетон класса В7,5 - 100мм. Основание - уплотненный грунт с втрамбованным в него слоем щебня или гравия крупностью 40-60мм - 100мм.	38,5
16, 17	2		Покрытие - плитка керамическая (ГОСТ 6787-80) - 13 мм. Заполнение швов - цементно-песчаный раствор М150. Прослойка - цементно-песчаный раствор М150 - 17мм. Гидроизоляция - 4 слоя гидроизола на битумной мастике. Подстилающий слой - бетон класса В-7,5-100мм. Основание - уплотненный грунт с втрамбованным в него слоем щебня или гравия крупностью 40-60мм - 100мм	8,6
10, 14, 15, 18, 27	3		Покрытие - линолеум с теплозвукоизоляционным слоем (ГОСТ 18108-80) - 5мм. Прослойка - холодная мастика на водостойких вяжущих. Стяжка - цементно-песчаный раствор М150 - 25мм. Подстилающий слой - бетон класса В7,5-100мм. Основание - уплотненный грунт с втрамбованным в него слоем щебня или гравия крупностью 40-60мм - 100мм.	101,5
2 (на отм.-0,80)	4		Покрытие - цементно-песчаный раствор М200 - 30 мм. Подстилающий слой - бетон класса В7,5-100мм. Гидроизоляция - 2слоя гидроизола на битумной мастике - 5мм. Стяжка - бетон класса В 12,5 - 50мм. Основание - уплотненный грунт с втрамбованным в него слоем щебня или гравия крупностью 40-60мм - 100мм.	108,0
1 (на отм.-2400)	5		Покрытие - плитка керамическая (ГОСТ 6787-80) -13мм. Заполнение швов - цементно-песчаный раствор М150. Прослойка - цементно-песчаный раствор М150-17мм. Подстилающий слой - бетон класса В-7,5-100мм. Гидроизоляция - 2 слоя гидроизола на битумной мастике. Стяжка - бетон класса В 12,5 - 50÷60мм. Основание - уплотненный грунт с втрамбованным в него слоем щебня или гравия крупностью 40-60мм - 100мм.	288,0
4*, 5*, 6*, 7, 12, 13, 2* (на отм. 0.000)	6		Покрытие - цементно-песчаный раствор М200 - 20мм. Подстилающий слой - бетон класса В7,5-100мм. Основание - уплотненный грунт с втрамбованным в него слоем щебня или гравия крупностью 40-60мм - 100мм	165,0
20	7		Покрытие - цементно-песчаный раствор М200 - 20мм. Стяжка - цементно-песчаный раствор М150 - 40мм. Утеплитель - древесноволокнистые плиты М-2, γ=250 кг/м³ (ГОСТ 4598-86) - 20мм. Основание - сборная железобетонная плита.	25,0
19, 21, 22, 23, 24, 25, 26	8		Покрытие - линолеум с теплозвукоизоляционным слоем (ГОСТ 18108-80) -5мм. Прослойка - холодная мастика на водостойких вяжущих. Стяжка - легкий бетон Д1100 В3,5 - 55мм. Утеплитель - древесноволокнистые плиты М-2, γ=250 кг/м³ (ГОСТ 4598-86) - 20мм. Основание - сборная железобетонная плита.	172,0
1 (на отм.0,000) 3	9		Покрытие - цементно-песчаный раствор М200 -30 мм. Основание - сборная железобетонная плита.	142,0
3	10		Покрытие - цементно-песчаный раствор М200 -30 мм. Стяжка - легкий бетон Д1100 В3,5 - 80 ÷ 130 мм. Основание - сборные железобетонные плиты.	260,0

1. В помещениях 4*, 5*, 6*, 2* (на отм. 0.000) поверхность пола зажелезнить.
2. В помещении 3 поверхность пола выравнить на отм. 3.600 за счет стяжки из легкого бетона.

Инв. № подл. | Подп. и дата | Взам. инв. №

Привязан

Инв. №:

Провер.	Двойнина		
Арх.Ікат	Ефремова		
Зав.гр.	Двойнина		
Гл.конст	Кузнецов		
Н.контр.	Шилова		
Нач.отд	Письман		

ТП 901-3-253.89 АР

Здание станции обезжелезивания воды подземных источников с содержанием железа до 10 мг/л производительностью 20 тыс м³/сут

Стадия	Лист	Листов
Р	10	

План кровли. Планы полов на отм. -2 400; -0.800; 0.000 и 3.600. Экспликация полов.

ЦНИИЭП инженерного оборудования г. Москва

Кол. Яровая 23574-02

Альбом 2

Ведомость рабочих чертежей основного комплекта марки КЖ

Лист	Наименование	Примечан.
1	Общие данные (начало).	
2	Общие данные (окончание)	
3	Схема расположения фундаментов	
	Сечения 13-13÷17-17.	
4	Схема расположения фундаментов. Виды 1-1÷3-3	
	Сечение 29-29.	
5	Схема расположения фундаментов	
	Виды 4-4... 6-6. Фрагменты 1÷3.	
6	Схема расположения фундаментов	
	Виды 7-7... 12-12; 22-22, 23-23. Сечения 18-18... 21-21	
7	Схема расположения фундаментов	
	Фрагменты 4; 5. Узлы. Спецификация	
8	Фундаменты монолитные ФМ1... ФМ4.	
9	Фундаменты монолитные ФМ5; ФМ6.	
10	Фундаменты монолитные ФМ7 ... ФМ9.	
11	Фундаменты монолитные ФМ10; 10а, 11.	
12	Фундаменты монолитные ФМ 12; 13.	
13	Фундаменты монолитные ФМ 14; 14а; 15; 16.	
14	Насосное отделение. Схема расположения	
	элементов подземного хозяйства	
15	КТП. Схема расположения каналов и приямков.	
	Сечения. Узлы.	
16	Зал фильтров. Схема расположения элементов	
	подземного хозяйства.	
17	Зал фильтров. Схема расположения элементов	
	подземного хозяйства в осях 10÷13.	
18	Схема расположения колонн и балок в осях 1÷9	
	Сечения 1-1; 2-2; Узел I.	
19	Схема расположения колонн и балок в осях 1÷9	
	Сечения 3-3÷8-8. Узел II.	
20	Схема расположения плит покрытия	
	в осях 1÷9.	
21	Схема расположения стеновых панелей	
	в осях 1÷9.	
22	Схема расположения стеновых панелей	
	в осях 1÷9, А-Д. Фрагменты.	

Ведомость рабочих чертежей основного комплекта марки КЖ (окончание)

Лист	Наименование	Примечан.
23	Схема расположения элементов каркаса	
	в осях 10÷13.	
24	Схемы расположения плит покрытия	
	и перекрытия в осях 10÷13.	
25	Схемы расположения плит покрытия и пере-	
	крытия. Участок монолитный Ум12 Вентшахта.	
26	Схемы расположения стеновых пане-	
	лей в осях 10÷13.	
27	Схема расположения лестничных маршей,	
	проступей, площадок.	
28	Площадка Пм1.	
29	Схема расположения элементов венткамеры	
	Разрезы. Узлы.	
30	Фильтры №1. Схема расположения стеновых пане-	
	лей и монолитных участков.	
31	Фильтры №1. Виды 1-1÷3-3. Разрезы 4-4,	
	5-5. Узлы I÷IV.	
32	Фильтры №1. Днище монолитное. Опалубочный	
	чертеж. План. Разрезы. Узлы.	
33	Фильтры №1. Днище монолитное. Армирование. Схемы	
	расположения каркасов, нижних и верхних сеток. Сечения.	
34	Фильтры №1 Днище монолитное. Армирование.	
	Узлы I ÷ III.	
35	Фильтры №1. Участки монолитные Ум1÷Ум4.	
	Опалубочные чертежи.	
36	Фильтры №1. Участки монолитные Ум1÷Ум5.	
	Армирование.	
37	Фильтры №1. Участки монолитные Ум1÷Ум5.	
	Спецификация.	
38	Схема расположения входных камер.	
	Общие виды.	
39	Входная камера. Армирование.	
40	Насосное отделение. Схема расположения	
	плит перекрытия на отм. 0.000.	
41	Насосное отделение. Монолитные	
	участки перекрытия Ум1÷Ум5.	
42	Зал фильтров. Схема расположения плит перекры-	
	тия на отм. 3.600. Узел I.	
43	Зал фильтров. Перекрытие на отм. 3.600	
	Разрезы 1-1 ÷ 9-9.	
44	Зал фильтров. Перекрытие на отм. 3.600.	
	Сечение 10-10. Участки монолитные Ум1÷6.	
45	Зал фильтров. Перекрытие на отм. 3.600	
	Участки монолитные Ум7÷Ум9.	
46	Схема расположения элементов крепления.	

Ведомость ссылочных и прилагаемых документов (начало)

Обозначение	Наименование	Примечан.
	Ссылочные документы	
ГОСТ 13579-78	Блоки бетонные для стен подвалов	
ГОСТ 22271.0-77÷ ГОСТ 22701.5-77	Плиты железобетонные ребристые предварительно напряженные размерами 6×3 м для покрытий производственных зданий	
ГОСТ 23279-85	Сетки арматурные сварные для железобетонных конструкций и изделий. Общие технические условия	
ГОСТ 24379.0-80; ГОСТ 24379.1-80	Болты фундаментные	
1.412-1/77. Вып. 1.2	Монолитные железобетонные фундаменты под типовые колонны прямоугольного сечения одноэтажных промышленных зданий	
1.412.1-4	Монолитные железобетонные фундаменты для типовых колонн прямоугольного сечения одноэтажных производственных зданий.	
1.423-3. Вып. 1; 2	Железобетонные колонны прямоугольного сечения для одноэтажных производственных зданий без мостовых кранов высотой до 9,6 м	
1.423-5; Вып. 3	Железобетонные колонны прямоугольного сечения для одноэтажных производственных зданий без мостовых кранов высотой 10,8; 12,0; 13,2 и 14,4 м. Стальные связи по колоннам	
1.427.1-3; Вып. 1; 2	Колонны железобетонные прямоугольного сечения для продольного и торцового фахверка одноэтажных производственных зданий высотой 3,0-14,4 м.	

Типовой проект разработан в соответствии с действующими нормами и правилами и предусматривает в части железобетонных конструкций мероприятия, обеспечивающие взрывную, взрывопожарную и пожарную безопасность при эксплуатации здания.

Главный конструктор Кузнецов

Привязан

Инв. №

Тп 901-3-253.89 КЖ

Провер.	Антонова	
Инж. I кат.	Архипова	
Зав. груп.	Антонова	
Гл. конс.	Кузнецов	
Н. контр.	Бабикова	
Нач. отд.	Письман	

Здание станции обезжелезивания воды подземных источников с содержанием железа до 10 мг/л, производительностью 200 тыс. м³/сут

Стадия	Лист	Листов
Р	1	46

Общие данные (начало)

ЦНИИЭП инженерного оборудования г. Москва

Копировал: Алешицкова

Формат: А2

Инв. № подл. | Подпись и дата | Взам. инв. №

Альбом 2

Ведомость ссылочных и прилагаемых документов (окончание)

Обозначение	Наименование	Примечан.
1.415.1-2, вып. 1÷3	Балки фундаментные железобетонные для наружных и внутренних стен производственных зданий промышленных предприятий	
1.462.1-3/80, вып.1;2	Железобетонные стропильные решетчатые балки для покрытий одноэтажных зданий.	
1.020-1/83 вып. 1-1; 2-1; 3-1; 4-1; 6-1; 7-1	Конструкции каркаса межвидового применения для многоэтажных общественных зданий, производственных и вспомогательных зданий промышленных предприятий	
1.030.1-1 вып. 1-1; 3-1; 3-3; 4-1; 4-2	Стены наружные из однослойных панелей для каркасных общественных зданий, производственных и вспомогательных зданий промышленных предприятий	
1.465.1-10/82 вып.1	Комплексные железобетонные плиты покрытий одноэтажных промышленных зданий.	
1.041.1-2 вып. 1; 5; 6.	Сборные железобетонные многопустотные плиты перекрытий многоэтажных общественных зданий, производственных и вспомогательных зданий промышленных предприятий.	
1.141-1, вып.64	Панели перекрытий железобетонные многопустотные	
3.006.1-2.87 вып.2	Сборные железобетонные каналы и тоннели из лотковых элементов.	
1.038.1-1 вып.1	Перемычки железобетонные для зданий с кирпичными стенами	
1.869.1-1	Железобетонные опорные подушки	
1.494-24 вып.1	Стаканы для крепления крышных вентиляторов, дефлекторов и зонтов.	
3.900-3. вып.2/82; 4/82 ч.1; 2.84.1,2	Сборные железобетонные конструкции емкостных сооружений для водоснабжения и канализации	
1.400-7	Стальные изделия для сопряжения сборных железобетонных конструкций одноэтажных промышленных зданий	
5.900-2	Сальники набивные	
1.400-6/76 вып.1	Унифицированные закладные детали сборных железобетонных конструкций зданий промышленных предприятий	
1.400-15. вып.1	Унифицированные закладные изделия железобетонных конструкций для крепления технологических коммуникаций и устройств	
1.410-3, вып.1	Сетки сварные для армирования железобетонных конструкций	
1.050.1-2. вып.1	Сборные железобетонные марши, площадки и проступи для многоэтажных зданий	
2.420-1. вып.1	Монтажные детали сборных железобетонных колонн и подкрановых балок одноэтажных промышленных зданий.	
2.460-2. вып.2	Монтажные детали сборных железобетонных конструкций покрытий одноэтажных промышленных зданий	
	Прилагаемые документы	
901-3-253.89 -КЖ.И	Строительные изделия	Альбом 5
КЖ.ВМ1- КЖ.ВМ-2	Ведомость потребности в материалах	Альбом 8

Ведомость спецификаций

Лист	Наименование	Примечан
7	Спецификация к схеме расположения фундаментов	
14;16;17	Спецификация к схеме расположения элементов подземного хозяйства	
15	Спецификация к схеме расположения каналов и приямков	
18;23	Спецификация к схеме расположения элементов каркаса	
20	Спецификация к схеме расположения плит покрытия.	
21;26	Спецификация к схеме расположения стеновых панелей.	
22	Спецификация соединительных изделий	
24	Спецификация к схемам расположения плит покрытия и перекрытия	
27	Спецификация к схеме расположения элементов лестницы.	
29	Спецификация к схеме расположения элементов венткамеры	
28	Спецификация к схеме расположения стеновых панелей и монолитных участков	
38	Спецификация к схеме расположения входной камеры	
40	Спецификация к схеме расположения плит перекрытия на отм. 0.000	
42	Спецификация к схеме расположения плит перекрытия на отм. 3.600	
46	Спецификация к схемам расположения элементов крепления	

5. Сварные швы, закладные детали и соединительные элементы с нарушенным покрытием дополнительно защитить путем газотермического напыления цинка после монтажа конструкций в соответствии с п.п. 5.22; 5.23 СНиП 2.03.11-85 и требованиями СНиП 3.04.03-87.
6. Работы по изготовлению и монтажу конструкций выполнять в соответствии с требованиями СНиП 3.03.01-87.

Ведомость объемов сборных бетонных и железобетонных конструкций по рабочим чертежам основного комплекта марки

	Наименование группы элементов конструкции	Код	Кол., м³	Примеч.
1	Фундаменты стаканного типа	581 200	14,04	
2	Блоки фундаментов	581 100	122,6	
3	Колонны	582 100	32,46	
4	Балки стропильные	582 200	26,2	
5	Балки фундаментные	582 400	5,48	
6	Ригели	582 500	13,15	
7	Перемычки	582 800	2,85	
8	Панели стеновые наружные	583 100	214,54	
9	Перегородки	583 300	7,3	
10	Плиты покрытий	584 100	49,83	
11	Плиты перекрытий	584 200	70,98	
12	Конструкции и детали каналов		17,07	
13	Диафрагмы жесткости		18,8	
14	Элементы лестниц		2,5	
15	Панели стеновые емкостных сооружений		81,76	
16				
17	Детали лифтовых и вентиляционных шахт		1,08	

Материалы на изготовление сборных бетонных и железобетонных конструкций учтены в ведомости потребности в материалах и отдельно не учитываются.

Общие указания.

1. Проект разработан для следующих природных условий:
   расчетная зимняя температура наружного воздуха - минус 30°С;
   нормативное значение ветрового давления - для I географического района - 0.23 КПА
   нормативное значение веса снегового покрова - для III географического района - 1.0 КПА
2. Рельеф территории спокойный, грунтовые воды отсутствуют, грунты непучинистые, непросадочные со следующими нормативными характеристиками:
   - угол внутреннего трения $\varphi^н = 0.49$ рад.
   - удельное сцепление $C^н = 2$ КПа;
   - модуль деформации нескальных грунтов $E = 14.7$ МПА;
   - плотность грунта $\rho = 1.8$ т/м³;
   - коэффициент безопасности по грунту $Kr = 1$.
3. Виды работ, для которых необходимо составление актов освидетельствования скрытых работ, согласно п.7.7 СНиП 3.01.01-85:
   - устройство фундаментов, установка арматуры и закладных изделий в монолитных железобетонных конструкциях.
4. Закладные детали и соединительные элементы железобетонных конструкций защитить от коррозии цинковым покрытием толщиной 60 мкм (способом горячего цинкования) или 150 мкм (способом газотермического напыления).

Привязан	Провер	Антонова		тп 901-3-253.89 КЖ
	Инж.I кат	Архипова		
	Зав.груп	Антонова		Здание станции обезжелезивания воды подземных источников с содержанием железа до 10 мг/л, производительностью 20 ...
	Гл.конст	Кузнецов		Общие данные (окончание)
	Н.контр.	Бабикова		
Инв.№	Нач.отд	Письман		

Стадия	Лист	Листов
Р	2	

ЦНИИЭП инженерного оборудования г. Москва

Копировал: Алешикова

23574-02

Формат: А2

Альбом 2

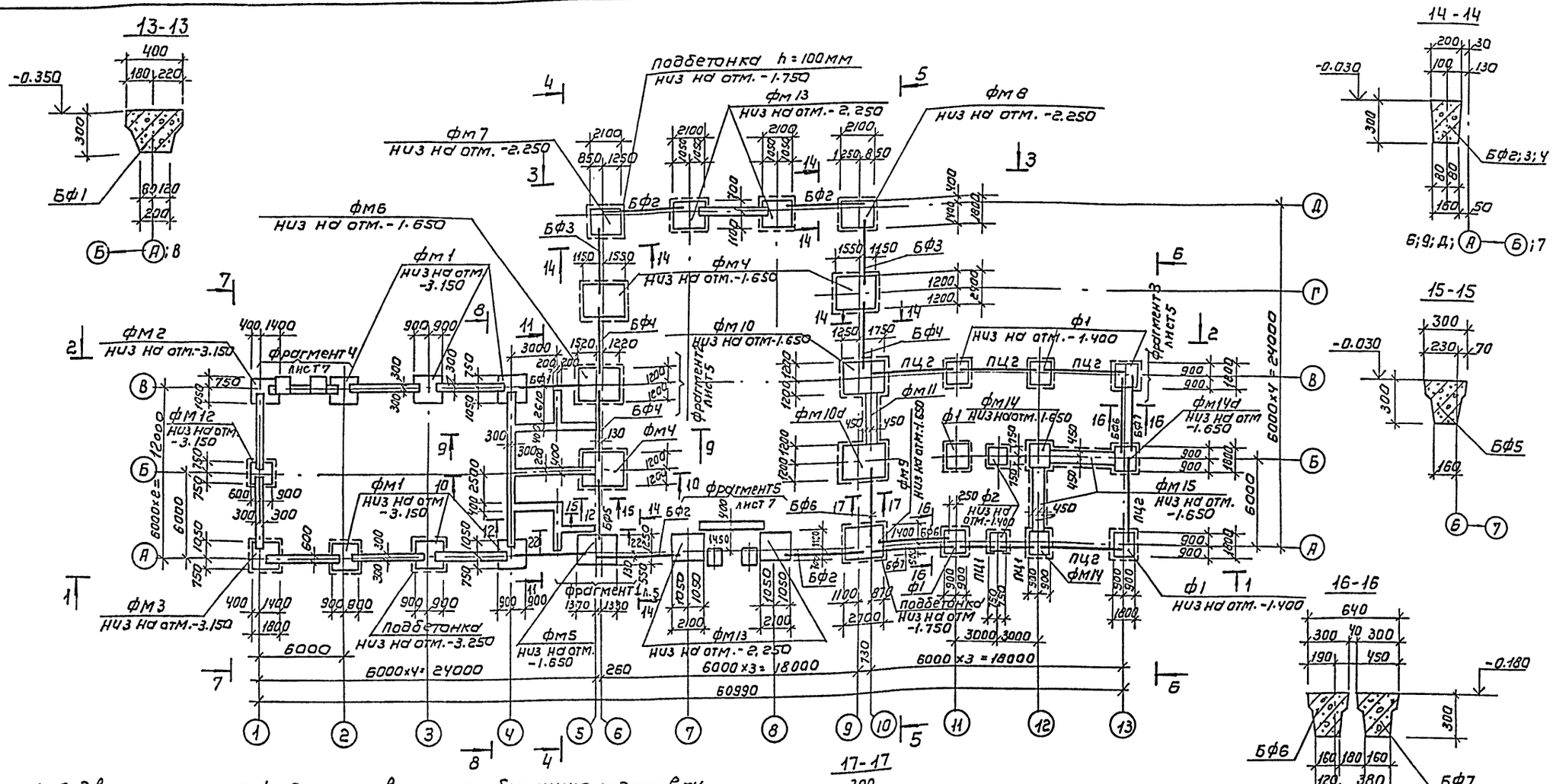

1. Под все монолитные фундаменты выполнить бетонную подготовку из бетона В3.5 толщиной 100 мм, превышающую габарит подошвы фундамента на 100 мм в каждую сторону.
   Под сборные столбчатые фундаменты и ленточные фундаменты выполнить песчаную подготовку толщиной 100 мм, превышающую габарит подошвы фундамента на 100 мм в каждую сторону.
2. Фундаментные балки укладывать на цементный раствор М200 толщиной 20 мм, зазоры между торцами балок и фундаменты заделать бетоном В15.
3. Бетонные блоки укладывать на цементно-песчаный раствор М50 с перевязкой швов не менее 0,4 h блока. Доборные участки и шпонки заделывать бетоном В7.5.
4. Обратную засыпку пазух фундаментов производить грунтом без включения строительного мусора и растительного грунта с уплотнением слоями не более 200 мм, в соответствии с требованиями СНиП 3.02.01-87.
5. Разрезы 1-1÷3-3 см. лист 4; 4-4÷6-6 см. лист 5; 7-7÷12-12 см. лист 6.

Согласовано:
Инв. № подл. | Подпись и дата | Взам. инв. №
Инв. № дубл. | Подпись и дата

Привязан		ТП 901-3-253.89	КЖ
Инв. №	Гип Антонова; Инж. Архипова; Зав. гр. Антонова; Гл. констр. Кузнецов; Н. контр. Бабикова; Нач. отд. Письман	Здание станции обезжелезивания воды подземных источников с содержанием железа до 10 мг/л производительностью 200 тыс. м³/сут	Стадия: Р; Лист: 3; Листов:
		Схема расположения фундаментов, сечения 13-13 ÷ 17-17.	ЦНИИЭП инженерного оборудования г. Москва

Копировал: Коршунова

Формат: А2

23574-02

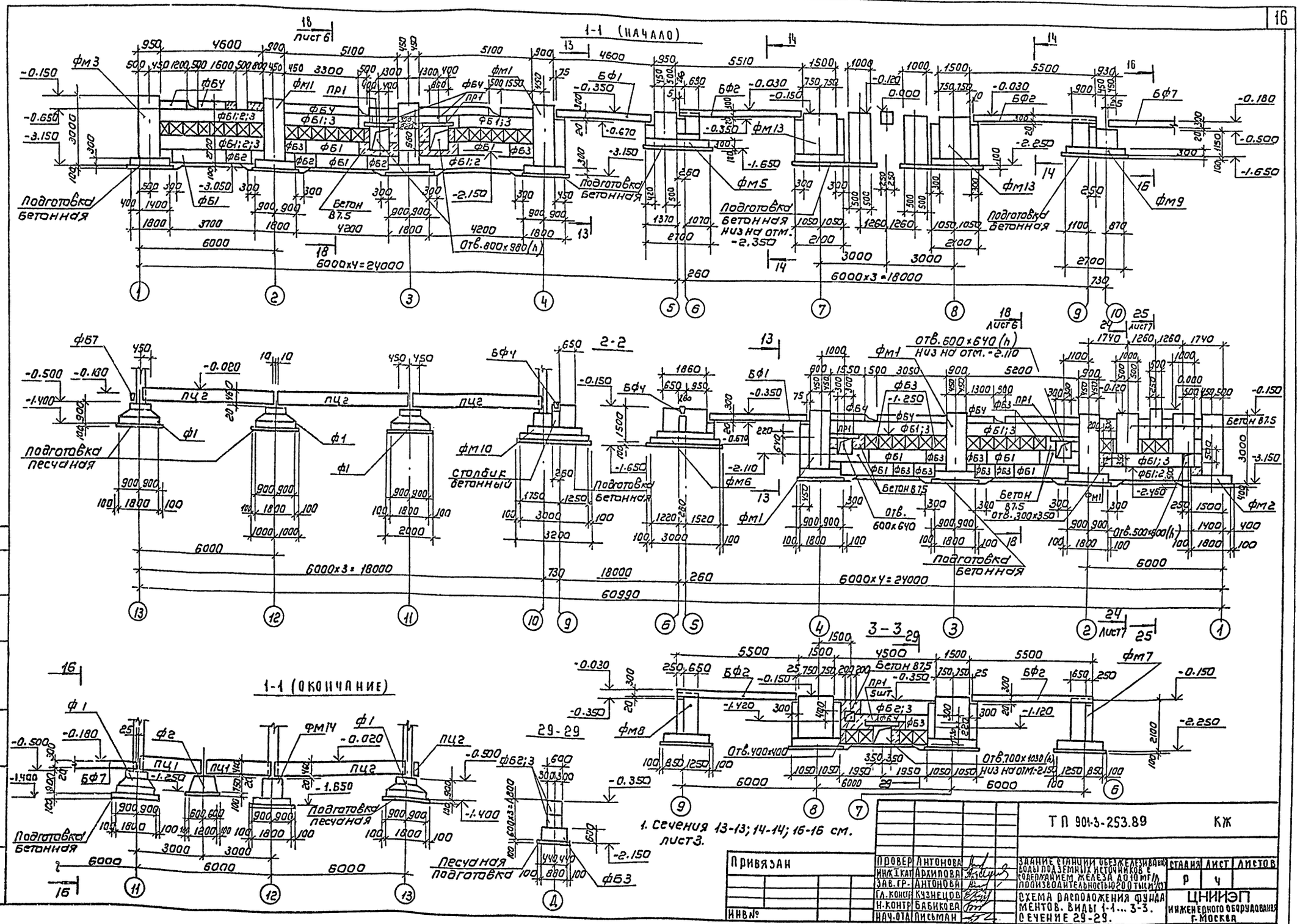

1. Сечения 13-13; 14-14; 16-16 см. лист 3.

Привязан	Провер	Антонова		ТП 901-3-253.89	КЖ
	Инж. I кат	Архипова		Задание станции обезжелезивания воды подземных источников с содержанием железа до 10 мг/л производительностью 200 тыс м³/сут	Стадия: Р; Лист: Ч; Листов:
	Зав. гр.	Антонова			
	Гл. констр	Кузнецов		Схема расположения фундаментов. Виды 1-1 ... 3-3. Сечение 29-29.	ЦНИИЭП инженерного оборудования г. Москва
Инв. №	Н. контр	Бабикова			
	Нач. отд	Письман			

Копировал: Коршунова

Формат: А2

23574-02

Альбом 2

Согласовано: Отдел ВГ, Чичерина

Инв. № подл. | Подпись и дата | Взам. инв. №

Альбом 2

4 – 4

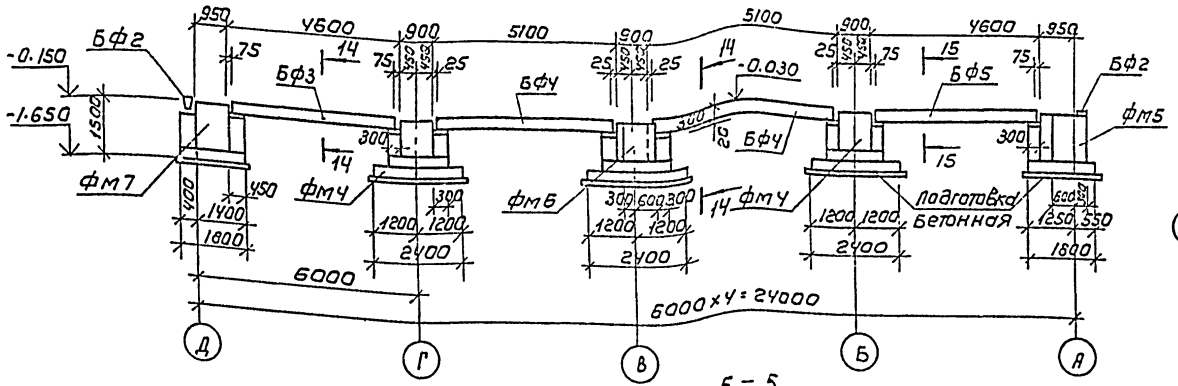

Фрагмент 1

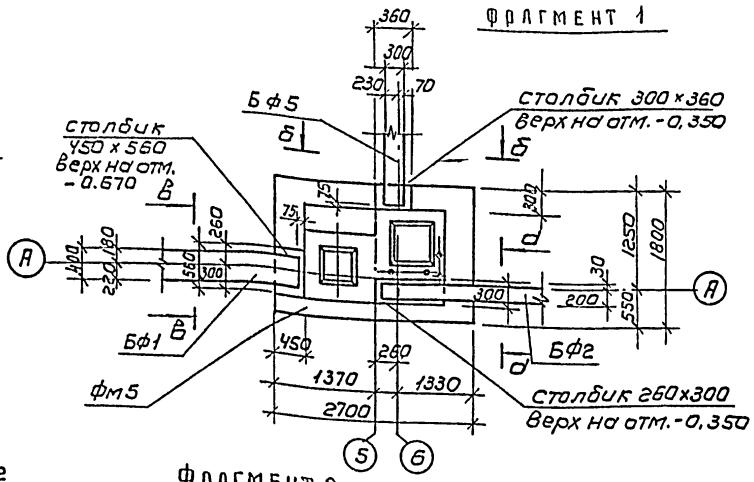

5 – 5

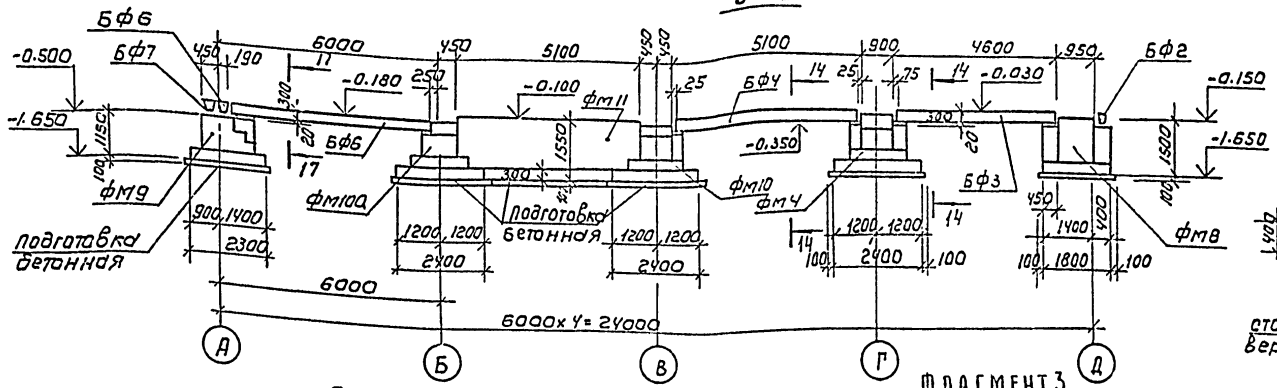

Фрагмент 2

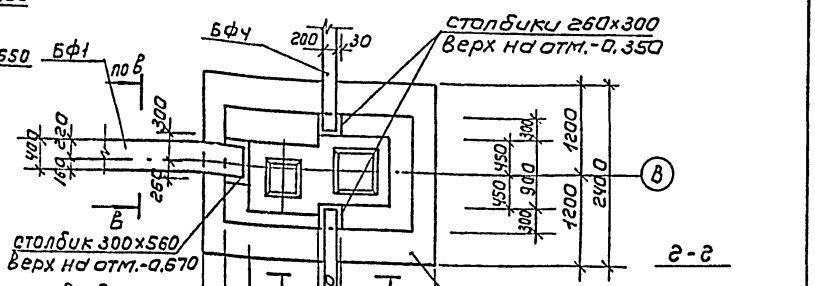

Б – Б

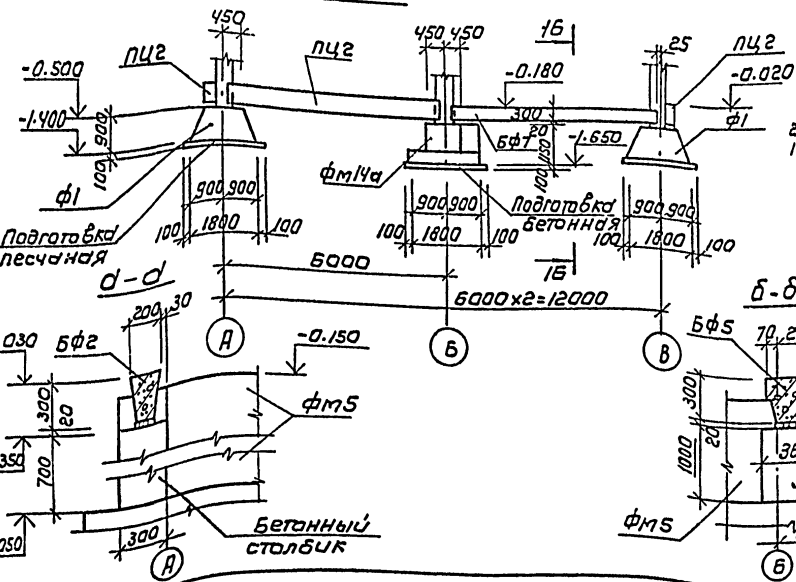

Фрагмент 3

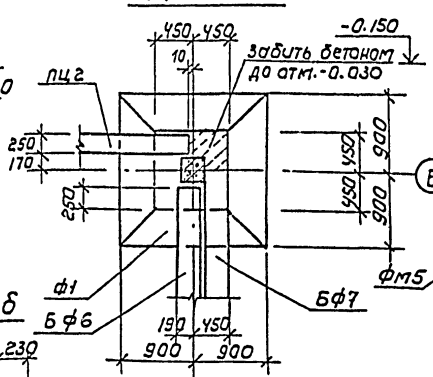

В – В

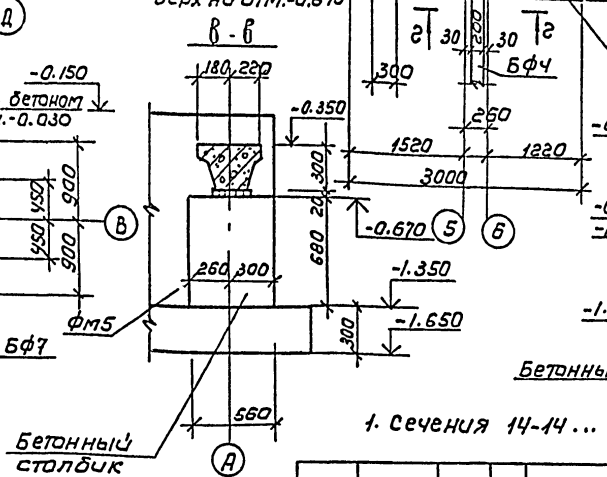

Г – Г

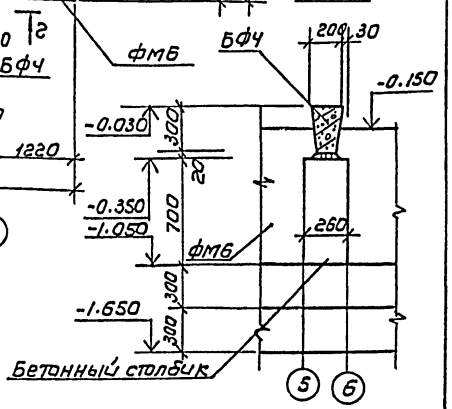

Д – Д

Б – Б

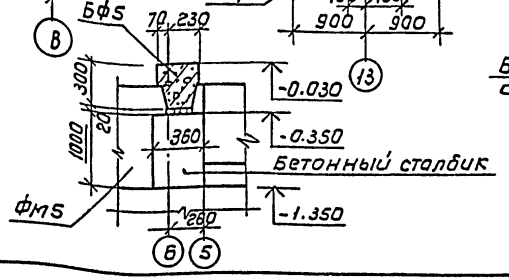

1. Сечения 14-14 ... 17-17 см. лист 3.

				ТП 901-3-253.89	КЖ
Провер.	Антонова		Здание станции обезжелезивания воды подземных источников с содержанием железа до 10 мг/л производительностью 120 тыс м³/сут	Стадия	Лист	Листов
Инж. кат.	Архипова			Р	5	
Зав. гр.	Антонова		Схема расположения фундаментов. Виды 4-4÷6-6. Фрагменты 1÷3.	ЦНИИЭП инженерного оборудования г. Москва		
Гл. конс.	Кузнецов					
Н. контр.	Бабикова					
Нач. отд.	Письман					

Привязан

Инв. №

Копировал: Коршунова

Формат: А2

23574-02

Согласовано:

Инв. № подл. | Подпись и дата | Взам. инв. №

Альбом 2

7-7

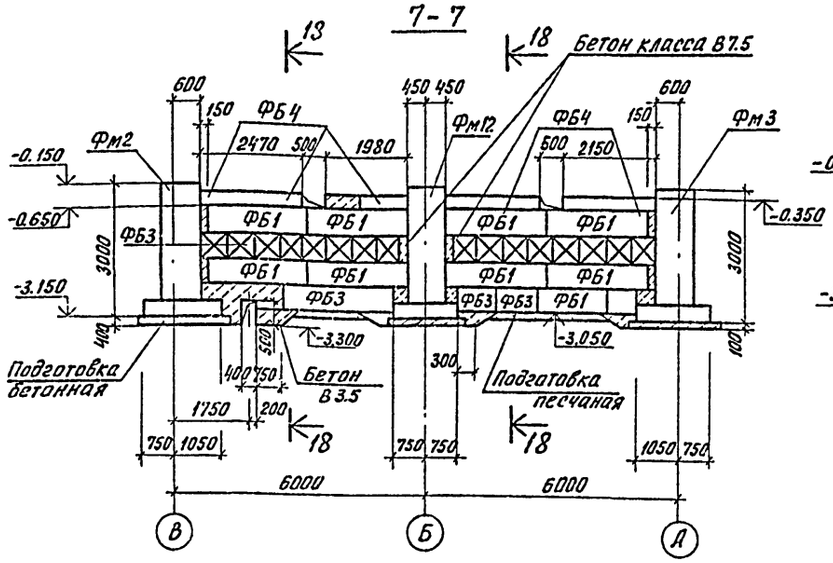

8-8

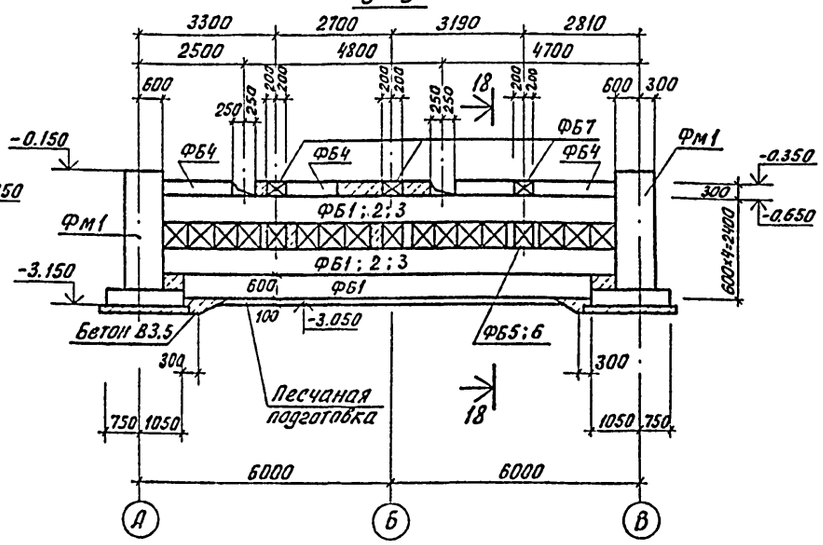

9-9

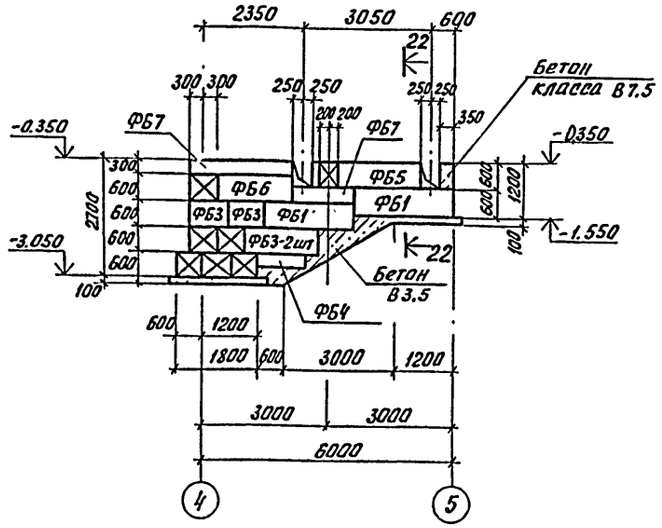

10-10

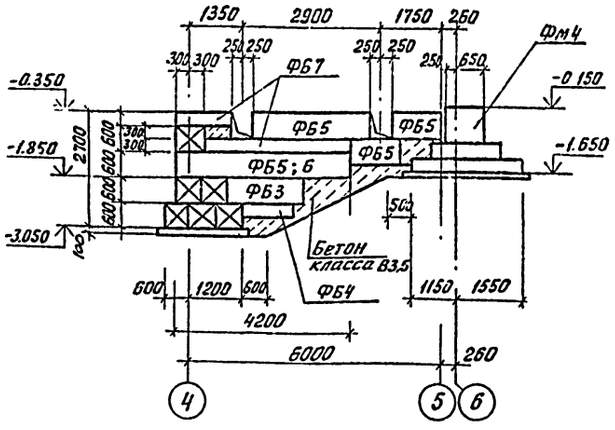

11-11

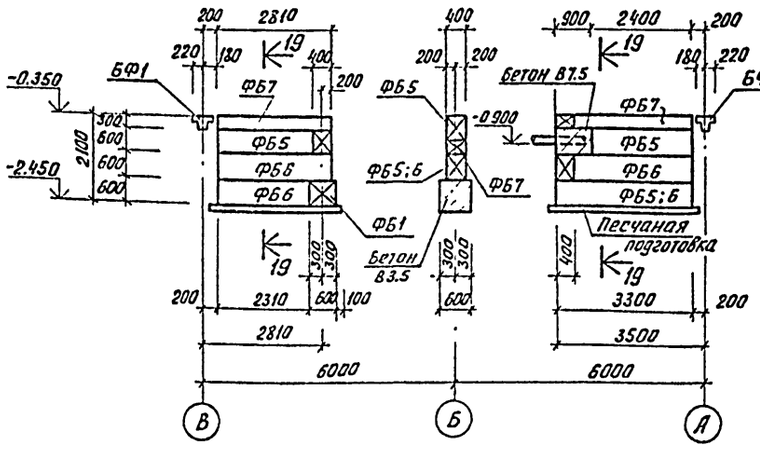

18-18

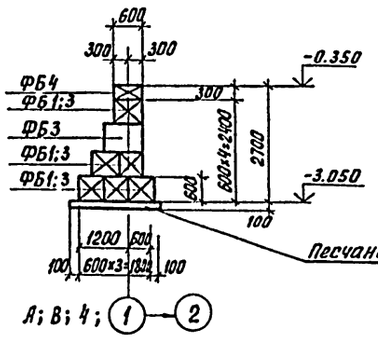

19-19

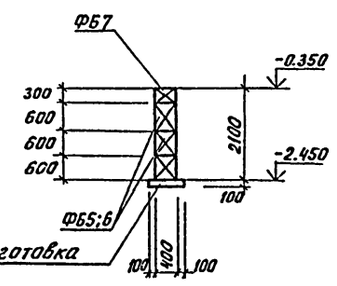

12-12

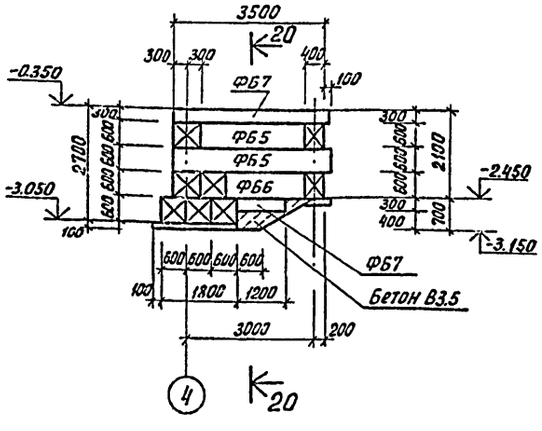

20-20

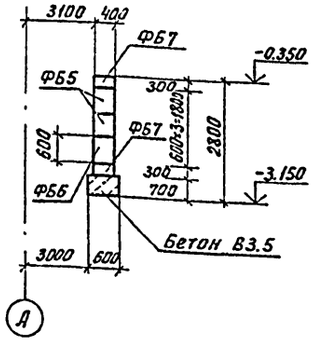

23-23

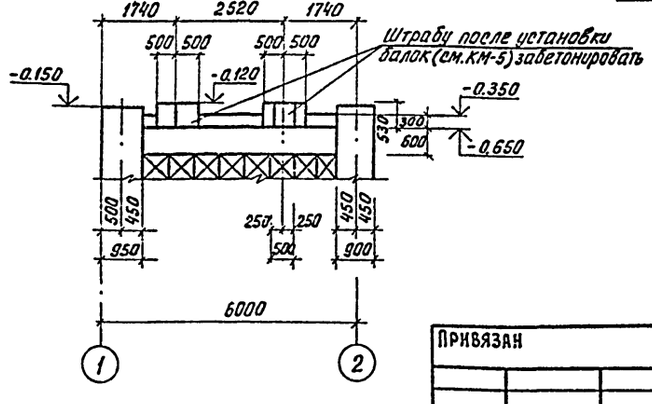

22-22

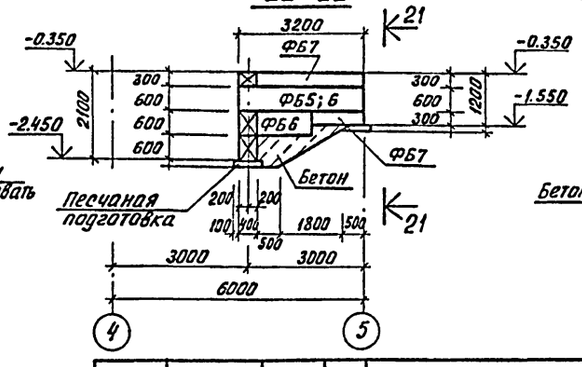

21-21

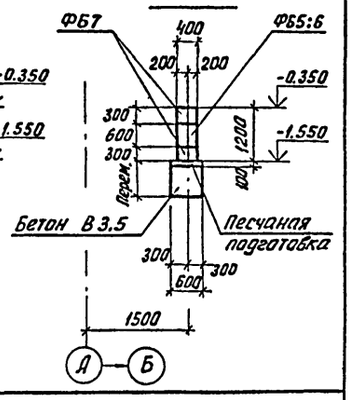

			ТП 901-3-253.89 КЖ
Привязан			
Инв. №:			

Провер.	Антонова		Здание станции обезжелезивания воды подземных источников с содержанием железа до 10 мг/л, производительностью 20 тыс. м³/сутки
Инж. 1кат	Архипова		
Зав. гр.	Антонова		
Гл. констр	Кузнецов		Схема расположения фундаментов. Виды 7-7 ÷ 12-12; 22-22; 23-23. Сечения 18-18 ÷ 21-21.
Н. контр.	Бабикова		
Нач. отд.	Письман		

Стадия	Лист	Листов
Р	6	

ЦНИИЭП инженерного оборудования г. Москва

Согласовано: Отдел ВГ Гинцер Усачева

Инв. №: подл. | Подп. и дата | Взам. инв. №:

Кол. Яровая 23574-02

Альбом 2

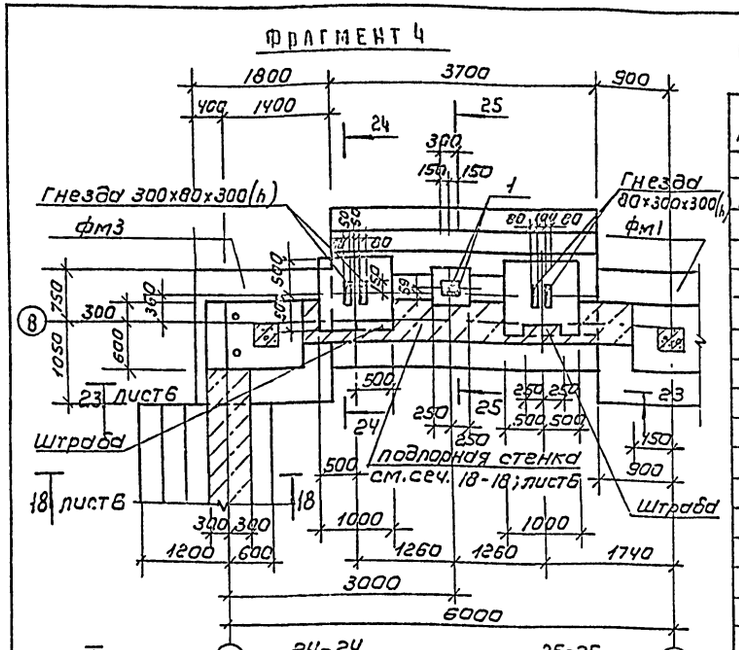

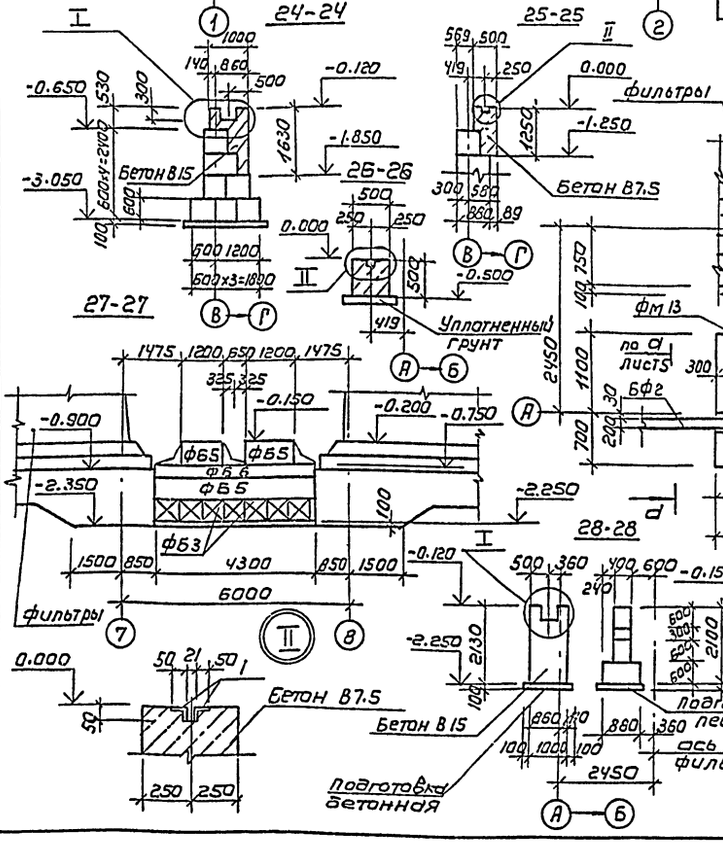

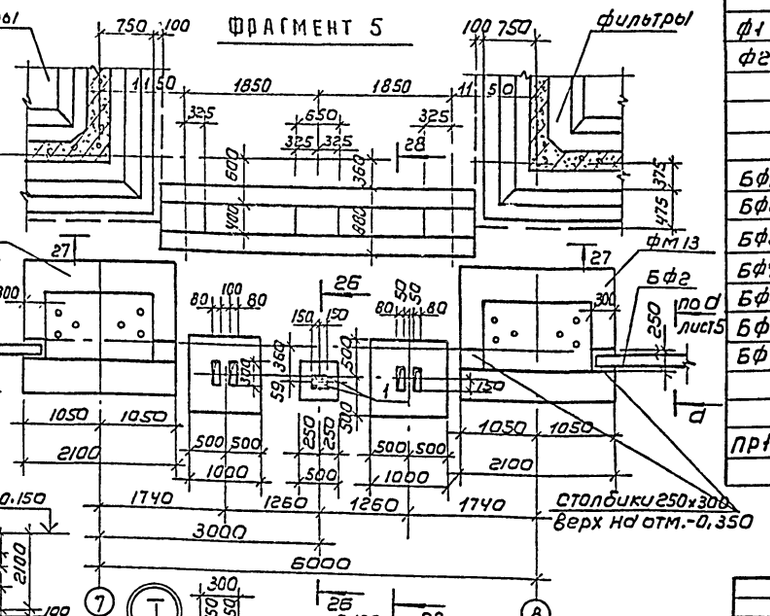

Спецификация к схеме расположения фундаментов (окончание)

Марка	Обозначение	Наименование	Кол шт	Масса кг	Примечание
		Панели цокольные			
ПЦ1	1.030.1-1.1-1-78	БЦ30.5.2.5-Л	2	520	
ПЦ2	-04	БЦ60.5.2.5-Л	5	1040	
		Блоки бетонные			
ФБ1	ГОСТ 13579-78	ФБС 24.6.6-Т	76	1400	
ФБ2	ГОСТ 13579-78	ФБС 12.6.6-Т	24	960	
ФБ3	ГОСТ 13579-78	ФБС 9.6.6-Т	138	700	
ФБ4	ГОСТ 13579-78	ФБС 12.6.3-Т	38	460	
ФБ5	ГОСТ 13579-78	ФБС 12.4.6-Т	15	640	
ФБ6	ГОСТ 13579-78	ФБС 9.4.6-Т	28	470	
ФБ7	ГОСТ 13579-78	ФБС 12.4.3-Т	17	310	
1	1.400-15.В1.540-06	Изделие закладное МН5×5	4		
		Бетон В15	6,0		м³
		Бетон В7.5	15,0		м³

Спецификация к схеме расположения фундаментов (начало)

Марка	Обозначение	Наименование	Кол	Масса кг	Примечание
		Фундаменты монолитные			
фм1	Лист 8	фм1	6		
фм2	Лист 8	фм2	1		
фм3	Лист 8	фм3	1		
фм4	Лист 8	фм4	3		
фм5	Лист 9	фм5	1		
фм6	Лист 9	фм6	1		
фм7	Лист 10	фм7	1		
фм8	Лист 10	фм8	1		
фм9	Лист 10	фм9	1		
фм10	Лист 11	фм10	1		
фм10а	Лист 11	фм10а	1		
фм11	Лист 11	фм11	1		
фм12	Лист 12	фм12	1		
фм13	Лист 12	фм13	1		
фм14	Лист 13	фм14	2		
фм14а	Лист 13	фм14а	1		
фм15	Лист 13	фм15	2		
		Фундаменты сборные			
ф1	1.020-1/83.1-1.3.0.0-01	1ф 18.9-1	6	4300	
ф2	1.020-1/83.1-1.2.0.0	1ф 15.8-1	2	2500	
		Балки фундаментные			
Бф1	1.415.1-2.1-1	3Бф6-22 А IV	2	970	
Бф2	1.415.1-2.1-1-02	1Бф6-3	4	750	
Бф3	-08	1Бф6-9	2	600	
Бф4	-04	1Бф6-5	3	680	
Бф5	1.415.1-2.1-2-60	2Бф6-25А IV	1	750	
Бф6	-43	2Бф6-8А IV	3	920	
Бф7	-37	2Бф6-2А IV	2	1000	
		Перемычки			
пр1	1.038.1-1. Вып.1	3ПБ13-37	25	85	

Привязан	Провер.	Антонова		ТП 901-3-253.89	КЖ
	Инж.I кат.	Архипова		Здание станции обезжелезивания воды подземных источников с содержанием железа до 10 мг/л производительностью 20,0 тыс м³/сут	Стадия: Р; Лист: 7; Листов:
	Зав.гр.	Антонова			
	Гл.конст.	Кузнецов		Схема расположения фундаментов, фрагменты 4; 5. Узлы. Спецификация	ЦНИИЭП инженерного оборудования г. Москва
Инв №	Н.контр.	Бабикова			
	Нач.отд.	Письман			

Копировал: Коршунова

Формат: А2

23574-02

Альбом 2

Спецификация элементов монолитной конструкции

Формат	Зона	Поз.	Обозначение	Наименование	Кол.	Примеч.
				ФМ1, 2, 3		
				Сборочные единицы		
				Сетки арматурные		
		1	1.410-3.1-12	2С 10АIII/10АIII 175×175 75/75	1	19.4кг
		2	ГОСТ 23279-85	1С 12АIII-200/8АI-600(300) 85×295 175-75/12.5	2	12.16кг
		3	1.412-1/77-В.3-020	СА-8АI	5	2.7 кг
		4	1.412.1-4.060	Изделие закладное МН1	2	для ФМ 2.3
				Материалы		
				Бетон В15; F50	3.1	м³
				ФМ4		
				Сборочные единицы		
				Сетки арматурные		
		3	1.412-1/77-В.3-020	СА-8АI	5	2.7кг
		5	1.410-3.1-12	2С 14АIII/12АIII 235×265	1	67.63кг
		6	ГОСТ 23279-85	1С 14АIII/8АI-300 85×445 175×75/12.5	2	8.02кг
		7	1.410-3.1-12	2С 10АIII/10АIII 105×145	1	10.55кг
		8	ГОСТ 23279-85	2С 12АIII/14АIII 105×235 75/2.5	1	27.77кг
				Материалы		
				Бетон В15; F50	3.3	м³

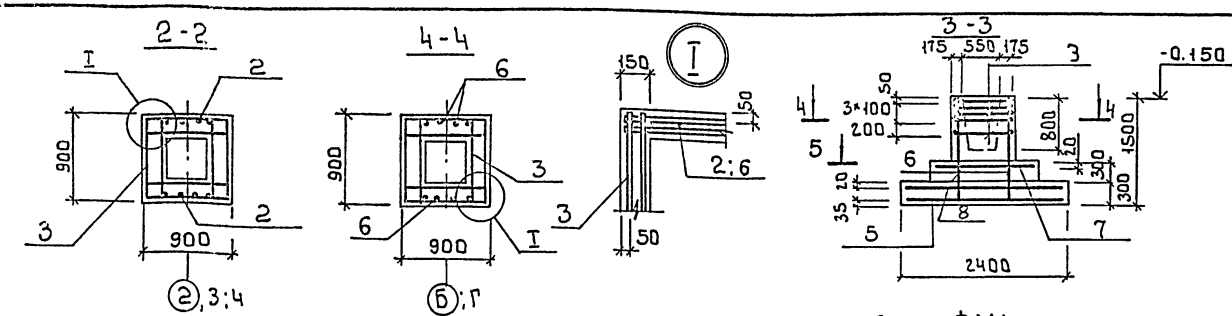

Бетонный столбик
Верх на отм.-0.670
только для осей 4-В

ФМ1

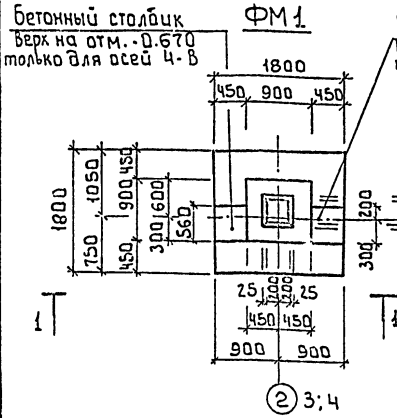

Бетонный столбик
Верх на отм.-0.670
только для осей 4-А

ФМ2

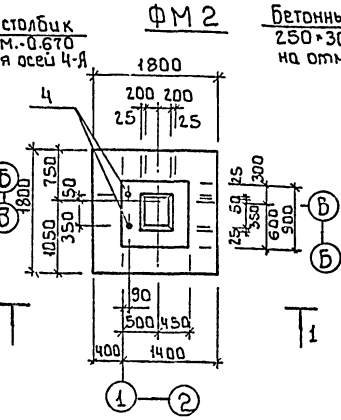

Бетонные столбики
250×300; Верх
на отм.-0.350

ФМ4

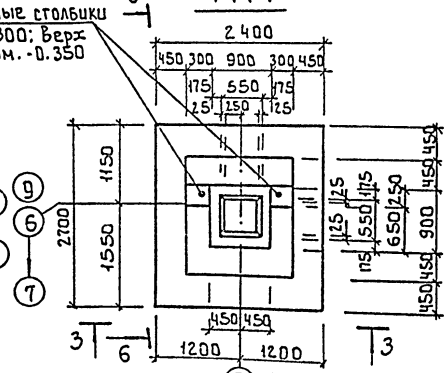

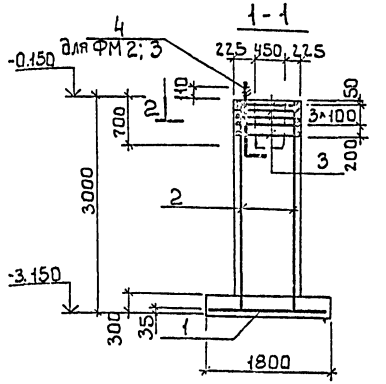

ФМ3

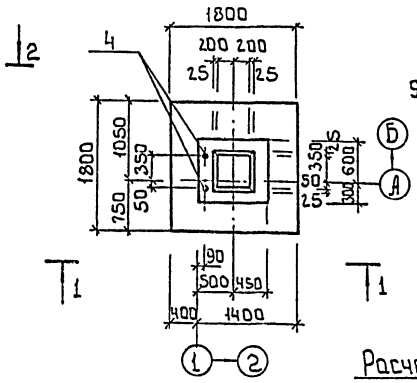

Схема раскладки сеток подошвы ФМ4

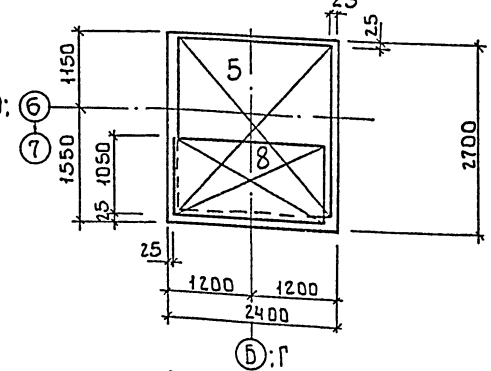

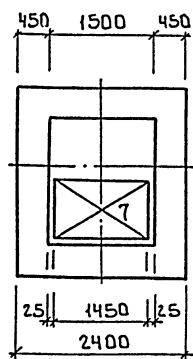

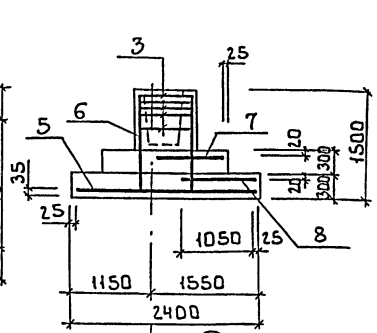

1 Бетонные столбики выполнять в одной опалубке с фундаментами.

2 Объем бетона на монолитные фундаменты дан без учета бетонных столбиков.

Схема раскладки сеток подошвы ФМ1, 2, 3

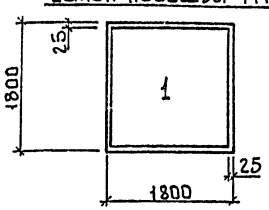

Расчетная схема ФМ1.2.3

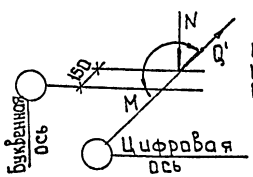

N = 275.8кн.
M = 38.5кн.м
Q = 7.2кн

Расчетная схема ФМ4

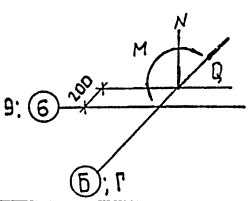

N = 659.5кн.
M = 245.0кн.м
Q = 15.3кн.

Привязан			
Инв.№			
Провер.	Антонова		
Инж.-конст.	Архипова		
Зав.гр.	Антонова		
Гл.констр.	Кузнецов		
Н.контр.	Бабикова		
Нач.отд.	Письман		

тп 901-3-253.89 КЖ

Здание станции обезжелезивания воды подземных источников с содержанием железа до 10 мг/л, производительностью 0,0 тыс.м³/сут.

Фундаменты монолитные ФМ1 ... ФМ4

Стадия	Лист	Листов
Р	8	

ЦНИИЭП инженерного оборудования г. Москва

Инв.№ подл. | Подпись и дата | Взам.инв.№

Копировал: Боброва 23574-02 Формат: А2

Альбом 2

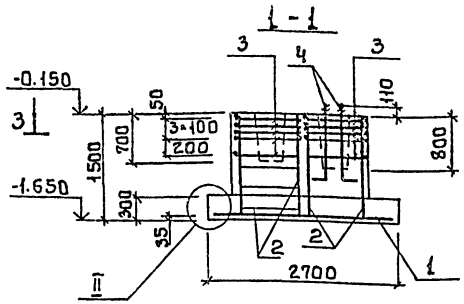

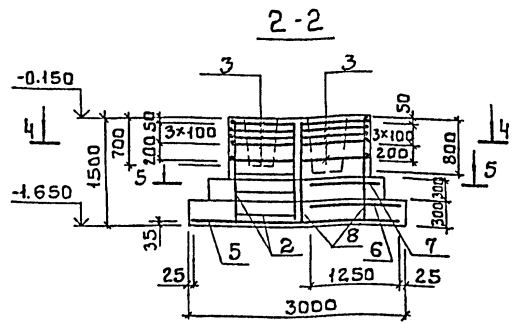

Спецификация элементов монолитной конструкции

Формат	Зона	Поз.	Обозначение	Наименование	Кол	Примеч
				ФМ 5		
				Сборочные единицы		
				Сетки арматурные		
		1	ГОСТ 23279-85	2С-12АIII/10АIII-175×265 2.5/7.5	1	36.30кг
		2	ГОСТ 23279-85	1С-12АIII/8АI-300 85×145 775×775/12.5	4	6.16кг
		3	1.412-1/77-В.3-020	СА-8АI	10	2.7кг
		4	1.412.1-4.060	Изделие закладное МН1	4	3.4кг
				Материалы		
				Бетон В15; F50	3.7	м³
				ФМ 6		
				Сборочные единицы		
				Сетки арматурные		
		2	ГОСТ 23279-85	1С-12АIII/8АI-300 85×145 775×775/12.5	2	6.16кг
		3	1.412-1/77-В.3-020	СА-8АI	10	2.7кг
		5	1.410-3.1-12	2С-14АIII/12АIII 235×295	1	74.13кг
		6	ГОСТ 23279-85	2С-12АIII/14АIII 105×235 4.5/2.5	1	27.77кг
		7	ГОСТ 23279-85	4С-10АIII/10АIII 105×145	1	10.55кг
		8	ГОСТ 23279-85	1С-14АIII/8АI-300 85×145 775×775/12.5	2	8.02кг
				Материалы		
				Бетон В15; F50	4.7	м³

ФМ 5

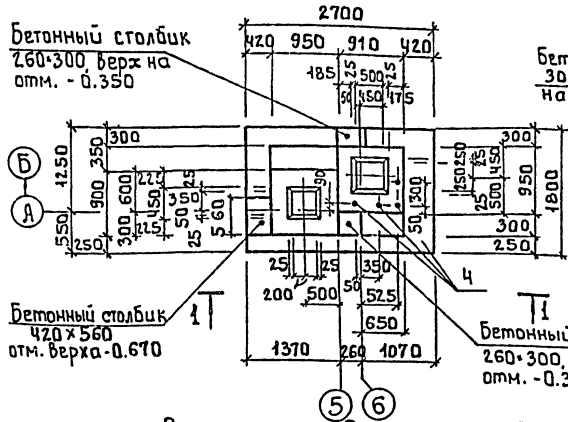

ФМ 6

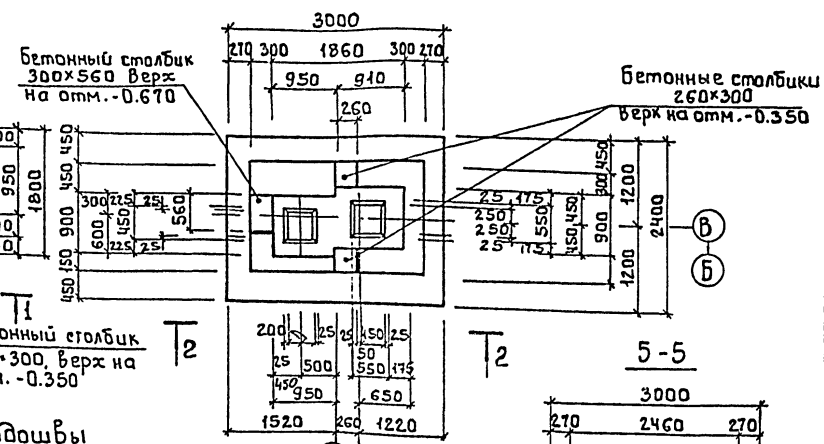

Схема раскладки сеток подошвы

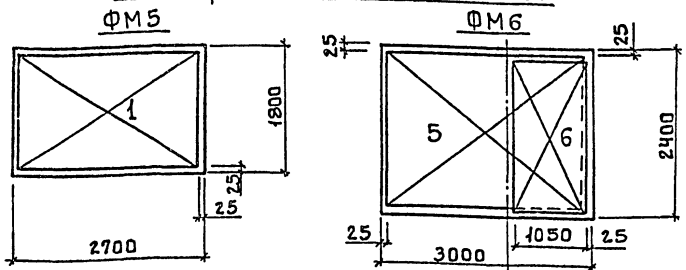

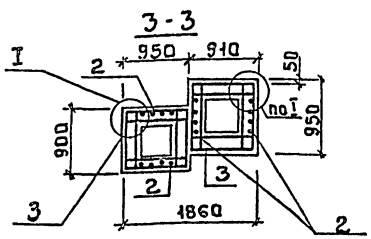

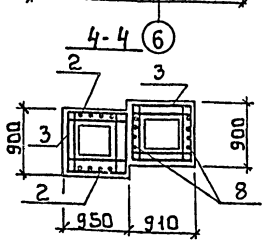

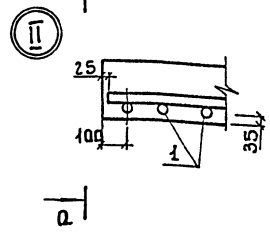

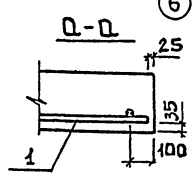

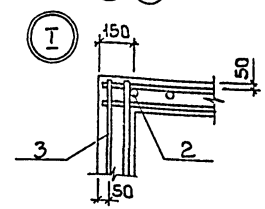

5-5

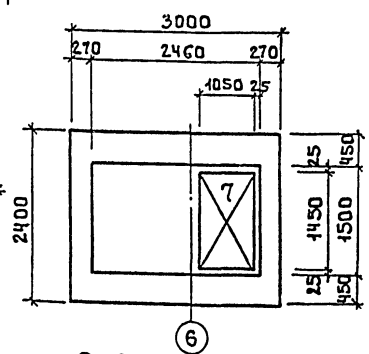

1 Бетонные столбики в разрезах условно не показаны, выполнять в одной опалубке с фундаментами.

Привязан.

Инв.№

Провер.	Антонова		
Инж.1 кат.	Архипова		
Зав.гр.	Антонова		
Гл.конст.	Кузнецов		
Н.контр.	Бобикова		
Нач.отд.	Письман		

тп 901-3-253.89 КЖ

Здание станции обезжелезивания воды подземных источников с содержанием железа до 10 мг/л производительностью 20 тыс.м³/сут

Стадия	Лист	Листов
Р	9	

Фундаменты монолитные ФМ5; ФМ6

ЦНИИЭП инженерного оборудования г. Москва

Инв.№ подл. | Подпись и дата | Взам.инв.№

Копировал: Боброва 23571-02 Формат: А2

Альбом 2

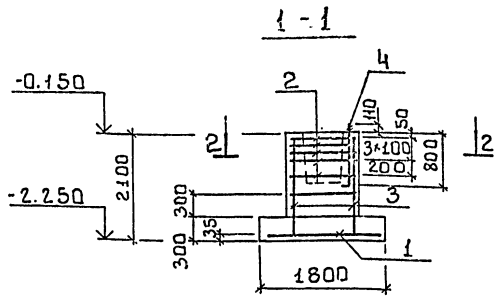

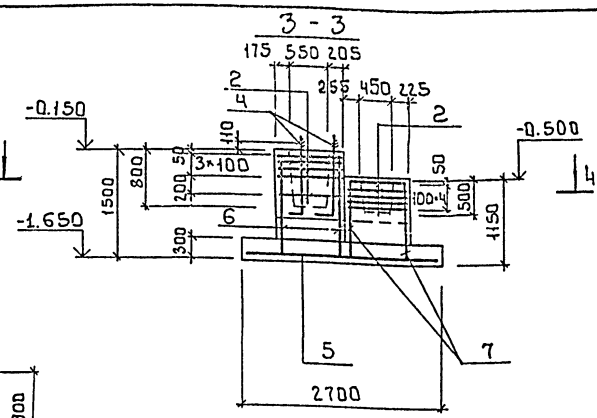

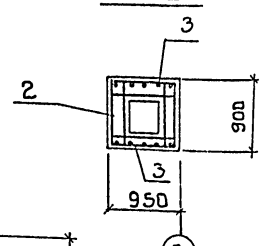

ФМ7

Бетонный столбик 450×250. Верх на отм. -0.350

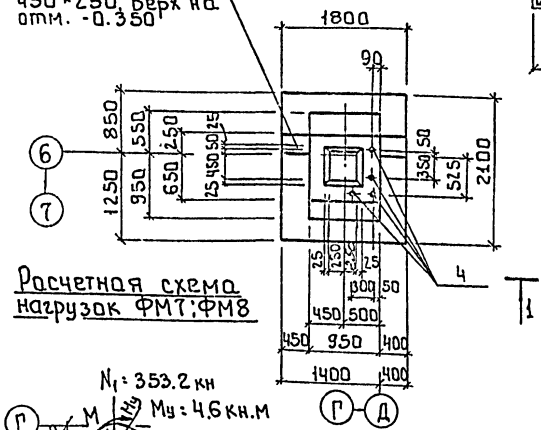

Расчетная схема нагрузок ФМ7; ФМ8

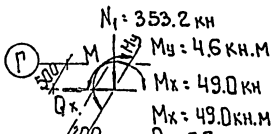

ФМ8

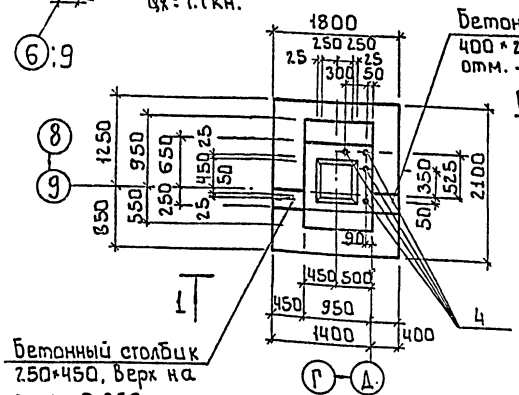

Бетонный столбик 400×250. Верх на отм. -0.350

Бетонный столбик 250×450. Верх на отм. -0.350

ФМ9

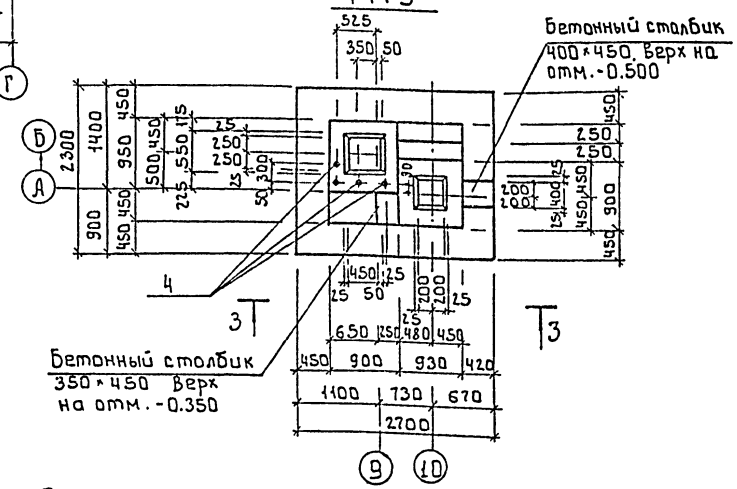

Схемы расположения сеток подошвы

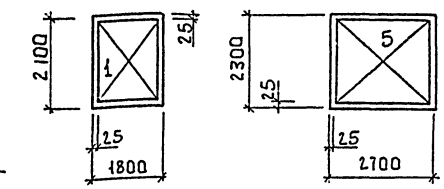

4 - 4

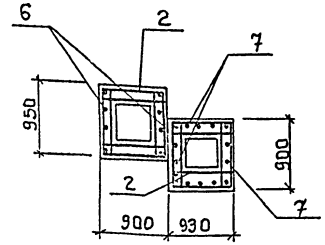

Спецификация элементов монолитной конструкции

Формат	Зона	Поз.	Обозначение	Наименование	Кол.	Примеч
				ФМ7; ФМ8		
				Сборочные единицы		
				Сетки арматурные		
		1	1.410-3.1-12	2С $\frac{10АIII}{10АIII}$ 175×205	1	2.3кг
		2	1.412-1/77-В.3-020	С А-8 АI	5	2.7кг
		3	ГОСТ 23279-85	1С $\frac{12АIII}{8АI}$ 85×205 $\frac{775×75}{125}$	2	8.2.9кг
		4	1.412.1-4.060	Изделие закладное МН1	4	3.4 кг
				Материалы		
				Бетон В15, F50	2.8	м³
				ФМ9		
				Сборочные единицы		
				Сетки арматурные		
		2	1.412-1/77-В.3-020	С А-8 АI	10	2.7кг
		5	ГОСТ 23279-85	2С $\frac{12АIII}{12АIII}$ 225×265	1	56.24кг
		6	ГОСТ 23279-85	1С $\frac{12АIII}{8АI·300}$ 85×145 $\frac{775×75}{125}$	2	6.16кг
		7	ГОСТ 23279-85	1С $\frac{12АIII}{8АI·300}$ 85×110 $\frac{725×75}{125}$	4	4.58кг
		4	1.412.1-4.060	Изделие закладное МН1	4	3.4кг
				Материалы		
				Бетон В15; F50	3.7	м³

1 Бетонные столбики выполняются в одной опалубке с фундаментами.

Привязан

Инв.№

Провер.	Антонова	
Инж. Кат	Архипова	
Зав. гр.	Антонова	
Гл. конст	Кузнецов	
Н. контр.	Бобикова	
Нач. отд.	Письман	

тп 901-3-253.89 КЖ

Здание станции обезжелезивания воды подземных источников содержанием железа до 10мг/л производительностью 200тыс.м³/сут

Стадия	Лист	Листов
Р	10	

Фундаменты монолитные ФМ7 ... ФМ9

ЦНИИЭП инженерного оборудования г. Москва

Инв. № подл. | Подпись и дата | Взам. инв. №

Копировал: Боброва 23574-02 Формат: А2

Альбом 2

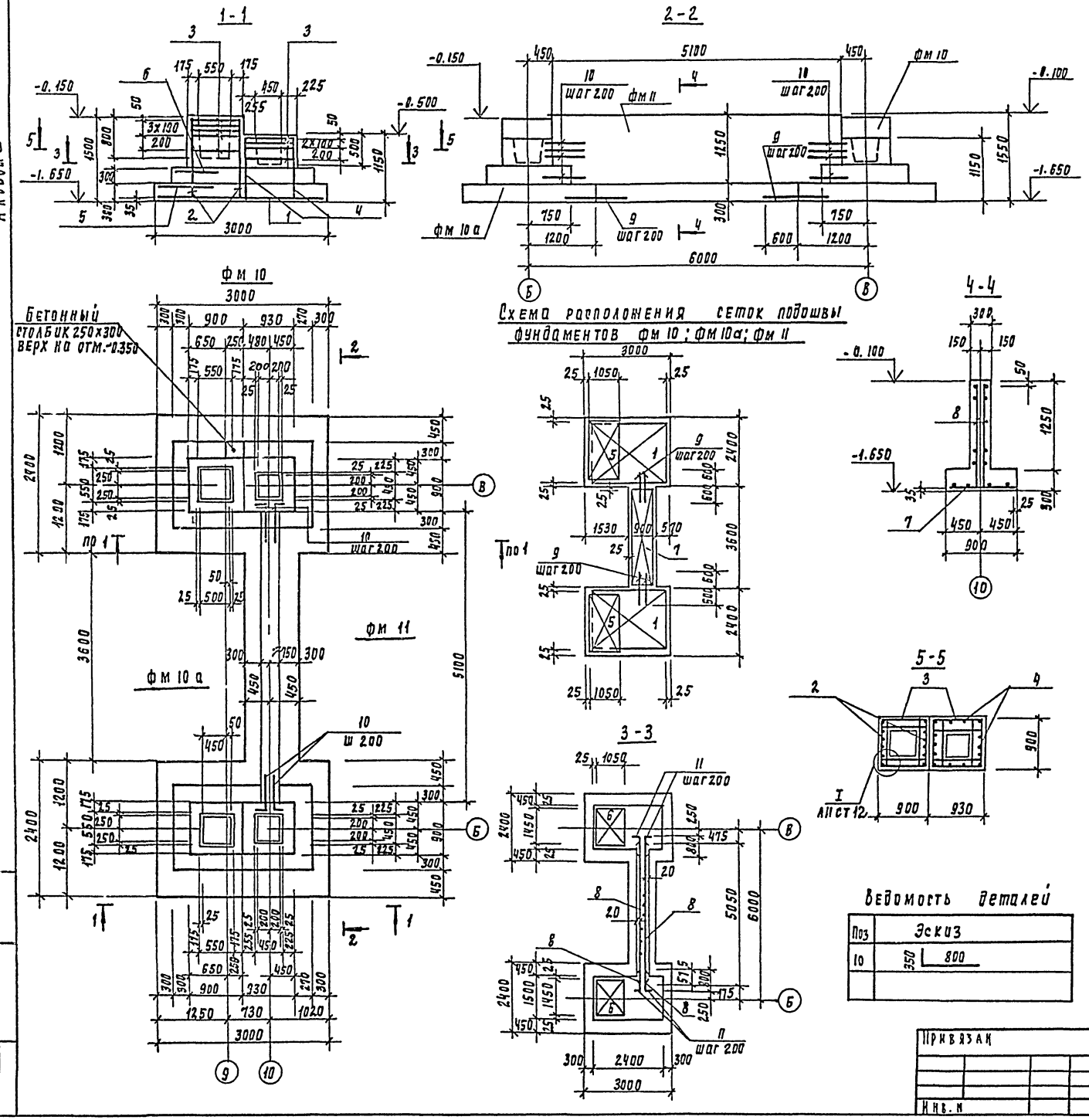

Спецификация элементов монолитной конструкции

Формат	Зона	Поз.	Обозначение	Наименование	Кол.	Примечание
				фм 10: фм 10а		
				Сборочные единицы		
				сетки арматурные		
		1	ГОСТ 23279-85	2С $\frac{14АIII}{12АIII}$ 235х295 $\frac{75}{75}$	1	74.17кг
		2	ГОСТ 23279-85	1С $\frac{14АIII}{6АI-300}$ 85х145 $\frac{775+75}{125}$	2	8.02кг
		3	1.412-1/77-В.3-020	СА-8АI	10	2.7кг
		4	ГОСТ 23279-85	1С $\frac{12АIII-200}{8АI-300}$ 85х1100 $\frac{725+75}{125}$	4	4.58кг
		5	ГОСТ 23279-85	2С $\frac{12АIII}{14АIII}$ 105х235 $\frac{75}{25}$	1	27.77
		6	1.410-3.1-12	2С $\frac{10АIII}{10АIII}$ 105х145	1	10.55кг
				Детали		
Б4		9		ф12АIII ГОСТ 5781-82, ℓ=1200	5	1.07кг
Б4		10		ф12АIII ГОСТ 5781-82 ℓ=1150	10	1.02кг
				материалы		
				Бетон В15; F50	4.3	м3
				фм 11		
				Сборочные единицы		
				Сетки арматурные		
		7	ГОСТ 23279-85	2С $\frac{12АIII}{12АIII}$ 85х355 $\frac{75}{25}$	1	17.6кг
		8	ГОСТ 23279-85	2С $\frac{12АIII}{12АIII}$ 145х505 $\frac{25}{125}$	2	
				Материалы		
				Бетон В15; F50	2.9	м3

1. Бетонирование фундаментов фм 10; 10а; 11; производить одновременно.
2. Столбик под фундаментную балку выполнять в одной опалубке с фундаментом фм 10.

Ведомость деталей

Поз	Эскиз
10	350 | 800

ТП 901-3-253.89 КЖ

Пров.	Антонова		
Инж I кат	Архипова		
Зав. пр.	Антонова		
Гл. конст	Кузнецов		
Н. конт	Бабикова		
Нач. отд	Письман		

Здание станции обезжелезивания воды подземных источников с содержанием железа до 10 мг/л производительностью 20,0 тыс. м3/сут

Стадия	Лист	Листов
Р	11	

Фундаменты монолитные фм 10; 10а; 11

ЦНИИЭП инженерного оборудования г. Москва

Привязан

Инв. №

Инв. № подл. | Подпись и дата | Взам. инв. №

Копировал Родлевская 23574-02 формат А2

Альбом 2

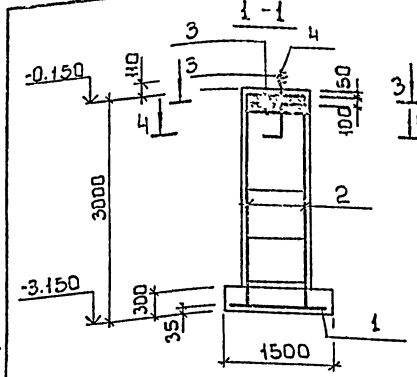

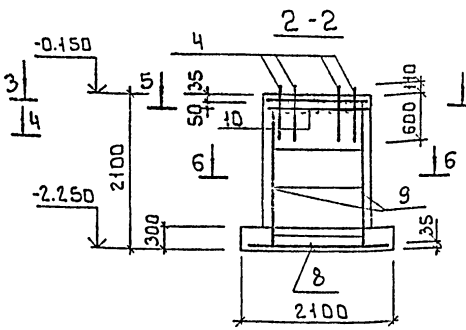

Схема сборки пространственного каркаса вертикального армирования подколонника ФМ12,13

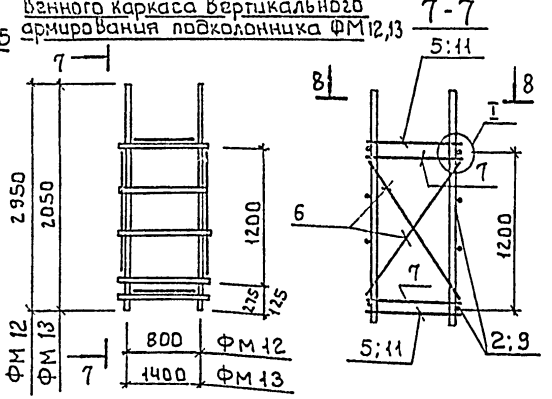

ФМ12

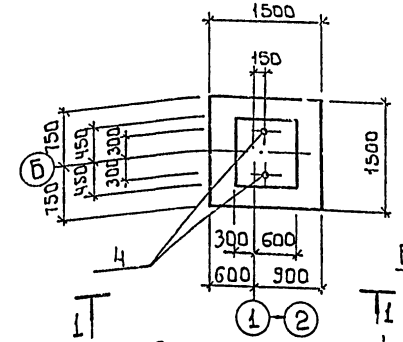

ФМ13

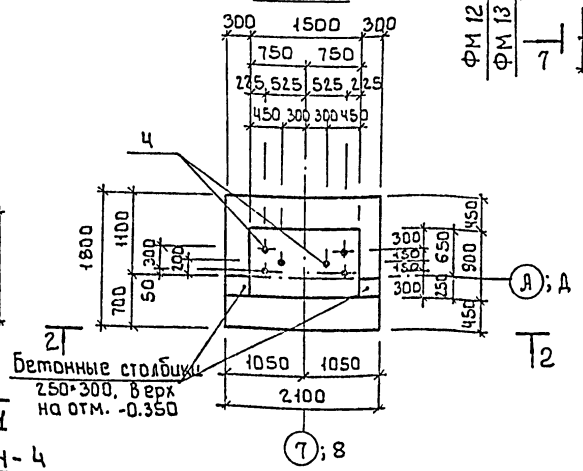

Бетонные столбики 250*300, верх на отм. -0.350

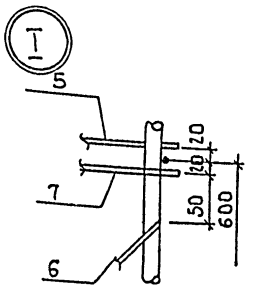

3-3

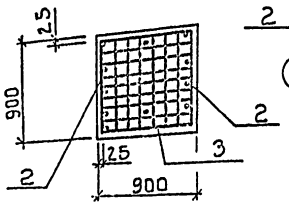

4-4

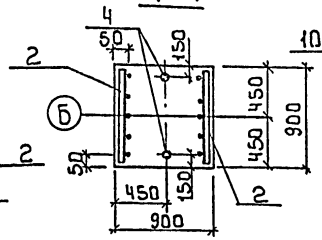

5-5

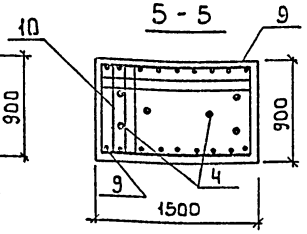

6-6

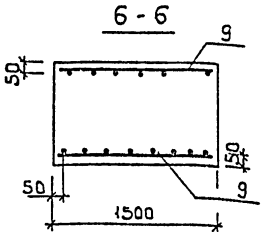

8-8

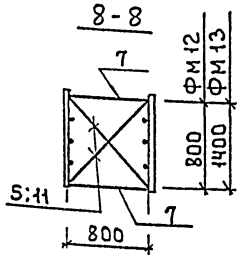

Спецификация элементов монолитной конструкции

Формат	Зона	Поз.	Обозначение	Наименование	Кол	Прим.
				ФМ 12		
				Сборочные единицы		
				Сетки арматурные		
		1	1.410-3.1-12	2С 10АIII/10АIII 145*145	1	14.4кг
		2	ГОСТ 23279-85	1С 12АIII/8АI 85*295 275/25	2	14.78кг
		3	1.412.1-4.050	СН-6АI	2	3.5кг
		4	1.412.1-4.060	Изделие закладное МН-1	2	
				Детали		
Бч		5		ф10АI ГОСТ 5781-82; ℓ=1180	4	0.73кг
Бч		6		ф10АI ГОСТ 5781-82; ℓ=1380	4	0.85кг
Бч		7		ф10АI ГОСТ 5781-82; ℓ=850	4	0.52кг
				Материалы		
				Бетон В15; F50	2.9	м³
				ФМ 13		
				Сборочные единицы		
		4	1.412.1-4.060	Изделие закладное МН1	6	
				Сетки арматурные		
		8	1.410-3.1-12	2С 10АIII/10АIII 175*205	1	23.3кг
		9	ГОСТ 23279-85	1С 12АIII/8АI 145*205 125/25	2	
		10	ГОСТ 23.279-85	4С 6АI-100/6АI-100 85*145	2	5.13кг
				Детали		
Бч		6		ф10АI ГОСТ 5781-82; ℓ=1380	4	0.85кг
Бч		7		ф10АI ГОСТ 5781-82; ℓ=850	4	0.52кг
Бч		11		ф10АI ГОСТ 5781-82; ℓ=1680	4	1.04кг
				Материалы		
				Бетон В15; F50	3.6	м³

1. Бетонные столбики выполнять в одной опалубке с фундаментами.

Схемы расположения сеток подошв

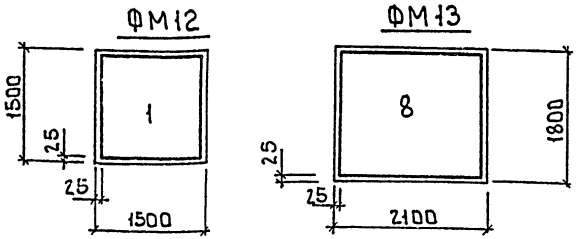

Расчетные схемы

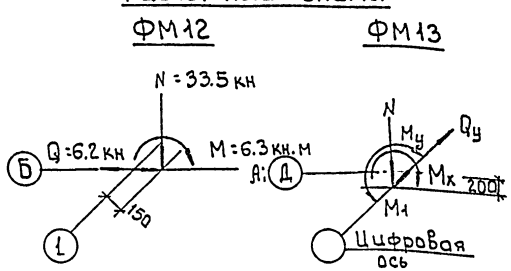

N_1 = 187.5 кн
M_x = 48.3 кн.м
M_y = 32.4 кн.м
Q_y = 11.0 кн

Привязан			
Инв.№			

Провер.	Антонова		
Инж. I к.	Архипова		
Зав. гр.	Антонова		
Гл. конст.	Кузнецов		
Н. контр.	Бабикова		
Нач. отд.	Письман		

тп 901-3-253.89 КЖ

Здание станции обезжелезивания воды подземных источников с содержанием железа до 10 мг/л. производительностью 20.0 тыс. м³/с.

Стадия	Лист	Листов
Р	12	

Фундаменты монолитные ФМ12; 13.

ЦНИИЭП инженерного оборудования г. Москва

Инв. № подл. | Подпись и дата | Взам. инв. №

Копировал: Боброва 23574-02 Формат: А2

Альбом 2

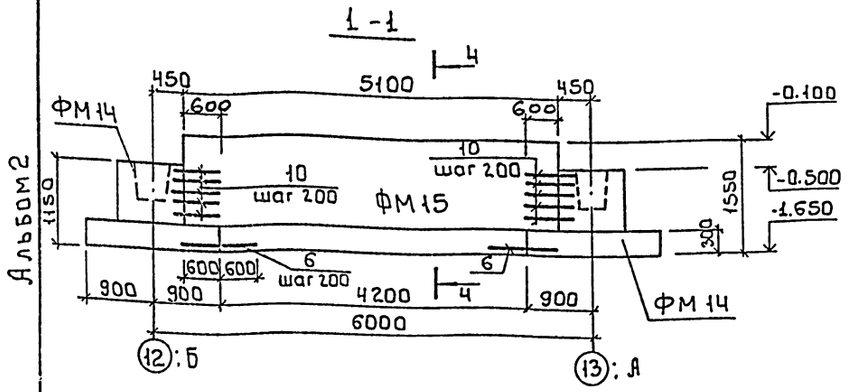

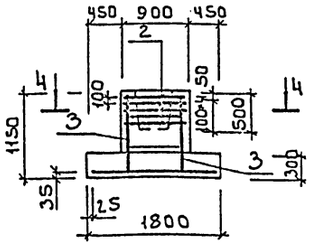

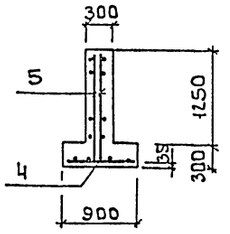

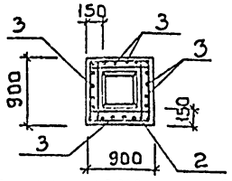

* Поз. 10 - см. ведомость элементов лист 11.

Спецификация элементов монолитной конструкции

Формат	Зона	Поз.	Обозначение	Наименование	Кол.	Примеч.
				ФМ 14; 14а		
				Сборочные единицы		
		1	1.410-3.1-12	2С $\frac{12А\text{III}}{12А\text{III}}$ 175×175	1	28.0кг
		2	1.412-1/77-В.3-020	СА8А1	5	2.7кг
		3	ГОСТ 23279-85	1С $\frac{12А\text{III}}{6А1-300}$ 85×1100 $\frac{125\cdot175}{12.5}$	4	4.58кг
				Материалы		
				Бетон В15; F50	1.6	м³
				ФМ 15		
				Сборочные единицы		
		4	ГОСТ 23279-85	2С $\frac{12А\text{III}}{12А\text{III}}$ 85×415 $\frac{75}{2.5}$	1	34.28кг
		5	ГОСТ 23279-85	2С $\frac{12А\text{III}}{12А\text{III}}$ 145×505 $\frac{2.5}{12.5}$	2	
				Детали		
Бч		6		ф12А^{III} ГОСТ 5781-82, ℓ=1200	10	1.07кг
Бч		10*		ф12А^{III} ГОСТ 5781-82, ℓ=1150	20	1.02кг
				Материалы		
				Бетон В15	3.1	м³
				ФМ 16		
				Сборочные единицы		
		7	ГОСТ 24379.1-80	Болт 1.1.М12×500 ВСт3пс2	2	
				Материалы		
				Бетон В15; F50	0.3	м³

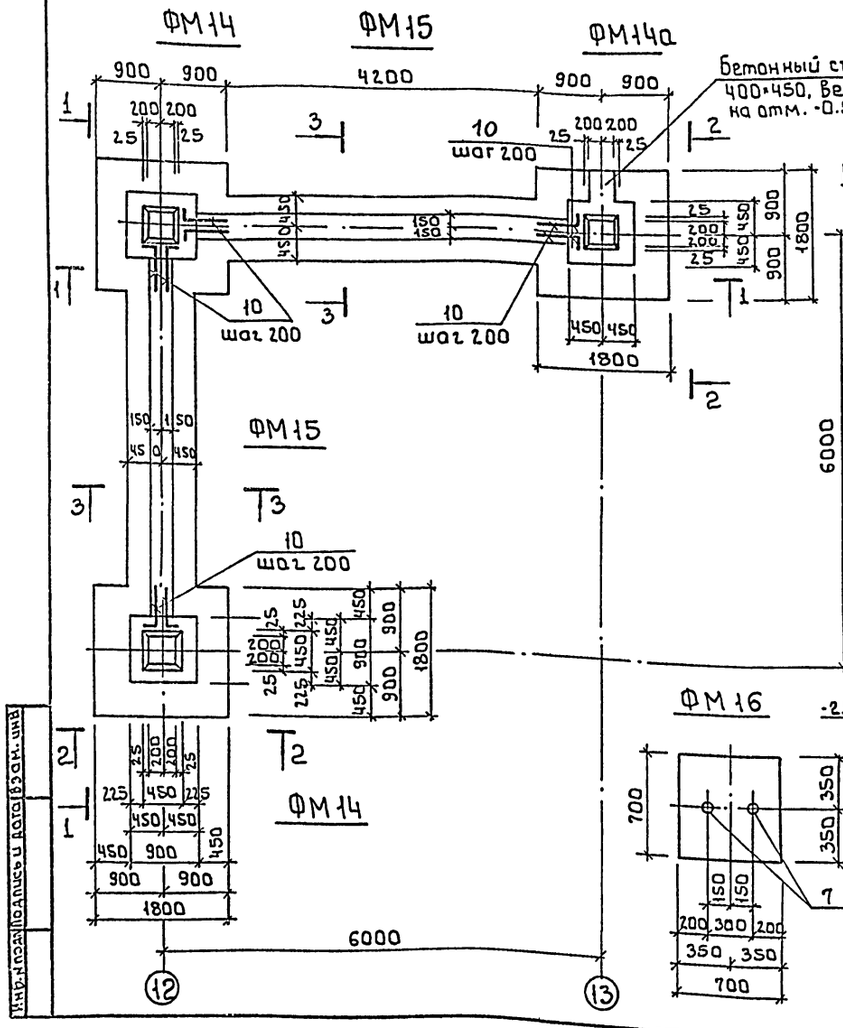

Схема расположения сеток подошвы ФМ14; 14а; 15

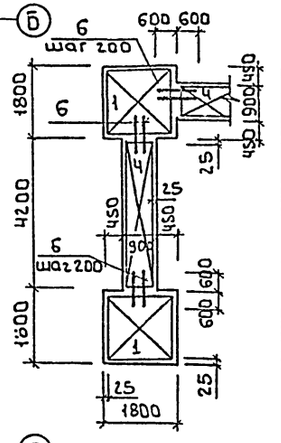

Ведомость расхода стали на 1 элемент

Марка элемента	Изделия арматурные										Изделия закладные							Общий расход
	Арматура класса										Прокат марки							
	А-I				А-III					Всего	ВСт3пс						Всего	
	ГОСТ 5781-82										ГОСТ 19903-74	ГОСТ 2590-71			ГОСТ 5915-70			
	6	8	10	Итого	6	8	10	12	14	Итого	5-8	5-24	5-12	Итого	М12	М14		
ФМ1		16.86		16.86			19.44	20.96		40.4	57.26							57.26
ФМ2; ФМ3		16.86		16.86			19.44	20.96		40.4	57.26	0.9		5.5		5.5	0.43	6.83	64.09
ФМ4		16.5		16.5			10.55	41.67	67.77	119.99	136.49								136.49
ФМ5		31.03		31.03			15.12	41.78		56.9	87.93	1.8		11.0		11.0	0.86	13.66	101.59
ФМ6		25.59		25.59			10.55	54.12	72.12	136.79	162.38								162.38
ФМ7; ФМ8		15.51		15.51			23.26	14.56		37.82	53.33	1.8		11.0		11.0	0.86	13.66	66.99
ФМ9		33.04		33.04				82.15		82.15	115.19	1.8		11.0		11.0	0.86	13.66	128.85
ФМ10; ФМ10а		31.7		31.7			10.55	60.93	72.12	143.6	175.3								175.3
ФМ11								159.09		159.09	159.09								159.09
ФМ12	7.0	3.34	8.4	18.74			14.31	26.2		40.51	59.25	0.9		5.5		5.5	0.43	6.83	66.08
ФМ13	11.46	4.58	9.64	25.68			23.3	29.13		52.43	78.11	2.7		16.5		16.5	1.29	20.49	98.6
ФМ14; ФМ14а		16.19		16.19				43.6		43.6	59.79								59.79
ФМ15								185.49		185.49	185.49								185.49
ФМ16												0.9		0.9	0.9	0.06		1.86	1.86

Привязан

Инв.№ подл. | Подпись и дата | Взам. инв.№

Провер.	Антонова		
Инж. 1 кат.	Архипова		
Зав. тр.	Антонова		
Гл. конст.	Кузнецов		
Н. контр.	Бабикова		
Нач. отд.	Письман		

тп 901-3-253.89 КЖ

Здание станции обезжелезивания воды подземных источников содержанием железа до 10 мг/л производительностью 200 тыс. м³/сут

Стадия	Лист	Листов
Р	13	

Фундаменты монолитные ФМ14; 14а; 15; 16.

ЦНИИЭП инженерного оборудования г. Москва

Копировал: Боброва 23574-02 Формат: А2

Альбом 2

Схема расположения элементов подземного хозяйства

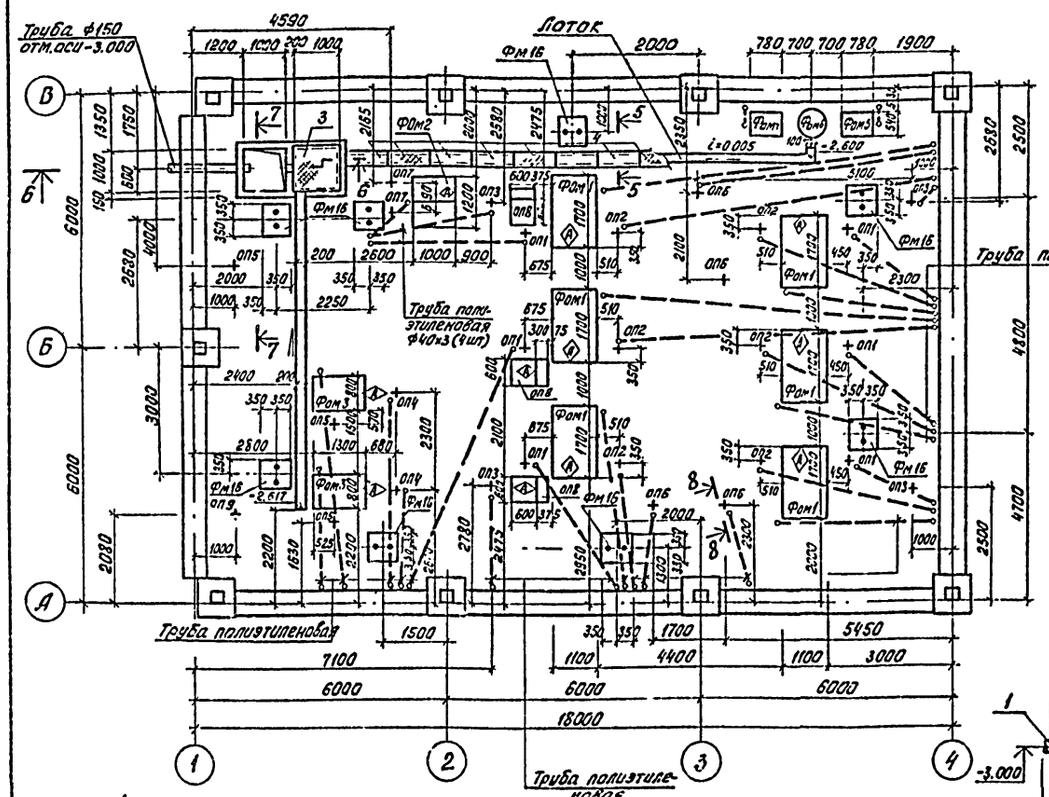

Фм4 Фм6 Фм5

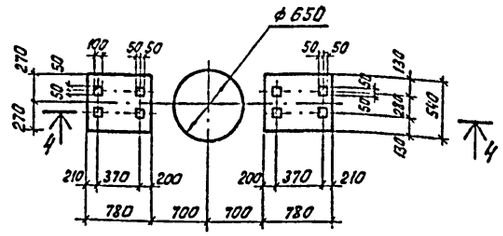

4-4

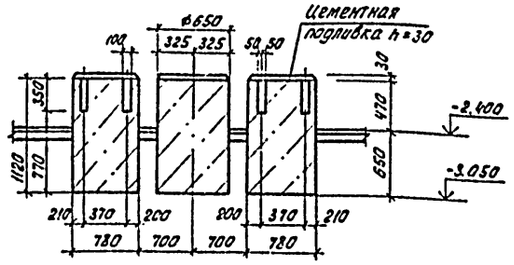

6-6

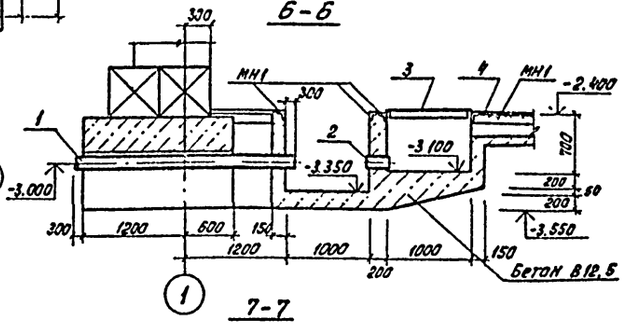

5-5

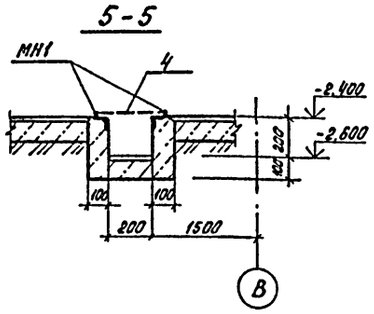

Спецификация к схеме расположения элементов подземного хозяйства

Марка, поз.	Обозначение	Наименование	Кол.	Масса ед. кг	Примечание
	Фундаменты под оборудование				
Фом1		Фом 1	6		
Фом2		Фом 2	1		
Фом3		Фом 3	2		
Фом4		Фом 4	1		
Фом5		Фом 5	1		
Фом6		Фом 6	1		
Фм16	Лист 13	Фом 16	8		
МН1	1.400-15.81.550-07	Изделие закладное МН556	30.4	п.м. 5.4	
1		Труба 168×4.0 ГОСТ10704-76 ℓ=3000	1	48.5	
2	7.901-6 ТМ131.05.00	Патрубок ребристый Ду150 ℓ=400	1	7.7	
3	901-3-253.89-КМН.70.040-01	ЩИТ Щ2	1	45.1	
4		Лист ромб. К-4.0×1000×300 Бст3 сп ГОСТ 8568-71	11	10.1	
5		Труба 80×3.5 ГОСТ 3262-75 ℓ=500	60	4.2	

Ведомость опор

Марка	Размеры, мм a	Размеры, мм H	Отметка верха опоры	Кол. шт	Бетон класса В7.5 м³
ОП1	200	445	-1.985	6	0.018
ОП2	300	500	-1.930	6	0.045
ОП3	300	370	-2.060	4	0.033
ОП4	300	492	-1.938	2	0.047
ОП5	200	260	-2.170	3	0.010
ОП6	200	262	-2.168	4	0.010
ОП7	100	210	-2.220	2	0.002
ОП8	600	630	-1.800	3	0.281
ОП9	200	305	-2.125	1	0.012

Фом1

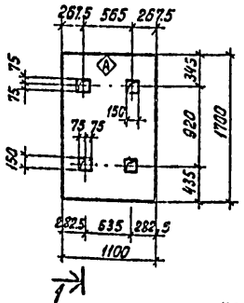

Фом2

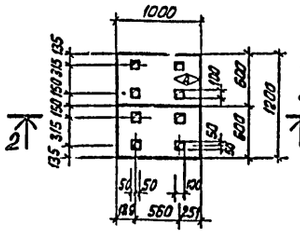

Фом3

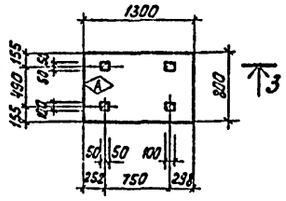

7-7

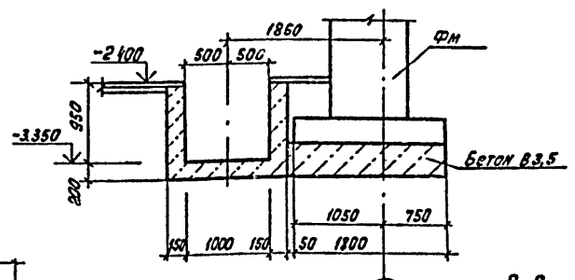

1-1

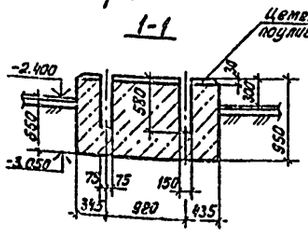

2-2

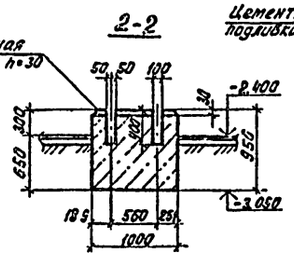

3-3

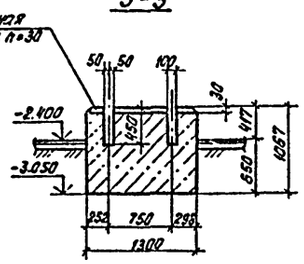

8-8

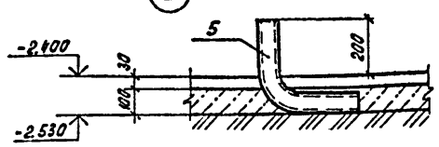

ОП1 ÷ ОП9

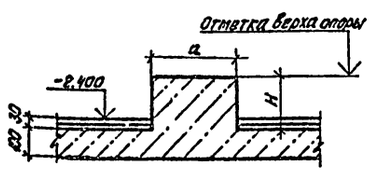

ОП8

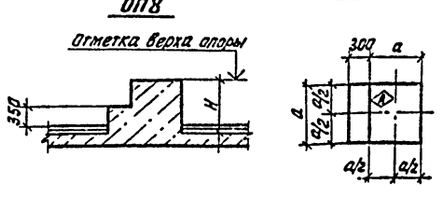

Условное обозначение

+ Опора бетонная

1. Перед устройством пола и монолитных фундаментов заложить полиэтиленовые трубы по чертежам марки М; низ на отм. -2.530.
2. Приямок и лоток выполнить из бетона класса В12.5.
3. Фундаменты под оборудование выполнить из бетона класса В12.5.
4. Опоры под трубопроводы выполнять из бетона класса В7.5.
5. Внутреннюю поверхность приямка затереть цементно-песчаным раствором.
6. На поз. 1 и 2 перед укладкой навить и прихватить сваркой проволоку ⌀5В1 (Расход - 1.5 кг).

ПРОВЕР.	АНТОНОВА		
ИНЖ. II КАТ.	ПЕВЧЕВА		
ЗАВ. ГРУП.	АНТОНОВА		
ГЛ. КОНТР.	КУЗНЕЦОВ		
Н. КОНТР.	БАБИКОВА		
НАЧ. ОТД.	ПИСЬМАН		

Привязан

Инв. №:

Тп 901-3-253.89 КЖ

Здание станции обезжелезивания воды подземных источников с содержанием железа до 10 мг/литр производительностью 20 тыс. м³/сутки

Насосное отделение. Схема расположения элементов подземного хозяйства.

Стадия	Лист	Листов
Р	14	

ЦНИИЭП инженерного оборудования г. Москва

Согласовано: Отдел БГ Чичерина; Отдел ЭАД Гусева

Инв. №: подл. | Подп. и дата | Взам. инв. №

Кол. Яровая

23574-02

Альбом 2

Схема расположения каналов и приямков

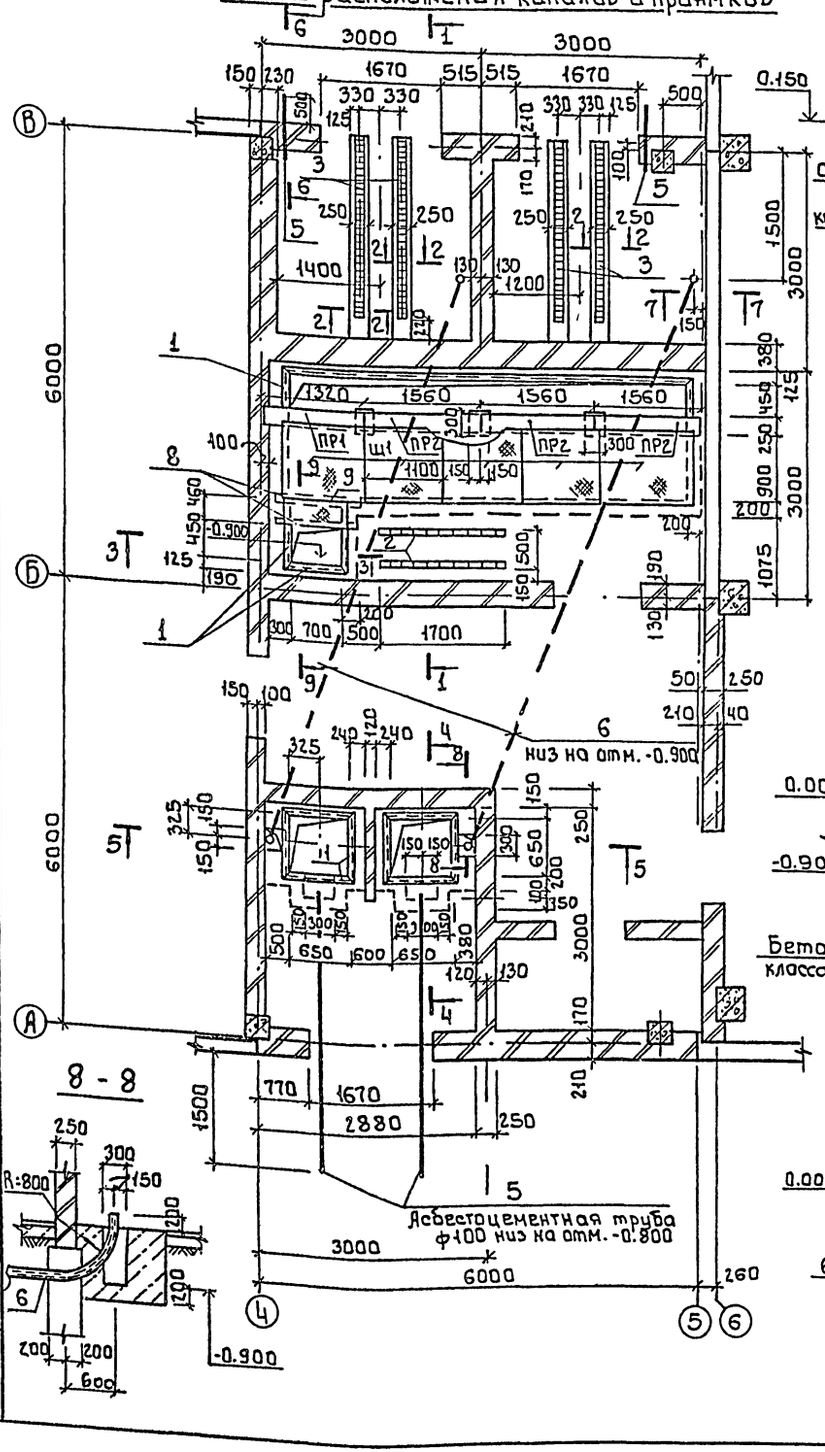

2 - 2

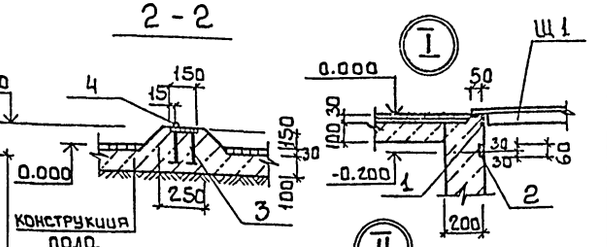

3 - 3

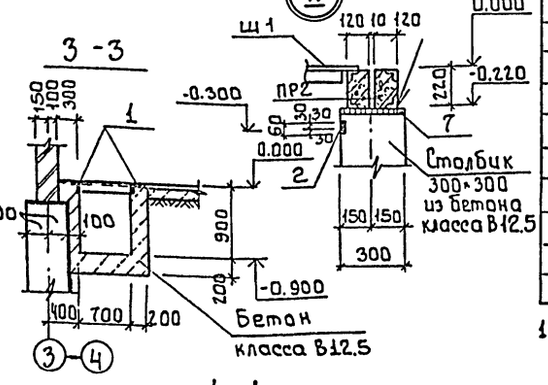

1 - 1

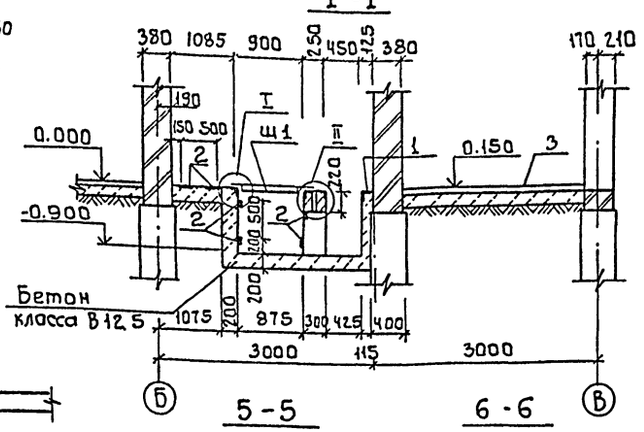

4 - 4

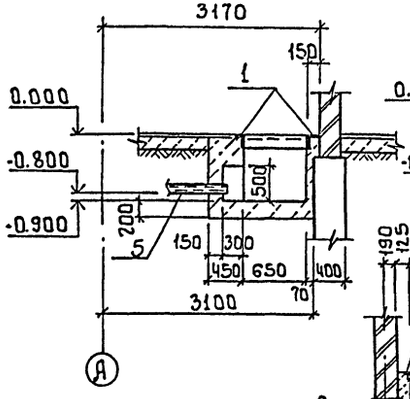

7 - 7

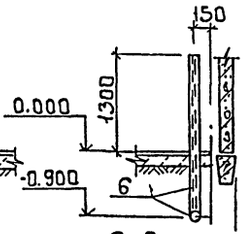

9 - 9

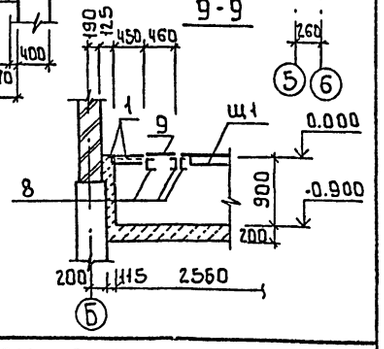

8 - 8

5 - 5

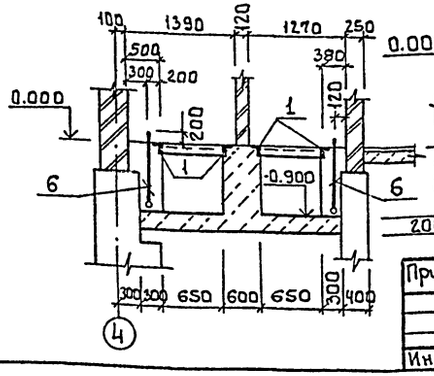

6 - 6

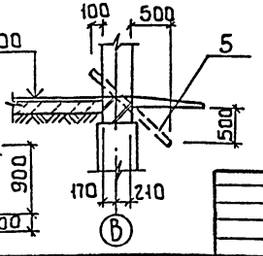

Спецификация элементов к схеме расположения каналов и приямков

Марка, поз.	Обозначение	Наименование	Кол	Масса ед.кг	Примеч
		Перемычки			
ПР1	ТП901-3-253.89-КЖ.И.24.000.	ЗПБ13-37а.	2	85	
ПР2	ТП901-3-253.89-К.Ж.И. 25.000.	ЗПБ16-37а	6	102	
Щ1	ТП901-3-253.89-КЖ. И.70.040	Шит стальной Щ1	5	40.95	
1	1.400-15. В1.540-09	Изделие закладное МН 548	24.2		п.м
2	1.400-15. В1.430	МН 414-1	16.0		п.м
3	1.400-15. В1. 140-11	МН128-6	10.0		п.м.
4		ФІБАГ -ГОСТ5781-82 Р.	10.0		п.м.
5	ГОСТ 1839-80	Асбестоцемент. труба БНТ100	18.4		п.м.
6		Труба 90×3.5 ГОСТ 3262-75	21		п.м.
7	1.400-15. В1. 130-56	Изделие закладное МН 126-3	3		
8		Швеллер 10 ГОСТ 8240-76 Ст3кп 2 ГОСТ 535-79 Р=1300	3		
9	ГОСТ 8568-77	Лист ромб. К-4.0×460×800	1		
		Бетон В12.5	8.0		м³

1. Трубы поз. 6 заложить во время устройства днища канала и приямков.

Согласовано
Инв. № подл. | Подпись и дата | Взам. инв. №

Привязан

Инв. №

Пров.	Антонова	
Нач. 1 кат.	Архипова	
Зав. гр.	Антонова	
Гл. констр.	Кузнецов	
Н. конт.	Бобикова	
Нач. отд.	Письман	

тп 901-3-253.89 КЖ

Здание станции обезжелезивания воды подземных источников с содержанием железа до 10 мг/л. производительностью 2.0 тыс. м³/сут.

Стадия	Лист	Листов
Р	15	

КТП. Схема расположения каналов и приямков. Сечения. Узлы.

ЦНИИЭП инженерного оборудования г. Москва

Копировал: Боброва 23574-02 Формат: А2

Альбом 2

Схема расположения элементов подземного хозяйства

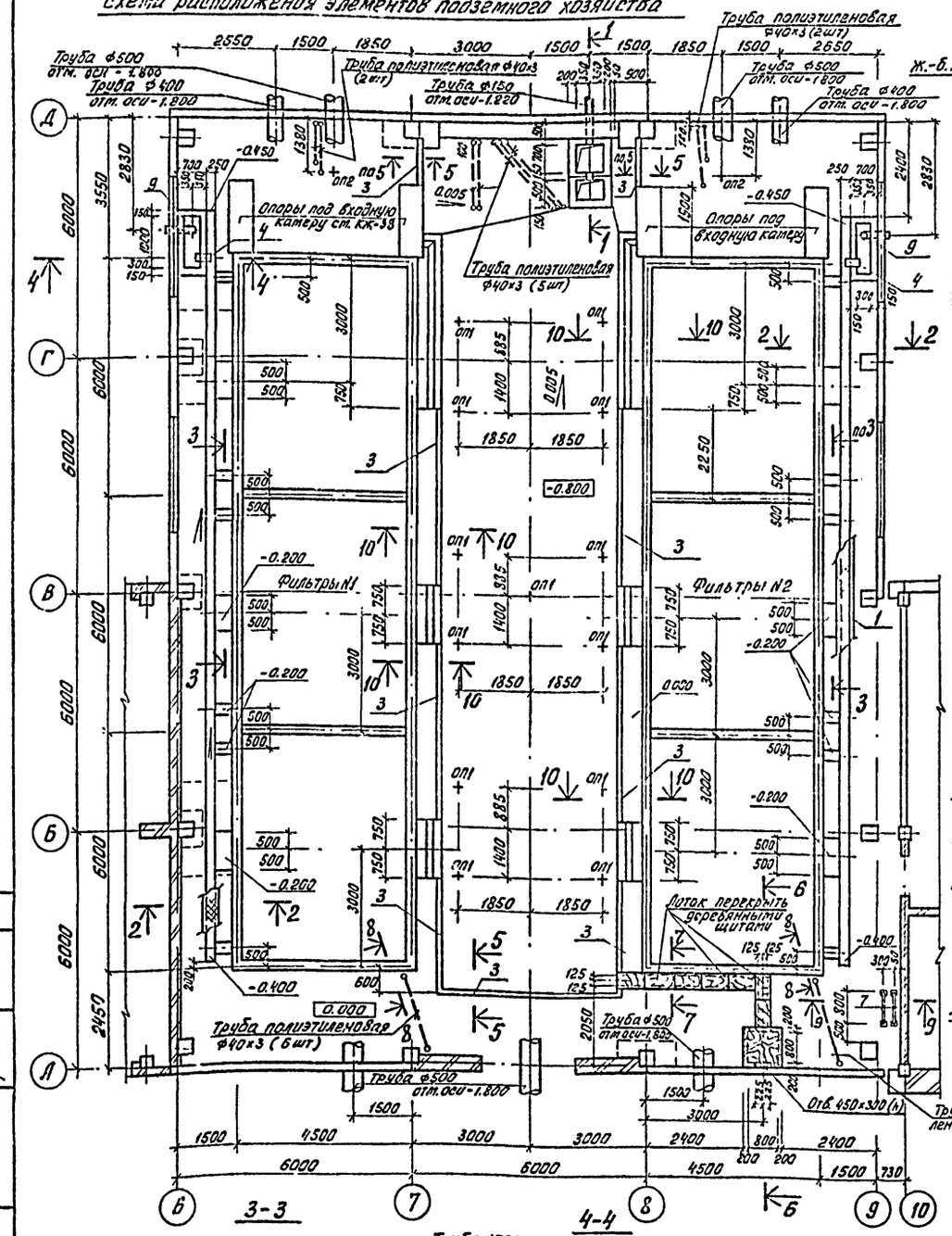

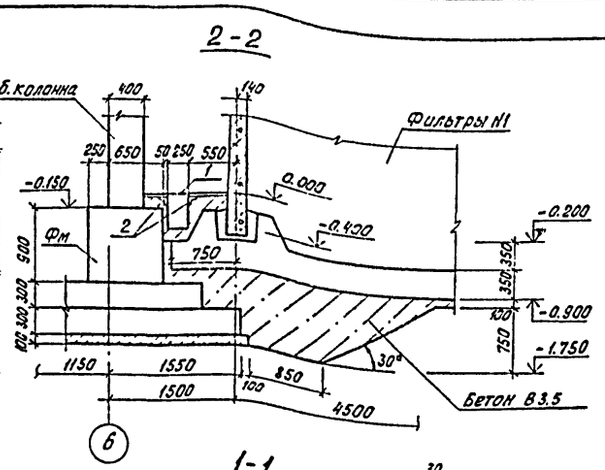

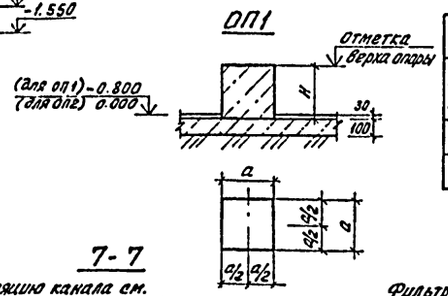

Спецификация к схеме расположения элементов подземного хозяйства

Марка, поз.	Обозначение	Наименование	Кол. шт.	Масса ед. кг	Примечание
1		Лист ромб. К-4.0×350×1000 Бст3кп2 ГОСТ 8568-77	39	11.69	
2	1.400-15.В1.550-07	Изделие закладное МН556	77.0	5.4	п.м
3	1.400-15.В1.540-01	МН540	30.5	8.5	п.м
4	7.901-6 ТМ 131.05.00	Патрубок ребристый Ду150 е=400	3	7.7	
5		Труба 168×4.0 ГОСТ 10704-76 е=1400	1	22.65	
6		Труба 90×3.5 ГОСТ 3262-75 е=500	64	4.2	
7		Швеллер 20 ГОСТ 8240-72 / Вст3пс6-1 ГОСТ 535-79 е=800	2	12.88	
8	1.400-15.В1.410-03	Изделие закладное МН402-2	4	1.5	
9	7.901-6 ТМ 131.05.00-01	Патрубок ребристый Ду150 е=500	2	9.4	
	Лист 30	Фильтры N1	1		
	Лист 30	Фильтры N2	1		
		Бетон В12.5	7.0		м³

Ведомость опор

Марка опоры	Размеры, мм а	Размеры, мм Н	Отметка верха опоры	Кол. шт.	Бетон класса В7.5 м³
ОП1	400	165	-0.665	13	0.03
ОП2	100	155	0.125	2	0.001

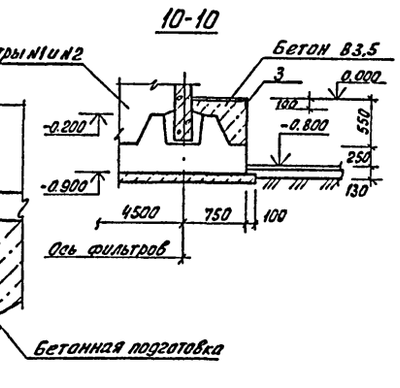

Окрасить ПХВ материалами в 6 слоев:
2 слоя-лак ХВ-784 (ГОСТ 7313-75)
2 слоя-эмаль ХВ-785 (ГОСТ 7313-75)
2 слоя-лак ХВ-784 (ГОСТ 7313-75)
Деревянный щит - 40 мм

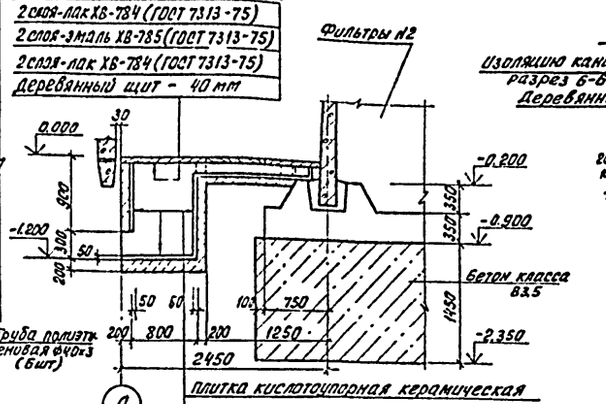

Плитка кислотоупорная керамическая S20 на силикатной замазке с разделкой швов эпоксидной смолой ЭД-20-15мм
Шпаклевка силикатной замазкой S5
Полиизобутилен марки ПСГ S2.5 в 2 слоя на клее 88-Н
Бетон класса В12.5 - 150 мм
Уплотненный грунт

1. На поз. 5 и 6 перед укладкой навить и прихватить сваркой проволоку ф5В1 (расход - 1.5кг).
2. Опоры под трубопроводы выполнять из бетона класса В7.5.
3. Внутреннюю поверхность приямков затереть цементно-песчаным раствором.
4. Приямки и лотки выполнить из бетона класса В12.5.
5. Разрез 9-9 и вид 8-8 см. лист КЖ-17.

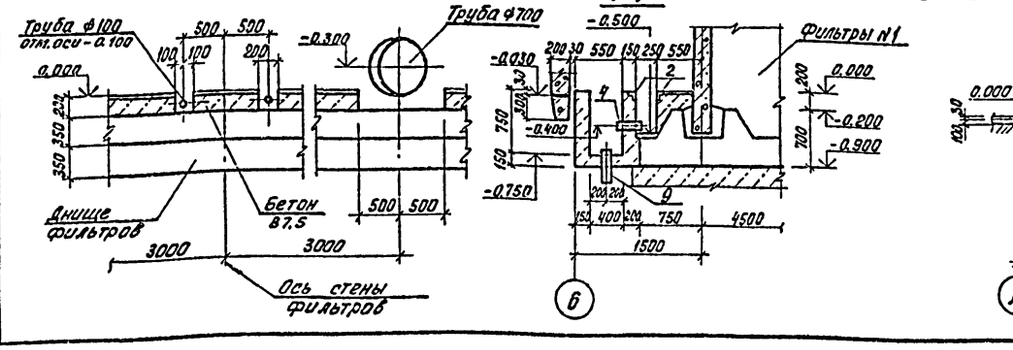

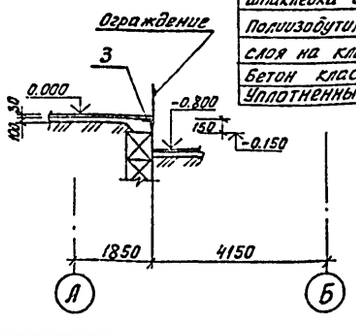

Условное обозначение:
+ Опора бетонная

ПРОВЕР.	АНТОНОВА		
ИНЖ. II КАТ.	ПЕВЧЕВА		
ЗАВ. ГР.	АНТОНОВА		
ГЛАВН. КОН.	КУЗНЕЦОВ		
Н. КОНТР.	БАБИКОВА		
НАЧ. ОТД.	ПИСЬМАН		

ПРИВЯЗАН

ИНВ. N:

ТП 901-3-253.89 КЖ

ЗДАНИЕ СТАНЦИИ ОБЕЗЖЕЛЕЗИВАНИЯ ВОДЫ ПОДЗЕМНЫХ ИСТОЧНИКОВ С СОДЕРЖАНИЕМ ЖЕЛЕЗА ДО 10 МГ/ЛИТР ПРОИЗВОДИТЕЛЬНОСТЬЮ 20 ТЫС. м³/СУТ.

ЗАЛ ФИЛЬТРОВ. СХЕМА РАСПОЛОЖЕНИЯ ЭЛЕМЕНТОВ ПОДЗЕМНОГО ХОЗЯЙСТВА.

СТАДИЯ	ЛИСТ	ЛИСТОВ
Р	16	

ЦНИИЭП ИНЖЕНЕРНОГО ОБОРУДОВАНИЯ г. Москва

СОГЛАСОВАНО:
ОТДЕЛ ВГ — ЧИЧЕРИНА
ОТДЕЛ ЭАД — ГУСЕВА

ИНВ. N: ПОДЛ. | ПОДП. И ДАТА | ВЗАМ. ИНВ. N:

Коп. Яровая 23574-02

Альбом 2

Схема расположения элементов подземного хозяйства

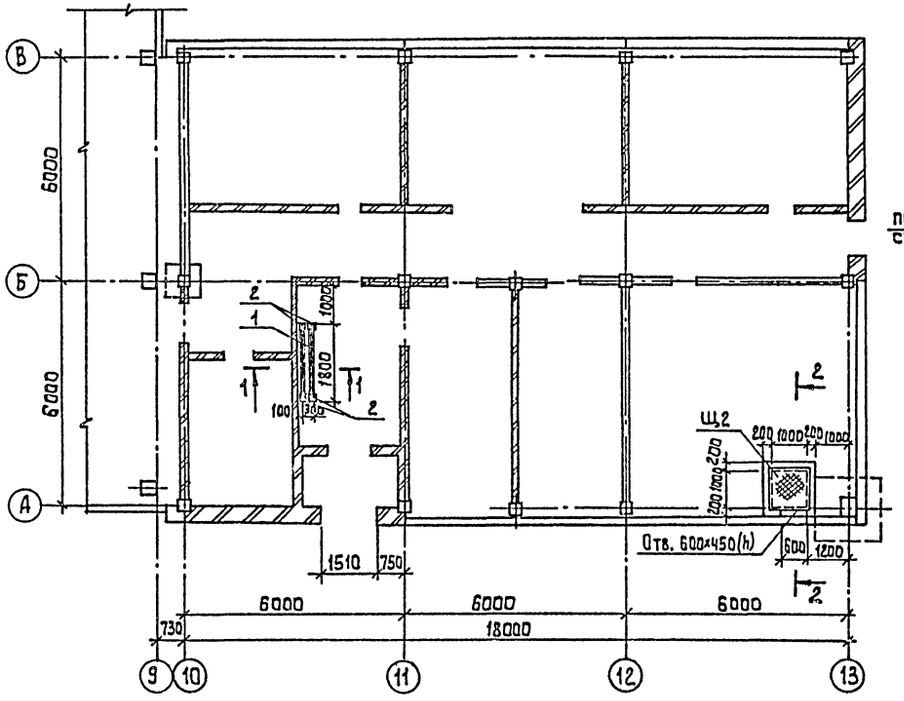

1-1

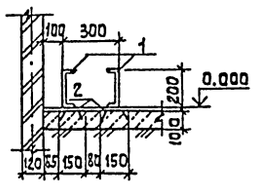

2-2

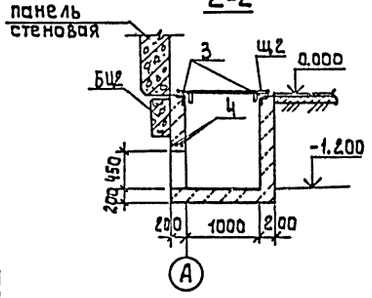

10-10

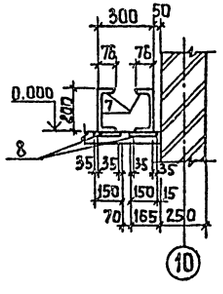

9-9

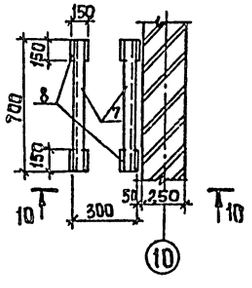

8 - 8

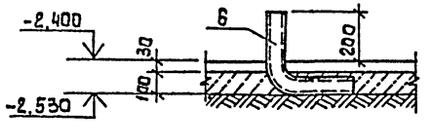

Спецификация к схеме расположения элементов подземного хозяйства

Марка, поз.	Обозначение	Наименование	Кол.	Масса	Примеч.
Щ2	901-3-253.89-КЖ.И.70.040-01	Щит металлический Щ2	1	45.1	
1		Швеллер 20 ГОСТ 8240-72 ℓ=1800 / Ст3пс6-1 ГОСТ 535-79	2	33.12	
2	1.400-15.В1.410-03	Изделие закладное МН402-2	4	1,5	
3	1.400-15.В1.540-09	МН 548	4.0	п.м.4.2	
4		Ф10 А III ГОСТ 5781-82 ℓ=1000	3	0,62	
		Бетон В 12.5	1.5	м³	

1. Перед устройством пола и монолитных фундаментов заложить полиэтиленовые трубы по чертежам марки ЭМ; низ на отм. - 0.930
2. Поз. 6,7 и 8 на виде 8-8 и разрезе 9-9 выбраны в спецификации на листе КЖ-16
3. Приямок выполнить из бетона класса В 12.5
4. Внутреннюю поверхность приямка затереть цементно-песчаным раствором.

Согласовано
Отдел ВС — Грачева
Отдел ЭАД — Гусева

Инв. № подл. | Подпись и дата | Взам. инв. №

Привязан:	Провер	Антонова		тп 901-3-253.89 -КЖ
	Инж. II кат	Певчева		
	Зав. груп	Антонова		Здание станции обезжелезивания воды подземных источников с содержанием железа до 10 мг/литр производительностью 20 тыс. м³/сутки
	Гл. констр	Кузнецов		Схема расположения элементов подземного хозяйства в осях 10 ÷ 13
Инв. №	Н. контр	Бабикова		
	Нач. отд.	Письман		

Стадия	Лист	Листов
Р	17	

ЦНИИЭП инженерного оборудования г. Москва

Копировал: Алешикова

23574-02 Формат: А2

Альбом 2

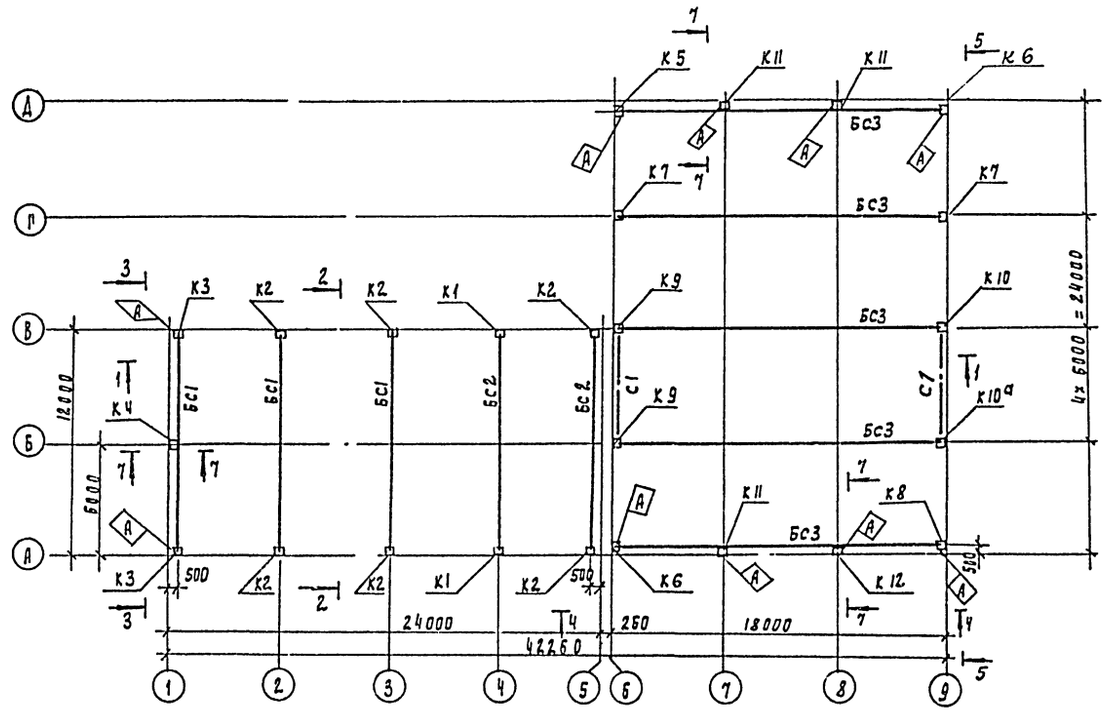

1-1

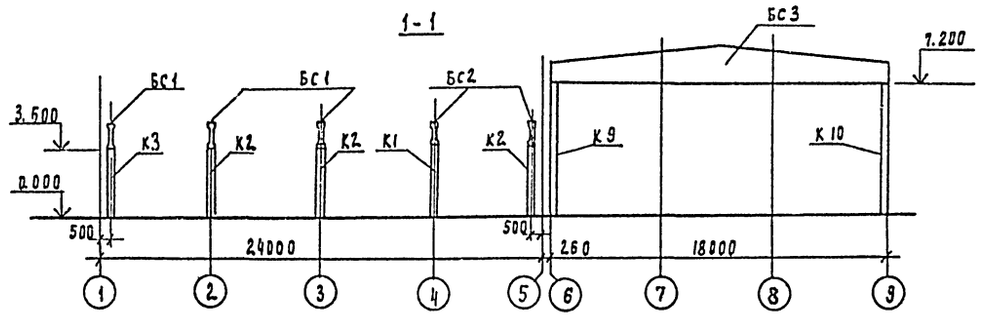

2-2

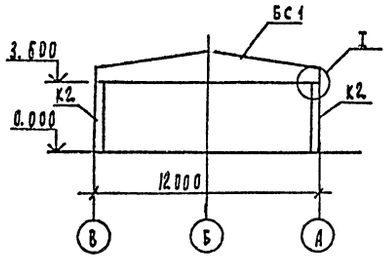

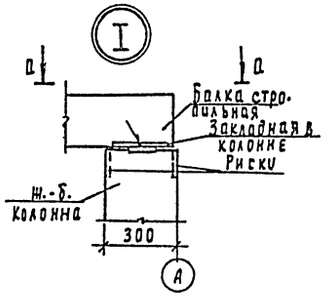

П-П

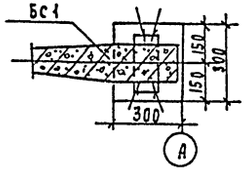

Спецификация элементов к схемам расположения колонн и балок

Марка	Обозначение	Наименование	Кол	Масса ед. кг	Прим
		Колонны			
К1	тп901-3-253.89-КЖ.К.01.000	К36-3-1	2	1200	
К2	тп901-3-253.89-КЖ.К.02.000	К36-3-2	6	1000	
К3	тп901-3-253.89-КЖ.К.03.000	К36-3-3	2	1000	
К4	тп901-3-253.89КЖ.К.07.000	1КФ49-1-1	1	1100	
К5	тп901-3-253.89-КЖ.К.04.000	К72-5-1	1	3300	
К6	-01	К72-5-2	2	3300	
К7	тп901-3-253.89КЖ.К.05.000	К72-5-3	2	3300	
К8	-01	К72-5-4	1	3300	
К9	тп901-3-253.89-КЖ.К.06.000	К72-5-5	2	3300	
К10	-01	К72-5-6	1	3300	
К10а	-02	К72-5-7	1	3300	
К11	тп901-3-253.89КЖ.К.08.000	6КФ85-1-1	3	2400	
К12	-01	6КФ85-1-2	1	2400	
		Балки стропильные			
БС1	тп901-3-253.89-КЖ.К.21.000	1БДР12-3АIVТ-1	3	4700	
БС2	-01	1БДР12-5АIVТ-1	2	4700	
БС3	тп901-3-253.89КЖ.К.22.000	1БДР18-3АIVТ-1	5	8400	
С1	КМ16	Связь С1	2	304.6	
		Распорки			
Р1	1.423-5, вып.3	Р1	4	62	
Р1Т	1.423-5, вып.3	Р1Т	4	57	
		Соединительные элементы			
МС1	901-3-253.89-КЖ.К.70.020	МС1	5	27.5	
МС2	1.427.1-3.2-0.25.0	2СФ1	5	10.7	
МС3	1.400-7	ММ23	1	4.2	
МС4	1.400-7	ММ24	1	4.2	
МС5	1.400-7	ММ20	4	6.3	
ММ1	1.423-5 вып.3	ММ1	6	18.0	
ММ3	1.423-5 вып.3	ММ3	4	14.0	

Привязан

Инв. №

Провер.	Архипова		
Нач.	Мирошниченко		
Зав. пр.	Антонова		
Гл. конст.	Кузнецов		
Н. контр.	Бабикова		
Нач. отд.	Фиксман		

тп 901-3-253.89 КЖ

Здания станции обезжелезивания воды подземных источников с содержанием железа до 10 мг/л производительностью 20 тыс. м³/сут

Схема расположения колонн и балок в осях 1÷9. Сечения 1-1; 2-2; Узел I.

Стадия	Лист	Листов
Р	18	

ЦНИИЭП инженерного оборудования г. Москва

Копировал Родлевская

23574-02 Формат А2

Альбом 2

3-3

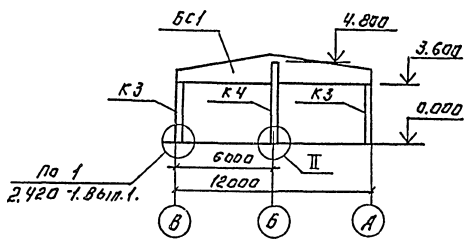

4-4

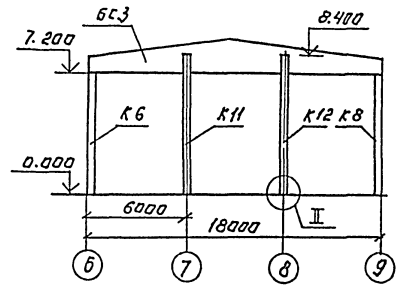

5-5

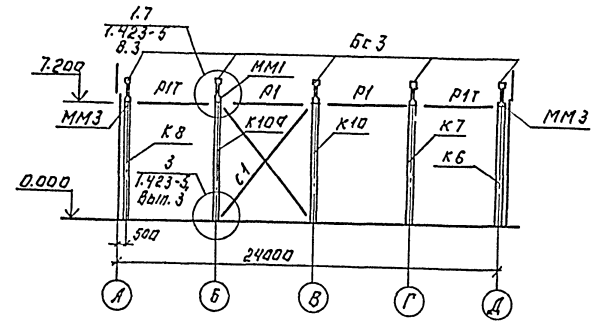

7-7

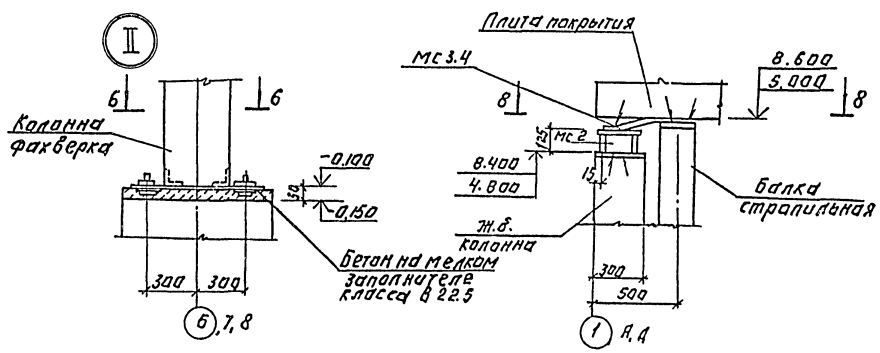

1. Монтаж балок и колонн вести в соответствии с указаниями серий 1.462.1-3/80 и 1.423-3. вып. 0, 1.423-5, Вып. 3.

6-6

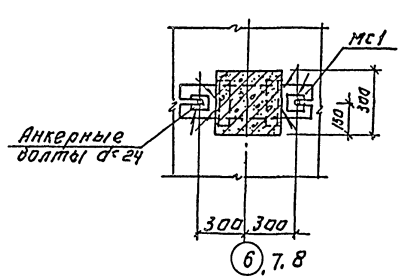

8-8 (Бс1,2)

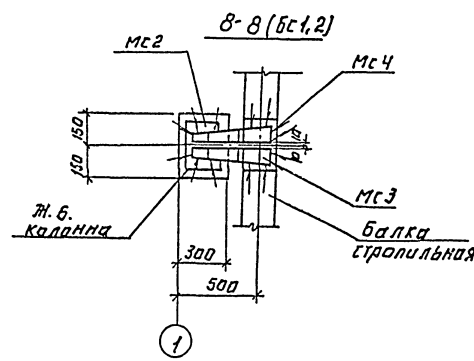

8-8 (Бс3)

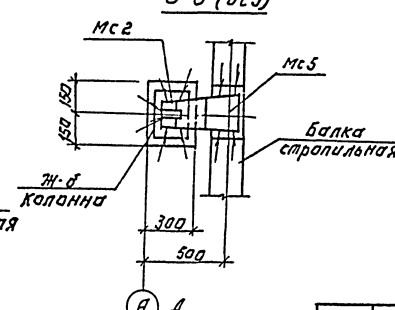

				ТП 901-3-253.89		-К Ж
Привязан:						
Инв.№						
	Провер.	Антонова		Заглубленные обрезные железобетонные фундаменты одноэтажных производственных зданий с мостовыми кранами грузоподъемностью до 30 т. пролетом 18 и 24 м. при высоте до низа стропильных конструкций 14,4 м.	Стадия: Р	Лист: 19	Листов:
	Инж.-кат.	Архипова					
	Зав.гр.	Антонова					
	Гл.конст.	Кузнецов					
	Н.контр.	Бабикова		Схема расположения колонн и балок в осях 1-9. Сечения 3-3-8-8. Узел Ⅱ.	ЦНИИЭП инженерного оборудования г. Москва		
	Нач.отд.	Письман					

Копировал: Логинова

Формат: А2

23574-02

Альбом 2

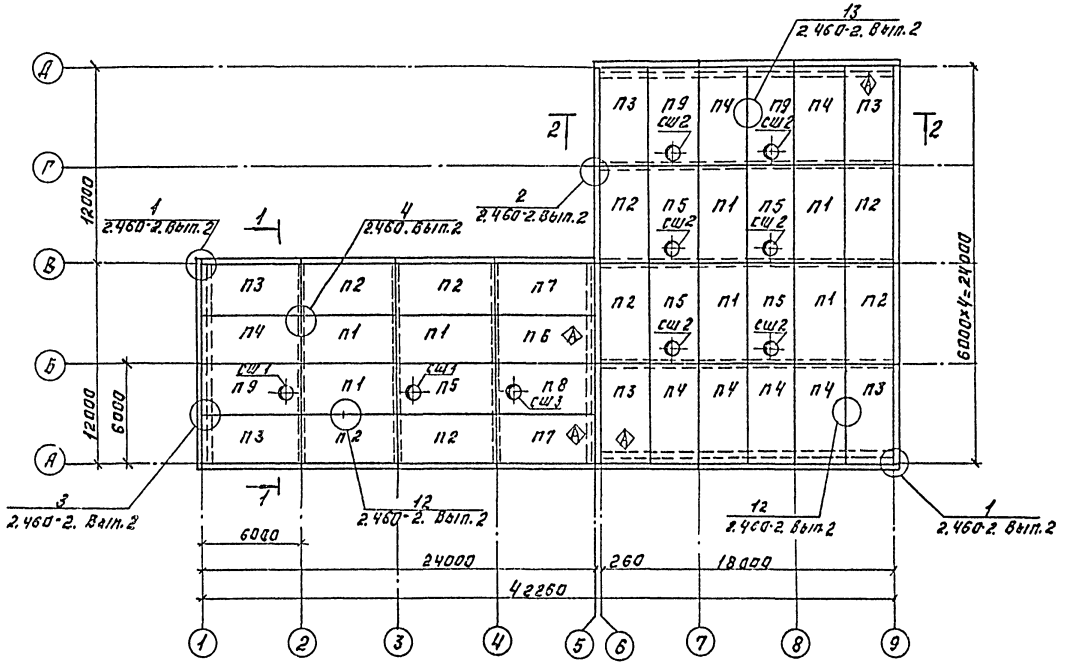

Спецификация элементов к схеме расположения плит покрытия.

Марка	Обозначение	Наименование	Кол. шт.	Масса ед. кг	Примеч.
		Плиты покрытия			
П1	1.465.1-10/82 Вып.1	1ПГ-2АIVТ-60В6Н-200М	7	2920	
П2	ТП901-3-253.89-КЖ.И. 41.000	1ПГ-2АIVТ-1 60В6Н-200М	8	2920	
П3	-01	1ПГ-2АIVТ-2-60В6Н-200М	6	2920	
П4	-02	1ПГ-2АIVТ-3-60В6Н-200М	8	2920	
П5	1.465.1-10/82 Вып.1	1ПВ7-3АIVТ-60В6Н-200М	5	3450	
П6	ТП901-3-253.89-КЖ.И. 42.000	1ПГ-4АIVТ-1-60В6Н-200М	1	2920	
П7	-01	1ПГ-4АIVТ-2-60В6Н-200М	2	2920	
П8	ТП901-3-253.89-КЖ.И. 43.000	1ПВ4-4АIVТ-1-60В6Н-200М	1	3560	
П9	ТП901-3-253.89-КЖ.И. 44.000	1ПВ7-3АIVТ-1-60В6Н-200М	3	3450	
СШ1	1.494-24. Вып.1	Стакан С67Б-3	2	320	
СШ2	1.494-24. Вып.1	Стакан С67Б-1	6	320	
СШ3	1.494-24 Вып.1	Стакан С64Б-1	1	160	

1-1

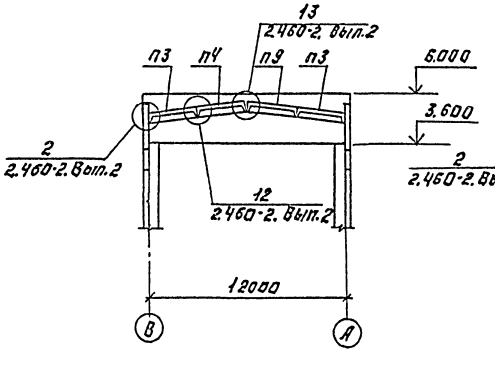

2-2

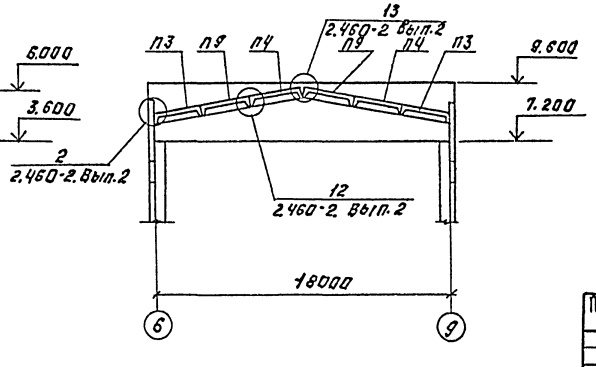

СОГЛАСОВАНО:

ОТДЕЛ ВО	ГРАЧЕВ	

ИНВ. № ПОДЛ. | ПОДПИСЬ И ДАТА | ВЗАМ. ИНВ. №

ПРИВЯЗАН:

ИНВ. №

ПРОВЕР.	АНТОНОВА	
ИНЖЕН.	МИРОШНИЧЕНКО	
ЗАВ.ГР.	АНТОНОВА	
ГЛ.КОНСТР.	КУЧНЕЦОВ	
Н.КОНТР.	БАБИКОВА	
НАЧ.ОТД.	ДАНИЛЕВСКИЙ	

ТП 901-3-253.89 КЖ

ЗДАНИЕ СЛУЖБЫ ОБЕЗЖЕЛЕЗИВАНИЯ ВОДЫ ПОДЗЕМНЫХ ИСТОЧНИКОВ С СОДЕРЖАНИЕМ ЖЕЛЕЗА ДО 10 МГ/Л ПРОИЗВОДИТЕЛЬНОСТЬЮ 20 ОТЫС. М³/СУТ

СХЕМА РАСПОЛОЖЕНИЯ ПЛИТ ПОКРЫТИЯ В ОСЯХ 1-9.

СТАДИЯ	ЛИСТ	ЛИСТОВ
Р	20	

ЦНИИЭП ИНЖЕНЕРНОГО ОБОРУДОВАНИЯ г. МОСКВА

Копировал: Логинова Формат: А2

23574-02

Альбом 2

Схема расположения стеновых панелей по оси „А"

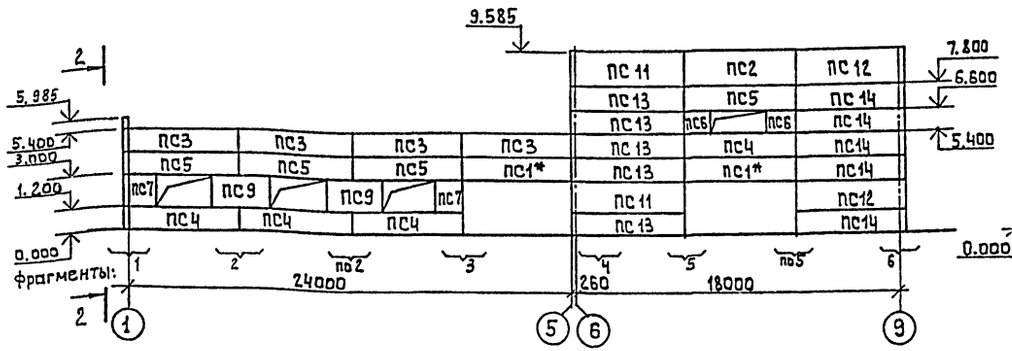

Схема расположения стеновых панелей по оси „1"

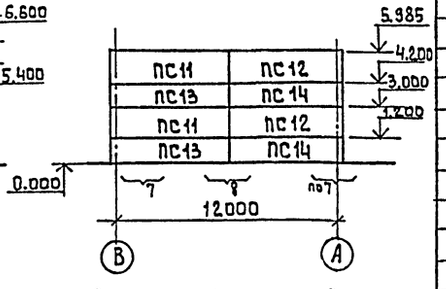

Схема расположения стеновых панелей по оси „В"

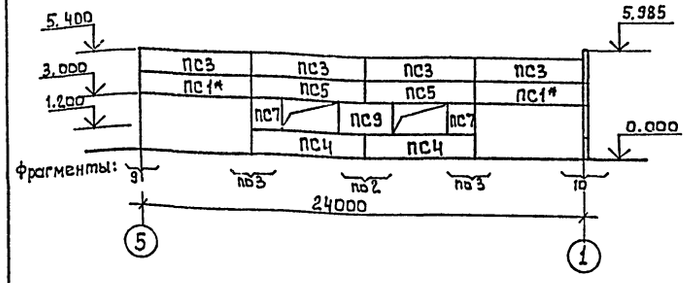

Схема расположения стеновых панелей по оси „А"

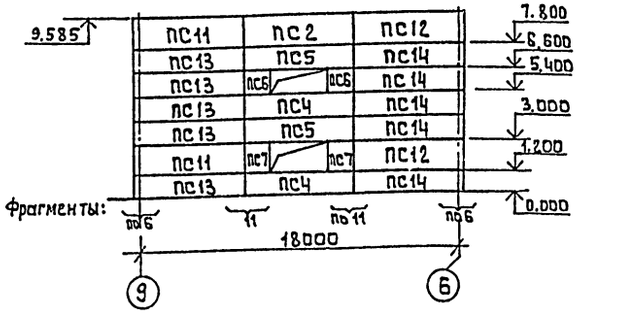

Схема расположения стеновых панелей по оси 6

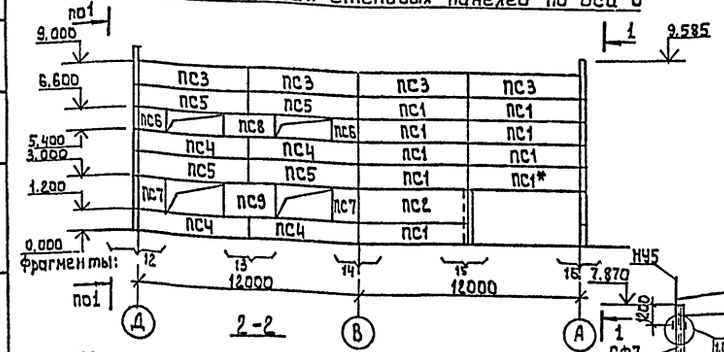

1-1

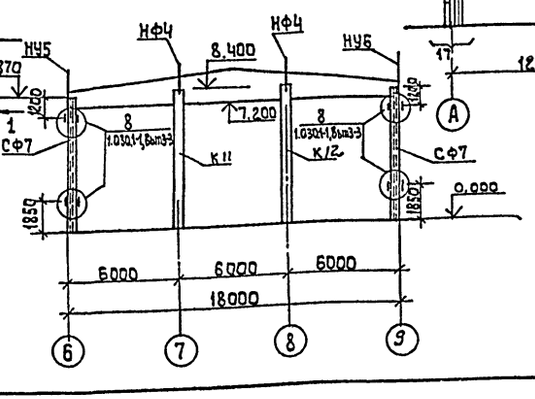

2-2

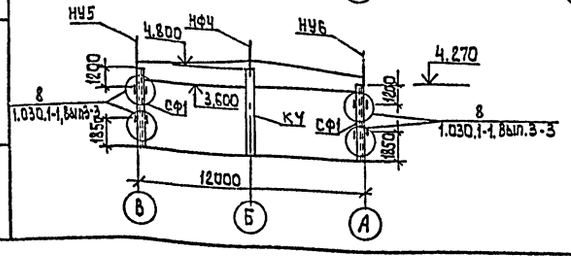

Схема расположения стеновых панелей по оси 9

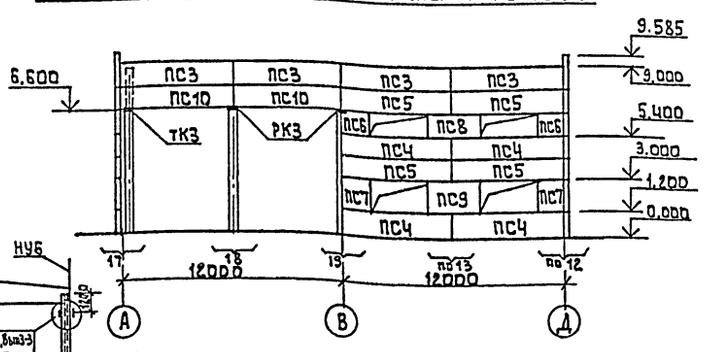

Спецификация элементов к схемам расположения стеновых панелей

Марка	Обозначение	Наименование	Кол.	Масса ед, кг.	Примеч.
		Панели стеновые			
ПС1	1.030.1-1.1-1.05-01	ПС60.12.2.0-2.л-31	13	1740	
ПС2	1.030.1-1.1-1.07	ПС60.18.2.0-1.л-31	3	2610	
ПС3	1.030.1-1.1-1.05-01	ПС60.12.2.0-2.л-34	16	1740	
ПС4	1.030.1-1.1-1.05-01	ПС60.12.2.0-2.л-47	16	1740	
ПС5	1.030.1-1.1-1.05-01	ПС60.12.2.0-2.л-48	16	1740	
ПС6	ТП901-3-253.89-КЖИ.50.000	2ПС 15.12.2.0-л-А	8	430	
ПС7	-01	2ПС 15.18.2.0-л-А	10	650	
ПС8	1.030.1-1.1-1.01-09	ПС30.12.2.0-6л-57	2	870	
ПС9	1.030.1-1.1-1.03-04	ПС30.18.2.0-6.л-57	5	1300	
ПС10	1.030.1-1.1-1.05-01	ПС60.12.2.0-2.л-32	2	1740	
ПС11	1.030.1-1.1-1.23-06	ПС62,518.2.0-1.л-231	6	2720	
ПС12	1.030.1-1.1-1.15-06	ПС62.5 18.2.0-1л-1.31	6	2720	
ПС13	1.030.1-1.1-1.23-03	ПС62,512.2.0-2.л-2.31	12	1810	
ПС14	1.030.1-1.1-1.15-03	ПС62,512.2.0-2.л-1.31	12	1810	
СФ7	1.030.1-1.4-2-10-06	Стойка СФ7	4	417,9	
СФ1	ТП901-3-253.89-КЖИ.70.010	Стойка СФ1-А	2	236,9	
НФ4	1.030.1-1.4-1-010-03	Насадка НФ4	5	35.2	
НУ5	1.030.1-1.4-1-020-04	Насадка НУ5	3	37.2	
НУ6	1.030.1-1.4-1-020-05	Насадка НУ6	3	37.2	

1. Стеновые панели приняты из легкого бетона на пористых заполнителях с плотностью γ=900 кг/м³.
2. Панели, отмеченные знаком * монтировать после возведения кирпичной кладки
3. При монтаже панелей по осям 6 и 9 в швы между панелями заложить соединительные элементы МС2 (см. лист КМ 15)

Согласовано: ОТА. ВС Гончева; ГИП А. АСП Гр. Воробьина

Инв. № подл. | Подпись и дата | Взам. инв. №

Привязан:

Инв. №

Провер.	Антонова		
Инж.	Мирошниченко		
Зав. гр.	Антонова		
Гл. конст	Кузнецов		
Н. контр	Бабикова		
Нач. отд.	Красавин		

тп 901-3-253.89 КЖ

Здание станции обезжелезивания воды подземных источников, с содержанием железа до 10 мг/л, производительностью 20 тыс. м³/сут

Стадия	Лист	Листов
Р	21	

Схема расположения стеновых панелей в осях 1÷9.

ЦНИИЭП инженерного оборудования г. Москва

Копировал: Алешикова

23574-02 Формат: А2

Альбом 2

Фрагмент 1

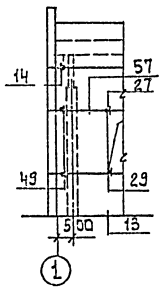

Фрагмент 2

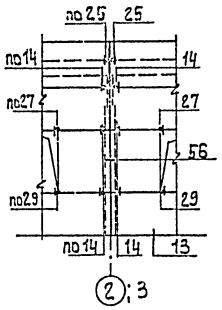

Фрагмент 3

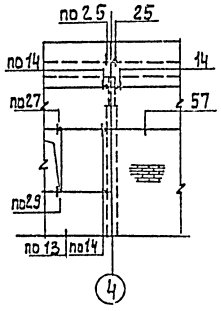

Фрагмент 7

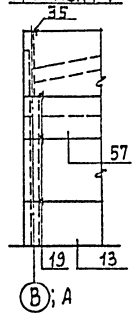

Фрагмент 8

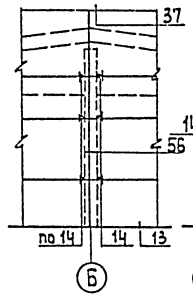

Фрагмент 9

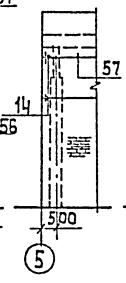

Фрагмент 10

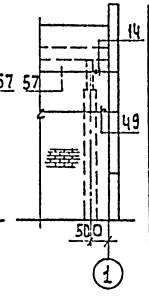

Спецификация соединительных изделий

Марка	Обозначение	Наименование	Кол.	Масса ед. кг	Примеч.
		Соединительные элементы			
Т3	1.030.1-1 4-1-120	Т3	164	0.4	
Т5	-130	Т5	18	0.4	
Т8	-140	Т8	24	0.5	
Т17	-220	Т17	4	0.3	
Т19	-220-02	Т19	24	0.5	
	1.030.1-1.3-2-514	лист 8х80х140 ГОСТ 19903-74	64	0.7	
РК3	1.030.1-1.4-1-060-04	РК3	2	13.3	
ТК3	1.030.1-1.4-1-110	ТК3	1	17.6	
МС2	ТП 901-3-253.89 КЖ.И.ТО.030	соединительный элемент МС2	8		

Фрагмент 4

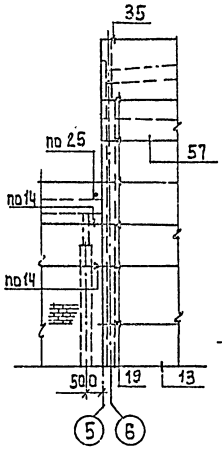

Фрагмент 5

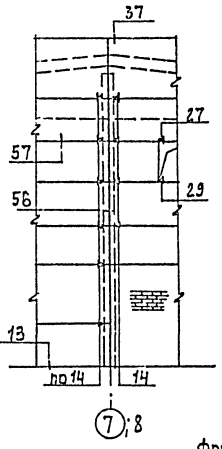

Фрагмент 6

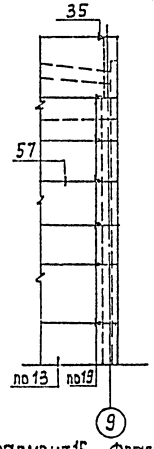

Фрагмент 11

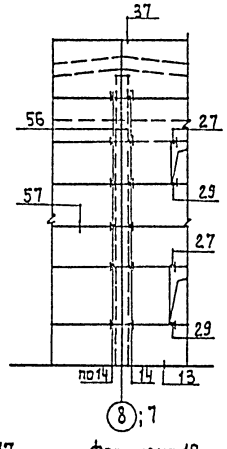

Фрагмент 12

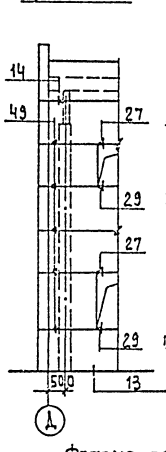

Фрагмент 13

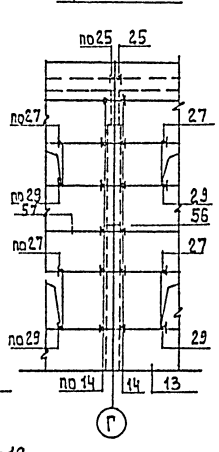

Спецификация монтажных узлов

Марка узла	Кол-во узлов	Марка элемента крепления	Кол-во шт на 1 узел	Масса ед. кг	Примеч.
14	136	Т3	1	136	1.030.1-1 Вып. 3-3
19	30	Т3	1	30	
25	26	Т19	1	26	
27	32	лист	1	32	
29	32	лист	1	32	
35	7	Т8	2	14	
37	5	Т8	2	10	
17	4	Т17	1	4	
49	16	Т5	1	16	

Фрагмент 14

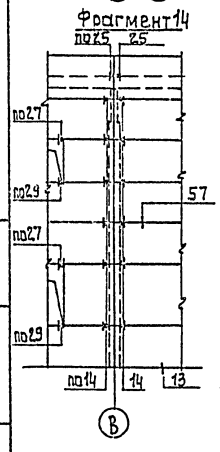

Фрагмент 15

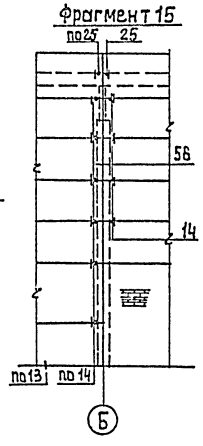

Фрагмент 16

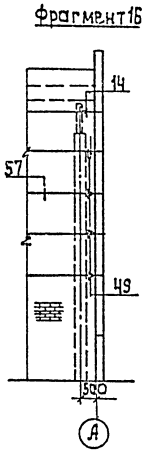

Фрагмент 17

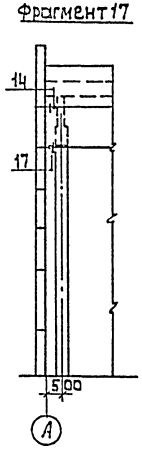

Фрагмент 18

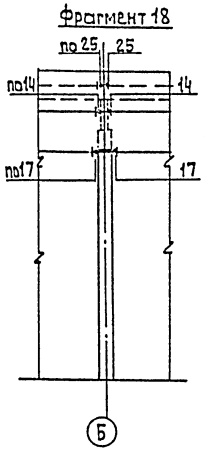

Фрагмент 19

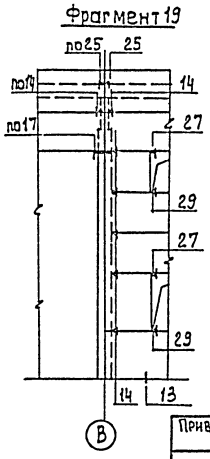

Привязан

Инв.№

Провер.	Антонова	
Инж.	Мирошниченко	
Зав. гр.	Антонова	
Гл. констр.	Кузнецов	
Н. контр.	Данилевский	
Нач. отд.	Письман	

тп 901-3-253.89 КЖ

Здание станции обезжелезивания соды подземных источников с содержанием железа до 10 мг/л производительностью 20 тыс м³/сутки

Стадия	Лист	Листов
Р	22	

Схемы расположения стеновых панелей в осях 1÷9; А–Д. Фрагменты.

ЦНИИЭП инженерного оборудования г. Москва

Инв.№ подл. | Подпись и дата | Взам. инв.№

Копировал: Алешикова

23574-02 Формат: А2

Альбом 2

Схема расположения колонн, диафрагм жесткости и ригелей на отм. 3.600.

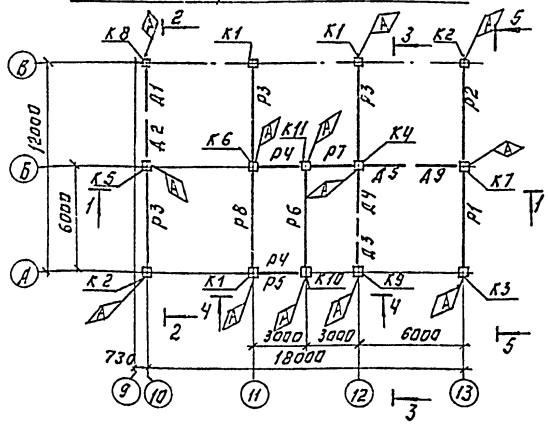

Схема расположения колонн, диафрагм жесткости и ригелей на отм. 7.200.

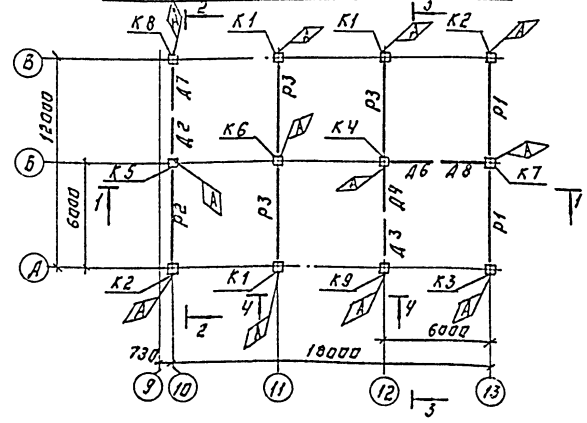

Спецификация к схемам расположения элементов каркаса в осях 10÷13.

Марка поз.	Обозначение	Наименование	Кол.	Масса ед. шт.	Примеч.
		Колонны			
К1	ТП901-3-253.89-КЖИ.10.000	2К03.36-21а	3	1845	
К2	-01	2К03.36-21б	2	1845	
К3	-02	2К03.36-21б	1	1845	
К4	-03	2К03.36-21г	1	1845	
К5	-04	2К03.36-21д	1	1845	
К6	ТП901-3-253.89-КЖИ.11.000	2КД3.36-24а	1	1879	
К7	-01	2КД3.36-24б	1	1879	
К8	ТП901-3-253.89-КЖИ.12.000	2К3.36-1а	1	1811	
К9	-01	2К3.36-1б	1	1811	
К10	ТП901-3-253.89-КЖИ.13.000	1К03.36а	1	1018	
К11	-01	1К03.36б	1	1018	
		Ригели			
Р1	1.020-1/83 3-1 07-01	РОП Ч.57-30 АтV	3	2070	
Р2	-02	РОП Ч.57-40 АтV	2	2070	
Р3	1.020-1/83 3-1 02-02	РДП.Ч.57-60 АтV	6	2600	
Р4	1.020-1/83 3-1 16	РЛП Ч. 27-40	2	880	
Р5	1.020-1/83 3-1 17-03	Р3. 27	1	370	
Р6	ТП901-3-253.89 -КЖИ.23.000.	РЛП Ч.57-45-1	1	1920	
Р7	1.020-1/83.3-1 15	РОП Ч. 27-40	1	940	
Р8	1.020-1/83.3-1	РЛП Ч. 57-45	1	1920	
		Диафрагмы.			
Д1	1.020-1/83 4-1 21-01	1Д 26.36	1	3630	
Д2	1.020-1/83 4-1 22-01	1Д 30.36	2	4230	
Д3	1.020-1/83 4-1	2Д 26.36	2	4050	
Д4	1.020-1/83 4-1 22	2Д 30.36	2	4730	
Д5	1.020-1/83 4-1	1ДП26.36	1	2630	
Д6	ТП901-3-253.89-КЖ.И.30.000	1Д 26.36-1	1	3630	
Д7	-01	1Д 26.36-2	1	3630	
Д8	ТП901-3-253.89-КЖ.И.31.000	1АП 30.36-1	1	3230	
Д9	-01	1Д 30.36-1	1	4230	
П1	3.006.1-2.87.2-14	Плита ПНд-3	1	310	
		Соединительные элементы.			
МС3	1.020-1/83 7-1 020	МС3	48		
МС4	1.020-1/83 7-1 040	МС4	48		
МС5	1.020-1/83 7-1 030	МС5	6		
МС8	1.020-1/83 7-1 040-02	МС8	24		
МС9	1.020-1/83 7-1 030-01	МС9	12		
МС18	1.020-1/83 6-1 084	МС18	12		
МС21	1.020-1/83 6-1 084	МС21	6		
МС23	1.020-1/83 6-1 084	МС23	6		
МС27	1.020-1/83 7-1 090	МС27	8		
		Швеллер 10 ГОСТ 8240-72	2,400		
		Уголок 50×5 ГОСТ 8509-86	3,50	2	
		ФВАI ГОСТ 5781-82 ℓ=1000		2	

1-1

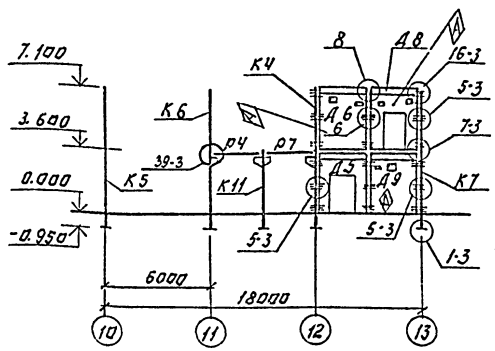

2-2

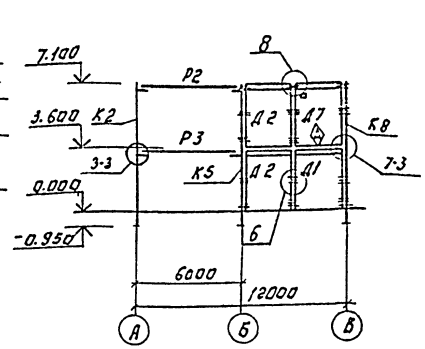

3-3

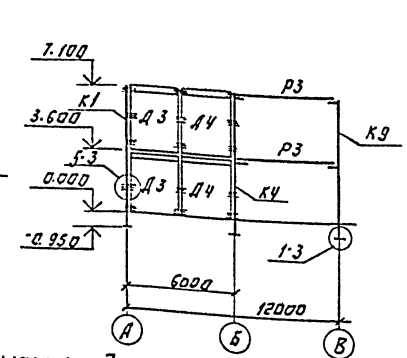

4-4

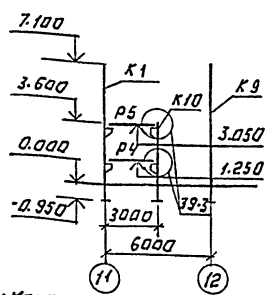

5-5

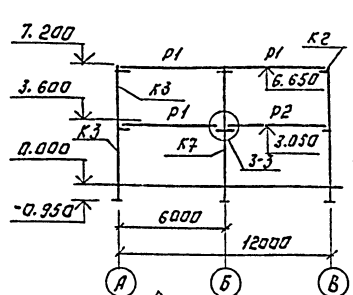

Узел крепления козырька над входом в осях 10-11.

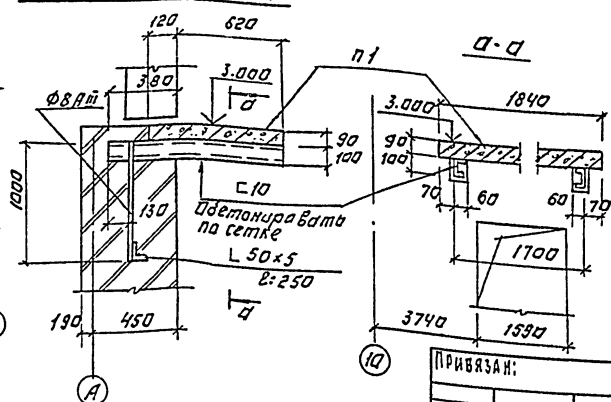

1. При монтаже конструкций поверхности со знаком ◇ ориентировать согласно данному чертежу.
2. Монтажные узлы, замаркированные на данном листе см. серию 1.020-1/83 вып. 6-1.

Привязан:

Инв. №

Гип	Антонова		
Инж. пр.	Голованова		
Зав. гр.	Антонова		
Гл. констр.	Кузнецов		
Н. контр.	Рабикова		
Нач. отд.	Писман		

ТП 901-3-253.89 КЖ

Здание насосной станции оборотного водоснабжения подземных источников с бассейном-аккумулятором емкостью 10 тыс. м³ для поливо-моечных работ. 2 очередь. Мощность.

Стадия	Лист	Листов
Р	23	

Схемы расположения элементов каркасов в осях 10÷13.

ЦНИИЭП инженерного оборудования г. Москва

Копировал: Логинова

Формат: А2

23574-02

Альбом 2

Схема расположения плит покрытия на отм. 7.200.

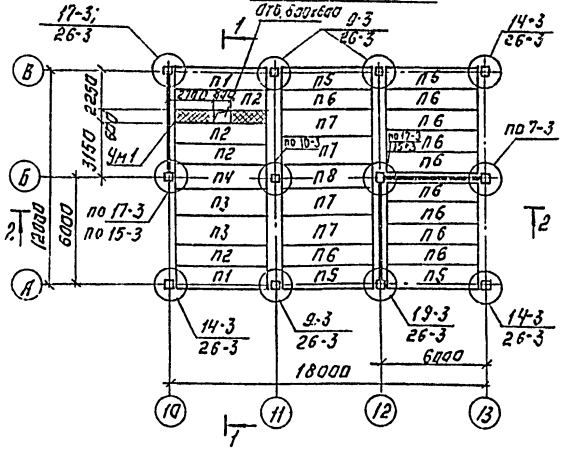

Схема расположения плит перекрытия на отм. 3.600.

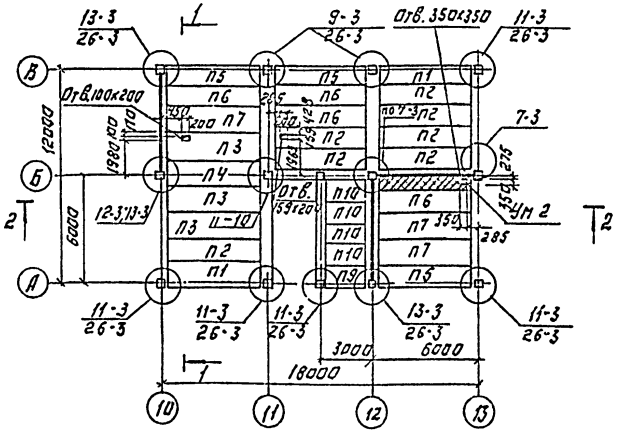

1-1

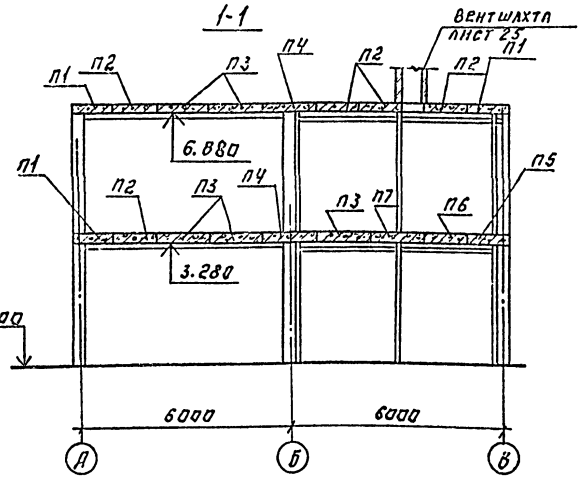

2-2

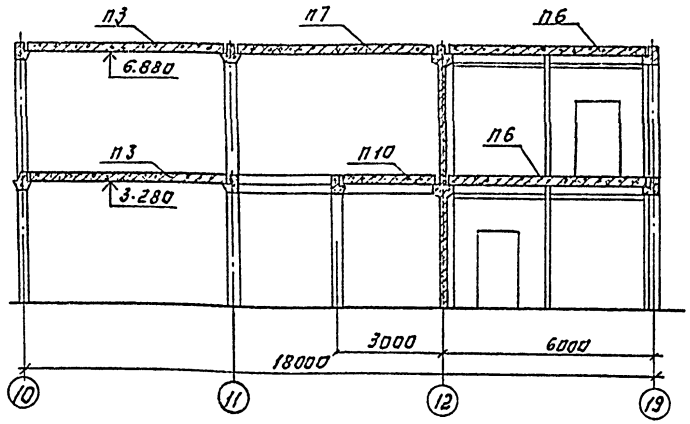

Спецификация к схемам расположения плит покрытия и перекрытия.

Марки, поз.	Обозначение	Наименование	Кол.	Масса ед. кг	Примеч.
П1	1.041.1-2.1.200-01	ПК56.12-8АтVСт-1	4	2000	
П2	1.041.1-2.1.100-02	ПК56.12-8АтVСт	11	2000	
П3	1.041.1-2.1.300-05	ПК56.15-8АтVСт	5	2600	
П4	1.041.1-2.1.400-02	ПК56.15-8АтVСт-2	2	2600	
П5	1.041.1-2.1.200	ПК56.12-4АтVСт-1	7	2000	
П6	1.041.1-2.1.100-20	ПК56.12-4АтIVСт	14	2000	
П7	1.041.1-2.1.300-24	ПК56.15-4АтIVСт	7	2600	
П8	1.041.1-2.1.400	ПК56.15-4АтIVСт-2	1	2600	
П9	1.041.1-2.5.4000	ПК27.12-5АIIIТ-2	1	900	
П10	1.041.1-2.5.1000	ПК27.12-5АIIIТ	4	900	
П11	3.006.1-2.87.2-10	П109-3	2	190	
Ум1	Лист 25	Участок монолитный Ум1	1		
Ум2	Лист 25	Участок монолитный Ум2	1		
	Соединительные элементы				
МС-9	1.020-1/83 7-1 30-01	МС-9	8		
МС10	1.020-1/83 7-1 30-02	МС-10	1		
МС-11	22.011.540	МС-11	5		
МС-13	14.011.600	МС-13	4		
МС-14	1.020-1/83 7-150	МС-14	4		
МС-15	16.011.300	МС-15	22		
МС-18	14.011.350	МС-18	9		
МС-19	1.020-1/83 7-150-02	МС-19	5		
МС-20	1.020-1/83 7-150-03	МС-20	2		
МС-21	26а.10.070.260	МС-21	15		
МС-23	100.10.06а.110	МС-23	6		
МС-25	1.020-1/83 7-1 70	МС-25	1		
МС-26	1.020-1/83 7-1 80	МС-26	24		
1	1.400-15.81.410-05	Изделие закладное мнчт-2	8		
2		Швеллер 20 ГОСТ 8240-72 Ст5 ВСт3кп2 ГОСТ 535-79	7.6		п.м.

1. Узлы, замаркированные на листе, смотрите серию 1.020-1/83 Вып. 6-1.
2. Стыки между плитами заделать бетоном В15 на мелком заполнителе.
3. За маячивание полок ригелей в зоне колонн выполнить по документу 1.020-1/83 6-1 п49.
4. Отверстия в плитах выполнить методом рассверловки по контуру, не нарушая ребер.

Схема расположения опор под шкафы в осях 10-11.

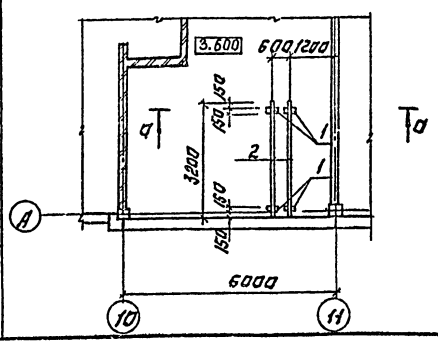

а-а

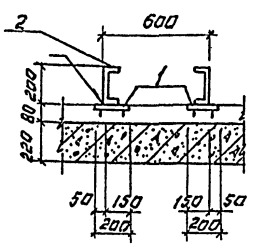

Схема расположения опор под шкафы в осях 12-13.

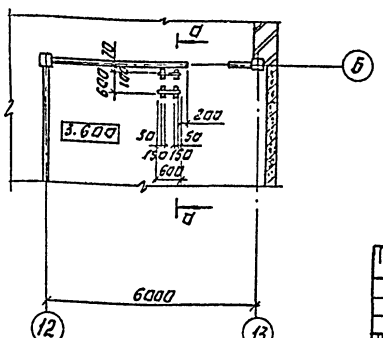

				Тп 901-3-253.89		Кж
Привязан:						
Инв. №						
Копировал: Логинова					Формат: А2	

Гип	Антонова			Значения станционных железнодорожных пакгаузов с погрузочно-разгрузочными платформами для перевозки грузов в универсальных контейнерах 20 и 5 тонн. Мосгорпроектом.	Стадия	Лист	Листов
Инженер	Головинова				Р	24	
Завгруп	Антонова						
Н. контр.	Кузнецов			Схемы расположения плит покрытия и перекрытия в осях 10-13.	ЦНИИЭП инженерного оборудования г. Москва		
Гл. контр.	Бабикова						
Нач. отд.	Письман						

Согласовано:
Инв. № подл. | Подпись и дата | Взам. инв. № | Инв. № дубл. | Подпись и дата

23574-02

Альбом 2

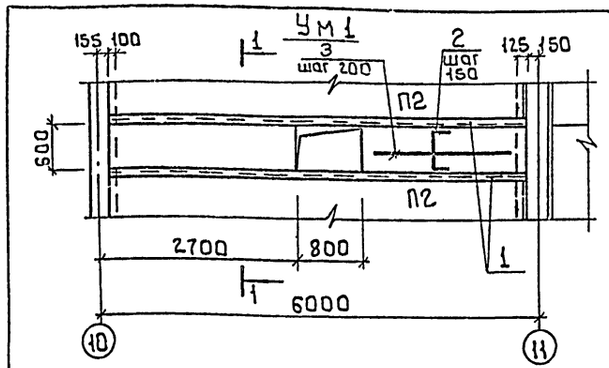

План покрытия Вентшахты

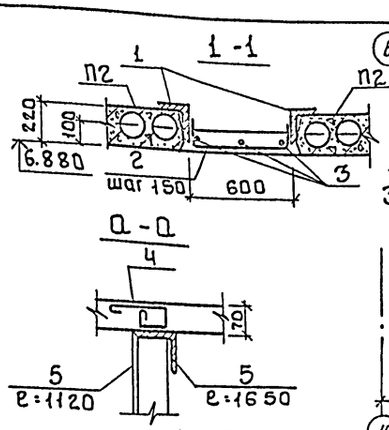

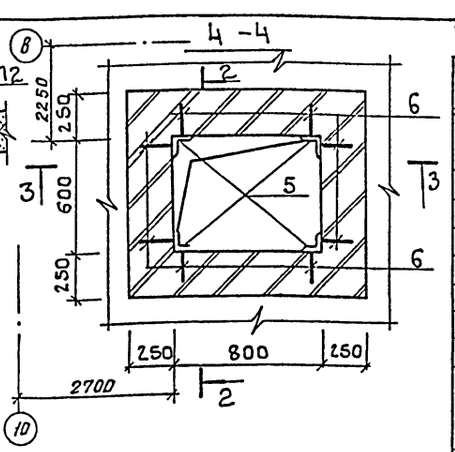

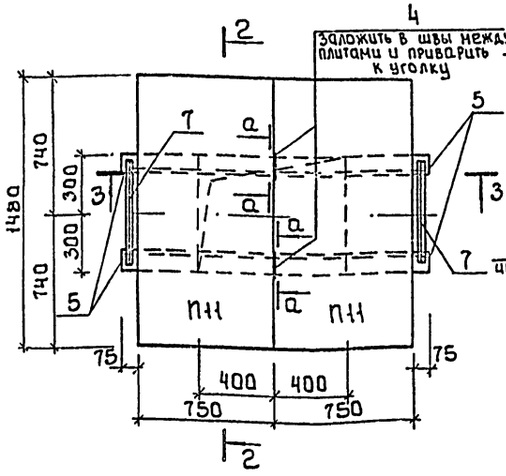

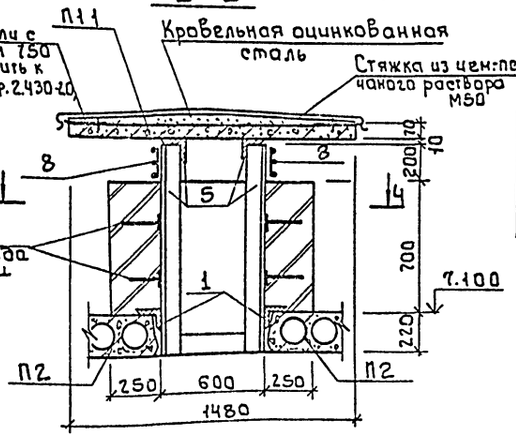

Ведомость деталей

Поз.	Эскиз
2	200 | 570 | 200
4	200; 50 | 80 | 70

Спецификация элементов монолитной конструкции

Формат	Зона	Поз.	Обозначение	Наименование	Кол.	Примеч.
				Ум1		
				Детали		
		1		Уголок 100×100×7-В ГОСТ 8509-86 / Вст3пс6-1 ГОСТ 535-79 ℓ=5100	2	61.56 кг
		2*		ф10 AIII ГОСТ 5781-82 ℓ=970	34	0.60 кг
		3		ф6 AI ГОСТ 5781-82	14.7 п.м	0.22 кг
				Материалы		
				Бетон В15	0.3	м³
				Ум2		
				Детали		
		1		Уголок 100×100×7-В ГОСТ 8509-86 / Вст3пс6-1 ГОСТ 535-79 ℓ=5100	2	61.56 кг
		2*		ф10 AIII ГОСТ 5781-82 ℓ=970	37	0.60 кг
		3		ф6 AI ГОСТ 5781-82	159 п.м	0.22 кг
				Материалы		
				Бетон В15	0.34	м³
				Вентшахта		
				Детали		
		4*		ф6 AI ГОСТ 5781-82 ℓ=480	2	0.11 кг
		5		Уголок 100×100×7-В ГОСТ 8509-86 / Вст3пс6-1 ГОСТ 535-79	7.8 м.п.	10.8 кг
		6		ф6 AI ГОСТ 5781-82 ℓ=230	16	0.05 кг
		7		Уголок 50×50×5-В ГОСТ 8509-86 / Вст3кп2 ГОСТ 535-79 ℓ=580	2	2.2 кг
		8		Сетка Р-15-1.6 ГОСТ 536-80	0.56	м²

* позиции 2 и 4 - см. ведомость деталей

Ведомость расхода стали на элемент, кг

Марка элемента	Изделия арматурные					Изделия закладные					Общий расход
	Арматура класса				Всего	арматура класса	прокат марки			Всего	
	A-III		A-I			A-I	Вст3кп2				
	ГОСТ 5781-82					ГОСТ 5781-82	ГОСТ 8509-86				
	ф10	Итого	ф6	Итого		ф6	∟50×50×5	∟100×100×7	Итого		
Ум1	20.4	20.4	3.2	3.2	23.6			123.1	123.1	123.1	146.7
Ум2	22.2	22.2	3.5	3.5	25.7			123.1	123.1	123.1	148.8
Вентшахта			1.0	1.0	1.0		4.4	84.2	88.6	88.6	89.6

1 Спецификацию на плиты покрытия Вентшахты смотрите лист 24.
2 Сварку производить электродами Э42 ГОСТ 9467-75, катет шва - 6 мм.
3 Все металлоконструкции окрасить масляной краской ГОСТ 8292-85 за 2 раза по грунтовке ГФ-021 ГОСТ 25129-82.

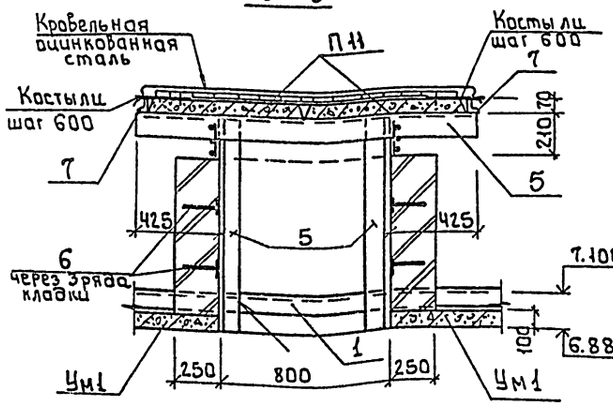

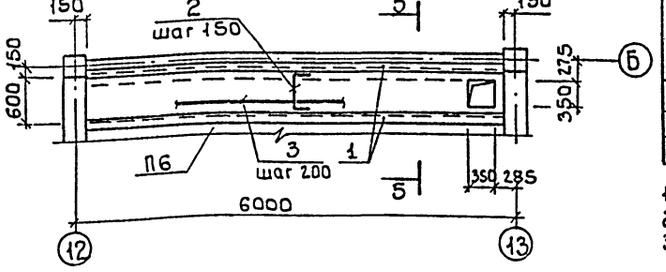

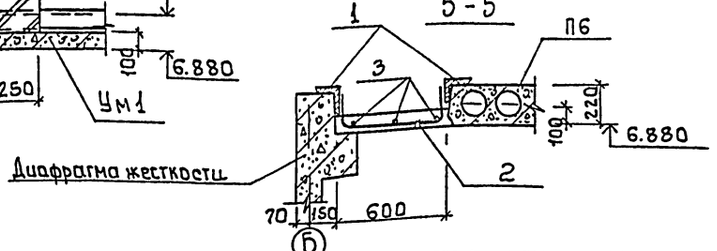

Привязан	Провер.	Антонова	
	Инжен.	Голованова	
	Зав. гр.	Антонова	
	Гл. констр.	Кузнецов	
	Н. контр.	Бабикова	
Инв. №	Нач. отд.	Лисьман	

ТП 901-3-253.89 КЖ.

Здание станции обезжелезивания воды подземных источников с содержанием железа до 10 мг/л производительностью 20 тыс. м³/сут

Схемы расположения плит покрытия и перекрытия. Участок монолитный. Ум1; Ум2. Вентшахта.

Стадия	Лист	Листов
Р	25	

ЦНИИЭП инженерного оборудования г. Москва

Согласовано: Отдел ВС Грачева

Инв. № подл. | Подпись и дата | Взам. инв. №

Копировал: Боброва 23574-02 Формат: А2

Альбом 2

Схема расположения стеновых панелей по оси „А"

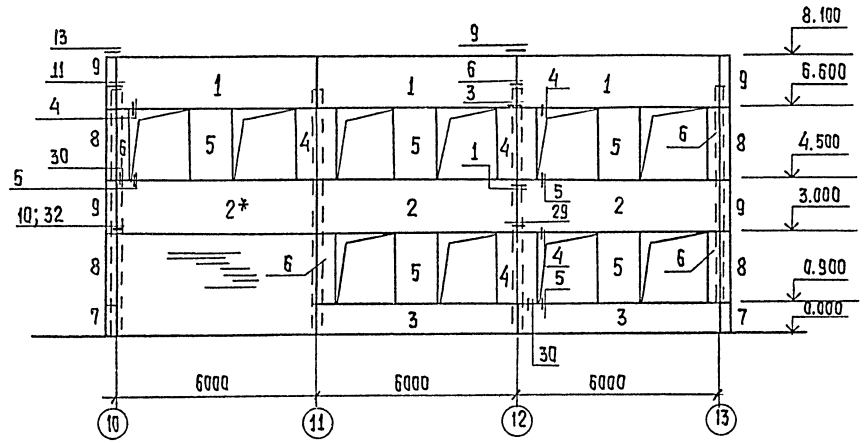

Схема расположения стеновых панелей по оси „8"

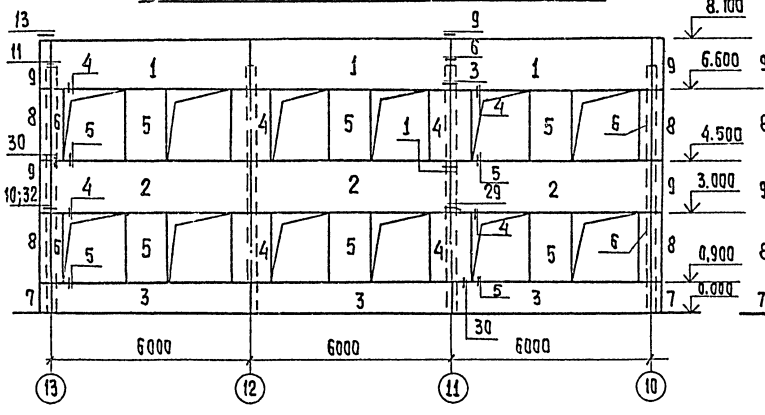

Схема расположения стеновых панелей по оси 13

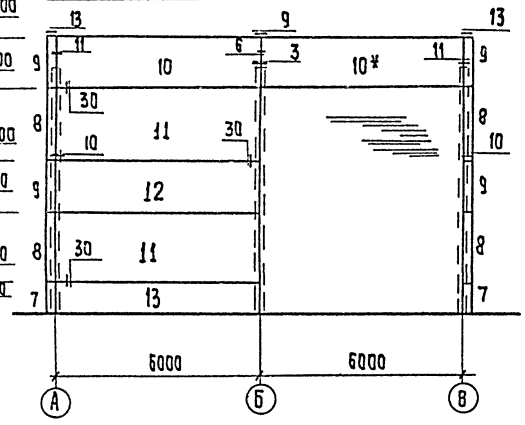

Схема расположения стеновых панелей по оси 10.

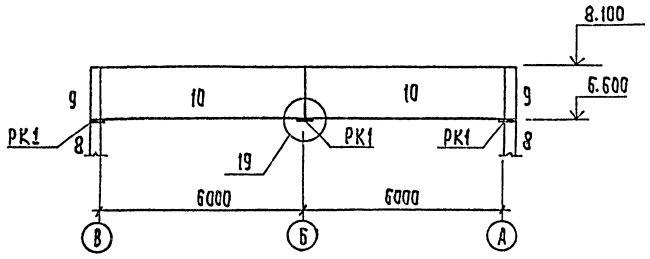

Спецификация элементов к схемам расположения стеновых панелей.

Марка, поз	Обозначение	Наименование	Кол.	Масса ед., кг.	Примеч.
1	1.030.1-1; 1-1 06-07	ПС 60.15.3.0-3А-11	6	3140	
2	1.030.1-1; 1-1 06-07	ПС 60.15.3.0-3А-8	6	3140	
3	1.030.1-1; 1-1 04-11	ПС 60.9.3.0-6А-5	5	1910	
4	1.030.1-1; 1-1 61-06	2ПС 12.21.3.0-А-1	7	870	
5	1.030.1-1; 1-1 61-06	2ПС 12.21.3.0-А-4	11	870	
6	1.030.1-1; 1-1 59-06	2ПС 6.21.3.0-А-2	8	440	
7	1.030.1-1; 1-1 69-14	3ПС 46.90.30-А-1	4	190	
8	1.030.1-1; 1-1 69-20	3ПС 46.210.30-А-1	8	450	
9	1.030.1-1; 1-1 69-18	3ПС 46.150.30-А-2	8	320	
10	1.030.1-1; 1-1 06-07	ПС 60.15.3.0-3А-2	4	3140	
11	1.030.1-1; 1-1 07-15	ПС60.21.3.0-2А-1	2	4390	
12	1.030.1-1; 1-1 06-07	ПС 60.15.3.0-3А-1	1	3140	
13	1.030.1-1; 1-1 04-11	ПС 60.9.3.0-6А-1	1	1910	
	Соединительные элементы				
МС1	1.030.1-1.4-1-270	МС-1	70		
МС2	70.6.060.80	полоса 8х70 ГОСТ 103-76 Ст3пс ГОСТ 535-79 ℓ=80	76	0.28	
МС2	6.011.150	ф6АI ГОСТ 5781-82; ℓ=150	44	0.032	
МС3	1.030.1-1.4-1-270-01	МС-3	20		
МС4	260.10.070.260	лист 8-ПН-10-ГОСТ 19903-74 Ст3пс ГОСТ 14637-79 (260х260мм)	6	5.1	
МС6	12.011.300.	ф12АI ГОСТ 5781-82 ℓ=300	14		
МС7	60.6.060.60	полоса 8х60 ГОСТ 103-76 Ст3пс ГОСТ 535-79 ℓ=60	8	0.25	
РК1	1.030.1-1.4-1-330	консоль опорная РК-6с	3		

1. Масса стеновых панелей дана при значении плотности легкого бетона на пористых заполнителях в сухом состоянии $\gamma = 900 кг/м^3$.
2. Узлы крепления стеновых панелей приняты по серии 1.030.1-1 вып.3-1.
3. Монтажную сварку элементов крепления производить электродами типа Э42 по ГОСТу 9467-75.
4. Панели со знаком * монтировать после возведения кирпичной кладки.

				ТП 901-3-253.89		КЖ	
Провер.	Антонова			Здание станции обезжелезивания воды подземных источников с содержанием железа до 10 мг/л производительностью 200 тыс м3/сут.	Стадия	Лист	Листов
Инжен.	Голованова				Р	26	
Зав.гр.	Антонова						
Гл.конст.	Кузнецов			Схемы расположения стеновых панелей в осях 10-13	ЦНИИЭП инженерного оборудования г. Москва		
Н. конт.	Бабикова						
Нач.отд	Писъман						

Согласовано: Одиссей

Отдел ВС

Взам. инв. №

Подпись и дата

Инв. № подл.

Привязан

Инв. №

Копировал: Хюппенен

Формат А2

23574-02

Альбом 2

Схема расположения лестничных маршей

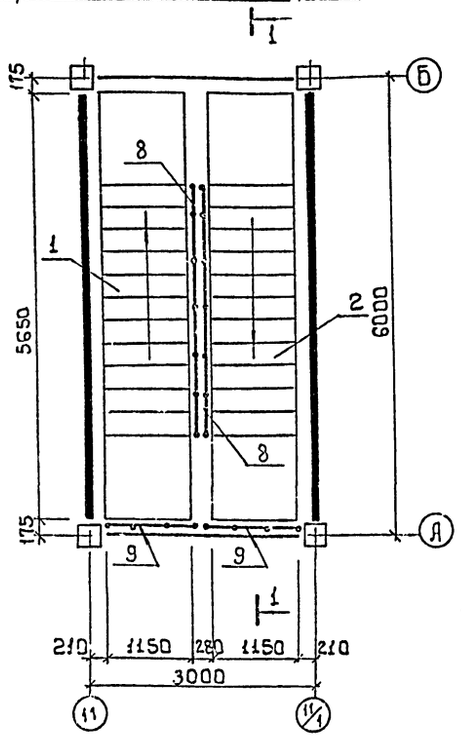

Схема расположения проступей на лестничных маршах

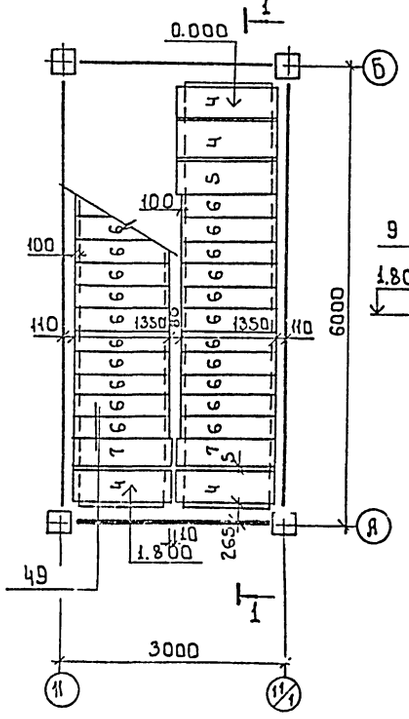

Разрез 1-1

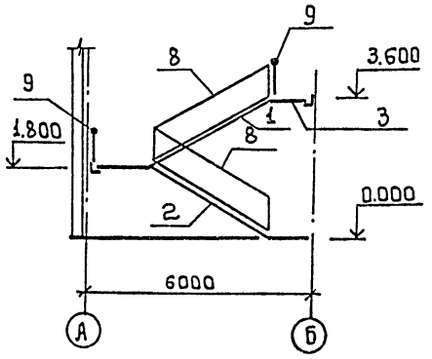

Спецификация к схемам расположения элементов лестниц

Марка	Обозначение	Наименование	Кол.	Масса	Примеч
		Лестничные марши			
1	1.050.1-2 Вып.1	ЛМП 57.11.18-5-1	1	2400	
2	1.050.1-2 Вып.1	ЛМП 57.11.18-5-2	1	2400	
		Лестничная площадка			
3	лист 28	ПМ1	1		
		Проступи			
4	1.050.1-2 Вып.1	2ЛН 14.5	8	70	
5	1.050.1-2 Вып.1	2ЛН 14.5В	3	70	
6	1.050.1-2 Вып.1	1ЛН 14.3	22	50	
7	1.050.1-2 Вып.1	2ЛН 14.3В	2	50	
		Ограждение лестницы			
8	1.050.1-2 Вып.2	ОМ 18-1		43.9	
		Ограждение площадки			
9	1.050.1-2 Вып.2	ОП 12-1	3	18.3	
	Соединительные элементы лестницы				
МС-33	12.20.060.100	МС-33	9		
МС-34	6.100.060.65	МС-34	12		
МС-45	1.020-1/83.7-1.100	МС-45	1	2.76	

Схема расположения Верхней лестничной площадки

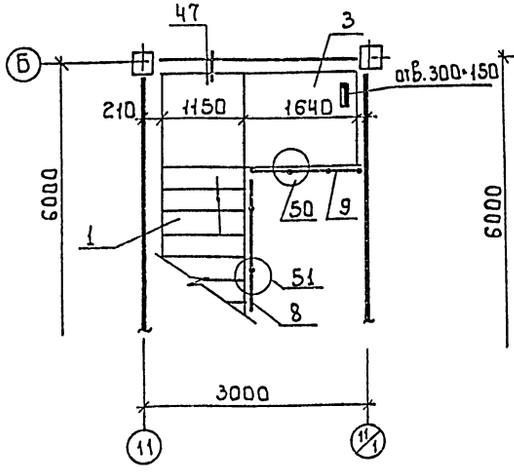

Схема расположения проступей Верхней лестничной площадки

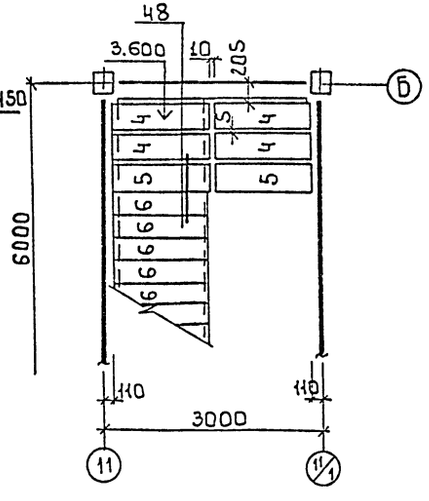

1 Монтажные узлы, замаркированные на данном листе, см. серию 1.020-1/83 Вып. 6-1.
2 Накладные проступи укладываются по слою цементно-песчаного раствора М100.

Инв.№ подл. | Подпись и дата | Взам.инв.№

Привязан

Инв.№

Провер.	Антонова		
Инж.1 кат	Архипова		
Зав.гр.	Антонова		
Гл.конст.	Кузнецов		
Н.контр	Бобикова		
Нач.отд.	Письман		

тп 901-3-253.89 -КЖ

Здание станции обезжелезивания воды подземных источников с содержанием железа до 10 мг/л производительностью 20 тыс.м³/сут.

Стадия	Лист	Листов
Р	27	

Схемы расположения лестничных маршей, проступей, площадок.

ЦНИИЭП инженерного оборудования г. Москва

Копировал: Боброва 23574-02 Формат: А2

Альбом 2

Площадка. Пм 1

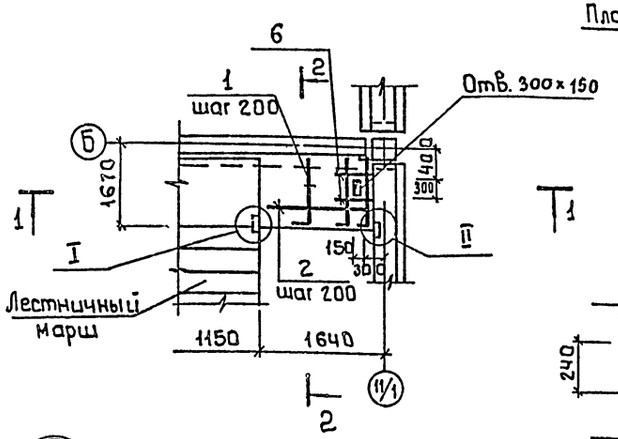

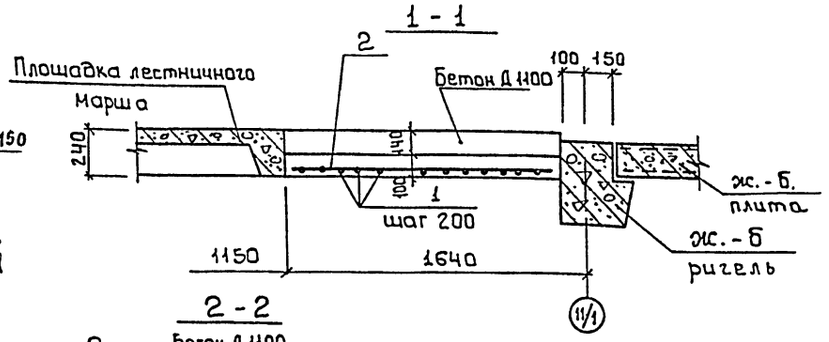

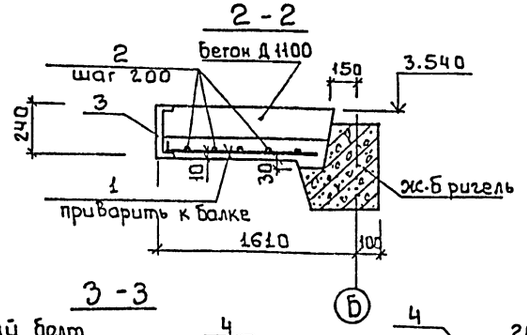

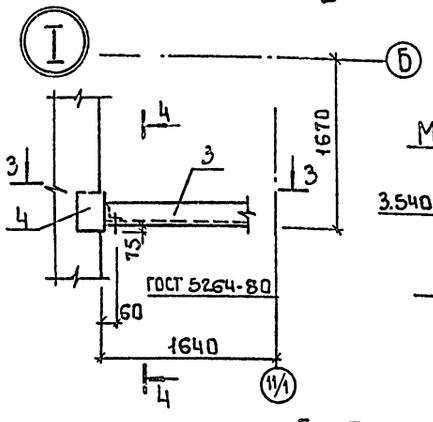

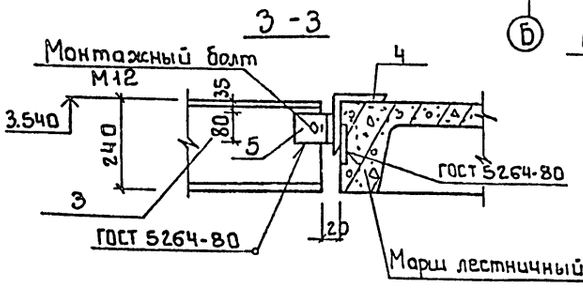

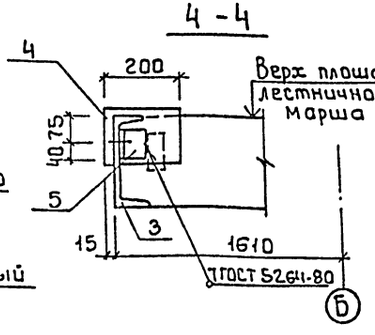

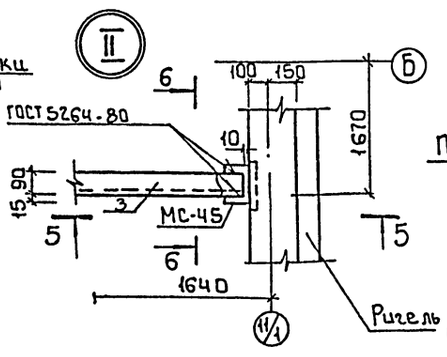

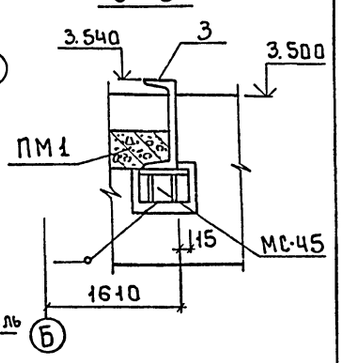

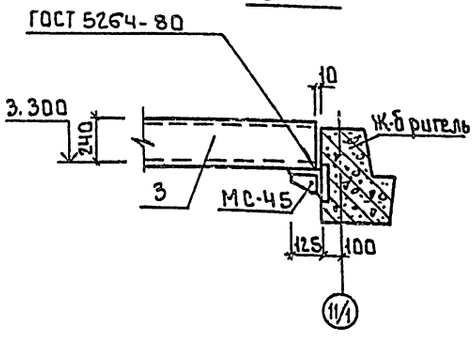

Спецификация монолитной ж-б. лестничной площадки

Формат	Зона	Поз.	Обозначение	Наименование	Кол.	Примеч.
				ПМ1		
				Детали		
БЧ		1*		ф10 AIII ГОСТ 5781-82 ℓ=1490		0.92кг
БЧ		2		ф8 AIII ГОСТ 5781-82 ℓ=1500	7	0.6кг
БЧ		3		Швеллер С24 ГОСТ 8240-72 / В ст 3пс6 ГОСТ 535-79 ℓ=1510	1	3.67кг
БЧ		4		Уголок 140×140×10-В ГОСТ 8509-86 / В ст 3пс6 ГОСТ 535-79 ℓ=200	1	4.3кг
БЧ		5		Уголок 75×75×6-Б ГОСТ 8509-86 / Ст 3 ГОСТ 535-79 ℓ=80	1	0.55кг
БЧ		6		ф8 AIII ГОСТ 5781-82 ℓ=500	2	0.2кг
				Материалы		
				Бетон В15, F50	0.17	м³

* Поз. 1 см. Ведомость деталей

Расход стали на один элемент, кг

Марка элемента	Изделия арматурные					Изделия закладные								Всего	Общий расход
	Арматура класса				Всего	Прокат марки									
	AI-III					ВСт3пс6			ВСт3пс6-1						
	ГОСТ 5781-82					ГОСТ 8240-72			ГОСТ 8509-86						
	ф8	ф10		Итого		С24		Итого	L140×10	75×6	Итого				
ПМ1	4.6	10.12		14.72	14.72	36.7		36.7	4.3	0.55	4.85			41.55	56.27

1. Соединительный элемент МС-45 см. спецификацию на листе 27.
2. Сварку производить электродами типа Э42 ГОСТ 9467-75.

Ведомость деталей

N поз.	Эскиз
1	70 1420

Привязан

Инв. №

Провер.	Антонова	
Инж. 1 кат.	Архипова	
Зав. гр.	Антонова	
Гл. конст.	Кузнецов	
Н. контр	Бобикова	
Нач. отд.	Письман	

тп 901-3-253.89 - КЖ

Здание станции обезжелезивания воды подземных источников с содержанием железа до 10 мг/литр производительностью 20 тыс. м³/сут

Стадия	Лист	Листов
Р	28	

Площадка Пм1

ЦНИИЭП инженерного оборудования г. Москва

Инв. № подл. | Подпись и дата | Взам. инв. №

Копировал: Боброва

23574-02 Формат: А2

Альбом 2

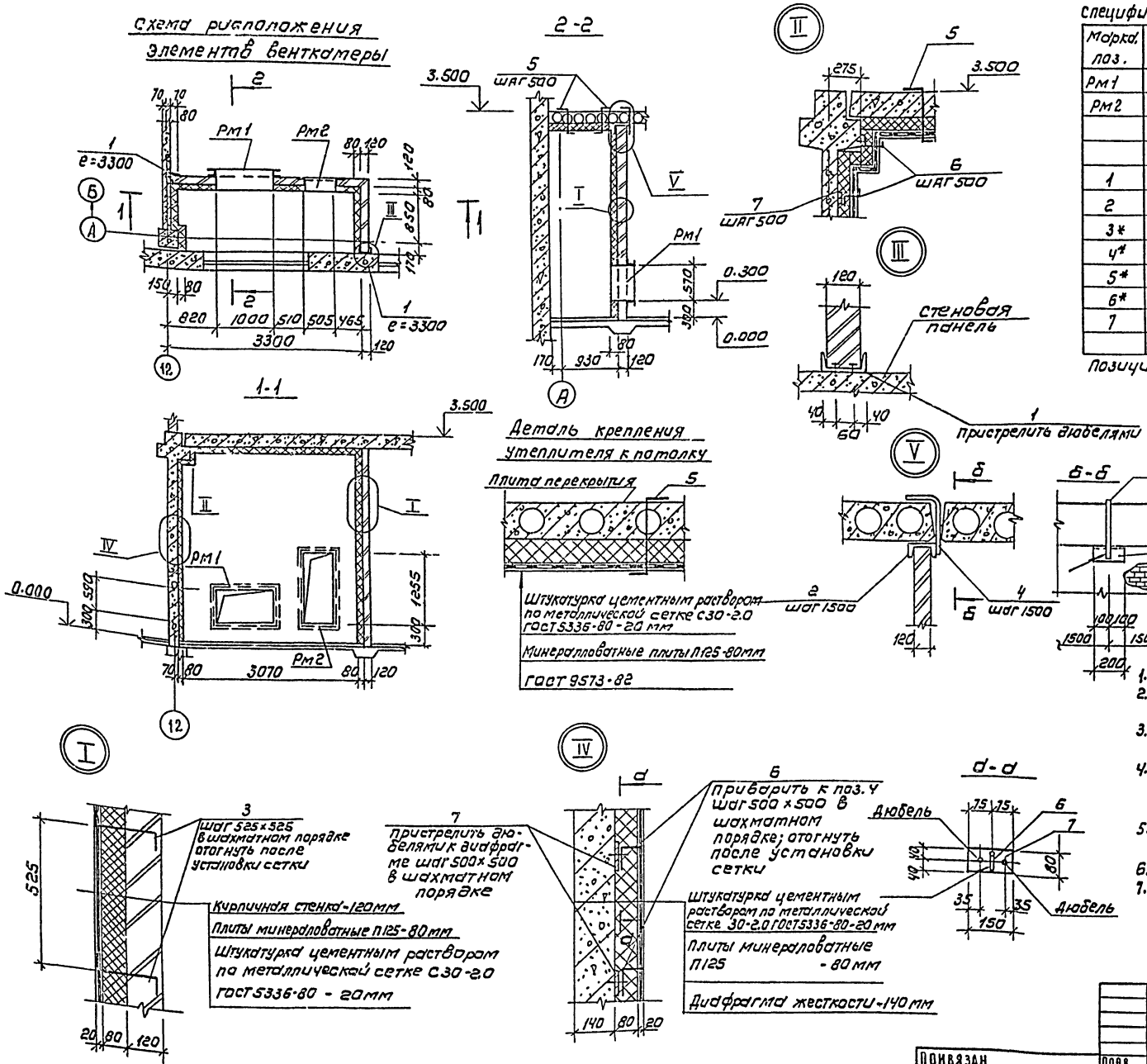
Схема расположения элементов венткамеры

Спецификация к схеме расположения элементов венткамеры

Марка, поз.	Обозначение	Наименование	Кол	Масса ед, кг	Примечание
Рм1	901-3-253.89-КЖ.И.70.070	Рама Рм1	1	61,5	
Рм2	КЖ.И.70.080	Рама Рм2	1	37,7	
		Соединительные элементы			
	11761-00.00.000	Дюбель ДРК-М10	60		
1		Швеллер 14 ГОСТ 8240-72 / ВСТ3кп2 ГОСТ 535-79 е=3300	1	40.6	
2		Швеллер 14 ГОСТ 8240-72 / ВСТ3кп2 ГОСТ 535-79 е=200	3	2.46	
3*		ф6АI ГОСТ 5981-82 е=350	70	0.08	
4*		ф6АI ГОСТ 5781-82; е=420	3	0.09	
5*		ф6АI ГОСТ 5781-82; е=500	18	0.11	
6*		ф6АI ГОСТ 5781-82; е=230	21	0.05	
7		Полоса Б-2 4×80 ГОСТ 103-76 / ВСТ3кп2 ГОСТ 535-79 е=150	21	2,51	
	ГОСТ 5336-80	Сетка С30-2.0	10,5		м²

Позиции, отмеченные*, см. ведомость деталей.

Ведомость деталей

Поз.	Эскиз
3	250 / 100
4	280 / 150
5	370 / 130
6	150 / 80

1. Плиты минераловатные П125 ГОСТ 9573-82.
2. Поз. 1 пристрелить дюбелями ДРК-10 к стеновой панели и диафрагме с шагом 1000 мм по высоте.
3. Поз. 4 заложить в шов между плитами перекрытия и приварить к поз. 2.
4. При возведении кирпичных перегородок в швы заложить поз. 3 в шахматном порядке с шагом 525 мм. для крепления плит утеплителя.
5. Крепление плит утеплителя к колонне аналогично узлу IV.
6. Сварку производить электродами Э42 ГОСТ 9467-75.
7. Все металлоконструкции окрасить масляной краской ГОСТ 8292-85 за 2 раза по грунтовке ГФ-021 ГОСТ 25129-82.

ТП 901-3-253.89 -КЖ					
Привязан	Пров.	Антонова	Здание станции обезжелезивания воды подземных источников с содержанием железа до 10 мг/л производительностью 20,0 тыс м³/сут	Стадия: Р	Лист: 29	Листов:
	Инж. I кат.	Архипова			
	Зав. гр.	Антонова			
	Гл. конст.	Кузнецов	Схема расположения элементов венткамеры. Разрезы. Узлы.	ЦНИИЭП инженерного оборудования г. Москва	
Инв №	Н. контр.	Бабикова			
	Нач. отд.	Письман			

Согласовано: Инв № подл. | Подпись и дата | Взам. инв. | Отд. вг | Грачева

Копировал: Коршунова Формат: А2

23574-02

Альбом 2

Схема расположения стеновых панелей и монолитных участков на отм. -0.300

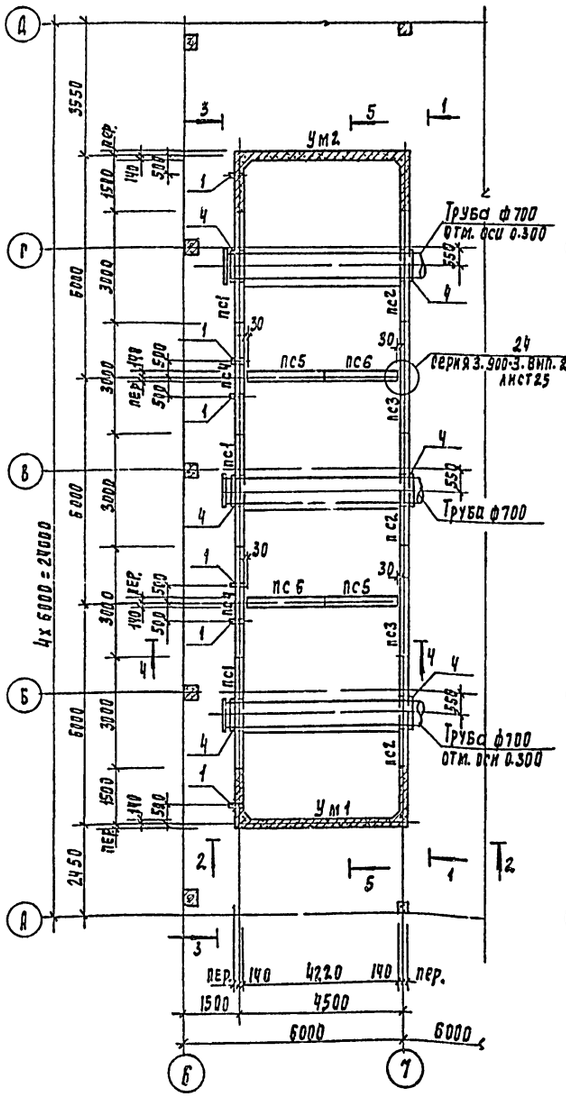

Схема расположения стеновых панелей и монолитных участков на отм. 4.280

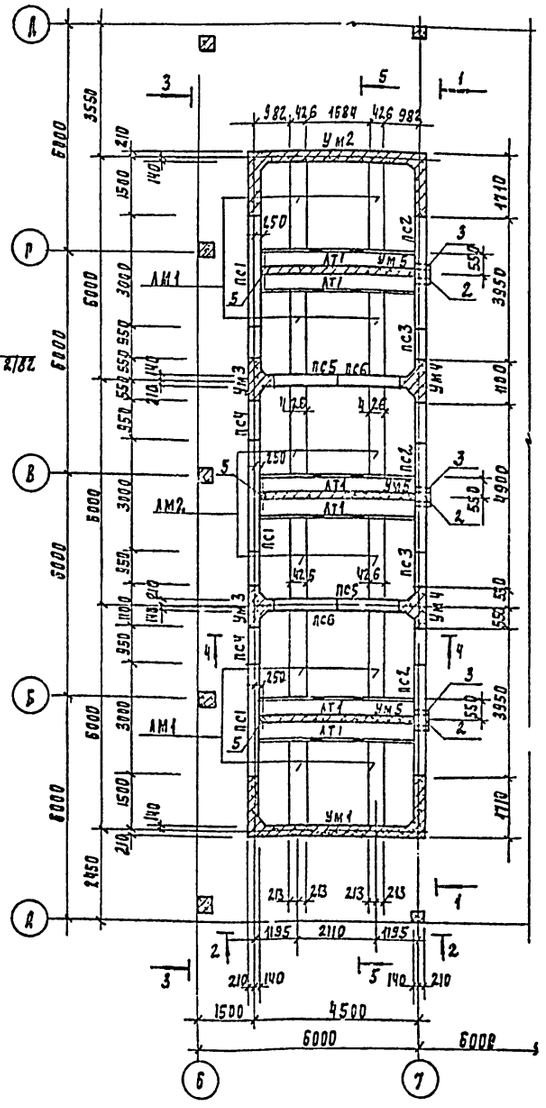

Схема расположения фильтров

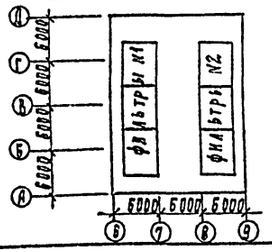

Экспликация отверстий

Поз	Обозначение
1	ф 100
2	ф 250
3	ф 500
4	ф 700
5	ф 50

Спецификация к схеме расположения стеновых панелей и монолитных участков

Марка поз	Обозначение	Наименование	Кол	Масса ед. кг	Примеч.
		Панель стеновая			
пс1	ТП901-3-253.89КЖ.К 51.000	пс1-48-52-1	3	7300	
пс2	-01	пс1-48-52-2	3	7300	
пс3	-02	пс1-48-52-3	2	7300	
пс4	-03	пс1-48-52-4	2	7300	
пс5	ТП901-3-253.89-КЖ.К 52.000	пс1-48-52-а	2	4900	
пс6	-01	пс1-48-52-б	2	4900	
		Участки монолитные			
Ум1	Листы 35,36	Ум1	1		
Ум2	Листы 35,36	Ум2	1		
Ум3	Листы 35,36	Ум3	2		
Ум4	Листы 35,36	Ум4	2		
Ум5		Ум5	3		
Монолитное днище	Листы 32,33		1		
АТ1	ТП901-3-253.89-КЖ.К 53.000	Элемент лотковый			
		АТ2-18-1	6	1650	
АМ1	ТП901-3-253.89-КЖ.К 50.010	Лоток металлический АМ1	8	218.49	
АМ2	ТП901-3-253.89-КЖ.К 50.020	АМ2	4	227.86	
		ф16АIII ГОСТ 5781-82 l=300	98	0.47	
		ф12АIII ГОСТ 5781-82 l=250	64	0.22	
6		ф18АI ГОСТ 5781-82 l=600	20	1.2	
7		ф18АI ГОСТ 5781-82 $l_{общ}$=	40.9	п.м 2.27 кг/м	
8		Швеллер 16ГОСТ 8240-72 / Ст3пс6-1 ГОСТ 535-79	3	17.04	
Мс4	ТП901-3-253.89-КЖ.К 50.040	Соединительный элемент Мс4	12	8.04	

1. Установка стеновых панелей производится с тщательной выверкой горизонтальных и вертикальных осей.
2. Между собой панели крепятся путем сварки закладных деталей арматурными накладками по узлам 1.2 серии 3.900-3 вып. 2/82 с последующим замоноличиванием стыка цементно-песчаным раствором механизированным способом в соответствии с „Рекомендациями по замоноличиванию цементно-песчаным раствором стыков шпоночного типа в сборных железобетонных емкостных сооружениях." (см. серию 3.900-3, вып. 2/82) Т-образные стыки- гибкие, в виде шпонки, заполняемой тиоколовым герметиком „Гивром II" по узлу 24 серии 3.900-3 вып. 2/82. Подробнее о материалах и способах производства работ по выполнению стыков см. серию 3.900-3.
3. Заделка стеновых панелей в паз днища производится по узлам 17; 18 серии 3.900-3 вып. 2/82.
4. Днище и внутренние (к воде) поверхности стыков и монолитных участков стен торкретируются цементно-песчаным раствором за 2 раза на толщину 25мм.
5. Коллектор ф700 заложить до бетонирования и монтажа лотков.
6. На листах КЖ-31 и КЖ-32 разработаны фильтры №1, фильтры №2 - зеркальное отражение фильтров №1.
7. Виды 1-1÷3-3 и разрезы 4-4, 5-5 см. лист КЖ-31.

Привязан

Инв.№

Провер.	Антонова		
Инж.Пкат	Певчева		
Зав.груп	Антонова		
Рук.конст	Кузнецов		
Н.контр.	Бабикова		
Нач.отд	Письман		

ТП 901-3-253.89 КЖ

Здание станции обезжелезивания воды подземных источников с содержанием железа до 10 мг/л производительностью 20 тыс. м³/сут

Фильтры №1. Схема расположения стеновых панелей и монолитных участков.

Стадия	Лист	Листов
Р	30	

ЦНИИЭП инженерного оборудования г. Москва

Копировал Подлевская

Альбом 2

1-1

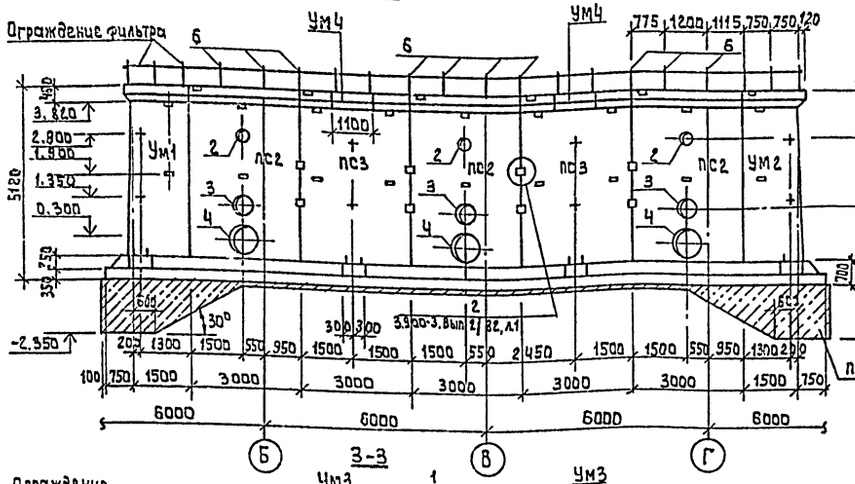

2-2

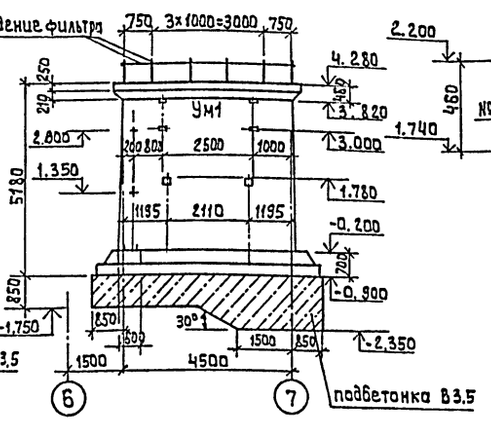

II

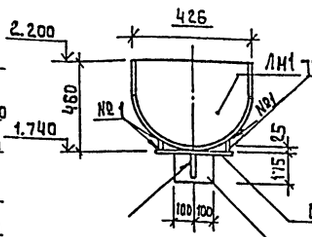

а-а

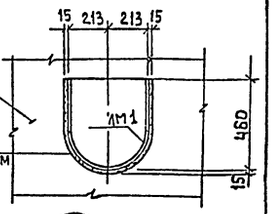

III

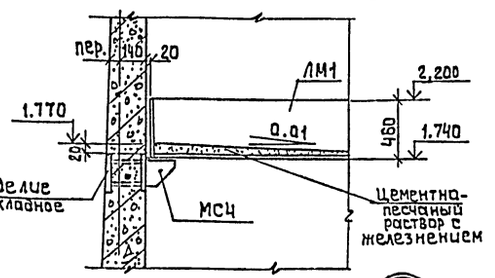

3-3

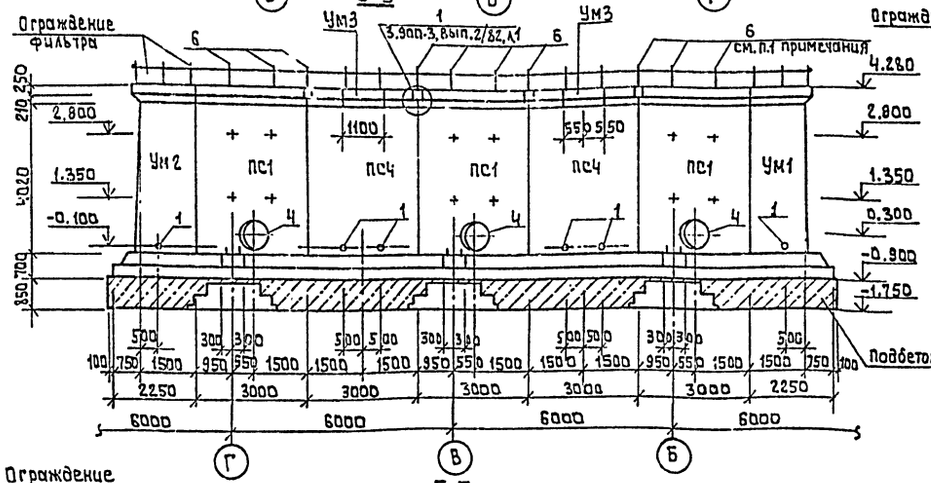

4-4

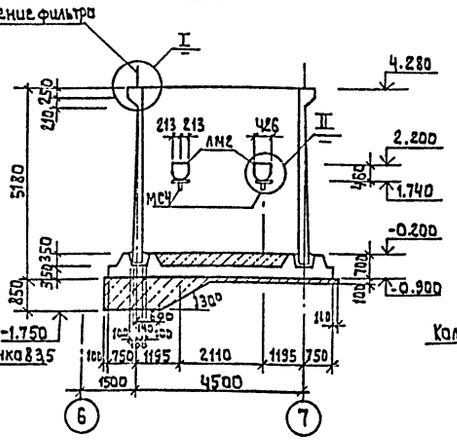

IV

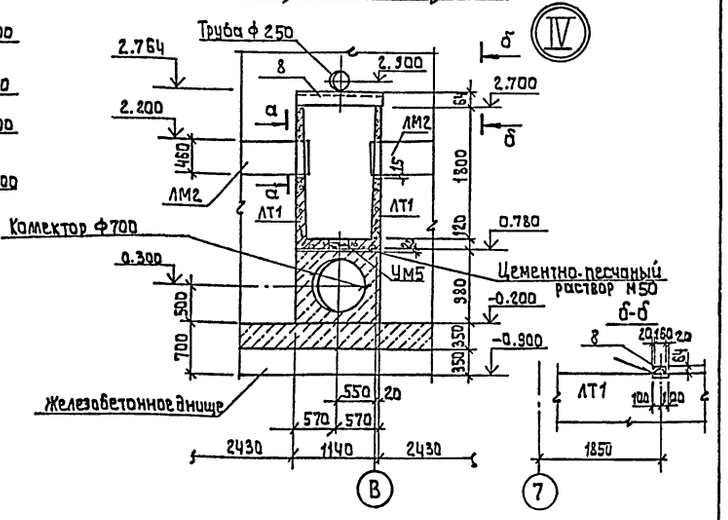

5-5

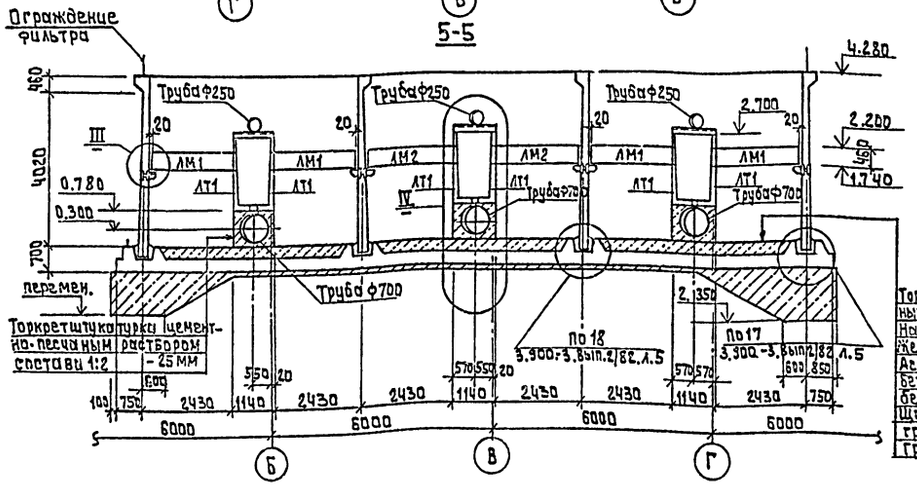

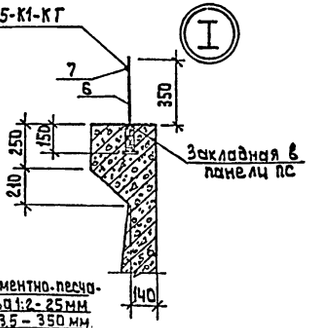

Торкретштукатурка цементно-песчаным раствором состава 1:2 - 25мм
Набетонка из бетона В3.5 - 350 мм
Железобетонное днище - 350 мм
Асфальтовый раствор - 8мм
Бетонная подготовка из бетона В 3.5 - 100 мм
Щебень, втрамбованный в грунт - 40 мм
Грунт основания

1. При заполнении швов между панелями заложить 6 швы поз. 6 (8 шт.)
2. Выборку поз. 6 см. спецификацию на листе 30.
3. Значком „+" отмечены закладные детали под металлические площадки.

				тп 901-3-253.89	КЖ
Привязан		Провер.	Антонова	Здание станции обезжелезивания воды подземных источников с содержанием железа до 10 мг/литр производительностью 20 тыс. м3/сутки	Стадия: Р; Лист: 31; Листов:
		Инж. Ткат	Певчева		
		Зав. груп	Антонова		
		Гл. конст.	Кузнецов	Фильтры №1. Виды 1-1 ÷ 3-3. Разрезы 4-4 ÷ 5-5 Узлы I ÷ IV.	ЦНИИЭП инженерного оборудования г. Москва
Инв. №		Н. контр	Бабихова		
		Нач. отд	Письман		

Согласовано: Отдел ВГ Шнеерман; Отдел ЗАА Гусева

Инв. № подл. | Подпись и дата | Взам. инв. №

Копировал: Алешикова

23574-02 Формат: А2

Альбом 2

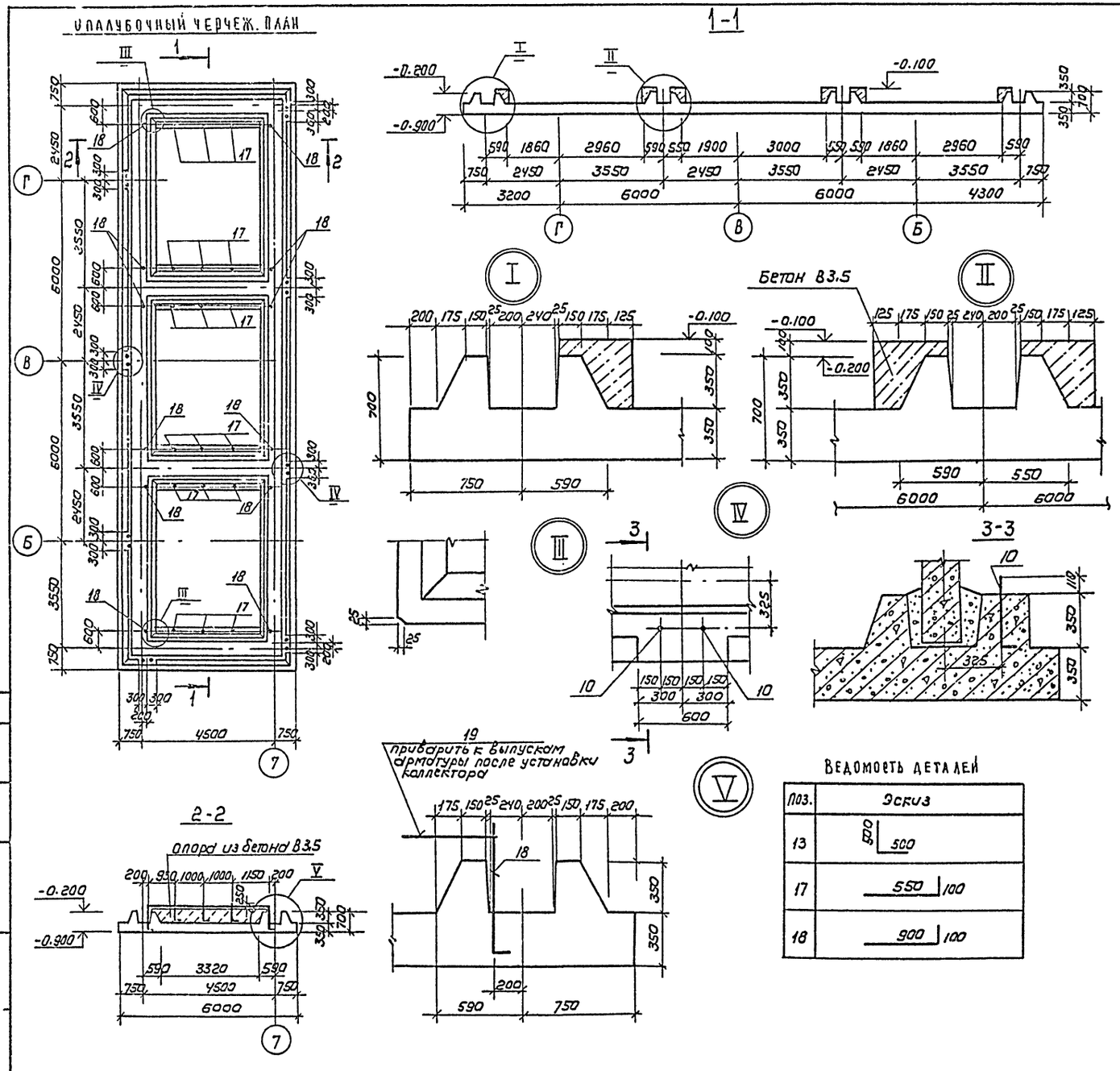

Спецификация к монолитному днищу

Формат	Зона	Поз.	Обозначение	Наименование	Кол	Примеч.
				Монолитное днище		
				Сборочные единицы		
				Пространственный каркас		
		1	ТП901-3-253.89 - КЖ.И.60.100	КП1	2	
		2	ТП901-3-253.89 - КЖ.И.60.200	КП2	2	
		3	ТП901-3-253.89 - КЖ.И.60.100-01	КП3	12	
		23	ТП901-3-253.89 - КЖ.И 60.300	КП4	10	
				Каркас плоский		
		4	ТП901-3-253.89 - КЖ.И.60.010	Кр3	16	
		5	ТП901-3-253.89 - КЖ.И.60.020	Кр4	40	
				Сетка арматурная		
		6	ТП901-3-253.89 - КЖ.И.60.030	С1	6	
		7	ТП901-3-253.89 - КЖ.И 60.040	С2	6	
		8	ТП901-3-253.89 - КЖ.И.60 050	С3	4	
		9	ТП901-3-253.89 - КЖ.И 60.060	С4	3	
		10	1.412.1-4.060	Изделие закладное ИН1	16	
				Детали		
Б.4		11		ф5Вр1 ГОСТ 6727-80 ℓ=1300	40	0.2кг
Б.4		12		ф12АIII ГОСТ5781-82 ℓ=690	40	0.6кг
Б.4		13*		ф5Вр1 ГОСТ6727-80 ℓ=1000	24	0.2кг
Б.4		14		ф5Вр1 ГОСТ6727-80 ℓ=1450	20	0.2кг
Б.4		15		ф8АIII ГОСТ5781-82 ℓ=1450	36	0.6кг
Б.4		16		ф20АIII ГОСТ5781-82 ℓ=1290	6	3.2кг
Б.4		17*		ф8АIII ГОСТ5781-82 ℓ=650	18	0.2кг
Б.4		18*		ф8АIII ГОСТ5781-82 ℓ=1000	12	0.4кг
Б.4		19		ф8АIII ГОСТ5781-82 ℓ=4150	6	1.6кг
Б.4		20		ф10АIII ГОСТ5781-82 ℓ=1520	24	0.9кг
Б.4		21		ф20АIII ГОСТ5781-82 ℓ=1520	24	3.7кг
Б.4		22		ф20АIII ГОСТ5781-82 ℓ=2000	46	4.9кг
				Материалы		
				Бетон В15; F50; W4	50,5	м³

* Поз. 13; 17; 18 - см. ведомость деталей.

Ведомость деталей

Поз.	Эскиз
13	500 / 500
17	550 / 100
18	900 / 100

1. Расход арматуры на днище см. на листе КЖ-33.

Привязан	Провер.	Антонова	
	Инж.II кат	Певчева	
	Зав. гр.	Антонова	
	Гл. конст.	Кузнецов	
	Н. контр.	Бабикова	
Инв №	Нач. отд.	Письман	

ТП 901-3-253.89 КЖ

Здание станции обезжелезивания воды подземных источников с содержанием железа до 10 мг/л производительностью 20 тыс м³/сутки

Фильтры №1. Днище монолитное. Опалубочный чертеж. План. Разрезы. Узлы.

Стадия	Лист	Листов
Р	32	

ЦНИИЭП инженерного оборудования г. Москва

Копировал: Коршунова

Формат А2

Согласовано: Отдел ВГ Чичерина

Инв. № подл. | Подпись и дата | Взам. инв.

23574-02

Альбом 2

Схема расположения каркасов

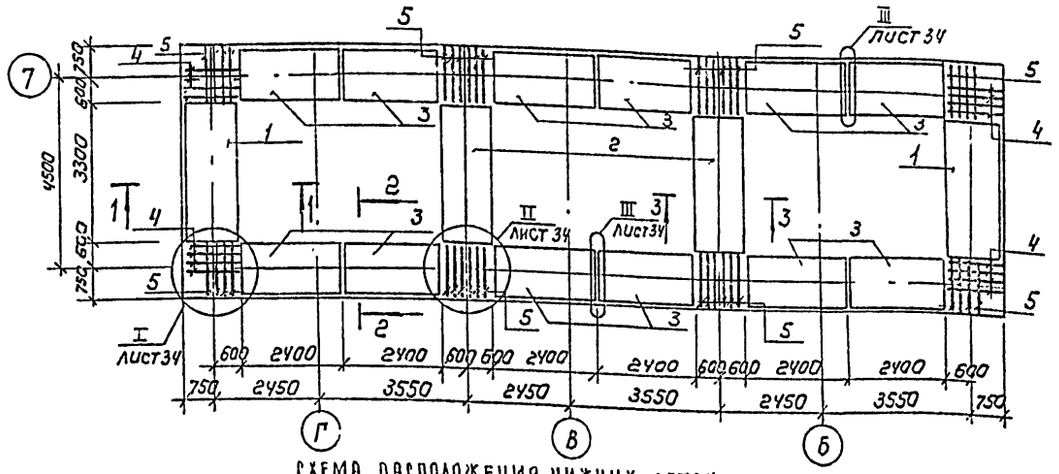

Схема расположения нижних сеток

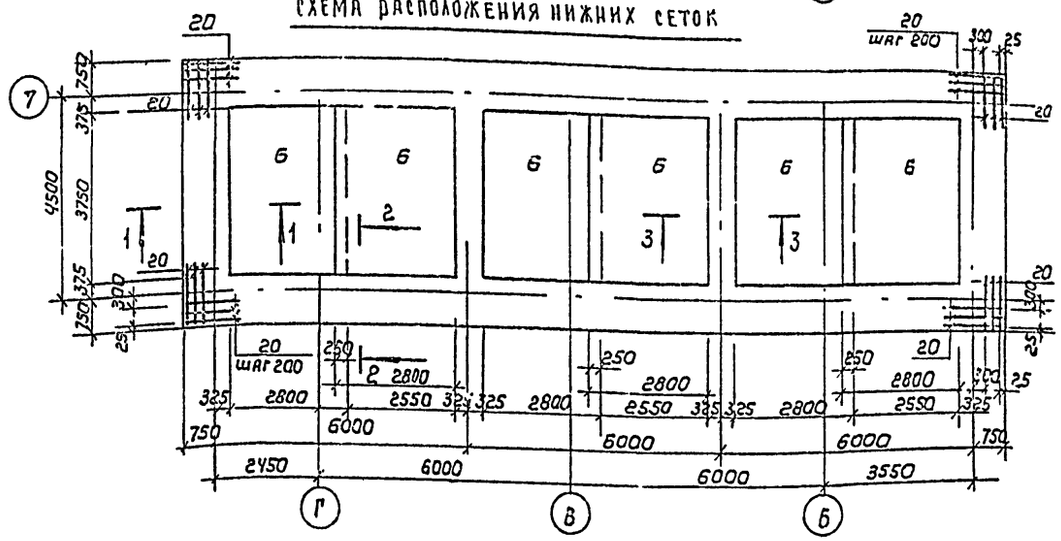

Схема расположения верхних сеток

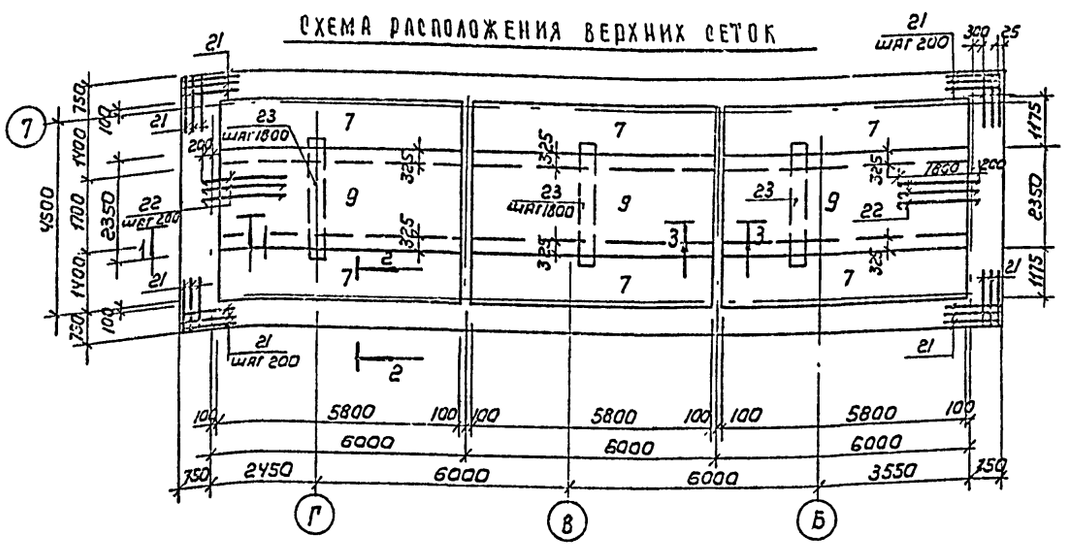

1-1

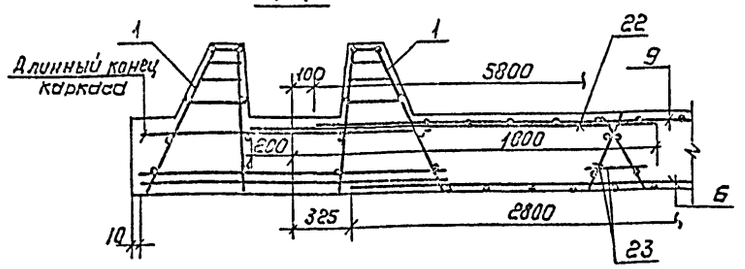

2-2

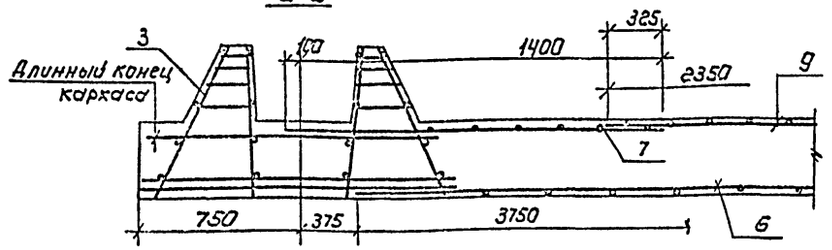

3-3

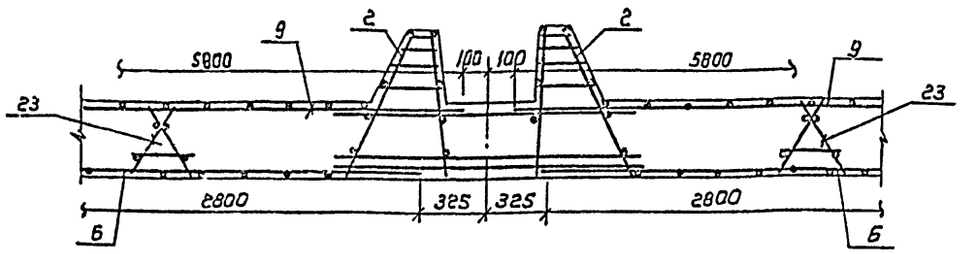

Ведомость расхода стали на элемент, кг

Марка элемента	Изделия арматурные												Изделия закладные						Всего	Общий расход
	Арматура класса											Всего	Прокат марки							
	Вр-I		A-I		A-III								Ст3 кп2							
	ГОСТ 6727-80		ГОСТ 5781-82										ГОСТ 24379.1-80		ГОСТ 19903-74		ГОСТ 5915-70			
	ф5	Итого	ф10	Итого	ф6	ф8	ф10	ф12	ф14	ф20	Итого		Болт М24	Итого	δ=8	Итого	Гайка М24	Итого		
Монолитное днище	127.52	127.52	164.4	164.4	158.4	535.83	363.88	132.58	729.54	1623.04	3603.27	3895.19	44.0	44.0	8.0	8.0	6.4	6.4	58.4	3953.59

				ТП 901-3-253.89		КЖ
Привязан		Провер.	Антонова	Здание станции обезжелезивания воды подземных источников с содержанием железа до 10 мг/л производительностью 20 тыс м³/сут. Фильтры №1 днище монолитное. Армирование. Схемы расположения каркасов, нижних и верхних сеток. Сечения	Стадия	Лист	Листов
		Инж. Пкат	Левчева		Р	33	
		Зав. гр.	Антонова				
		Гл. констр.	Кузнецов		ЦНИИЭП инженерного оборудования г. Москва		
Инв. №		Н. контр.	Бабикова				
		Нач. отд.	Лисьман				

Копировал: Коршунова Формат: А2

23574-02

Инв. № подл. | Подпись и дата | Взам. инв. №

Альбом 2

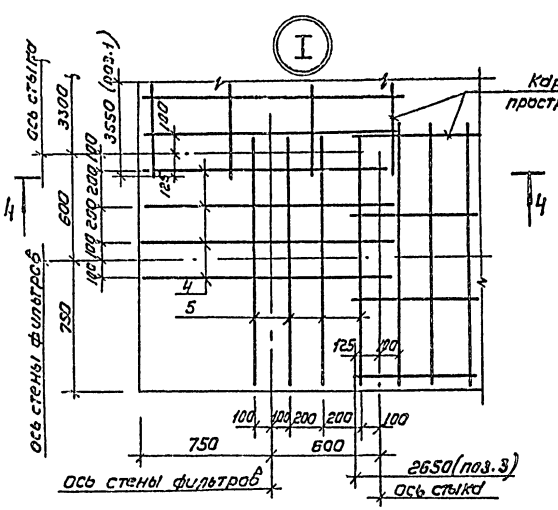

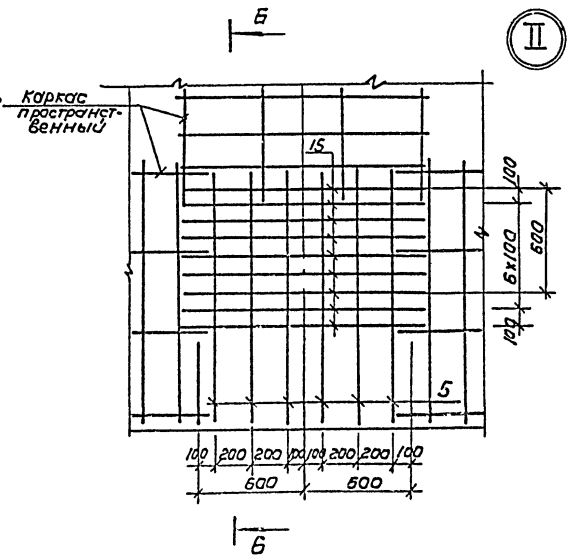

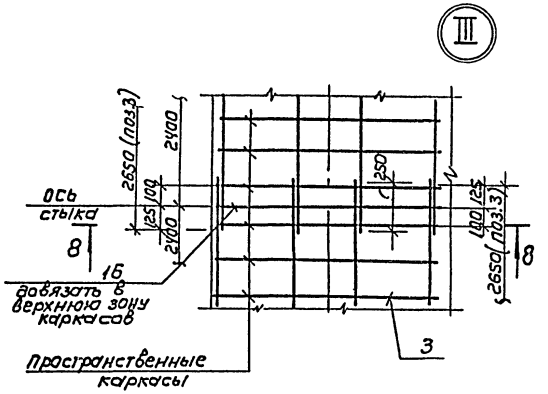

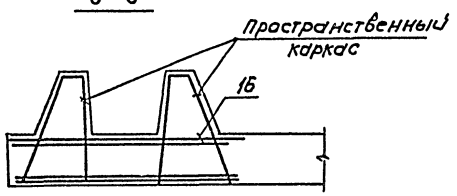

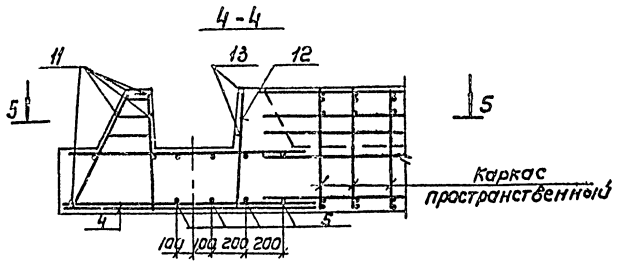

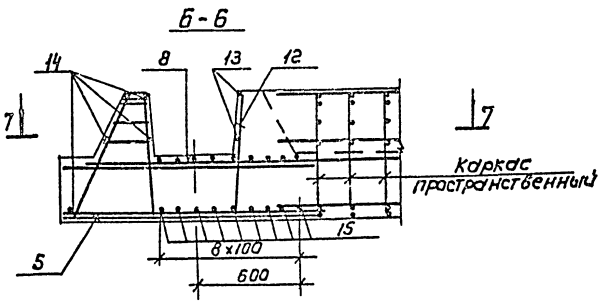

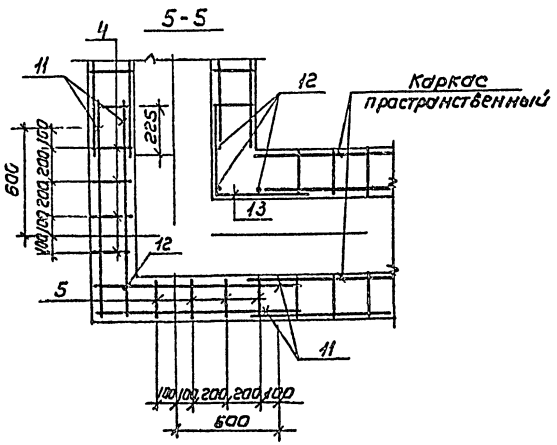

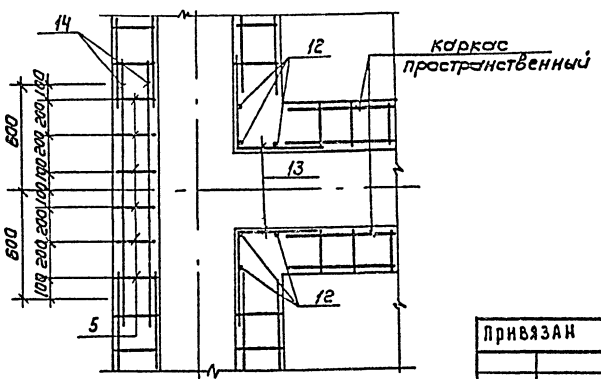

1. Защитный слой бетона для нижних сеток - 35мм, для верхних сеток и каркасов - 25мм.

Привязан				ТП 901-3-253.89		КЖ	
				Задание станции обезжелезивания воды подземных источников с содержанием железа до 10 мг/л производительностью 20 тыс м³/сут. Фильтры N1 Днище монолитное. Армирование. Узлы I ÷ III		Стадия	Лист	Листов
						Р	34	
Инв.№						ЦНИИЭП инженерного оборудования г. Москва		
	Пров.	Антонова						
	Инж.-конст.	Левчева						
	Зав.гр.	Антонова						
	Гл.констр.	Кузнецов						
	Н.контр.	Бабикова						
	Начотд.	Письман						

Копировал: Коршунова Формат: А2

23574-02

Инв.№ подл. | Подп. и дата | Взам. инв.№

Альбом 2

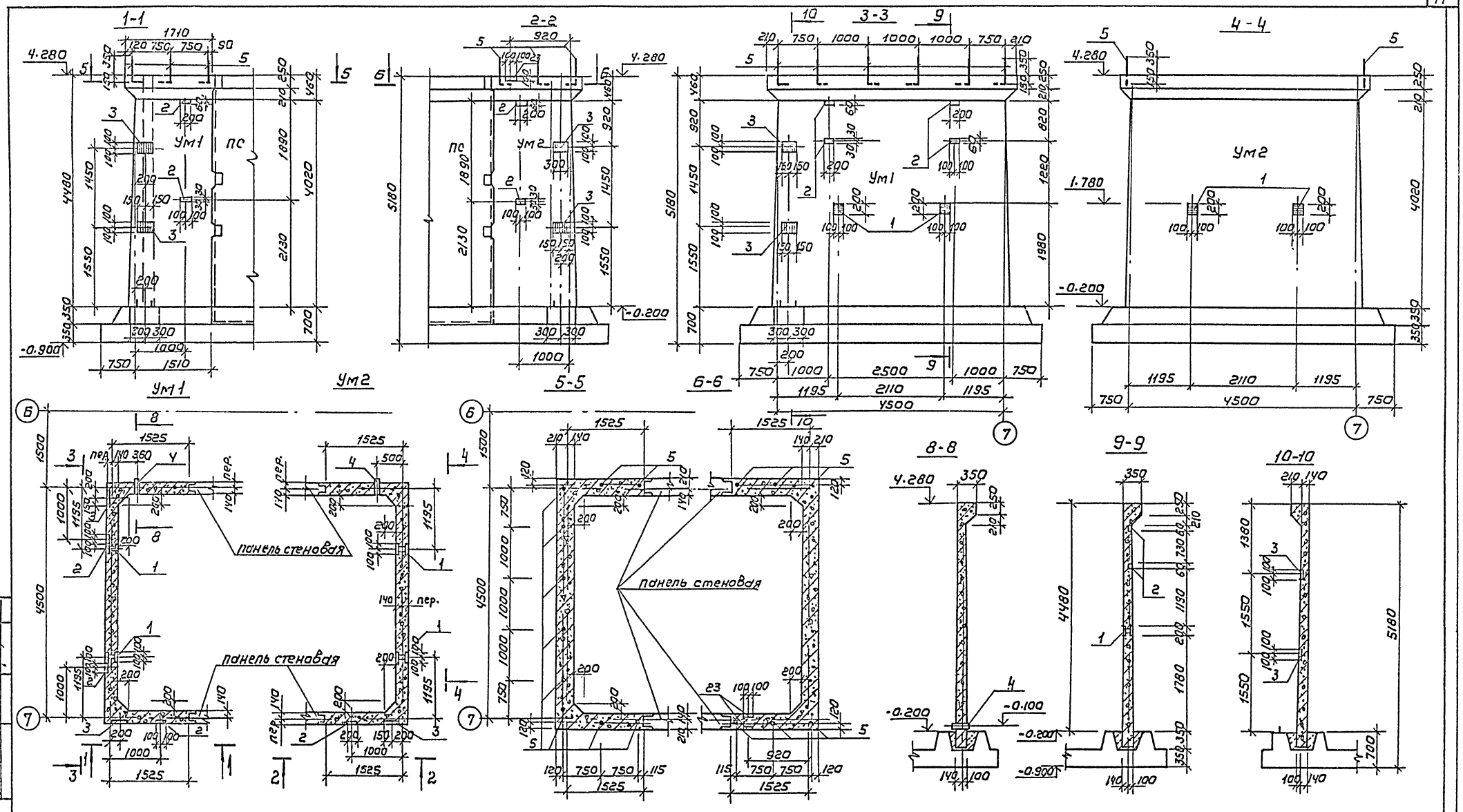

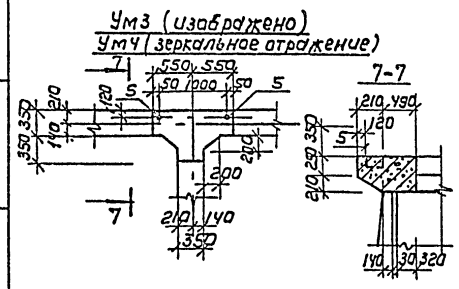

ТП 901-3-253.89					КЖ
Привязан	Провер.	Антонова	Задание станции обезжелезивания воды подземных источников с содержанием железа до 10 мг/л производительностью 20 тысм³/сут	Стадия	Лист	Листов
	Инж.	Левчева		Р	35	
	Зав. гр.	Антонова				
	Гл. конст.	Кузнецов	Фильтры №1	ЦНИИЭП инженерного оборудования г. Москва		
	Н. контр.	Бабикова	Участки монолитные Ум1÷Ум4			
Инв. №	Нач. отд.	Письман	О палубочные чертежи.			

Копировал: Коршунова

Формат: А2

23574-02

Согласовано:
Отдел ВГ Чичерина
Отдел ЭАД Гусева
Инв. № подл. | Подпись и дата | Взам. инв. №

Альбом 2

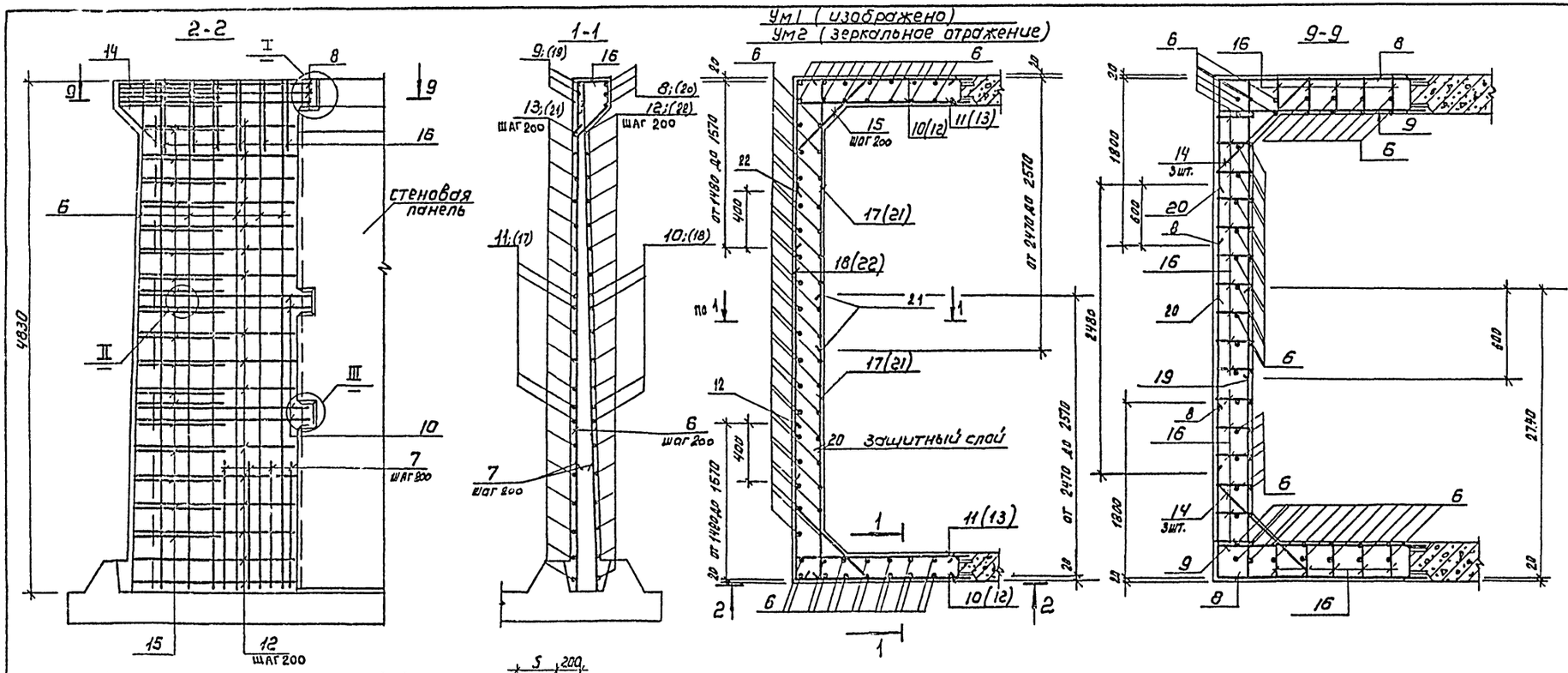

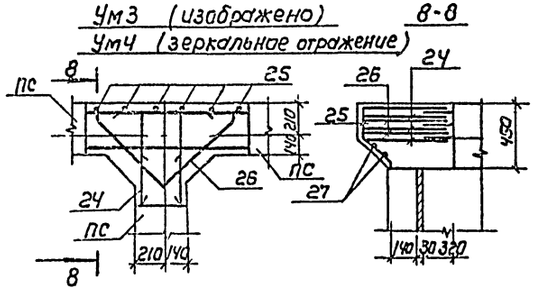

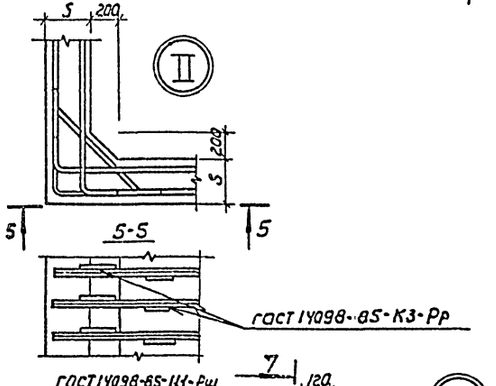

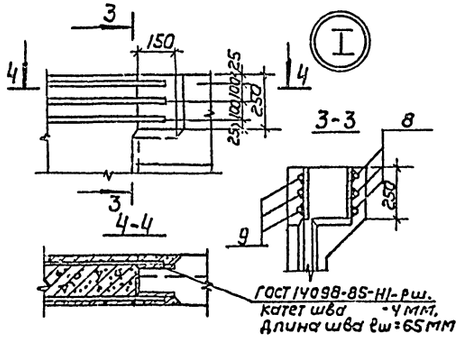

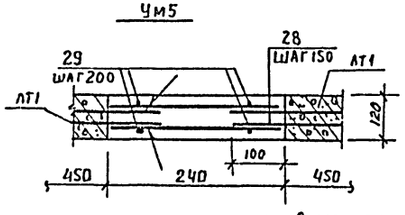

1. В монолитном участке Ум5 стержни поз. 28 приварить к арматурным выпускам лотков ЛТ1 сваркой внахлестку.
2. В монолитных участках Ум1 и Ум2
   Стержни поз. 15 приварить к стержням поз. 10 и 12.
   Остальные соединения арматуры - вязаные.
3. Арматура выполняется из горячекатаной стали по ГОСТ 5781-82.
4. В месте прохода сальника арматуру вырезать и приварить к корпусу сальника.
5. В монолитных участках Ум3 и Ум4 все соединения стержней арматуры между собой выполняются сваркой внахлестку односторонними швами.

				ТП 901-3-253.89		КЖ	
Привязан							
Инв.№	Провер.	Антонова		Здание станции обезжелезивания воды подземных источников с содержанием железа до 10 мг/л производительностью 20 тыс. м³/сутки	Стадия	Лист	Листов
	Инж.кат.	Певчева			Р	36	
	Зав.гр.	Антонова					
	Гл.констр.	Кузнецов		Фильтры №1	ЦНИИЭП инженерного оборудования г. Москва		
	Н.контр.	Бабикова		Участки монолитные Ум1÷Ум5			
	Нач.отд.	Лисьман		Армирование.			

Копировал: Коршунова Формат: А2

Инв.№ подл. | Подп. и дата | Взам. инв.№

29574-02

Альбом 2

Ведомость деталей

Поз	Эскиз
8	1800
9	1800
10	1640
11	1640
12	от 1480 до 1570 через 36
13	от 1480 до 1570 через 36
14	150, 1130, 150
15	от 540 до 780 через 14
16	215, 400, 215
5	500, 100
17	2570
19	2740
21	от 2470 до 2570 через 36
24	640, 640
25	220, 45°, 280
26	700, 45°, 700, 200, 200

Спецификация элементов монолитных участков УМ1÷УМ5

Формат	Зона	Поз.	Обозначение	Наименование	Кол.	Примечание
				УМ5-Ч ш1.		
				Детали		
БЧ		28		ф 10А III ℓ=220	60	0,15кг
БЧ		29		ф 10А III ℓ=6500	4	4.01кг
				Материалы		
				Бетон В15; F100; W4	0,16	м3

Спецификация элементов монолитных участков

УМ1

Формат	Зона	Поз	Обозначение	Наименование	Кол	Примеч
				Сборочные единицы		
		1	1.400-15. Вып. 210-16	Изделие закладное МН204-2	2	
		2	110-08	МН103-6	6	
		3	150-29	МН137-6	4	
		4	5.900-2 ТМ 90-02	Сальник Ду 100 ℓ=300	1	
				Детали		
БЧ		5*		ф 18А I ℓ= 600	16	1.2 кг
БЧ		6		ф 10А III ℓ= 4820	66	2.97 кг
БЧ		7		ф 12А III ℓ= 1350	56	1.2 кг
БЧ		8*		ф 16А III ℓ= 3600	6	5.68 кг
БЧ		9*		ℓ=1900	6	3.0 кг
БЧ		10*		ф12А III ℓ=3280	8	2.91 кг
БЧ		11*		ф12А III ℓ=1740	8	1.54 кг
БЧ		12*		ф12А III ℓср=3050	32	2.71 кг
БЧ		13*		ф12А III ℓср=1625	32	1.44 кг
БЧ		14*		ф 16А II ℓ=1430	6	2.25 кг
БЧ		15*		ф 12А III ℓср= 908	36	0.8 кг
БЧ		16*		ф 6А I ℓ= 1230	35	0.26 кг
БЧ		17*		ф 12А III ℓ=2670	8	2.37 кг
БЧ		18		ф 10А III ℓ=2180	4	1.34 кг
БЧ		19*		ф 16А III ℓ=2840	6	4.48 кг
БЧ		20		ф 16А III ℓ=2480	3	3.91 кг
БЧ		21*		ф 12А III ℓср=2520	32	2.23 кг
БЧ		22		ф 10А III ℓ = 2300	16	1.42 кг

УМ1÷УМ5

Формат	Зона	Поз	Обозначение	Наименование	Кол	Примеч.
				Материалы		
				Бетон В 15; F 100; W 4	8.19	м3
				УМ 2		
				Сборочные единицы		
				поз. 1 и 4 см. УМ1		
		2	1.400-15. Вып. 110-08	Изделие закладное МН103-6	2	
		3	150-29	МН 137-6	2	
		23	120-14	МН 107-3	2	
				Детали		
БЧ		5*		ф 18 А I ℓ= 600	6	1.2 кг
				поз 6÷22 см. УМ1		
				Материалы		
				Бетон В 15; F 100; W 4	8.19	м3
				УМ 3; УМ 4		
				Детали		
БЧ		5		ф 18 А I ℓ= 600	2	1.2 кг
БЧ		24*		ф 14 А III ℓ= 1570	3	1.9 кг
БЧ		25*		ф 6 А I ℓ=500	6	0.11 кг
БЧ		26*		ф 14 А III ℓ=2100	3	2.53 кг
БЧ		27		ф 6 А I ℓ=900	2	0.19 кг
				Материалы		
				Бетон В 15; F 100 W 4	0.2	м3

Ведомость расхода стали на элемент, кг

Марка элемента	Изделия арматурные								Изделия закладные									Общий расход
	Арматура класса							Всего	Арматура класса	Прокат марки						Всего		
	А-I			А-III					А-III	В ст3 кп2								
	ГОСТ 5781-82			ГОСТ 5781-82					ГОСТ 5781-82	ГОСТ 2590-71	ГОСТ 19903-74				ГОСТ 8262-75			
	ф6	ф 18	Итого	ф 10	ф12	ф14	ф16	Итого	ф 8	ф7	Итого	S=6	S=8	S=10	Итого	Труба 150х4,5	Итого	
УМ1	9.32	11.98	21.3	224.46	307.04		104.23	635.73	657.03	0.6	5.0	5.6	0.39	0.39	3.6	16.4	19.0	39.0	5.4	5.4	50.39	707.42
УМ2	9.32	7.19	16.51	224.46	307.04		104.23	635.73	652.24	0.8	3.2	4.0	0.39	0.39	3.0	8.0	16.6	27.6	5.4	5.4	37.39	689.63
УМ3	1.05	2.4	3.45			13.31		13.31	16.76													16.76
УМ4	1.05	2.4	3.45			13.31		13.31	16.76												–	16.76
УМ5				28.04				28.04	28.04												–	28.04

1. Арматура выполняется из горячекатаной стали по ГОСТ 5781-82.
2. * – Поз 5; 6÷17; 19; 21; 24÷26 – см. ведомость деталей.

Привязан

Инв. №

Провер.	Антонова	
Инж. пр.	Левчева	
Зав. груп	Антонова	
Рук. констр	Кузнецов	
Н. контр	Бабикова	
Нач. отд	Писькин	

ТП 901-3-253.89 КЖ

Здание станции обезжелезивания воды подземных источников с содержанием железа до 10мг/л производительностью 20 тыс.м³/сут

Фильтры N1
Участки монолитные УМ1÷УМ5
Спецификация.

Стадия	Лист	Листов
Р	37	

ЦНИИЭП инженерного оборудования г. Москва

Копировал Подлевская

Инв. N подл. | Подпись и дата | Взам. инв. N

Альбом 2

Схема расположения входных камер

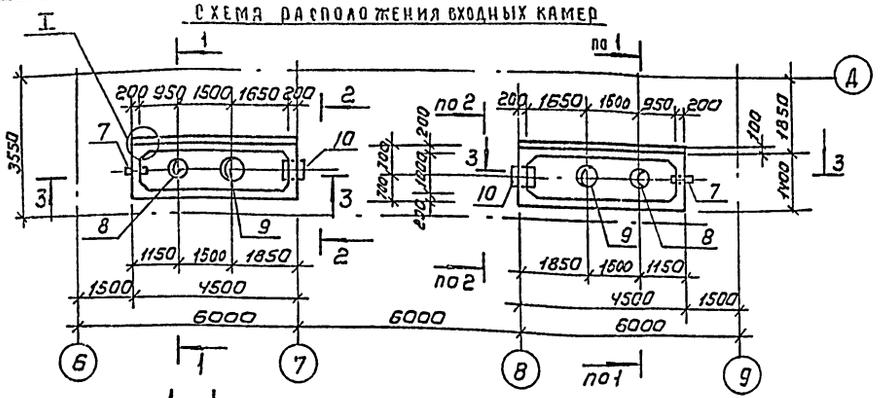

Спецификация к схеме расположения входных камер

Марка, поз.	Обозначение	Наименование	Кол. шт.	Масса, кг	Примечание
		Блоки бетонные			
ФБ1	ГОСТ 13579-78	ФБС 12.6.6-Т	16	960	
ФБ2	ГОСТ 13579-78	ФБС 9.6.6-Т	8	700	
ФБ3	ГОСТ 13579-78	ФБС 12.6.3-Т	4	460	
	Листы КЖ-38; 39	Входная камера	2		
		Бетон класса В7.5	4,0		м³

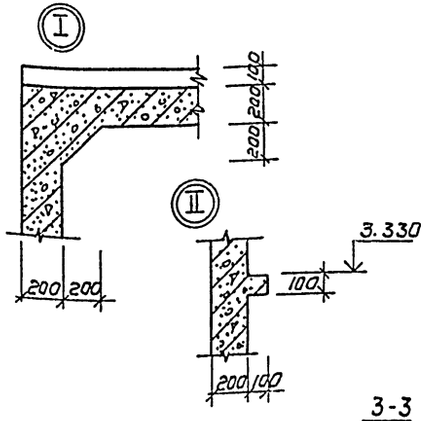

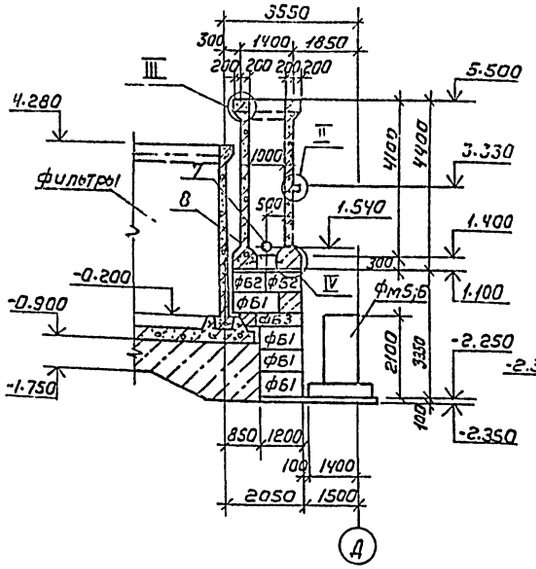

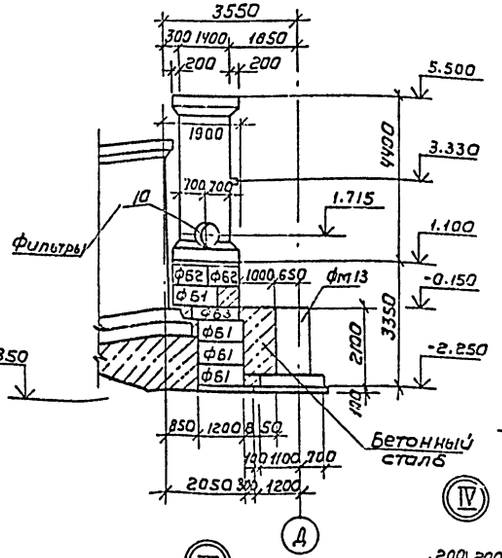

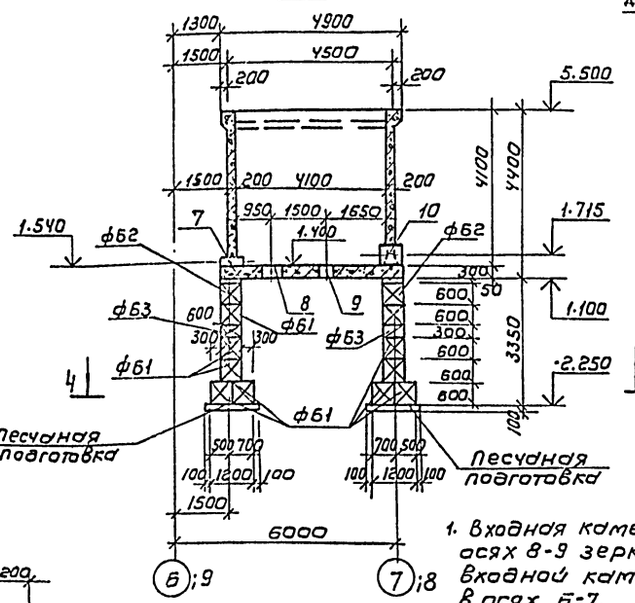

Детали обрамления отверстий дополнительной арматурой

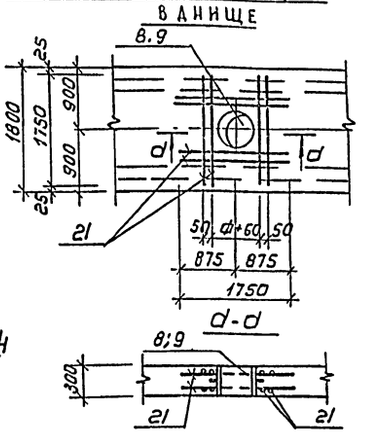

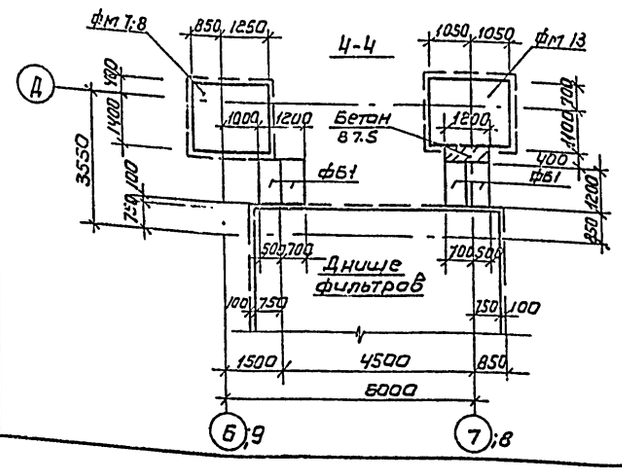

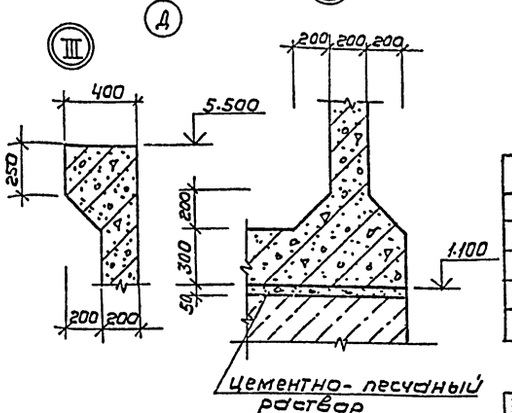

Экспликация отверстий

Поз.	ф трубы
7	150
8	400
9	500
10	500

1. Входная камера в осях 8-9 зеркальна входной камере в осях 6-7.

Армирование входной камеры см. лист КЖ-39. Наружные поверхности камеры затереть цементно-песчаным раствором. Внутренние поверхности камеры оштукатурить цементно-песчаным раствором состава 1:2 с последующим железнением.

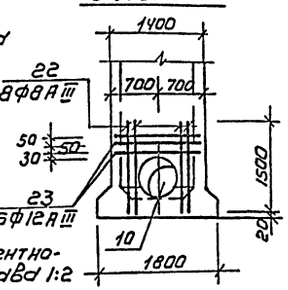

Привязан

Инв.№

Провер.	Антонова		
Инж.пр.	Певчева		
Зав.гр.	Антонова		
Гл.конст	Кузнецов		
Н.контр.	Бабикова		
Нач.отд.	Письман		

ТП 901-3-253.89 КЖ

Здание станции обезжелезивания воды подземных источников с содержанием железа до 10 мг/л производительностью 200 тыс м³/сут

Стадия	Лист	Листов
Р	38	

Схема расположения входных камер. Общие виды.

ЦНИИЭП инженерного оборудования г. Москва

Копировал: Коршунова

Формат А2

23574-02

Согласовано: Отд. ВГ

Инв.№ подл. | Подпись и дата | Взам. инв.№

Альбом 2

Схема расположения сеток в стенах

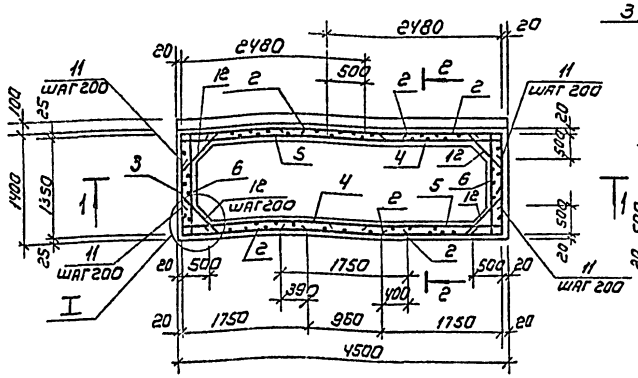

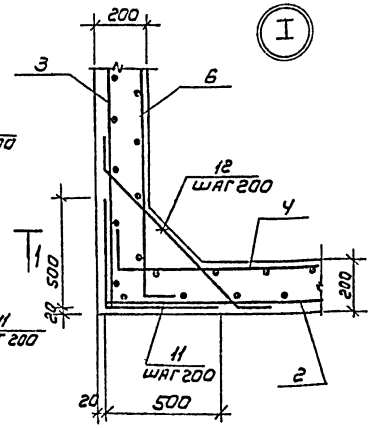

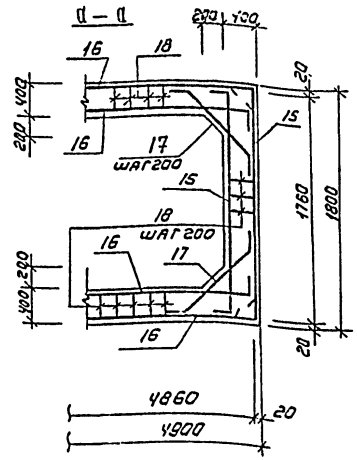

1-1

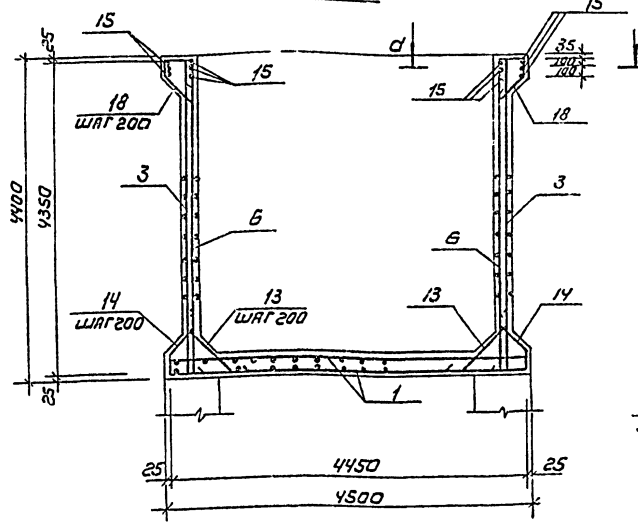

2-2

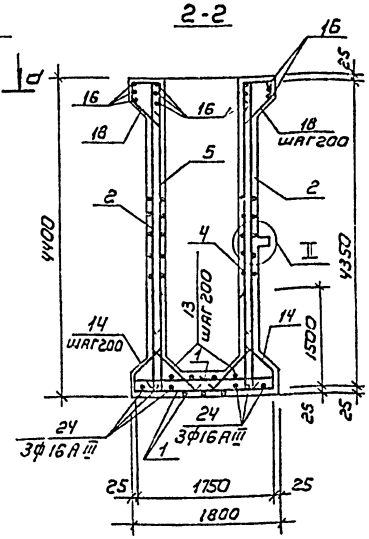

Ведомость деталей

Поз	Эскиз
11	500
12	790
13	930
14	260
15	1760
16	4860
17	1350
18	1360
19	45°
20	4460
23	1360

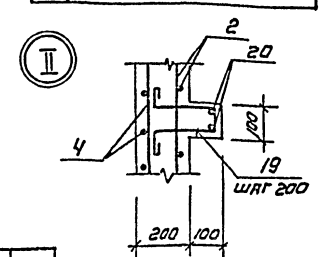

Спецификация монолитной входной камеры

Формат	Зона	Поз.	Обозначение	Наименование	Кол. шт.	Примечание
				Сборочные единицы		
				Сетки арматурные		
		1	ГОСТ 23279-85	Сг $\frac{10AIII}{12AIII}$ 175×445 $\frac{25}{75}$	2	60.45кг
		2	ГОСТ 23279-85	Сг $\frac{8AIII}{8AIII}$ 175×435 $\frac{75}{75}$	6	30.67кг
		3	ГОСТ 23279-85	Сг $\frac{8AIII}{8AIII}$ 135×435 $\frac{75}{75}$	2	27.29кг
		4	ТП901-3-253.89 - КЖ.И.61.010	СК1	2	92,37кг
		5	-01	СК2	2	92,37кг
		6	-02	СК3	2	42.96кг
		7	5.900-2 тм 91-04	Сальник dy=150; e=500	1	
		8	5.900-2 тм 90-09	Сальник dy=400; e=300	1	
		9	5.900-2 тм 90-10	Сальник dy=500; e=300	1	
		10	5.900-2 тм 91-10	Сальник dy=500; e=500	1	
				Детали		
БЧ		11*		ф8AIII ГОСТ 5781-82 e=1000	84	0.40кг
БЧ		12*		ф12AIII ГОСТ 5781-82 e=1370	84	1.22кг
БЧ		13*		ф12AIII ГОСТ 5781-82 e=1510	54	1.34кг
БЧ		14*		ф8AIII ГОСТ 5781-82 e=1390	58	0.55кг
БЧ		15*		ф16AIII ГОСТ 5781-82 e=2160	12	3.41кг
БЧ		16*		ф16AIII ГОСТ 5781-82 e=5260	12	8.3кг
БЧ		17*		ф16AIII ГОСТ 5781-82 e=1850	12	2.92кг
БЧ		18*		ф6AI ГОСТ 5781-82 e=1780	70	0.40кг
БЧ		19*		ф6AI ГОСТ 5781-82 e=860	23	0.20кг
БЧ		20*		ф6AI ГОСТ 5781-82 e=4540	2	1.00кг
БЧ		21		ф12AIII ГОСТ 5781-82; e=1150	16	1.55кг
БЧ		22		ф8AIII ГОСТ 5781-82; e=1500	8	0.60кг
БЧ		23*		ф12AIII ГОСТ 5781-82; e=1760	6	1.56кг
БЧ		24		ф16AIII ГОСТ 5781-82 e=4850	6	7.65кг
				Материалы		
				Бетон В15	13,5	м³

* Поз. 11...20; 23 - см. Ведомость деталей.

1. Защитный слой бетона - 20мм.
2. В местах установки сальников арматуры разрезать, отогнуть и приварить к корпусу сальников. Отверстия обрамить дополнительной арматурой (см. деталь на листе 38)

Ведомость расхода стали на элемент, кг

Марка элемента	Изделия арматурные									Изделия закладные							Всего	Общий расход
	Арматура класса								Всего	Прокат марки								
	A-I		A-III							ВСТ3								
	ГОСТ 5781-82									ГОСТ 19903-74	ГОСТ 2590-71			ГОСТ 10704-76				
	ф6		Итого	8	10	12	16	Итого		S=10	• 10	• 15	Итого	ф273×6	ф530×7	ф630×7		
Входная камера	34,6		34.6	323,3	219,0	545,9	221.5	1309,7	1344,3	23.9	1.9	24.8	26,7	19.8	27.0	86.1	183,5	1527.6

Привязан

Инв.№

Провер.	Антонова	
Инж. техн.	Левчева	
Зав. гр.	Антонова	
Гл. констр.	Кузнецов	
Н. контр.	Бабикова	
Нач. отд.	Письман	

ТП 901-3-253.89 КЖ

Здание стадии обезжелезивания воды подземных источников с содержанием железа до 10 мг/л производительностью 20 тыс. м³/сут

Входная камера. Армирование.

Стадия	Лист	Листов
Р	39	

ЦНИИЭП инженерного оборудования г. Москва

Копировал: Коршунова Формат: А2

28574-02

Инв.№ подл. | Подпись и дата | Взам. инв.№

Альбом 2

Схема расположения плит перекрытия на отм. 0.000

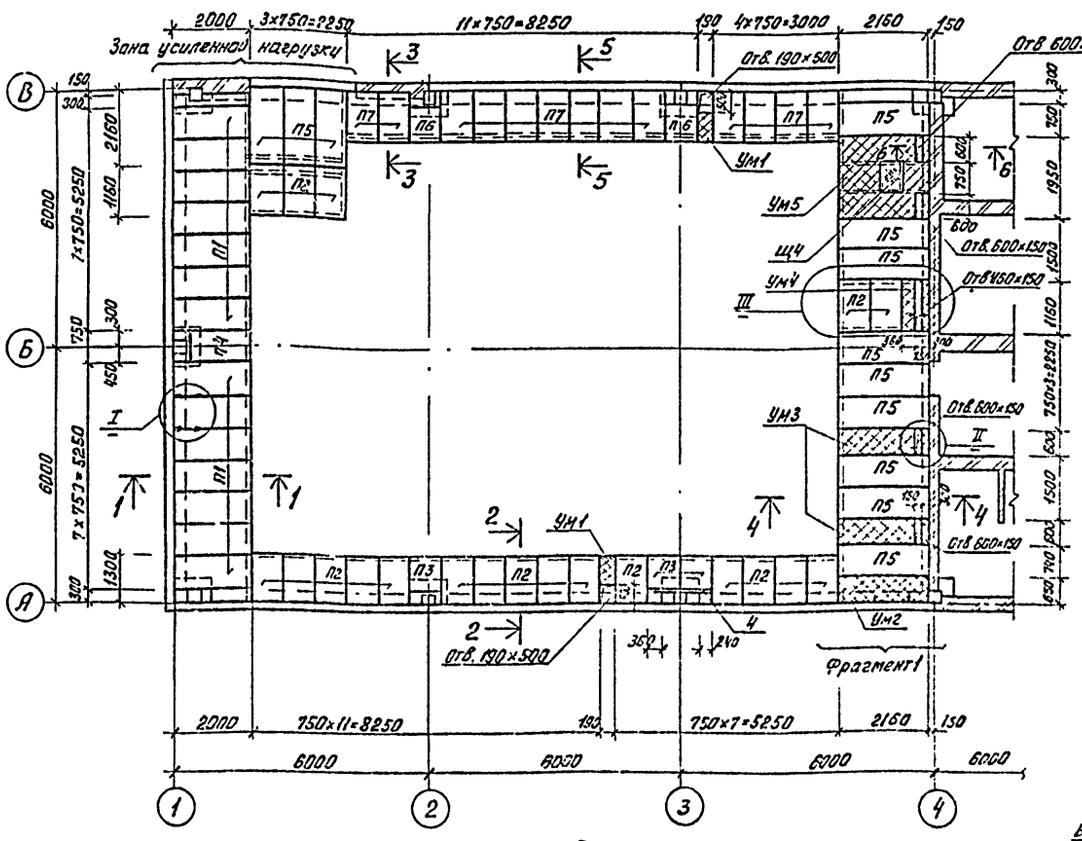

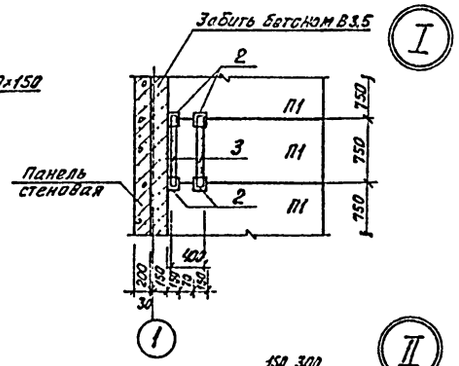

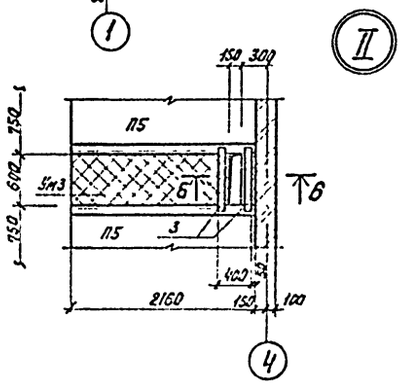

Спецификация к схеме расположения плит перекрытия

Марка поз.	Обозначение	Наименование	Кол.	Масса ед. кг	Примечание
		Плиты перекрытия			
П1	3.006.1-2.87.2-15	П15Д-8	14	410	
П2	3.006.1-2.87.2-9	П9Д-15	20	260	
П3	3.006.1-2.87.2-6	П6Д-15	3	170	
П4	3.006.1-2.87.2-11	П11Д-8	1	270	
П5	3.006.1-2.87.2-17	П17Д-3	12	480	
П6	ТП901-3-253.89-КЖ.И.46.000-01	П6Д-15-1	2	170	
П7	-02	П9Д-15-1	13	260	
		Участки монолитные			
Ум1	лист КЖ-41	Ум1	2		
Ум2	лист КЖ-41	Ум2	1		
Ум3	лист КЖ-41	Ум3	2		
Ум4	лист КЖ-41	Ум4	1		
Ум5	лист КЖ-41	Ум5	1		
1	лист КЖ-40	Анкер			
		Ф6АI ГОСТ 5781-82 е=420	80	0.1	
2	1.400-15.81.110-05	Изделие закладное МН102-6	4	0.7	
3		Швеллер 20 ГОСТ 8240-72 / Вст3пс6-1 ГОСТ 535-79 е=800	14	14.72	
Щ4	ТП 901-3-253.89-КЖ.И.70.060	Щит Щ4	1	24.5	
4		Уголок 75×15×6-8 ГОСТ 8509-86 / Вст3пс6 ГОСТ 535-79 е=1500	1	10.34	

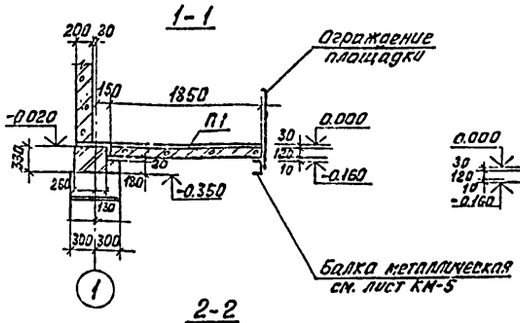

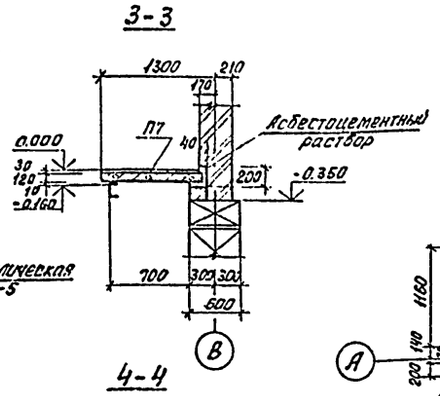

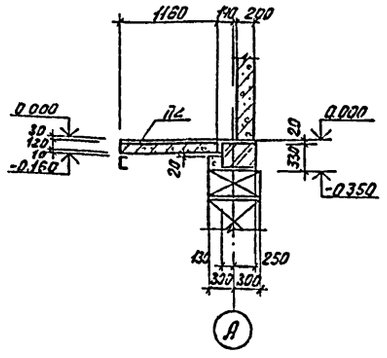

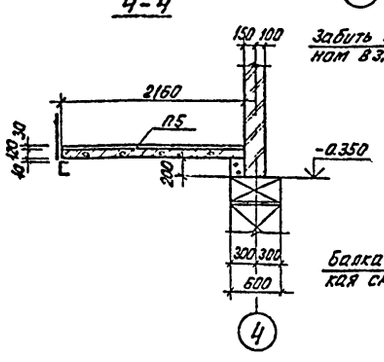

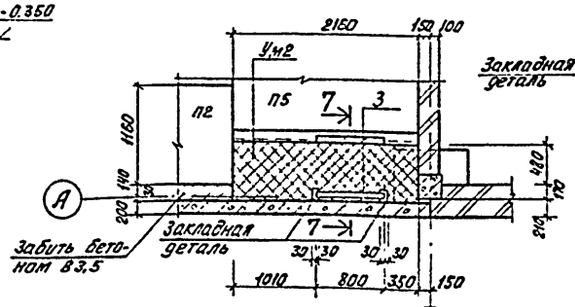

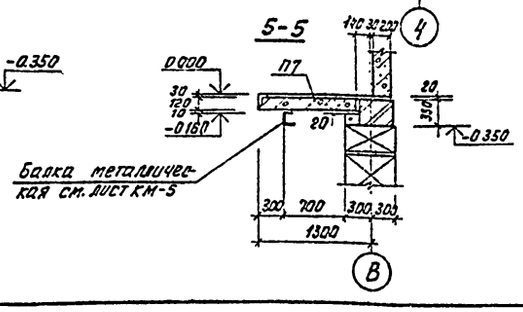

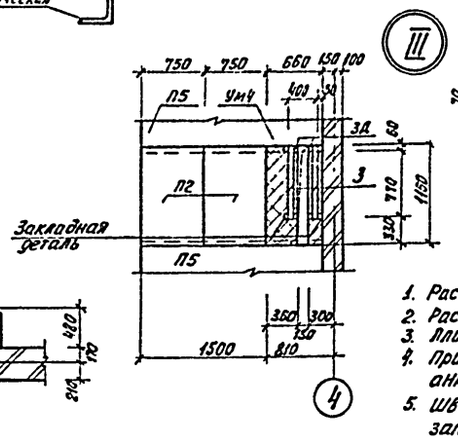

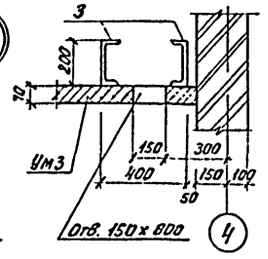

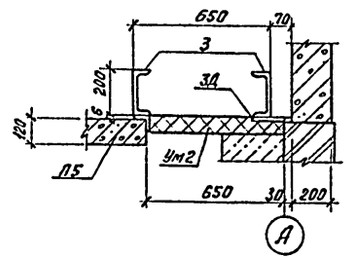

1. Расчетная нагрузка на перекрытие, кроме оговоренной – кПа.
2. Расчетная нагрузка в зоне усиленной нагрузки – 1.98 кПа.
3. Плиты монтировать по свежеуложенному цементно-песчаному раствору.
4. При опирании плит на металлические балки в швы плит заложить анкера с приваркой их к балкам согласно детали анкеровки плит.
5. Швы между плитами тщательно забить бетоном В12.5 на мелком заполнителе.
6. Плиты связать между собой через петли вязальной проволокой.
7. Поз. 3 приварить к закладным деталям.

					тп 901-3-253.89	КЖ	
ПРИВЯЗАН		ПРОВЕР.	АНТОНОВА		ЗДАНИЕ СТАНЦИИ ОБЕЗЖЕЛЕЗИВАНИЯ ВОДЫ ПОДЗЕМНЫХ ИСТОЧНИКОВ С СОДЕРЖАНИЕМ ЖЕЛЕЗА ДО 10 МГ/ЛИТР, ПРОИЗВОДИТЕЛЬНОСТЬЮ 20 ТЫС. М³/СУТ.	СТАДИЯ	ЛИСТ	ЛИСТОВ
		ИНЖ. II КАТ.	ПЕВЧЕВА			Р	40	
		ЗАВ. ГР.	АНТОНОВА		НАСОСНОЕ ОТДЕЛЕНИЕ. СХЕМА РАСПОЛОЖЕНИЯ ПЛИТ. ПЕРЕКРЫТИЯ НА ОТМ. 0.000	ЦНИИЭП ИНЖЕНЕРНОГО ОБОРУДОВАНИЯ г. МОСКВА		
		ГЛ. КОНСТ.	КУЗНЕЦОВ					
		Н. КОНТР.	БАБИКОВА					
ИНВ. N:		НАЧ. ОТД.	ПИСЬМАН					

СОГЛАСОВАНО: ОТДЕЛ ЭЛД. ГУСЕВА; ОТДЕЛ ВГ. ЧИЧЕРИНА

ИНВ. N: ПОДЛ. | ПОДП. И ДАТА | ВЗАМ. ИНВ. N:

Коп. Яровая

23574-02

Альбом 2

Ум 1

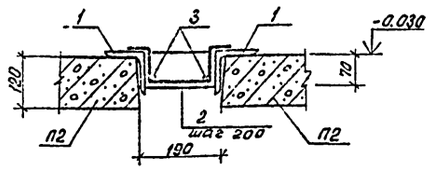

Ум 2

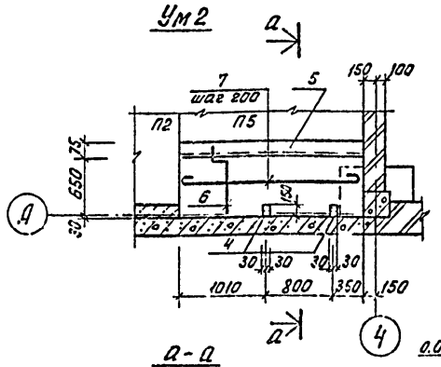

а-а

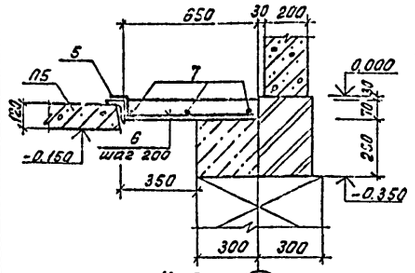

Ум 3

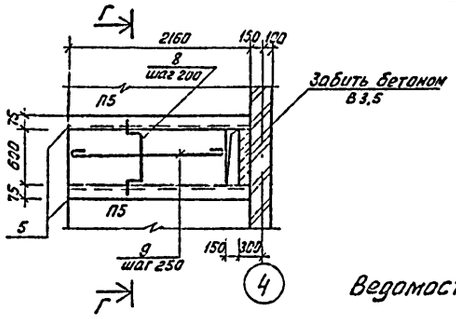

Ум 4

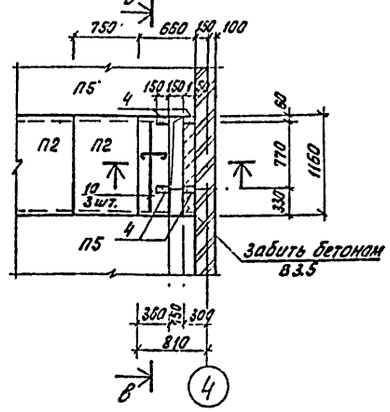

б-б

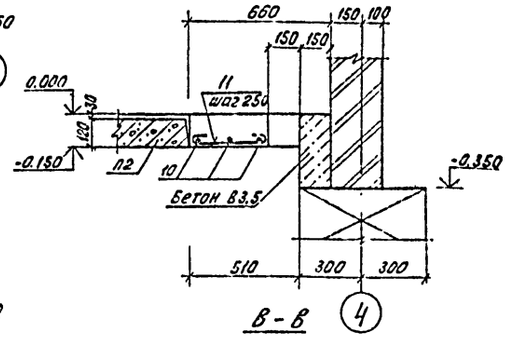

в-в

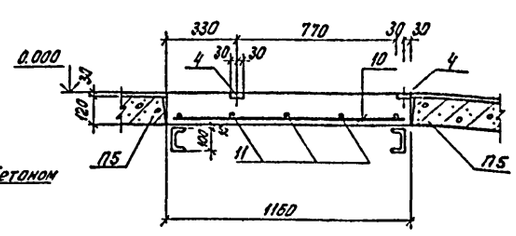

Ум 5

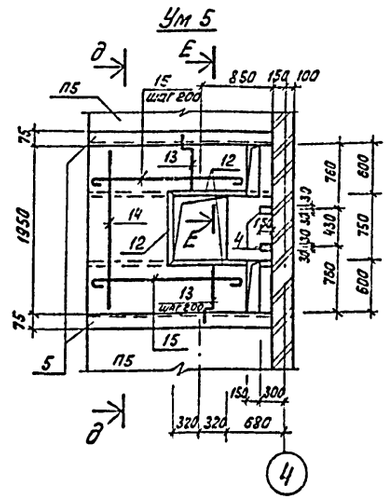

д-д

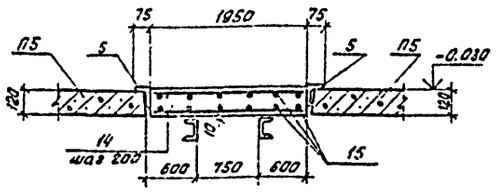

г-г

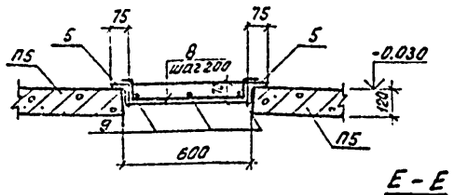

Е-Е

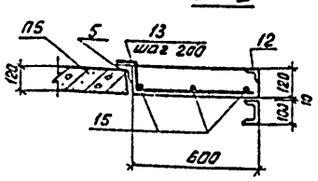

Ведомость расхода стали на элемент, кг

Марка элемента	Изделия арматурные: Арматура класса А-I ГОСТ 5781-82 ф6	Изделия арматурные: Арматура класса А-I ГОСТ 5781-82 ф8	Изделия арматурные: Всего	Изделия закладные: Арматура класса А-III ГОСТ 5781-82 ф8	Изделия закладные: Арматура класса А-III ГОСТ 5781-82 Итого	Изделия закладные: Прокат марки Вст3кп2 ГОСТ 8509-86 L150×5	Изделия закладные: Прокат марки Вст3кп2 ГОСТ 8509-86 L75×6	Изделия закладные: Прокат марки Вст3кп2 ГОСТ 103-76 S=6	Изделия закладные: Прокат марки Вст3кп2 ГОСТ 103-76 S=8	Изделия закладные: Всего	Общий расход
Ум1	0.78		0.78				13.78			13.78	14.56
Ум2	1.47	3.08	4.55	0.2	0.2		14.88	0.8	0.4	16.28	20.83
Ум3	1.2	3.41	4.61				29.76			29.76	34.37
Ум4	0.45	1.35	1.80	0.4	0.4			1.6	0.8	2.8	4.6
Ум5	3.9	13.04	21.94	1.2	1.2	9.46	29.76	0.8	0.4	41.62	53.56

Ведомость деталей

Поз.	Эскиз
2	50, 50, 50, 50, 170
3	780
6	50, 50, 630
13	50, 120, 590
7	2140
8	50, 50, 50, 50, 580
9	1710
11	340
15	ℓ общая

Спецификация монолитных участков перекрытия Ум1 ÷ Ум5

Формат	Зона	Поз.	Обозначение	Наименование	Кол	Примечание
				Ум 1		
				Детали		
Б4		1		Уголок 75×75×6-Д ГОСТ 8509-86 / Вст3пс6 ГОСТ 535-79 ℓ=1000	2	6,89 кг
Б4		2*		ф6АI ГОСТ 5781-82 ℓ=370	5	0,08 кг
Б4		3*		ф6АI ГОСТ 5781-82 ℓ=860	2	0,19 кг
				Ум 2		
				Сборочные единицы		
		4	1.400-15.81.110-05	Изделие закладное МН102-6	2	
				Детали		
Б4		5		Уголок 75×75×6-В ГОСТ 8509-86 / В ст3пс6 ГОСТ 535-79 ℓ=2160	1	14,88 кг
Б4		6*		ф8АIII ГОСТ 5781-82 ℓ=730	11	0,28 кг
Б4		7*		ф6АI ГОСТ 5781-82 ℓ=2220	3	0,49 кг
				Ум 3		
				Детали		
Б4		5		Уголок 75×75×6-В ГОСТ 8509-86 / В ст3пс6 ГОСТ 535-79 ℓ=2160	2	14,88 кг
Б4		8*		ф8АIII ГОСТ 5781-82 ℓ=780	11	0,31 кг
Б4		9*		ф6АI ГОСТ 5781-82 ℓ=1790	3	0,40 кг
				Ум 4		
				Сборочные единицы		
		4	1.400-15.81.110-05	Изделие закладное МН102-6	4	
				Детали		
Б4		10		ф8АIII ГОСТ 5781-82 ℓ=1140	3	0,45 кг
Б4		11*		ф6АI ГОСТ 5781-82 ℓ=420	5	0,09 кг
				Ум 5		
				Сборочные единицы		
		4	1.400-15.81.110-05	Изделие закладное МН102-6	2	
		12	540-09	МН 548	249	п.м.
				Детали		
Б4		5		Уголок 75×75×6-В ГОСТ 8509-86 / В ст3пс6 ГОСТ 535-79 ℓ=2160	2	14,88 кг
Б4		13*		ф8АIII ГОСТ 5781-82 ℓ=760	8	0,3 кг
Б4		14		ф8АIII ГОСТ 5781-82 ℓ=1930	14	0,76 кг
Б4		15*		ф6АI ГОСТ 5781-82 ℓ общ.*	401	п.м.
				Материалы		
			на Ум1 ÷ Ум5	Бетон В15; F50; W4	46	м³

1. Позиции, отмеченные *, см. ведомость деталей.
2. Защитный слой бетона - 15 мм.

Инв. №: подл. | Подп. и дата | Взам. инв. №:

Привязан

Инв. №:

Провер.	Антонова	
Инж. II кат.	Певчева	
Зав. гр.	Антонова	
Гл. конс.	Кузнецов	
Н. контр.	Бабикова	
Нач. отд.	Письман	

тп 901-3-253.89 КЖ

Здание станции обезжелезивания воды подземных источников с содержанием железа до 10 мг/литр производительностью 20 тыс. м³/сутки

Насосное отделение. Монолитные участки. Перекрытия Ум1 ÷ Ум5.

Стадия	Лист	Листов
Р	41	

ЦНИИЭП инженерного оборудования г. Москва

Коп. Яровая

23574-02

Альбом 2

Схема расположения плит перекрытия на отм. 3.600

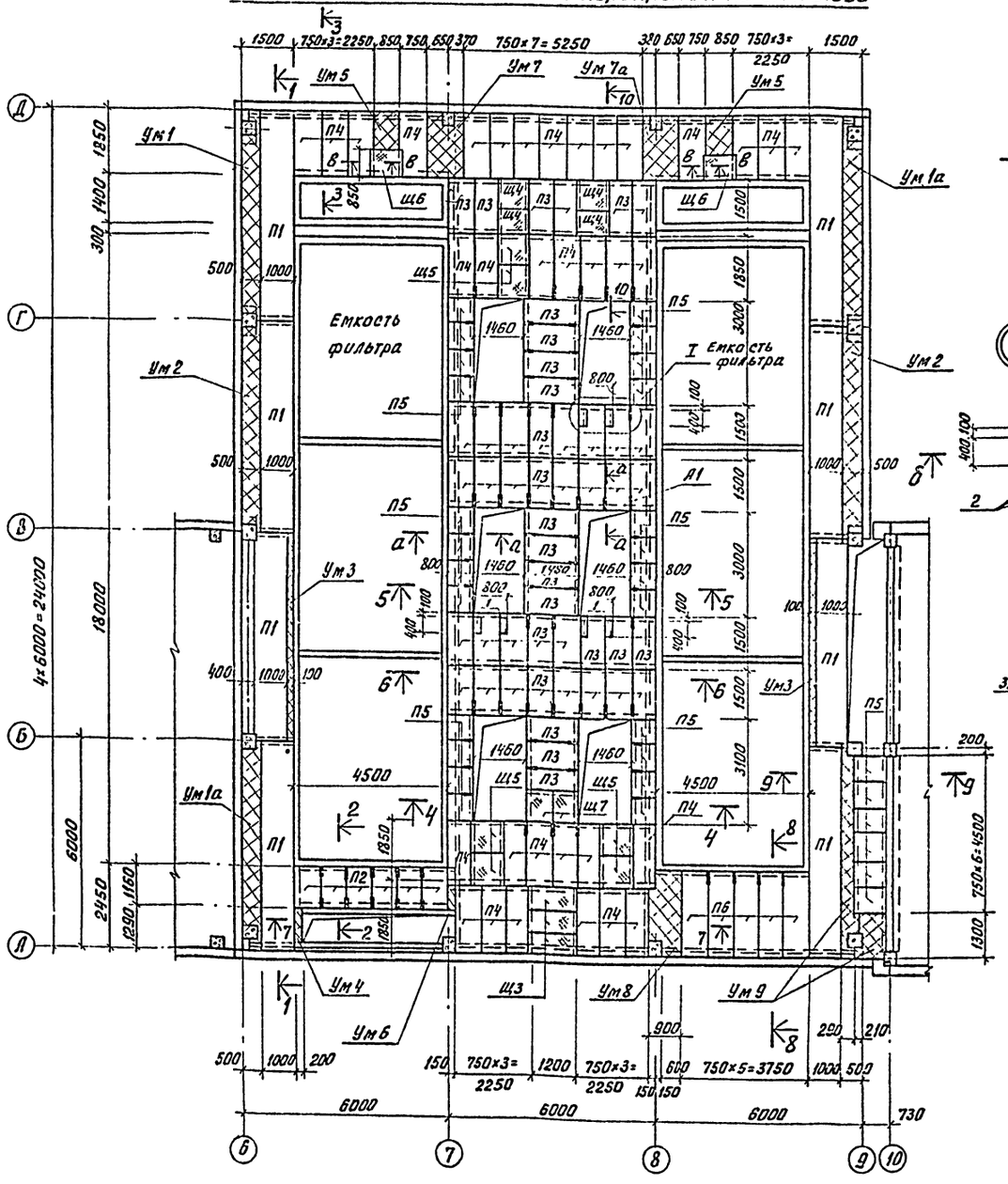
Емкость фильтра
I Емкость фильтра
Ум1
Ум1а
Ум2
Ум3
Ум4
Ум5
Ум6
Ум7
Ум7а
Ум8
Ум9
Щ3
Щ4
Щ5
Щ6
Щ7
П1
П2
П3
П4
П5
П6
А1
4х6000=24000
18000
6000
2450
1290
1160
1850
1400
300
500
1000
1460
800
1500
3000
4500
3100
4500х6=27000
750х6=4500
1300
1500
1000
500
150
200
210
290
900
600
1200
2250
750х3=2250
750х5=3750
6000
730
150
100
400
190
1850
2350
1850
1500
1850
1500
1500
1500

Альбом 2

1-1

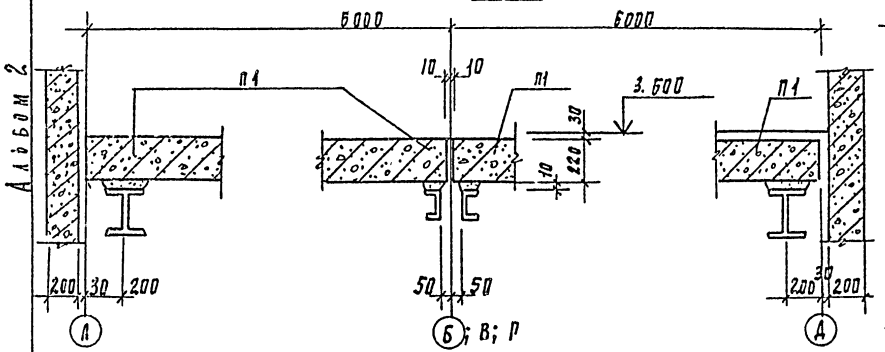

2-2

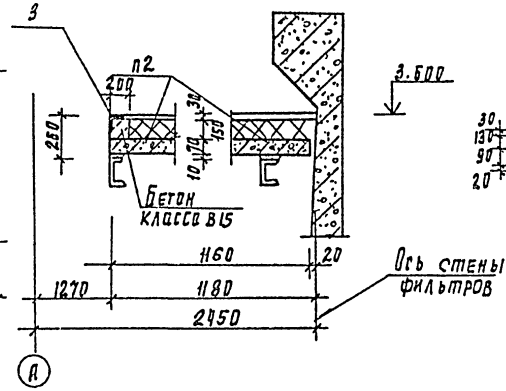

3-3

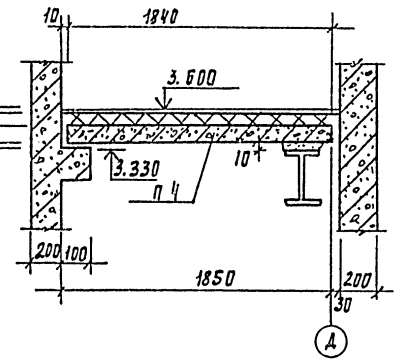

4-4

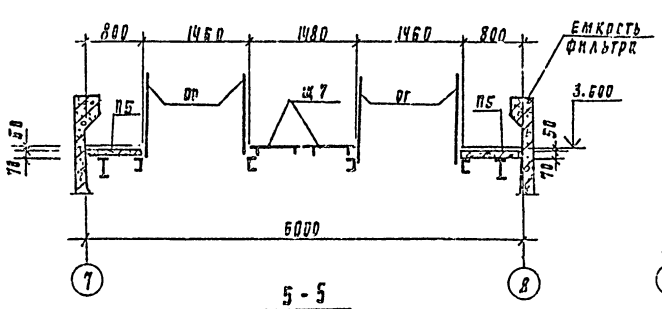

7-7

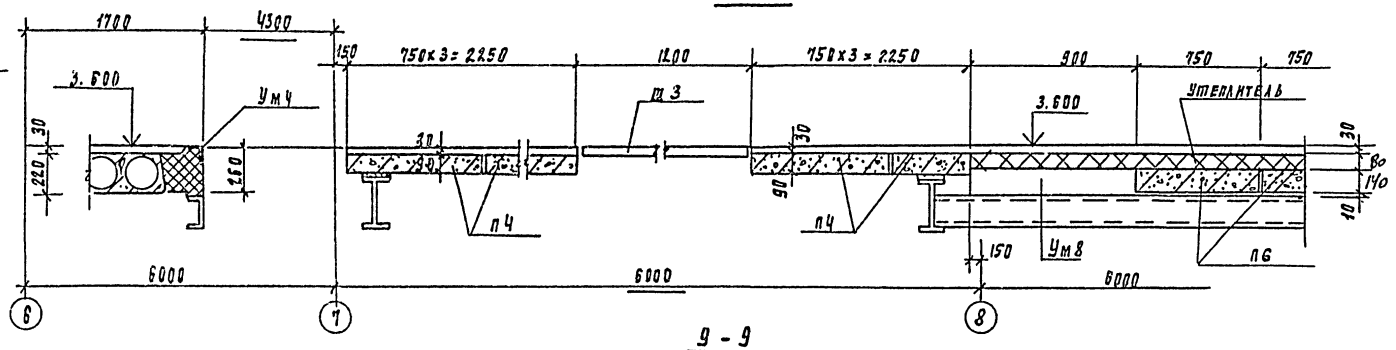

5-5

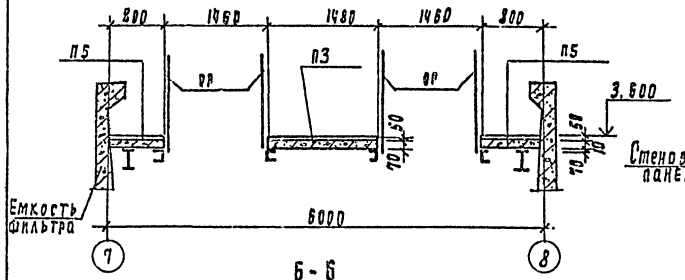

8-8

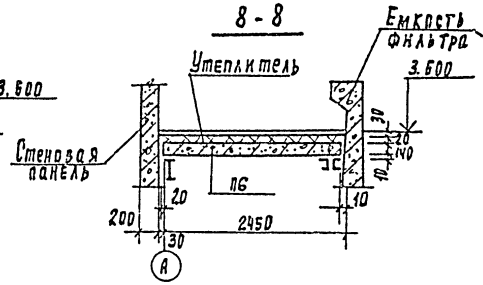

9-9

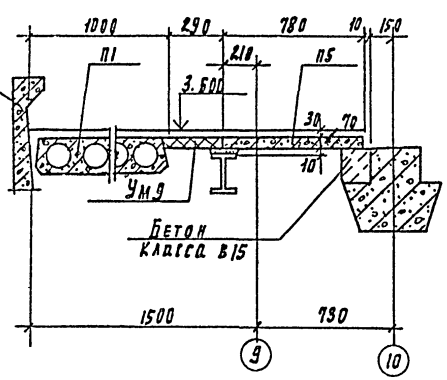

6-6

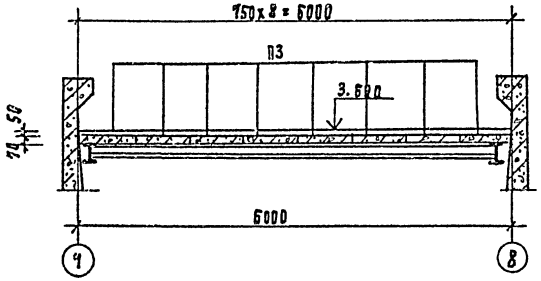

В-В

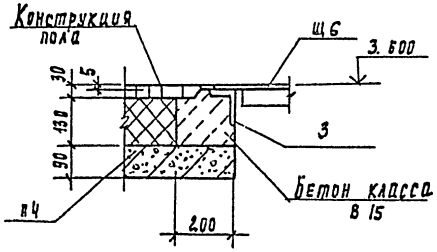

Инв. № подл. | Подпись и дата | Взам. инв. №

Привязан

Инв. №			

Провер.	Антонова		
Нач. тех.	Архипова		
Зав. груп.	Антонова		
Гл. конст.	Кузнецов		
Н. контр.	Рабкова		
Нач. отд.	Письман		

ТП 901-3-253.89 КН

Здание станции обезжелезивания воды подземных источников с содержанием железа до 10 мг/л производительностью 120 тыс. м³/сут.

Здд фильтров. Перекрытие на отм. 3.600. Разрезы 1-1 ÷ 9-9. Узел 1.

Стадия	Лист	Листов
Р	43	

ЦНИИЭП инженерного оборудования г. Москва

Копировал Подлевская

Альбом 2

10-10

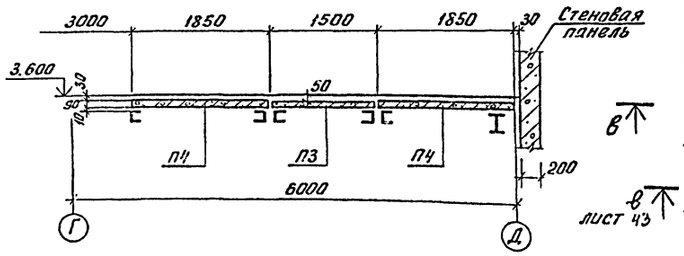

Ум5

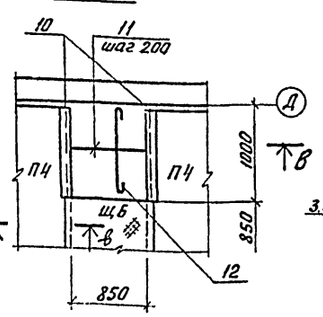

В-В

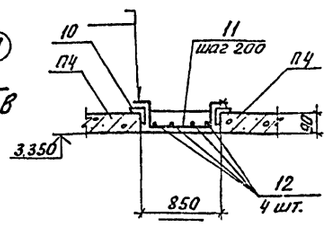

Ум1

Ум1а (зеркальное отражение)

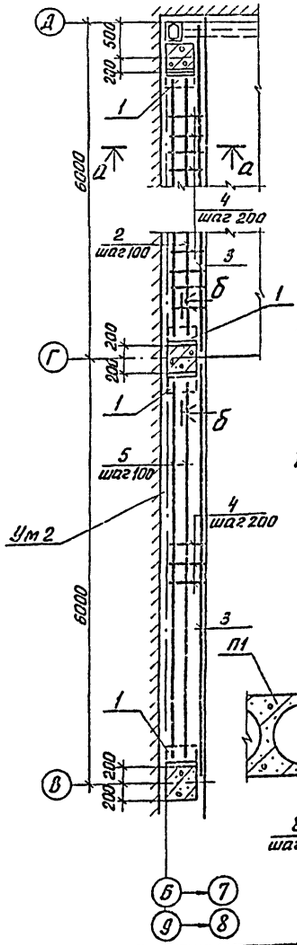

а-а

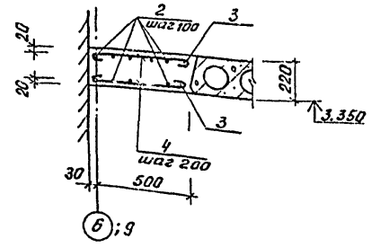

Ведомость деталей

Поз.	Эскиз
А1	30 80 110 150
4	500
6	180
8	180 / 180 200
9	1270
11	60 / 85 830 85
12	980
14	60 / 65 130 215
15	540
17	200 / 200 100

1. Защитный слой бетона - 10мм.
2. Поз. 4, 6, 8, 9, 11, 12, 14, 15, 17 см. ведомость деталей.
3. Поз. 11, 14 приварить соответственно к поз. 10 и 13.
4. Ведомость расхода стали на монолитные участки см. лист 45.
5. Поз. 1 приварить к закладной детали колонны.

Б-Б

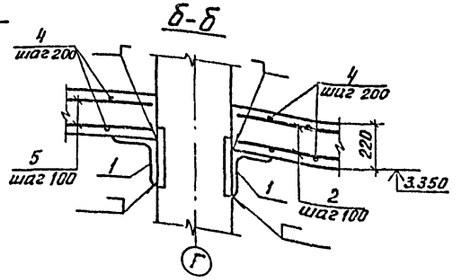

Ум6

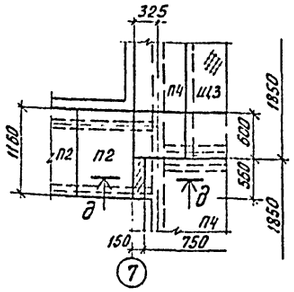

Ум4

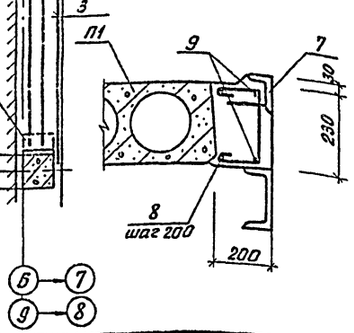

Ум3

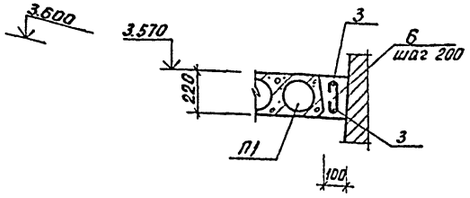

Д-Д

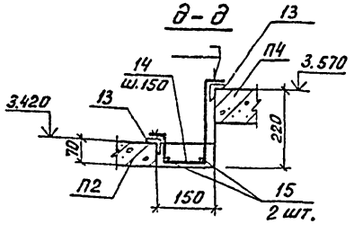

Спецификация монолитных участков перекрытия

Формат	Зона	Поз.	Обозначение	Наименование	Кол. шт.	Примечание
				Ум1; Ум1а		
				Детали		
Б4		1		Уголок 160×160×10-Б ГОСТ 8509-86 / Ст3пс6-1 ГОСТ 535-79 ℓ=400	2	9,88 кг
Б4		2		ф16АIII ГОСТ 5781-82 ℓ=5060	10	8,0 кг
Б4		3		ф16АIII ГОСТ 5781-82 ℓ=5980	2	9,45 кг
Б4		4*		ф6АI ГОСТ 5781-82 ℓ=580	50	0,13 кг
				Ум2		
				Детали		
		1		Уголок 160×160×10-Б ГОСТ 8509-86 / Ст3пс6-1 ГОСТ 535-79 ℓ=400	2	9,88 кг
		3		ф16АIII ГОСТ 5781-82 ℓ=5980	2	8,45 кг
		4*		ф6АI ГОСТ 5781-82 ℓ=580	54	0,13 кг
		5		ф16АIII ГОСТ 5781-82 ℓ=5580	10	8,82 кг
				Ум3		
				Детали		
Б4		3		ф16АIII ГОСТ 5781-82 ℓ=5980	2	9,45 кг
Б4		6*		ф6АI ГОСТ 5761-82 ℓ=260	30	0,06 кг
				Ум4		
				Сборочные единицы		
		7	1.400-15.81.540-01	Изделие закладное М540	1,3	п.м.
				Детали		
Б4		8*		ф6АI ГОСТ 5781-82 ℓ=640	7	0,14 кг
Б4		9*		ф6АI ГОСТ 5781-82 ℓ=1350	4	0,3 кг
				Ум5		
				Детали		
		10		Уголок 63×63×5-Б ГОСТ 8509-86 / Ст3кп2 ГОСТ 535-79 ℓ=1000	2	4,8 кг
		11*		ф8АIII ГОСТ 5781-82 ℓ=1120	6	0,44 кг
		12*		ф6АI ГОСТ 5781-82 ℓ=1060	4	0,24 кг
				Ум6		
				Детали		
		13		Уголок 63×63×5-Б ГОСТ 8509-86 / Ст3кп2 ГОСТ 535-79 ℓ=560	2	2,7 кг
Б4		14*		ф10АIII ГОСТ 5781-82 ℓ=530	4	0,33 кг
Б4		15		ф6АI ГОСТ 5781-82 ℓ=620	2	0,14 кг

Инв. № подл. | Подп. и дата | Взам. инв. №

Привязан

Инв. №:

Провер.	Антонова	
Инж. I кат.	Архипова	
Зав. гр.	Антонова	
Гл. конст.	Кузнецов	
Н. контр.	Бабикова	
Нач. отд.	Письман	

тп 901-3-253.89 КЖ

Здание станции обезжелезивания воды подземных источников с содержанием железа до 10 мг/литр производительностью 20 тыс. м³/сутки

Зал фильтров. Перекрытие на отм. 3.600. Сечение 10-10. Участки монолитные Ум 1÷6.

Стадия	Лист	Листов
Р	44	

ЦНИИЭП инженерного оборудования г. Москва

Коп. Яровая 23574-02

Альбом 2

Ум 7, Ум 7а (зеркальное отражение)

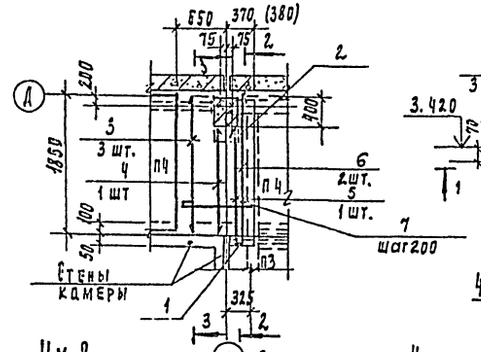

1-1

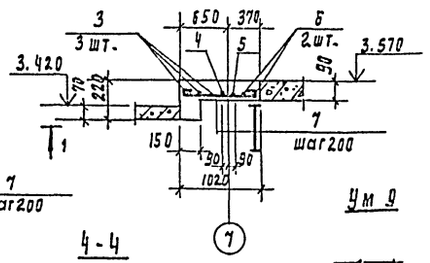

2-2

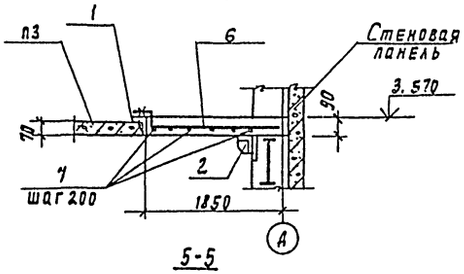

Ум 8

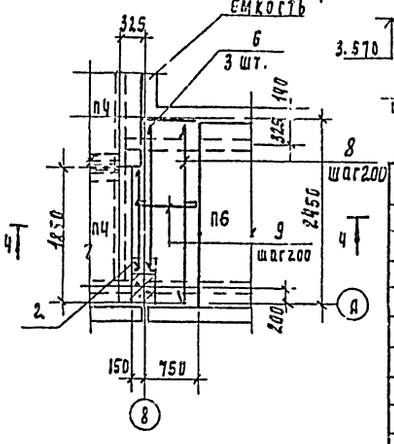

4-4

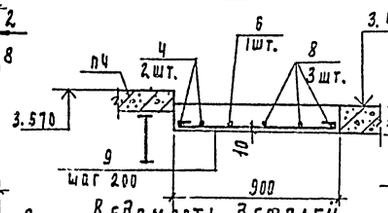

Ум 9

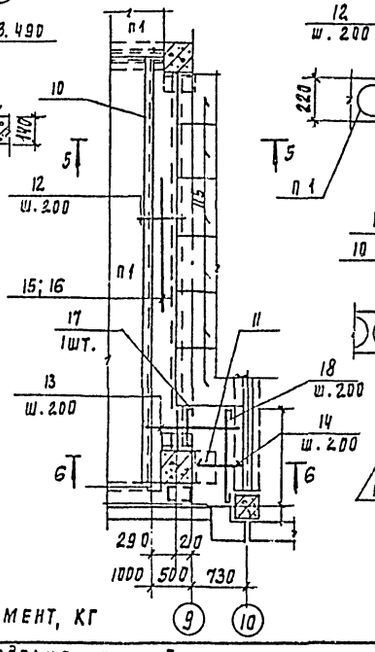

5-5

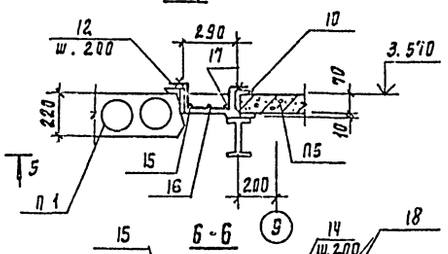

6-6

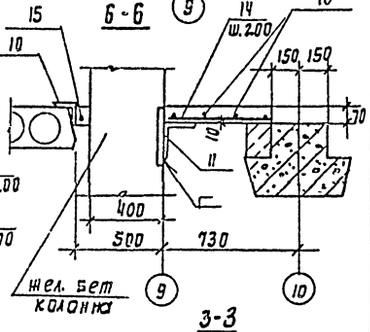

3-3

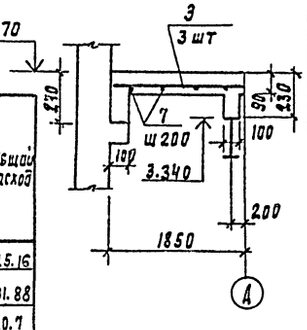

Ведомость деталей

Поз	Эскиз
5	50 70 1430
6	50 70 1850
7	1020
9	820
12	50 50
	50 70 270 70
13	70 1200
15	5980
16	5080
17	580
18	1280

Спецификация монолитных участков перекрытия

Формат	Зона	Поз	Обозначение	Наименование	Кол шт	Прим
				Ум 7, 7а		
				Детали		
БЧ		1		Уголок 63х63х5-Б ГОСТ 8509-86 / Ст3кп2 ГОСТ 535-79 L=370	1	1.78кг
БЧ		2		Уголок 160х160х10-Б ГОСТ 8509-86 / Ст3пс6-1 ГОСТ 535-79 L=300	1	7.4кг
БЧ		3		ф10АIII - ГОСТ 5781-82 L=1850	3	1.13кг
БЧ		4		ф10АIII - ГОСТ 5781-82 L=1420	1	0.88кг
БЧ		5*		ф10АIII - ГОСТ 5781-82 L=1550	1	0.96кг
БЧ		6*		ф10АIII - ГОСТ 5781-82; L=1970	2	1.22кг
БЧ		7*		ф6АI - ГОСТ 5781-82; L=1100	8	0.24кг
				Ум 8		
				Детали		
БЧ		2		Уголок 160х160х10-Б ГОСТ 8509-86 / Ст3пс6-1 ГОСТ 535-79 L=300	1	7.4кг
БЧ		9		ф6АI - ГОСТ 5781-82 L=960	12	0.2кг
БЧ		6*		ф10АIII - ГОСТ 5781-82; L=1970	3	1.22кг
БЧ		8		ф10АIII - ГОСТ 5781-82; L=2420	3	1.5кг
				Ум 9		
				Детали		
БЧ		10		Уголок 63х63х5-Б ГОСТ 8509-86 / Ст3кп2 ГОСТ 535-79 L=общ	10.2	п.м
БЧ		11		Уголок 160х160х14-Б ГОСТ 8509-86 / Ст3пс6-1 ГОСТ 535-79 L=400	1	9.88
БЧ		12*		ф10АIII - ГОСТ 5781-82; L=510	23	0.32кг
БЧ		13*		ф10АIII - ГОСТ 5781-82; L=1320	3	0.2кг
БЧ		14		ф10АIII - ГОСТ 5781-82; L=560	3	0.35кг
БЧ		15*		ф6АI - ГОСТ 5781-82; L=6060	1	1.35кг
БЧ		16*		ф6АI - ГОСТ 5781-82; L=5160	1	1.15кг
БЧ		17*		ф6АI - ГОСТ 5781-82; L=660	1	0.15кг
БЧ		18*		ф6АI - ГОСТ 5781-82; L=1360	4	0.3кг
				Материалы		
				Бетон В15 на все		
				Монолитные участки	4.7	м²

Ведомость расхода стали на элемент, кг

Марка элемента	Изделия арматурные: Арматура класса А-I ГОСТ ф6			Итого	А-III ф8	ф10	ф16	Итого	Всего	Изделия закладные: Арматура класса А-III ГОСТ 5781-82 ф8			Итого	Прокат марки Вст3кп2 ГОСТ 8509-86 L63х5	L160х10	Итого	ГОСТ 8510-86 L100х63х6		Итого	Всего	Общий расход
Ум 1, 1а	6.5			6.5			98.9	98.9							19.76	19.76					125.16
Ум 2	7.02			7.02			105.1	105.1							19.76	19.76					131.88
Ум 3	1.8			1.8			18.9	18.9													20.7
Ум 4	2.2			2.2						1.3							9.75		9.75		13.25
Ум 5	1.0			1.0	2.64		2.54							9.62		9.62					13.26
Ум 6	0.28			0.28		1.32		1.32						5.4		5.4					7.0
Ум 7, 7а	1.98			1.98		7.67		7.67						1.78	7.41	9.19					18.84
Ум 8	2.52			2.52		7.48		7.48							7.41	7.41					17.41
Ум 9	3.85			3.85		9.01		9.01						58.3	9.88	68.18					

1. Позиции, отмеченные * в спецификации, см. ведомость деталей.
2. Защитный слой бетона - 10мм.
3. Позиции 6; 12; 13 приварить соответственно к позициям 1и 10.
4. Позиции 2 и 11 приварить к закладным изделиям колонн.

Привязан

Инв. №

Инв. № подл. | Подпись и дата | Взам. инв. №

ТП 901-3-253.89 КМ

Провер.	Антонова		
Инж.Т.К.	Архипова		
Зав.гр.	Антонова		
Рук.конст	Кузнецов		
Н.контр	Бабикова		
Нач.отд	Писаман		

Здание станции обезжелезивания воды подземных источников с подземным хранением железа в ионите/а. Пом.для гидроэлеватора и отдельно стоящее

Стадия	Лист	Листов
Р	45	

Зал фильтров. Перекрытие на отм. 3.600. Участки монолитные Ум7÷Ум9.

ЦНИИЭП инженерного оборудования г. Москва

Альбом 2

Схема расположения элементов крепления на отм. 0.000

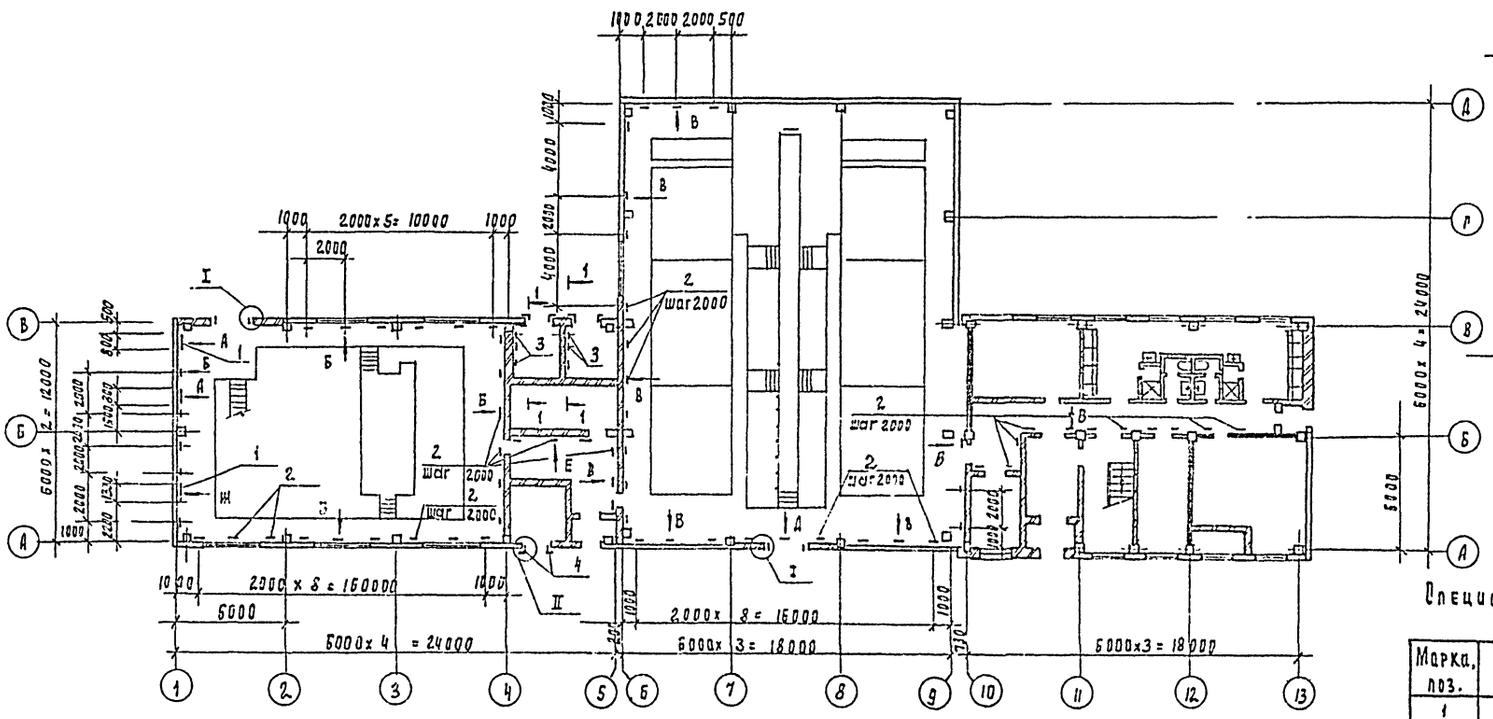

Виды Б; В; Г; Д; Е

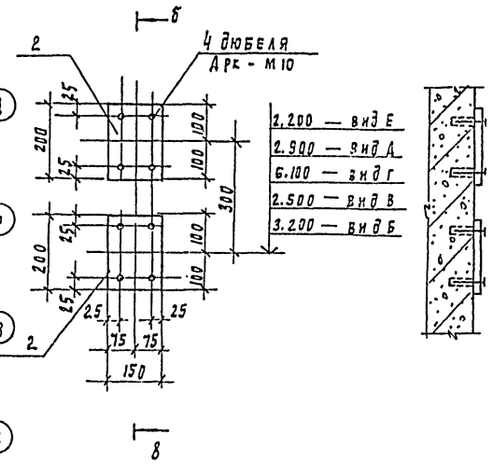

Б - Б

Спецификация к схемам расположения элементов крепления

Марка, поз.	Обозначение	Наименование	Кол шт.	Масса кг	Примечан
1		Полоса Б - 6х60 гост 103-76 / ВСТ3 кп2 гост 535-79 - ℓ=	5.8	2.83	п. м
2		Полоса Б - 8х150 гост 103-76 / ВСТ3 кп2 гост 535-79 ℓ=200	152	1.9	
3	тп901-3-253.89 - кж. и. 70.090	Изделие закладное МН2	22	3,54	
4	-01	Изделие закладное МН3	24	5,30	
	11761. 00. 00.000	Дюбель АРК- М10	636		

Виды А; Ж

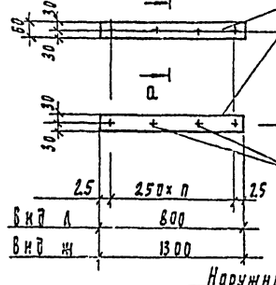

а - а

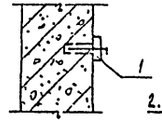

1-1

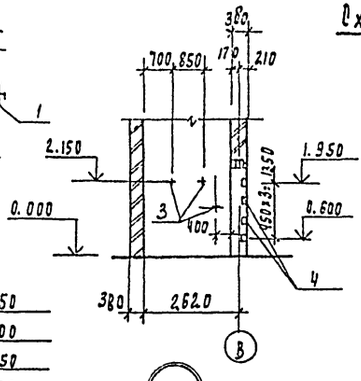

Схема расположения элементов крепления на отм. 3.600

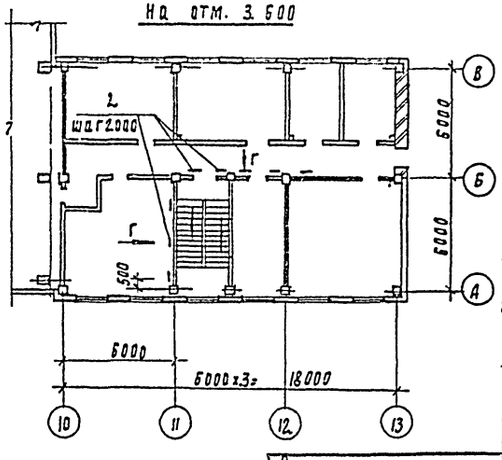

Вид И

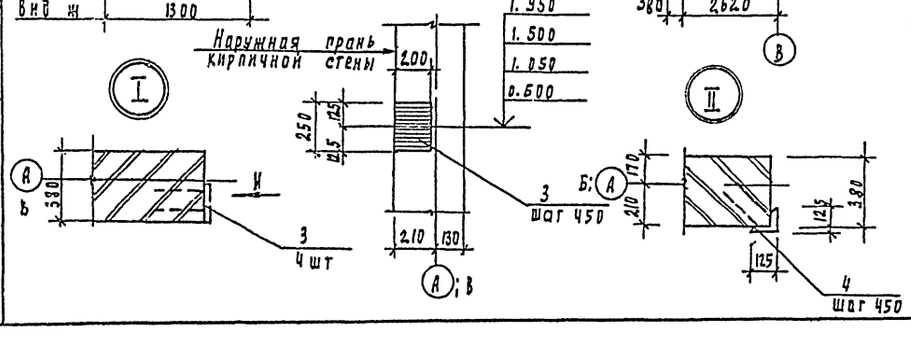

1. Дюбели см. приложение к выпуску 7 часть 2. серии 1.030. 9-2.
2. Закладные изделия (поз. 3 и 4) заложить при возведении стен.

Привязан	Провер	Антонова	ТП 901-3-253.89	КЖ
	Инж. ткат	Архипова		
	Зав. пр	Антонова	Здание станции обезжелезивания воды подземных источников с содержанием железа до 10 мг/л производительностью 20 тыс. м³/сут.	Стадия Р, Лист 46, Листов
	Гл. конст	Кузнецов	Схема расположения элементов крепления.	ЦНИИЭП инженерного оборудования г. Москва
Инв. N	Н. конт.	Бабикова		
	Нач. отд	Письман		

Копировал Подлевская 23574-02 формат А2

Альбом 2

Ведомость рабочих чертежей основного комплекта марки КМ

Лист	Наименование	Примеч.
1	Общие данные. Ведомость металлоконструкций по видам профилей	
2	Общие данные. Техническая спецификация металла (начало)	
3	Общие данные. Техническая спецификация металла (окончание)	
4	Схема расположения подвесных путей.	
5	Насосное отделение. Схема расположения балочной клетки перекрытия и переходных площадок. Разрезы 1-1÷6-6.	
6	Насосное отделение. Схема расположения балочной клетки перекрытия и переходных площадок. Разрезы 7-7÷9-9. Узлы.	
7	Зал фильтров. Схема расположения переходных площадок на отм. 0,000 0,735. Сечения. Узлы I÷IV.	
8	Зал фильтров. Схема расположения переходных площадок на отм. 0,000 0,735 и опор. Сечения. Узлы V, VI. Стальные опоры ОС1÷ОС4.	
9	Зал фильтров. Схема расположения площадки на отм. 5.200 сечения. Узлы.	
10	Зал фильтров. Схема расположения балочной клетки перекрытия. Разрезы 11÷3-3; е-е, п-п; р-р.	
11	Зал фильтров. Схема расположения балочной клетки перекрытия. Разрезы 4-4÷5-5. Узлы I÷VI.	
12	Зал фильтров. Схема расположения балочной клетки перекрытия. Узлы VII÷XIII.	
13	Зал фильтров. Схема расположения балочной клетки перекрытия. Узлы XIV÷XVII.	
14	Эвакуационная лестница.	
15	Пожарные лестницы.	
16	Связь С1.	

Ведомость ссылочных документов

Обозначение	Наименование	Примечание
	Ссылочные документы	
1.450.3-3 Вып. 1	Стальные лестницы, площадки,	
	стремянки и ограждения	
1.426.2-3 Вып 2	Стальные подкрановые балки	
	Пути подвесного транспорта пролетом 3,4 и 6 м	

Ведомость спецификаций

Лист.	Наименование	Примечание
5	Спецификация к схеме расположения балочной клетки перекрытия и переходных площадок	
8	Спецификация к схеме расположения переходных площадок и опор.	
9	Спецификация к схеме расположения площадки на отм. 5.200	
13	Спецификация к схеме расположения балочной клетки перекрытия.	
14	Спецификация к схеме расположения площадки	
16	Связь С1	

Типовой проект разработан в соответствии с действующими нормами и правилами и предусматривает в части металлических конструкций мероприятия, обеспечивающие взрывную, взрывопожарную и пожарную безопасность при эксплуатации здания

Главный конструктор Екуз /Кузнецов/.

Наименование конструкций по номенклатуре прейскуранта N01÷09	Позиции по прейскуранту N01÷09	N п.п.	Код конструкции	Масса конструкции, т: Всего стали повышенной и высокой прочности	по видам профилей стали: Балки и швеллеры	Крупносортная сталь	Среднесортная сталь	Мелкосортная сталь	Толстолистовая сталь	Универсальная сталь	Тонколистовая сталь	Гнутые и гнутосварные	Трубы	Прочие	Всего	Количество шт.	Серия типовых конструкц.
1	2	3	4	5	6	7	8	9	10	11	12	13	14	15	16	17	18
Подвесные пути	18	1	526235		3,75	0,18			0,59			0,16			4,73		
Стойки площадок	12	2	526243		2,6	0,12			0,97						3,72		
Балки площадок	135	3	526243		7,34	0,25			0,67						8,34		
Опоры под технологическое оборудование		4	526396		0,9				0,06						0,97		
Пожарные и эвакуационная лестницы	703	5	526242		0,02	0,26		0,12	0,03						0,43		
Площадки	697	6	526391		0,7	0,12			0,05		0,68				1,55		1.450.3-3 Вып.1 ч.2
Лестницы	697	7	526242		0,04	0,36			0,03		0,22				0,65		1.450.3-3 Вып.1 ч.1
Ограждения	697	8	526244			1,97		0,24							2,21		1.450.3-3 Вып.1 ч.2
Стремянки	703	9	526242			0,48		0,08							0,56		1.450.3-3 Вып.1 ч.2
Итого					14,31	3,88		0,44	2,28		0,9				22,07		

1. Работы по изготовлению и монтажу стальных конструкции выполнять в соответствии с требованиями СНиП-3.03.01-87.
2. Сварку производить электродами Э-42 ГОСТ 9467-75 катет шва - 6 мм.
3. Все металлические конструкции окрасить масляной краской за 2 раза по ГОСТ 8292-85 по грунтовке 1Ф-021 (ГОСТ 26129-82).
4. Все сварные соединения выполняются по ГОСТ 5264-80.

Инв. № подл.	Подпись и дата	Взам. инв. №	

Привязан

Инв. №

тп 901-3-253.89 КМ

Провер.	Антонова	
Инж. I кат.	Архипова	
Зав. гр.	Антонова	
Гл. конс.	Кузнецов	
Н. конт.	Бабикова	
Нач. отд.	Письман	

Здание станции обезжелезивания воды подземных источников с содержанием железа до 10 мг/литр производительностью 20,0 тыс. м³/сутки

Стадия	Лист	Листов
Р	1	16

Общие данные. Ведомость металлоконструкций по видам профилей

ЦНИИЭП инженерного оборудования г. Москва.

Копировал: Алешикова

23574-02 Формат: А2

Альбом 2

Вид профиля и ГОСТ, ТУ	Марка металла и ГОСТ	Обозначение и размер профиля, мм	№ п.п.	Код: Марка металла	Код: Вид профиля	Код: Размер профиля	Количество, шт	Длина, мм	Масса металла по элементам конструкций, т: Подвесные пути (526235)	Стойки площадок (526243)	Балки площадок (526243)	Пожарные и эвакуационные лестницы (526242)	Опоры под технологическое оборудование (256396)	(526213)				Общая масса, т	Масса потребности в металле по кварталам (заполняется изготовителем), т: I	II	III	IV	Заполняется ВЦ
1	2	3	4	5	6	7	8	9	526235	526243	526243	526242	256396	526213								
Балки двутавровые для монорельсов ГОСТ 19425-74*	Вст3пс5 ГОСТ 380-71	I 24М	1			53899			1,84									1,84					
		I 30М	2			53910			1,81									1,81					
			3																				
			4																				
Всего профиля			5	12360					3,65									3,65					
Балки двутавровые ГОСТ 8239-72	Вст3пс5-1 ТУ14-1-3023-80	I 20	6			24171				0,35								0,35					
			7																				
Всего профиля			8	12360					3,65	0,35								4,0					
Двутавры стальные горячекатаные с параллельными гранями полок ГОСТ 26020-83	Вст3пс6-I ТУ14-1-3023-80	I 30Б1	9								1,96							1,96					
		I 20Б1	10							2,12	0,5							2,62					
			11																				
	Итого		12																				
Всего профиля			13							2,12	2,46							4,58					
Швеллеры стальные гнутые равнополочные ГОСТ 8278-83	Вст3пс5-1 ТУ14-1-3023-80	С 60×32×3	14						0,08									0,08					
		С 60×50×3	15						0,08									0,08					
			16																				
Всего профиля			17	12360	73007				0,16									0,16					
Швеллеры горячекатаные ГОСТ 8240-72	Вст3пс6-1 ТУ14-1-3023-80	С 10	18			26140					0,11							0,11					
		С 12	19			26158				0,06	0,66		0,88					1,6					
		С 16	20			26182					0,63	0,02						0,65					
		С 20	21			26239					0,79							0,79					
	Итого		22	12300						0,06	2,19	0,02	0,88					3,15					
	Вст3пс6 ГОСТ 380-71	С 24	23			26271					1,31							1,31					
		С 27	24								1,19							1,19					
	Итого		25	12300							2,5							2,5					
Всего профиля			26							0,06	4,69	0,02	0,88					5,65					
Сталь прокатная угловая равнополочная ГОСТ 8509-86	Вст3 кп2 ГОСТ 380-71	L 50×5	27						0,03									0,03					
		L 63×5	28						0,13		0,12							0,25					
	Итого		29	11240					0,16		0,12							0,28					
	Вст3пс6-1 ТУ14-1-3023-80	L 160×10	30								0,06							0,06					
		L 80×6	31									0,21						0,21					
		L 100×7	32						0,02	0,12	0,06							0,2					
		L 125×9	33									0,04						0,04					
	Итого		34	12300					0,02	0,12	0,12	0,25						0,51					
Всего профиля			35		21113				0,18	0,12	0,24	0,25						0,79					

Инв. № подл. | Подпись и дата | Взам. инв. №

Привязан

Инв. №

Провер.	Антонова	
Инж. I к.	Архипова	
Зав. гр.	Антонова	
Гл. конс.	Кузнецов	
Н. контр.	Бабикова	
Нач. отд.	Письман	

ТП 901-3-253.89 КМ

Здание станции обезжелезивания воды подземных источников с содержанием железа до 10 мг/л производительностью 20,0 тыс. м³/сут

Стадия	Лист	Листов
Р	2	

Общие данные. Техническая спецификация металла (начало)

ЦНИИЭП инженерного оборудования г. Москва

Копировал Еремченко

Формат А2

23574-02

Альбом 2

Вид профиля и ГОСТ, ТУ	Марка металла ГОСТ	Обозначение и размер профиля, мм	№ п.п.	Код: Марка металла	Код: Вид профиля	Код: Размер профиля	Количество, шт	Длина, мм	Масса металла по элементам конструкций, т: Подвесные пути	Стойки площадок	Балки площадок	Пожарные и эвакуационная лестницы	Опоры под технологическое оборудование					Общая масса, т	Масса потребности в металле по кварталам (заполняется изготовителем): I	II	III	IV	Заполняется в Ц
									Код элементов конструкции: 526235	526243	526243	526242	256396	526213									
1	2	3	4	5	6	7	8	9															
Сталь листовая горячекатаная ГОСТ 19903-74	Вст3 кп2 ГОСТ 380-71	S=4	1								0,02							0,02					
		S=6	2						0,08		0,17	0,01						0,26					
		S=8	3						0,15	0,48	0,02		0,05					0,7					
	Итого		4	11240					0,23	0,48	0,21	0,01	0,05					0,98					
	Вст3 пс6-1 ТУ14-1-3023-80	S=10	5						0,13	0,06	0,11							0,3					
		S=12	6							0,4								0,4					
		S=14	7						0,21									0,21					
			8																				
	Итого		9	12300					0,34	0,46	0,11							0,91					
Всего профиля			10		71110				0,57	0,94	0,32	0,01	0,05					1,89					
Сталь рифленая ГОСТ 8568-77	Бст3 кп2 ГОСТ 380-71	S=4	11								0,32	0,02						0,34					
			12																				
Всего профиля			13		71331						0,32	0,02						0,34					
Арматурная сталь ГОСТ 5781-82	Вст3 кп2 ГОСТ 380-71	ф12 AI	14								0,01							0,01					
		ф18 AI	15									0,11						0,11					
			16																				
Всего профиля			17	11240							0,01	0,11						0,12					
Итого масса металла			18						4,56	3,59	8,04	0,41	0,93					17,53					
В том числе по маркам	Вст3 пс5-1		19	12360						0,35								0,35					
	Вст3 кп2		20	11240					0,39	0,48	0,34	0,12	0,05					1,38					
	Бст3 кп2		21								0,32	0,02						0,34					
	Вст3 пс6		22	12300							2,5							2,5					
	Вст3 пс6-1		23	12300					0,36	2,76	4,88	0,27	0,88					9,15					
	Вст3 гпс5		24	12360					3,65									3,65					
	Вст3 гпс5-1		25	12360					0,16									0,16					
Масса поставки элементов по кварталам, т (заполняется заказчиком).	I		26																				
	II		27																				
	III		28																				
	IV		29																				

Инв. № подл. | Подпись и дата | Взам. инв. №

Привязан

Инв. №

Провер.	Антонова	
Инж. I к.	Архипова	
Зав. гр.	Антонова	
Гл. кон. пр.	Кузнецов	
Н. контр.	Бабикова	
Нач. отд.	Письман	

ТП 901-3-253.89 КМ

Здание станции обезжелезивания воды подземных источников с содержанием железа до 10 мг/л, производительностью 20 тыс. м³/сут.

Общие данные. Техническая спецификация металла (окончание)

Стадия	Лист	Листов
Р	3	

ЦНИИЭП инженерного оборудования г. Москва

Копировал Еремченко Формат А2

23574-02

Альбом 2

Схема расположения подвесных путей.

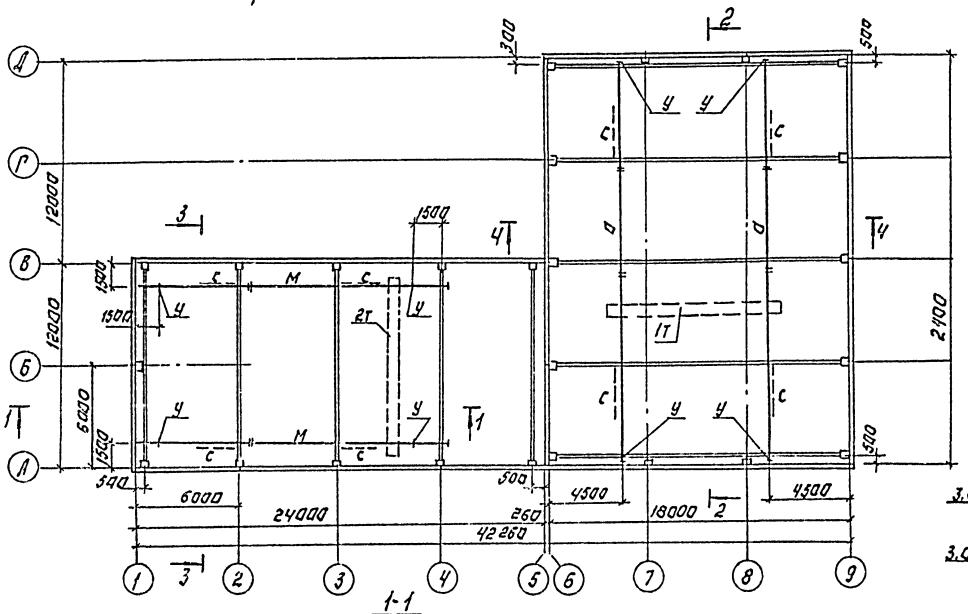

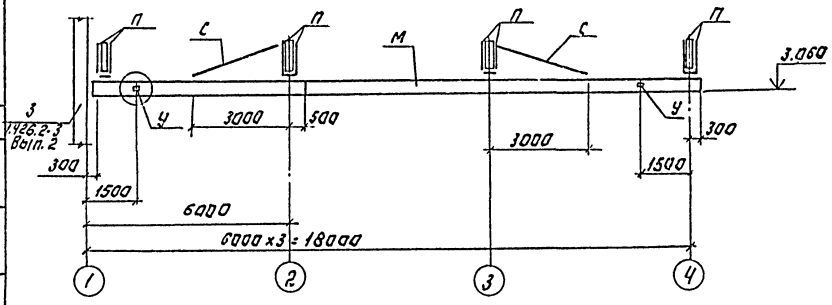

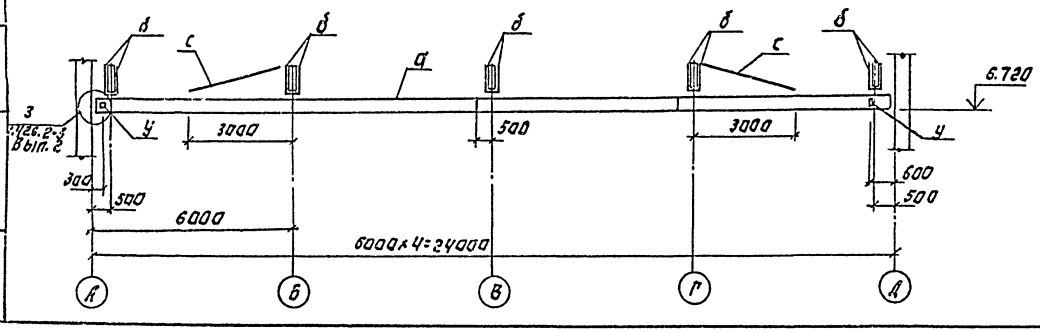

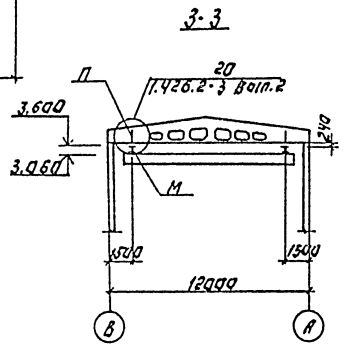

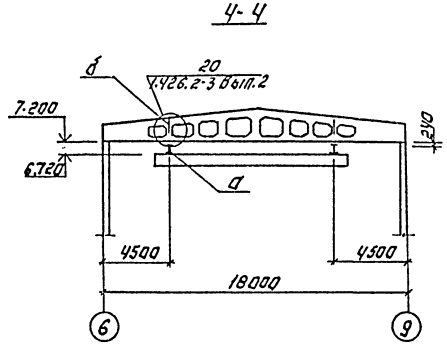

Ведомость элементов.

Марка	Сечение: Эскиз	поз.	Состав	Опорные усилия: M кН·м	N кН	Q кН	Группа (масса)	Марка металла	Примеч.
М	I	1	I 30М		39.0		2	Вст3пс5	
С	L	2	L 63×5				4	Вст кп2	по сорт.
П	][	3	2[60×30×3	1.0		41.0	2	Вст3пс5-1	
У	L	4	L 100×7				4	Вст3пс6-1	конструкт.
Д	I	5	I 24М		25.0		2	Вст.пс6	
В	][	6	2[60×32×3	1.0		26.0	4	Вст.пс5-1	

1. Подвесные пути крепятся к стропильным балкам болтами М16 через пластины $S = 14$ мм. в осях 1÷5.
2. Болты класса точности В ГОСТ 7798-70.
3. Подвесные пути крепятся к стропильным балкам болтами М16 через пластины $S = 10$ мм в осях 6÷9.

				ТП 901-3-253.89		КМ	
Привязан:		Провер.	Антонова	Задание Главниипроектэлектромонтажа на разработку типовых и повторно применяемых проектов подвесных путей для монтажа электрооборудования	Стадия	Лист	Листов
		Инжен.	Мирошниченко		Р	4	
		Зав. гр.	Антонова				
		Гл. конст.	Хутнецов	Схема расположения подвесных путей.	ЦНИИЭП инженерного оборудования г. Москва		
		Н. контр.	Бабикова				
Инв. №		Нач. отд.	Даниловский				

Копировал: Логинова Формат: А2

23574-02

Инв. № подл. | Подпись и дата | Взам. инв. №

Альбом 2

Схема расположения балочной клетки перекрытия и переходных площадок

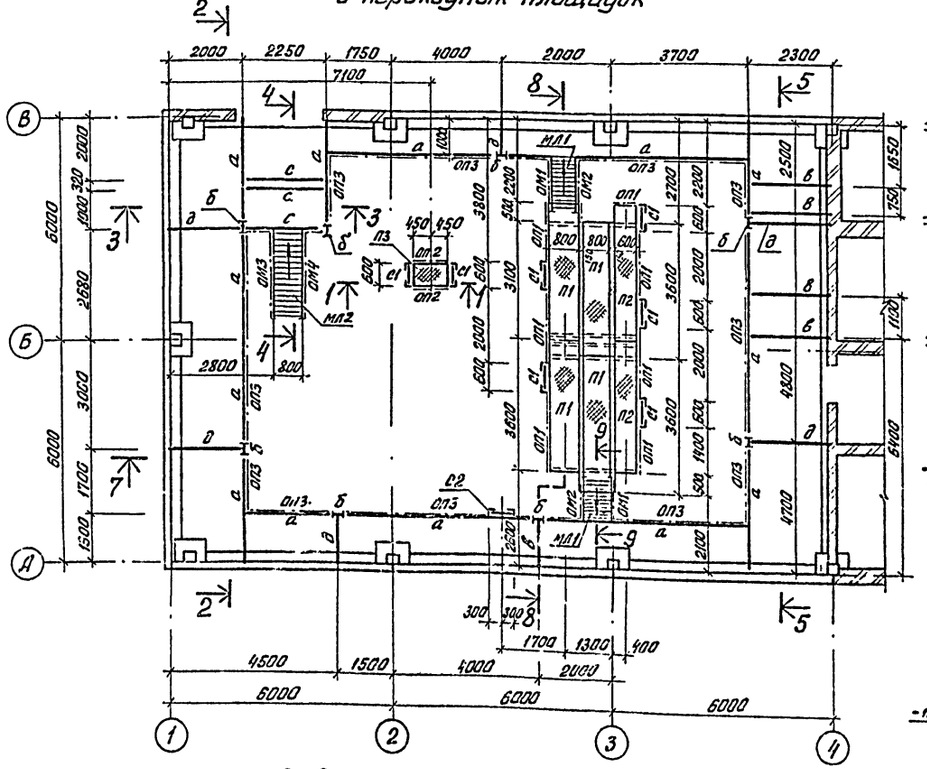

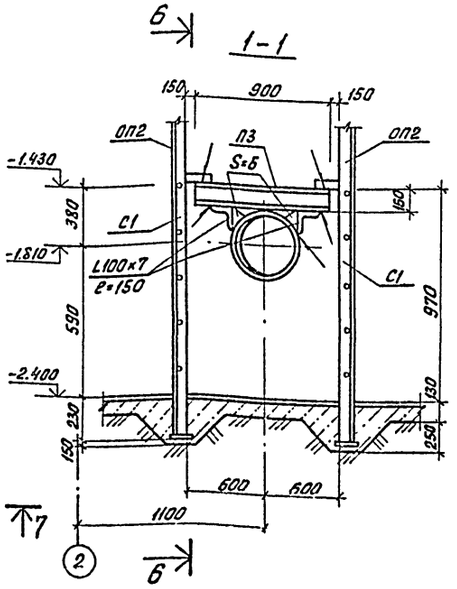

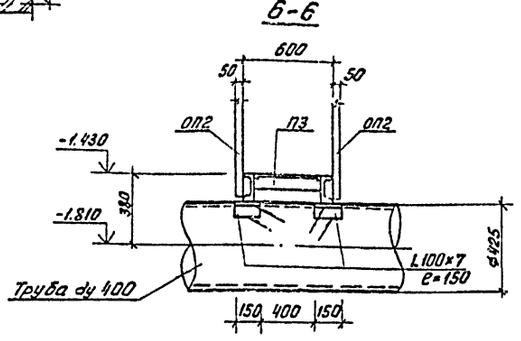

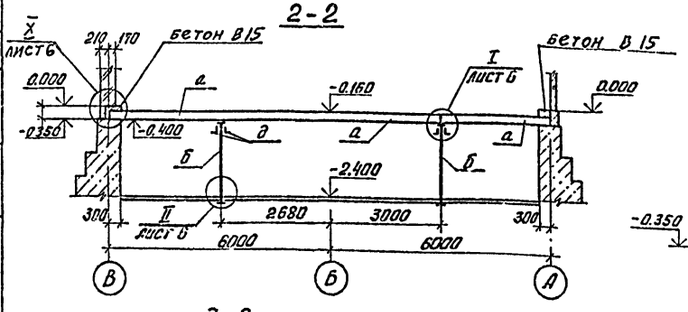

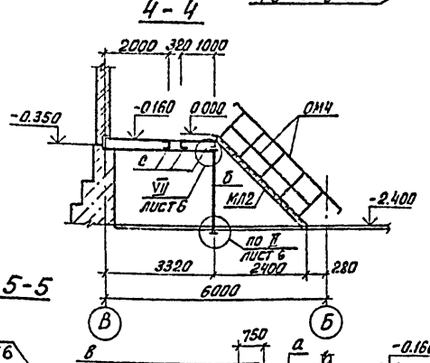

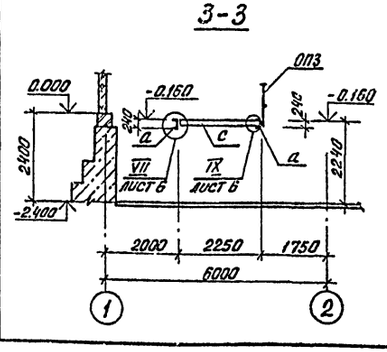

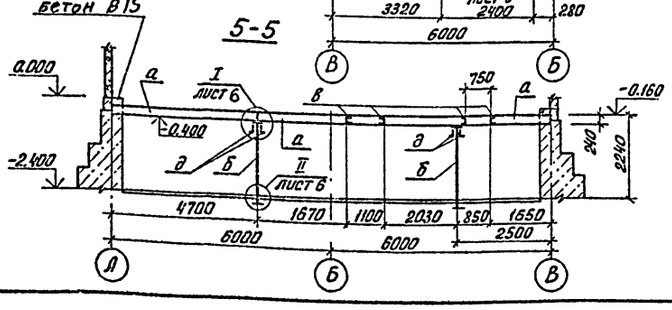

1. Разрезы 7-7÷9-9 см. лист КМ-6.
2. Устройство площадок выполнять после монтажа технологических трубопроводов.
3. Все металлические конструкции окрасить масляной краской (ГОСТ 8292-85) в 2 слоя по грунтовке (ГФ-021).

Спецификация к схеме расположения балочной клетки перекрытия и переходных площадок

Марка, поз.	Обозначение	Наименование	Кол.	Масса ед. кг	Примечание
		Площадки			
П1	1.450.3-3.1 2.1.1.0.0-22	ПМХШ-36.8	4	126.7	
П2	21	ПМХШ-36.6	2	110.1	
П3	2.1.1.0.0	ПМХШ-9.6	1	31,3	
		Марш лестничный			
МЛ1	1.450.3-3.1 1.1.1.0.0-03	МЛХШ 45-12.6	2	45,8	
МЛ2	10	МЛХШ 45-24.8	1	101.1	
		Стремянки			
С1	1.450.3-3.1 3.1.0.1.0	СХ-22	7	37,6	
С2	-02	СХ-34	1	56.4	
		Ограждения площадок			
ОП1	1.450.3-3.1 5.1.0.1.0-05	ОГПМХЭБ-10.21	6	20.8	
ОП2	5.1.0.1.0	ОГПМХЭБ-10.9	2	10.5	
ОП3	-13	ОГПМХЭБ-10.60	9	55.6	
		Ограждение маршей			
ОМ1	1.450.3-3.1 4.1.1.1.0	ОГл МЛХ 45-10.12	2	7.5	
ОМ2	-06	ОГп МЛХ 45-10.12	2	7.5	
ОМ3	-02	ОГл МЛХ 45-10.24	1	15,5	
ОМ4	-08	ОГп МЛХ 45-10.24	1	15.5	
		Ограждение стремянки			
ОГС	1.450.3-3.1 6.1.0.1.0	ОГС-12.4	1	14.0	

Ведомость элементов

Марка	Сечение: Эскиз	Сечение: Поз.	Сечение: Состав	Расчетные усилия: M, кН.м	Расчетные усилия: N, кН	Расчетные усилия: Q, кН	Группа констр.	Марка металла	Примечание
а	[	1	[24	39,2		24,9	4	Вст3пс6	
б	I	2	I 20Б1		34,8		4	Вст3пс6-1	из условия гибкости
в	[	3	[10	1,2		1,0	4	Вст3пс6-1	
с	[	4	[16	16,3		18,0	4	Вст3пс6-1	из условия прогиба
д	⅃L	5	2L 63×5				4	Вст3кп2	конструкт.
н	▨	6	ст. рифл. S=4				4	Вст3кп2	из условия прогиба

ПРИВЯЗАН	ПРОВЕР.	АНТОНОВА	
	ИНЖ. ПКАТ.	ПЕВЧЕВА	
	ЗАВ. ГРУП.	АНТОНОВА	
	ГЛ. КОНСТ.	КУЗНЕЦОВ	
	Н. КОНТР.	БАБИКОВА	
ИНВ. N:	НАЧ. ОТД.	ПИСЬМАН	

т п 901-3-253.89 КМ

ЗДАНИЕ СТАНЦИИ ОБЕЗЖЕЛЕЗИВАНИЯ ВОДЫ ПОДЗЕМНЫХ ИСТОЧНИКОВ С СОДЕРЖАНИЕМ ЖЕЛЕЗА ДО 10 МГ/ЛИТР, ПРОИЗВОДИТЕЛЬНОСТЬЮ 20 ТЫС. М³/СУТКИ

НАСОСНОЕ ОТДЕЛЕНИЕ. СХЕМА РАСПОЛОЖЕНИЯ БАЛОЧНОЙ КЛЕТКИ ПЕРЕКРЫТИЯ И ПЕРЕХОДНЫХ ПЛОЩАДОК. РАЗРЕЗЫ 1-1÷6-6.

СТАДИЯ	ЛИСТ	ЛИСТОВ
Р	5	

ЦНИИЭП ИНЖЕНЕРНОГО ОБОРУДОВАНИЯ г. МОСКВА

СОГЛАСОВАНО: ОТДЕЛ ВГ ЧИЧЕРИНА

ИНВ. N: ПОДЛ. | ПОДП. И ДАТА | ВЗАМ. ИНВ. N:

Кол. Яровая 23574-02

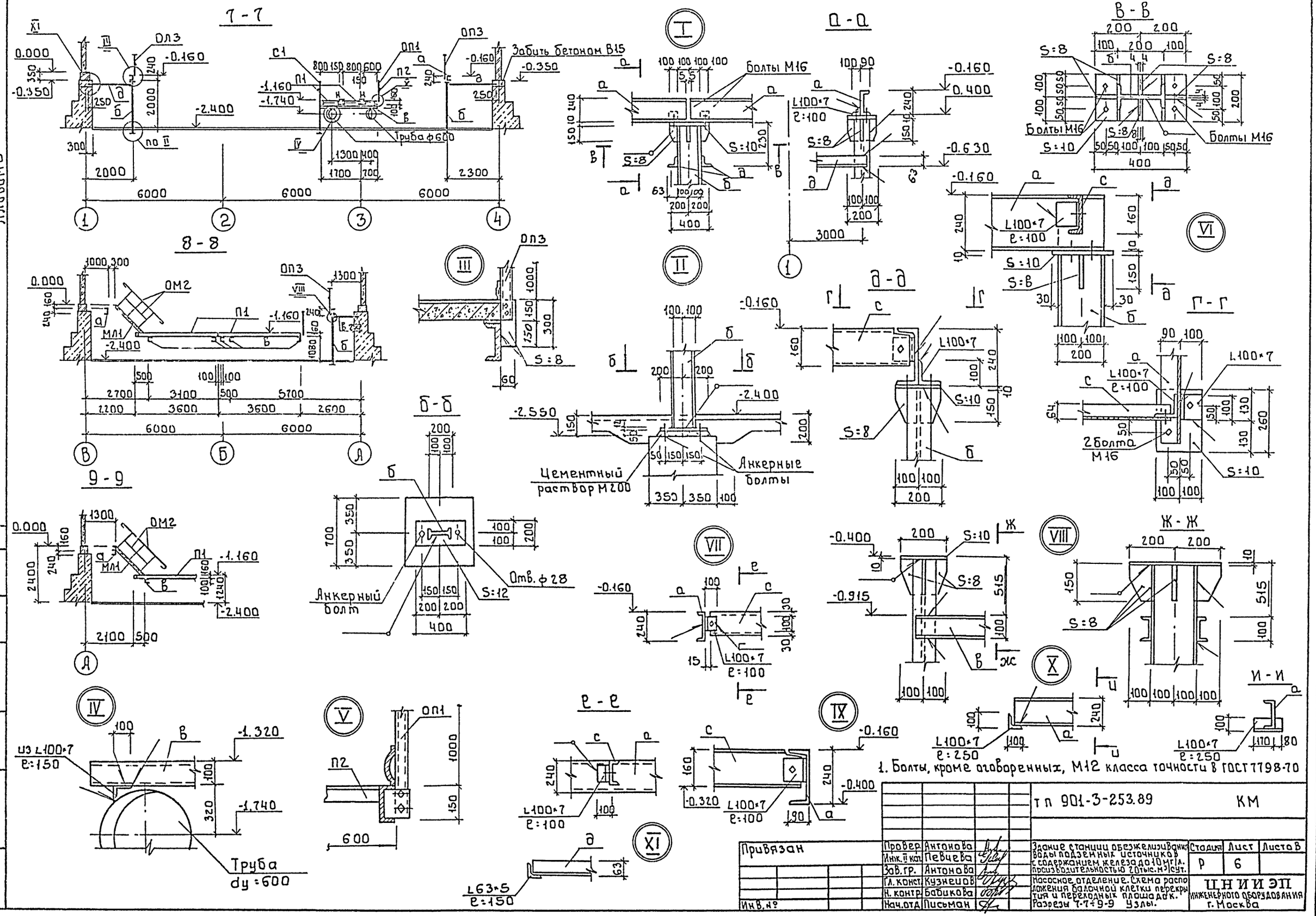

1. Болты, кроме оговоренных, М12 класса точности в ГОСТ 7798-70

						т п 901-3-253.89	КМ
Привязан		Провер.	Антонова		Здание станции обезжелизивания воды подземных источников с содержанием железа до 10 мг/л. производительностью 20 тыс. м³/сут.	Стадия	Лист	Листов
		Инж. II кат.	Певцева			Р	6	
		Зав. гр.	Антонова					
		Гл. конст.	Кузнецов		Насосное отделение. Схема расположения балочной клетки перекрытия и переходных площадок. Разрезы 7-7÷9-9 Узлы.	ЦНИИЭП инженерного оборудования г. Москва		
		Н. контр.	Бабикова					
Инв. №		Нач. отд.	Письман					

Согласовано
Отдел ВГ
Инв. № подл. | Подпись и дата | Взам. инв. №

Копировал: Боброва 23574-02 Формат: А2

Альбом 2

Схема расположения переходных площадок на отм. 0.000; 0.735

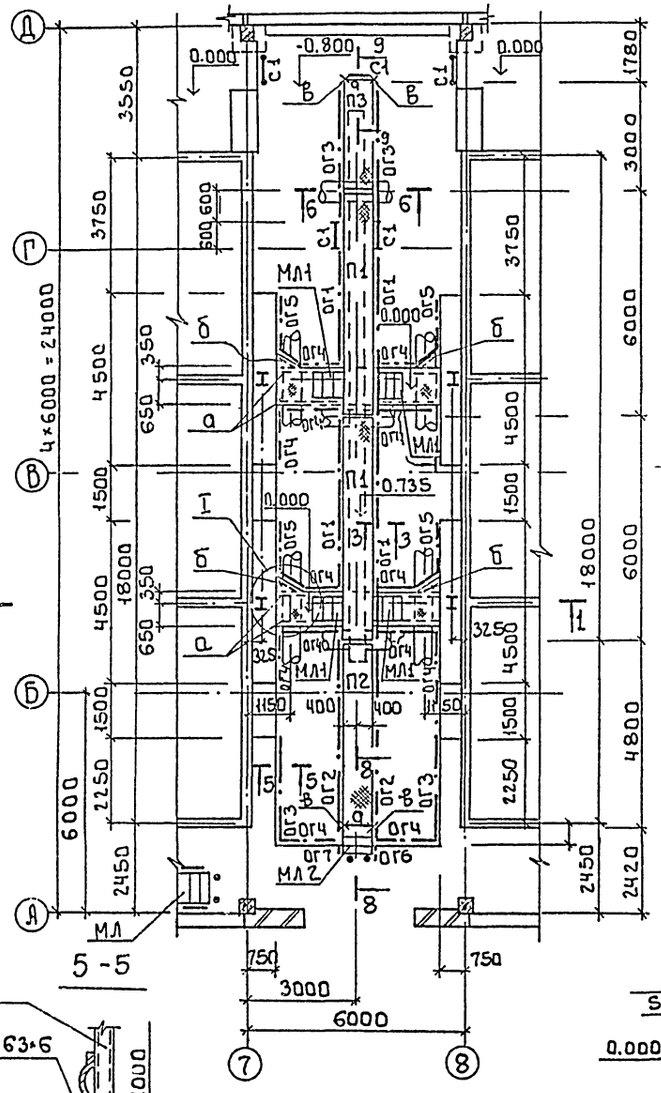

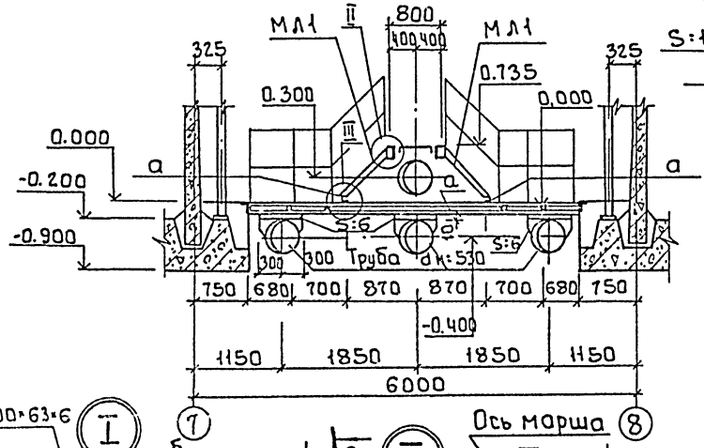

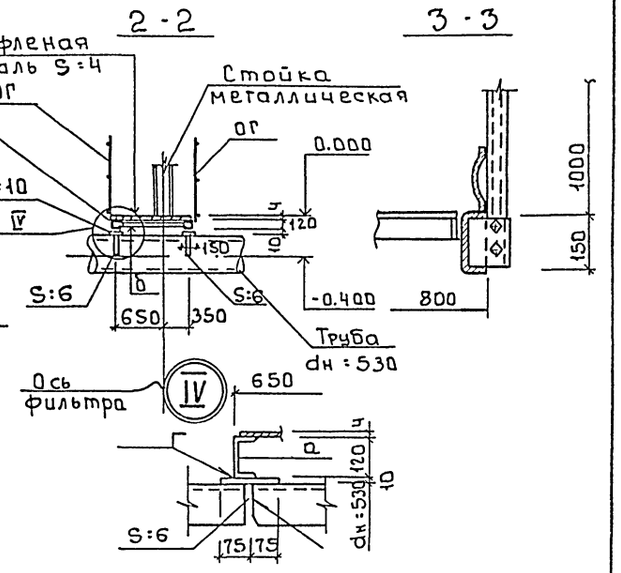

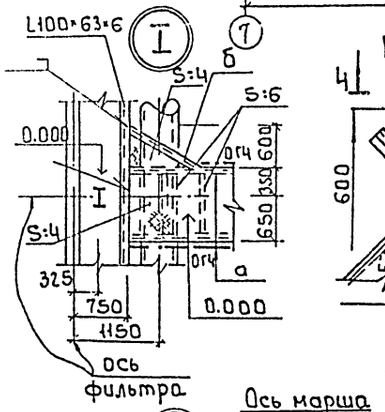

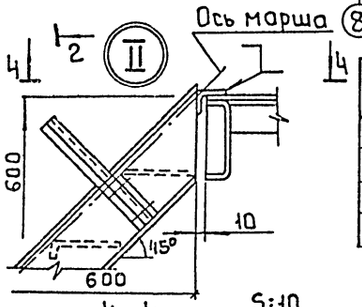

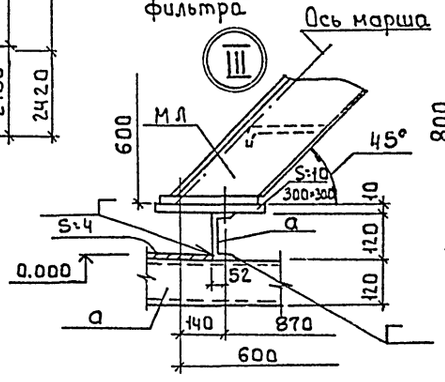

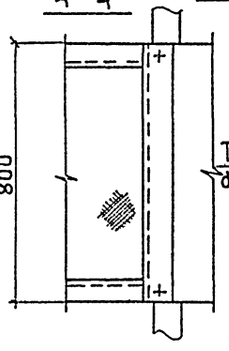

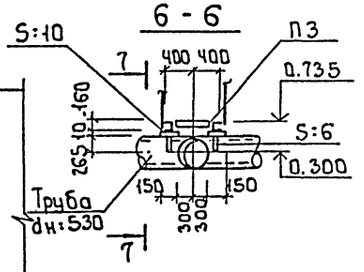

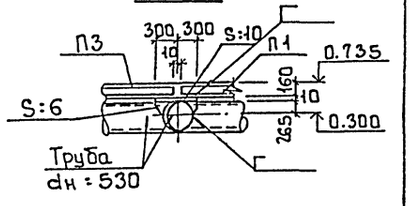

Ведомость элементов

Марка	Сечение Эскиз	Поз.	Состав	Опорные усилия M кн.м	N кн	Q кн	Группа констр	Марка металла	Примеч.
а	⊏	1	⊏12	1,35		1,8	4	ВСт3пс6-1	
б	L	2	L100×63×6				4	ВСт3пс6-1	конструк.
в	⊏	3	⊏12				4	ВСт3пс6-1	на услов. гибкости

1 Сварку производить электродами типа Э42 ГОСТ 9467-75, катет шва 6мм.

2 Все металлоконструкции окрасить масляной краской ГОСТ8292-85 в 2 слоя по грунтовке ГФ-021 ГОСТ 25729-82.

Согласовано
Инв. № подл. | Подпись и дата | Взам. инв. №

Привязан

Инв. №

			тп 901-3-253.89	КМ	
Провер.	Антонова		Здание станции обезжелезивания воды подземных источников с содержанием железа до 10 мг/л. производительностью 20 тыс. м³/сут	Стадия	Лист	Листов
Инж. 1 кат.	Архипова			Р	7	
Зав. гр.	Антонова					
Гл. в. конс.	Кузнецов		Зал фильтров. Схема расположения переходных площадок. Сечения. Узлы I÷IV на отм. 0.000; 0.735	ЦНИИЭП инженерного оборудования г. Москва		
Н. контр.	Бабикова					
Нач. отд.	Письман					

Копировал: Боброва 23574-02 Формат: А2

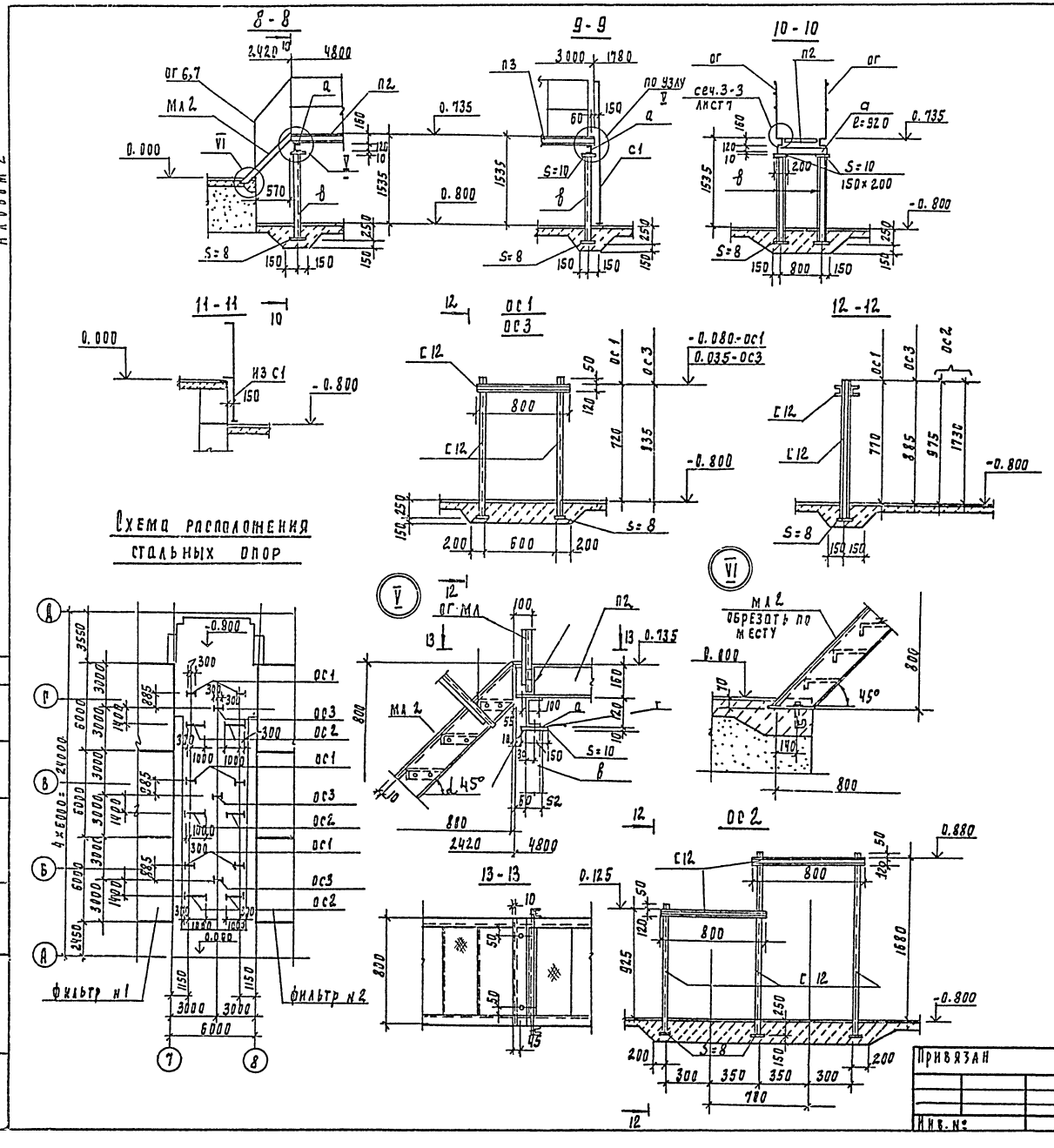

Спецификация к схеме расположения переходных площадок и опор

Марка	Обозначение	Наименование	Кол шт	Масса ед кг	Примечание
		Площадки			
П1	1.450.3-3.1 2.1.1.0.0-37	ПМХШ - 60.8	2	207.8	
П2	1.450.3-3.1 2.1.1.0.0-28	ПМХШ - 48.8	1	167.7	
П3	1.450.3-3.1 2.1.1.0.0-19	ПМХШ - 30.8	1	107.2	
		Ограждение площадок лестниц			
ОГ1	1.450.3-3.1 5.1.0.1.0-12	ОГПМХЭБ - 10.54	4	49.4	
ОГ2	1.450.3-3.1 5.1.0.1.0-11	ОГПМХЭБ - 10.48	2	45.3	
ОГ3	1.450.3-3.1 5.1.0.1.0-08	ОГПМХЭБ - 10.30	4	29.0	
ОГ4	1.450.3-3.1 5.1.0.1.0-04	ОГПМХЭБ - 10.18	6	18.7	
ОГ5	1.450.3-3.1 5.1.0.1.0-01	ОГПМХЭБ - 10.12	4	12.5	
ОГ6	1.450.3-3.1 4.1.1.0	ОГЛМЛХ45 - 10.12	1	7.5	
ОГ7	1.450.3-3.1 4.1.1.0-06	ОГПМЛХ45 - 10.12	1	7.5	
		Лестничные марши и стремянка			
МЛ1	1.450.3-3.1 1.1.1.0.0-01	МЛХШ 45-6.8	4	24.9	
МЛ2	1.450.3-3.1 1.1.1.0.0-04	МЛХШ 45-12.8	1	50.9	
С1	1.450.3-3.1 3.1.0.1.0	СХ-22	5	37.5	
		Стальные опоры			
ОС1	лист 8	ОС1	6		
ОС2	лист 8	ОС2	6		
ОС3	лист 8	ОС3	3		

Альбом 2

Согласовано
Отдел ВР Чичерина
Инв. № подл. | Подпись и дата | Взам. инв. №

Привязан	Провер. Антонова	Здание станции обезжелезивания воды подземных источников с содержанием железа до 10 мг/л производительностью 20 тыс. м3/сут	Стадия Р, Лист 8, Листов
	Инж. I кат. Архипова		
	Зав. груп. Антонова		
	Гл. конс. Кузнецов	Зал. фильтров. Схема расположения переходных площадок на отм. 0.000, 0.735. Опор сечения узлы V, VI. Стальные опоры ОС1-ОС3.	ЦНИИЭП инженерного оборудования г. Москва
	Н. контр. Бабикова		
Инв. №	Нач. отд. Письман		

ТП 901-3-253.89 КМ

Копировал Родлевская 23574-02 Формат А2

Альбом 2

Схема расположения площадки на отм. 5.200.

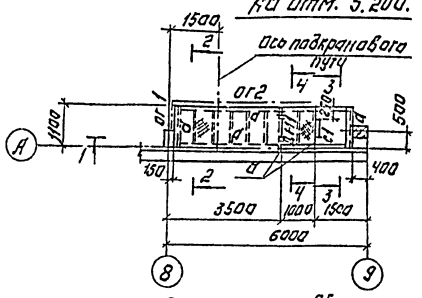

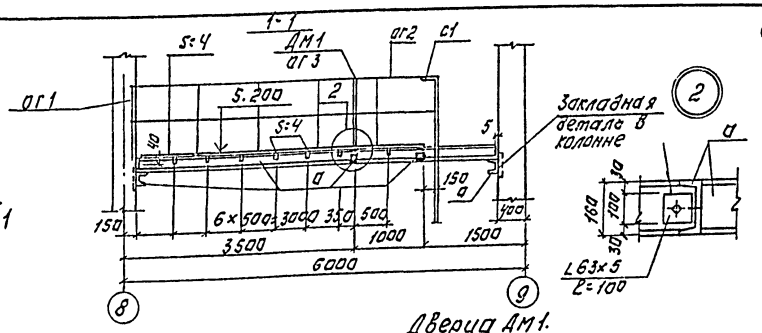

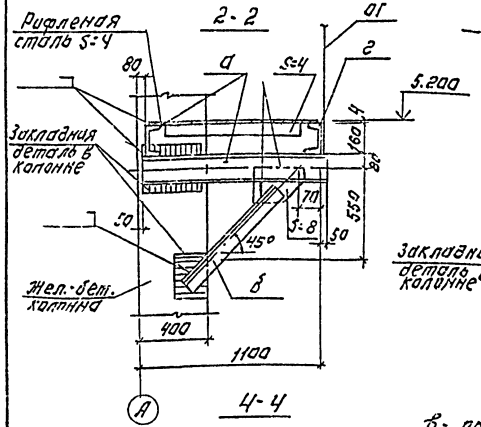

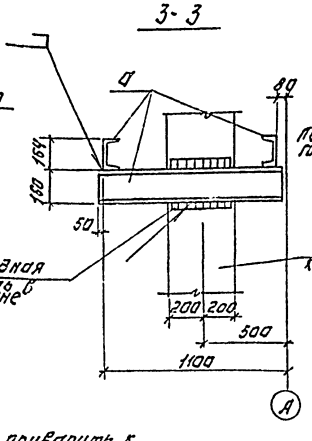

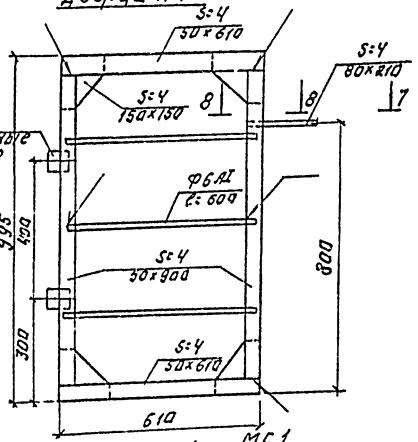

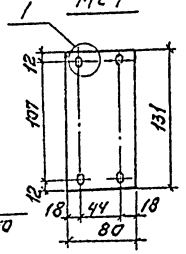

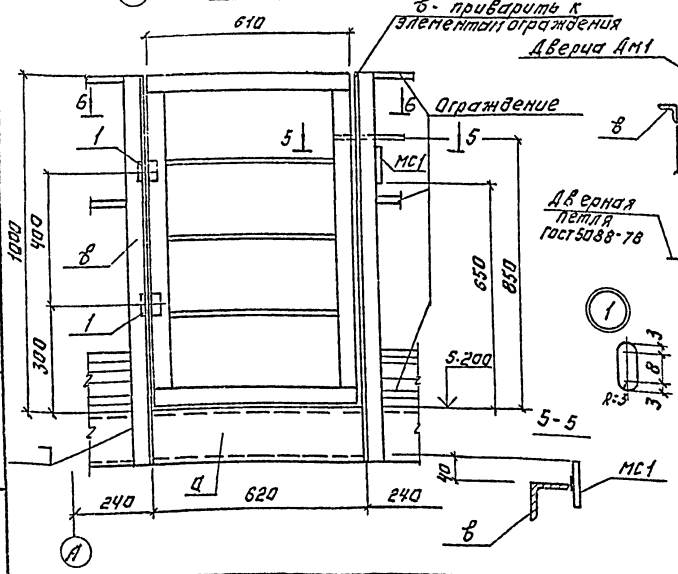

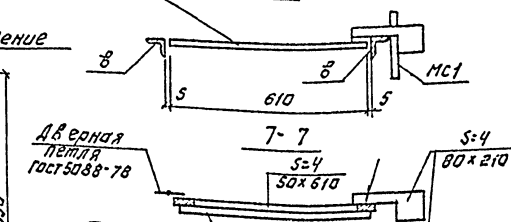

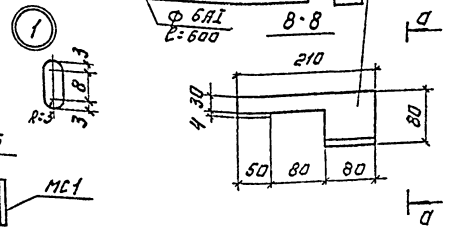

Спецификация к схеме расположения площадки на отм. 5.200.

Марка	Обозначение	Наименование	Кол. шт.	Масса кг	Примеч.
с1	1.450.3-3.1 3.1.а.1.0-01	Стеновка СХ-28	1	46.9	Корабе на 200мм.
ог1	1.450.3-3.1 5.1.а.1.0-	Ограждение площадок огпмхзб-10.9	1	10,5	
ог2	1.450.3-3.1 5.1.а.1.0-11	огпмхзб-10.48	1	45.3	
ог3	1.450.3-3.1 5.1.а.1.0-01	огпмхзб-10,12	1	12.5	
ДМ1	Лист 9	Дверца ДМ1	1	8.4	
мс1	Лист 9	Элемент соединительный мс1	1	0.32	
1	гост 5088-78	Петли дверные	2		

Ведомость элементов

Марка	Сечение			Опорные усилия			Группа конструк.	Марка металла	Примечан.
	Эскиз	Поз.	Состав	$M_{кН.м}$	$V_{кН}$	$R_{кН}$			
а	⊏	1	⊏ 16	11,8		8,4	Ч	Вст3пс6-1	
б	L	2	L 63×5				Ч	Вст3кп2	конструк.
в	L	3	L 50×5				Ч	Вст3кп2	конструк.

1. Сварку производить электродами Э42 гост 9467-75, Катет шва 6 мм.
2. Покрытие поверхностей: масляная краска гост 8292-85 за 2 раза по грунтовке ГФ-021 гост 25129-82.

Гипансов А.Н. Инженер Гусева Ул.

ГИП-01 ОТА эл.д. Инв. № подл. | Подпись и дата | Взам. инв. №

Привязан:

Инв. №

Провер.	Антонова		
Инж. кат.	Ардипова		
Зав. груп.	Антонова		
Конст.	Кузнецов		
Конст.	Баянкова		
Нач. отд.	Гусьмак		

ТП 901-3-253.89 КМ

Здание станции обезжелезивания воды подземных источников с содержанием железа до 10 мг/л производительностью 200 тыс. м³/сут.

Зал фильтров. Схема расположения площадки на отм. 5.200. Сечения. Узлы.

Стадия	Лист	Листов
Р	9	

ЦНИИЭП инженерного оборудования г. Москва

Копировал: Логинова Формат: А2

23574-02

Альбом 2

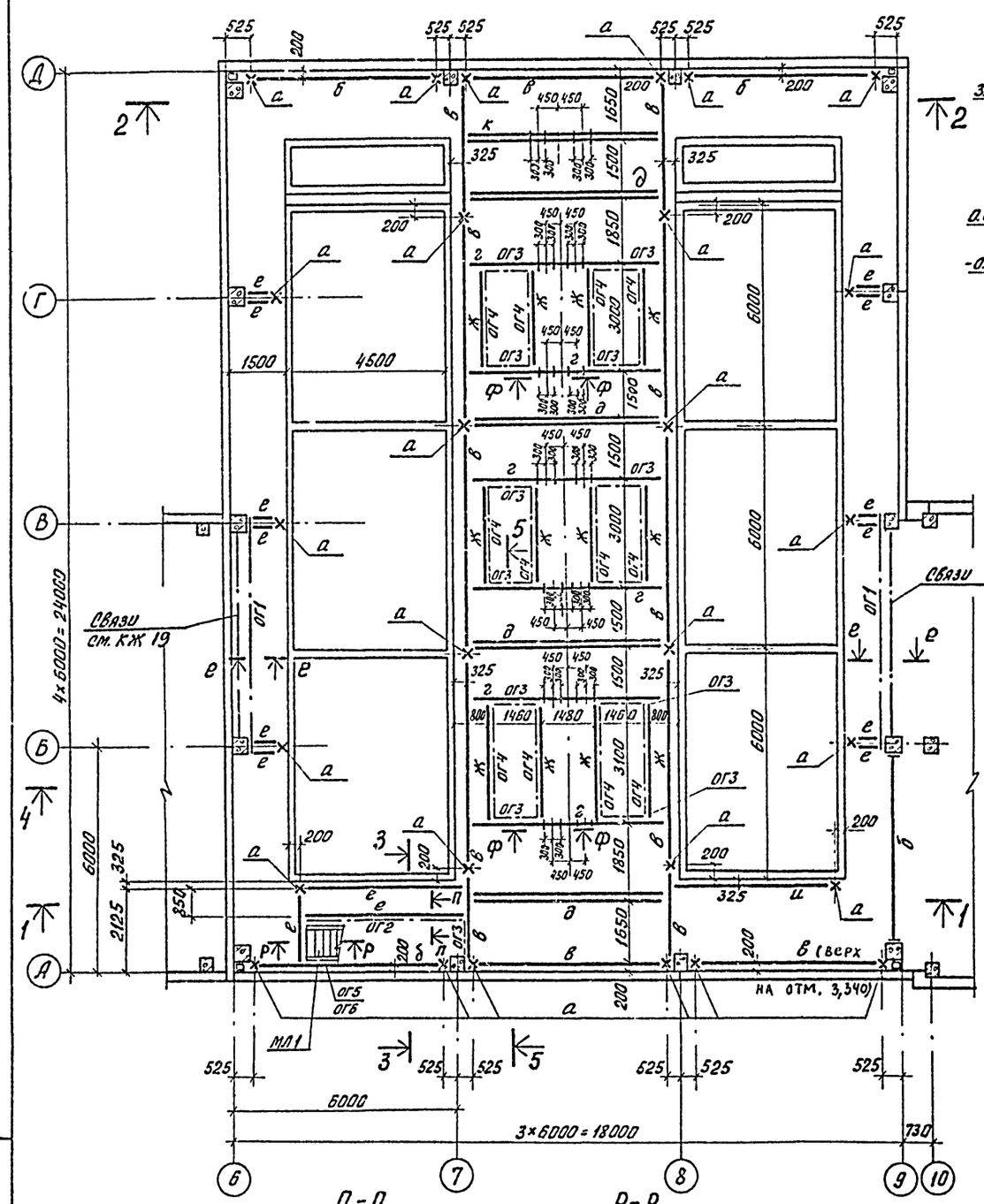

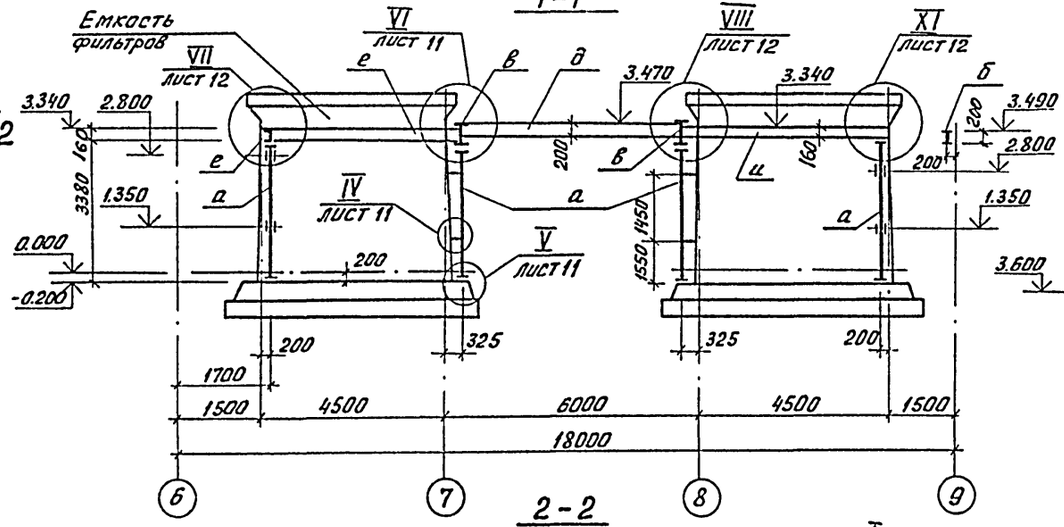

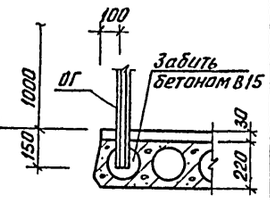

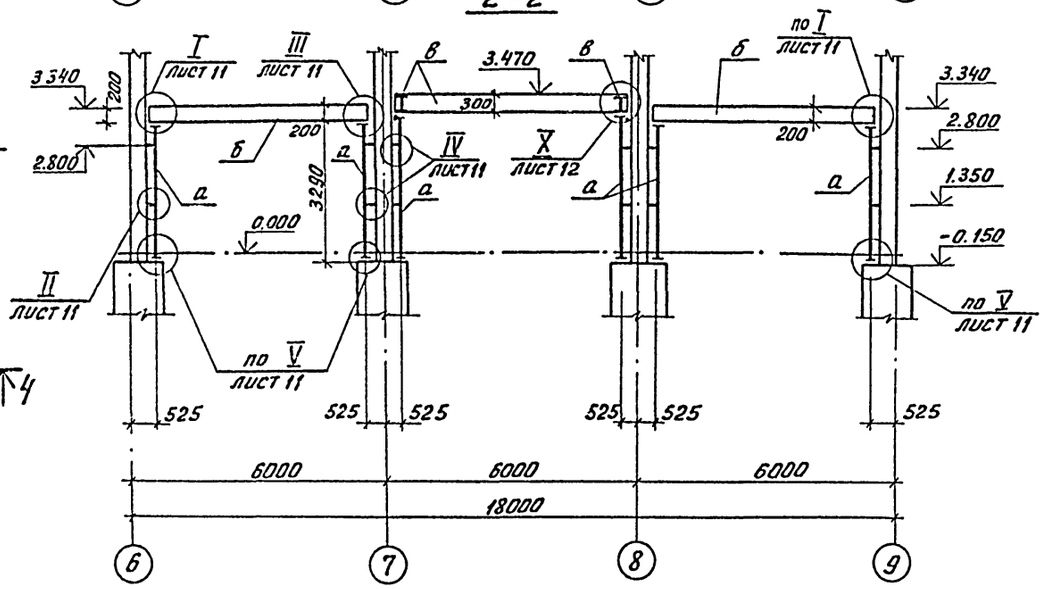

1. Сечение Ф-Ф см. на листе 13.

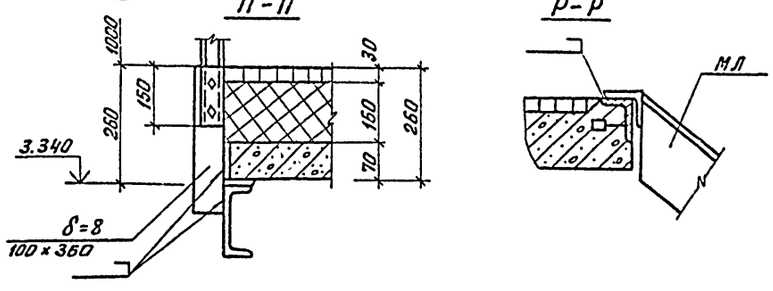

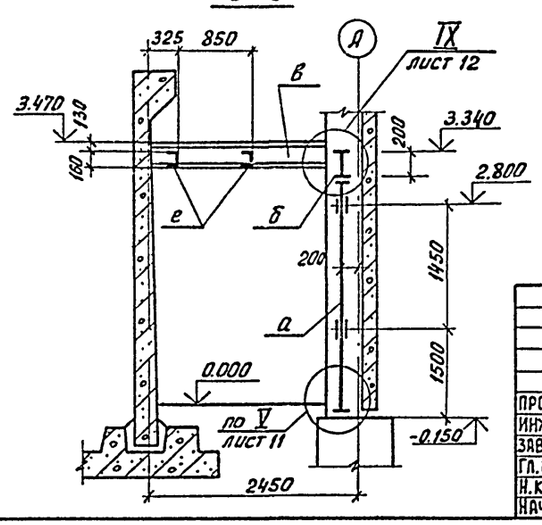

Привязан

Инв. №:

Провер.	Антонова		
Инж. Iкат	Архипова		
Зав. гр.	Антонова		
Гл. спец.	Кузнецов		
Н. контр.	Бабикова		
Нач. отд.	Письман		

тп 901-3-253.89 КМ

Здание станции обезжелезивания воды подземных источников с содержанием железа до 10 мг/литр производительностью 20 тыс. м³/сутки

Зал фильтров. Схема расположения балочной клетки перекрытия. Разрезы 1-1÷3-3; е-е; П-П; Р-Р.

Стадия	Лист	Листов
Р	10	

ЦНИИЭП инженерного оборудования г. Москва

Инв. № подл. | Подп. и дата | Взам. инв. №

Коп. Яровая

23574-02

Альбом 2

4-4

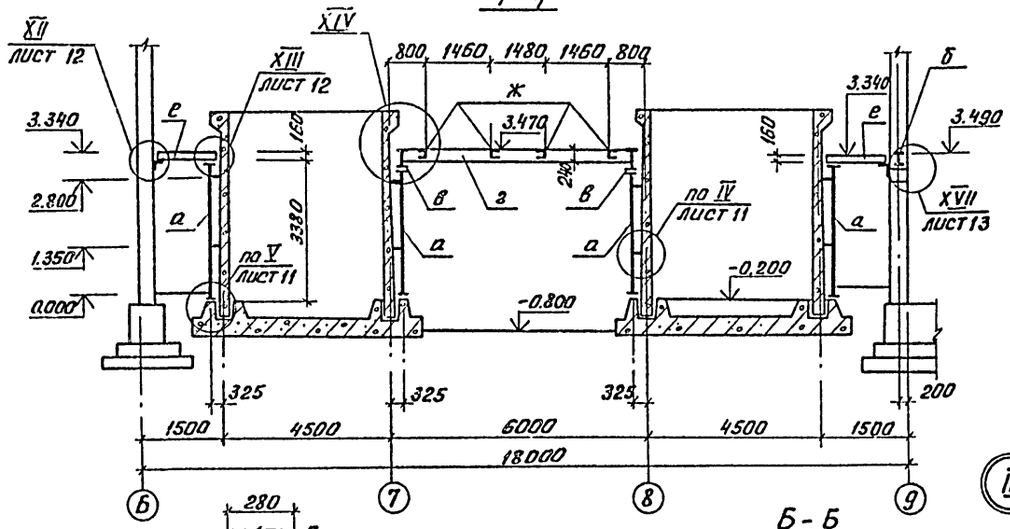

5-5

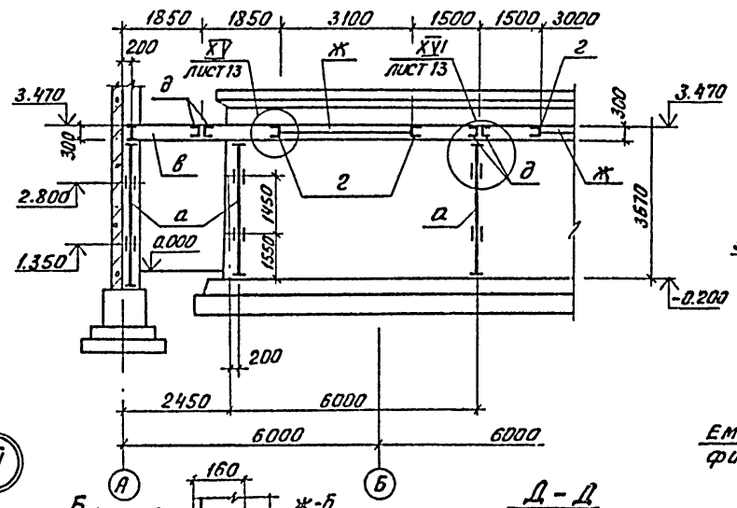

VI

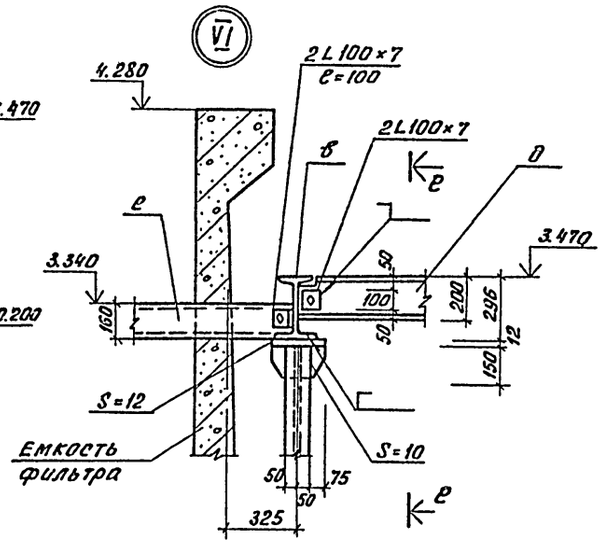

I

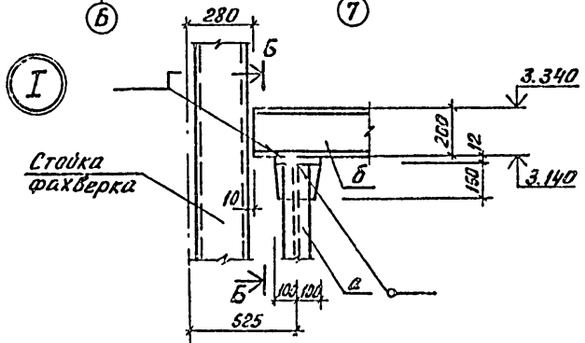

Б-Б

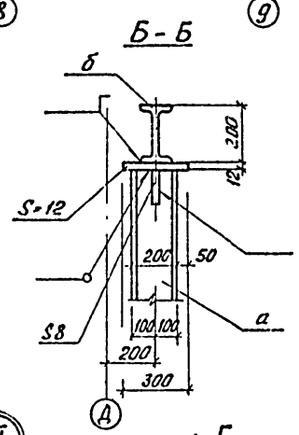

III

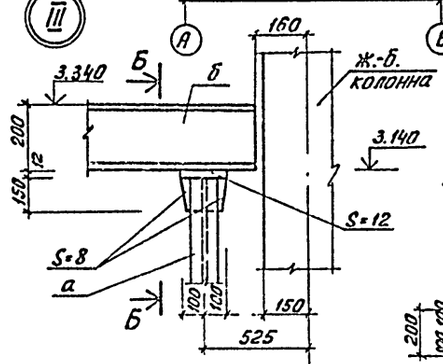

Д-Д

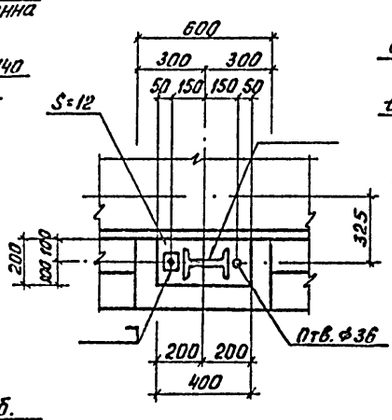

Е-Е

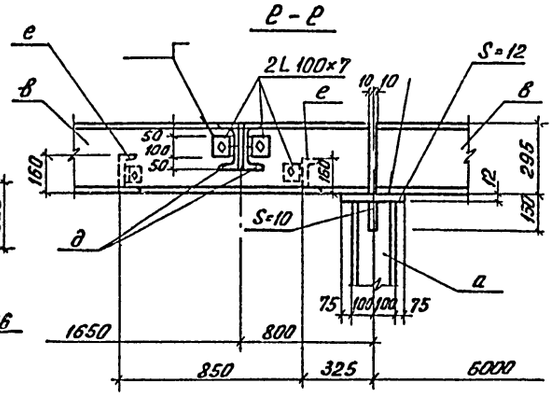

II

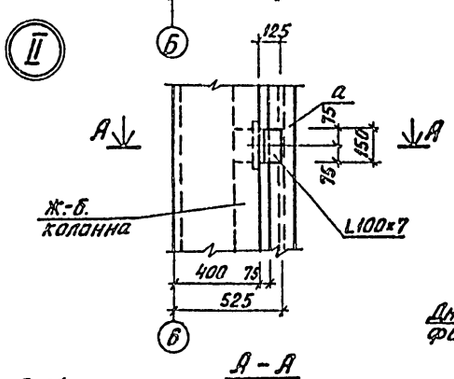

V

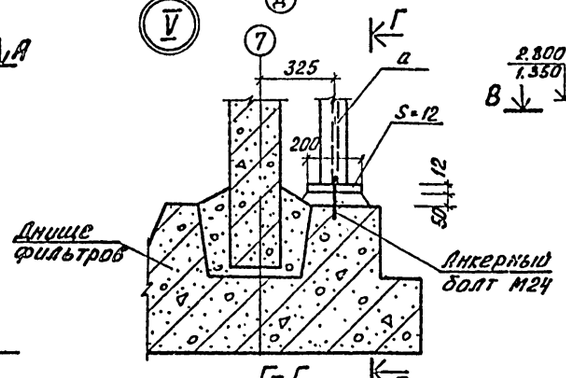

IV

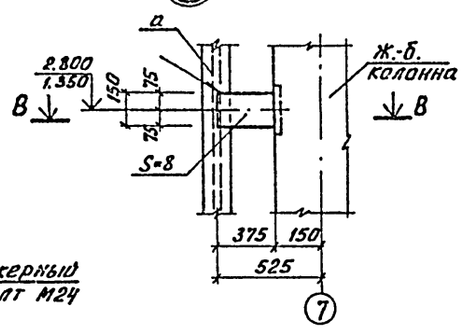

А-А

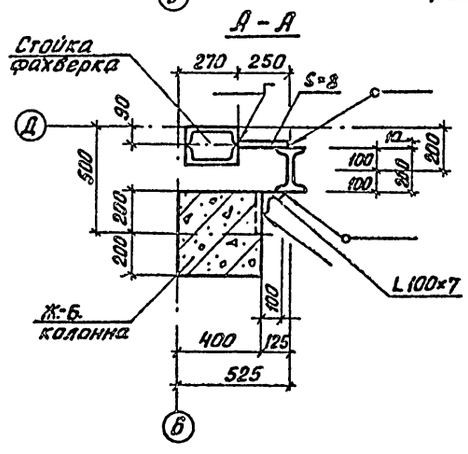

Г-Г

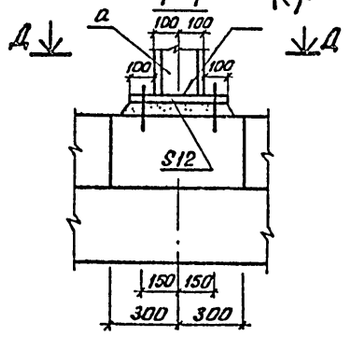

В-В

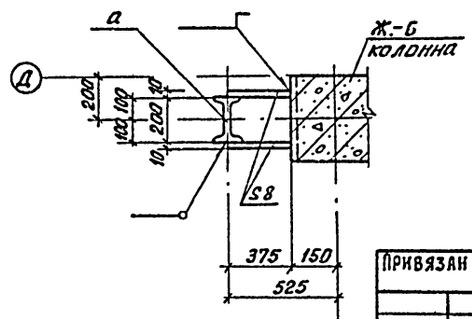

Привязан		Провер.	Антонова	тп 901-3-253.89	КМ
		Инж. I кат.	Архипова	Здание станции обезжелезивания воды подземных источников с содержанием железа до 10 мг/литр производительностью 20 тыс. м³/сутки	Стадия: Р; Лист: 11; Листов:
		Зав. груп.	Антонова	Зал фильтров. Схема расположения балочной клетки перекрытия. Разрезы 1-4; 5-5. Узлы I÷VI	ЦНИИЭП инженерного оборудования г. Москва
		Гл. спец.	Кузнецов		
		Н. контр.	Бабикова		
Инв. №:		Нач. отд	Письман		

Инв. № подл. | Подп. и дата | Взам. инв. №:

Кап. ярровая

23574-02

Альбом 2

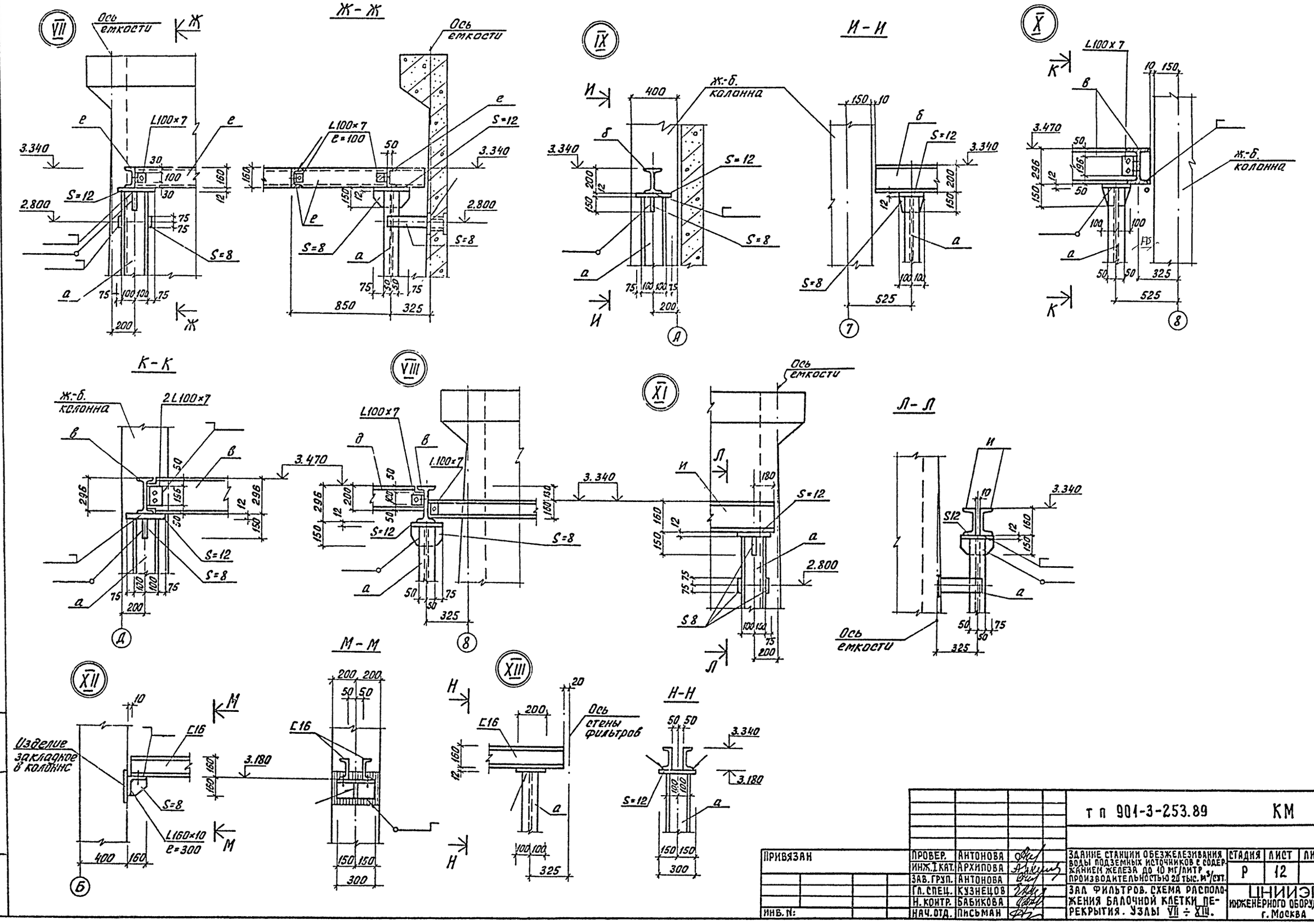

ПРИВЯЗАН	ПРОВЕР.	АНТОНОВА		т п 901-3-253.89	КМ
	ИНЖ. I КАТ.	АРХИПОВА			
	ЗАВ. ГРУП.	АНТОНОВА			
	ГЛ. СПЕЦ.	КУЗНЕЦОВ			
	Н. КОНТР.	БАБИКОВА			
ИНВ. N:	НАЧ. ОТД.	ПИСЬМАН			

ЗДАНИЕ СТАНЦИИ ОБЕЗЖЕЛЕЗИВАНИЯ ВОДЫ ПОДЗЕМНЫХ ИСТОЧНИКОВ С СОДЕРЖАНИЕМ ЖЕЛЕЗА ДО 10 МГ/ЛИТР ПРОИЗВОДИТЕЛЬНОСТЬЮ 20 ТЫС. М³/СУТ.

ЗАЛ ФИЛЬТРОВ. СХЕМА РАСПОЛОЖЕНИЯ БАЛОЧНОЙ КЛЕТКИ ПЕРЕКРЫТИЯ. УЗЛЫ VII ÷ XIII.

СТАДИЯ	ЛИСТ	ЛИСТОВ
Р	12	

ЦНИИЭП ИНЖЕНЕРНОГО ОБОРУДОВАНИЯ г. Москва

ИНВ. N: ПОДЛ. | ПОДП. И ДАТА | ВЗАМ. ИНВ. N:

Коп. Яровая 23574-02

Альбом 2

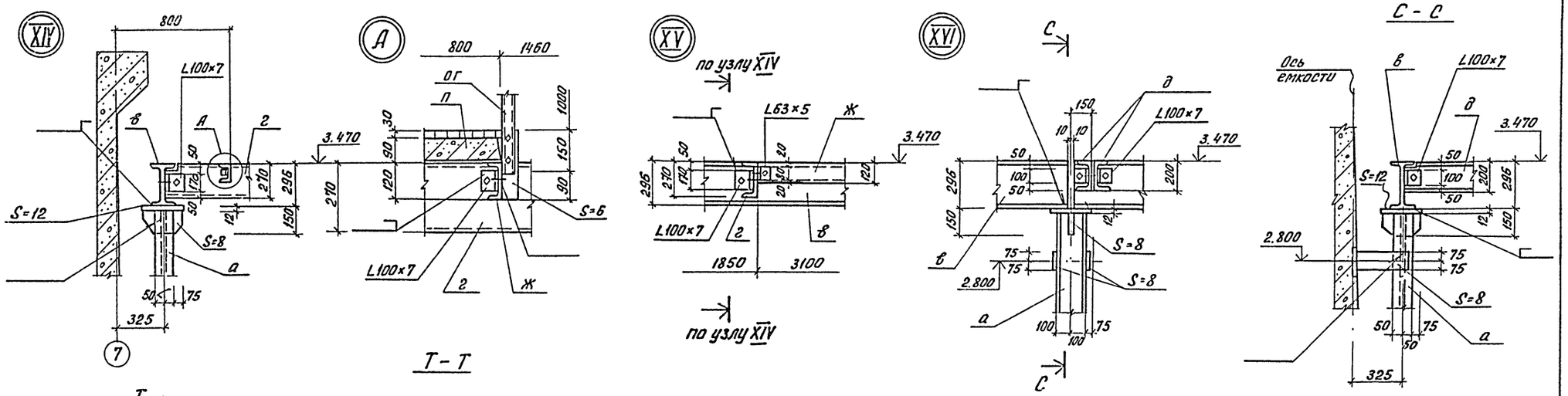

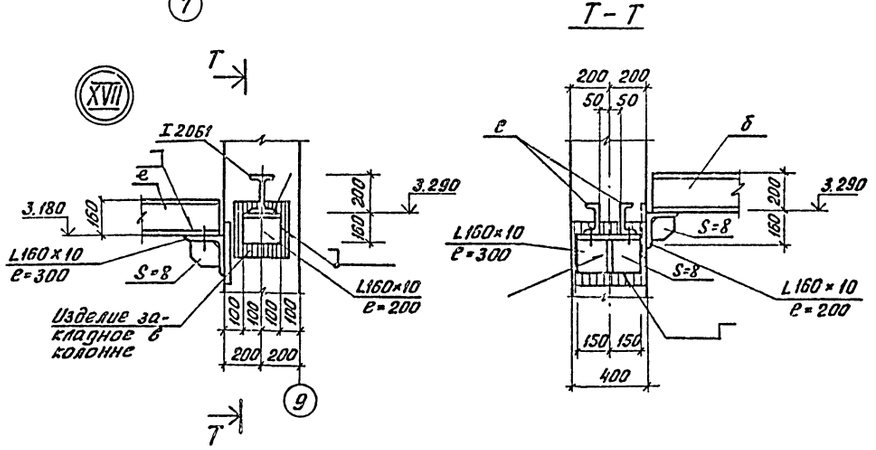

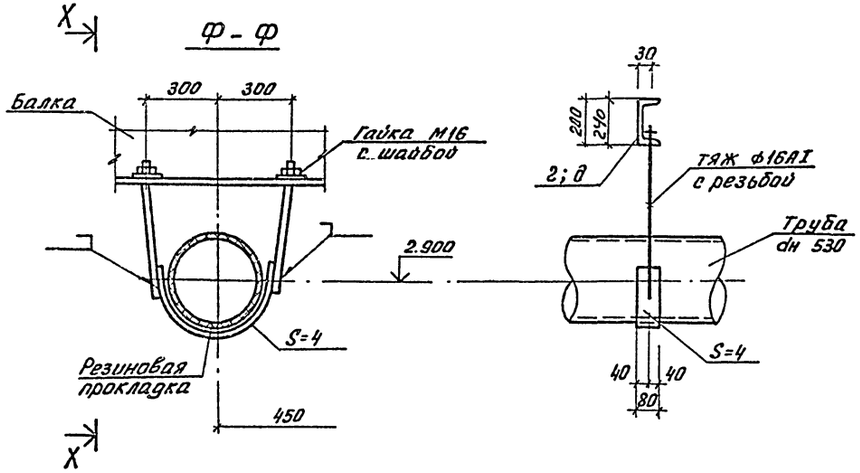

Ведомость элементов

Марка	Сечение			Опорные усилия				Марка металлов	Примечание
	Эскиз	Поз.	Состав	M кН.м	N кН	Q кН			
а	I	1	I 20Б1		96,0		4	Вст3пс6-1	из условий гибкости
б	I	2	I 20Б1	30,0		36,0	4	Вст3пс6-1	
в	I	3	I 30Б1	55,2		61,0	4	Вст3пс6-1	
г	⊏	4	⊏ 27	66,0		49,2	4	Вст3пс6	
д	]⊏	5	2⊏ 20	45,2		30,8	4	Вст3пс6-1	
е	⊏	6	⊏ 16	11,0		9,7	4	Вст3пс6-1	
ж	⊏	7	⊏ 12	6,2		8,3	4	Вст3кп2	
и	]⊏	8	2⊏ 16	32,9		29,3	4	Вст3пс6-1	
к	]⊏	9	2⊏ 27	92,6		72,8	4	Вст3пс6	

Спецификация к схеме расположения балочной клетки перекрытия

Марка	Обозначение	Наименование	Кол. шт.	Масса кг	Примечание
МЛ1	1.450.3-3.1 1.1.1.0.0-16	марш лестничный МЛХШ45-36,8	1	151,2	
ОГ1	1.450.3-3.1 5.1.0.1.0-13	ограждение площадок ОГПМХэб-10.60	2	55,6	
ОГ2	1.450.3-3.1 5.1.0.1.0-11	ОГПМХэб-10.48	1	45,3	
ОГ3	1.450.3-3.1 5.1.0.1.0-03	ОГПМХэб-10.15	13	16,7	
ОГ4	1.450.3-3.1 5.1.0.1.0-08	ОГПМХэб-10.30	12	29,0	
ОГ5	1.450.3-3.1 4.1.1.1.0-04	ограждение лестничного марша ОГЛМЛХ45-10.36	1	24,1	
ОГ6	1.450.3-3.1 4.1.1.1.0-10	ОГПМЛХ45-10.36	1	24,1	

Инв. №: подл. | Подп. и дата | Взам. инв. №

тп 901-3-253.89 КМ

Привязан	Провер.	Антонова	
	Инж. I кат.	Архипова	
	Зав. гр.	Антонова	
	Гл. спец.	Кузнецов	
	Н. контр.	Бабикова	
Инв. №:	Нач. отд.	Письман	

Здание станции обезжелезивания воды подземных источников с содержанием железа до 10 мг/литр производительностью 20 тыс. м³/сут.

Зал фильтров. Схема расположения балочной клетки перекрытия. Узлы XIV ÷ XVII.

Стадия	Лист	Листов
Р	13	

ЦНИИЭП инженерного оборудования г. Москва

Коп. Яровая

23574-02

Альбом 2

Схема расположения площадки на отм. 3.580

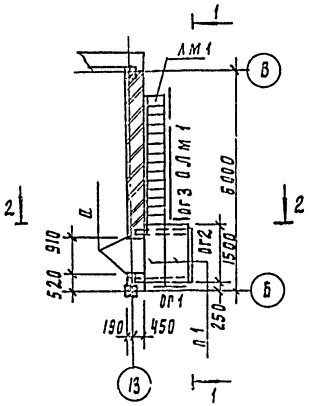

1 - 1

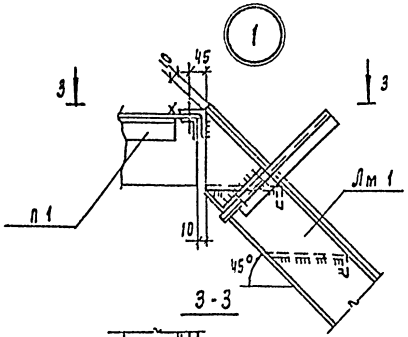

3 - 3

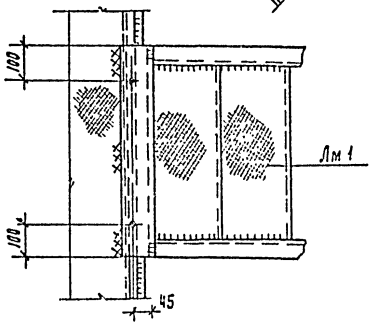

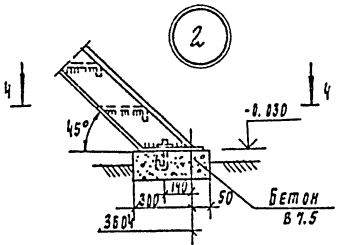

4 - 4

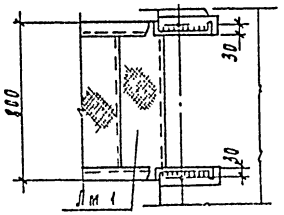

Деталь крепления ограждения площадок

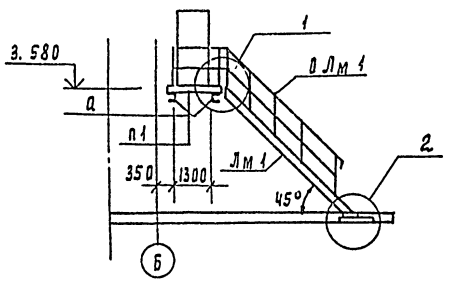

Б - Б

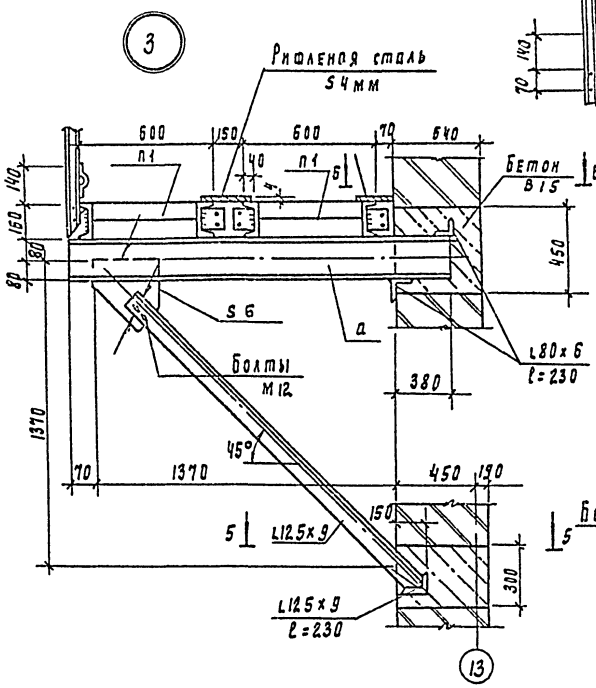

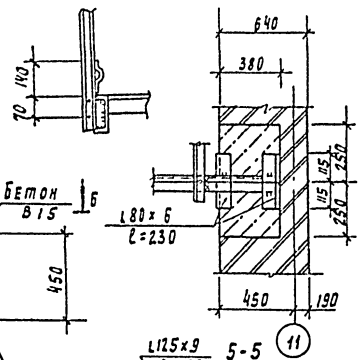

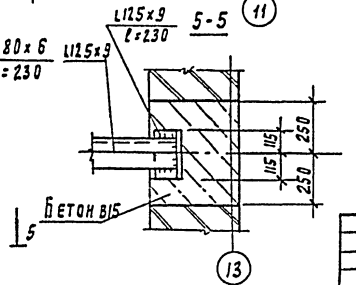

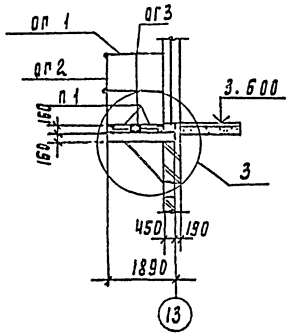

Спецификация к схеме расположения площадки

Марка	Обозначение	Наименование	Кол шт	Масса ед, кг	Прим.
П1	1.450.3-3.12.1.2.0.0-06	Площадка ПМХРВ - 15.6	2	46.1	
Лм1	1.450.3-3.11.1.3.0.0-16	Лестничный марш МАХРВ 45-36.8	1	155.0	
ОЛм1	1.450.3-3.14.1.1.0-04	Ограждение марша ОГМАХ 45-10.36	1	24.1	
ОГ1	1.450.3-3.15.1.0.1.0-01	Ограждение площадок ОГПМХ эБ-10.12	1	12.5	
ОГ2	1.450.3-3.15.1.0.1.0-03	ОГПМХ эБ-10.15	1	16.1	
ОГ3	1.450.3-3.15.1.0.1.0	ОГПМХ эБ-10.9	1	10.5	
ОГ4	1.450.3-3.16.1.0.1.0-02	Ограждения стремянок ОГС-24.4	1	23.6	
МС3	ТП901-3-253.89-КЖИ.70.030-01	Изделие соединительное МС3	2	4.33	

Ведомость элементов

Марка	Сечение			Расчетное усилие			Группа констр	Масса металла	Примеч
	Эскиз	Поз	Состав	М кн.м	N кн	Q кн			
а		1	С16				4	Вст3пс6-1	

Привязан		ТП 901-3-253.89	КМ
Инв. №	Провер. Антонова; Н.контр. Мирошниченко; Зав. пр. Антонова; Рук. конструкт. Кузнецов; Н. контр. Бабикова; Нач. отд. Данилевский	Здание станции обезжелезивания воды подземных источников с содержанием железа до 10 мг/л производительностью 20 тыс. м3/сут. Эвакуационная лестница.	Стадия Р; Лист 14; Листов; ЦНИИЭП инженерного оборудования г. Москва

Инв. № подл. | Подпись и дата | Взам. инв. №

Копировал Родаевская

23574-02 Формат А2

Альбом 2

Пожарная лестница №1

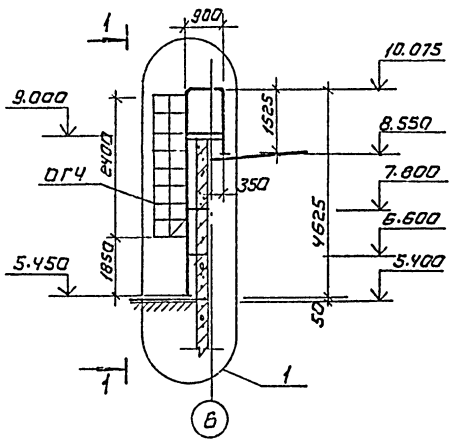

1-1

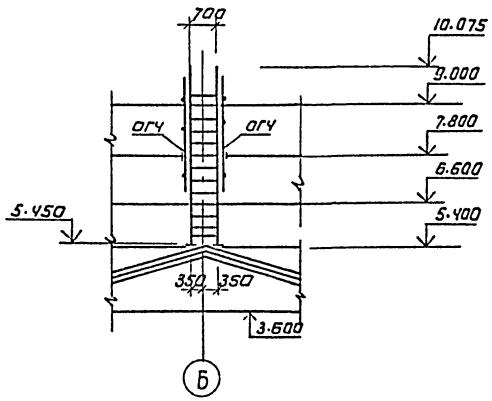

Пожарная лестница №2

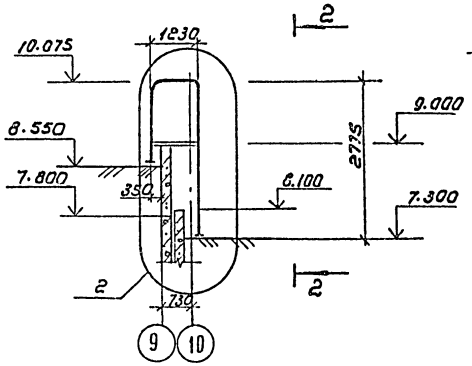

2-2

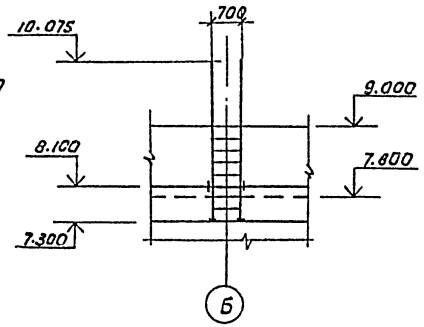

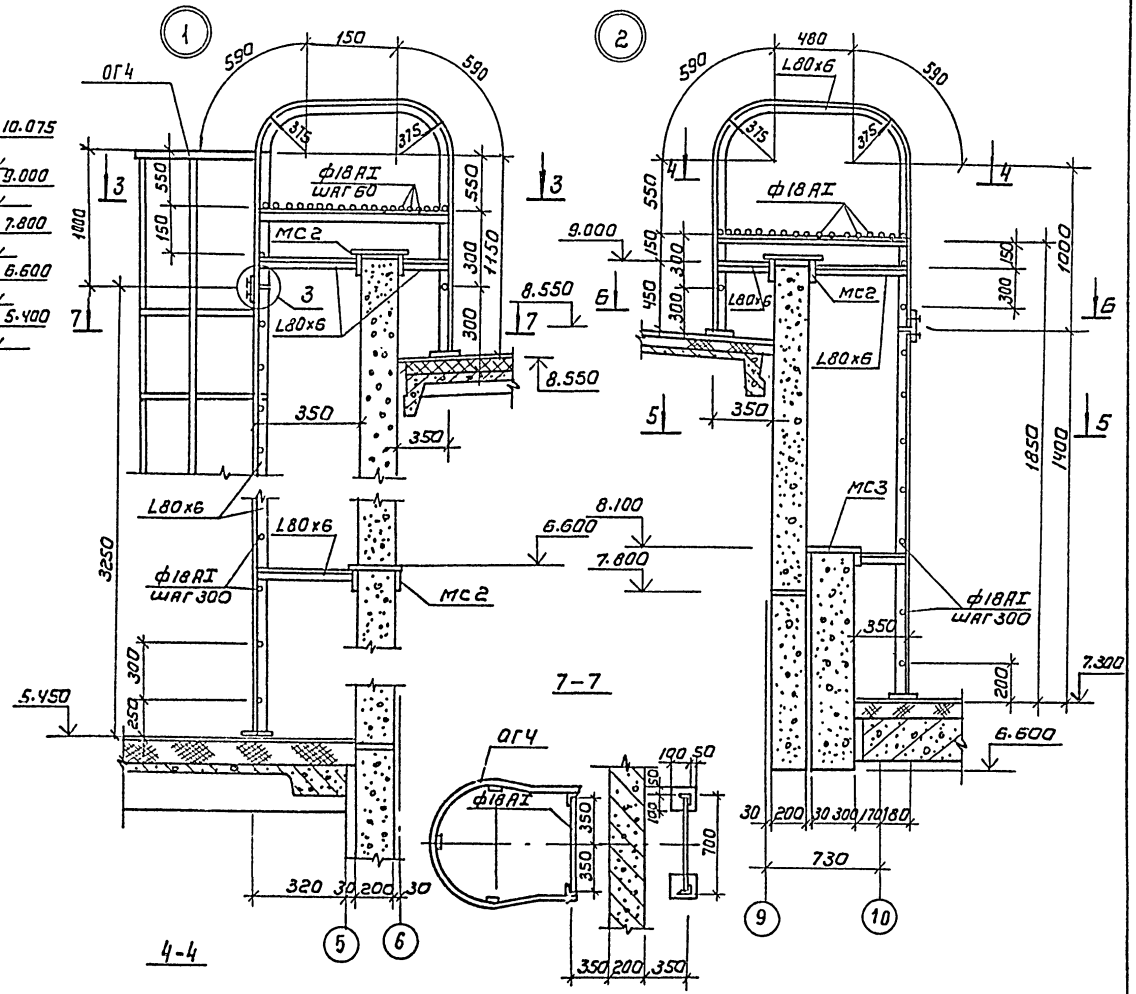

3-3

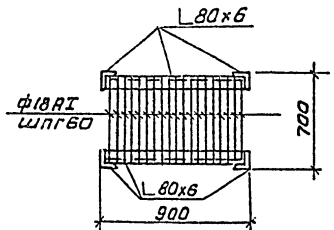

5-5

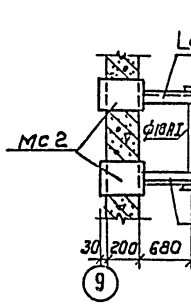

6-6

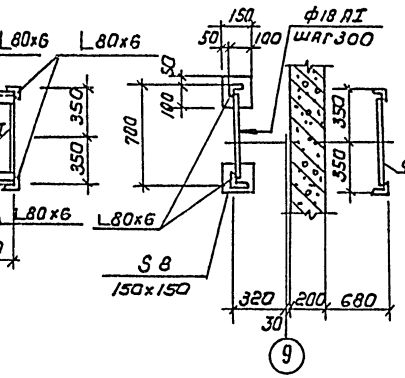

4-4

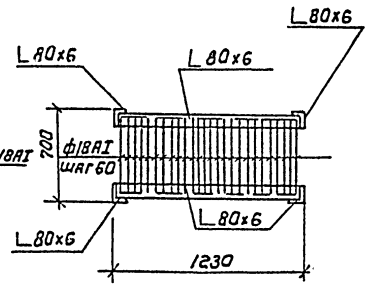

7-7

1. Схему расположения пожарных лестниц см. чертежи марки АР.
2. Соединительные элементы мс2 учтены спецификации на листе КЖ-22; мс3 - в спецификации на листе КМ-14.
3. Ограждение ОГ4 - в спецификации на листе КМ-14.

				ТП 901-3-253.89		КМ	
Привязан							
Инв№							
Пров.	Антонова			Здание станции обезжелезивания воды подземных источников с содержанием железа до 10 мг/л производительностью 20 л/с	Стадия	Лист	Листов
Инж.	Мирошниченко				Р	15	
Зав. гр.	Антонова						
Гл. констр.	Кузнецов			Пожарные лестницы	ЦНИИЭП инженерного оборудования г. Москва		
Н. контр.	Бабикова						
Нач. отд.	Письман						

Копировал: Коршунова Формат: А2

23574-02

Инв.№ подл. | Подпись и дата | Взам. инв.№

Альбом 2

Связь С1

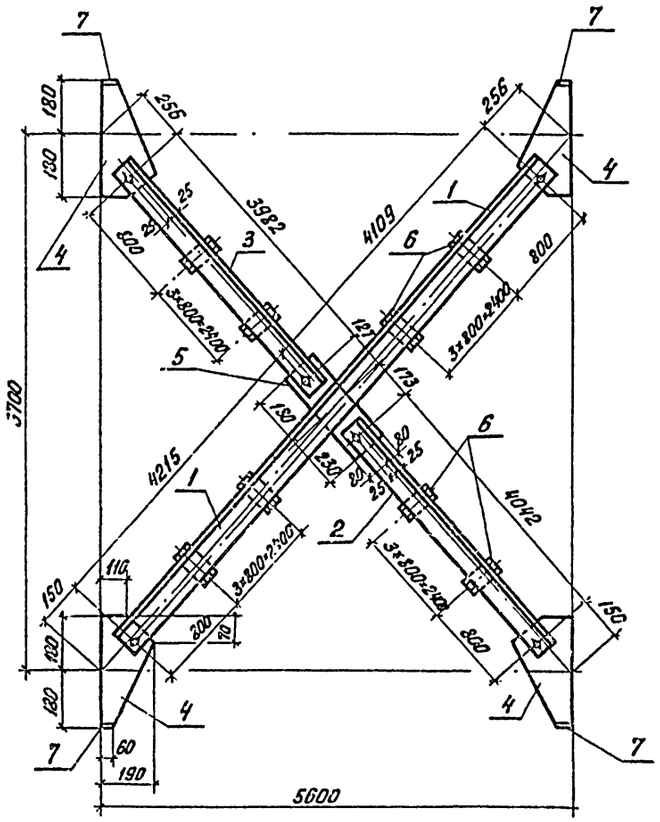

Марка	Обозначение	Наименование	кол.	Масса кг	Примеч.
		Связь С1			
1		Уголок 90×90×6-В ГОСТ 8509-86 / Вст3кп2 ГОСТ 535-79 ℓ=8400	2	70.0	
2		Уголок 90×90×6-В ГОСТ 8509-86 / Вст3кп2 ГОСТ 535-79 ℓ=4122	2	34.3	
3		Уголок 90×90×6-В ГОСТ 8509-86 / Вст3кп2 ГОСТ 535-79 ℓ=4067	2	33.8	
4		Полоса Б-2 8×190 ГОСТ 103-76 / Вст3кп2 ГОСТ 535-79 ℓ=360	4	4.3	
5		Полоса Б-2 8×160 ГОСТ 103-76 / Вст3кп2 ГОСТ 535-79 ℓ=410	1	3.6	
6		Полоса Б-2 8×60 ГОСТ 103-76 / Вст3кп2 ГОСТ 535-79 ℓ=110	16	0.4	
7		Полоса Б-2 8×60 ГОСТ 103-76 / Вст3кп2 ГОСТ 535-79 ℓ=80	4	0.3	
		Итого		304.6	

Геометрическая схема С1

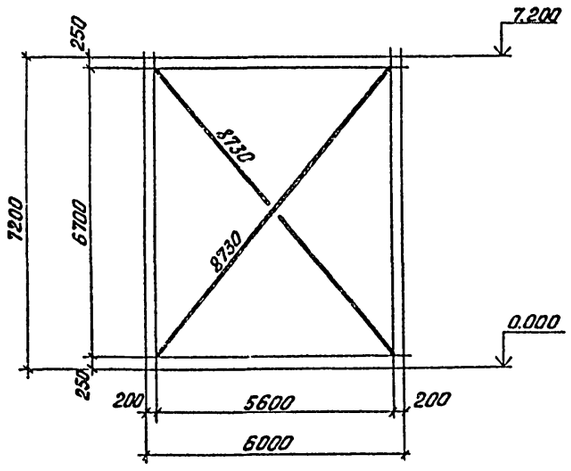

Инв. № подл. | Подп. и дата | Взам. инв. №

Прибязан		Провер.	Антонова		
		Инж.	Мирошничен		
		Зав. гр.	Антонова		
		Гл. констр.	Кузнецов		
		Н. контр.	Бабикова		
Инв. №:		Нач. отд.	Письман		

тп 901-3-253.89 КМ

Здание станции обезжелезивания воды подземных источников с содержанием железа до 10 мг/литр, производительностью 200 тыс. м³/сутки

Стадия	Лист	Листов
Р	16	

Связь с 1.

ЦНИИЭП инженерного оборудования г. Москва

Кол. Яровая 23574-02

Альбом 2

NN п.п.	Наименование работ	Объём работ: Единица измерения	Объём работ: Количество	Нормативная трудоёмкость: Чел-дн.	Нормативная трудоёмкость: Маш-см.	Численность рабочих в смену	Число смен	Продолжительность работ (дни)	График работ (месяцы): 1	2	3	4	5	6	7	8	9	10	11	12	13	14	15	16
I	Подготовительный период.							1 мес.																
II	Земляные работы																							
1	- разработка грунта	м3	3414	133	26	5	2	13		10				10										
2	Обратная засыпка	м3	2714	236	31	5	2	24				10			10									
III	Устройство фундаментов																							
1	Песчаное основание	м3	38.8																					
2	Бетонная подготовка	м3	13.91	188	17	6	2	16		12				12										
3	Укладка сборных ж.б. конструкций.	м3	159.19																					
4	Монолитные конструкции ж.б.	м3	89.8																					
IV	Устройство фильтров.																							
1	Устройство днищ из монолитного железобетона.	м3	101																					
2	Набетонка	м3	51.95																					
3	Торкретирование	м2	226.41																					
4	Установка стеновых панелей	м3	81.76	642	12	8	2	40			16													
5	Угловые участки монолитные	м3	35																					
6	Лотки сборные ж.б.	м3	8.4																					
7	Металлические лотки	т	8.3																					
8	Облицовка плиткой	м2	160																					
9	Окраска.	м2	484																					
10	Испытание емкости	м3	605.7																					
V	Монтаж каркаса																							
1	Колонны	м3	32.46																					
2	Стропильные балки	м3	26.6	125	11	5	2	13					10		10									
3	Ригели	м3	13.15																					
4	Фахверк, связи	т	4.1																					
VI	Устройство стен																							
1	Из керамического кирпича	м3	115	106		6	2	9							12									
2	Перемычки	м3	2.85																					
3	Стены жесткости	м3	18.80																					
4	Установка стеновых панелей	м3	214.54	232	22	5	2	23					10		10									
VII	Перекрытие и покрытие																							
1	Укладка плит перекрытий	м3	70.98																					
2	Укладка плит покрытий	м3	49.83																					
3.	Монолитные участки	м3	4.54	156	15	5	2	16					10		10	10								
4	Утепление вермикулитобетоном.	м3	42.7																					

ПРОВЕР.	ЧУХРОВА		
СТ.ИНЖ.	ПАНИНА		
РУК.ГР.	ЧУХРОВА		
Н.КОНТР.	ПАВЛОВА		
НАЧ.ОТД.	ГРИГОРЬЕВА		

ТП 901-3-253.89 ОС

ЗДАНИЕ СТАНЦИИ ОБЕЗЖЕЛЕЗИВАНИЯ ВОДЫ ПРОЗЕМНЫХ ИСТОЧНИКОВ С СОДЕРЖАНИЕМ ЖЕЛЕЗА ДО 10 МГ/Л. ПРОИЗВОДИТЕЛЬНОСТЬЮ 20.0 ТЫС. М³/СУТ.

СТАДИЯ	ЛИСТ	ЛИСТОВ
Р	1	2

ГРАФИК ПРОИЗВОДСТВА РАБОТ. (НАЧАЛО)

ЦНИИЭП ИНЖЕНЕРНОГО ОБОРУДОВАНИЯ г. МОСКВА

Копировал: Логинова

Формат: А2

23574-02

Инв. № подл. | Подпись и дата | Взам. инв. №

Альбом 2

№№ п.п.	Наименование работ	Объем работ: Единица измерения	Объем работ: Количество	Нормативная трудоемкость: Чел.-дн.	Нормативная трудоемкость: Маш.-см	Численность рабочих в смену	Число смен	Продолжительность работ (дни)
VII	Монтаж металлоконструкций							
1	Подвесные пути.	т	4.68	164	7	6	2	14
2	Лестницы и площадки.	т	17.46					
3	Опоры под оборудование	т	0.97					
IX	Устройство кровли.	м²	229	136	—	5	2	14
X	Устройства перегородок							
1	из кирпича	м²	278	76	2	5	2	8
2	из легкобетонных плит	м²	102					
XI	Заполнение проёмов							
1	окна	м²	160.15	91	—	5	2	9
2	Двери	м²	65.68					
3	Ворота	м²	23.34					
XII	Устройство полов							
1	Плиточных	м²	366	361	—	8	2	23
2	из линолеума	м²	285					
3	Цементных	м²	606					
XIII	Устройства вентхамеры			7	—	2	2	2
XIV	Входная камера			83	—	4	2	10
XV	Устройства КТП			14	—	3	2	2
XVI	Венташахта			2	—	2	1	1
XVII	Внутренняя отделка	м²	4352	458	9	8	2	29
XVIII	Наружная отделка	м²	1233	60	3	4	2	7
XIX	Лестницы и площадки	м³	2.5	2	—	2	1	1
XX	Специальные строительные работы.							
1	Фундаменты под оборудование	м³	17.3	66	6	5	2	7
2	Каналы и приямки	м³	13.3					
XXI	Санитарно-технические работы.			220	—	5	2	22
XXII	Механомонтажные работы			1090	—	10	2	55
XXIII	Электромонтажные работы			892	—	10	2	45
XXIV	Разные работы			20	—	3	2	4
	Итого			5560	161			13 мес.

График работ (месяцы): 1 2 3 4 5 6 7 8 9 10 11 12 13 14 15 16

Примечание: строительства станции обезжелезивания осуществляется в два этапа;
1этап – строительства центральной части в осях „6÷9" (зал фильтров)
2этап – одновременное строительства насосной станции II подъёма в осях „1÷4" и блока служебных и лабораторных помещений в осях „10÷13"

			ТП 904-3-253.89 ОС
ПРОВЕР.	ЧУКРЕЕВА		Здание станции обезжелезивания воды подземных источников водоснабжения. Технологическая часть. Электрооборудование. Силовые сети.
СТ. ИНЖ.	ПАНИНА		
РУК. ГР.	ЧУКРЕЕВА		
Н. КОНТР.	ДАВЛОВА		
НАЧ. ОТД.	ГРИГОРЬЕВА		

Стадия	Лист	Листов
Р	2	2

ГРАФИК ПРОИЗВОДСТВА РАБОТ (ОКОНЧАНИЕ)

ЦНИИЭП инженерного оборудования г. Москва

Копировал: Лотинова Формат: А2

23574-02

Калуга, ул. Ленина, 111
Тел. 56-57-59, 56-57-60
gost.e-ecolog.ru