ТИПОВОЙ ПРОЕКТ
901-3-256.89

ГЛАВНЫЙ КОРПУС ДЛЯ СТАНЦИИ ОЧИСТКИ ВОДЫ ПОВЕРХНОСТНЫХ ИСТОЧНИКОВ МУТНОСТЬЮ ДО 120 мг/л ПРОИЗВОДИТЕЛЬНОСТЬЮ 8.0 тыс $м^3$/сутки

23714-07 Альбом 5

КЖИ Строительные изделия

СЭ ЦИТП 620062, г.Свердловск, ул.Чебышева, 4
Зак. 5130 инв. 23714-04 тираж 100
Сдано в печать 9.11 1989 Цена 4-40

gost.e-ecolog.ru

ТИПОВОЙ ПРОЕКТ
901-3-256.89

ГЛАВНЫЙ КОРПУС ДЛЯ СТАНЦИИ ОЧИСТКИ ВОДЫ ПОВЕРХНОСТНЫХ ИСТОЧНИКОВ МУТНОСТЬЮ ДО 120 мг/л ПРОИЗВОДИТЕЛЬНОСТЬЮ 8.0 тыс $м^3$/сутки

23714-07 Альбом 5

КЖИ Строительные изделия

Разработан:
ЦНИИЭП инженерного оборудования
городов жилых и общественных зданий
Главный инженер института /А. Кетаов/
Ответственный исполнитель /И. Новик/

© СФ ЦИТП Госстроя СССР, 1988г.

Проект
Утвержден Госкомархитектуры
Приказ № 242 от 29 июля 1986г.

СОДЕРЖАНИЕ АЛЬБОМА

Обозначение	Наименование	Стр
	Содержание альбома	2
ТП 901-3-256.89 КЖ.И 01.0.0.0	Колонна К3Б-3-1... К3Б-3-4	3,4
КЖ.И 02.0.0.0	1КФ49-1-1	5
КЖ.И 03.0.0.0	К 72-4-1... К 72-4-4	6,7
КЖ.И 04.0.0.0	6 КФ85-1	8
КЖ.И 05.0.0.0	9КФ145-1-1; 9КФ145-1-2	9
КЖ.И 06.0.0.0	2К03.42-2.1-1... 2К03.42-2.1-6	10,11
КЖ.И 07.0.0.0	2КД3.42-2.4-1...2КД3.42-2.4.2	12
КЖ.И 08.0.0.0	2К3.42-2-1; 2К3.42-2-2	13
КЖ.И 09.0.0.0	2К3.42-2-3	14
КЖ.И 10.0.0.0	1К03.42-1; 1К03.42-2	15
	К 132-5-1; К 132-5-2	
	К 132-5-3; К 132-5-4;	
КЖ.И 11.0.0.0	К 132-5-5; К 132-5-6	16,17,18
КЖ.И 20.0.0.0	Ригель РОП Ч.57-45А; РОПЧ.57-45Б	19
КЖ.И 21.0.0.0	РДП Ч.57-80АтVА; РДПЧ.57-80АтVБ	20
	РДП Ч.57-80 АтVД	21
КЖ.И 31.0.0.0	Балка покрытия 1БДР12-3АIVт-1; 1БДР12-5АтVт-1	22
КЖ.И 32.0.0.0	1БДР12-5АIVт-2; 1БДР12-3АIVт-2	23
КЖ.И 40.0.0.0	Плиты покрытия 1ПГ-5АIVт-80ФН-300П-1...	24
	1ПГ-5АIVт-80ФН-300П-3	
КЖ.И 41.0.0.0	1ПГ-2АIVт-80ФН-300П-1...	25
	1ПГ-2АIVт-80ФН-300П-3	
КЖ.И 42.0.0.0	1ПВЧ-3АIVт-80ФН-300П-1;	26
	1ПВЧ-3АIVт-80ФН-300П-2	
КЖ.И 43.0.0.0	1ПВ7-3АIVт-80ФН-300П-2	27
	1ПВ10-3АIVт-80ФН-300П-2	
КЖ.И 44.0.0.0	ПРС56.15-10АIVт-1...ПРС56.15-10АIVт3	28
КЖ.И 45.0.0.0	ПК27.12-8АIIIт-1	29
КЖ.И 46.0.0.0	1ПГ-5АIVт-80ФН-300П-4;	30
	1ПГ-5АIVт-80ФН-300П-5	
КЖ.И 47.0.0.0	1ПГ-5АIVт-80ФН-300П-6	31
КЖ.И 50.0.0.0	Диафрагма жесткости 1Д30.42А; 1Д30.42Б	32
КЖ.И 45.0.0.0	1ДП26.42А	33
КЖ.И 52.0.0.0	2Д26.42А	34

Обозначение	Наименование	Стр.
ТП 901-3-256.89 КЖ.И 53.0.0.0	Диафрагма жесткости 2Д30.42А	35
КЖ.И 54.0.0.0	Перемычка 3ПБ30-8-П-1; 5ПБ30-37-П-1	36
КЖ.И 55.0.0.0	Панель стеновая ПСБО.12.2.0-2П-3Ч-А	37
КЖ.И 60.0.0.0	Панели стеновые ПС1... ПС7	38,39
КЖ.И 60.0.0.0ВР6	Ведомость расхода стали	40
КЖ.И 61.0.0.0	Лоток АТ-1	41
КЖ.И 70.0.0.0	Щит металлический Щ1÷Щ7	42,43
КЖ.И 71.0.0.0	Щит Щ8	44
КЖ.И 72.0.0.0	Металлическая рамка РМ1	45
КЖ.И 92.0.0.0	Металлическая рамка РМ2	45
КЖ.И 73.0.0.0	Лоток металлический АМ1	46
КЖ.И 74.0.0.0	Ведомость В-1	46
КЖ.И 75.0.0.0	Каркас пространственный КП1; КП2	47
КЖ.И 76.0.0.0	Каркас плоский КР1	47
КЖ.И 77.0.0.0	Каркас пространственный КП3	48
КЖ.И 78.0.0.0	Каркас плоский КР2, КР3	48
КЖ.И 79.0.0.0	Сетка арматурная С1	49
КЖ.И 80.0.0.0	Сетка арматурная С2	49
КЖ.И 81.0.0.0	Сетка арматурная С3	50
КЖ.И 82.0.0.0	Сетка арматурная С4	50
КЖ.И 83.0.0.0	Сетка арматурная С5	51
КЖ.И 84.0.0.0	Сетка арматурная С6	51
КЖ.И 85.0.0.0	Сетка арматурная С7	52
КЖ.И 86.0.0.0	Соединительный элемент МС3	52
КЖ.И 61.1.0.0	Сетка арматурная С8	53
КЖ.И 61.2.0.0	Сетка арматурная С9	53
КЖ.И 61.3.0.0	Сетка арматурная С10	54
КЖ.И 87.0.0.0	Изделие закладное МН1	54
КЖ.И 88.0.0.0	Сетка арматурная С11	55
КЖ.И 89.0.0.0	Сетка арматурная С12	55
КЖ.И 60.1.0.0	Сетка арматурная С13	56
КЖ.И 90.0.0.0	Соединительный элемент МС5	56
КЖ.И 91.0.0.0	Петля ПЛ1	57

Копировал: Петрова.

237/4-07

Альбом 5

Формат	Зона	Поз.	Обозначение	Наименование	Кол. на исп. КЖИ. 01.0.0.0 —	01	02	03	Примечание
				Документация					
				Ж.-б. колонны прямоугольного сечения для одноэтажных произ-					
			1.423-3 вып.1	водственных зданий без мостовых кранов					
				высотой до 9,6 м.					
				Сборочные единицы					
А3		1	1.423-3 вып.1	Колонна К36-3	1	1	1	1	
А4		2	1.423-3 вып.2	Изделие закладное М1-13	2	2	2	2	
А4		3	1.423-3 вып.2	Изделие закладное М1-12	2	2			
А4		4	1.400-15 вып.1.	Изделие закладное МН 217-4		2	2		

Ведомость расхода стали на дополнительные закладные изделия на элемент, кг

Марка элемента	Изделия закладные											Общий расход
	Арматура класса А-III ГОСТ 5781-82					Прокат марки Вст3кп2 ГОСТ 8509-86			ГОСТ 19903-74		Всего	
	ф12	ф16			Итого	L63×5		Итого	δ10	Итого		
К36-3-1	3,28				3,28	2,88		2,88	9,2	9,2	12,08	15,3
К36-3-2	6,4				6,4	2,88		2,88	56,4	56,4	56,28	65,68
К36-3-3	3,6				3,6	2,88		2,88	47,2	47,2	50,1	53,7
К36-3-4	0,48				0,48	2,88		2,88		2,9	2,9	3,4

1. Размеры в скобках - для справок.
2. Покрытие закладных изделий: Гор. Ц 50-60
3. Дополнительные закладные изделия крепятся к пространственному каркасу с помощью отдельных стержней по узлам, разработанным в серии 1.423-3, вып.1, лист 71.

Инв. № подл. | Подпись и дата | Взам. инв. №

Привязан

Инв. №

Провер.	Строгин		
Инж.д к.	Саранча		
Зав.гр	Строгин		
Гл.кон.пр	Письман		
Н. контр	Антонова		
Нач.отд	Данилевский		

ТП 901-3-256.89 КЖИ 01.0.0.0

Колонна К36-3-1 ÷ К36-3-4

Стадия	Масса	Масштаб
Р	1000	1:50
Лист 3	Листов 2	

ЦНИИЭП инженерного оборудования г. Москва

Копировал Еремченко Формат А3

Альбом 5

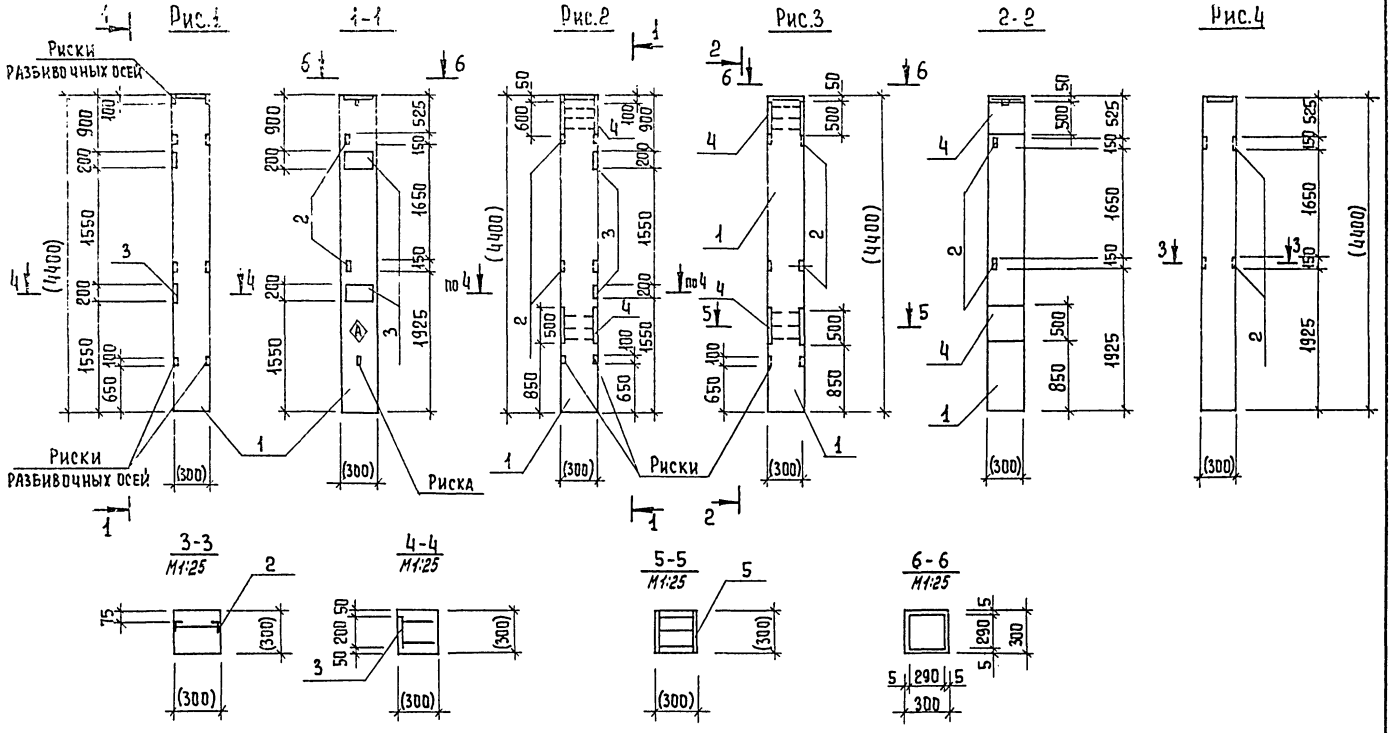

Обозначение	Марка	Рис.
тп.901-3-256.89 кж.и. 04. 0.0.0	К36-3-1	1
-01	К36-3-2	2
-02	К36-3-3	3
-03	К36-3-4	4

Привязан

Инв. №

Инв.№ подл. | Подпись и дата | Взам. инв.№

тп 901-3-256.89 кж.и. 04.0.0.0. Лист 2

Копировал Еремченко Формат А3.

23714-07

Альбом 5

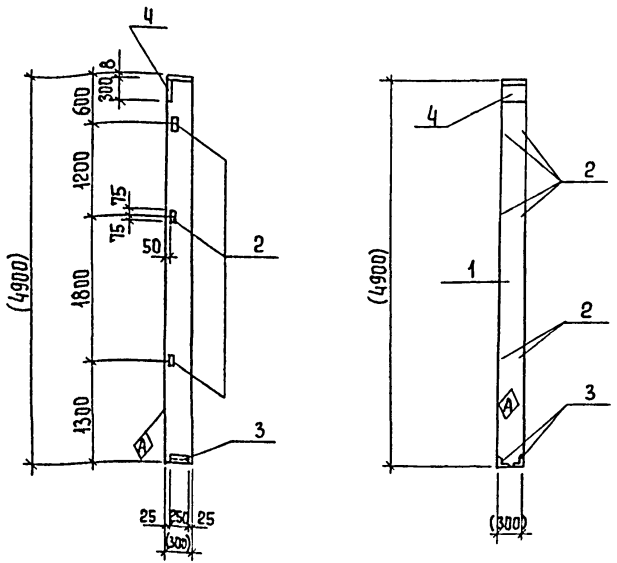

Формат	Зона	Поз.	Обозначение	Наименование	Кол.	Примечание
				Сборочные единицы		
		1	1.427.1-3.1-1.00-008	Колонна 1КФ49-1	1	
		2	1.427.1-3.2-0.20.0	Изделие закладное МН28	3	
		3	1.427.1-3.2-0.12.0	Изделие закладное МН7	1	
		4	1.427.1-3.2-0.07.0	Изделие закладное МН1	1	

1. Размеры в скобках - для справок.
2. Знак А нанести несмываемой краской.
3. Покрытие поверхности закладных изделий Гор. Ц. 50-60.
4. Дополнительные закладные изделия крепятся к пространственному каркасу с помощью отдельных стержней.

Ведомость расхода стали на закладные изделия на элемент, кг

Марка элемента	Изделия закладные												Всего	Общий расход
	Арматура класса А-III				Прокат марки Вст 3 кп 2									
	ГОСТ 5781-82				ГОСТ 8509-86				ГОСТ 103-76					
	ф10	ф12		Итого	L63×5	L90×6		Итого	-8×300			Итого		
1КФ49-1-1	3,1	0,6		3,7	4,2	4,2		8,4	5,7			5,7	14,1	17,8

Инв. № подл. | Подпись и дата | Взам. инв. №

Привязан

Инв. №

Инж. II к.	Саранча	
Зав. гр.	Строгин	
Гл. конс. пр.	Письман	
Н. контр.	Антонова	
Нач. отд.	Задлевский	

тп 901-3-256.89 -КЖ.И 02.0.0.

Колонна 1КФ49-1-1

Стадия	Масса	Масштаб
Р	1100	1:50
Лист	Листов 1	

ЦНИИЭП инженерного оборудования

Копировал Еремченко

Формат А3.

Альбом. 5

Формат	Зона	Поз	Обозначение	Наименование	Кол. на исполнение тп 901-3-256.89 КЖ.И.03.0.0.0					Примечание
						-01	-02	-03		
				Документация						
			1.423-3 Вып.1	Железобетонные колонны прямоугольного сечения для одноэтажных производственных зданий без мостовых кранов						
				Сборочные единицы						
		1	1.423-3 Вып.1	Колонна К72-4	1	1	1	1		
		2	1.423-3 Вып.2	Изделие закладное М1-14	4	4	5	5		
		3	1.423-3 Вып.2	Изделие закладное НМ1-6	1	2	1	1		
								-		

Ведомость расхода стали на дополнительные закладные изделия на элемент, кг

Марка элемента	Изделия закладные												Общий расход
	Арматура класса						Прокат марки						
	AI		AIII				Вст3 кп2						
	ГОСТ 5781-82						ГОСТ 8509-86		ГОСТ 103-76				
	6	Итого	12	16	22	Итого	L63x5	Итого	-200x10	-300x10		Итого	
К72-4-1	0.2	0.2	3.3		1.4	4.7	5.8	5.8	4.6			4.6	15.3
К72-4-2	0.2	0.2	3.3		1.4	4.7	5.8	5.8	4.6			4.6	15.3
К72-4-3	0.2	0.2	3.7		1.4	5.1	7.2	7.2	4.6			4.6	17.1
К72-4-4	0.2	0.2	3.7		1.4	5.1	7.2	7.2	4.6			4.6	17.1

Обозначение		Марка	Рис
тп 901-3-256.89	КЖ.И.03.0.0.0	К72-4-1	1
	-01	К72-4-2	2
	-02	К72-4-3	3
	-03	К72-4-4	4

Инв. № подл. | Подпись и дата | Взам. инв. №

Привязан

Инв. №

Инж. 1кат.	Саранча	
Зав. гр.	Стронгин	
Гл. констр.	Лисьман	
Н. кон. гр.	Антонова	
Нач. отд.	Данилевский	

т.п. 901-3-256.89 КЖ.И.03.0.0.0

Колонна К72-4-1 ÷ К72-4-4

Стадия	Масса	Масштаб
Р	3300	-
Лист 1	Листов 2	

ЦНИИЭП инженерного оборудования г. Москва

Копировал: Алешикова

23714-07

Формат: А3

Альбом 5

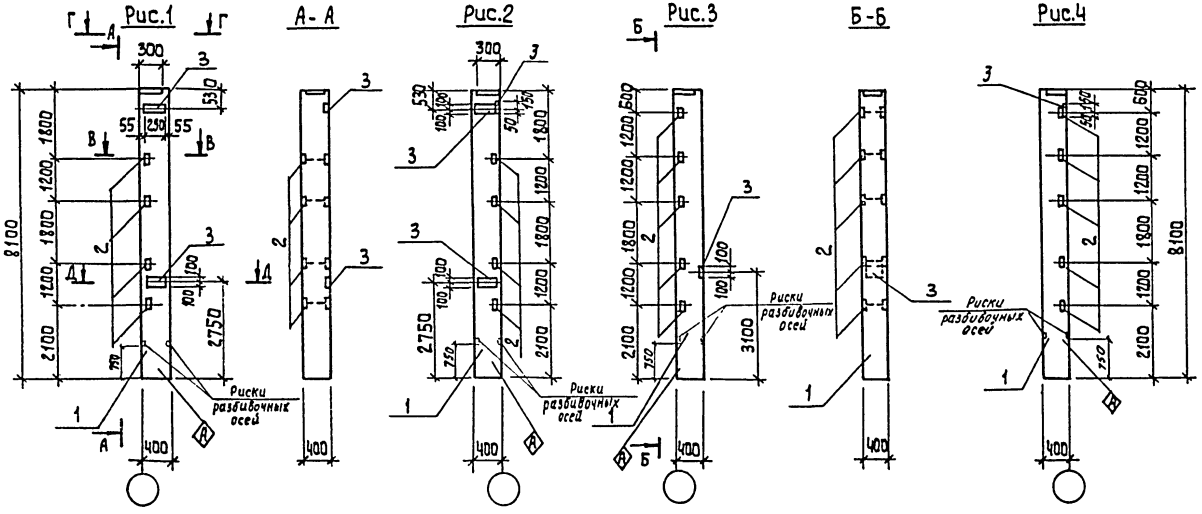

Г - Г
М1:20

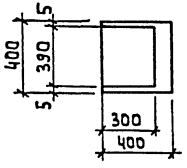

Д - Д
М1:20

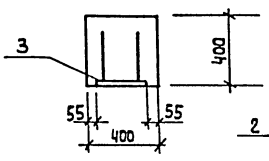

В - В
М1:20

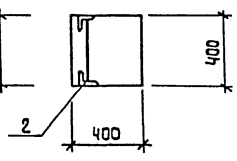

1. Покрытие поверхности закладных деталей: Гор Ц 50 ÷ 60
2. Закладные изделия крепятся к пространственному каркасу с помощью вязальной проволоки.

Привязан:

Инв. №

Т.п. 901-3-256.89

КЖ.И 03.0.0.0

Лист 2

Инв. № подл. | Подпись и дата | Взам. инв. №

Копировал: Алешикова

Формат: А3

Альбом 5

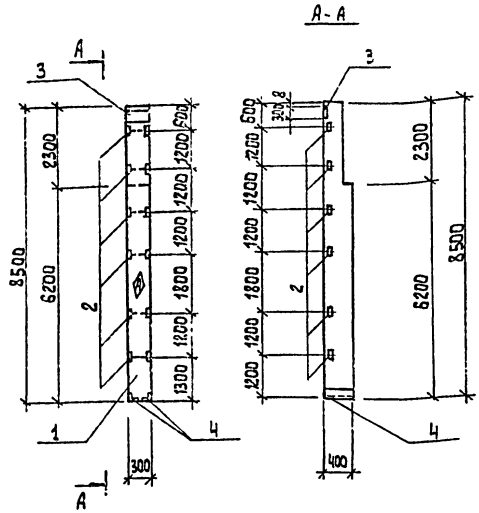

Формат	Зона	Поз.	Обозначение	Наименование	Кол.	Примечание
				Сборочные единицы		
		1	1.427.1-3.1-2.00-026	Колонна 6 КФ 85-1	1	
		2	1.427.1-3.2-0.20.0	Изделие закладное Мн 28	6	1.6
		3	1.427.1-3.2-0.06.0	Изделие закладное Мн 1	1	7.8
		4	1.427.1-3.2-0.12.0-01	Изделие закладное Мн 8	1	6.4

Ведомость расхода стали на закладные изделия на элемент, кг

Марка элемента	Изделия закладные												Всего	Общий расход
	Арматура класса А-III				Прокат марки Вст3 кп2									
	ГОСТ 5781-82				ГОСТ 8509-86				ГОСТ 103-76					
	10	12		Итого	L63×5	L50×6		Итого	-8×300					
6 КФ 85-1	3.5	1.5		5.0	8.4	5.0		13.4	5.7				19.1	24.1

1. Знак Ⓐ нанести несмываемой краской.
2. Покрытие поверхности закладных изделий Гор Ц. 50 ÷ 60
3. Дополнительные закладные изделия крепятся к пространственному каркасу с помощью отдельных стержней.

Инв. № подл. | Подпись и дата | Взам. инв. №

Привязан:

Инв. №

Инж. Ткат.	Саранча	
Зав. гр.	Стронгин	
Гл. констр.	Письман	
Н. контр.	Антонова	
Нач. отд.	Данилевский	

т.п. 901-3-256.89 КЖ.И 04.0.0.0

Колонна 6 КФ 85-1

Стадия	Масса	Масштаб
Р	2400	1:100
Лист	Листов 1	

ЦНИИЭП инженерного оборудования г. Москва

Копировал: Алешикова

237/14-07 Формат: А3

Альбом 5

Рис.1

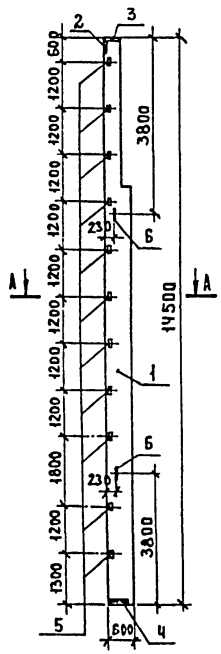

Рис.2

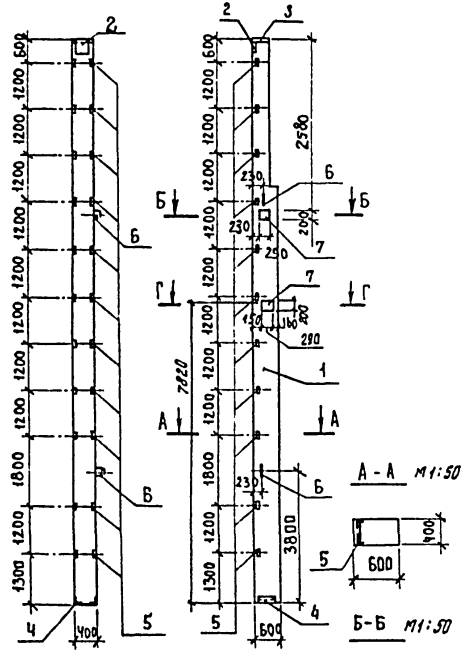

А-А М1:50

Б-Б М1:50

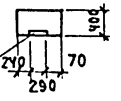

Г-Г М1:50

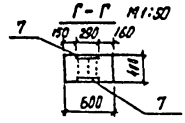

Формат	Зона	Поз.	Обозначение	Наименование	Кол-во на исп. КЖ.И05.000			Примечание
						-01		
				Сборочные единицы				
А4		1	1.427.1-3	колонна 9КФ145-1	1	1		
А4		2	1.427.1-3.2-0.06.2	Изделие закладное МН1	1	1		
А4		3	1.427.1-3.2-0.07.0	Изделие закладное МН2	1	1		
А4		4	1.427.1-3.2-0.12.0-01	Изделие закладное МН8	1	1		
А4		5	1.427.1-3.2-0.20.0	Изделие закладное МН31	11	11		
А4		6	1.020-1.83 2-15 26-06	Изделие закладное МН36	2	2		
А4		7	1.427.1-3.2-0.19.0-03	Изделие закладное МН22	—	3		

Ведомость расхода стали на дополнительные закладные изделия на один элемент, кг.

Марка элемента	Изделия закладные											Общий расход
	Арматура класса						Прокат марка					
	А-I		А-III				Вст3кп2					
	ГОСТ 5781-82						ГОСТ 19903-74		ГОСТ 8509-86			
	ф20	Итого	ф10	ф12	ф14	Итого	S=8	S=10	L63x5	L90x7	Итого	
9КФ145-1-1	8.4	8.4	3.24	6.6	2.1	11.94	12.1	4.7	20.9	4.2	41.9	62.24
9КФ145-1-2	8.4	8.4	3.24	14.4	2.1	19.74	12.1	14.0	20.9	4.2	51.2	79.34

1. Знак Ⓐ нанести несмываемой краской
2. Покрытие закладных деталей - гор.ц. 50-60.
3. Рабочие чертежи закладных изделий см. серию 1.427-3 Вып.1, стр. 23-27.

Обозначение	Марка	Рис
т.п. 901-3-256.89 -КЖ.И05.000	9КФ145-1-1	1
-01	9КФ145-1-2	2

Привязан

Инв.№

Провер.	Строкгин		
Нач.I кат	Ананьева		
Зав.груп	Строкгин		
Гл.конст	Письман		
Н.контр	Антонова		
Нач.отд	Даниловский		

т.п. 901-3-256.89 -КЖ.И05.000

Колонна (9КФ145-1-1; 9КФ145-1-2)

Стадия	Масса	Масштаб
Р	8000	1:100
Лист	Листов	

ЦНИИЭП инженерного оборудования г. Москва.

Инв.№ подл. | Подп. и дата | Взам. инв.№

23714-07

Альбом 5

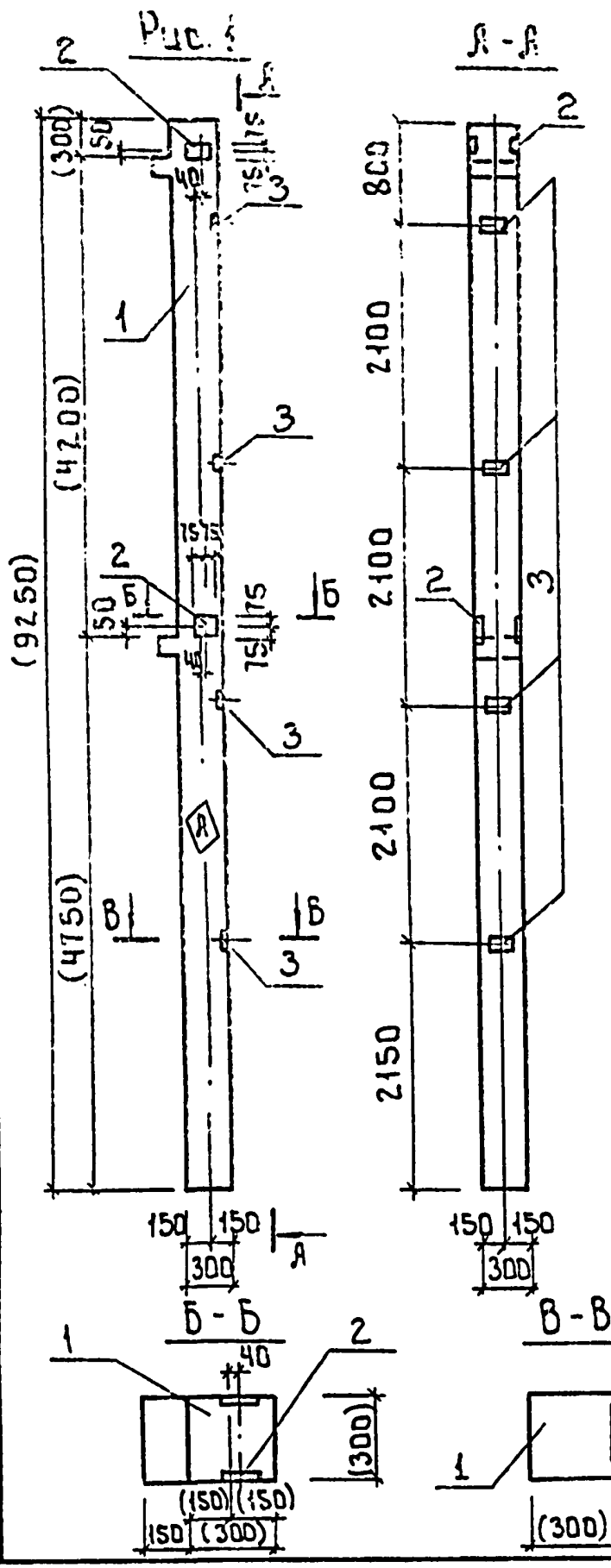

Формат	Зона	Поз.	Обозначение	Наименование	Кол. на исполнение —	01	02	03	04	05	06	Примечание
				Сборочные единицы								
		1	1.020-1/83. 2-1 09-02	Колонна 2К03.42-2.1	1	1	1	1	1	1	1	
		2	1.020-1/83. 2-15 26-09	Изделие закладное МН-41	2		—	—	—	—	2	
		3	1.020-1/83. 2-15 24-07	Изделие закладное МН-34	4	7	8	—	—	4	—	
		4	1.020-1/83. 2-15 24-08	Изделие закладное МН-40	—	3	3	1	1	3	—	
		5	1.020-1/83. 2-15 23	Изделие закладное МН 13	—	—	—	16	8	—	—	
		6	1.020-1/83. 2-15 24	Изделие закладное МН 19	—	—	—	1	1	—	—	
		7	1.020-1/83. 2-15 26	Изделие закладное МН 27	—	1	—	—	2	2	1	
		8	1.020-1/83. 2-15 24-01	Изделие закладное МН 20	—	—	—	—	1	—	—	
					—	—	—	—	—	—		

Обозначение	Марка	Рис.
т.п 901-3-256.89 КЖ.И 06.0.0.0.	2К03.42-2.1-1	1
-01	2К03.42-2.1-2	2
-02	2К03.42-2.1-3	3
-03	2К03.42-2.1-4	4
-04	2К03.42-2.1-5	5
-05	2К03.42-2.1-6	6
-06	2К03.42-2.1-7	7

Ведомость расхода стали на дополнительные закладные изделия на элемент, кг

Марка элемента	Изделия закладные: Арматура класса А-III, ГОСТ 5781-82: 8	12	14	16	18	Прокат марки ВСт3кп2, ГОСТ 103-76: -6×100	-12×280	-8×150	-12×150	Общий расход
2К03.42-2.1-1	1.6	1.0				4.5		1.4		9.4
2К03.42-2.1-2	2.8	2.3		1.8		7.9		2.8	2.8	20.4
2К03.42-2.1-3	3.2	1.1				9.0		1.4		14.7
2К03.42-2.1-4		5.3		51.2				1.4	68.4	126.3
2К03.42-2.1-5		3.5		28.3	7.7		18.0	1.4	38.5	97.4
2К03.42-2.1-6	1.6	2.7			7.7	4.5	18.0	2.8		37.3
2К03.42-2.1-7		1.4			3.5		9.0	1.4		15.3

Привязан

Инв. №

Пров.	Стронгин	
Инж. I кат	Саранча	
Зав.гр.	Стронгин	
Гл.констр.	Письман	
Н. контр.	Антонова	
Нач.отд.	Данилевский	

т.п. 901-3-256.89 КЖ.И 06.0.0.0.

Колонна 2К03.42-2.1-1 ÷ 2К03.42-2.1-6

Стадия	Масса	Масштаб
Р	2115	1:50

Лист 1 Листов 2

ЦНИИЭП инженерного оборудования г. Москва

Инв. № подл. | Подпись и дата | Взам. инв. №

Копировал: Боброва 23714-07 Формат: А3

Альбом 5

Рис.2

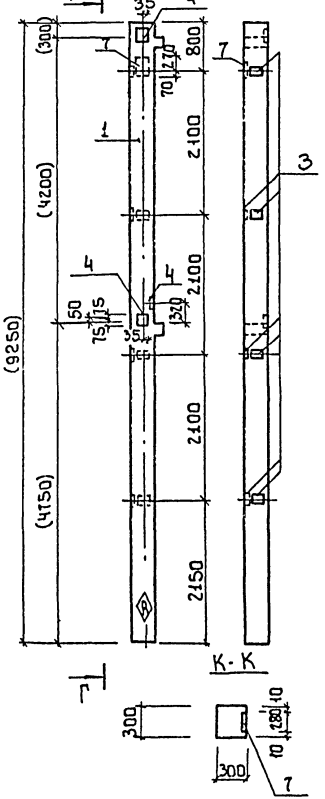

Рис.3

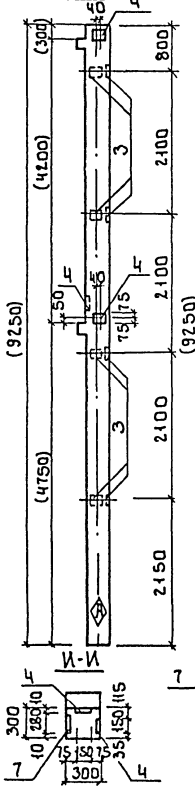

Рис.4

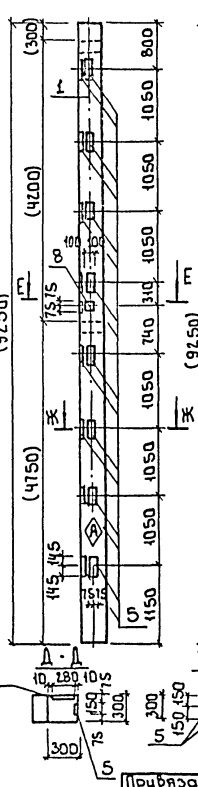

Рис.5

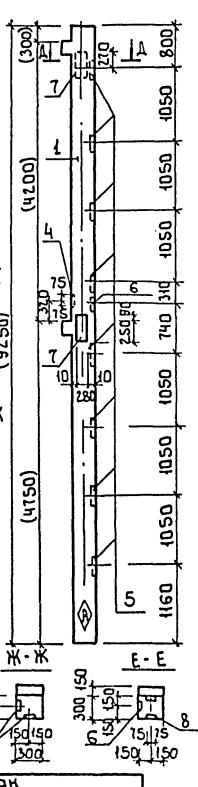

Рис.6

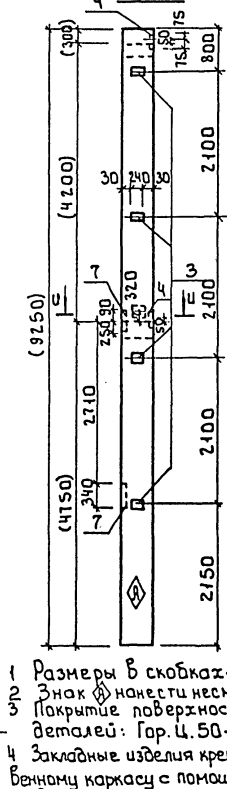

Рис.7

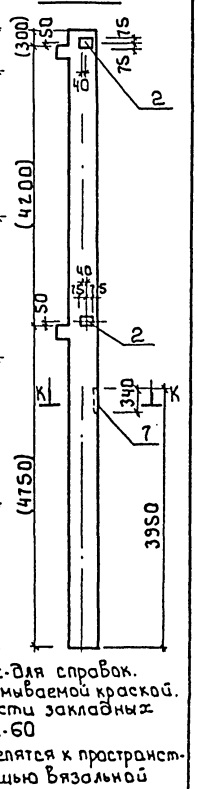

1. Размеры в скобках-для справок.
2. Знак ⊗ нанести несмываемой краской. Покрытие поверхности закладных деталей: Гор.Ц.50-60
3. Закладные изделия крепятся к пространственному каркасу с помощью вязальной проволоки.

Привязан

Инв.№

Инв.№ подл. | Подпись и дата | Взам.инв.№

тп. 901-3-256.89. КЖ.И.06.0.0.0 Лист 2

Копировал: Боброва Формат А3

Альбом 5

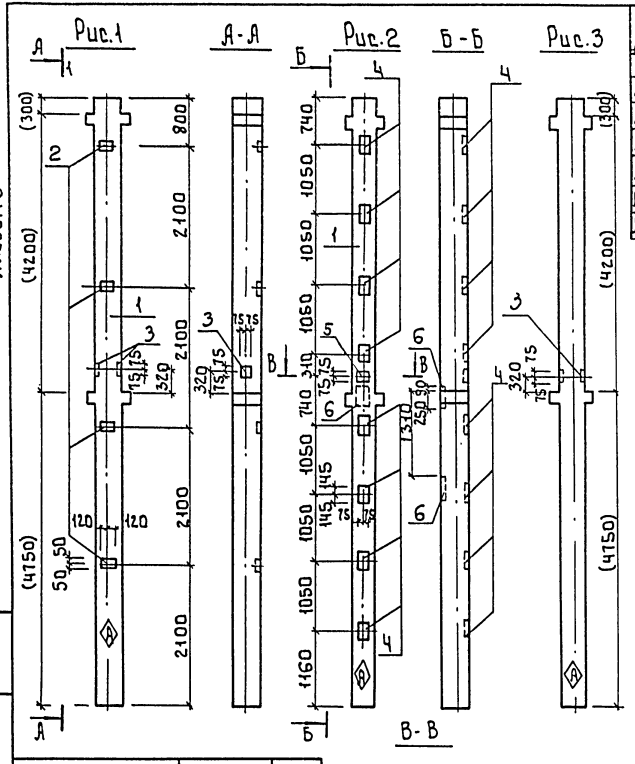

Формат	Зона	Поз.	Обозначение	Наименование	Кол. на исполнен. КЖ.И 07.0.0.0 —	-01	02	Примеч.
				Сборочные единицы				
А3		1	1.020-1/83. 2-1. 09	Колонна 2КД3.42-2.4	1	1	1	
А4		2	1.020-1/83. 2-15 24-07	Изделие закладное МН34	4	—		
А4		3	1.020-1/83. 2-15 24-09	Изделие закладное МН44	1	1	1	
А4		4	1.020-1/83. 2-15 23	Изделие закладное МН13	—	8	—	
А4		5	1.020-1/83. 2-15 24	Изделие закладное МН19	—	1	—	
А4		6	1.020-1/83. 2-15 26	Изделие закладное МН27	—	2	—	

Ведомость расхода стали на дополнительные закладные изделия на один элемент, кг

Марка элемента	Изделия закладные								Общий расход
	Арматура класса А-III ГОСТ 5781-82				Прокат марки Вст3кп2 ГОСТ 103-76				
	ф8	ф12	ф16	ф18	-6×100	-8×150	-12×150	-12×280	
2КД3.42-2.4-1	1.6	1.04	—	—	4.52	1.41	—		8.57
2КД3.42-2.4-2	—	3.44	26.5	7.7	—	1.41	35.6	18.0	92.6
2КД3.42-2.4-3		1.04				1.41			2.45

1 Размер в скобках - для справок.
2 Знак ④ нанести несмываемой краской.
3 Покрытие поверхности закладных деталей - Гор.Ц-50.60.
4 Закладные изделия крепятся к пространственному каркасу с помощью вязальной проволоки.

Обозначение	Марка	Рис.
тп.901-3-256.89 КЖ.И07.0.0.0	2КД3.42-2.4-1	1
-01	2КД3.42-2.4-2	2
-02	2КД3.42-2.4-3	3

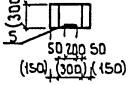

Привязан:

Инв.№

Пробер	Строгин	
Инж. 1 кат.	Саранча	
Зав. отд.	Строгин	
Гл. конст.	Письман	
Н. контр.	Антонова	
Нач. отд.	Данилевский	

тп 901-3-256.89 КЖ.И07.0.0.0

Колонна 2КД3.42-2.4-1; 2КД3.42-2.4-2; 2КД3.42-2.4-3

Стадия	Масса	Масштаб
Р	2149	1:50
Лист	Листов 1	

ЦНИИЭП инженерного оборудования г. Москва

Инв.№ подл. | Подпись и дата | Взам. инв.№

Копировал: Боброва

23714-07 Формат: А3

Альбом 5

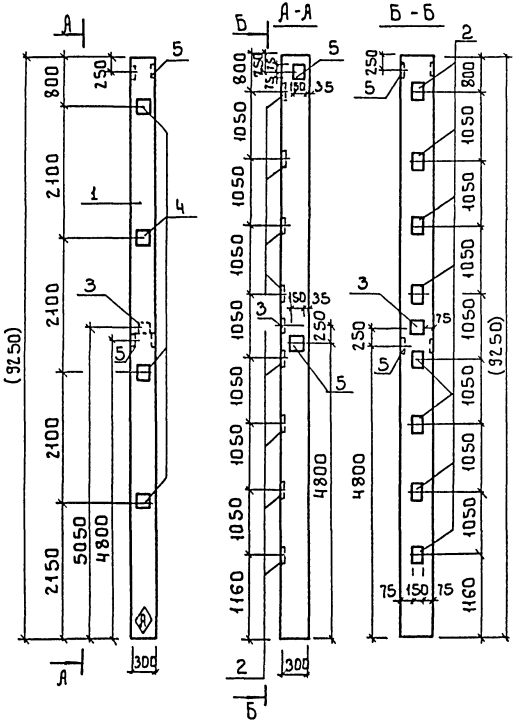

Формат	Зона	Поз.	Обозначение	Наименование	Кол. шт.	Примечание
				Сборочные единицы		
А3		1	1.020-1/83.2-1 09-05	Колонна 2К3.42-2	1	
А4		2	1.020-1/83.2-15 23	Изделие закладное МН13	8	
А4		3	1.020-1/83.2-15 24-08	Изделие закладное МН40	1	
А4		4	1.020-1/83.2-15 24-06	Изделие закладное МН33	4	
А4		5	1.020-1/83 2-15 24-09	Изделие закладное МН41	2	

Ведомость расхода стали на дополнительные закладные изделия на один элемент, кг

Марка элемента	Изделия закладные										Общий расход
	Арматура класса А-III ГОСТ 5781-82					Прокат марки Вст3кп2 ГОСТ 103-76					
	ф8	ф12	ф14	ф16	Итого	б=100	б=150	б=270	12=150	Итого	
2К3.42-2-1	1.6	5.1		24.5	31.2	4.5	4.2		32.8	41.5	72.7

1 Размеры в скобках - для справок.
2 Знак (И) нанести несмываемой краской.
3 Покрытие поверхности закладных деталей - Гар.Ц. 50-60.
4 Закладные изделия крепятся к пространственному каркасу с помощью вязальной проволоки.

Привязан

Инв. №

Пробер.	Строгин	
Инж. II кат.	Саранча	
Зав. гр.	Строгин	
Гл. констр.	Письман	
Н. контр.	Антонова	
Нач. отд.	Данилевский	

т.п. 901-3-256.89 КЖ.И 08.0.0.0

Колонна 2К3.42-2-1

Стадия	Масса	Масштаб
Р	2080	1:50
Лист	Листов 1	

ЦНИИЭП инженерного оборудования г. Москва

Инв. № подл. | Подпись и дата | Взам. инв. №

Копировал: Боброва Формат А3

Альбом 5

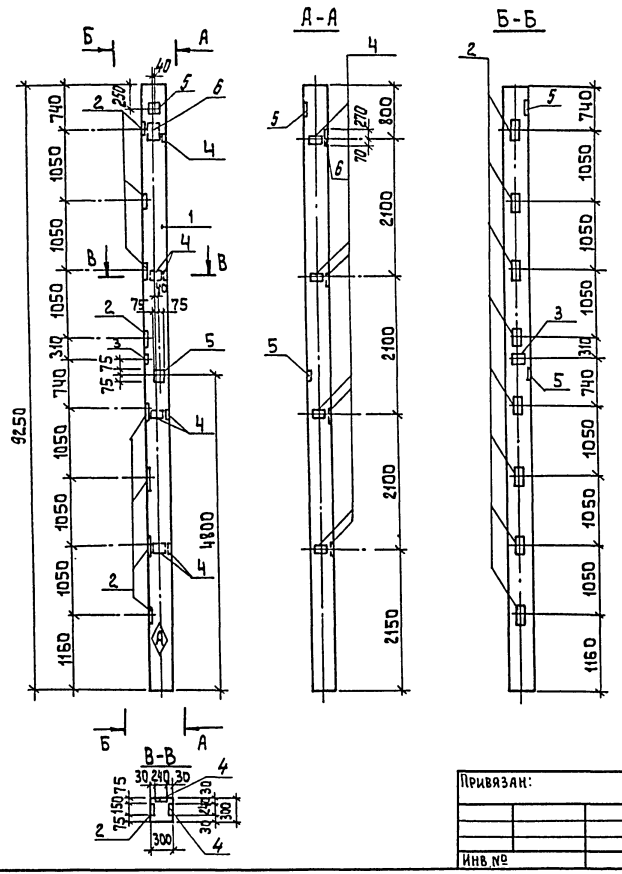

Формат	Зона	Поз.	Обозначение	Наименование	Кол.	Примеч.
				Сборочные единицы		
А3		1	1.020-1/83 2-1 09-05	Колонны 2К3.42-2-1	1	
А4		2	1.020-1/83 2-15 23	Изделие закладное МН13	8	
А4		3	1.020-1/83 2-15 24	Изделие закладное МН13	1	
А4		4	1.020-1/83 2-15 24-07	Изделие закладное МН34	7	
А4		5	1.020-1/83 2-15 24-08	Изделие закладное МН40	2	
А4		6	1.020-1/83 2-15 26	Изделие закладное МН27	1	

Ведомость расхода стали на дополнительные закладные изделия на один элемент, кг

Марка элемента	Изделие закладное								Общий расход
	Арматура класса				Прокат марки				
	А-III				Вст3 кп2				
	ГОСТ 5781-82				ГОСТ 103-76				
	Ф8	Ф12	Ф16	Ф18	-6х100	-8х150	-12х150	-12х280	
2К3.42-2-3	2.8	6.5	11.1	3.8	7.9	2.8	35.6	9.0	8 9.5

1. Знак Ⓐ нанести несмываемой краской.
2. Покрытие поверхности закладных деталей; Гор.Ц.50-80.
3. Закладные изделия крепятся к пространственному каркасу с помощью вязальной проволоки.

Привязан:

Инв. №

Провер.	Строгин	
Инж. ОКП	Саранча	
Зав. гр.	Строгин	
Гл. конс. пр.	Письман	
Н. контр.	Антонова	
Нач. ОТД	Данилевский	

тп. 901-3-256.89 КЖИ.09.0.0.0

Колонна 2К3.42-2-3

Стадия	Масса	Масштаб
Р	2080	1:50
Лист	Листов 1	

ЦНИИЭП инженерного оборудования г. Москва

Инв. № подл. | Подпись и дата | Взам. инв. №

Копировал: Алещикова

23714-07 Формат: А3

Альбом 5

Рис.1

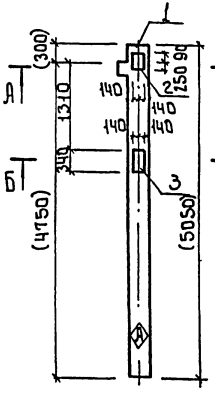

Г-Г

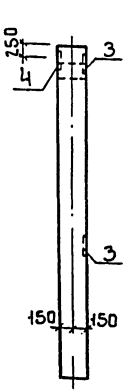

Рис.2

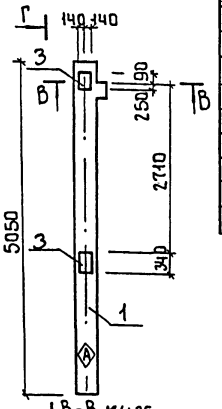

А - А М1:25

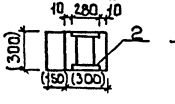

Б - Б М1:25

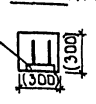

В - В М1:25

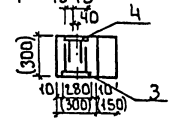

Форм.	Зона	Поз.	Обозначение	Наименование	Кол. на изд. КЖИ 10.00.0 —	-01	Примеч.
				Сборочные единицы			
Аз		1	1.020-1\83.2-1 05-01	Колонна 1КО3.42	1	1	
Ач		2	1.020-1\83.2-15 26-06	Изделие закладное МН-36	1	—	
Ач		3	1.020-1\83.2-15 26	Изделие закладное МН-29	1	2	
Ач		4	1.020-1\83.2-15 24-08	Изделие закладное МН-40	—	1	

Обозначение		Марка	Рис.
т.п. 901-3-256.89	КЖ.И 10.000	1КО3.42-1	1
	-01	1КО3.42-2	2

1 Покрытие поверхности закладных деталей: Гор.Ц-50-60
2 Знак Ⓐ нанести несмываемой краской.
3 Закладные изделия крепятся к пространственному каркасу с помощью вязальной проволоки.
4 Размеры в скобках - для справок.

Ведомость расхода стали на дополнительные закладные изделия на один элемент, кг

Марка элемента	Изделия закладные							Общий расход
	Арматура класса				Прокат марки			
	А-III				Вст3 кп2			
	ГОСТ 5781-82				ГОСТ 103-76			
	ф12	ф18	16	Итого	12×280	8×150	Итого	
1.КО3.42-1	0.54	7.4		7.94	18.0		18.0	25.94
1.КО3.42-2	1.48	7.68		9.16	17.94	1.41	19.35	28.51

Взам.инв.№ | Подпись и дата | Инв.№ подл.

Привязан

Инв.№

Провер.	Строгин	
Инж.нк.	Соранча	
Зав.гр.	Строгин	
Гл.констр.	Письман	
Н.контр.	Антонова	
Нач.отд.	Данилевский	

т.п. 901-3-256.89 КЖ.И 10.0.0.0

Колонна 1КО3.42-1; 1КО3.42-2

Стадия	Масса	Масштаб
Р	1153	1:50
Лист	Листов 1	

ЦНИИЭП инженерного оборудования г. Москва

Копировал: Боброва Формат А3

Альбом 5

Рис. 1

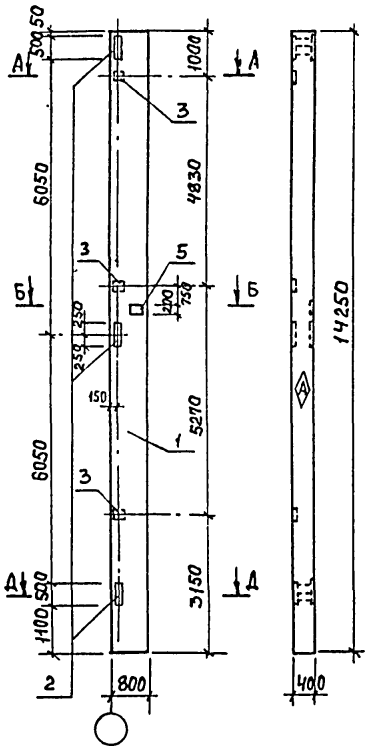

А-А
М1:50

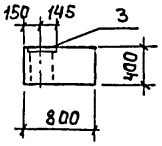

Б-Б
М1:50

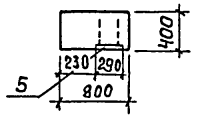

Д-Д
М1:50

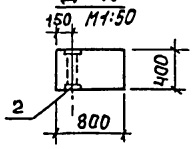

Формат	Зона	Поз.	Обозначение	Наименование	Количество на исполнение ТП901-3-256.89 КЖ.И 11.0.0.0						Примеч.
					-	-01	-02	-03	-04	-05	
				Документация							
А4			1.423-5 вып. 1	Железобетонные колонны прямоугольного сечения для одноэтажных производственных зданий без мостовых кранов высотой 10,8; 12,0; 13,2 и 14,4							
				Сборочные единицы							
А4	1		1.423-5 вып. 1	Колонна К 132-5	1	1	1	1	1	1	
А4	2		1.423-5 вып. 2	Изделие закладное НМ-1	3	3	3	3	3	3	
А4	3		1.423-3 Вып. 2	Изделие закладное М1-12	3	-	3	3	-	3	
А4	4		1.423-3 Вып. 2	Изделие закладное НМ1-4	-	2	1	1	2	1	
А4	5		1.423-3 Вып. 2	Изделие закладное НМ1-6	1	8	3	1	2	8	
А4	6		1.423-3 Вып. 2	Изделие закладное М1-14	-	10	-	-	10	-	

Ведомость расхода стали на дополнительные закладные изделия на один элемент, кг.

Марка элемента	Изделия закладные											Общий расход
	Арматура класса							Прокат марки				
	А-I		А-III					Вст3 кп2				
	ГОСТ 5781-82							ГОСТ 8509-80	ГОСТ 19903-74			
	ф6	Итого	ф12	ф14	ф22		Итого	L63х5	S=10	S=12	S=16	Итого
К 132-5-1	0,4	0,4	8,2	-	2,8		11,0	-	23,0	53,7	45,3	122,0	133,4
К 132-5-2	2,0	2,0	20,0	5,6	14,0		39,5	15,0	50,4	53,7	45,3	164,4	206,0
К 132-5-3	0,8	0,8	10,2	2,8	5,6		18,6	-	34,4	53,7	45,3	133,4	152,8
К 132-5-4	0,4	0,4	6,2	-	2,8		9,0	-	25,2	53,7	45,3	124,2	133,6
К 132-5-5	1,0	1,0	10,0	5,6	7,0		22,6	15,0	27,4	53,7	45,3	141,4	165,0
К 132-5-6	1,8	1,8	20,2	2,8	12,6		35,6	-	57,4	53,7	45,3	156,4	194,7

1. Знак ◈ нанести несмываемой краской.
2. Покрытие закладных деталей - Гор. ц. 50-60.
3. Рабочие узлы закладных изделий см. серию 1.423-5 вып. 2

Обозначение	Марка	Рис.
Т.П. 901-3-256.89 КЖ.И.11.000	К132-5-1	1
01	К132-5-2	2
02	К132-5-3	3
03	К132-5-4	4
04	К132-5-5	5
05	К132-5-6	6

Инв. № подл. | Подпись и дата | Взам. инв. №

Привязан

Инв. №

Провер.	Стронгин	
Инж. Ік	Ананьева	
Зав. гр.	Стронгин	
Гл. конст.	Письман	
Н. контр.	Антонова	
Нач. отд.	Данилевский	

ТП 901-3-256.89 КЖ.И. 11.0.0.0

Колонна (К 132-5-1; К 132-5-2; К 132-5-3; К 132-5-4; К 132-5-5; К 132-5-6)

Стадия	Масса	Масштаб
Р	11400	1:100
Лист 1	Листов 3	

ЦНИИЭП инженерного оборудован. г. Москва

Формат А3

23714-07

Альбом 5

Рис. 2

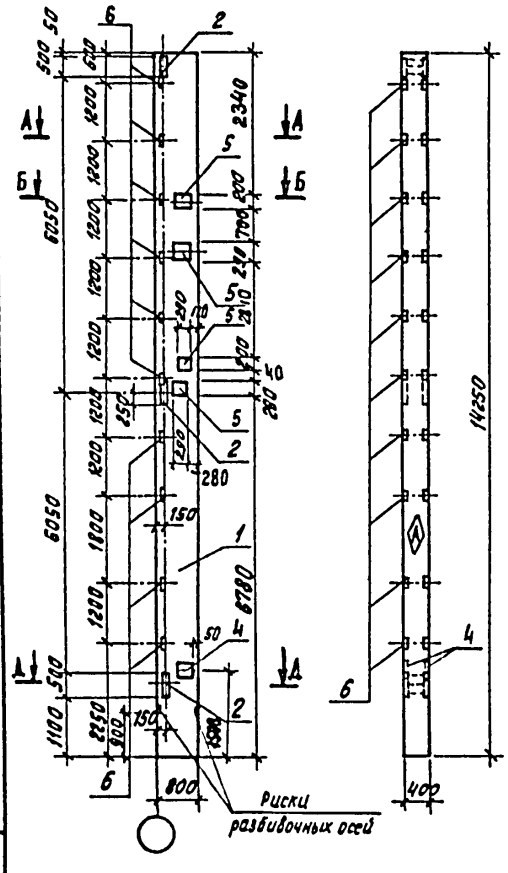

Рис. 3

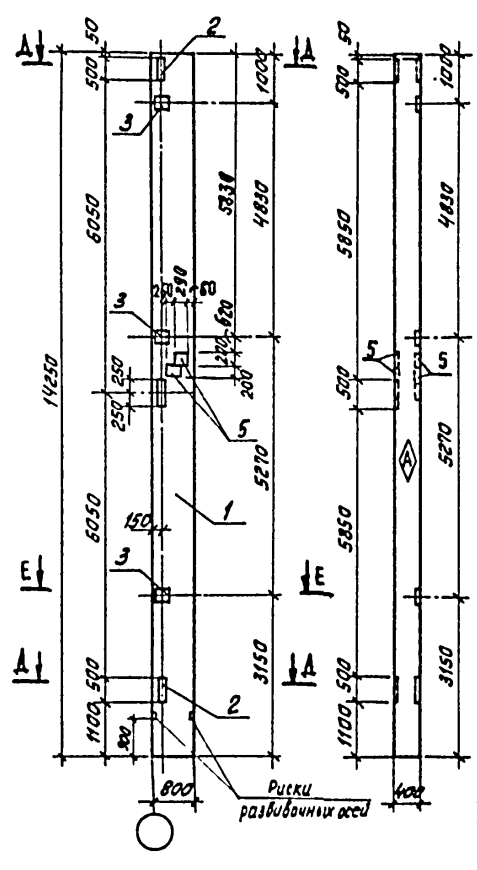

Рис. 4

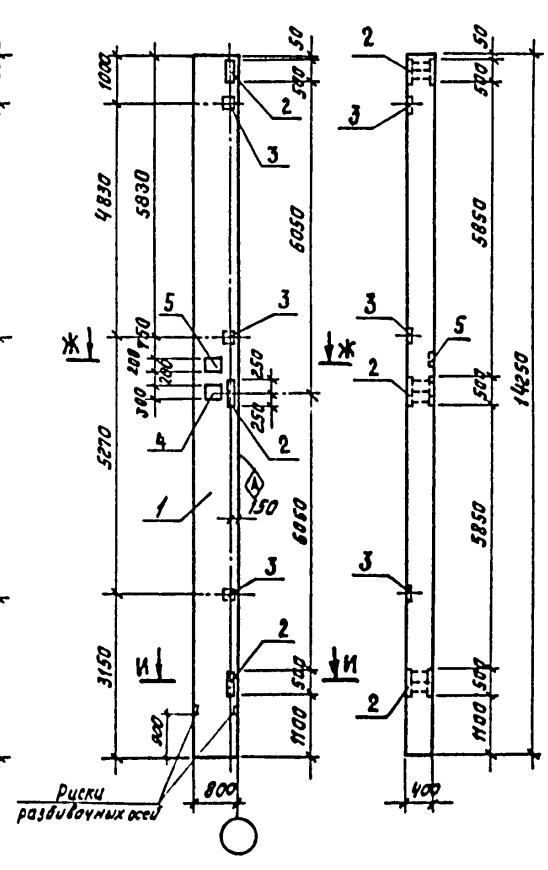

А-А
М1:50

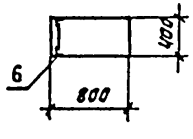

Б-Б
М1:50

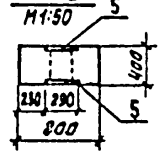

Д-Д
М1:50

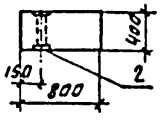

Е-Е
М1:50

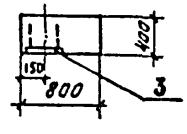

Ж-Ж
М1:50

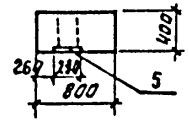

И-И
М1:50

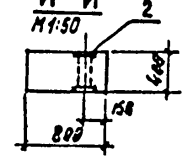

Привязан

Инв. №

Т.П. 901-3-256.89 КЖИ. К.О.О.

Лист 2

Инв. № подл. | Подпись и дата | Взам. инв. №

Альбом 5

Рис.5

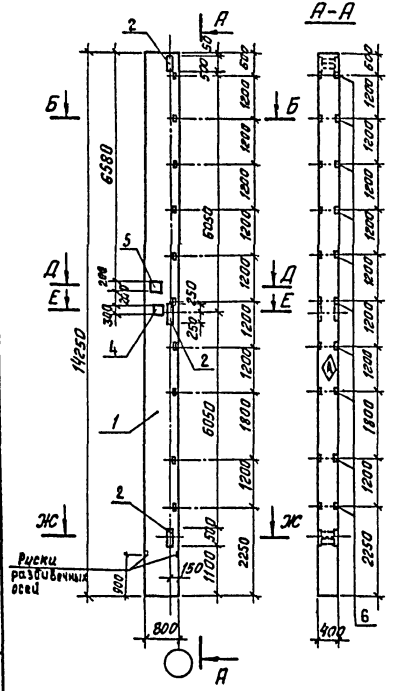

Рис. 6

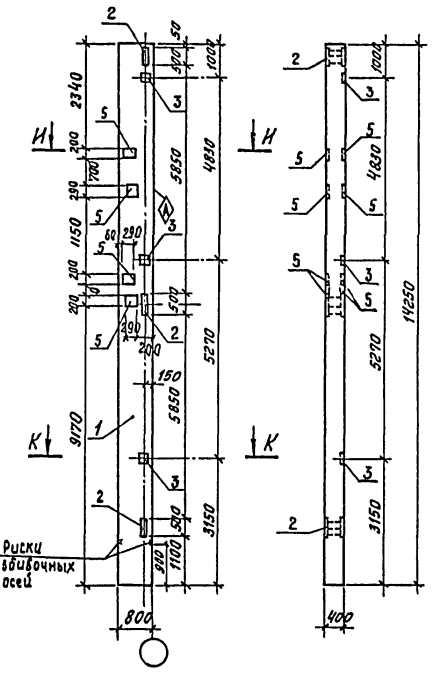

Б-Б
М1:50

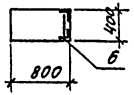

Д-Д
М1:50

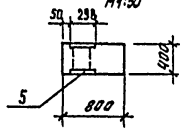

Е-Е
М1:50

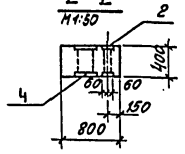

Ж-Ж
М1:50

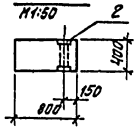

И-И
М1:50

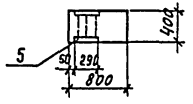

К-К
М1:50

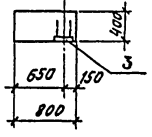

Инв.№ подл. | Подпись и дата | Взам.инв.№

Привязан

Инв.№

Т.П. 901-3-256.89 -КНН. 11.0.0.0

Лист 3

237/14-07

Альбом 5

Рис. 1

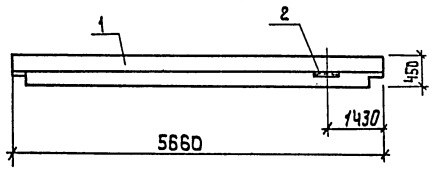

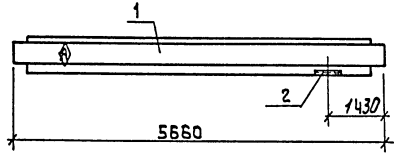

Рис. 2

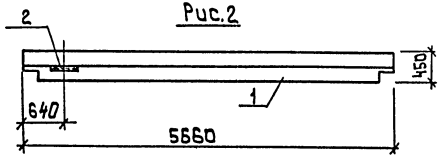

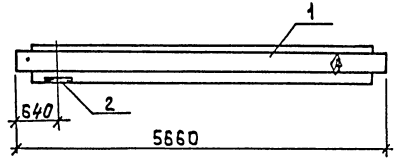

Формат	Зона	Поз.	Обозначение	Наименование	Кол. на испол. жил. 20.0.0			Примеч.
				Сборочные единицы				
А3		1	1020-1/83 3-1 07-03	РОП 4.57-45	1	1		
А4		2	1.020-1/83 3-3 30	Изделие закладное МН35	1	1		

Ведомость расхода стали на дополнительные закладные изделия на элемент, кг

Марка элемента	Изделие закладное						Всего
	Арматура класса			Прокат марки			
	А-III			Вст3пс6			
	ГОСТ 5781-82			ГОСТ 8509-86			
	Ф12		Итого	L10×1ч6		Итого	
РОП 4.57-45А	1.5		1.5	8.60		8.60	10.1
РОП 4.57-45Б	1.5		1.5	8.60		8.60	10.1

1. Покрытие поверхности закладных деталей: Гор.ц. 50-60
2. Знак Ⓐ нанести несмываемой краской
3. Закладные изделия крепятся к пространственному каркасу с помощью отдельных стержней.
4. Расположение закладных в узлах см. серию 1.020-1/83 вып. 3-1.

Обозначение	Марка	Рис.
ТП 901-3-256.89 КЖИ 20.0.0.0	РОП 4.57-45А	1
01	РОП 4.57-45Б	2

Привязан

Инв. №

Провер.	Строгин	
Инж.	Базанов	
Зав. гр.	Строгин	
Гл. конс.	Письман	
Н. контр.	Антонова	
Нач. отд.	Гинлевский	

ТП. 901-3-256.89 КЖИ 20.0.0.0

Ригель РОП 4.57-45А; РОП 4.57-45Б

Стадия	Масса	Масштаб
Р	2070	1:50
Лист –	Листов 1	

ЦНИИЭП инженерного оборудования г. Москва

Копировал: Алешикова

Формат: А3

Альбом 5

Рис. 1

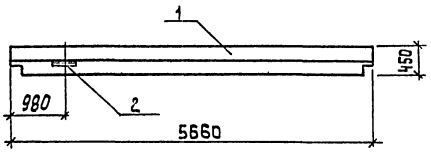

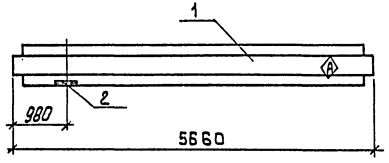

Формат	Зона	Поз.	Обозначение	Наименование	Кол. на испол.			Примеч.
						01	02	
				Сборочные единицы				
А3		1	1.020-1/83-3-1 02-04	РДП 4.57-80 АтV	1	1	1	
А4		2	1.020-1/83 3-3 30	Изделие закладное МН35	1	2	4	

Ведомость расход стали на дополнительные закладные изделия на элемент, кг

Марка элемента	Изделие закладное							Всего
	Арматура класса AIII			Прокат марки Вст3 ас6				
	ГОСТ 5781-82			ГОСТ 8509-86				
	Ф12		Итого	L40×4			Итого	
РДП4.57-80АтV А	1.5		1.5	8.6			8.6	10.1
РДП4.57-80АтV Б	3.0		3.0	17.2			17.2	20.2
РДП4.57-80АтV Д	6.0		6.0	34.4			34.4	40.4

1. Покрытие поверхности закладных деталей ГОР.Ц.50-60
2. Знак (А) нанести несмываемой краской
3. Закладные изделия крепятся к пространственному каркасу с помощью отдельных стержней.

Обозначение	Марка	Рис.
т.п. 901-3-256.89 КЖ.ИГ21.0.0.0	РДП4.57-80АтV А	1
01	РДП.4.57-80АтV Б	2
02	РДП 4.57-80АтV Д	3

Привязан:

Инв. №

Провер.	Строгин	
Инж.	Базанов	
Зав. гр.	Строгин	
Гл. констр.	Письман	
Н. контр.	Антонова	
Нач. отд.	Данилевский	

т.п. 901-3-256.89 -КЖ.Ц 21.0.0.0

Ригель РДП4.57-80АтV А;
РДП4.57-80АтV Б;
РДП 4.57-80АтV Д.

Стадия	Масса	Масштаб
Р	2600	1:50

Лист 1 Листов 2

ЦНИИЭП инженерного оборудования г. Москва

Инв. № подл. | Подпись и дата | Взам. инв. №

Копировал: Алешикова

23714-07 Формат: А3

Альбом 5

Рис. 2

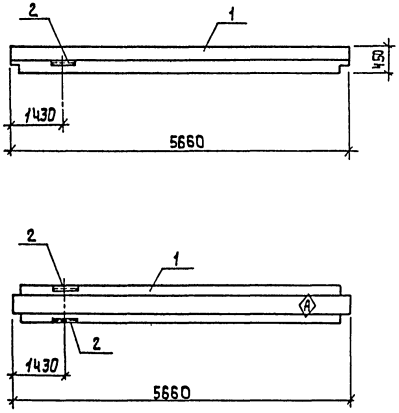

Рис. 3.

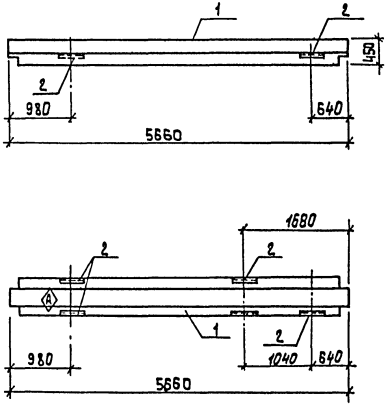

Инв. № подл.	Подпись и дата	Взам. инв. №

Привязан:

Инв. №

Т. п. 901-3-256.89 -КЖ.И21.000 Лист 2

Копировал: Алешикова Формат: А3

Альбом 5

Рис. 1

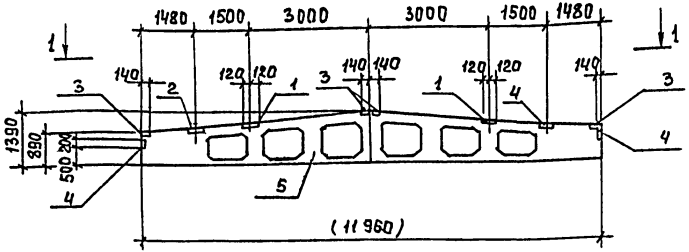

Формат	Зона	Поз.	Обозначение	Наименование	Кол.	Примечан.
				Документация		
			1.462.1-3/80 вып. 1	Железобетонные стропильные решетчатые балки для покрытий одноэтажных зданий.		
				Сборочные единицы		
		1	1.400-6/76 вып. 1	Изделие закладное МЧ-33	2	
		2	1.400-6/76 вып. 1	Изделие закладное МЧ-22	2	
		3	1.400-6/76 вып. 1	Изделие закладное МЧ-1-2	4	
		4	1.030.1-1.0-3-2210	Изделие закладное МД1	2	
				Переменные данные для исполнений		
				ТП 901-3-256.89 КЖИ.31.000		
				Сборочные единицы		
		5	1.462.1-3/80.1-1-14	Балка 1БДР12-3АIVт	1	
				ТП 901-3-256.89 КЖИ31.000-01		
				Сборочные единицы		
		5	1.462.1-3/80.1-1-17	Балка 1БДР12-5АIVт	1	

1. Покрытие закладных изделий: Гор. Ц. 50-60.
2. Знак (А) нанести несмываемой краской.

Марка элемента	Изделия закладные: Арматура класса А-III ГОСТ 5781-82 ф8	ф10	Итого	Прокат марки Вст3 кп2 ГОСТ 8510-86 100×70×8	80×50×6	Итого	ГОСТ 19903-74 -6х190	-6х140	Итого	Всего	Общий расход
1БДР12-3АIVт-1	1,6	0,6	2,2	10,4	6	16,4	4,4	5,2	9,6	26,0	28,2
1БДР12-5АIVт-1	1,6	0,6	2,2	10,4	6	16,4	4,4	5,2	9,6	26,0	28,2

Обозначение	Марка
ТП 901-3-256.89 КЖИ.31.000	1БДР12-3АIVт-1
-01	1БДР12-5АIVт-1

Привязан

Инв. №

Инв.№ подл. | Подпись и дата | Взам.инв.№

Инж.	Саранча		
Зав. гр.	Строгин		
Гл. конст.	Письман		
Н. контр.	Антонова		
Нач. ОТА	Данилевский		

ТП 901-3-256.89 КЖИ.31.0.0.0

Балка покрытия 1БДР12-3АIVт-1; 1БДР12-5АIVт-1;

Стадия	Масса	Масштаб
Р	4700кг	1:100
Лист	Листов 1	

ЦНИИЭП инженерного оборудования г. Москва

Копировал: Богатова

Формат А3

23714-07

Альбом 5

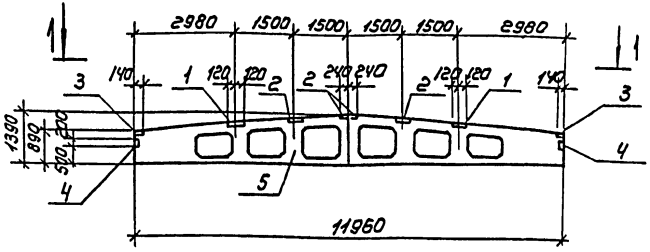

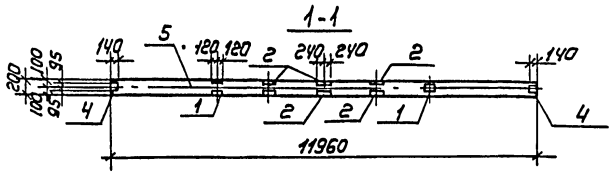

Формат	Зона	Поз.	Обозначение	Наименование	Кол	Примечан.
				Документация		
			1.462.1-3/80 Вып. 1	Железобетонные стропильные решетчатые балки для покрытий одноэтажных зданий		
				Сборочные единицы		
		1	1.400-6/76 Вып. 1	Изделие закладное МЧ-33	2	
		2	1.400-6/76 Вып. 1	Изделие закладное МЧ-22	4	
		3	1.400-6/76 Вып. 1	Изделие закладное МЧ-1-2	2	
		4	1.030.1-1.0-3-2210	Изделие закладное МД1	2	
			Переменные	данные для исполнений		
				тп901-3-256.89 КЖ.И 32.0.0.0		
				Сборочные единицы		
		5	1.462.1-3/80.1-1-17	Балка 1БДР-5А IV Т	1	
				тп 901-3-256.89 КЖ.И32.0.0.0-01		
				Сборочные единицы		
		5	1.462.1-3/80.1-1-14	Балка 1БДР12-3А IV Т	1	

1. Покрытие закладных изделий: Гор. Ц-50-60.
2. Знак Ⓐ нанести несмываемой краской.

Ведомость расхода стали на элемент, кг

Марка элемента	Изделия закладные											Общий расход
	Арматура класса А-III				Прокат марки В ст3 кп2						Всего	
	ГОСТ5781-82				ГОСТ8510-86			ГОСТ19903-74				
	ф8	ф10		Итого	Ц10х70х8	Ц80х50х8	Итого	-6х190	-6х140	Итого		
1БДР12-5А IV Т-2	3,2	0.8		4,0	20.8	4.7	25,5	4,4	2.6	7.0	32,5	36,5
1БДР12-3А IV Т-2	3,2	0.8		4.0	20.8	4.7	25,5	4.4	2,6	7.0	325	36,5

Обозначение	Марка
тп901-3-256.89 КЖИ 32.0.0.0	1БДР12-5А IV Т-2
-01	1БДР12-3А IV Т-2

Инв. № подл. | Подпись и дата | Взам. инв. №

Привязан

Инв. №

Провер	Стронгин	
Инж. прат	Саранча	
Зав. гр	Стронгин	
Гл. контр	Письман	
Н. контр	Антонова	
Нач. отд	Данилевский	

ТП 901-3-256.89 КЖИ 32.0.0.0.

БАЛКА ПОКРЫТИЯ 1БДР12-5А IV Т-2; 1БДР12-3А IV Т-2.

Стадия	Масса	Масштаб
Р	4700 мм	1:100

Лист | Листов 1

ЦНИИЭП инженерного оборудования г. Москва

Копировал Коршунова

Формат А3

Рис.1

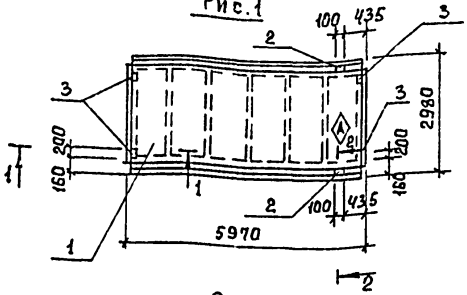

Рис.2

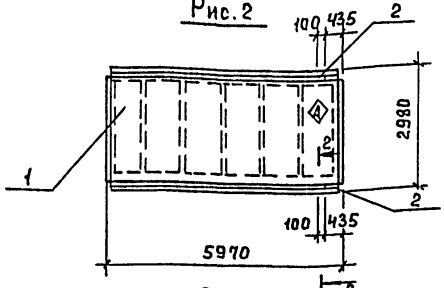

Рис.3

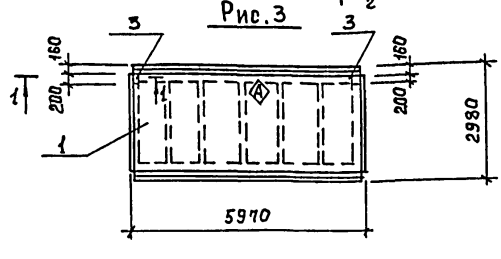

Сечение 1-1

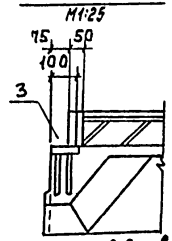

Сечение 2-2 повернуто

M1:25

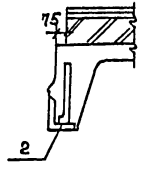

Форм.	Зона	Поз.	Обозначение	Наименование	Кол.	Примеч.
				Сборочные единицы		
		1	1.465.1-10/82. вып.0;1	1ПГ-5АIVт-80ФН-300п	1	
			Переменные данные для исполнений			
				ТП901-3-256.89 КЖ.И ч0.0.0		
				Сборочные единицы		
		2	ГОСТ 22701.5-77	Изделие закладное М9	2	
		3	ГОСТ 22701.5-77	Изделие закладное М8	4	
				ТП901-3-256.89 КЖ.И ч0.0.0-01		
				Сборочные единицы		
		2	ГОСТ 22701.5-77	Изделие закладное М9	2	
				ТП901-3-256.89 КЖ.И ч0.0.0-02		
				Сборочные единицы		
		3	ГОСТ 22701.5-77	Изделие закладное М8	2	

Ведомость расхода стали на закладные изделия на элемент, кг.

Марка элемента	Изделия закладные						Всего
	Арматура класса А-III			Прокат марки Вст.3 кп2			
	ГОСТ 5781-82			ГОСТ 103-76	ГОСТ 8509-86		
	10	14	Итого	S 8	L70×8	Итого	
1ПГ-5АIVт-80ФН-300п-1	2.2	0.2	2.4	5.2	1.7	6.9	5.3
1ПГ-5АIVт-80ФН-300п-2	0.6	0.2	0.8		1.7	1.7	2.5
1ПГ-5АIVт-80ФН-300п-3	0.8		0.8	2.6		2.6	3.4

1. Покрытие закладных изделий: Гор.ц. 50-60.
2. Знак ◇ нанести несмываемой краской.

Обозначение	Марка	Рис.
т.п 901-3-256.89 КЖ.И ч0.0.0	1ПГ-5АIVт-80ФН-300п-1	1
-01	1ПГ-5АIVт-80ФН-300п-2	2
-02	1ПГ-5АIVт-80ФН-300п-3	3

Привязан

Инв.№

Инж. ПК	Саранча	
Зав. гр.	Строгин	
Гл. конст	Письман	
Н. контр.	Антонова	
Нач. отд.	Данилевский	

ТП 901-3-256.89 КЖИ ч0.0.0.0

Плита покрытия 1ПГ-5АIVт-80ФН-300п-1; 1ПГ-5АIVт-80ФН-300п-3

Стадия	Масса	Масштаб
Р	3560	1:100
Лист	Листов 1	

ЦНИИЭП инженерного оборудования г. Москва

Копировал: Богатова

Формат А3

Инв.№ подл. | Подпись и дата | Взам.инв.№

23714-07

Альбом 5

Рис.1

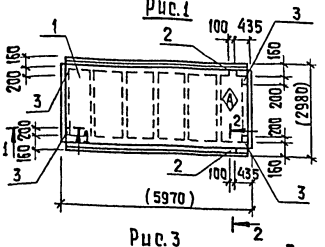

Рис.2

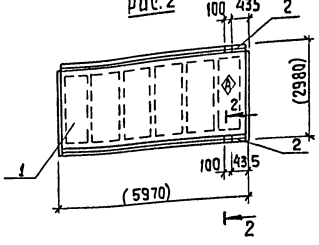

Рис.3

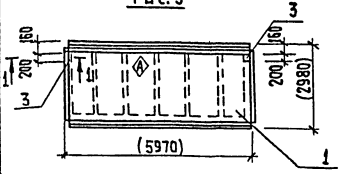

Форм.	Зона	Поз.	Обозначение	Наименование	Кол.	Примеч.
				Сборочные единицы		
		1	1.465.1 - 10/82 вып.0.1	1ПГ-2А IVт-80фн-300п	1	
			Переменные данные для исполнений			
				ТП КЖ.И.41.0.0.0		
				Сборочные единицы		
		2	ГОСТ 22701.5-77	Изделие закладное М9	2	
		3	ГОСТ 22701.5-77	Изделие закладное М8	4	
				ТП КЖ.И.41000-01		
				Сборочные единицы		
		2	ГОСТ 22701.5-77	Изделие закладное М9	2	
				ТП КЖ.И.41.0.00-02		
				Сборочные единицы		
		3	ГОСТ 22701.5-77	Изделие закладное М8	2	

Сечение 1-1

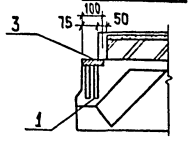

Сечение 2-2

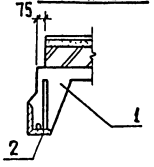

1. Размеры в скобках - для справок.

Ведомость расхода стали на закладные изделия на элемент, кг

Марка элемента	Изделия закладные						Всего
	Арматура класса А-III			Прокат марки Вст 3 кп 2			
	ГОСТ 5781-82			ГОСТ 103-76	ГОСТ 8509-86		
	10	14	Итого	S8	L70x8	Итого	
1ПГ-2А IVт-80фн-300п-1	2.2	0.2	2.4	5.2	1.7	6.9	9.3
1ПГ-2А IVт-80фн-300п-2	0.6	0.2	0.8		1.7	1.7	2.5
1ПГ-2А IVт-80фн-300п-3	0.8		0.8	2.6		2.6	3.4

Обозначение	Марка	Рис
ТП901-3-256.89 КЖ.И.41.0.0.0	1ПГ-2А IVт-80фн-300п-1	1
-01	1ПГ-2А IVт-80фн-300п-2	2
-02	1ПГ-2А IVт-80фн-300п-3	3

Инв. № подл. | Подпись и дата | Взам. инв. №

Привязан

Инв. №

Инж. II к.	Саранча	
Зав. гр.	Строчгин	
Гл. конст.	Письман	
Н. контр.	Антонова	
Нач. отд.	Данилевский	

ТП 901-3-256.89 КЖ.И 41.0.0.0.

Плита покрытия 1ПГ-2А IVт-80фн-300п-1 ÷ 1ПГ-2А IVт-80фн-300п-3

Стадия	Масса	Масштаб
Р	3560	1:100

Лист | Листов 1

ЦНИИЭП инженерного оборудования г. Москва

Копировал: Хюппенен

Формат А3

23714-07

Альбом 5

Рис.1

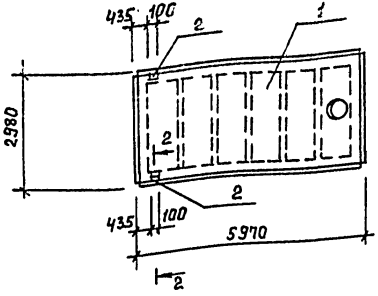

Сечение 1-1
М1:25

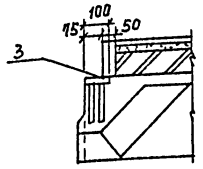

Рис.2

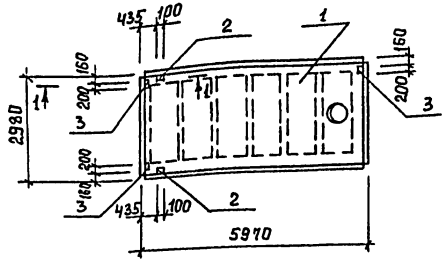

Сечение 2-2 повернуто
М1:25

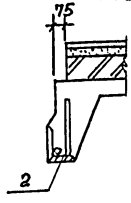

Формат	Зона	Поз.	Обозначение	Наименование	Кол.	Примеч.
				Сборочные единицы		
		1	1.465.1-10/82 вып.0.1	1ПВЧ-ЗАУТ-80 ФН-300п		
		2	ГОСТ 22701.5-77	Изделие закладное М9	2	1.25
				Переменные данные для исполнений		
				ТП901-3-256.89 КЖ.И 42.0.0.0		
				Сборочные единицы		
				отсутствуют		
				ТП901-3-256.89 КЖ.И42.0.0.0-01		
				Сборочные единицы		
		3	ГОСТ 22701.5-77	Изделие закладное М8	3	

Ведомость расхода стали на элемент, кг.

Марка элемента	Изделия закладные						Всего
	Арматура класса А-III ГОСТ 5781-82			Прокат марки Вст3 кп2 ГОСТ 103-76	ГОСТ 8509-86		
	ф10	ф14	Итого	С8	L 70×8	Итого	
1ПВЧ-ЗАУТ-80ФН-300п-1	0.6	0.2	0.8		1.7	1.7	2.5
1ПВЧ-ЗАУТ-80ФН-300п-2	1.2		1.2	3.9		3.9	5.1

Обозначение	Марка	Рис.
ТП901-3-256.89 КЖ.И 42.0.0.0	1ПВЧ-ЗАУТ-80ФН-300п-1	1
-01	1ПВЧ-ЗАУТ-80ФН-300п-2	2

1. Покрытие закладных изделий: Гор.Ц.50÷60.
2. Знак Ⓐ нанести несмываемой краской.

Привязан:

Инв. №

Инж. II к.	Саранча	
Зав. гр.	Строгин	
Гл. конструктор	Письман	
Н. контр.	Антонова	
Нач. отд.	Данилевский	

ТП 901-3-256.89 КЖ.И 42.0.0.0

Плита покрытия
1ПВЧ-ЗАУТ-80ФН-300п-1
1ПВЧ-ЗАУТ-80ФН-300п-2

Стадия	Масса	Масштаб
Р	3890	1:100
Лист	Листов 1	

ЦНИИЭП инженерного оборудования г. Москва

Копировал: Богатова

Формат А3

23714-07

Инв. № подл. | Подпись и дата | Взам. инв. №

Альбом 5

Рис. 1

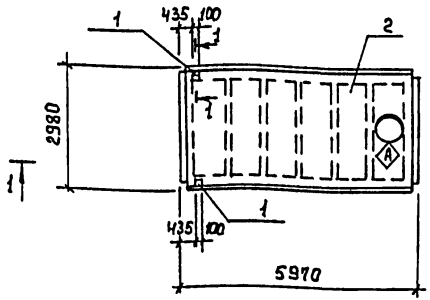

Сечение 1-1

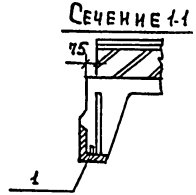

Рис. 2

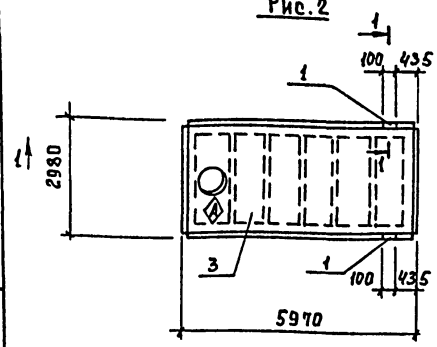

Формат	Зона	Поз.	Обозначение	Наименование	Кол.	Примеч.
				Сборочные единицы		
		1	ГОСТ 22701.5-77	Изделие закладное М9	2	
				Переменные данные для исполнений		
				ТП901-3-256.89 КЖ.И ЧЗ.ОДО		
				Сборочные единицы		
		2	1.465.1-10/82 Вып. 0.1	1ПВ7-3АIVт-80ФН-300 П	1	
				ТП901-3-256.89 КЖИ ЧЗ.ОДО-01		
				Сборочные единицы		
		3	1.465.1-10/82 Вып. 0.1	1ПВ10-3АIVт-80ФН-300П	1	

Ведомость расхода стали на элемент, кг.

Марка элемента	Изделия закладные						Всего
	Арматура класса А-III			Прокат марки Вст3кп2			
	ГОСТ 5781-82		Итого	ГОСТ 103-76	ГОСТ 8509-86	Итого	
	10	14			L 70 x 8		
1ПВ7-3АIVт-80ФН-300 п-2	0.6	0.2	0.8		1.7	1.7	2.5
1ПВ10-3АIVт-80ФН-300 п-2	0.6	0.2	0.8		1.7	1.7	2.5

Обозначение	Марка	Рис.
ТП901-3-256.89 КЖ.И ЧЗ.ОДО	1ПВ7-3АIVт-80ФН-300 п-2	1
-01	1ПВ10-3АIVт-80ФН-300 п-2	2

1. Покрытие закладных изделий: Гор. ц. 50÷60.
2. Знак Ⓐ нанести несмываемой краской.

Привязан

Инв. №

Инж. II К.	Саранча	
Зав. гр	Строгини	
Гл. конст	Письман	
Н. контр	Антонова	
Нач. отд	Данилевский	

ТП901-3-256.89 КЖ.И ЧЗ.ОДО

Плита покрытия 1ПВ7-3АIVт-80ФН-300п-2 1ПВ10-3АIVт-80ФН-300п-2

Стадия	Масса	Масштаб
Р	3890	1:100
Лист	Листов 1	

ЦНИИЭП инженерного оборудования г. Москва

Копировал: Богатова Формат А3

Инв. № подл. | Подпись и дата | Взам. инв. №

Альбом 5

Рис 1

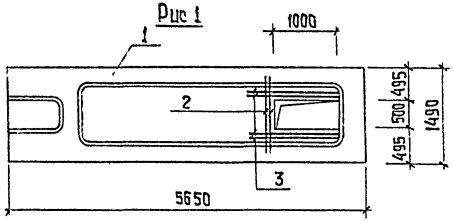

Рис. 2

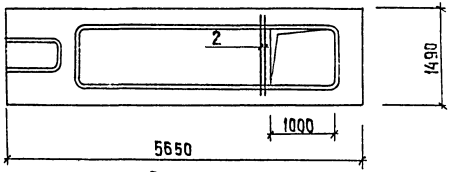

Рис. 3

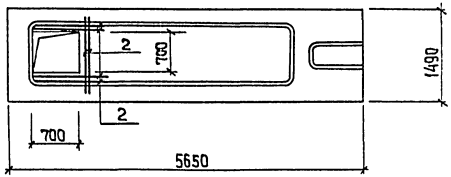

Формат	Зона	Поз.	Обозначение	Наименование	Кол.	Примеч.
				Сборочные единицы		
		1	1.041.1-2.620.00.0-08	ПРС 56.15-10АIVт-1		
			Переменные	Данные для исполнения:		
				т.п.901-3-256.89 кн.ц44.0.00		
				Детали		
		2		ф10АIII ГОСТ 5781-82; ℓ=1200	2	0,74
		3		ф10АIII ГОСТ 5781-82; ℓ=1500	4	0,93
				т.п.901-3-256.89 кн.ц44.0.00-01		
				Детали		
		2		ф10АIII ГОСТ 5781-82; ℓ=1200	2	0,74
				т.п.901-3-256.89 кн.ц44.000-02		
		2		Детали		
				ф10АIII ГОСТ 5781-82; ℓ=1200	6	0,74

Ведомость расхода стали на элемент, кг

Марка элемента	Изделия арматурные. Арматура класса AIII ГОСТ 5781-82 ф10			Итого	Общий расход
ПРС 56.15-10АIVт-1	5.20			5.20	5.20
ПРС 56.15-10АIVт-2	1,5			1.5	1.5
ПР 56.12-10АIVт-3	4,5			4,5	4,5

Обозначение	Марка	Рис.
тп 901-3-256.89 кн.ц44.0.00	ПРС 56.15-10АIVт-1	1
-01	ПРС 56.15-10АIVт-2	2
-02	ПРС 56.15-10АIVт-3	3

Привязан:

Инв. №

Провер.	Строгин	
Нач.ц.к.	Саранча	
Зав.гр.	Строгин	
Гл.кон.	Письман	
Н. контр.	Антонова	
Нач.отд.	Данилевский	

тп 901-3-256.89 кн.ц44.0.0.0

Плиты покрытия ПРС 56.15-10АIVт-1 ÷ ПРС 56.15-10АIVт-3

Стадия	Масса	Масштаб
Р	2890	1:50

Лист | Листов 1

ЦНИИЭП инженерного оборудования г. Москва

Копировал: Хюппенен

Формат А3

Инв.№ подл. | Подпись и дата | Взам.инв.№

23714-07

Альбом 5

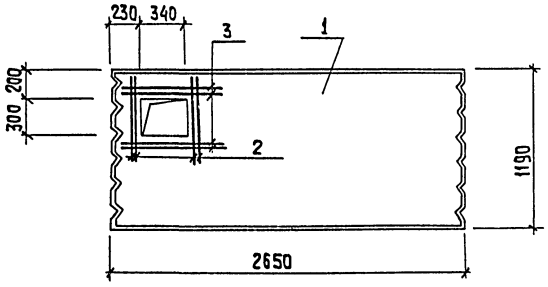

Формат	Зона	Поз.	Обозначение	Наименование	Кол.	Примеч.
				Сборочные единицы		
		1	1.041.1-2.5 1000-01	ПК 27.12-8АIIIт-1	1	
				Детали		
		2		ф10AIII ℓ=1000	8	0.62кг
		3		ф10AIII ℓ=1100	8	0.62кг

Арматура принята по ГОСТ 5781-82

Ведомость расхода стали на элемент, кг

Марка элемента	Изделия арматурные				Общий расход
	Арматура класса AIII ГОСТ 5781-82				
	ф10			Итого	
ПК 27.12-8АIIIт-1	10.0			10.0	10.0

Инв.№ подл. | Подпись и дата | Взам. инв.№

Привязан

Инв.№

Провер.	Стронгин	
Инж.ПК	Саранча	
Зав.гр.	Стронгин	
Гл.конст	Письман	
Н.контр	Антонова	
Нач.отд	Данчевский	

тп 901-3-256.89 Кж.и 45.0.0.0

Плита покрытия ПК 27.12-8АIIIт-1

Стадия	Масса	Масштаб
Р	900	1:25
Лист	Листов 1	

ЦНИИЭП инженерного оборудования г. Москва

Копировал: Хюппенен

Формат А3

Альбом 5

Рис. 1

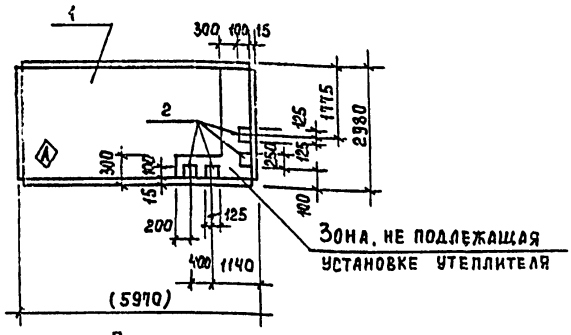

Рис. 2

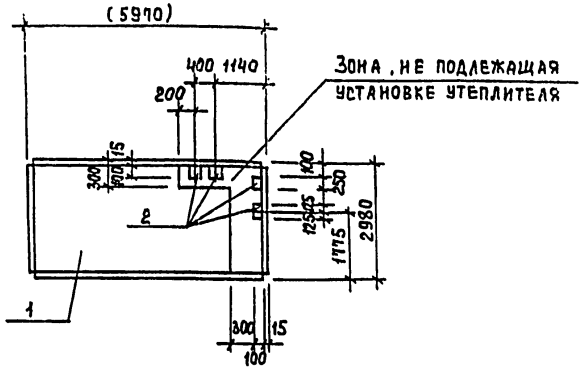

Обозначение	Марка	Рис.
тп.901-3-256.89 КЖИ46.0.0.0	1ПГ-5АIVт-80ФН-300П-4	1
-01	1ПГ-5АIVт-80ФН-300П-5	2

Формат	Зона	Поз.	Обозначение	Наименование	Кол.	Примеч.
				Сборочные единицы		
		1	1.465.1-10/82 Вып. 0.1	1ПГ-5АIVт-80ФН-300П	1	
		2	1.400-6/76	Изделие закладное МН8-3	4	2.0

Ведомость расхода стали на дополнительные закладные изделия на элемент, кг.

Марка элемента	Изделия закладные							Всего
	Арматура класса А-III ГОСТ 5781-82				Прокат марки Вст3 кп 2 ГОСТ 103-76			
	ф10			Итого	-8х100		Итого	
1ПГ-5АIVт-80ФН-300П	1.6			1.6	6.4		6.4	8.0
1ПГ-5АIVт-80ФН-300П	1.6			1.6	6.4		6.4	8.0

Покрытие поверхности закладных деталей: Гор. ц. 50-60.

Привязан

Инв. №

Провер.	Строгин	
Инж. 1 к.	Ананьева	
Зав. гр.	Строгин	
Н. контр.	Левина	
Нач. отд.	Письман	

Т.П. 901-3-256.89 КЖ.И.46.0.0.0

Плита покрытия 1ПГ-5АIVт-80ФН-300П-4 1ПГ-5АIVт-80ФН-300П-5

Стадия	Масса	Масштаб
Р	3560	1:100
Лист 1	Листов 1	

ЦНИИЭП инженерного оборудования г. Москва

Копировал: Богатова Формат А3

Инв. № подл. | Подпись и дата | Взам. инв. №

23714-07

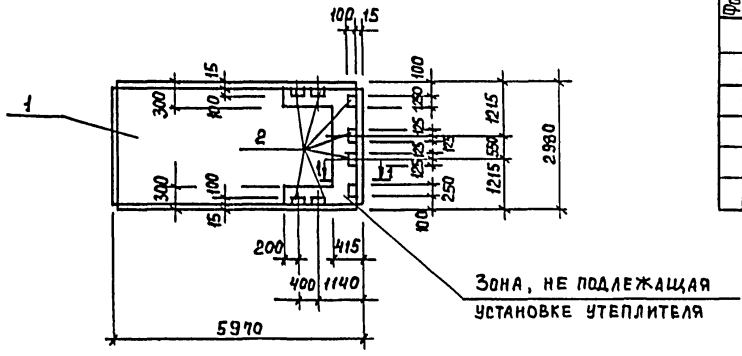

Формат	Зона	Поз.	Обозначение	Наименование	Кол.	Примеч.
				Сборочные единицы		
		1	1.465.1-10/82 вып.0; 1	1ПГ-5АIVт-80 ФН-300П-6		
		2	1.400-6/76	Изделие закладное МИ8-3	8	2.0

Ведомость расхода стали на дополнительные закладные детали на элемент, кг.

Марка элемента	Изделия закладные								Всего
	Арматура класса A-III				Прокат марки Вст3 кп2				
	ГОСТ 5781-82				ГОСТ 103-76				
	ф10			Итого	8х100			Итого	
1ПГ-5АIVт-8ФН-300П-6	3.2			3.2	12.8			12.8	16.0

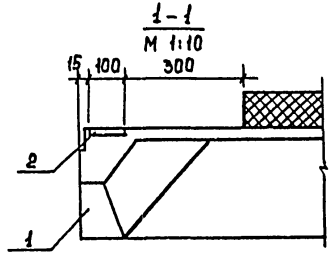

Покрытие поверхности закладных деталей: Гор. ц 50-60.

Т.П. 901-3-256.89 КЖ.И.47.0.0

Плита покрытия 1ПГ-5АIVт-80 ФН-300П-6

Стадия	Масса	Масштаб
Р	3580	1:100
Лист	Листов 1	

ЦНИИЭП инженерного оборудования г. Москва

Провер.	Строгин	
Инж. Т.К.	Ананьева	
Зав. гр.	Строгин	
Н. контр.	Левина	
Нач. отд.	Письман	

Привязан

Инв. №

Инв. № подл. | Подпись и дата | Взам. инв. №

Копировал: Богатова Формат А3

Альбом 5

Формат	Зона	Поз.	Обозначение	Наименование	Кол.	Примеч.
				Сборочные единицы		
А3		1	1.020-1/83 4-1 26-01	1Д 30 42		
А4		2		Ф10А III ГОСТ 5781-82 ℓ=4130	8	2.55
А4		3		Ф10А III ГОСТ 5781-82 ℓ=2530	8	1.80

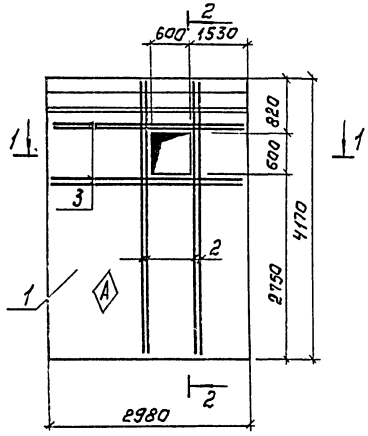

Ведомость расхода стали на дополнительные изделия на элемент, кг.

Марка элемента	Изделия арматурные		Изделия закладные					Общий расход
	Арматура класса		Арматура класса		Прокат марки		Всего	
	А-III		А-III		ВСТ3ПС6			
	ГОСТ 5781-82				ГОСТ 103-76			
	Ф10	Итого	Ф10	Итого	-6х100	Итого		
1Д30.42А	36.8	36.8					36.8	36.8

2-2

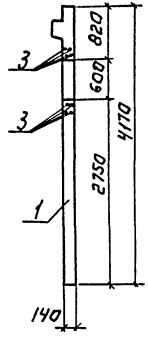

1-1

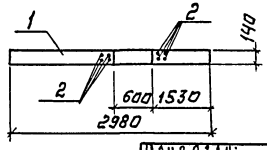

1. Покрытие поверхности закладных деталей-Гор.Ц.50-60
2. Знак (А) нанести несмываемой краской.

ПРОВЕР.	СТРОНГИН		
ИНЖ.	БАЗАНОВ		
ЗАВ. ГР.	СТРОНГИН		
ГЛ. КОНСТ.	ПИСЬМАН		
Н. КОНТР.	АНТОНОВА		
НАЧ. ОТД.	ДАНИЛЕВСКИЙ		

ПРИВЯЗАН:

Инв. №

ТП 901-3-256.89 - КЖ.И 50.0.0.0

Диафрагма жесткости 1Д30.42А:

СТАДИЯ	МАССА	МАСШТАБ
Р	4850	1:50

ЛИСТ | ЛИСТОВ 1

ЦНИИЭП инженерного оборудования г. Москва

Копировал: Логинова

Формат: А3

23714-07

ИНВ. № ПОДЛ. | ПОДПИСЬ И ДАТА | ВЗАМ. ИНВ. №

Альбом 5

Формат	Зона	Поз.	Обозначение	Наименование	Кол. шт.	Примеч
				Сборочные единицы		
А3		1	1.020-1/83 4-1 ЗЗ-01	1ДП 26.42	1	
Б4		2	1	Ф10АIII ГОСТ5781-82 ℓ=4140	4	2.55кг
Б4		3	2	Ф10АIII ГОСТ5781-82 ℓ=1980	4	1.22кг
Б4		4	3	Ф10АIII ГОСТ5781-82 ℓ=2510	8	1.54кг

1-1

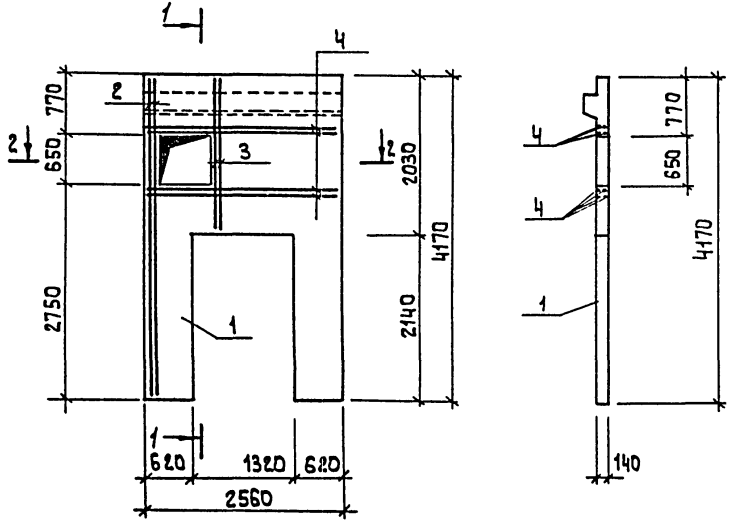

2-2

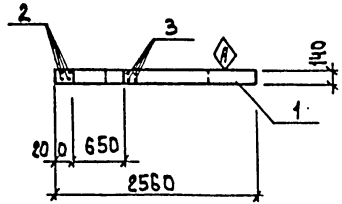

Ведомость расхода стали на один элемент, кг

Марка элемента	Изделия арматурные. Арматура класса A III ГОСТ 5781-82 Ф10				Итого	Всего
1ДП 26.42 А	27.4				27.4	27.4

Знак Ⓐ нанести несмываемой краской

Привязан:			
Инв.№			
Провер.	Стронгин		
Инж.	Базанов		
Зав. гр.	Стронгин		
Гл. констр.	Письман		
Н. контр.	Антонова		
Нач. отд.	Данилевский		

тп.901-3-256.89 — КЖИ 51.0.0.0

Диафрагма 1ДП 26.42 А

Стадия	Масса	Масштаб
Р	3170	1:50
Лист 1	Листов 1	

ЦНИИЭП инженерного оборудования г. Москва

Инв.№ подл. | Подпись и дата | Взам. инв.№

Копировал Алешикова

2774-07 Формат А3

Альбом 5

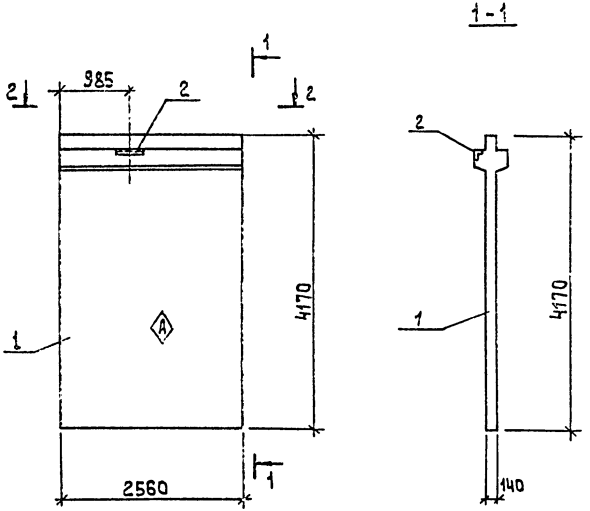

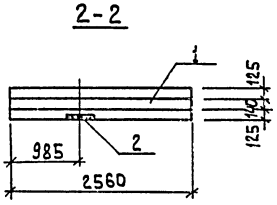

Формат	Зона	Поз.	Обозначение	Наименование	Кол. шт.	Примеч.
				Сборочные единицы		
А3		1	1.020-1/83 4-1 25	2Д 26.42	1	
А4		2	1.020-1/83 3-3 30	Изделие закладное МН35	1	

Ведомость расхода стали на дополнительные закладные изделия на элемент, кг

Марка элемента	Изделия закладные						Всего
	Арматура класса			Прокат марки			
	А-III			Вст3 пс 6			
	ГОСТ 5781-82			ГОСТ 8509-86			
	Ф12		Итого	L90×140		Итого	
2Д 26.42 А	1.5		1.5	8.60		8.60	10.1

1. Покрытие поверхности закладных деталей Гор.Ц.50-60
2. Знак Ⓐ нанести несмываемой краской
3. Закладные изделия крепятся к пространственному каркасу с помощью отдельных стержней.

Инв. № подл. | Подпись и дата | Взам. инв. №

Привязан

Инв. №

Провер.	Строгин	
Инж.	Базанов	
Зав. гр.	Строгин	
Гл. конс. пр.	Письман	
Н. контр.	Антонова	
Нач. отд.	Данилевский	

т. п. 901-3-256.89 -КЖИ 52.0.0

Диафрагма жесткости 2Д 26.42 А

Стадия	Масса	Масштаб
Р	4590	1:50
Лист	Листов 1	

ЦНИИЭП инженерного оборудования г. Москва

Копировал: Алешикова

Альбом 5

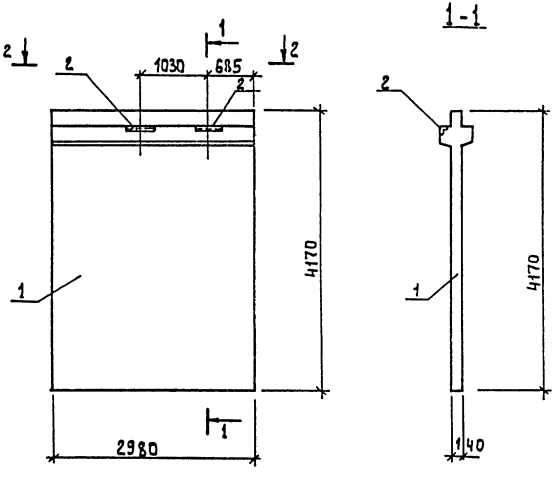

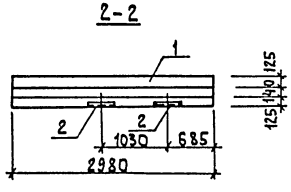

Формат	Зона	Поз.	Обозначение	Наименование	Кол. шт.	Примеч.
				Сборочные единицы		
А3		1	1.020-1/83 4-1 26	2Д30.42	1	
А4		2	1.020-1/83 3-3 30	Изделие закладное МН35	2	

Ведомость расхода стали на дополнительные закладные изделия на элемент, кг

Марка элемента	Изделия закладные						Всего
	Арматура класса			Прокат марки			
	А-III			Вст3 пс 6			
	ГОСТ 5781-82			ГОСТ 8509-86			
	ф12		Итого	L10×80		Итого	
2Д30.42А	3.0		3.0	8.60		8.60	10.1

1. Покрытие поверхности закладных деталей ГОР.Ц.50-60
2. Знак Ⓐ нанести несмываемой краской
3. Закладные изделия крепятся к пространственному каркасу с помощью отдельных стержней

Привязан:

Инв №

Провер.	Строгин	
Инж	Баранов	
Зав. гр.	Строгин	
Гл. конс пр	Письман	
Н. контр	Антонова	
Нач. отд	Данилевский	

Т.П. 901-3-256.89 -КЖИ 55.0.0.0

Диафрагма жесткости 2Д30.42А

Стадия	Масса	Масштаб
Р	5340	1:50
Лист	Листов 1	

ЦНИИЭП инженерного оборудования г. Москва

Инв. № подл. | Подпись и дата | Взам. инв. №

Копировал Алешикова

Формат А3

Альбом 5

Рис.1

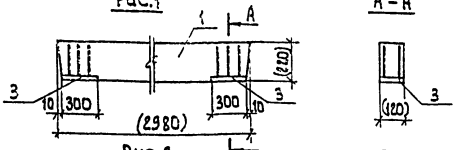

Рис.2

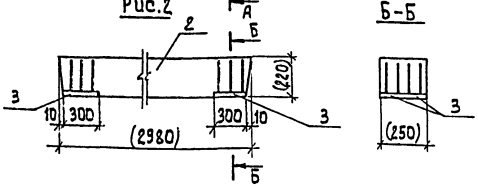

Ведомость расхода стали на дополнительные закладные изделия на элемент, кг

Марка элемента	Изделия закладные								Всего
	Арматура класса А-III ГОСТ 5781-82				Прокат марки Вст3 кп2 ГОСТ 8509-86				
	Ф8			Итого	-6х120			Итого	
3ПБ30-8-П-1	1.2			1.2	3.4			3.4	4.6
5ПБ30-37-П-1	2.4			2.4	6.8			6.8	9.2

Обозначение	Марка	Масса кг	Рис
ТП 901-3-256.89 КЖ.Ц5Ю.0.0	3ПБ30-8-П-1	197	1
-01	5ПБ30-37-П-1	410	2

Формат	Зона	Поз.	Обозначение	Наименование	Кол.	Примечание
				Документация		
			1.038.1-1 Вып.1	Перемычки ж.-б. для зданий с кирпичными стенами		
				ТП 901-3-256.89 КЖ.Ц5Ю.0.0		
				Сборочные единицы		
		1	1.038.1-1 Вып.1	Перемычка 3ПБ30-8-П-1	1	
		3	3.400-6/76	Изделие закладное МИ1-28	2	
				ТП 901-3-256.89 КЖ.Ц5Ю.0.0-01		
				Сборочные единицы		
		2	1.038.1-1 Вып.1	Перемычка 5ПБ30-37-П-1	1	
		3	3.400-6/76	Изделие закладное МИ1-28	4	

1. Покрытие закладных изделий Гор.Ц.50-60
2. Размеры в скобках - для справок.

Инв.№ подл. | Подпись и дата | Взам. инв.№

Привязан:

Инв.№

Провер.	Стронгин	
Инж.Кнат	Саранча	
Зав.гр.	Стронгин	
Гл.конс	Письман	
Н.контр	Антонова	
Нач.отд	Данилевский	

ТП 901-3-256.89 КЖ.Ц5Ю.0.0

Перемычка 3ПБ30-8-П-1 5ПБ30-37-П-1

Стадия	Масса	Масштаб
Р	см. табл.	—
Лист	Листов 1	

ЦНИИЭП инженерного оборудования г.Москва

Копировал: Алешкова

Формат: А3

Альбом 5

ПС 60 12.20-2л-34-А

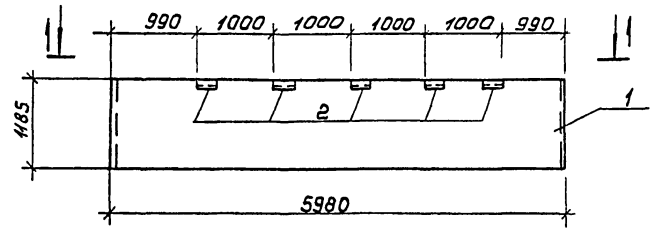

Формат	Зона	Поз.	Обозначение	Наименование	Кол	Примечание
				Сборочные единицы		
А3		1	1.030.1-1. 1-1 05-01	ПС 60.12.2.0-2л-34	1	
А4		2	1.030.1-1 1-3 - 30-01	Изделие закладное М12	5	

1-1

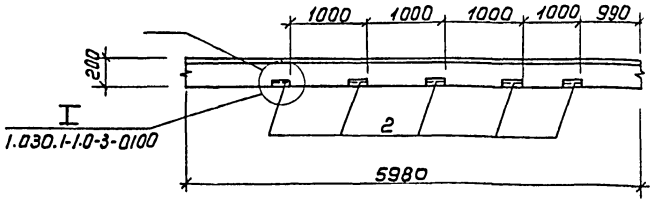

Ведомость расхода стали на дополнительные закладные изделия на элемент, кг

Марка элемента	Изделия закладные								Общий расход
	Арматура класса А-III			Прокат марки Вст3 кп2					
	ГОСТ 5781-82			ГОСТ 8509-86			ГОСТ 19903-74		
	ф10		Итого	∠63х6		Итого	60х6	Итого	
ПС60.12.2.02л-34-А	1.0		1.0	6,9		6,9	2,8	2,8	10.7

1. Покрытие поверхности закладных изделий: гор Ц.50-60

Привязан

Инв. №

Провер	Строгин	
Инж. нач.	Саранча	
Зав. гр	Строгин	
Гл. констр	Письман	
Н. контр	Антонова	
Нач. отд	Данилевич	

ТП 901-3-256.89 КЖИ 55. 0.0.0

Панель стеновая ПС 60.12.2.0-2л-34-А

Стадия	Масса	Масштаб
Р	2840	1:50

Лист | Листов 1

ЦНИИЭП инженерного оборудования г. Москва

Копировал: Коршунова

Формат А3

Инв. № подл. | Подпись и дата | Взам. инв. №

Альбом 5

1 - 1
АРМИРОВАНИЕ

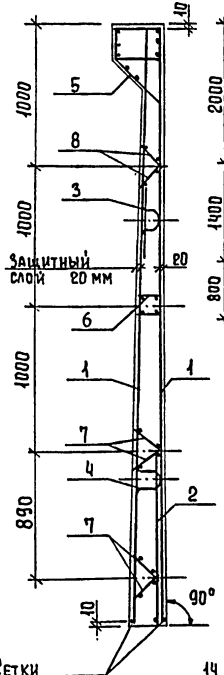

Рис. 1

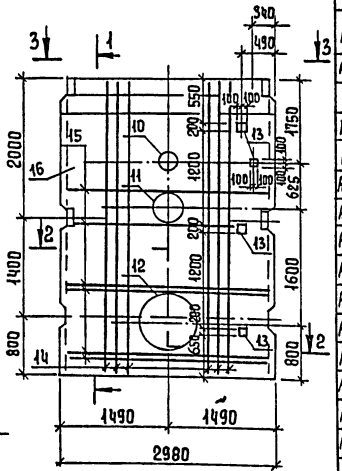

2 - 2
М1:25

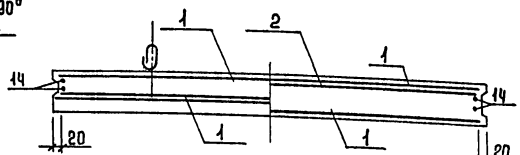

Сетки установить анкерующими стержнями к нижнему торцу панели

Обозначение	Марка	Рис.
т.п. 901-3-256.89 КЖИ.60.0.0.0	ПС-1	1

Формат	Зона	Поз.	Обозначение	Наименование	Кол-во на испол. КЖИ. 60.0.0.0							Примеч.
						01	02	03	04	05	06	
				Документация								
А3			3.900-3 Вып. 4/82	Сборные жел. бет. конструкции емкостных сооружений для водоснабжений и канализации								
А3			ТП 901-3-256.89 КЖИ.60.0.0.0 ВРС	Ведомость расхода стали								
				Сборочные единицы								
А4		1	т.п. 901-3-256.89 КЖИ.60.1.00	Сетка арматурная С-13	2	2	2	2	2	2	2	
А4		2	3.900-3 вып. 4/82 ч.2	Сетка арматурная С-27	1	1	1	1	1	1	1	
А4		3	3.900-3 вып. 4/82 ч.2	Изделие закладное МН25	1	1	1	1	1	1	1	
А4		4	3.900-3 вып. 4/82 ч.2.	Изделие закладное МН26	1	1	1	1	1	1	1	
А4		5	3.900-3 вып. 4/82 ч.2	Изделие закладное МН-9	1	1	1	1	1	1	1	
А4		6	3.900-3 вып. 4/82 ч.2	Изделие закладное МН-12	1	1	1	1	1	1	1	
А4		7	3.900-3 вып. 4/82 ч.2	Каркас Кр-2	4	4	4	4	4	4	4	
А4		8	3.900-3 вып. 4/82 ч.2.	Каркас Кр-1	2	2	2	2	2	2	2	
А4		9	5.900-2	Сальник Ду100 ℓ=200		2				2		
А4		10	5.900-2	Сальник Ду150 ℓ=200	1				1			
А4		11	5.900-2	Сальник Ду400 ℓ=200	1				1			
А4		12	5.900-2	Сальник Ду800 ℓ=200	1		1		1		1	
А4		13	1.400-15 В.1 130-02	Изделие закладное МН117-6	6	3	3		6	3	3	
				Детали								
Б4		14		ф14АIII ГОСТ 5781-82 ℓ=4160	16	4	16	4	16	4	8	
Б4		15		ф10АIII ГОСТ 5781-82 ℓ=2940	12		8		12		12	
				Материалы:								
		16		Бетон В15; W4								2,53 м³

Привязан

Инв. №

Провер.	Строгин	
Инж.	Базанов	
Зав. гр.	Строгин	
Гл. кон. пр.	Письман	
Н. контр.	Антонова	
Нач. отд.	Данилевский	

т.п. 901-3-256.89 КЖ.И.60.0.0.0

Панели стеновые ПС1 ÷ ПС7

Стадия	Масса	Масштаб
Р	6330	1:25

Лист 1 Листов 2

ЦНИИЭП инженерного оборудования г. Москва

Копировал Еремченко

Формат А3

23716-04

Инв. № подл. | Подпись и дата | Взам. инв. №

Альбом 5

Рис. 2.

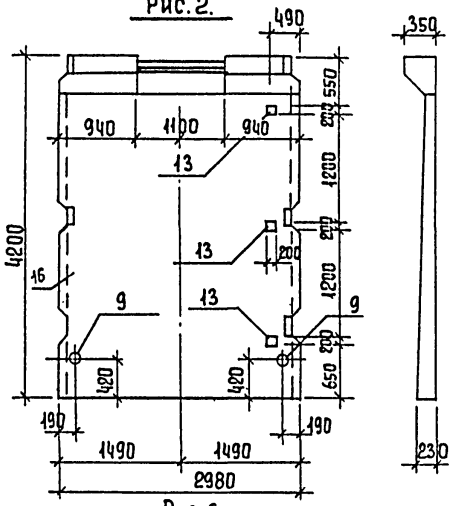

Рис. 3

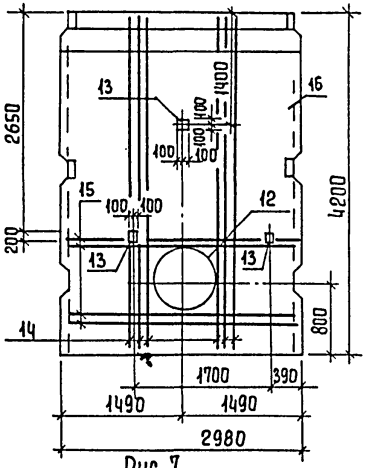

Рис. 4

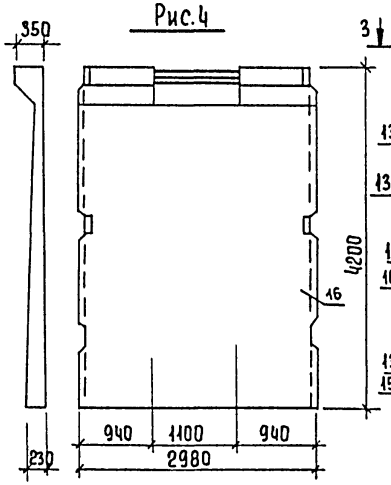

Рис. 5

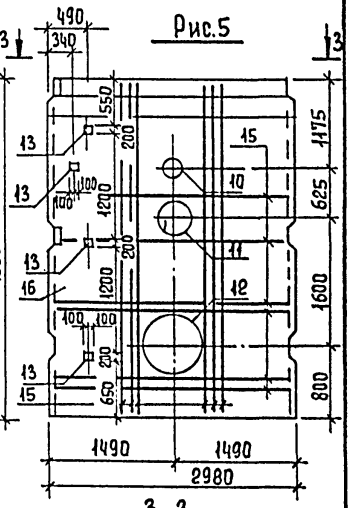

Рис. 6

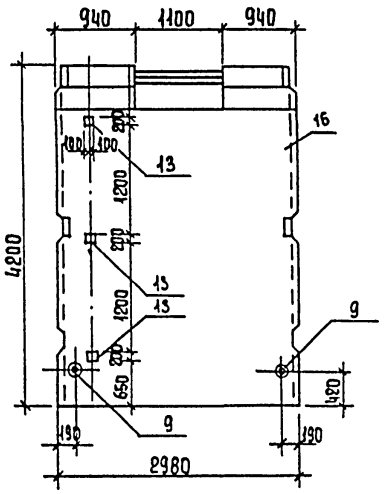

Рис. 7

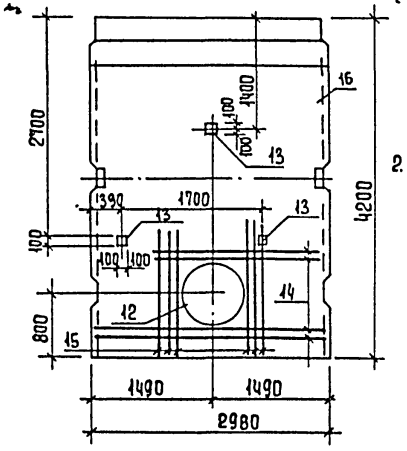

3-3

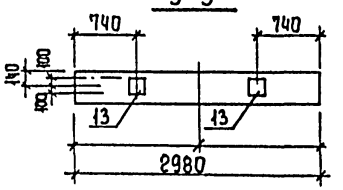

1. Панели ПС2; ПС4; ПБ выполняются в опалубочной форме стеновых панелей ПС1-42-61 по серии 3.900-3 вып. 4/82 путем установки деревянных вкладышей.
2. Арматура обвязочной балки попадающая в отверстие, не вырезается.

Обозначение	Марка	Рис.
тп901-3-256.89 КЖ.И.60.0.0.0-01	ПС2	2
-02	ПС3	3
-03	ПС4	4
-04	ПС5	5
-05	ПС6	6
-06	ПС7	7

Инв. № подл. | Подпись и дата | Взам. инв. №

Т.П. 901-3-256.89 КЖ.И.60.0.0.0 Лист 2

Копировал Еремченко Формат А3

Альбом 5

Марка элемента	Изделия арматурные								Изделия закладные																				Общий расход
	Проволока арматурная обыкновен.		Арматура класса					Всего	Арматура класса											Прокат марки								Всего	
	Вр I		A-III						Вр I	A-I	A-II	A-III								В ст 3 кп 2									
	ГОСТ 6727-80		ГОСТ 5781-82						ГОСТ 6727-80	ГОСТ 5781-82										ГОСТ 19903-74*			ГОСТ 103-76*						
	ф5	Итого	ф14	ф10	ф8		Итого		ф5	Итого	ф10	Итого	ф18	Итого	ф18	ф12	ф8	ф6	Итого	-5×8	-5×6		Итого	-5×40	-5×120	Итого		
ПС-1	23,0	23,0	223,2	38,6			261,8	284,8	3,9	3,9	4,1	4,1	6,8	6,8	30,8	10,2	0,6	2,4	44,0	24,2	11,4		35,6	0,32	3,4	3,72	98,12	382,9
ПС-2	23,0	23,0	163,2	17,0			180,2	203,2	3,9	3,9	4,1	4,1	6,8	6,8	30,8	10,2	0,3	2,4	43,7	23,0	5,7		28,7	0,32	3,4	3,72	90,92	294,12
ПС-3	23,0	23,0	223,2	31,4			254,6	277,6	3,9	3,9	4,1	4,1	6,8	6,8	30,8	10,2	0,3	2,4	43,7	23,0	5,7		28,7	0,32	3,4	3,72	90,92	368,5
ПС-4	23,0	23,0	163,2	17,0			180,2	203,2	3,9	3,9	4,1	4,1	6,8	6,8	30,8	10,2		2,4	43,4	21,8			21,8	0,32	3,4	3,72	83,72	286,92
ПС-5	23,0	23,0	223,2	38,6			261,8	284,8	3,9	3,9	4,1	4,1	6,8	6,8	30,8	10,2	0,6	2,4	44,0	24,2	11,4		35,6	0,32	3,4	3,72	98,12	382,9
ПС-6	23,0	23,0	163,2	17,0			180,2	203,2	3,9	3,9	4,1	4,1	6,8	6,8	30,8	10,2	0,3	2,4	43,7	23,0	5,7		28,7	0,32	3,4	3,72	90,92	294,12
ПС-7	23,0	23,0	183,2	38,6			261,8	284,8	3,9	3,9	4,1	4,1	6,8	6,8	30,8	10,2	0,3	2,4	43,7	23,0	5,7		28,7	0,32	3,4	3,72	90,92	375,72

Инв. № подл. | Подпись и дата | Взам. инв. №

Привязан

Инв. №

Провер.	Строгин	
Инж.	Базанов	
Зав. гр	Строгин	
Гл. кон. пр	Письман	
Н. контр	Антонова	
Нач. отд	Данилевский	

Т.П. 901-3-256.89 КЖ.И 60.0.0.0 ВРС

Ведомость расхода стали

Стадия	Лист	Листов
Р		1

ЦНИИЭП инженерного оборудования г. Москва

Копировал Еремченко Формат А3

23714-07

Альбом 5

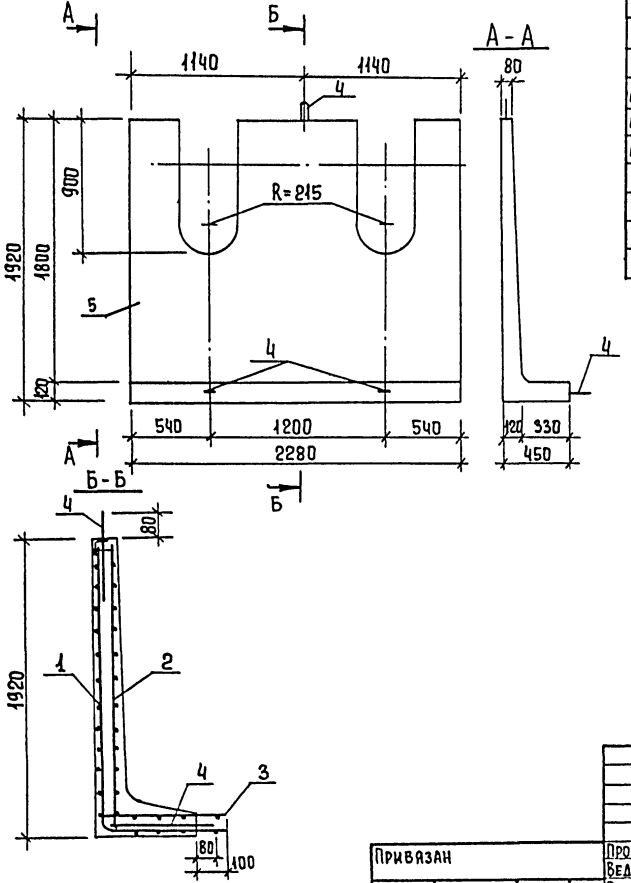

Формат	Зона	Поз.	Обозначение	Наименование	Кол.	Примеч.
				Сборочные единицы		
А4		1	ТП 901-3-256.89 КЖ.И.61.1.0.0	Сетка арматурная С8	1	35,2 кг
А4		2	КЖ.И.61.2.0.0	Сетка арматурная С-9	1	30,8 кг
А4		3	КЖ.И.61.3.0.0	Сетка арматурная С-10	1	9,6 кг
-		4	3.900-3 вып. 8. часть 2	Изделие закладное УП2-6	3	2,2 кг
				Материалы		
		5		Бетон В15	0,54	м³

Ведомость расхода стали на один элемент, кг.

Марка элемента	Изделия арматурные							Изделия закладные		Общий расход
	Арматура класса			Арматура класса				Арматура класса		
	Вр I		A-III	A-III	A-II			AI		
	ГОСТ 6727-80			ГОСТ 5781-82				ГОСТ 5781-82		
	ф5	Итого	ф8	Итого	ф10	Итого		ф16	Итого	
АТ-1	1.10	1.10	22.5	22,5	52.0	52.0	75,6	6.6	6.6	82,2

1. Защитный слой бетона - 20 мм.
2. Петли УП2-6 привязать к сетке С1.
3. Лоток выполнять в опалубочной форме лотка АТ2-18 по серии 3.900-3, вып. 8.

Т.П. 901-3-256.89 КЖ.И.61.0.0.0

Лоток АТ-1

Стадия	Масса	Масштаб
Р	82,2	1:25
Лист	Листов 1	

ЦНИИЭП инженерного оборудования г. Москва

Провер.	Строгин	
Вед. инж	Капустин	
Зав. гр.	Строгин	
Гл. кон. пр	Письман	
Н. контр	Антонова	
Нач. ОТА	Даниловский	

Привязан

Инв №

Инв. № подл. | Подпись и дата | Взам. инв. №

Копировал Еремченко

Формат А3

Альбом 5

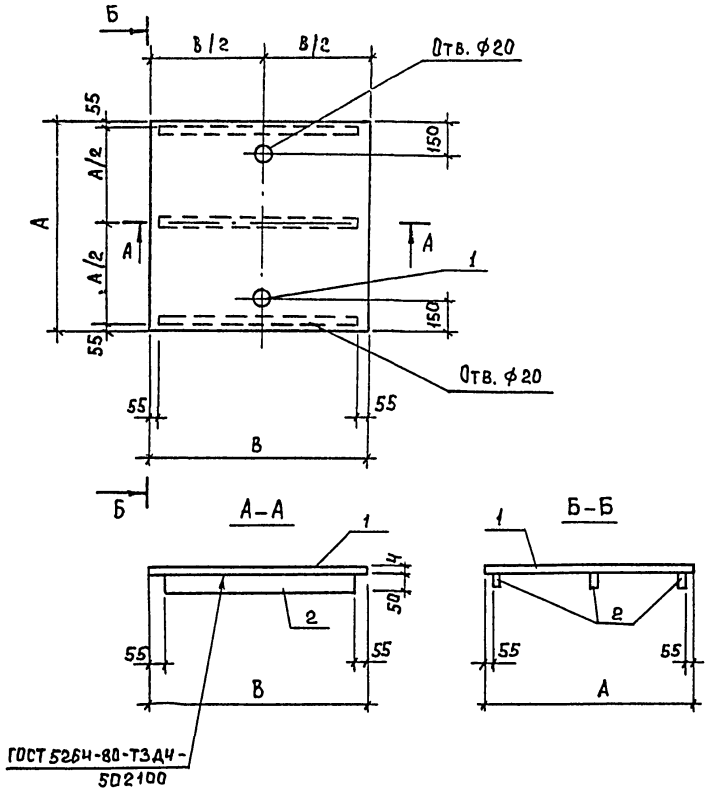

Обозначение	Марка	Размеры А	Размеры Б	Масса, кг
ТП 901-3-256.89 КЖ.И70.0.0	Щ1	880	1000	55.5
-01	Щ2	465	1700	73.2
-02	Щ3	465	400	14.6
-03	Щ4	800	600	30.4
-04	Щ5	600	800	26.4
-05	Щ6	1100	1100	69.5
-06	Щ7	400	1100	43.8

1. Покрытие поверхностей: масляная краска ГОСТ 8292-85 за 2 раза по грунтовке ГФ-021 ГОСТ 25129-82
2. Сварку производить электродами Э-42 ГОСТ 9467-75, катет шва 4 мм.

Инв. № подл. | Подпись и дата | Взам. инв. №

Привязан

Инв. №

Инж. Пк.	Саранча	
Зав. гр.	Строгин	
Гл. конст.	Письман	
Н. контр.	Антонова	
Нач. отд.	Данилевский	

ТП 901-3-256.89 КЖ.И70.0.0.0

Щит металлический Щ1 ÷ Щ7

Стадия	Масса	Масштаб
Р	см табл.	1:20
Лист 1	Листов 2	

ЦНИИЭП инженерного оборудования г. Москва

Копировал: Богатова

Формат А3

Альбом 5

Формат	Зона	Поз.	Обозначение	Наименование	Кол.	Примечание
				ТП 901-3-256.89 КЖИ70.0.0.0		
				Детали		
		1		Лист ромб К-ПУ-4.0х880х1000 / Ст3кп2 ГОСТ 8568-77	1	29.4
		2		Полоса Б-24х50 ГОСТ 103-76 / Ст3кп2-I ГОСТ 535-79		
				ℓ = 890	3	8.7
				ТП 901-3-256.89 КЖИ70.000-01		
				Детали		
		1		Лист ромб К-ПУ-4.0х465х1700 / Ст3кп2 ГОСТ 8568-77	1	26.4
		2		Полоса Б-24х50 ГОСТ 103-76 / Ст3кп2-I ГОСТ 535-79		
				ℓ = 1590	3	15.6
				ТП 901-3-256.89 КЖ.И70.000-02		
				Детали		
		1		Лист ромб К-ПУ-4.0х465х400 / Ст3кп2 ГОСТ 8568-77	1	6.2
		2		Полоса Б-24х50 ГОСТ 103-76 / Ст3кп2-I ГОСТ 535-79		
				ℓ = 290	3	2.8
				ТП 901-3-256.89 КЖ.И70.000-03		
				Детали		
		1		Лист ромб К-ПУ-4.0х800х600 / Ст3кп2 ГОСТ 8568-77	1	16.0
		2		Полоса Б-24х50 ГОСТ 103-76 / Ст3кп2-I ГОСТ 535-79 ℓ=490	3	4.8

Формат	Зона	Поз.	Обозначение	Наименование	Кол.	Примечан.
				ТП 901-3-256.89 КЖИТ00.0.0-04		
				Детали		
		1		Лист ромб К-ПУ-4.0х600х600 / Ст3кп2 ГОСТ 8568-77	1	12.0
		2		Полоса Б-24х50 ГОСТ 103-76 / Ст3кп2-I ГОСТ 535-79		
				ℓ = 490	3	4.8
				ТП 901-3-256.89 КЖ.И70.000-05		
				Детали		
		1		Лист ромб К-ПУ-4.0х1100х1100 / Ст3кп2 ГОСТ 8568-77	1	40.4
		2		Полоса Б-24х50 ГОСТ 103-76 / Ст3кп2-I ГОСТ 535-79		
				ℓ = 990	3	9.7
				ТП 901-3-256.89 КЖ.И70.000-06		
				Детали		
		1		Лист ромб К-ПУ-4.0х400х1100 / Ст3кп2 ГОСТ 8568-77	1	14.7
		2		Полоса Б-24х50 ГОСТ 103-76 / Ст3кп2-I ГОСТ 535-79		
				ℓ = 990	3	9.7

Инв. № подл. | Подпись и дата | Взам. инв. №

Привязан

Инв. №

ТП 901-3-256.89 КЖ.И70.0.0.0 Лист 2

Копировал Богатова Формат А3

Альбом 5

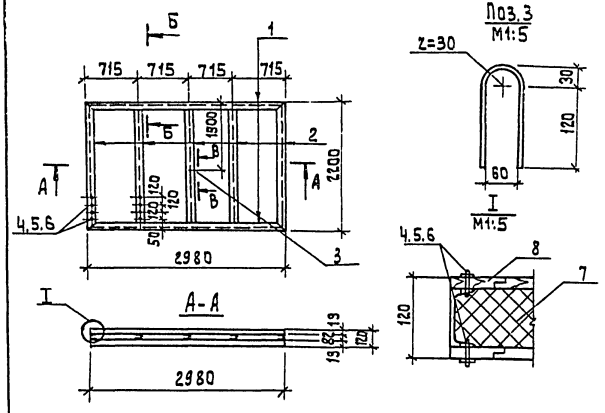

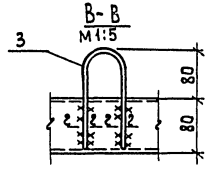

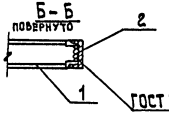

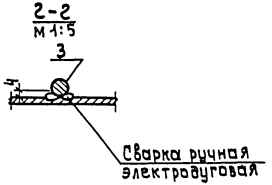

Формат	Зона	Поз.	Обозначение	Наименование	Кол.	Приме-чч.
				Детали		
БЧ		1		Швеллер 2 ГОСТ 8240-72 / Ст3кп2-1 ГОСТ 535-79		
				ℓ=2980	2	20.7 кг
БЧ		2		Швеллер 8 ГОСТ 8240-72 / Ст3кп2-1 ГОСТ 535-79		
				ℓ=2200	5	15.5 кг
БЧ		3		Ф14 АI ГОСТ 5781-82 ℓ=335	1	0.4 кг
				Стандартные изделия		
БЧ		4		Болт М6-6g.58 ГОСТ 7796-70*	160	
БЧ		5		Гайка М6.5 ГОСТ 5915-70*	160	
БЧ		6		Шайба 2.6х2.0 ГОСТ 11371-78	160	
				Материалы		
		7		Утеплитель-минераловатные плиты γ=75 кг/м³. ГОСТ 9573-82	0.53	м³
				Доска S=19 сорт 3		
		8		ГОСТ 24454-80; ГОСТ 8486-66*	0.27	м³

1. Сварку производить электродами Э-42 по ГОСТ 9467-75, катет шва 4мм.
2. Покрытие: окраска эмалью ПФ-115 2 слоя по ГОСТ 6465-76* по грунтовке ПФ-020 (ТУ6-10-1940-84).
3. Доски - в четверть, антисептировать.

Привязан	Провер.	Строкин	
	Инж. Ткат	Саранча	
	Зав. гр.	Строкин	
	Гл. конст	Письман	
	Н. контр.		
Инв. №	Нач. отд	Данилевский	

т.п. 901-3-256.89 КЖИ 71.0.0.0

Щит Щ8

Стадия	Масса	Масштаб
Р	295,3	1:50
Лист	Листов 1	

ЦНИИЭП инженерного оборудования г. Москва.

Инв. № подл. | Подпись и дата | Взам. инв. №

Копировал: Алещикова

23714-07 Формат: А3

Альбом 5

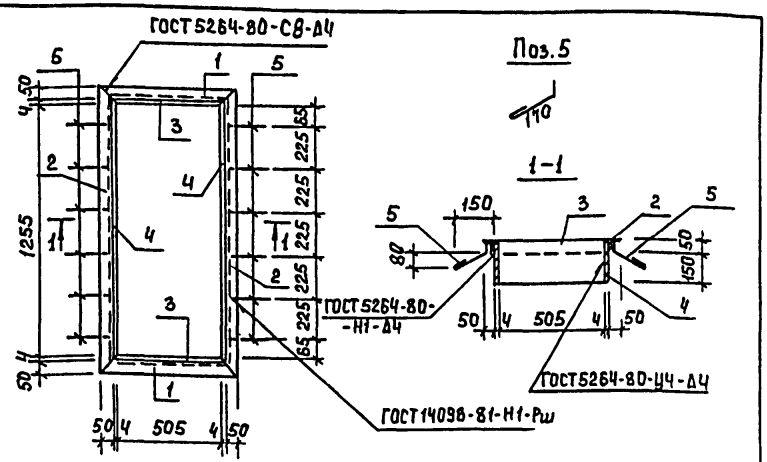

Формат	Зона	Поз.	Наименование	Обозначение	Кол.	Примечан.
				Детали		
Б4		1	тп 901-3-256.89	КЖИ 72.0.00-01 Уголок 50×50×5 ГОСТ 8509-86 Ст3кп2-1 ГОСТ 535-79 ℓ=615	2	2,3 кг
Б4		2		-02 Уголок 50×50×5 ГОСТ 8509-86 Ст3кп2-1 ГОСТ 535-79 ℓ=1365	2	5,2 кг
Б4		3		-03 Лист 6-2 Ч×200 ГОСТ 19903-74 Ст3кп2 ГОСТ 14637-79 ℓ=505	2	3,17 кг
Б4		4		-04 Лист 6-2 Ч×200 ГОСТ 19903-74 Ст3кп2 ГОСТ 14637-79 ℓ=1255	2	7,9 кг
Б4		5		-05 ф6 АI - ГОСТ 5781-82 ℓ=250	12	0,06 кг

Изделия окрасить масляной краской (ГОСТ 8292-85) за 2 раза по грунтовке ГФ-021 (ГОСТ 25129-82)

Привязан

Инв. №

Взам. инв. № | Подпись и дата | Инв. № подл.

Провер.	Строгин	
Инжен.	Исаева	
Зав. гр.	Строгин	
Гл. конст	Письман	
Н. контр.	Антомова	
Нач. отд.	Данилевский	

тп 901-3-256.89 кж. и 72.0.00

Рамка металлическая РМ1

Стадия	Масса	Масштаб
Р	37,9	1:20
Лист	Листов 1	

ЦНИИЭП инженерного оборудования г. Москва

Формат А4

Альбом 5

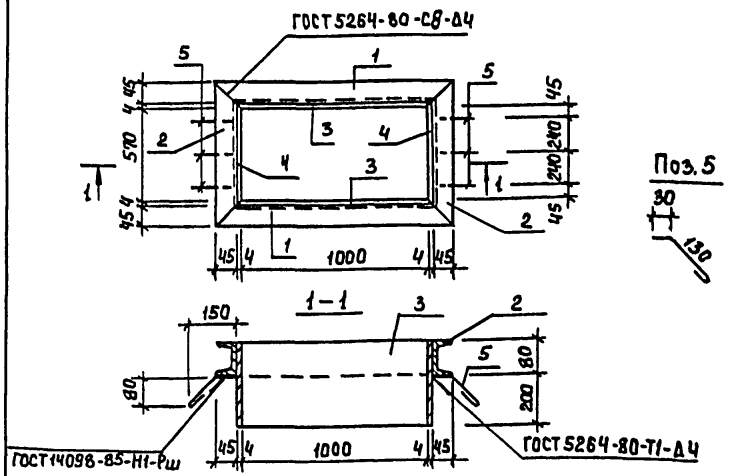

Формат	Зона	Поз.	Наименование	Обозначение	Кол.	Примечан.
				Детали		
Б4		1	тп 901-3-256.89	КЖИ 92.0.00-01 Швеллер 10 ГОСТ 8240-72 Ст3 ГОСТ 535-79 ℓ=1098	2	9,4 кг
Б4		2		-02 Швеллер 10 ГОСТ 8240-72 Ст3 ГОСТ 535-79 ℓ=668	2	5,7 кг
Б4		3		-03 Лист 6-2 Ч×300 ГОСТ 19903-74 Ст3кп2 ГОСТ 14637-79 ℓ=1008	2	9,5 кг
Б4		4		-04 Лист 6-2 Ч×300 ГОСТ 19903-74 Ст3кп3 ГОСТ 14637-79 ℓ=578	2	5,4 кг
Б4		5		-05 ф6 АI - ГОСТ 5781-82 ℓ=240	6	0,05 кг

Изделие окрасить масляной краской (ГОСТ 8292-85) за 2 раза по грунтовке ГФ-021 (ГОСТ 25129-82).

Привязан

Инв. №

Взам. инв. № | Подпись и дата | Инв. № подл.

Провер.	Строгин	
Инжен.	Исаева	
Зав. гр.	Строгин	
Гл. конст	Письман	
Н. контр.	Антомова	
Нач. отд.	Данилевский	

тп 901-3-256.89 кж. и 92.0.00

Рамка металлическая РМ2

Стадия	Масса	Масштаб
Р	50,3	1:20
Лист	Листов 1	

ЦНИИЭП инженерного оборудования г. Москва

Копировал: Богатова Формат А4

Альбом 5

Рис. 1

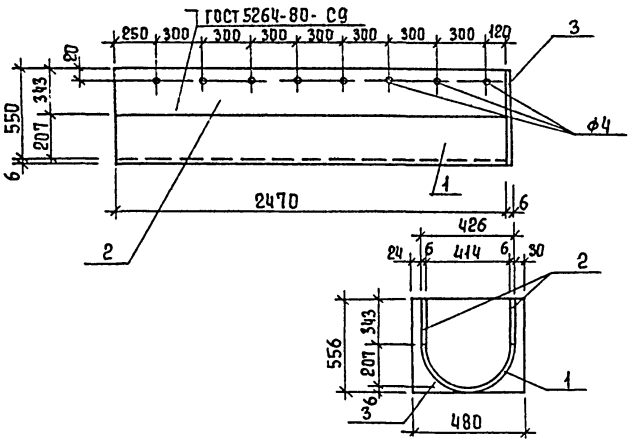

Формат	Зона	Поз.	Обозначение	Наименование	Кол шт	Примеч.
				Детали		
Бч		1	1	½ трубы 426х6х2470 ГОСТ 10704-76 / Вст3сп5-1 ГОСТ 535-79	1	77,5 кг
Бч		2	2	Полоса 6-26х343х2470 ГОСТ 19903-79 / Вст3кп2-Ш ГОСТ 14637-79	2	39,9 кг
Бч		3	3	Полоса 6-26х556х480 ГОСТ 19903-74 / Вст3кп2-Ш ГОСТ 14637-79	1	12,5 кг

Привязан

Инв. №

Взам. инв. № | Подпись и дата | Инв. № подл.

ТП 901-3-256.89 -КЖ.И 73.00.0

Лоток металлический ЛМ-1

Стадия	Масса	Масштаб
Р	169,8	1:25

Лист | Листов 1

ЦНИИЭП инженерного оборудования г. Москва

Провер.	Стронгин	
Вед. инж.	Капустин	
Зав. гр.	Стронгин	
Гл. кон.	Письман	
Н. контр.	Антонова	
Нач. отд.	Данилевский	

Формат А4

Альбом 5

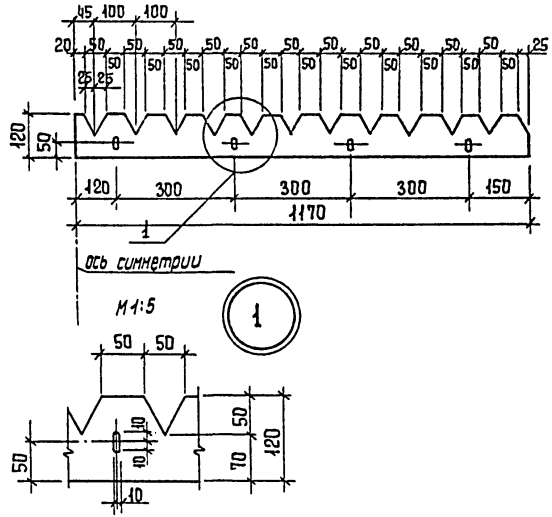

Привязан

Инв. №

Взам. инв. № | Подпись и дата | Инв. № подл.

ТП 901-3-256.89 -КЖ.И 74.0.0.0

Водослив В-1

Стадия	Масса	Масштаб
Р	0,5	1:10

Лист | Листов 1

Стелло СБ, Ш, 3х120х2340 сорт 2 ГОСТ 9784-75

ЦНИИЭП инженерного оборудования г. Москва

Провер.	Стронгин	
Вед. инж.	Капустин	
Зав. гр.	Стронгин	
Гл. конст.	Письман	
Н. контр.	Антонова	
Нач. отд.	Данилевский	

Копировал Еремченко

Формат А4

Альбом 5

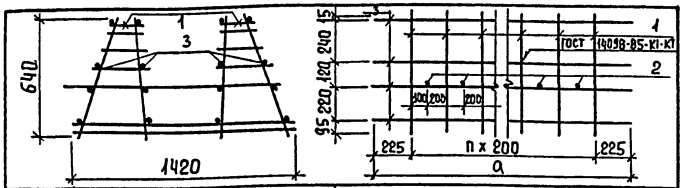

Формат	Зона	Позиц.	Обозначение	Наименование	Кол.	Прим.
				ТП.901-3-256.89 КЖИ.75.0.0.0		
				Сборочные единицы		
А4		1	ТП 901-3-256.89 КЖИ.75.1.00	Каркас плоский Кр1	15	
				Детали		
Бч		2	ТП 901-3-256.89 КЖИ.75.1.0 1	ф16АIII ГОСТ 5781-82 ℓ=1290	14	2.04 кг
Бч		3	2	5Вр1 ГОСТ 6727-80 ℓ=3250	16	0,5 кг
				ТП.901-3-256.89 КЖИ.75.0.0.0-01		
				Сборочные единицы		
А4		1	ТП 901-3-256.89 КЖИ.75.1.00-01	Каркас плоский Кр1	9	
				Детали		
Бч		2	ТП 901-3-256.89 КЖИ.75.1.01-01	ф16АIII ГОСТ 5781-82 ℓ=1290	8	2.04 кг
Бч		3	2	5Вр1 ГОСТ 6727-80 ℓ=2050	16	0,32 кг

Обозначение	Марка	a	n	Масса ед. кг
ТП901-3-256.89 КЖИ.75.00.0	КП1	3250	14	93,26
-01	КП2	2050	9	55,46

Привязан

Инв. №

Инв.№ подл. | Подпись и дата | Взам. инв.№

ТП 901-3-256.89 КЖИ 75.0.0.0

Каркас пространственный (КП1; КП2)

Стадия	Масса	Масштаб
Р	см. табл.	1:50
Лист	Листов 1	

Провер.	Строгин	
Нач. отд.	Письман	
Вед. инж.	Капустин	
Зав. гр.	Строгин	
Н. контр.	Антонова	

ЦНИИЭП инженерного оборудования г. Москва

Формат А4

Альбом 5

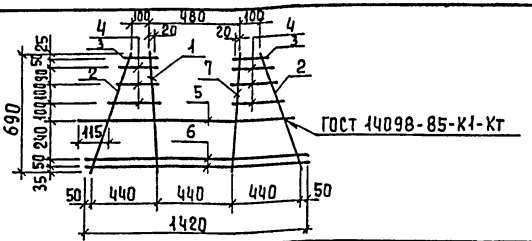

Формат	Зона	Позиц.	Обозначение	Наименование	Кол	Прим.
				Детали		
Бч		1	ТП 901-3-256.89 КЖИ.76.0.0	ф12АIII ГОСТ 5781-82 ℓ=690	1	0,61 кг
Бч		2	2	ф6АIII ГОСТ 6727-80 ℓ=770	2	0,17 кг
Бч		3	3	ф6АIII ГОСТ 6727-80 ℓ=155	2	0,03 кг
Бч		4	4	ф6АIII ГОСТ 6727-80 от 150 до 230 через 40	6	0,03 кг
Бч		5	5	ф14АIII ГОСТ 5781-82 ℓ=1265	1	1.56 кг
Бч		6	6	ф6АIII ГОСТ 6727-80 ℓ=1420	2	0,34 кг
Бч		7	7	ф12АIII ГОСТ 6727-80 ℓ=690	1	0,61 кг

Привязан

Инв. №

Инв.№ подл. | Подпись и дата | Взам. инв.№

ТП 901-3-256.89 КЖИ.76.0.0.0

Каркас плоский Кр1

Стадия	Масса	Масштаб
Р	3.98	1:50
Лист	Листов 1	

Провер.	Строгин	
Нач. отд.	Письман	
Вед. инж.	Капустин	
Зав. гр.	Строгин	
Н. контр.	Антонова	

ЦНИИЭП инженерного оборудования г. Москва

Копировал Еремченко

Формат А4

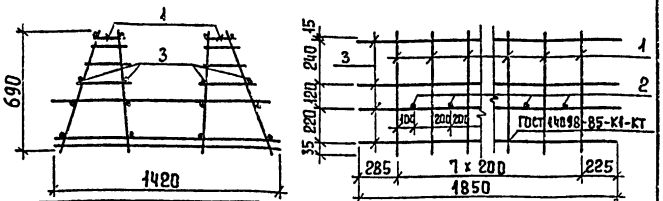

Формат	Зона	Позиц.	Обозначение	Наименование	Кол.	Прим.
				Сборочные единицы		
А4		1	ТП 901-3-256.89 КЖИ.76.0.00	Каркас плоский Кр1	8	
				Детали		
Б4		1	ТП 901-3-256.89 КЖИ 77.00 1	ф16АIII ГОСТ 5781-82 ℓ=1290	7	1.77 кг
Б4		2	2	5Вр1 ГОСТ 5727-80 ℓ=1850	16	0.28 кг

Привязан

Инв. №

Взам. инв. №

Подпись и дата

Инв. № подл.

Провер	Стронгин	
Вед. инж.	Капустин	
Зав. гр.	Стронгин	
Н. контр	Антонова	
Нач. отд	Письман	

ТП 901-3-256.89 КЖ.И 77.0.0.0

Каркас пространственный КП3

Стадия	Масса	Масштаб
Р	35,2	1:50
Лист	Листов 1	

ЦНИИЭП инженерного оборудования г. Москва

Формат А4

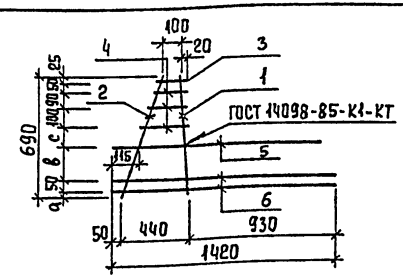

Формат	Зона	Позиц.	Обозначение	Наименование	Кол.	Примеч.
				Детали		
Б4		1	ТП 901-3-256.89 КЖИ.78.0.0.1	ф12АIII ГОСТ 5781-82 ℓ=690	1	0,61 кг
Б4		2	2	ф6АIII ГОСТ 6727-80 ℓ=770	1	0,17 кг
Б4		3	3	ф6АIII ГОСТ 6727-80 ℓ=155	1	0,03 кг
Б4		4	4	ф6АIII ГОСТ 6727-80 от 150 до 230 через 40	3	0,05 кг
Б4		5	5	ф14АIII ГОСТ 5781-82 ℓ=1290	1	1,56 кг
Б4		6	6	ф6АIII ГОСТ 6727-80 ℓ=1420	2	0,34 кг

Обозначение	Марка	а	б	с
ТП 901-3-256.89 КЖИ.78.0.0.0	Кр2	35	240	100
-01	Кр3	45	220	110

Привязан

Инв. №

Взам. инв. №

Подпись и дата

Инв. № подл.

Провер	Стронгин	
Вед. инж.	Капустин	
Зав. гр.	Стронгин	
Н. контр	Антонова	
Нач. отд	Письман	

ТП 901-3-256.89 КЖИ 78.0.0.0

Каркас плоский (Кр2, Кр3)

Стадия	Масса	Масштаб
Р	3,20	1:50
Лист	Листов 1	

ЦНИИЭП инженерного оборудования г. Москва

Копировал Еремченко

Формат А4

23714-07

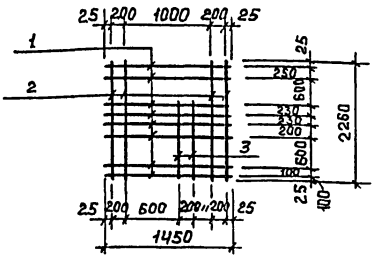

Формат	Зона	Поз.	Обозначение	Наименование	Кол.	Примеч.
				Детали		
Б4		1	ТП 901-3-256.89 КЖИ79.0.0.1	ф 10 А II ℓ = 1450	8	0.9кг
Б4		2	2	ф 10 А II ℓ = 2260	4	1.4кг
Б4		3	3	ф 10 А II ℓ = 1410	2	0.9кг

Арматура принята по ГОСТу 5781-82

Привязан

Инв. №

Инв. № подл. | Подпись и дата | Взам. инв. №

ТП 901-3-256.89 КЖ.И79.0.0.0

Сетка арматурная С1

Стадия	Масса	Масштаб
Р	14.6	1:50

Лист | Листов 1

Инж. ТК	Саранча	
Зав. гр	Стронгин	
Гл. конс	Письман	
Н. контр	Антонова	
Нач. отд	Даниевский	

ЦНИИЭП инженерного оборудования г. Москва

Формат А4

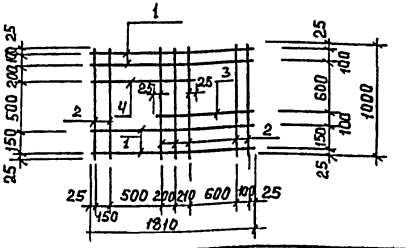

Формат	Зона	Поз.	Обозначение	Наименование	Кол	Примеч.
				Детали		
Б4		1	ТП 901-3-256.89 КЖИ80.0.0.1	8 А I ℓ = 1810	4	0.72кг
Б4		2	2	8 А I ℓ = 1000	7	0.4кг
Б4		3	3	8 А I ℓ = 1160	1	0.5кг
Б4		4	4	8 А I ℓ = 1110	1	0.4кг

Арматура принята по ГОСТу 5781-82

Привязан

Инв. №

Инв. № подл. | Подпись и дата | Взам. инв. №

ТП 901-3-256.89 КЖ.И80.0.0.0

Сетка арматурная С2

Стадия	Масса	Масштаб
Р	6.6	1:50

Лист | Листов 1

Инж. ТК	Саранина	
Зав. гр	Стронгин	
Гл. конс	Письман	
Н. контр	Антонова	
Нач. отд	Даниевский	

ЦНИИЭП инженерного оборудования г. Москва

Копировал: Богатова Формат А4

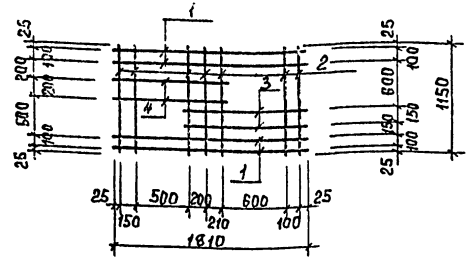

Формат	Зона	Поз.	Обозначение	Наименование	Кол	Примеч.
				Детали		
Б4		1	ТП901-3-256.89 КЖИ 84.0.0.1	8 AI ℓ=1810	4	0.7кг
Б4		2	2	8 AI ℓ=1150	7	0.5кг
Б4		3	3	8 AI ℓ=1160	2	0.5кг
Б4		4	4	8 AI ℓ=1120	2	0.4кг

Арматура принята по ГОСТу 5781-82

Привязан

Инв. №

Взам. инв. № | Подпись и дата | Инв. № подл.

ТП 901-3-256.89 КЖ. И84.0.0.0

Сетка арматурная С3

Стадия	Масса	Масштаб
Р	8.1	1:50

Лист | Листов 1

Инж. пр.	Саранча	
Зав. гр.	Строгин	
Гл. конс.	Письман	
Н. контр.	Антонова	
Нач. отд.	Данилевский	

ЦНИИЭП инженерного оборудования г. Москва

Формат А4

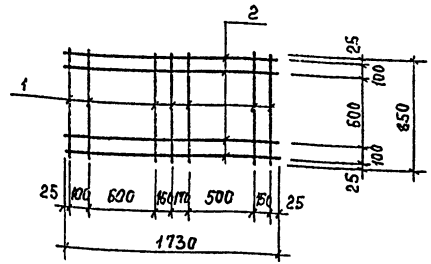

Формат	Зона	Поз.	Обозначение	Наименование	Кол	Примеч.
				Детали		
Б4		1	ТП901-3-256.89 КЖИ 82.0.0.1	8 AI ℓ=850	7	0.35кг
Б4		2	2	8 AI ℓ=1730	4	0.7кг

Арматура принята по ГОСТу 5781-82.

Привязан

Инв. №

Взам. инв. № | Подпись и дата | Инв. № подл.

ТП 901-3-256.89 КЖ. И 82.0.0.0

Сетка арматурная С4

Стадия	Масса	Масштаб
Р	5.2	1:50

Лист | Листов 1

Инж. пр.	Саранча	
Зав. гр.	Строгин	
Гл. конс.	Письман	
Н. контр.	Антонова	
Нач. отд.	Данилевский	

ЦНИИЭП инженерного оборудования г. Москва

Формат А4

Альбом 5

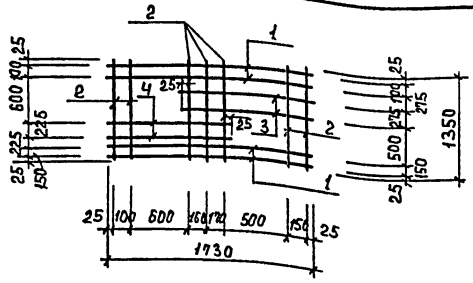

Формат	Зона	Поз	Обозначение	Наименование	Кол.	Примеч.
				Детали		
64		1	ТП 901-3-256.89 кж.и 83.0.0.1	8 АI ℓ = 1730	4	0.7кг
64		2	2	8 АI ℓ = 1350	7	0.5кг
64		3	3	8 АI ℓ = 1030	2	0.4кг
64		4		ℓ = 1080	2	0.4кг

Арматура принята по ГОСТу 5781-82.

Привязан

Инв. №

Взам. инв. №

Подпись и дата

Инв. № подл.

ТП 901-3-256.89 КЖ.И 83.0.0.0

Сетка арматурная С5

Стадия	Масса	Масштаб
Р	7,9	1:50

Лист | Листов 1

ЦНИИЭП инженерного оборудован. г. Москва

Инж. II к.	Саранча	
Зав. гр.	Стронгин	
Гл. конс.	Письман	
Н. конт.	Антонова	
Нач. отд.	Данилевский	

Формат А4

Альбом 5

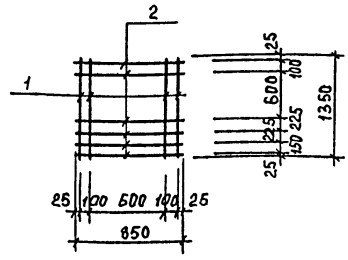

Формат	Зона	Поз	Обозначение	Наименование	Кол.	Примеч.
				Детали		
64		1	ТП 901-3-256.89 кж.и 84.0.0.1	8 АI ℓ = 1350	4	0.5кг
64		2	2	8 АI ℓ = 850	6	0.3кг

Арматура принята по ГОСТу 5781-82.

Привязан

Инв. №

Взам. инв. №

Подпись и дата

Инв. № подл.

ТП 901-3-256.89 КЖ.И 84.0.0.0

Сетка арматурная С6

Стадия	Масса	Масштаб
Р	3,8	1:50

Лист | Листов 1

ЦНИИЭП инженерного оборудован. г. Москва

Инж. II к.	Саранча	
Зав. гр.	Стронгин	
Гл. конс.	Письман	
Н. конт.	Антонова	
Нач. отд.	Данилевский	

Формат А4

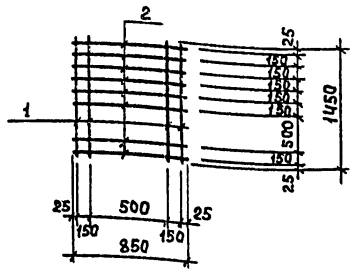

Формат	Зона	Поз.	Обозначение	Наименование	Кол	Примеч
				Детали		
Б4		1	ТП 901-3-256.89 КЖ.И85.0.0.1	ф8 AI ℓ=1450	4	0.6кг
Б4		2	2	ф8 AI ℓ=850	8	0.3кг

Арматура принята по ГОСТу 5781-82.

Привязан

Инв. №

Взам. инв. №

Подпись и дата

Инв. № подл.

ТП 901-3-256.89		КЖ.И85.0.0.0	
Сетка арматурная С7	Стадия	Масса	Масштаб
	Р	4.8	1:25
	Лист	Листов 1	
Инж. пр. Саранца	ЦНИИЭП инженерного оборудования г. Москва		
Зав. гр. Строгина			
Гл. конс. Письман			
Н. контр. Антонова			
Нач. отд. Данилевский			

Формат А4

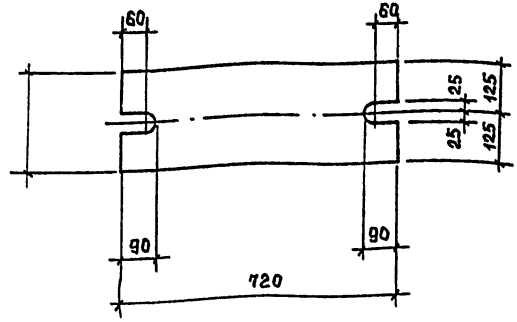

Покрытие: Гор.ц.50-60.

Привязан

Инв. №

Взам. инв. №

Подпись и дата

Инв. № подл.

ТП 901-3-256.89		КЖ.И86.0.0.0	
Соединительный элемент МС3	Стадия	Масса	Масштаб
	Р	28,25	—
	Лист	Листов 1	
Инж. пр. Саранца	ЦНИИЭП инженерного оборудования г. Москва		
Зав. гр. Строгина			
Гл. конст. Письман			
Н. контр. Антонова			
Нач. отд. Данилевский			
Полоса Б-20×250 ГОСТ 82-78 ℓ=120 Вст3кп2-1 ГОСТ 14637-79			

Копировал: Богатова

Формат А4

23712-07

Развертка

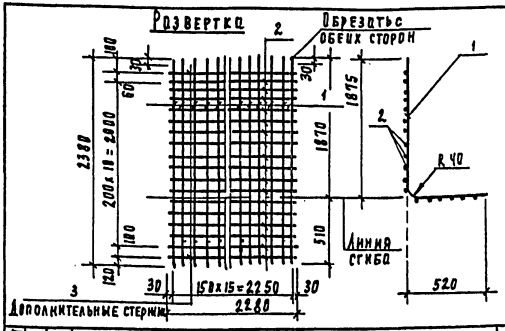

Формат	Зона	Поз	Обозначение	Наименование	Кол	Примеч.
				Детали		
БЧ		1	ТП 901-3-256.89 КН.М 61.1.0.1	ф10 А II ГОСТ 5781-82 ℓ=2380	16	1.47 кг
БЧ		2	-2	ф8 А III ГОСТ 5781-82 ℓ=2280	11	0.90 кг
БЧ		3	3	ф8 А III ГОСТ 5781-82 ℓ=2280	2	0.90 кг

Привязан

Инв. №

Инв. № подл.	Подпись и дата	Взам. инв. №	

ТП 901-3-256.89 КН.М-61.1.0.0

Сетка арматурная С8

Стадия	Масса	Масштаб
Р	35.2	1:50

Лист | Листов

ЦНИИЭП инженерного оборудования г. Москва

Провер.	Строгини	
Вед. инж.	Калустина	
Зав. ар.	Строгини	
ГИП	Письман	
Н. контр.	Антонова	
Нач. отд.	Данилевский	

Формат А4

Развертка

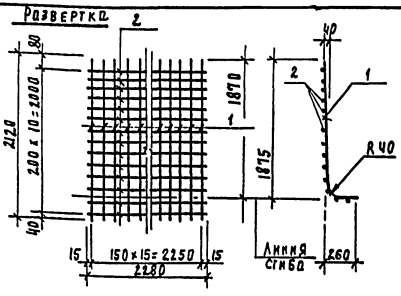

Формат	Зона	Поз	Обозначение	Наименование	Кол	Прим.
				Детали		
БЧ		1	ТП 901-3-256.89 КН.М 61.2.0.1	ф10 А II ГОСТ 5781-82 ℓ=2120	16	1.30 кг
БЧ		2	2	ф8 А III ГОСТ 5781-82 ℓ=2280	11	0.9 кг

Привязан

Инв. №

Инв. № подл.	Подпись и дата	Взам. инв. №	

ТП 901-3-256.89 КН.М 61.2.0.0

Сетка арматурная С9

Стадия	Масса	Масштаб
Р	30.8	1:50

Лист | Листов

ЦНИИЭП инженерного оборудования г. Москва

Провер.	Строгини	
Вед. инж.	Калустина	
Зав. ар.	Строгини	
ГИП	Письман	
Н. контр.	Антонова	
Нач. отд.	Данилевский	

Копировал Федосеева Формат А4

Альбом 5

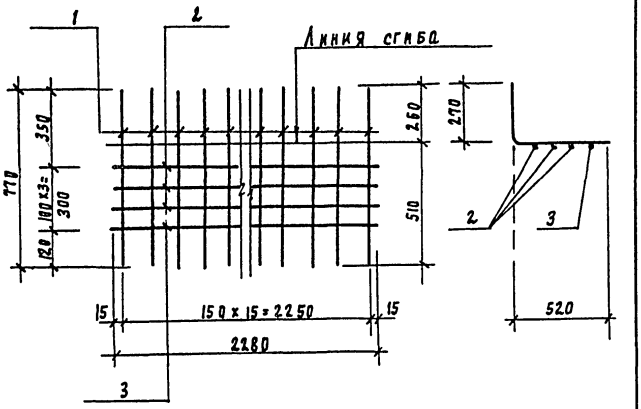

Формат	Зона	Поз	Обозначение	Наименование	Кол	Примеч
				Детали		
		1	КЖ.И 61.3.0.1	ф10АII ГОСТ 5781-82 ℓ=770	16	0.48кг
		2	2	5Вр-I ГОСТ 6727-80 ℓ=2280	3	0.35кг
		3	3	ф8АI ГОСТ 5781-82 ℓ=2280	1	0.90кг

Привязан

Инв.N

Взам.инв.N | Подпись и дата | Инв.N подл.

Провер.	Строгин		
Вед.инж.	Капустин		
Зав.пр.	Строгин		
Гл.конс.пр	Письман		
Н.контр.	Антонова		
Нач.отд	Данилевский		

Т.П. 901-3-256.89 КЖ.И.61.3.0.0

Сетка С10

Стадия	Масса	Масштаб
Р	9.6	1:20

Лист Листов 1

ЦНИИЭП инженерного оборудования г.Москва

Формат А4

Альбом 5

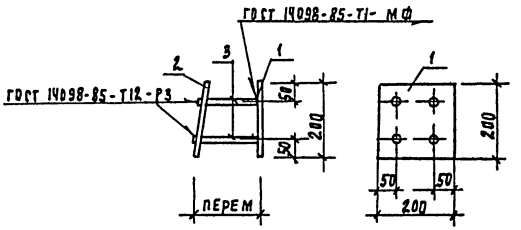

Формат	Зона	Поз	Обозначение	Наименование	Кол	Примеч
				Детали		
БЧ		1	КЖ.И 87.0.0 1	Лист Б 10х200 ГОСТ 19903-74 / Ст3пс6-1 ГОСТ 14637-79 ℓ=200	1	3,1 кг
БЧ		2	2	Лист Б 10х200 ГОСТ 19903-74 / Ст3пс6-1 ГОСТ 14637-79 ℓ=200	1	3.1 кг
БЧ		3	3	А-III 10 - РОСТ 5781-82; ℓ= 170	4	0.44кг

1. В пластине поз.2 отверстия раззенковать
2. Анкера поз.3 приварить к поз.2 после установки закладной детали в панели
3. Расстояние между пластинами поз 1 и 2 определяется по месту.

Привязан

Инв.N

Взам.инв.N | Подпись и дата | Инв.N подл.

Провер.	Строгин		
Вед.инж.	Капустин		
Зав.пр.	Строгин		
ГИП	Письман		
Н.контр.	Антонова		
Нач.отд	Данилевский		

ТП 901-3-256.89 КЖ.И 87.0.0.0

Изделие закладное МН1

Стадия	Масса	Масштаб
Р	6.64	1:10

Лист Листов 1

ЦНИИЭП инженерного оборудования г.Москва

Копировал Родлевская 23714-07 Формат А4

Альбом 5

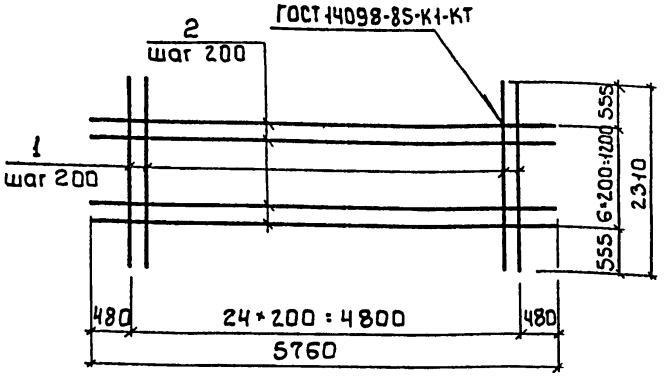

Формат	Зона	Поз.	Обозначение	Наименование	Кол. шт.	Примеч.
				Детали		
Бч		1	-1	ф14А III ГОСТ 5781-82 ℓ=2310	25	2.8
Бч		2	-2	ф14А III ГОСТ 5781-82 ℓ=5760	7	6.7

Привязан

Инв. №

Взам. инв. №

Подпись и дата

Инв. № подл.

Пробер.	Строгин	
Инж.	Базанов	
Зав. гр.	Строгин	
Гл. кон. пр	Письман	
Н. контр.	Антонова	
Нач. отд.	Данилевский	

т.п. 901-3-256.89 КЖ.И 88.0.0.0

Сетка арматурная С11

Стадия	Масса	Масштаб
Р	118.5	1:50
Лист	Листов 1	

ЦНИИЭП инженерного оборудования г. Москва

Формат А4

Альбом 5

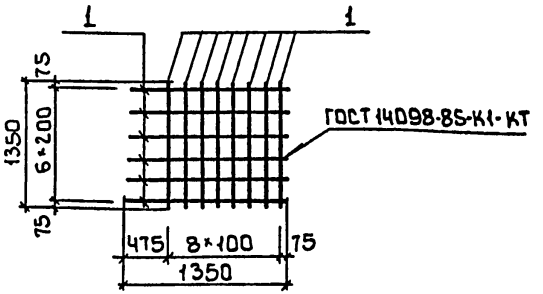

Формат	Зона	Поз.	Обозначение	Наименование	Кол. шт.	Примеч.
				Детали		
Бч		1	-1	ф16А III ГОСТ 5781-82 ℓ=1350	16	2.13кг

Привязан

Инв. №

Взам. инв. №

Подпись и дата

Инв. № подл.

Пробер.	Строгин	
Инж.	Базанов	
Зав. гр.	Строгин	
Гл. кон. пр	Письман	
Н. контр.	Антонова	
Нач. отд.	Данилевский	

т.п. 901-3-256.89 КЖ.И 89.0.0.0

Сетка арматурная С12

Стадия	Масса	Масштаб
Р	34.08	1:50
Лист	Листов 1	

ЦНИИЭП инженерного оборудования г. Москва

Копировал: Боброва 3374-07 Формат А4

Альбом 5

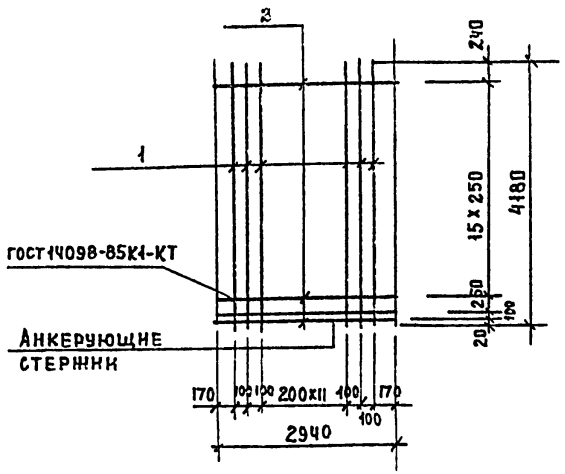

Формат	Зона	Поз.	Обозначение	Наименование	Кол.	Примечание
				Детали		
Б4		1	-1	Ø14 А III - ГОСТ 5781-82; ℓ=4180	16	5,1 кг
Б4		2	-2	Ø5 Вр I - ГОСТ 6727-80; ℓ=2940	18	0,4 кг

Привязан

Инв. №

Взам. инв. №

Подп. и дата

Инв. № подл.

Провер.	Стронгин	
Инж. II кат.	Саранча	
Зав. гр.	Стронгин	
Гл. конст.	Письман	
Н. контр.	Антонова	
Нач. отд.	Данилевский	

Т.п. 901-3-256.89 КЖ.И 60.1.0.0

Сетка арматурная С 13

Стадия	Масса	Масштаб
Р	88.8	—

Лист | Листов 1

ЦНИИЭП инженерного оборудования г. Москва.

Альбом

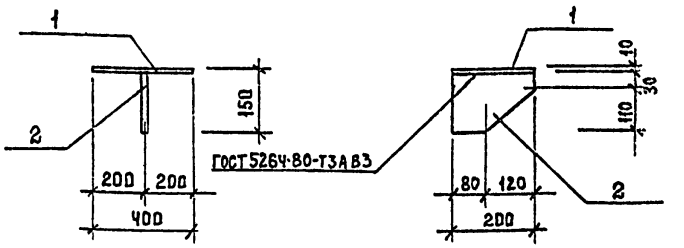

Формат	Зона	Поз.	Обозначение	Наименование	Кол.	Примечание
				Детали		
Б4		1	-1	Б-28x200 ГОСТ 103-76	1	5,53 кг
				полоса ВСТ3СП5-1 ГОСТ 535-79		
				ℓ=400		
Б4		2	-2	Б-28x200 ГОСТ 103-76	1	1,76 кг
				полоса ВСТ3КП5-1 ГОСТ 535-79		
				ℓ=140		

Привязан

Инв. №

Взам. инв. №

Подп. и дата

Инв. № подл.

Провер.	Стронгин	
Инж. II к.	Саранча	
Зав. гр.	Стронгин	
Гл. конс.	Письман	
Н. контр.	Антонова	
Нач. отд.	Данилевский	

Т.п. 901-3-256.89 КЖ.И 90.0.0.0

Соединительный элемент Мс 5

Стадия	Масса	Масштаб
Р	7.29	

Лист | Листов 1

ЦНИИЭП инженерного оборудования г. Москва.

Копировал: Петрова

23714-07

Альбом 5

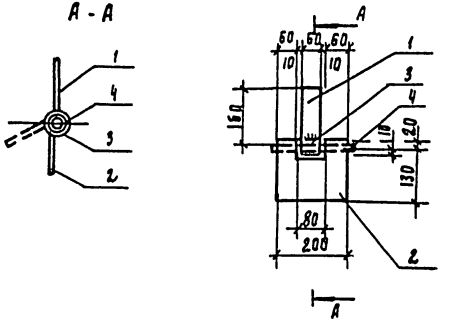

Формат	Зона	Поз	Обозначение	Наименование	Кол	Примеч.
				Петля		
БЧ		1	ТП 901-3-256.89 КЖ.И 91.0.0 1	Полоса $\frac{Б\text{-}2\ 6\times60\ ГОСТ\ 103\text{-}76}{Вст3\ кп2\ ГОСТ\ 535\text{-}79}$		
				l=160	1	0.45кг
БЧ		2	2	Полоса $\frac{Б\ 6\times150\ ГОСТ\ 103\text{-}76}{Вст3\ кп2\ ГОСТ\ 535\text{-}79}$		
				l=200	1	1.4кг
БЧ		3	3	Труба 25 ГОСТ 3262-75* l=60	3	1.3кг
БЧ		4	4	ф18АI-ГОСТ 5781-82 l=230	1	0.46кг

1. Сварку производить электродами Э-42 по ГОСТ 9467-75, катет шва 6мм.
2. Покрытие: окраска эмалью ПФ-115 по ГОСТ 6465-76 в 2 слоя по грунтовке ПФ-(ТУ6-10-1940-84)

Привязан

Инв. №

Взам. инв. №

Подпись и дата

Инв. № подл.

Провер	Стронгин	
Инжен	Саранча	
Завтр	Стронгин	
Гл.конст	Письман	
Н.контр	Антонова	
Нач.отд	Данилевский	

ТП 901-3-256.89 КЖ.И 91.0.0.0

Петля пл1

Стадия	Масса	Масштаб
Р	3.6	1:10

Лист | Листов 1

ЦНИИЭП инженерного оборудования г. Москва

Копировал Годлевская 23714-07 Формат А4

gost.e-ecolog.ru