ТИПОВОЙ ПРОЕКТ

901 – 3 – 256.89

ГЛАВНЫЙ КОРПУС ДЛЯ СТАНЦИИ ОЧИСТКИ ВОДЫ ПОВЕРХНОСТНЫХ ИСТОЧНИКОВ МУТНОСТЬЮ до 120 мг/л ПРОИЗВОДИТЕЛЬНОСТЬЮ 8.0 тыс. м³/сут.

АЛЬБОМ 3.

ЧАСТЬ 2 (СТР. 39÷105)

23714-04 К Ж Конструкции железобетонные.

© СФ ЦИТП Госстрой СССР, 1988г.

СФ ЦИТП 620062, г.Свердловск, ул.Чебышева, 4
Зак. 5727 инв. 23714-04 тираж 100
Сдано в печать 9.11 1989 Цена 10-34

gost.e-ecolog.ru

Альбом 3, часть 2

Ведомость рабочих чертежей основного комплекта (начало)

Лист	Наименование	Примеч
1	Общие данные (начало)	
2	Общие данные (продолжение)	
3	Общие данные (окончание)	
4	Схема расположения фундаментов.	
5	Фрагмент плана 1÷3. Разрезы 1-1÷5-5	
6	Фрагмент плана 4÷6. Разрезы 6-6÷8-8	
7	Фрагменты 7÷9. Сечения 9-9÷12-12.	
8	Фрагменты 10.11. Сечения 13-13÷18-18.	
9	Фрагмент 12. Спецификация.	
10	Опалубочный чертеж, армирование Фм1÷Фм3	
11	Опалубочный чертеж, армирование Фм4÷Фм6	
12	Опалубочный чертеж армирование Фм7÷Фм9.	
13	Опалубочный чертеж. армирование Фм10÷Фм11, Фм30.	
14	Опалубочный чертеж, армирование Фм12÷Фм14.	
15	Опалубочный чертеж, армирование Фм15÷Фм17	
16	Опалубочный чертеж, армирование Фм18÷Фм20	
17	Опалубочный чертеж, армирование Фм1÷Фм22	
18	Опалубочный чертеж, армирование Фм23÷Фм25, Фм32	
19	Опалубочный чертеж, армирование Фм26÷Фм29	
20	Схема расположения каналов и приямков в осях 1-2; А-Б. Разрезы 1-1÷3-3.	
21	Разрезы 4-4÷5-5. Балки монолитные Бм1; Бм2	
22	Схема расположения фундаментов под оборудование в осях 2÷5; А-В.	
23	Разрезы 1-1÷10-10.	
24	Схема расположения емкостей, каналов, приямков и опор под трубопровод в осях 5÷7; А÷Е	
25	Разрезы 3-3÷11; 13-13÷15-15.	
26	Схема расположения подбетонки, разрезы 1-1; 2-2; 16-16; 17-17.	
27	Опоры ОП6; ОП8; ОП14÷ОП16.	
28	Кронштейны Кр1÷Кр5. Опоры	
29	Схема расположения емкостей, каналов, фундаментов под оборудование в осях 10÷12; А÷Г	

Ведомость рабочих чертежей основного комплекта (продолжение)

Лист	Наименование	Примечан.
30	Разрезы 1-1÷4-4. Опоры ОП25; ОП26	
31	Фундаменты под оборудование Фо4÷Фо10	
32	Схема расположения щитов, опорных подушек и плит покрытия в осях 10÷12.	
33	Схема расположения стеновых панелей и монолитных участков емкости РЕ1; РЕ2	
34	Емкости РЕ1, РЕ2, Вид 4-4÷5-5.	
35	РЕ1; РЕ2. Днище Опалубочный чертеж. План. Разрезы. Узлы.	
36	РЕ1; РЕ2. Днище. Армирование. Схемы расположения каркасов, нижних и верхних сеток. Разрезы 1-1÷3-3.	
37	РЕ1; РЕ2. Днище. Армирование. Узлы.	
38	РЕ1; РЕ2. Ум1÷Ум5. Опалубочный чертеж Ум5. Армирование.	
39	РЕ1; РЕ2 Ум1÷Ум4 Армирование.	
40	РЕ3. Микрофильтры. Опалубочный чертеж. Планы. Узел 1. Разрезы 5-5; 6-6.	
41	РЕ3. Микрофильтры. Опалубочный чертеж План. Разрезы 1-1, 7-7÷10-10	
42	РЕ3. Микрофильтры. Опалубочный чертеж. Разрезы 2-2÷4-4; Узел 2	
43	РЕ3. Микрофильтры. Армирование. Планы на отм. 8.000 и 7.700. Разрез 5-5	
44	РЕ3. Микрофильтры. Армирование Разрезы 1-1÷3-3.	
45	РЕ3. Микрофильтры. Армирование. Разрез 4-4	
46	Поддон ПД. Схема расположения плит. Схема уклонов. Разрезы 1-1; 2-2.	
47	Емкость РЕ4. Схема расположения. Разрезы 1-1; 2-2.	
48	Схема расположения закладных деталей емкости РЕ4 Разрез 3-3. Узлы А÷Д	

Ведомость рабочих чертежей основного комплекта (продолжение)

Лист	Наименование	Примечан.
49	Емкость РЕ4. Армирование.	
50	Емкость РЕ5. Опалубочный чертеж.	
51	Емкость РЕ5. Армирование.	
52	Схема расположения плит перекрытия на отм. 3.600 Разрезы 1-1÷5-5. Узлы 1÷3	
53	Монолитные участки. Ум1÷Ум6	
54	Схема расположения контактных осветлителей в осях А...Е, 5...7. Разрезы 1-1÷3-3.	
55	Схема расположения колонн, балок и плит покрытия в осях 1÷4. Разрезы 1-1÷3-3.	
56	Схема расположения колонн, балок покрытия и плит в осях 1-4 Узлы 1÷3.	
57	Схема расположения колонн, балок и плит покрытия в осях 5-8	
58	Схема расположения торцевого фахверка. Виды 1-1...4-4	
59	Схема расположения колонн, ригелей и диафрагм жесткости на отм. 4.200 и 8.400 в осях 10-12, А-В. Разрезы 1-1÷3-3.	
60	Схема расположения колонн, ригелей и диафрагм жесткости на отм. 4.200 и 8.400. Разрез 4-4, 5-5. Спецификация.	
61	Схема расположения плит перекрытия и покрытия. Разрезы 1-1÷5-5.	
62	Монолитные участки Ум1÷Ум5.	
63	Схема расположения стеновых панелей по осям А; В; 1:12.	
64	Схема расположения стеновых панелей по осям 5;7; К; Ж.	
65	Схема расположения стеновых панелей по оси 8. Спецификация	
66	Схемы расположения лестничных маршей, проступей и верхней лестничной площадки.	
67	Венткамера на отм. 0.000.	

Типовой проект разработан в соответствии с действующими нормами и правилами и предусматривает в части ж.б. конструкций мероприятия, обеспечивающие взрывную, взрывопожарную и пожарную безопасность при эксплуатации здания.

Главный конструктор проекта: /Письман Г.Р/

Инв. № подл. | Подпись и дата | Взам. инв. №

				Привязан
Инв. №				
				Т.П. 901-3-256.89 КЖ
Провер.	Стронгин			Главный корпус для станции очистки воды поверхностных источников мутностью до 120 мг/л производительностью 8,0 тыс. м³/сутки
Инж.	Исаева			Стадия: Р; Лист: 1; Листов: 67
Зав.гр.	Стронгин			
Гл.конс.	Письман			Общие данные (начало)
Н.конт.	Антонова			ЦНИИЭП инженерного оборудования г. Москва
Нач.отд.	Данилевский			

Копировал: Хюппенен Формат А2

23714-04

Альбом 3, часть 2

Ведомость ссылочных и прилагаемых документов

Обозначение	Наименование	Примеч.
	Ссылочные документы.	
ГОСТ 13579-78	Блоки бетонные для стен подвала	
ГОСТ 22701.0.77	Плиты железобетонные ребристые предварительно напряженные размерами 3х6м для покрытий производственных зданий.	
1.020.-1/83 Вып. 0-0; 0-1; 1-1; 2-1; 2-5; 2-16; 3-1; 3-3; 4-1; 6-1; 7-1	Конструкции каркаса мешвидового применения для многоэтажных общественных зданий, производственных и вспомогательных зданий промышленных предприятий.	
ГОСТ 24379.1-80	Болты фундаментные.	
ГОСТ 13580-85	Плиты железобетонные для ленточных фундаментов.	
ГОСТ 23279-85	Сетки сварные из стержневой арматуры диаметром до 40мм. Общие технические условия.	
ГОСТ 5336-80	Сетки стальные плетеные одинарные Технические условия.	
ГОСТ 18124-75	Листы асбестоцементные	
1.400-7	Стальные изделия для сопряжения сборных ж.-б. конструкций одноэтажн. промышлен. зданий.	
1.412-1/77 Вып. 1...3	Монолитные железобетонные фундаменты под типовые колонны прямоугольного сечения одноэтажных промышленных зданий.	
1.410-3 вып. 1	Сетки сварные для армирования железобетонных конструкций.	
1.415.1 2 Вып.1	Балки фундаментные железобетонные для наружных и внутренних стен производственных зданий, промышленных предприятий.	
1.038.1-1 Вып.1	Перемычки железобетонные зданий с кирпичными стенами.	
1.494-24 Вып.1	Стаканы для крепления крышных вентиляторов дефлекторов и зонтов	
ГОСТ 6665-82	Камни бортовые бетонные и железобетонные	

Ведомость ссылочных и прилагаемых документов

Обозначение	Наименование	Примечан.
1.423-3 вып. 0-1; 1;2; 1-1; 2-0	Железобетонные колонны прямоугольного сечения для одноэтажных производственных зданий без мостовых кранов высотой до 9,6 м.	
3.006.1-2.87 вып. 1...4	Сборные железобетонные каналы и тоннели из лотковых элементов.	
1.427.1-3 вып. 1...2	Колонны железобетонные прямоугольного сечения для продольного и торцевого фахверка одноэтажных производственных зданий высотой 3,0-14.4м.	
1.041.1-2. Вып. 1..6	Сборные железобетонные многопустотные панели перекрытий многоэтажных и производственных зданий.	
1.030.1-1 Вып. 0-0; 0-1; 1-1; 2-1; 3-1; 4-1; 0-3; 4-2; 3-2	Стены наружные из однослойных панелей для каркасных общественных зданий, производственных и вспомогательных зданий, промышленных предприятий.	
1.050.1-2 Вып. 1.2	Сборные железобетонные марши площадки и проступи для многоэтажных общественных зданий, производственных и вспомогательных зданий и промышленных предприятий.	
1.423-5 Вып. 3	Железобетонные колонны прямоугольного сечения для одноэтажных производственных зданий без мостовых кранов высотой 10,8; 12,0; 13,2 и 14.4м.	
3.900-3 вып. 4/82, вып .8.	Сборные железобетонные конструкции емкостных сооружений для водоснабжения и канализации.	
3.400-6/76	Унифицированные закладные детали сборных железобетонных конструкций инженерных сооружений, промышленных предприятий.	
1.869.1-1	Железобетонные опорные подушки.	
1.450.3-3 вып.0.1 часть 1;2	Стальные лестницы, площадки, стремянки и ограждения	

Ведомость ссылочных и прилагаемых документов

Обозначение	Наименование	Примечан.
2.460-2, Вып.2.	Монолитные детали сборных ж.-б. конструкций покрытия одноэтажных промышленных зданий.	
1.400-6/76 Вып.1	Унифицированные закладные детали сборных железобетонных конструкций зданий, промышленных предприятий. Закладные детали конструкций одноэтажных зданий.	
1.400-15 Вып.1	Унифицированные закладные изделия железобетонных конструкций для крепления технологических коммуникаций и устройств.	
5.900-2	Сальники набивные Ду 50...1400 для пропуска труб через стены.	
1.465.1-10/82 Вып. 0.1.2	Комплексные железобетонные плиты покрытий одноэтажных промышленных зданий.	
1.412.1-4	Монолитные железобетонные фундаменты на естественном основании под железобетонные стойки фахверка.	
1.462.1-3/80 Вып.1	Железобетонные стропильные решетчатые балки для покрытий одноэтажных зданий.	
	Прилагаемые документы.	
Т.П.901-3-256.89 КЖ,Ц.	Строительные изделия.	
КЖ.ВМ1	Ведомость потребности в материалах основного комплекта марки КЖ. Монолитные конструкции.	
КЖ.ВМ2	Ведомость потребности в материалах основного комплекта марки КЖ. Сборные конструкции.	

Инв. № подл. | Подпись и дата | Взам. инв. №

Привязан

Инв. №

Провер.	Строгин		
Инж. 1 кат.	Ананоева		
Зав. гр.	Строгин		
Н. контр.	Антонова		
Нач. отд.	Данилевич		

Т.П. 901-3-256.89 -КЖ

Главный корпус для станции очистки воды поверхностных источников мощностью до 120м³/л производительностью 8,0 тыс.м³/сут.

Стадия	Лист	Листов
Р	2	

Общие данные (продолжение)

ЦНИИЭП инженерного оборудования г. Москва

Копировал: Хюппенен Формат А2

23719-44

Альбом 3 часть 2

Ведомость спецификаций (начало)

Лист	Наименование	Примечание
9	Спецификация к схеме расположения фундаментов, фундаментных балок, перемычек.	
10	Спецификация монолитных фундаментов Фм1÷3.	
11	Спецификация монолитных фундаментов Фм4÷Фм6.	
12	Спецификация монолитных фундаментов Фм7÷Фм9	
13	Спецификация монолитных фундаментов Фм10; Фм11; Фм30.	
14	Спецификация монолитных фундаментов Фм12÷Фм14	
15	Спецификация монолитных фундаментов Фм15÷Фм17	
16	Спецификация монолитных фундаментов Фм18-Фм20	
17	Спецификация монолитных фундаментов Фм 21; Фм 22.	
18	Спецификация монолитных фундаментов Фм23÷Фм25, Фм 32	
19	Спецификация монолитных фундаментов Фм 26÷29.	
20	Спецификация к схеме расположения каналов и приямков.	
21	Спецификация к монолитным балкам	
22	Спецификация к схеме расположения фундаментов под оборудование, приямка и опор под трубопровод	
24	Спецификация к схеме расположения каналов, опор под трубопровод.	
27	Спецификация к опорам Оп6; Оп9; Оп14÷Оп16.	
28	Спецификация на кронштейны Кр1÷Кр5, опоры.	
29	Спецификация к схеме расположения емкостей, каналов, фундаментов под оборудование	
31	Спецификация фундаментов под оборудование.	
32	Спецификация к схеме расположения щитов, опорных подушек и плит покрытия	
33	Спецификация к схеме расположения стеновых панелей, лотков и закладных деталей на отм. 3.800.	
35	Спецификация к монолитному днищу МД-1; МД-2.	

Ведомость спецификаций (окончание)

Лист	Наименование	Примечание
38	Спецификация арматурных изделий монолитных участков Ум5; Ум6.	
39	Спецификация арматурных изделий монолитных участков Ум1÷Ум4.	
45	Спецификация монолитных конструкций микрофильтра.	
46	Спецификация сборных ж.б. элементов и деталей поддона.	
49	Спецификация к монолитной емкости РЕ4.	
51	Спецификация емкости РЕ5.	
52	Спецификация к схеме расположения плит перекрытия.	
53	Спецификация к монолитным участкам МУ1-МУ6	
54	Спецификация к схеме расположения контактных осветлителей	
55	Спецификация к схеме расположения колонн балок покрытия и плит покрытия.	
56	Спецификация соединительных элементов каркаса.	
57	Спецификация к схеме расположения колонн, балок покрытия и плит покрытия	
58	Спецификация соединительных элементов каркаса.	
60	Спецификация к схеме расположения колонн, ригелей и диафрагм жесткости на отм. 4.200 и 8.400	
61	Спецификация к схеме расположения плит перекрытия и покрытия.	
62	Спецификация к монолитным участкам Ум1÷Ум5	
65	Спецификация к схеме расположения стеновых панелей.	
66	Спецификация лестничных маршей, площадок, проступей, ограждений и соединительных деталей.	
67	Спецификация к схеме расположения венткамеры.	

Ведомость объемов сборных бетонных и железобетонных конструкций.

	Наименование группы элементов конструкций	Код	Кол. м³	Примеч
1	Блоки фундаментов	5811 000 000	96,3	
2	Плиты фундаментов	5813 000 000	33,6	
3	Фундаментные балки	5824 000 000	6,95	
4	Фундаменты	5812 000 000	13,6	
5	Колонны	5821 000 000	64,4	
6	Перемычки.	5828 000 000	1,18	
7	Стеновые панели	5831 000 000	289	
8	Плиты покрытия.	5841 000 000	49,4	
9	Плиты перекрытия	5842 000 000	62,6	
10	Ригели	5825 000 000	11,97	
11	Диафрагмы жесткости	5832 000 000	34,54	
12	Лестничные марши, площадки			
13	проступи.	5891 000 000	1,68	
14	Плиты канальные	5858 000 000	11,4	
15	Опорные подушки	5841 000 000	0,57	
16	Стаканы	5841 000 000	1,21	
17				
18	Стеновые панели емкости	5832 000 000	76,86	
19				
20	Лотки железобетонные	——		
21	Балки покрытия	5822 000 000	24,2	
	Всего бетона и железобетона		779,4	

Материалы на изготовление сборных бетонных и железобетонных конструкций учтены в ведомости потребности в материалах и отдельно не учитываются.

Общие указания.

1. Проект разработан для следующих природных условий:
   Расчетная зимняя температура наружного воздуха-минус 30°С,
   Скоростной напор ветра-для I географического района - 0.23 кПа;
   поверхностная снеговая нагрузка-для III географического района - 1.0 кПа.
   Рельеф территории спокойный, грунтовые воды отсутствуют, грунты непучинистые, непросадочные.
2. За условную отметку 0.000 принята отметка чистого пола, что соответствует абсолютной отметке
3. Расчетная полезная равномерно-распределенная нагрузка на перекрытие - 8 кПа.

Провер	Стронгин		ТП 901-3-256.89	КЖ
Инж. 1 кат.	Саранча			
Зав. гр.	Стронгин		Главный корпус для станции очистки воды поверхностных источников мутностью до 120 мг/л производительностью 8 тыс. м³/сут.	Стадия: Р; Лист: 3; Листов:
Гл. кон. пр.	Письман			
Н. контр.	Антонова		Общие данные (окончание)	ЦНИИЭП инженерного оборудования г. Москва
Нач. отд.	Данилевский			

Привязан

Инв. №

Инв. № подл. | Подпись и дата | Взам. инв. №

Копировал: Хюппенен

Формат А2

23714-04

Альбом 3 часть 2

Схема расположения фундаментов.

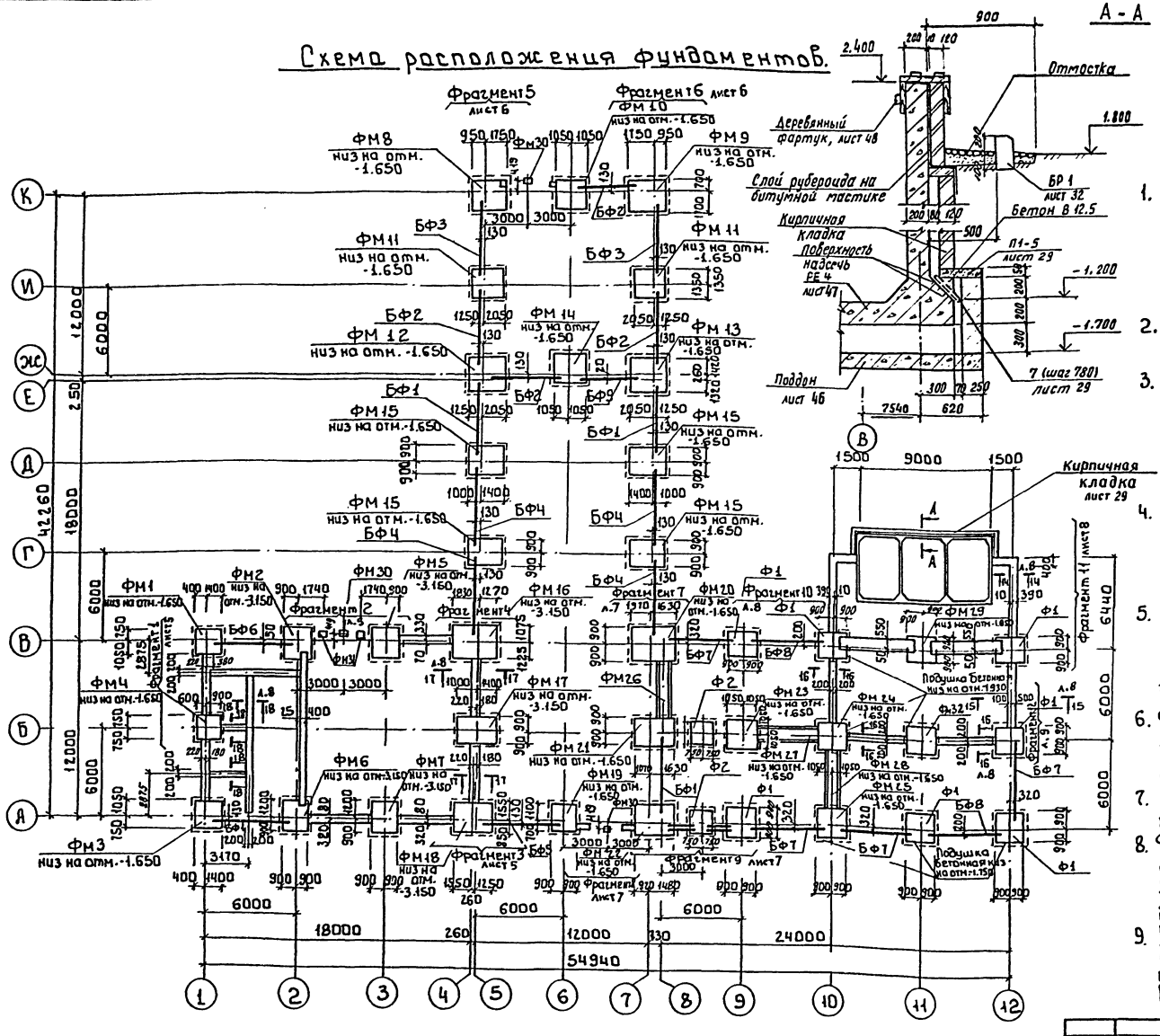

1. Основанием фундаментов приняты сухие, непучинистые, непросадочные грунты со следующими нормативными характеристиками: $C_н = 2$ кПа; $E = 14.7$ МПа; $\varphi_н = 0.49$ рад; $\rho = 1.8$ т/м³; $K_т = 1$.
2. Нормативная глубина промерзания грунтов 1.4м, грунтовые воды отсутствуют.
3. Под все монолитные фундаменты выполнить бетонную подготовку из бетона В 3.5 высотой 100мм, превышающую габарит фундамента на 100мм в каждую сторону, кроме оговоренных.
4. Под все сборные фундаменты выполнить подбетонку из бетона В 3.5 высотой 500мм, превышающую габарит фундамента на 100мм в каждую сторону.
5. Под ленточные фундаменты выполнить песчаную подготовку высотой 100мм, превышающую габарит подошвы на 100мм в каждую сторону.
6. Фундаментные блоки укладывать на цементно-песчаный раствор М50 с перевязкой швов не менее 1/4 высоты блока.
7. Разрывы между блоками заделывать бетоном класса В15
8. Фундаментные балки укладывать на цементный раствор М200 толщиной 20мм. Зазоры между торцами балок и фундаментом заделать бетоном В 15
9. Обратную засыпку пазух фундаментов производить грунтом без включения строительного мусора и растительного грунта с уплотнением в соответствии с требованиями СНиП 3.02.01-87
10. *Наружные поверхности кирпичных стен и бортов поддона в емкости РЕ4 со стороны грунта обмазать двумя слоями горячего битума по грунтовке из битума, растворенного в бензине.*

Т.П. 901-3-256.89 КЖ

Привязан	Провер.	Стронгин	
	Инж. 1 кат.	Саранча	
	Зав. груп.	Стронгин	
	Гл. констр.	Письман	
	Н. контр.	Антонова	
Инв. №	Нач. отд.	Данцкевич	

Главный корпус для станции очистки воды поверхностных источников мутностью 120мг/л производительностью 8.0тыс.м³/сут

Схема расположения фундаментов

Стадия	Лист	Листов
Р	4	

ЦНИИЭП инженерного оборудования г. Москва

Инв. № подл. | Подпись и дата | Взам. инв. №

Копировал: Боброва 23714-ез Формат: А2

Альбом 3 часть 2

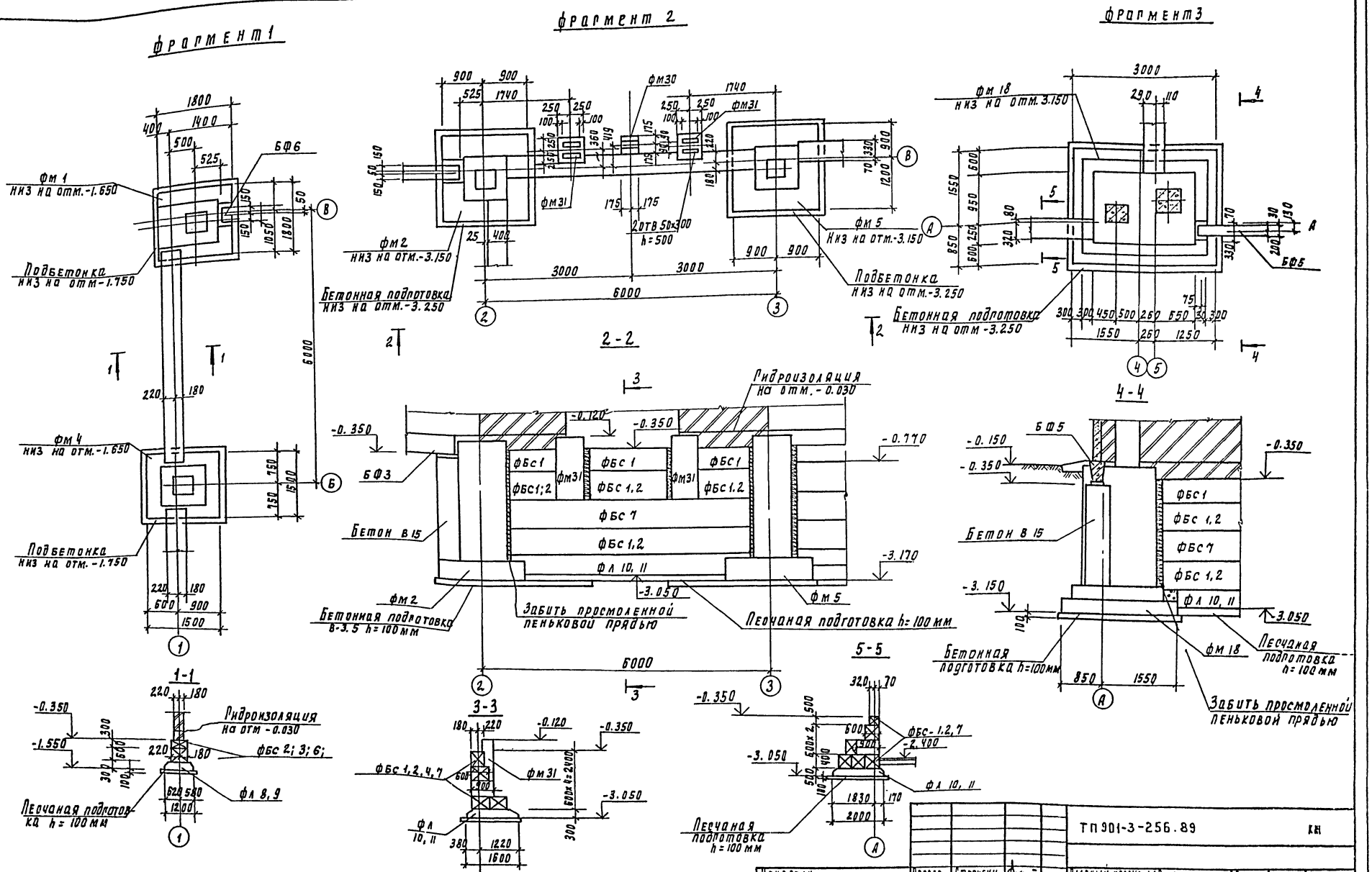

Привязан	Провер.	Стронгин		ТП 901-3-256.89	КН
	Инж. II кат.	Саранча		Главный корпус для станции очистки воды поверхностных источников мутностью до 120 мг/л производительностью 8.0 тыс м³/сут.	Стадия: Р; Лист: 5; Листов:
	Зав. пр.	Стронгин			
	Гл. спец.	Письман		Фрагмент плана и 1÷3 Разрезы 1-1÷5-5	ЦНИИЭП инженерного оборудования г. Москва
Инв. №	Н. контр.	Антонова			
	Нач. отд.	Данилевский			

Копировал Подлевская 23714-04 формат А2

Инв. № подл. | Подпись и дата | Взам. инв. №

Альбом 3 часть 2

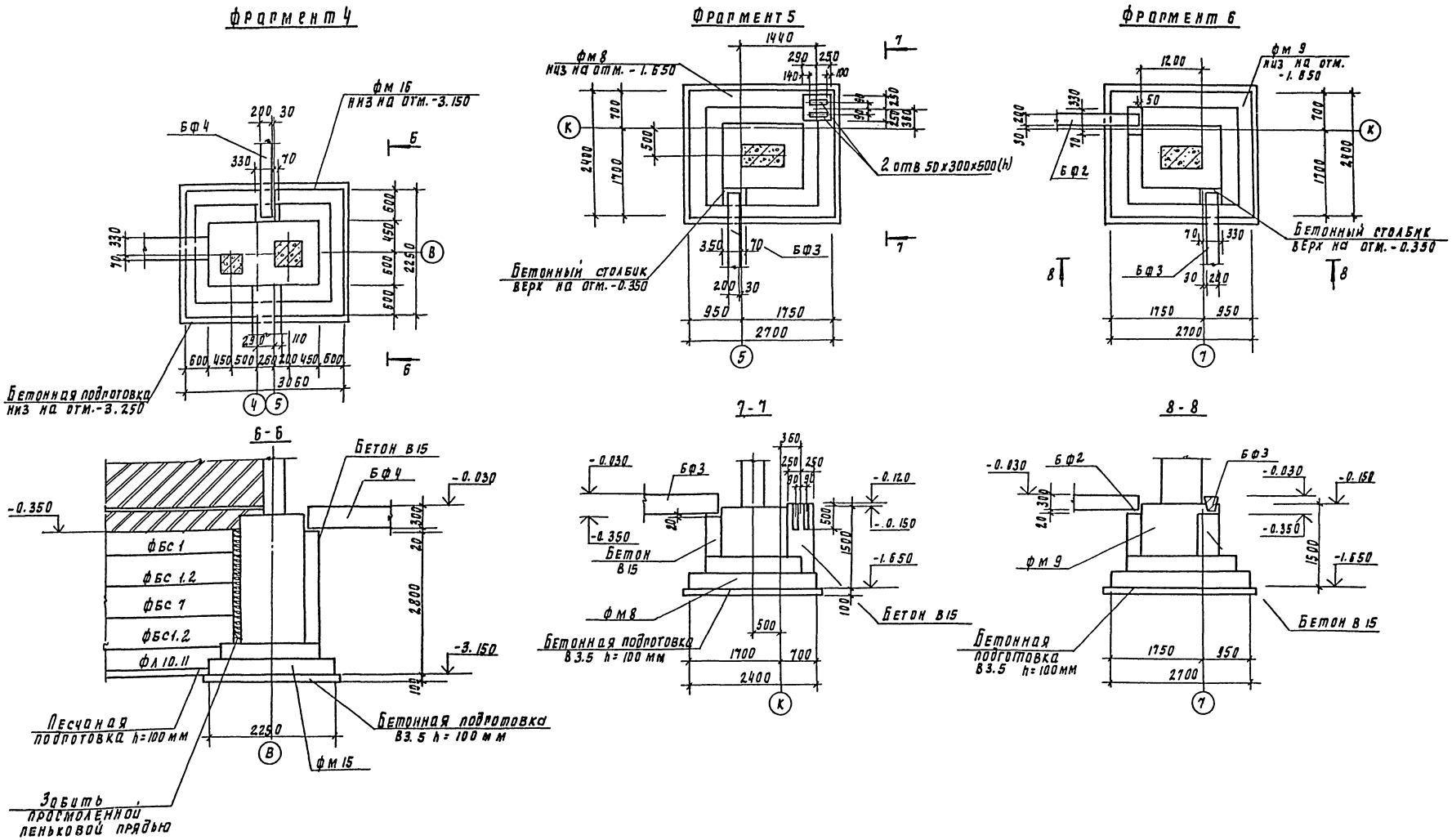

				ТП 901-3-256.89		КЖ
Привязан	Провер	Строгин		Главный корпус для станции очистки воды поверхностных источников мутностью до 120 мг/л производительностью 8 отыс. м³/сут	Стадия	Лист	Листов
	Инж. Пка	Саранча				6	
	Зав. гр.	Строгин					
	Гл. конст	Письман		Фрагмент плана 4÷6 Разрезы 6-6÷8-8	ЦНИИЭП инженерного оборудования г. Москва		
	Н. контр.	Антонова					
Инв. №	Нач. отд	Данилевский					

Инв. № подл. | Подпись и дата | Взам. инв. №

Копировал Подаевская

Формат А2

Альбом 3 часть 2

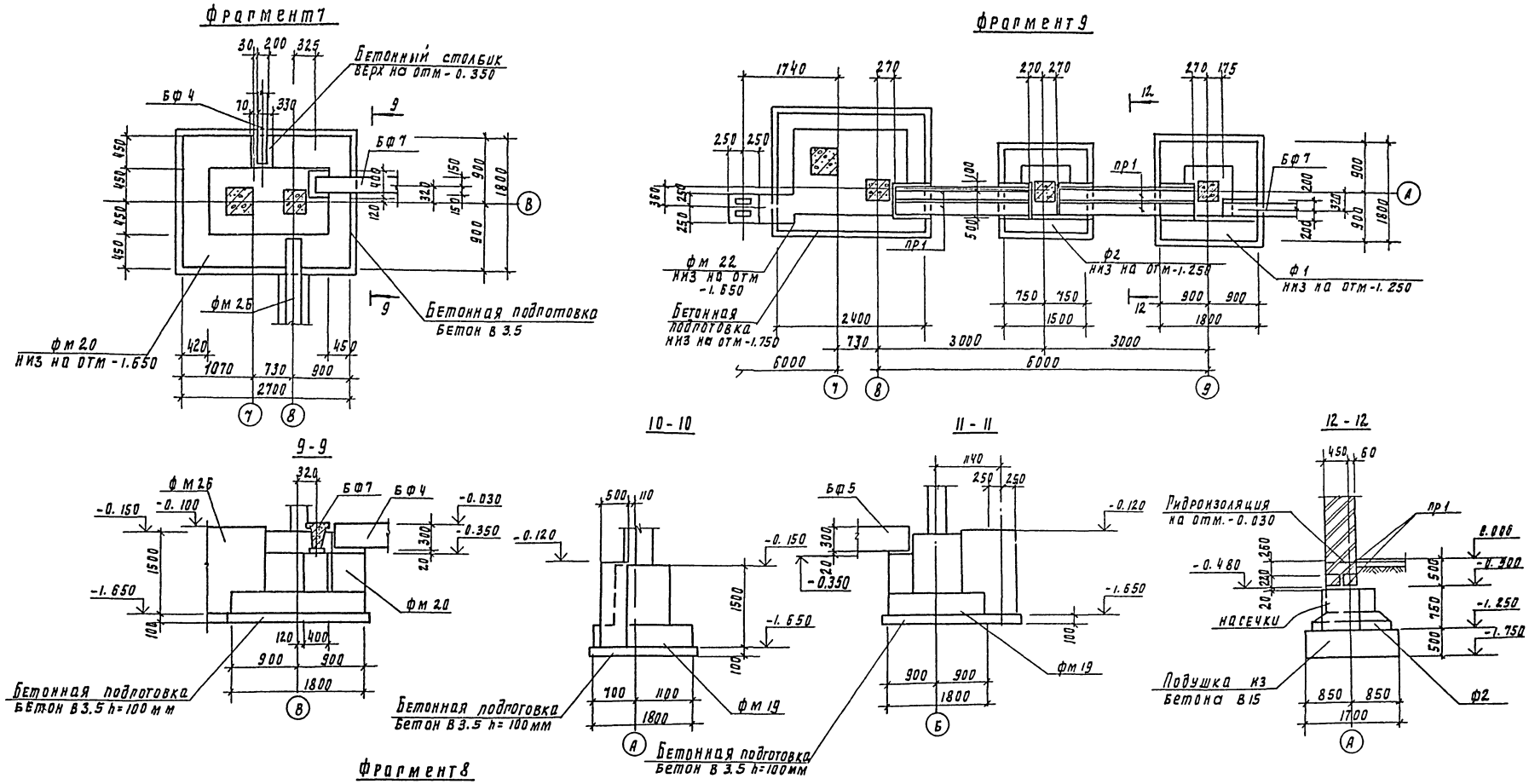

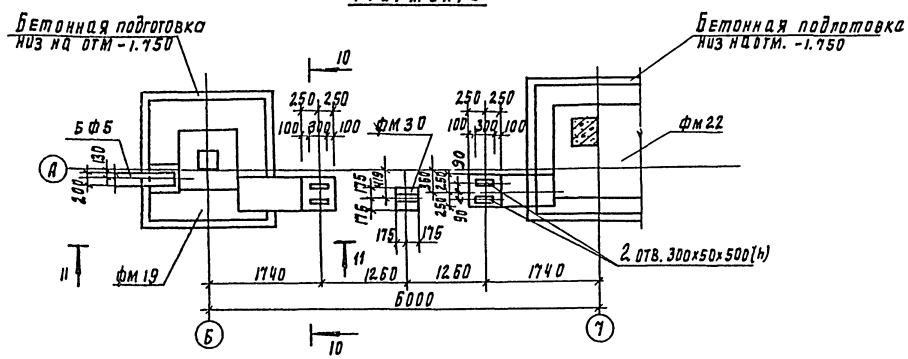

1. Перед устройством бетонных столбиков на фундаментах ф1 и ф2 поверхность последних насечь.

Привязан				ТП 901-3-256.89	КН
	Провер	Стронгин		Главный корпус для станции очистки воды поверхностных источников мутностью до 120 мг/л произв. водительностью 8 тыс. м3/сут.	Стадия Р / Лист 7 / Листов
	Инж. II кат.	Саранча			
	Зав. пр.	Стронгин		Фрагменты 7÷9 Сечения 9-9÷12-12	ЦНИИЭП инженерного оборудования г. Москва
	Гл. конст.	Письман			
	Н. контр.	Антонова			
	Нач. отд.	Далилевский			

Копировал Годлевская 23714-04 формат А2

Альбом 3 часть 2

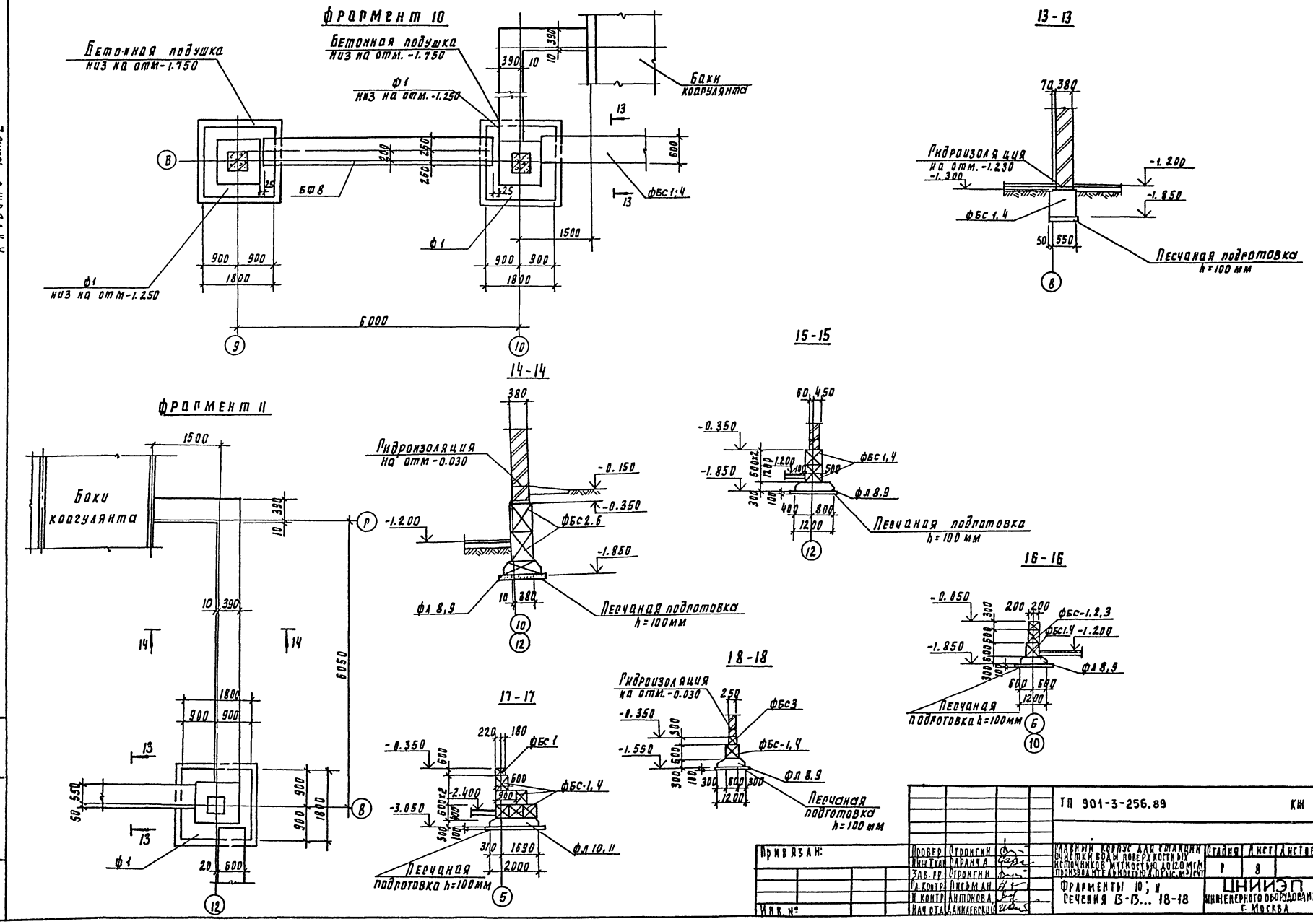

Привязан:	Провер.	Стронгин		ТП 901-3-256.89	КН
	Инж. I кат.	Саранча			
	Зав. гр.	Стронгин			
	Гл. контр.	Письман		Главный корпус для станции очистки воды поверхностных источников мутностью до 120 мг/л производительностью 2,0 тыс. м³/сут	Стадия: Р; Лист: 8; Листов:
Инв. №	Н. контр.	Антонова		Фрагменты 10; 11 Сечения 13-13... 18-18	ЦНИИЭП инженерного оборудования г. Москва
	Нач. отд.	Данилевский			

Инв. № подл. | Подпись и дата | Взам. инв. №

Копировал Родлевская 23714-04 Формат А2

Альбом 3 часть 2

Спецификация к схеме расположения фундаментов, фундаментных балок, перемычек

(начало) (окончание)

Фрагмент 12

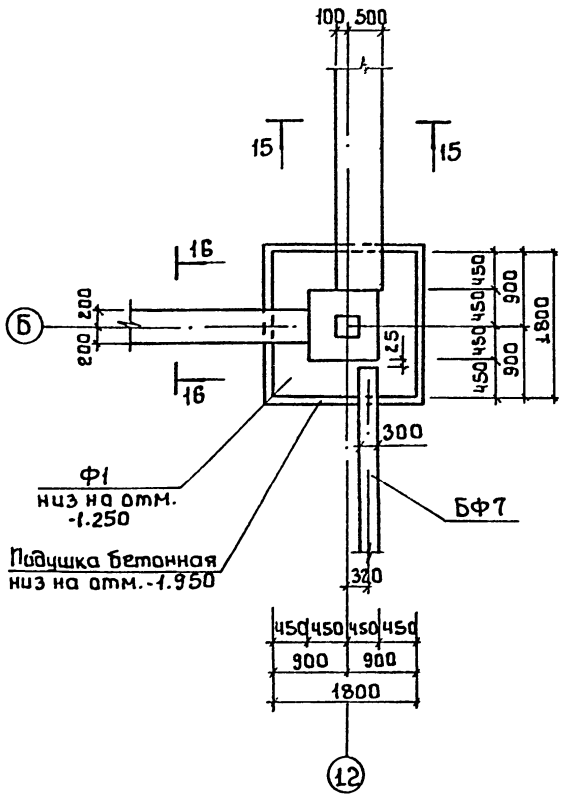

Марка поз.	Обозначение	Наименование	Кол. шт.	Масса ед.кг	Примечание
	Сборные ж-б.фундаменты				
Ф1	1.020-1/83.1-13.0.0	1Ф18.8-2	7	3500	
Ф2	1.020-1/83.1-13.0.0	1Ф15.8-2	2	2500	
	Монолитные ж-б.фундаменты				
ФМ1	лист 10	ФМ1	1		
ФМ2	лист 10	ФМ2	1		
ФМ3	лист 10	ФМ3	1		
ФМ4	лист 11	ФМ4	1		
ФМ5	лист 11	ФМ5	1		
ФМ6	лист 11	ФМ6	1		
ФМ7	лист 12	ФМ7	1		
ФМ8	лист 12	ФМ8	1		
ФМ9	лист 12	ФМ9	1		
ФМ10	лист 13	ФМ10	1		
ФМ11	лист 13	ФМ11	2		
ФМ12	лист 14	ФМ12	1		
ФМ13	лист 14	ФМ13	1		
ФМ14	лист 14	ФМ14	1		
ФМ15	лист 15	ФМ15	4		
ФМ16	лист 15	ФМ16	1		
ФМ17	лист 15	ФМ17	1		
ФМ18	лист 16	ФМ18	1		
ФМ19	лист 16	ФМ19	1		
ФМ20	лист 16	ФМ20	1		
ФМ21	лист 17	ФМ21	1		
ФМ22	лист 17	ФМ22	1		
ФМ23	лист 18	ФМ23	1		
ФМ24	лист 18	ФМ24	1		
ФМ25	лист 18	ФМ25	1		
ФМ26	лист 19	ФМ26	1		
ФМ27	лист 19	ФМ27	1		
ФМ28	лист 19	ФМ28	1		
ФМ29	лист 19	ФМ29	1		
ФМ30	лист 13	ФМ30	3		
ФМ31	лист 5	ФМ31	2		0.4м³
Фм32	лист 18	Фм32	1		

Марка поз.	Обозначение	Наименование	Кол. шт.	Масса ед.кг.	Примечание
		Перемычки			
ПР1	1.038.1-1.1 1300000	5ПБ25-37-П	4	338	
		Фундаментные балки			
БФ1	1.415.1-2.1-1 -08	1БФБ-9	4	600	
БФ2	-10	1БФБ-11	4	580	
БФ3	-12	1БФБ-13	2	580	
БФ4	-04	1БФБ-5	4	680	
БФ5	-06	1БФБ-7	1	630	
БФ6	1.415.1-2.1-4-47	4БФ6-19АIV	1	1100	
БФ7	1.415.1-2.1-2-43	2БФ6-8АIV	4	920	
БФ8	1.415.1-2.1-4-36	4БФ6-9АIV	2	1400	
БФ9	1.415.1-2.1-3-66	3БФ6-28АIV	1	930	
		Фундаментные блоки			
ФБС1	ГОСТ 13579-78	ФБС24.6.6-Т	50	1960	
ФБС2	ГОСТ 13579-78	ФБС24.4.6-Т	11	1300	
ФБС3	ГОСТ 13579-78	ФБС12.4.3-Т	27	310	
ФБС4	ГОСТ 13579-78	ФБС12.6.6-Т	18	960	
ФБС5	ГОСТ 13579-78	ФБС12.6.3-Т	4	460	
ФБС6	ГОСТ 13579-78	ФБС12.4.6-Т	11	640	
ФБС7	ГОСТ 13579-78	ФБС9.6.6-Т	40	700	
		Плиты фундаментные			
ФЛ8	ГОСТ 13580-85	ФЛ12.24-2	9	1630	
ФЛ9	ГОСТ 13580-85	ФЛ12.12-2	18	780	
ФЛ10	ГОСТ 13580-85	ФЛ20.12-2	22	1950	
ФЛ11	ГОСТ 13580-85	ФЛ20.8-2	10	1250	

Сечения 15-15, 16-16 см. на листе 8

Инв.№ подл. | Подпись и дата | Взам. инв.№

Привязан

Инв.№

Провер.	Стронгин		т.п.901-3-256.89 КЖ
Инж.1 к.	Саранча		
Зав.гр.	Стронгин		Главный корпус для станции очистки воды поверхностных источников мутностью до 2000 мг/л производительностью 80 тыс.м³/сут.
Гл.конст.	Письман		Стадия: Р; Лист: 9; Листов:
Н.контр.	Антонова		Фрагмент 12 Спецификация.
Нач.отд.	Даниевский		ЦНИИЭП инженерного оборудования г.Москва

Копировал: Боброва Формат: А2

Альбом 3 часть 2

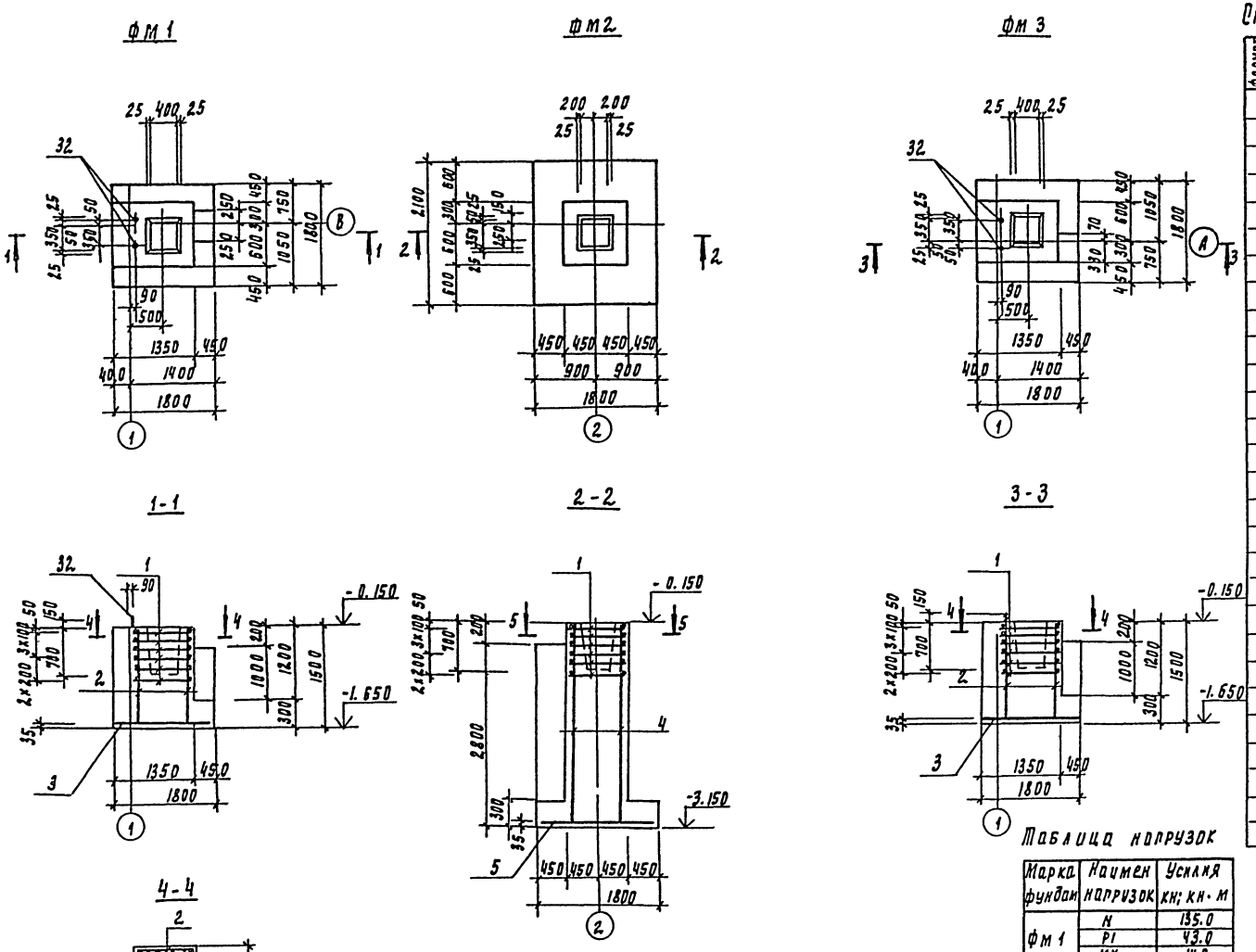

Спецификация монолитных фундаментов фм1÷фм3

Формат	Зона	Поз	Обозначение	Наименование	Кол шт	Примеч
				фм 1		
				Сборочные единицы		
		1	1.412-1/77-В.3-020	СА 8 АI	6	2.7
		2	1.412-1/77-В.3-100	СН 12 АII-6×15	2	6.0
		3	1.410-3.1-12	2с $\frac{12 А III}{12 А III}$ 175×175	1	28.0
		32		Болт 1.1 М 24×800 Вст 3 кп2 ГОСТ 24379.1-80	2	3.42
				Материалы:		
				Бетон В15; F50	м3	2.6
				фм 2		
				Сборочные единицы		
		1	1.412-1/77-В.3-020	СА 8 АI	6	2.7
		4	1.410-3.1-01	1с $\frac{12 А III}{6 А III}$ 85×295	2	14.0
		5	1.410-3.1-12	2с $\frac{12 А III}{12 А III}$ 175×205	1	33.5
				Материалы:		
				Бетон В15; F50	м3	5.50
				фм3		
				Сборочные единицы		
		1	1.412-1/77-В.3-020	СА 8 АI	6	2.7
		2	1.412-1/72-В.3-100	СН 12 А II-6×15	2	6.0
		3	1.410-3.1-12	2с $\frac{12 А III}{12 А III}$ 175×175	1	28.0
		32		Болт 1.1 М 24×800 Вст. 3 кп2 ГОСТ 24379.1-80	2	3.42
				Материалы:		
				Бетон В15; F50	м3	2.6

Таблица нагрузок

Марка фундам	Наимен нагрузок	Усилия кн; кн·м
фм 1	N	135.0
	P1	43.0
	MX	14.0
	MY	2.3
	QX	5.2
	QY	0.6
фм 2	N	271.0
	P	43.0
	MX	27.4
	MY	4.6
	QX	10.4
	QY	1.2
фм 3	N	136.0
	P1	43.0
	MX	14.0
	MY	2.3
	QX	5.2
	QY	0.6

Ведомость расхода стали на элемент, кг

Марка элемента	Изделия арматурные								Изделия закладные		Общий расх.
	Арматура класса								прокат марки		
	А-I		А-II		А-III				Вст 3 кп2		
	ГОСТ 5781-82				ГОСТ 5781-82				ГОСТ 2590-71		
	ф 8	Итого	ф 12	Итого	ф 12	Итого			м24	Итого	
фм1	16.2	16.2	12.0	12.0	28.0	28.0			6.84	6.84	63.0
фм2	16.2	16.2	23.2	23.2	33.5	33.5					72.9
фм3	16.2	16.2	12.0	12.0	28.0	28.0			6.84	6.84	63.0

Схемы нагрузок на фундаменты

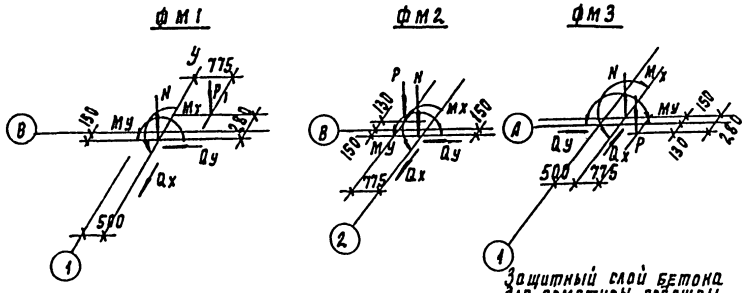

Защитный слой бетона для арматуры подошвы фундамента - 35 мм для остальной - 25 мм

Инв. № подл. | Подпись и дата | Взам. инв. №

Привязан:

Инв. №

Провер.	Стронгин	
Инж. II кат.	Саранча	
Зав. пр.	Стронгин	
Вл. конст.	Письман	
Н. контр.	Антонова	
Нач. отд.	Данилевский	

ТП. 901-3-256.89 КЖ

Главный корпус для станции очистки воды поверхностных источников мутностью до 120 мг/л производительностью 8.0 тыс. м³/сут

Стадия: Р | Лист: 10 | Листов:

Опалубочный чертеж. Армирование фм1÷фм3

ЦНИИЭП инженерного оборудования г. Москва

Копировал Подлевская 23714-04 формат А2

Альбом 3 Часть 2

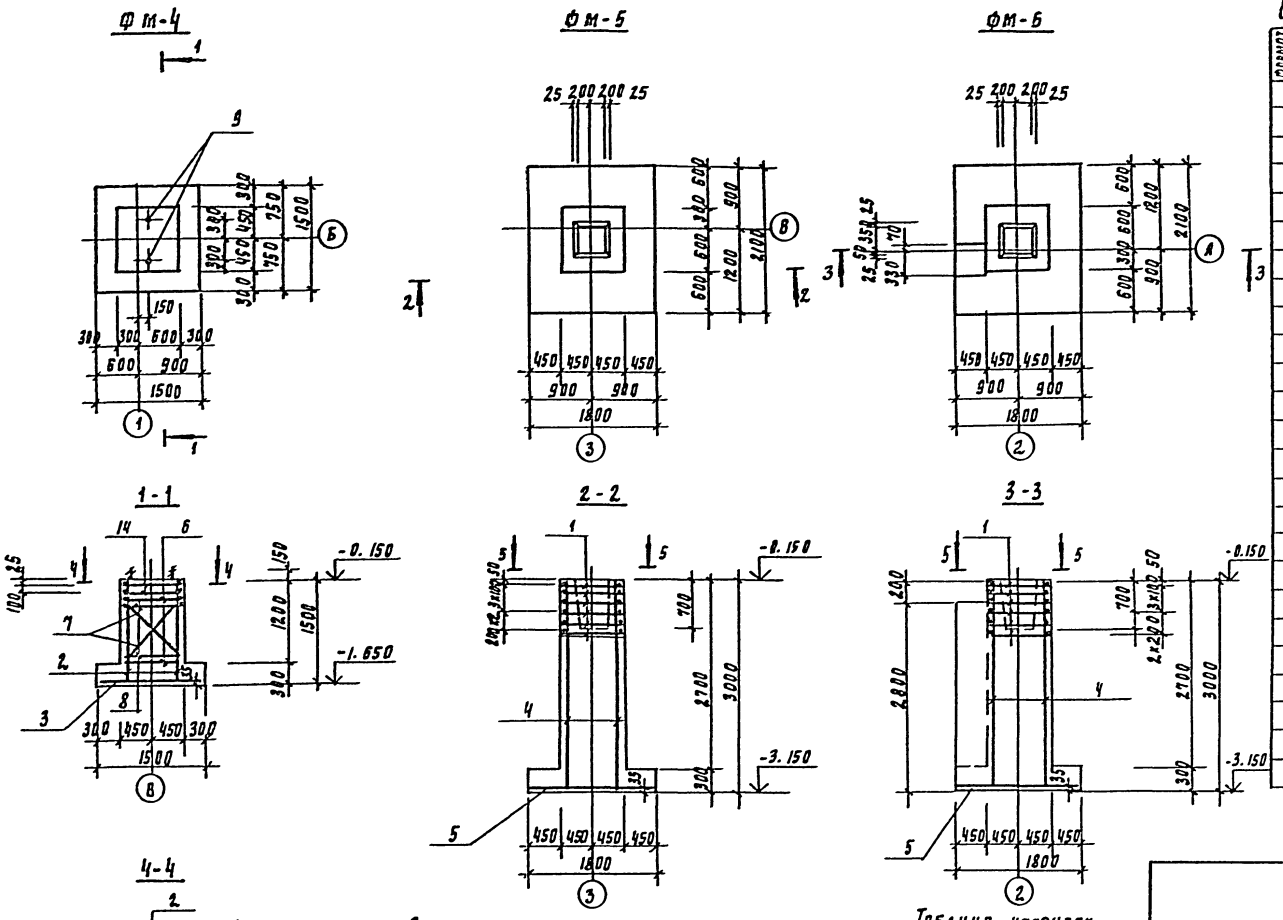

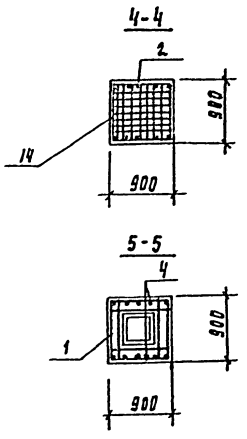

Спецификация монолитных фундаментов фм4 ÷ фм 6

Формат	Зона	Поз	Обозначение	Наименование	Кол шт	Примечание
				фм4		
				Сборочные единицы		
		2	1.412-1/77-В3-100	СН12АII-6х15	2	6.0
		3	1.410-3.1-12	2С 12АIII/12АIII 145х145	1	20.6
		6	1.412.1-4.080	соединительный элемент мм1	4	0.73
		7	-01	мм2	4	0.85
		8	-02	мм3	4	0.52
		9	1.412.1-4.060	мн1	2	3.4
		14	1.412.1-4.050	СН-6АI	2	3.5
				Материалы		
				Бетон В15; F50	м3	1.84
				фм-5		
				Сборочные единицы		
		1	1.412-1/77-В3-020	СА8АI	6	2.7
		4	1.410-3.1-01	1С 12АIII/6АIII 85х295	2	14.0
		5	1.410-3.1-12	2С 12АIII/12АIII 175х205	1	33.5
				Материалы:		
				Бетон В15; F50	м3	4.75
				фм-6		
				Сборочные единицы		
			поз 1.4.5 см. выше			
				Материалы:		
				Бетон В15; F50	м3	3.5

Схемы нагрузок на фундаменты

фм 4 фм 5 фм 6

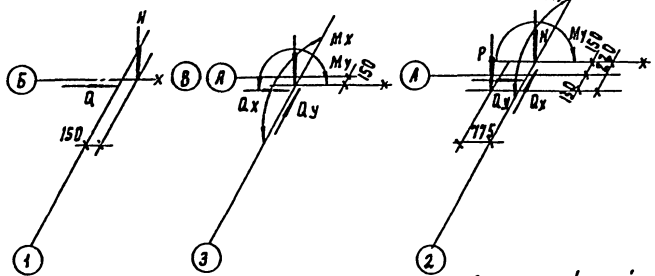

Таблица нагрузок

Марка ф-та	Наименование нагрузки	Усилия кн, кн-м
фм 4	N	101.0
	Q	54.0
фм 5	N	271.0
	Mx	27.4
	My	4.6
	Qx	10.4
	Qy	1.2
фм 6	N	271.0
	P	43.0
	Mx	27.4
	My	4.6
	Qx	10.4
	Qy	1.2

Ведомость расхода стали на элемент, кг

Марка элемента	Изделия арматурные									Изделия закладные				Общий расход
	Арматура класса								Всего	Прокат марки				
	А-I			А-II	А-III					В ст3 кп2				
	ГОСТ 5781-82				ГОСТ 5781-82					ГОСТ 2590-71				
	ф6	ф10	ф8	ф12	ф10	ф12		Итого		ф24			Итого	
фм 4	7.0	19.1		12.0		32.6		32.6	70.7	6.8			6.8	77.5
фм 5			16.2	12.0		44.7		44.7	72.9					72.9
фм 6			16.2	12.0		44.7		44.7	72.9					72.9

Защитный слой бетона:
для арматуры подошвы фундамента - 35 мм;
для остальной - 25 мм

Т.П 901-3-256.89 КЖ

Провер.	Стронгин		
Инж. пр.	Саранча		
Зав. пр.	Стронгин		
Рл. констр.	Письман		
Н. контр.	Антонова		
Нач. отд.	Данилевский		

Привязан

Инв. №

Главный корпус для станции очистки воды поверхностных источников мутностью до 120 мг/л производительностью 8 тыс. м³/сут

Стадия | Лист | Листов

Опалубочный чертеж
Армирование фм 4 ÷ фм 6

ЦНИИЭП инженерного оборудования г. Москва

Инв. № подл. | Подпись и дата | Взам. инв. №

Копировал Родаевская 23/11-04 формат А2

Альбом 3 часть 2

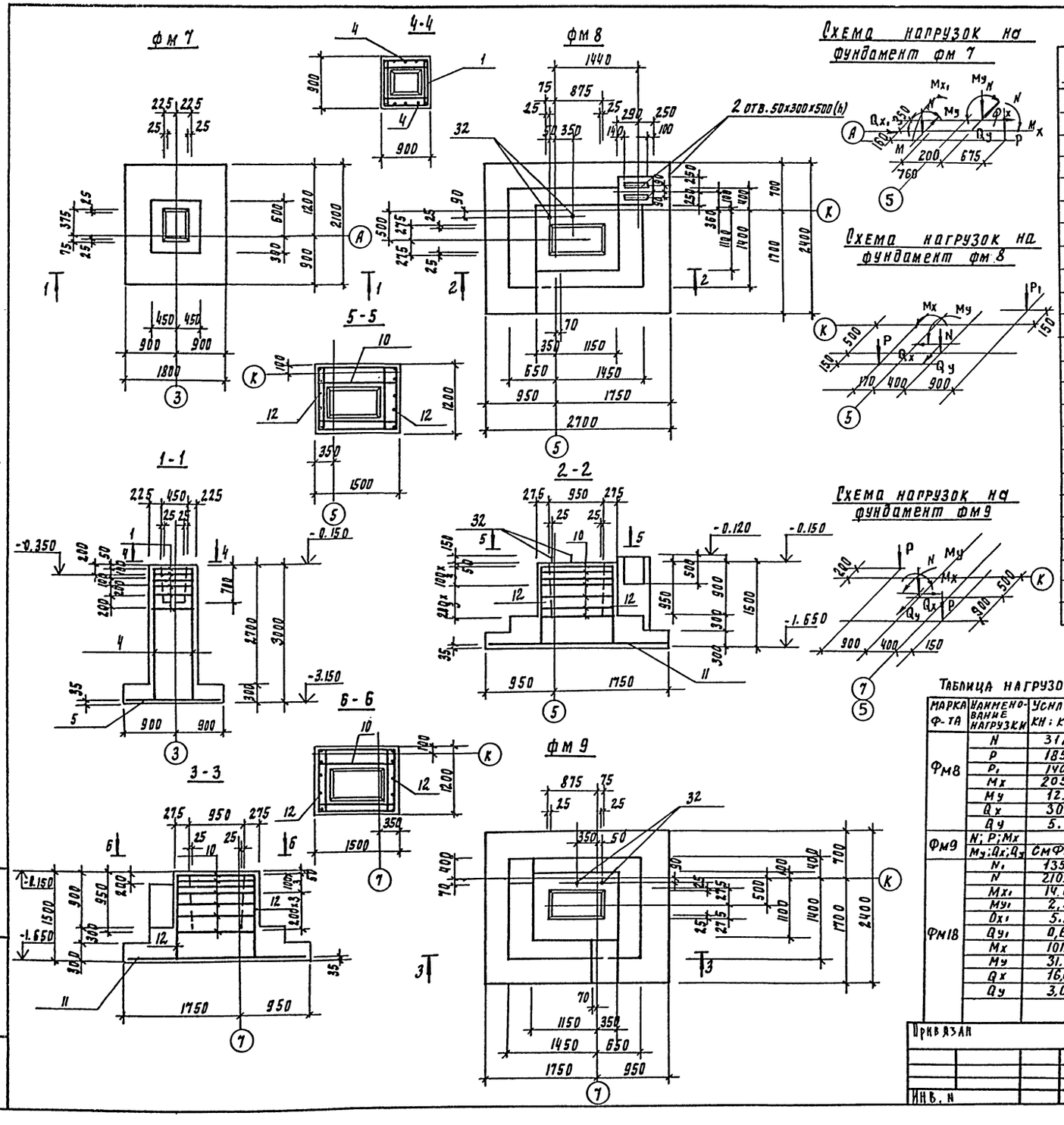

Спецификация монолитных фундаментов фм7÷фм9

Формат	Зона	Поз	Обозначение	Наименование	Кол	Примечание
				фм7		
				Сборочные единицы		
		1	1.412-1/77-В.3-020	СА 8АI	6	2.7 кг
		4	1.410-3.1-01	1С $\frac{12АIII}{6АIII}$ 85×295	2	14.0 кг
		5	1.410-3.1-12	2С $\frac{12АIII}{12АIII}$ 175×205	1	33.5 кг
				Материал:		
				Бетон В15; F50	м³	3.15
				фм8; фм9		
				Сборочные единицы		
		32	ГОСТ 24379.1-80	Болт 1.1 М24×800 ВСт3 кп2	2	3.42 кг
		10	1.412-1/77-В3-060	СВ-10АII	7	6.6 кг
		11	1.410-3.1-12	2С $\frac{12АIII}{12АIII}$ 235×265	1	51.4 кг
		12	1.412-1/77-В.3-110	СН 12АII-10×15	2	8.9 кг
				фм8		
				Материал:		
				Бетон В15; F50	м³	4.79
				фм9		
				Материал:		
				Бетон В15; F50	м³	4.38

Усилия и схемы нагрузок на Фм7 см. Фм5 на листе 11

Таблица нагрузок

Марка ф-та	Наименование нагрузки	Усилия кн; кн·н
Фм8	N	312.0
	P	185.0
	P_1	140.0
	Mx	205.0
	My	12.0
	Qx	30.0
	Qy	5.0
Фм9	N; P; Mx	
	My; Qx; Qy	СМФМ8
Фм18	N_1	135.0
	N	210.0
	Mx_1	14.0
	My_1	2,3
	Qx_1	5.2
	Qy_1	0,6
	Mx	101.0
	My	31.0
	Qx	16,0
	Qy	3,0

Ведомость расхода стали на элемент, кг

Марка элемента	Изделия арматурные						Изделия закладные		Общий расход
	Арматура класса						прокат марки		
	АI		АII		АIII		ВСт3кп2		
	ГОСТ 5781-82						ГОСТ 2590-71		
	ф8	Итого	ф12	Итого	ф12	Итого	м24	Итого	
фм7	16.2	16.2	12.0	12.0	44.7	44.7	6.8	6.8	79.7
фм8	3.8	3.8	44.8	44.8	51.4	51.4			100.0
фм9	3.8	3.8	44.8	44.8	51.4	51.4			100.0

ТП 901-3-256.89 КЖ

Привязан

Инв. N

Провер	Стронгин	
Инж. II кат	Саранча	
Зав. пр.	Стронгин	
Гл. конст	Письман	
Н. контр.	Антонова	
Нач. отд.	Данилевский	

Главный корпус для станции очистки воды поверхностных источников мутностью 120 мг/л производительностью 8 ф/тыс. м³/сут.

Опалубочный чертеж
Армирование фм7÷фм9

Стадия	Лист	Листов
Р	12	

ЦНИИЭП инженерного оборудования г. Москва

Инв. N подл. | Подпись и дата | Взам. инв. N

Копировал Подлевская 23714-04 формат А2

Альбом 3 часть 2

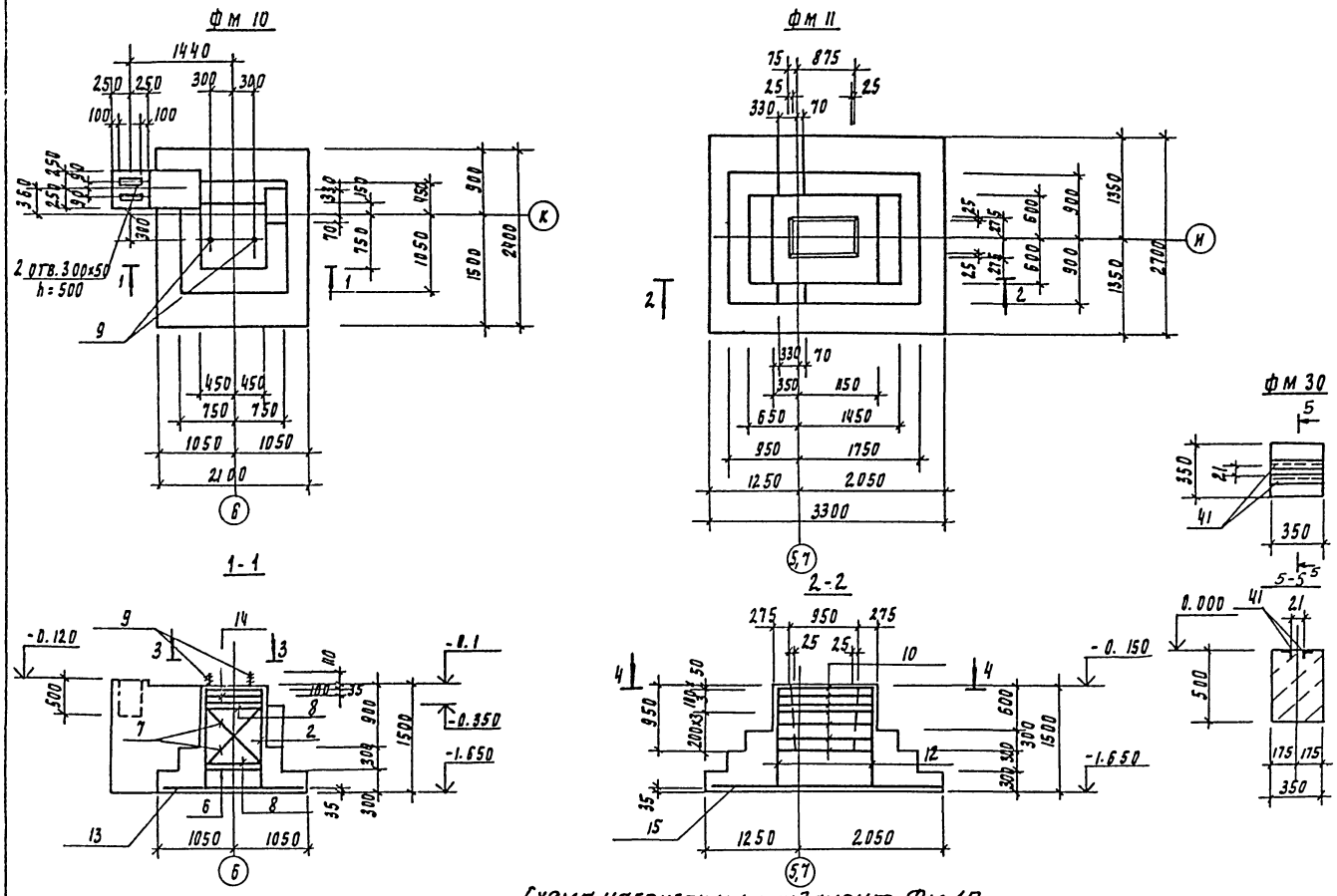

Спецификация монолитных фундаментов фм 10; фм 11; фм 30

Формат	Зона	Поз	Обозначение	Наименование	Кол	Примечание
				фм 10		
				Сборочные единицы		
		2	1.412-1/77-В3-100	СН12АII-6х15	2	6.0 кг
		6	1.412.1-4.080	Соединительный элемент мм1	4	0.73 кг
		7	-01	мм2	4	0.85 кг
		8	-02	мм3	4	0.52 кг
		5	1.412.1-4.060	мн1	2	3.4 кг
		14	1.412.1-4.050	СН-6АI	2	3.5 кг
		13	1.410-3.1-12	2С 12АIII/12АIII 205х235	1	44.8 кг
				Материалы		
				Бетон В15; F50	м3	4.88
				фм 11		
				Сборочные единицы		
		10	1.412-1/77-В3-060	СВ-10АII	7	6.6 кг
		12	1.412-1/77-В.3-110	СН12АII-10х15	2	8.9 кг
		15	1.410-3.1-12	2С 12АIII/12АIII 265х325	1	80.4 кг
				Материал:		
				Бетон В15; F50	м3	5.47
				фм 30		
				Детали		
		41		Уголок 50х50х5-В гост 8509-86 / ВСт3пс6-I гост 535-79		
				l=350	2	0.4 кг
				Материал: бетон В15; F50	м3	0.6

Схема нагрузок на фундамент Фм 10.

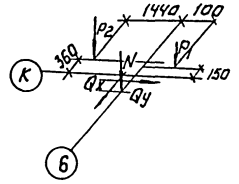

Таблица нагрузок.

Марка ф-та	Наименование нагрузки	Усилия кн, кн.м.
Фм10	N	90.0
	P1	195.0
	P2	40.0
	Qx	25.0
	Qy	—
Фм11	N	390.0
	P	185.0
	Mx	340.0
	My	18.0
	Qx	30.1
	Qy	23.3

Ведомость расхода стали на элемент, кг

Марка элемента	Изделия арматуры. Арматура класса АI, ГОСТ 5781-82: 6	8	10	Итого	АII: 12	10	Итого	АIII: 12	Итого	Изделия закладные. Прокат марки ВСт3 кп2 ГОСТ 2590-71: ф24	Вст3 пс6-1 ГОСТ 8509-86: 150х5	Итого	Общий расход
фм 10	7.0	1.6	8.7	17.0	10.4		10.4	44.8	44.8	6.8		6.8	79.0
фм 11		3.8		3.8	15.4	44.8	60.2	80.4	80.4				144.4
фм 30											0.8	0.8	0.8

3-3

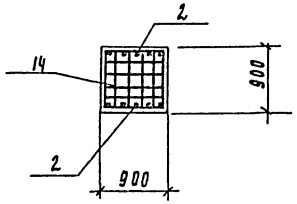

4-4

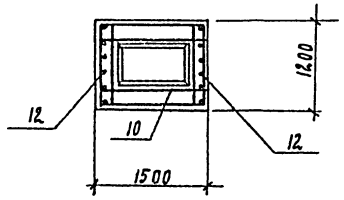

Схема нагрузок на фундамент фм 11

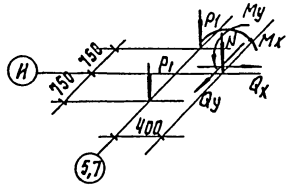

ТП 901-3-256.89 КЖ

Привязан

Провер.	Стронгин	
Инж. II кат.	Саранча	
Зав. пр.	Стронгин	
Гл. конс.	Письман	
Н. контр.	Антонова	
Нач. отд.	Данилевский	

Главный корпус для станции очистки воды поверхностных источников мутностью 120 мг/л производительностью 8 птыс. м3/сут

Опалубочный чертеж. Армирование фм10; фм11 фм30

Стадия	Лист	Листов
Р	13	

ЦНИИЭП инженерного оборудования г. Москва

Инв. № подл. | Подпись и дата | Взам. инв. №

Копировал Подлевская 23714-04 формат А2

Альбом 3 часть 2

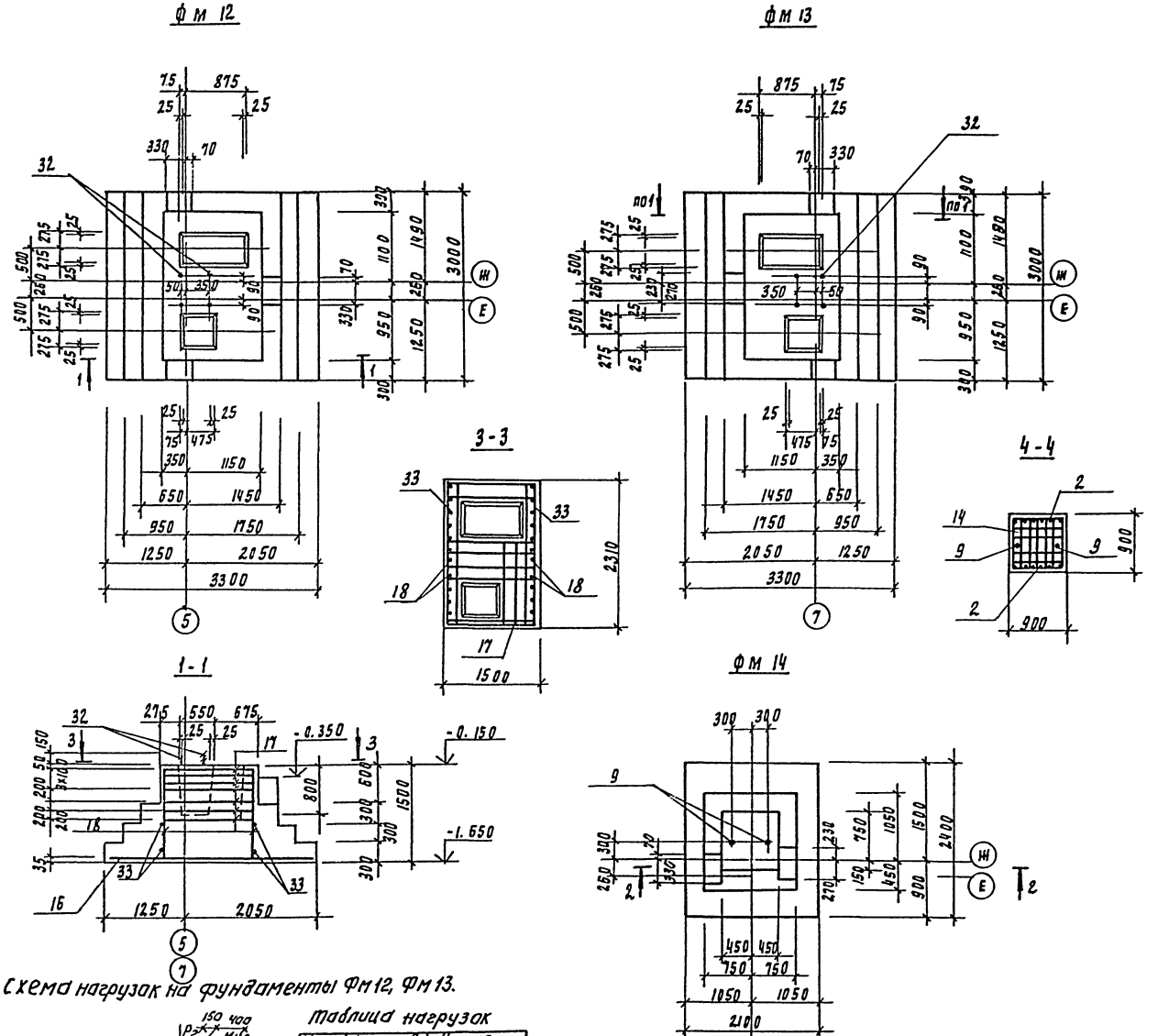

Схема нагрузок на фундаменты Фм12, Фм13.

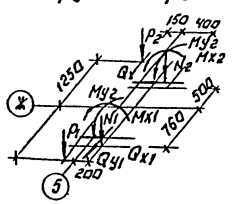

Таблица нагрузок

Марка ф-та	Наименование нагрузки	Усилия кн, кн.м.
Фм12	N1	210.0
	N2	312.0
	P1	95.0
	P2	185.0
Фм13	Mx1	101.0
	My1	31.0
	Qx1	16.0
	Qy1	3.0
	Mx2	205.0
	My2	12.0
	Qx2	30.0

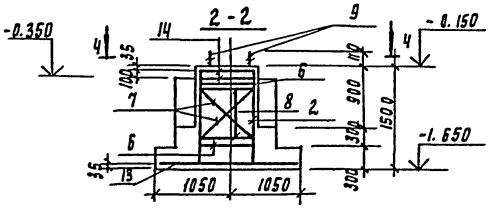

Спецификация к монолитным фундаментам фм 12 ÷ фм 14

Формат	Зона	Поз	Обозначение	Наименование	Кол	Примечание
				фм 12, фм 13		
				Сборочные единицы		
		16	1.410-3.1-12	2 с $\frac{12АIII}{12АIII}$ 295х325	1	87.8
		17	ТП 901-3-256.89- кж.н 79.0.0.0	С1	7	14.6
		18		ф12АIII ГОСТ 5781-82 ℓ=1480	24	1.31
		32	ГОСТ 24379.1-80	Болт 1.1 м24х800 ВСт3 кп2	4	3.4
		33		ф 8АI ГОСТ 5781-82 ℓ=2270	4	0.91
				Материал:		
				Бетон В 15; F50	м3	9.98
				фм 14		
				Сборочные единицы		
		2	1.412-1/77-83-100	СН 12АII-6х15	2	6.0
		6	1.412.1-4.080	Соединительный элемент мм1	4	0.73
		7	-01	мм2	4	0.85
		8	-02	мм3	4	0.52
		9	1.412.1-4.060	мн1	2	3.4
		13	1.410-3.1-12	2 с $\frac{12АIII}{12АIII}$ 205х235	1	44.8
		14	1.412.1-4.050	СН-6АI	2	3.5
				Материал:		
				Бетон В 15; F50	м3	2.91

Ведомость расхода стали на элемент, кг

Марка элемента	Изделия арматурные									Изделия закладные			Общий расход
	Арматура класса									Проект марки			
	АI				АII			АIII		ВСт3 кп2			
	ГОСТ 5781-82									ГОСТ 2590-71			
	6	8	10	Итого	12	10	Итого	12	Итого	24		Итого	
фм 12; фм 13		3.6		3.6		102.2	102.2	119.2	119.2	13.6		13.6	238.6
фм 14	7.0	1.6	8.4	17.0	10.4		10.4	44.8	44.8	6.8		6.8	79.0

Привязан	Провер	Стронгин		ТП 901-3-256.89			КЖ
	Инж II кат	Саранча		Главный корпус для станции очистки воды поверхностных источников мутностью до 120 мг/л производительностью 8 тыс. м3/сут	Стадия	Лист	Листов
	Зав. пр.	Стронгин				14	
	Ра конст.	Письман		Опалубочный чертеж Армирование фм 12 ÷ фм14	ЦНИИЭП инженерного оборудования г. Москва		
Инв. №	Н. контр.	Антонова					
	Нач. отд.	Данилевский					

Копировал Годлевская 23714-04 формат А2

Инв. № подл. | Подпись и дата | Взам. инв. №

Альбом 3 часть 2

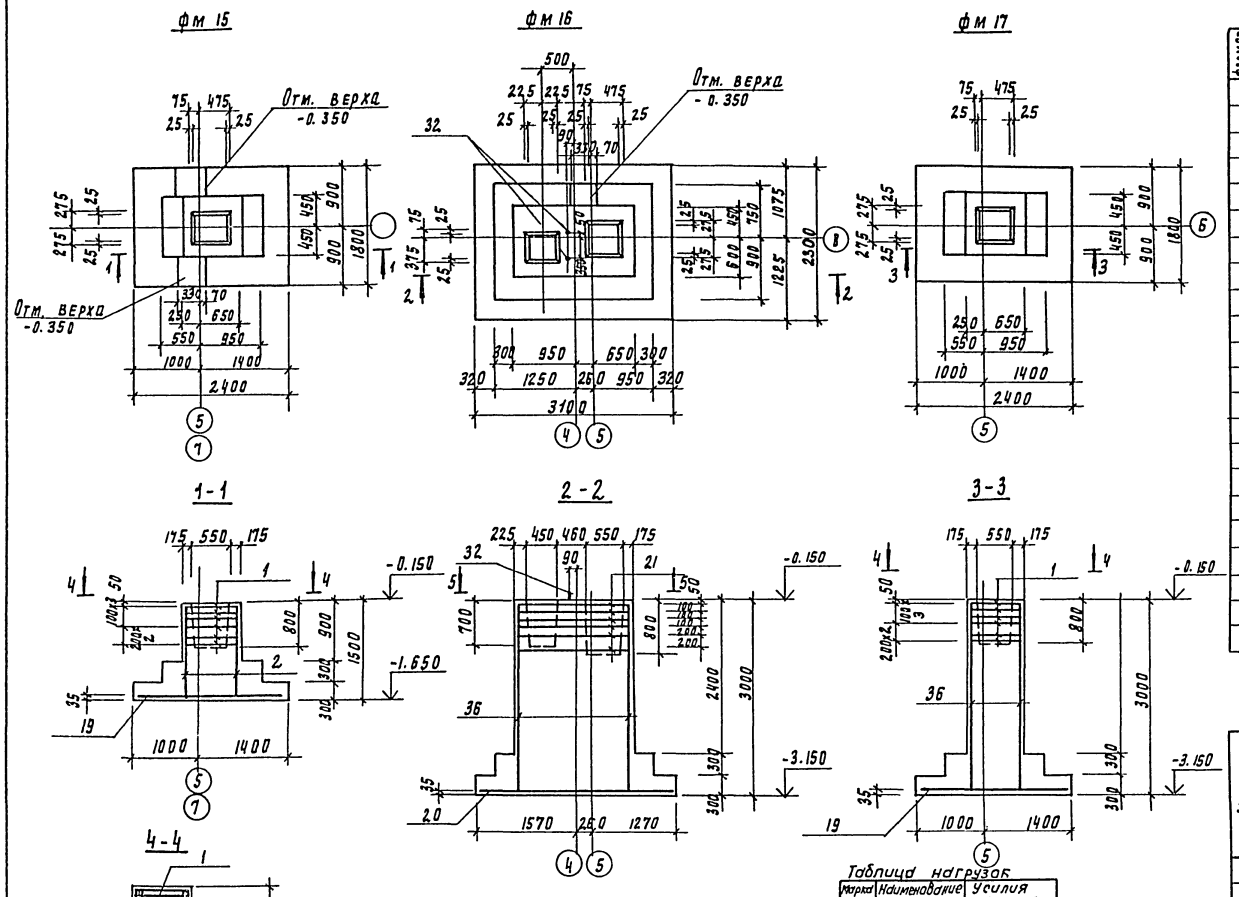

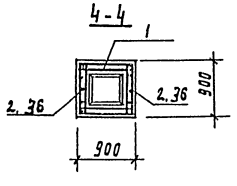

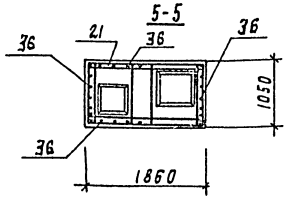

Схема нагрузок на фундамент фм 15, фм 17

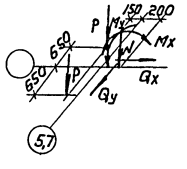

Схема нагрузок на фундамент фм 16

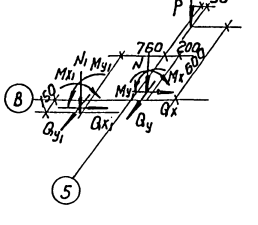

Спецификация к монолитным фундаментам фм 15÷фм 17

Формат	Зона	Поз	Обозначение	Наименование	Кол	Примечание
				фм 15		
				Сборочные единицы		
		1	1.412-1/77-В.3-020	СА-8АI	6	2.7
		2	1.412-1/77-В.3-100	СН12АII-6×15	2	6.0
		19	1.410-3.1-12	2С 12АIII/12АIII 175×235	1	37.5
				Материал		
				Бетон В15; F50	м3	2.49
				фм 16		
				Сборочные единицы		
		36	1.410-3.1-01	1С 12АIII/6АIII 85×295	4	14.0
		20	ГОСТ 23279-85	2С 12АIII-200/12АIII-200 305×225	1	64.8
		21	ТП901-3-256.89- кн.и80.0.0.0	С2	6	6.6
		32	ГОСТ 24379.1-80	Болт М24×800 ВСТ3 кп2	2	3.4
				Материал		
				Бетон В15; F50	м3	7.93
				фм 17		
				Сборочные единицы		
		1	1.412-1/77-В.3-020	СА-8АI	6	2.7
		36	1.410-3.1-01	1С 12АIII/6АIII 85×295	2	14.0
		19	1.410-3.1-12	2С 12АIII/12АIII 175×235	1	37.5
				Материал:		
				Бетон В15; F50	м3	2.73

Ведомость расхода стали на элемент, кг

Марка элемента	Изделия арматурные							Изделия закладные		Общий расход
	Арматура класса							Прокат марки		
	АI		АII		АIII			ВСт3 кп2		
	ГОСТ 5781-82							ГОСТ 2590-71		
	8	Итого	12	Итого	6	12	Итого	ф24	Итого	
фм 15	16.2	16.3	10.4	10.4		37.5	37.5			65.7
фм 16	39.6	39.6			3.6	117.2	120.8	6.8	6.8	167.2
фм 17	16.2	16.2			1.8	63.7	65.5			81.7

Таблица нагрузок

Марка ф-та	Наименование нагрузки	Усилия кн, кн-м
фм15	N	420.0
	P	95.0 (только для фм15)
фм17	Mx	189.0
	My	58.0
	Qx	32.0
	Qy	6.0
фм16	N	42.0
	P	95.0
	N1	135.0
	Mx	189.0
	My	58.0
	Qx	32.0
	Qy	6.0
	Mx1	14.0
	My1	2.3
	Qx2	5.2
	Qy2	0.6

Привязан

Инв. №

Провер.	Стронгин	
Инж. II кат.	Саранча	
Зав. пр.	Стронгин	
Гл. контр.	Лисьман	
Н. конст.	Антонова	
Нач. отд.	Данилевский	

ТП 901-3-256.89 КЖ

Главный корпус для станции очистки воды поверхностных источников мутностью до 20 мг/л производительностью 8 отыс. м³/сут.

Стадия: Р | Лист: 15 | Листов:

Оплубочный чертеж. Армирование фм 15÷фм 17

ЦНИИЭП инженерного оборудования г. Москва

Инв. № подл. | Подпись и дата | Взам. инв. №

Копировал Подлевская 3114-04 формат А2

Альбом 3 часть 2

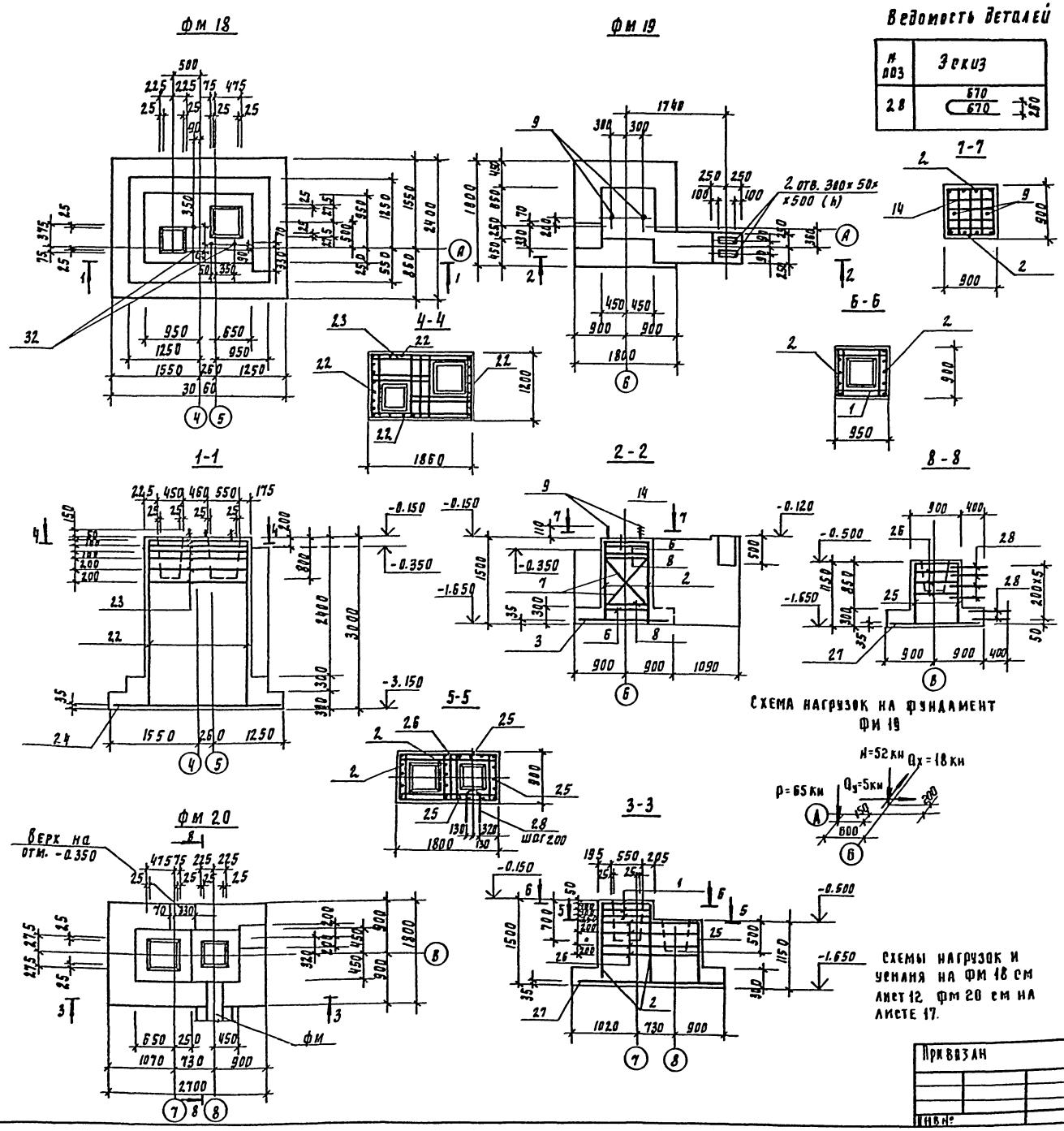

Ведомость деталей

№ поз	Эскиз
28	670 / 670 / 260

Спецификация к монолитным фундаментам фм18 ÷ фм20

Формат	Зона	Поз	Обозначение	Наименование	Кол	Примечание
				фм 18		
				Сборочные единицы		
		22	1.410-3.1-02	1С 12АIII/6АIII 105×295	4	18.9
		23	ТП 901-3-256.89 кж.и81.0.0.0	С3	6	8.1
		24	ГОСТ 23279-85	2С 12АIII/12АIII 300×235 25/75	1	66.2
		32	ГОСТ 24379.1-80	Болт Ф24×800 ВСТ3кп2	4	3.4
				Материал:		
				Бетон В15; F50	м3	8.86
				фм 19		
				Сборочные единицы		
		14	1.412.1-4.050	СН-6АI	2	3.5
		2	1.412-1/77-8.3-100	СН 12АII-6×15	2	6.0
		3	1.410-3.1-12	2С 12АIII/12АIII 175×175	1	28.0
		6	1.412-1.4 080	Соединительный элемент мм1	4	0.73
		7	-01	мм2	4	0.85
		8	-02	мм3	4	0.52
		9	1.412.1-4.060	мн1	2	3.4
				Материал		
				Бетон В15; F50	м3	3.12
				фм 20		
				Сборочные единицы		
		1	1.412-1/77-8.3-020	СА-8АI	3	2.7
		2	1.412-1/77-13.3-100	СН 12АII-6×15	2	6.0
		25	ГОСТ 23279-85	1С 12АIII-200/6АIII-200 85×110 25/525	3	3.5
		26	ТП 901-3-256.89 кж.и82.0.0.0	С4	4	5.2
		27	ГОСТ 23279-85	2С 12АIII/12АIII 175×265 75/25	1	43.5
		28		Ф10АIII ГОСТ 5781-82; ℓ=1600	6	0.09
				Материал: Бетон В15; F50		3.0

Ведомость расхода стали на элемент, кг

Марка элемента	Изделия арматурные										Изделия закладные			Общий расход
	Арматура класса										Прокат марки			
	А-I				А-II		А-III				Вст3 кп2			
	ГОСТ 5781-82										ГОСТ 2590-71			
	6	8	10	Итого	12	Итого	6	10	12	Итого	Ф24		Итого	
фм 18		48.6		48.6			4.8		129.0	133.8	13.6		13.6	196.0
фм 19	7.0	1.6	8.3	16.9	10.4	10.4			2.8	28.0	6.8		6.8	62.1
фм 20		30.5		30.5	10.4	10.4	15	0.5	50.5	52.5				93.4

Т.П. 901-3-256.89 КЖ

Привязан

Инв. №

Провер.	Строгин	
Инж. Ткл	Саранча	
Зав. пр.	Строгин	
Гл. конт.	Пигман	
Н. контр.	Антонова	
Нач. отд.	Данилевский	

Главный корпус для станции очистки воды поверхностных источников мутностью 120 мг/л производительностью 4 тыс. м3/сут

Стадия: Р | Лист: 16 | Листов:

Опалубочный чертеж
Армирование фм18 ÷ фм20

ЦНИИЭП Инженерного оборудования г. Москва

Инв. № подл. | Подпись и дата | Взам. инв. №

Копировал Подлевский 23/14-64 формат А2

Альбом 3 часть 2

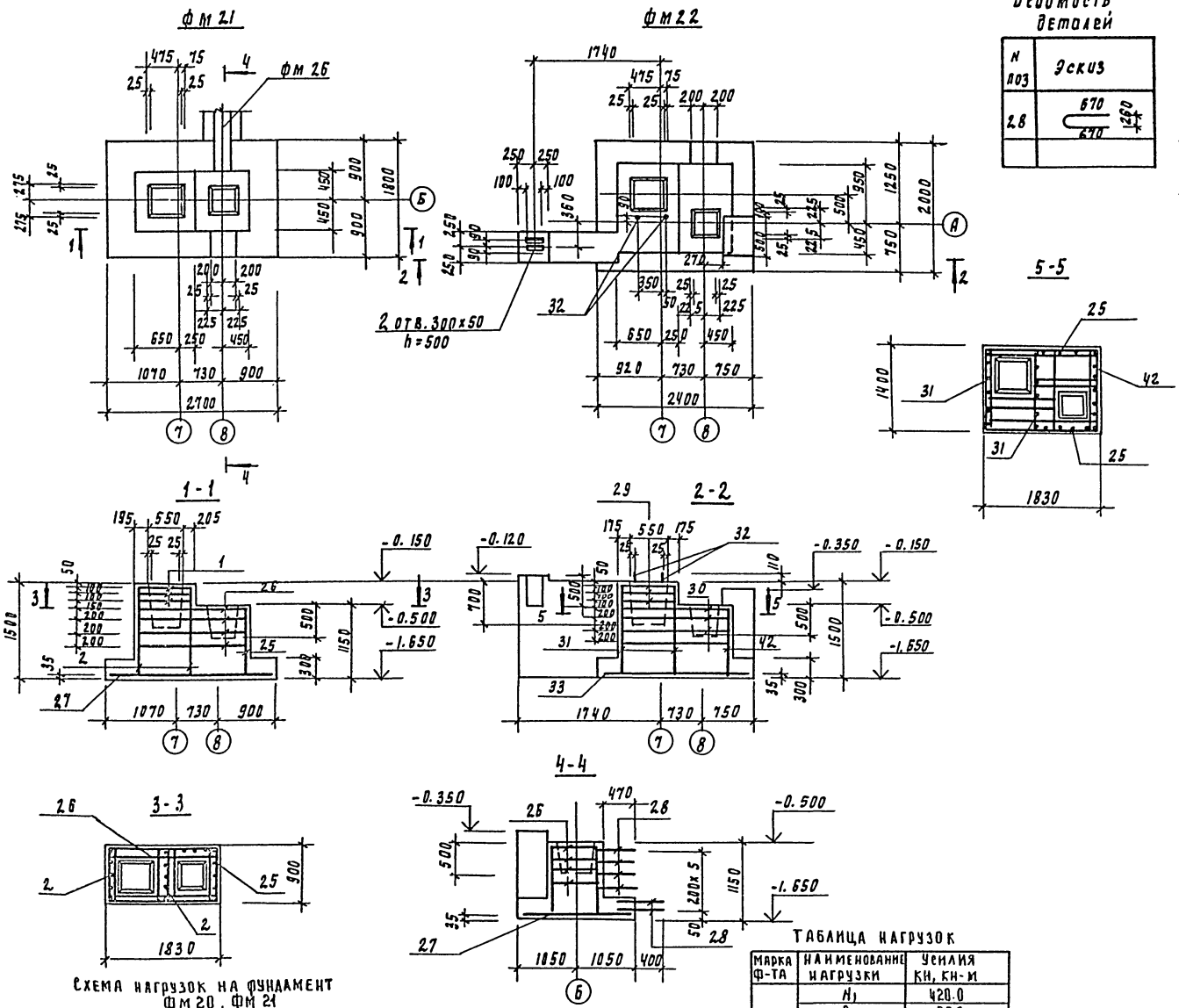

Схема нагрузок на фундамент фм 20, фм 21

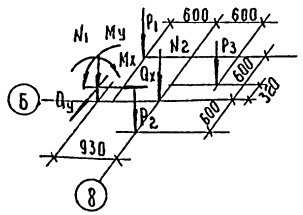

Ведомость деталей

N поз	Эскиз
28	670 / 670 / 260

Спецификация монолитных фундаментов фм21; фм22

Формат	Зона	Поз	Обозначение	Наименование	Кол	Примечание
				фм 21		
				Сборочные единицы		
		1	1.412-1/77-В.3-020	СА-8АI	3	2.7 кг
		2	1.412-1/77-В.3-100	СН 12АII-6×15	2	6.0 кг
		25	ГОСТ 23279-85	1С $\frac{12АIII-200}{6АIII-200}$ 85×100 $\frac{25}{625}$	1	3.5 кг
		26	ТП 901-3-256.89-кж.и82.0.0.0	С4	4	5.2 кг
		27	ГОСТ 23279-85	2С $\frac{12АIII}{12АIII}$ 175×265 $\frac{75}{25}$	1	43.5 кг
		28		ф10АII ГОСТ 5781-82 ℓ=1600	6	0.09 кг
				Материал:		
				Бетон В15; F50	м3	2.95
				фм 22		
				Сборочные единицы		
		29	ТП 901-3-256.89-кж.и84.0.0.0	С6	3	3.8 кг
		30	ТП 901-3-256.89-кж.и83.0.0.0	С5	4	7.9 кг
		31	ГОСТ 23279-85	2С $\frac{12АIII}{6АIII}$ 125×145 $\frac{950}{25}$	2	9.6 кг
		32	ГОСТ 24379.1-80	Болт М24×800 ВСТ3кп2	2	3.4 кг
		25	ГОСТ 23279-85	1С $\frac{12АIII-200}{6АIII-200}$ 85×110 $\frac{25}{625}$	2	3.5 кг
		33		2С $\frac{12АIII}{12АIII}$ 235×195 $\frac{75}{75}$	1	38.3 кг
		42	ГОСТ 23279-85	1С $\frac{12АIII-200}{6АIII-200}$ 135×110 $\frac{25}{625}$	1	7.9 кг
				Материал:		
				Бетон В15; F50	м3	4.67

Ведомость расхода стали на один элемент, кг

Марка элемента	Изделия арматурные							Изделия закладные			Общий расход
	Арматура класса							прокат марки			
	А-I			А-II	А-III			ВСТ3кп2			
	ГОСТ 5781-82							ГОСТ 2590-71			
	Ф8		Итого	Ф12	Ф6	Ф10	Ф12	Ч24		Итого	
фм 21	30.5		30.5	10.4	0.5	0.5	46.5				88.4
фм 22	43.0		43.0		3.0		69.5	6.8		6.8	122.3

Таблица нагрузок

Марка ф-та	Наименование нагрузки	Усилия кн, кн-м
Фм 20	N_1	420.0
	P_1	95.0
	P	95.0
	N_2	180.0
	M_x	189.0
	M_y	58.0
	Q_x	32.0
	Q_y	6.0
Фм 21	N_1	420.0
	P_2	80.0
	N_2	180.0
	M_x	189.0
	M_y	58.0
	Q_x	32.0
	Q_y	6.0

Привязан

Инв. №

Провер.	Стронгин	
Инж. II кат.	Саранча	
Зав. пр.	Стронгин	
Гл. конст.	Письман	
Н. контр.	Антонова	
Нач. отд.	Данилевский	

ТП 901-3-256.89 кж

Главный корпус для станции очистки воды поверхностных источников, мутностью до 120 мг/л, производительностью 8 тыс. м³/сут

Стадия	Лист	Листов
Р	П	

Опалубочный чертеж
Армирование фм21 ÷ фм22

ЦНИИЭП инженерного оборудования г. Москва

Копировал Подлевская 23714-04 Формат А2

Инв. № подл. | Подпись и дата | Взам. инв. №

Альбом 3 часть 2

Фм 23, Фм32

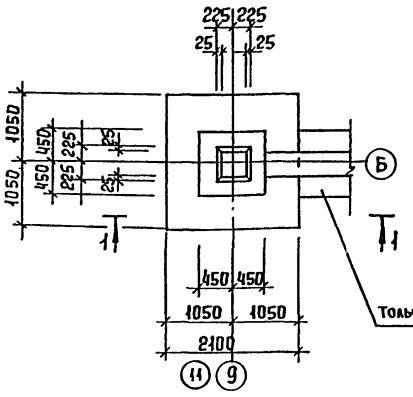

Фм 24

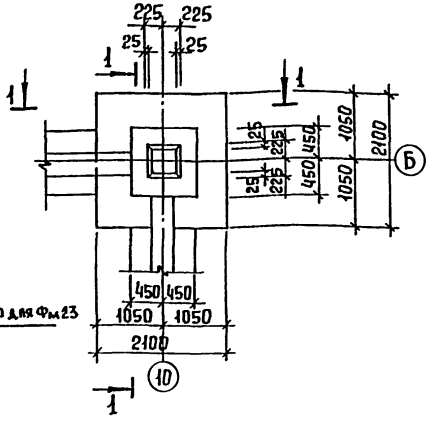

Фм 25

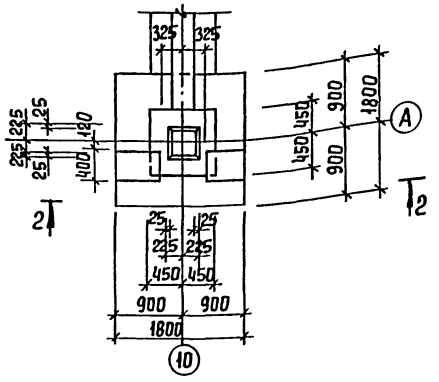

1-1

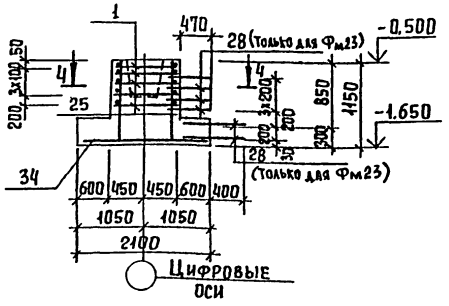

3-3

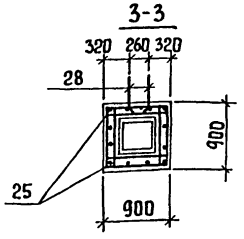

2-2

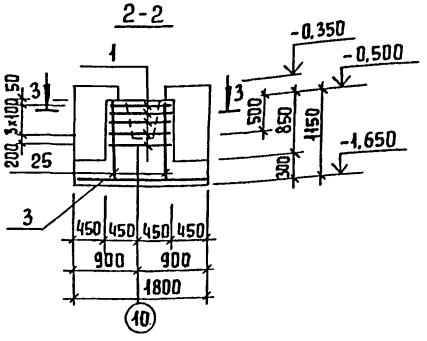

4-4

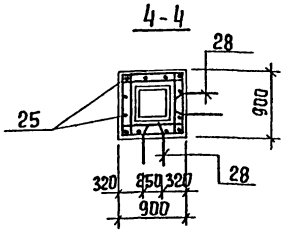

Схемы нагрузок на фундаменты

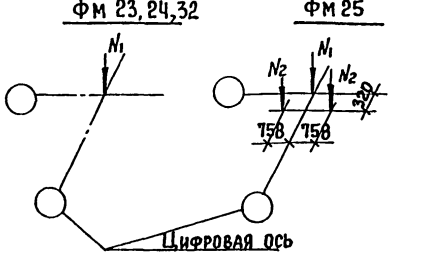

Ведомость деталей

NN поз.	Эскиз
28	230 670 670

Таблица нагрузок

Марка фундамента	Наименование нагрузки	Усилие кН; кН.м
Фм 23,24	N1	381.0
	N1	117.0
Фм 25	N2	74.0

Защитный слой бетона:
для арматуры подошвы фундамента – 35 мм
для остальной – 25 мм.

Спецификация монолитных фундаментов Фм 23 ÷ Фм 25, Фм 32.

		Обозначение	Наименование	Кол.	Примеч.
			Фм 23, Фм 32		
			Сборочные единицы		
	1	1.412-1/77-8.3-020	СА-8АI	5	2,7
	34	1.410-3.1-12	2С 12АIII/12АIII 205×205	1	40,0
	25	ГОСТ 23279-85	1С 12АIII/8АIII 85×110 25/625	2	3,5
	28		ф10АIII ГОСТ 5781-82. ℓ=1600	6	0,5
			Материалы		
			Бетон В15; F50	м³	1,9
			Фм 24		
			Сборочные единицы		
			поз1; 25, 34 см Фм 23		
	28		ф10АIII ГОСТ 5781-82; ℓ=1600	12	0,5
			Материал:		
			Бетон В15; F50	м³	1,9
			Фм 25		
			Сборочные единицы		
	1	1.412-1/77-8.3-020	СА-8АI	5	2,7
	3	1.410-3.1-12	2С 12АIII/12АIII 175×175	1	28,0
	25	ГОСТ 23279-85	1С 12АIII/8АIII 85×110 25/625	1	3,5
	28		ф10АIII ГОСТ 5781-82; ℓ=1600	6	0,5
			Материал:		
			Бетон В15; F50	м³	2,2

Ведомость расхода стали на один элемент, кг

Марка элемента	Изделия арматурные								Общий расход
	Арматура класса								
	А-I ГОСТ 5781-82			А-III ГОСТ 5781-82					
	ф8		Итого	ф10	ф6	ф12	Итого		
Фм 23,	13,5		13,5	3,0	1,2	46,0	50,2		63,7
Фм 24,	13,5		13,5	6,0	1,2	46,0	53,2		66,7
Фм 25	13,5		13,5	3,0	1,2	34	38,2		51,7
Фм 32	13,5		13,5	–	1,2	46,0	47,2		60,7

Инв. № подл. | Подпись и дата | Взам. инв. №

Привязан

Инв. №

Провер.	Строгин	
Инж. II к.	Саранча	
Зав. гр.	Строгин	
Гл. конст.	Письман	
Н. контр.	Антонова	
Нач. отд.	Данилевский	

ТП 901-3-256.89 КЖ

Главный корпус для станции очистки воды поверхностных источников мутностью до 120 мг/л производительностью 8,0 тыс. м³/сут

Стадия Р | Лист 18 | Листов

Опалубочный чертеж. Армирование Фм 23 ÷ Фм 25 Фм 32.

ЦНИИЭП инженерного оборудования г. Москва

Копировал Еременко Формат А2

23714-04

Альбом 3 Часть 2

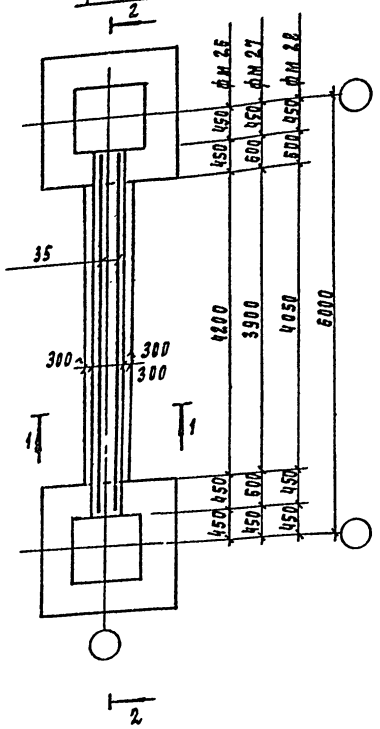

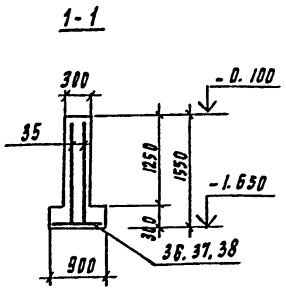

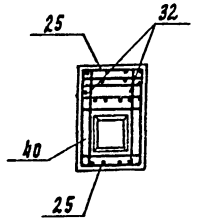

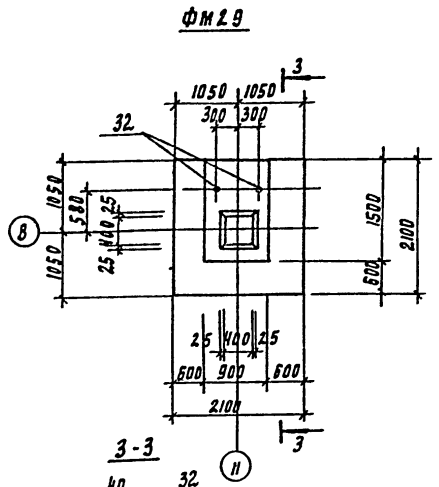

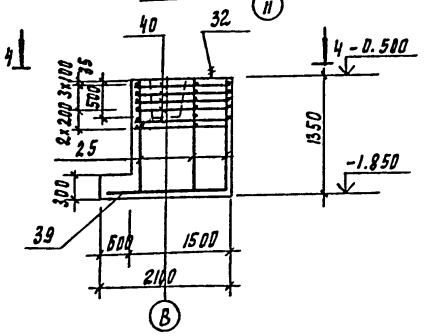

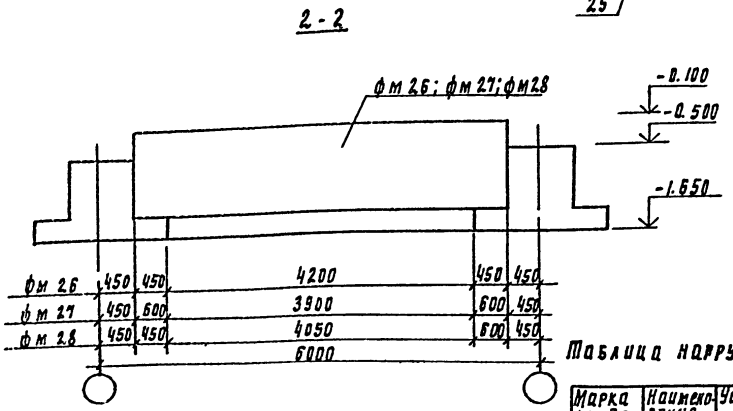

Схема нагрузок на фундаменты

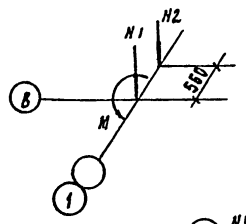

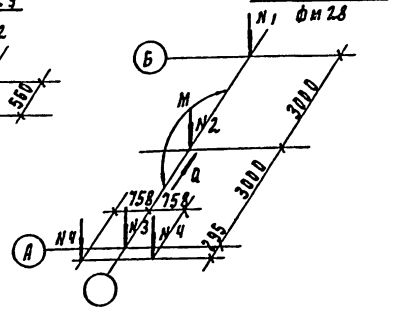

Спецификация монолитных фундаментов Фм 24; Фм 25

Формат	Зона	Поз	Обозначение	Наименование	Кол	Примечание
				фм 26		
				Сборочные единицы		
		35	ПОСТ 23279-85	3с $\frac{10АIII}{12АIII}$ 150×505 $\frac{25}{30}$	2	60.6
		36	ПОСТ 23279-85	3с $\frac{10АIII}{12АIII}$ 85×415 $\frac{25}{75}$	1	41.0
				Материалы		
				Бетон В15; F50	м3	3.0
				фм 27		
				Сборочные единицы		
		35	ПОСТ 23279-85	3с $\frac{10АIII}{12АIII}$ 150×505 $\frac{25}{50}$	2	10.6
		37	ПОСТ 23279-85	3с $\frac{10АIII}{12АIII}$ 85×385 $\frac{25}{25}$	1	27.6
				Материалы		
				Бетон В15; F50	м3	2.96
				фм 28		
				Сборочные единицы		
		35	ПОСТ 23279-85	3с $\frac{10АIII}{12АIII}$ 150×505 $\frac{25}{50}$	2	60.6
		38	ПОСТ 23279-85	3с $\frac{10АIII}{12АIII}$ 85×400 $\frac{25}{100}$	1	28.5
				Материалы: Бетон В15; F50	м3	3.24
				фм 29		
				Сборочные единицы		
		40	ТП901-3-256.89- КЖ.И85.0.0.0	С7	6	4.8
		25	ПОСТ 23279-85	1с $\frac{12АIII}{6АIII}$ 65×130 $\frac{25}{50}$	3	3.5
		39	1.410-3-12	2с $\frac{12АIII}{12АIII}$ 205×205	1	40.0
		32	ПОСТ 24379.1-80	Болт 1.1 М24×200 ВСТ3 кп2	2	3.4
				Материал: Бетон В15; F50	м3	2.86

Ведомость расхода стали на один элемент, кг

Марка элемента	Изделия арматурные							Изделия закладные			Общий расход
	Арматура класса							Прокат марки			
	А-I			А-III				Вст3 кп2			
	ПОСТ 5781-82			ПОСТ 5781-82				ГОСТ 2590-71			
	ф8		Итого	ф10	ф12	ф6	Итого	м24		Итого	
фм 26				59.4	102.8		162.2				162.2
фм 27				58.4	90.1		149.0				149.0
фм 28				58.9	90.8		149.7				149.7
фм 29	28.8		28.8		49.0	1.5	50.5	6.8		6.8	86.1

Таблица нагрузок

Марка фундамента	Наименование нагрузок	Усилия кн, кн м
фм 29	N1	294
	N2	154
	M	86.2

Марка фундамента	Наименование нагрузок	Усилия кн, кн-м
фм 26 фм 27 фм 28	N1	381.0
	N2	785.0
	N3	117.2
	N4	74.0
	M	276.0
	Q	54.0

Защитный слой бетона:
для арматуры подошвы фундамента -35 мм;
для остальной - 25 мм.

Инв. № подл.	Подпись и дата	Взам. инв. №

Привязан

Инв. №

Провер.	Стронгин	
Инж. Пкат	Саранча	
Зав. отд	Стронгин	
Гл. конст. пр	Письман	
Н. контр	Антонова	
Нач отд	Данилевский	

ТП 901-3-256.89 КЖ

Главный корпус для станции очистки воды поверхностных источников мутностью до 120 мг/л производительностью 8 тыс м³/сут

Опалубочный чертеж. Армирование фм 26÷фм 29

Стадия	Лист	Листов
Р	19	

ЦНИИЭП инженерного оборудования г. Москва

Копировал Подлевская 23114-04 формат А2

Альбом 3 часть 2

Схема расположения каналов и приямков в осях 1-2; А-Б.

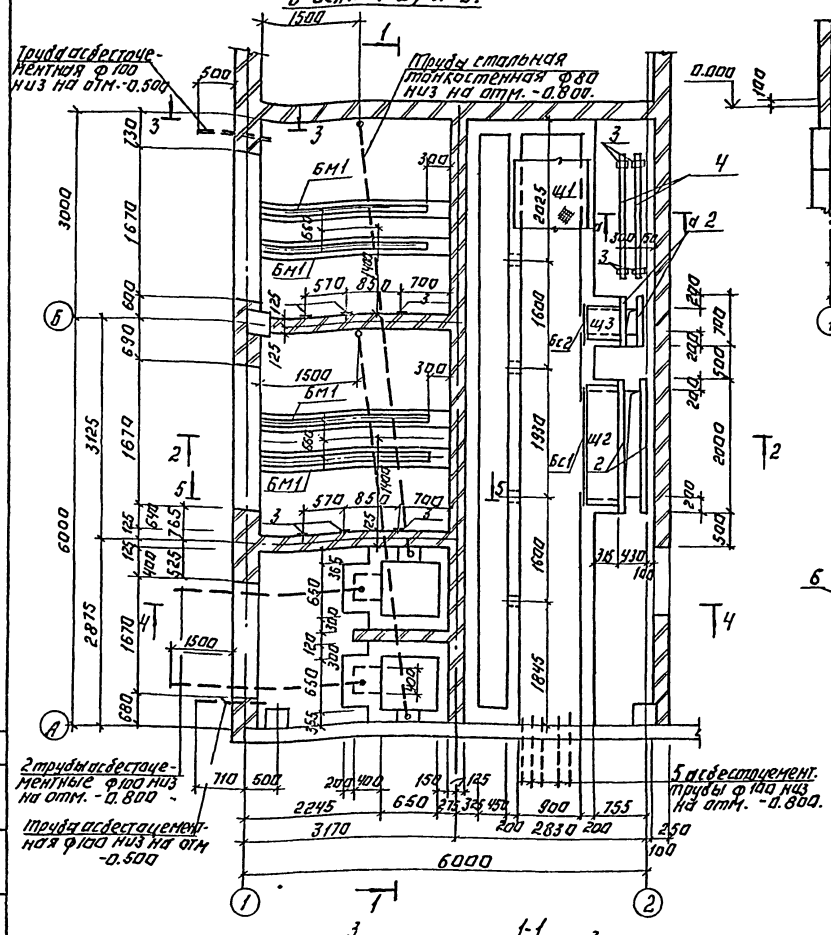

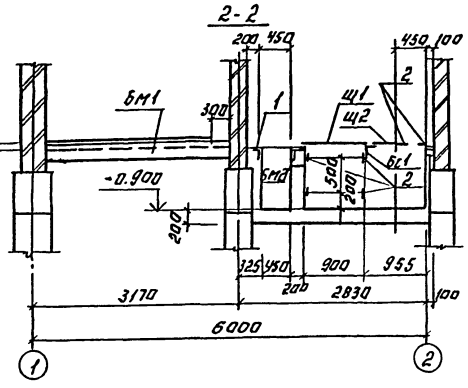

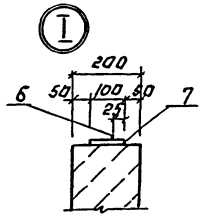

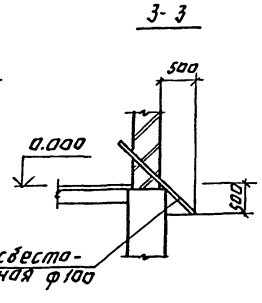

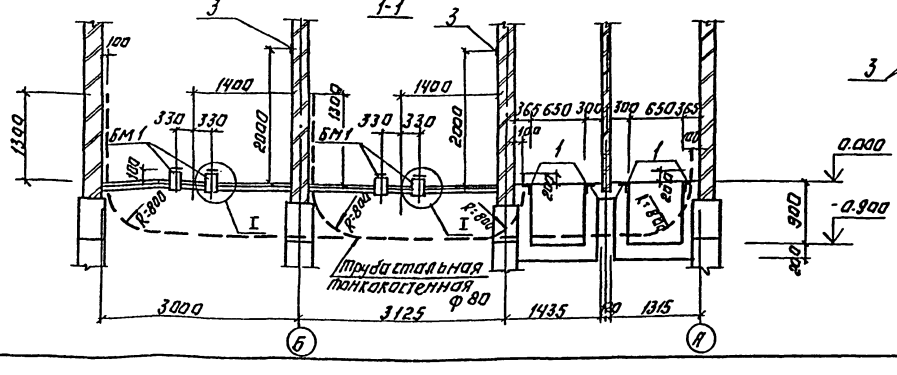

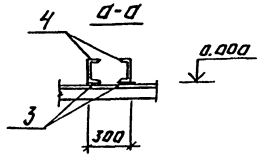

Спецификация к схеме расположения каналов и приямков.

Марка, поз.	Обозначение	Наименование	Кол.	Примечание
		Монолитные конструкции.		
Бм1	Лист 21	Балка Бм1	4	
Бм2	Лист 21	Бм2	1	
		Щит металлический		
Щ1	ТП 901-3-256.89-КЖ.И 70.000	Щ1	10	55,5кг
Щ2	-01	Щ2	1	73,2кг
Щ3	-02	Щ3	1	14,6кг
1	3.400-6/76	Изделие закладное Мн4-46	п.м. 28.6	п.м. 4.4
2	3.400-6/76	Мн1-1	п.м. 51.9	п.м. 3.3
3	1.400-6/76	М8-13	12	0.7
Бс1		Уголок 75×75×6 ГОСТ 8509-86 / ВСТ.3кп.2 ГОСТ 535-79		
		ℓ=1700	1	12.6
Бс2		Уголок 75×75×6 ГОСТ 8509-86 / ВСТ.3кп2 ГОСТ 535-79		
		ℓ=400	1	3.0
4		Швеллер С20 ГОСТ 8240-72 / ВСТ3кп2-II ГОСТ 535-79 ℓ=4000	2	73.6
		Материал. Бетон В15.	м³	10.0

1. Трубы заложить в бетонной подготовке пола, выход труб над чистым полом равен 200мм. Выходы труб из пола защитить отрезками из тонкостенных стальных труб соответствующего диаметра.
2. Трубы учтены на листах марки ЭМ.

Привязан:			ТП 901-3-256.89		КЖ
	Инж. Ткат.	Саранча	Главный корпус для станции очистки воды поверхностных источников мутностью до 120 мг/л производительностью в 1 тыс. м³/сут.	Стадия	Лист	Листов
	Зав. гр.	Стронгин		Р	20	
	Гл. кон. пр.	Лисьман	Схема расположения каналов и приямков в осях 1-2; А-Б. Разрезы 1-1; 3-3.	ЦНИИЭП инженерного оборудования г. Москва		
Инв. №	Н. контр.	Антонова				
	Нач. отд.	Данилевский				

Копировал: Логинова Формат: А2

23114-04

Согласовано: Отдел ЭЛА Постникова

Инв. № подл. | Подпись и дата | Взам. инв. №

Альбом 3 часть 2

4-4

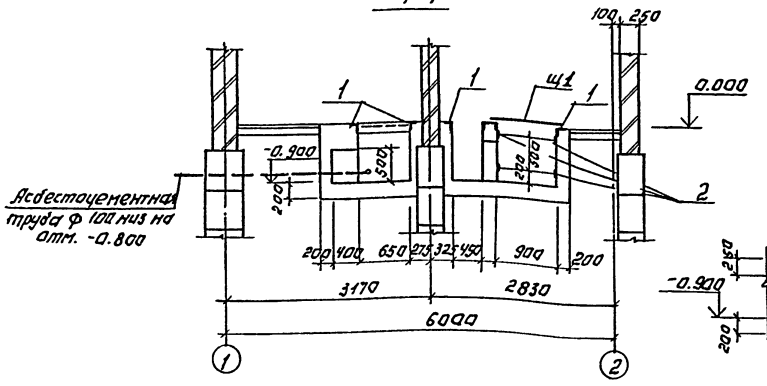

5-5

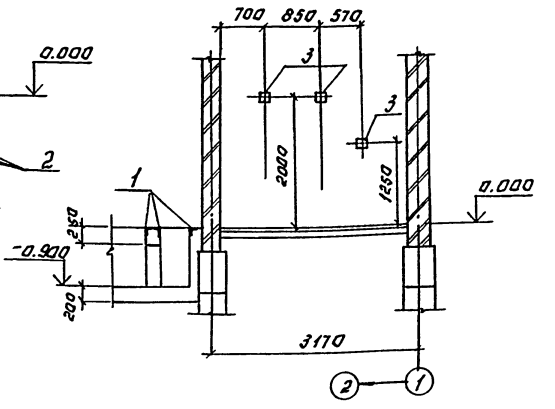

Спецификация к монолитным балкам.

Формат	Зона	Поз.	Обозначение	Наименование	Кол.	Примечание.
				БМ 1.		
				Сборочные единицы:		
		4		ф14 AIII ℓ=2825	4	3.4 кг
		5*		ф8 AI ℓ=850	24	0.3 кг
		6		ф25 AI ℓ=2525	1	9.6 кг
		7	3.400.6/76	Изделие закладное МИ-5	п.м. 2.5	п.м. 5.7 кг
				Материал:		
				Бетон В15	м³	0.15
				БМ 2		
				Сборочные единицы:		
		8		ф14 AIII ℓ=8950	4	10.8 кг
		5*		ф8 AI ℓ=850	61	0.3 кг
		1	3.400-6/76	Изделие закладное МИ-4б	п.м. 18.0	п.м. 4.4 кг
				Материал:		
				Бетон В15	м³	0.97

БМ 2

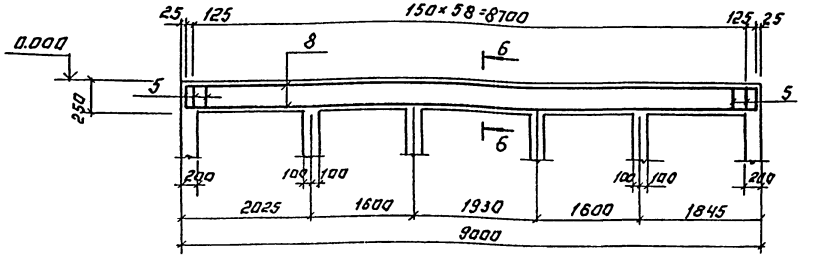

6-6

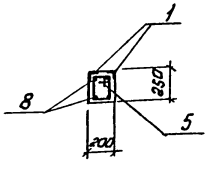

Арматуа принята по гост'у 5781-82 поз. 5* см. Ведомость деталей.

БМ 1

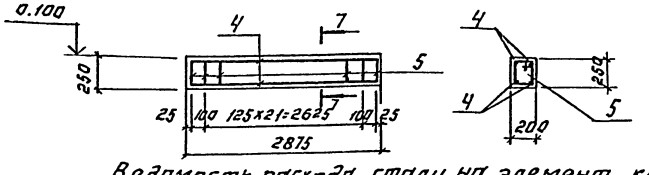

7-7

Ведомость деталей.

Поз.	Эскиз
5	

Защитный слой бетона для БМ1 и БМ2-20мм.

Ведомость расхода стали на элемент, кг.

Марка элемента	Изделия арматурные					Изделия закладные						Всего
	Арматура класса					Арматура класса		Прокат марки				
	A-I		A-III			A-III		Вст.3 кп 2				
	ГОСТ 5781-82					ГОСТ 5781-82		ГОСТ 8509-86		ГОСТ 103-76		
	ф8	ф25		ф14	Итого	ф8	Итого	∠50×5		-100×6		
БМ 1	7.2	9.6		13.6	30.4	2.5	2.5			11.8		44.7
БМ 2	18.3			43.2	61.5	10.8	10.8	68.4				140.7

Инв.№ подл. | Подп. и дата | Взам.инв.№

Привязан:

Инв.№:

Инж.	Саранча	
Зав.гр.	Сурпулин	
Гл.кон.пр.	Письман	
Н.контр.	Антонова	
Нач.отд.	Данилевский	

Т.П 901-3-256.89 Кж

Единый каталог деталей изделий, применяемых в строительстве зданий и сооружений. Вып. 1. Ч. 1. Изделия железобетонные для промышленного и сельскохозяйственного строительства. Ч. 1. Изделия железобетонные для промышленного и сельскохозяйственного строительства.

Разрезы 4-4÷5-5. Балки монолитные БМ1; БМ2.

Стадия	Лист	Листов
Р	21	

ЦНИИЭП инженерного оборудования г. Москва

Копировал: Логинова

Формат: А2

23714-04

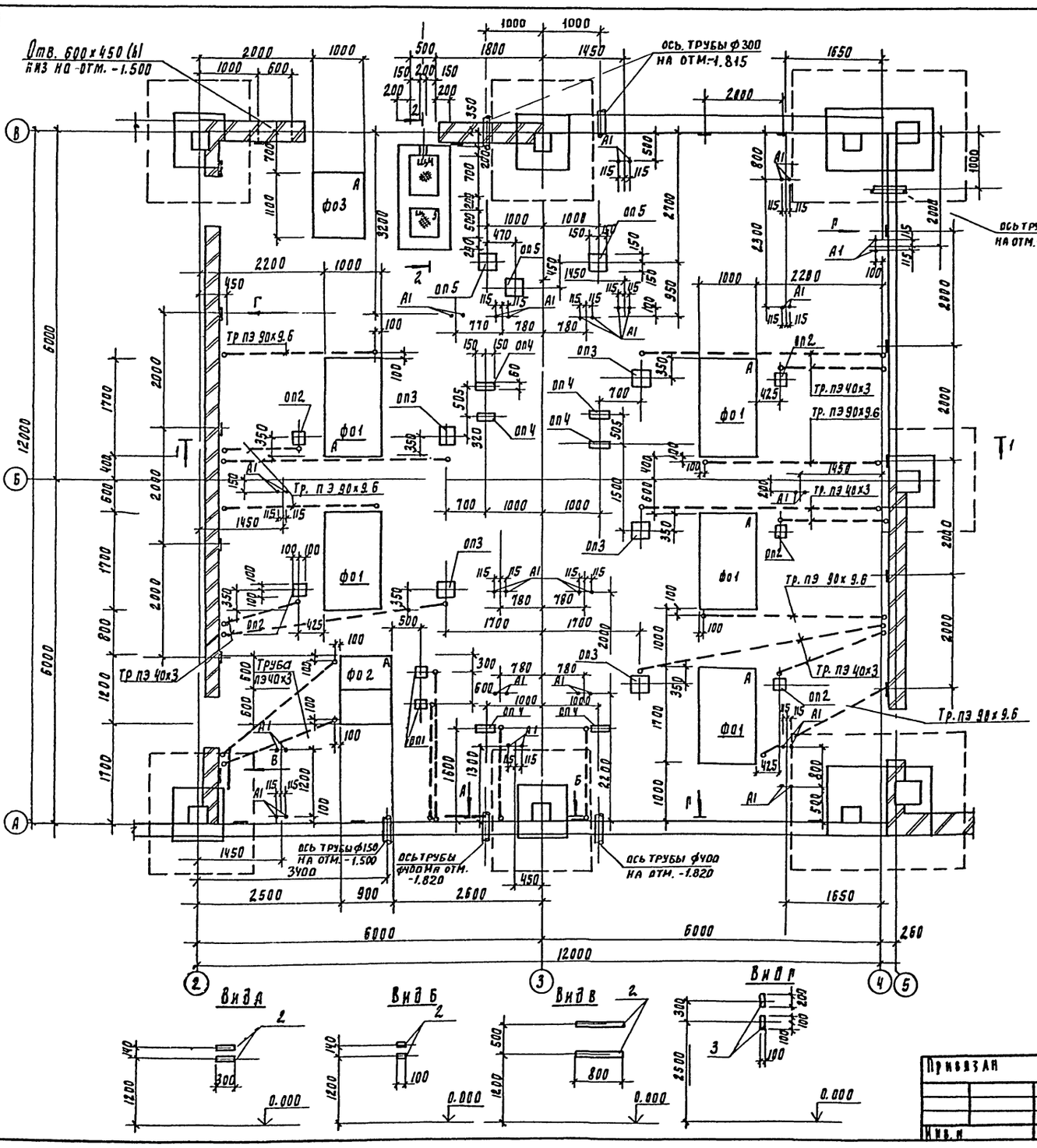

Спецификация к схеме расположения фундаментов под оборудования, приямка и опор под трубопровод

Марка, поз	Обозначение	Наименование	Кол	Масса ед, кг	Примечание
		Фундаменты под			
ф01	лист 23	оборудование ф01	5		1.31 м³
ф02	лист 23	ф02	1		1.93 м³
ф03	лист 23	ф03	1		0.86 м³
оп1	лист 23	*Опоры* оп1	2		0.017 м³
оп2	лист 23	оп2	5		0.016 м³
оп3	лист 23	оп3	5		0.03 м³
оп4	лист 23	оп4	6		0.005 м³
оп5	лист 23	оп5	3		0.03 м³
		Металлические щиты			
щ4	ТП901-3-256.89 - кш. №8800-03	щ4	1	55.5	
щ5	-04	щ5	1	73.2	
		Изделие закладное			
1	3.400 - 6/76	Мк4-46	3 ч.м	п.м. ч.ч	
2	3.400 - 6/76	Мк1-1	2 ч.м	п.м 3.3	
3	1.400 - 6/76	м8-1	42	1.7	
А1	ГОСТ 24379.1-80	Болт 1.1 м 16×600 ВСт3пс2	42	1.13	

1. Фундаменты под оборудование и приямки выполнить из бетона класса В10.
2. Все металлические конструкции окрасить 2 слоями масляной краски (ГОСТ 18292-85) по грунтовке суриком на олифе „Оксоль".
3. Полиэтиленовые трубы заложить в бетонной подготовке пола. Выход труб над чистым полом равен 200 мм. Выходы труб из пола защитить отрезками из тонкостенных стальных труб соответствующего диаметра. Спецификацию на полиэтиленовые трубы см. на листах марки ЭМ.
4. Данный лист смотреть совместно с листом 23.

Согласовано: Гипэл ВР Чадик; Гипэл Элина Чусова

Инв. № подл. | Подпись и дата | Взам. инв. №

Привязан

Инв. №

Инж. пр.	Каранча		
Зав. гр.	Строгин		
Гл. констр.	Пирман		
Н. контр.	Антонова		
Нач. отд.	Данилевской		

ТП901-3-256.89 КМ

Главный корпус для станции очистки воды поверхностных источников мутностью до 1500 г/м³ производительностью 8 отыс. м³/сут

Стадия	Лист	Листов
Р	22	

Схема расположения фундаментов под оборудование в осях 2÷5; А÷В

ЦНИИЭП инженерного оборудования г. Москва

Копировал Родаевская

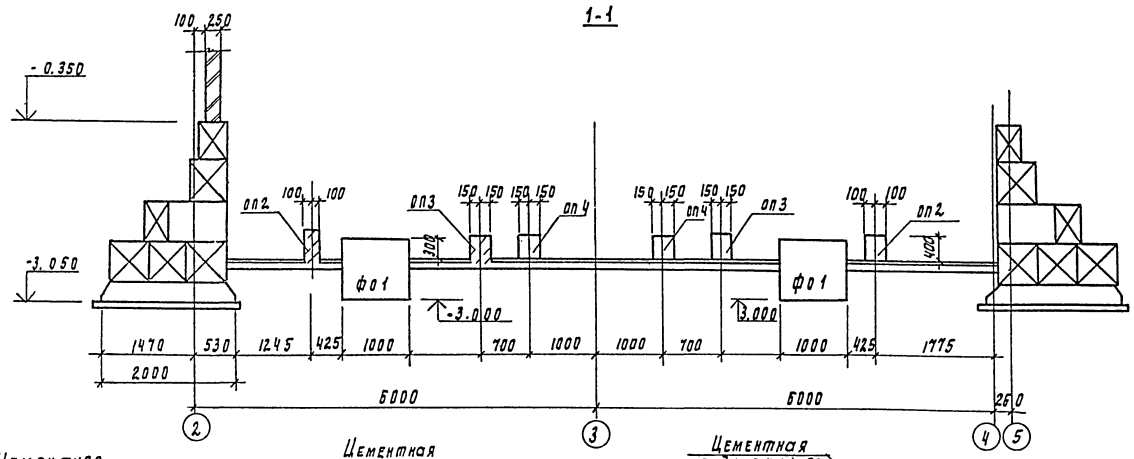

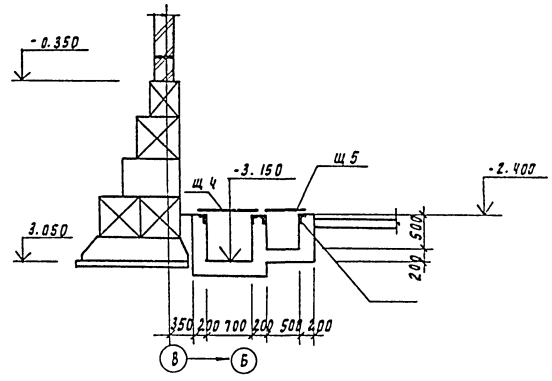

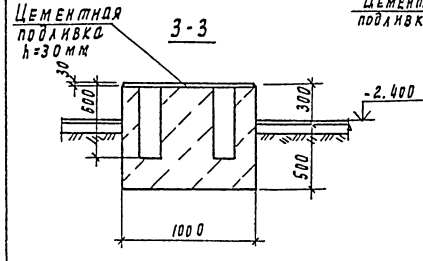

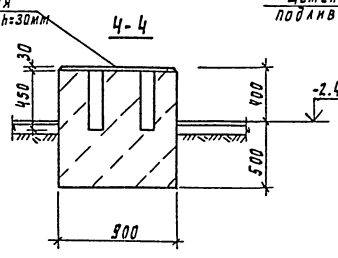

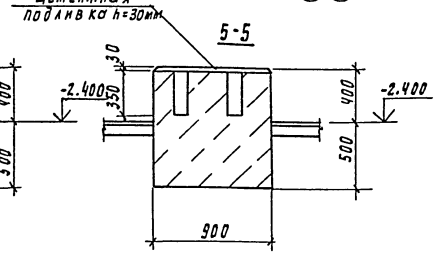

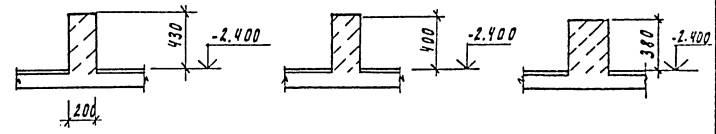

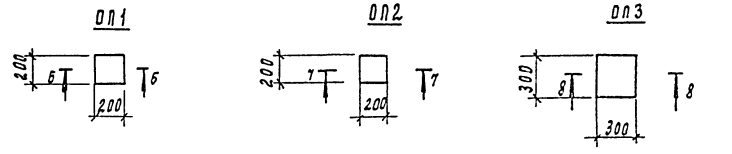

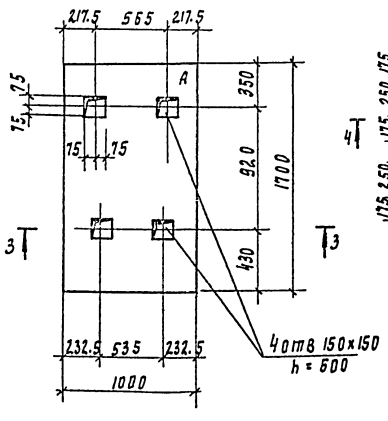

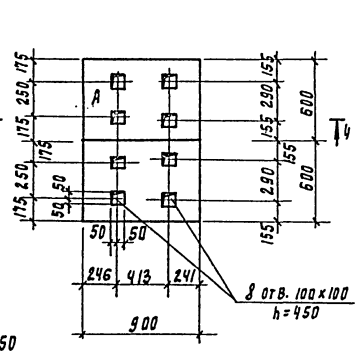

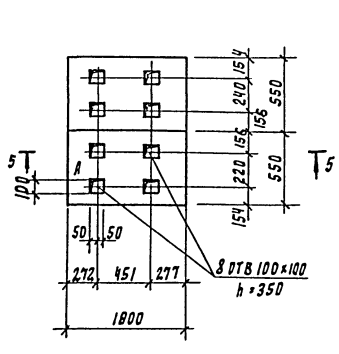

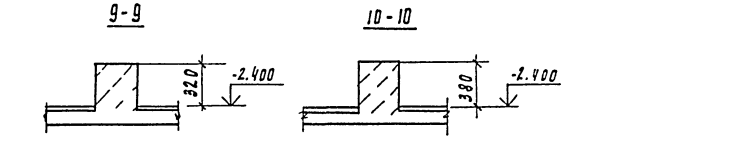

				ТП 901-3-256.89	КМ
Привязан				Главный корпус для станции очистки воды поверхностных источников мутностью 1500мг/л производительностью 8 тыс. м³/сут	Стадия: Р; Лист: 23; Листов:
Инв.№	Инж.	Саранча		Разрезы 1-1 ÷ 10-10	ЦНИИЭП инженерного оборудования г. Москва
	Зав. пр.	Строгин			
	Рук. конс.	Пугман			
	Н. контр.	Нятонова			
	Нач. отд.	Данкевская			

Копировал Родаевская 23714-04 Формат А2

Альбом 3, часть 2

Схема расположения емкостей, каналов, приямков и опор под трубопровод

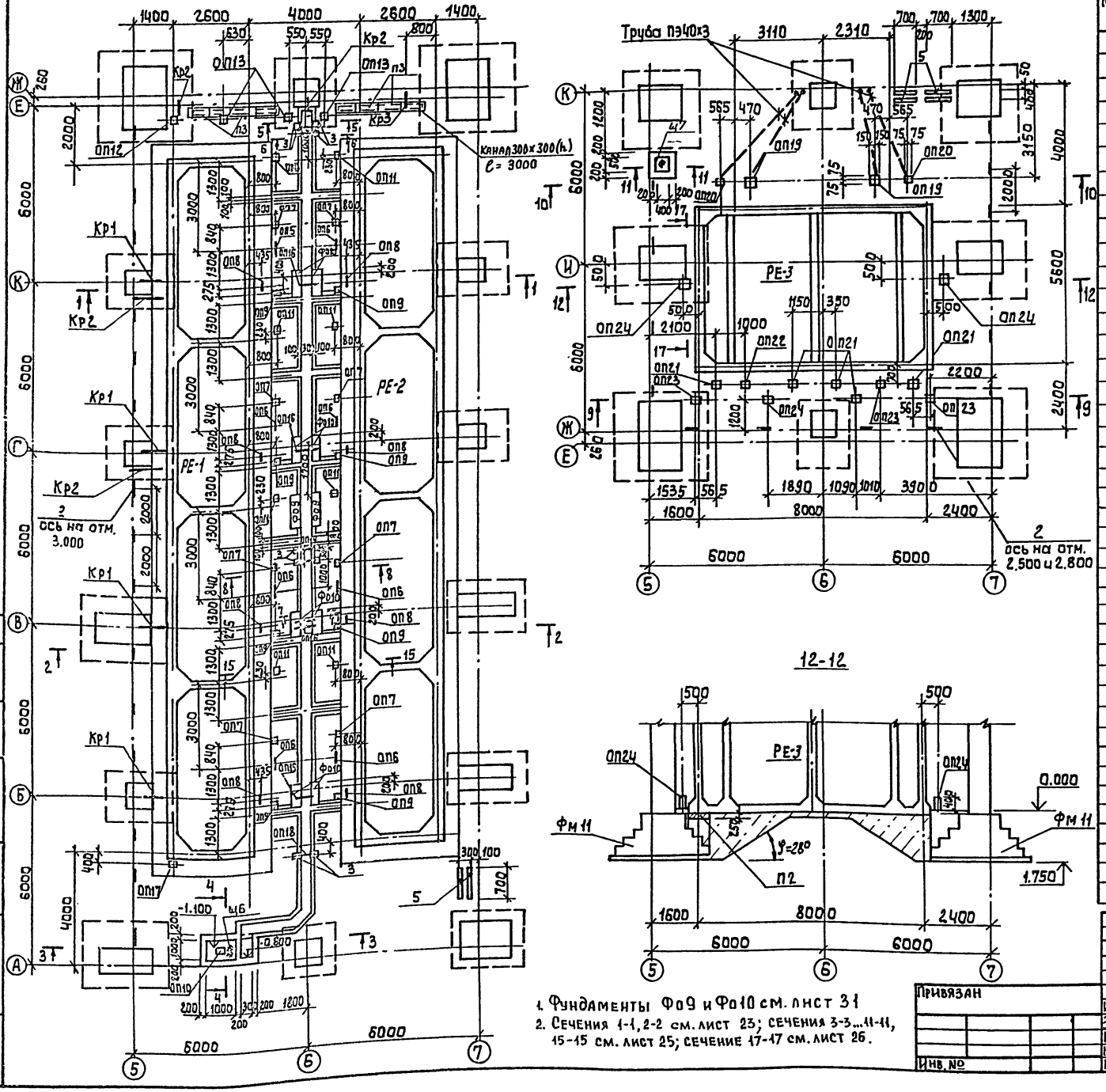

1. Фундаменты Фо9 и Фо10 см. лист 31
2. Сечения 1-1, 2-2 см. лист 23; сечения 3-3...11-11, 15-15 см. лист 25; сечение 17-17 см. лист 26.

Спецификация к схеме расположения каналов, опор под трубопровод.

Марка поз.	Обозначение	Наименование	Кол.	Масса ед.кг	Примечание
РЕ-1	лист 34...39	Емкости РЕ 1	1		
РЕ-2	лист 34...39	РЕ 2	1		
РЕ-3	лист 40...45	РЕ 3	1		
П1	3.006.1-2.87.2-25	Плиты канальные П25д-15	7	1290	
П2	3.006.1-2.87.2-28	П28д-15	2	1880	
П3	3.006.1-2.87.2-1	П1-5	8	40	
ОП6	лист 27	Опора ОП6	8		
ОП7	лист 28	То же ОП7	8		
ОП8	лист 27	" ОП8	8		
ОП9	лист 28	" ОП9	8		
ОП10	лист 28	" ОП10	1		
ОП11	лист 28	" ОП11	2		
ОП12	лист 28	" ОП12	12		
ОП13	лист 28	" ОП13	3		
ОП14	лист 27	" ОП14	2		
ОП15	лист 27	" ОП15	1		
ОП16	лист 27	" ОП16	4		
ОП17	лист 28	" ОП17	1		
ОП18	лист 28	" ОП18	1		
ОП19	лист 28	" ОП19	2		
ОП20	лист 28	" ОП20	2		
ОП21	лист 28	" ОП21	6		
ОП22	лист 28	" ОП22	2		
ОП23	лист 28	" ОП23	2		
ОП24	лист 28	" ОП24	2		
Кр1	лист 28	кронштейн Кр1	4		
Кр2	лист 28	То же Кр2	3		
Кр3	лист 28	" Кр3	1		
1	3.400-6/76	Изделие закладное Мн4-46	п.м. 95.0	п.м. 4.4	
2	1.400-6/76	М8-1	68	1.7	
Щ6	ТП901-3-256.89 КЖ.И 70.00.0-05	Щит металлический Щ6	1	69.5	
Щ7	-06	Щ7	1	43.8	
А1	ГОСТ 24379.1-80	Болт 1.1 М16×600 ВСт3пс2	110	1.13	
4		рифл. ст. S = 4 мм	15.2	42.3	
5		Швеллер 20 ГОСТ 8240-72 ВСт3кп2-II ГОСТ 535-79			
		ℓ=700	6	12.9	
3		Полоса 5-10×200 ГОСТ 82-70 ВСт3сп-2 ГОСТ 14637-79			
		ℓ=200	10	3.14	

ТП. 901-3-256.89 КЖ

Инж. II кат.	Саранча	Главный корпус для станции очистки воды поверхностных источников мутностью до 120 мг/л. производительностью 8.0 тыс. м³/сут	Стадия: Р; Лист: 24; Листов:
Зав. гр.	Стронгин		
Гл. конст.	Письман	Схема расположения емкостей, каналов, приямков и опор под трубопровод в осях 5-7; А-Е	ЦНИИЭП инженерного оборудования г. Москва
Н. контр.	Антонова		
Нач. отд.	Данилевский		

Привязан

Инв. №

Согласовано

Инв. № подл. | Подпись и дата | Взам. инв. №

Отдел ЗЗ Ни А | Новик | Гусева

Копировал: Алешикова

Формат: А2

Альбом 3 часть 2

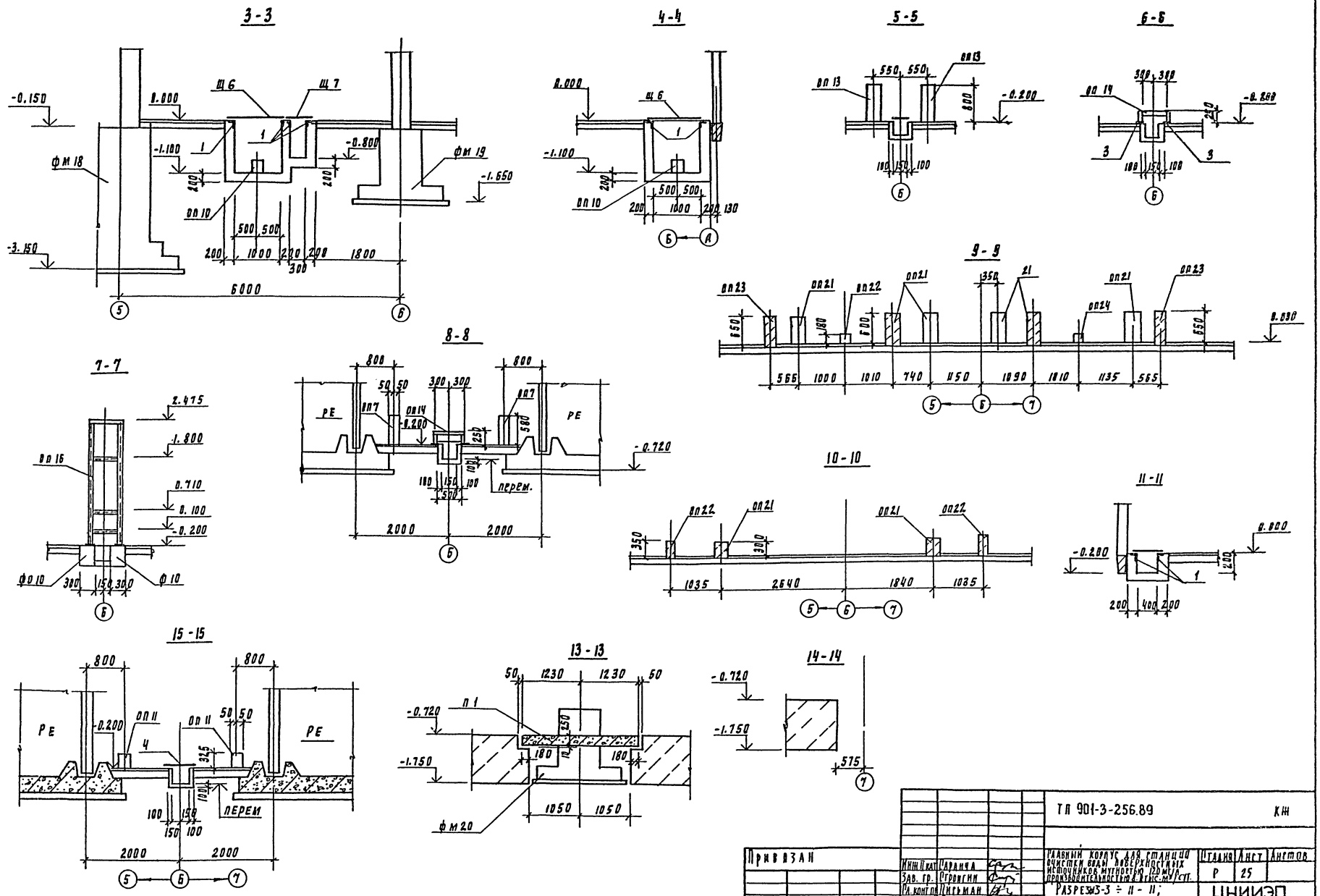

Инв. № подл.	Подпись и дата	Взам. инв. №	Привязан	Инж. II кат.	Саранча	ТП 901-3-256.89	КЖ
				Зав. гр.	Строгин	Главный корпус для станции очистки воды поверхностных источников мутностью 120 мг/л производительностью 2 тыс. м³/сут.	Стадия: Р; Лист: 25; Листов:
				Гл. конт. пр.	Письман	Разрезы 3-3 ÷ 11-11; 13-13 ÷ 15-15	ЦНИИЭП инженерного оборудования г. Москва
				Н. контр.	Антонова		
			Инв. №	Нач. отд.	Данилевский		

Копировал Подлевская 23714-04 формат А2

Альбом 3, часть 2

Схема расположения подбетонки

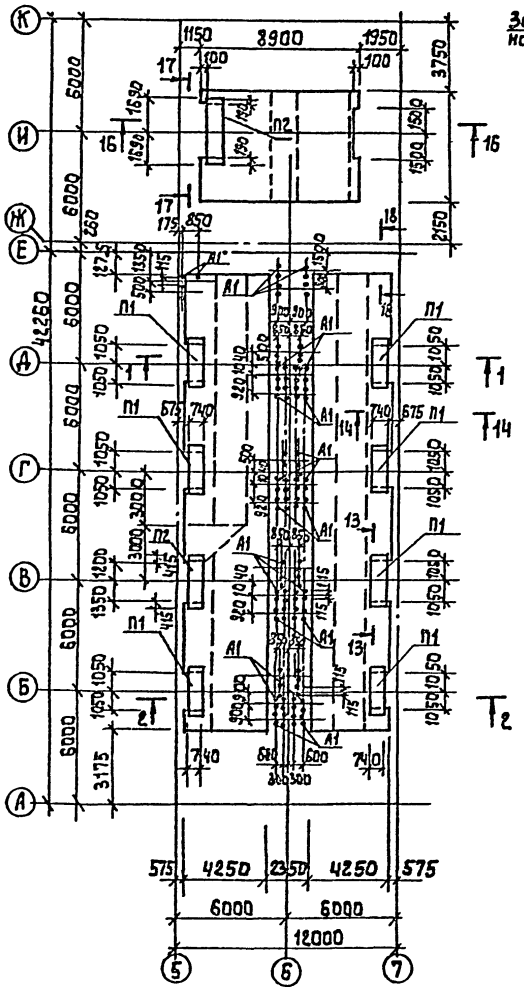

1-1

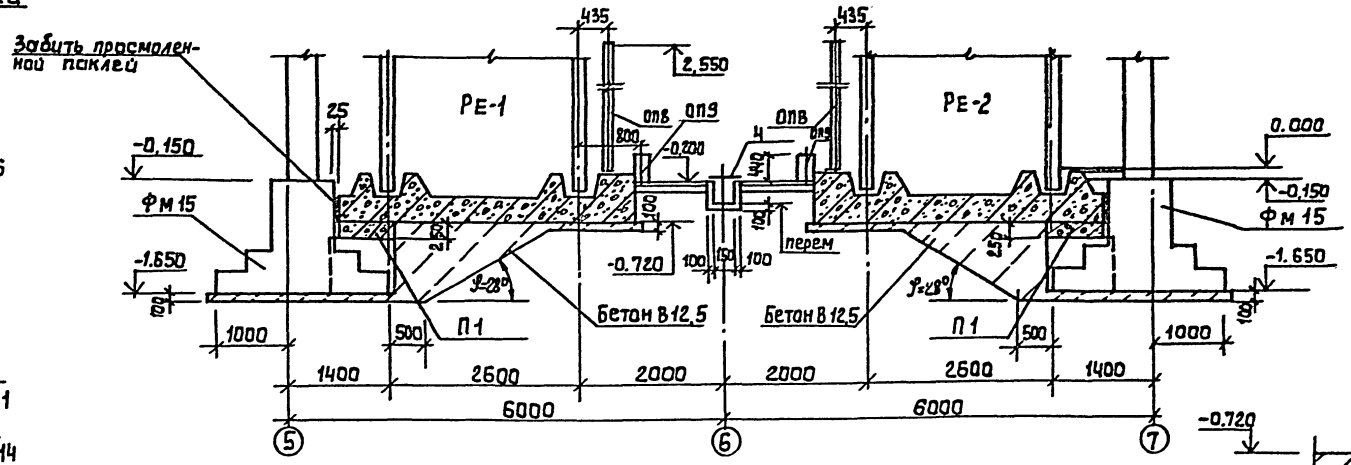

18-18

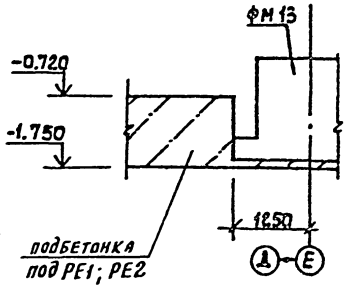

2-2

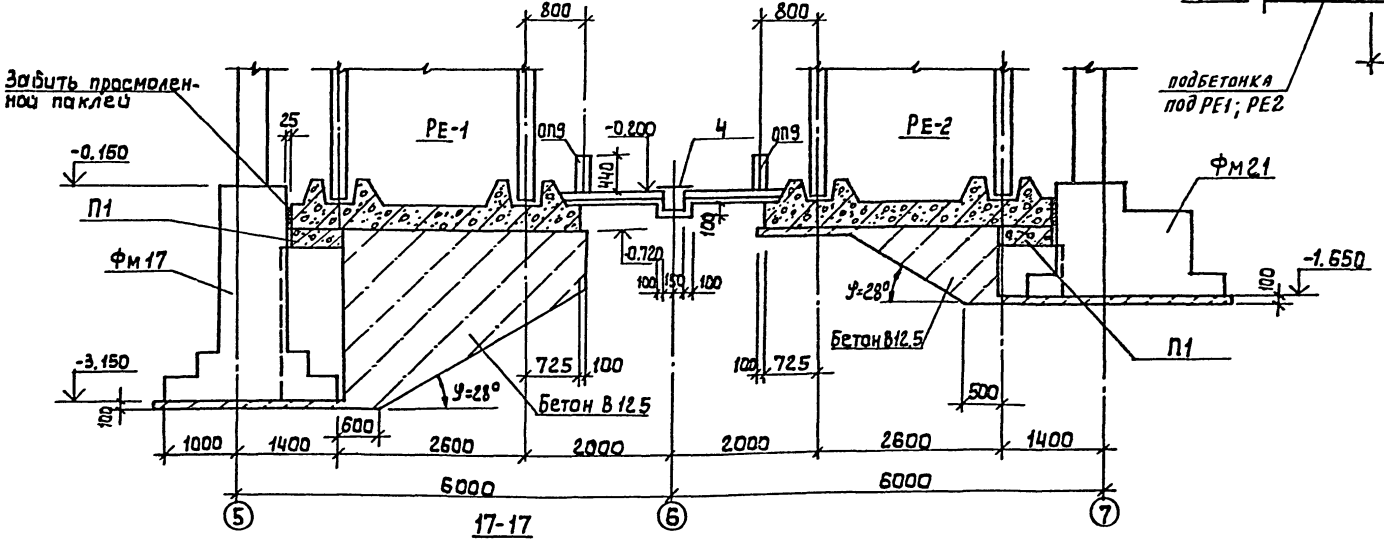

16-16

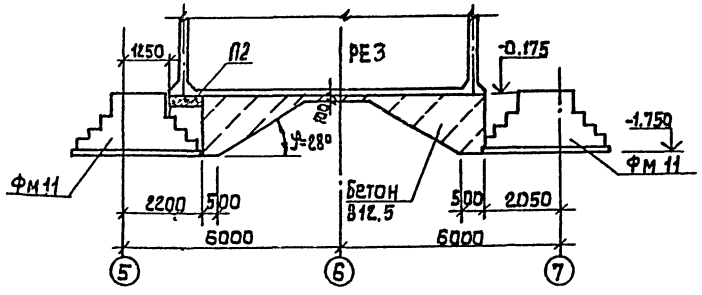

17-17

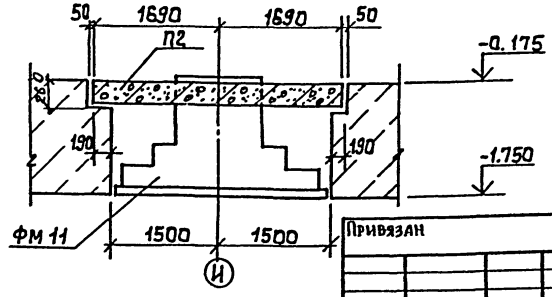

Элементы, замаркированные на данном листе, учтены в спецификации на листе 24.

				Т.П. 901-3-256.89		КЖ
Инж. Кат.	Саранча			Главный корпус для станции очистки воды поверхностных источников мутностью до 120 мг/л производительностью 8,0 тыс. м³/сут	Стадия	Лист	Листов
Зав. гр.	Строгин				Р	26	
Гл. конс.	Письман			Схема расположения подбетонки. Разрезы 1-1, 2-2, 16-16, 17-17	ЦНИИЭП инженерного оборудования г. Носка		
Н. контр.	Антонова						
Нач. отд.	Данилевский						
Привязан							
Инв. №							

Инв. № подл. | Подпись и дата | Взам. инв. №

Копировал: Алешикова

Формат: А2

23714-04

Альбом 3 Часть 2

Спецификация к опорам оп6; оп9; оп14÷оп16

Формат	Зона	Поз	Обозначение	Наименование	Кол	Примечание
				оп 6		
		1		Швеллер 12 ГОСТ 8240-72 / ВСт3кп2-II ГОСТ 535-79		
				ℓ = 780	2	9.11 кг
		2		Швеллер 14 ГОСТ 8240-72 / ВСт3кп2-II ГОСТ 535-79		
				ℓ = 150	1	1.8 кг
		3		Полоса Б-10х200 ГОСТ 82-70 / ВСт3сп-2 ГОСТ 14637-79		
				ℓ = 200	1	3.14 кг
				оп 8		
		4		Швеллер 14 ГОСТ 8240-72 / ВСт3кп2-II ГОСТ 535-79 ℓ=2550	2	31.4 кг
		5		Полоса Б-10х180 ГОСТ 82-70 / ВСт3сп-2 ГОСТ 14637-79 ℓ=330	1	4.7 кг
		3		см. оп 6	1	3.14 кг
				оп 14		
		6		Уголок 63х63х5-В ГОСТ 8509-86 / ВСт3кп2 ГОСТ 535-79 ℓ=150	1	5.5 кг
		3		см. оп 6	2	3.14 кг
				оп 15		
		7		Швеллер 12 ГОСТ 8240-72 / ВСт3кп2-II ГОСТ 535-79 ℓ=10025	1	104.2 кг
		3		см. оп 6	4	3.14 кг
		8		Швеллер 10 ГОСТ 8240-72 / ВСт3кп2-II ГОСТ 535-79 ℓ=2580	1	21.6 кг
		6		см. оп 14 ℓ=3000	1	14.4
		9		Полоса Б-10х150 ГОСТ 82-70 / ВСт3сп-2 ГОСТ 14637-79 ℓ=380	4	3.5 кг
				оп 16		
		10		Швеллер 10 ГОСТ 8240-72 / ВСт3кп2-II ГОСТ 535-79		
				ℓ об щ	18.7	160.8 кг
		3		см. оп 6	4	3.14 кг
		9		см. оп 15	4	3.5 кг

оп 6

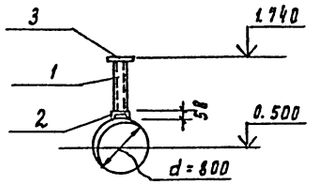

оп 15

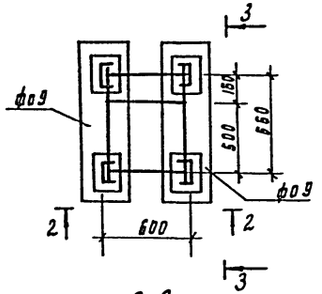

оп 16

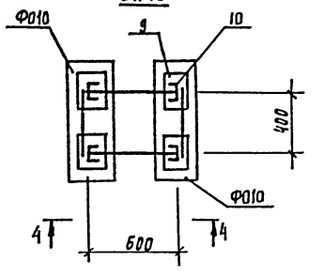

оп 8

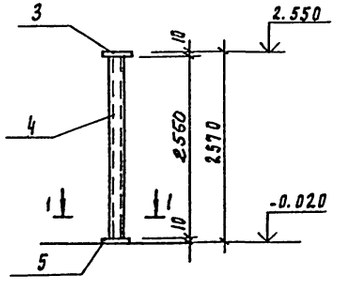

2-2

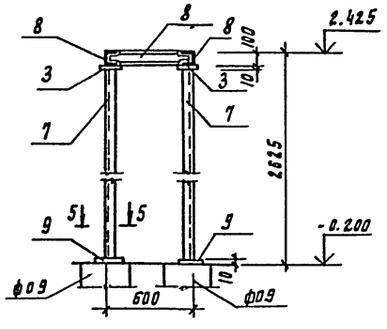

4-4

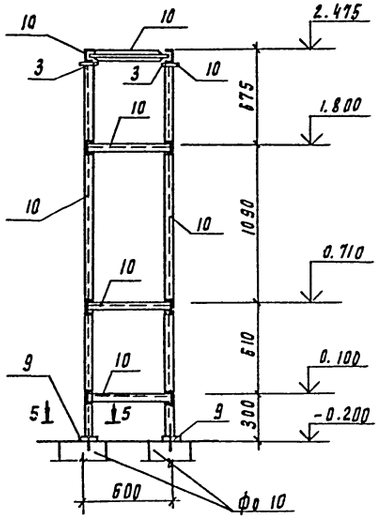

1-1

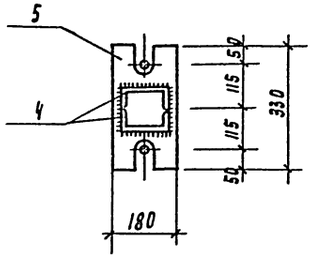

3-3

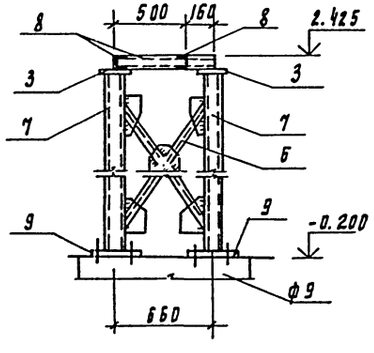

5-5

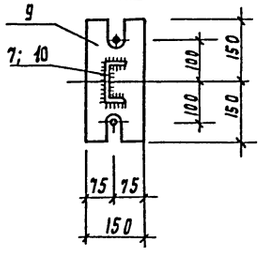

оп 14

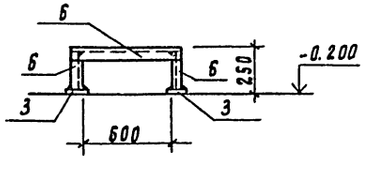

Привязан			
Инв. №			
Инж. Пкп	Саракча		
Зав. пр	Строгини		
Гл. констр.	Лисьман		
Н. контр	Антонова		
Нач. отд.	Даниловский		

ТП 901-3-256.89 КЖ

Плавный корпус для станции очистки воды поверхностных источников мутностью 120 мг/л производительностью 8 тыс. м³/сут

Стадия	Лист	Листов
Р	27	

Опоры оп6; оп8 оп14 ÷ оп16

ЦНИИЭП инженерного оборудования г. Москва

Копировал Родаевская 23714-04 Формат А2

Инв. № подл. | Подпись и дата | Взам. инв. №

Альбом 3 Часть 2

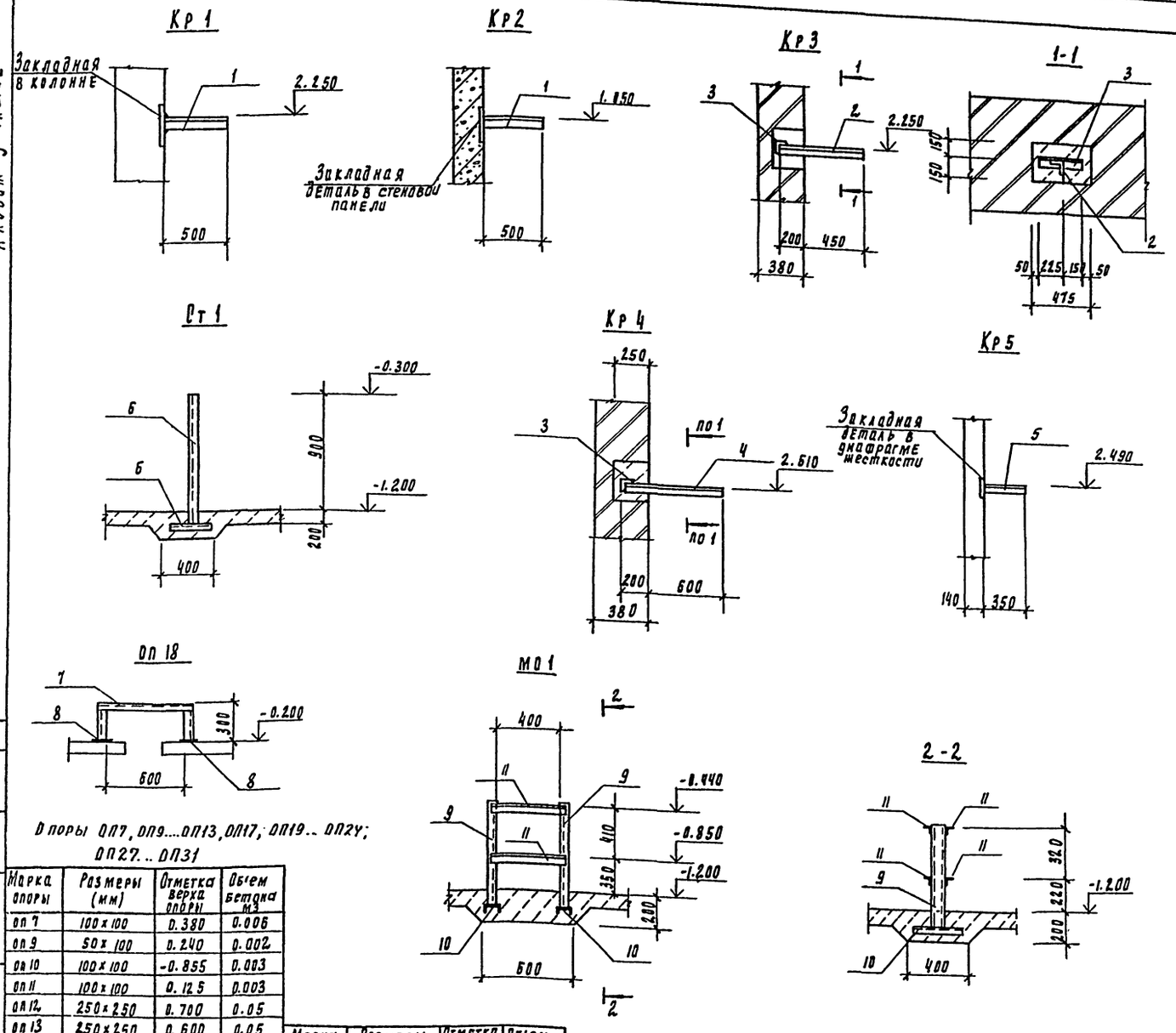

Опоры ОП7, ОП9....ОП13, ОП17, ОП19.. ОП24; ОП27.. ОП31

Марка опоры	Размеры (мм)	Отметка верха опоры	Об'ем бетона м3
оп 7	100×100	0.380	0.006
оп 9	50×100	0.240	0.002
оп 10	100×100	-0.855	0.003
оп 11	100×100	0.125	0.003
оп 12	250×250	0.700	0.05
оп 13	250×250	0.600	0.05
оп 17	250×250	0.100	0.018
оп 19	300×300	0.300	0.027
оп 20	150×150	0.350	0.008
оп 21	300×300	0.600	0.054
оп 22	100×100	0.180	0.0018
оп 23	150×150	0.650	0.015

Марка опоры	Размеры (мм)	Отметка верха опоры	Об'ем бетона м3
оп 24	150×150	0.400	0.009
оп 27	200×200	-1.050	0.006
оп 28	100×100	-0.800	0.004
оп 29	200×200	0.650	0.026
оп 30	200×200	0.250	0.01
оп 31	200×200	0.580	0.023

Спецификация к кронштейнам КР1÷КР5 и опорам.

Формат	Зона	Поз	Обозначение	Наименование	Кол	Примечание
				КР1 : КР2		
		1		Уголок 75×75×6-В ГОСТ 8509-86 / ВСТ3пс6 ГОСТ 535-79		
				l = 500	1	3.45 кг
				КР3		
		2		Уголок 75×75×6-В ГОСТ 8509-86 / ВСТ3пс6 ГОСТ 535-79		
				l = 650	1	4.5 кг
		3		Уголок 75×75×6-В ГОСТ 8509-86 / ВСТ3пс6 ГОСТ 535-79		
				l = 375	1	2.6 кг
				КР 4		
		4		Уголок 75×75×6-В ГОСТ 8509-86 / ВСТ3пс6 ГОСТ 535-79		
				l = 800	1	5.5 кг
		3		см. КР3	1	2.6 кг
				КР 5		
		5		Уголок 75×75×6-В ГОСТ 8509-86 / ВСТ3пс6 ГОСТ 535-79		
				l = 350	1	2.4 кг
				СТ 1		
		6		Уголок 63×63×5-В ГОСТ 8509-86 / ВСТ3пс6 ГОСТ 535-79		
				l = 1450	1	6.4 кг
				ОП 18		
		7		Уголок 63×63×5-В ГОСТ 8509-86 / ВСТ3пс6 ГОСТ 535-79		
				l = 1200	1	5.8 кг
		8		Полоса Б-10×200 ГОСТ 82-70 / ВСТ3 сп2 ГОСТ 14637-79		
				l = 200	2	3.14 кг
				Мо 1		
		9		Швеллер 10 ГОСТ 8240-72 / ВСТ3кп2 ГОСТ 535-79 l = 900	2	7.7 кг
		10		Швеллер 12 ГОСТ 8240-72 / ВСТ3кп2 ГОСТ 535-79 l = 350	2	3.6 кг
		11		Уголок 63×63×6-В ГОСТ 8509-86 / ВСТ3пс6 ГОСТ 535-79 l = 600	4	2.9 кг

ТП 901-3-256.89 КЖ

Главный корпус для станции очистки воды поверхностных источников мутностью до 120 мг/л производительностью в отыс. м³/сут

Кронштейны КР1÷КР5 Опоры

Стадия	Лист	Листов
Р	28	

ЦНИИЭП инженерного оборудования г. Москва

Привязан

Инв. №

Инж. II кат.	Гаранча	
Зав. отд.	Стронгин	
Гл. конст.	Письман	
Н. контр.	Антонова	
Нач. отд.	Данилевский	

Согласовано: Ин. № подл. | Подпись и дата | Взам. инв. № | Отдел ВГ | Новик

Копировал Подлевская 23114-04 формат А2

Альбом 3, часть 2

Схема расположения емкостей, каналов, фундаментов под оборудование и опор

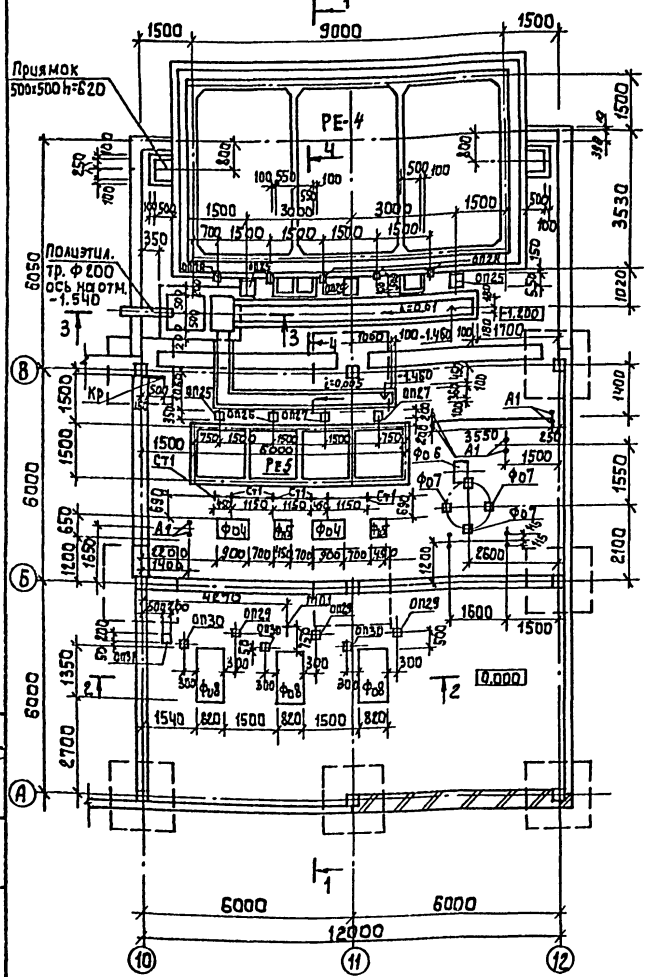

Схема расположения полиэтиленовых труб и закладных деталей

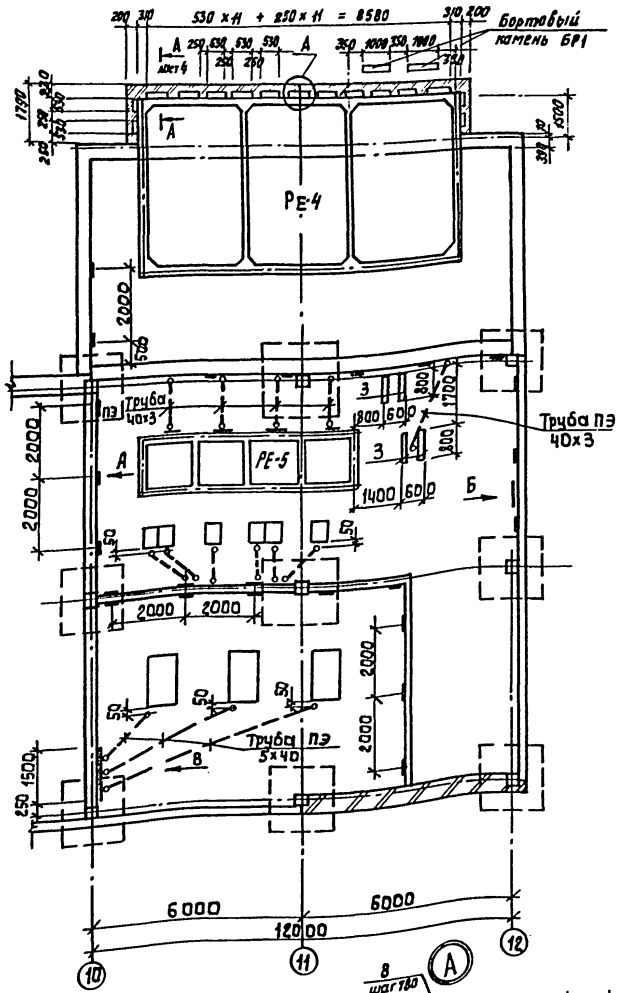

Вид „А"

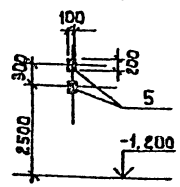

Вид „Б"

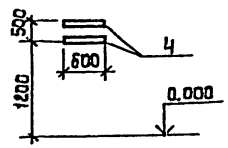

Вид „В"

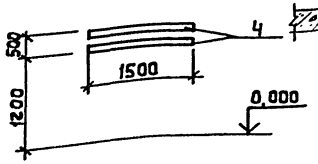

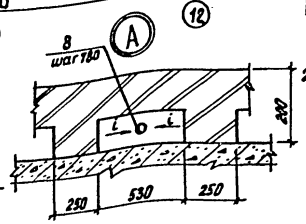

Спецификация к схеме расположения емкостей, каналов, фундаментов под оборудование

Марка, поз.	Обозначение	Наименование	Кол.	Масса ед, кг	Примечание
		Емкости			
РЕ-4	лист 47...49	РЕ-4	1		
РЕ-5	лист 50;51	РЕ-5	1		
		Фундаменты под оборудование			
Фо4	лист 31	Фо 4	2		
Фо5	лист 31	Фо 5	2		
Фо6	лист 31	Фо 6	1		
Фо7	лист 31	Фо 7	3		
Фо8	лист 31	Фо 8	3		
ОП31	лист 28	Опоры Оп 31	1		
ОП25	лист 30	Оп 25	3		Бетон В125 0.08 м³
ОП26	лист 30	Оп 26	2		0.04 м³
ОП27	лист 28	Оп 27	2		
ОП28	лист 28	Оп 28	4		
ОП29	лист 28	ОП 29	3		
ОП30	лист 28	ОП 30	3		
Кр4	лист 28	Кранштейн Кр4	1		
Кр5	лист 28	Кр5	1		
Ст1	лист 28	Ст 1	6		
Мо1	лист 28	Мо1	1		
7		Ф12 ГОСТ 2590-71 ℓ=1050	6	0.93	
А1	ГОСТ 24379.1-80	Болт 11М16×600 ВСт3 ПС2	12	1.13	
1	3.400-6/76	Изделие закладное МИ4-46	п.м. 34.5	п.м. 4.4	
2		Рифл. ст. S=4 мм	5м²	33.4	
3		Швеллер 20 ГОСТ 8240-72 ВСт3кп2-II ГОСТ 535-79			
		ℓ=800	4	14.7	
4	3.400-6/76	МИ1-1	п.м. 4.2	п.м. 3.3	
3	1.400-6/76 Вып.1	М8-1	44	1.7	
6		Ф12 ГОСТ 2590-71 ℓ=1000	4	0.89	
П1-5	3.006.1-2.87.2-1	Плита П1-5	15	40.0	
8	ГОСТ 18599-83	Труба ПВД 63с ℓ=350	15		
БР	ГОСТ 6665-82	Бортовый камень БР 100.30.15	6	100	

1. Разрезы 1-1...4-4 см лист 30.
2. Поз. 6 и 7. включенные в спецификацию на данном листе, входят в состав опор ОП25 и ОП26.

Т.П. 901-3-256.89 КЖ

Привязан:

Инв. №

Инж. II кат.	Саранча	
Зав. гр.	Странгин	
Гл. конс.	Письман	
Н. конт.	Антонова	
Нач. отд.	Данилевский	

Главный корпус для станции очистки воды поверхностных источников мутностью до 120 мг/л производительностью 8.0 тыс м³/сут

Схема расположения емкостей, каналов, фундаментов под оборудование в осях 10÷12; А÷Г

Стадия	Лист	Листов
Р	29	

ЦНИИЭП инженерного оборудования г. Москва

Согласовано: Отдел ВГ, Новик; Отдел ЭЭДИД, Гусева

Инв. № подл. | Подпись и дата | Взам. инв. №

Копировал: Алешикова 23714-04 Формат: А2

1-1

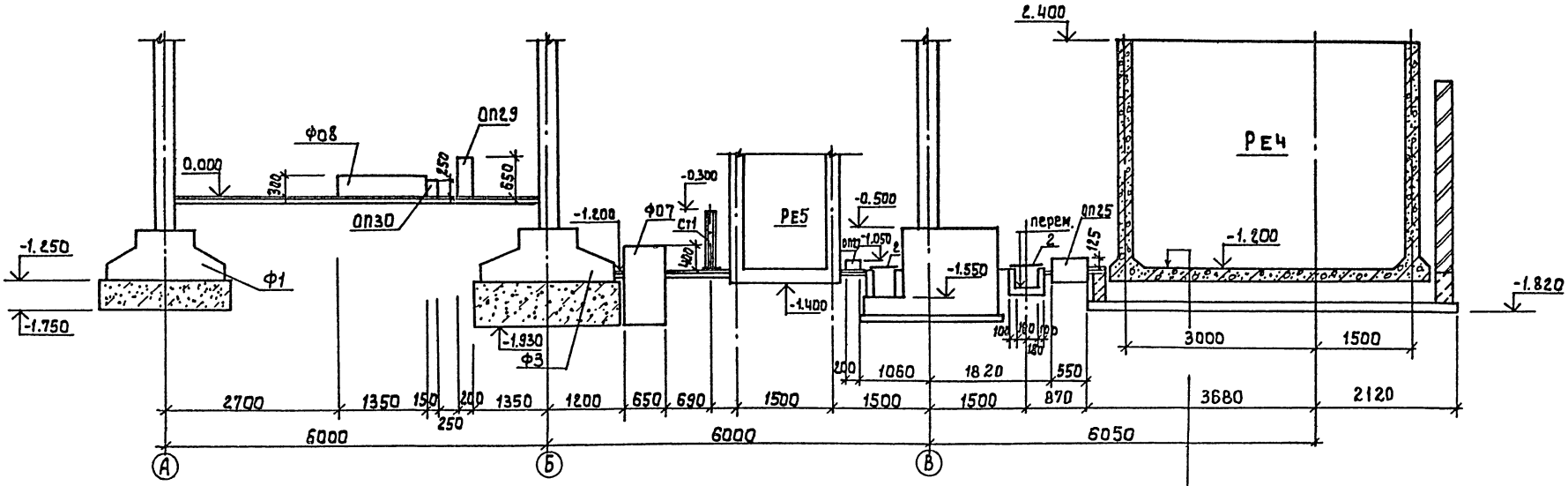

2-2

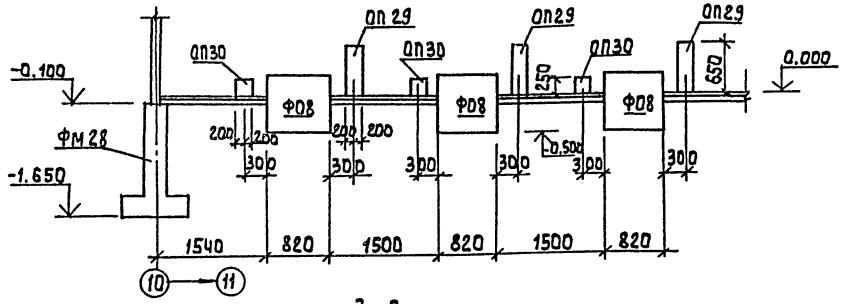

1

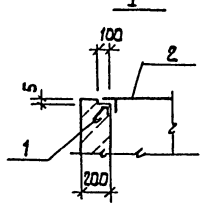

3-3

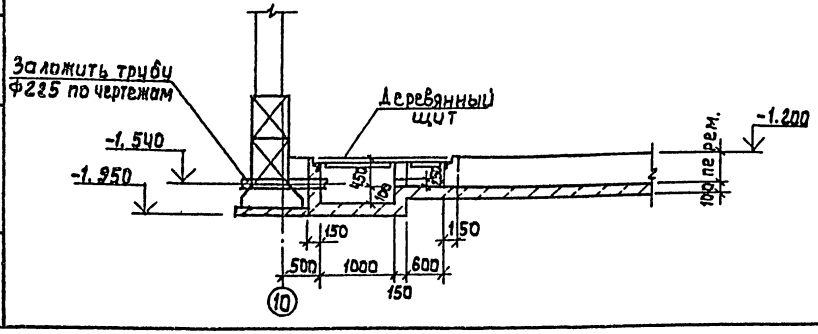

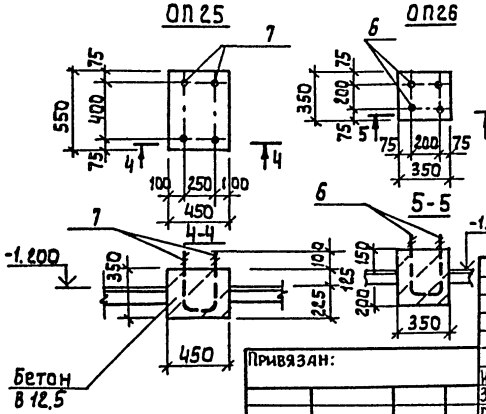

4-4

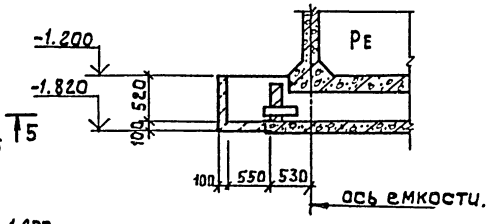

Антикоррозионная защита (см. раздел А3)	S=45
выравнивающий слой из цементно-песчаного раствора состава 1:2	S=15
Набетонка по уклону из бетона В3,5:	
ж.б. днище бака	S=300
Слой кислоточупорного щебня мелкой фракции	S=100÷170
Антикоррозионная защита (см. раздел А3)	S=45
выравнивающий слой из цементно-песчаного раствора состава 1:2	S=15
Набетонка по уклону из бетона В3,5	S=0÷70
ж.б. плиты поддона	

Согласовано:

Инв.№ подл. | Подпись и дата | Взам. инв.№

Привязан:			
Инв.№			
Инж.II кат.	Саранча		
Зав.гр.	Стронгин		
Гл.констр.	Письман		
Н.контр.	Антонова		
Нач.отд.	Данилевский		

т.п. 901-3-256.89 КЖ

Главный корпус для станции очистки воды поверхностных источников мутностью 120 мг/л производительностью 8 тыс.м³/сут

Разрезы 1-1... 4-4. Опоры ОП25; ОП26

Стадия	Лист	Листов
Р	30	

ЦНИИЭП инженерного оборудования г. Москва

Копировал: Алешикова

23714-04 Формат: А2

Альбом 3 Часть 2

ФО 4

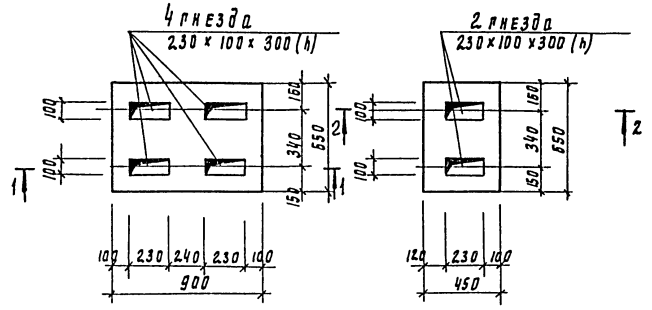

ФО 5

Фрагмент 1

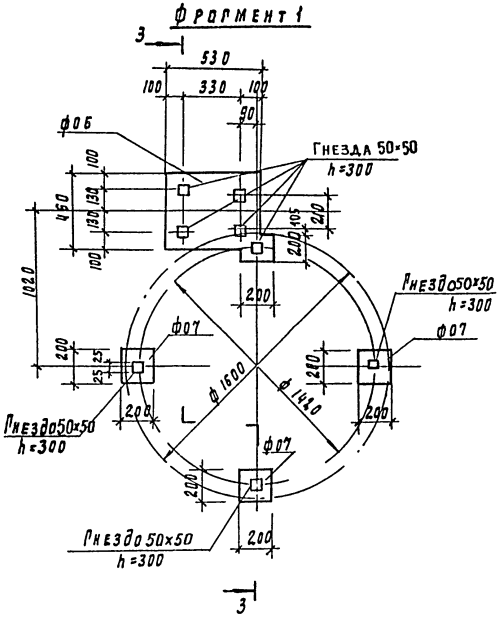

1 - 1

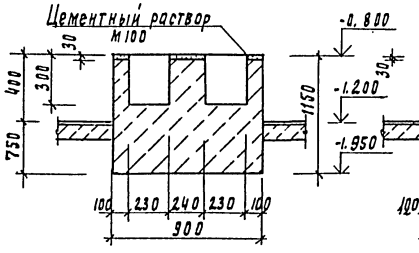

2 - 2

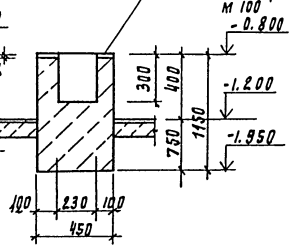

3 - 3

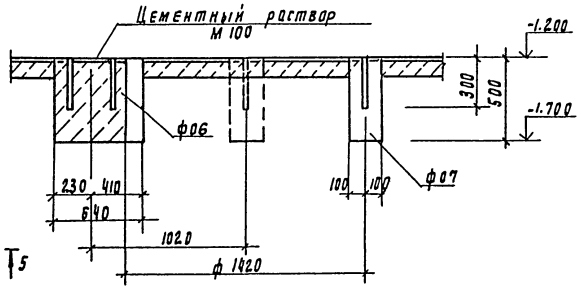

ФО 8

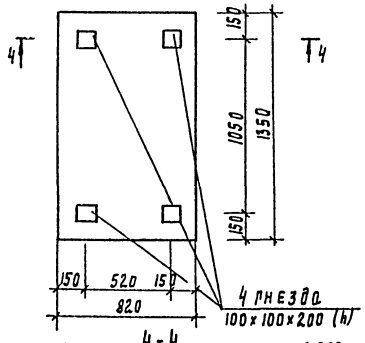

ФО 9

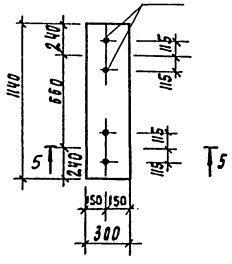

4 - 4

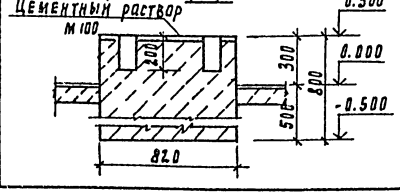

5 - 5

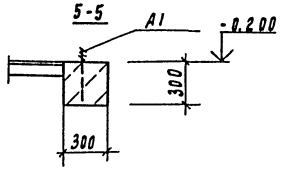

ФО 10

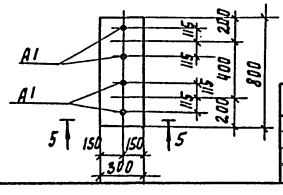

Спецификация фундаментов под оборудование

Формат	Зона	Поз.	Обозначение	Наименование	Кол. шт.	Примечание
				ФО 4		
				Материалы		
				Бетон В 12.5	0.66	м3
				ФО 5		
				материалы		
				Бетон В 12.5	0.33	м3
				ФО 6		
				материалы		
				Бетон В 12.5	0.13	м3
				ФО 7		
				материалы		
				Бетон В 12.5	1.02	м3
				ФО 8		
				материалы		
				Бетон В 12.5	0.89	м3
				ФО 9 (2 шт.)		
		А1	ГОСТ 24379.1-80	Болт 1.1 м12×500 Вст3 кп2	4	0.52кг
				Материал:		
				Бетон В 12.5	0.10	м3
				ФО 10 (8 шт.)		
		А1	ГОСТ 24379.1-80	Болт 1.1 м12×500 Вст3 кп2	4	0.52кг
				Материал:		
				Бетон В 12.5	0.07	м3

Фундаменты ФО4... ФО8 замаркированы на листе 29
Фундаменты ФО9.. ФО10 замаркированы на листе 24

Согласовано
Отдел в.т. 1406/к

Инв. № подл. | Подпись и дата | Взам. инв. №

Привязан

Инв. №

Инж. пр.	Саранча		
Зав. рр.	Огрогин		
Рд. Конст.	Письман		
Н. контр.	Антонова		
Нач. отд.	Даниевский		

ТП 901-3-256.89 КМ

Главный корпус для станции обработки воды поверхностных источников мутностью до 10 мг/л производительностью 6 тыс. м³/сут

Фундаменты под оборудование ФО4 ÷ ФО10

Стадия	Лист	Листов
Р	31	

ЦНИИЭП инженерного оборудования г. Москва

Копировал Родлевская 23714-04 Формат А2

Альбом 3, часть 2

Схема расположения щитов, опорных подушек и плит покрытия

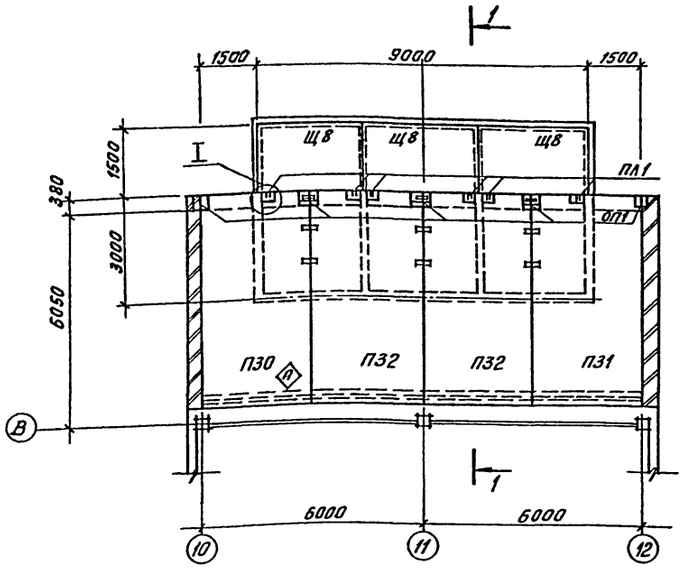

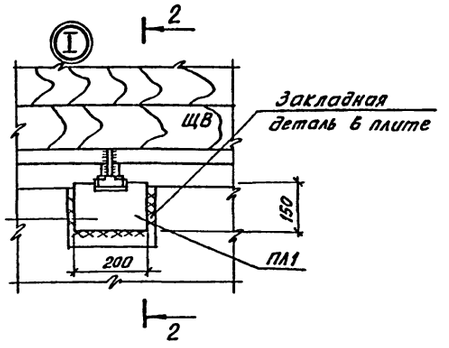

2-2

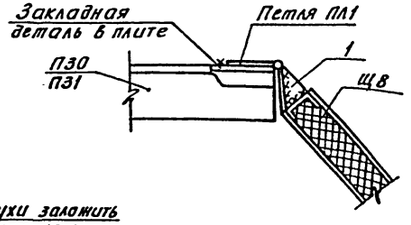

1-1

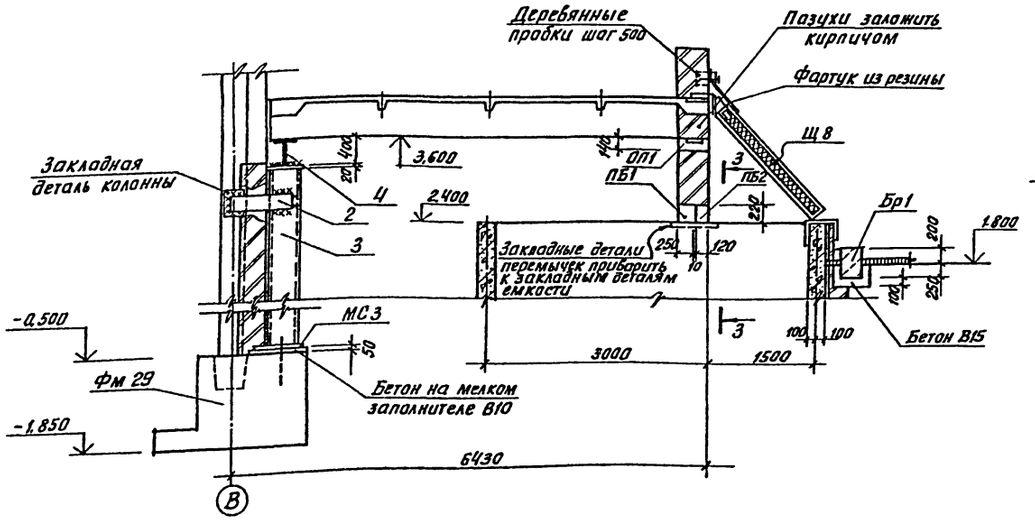

3-3

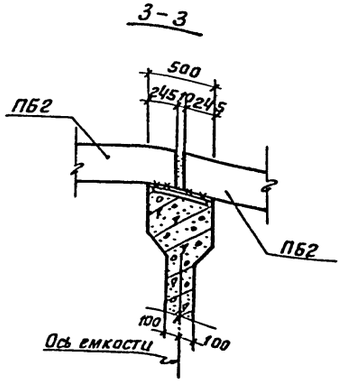

Спецификация к схеме расположения щитов, опорных подушек и плит покрытия

Марка, поз.	Обозначение	Наименование	Кол.	Масса ед., кг	Примечание
		Плиты покрытия			
П30	ТП 901-3-256.89 КЖ.Н 46.000	1ПГ-5АIVТ-80ФН-300П-Ч	1	3560	
П31	-01	1ПГ-5АIVТ-80ФН-300П-5	1	3560	
П32	ТП 901-3-256.89 КЖ.Н 47.000	1ПГ-5АIVТ-80ФН-300П-6	2	3560	
		Опорные подушки			
ОП1	1.869.1-1	ОП4-Ч	5	50	
		Перемычки			
ПБ1	ТП 901-3-256.89 КЖ.Н 54.000-01	5ПБ 30-37-п-1	3	410	
ПБ2	ТП 901-3-256.89 КЖ.Н 54.000	3ПБ 30-8-п-1	3	197	
Щ8	ТП 901-3-256.89 КЖ.Н 71.000	Щит Щ8	3	295.3	
ПЛ1	ТП 901-3-256.89 КЖ.Н 91.000	Петля ПЛ1	6	3.6	
		Детали			
1		Полоса $\frac{Б\text{-}28\times80\ ГОСТ\ 103\text{-}76}{В\ Ст3кп2\text{-}1\ ГОСТ\ 535\text{-}79}$			
		$\ell = 150$	6	0.75	
2		Полоса $\frac{Б\ 8\times200\ ГОСТ\ 103\text{-}76}{В\ Ст3кп2\ ГОСТ\ 535\text{-}79}$			
		$\ell = 730$	2	9.2	
3		Швеллер $\frac{24\ ГОСТ\ 8240\text{-}72}{В\ Ст3пс6\ ГОСТ\ 535\text{-}79}$			
		$\ell = 6360$	1	153.6	
Ц		Двутавр $\frac{40Б1\ ГОСТ\ 26020\text{-}83}{В\ Ст3\ сп3\text{-}1\ ГОСТ\ 535\text{-}79}$			
		$\ell = 12500$	1	601.3	
МС3	ТП 901-3-256.89 КЖ.Н 86.000	МС3	1	20.26	
		Бортовой камень			
Бр1	ГОСТ 6665-82	Бр 300.45.18	6	58.0	

1. Плиты покрытия приварить к металлической балке и закладным деталям опорных подушек не менее, чем в 3 точках, электроды Э-42, ГОСТ 9467-75, катет шва 4 мм.

Привязан

Инв. №

Инв. № подл. | Подпись и дата | Взам. инв. №

Т.П. 901-3-256.89			КЖ
Проверил	Строгин	Главный корпус для станции очистки воды поверхностных источников мутностью до 120 мг/л, производительностью 60 тыс. м³/сут	Стадия: Р; Лист: 32; Листов:
Инж. ПКП	Саранча		
Зав. гр.	Строгин		
Гл. конст.	Письман		
Н. контр.	Антонова	Схема расположения щитов, опорных подушек и плит покрытия в осях 10÷12	ЦНИИЭП инженерного оборудования г. Москва
Нач. отд.	Данилевский		

Альбом 3 Часть 2

Схема расположения стеновых панелей и лотков

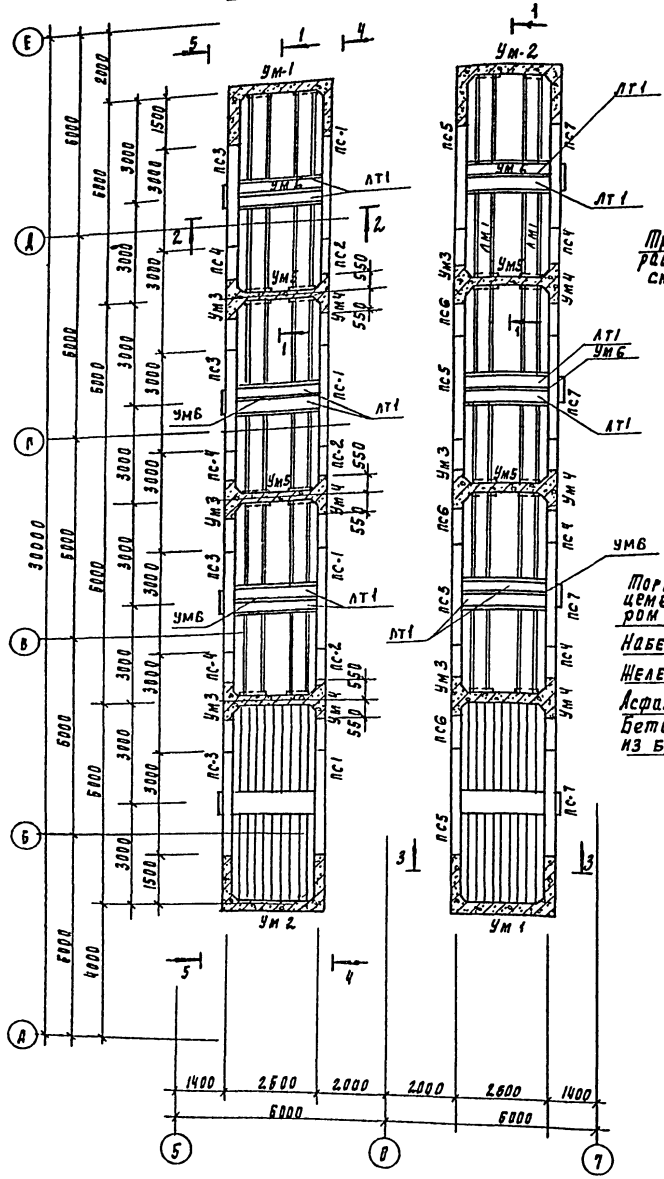

1 - 1

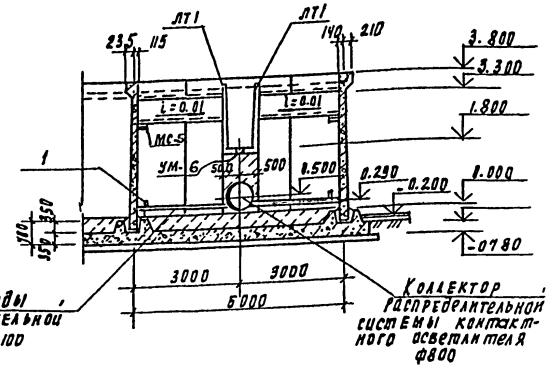

2 - 2

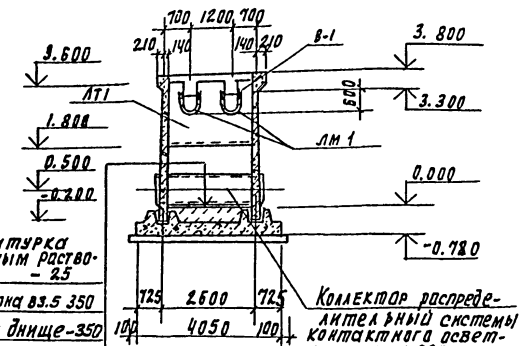

Торкретштукатурка цементно-песчаным раствором состава 1:2 - 25

Набетонка из бетона В3.5 350

Железобетонное днище-350

Асфальтовый раствор-8

Бетонная подготовка из бетона В3.5 - перем.

3 - 3

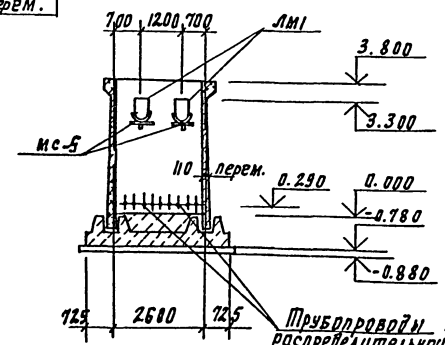

Спецификация к схеме расположения стеновых панелей, лотков и закладных деталей на отм. 3.800

Марка поз.	Обозначение	Наименование	Кол-во РЕ1	Кол-во РЕ2	Масса ед. кг	Прим.
		Сборные ж-б элементы				
		Панели				
ПС1	Т.П.901-3-256.89-КЖ.М 60.00.0	ПС1	4	-		
ПС2	-01	ПС2	3	-		
ПС3	-02	ПС3	4	-		
ПС4	-03	ПС4	3	3		
ПС5	-04	ПС5	-	4		
ПС6	-05	ПС6	-	3		
ПС7	-06	ПС7	-	4		
ЛТ1	Т.П.901-3-256.89-КЖ.М 61.00.0	Лоток ЛТ1	8	8		
		Монолитные ж-б элементы				
Ум1	Лист 38,39	Участок монол. Ум1	1	1		
Ум2	Лист 38,39	Ум2	1	1		
Ум3	Лист 38,39	Ум3	3	3		
Ум4	Лист 38,39	Ум4	3	3		
Ум5	Лист 38	Ум5	3	3		
Ум6	Лист 38	Ум-6	4	4		
Дм-1	Лист 35.37	Монолитное днище Дм-1	1	-		
Дм-2	Лист 35.37	Дм-2	-	1		
ЛМ1	Т.П.901-3-256.89-КЖ.М 73.00.0	Лоток ЛМ1	16	16		
МС5	Т.П.901-3-256.89 КЖ.М 90.00.0	Изделие соединительное МС5	16	16	7.29	
1		Болты М2 4 ГОСТ 7798-70 ГОСТ 7805-70 ГОСТ 5915-70	8	8		
		ℓ=230				
В-1	Т.П.901-3-256.89-КЖ.М 74.00.0	Водослив В1	32	32		

Вид 4-4; 5-5 см лист 34.

Согласовано:

Инв. № подл. | Подпись и дата | Взам. инв. №

Привязан

Инв. №

Провер.	Спрогис		ТП 901-3-256.89 КЖ
Нач. маш.	Капустин		
Зав. пр.	Спрогис		
Рук. кон	Письман		
Н. конт.	Антонова		
Нач. отд	Данилевский		

Главный корпус для станции очистки воды поверхностных источников мощностью до 100 м³/с производительностью 8 тыс. м³/сут.

Стадия	Лист	Листов
Р	33	

Схема расположения стеновых панелей и монолитных участков емкостей РЕ1, РЕ2;

ЦНИИЭП инженерного оборудования г. Москва

Копировал Подлевская

23114-06 Формат А2

Альбом 3. часть 2

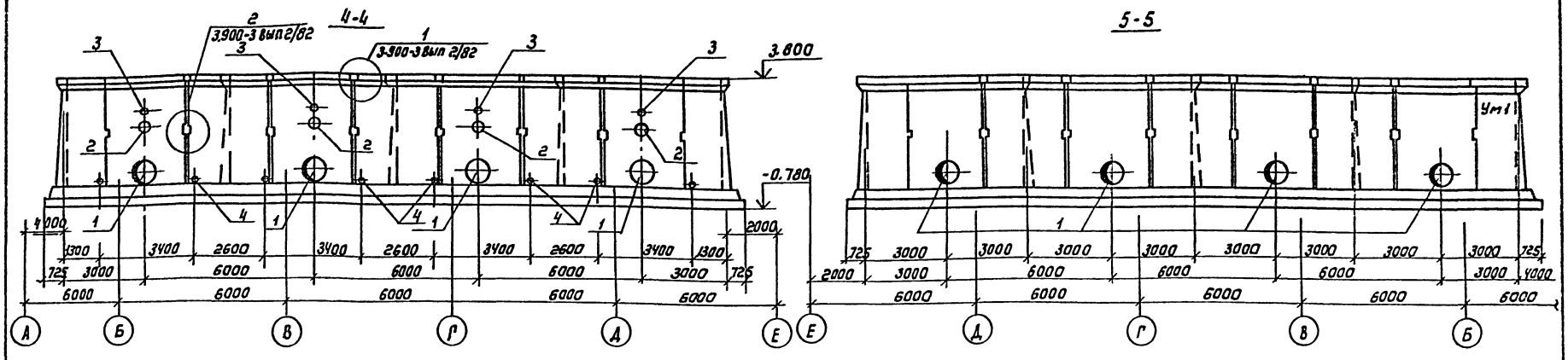

Экспликация отверстий технологического назначения

№ п/п	Ду мм	Отм. оси	Назначение
1	800	0.500	
2	400	2.000	
3	150	2.625	
4	100	0.080	

1. Установка стеновых панелей производится с тщательной выверкой горизонтальных и вертикальных осей.
2. Между собой панели крепятся путем сварки закладных деталей арматурными накладками по узлам 1.2 серии 3.900-3 вып. 2/82 с последующим замоноличиванием стыка цементно-песчаным раствором механизированным способом в соответствии с „Рекомендациями по замоноличиванию цементно-песчаным раствором стыков шпоночного типа в сборных железобетонных емкостных сооружениях (см. серию 3.900-3 вып. 2/82). Т- образные стыки - гибкие, в виде шпонки, заполняемой тиоколовым герметиком „Гидром-2" по узлу 24 серии 3.900-3 выпуск 2/82. Подробнее о материалах и способах производства работ по выполнению стыков см. серию 3.900-3 и пояснительную записку.
3. Заделка стеновых панелей в паз днища производится по узлу 17 серии 3.900-3 выпуск 2/82.
4. Все металлоконструкции, находящиеся в воде, окрасить перхлорвиниловым лаком ХС-76 (гост 9355-81) на растворителе Р-4 по грунту ХС-04 (ТУ6-10-1414-76).

ПРИВЯЗАН	ПРОВЕР.	СТРОНГИН	ТП 901-3-256.89		КЖ
	ВЕД. ИНЖ	КАПУСТИН	ГЛАВНЫЙ КОРПУС ДЛЯ СТАНЦИИ ОЧИСТКИ ВОДЫ ПОВЕРХНОСТНЫХ ИСТОЧНИКОВ МУТНОСТЬЮ ДО 1,5 МГ/Л ПРОИЗВОДИТЕЛЬНОСТЬЮ 8,0 ТЫС М³/СУТ.	СТАДИЯ	ЛИСТ	ЛИСТОВ
	ЗАВ. ГР.	СТРОНГИН		Р	34	
	ГЛ. КОНСТ	ПИСЬМАН	ЕМКОСТИ РЕ1, РЕ2 ВИД 4-4; 5-5	ЦНИИЭП ИНЖЕНЕРНОГО ОБОРУДОВАНИЯ Г. МОСКВА		
ИНВ №	Н. КОНТР	АНТОНОВА				
	НАЧ. ОТД	ДАНИЛЕВСКИЙ				

Копировал: Коршунова

Формат: А2

23714-04

СОГЛАСОВАНО: ОТДЕЛ ВГ НОВИК

ИНВ. № ПОДЛ. | ПОДПИСЬ И ДАТА | ВЗАМ. ИНВ. №

Альбом 3 часть 2

Днище. Полубоковый чертеж. План

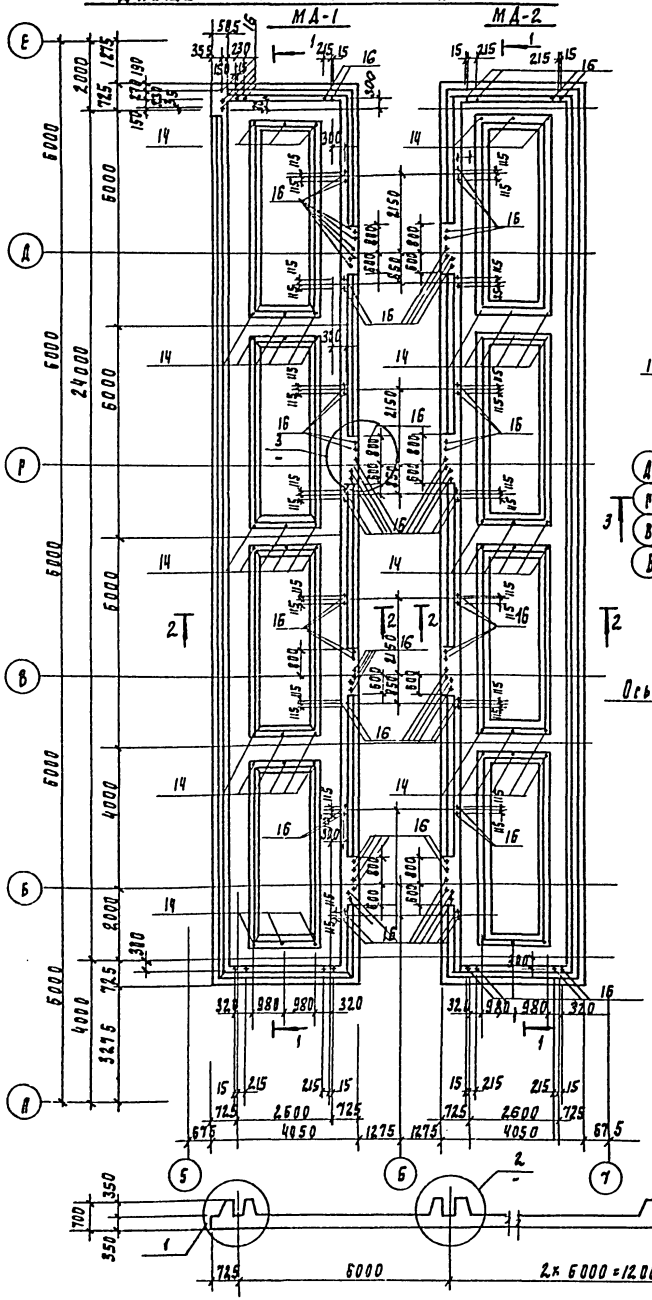

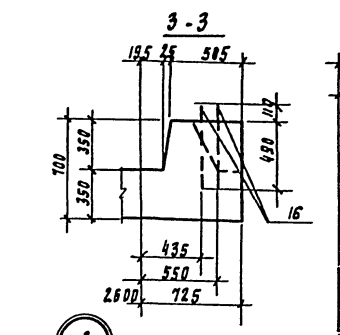

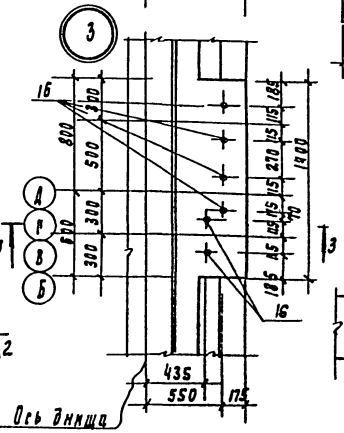

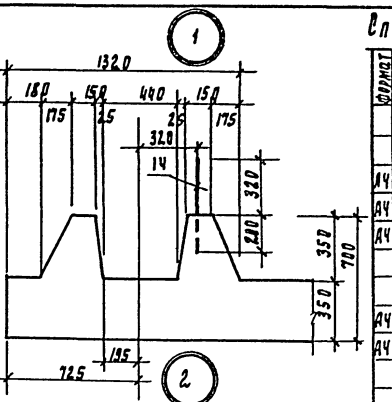

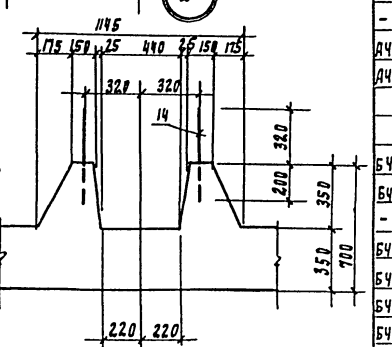

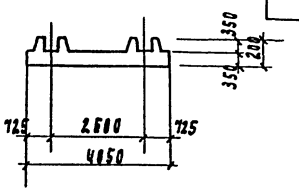

Ведомость деталей

N поз.	Эскиз
11	500 / 500

Спецификация к монолитному днищу МД-1; МД-2.

Формат	Зона	Поз	Обозначение	Наименование	Кол	Примеч
				Сборочные единицы		
				Пространственные каркасы		
АЧ		1	ТП901-3-256.89-КЖ.К75.00.0	КП1	8	
АЧ		2	-81	КП2	8	
АЧ		3	ТП901-3-256.89-КЖ.К77.00.0	КП3	5	
				Плоские каркасы		
АЧ		4	ТП901-3-256.89-КЖ.К78.0.0.0	КР2	16	
АЧ		5	-01	КР3	46	
				Сетки арматурные		
-		6		Вр-I-200 ГОСТ 23279-85 Ас-III-200 225×565	4	
АЧ		7	ТП901-3-256.89-КЖ.К88.00.0	С11	4	
АЧ		8	ТП901-3-256.89-КЖ.К89.00.0	С12	6	
				Детали		
БЧ		9		5 Вр-I ГОСТ 6727-80 ℓ=1450	30	0.22 кг
БЧ		10		ф16 А-III ГОСТ 5781-82 ℓ=12.90	8	2.04 кг
-		11		5 Вр-I ГОСТ 5781-82 ℓ=1000	32	0.15 кг
БЧ		12		5 Вр-I ГОСТ 6727-80 ℓ=1300	40	0.15 кг
БЧ		13		ф12 А-III ГОСТ 5781-82 ℓ=680	48	0.42 кг
БЧ		14		5 Вр-I ГОСТ 5781-82 ℓ=520	24	0.12 кг
БЧ		15		6 А-III ГОСТ 5781-82 ℓ=1450	48	0.33 кг
-		16		Болт 1.1М16×60 ГОСТ 3Пс2 ГОСТ 2479-79	5/48	
				Материалы		
				Бетон В15 W4	46.8	м3

Ведомость расхода стали на один элемент, кг

Марка элемента	Изделия арматурные										Изделия закладные					Общая масса
	Арматура класса									Всего	прокат марки				Всего	
	Вр-I ГОСТ 6727-80	A-III ГОСТ 5781-82									Вст3кп2 ГОСТ 2590-71					
	5Вр-I	Итого	ф6	ф8	ф10	ф12	ф14	ф16	Итого		ф16			Итого		
Днище МД-1	442.7	442.7	344.7	201.3	-	341.1	933.3	658.1	2478.5	2626.2	57.6			57.6	57.6	2683.6
МД-2	442.7	442.7	344.7	201.3	-	341.1	933.3	658.1	2478.5	2626.2	54.2			54.2	54.2	2680.4

Привязан					ТП 901-3-256.89			КЖ
Инв. №								
Нач. отд.	Ушаковский							
Н. контр.	Антонова							
Гл. конст.	Ксьман							
Рук. гр.	Строгин							
Разраб.	Строгин				Силосный корпус для станции очистки воды поверхностных источников мутностью до 120 мг/л производительностью 6 тыс м3/сут PE1; PE2. Днище. Овалубочный чертеж. План. Разрезы. Узлы.	Стадия	Лист	Листов
Гл. инж.	Каплунов					Р	35	
Нач. отд.	Ушаковский					ЦНИИЭП инженерного оборудования г. Москва		

Копировал Подлевская

23214-04 формат А2

Альбом 3 часть 2

Днище. Армирование

Схема расположения каркасов

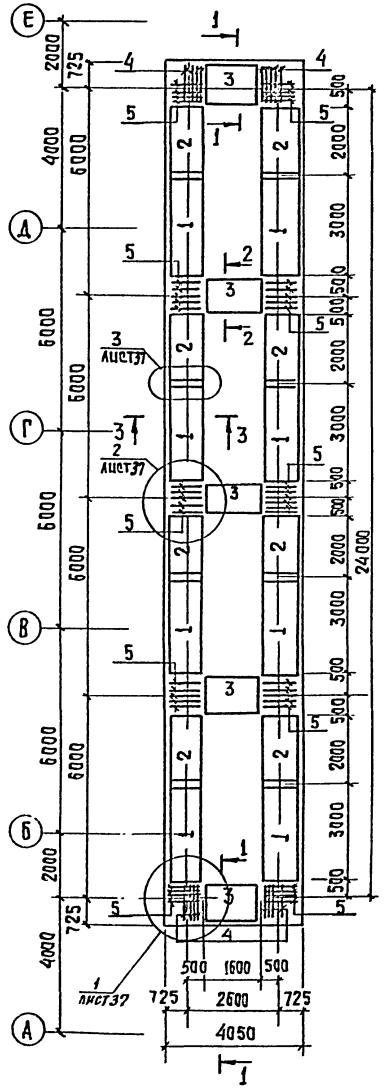

Схема расположения нижних сеток

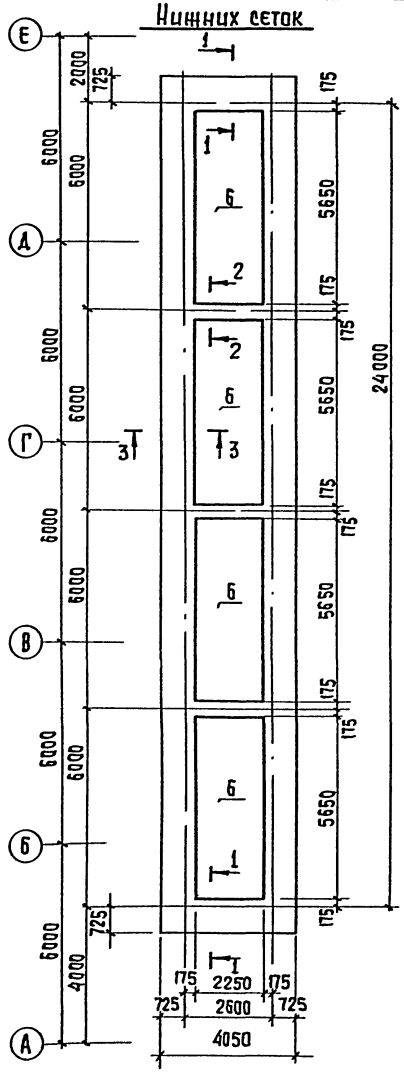

Верхних сеток

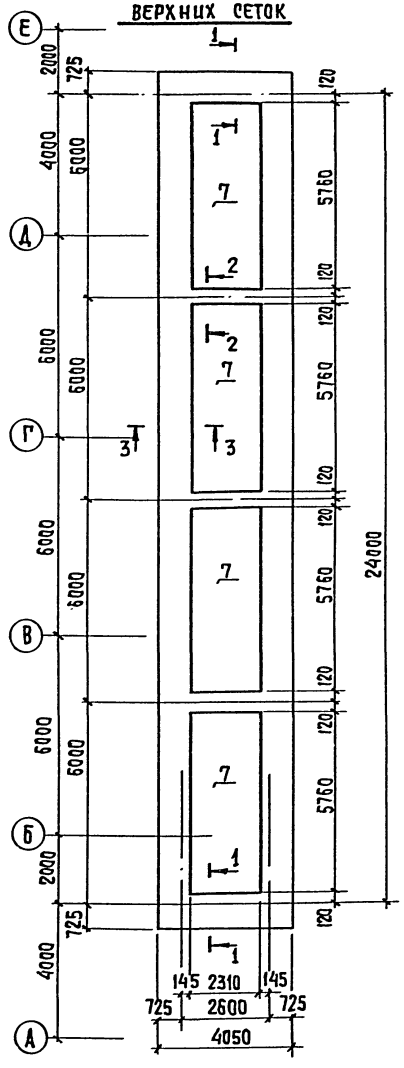

1–1

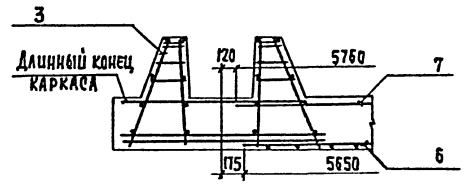

2–2

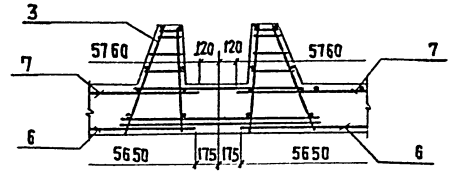

3–3

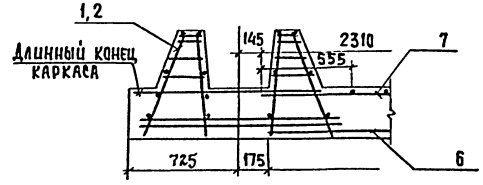

				ТП 901-3-256.89			КЖ
ПРИВЯЗАН							
ИНВ. №							

ПРОВЕР.	Стронгин			ГЛАВНЫЙ КОРПУС ДЛЯ СТАНЦИИ ОЧИСТКИ ВОДЫ ПОВЕРХНОСТНЫХ ИСТОЧНИКОВ МУТНОСТЬЮ ДО 120 МГ/Л ПРОИЗВОДИТЕЛЬНОСТЬЮ 8 ТЫС. М³/СУТКИ РЕ1; РЕ2.	СТАДИЯ	ЛИСТ	ЛИСТОВ
ВЕД. ИНЖ.	КАПУСТИН				Р	36	
РУК. ТР.	СТРОНГИН						
ГЛ. КОНСТ.	ПИСЬМАН			ДНИЩЕ. АРМИРОВАНИЕ. СХЕМЫ РАСПОЛОЖЕНИЯ КАРКАСОВ, НИЖНИХ И ВЕРХНИХ СЕТОК. РАЗРЕЗЫ 1-1÷3-3	ЦНИИЭП ИНЖЕНЕРНОГО ОБОРУДОВАНИЯ г. МОСКВА		
Н. КОНТР.	АНТОНОВА						
НАЧ. ОТД.	ДАНШЕВСКИЙ						

КОПИРОВАЛ: ХЮППЕНЕН

ФОРМАТ А2

23714-04

СОГЛАСОВАНО

ИНВ. № ПОДЛ. | ПОДПИСЬ И ДАТА | ВЗАМ. ИНВ. №

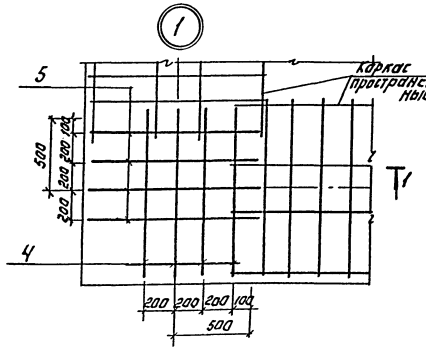

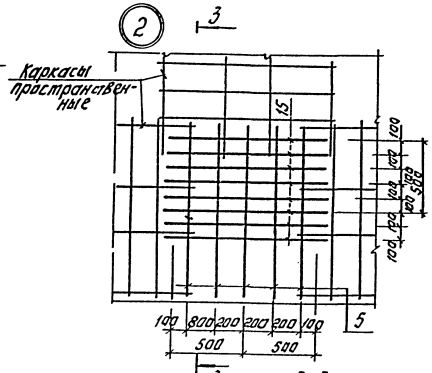

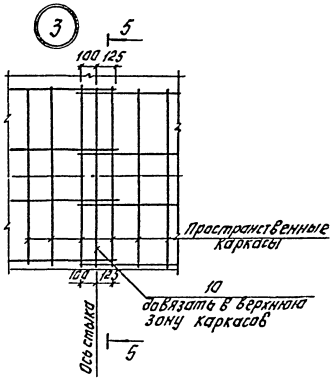

1-1

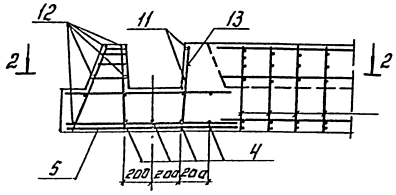

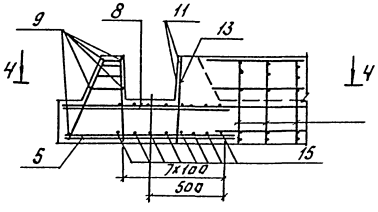

3-3

5-5

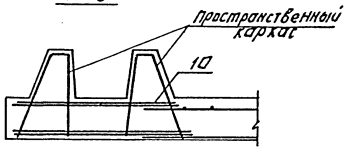

2-2

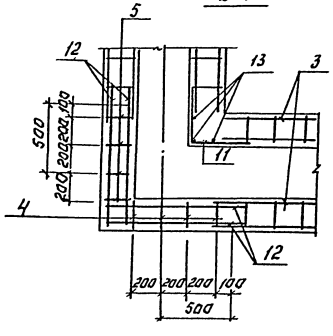

4-4

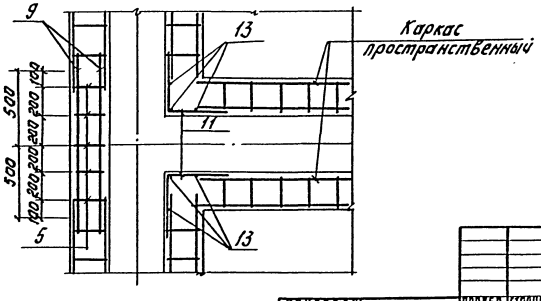

Привязан.

Инв.№

Нач.отд.	Данилевский		
Нач.сект.	Антипова		
Конс.	Письмак		
Гл.инж.	Капустин		
Зав.гр.	Строгин		
Пробер.	Строгин		

ТП 901-3-256.89 КЖ

Сборные железобетонные конструкции блоков вентиляционных камер для районов с расчетной сейсмичностью 8 и 9 баллов

Рабочие чертежи

Стадия	Лист	Листов
Р	37	

Армирование. Узлы.

ЦНИЭП инженерного оборудования г. Москва

Копировал: Логинова Формат: А2

23714-04

Инв.№ подл. | Подпись и дата | Взам.инв.№

Альбом 3, часть 2

Опалубочный чертеж. План.

Ум1 - изображено Ум2 - зеркальное отражение

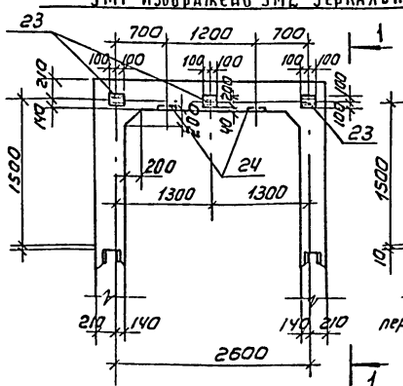

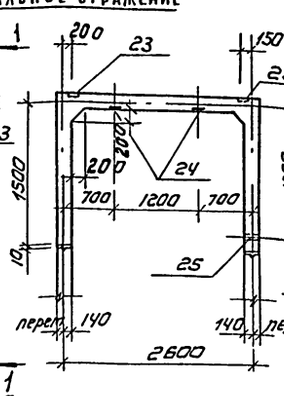

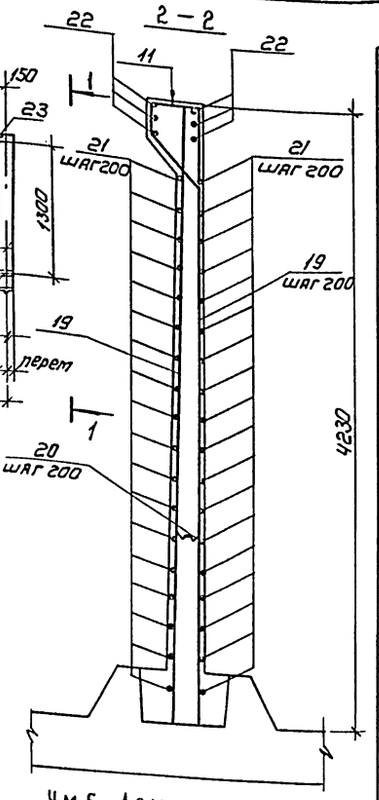

Опалубочный чертеж. План Ум5

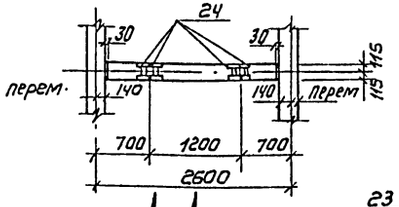

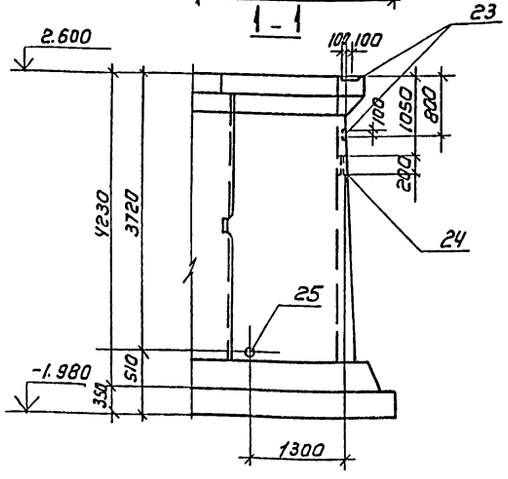

Ум5. Армирование

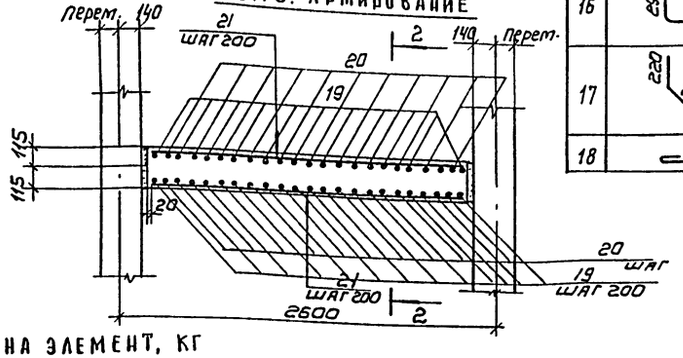

Ведомость деталей

Поз.	Эскиз
3	2940
4	1800
5	2615
6	1630
7	от 1480 до 1540 через 5 / от 2545 до 2705 через 10 / от 1480 до 1540 через 5
8	от 1480 до 1540 через 5
9	150, 1130, 150
10	от 540 до 760 через 17, 120
11	284, 213, 400, 215
12	2615
13	от 2545 до 2705 через 12
14	2940
15	200, 200, 150, 700, 45°, 150, 100
16	640, 640, 290
17	220, 280
18	1000

Спецификация арматурных изделий монолитных участков Ум5; Ум6

Формат	Зона	Поз	Обозначение	Наименование	Кол	Примечание
				Ум5		
				Детали		
		11*		ф6 AI ГОСТ 5781-82 ℓ = 1800	10	0,3 кг
		19		ф14 A III ГОСТ 5781-82 ℓ = 4220	24	5.11 кг
		20		ℓ = 1350	24	1.63 кг
		21		ф6 AI ГОСТ 5781-82 ℓ = 2220	36	0.49 кг
		22		ф18 A III ГОСТ 5781-82 ℓ = 2260	6	3,57 кг
		24	ТП 901-3-256.89 - КЖ.ИВ7.0.0.0	Изделие закладное МН1	4	
				Ум6		
				Материалы		
				Бетон В15, W4	23,4	м³

* позиция 11 - см. ведомость деталей на данном листе.

Опалубочный чертеж

Ум3 - изображено
Ум4 - зеркальное отражение

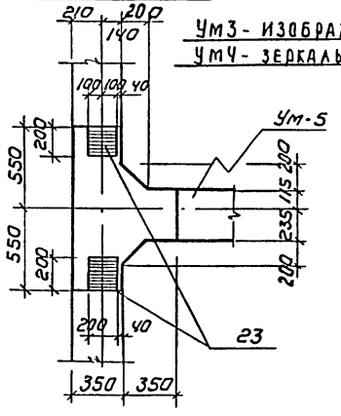

Данный лист см. совместно с л. 39

Ведомость расхода стали на элемент, кг

Марка элемента	Изделия арматурные: Арматура класса A-I ГОСТ 5781-82 ф6	Итого	ф10	ф12	ф14	ф18	Итого	Всего	Изделия закладные: Арматура класса A-III ГОСТ 5781-82 ф8	ф10	Прокат марки Вст3кп2 ГОСТ 103-76 S6	S8	S10	ГОСТ 2590-71* Круг ф7	Круг ф1	ГОСТ 3262-75 Труба 50х4,5	Всего	Общий расход
Ум1; Ум2	7.2	7.2	137.6	177.0		117.3	431.9	439,1	0.5	1.8	9.5	2,0	24.8	0.39		3.6	42,6	481.7
Ум3, Ум4	1.0	1.0				21.9	21.9	22.9	0.4		3.6	0.8					4.8	27.70
Ум5	20.6	20.6			161.7	21.4	183.1	203.7		1.8			24.8				26.6	230.3

Привязан

Инв.№

ТП 901-3-256.89 КЖ

Нач. отд	Данилевский	
Гл. констр	Письман	
Зав. гр.	Строгин	
Вед. инж.	Калуетин	
Н. контр	Антонова	

Главный корпус для станции очистки воды поверхностных источников мутностью до 1200 мг/л производительностью 8,0 тыс. м³/сут

Стадия Р | Лист 38 | Листов

Ум1... Ум5. Опалубочный чертеж. Ум5. Армирование. Рб1, Рб2

ЦНИИЭП инженерного оборудования г. Москва

Копировал: Каршунова Формат: А2

23714-04

С учетом внесенных изменений

Инв.№ подл. | Подпись и дата | Взам. инв.№

Альбом 3 часть 2

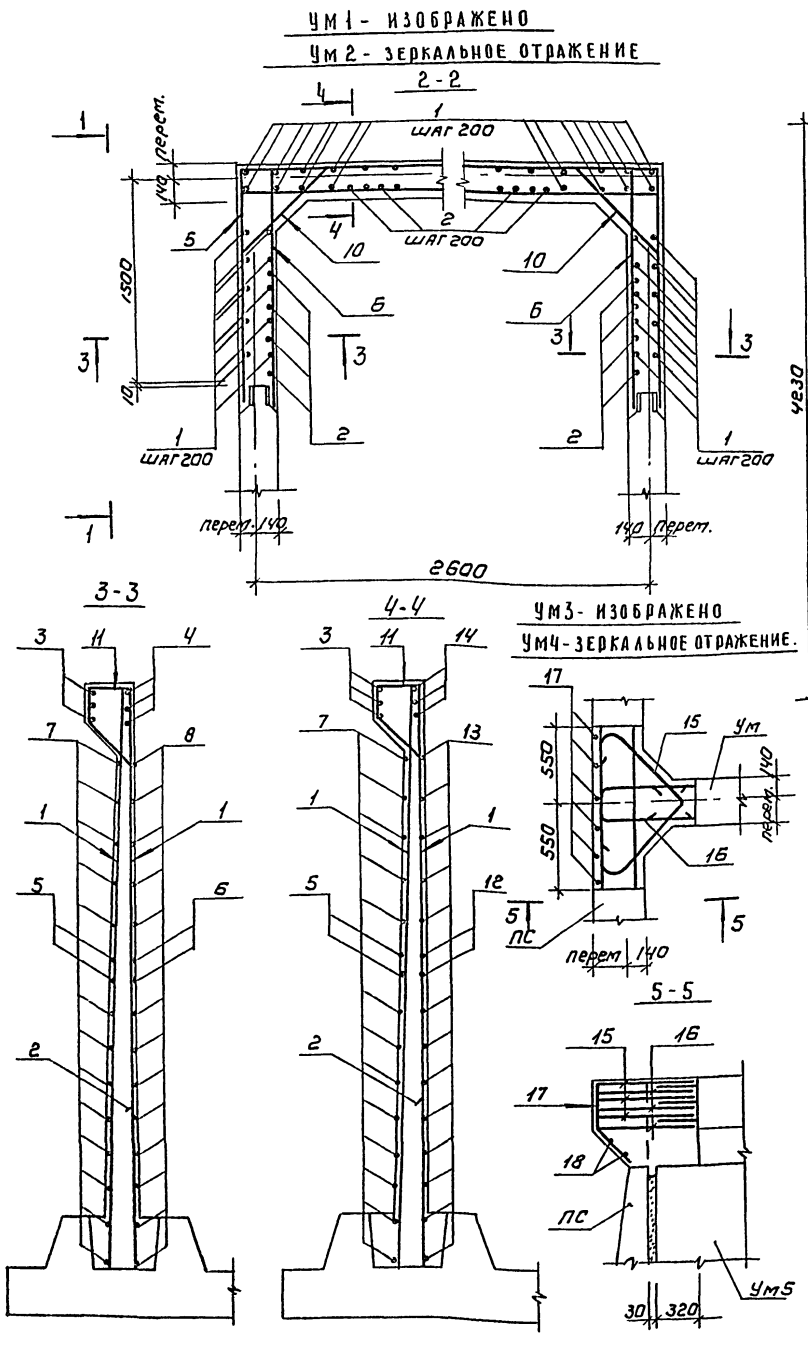
УМ1 - ИЗОБРАЖЕНО
УМ2 - ЗЕРКАЛЬНОЕ ОТРАЖЕНИЕ
УМ3 - ИЗОБРАЖЕНО
УМ4 - ЗЕРКАЛЬНОЕ ОТРАЖЕНИЕ.

СПЕЦИФИКАЦИЯ АРМАТУРНЫХ ИЗДЕЛИЙ МОНОЛИТНЫХ УЧАСТКОВ УМ1÷УМ4

Формат	Зона	Поз.	Обозначение	Наименование	Кол	Примечание
				Ум1; Ум2		
				Детали		
		1		ф10АIII ГОСТ 5781-82, ℓ=4220	48	2,6 кг
		2		ℓ=1350	16	0.8 кг
		3*		ф18АIII ГОСТ 5781-82, ℓ=6540	3	13.1 кг
		4*		ℓ=1900	6	3.8 кг
		5*		ф12АIII ГОСТ 5781-82, ℓ=5875	2	5,23 кг
		6*		ℓ=1730	4	1.5 кг
		7*		ℓср=5645	13	5.0 кг
		8*		ℓср=1610	26	1.43 кг
		9*		ф18АIII ГОСТ 5781-82, ℓ=1430	6	2,9 кг
		10*		ф12АIII ГОСТ 5781-82, ℓср=890	26	0.8 кг
		11*		ф6АI ГОСТ 5781-82, ℓ=1200	24	0,3 кг
		12*		ф12АIII ГОСТ 5781-82, ℓ=2815	2	2,5 кг
		13*		ℓ=2825	13	2,5 кг
		14*		ф18АIII ГОСТ 5781-82, ℓ=3140	6	6,3 кг
		23	1.400-15.В1.130-05	Изделие закладное Мн117-6	5	2.4 кг
		24	ТП 901-3-256.89-КЖ.И87.0.0.0	Изделие закладное Мн1	4	
		25	5.900-2	Сальник dy=100, ℓ=200	1	8,2 кг
				Материалы: Бетон В15; W4	5,7	м3
				Ум3, Ум4		
				Детали		
		15*		ф18АIII ГОСТ 5781-82, ℓ=2100	3	4,2 кг
		16*		ℓ=1570	3	3.1 кг
		17*		ф6АI ГОСТ 5781-82, ℓ=500	6	0.1 кг
		18*		ℓ=1100	2	0.2 кг
		23	1.400-15.В1.130-05	Изделие закладное Мн117-6	2	2.4 кг
				Материалы: Бетон В15; W4	0.21	м3

Позиции отмеченные знаком „*" см. ведомость деталей на л. 38

1. Данный лист см. совместно с л. 38
2. Стержни поз. 10 приварить к стержням поз. 5 и 7. Остальные соединения арматуры - вязаные.
3. В монолитных участках Ум3 и Ум4 все соединения стержней арматуры между собой выполняются сваркой внахлестку односторонними швами.
4. Защитный слой бетона - 20мм.

Т.П. 901-3-256.89 КЖ

Провер.	Стронгин		
Инж.	Исаева		
Зав. гр.	Стронгин		
Гл. кон. пр.	Письман		
Н. контр.	Антонова		
Нач. отд.	Данилевский		

Главный корпус для станции очистки воды поверхностных источников мутностью до 120 мг/л производительностью 8 тыс м³/сут.

Стадия	Лист	Листов
Р	39	

Ум1... Ум4. Армирование РЕ1, РЕ2

ЦНИИЭП инженерного оборудования г. Москва

Привязан

Инв. №

Инв. № подл. | Подпись и дата | Взам. инв. №

Копировал: Коршунова Формат: А2

23714-04

Альбом 3 часть 2

План на отм. 0,000.

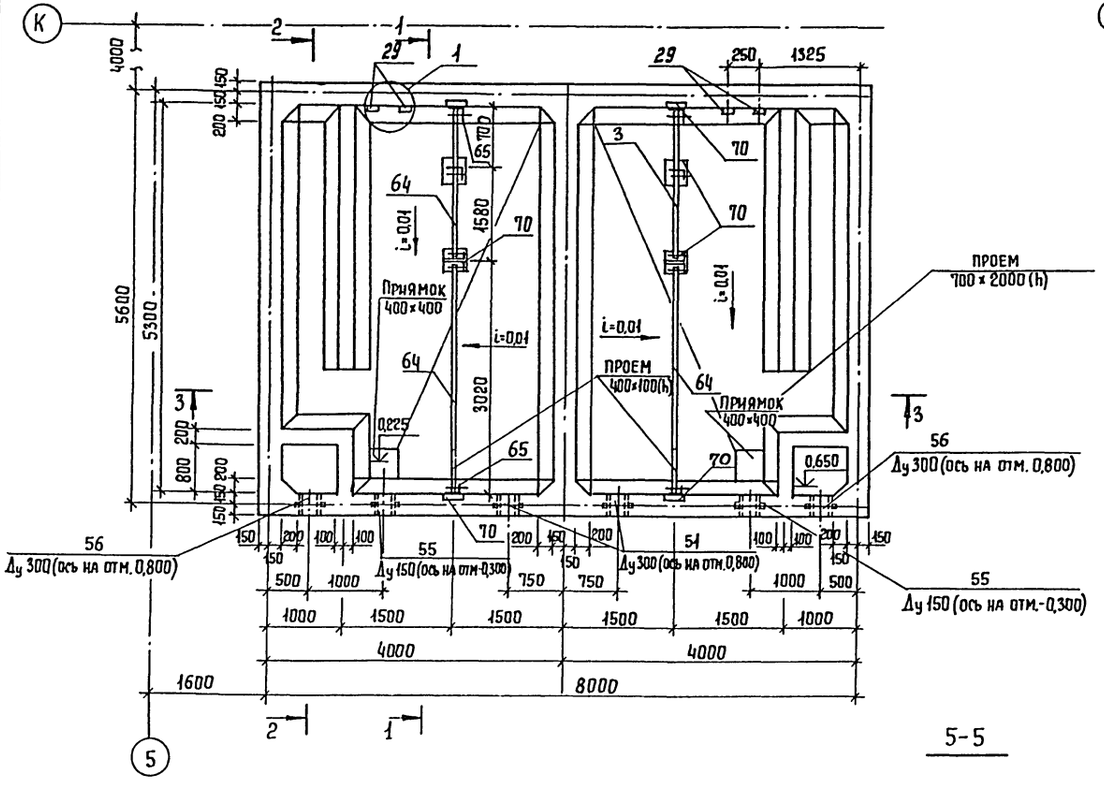

План на отм. 5,660

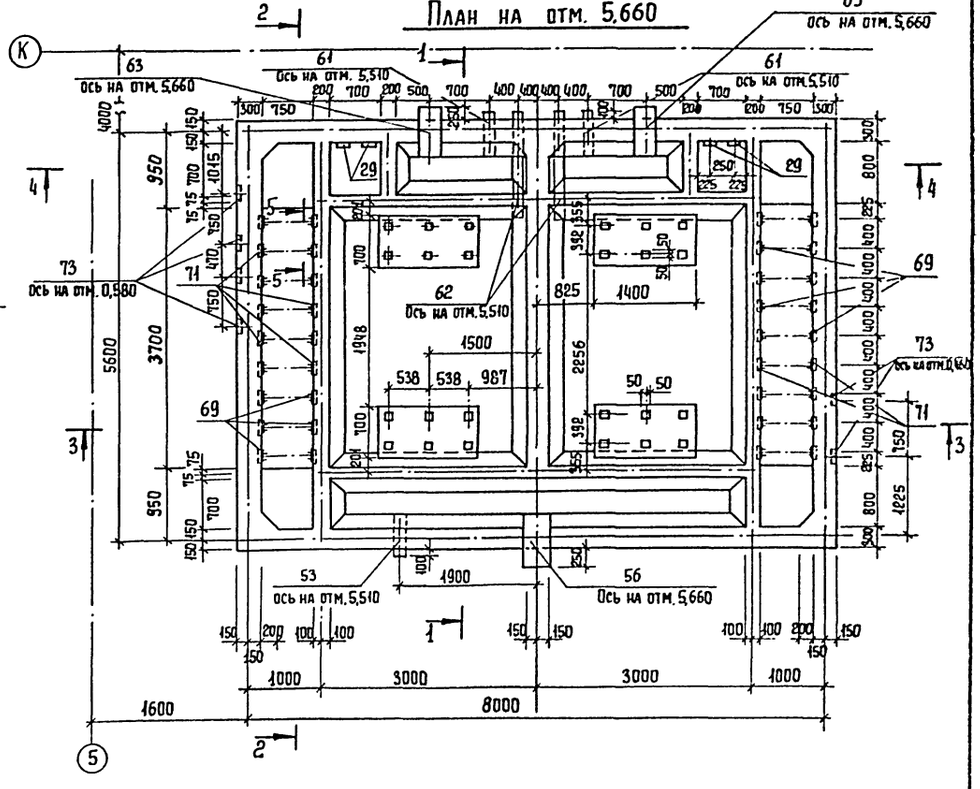

5-5

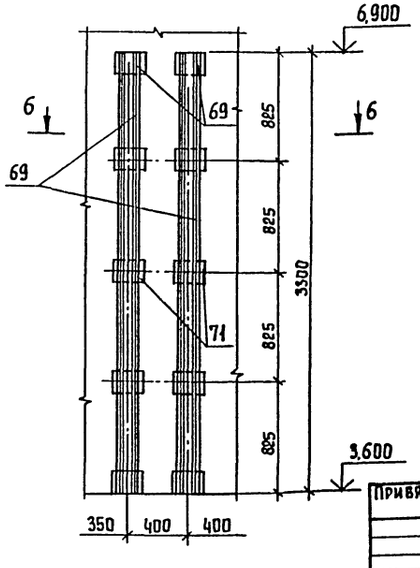

6-6

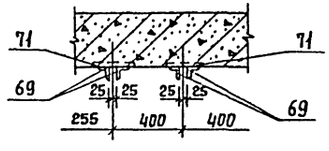

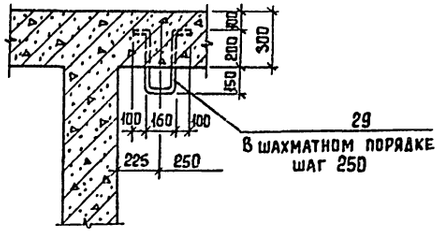

1. Асбестоцементные листы поз. 64 у днища сооружения установить так, чтобы расстояние от низа листа до уровня набетонки по днищу составляло 50 мм.

				Т.П. 901-3-256.89		-КЖ
Провер.	Стронгин			Главный корпус для станции очистки воды поверхностных источников мутностью до 420 мг/л производительностью 8,0 тыс. м³/сут. РЕ-3 микрофильтры. Полуобочный чертеж. Планы. Узел 1. Разрезы 5-5; 6-6.	Стадия	Лист	Листов
Инж.	Исаева				Р	40	
Зав. гр.	Стронгин						
Гл. кон. пр	Письман				ЦНИИЭП инженерного оборудования г. Москва		
Н. контр.	Антонова						
Нач. отд.	Данилевский						

Привязан

Инв. №

Согласовано: Отдел ВГ — Новик

Инв. № подл. | Подпись и дата | Взам. инв. №

Копировал Еремченко

Формат А2

23114-04

Альбом 3 часть 2

План на отм. 7.700

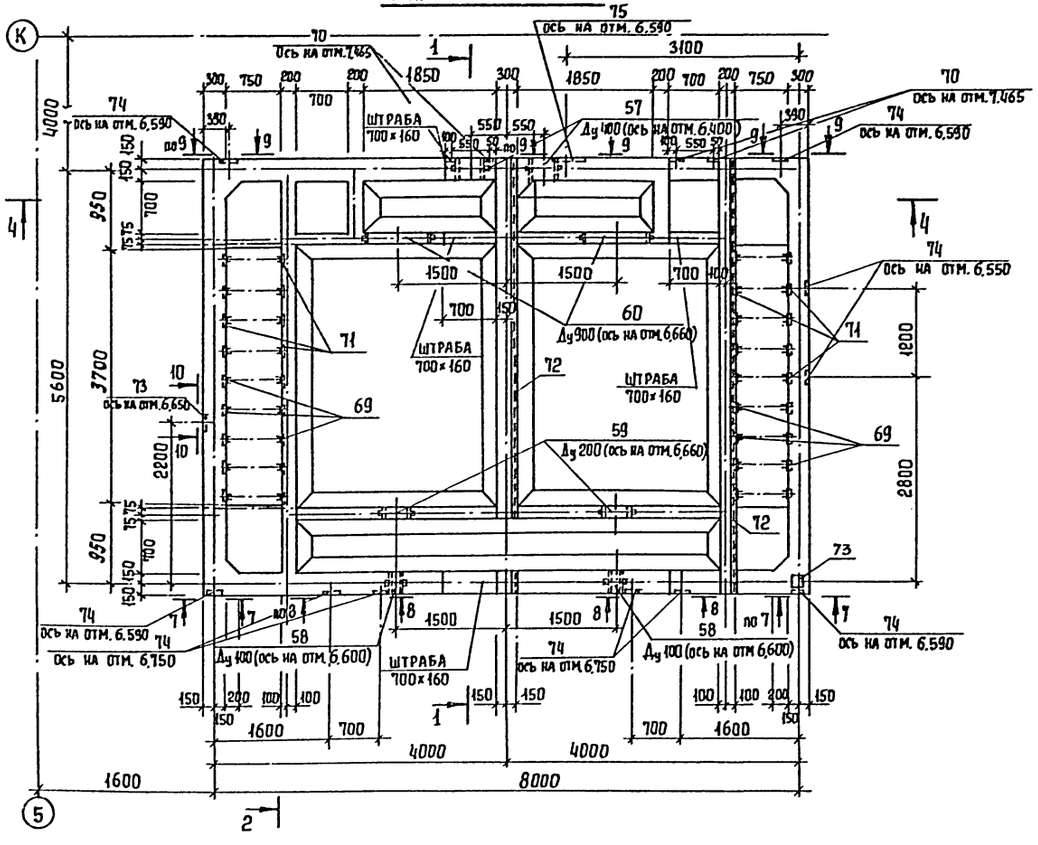

1 - 1

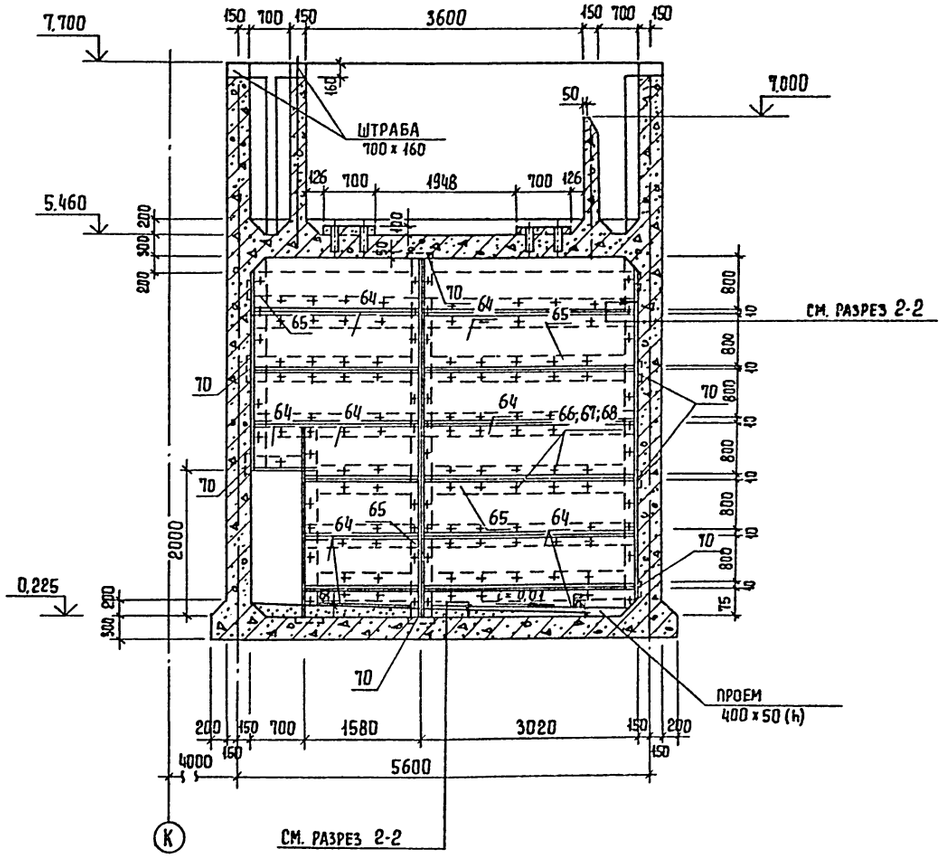

7 - 7

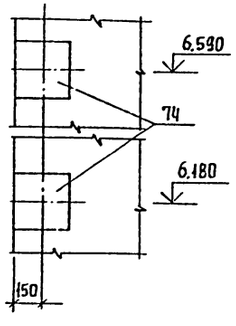

8 - 8

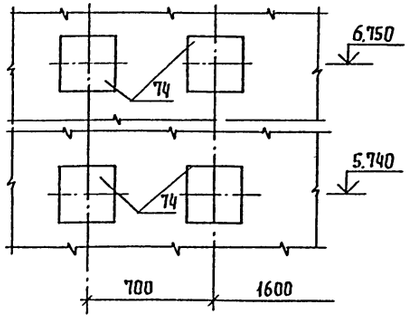

9 - 9

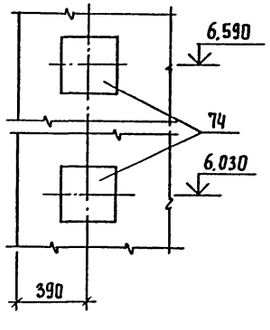

10 - 10

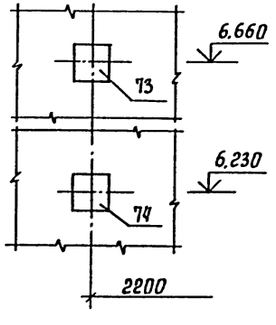

Согласовано
Отдел ВГ Новик

Инв. № подл. | Подпись и дата | Взам. инв. №

Привязан			
Инв. №			

Провер.	Строгин	
Инж.	Исаева	
Зав. гр.	Строгин	
Гл. конс. по	Письман	
Н. контр.	Антонова	
Нач. отд.	Данилевский	

Т.П. 901-3-256.89 -КЖ

Главный корпус для станции очистки воды поверхностных источников мутностью до 120 мг/л производительностью 8,0 тыс. м³/сут.

Стадия: Р | Лист: 41 | Листов:

Рез микрофильтры. Опалубочный чертеж. План. Разрезы 1-1; 7-7...10-10

ЦНИИЭП инженерного оборудования г. Москва

Копировал Еремченко

Формат А2

23714-04

Альбом 3 часть 2

2 - 2

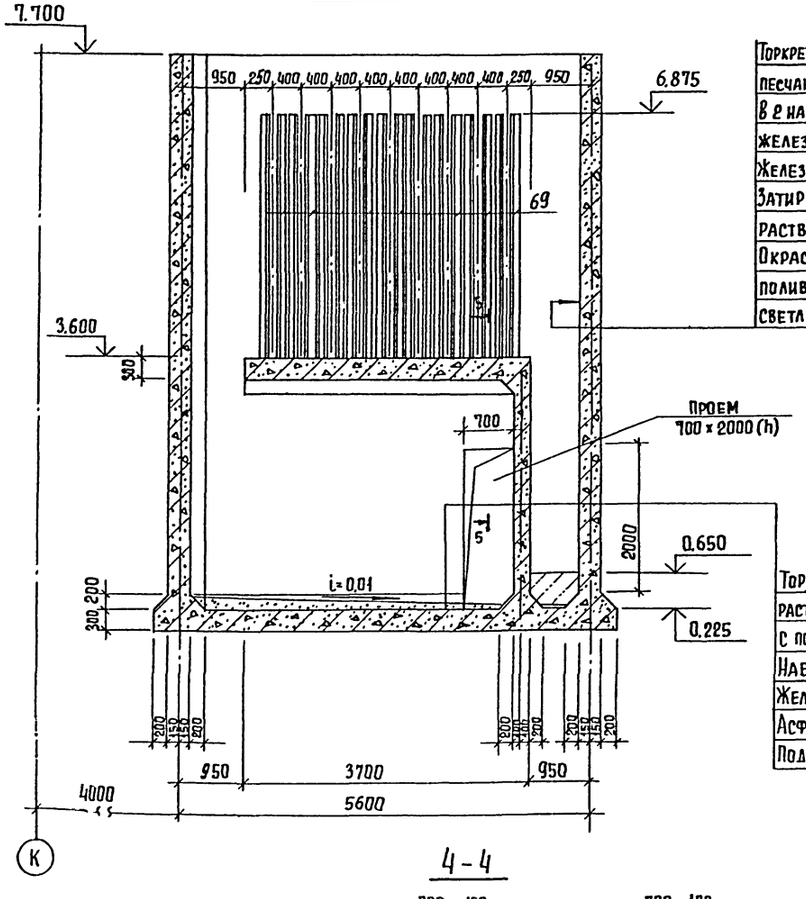

Торкретштукатурка цементно-песчаным раствором состава 1:2 в 2 намета S=25мм с последующим железнением.
Железобетонная стена - 300 мм.
Затирка цементно-песчаным раствором.
Окраска наружной поверхности поливинилацетатными красками светлых тонов

Торкретштукатурка цементно-песчаным раствором состава 1:2 в 2 намета S=25мм с последующим железнением
Набетонка из бетона в 3,5 по уклону.
Железобетонное днище - 300 мм
Асфальтовый раствор - 8 мм
Подготовка из бетона в 3,5 - 100 мм

3 - 3

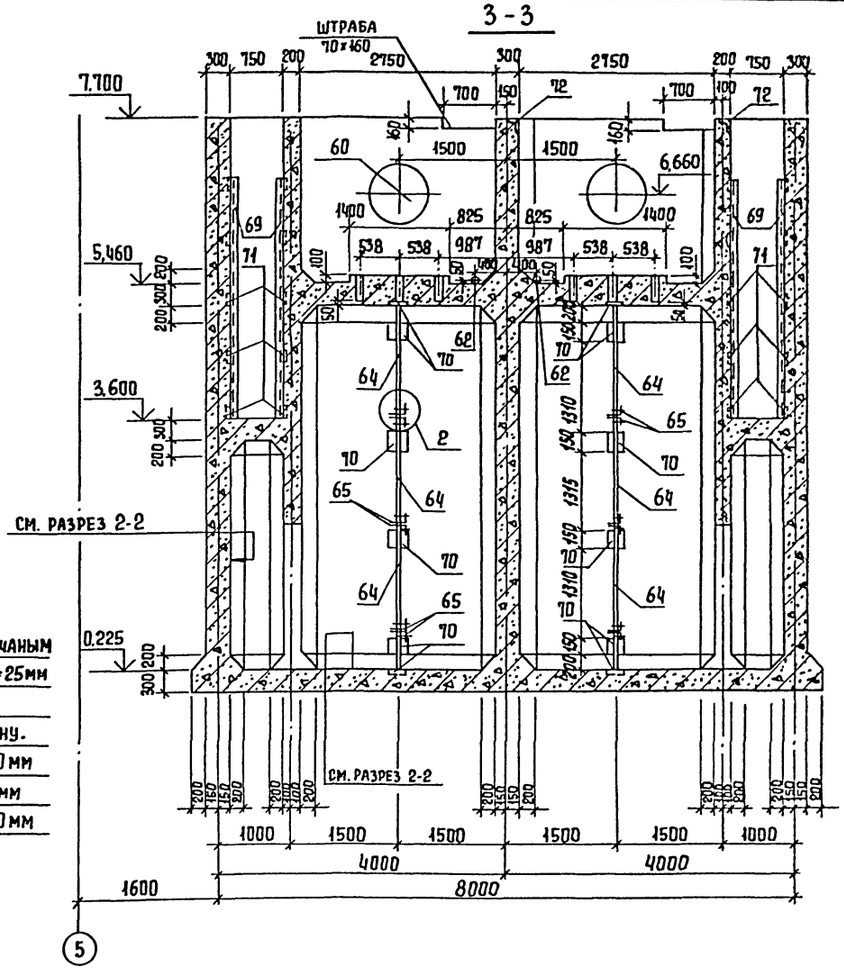

4 - 4

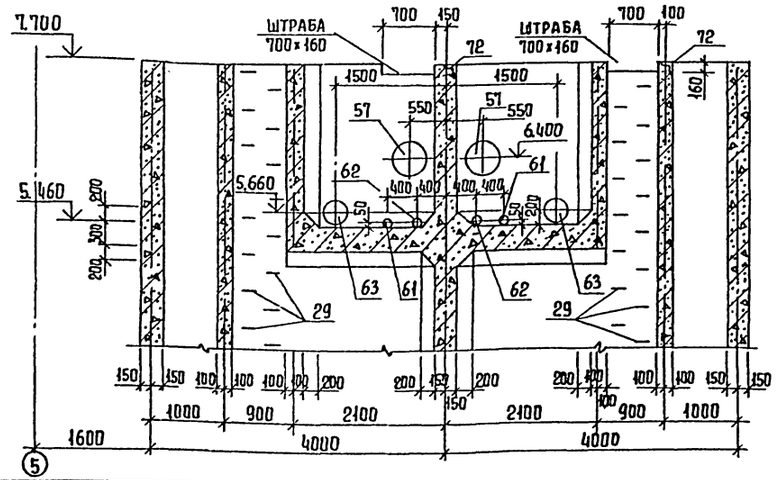

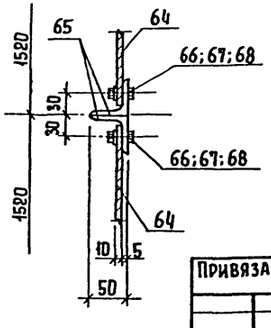

Т.П. 901-3-256.89						-КЖ
Привязан	Провер.	Стронгин	Главный корпус для станции очистки воды поверхностных источников мутностью до 120 мг/л, производительностью 8,0 тыс. м³/сут.	Стадия	Лист	Листов
	Инж.	Исаева		Р	42	
	Зав. гр.	Стронгин				
	Гл.кон.пр	Письман	РЕ-3 микрофильтры. Опалубочный чертеж. Разрезы 2-2... 4-4. Узел 2.	ЦНИИЭП инженерного оборудования г. Москва		
	Н.контр	Антонова				
Инв. №	Нач.отд	Данилевский				

Копировал Еремченко

Формат А2

23714-04

Согласовано

Отдел ВГ | Новик

Инв. № подл. | Подпись и дата | Взам. инв. №

Альбом 3, часть 2

План на отм. 0.000

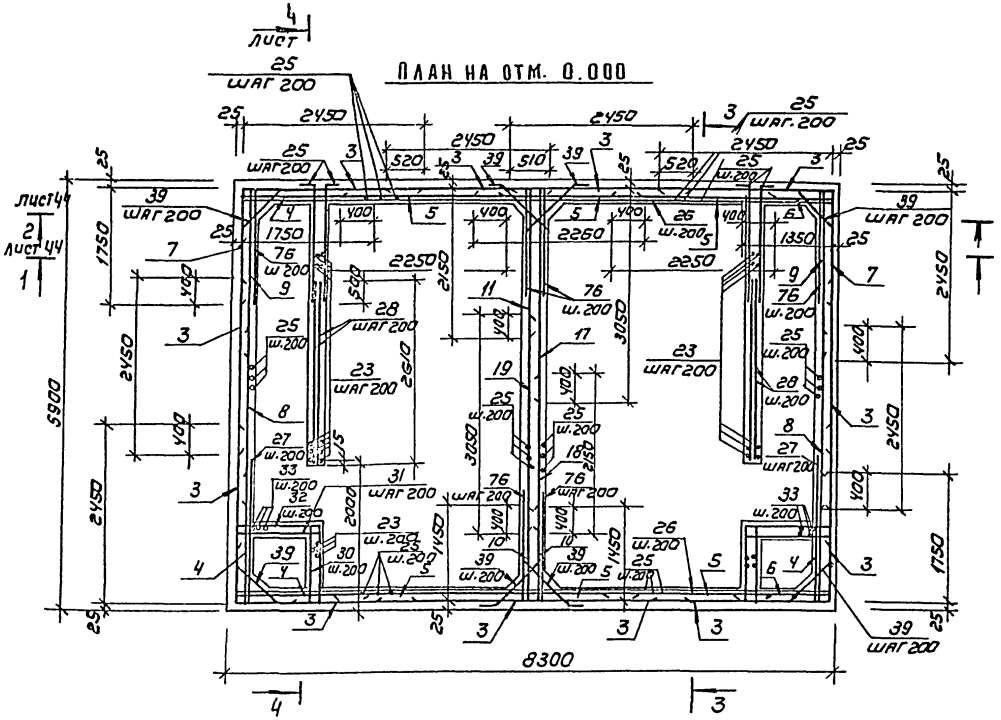

План на отм. 7.700

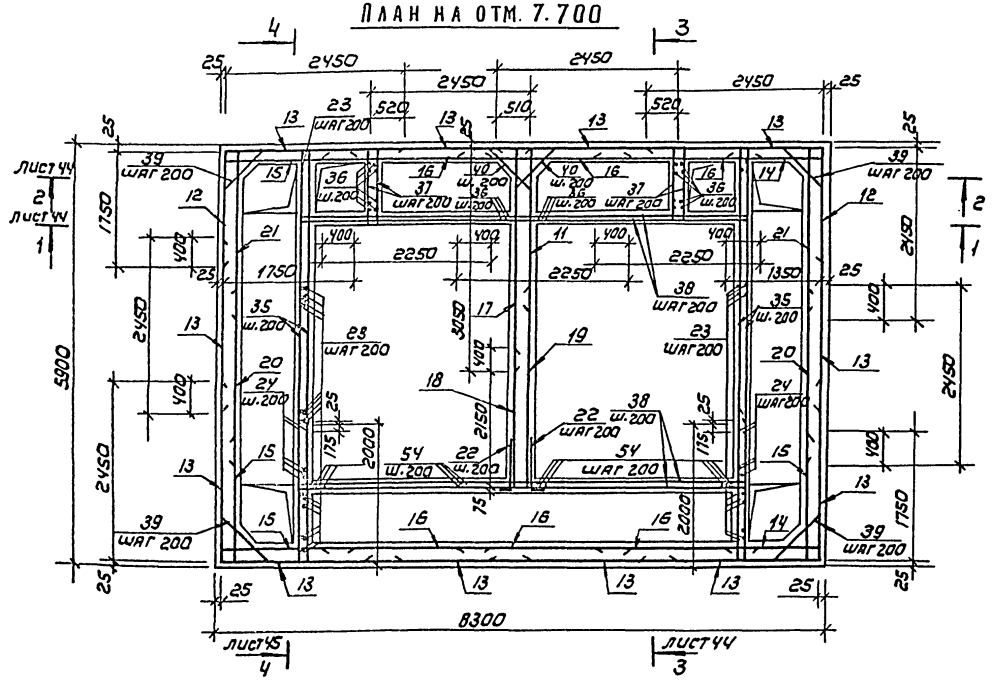

Схема раскладки нижних сеток днища

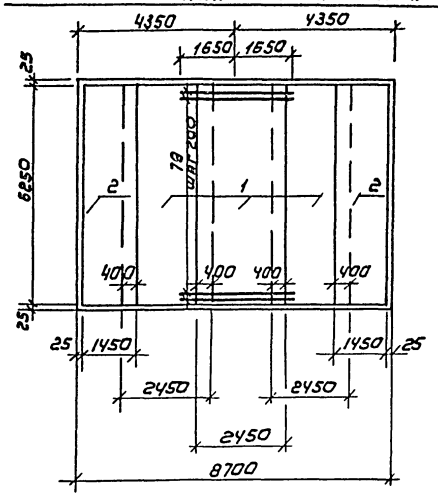

Схема раскладки верхних сеток днища

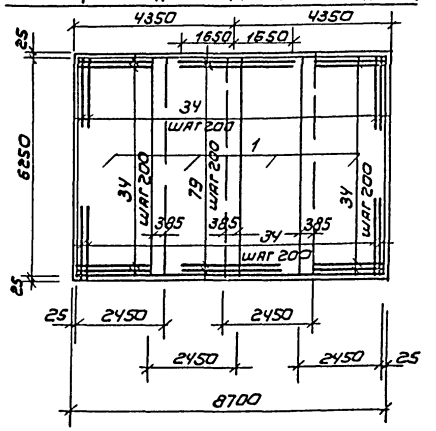

5-5

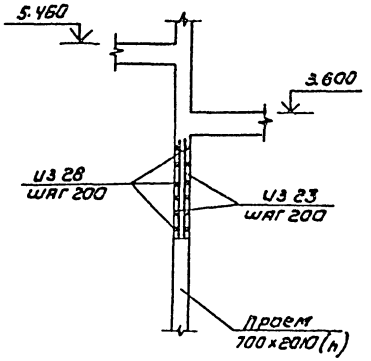

Т.П. 901-3-256.89							КЖ
Привязан	Провер.	Стронгин		Главный корпус для станции очистки воды поверхностных источников мутностью до 120 мг/л производительностью 8,0 тыс м³/сут	Стадия	Лист	Листов
	Инж.	Исаева			Р	43	
	Зав. гр.	Стронгин					
	Гл. кон. пр.	Письман		РЕ-3. Микрофильтры	ЦНИИЭП инженерного оборудования г. Москва		
	Н. контр.	Антонова		Армирование. Планы на отм. 0.000 и 7.700. Разрез 5-5.			
Инв. №	Нач. отд.	Данилевский					

Копировал: Коршунова

Формат: А2

Инв. № подл. | Подпись и дата | Взам. инв. №

1-1

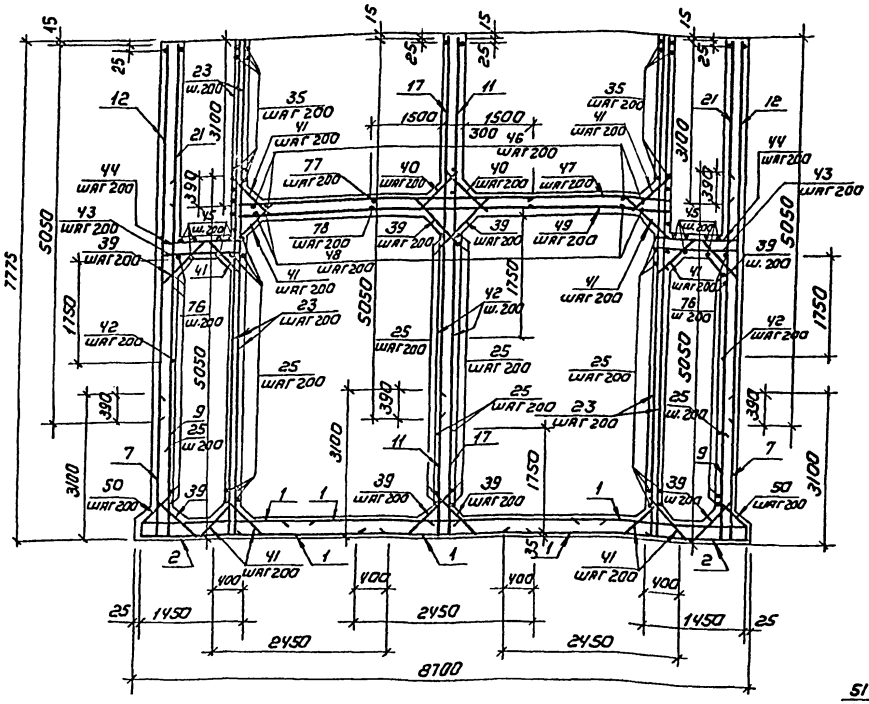

2-2

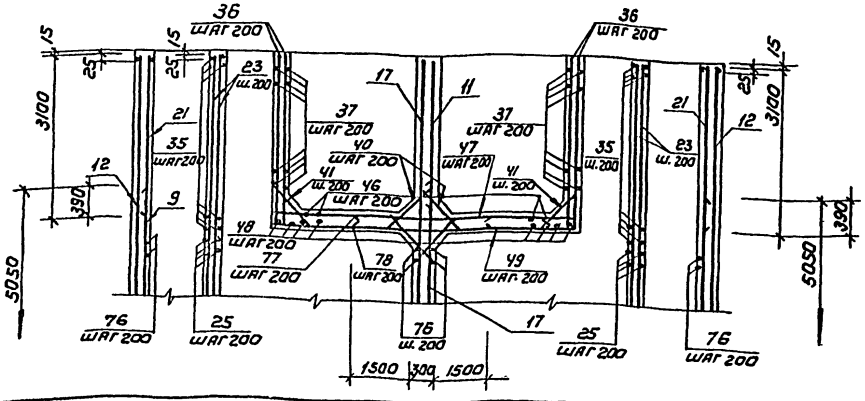

3-3

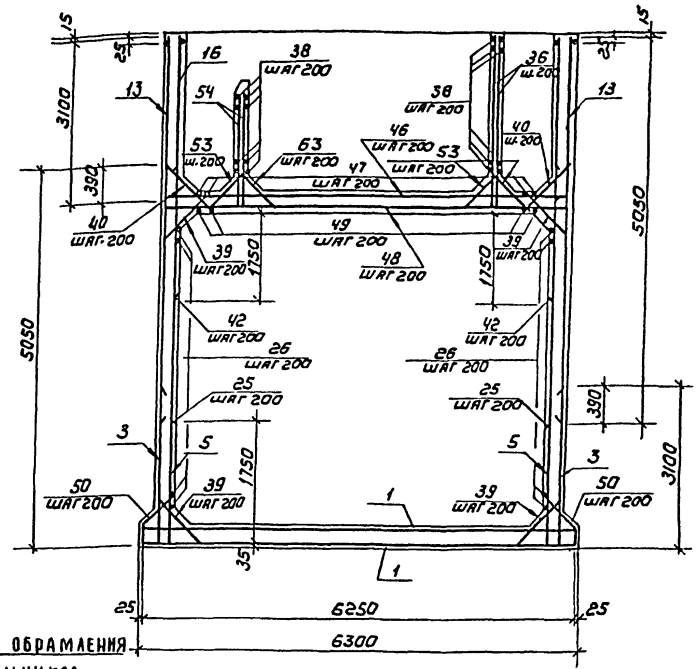

Деталь обрамления сальников

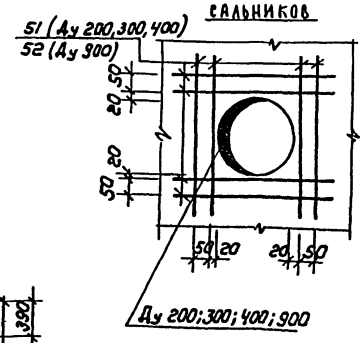

1. Защитный слой бетона для нижней арматуры днища - 35мм, для остальной арматуры - 20мм.
2. Сетки поз. 3,5,7,8,18,19 устанавливать свободными концами в днище, поз. 4,6,9,10,11,17 устанавливать свободными концами в днище и на пересечении стен, поз. 14,15,21 на пересечении стен.
3. Арматуру, перерезаемую сальниками (патрубками), разрезать, отогнуть и приварить к корпусу сальника (патрубка).
4. Сварку производить электродами Э-42 по ГОСТ 9467-75, h_w = 4мм.
5. Металлоконструкции окрасить перхлорвиниловым лаком ХС-76 и ХС-74 на растворителе Р-4 по грунту ХС-04.
6. Крепление асбестоцементных листов выполнять без перетяжки болтов для обеспечения влажностных деформаций листа.

					ТП 901-3-256.89		КЖ
Привязан							
Инв. №		Инж.	Исаева		Главный корпус для станции очистки воды поверхностных источников мутностью до 120 мг/л производительностью 8 тыс м³/сут	Стадия	Лист	Листов
		Провер.	Строгин			Р	44	
		Зав. гр.	Строгин					
		Гл. кон. пр.	Письман		Микрофильтры РЕ-3	ЦНИИЭП инженерного оборудования г. Москва		
		Н. контр.	Антонова		Армирование. Разрезы 1-1, 3-3			
		Нач. отд.	Данилевский					

Копировал: Коршунова

Формат: А2

Инв. № подл. | Подпись и дата | Взам. инв. №

Альбом 3, часть 2

4-4

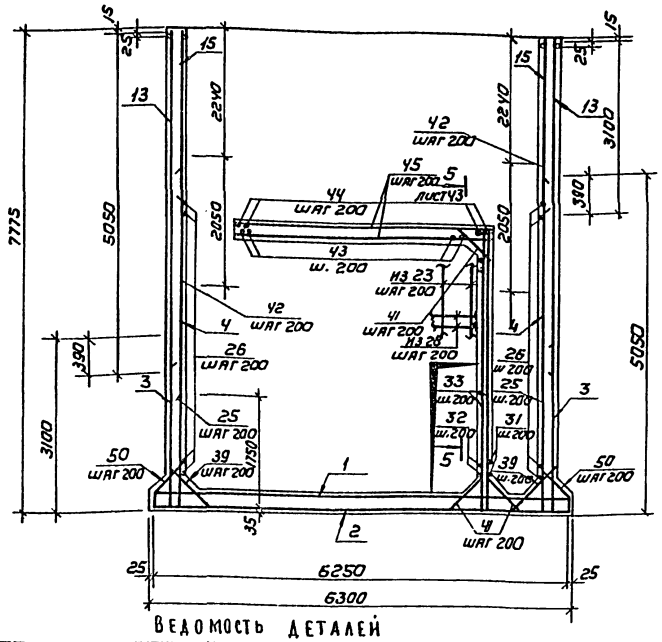

Ведомость деталей

Поз	Эскиз	Поз	Эскиз	Поз	Эскиз
22	300 550	37	220 1050 220	43	250 1190 250
25	200 1750	38	220 6150 220	44	200 1190 200
30	250 1250 250	39	300 1000 300	48	100 5840 100
31	250 1200 250	40	100 1000 100	49	100 6140 100
32	300 1200 1250	41	300 860 300	50	240 620 100 500
35	150 5850 150	27	100 2200	53	230 810 230
26	100 8280 100			29	350 100 350 100 160
				76	100 1750

Ведомость расхода стали на элемент, кг

Марка элемента	Изделия арматурные: Арматура класса А-III, ГОСТ 5781-82					Изделия закладные: Прокат марки Вст3 кп2, Сальники ГОСТ 5.900-2							Трубы ГОСТ 10704-76			ГОСТ 19903-74		ГОСТ 8510-86		Арматура класса А-I, ГОСТ 5781-82				Общий расход
	ф10	ф12	ф14	ф16	Итого	Ду100	Ду150	Ду200	Ду300	Ду400	Ду500	Итого	Ду100	Ду150	Итого	S-6	S-8	100×63×6	Итого	ф16	ф8	ф12	Итого	
РЕ-3	52,4	141,0	1946,9	1862,0	1947,0	15,2	48,8	24,0	111,2	76,8	134,2	410,2	34,5	93,2	127,7	26,4	186,6	88,5	88,5	103,5	19,0	208,8	227,8	12934,9

Спецификация монолитной конструкции микрофильтра (окончание). Спецификация монолитной конструкции микрофильтра (начало)

Формат	Зона	Поз.	Обозначение	Наименование	Кол.	Примеч.
		40	*	ф10АIII ГОСТ 5781-82, ℓ=1200	128	0.74 кг
		41	*	ф12АIII ГОСТ 5781-82, ℓ=1460	152	1,3 кг
		42		ф12АIII ГОСТ 5781-82, ℓ=2550	186	2,27 кг
		43	*	ф14АIII ГОСТ 5781-82, ℓ=1690	38	2.04 кг
		44	*	ф10АIII ГОСТ 5781-82, ℓ=1590	38	0.99 кг
		45		ф10АIII ГОСТ 5781-82, ℓ=3610	16	2,24 кг
		46		ф10АIII ГОСТ 5781-82, ℓ=5870	30	3,64 кг
		47		ф10АIII-ГОСТ 5781-82, ℓ=6170	28	3,83 кг
		48	*	ф14АIII-ГОСТ 5781-82, ℓ=6040	30	7,31 кг
		49	*	ф14АIII-ГОСТ 5781-82, ℓ=6340	28	7,67 кг
		50	*	ф10АIII-ГОСТ 5781-82, ℓ=1460	154	0.91 кг
		51		ф10АIII ГОСТ 5781-82 ℓ=1300	64	0.81 кг
		52		ф12АIII ГОСТ 5781-82, ℓ=2100	32	1.87 кг
		53	*	ф10АIII ГОСТ 5781-82, ℓ=1270	116	0.79 кг
		54		ф10АIII-ГОСТ 5781-82, ℓ=1700	60	1.05 кг
		55	5.900-2	Сальник Ду150, ℓ=500	2	24.38 кг
		56	5.900-2	Сальник Ду300, ℓ=300	4	27.8 кг
		57	5.900-2	Сальник Ду400, ℓ=300	2	38,4 кг
		58	5.900-2	Сальник Ду100 ℓ=300	2	7.59 кг
		59	5.900-2	Сальник Ду200, ℓ=200	2	12.01 кг
		60	5.900-2	Сальник Ду900, ℓ=200	2	67.1 кг
		61		Труба ф102×3, ст10 ГОСТ 10704-76 ℓ=600	2	4.4 кг
		62		Труба ф102×3, ст10 ГОСТ 10704-76 ℓ=1450	2	10.63 кг
		63		Труба ф426×6 в ст3 сп ГОСТ 10704-76 ℓ=750	2	46,61 кг
		64		ЛП3,0×0,8-10 ГОСТ 18124-75	26	51 кг
		65		Уголок $\frac{Б\text{-}50\times50\times5\ ГОСТ\ 8509\text{-}86}{В\ ст3\ кп2\ ГОСТ\ 535\text{-}79}$ Собщ=	161 п.м	3,77 кг/п.м
		66		Болт М6×25,58 ГОСТ 7796-70	664	
		67		Гайка М6,5 ГОСТ 5915-70	664	
		68		Шайба 2,6-201 ГОСТ 11371-78	664	
		69		Уголок $\frac{Б\text{-}50\times50\times5\ ГОСТ\ 8509\text{-}86}{В\ ст3\ кп2\ ГОСТ\ 535\text{-}79}$ ℓ=3300	72	9.1 кг
		70	1.400-15.81.120-38	Изделие закладное МН 111-3	24	1.4 кг
		71	1.400-15.81.120-02	Изделие закладное МН 114-3	180	2,9 кг
		72	1.400-15.81.540-01	Изделие закладное МН 540, ℓ общ=	11.8 п.м	8.5 кг/п.м
		73	1.400-15.81.130-08	Изделие закладное МН 118-3	7	3.5 кг
		74	1.400-15.81.130-56	Изделие закладное МН 126-3	19	6,7 кг
		75	1.400-15.81.150-74	Изделие закладное МН 145-3	2	10.8 кг
		76	*	ф14АIII ГОСТ 5781-82 ℓ=1850	108	2,23 кг
		77		ф14АIII ГОСТ 5781-82 ℓ=3300	32	3.99 кг
		78		ф10АIII ГОСТ 5781-82 ℓ=3300	32	2.04 кг
		79		ф16АIII ГОСТ 5781-82 ℓ=3300	64	5,2 кг
				Материалы:		
				Бетон В15; F50; W6	147	м³

Формат	Зона	Поз.	Обозначение	Наименование	Кол.	Примеч.
				Детали		
		1	ГОСТ 23279-85	3С $\frac{10АIII\text{-}200}{10АIII\text{-}200}$ 245×625	7	99,0 кг
		2	"	3С $\frac{10АIII\text{-}200}{10АIII\text{-}200}$ 145×625	2	59,8 кг
		3	"	3С $\frac{10АIII\text{-}200}{10АIII\text{-}200}$ 245×310 $\frac{425+75}{25}$	12	46,7 кг
		4	"	3С $\frac{10АIII\text{-}200}{10АIII\text{-}200}$ 175×505 $\frac{375+75}{375}$	4	44,8 кг
		5	"	3С $\frac{10АIII\text{-}200}{10АIII\text{-}200}$ 225×505 $\frac{375+75}{25}$	6	71,1 кг
		6	"	3С $\frac{10АIII\text{-}200}{10АIII\text{-}200}$ 135×505 $\frac{375+75}{375}$	2	32,6 кг
		7	"	3С $\frac{10АIII\text{-}200}{10АIII\text{-}200}$ 175×310 $\frac{425+75}{75}$	2	32,8 кг
		8	"	3С $\frac{10АIII\text{-}200}{10АIII\text{-}200}$ 245×505 $\frac{375+75}{25}$	2	77,2 кг
		9	"	3С $\frac{10АIII\text{-}200}{10АIII\text{-}200}$ 245×505 $\frac{375+75}{325}$	2	67.8 кг
		10	"	3С $\frac{10АIII\text{-}200}{10АIII\text{-}200}$ 145×550 $\frac{425+75}{25}$	2	50.7 кг
		11	"	3С $\frac{10АIII\text{-}200}{10АIII\text{-}200}$ 215×310 $\frac{425+75}{375}$	2	34.3 кг
		12	"	3С $\frac{10АIII\text{-}200}{10АIII\text{-}200}$ 175×505 $\frac{25}{75}$	2	56,4 кг
		13	"	3С $\frac{10АIII\text{-}200}{10АIII\text{-}200}$ 245×505	12	80,2 кг
		14	"	3С $\frac{10АIII\text{-}200}{10АIII\text{-}200}$ 135×310 $\frac{75+25}{375}$	2	19.5 кг
		15	"	3С $\frac{10АIII\text{-}200}{10АIII\text{-}200}$ 175×310 $\frac{75+25}{375}$	4	26.9 кг
		16	"	3С $\frac{10АIII\text{-}200}{10АIII\text{-}200}$ 225×310 $\frac{75+25}{25}$	6	45,7 кг
		17	"	3С $\frac{10АIII\text{-}200}{10АIII\text{-}200}$ 305×505 $\frac{425+25}{325}$	2	86.1 кг
		18	"	3С $\frac{10АIII\text{-}200}{10АIII\text{-}200}$ 215×505 $\frac{425+25}{75}$	2	66,4 кг
		19	"	3С $\frac{10АIII\text{-}200}{10АIII\text{-}200}$ 305×310 $\frac{425+75}{25}$	2	57.8 кг
		20	"	3С $\frac{10АIII\text{-}200}{10АIII\text{-}200}$ 245×310 $\frac{75+25}{25}$	2	49,7 кг
		21	"	3С $\frac{10АIII\text{-}200}{10АIII\text{-}200}$ 245×310 $\frac{75+25}{325}$	2	43.8 кг
		22	*	ф10АIII ГОСТ 5781-82, ℓ=850	18	0.53 кг
		23		ф12АIII ГОСТ 5781-82, ℓ=7760	106	6.9 кг
		24		ф10АIII ГОСТ 5781-82, ℓ=5440	16	3,37 кг
		25	*	ф16АIII ГОСТ 5781-82, ℓ=1950	224	3.08 кг
		26	*	ф14АIII ГОСТ 5781-82, ℓ=8480	48	10,2 кг
		27	*	ф14АIII ГОСТ 5781-82, ℓ=2300	48	2,78 кг
		28		ф10АIII ГОСТ 5781-82, ℓ=2610	114	1.62 кг
		29	*	ф16АI ГОСТ 5781-82, ℓ=1060	62	1.67 кг
		30	*	ф10АIII ГОСТ 5781-82, ℓ=1990	48	1.23 кг
		31	*	ф10АIII ГОСТ 5781-82, ℓ=1940	48	1.2 кг
		32	*	ф14АIII ГОСТ 5781-82, ℓ=3050	48	3.69 кг
		33		ф10АIII ГОСТ 5781-82, ℓ=3640	20	2,26 кг
		34		ф16АIII ГОСТ 5781-82, ℓ=1950	156	3,08 кг
		35	*	ф10АIII ГОСТ 5781-82, ℓ=6150	48	3,81 кг
		36		ф10АIII ГОСТ 5781-82, ℓ=2520	20	1.56 кг
		37	*	ф10АIII ГОСТ 5781-82, ℓ=1490	48	0.92 кг
		38	*	ф10АIII ГОСТ 5781-82, ℓ=6590	42	4.09 кг
		39	*	ф14АIII ГОСТ 5781-82, ℓ=1600	489	1.82 кг

Т.П 901-3-256.89 КЖ

Поз. отмеченные знаком „*" см. ведомость деталей на данном листе.

Привязан

Инв. №

Пров.	Стронгин	
Инж.	Исаева	
Зав. гр.	Стронгин	
Гл. кон. пр.	Письман	
Н. контр.	Антонова	
Нач. отд.	Данилевский	

Главный корпус для станции очистки воды поверхностных источников мутностью до 120 мг/л производительностью 8 тыс м³/сут

Стадия	Лист	Листов
Р	45	

Рез. микрофильтры. Армирование. Разрез 4-4.

ЦНИИЭП инженерного оборудования г. Москва

Копировал: Коршунова

Формат: А2

Инв. № подл. | Подпись и дата | Взам. инв. №

Альбом 3 Часть 2

Схема расположения плит в поддане.

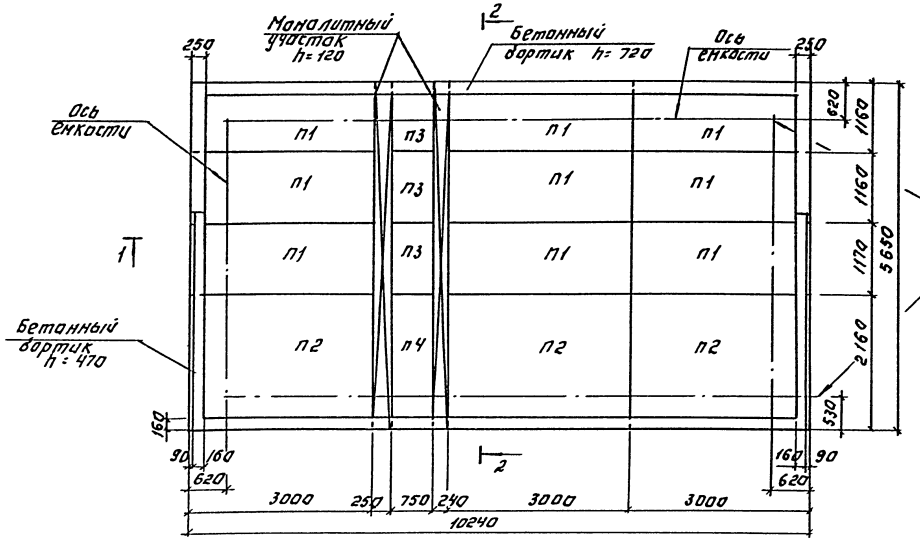

1-1

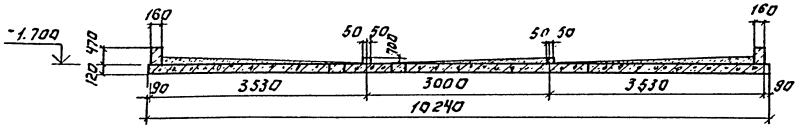

2-2

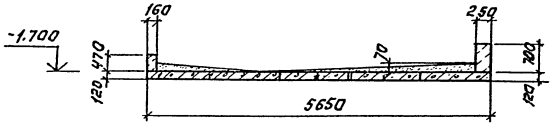

Спецификация сборных ж.б. элементов и деталей поддона.

Марка поз.	Обозначение	Наименование	Кол.	Масса ед.кг.	Примечание
П1	3.006.1-2.87 Вып.1÷4	П9-15	9	1040	
П2	3.006.1-2.87 Вып. 1÷4	П17-3	3	1940	
П3	3.006.1-2.87 Вып.1÷4	П9Д-15	3	260	
П4	3.006.1-2.87 Вып. 1÷4	П17Д-3	1	480	
1	ГОСТ 18599-83	трубаПНД63СЕ×300	5	0,2	

Схема расположения уклонов в поддане.

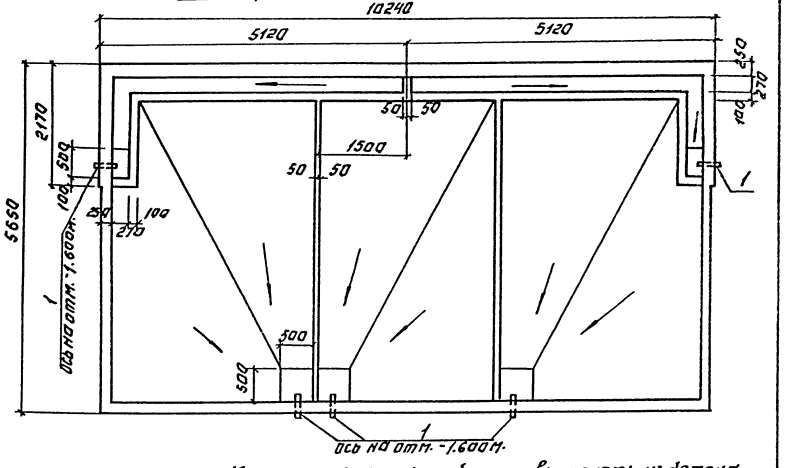

1. Монолитные участки и бортики выполнять из бетона класса В 7.5. Общий расход бетона $V = 4.34\ м^3$
2. Полиэтиленовые патрубки перед установкой необходимо обмотать проволокой Ø 3 В1 ГОСТ 6727-80.
3. Надбетонку производить бетоном класса В 3.5.
4. Полиэтиленовую трубу поз. 1 перед установкой в проектное положение обмотать по периметру проволокой В1 ГОСТ 6727-80 на толщину монолитного участка.

Т.П. 901-3-256.89 КЖ

Привязан:		Сборный круглый стальной резервуар вместимостью 1000 куб.м для поверхностных источников водоснабжения. Противопожарный запас воды. Технология и конструкции.		Стадия	Лист	Листов
Инв.№				Р	46	
Провер.	Строгин	Поддон. Схема расположения плит. Схема уклонов. Разрезы 1-1; 2-2.		ЦНИИЭП инженерного оборудования г. Москва		
Вед.инж.	Макарищев					
Гл.констр.	Пучкина					
Н.контр.	Антонова					
Нач.отд.	Данилевский					

Копировал: Логинова Формат: А2

23714-04

Инв.№ подл. | Подпись и дата | Взам.инв.№

Согласовано: Отдел. 81 Ковик

Альбом 3 Часть 2

Схема расположения в емкости РЕ4

Набетонок, Брусьев воздухораспределительной системы, Колосниковой решетки

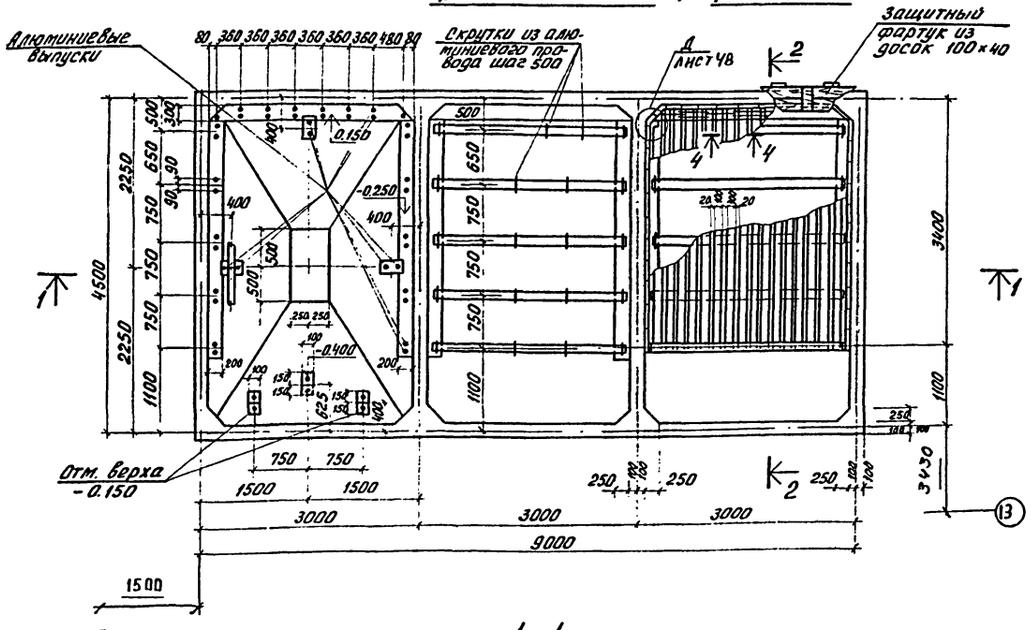

2-2

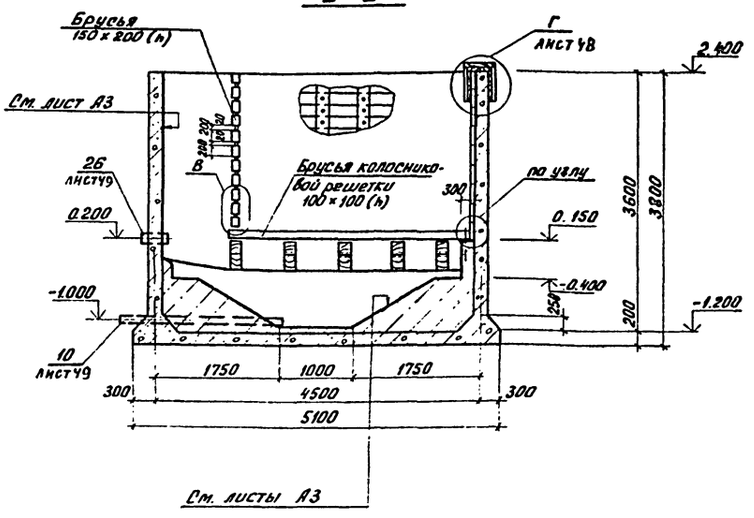

1-1

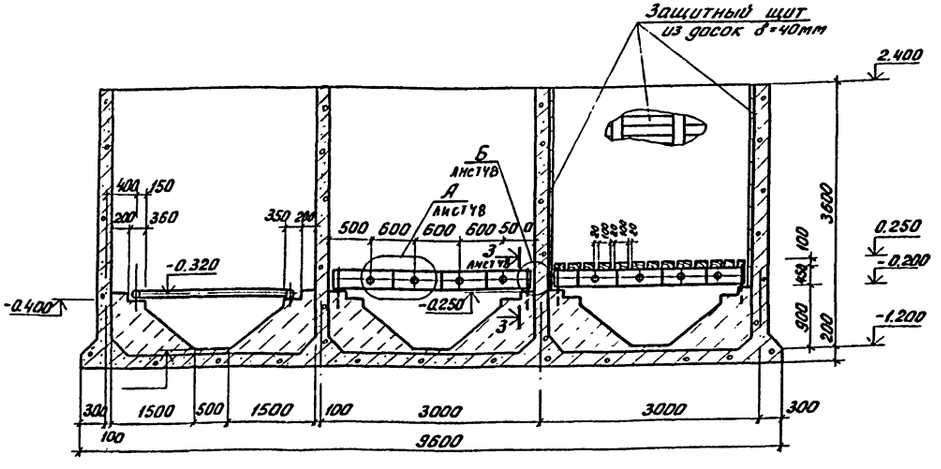

1. Полиэтиленовые трубы поз. 9, 26 перед установкой в проектное пополнение обмотать по периметру 5В1 ГОСТ 6727-80 на толщину монолитного бетона.
2. Брусья изготовлять из неклееной древесины хвойных пород влажностью до 25% пропитанной формальдегидной смолой. Объем древесины - 3,8 м³.
3. Алюминиевой провод принят по ГОСТ 839-80 Е марки А (концентрической скрутки, неизолированный).
   Для выпуска из набетонки принят провод рабочим сечением δ=70 мм² (7×3,55 мм) L пог.м = 29.8.
   Для скруток - провод рабочим сечением S - 35 мм² (7×2,55 мм) L пог.м = 27.5.

				т.п. 901-3-256.89		КЖ	
ПРИВЯЗАН	ПРОВЕР.	СТРОНГИН		ГЛАВНЫЙ КОРПУС ДЛЯ СТАНЦИИ ОЧИСТКИ ВОДЫ ПОВЕРХНОСТНЫХ ИСТОЧНИКОВ МУТНОСТЬЮ ДО 120 МГ/Л ПРОИЗВОДИТЕЛЬНОСТЬЮ 3,0 ТЫС. М³/СУТКИ	СТАДИЯ	ЛИСТ	ЛИСТОВ
	ВЕД. ИНЖ.	МАКАРИЩЕВ			Р	47	
	ГЛ. КОНСТ.	ПИСЬМАН					
	Н. КОНСТР.	АНТОНОВА		ЕМКОСТЬ РЕ4. Схема расположения. Разрезы 1-1; 2-2.	ЦНИИЭП ИНЖЕНЕРНОГО ОБОРУДОВАНИЯ г. Москва		
ИНВ. №:	НАЧ. ОТД.	ДАНИЛЕВСКИЙ					

СОГЛАСОВАНО
ОТДЕЛ ВГ
НОВИК
ИНВ. №: ПОДЛ. | ПОДП. И ДАТА | ВЗАМ. ИНВ. №:

Коп. Яровая 23714-04

Схема расположения закладных деталей на отм. 2.400

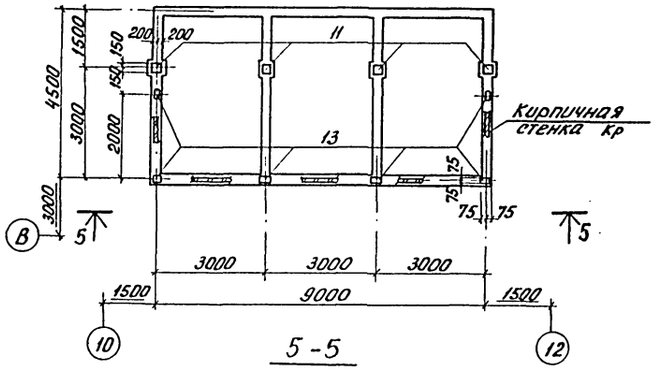

5 - 5

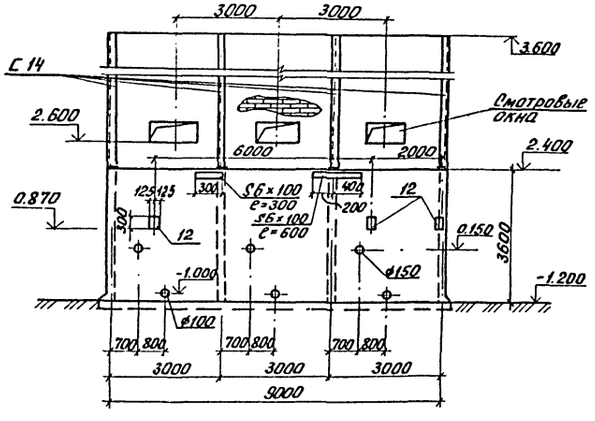

Д

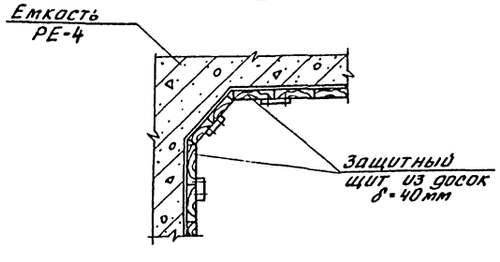

3 - 3

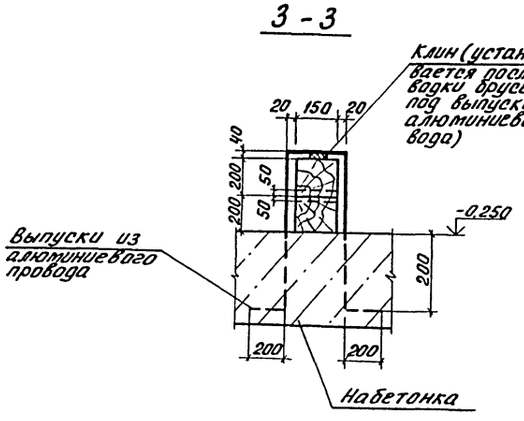

Б

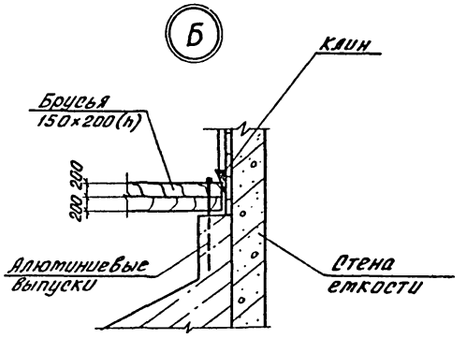

Д

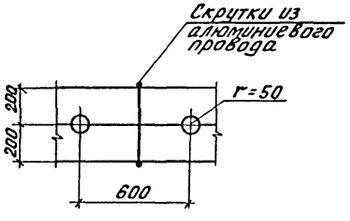

4 - 4

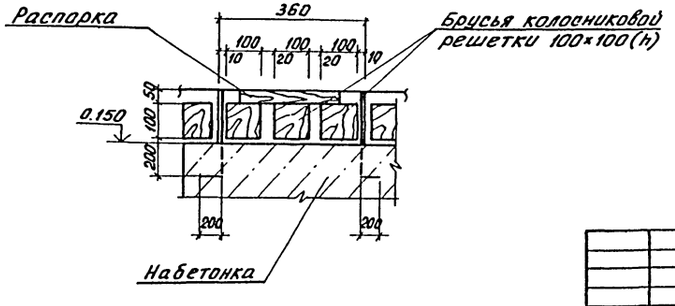

В

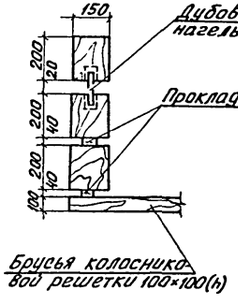

Г

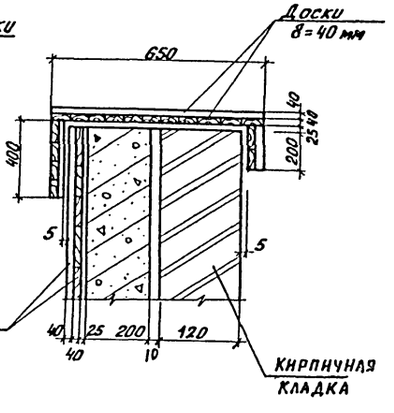

Общий расход швеллера С14 - 0,1т

Привязан				Т.П. 901-3-256.89	КЖ	
				Главный корпус для станции очистки воды поверхностных источников мутностью до 120 мг/л производительностью 3,0 тыс. м³/сутки	Стадия: Р	Лист: 48	Листов:
Провер.	Строгин			Схема расположения закладных деталей емкости РЕ-4. Разрез 3-3. Узлы А÷Д.	ЦНИИЭП инженерного оборудования г. Москва		
Вед. инж.	Макарищева						
Гл. конст.	Письман						
Н. контр.	Антонова						
Нач. отд.	Данилевский						
Инв. №:							

Инв. №: подл. | Подп. и дата | Взам. инв. №:

Кол. Яровая 23714-07

Альбом 3, часть 2

Раскладка нижних сеток днища

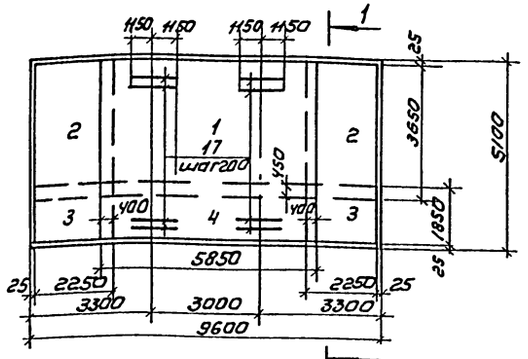

Раскладка верхних сеток днища

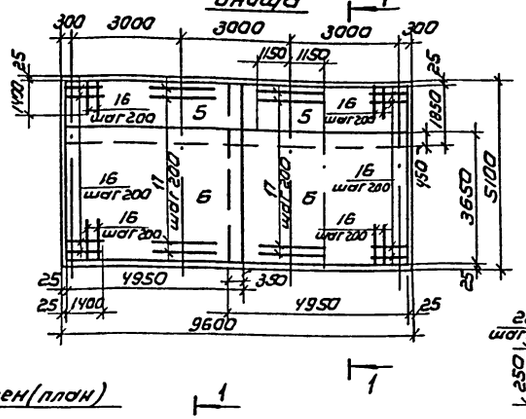

Армирование стен (план)

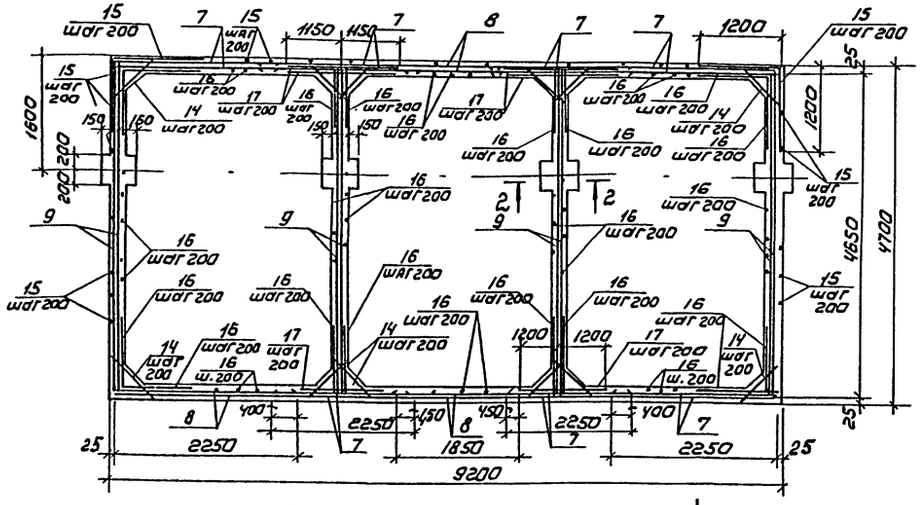

1-1

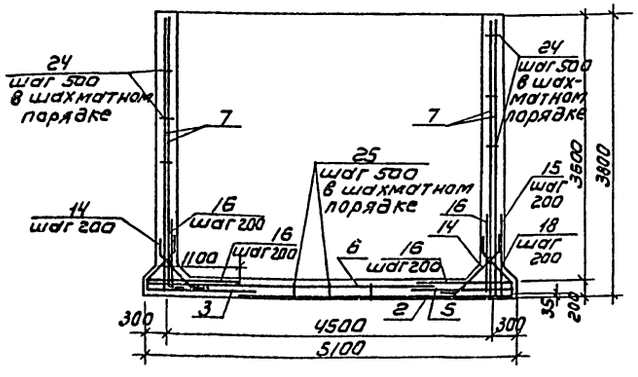

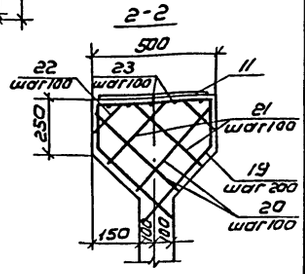

Ведомость деталей

Поз.	Эскиз
14	200 710 200
15	1200 1200
18	250 480 400 130
19	450 200 200 400
23	370
24	180
25	350 150 120 350

1. Сетки поз. 7...9 устанавливать свободными концами e=325 в днище емкости.
2. Защитный слой бетона для стен - 25 мм, верхних сеток днища - 25 мм, нижних сеток - 35 мм.

Спецификация к монолитной емкости РЕ4

Формат	Зона	Поз.	Обозначение	Наименование	Кол	Примечание
				Сборочные единицы		
				Сетки арматурные		
Б.4		1	ГОСТ 23279-85	ЧС 8АIII-200 / 8АIII-200 365×585	1	88.3
Б.4		2	ГОСТ 23279-85	ЧС 8АIII-200 / 8АIII-200 365×225	2	34.6
Б.4		3	ГОСТ 23279-85	ЧС 8АIII-200 / 8АIII-200 225×185	2	17.9
Б.4		4	ГОСТ 23279-85	ЧС 8АIII-200 / 8АIII-200 585×185	1	45.6
Б.4		5	ГОСТ 23279-85	ЧС 8АIII-200(100) / 8АIII-200 185×495	2	39.0
Б.4		6	ГОСТ 23279-85	ЧС 8АIII-200(100) / 8АIII-200 365×495	2	75.6
Б.4		7	ГОСТ 23279-85	ЧС 8АIII-200 / 8АIII-200 225×375 (25+325)/25	16	34.2
Б.4		8	ГОСТ 23279-85	ЧС 8АIII-200 / 8АIII-200 185×375 (25+325)/25	4	28.3
Б.4		9	ГОСТ 23279-85	ЧС 8АIII-200 / 8АIII-200 465×475 (25+325)/225	8	84.6
				Изделия закладные		
Б.4		10	ГОСТ 18599-83	Труба ПНД 160 с e=2250	3	9.8
Б.4		26	ГОСТ 18599-23	Труба ПНД 110 с e=300	3	0.63
А4		11	1.400-15.8.1 150-68	МН 144-3	4	8.9
А4		12	130-47	МН 124-6	7	5.4
А4		13	120-38	МН 111-3	6	1.4
				Детали		
				ф8 А III ГОСТ 5781-82		
		14*		e=1110	624	0.44
		15*		e=2400	100	0.95
Б.4		16		e=1400	700	0.55
Б.4		17		e=2300	50	0.91
		18*		e=1260	148	0.50
		19*		e=1650	20	0.65
Б.4		20		e=440	40	0.17
Б.4		21		e=370	40	0.15
Б.4		22		e=250	40	0.10
				ф6 А III ГОСТ 5781-82		
		23*		e=470	24	0.10
		24*		e=320	437	0.07
		25*		e=1090	168	0.22
			Материалы	Бетон В15, Г-50, W6		37.9

*позиции 14, 15, 18, 19 см. ведомость деталей на данном листе

Ведомость расхода стали на элемент, кг

Марка элемента	Изделия арматурные							Изделия закладные									Общий расход
	Арматура класса						Всего	Арматура класса				Прокат марки				Всего	
	А-I				А-III			А-III				Вст3 кп2					
	ГОСТ 5781-32							ГОСТ 5781-82				ГОСТ 103-76					
	ф6			Итого	ф8	Итого		ф8	ф10	ф12	Итого	-6	-10		Итого		
РЕ4	73			73	2710	2718	2783	1.2	2.7	5.6	9.5	4.4	75.9		80.3	89.8	2872.8

ТП 901-3-256.89					КЖ
Привязан	Пров.	Стронгин	Главный корпус для станции очистки воды поверхностных источников мутностью до 120 мг/л производительностью 80 тыс м³/сут	Стадия	Лист	Листов
	Вед. инж.	Макарищева		Р	49	
	Гл. контр.	Письман	Емкость РЕ4 Армирование	ЦНИИЭП инженерного оборудования г. Москва		
Инв. №	Н. контр.	Антонова				
	Нач. отд.	Данилевский				

Копировал: Коршунова

Формат А2

Инв. № подл. | Подпись и дата | Взам. инв. №

Опалубочный чертеж. План

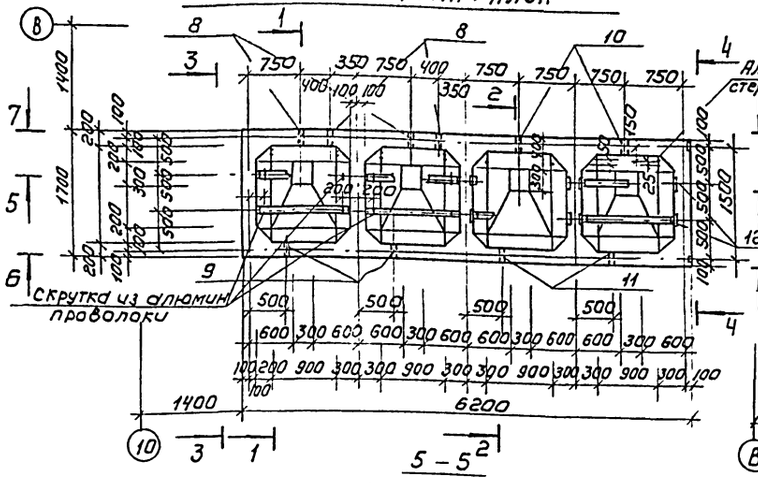

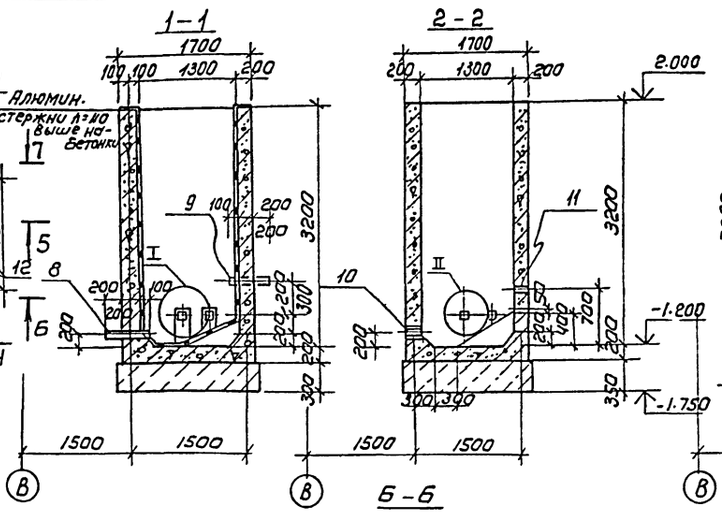

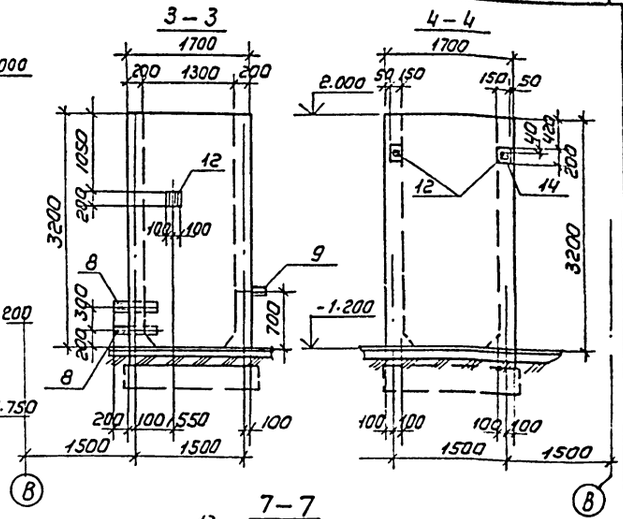

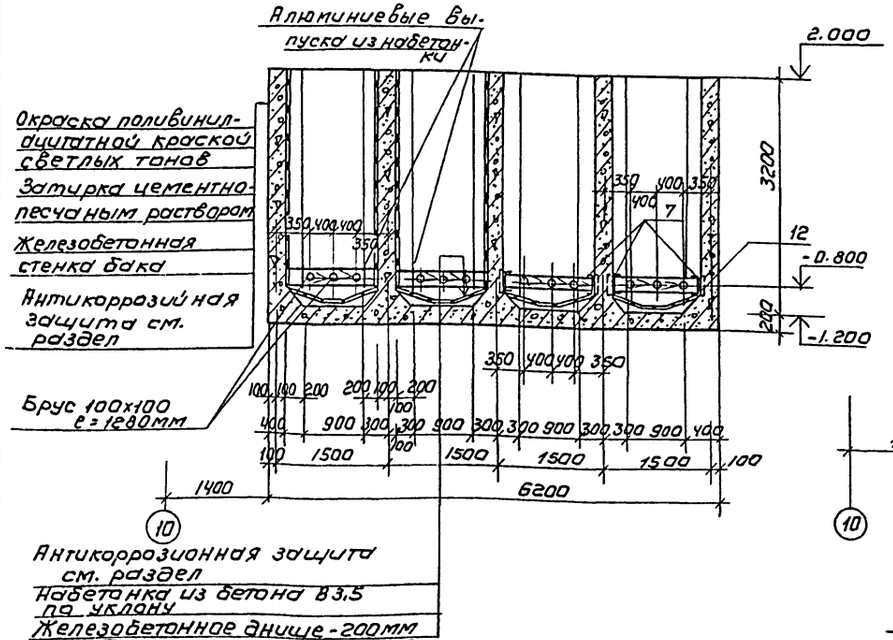

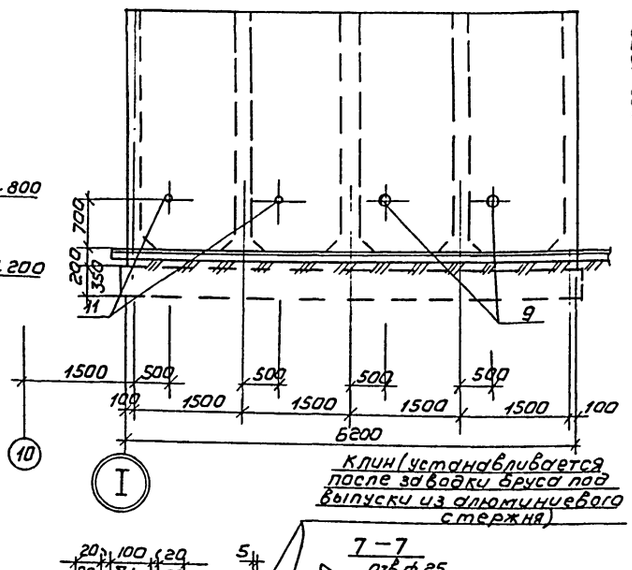

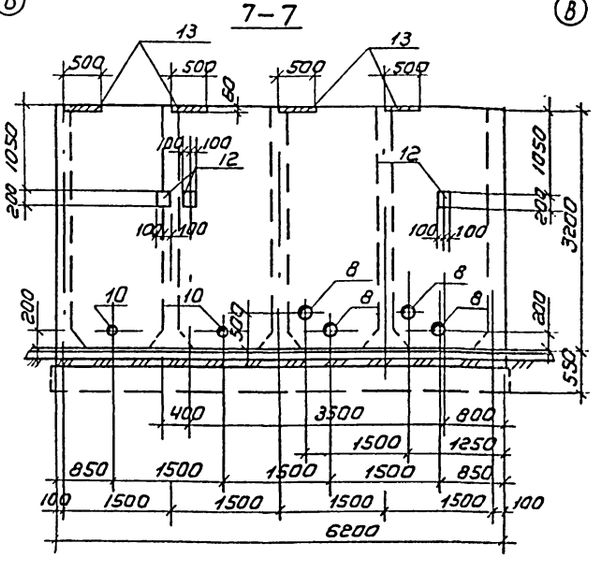

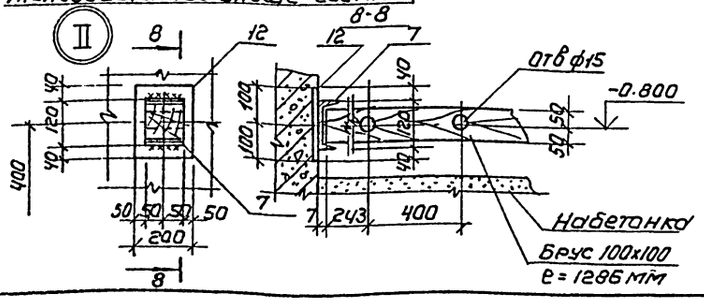

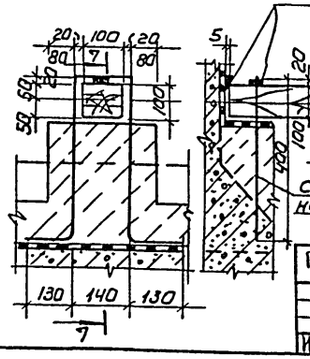

Привязан		ТП 901-3-256.89	КЖ
Инв.№			
Пров.	Строгин	Главный корпус для станции очистки воды поверхностных источников с мутностью до 1500 мг/л производительностью 0,1 тыс.м³/сут.	Стадия: Р; Лист: 50; Листов:
Вед. инж.	Калустин		
Зав. гр.	Строгин		
Гл. констр.	Лисьман	Емкость РЕ5	ЦНИИЭП инженерного оборудования г. Москва
Н. контр.	Антонова		
Нач. отд.	Данилевский	Опалубочный чертеж	

Копировал: Коршунова

Формат А2

23714-04

Инв.№ подл. | Подпись и дата | Взам. инв.№ | Отдел ВЦ Новик | Согласовано

Альбом 3 часть 2

Армирование

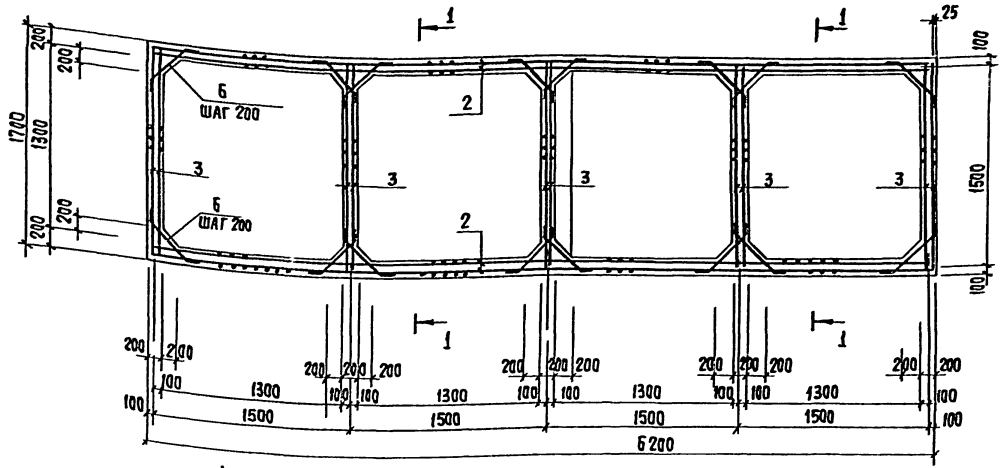

1 - 1

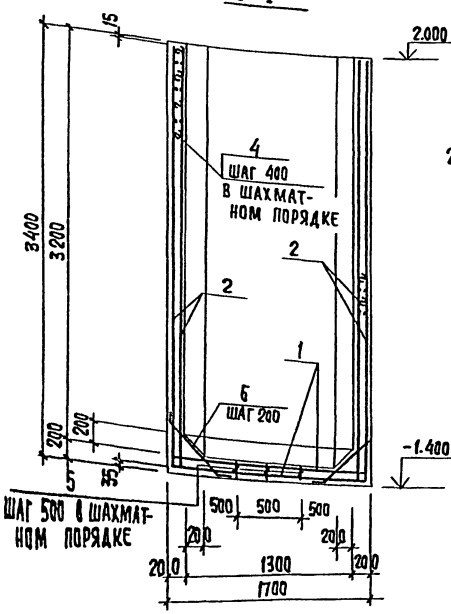

Схема раскладки верхних и нижних сеток днища

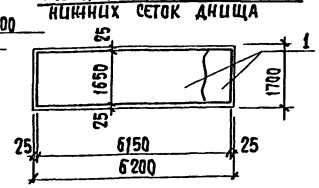

Ведомость стержней

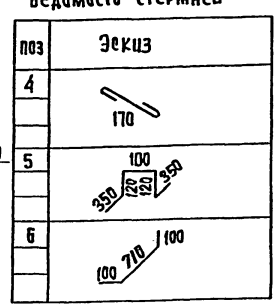

Поз	Эскиз
4	170
5	100 / 350 / 120 / 120 / 350
6	100 / 100 / 710 / 100

Спецификация емкости РЕ5

Формат	Зона	Поз	Обозначение	Наименование	Кол.	Примечания
				Сборочные единицы		
				Сетки арматурные		
64		1	ГОСТ 23239-85	4С $\frac{8А\,II}{8А\,II}$ 165х615 $\frac{75}{25}$	2	41.20
64		2	ГОСТ 29279-85	4С $\frac{8А\,II}{8А\,II}$ 335х615 $\frac{75}{25\times375}$	4	80.00
64		3	ГОСТ 23279-85	4С $\frac{8А\,II}{8А\,II}$ 165х335 $\frac{25\times335}{225}$	10	19.70кг
				Детали		
		4*		ф6А I ГОСТ 5781-82 ℓ=320	593	0.07кг
		5*		6А I ГОСТ 5781-82 ℓ=1040	30	0.23кг
		6*		ф10А III ГОСТ 5781-82 ℓ=910	384	0.51кг
		7		Швеллер $\frac{12\ ГОСТ\ 8240-72}{ВСТ\ 3кп2-1\ ГОСТ\ 535-79}$ ℓ=100	8	0.1кг
		8	ГОСТ 18599-83	Труба ПНД ф110 ℓ=500	4	
		9	ГОСТ 18599-83	Труба ПНД ф32 ℓ=500	2	
				Изделия закладные		
		10	5.900-2	Сальник Ду=100 ℓ=200	2	5,6кг
		11	5.900-2	Сальник Ду=50 ℓ=200	2	8.2кг
		12	1.400-15	МН 117-6	14	1.9кг
		13	1.400-15	МН 104-6	4	3,5кг
		14		Уголок $\frac{125\times125\times8-9\ ГОСТ\ 8509-86}{ВСТ\ 3кп6-1\ ГОСТ\ 535-79}$ ℓ	2	1,5кг
				Материалы		
				Бетон В15 W 6	15.6	м3

Ведомость расхода стали на элемент, кг

Марка элемента	Изделия арматурные									Изделия закладные													Общий расход
	Арматура класса								Всего	Арматура класса		Прокат марки										Всего	
	А-I				А-III					А-III		Вст3пс6-1		Вст3пс6									
	ГОСТ 5781-82									ГОСТ 5781-82		ГОСТ 8509-86		ГОСТ 8240-72			5.900-2			ГОСТ 103-76			
	ф6			Итого	ф8	ф10		Итого		ф8	Итого	U25х8	Итого	С12		Итого	Сальник ф50	ф100	Итого	S=8	S=6		
РЕ-5	48.50			48.50	599.4	195.7		795,1	843,6	1.8	1.8	3.0	3.0	0.8		0.8	8.0	11.6	19.6	7.6	37.8	70.6	914,2

1. Размеры сеток даны по их габариту.
2. Защитный слой бетона для стен и верхних сеток днища – 25мм, для нижних сеток днища – 35мм.
3. Сетки поз. 2 устанавливать свободными концами длиной 325мм в днище, сетки поз. 3 в днище (ℓ=325мм) и на пересечении стен.

Привязан	Провер.	Письман		ТП 901-3-256.89			КЖ
	Вед. инж.	Капустин		Главный корпус для станции очистки воды поверхностных источников мутностью до 120 мг/л производительностью 8 тыс. м3/сутки	Стадия	Лист	Листов
	Зав. гр.	Стронгин			Р	51	
	Гл. кон.	Письман		Емкость РЕ5 Армирование	ЦНИИЭП инженерного оборудования г. Москва		
Инв. №	Н. конт.	Антонова					
	Нач. отд.	Данилевский					

Копировал: Хюппенен

Формат А2

23114-04

Инв. № подл. | Подпись и дата | Взам. инв. №

Альбом 3 часть 2

Схема расположения плит перекрытия на отм. 3.600

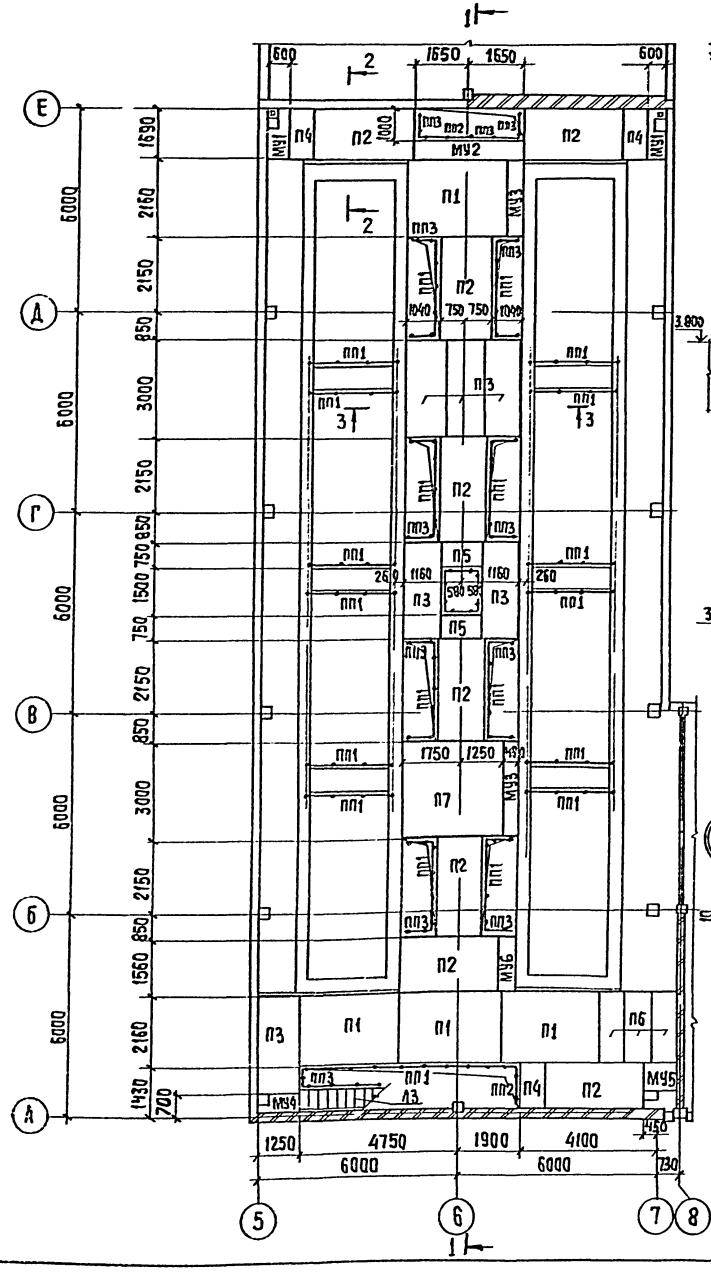

Разрез 1-1

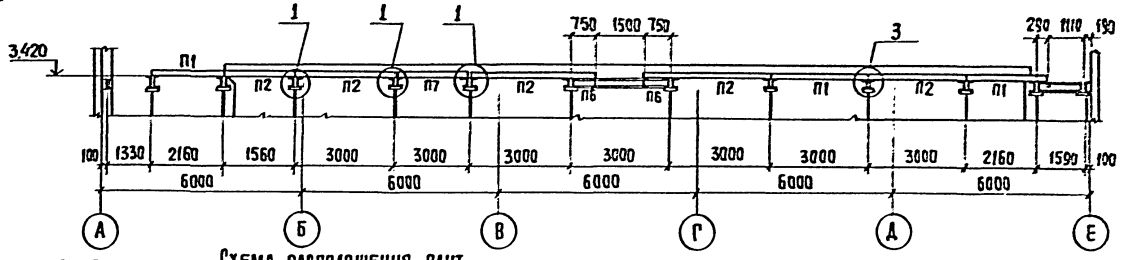

2-2

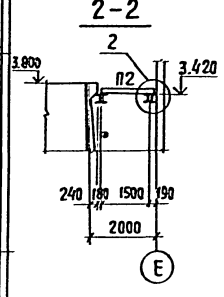

Схема расположения плит перекрытия на отм. 0.000

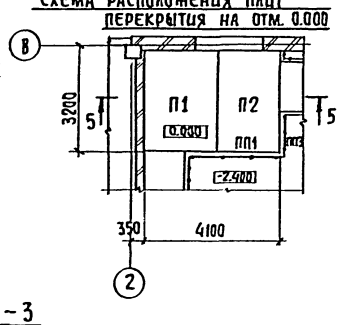

3-3

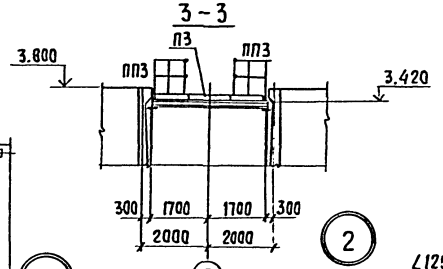

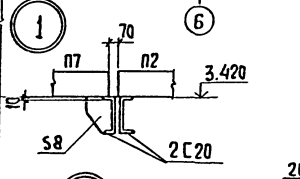

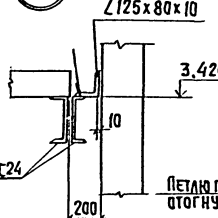

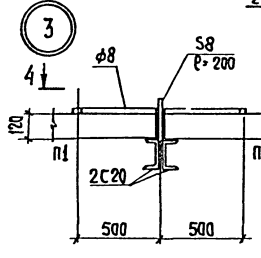

Спецификация к схеме расположения плит перекрытия.

Марка, поз.	Обозначение	Наименование	Кол.	Масса ед. кг	Приме чания
П1	3.006.1-2.87.2-41	Плиты перекрытия ПП7-3	5	1940	
П2	3.006.1-2.87.2-35	ПП1-8	8	1100	
П3	3.006.1-2.87.2-32	ПП8-8	6	870	
П4	3.006.1-2.87.2-11	ПП4д-8	3	270	
П5	3.006.1-2.87.2-8	ПП8д-8	2	210	
П6	3.006.1-2.87.2-17	ППД-3	3	480	
П7	3.006.1-2.81.2-47	ПП23-3	1	3330	
		Ограждение площадки			
ПП1	1.450.3-3.1 5.1.0.1.0-08	ОГПМХ9б-10.30	22	26	
ПП2	-02	ОГПМХ9б-10.14	3	13.9	
ПП3	-01	ОГПМХ9б-10.12	17	12.5	
ПП4	-04	ОГПМХ9б-10.18	1	18.7	
		Монолитные участки			
МУ1	лист 53	МУ1	2		
МУ2	лист 53	МУ2	1		
МУ3	лист 53	МУ3	3		
МУ4	лист 53	МУ4	1		
МУ5	лист 53	МУ5	1		

			ТП 901-3-256.89		КЖ
Привязан			Главный корпус для станции очистки воды поверхностных источников мутностью до 120 мг/л производительностью 8 тыс м³/сутки	Стадия	Лист	Листов
				РД	52	
Провер.	Зайцева		Схема расположения плит перекрытий на отм. 3.600 Разрез 1-1 ÷ 5-5. Узлы 1÷3.	ЦНИИЭП инженерного оборудования г. Москва		
Инж. К.	Стригина					
Зав. гр.	Стронгин					
Гл. конст	Писбман					
Н. конт.	Антонова					
Нач. отд.	Данилевский					
Инв. №			Копировал: Хюппенен	Формат А2		

23714-04

Альбом 3 часть 2

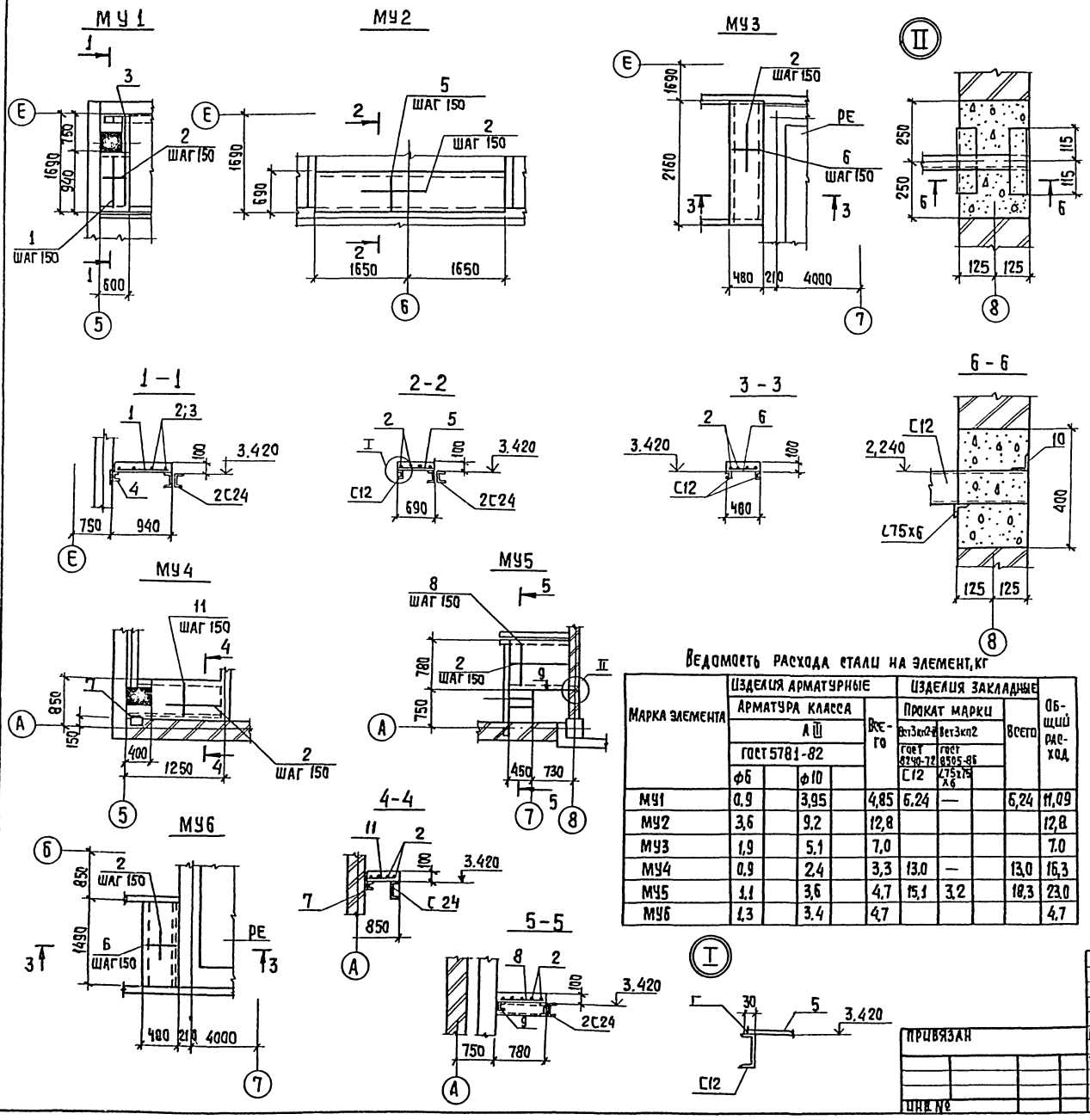

Спецификация арматурных изделий монолитных участков МУ1÷МУ6

Формат	Зона	Поз.	Обозначение	Наименование	Кол	Примечание
				МУ1		
				Детали		
		1		ф10А III ГОСТ 5781-82 ℓ=900	3	0,62кг
		2		ф6А I ГОСТ 5781-82 ℓ=580	7	0,122кг
		3		ф10А III ГОСТ 5781-82 ℓ=1670	2	1,02кг
		4		Швеллер 12 ГОСТ 8240-72 / Вст3кп2-II ГОСТ 535-79 ℓ=1000	1	6,24кг
				Материал: Бетон В12,5		0,055м³
				МУ2		
				Детали		
		2		ф6А I ГОСТ 5781-82 ℓ=3280	5	0,72кг
		5		ф10А III ГОСТ 5781-82 ℓ=680	23	0,40кг
				Материал: Бетон В12,5		0,23м³
				МУ3		
				Детали		
		2		ф6А III ГОСТ 5781-82 ℓ=2140	4	0,47кг
		6		ф10А III ГОСТ 5781-82 ℓ=460	15	0,34кг
				Материал: Бетон В12,5		0,13м³
				МУ4		
				Детали		
		2		ф6А I ГОСТ 5781-82 ℓ=830	5	0,18кг
		11		ф10А III ГОСТ 5781-82 ℓ=680	6	0,4кг
		7		Швеллер 12 ГОСТ 8240-72 / Вст3кп2-II ГОСТ 535-79 ℓ=1250	1	13,0кг
				Материал: Бетон В12,5		0,06 м³
				МУ5		
				Детали		
		2		ф6А I ГОСТ 5781-82 ℓ=1030	5	0,22кг
		8		ф10А III ГОСТ 5781-82 ℓ=760	8	0,45кг
		9		Швеллер 12 ГОСТ 8240-72 / Вст3кп2-II ГОСТ 535-79 ℓ=1450	1	15,1 кг
		10		Уголок 75х75х6-В ГОСТ 8509-86 / Вст3кп2 ГОСТ 535-79 ℓ=230	2	1,58кг
				Материал: Бетон В12,5		0,09 м³
				МУ6		
				Детали		
		2		ф6А I ГОСТ 5781-82 ℓ=1470	4	0,32кг
		6		ф10А III ГОСТ 5781-82 ℓ=460	10	0,34кг
				Материал: Бетон В12,5		0,089м³

Приварка стержней через один

Ведомость расхода стали на элемент, кг

Марка элемента	Изделия арматурные: Арматура класса А III ГОСТ 5781-82 ф6	ф10	Всего	Изделия закладные: Прокат марки Вст3кп2-II ГОСТ 8240-72 С12	Вст3кп2 ГОСТ 8505-86 ∠75х75х6	Всего	Общий расход
МУ1	0,9	3,95	4,85	6,24	—	6,24	11,09
МУ2	3,6	9,2	12,8				12,8
МУ3	1,9	5,1	7,0				7,0
МУ4	0,9	2,4	3,3	13,0	—	13,0	16,3
МУ5	1,1	3,6	4,7	15,1	3,2	18,3	23,0
МУ6	1,3	3,4	4,7				4,7

ТП 901-3-256.89 КЖ

Провер.	Зайцева		
Инж.пк.	Стригина		
Зав.гр.	Стронгин		
Гл.конс.	Письман		
Н.контр.	Антонова		
Нач.отд.	Данилевский		

Главный корпус для станции очистки воды поверхностных источников мутностью до 120 мг/л производительностью 8 тыс. м³/сутки

Стадия	Лист	Листов
Р	53	

Монолитные участки МУ1÷МУ6

ЦНИИЭП инженерного оборудования г. Москва

Привязан

Инв. №

Инв. № подл. | Подпись и дата | Взам. инв. №

Копировал: Хюппенен

Формат А2

23714-64

Альбом 3, часть 2

Схема расположения контактных осветлителей в осях А...Е; 5...7.

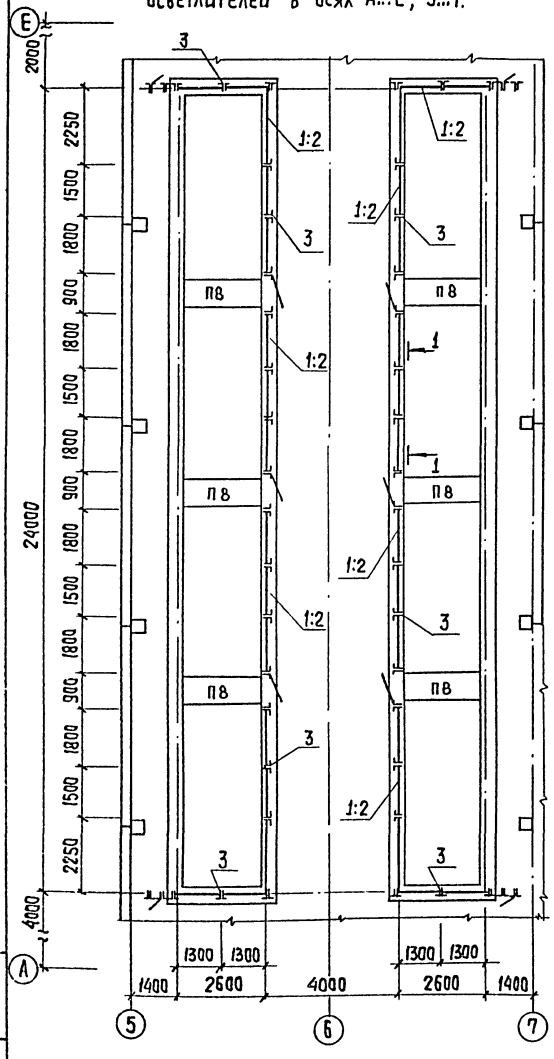

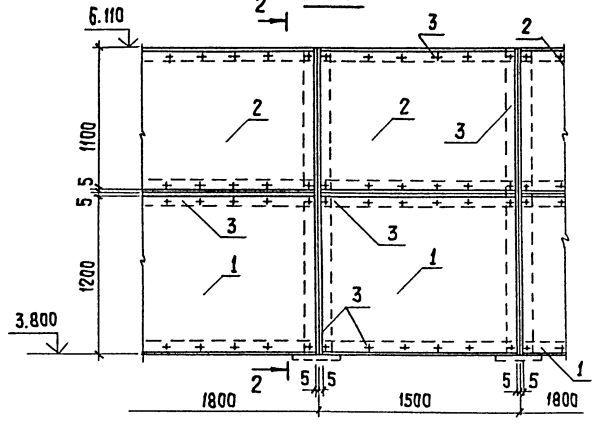

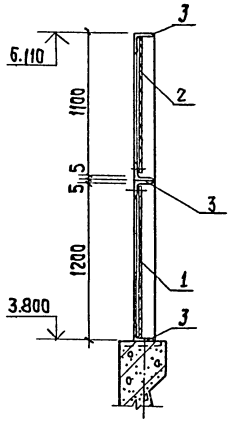

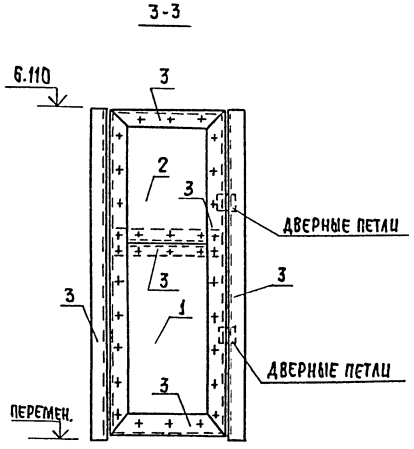

Деталь устройства дверей в остекленных перегородках

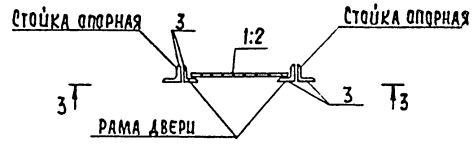

Спецификация к схеме расположения контактных осветлителей

Марка	Обозначение	Наименование	Кол.	Масса ед.кг	Прим.
1	лист 54	ЛП-П-1,48х1,2-8 ГОСТ 18124-75	50		
2	лист 54	Стекло СБ/IV 3х1480х1100 сорт 2 ГОСТ 9784-75	50		
3	лист 54	Уголок 5-50х50х5 ГОСТ 8509-86 Вст3кп2 ГОСТ 535-79 Сопиц=	345 пм	3,77 кг/пм	
П8	3.006.1-2.87.2-29	Плита П5-5	6	410	

1. Устройство дверей предусматривается в местах захода на металлические площадки на отм. 2.400 и 3.600 у оси 1 и 3 по торцам контактных осветлителей, а также для прохода через переходные мостики. (плиты П8)

Т.П. 901-3-256.89				КЖ
Провер.	Стронгин		Главный корпус для станции очистки воды поверхностных источников мутностью до 120 мг/л производительностью 8,0 тыс. м³/сутки.	Стадия: Р; Лист: 54; Листов:
Инж.	Исаева			
Зав.гр.	Стронгин			
Гл.конпр.	Письман		Схема расположения контактных осветлителей в осях А-Е, 5-7. Разрезы 1-1...3-3.	ЦНИИЭП инженерного оборудования г. Москва
Н.контр.	Антонова			
Нач.отд.	Данилевский			

Привязан

Инв. №

Копировал: Хюппенен

Формат А2

23714-04

Инв. № подл. | Подпись и дата | Взам. инв. №

Альбом 3 часть 2

Схема расположения колонн, балок покрытия

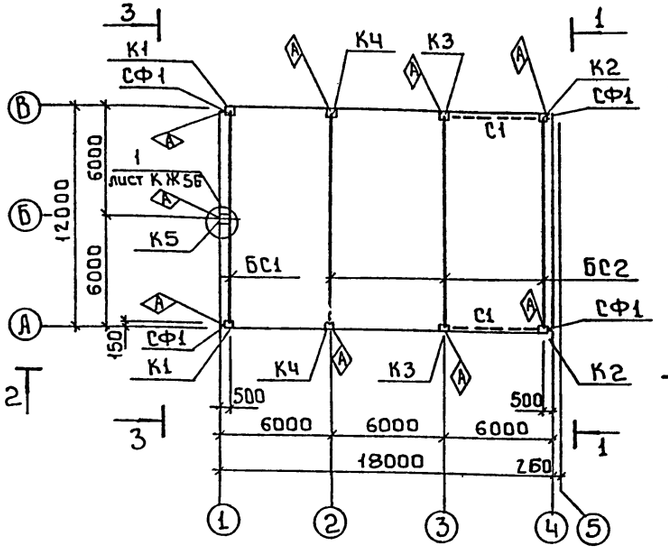

Вид 1-1

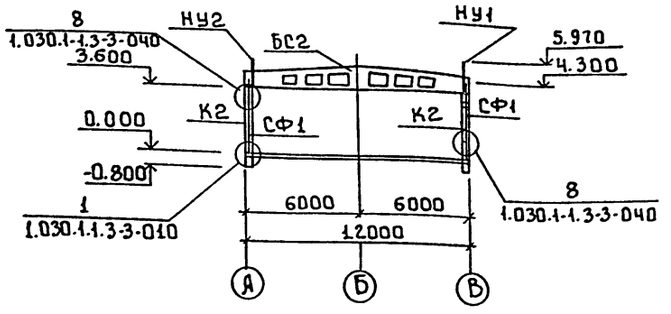

Вид 2-2

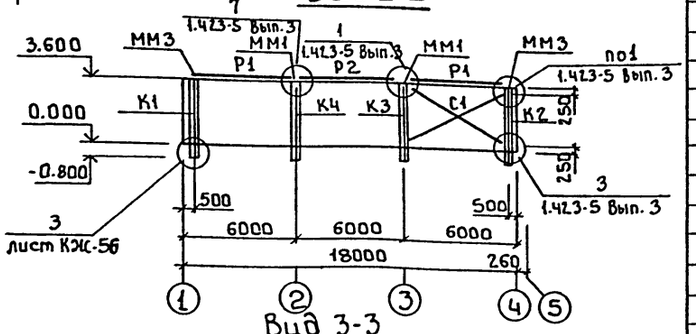

Схема расположения плит покрытия

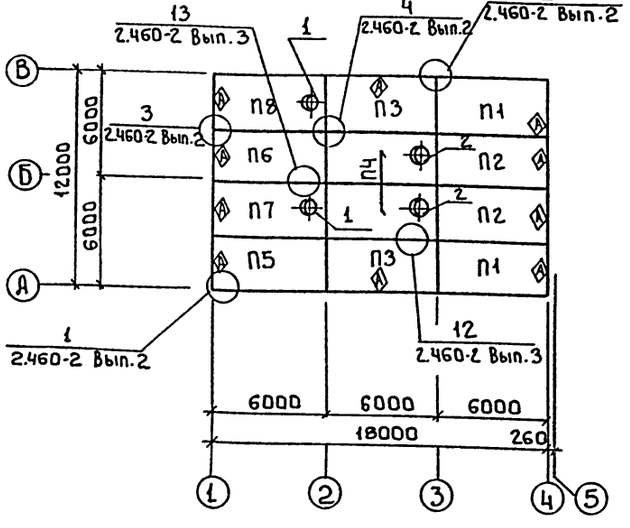

Вид 3-3

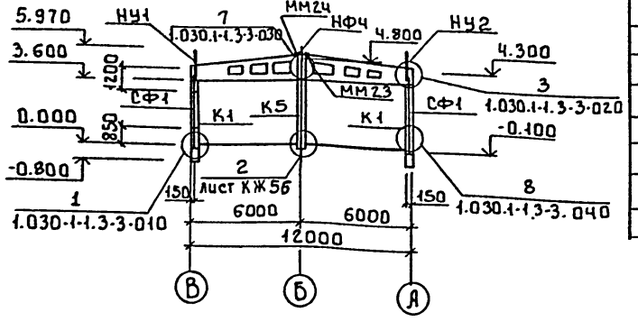

Спецификация к схеме расположения колонн, балок покрытия плит покрытия

Марка, поз.	Обозначение	Наименование	Кол.	Масса ед. кг	Примечание
		Колонны			
К1	т.п.901-3-256.89 КЖИ.01.000	К36-3.1	2	1000	
К2	-01	К36-3-2	2	1000	
К3	-02	К36-3-3	2	1000	
К4	-03	К36-3-4	2	1000	
К5	т.п.901-3-256.89 КЖИ.02.000	1КФ 49-1-1	1	1100	
		Балки покрытия			
БС1	т.п.901-3-256.89 КЖИ.31.000	1БДР-12-3АIVТ-1	1	4700	
БС2	-01	1БДР-12-5АIVТ-1	3	4700	
		Связи			
С1	1.423-5 Вып.3	Связь из С2	2	221	
Р1	1.423-5 Вып.3	Распорка Р1т	4	54	
Р2	1.423-5 Вып.3	Распорка Р1	2	58	
	Элементы торцового фахверка				
СФ1	1.030.1-1.4-2.10	Стойка фахверка СФ1	4	285.7	Обрезать по месту
НУ1	1.030.1-1.4-1-020	Насадка НУ5	2	37.2	
НУ2	-01	Насадка НУ6	2	37.2	
НФч	1.030.1-1.4-1-010 -03	Насадка НФч	1	35.2	
		Плиты покрытия			
П1	т.п.901-3-256.89 КЖИ40.000	1ПГ-5АIVТ-8ОФН-300П-1	2	3560	
П2	-01	1ПГ-5АIVТ-8ОФН-300П-2	2	3560	
П3	-02	1ПГ-5АIVТ-8ОФН-300П-3	2	3560	
П4	1.465.1-10\82. Вып.1	1ПВ7БАIVТ-8ОФН-300П	2	3500	
П5	т.п.901-3-256.89 КЖИ 41.0.0.0	1ПГ-2АIVТ-8ОФН-300П-1	1	3560	
П6	-01	1ПГ-2АIVТ-8ОФН-300П-2	1	3560	
П7	1П901-3-256.89 КЖИ42.0.0.0	1ПВ4-3АIVТ-8ОФН-300П-1	1	3890	
П8	-01	1ПВ4-3АIVТ-8ОФН-300П-2	1	3890	
1	1.494-24 Вып.1	Стакан СБ4Б-1	2	160	
2	1.494-24 Вып.1	Стакан СБ7Б-1	2	320	

Согласовано: Отдел ВС, Мартынов, Жуков

Инв.№ подл. | Подпись и дата | Взам. инв.№ | Инв.№ отд. | Подпись и дата

Привязан:

Инв.№

Инж. 1 кат.	Соранча	
Зав. гр.	Стронтин	
Гл. конст. пр.	Письман	
Н. контр.	Антонова	
Нач. отд.	Данилевский	

ТП 901-3-256.89 КЖ

Главный корпус для станции очистки воды поверхностных источников мутностью до 120 мг/л производительностью 8 (тыс. м³)/сут.

Стадия	Лист	Листов
Р	55	

Схемы расположения колонн, балок и плит покрытия в осях 1÷4 Разрезы 1-1 ÷ 3-3

ЦНИИЭП инженерного оборудования г. Москва

Копировал: Боброва 23114-06 Формат: А2

Альбом 3 часть 2

Спецификация соединительных элементов каркаса

Марка поз.	Обозначение	Наименование	Кол.	Масса ед.кг	Примечание
ММ3	1.423-5 Вып.3	ММ3	4	14.0	
ММ1	1.423-5 Вып.3	ММ1	4	18.0	
ММ23	1.400-7	ММ 23	1	4.2	
ММ24	1.400-7	ММ 24	1	4.2	
МС3	ТП901-3-256.89 КЖИ Вып.0	МС 3	1	28.26	
МС2	1.427.1-3.2 -0.25.0	2СФ1	1	10.7	

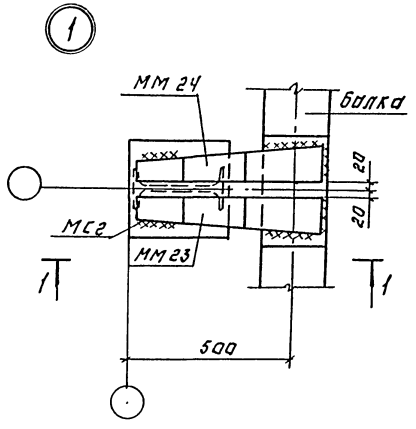

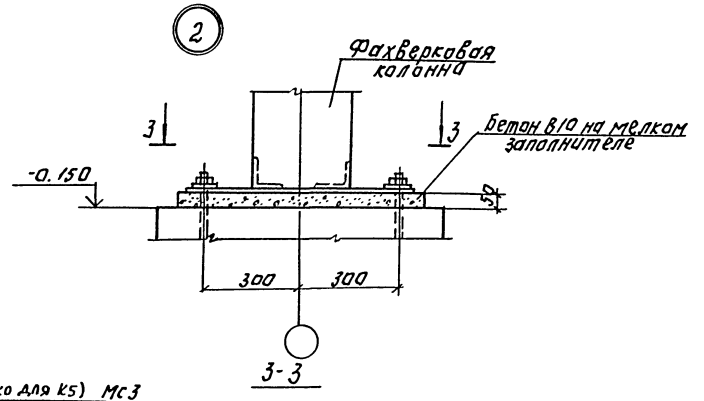

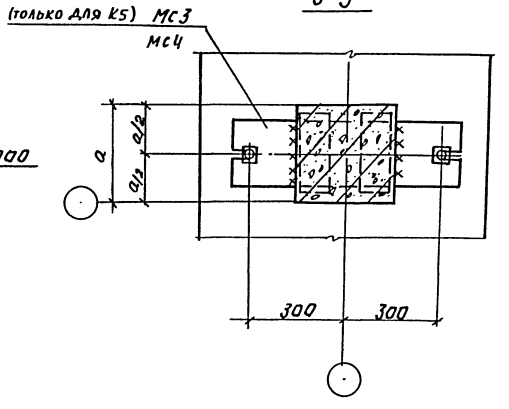

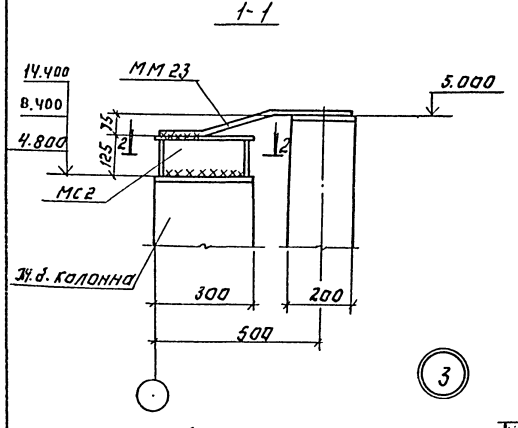

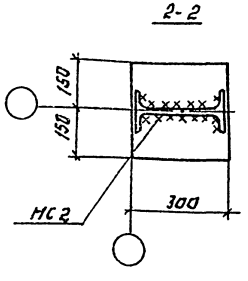

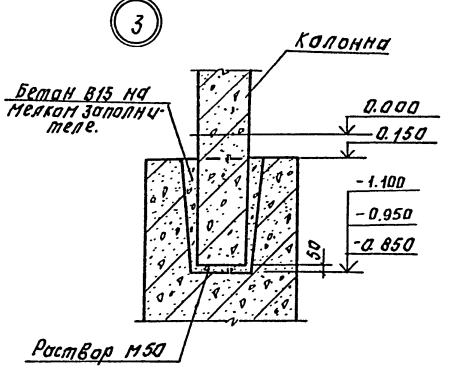

1. Данный лист см. совместно с листом 55.
2. Монтажную сварку элементов крепления производить электродами Э-42 ГОСТ 9467-75, (катет шва) = 6 мм.
3. Сварные швы и участки закладных и соединительных изделий с наружным защитным покрытием должны быть дополнительно металлизированы согласно СНиП 2.03.11-85, п.п. 2.40-2.45 и пп. 5.22; 5.23.

Инв. № подл. | Подпись и дата | Взам. инв. №

Привязан:

Инв. №

Инж.	Саранча		
Зав. гр.	Строгин		
Гл. конс. пр.	Письман		
Н. контр.	Антонова		
Нач. от.	Данилевский		

ТП 901-3-256.89 КЖ

Одноэтажные производственные здания с мостовыми кранами грузоподъемностью до 10 т включительно. Пролеты 12 и 18 м. Высота от пола до низа несущих конструкций покрытия 8.0 и 10.8 м. Шаг колонн 6 м. Для районов с расчетной температурой наружного воздуха минус 40 °С и ниже

Схема расположения колонн, балок покрытия и плит в осях 1-4. Узлы 1-3.

Стадия Р | Лист 56 | Листов

ЦНИИЭП инженерного оборудования г. Москва

Копировал: Логинова Формат: А2

23414-04

Альбом, 3 часть 2

Схема расположения колонн и балок покрытия

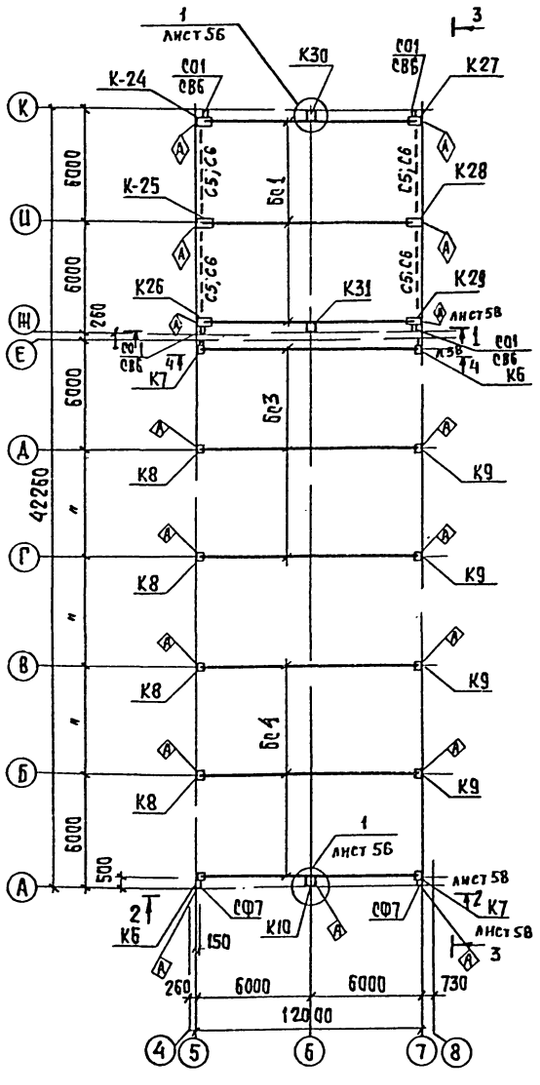

Схема расположения плит покрытия

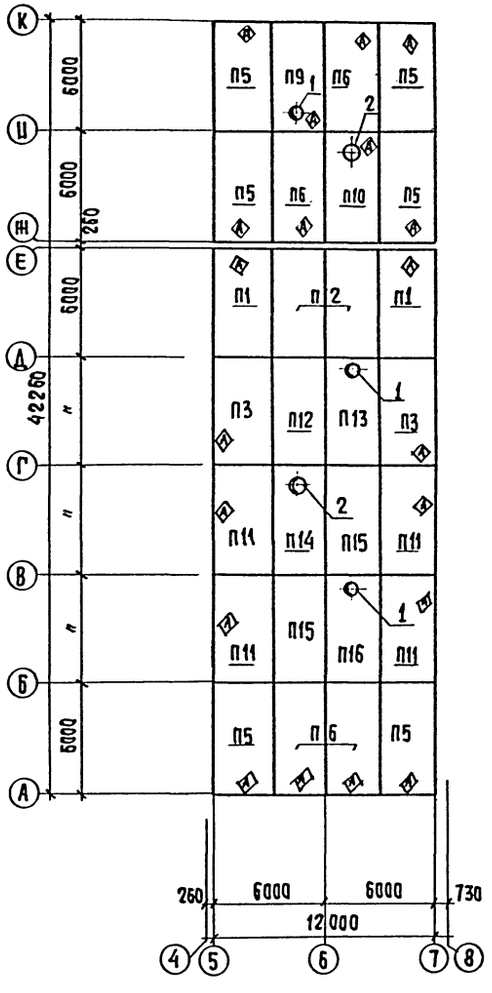

Спецификация к схеме расположения колонн, балок, покрытия и плит покрытия

Марка поз.	Обозначение	Наименование	Кол.	Масса ед. кг	Примечание
		Колонны			
К6	ТП901-3-256.89 КЖ.И 03.0.0.0	К72-4-1	2	3300	
К7	-01	К72-4-2	2	3300	
К8	-02	К72-4-3	4	3300	
К9	-03	К72-4-4	4	3300	
К10	ТП901-3-256.89 КЖ.И 04.0.0.0	6КФ85-1	1	2400	
К24	ТП901-3-256.89 КЖ.И 11.0.0.0	К132-5-1	1	11400	
К25	-01	К132-5-2	1	11400	
К26	-02	К132-5-3	1	11400	
К27	-03	К132-5-4	1	11400	
К28	-04	К132-5-5	1	11400	
К29	-05	К132-5-6	1	11400	
К30	ТП901-3-256.89 КЖ.И 05.0.0.0	9КФ145-1-1	1	8000	
К31	-01	9КФ145-1-2	1	8000	
		Балки покрытия			
Бс1	ТП901-3-256.89 КЖ.И 31.0.0.0	1БДР-12-3АIVт-1	3	4700	
Бс3	ТП901-3-256.89 КЖ.И 32.0.0.0	1БДР-12-5АIVт-2	3	4700	
Бс4	-01	1БДР-12-3АIVт-2	3	4700	
		Плиты покрытия			
П1	ТП901-3-256.89 КЖ.И 40.0.0.0	1Пг-5АIVт-80ФН-300п-1	2	3560	
П2	-01	1Пг-5АIVт-80ФН-300п-2	2	3560	
П3	-02	1Пг-5АIVт-80ФН-300п-3	2	3560	
П5	ТП901-3-256.89 КЖ.И 41.0.0.0	1Пг-2АIVт-80ФН-300п-1	6	3560	
П6	-01	1Пг-2АIVт-80ФН-300п-2	4	3560	
П9	ТП901-3-256.89 КЖ.И 43.0.0.0	1ПВ7-3АIVт-80ФН-300п-2	1	3890	
П10	-01	1ПВ10-3АIVт-80ФН-300п-2	1	3890	
П11	ТП901-3-256.89 КЖ.И 41.0.0.0-02	1Пг-2АIVт-80ФН-300п-3	4	3560	
П12	1.465.1-10/82 вып.1	1Пг-5АIVт-80ФН-300п	1	3560	
П13	1.465.1-10/82 вып.1	1ПВ7-6АIV-80ФН-300п	1	3890	
П14	1.465.1-10/82 вып.1	1ПВ10-3АIV-80ФН-300п	1	3890	
П15	1.465.1-10/82 вып.1	1Пг-2АIVт-80ФН-300п	2	3560	
П16	1.465.1-10/82 вып.1	1ПВ7-3АIV-80ФН-300п	1	3560	
		Стаканы			
1	1.494-24 вып.1	СБ 7Б-1	3	320	
2	1.494-24 вып.1	СБ 10Б-1	2	280	
		Распорки			
Р1т	1.423-5 вып.1	Р1т	4	94	
		Связи			
С5	1.423-5 вып.1	С5	4	347	
С6	1.423-5 вып.1	С6	4	306	

ТП 901-3-256.89 КЖ

Провер.	Стронгин		
Инж.II кат	Саранча		
Зав.гр.	Стронгин		
Гл.конст.	Письман		
Н.контр.	Антонова		
Нач.отд.	Данилевский		

Главный корпус для станции очистки воды поверхностных источников мутностью до 120 мг/л производительностью 8.0 тыс м3/сутки

Схема расположения колонн, балок и плит покрытия в осях 5÷8

Стадия	Лист	Листов
Р	57	

ЦНИИЭП инженерного оборудования г. Москва

Копировал: Хюппенен Формат А2

Привязан

Инв. №

Инв. № подл. | Подпись и дата | Взам. инв. №

Согласовано

Отдел ВС | Нарциссова

Альбом 3, часть 2

Вид 1-1

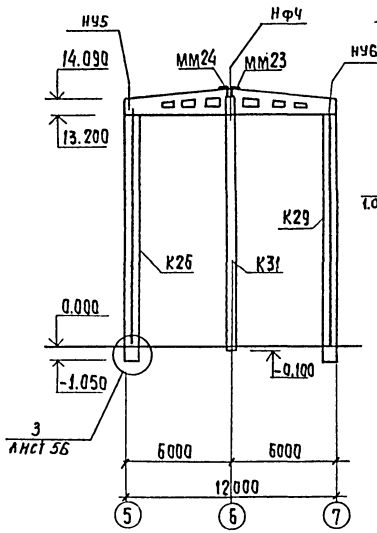

Схема расположения торцевого фахверка по виду 1-1

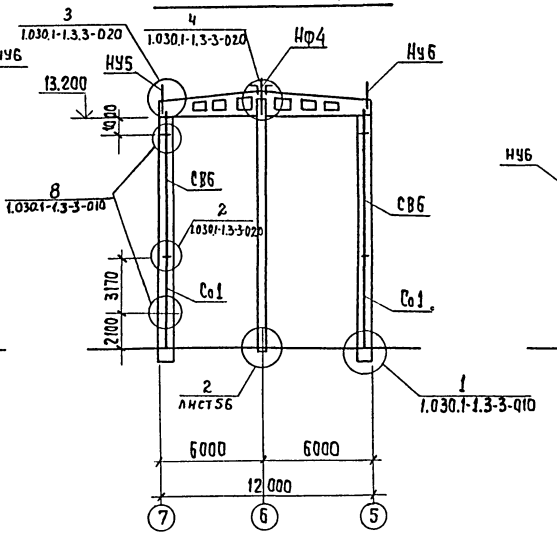

Вид 4-4

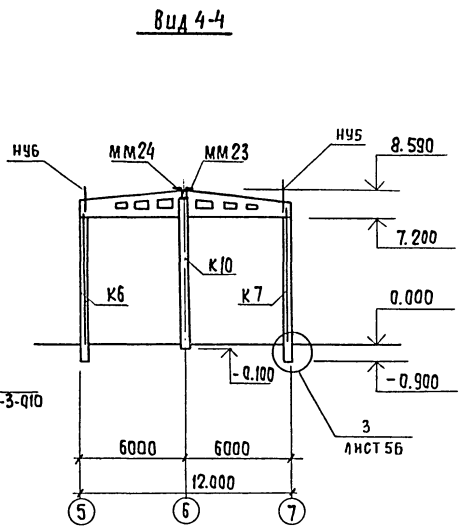

Спецификация соединительных элементов каркаса

Марка, поз.	Обозначение	Наименование	Кол.	Масса ед. кг	Примечание
мм23	1.400-7	мм23	3	4,2	
мм24	1.400-7	мм24	3	4,2	
мм1	1.423-5 вып.1	мм1	2	18	
мм3	1.423-5 вып.1	мм3	4	14	
Со1	1.030.1-1.4-2-40	Со1	4	342,1	
СВ6	1.030.1-1.4-2-50-05	СВ6	4	378,7	
СФ7	1.030.1-1.4-2-10-06	СФ7	4	417,9	
Ну5	1.030.1-1.4-1-020-04	Ну5	4	37,2	
Ну6	-05	Ну6	4	37,2	
Нф4	1.030.1-1.4-1-010-03	Нф4	3	35,2	
мсч	тп901-3-256.89 КЖ.И86.00.0-01	мсч	3	33,9	
мс2	1.427.1-3.2-0.25.0	2СФ1	3	10,7	

Вид 3-3

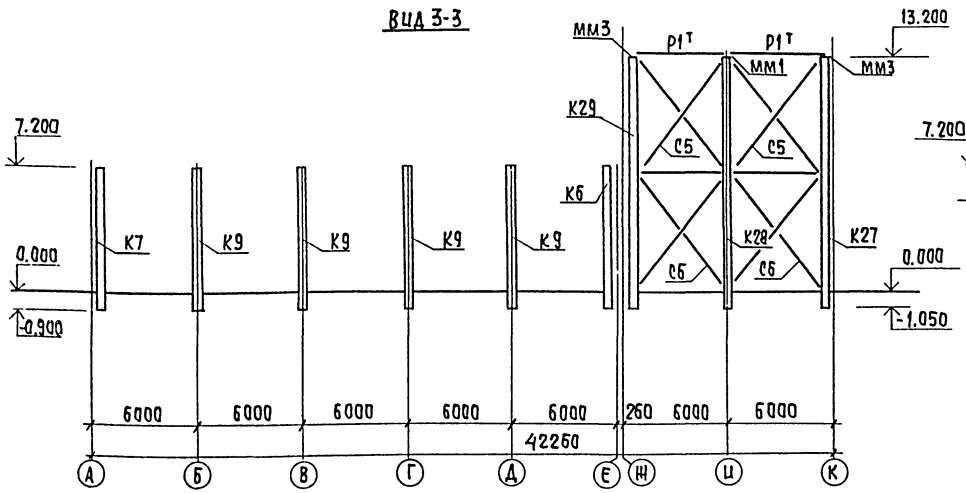

Схема расположения торцевого фахверка вид 2-2

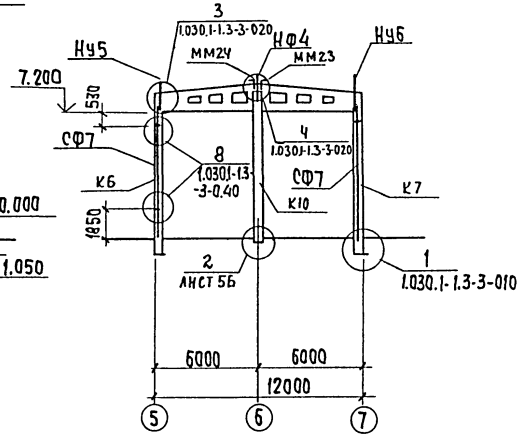

1. При монтаже колонн, балок и плит покрытия со знаком Ⓐ ориентировать Ⓐ согласно данному чертежу.
2. Нарушенное после монтажа антикоррозийное покрытие закладных и соединительных деталей восстановить способом металлизации напылением.
3. Плиты покрытия приварить к закладным элементам балок покрытия не менее, чем в 3 точках, электроды Э42 ГОСТ 9467-75, катет шва - 6 мм.

Инв. № подл. | Подпись и дата | Взам. инв. №

Привязан

Инв. №

ГИП/Кат	Саранча		
Зав. гр.	Стронгин		
Гл. конс. пр.	Письман		
Н. контр.	Антонова		
Нач. отд.	Данилевский		

ТП 901-3-256.89 КЖ

Главный корпус для станции очистки воды поверхностных источников мутностью 120 мг/л производительностью 8,0 тыс. м³/сут

Стадия	Лист	Листов
Р	58	

Схема расположения торцевого фахверка Виды 1:1 ... 4:4

ЦНИИЭП инженерного оборудования г. Москва

Копировал: Хюппенен

Формат А2

23114-64

Альбом 3, часть 2

Схема расположения колонн, ригелей и диафрагм жесткости на отм. 4.200.

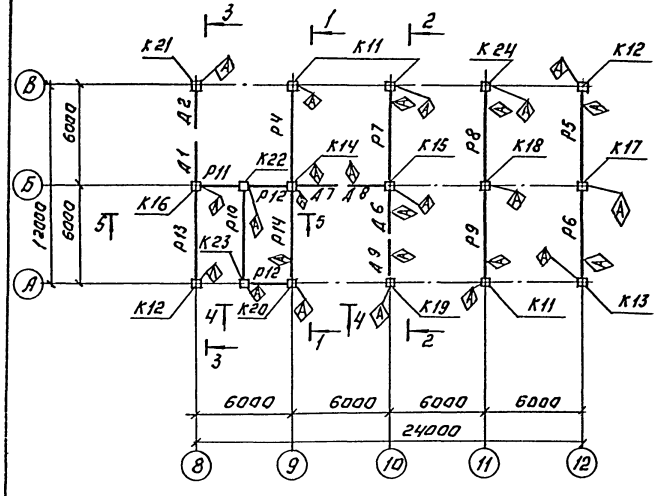

Разрез 1-1.

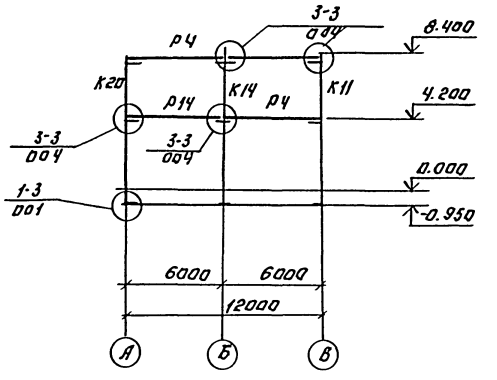

Разрез 2-2

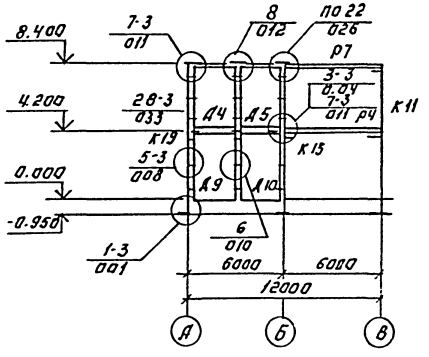

1. Данный лист см. совместно с листом 60.

Схема расположения колонн, ригелей и диафрагм жесткости на отм. 8.400.

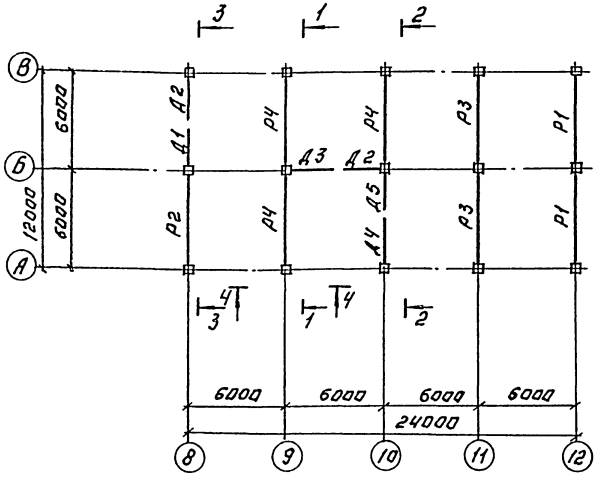

Разрез 3-3.

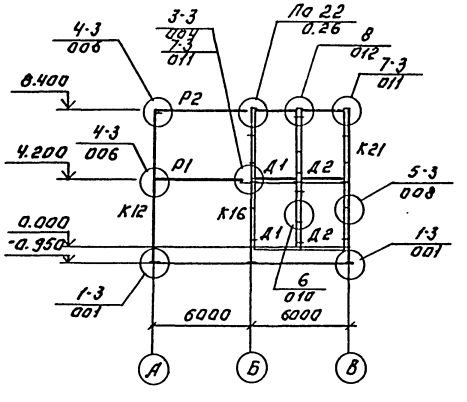

				ТП 901-3-256.89		КЖ
Привязан:						
Инв. №						
Проверил	Строгин			Главный корпус с алюминиевыми колоннами зоны повышенной агрессивности с мостовыми кранами грузоподъемностью до 10 т. Пролет 24 м. Шаг колонн 6 м. Высота до головки подкранового рельса 8,4 м.	Стадия	Лист	Листов
Инженер	Базанов				Р	59	
Зав. гр.	Строгин						
Гл. констр.	Пусьман			Схема расположения колонн, ригелей и диафрагм жесткости. Привязка колонн. Сеч. 4-4 (см. 3-3), 5-5 (см. 1-1). Разрезы 1-1; 3-3	ЦНИИЭП инженерного оборудования г. Москва		
Н. контр.	Антонова						
Нач. отд.	Ганичкина						

Копировал: Логинова

Формат: А2

Инв. № подл. | Подпись и дата | Взам. инв. №

23114-04

Альбом 3, часть 2

4 – 4

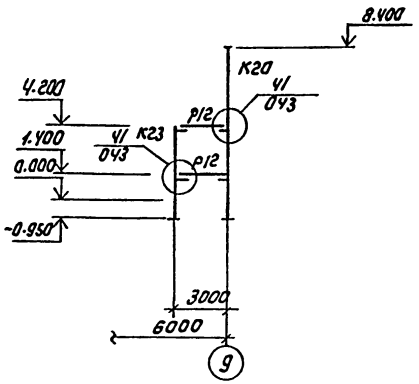

5 – 5

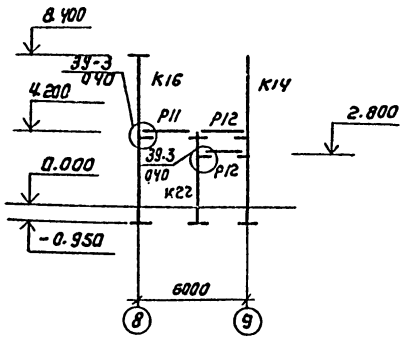

Спецификация к схеме расположения колонн, ригелей и диафрагм жесткости на отм. 4.200 и 8.400 (начало)

Марка	Обозначение	Наименование	Кол шт	Масса кг	Примеч.
		Колонны			
К 11	ТП 901-3-256,89 КЖ.И 06.0.0.0	2К03. Ч2-2.1-1	3	2115	
К12	-01	2К03. Ч2-2.1-2	2	2115	
К13	-02	2К03. Ч2-2.1-3	1	2115	
К14	ТП 901-3-256.89 КЖ.И 07.0.0.0-01	2КД3. Ч2-2.Ч-2	1	2149	
К15	КЖ.И 06.0.0.0-03	2К03. Ч2-2.1-Ч	1	2115	
К16	-0Ч	2К03. Ч2-2.1-5	1	2115	
К17	КЖ.И 07.0.0.0	2КД3. Ч2-2.Ч-1	1	2149	
К18	-02	2КД3. Ч2-2.Ч-3	1	2149	
К19	КЖ.И 08.0.0.0	2К3. Ч2-2-1	1	2080	
К20	КЖ.И 06.0.0.0-05	2К03. Ч2-2.1-6	1	2115	
К21	КЖ.И 09.0.0.0	2К3. Ч2-2-3	1	2080	
К22	КЖ.И.10.0.0.0.	1К03. Ч2-1	1	1153	
К23	-01	1К03. Ч2-2	1	1153	
К24	КЖИ 06.0.0.0-06	2К03 Ч2-2.1-7	1	2115	
		Ригели			
Р1	1.020-1/83 3-1 07	РОП Ч.57-20	2	2070	
Р2	1.020-1/83 3-1 07-03	РОП Ч.57-Ч5	1	2070	
Р3	1.020-1/83 3-1 02	РДП Ч.57-Ч0 АтV	2	2600	
Р4	1.020-1/83 3-1 02-02	РДП Ч.57-60 АтV	3	2600	
Р5	ТП 901-3.256.89 КЖ.И 20.0.0.0	РОП Ч.57-Ч5А	1	2070	
Р6	ТП 901-3-256.89 -01	РОП Ч.57-Ч5Б	1	2070	
Р7	ТП 901-3-256.89-КЖИ 21.0.0.0	РДП Ч.57-80 АтV А	1	2600	
Р8	ТП 901-3-256.89 -01	РДП Ч.57-80 АтV Б	1	2600	
Р9	ТП 901-3-256.89 -02	РДП Ч.57-80 АтV Д	1	2600	
Р10	1.020-1/83 3-1 08	РДП Ч.57-Ч5	1	1920	
Р11	1.020-1/83 3-1 15	РОП Ч.27-Ч0	1	940	
Р12	1.020-1/83 3-1 16	РДП Ч.27-Ч0	Ч	880	
Р13	1.020-1/83 3-1	РОП 57-Ч0	1	2070	
Р14	ТП 901-3-256.89 КЖ.И 20.000-02	РОП Ч.57-Ч5Д	1	2070	
		Диафрагмы			
Д1	1.020-1/83 Ч-1 25-01	1Д 26. Ч2	2	Ч180	
Д2	1.020-1/83 Ч-1 26-01	1Д 30. Ч2	Ч	Ч850	
Д3	1.020-1/83 Ч-1 3301	1ДП 26. Ч2	1	3170	
Д4	1.020-1/83 Ч-1 25	2Д 26. Ч2	1	Ч590	
Д5	1.020-1/83 Ч-1 26	2Д 30. Ч2	1	5340	
Д6	ТП 901-3-256,89 КЖ.И 53.0.0.0	2Д 30. Ч2А	1	5340	
Д7	КЖ.И 51.0.0.0	1ДП 26. Ч2А	1	Ч170	
Д8	КЖ.И 50.0.0.0	1Д 30. Ч2А	1	Ч850	
Д8	КЖИ 52.0.0.0	2Д 26. Ч2А	1	Ч590	

Спецификация к схеме расположения колонн, ригелей и диафрагм жесткости на отм. 4.200 и 8.400 (окончание)

Марка	Обозначение	Наименование	Кол	Масса	Примечание
		Соединительные элементы			
МС-3	1.020-1/837-1030	МС-3	Ч8	0.26	
МС-Ч	1.020-1/837-10Ч0	МС-Ч	Ч8	0.13	
МС-5	1.020-1/836-108Ч	МС-5	8	1.32	
МС-7	1.020-1/836-108Ч	МС-7	29	2.26	
МС-8	1.020-1/837-10Ч0-02	МС-8	2Ч	0.16	
МС-9	1.020-1/837-1030-01	МС-9	16	1.6	
МС-10	1.020-1/837-1030-02	МС-10	12	1.37	
МС-18	1.020-1/83 6-1 08Ч	МС-18	2Ч	0.41	
МС-20	1.020-1/837-1030-03	МС-20	2Ч	0.51	
МС-11	1.020-1/83 6-108Ч	МС-11	2Ч	1.61	
МС-20	1.020-1/83 7-1080	МС-26	10	3.2	
МС-23	1.020-1/83 6-108Ч	МС-21	13	0.55	
МС-25	1.020-1/83 6-1 0.8Ч	МС 25	12	17.9	
МС-29	1020-1/83 6-1 0.8Ч	МС 29	6	3.85	
МС 21	260.10.070. 260	МС 21	8	0.55	
МС 27	1.020-1/83 7-1-90	МС 27	10	11.26	

1. Монтаж каркаса вести согласно указаниям пояснительной записки серии 1.020-1/83 вып. 0-1 и СНиП III-16-80.
2. Узлы, замаркированные на листе, см. в серии 1.020-1/83 вып. 6-1.
3. Сварку производить электродами типа Э-Ч2 ГОСТ 9Ч67-75, катет шва 6 мм.

Инв. № подл. | Подпись и дата | Взам. инв. №

Привязан

Инв. №

ТП 901-3-256.89 КЖ

Пров.	Строгин		
Инж.	Базанов		
Зав. гр.	Строгин		
ГИП	Письман		
Н. контр.	Антонова		
Нач. отд.	Даниелевский		

Главный корпус дождевой станции очистки воды поверхностных источников мутностью до 120 мг/л производительностью 10 тыс м³/сут

Схема расположения колонн, ригелей, диафрагм жесткости на отм. 4.200 и 8.400. Разрез 4-4, 5-5. Спецификация

Стадия	Лист	Листов
Р	60	

ЦНИИЭП инженерного оборудования г. Москва

Копировал: Коршунова

Формат: А2

23114-05

Альбом 3 Часть 2

Схема расположения плит перекрытия

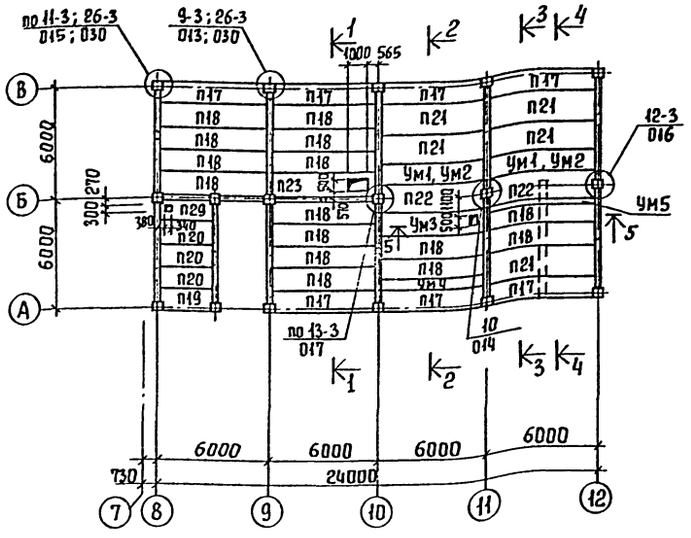

Схема расположения плит покрытия

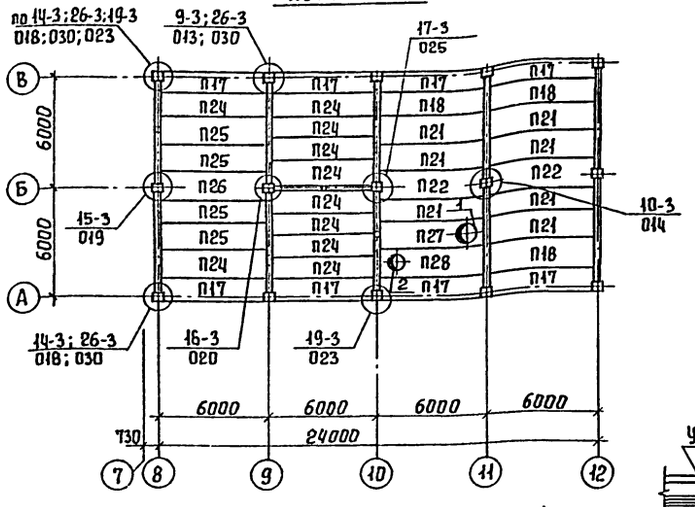

1. Плиты укладывать на свежеуложенный цементный раствор марки 100.
2. Узлы замаркированные на листе см. серию 1.020-1/83 вып.6-1.
3. Сварку производить электродами Э-42 ГОСТ 9467-75.

1 - 1

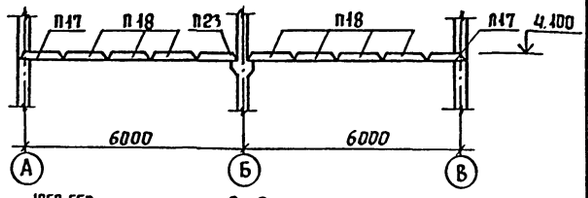

2 - 2

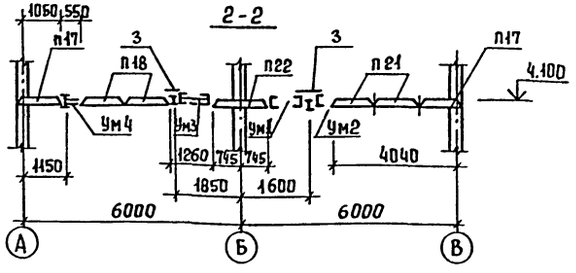

3 - 3

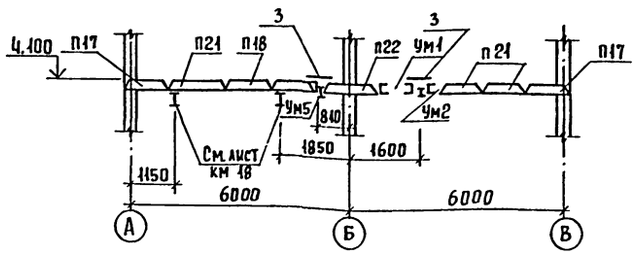

4 - 4

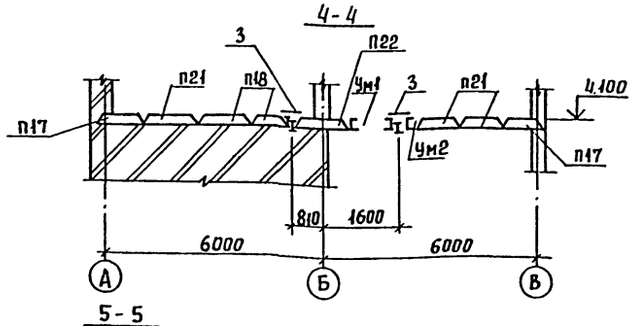

5 - 5

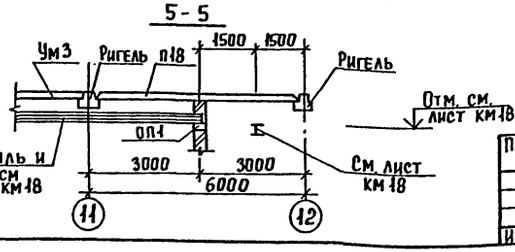

Спецификация к схеме расположения плит перекрытия и покрытия

Марка, поз.	Обозначение	Наименование	Кол	Масса ед. кг	Примеч
П17	1.041.1-2.1.200-01	ПК 56.12-8АIVт-1	15	2000	
П18	1.041.1-2.1.100-02	ПК 56.12-8АIVт	18	1000	
П19	1.041.1-2.5.400-01	ПК 27.12-8АIIIт-2	1	500	
П20	1.041.1-2.5.1000-01	ПК 27.12-8АIIIт	3	900	
П21	1.041.1-2.1. 300-02	ПК 56.15-8АIVт	12	2600	
П22	1.041.1-2.1. 400-02	ПК 56.15-8АIVт-2	4	2600	
П23	тп901-3-256.89 ккж 44.000	ПРС 56.15-10АIVт-1	1	2890	
П24	1.041.1-2.1.100-03	ПК 56.12-10АIVт	10	2000	
П25	1.041.1-2.1.300-03	ПК 56.15-10АIVт	4	2600	
П26	1.041.1-2.1 400-03	ПК 56.15-10АIV-2	1	2600	
П27	тп901-3-256.89 ккж 44.000-01	ПРС 56.15-10АIVт-2	1	2890	
П28	-02	ПРС 56.15-10АIVт-3	1	2890	
П29	тп901-3-256.89 ккж 45.000	ПК 27.12-8АIIIт-1	1	900	
		Стаканы			
1	1.494-24 вып.1.	СБ 10А-1	1	250	
2	1.494-24 вып.1	СБ 7А-1	1	290	
		Опорные подушки			
ОП1	1.869.1-1 100	ОП2.5-4	1	33	
		Участки монолитные			
УМ1	лист 62	УМ1	2		
УМ2	лист 62	УМ2	2		
УМ3	лист 62	УМ3	1		
УМ4	лист 62	УМ4	1		
УМ5	лист 62	УМ5	1		
		Соединительные элементы			
МС9	1.020-1/83 7-1 030-01	МС9	4	1,5	
МС11	1.020-1/83 6-1 084	МС11	11	1,51	
МС13	1.020-1/83 6-1 084	МС13	2	0,73	
МС14	1.020-1/83 7-1 050	МС14	4	0,66	
МС15	1.020-1/83 6-1 084	МС15	12	0,45	
МС18	1.020-1/83 6-1 084	МС18	20	0,41	
МС21	1.020-1/83 6-1 084	МС21	10	0,55	
МС23	1.020-1/83 6-1 084	МС23	4	0,85	
МС19	1.020-1/83 7-1 050-02	МС19	2	0,51	
МС26	1.020-1/83 7-1 080	МС26	20	3,2	
3		ЛП-П-3.0×0,4-10 ГОСТ 18124-75	10	25.5	

Согласовано
Отдел ВС Нарышкова

Инв. № подл. | Подпись и дата | Взам. инв. №

Привязан

Инв. №

Провер.	Строгин		
Инж. II к.	Саранча		
Зав. гр.	Строгин		
Гл. конст.	Письман		
Н. контр	Антонова		
Нач. отд	Даниленко		

ТП 901-3-256.89 КЖ

Главный корпус для станции очистки воды поверхностных источников мутностью 120 мг/л производительностью 8 отыс м³/сут

Схема расположения плит перекрытия и покрытия. Разрезы 1-1 ÷ 5-5.

Стадия	Лист	Листов
Р	61	

ЦНИИЭП инженерного оборудования г. Москва

Копировал Еремченко

Формат А2

Альбом 3 часть 2

Ум1; Ум2

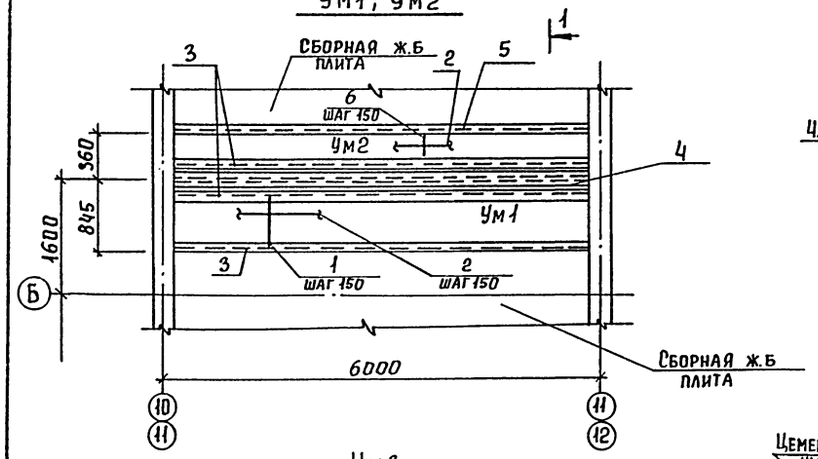

2-2

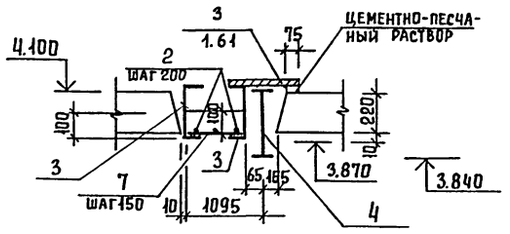

Ум3

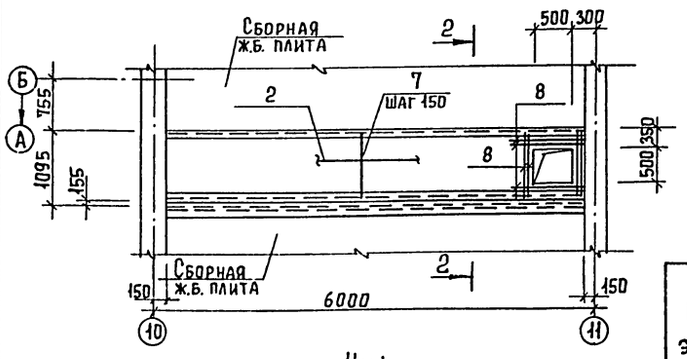

3-3

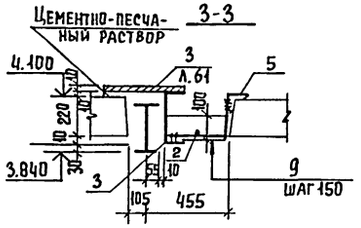

Ведомость деталей

Поз.	Эскиз
6	70 270 220
9	370 220
10	70 140 220

Ум4

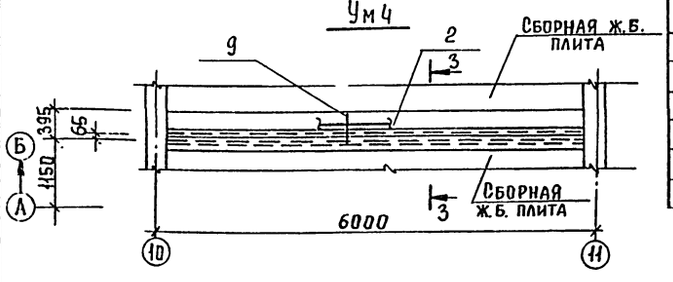

Ведомость расхода стали на монолитные участки Ум1 ÷ Ум5, кг.

Марка элемента	Изделия арматурные: Арматура класса А-I ГОСТ 5781-82 ф6	10		Итого	Всего	Изделия закладные: Прокат марки Вст3 пс6 ГОСТ 8240-72 С24	ГОСТ 8509-86 L75×6	ГОСТ 26020-83 С266	Всего
Ум1	7,4			7,4	7,4	271,2	38,4	158,2	475,2
Ум2	7,4			7,4	7,4	135,6	38,4		181,4
Ум3	12,7	4,8		17,5	17,5	271,2		158,2	446,9
Ум4	6,9			6,9	6,9	135,6	38,4	158,2	339,1
Ум5	6,9			6,9	6,9	135,6	38,4	158,2	339,1

Поз. 6*; 9*; 10* см. ведомость деталей.
Арматура принята по ГОСТ 5781-82

Ум5

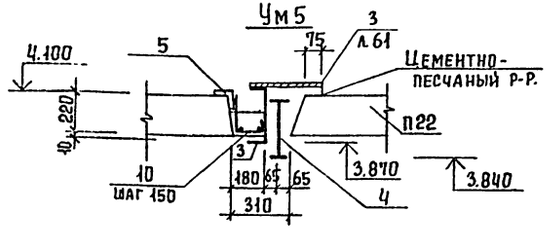

1-1

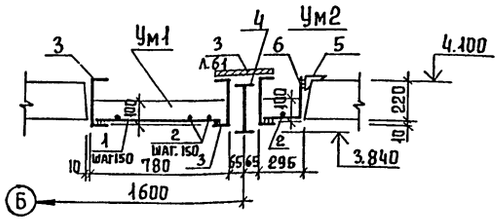

Спецификация к монолитным участкам Ум1 ÷ Ум5

Поз.	Обозначение	Наименование	Кол.	Примеч.
		Ум1		
		Детали		
1		ф6AI ℓ=740	39	0,1 кг
2		ф6AI ℓ=5650	3	1,15 кг
3		Швеллер 24 ГОСТ 8240-72 ℓ=5650 / Вст3пс6 ГОСТ 535-79	3	135,6 кг
4		Двутавр 26Б1 ГОСТ 26020-83 ℓ=5650 / Вст3пс6 ГОСТ 535-79	1	158,2 кг
5		Уголок 75×75×6 В ГОСТ 8509-86 ℓ=5650 / Вст3пс6 ГОСТ 535-79	1	38,4 кг
		Материал:		
		Бетон В15	0,44	м³
		Ум2		
		Детали		
		поз. 2; 3; 5 см. Ум1		
6*		ф6AI ℓ=490	39	0,1 кг
		Материал:		
		Бетон В15	0,17	м³
		Ум3		
		Детали		
		поз. 3; 4. см Ум1		
2		ф6AI ℓ=5650	5	1,15 кг
7		ф6AI ℓ=990	35	0,2 кг
8		ф10AI ℓ=990	8	0,6 кг
		Материал:		
		Бетон В15	0,6	м³
		Ум4		
		Детали		
		поз. 3, 4, 5 см. Ум1		
2		ф6AI ℓ=5770	2	1,15 кг
9*		ф6AI ℓ=590	39	0,1 кг
		Материал:		
		Бетон В15	0,15	м³
		Ум5		
		Детали		
		поз. 3; 4; 5 см. Ум1		
2		ф6AI ℓ=5770	2	1,15 кг
10*		ф6AI ℓ=430	39	0,1 кг
		Материал:		
		Бетон В15	0,09	м³

Привязан

Инв. №

Инв. № подл. | Подпись и дата | Взам. инв. №

Т.п. 901-3.256.89			КЖ
Провер	Строгин		
Инж II к	Саранча		
Зав. гр.	Строгин		
Гл. конст	Письман		
Н. контр	Антонова		
Нач. отд	Данилевский		

Главный корпус для станции очистки воды поверхностных источников мутностью 120 мг/л, производительностью 8 тыс. м³/сут

Монолитные участки Ум1 ÷ Ум5

Стадия	Лист	Листов
Р	62	

ЦНИИЭП инженерного оборудования г. Москва

Копировал Еремченко

Формат А2

23114-04

Альбом 3 Часть 2

Схема расположения стеновых панелей по оси „А"

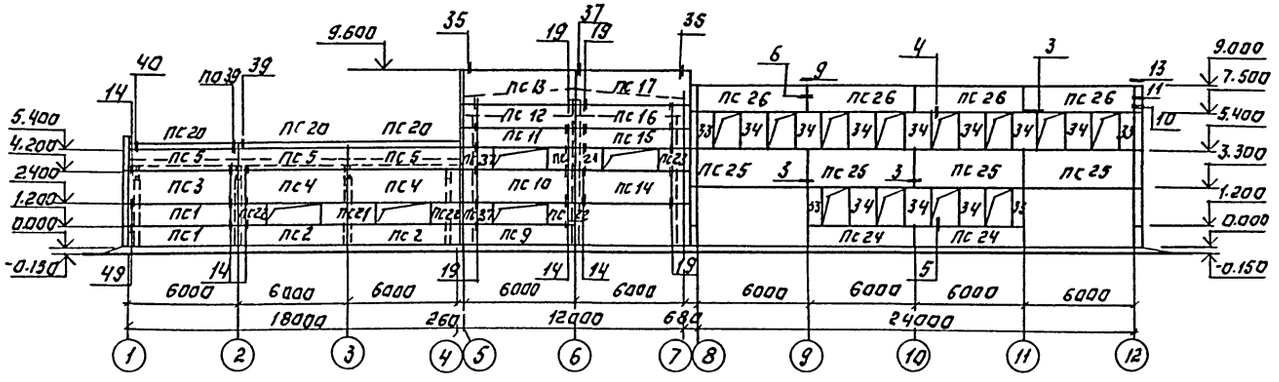

План расположения стеновых панелей по оси „12"

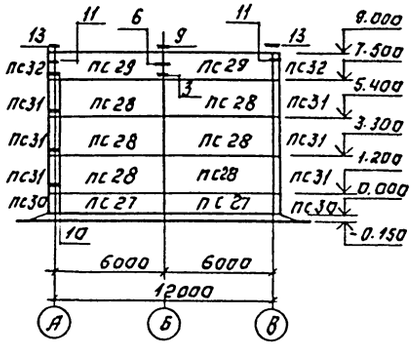

Схема расположения стеновых панелей по оси „В"

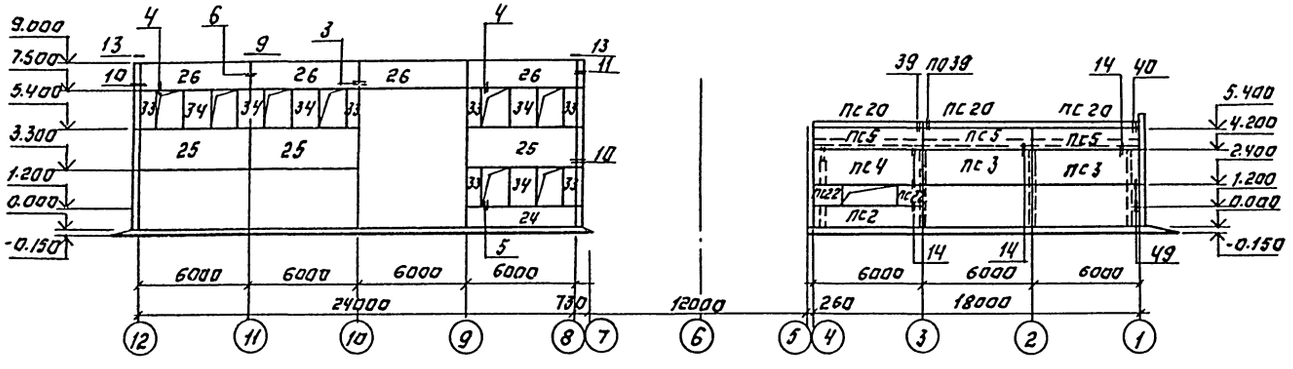

План расположения стеновых панелей по оси „1"

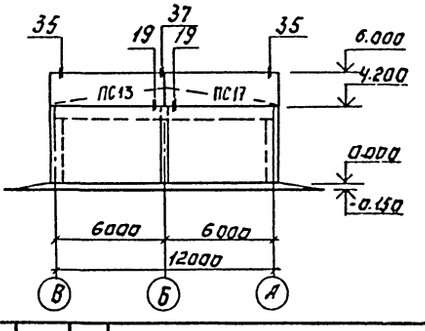

ТП 901-3-256.89 КЖ

Привязан:			
Инв. №			
Изм.	Кол.уч.	Лист	№ док.
Подп.	Дата		

Гл.инж.проекта	Строгин	
Инженер	Базанов	
Зав.гр.	Строгин	
Гл.конструктор	Письман	
Н.контр.	Антонова	
Нач.отд.	Даниловский	

Главный корпус для станции очистки воды поверхностных источников мощностью 40 тыс.м³/сут производительностью 2 и 3 очереди

Схема расположения стеновых панелей по осям А, В, 1, 12

Стадия	Лист	Листов
Р	63	

ЦНИИЭП инженерного оборудования г. Москва

Копировал: Логинова Формат: А2

237/4-04

Инв.№ подл. | Подпись и дата | Взам.инв.№

Альбом 3 Часть 2

Схема расположения стеновых панелей по оси „5"

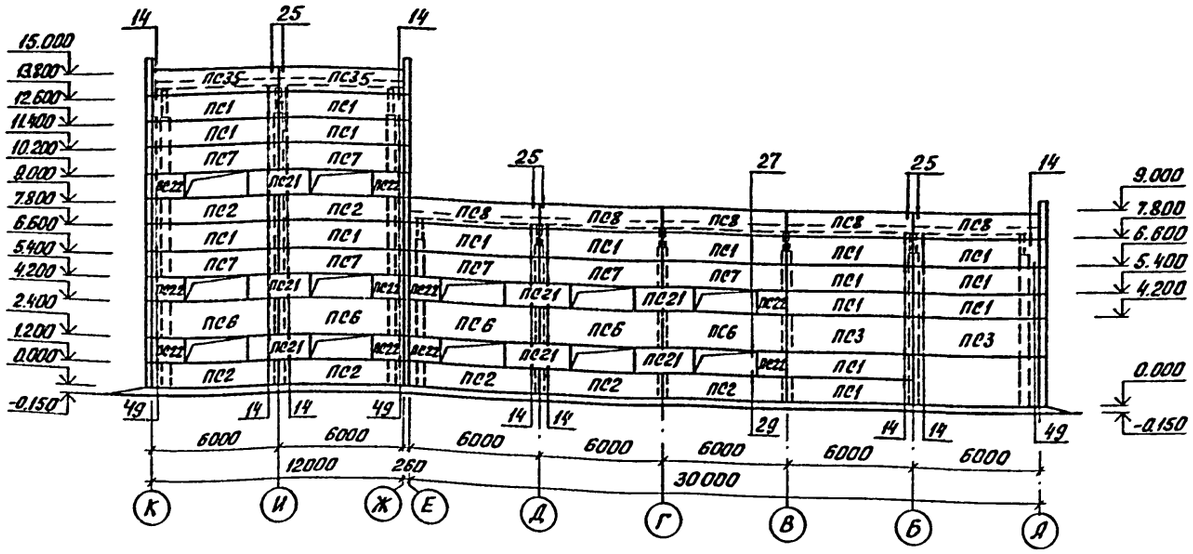

Схема расположения стеновых панелей по оси „К"

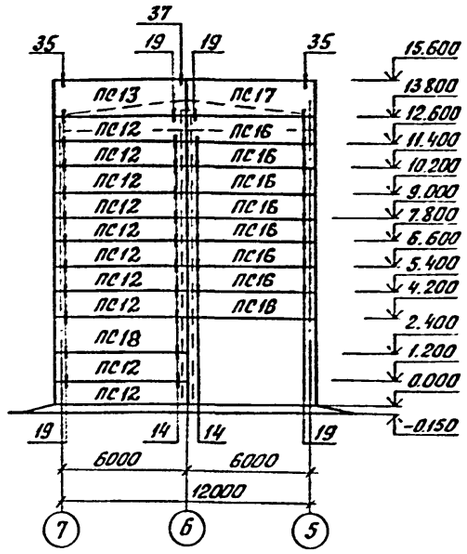

Схема расположения стеновых панелей по оси „7"

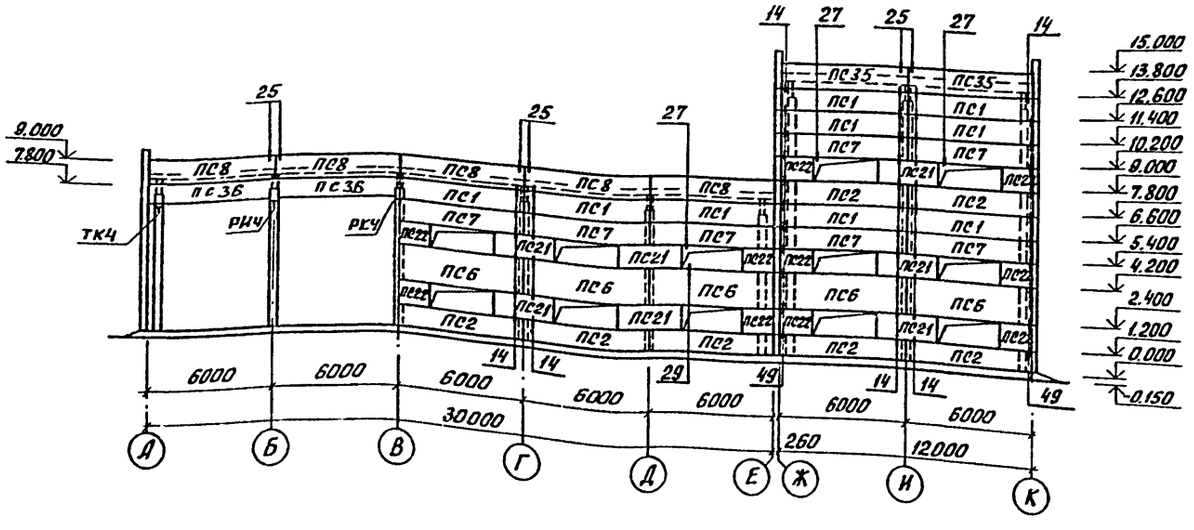

Схема расположения стеновых панелей по оси „Ж"

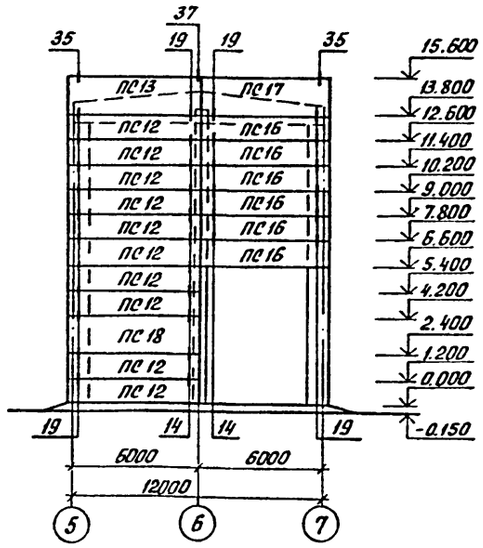

				Т.П. 901-3-256.89			КЖ
Привязан	Провер.	Стронгин		Главный корпус для станции очистки воды поверхностных источников мутностью до 120 мг/л производительностью 8 тыс. м3/сут.	Стадия	Лист	Листов
	Инж.	Базанов			Р	64	
	Зав. гр.	Стронгин					
	Гл. кон. гр.	Письман		Схема расположения стеновых панелей по осям 5; 7; К; Ж	ЦНИИЭП инженерного оборудования г. Москва		
	Н. контр.	Антонова					
Инв. N:	Нач. отд.	Данилевский					

Коп. Яровая 23714-04

Согласовано: Отдел АСП Ивашкин

Инв. N: подл. | Подп. и дата | Взам. инв. N

Альбом 3. Часть 2

Спецификация к схеме расположения стеновых панелей

Марка поз.	Обозначение	Наименование	Кол. шт.	Масса ед.кг	Примечание
ПС1	1.030.1-1.1-1 05	ПС 60.12.2,0-2Л-31	28	1740	
ПС2	1.030.1-1.1-1 05	ПС 60.12.2,0-2Л-47	17	1740	
ПС3	1.030.1-1.1-1 07-01	ПС60.18.2,0-3Л-31	5	2620	
ПС4	1.030.1-1.1-1 07-01	ПС 60.18.2,0-3Л-48	3	2620	
ПС5	1.030.1-1.1-1 05	ПС 60.12.2,0-2Л-35	6	1740	
ПС6	1.030.1-1 1-1 07-01	ПС 60.18.2,0-3Л-50	10	2620	
ПС7	1.030.1-1.1-1 05	ПС 60.12.2,0-2Л-48	14	1740	
ПС8	1.030.1-1.1-1 05	ПС 60.12.2,0-2Л-34	10	1740	
ПС9	1.030.1-1.1-1 23-03	ПС 62,5.12.2,0-2Л-2.47	1	1810	
ПС10	1.030.1-1.1-1 23-06	ПС 62,5.18.2,0-1Л-2.50	1	2720	
ПС11	1.030.1-1.1-1 23-03	ПС 62,5.12.2,0-2Л-49	1	1810	
ПС12	1.030.1-1.1-1 23-03	ПС 62,5.12.2,0-2Л-2.31	21	1810	
ПС13	1.030.1-1.1-1 23-06	ПС 62,5.18.2,0-1Л-2.34	4	2720	
ПС14	1.030.1-1.1-1 15-06	ПС 62,5.18.2,0-1Л-1.47	1	2720	
ПС15	1.030.1-1.1-1 15-03	ПС 62,5.12.2,0-2Л-1.49	1	1810	
ПС16	1.030.1-1.1-1 15-03	ПС 62,5.12.2,0-2Л-1.31	15	1810	
ПС17	1.030.1-1.1-1 15-06	ПС 62,5.18.2,0-1Л-1.34	4	2720	
ПС18	1.030.1-1.1-1 23-06	ПС 62,5.18.2,0-1Л-2.31	2	2720	
ПС19	1.030.1-1.1-1 06-04	ПС 60.15.3,0-3Л-17	2	3140	
ПС20	1.030.1-1.2-1 6.00.0-01	ПК 60.7-Л	6	1300	
ПС21	1.030.1-1.1-1 01-09	ПС 30.12.2,0-6Л-57	16	870	
ПС22	1.030.1-1.1-1 62	2ПС 15.12.2,0-Л-58	25	430	
ПС23	1.030.1-1.1-1 66	2ПС17.12.2,0-Л-1.73	1	490	
ПС24	1.030.1-1.1-1 05-06	ПС 60.12.3,0-3Л-6	3	2510	
ПС25	1.030.1-1.1-1 07-15	ПС 60.21.3,0-2Л-9	7	4390	
ПС26	1.030.1-1.1-1 06-07	ПС 60.15.3,0-3Л-12	8	3140	
ПС27	1.030 1-1.1-1 05-06	ПС 60.12.3,0-3Л-1	2	2510	
ПС 28	1.030.1-1.1-1 07-15	ПС 60.21.3,0-2Л-1	6	4390	
ПС 29	1.030.1-1.1-1 06-04	ПС 60.15.3,0-3Л-2	2	3140	
ПС30	1.030.1-1.1-1 69-16	3ПС 46.120-3,0-Л-1	4	260	
ПС31	1.030.1-1.1-1 69-20	3ПС 46.210.3.0-Л-1	12	450	
ПС32	1.030.1-1.1-1 69-18	3ПС 46.150.3,0-Л-2	4	320	
ПС33	1.030.1-1.1-1 59-06	2ПС 6.21.3.0-Л-1	10	440	
ПС34	1.030.1-1.1-1 61-06	2ПС 12.21.3.0-Л-1	15	870	
ПС35	ТП901-3-256.89-КЖ.И55.0.0.0	ПС 60.12-2,0-2Л-34А	4	1740	
ПС36	1.030.1-1.1-1 05	ПС 60.12.2,0-2Л-32	2	1740	
ПС37	1.030.1-1.1-1 66	2ПС17.12.2,0-Л-2.73	2	490	

Спецификация к схеме расположения стеновых панелей

Марка поз.	Обозначение	Наименование	Кол. шт	Масса ед.кг	Примечание
		Элементы крепления			
Т3	1.030.1-1.4-1 - 120	Т3	197	0,4	
Т5	- 130	Т5	44	0,4	
Т8	- 140	Т8	24	0.5	
Т9	- 150	Т9	4	0,4	
Т10	- 150а	Т10	8	1,3	
	1.030.1-1, 3-2 - 514	лист 8х80х140	72	0,6	
Т19	1.030.1-1.4-1- 220-02	Т19	20	0,5	
		Изделие соединительные			
МС1	1.030.1-1.4-1-270	МС1	78	0.26	
МС2	1.030.1-1.3-1-44	МС2	116	0.032	
МС3	1.030.1-1.4-1-270-01	МС3	26	0.52	
МС4	1.030.1-1.3-1-44	МС4	7	5.1	
МС6	1.030.1-1.3-1-44	МС6	15	0.26	
МС7	1.030.1-1,3-1-44	МС7	12	0.25	
		Консоли опорные			
РК2	1.030.1-1.4-1-060-02	РК2	3	15,6	
РК4	-06	РК4	2	10.0	
ТК4	1.030.1-1.4-1-110-01	ТК4	1	12,2	

Схема расположения стеновых панелей по оси „8"

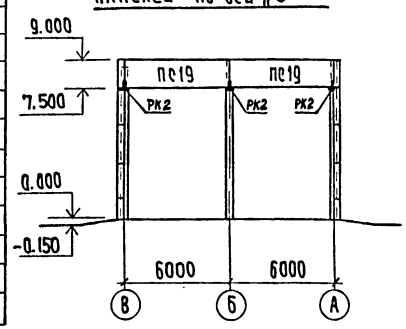

1. Монтажную сварку элементов крепления производить электродами типа Э42 ГОСТ 9467-75 $h_{шв}$=6мм.
2. Материал панелей – легкий бетон на пористых заполнителях в сухом состоянии ρ = 900 кг/м³
3. Узлы крепления стеновых панелей приняты по серии 1.030.1-1 вып. 3-1.
4. До монтажа стеновых панелей выложить кирпичные вставки.
5. Сварные швы и участки закладных и соединительных изделий с наружным покрытием должны быть дополнительно металлизированны согласно СНиП 2.03.11-85 пп 240.2.45 и пп 5.22; 5.23.

Инв.№ подл. | Подпись и дата | Взам.инв.№

Привязан

Инв.№

Провер.	Строгин		
Инж.	Базанов		
Зав.гр.	Строгин		
Гл.конс.гр	Писсман		
Н.контр.	Антонова		
Нач.отд	Данилевский		

ТП 901-3-256.89 КЖ

Главный корпус для станции очистки воды поверхностных источников мутностью до 120 мг/л производительностью 8 тыс.м³/сутки

Схема расположения стеновых панелей по оси „8" Спецификация

Стадия	Лист	Листов
Р	65	

ЦНИИЭП инженерного оборудования г. Москва

Копировал: Хюппенен Формат А2

Схема расположения лестничных маршей в плане

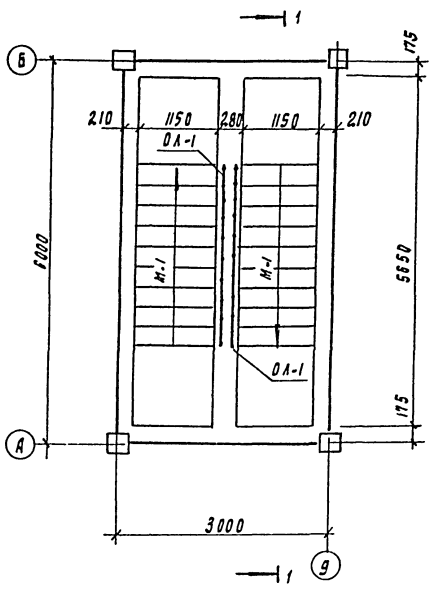

Схема расположения проступей на лестничных маршах

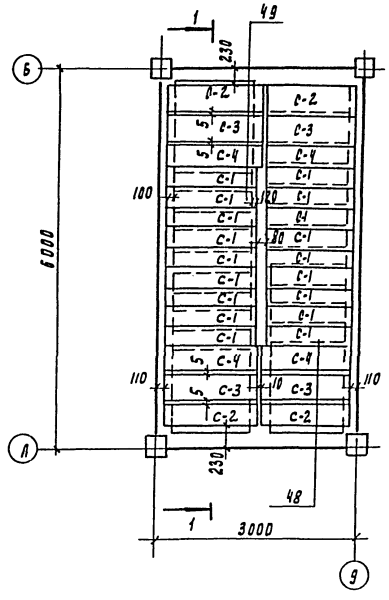

Разрез 1-1

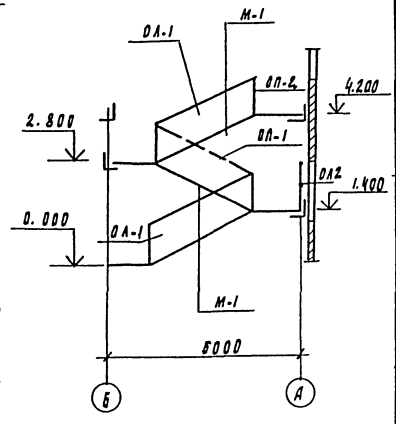

Спецификация лестничных маршей, площадок проступей, ограждений и соединительных деталей.

Марка, поз.	Обозначение	Наименование	Кол.	Масса ед.кг	Примечание
		Лестничные марши			
М-1	1.050.1-2 вып. 1	ЛМП 57.11.14-5	3	1900	
		Лестничные площадки			
Л1	1.050.1-2 вып. 1	ЛПП 14-15 б	1	600	
		Проступи			
С-1	1.050.1-2 вып. 1	1 АН 12.3	27	40	
С-2	1.050.1-2 вып. 1	2 АН 13.5	7	60	
С-3	1.050.1-2 вып. 1	2 АН 13.5	7	60	
С-4	1.050.1-2 вып. 1	2 АН 13.58	7	60	
		Ограждение лестниц			
ОЛ-1	1.050.1-2 вып.2	ВМ 14-1	3	35.6	
		Ограждение площадки			
ОП-2	1.050.1-2 вып. 2	ОП 12.-1	1	18.3	
	Соединительные элементы лестницы				
МС 30	1.020-1/83 7.1-100	МС 30	3	2.9	
МС 32	1.020-1/83 125.80.10.080.00	МС 32	1	0.93	
МС 33	1.020-1/83 12.20.060.100	МС 33	3	0.19	
МС 34	1.020-1/83 6.100.060.105	МС 34	12	0.50	

Схемы расположения

В плане верхней лестничной площадке.

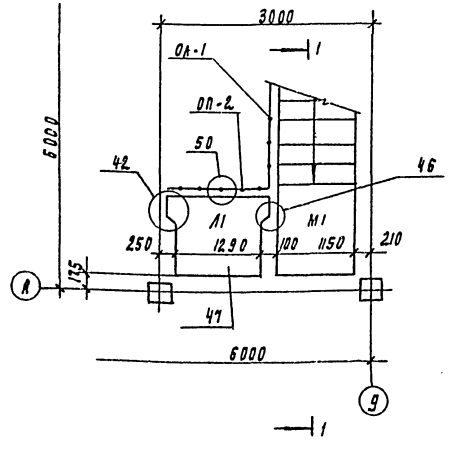

Проступей на верхней лестничной площадке.

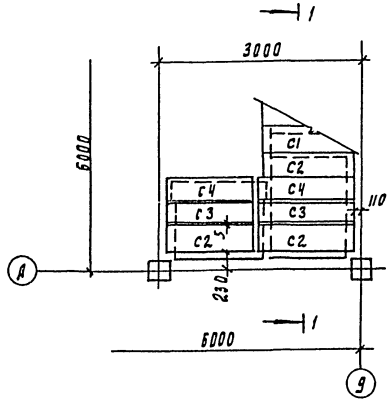

1. Монтажные узлы, замаркированные на данном листе, см. серию 1.020-1/83 вып. 6-1
2. Накладные проступи укладываются по слою цементно-песчаного раствора марки м100

Привязан

Инв. № подл. | Подпись и дата | Взам. инв. №

Инж. Цех	Разаков		
Зав. пр.	Стрекин		
Рук. контр	Лисьман		
Н. контр	Антонова А.		
Нач. отд	Данилевский		

ТП 901-3-256.89 КЖ

Радиальный коридор для аэрации очистки воды поверхностных источников мутностью до 150 мг/л производительностью у Втах 3 м³/сут

Схемы расположения лестничных маршей, проступей и верхней лестничной площадки.

Стадия	Лист	Листов
Р	66	

ЦНИИЭП инженерного оборудования г. Москва

Копировал Родевская

Альбом 3 Часть 2

Венткамера на отм. 0.000

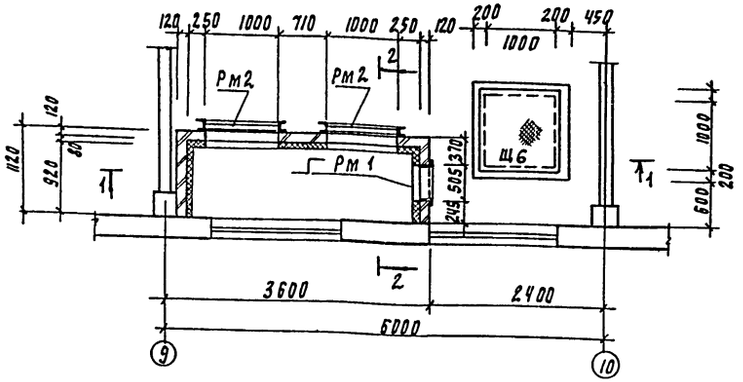

1—1

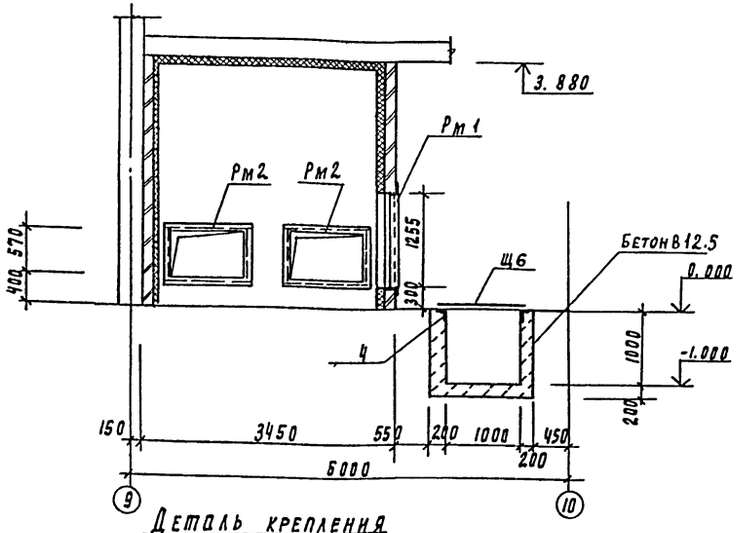

2-2

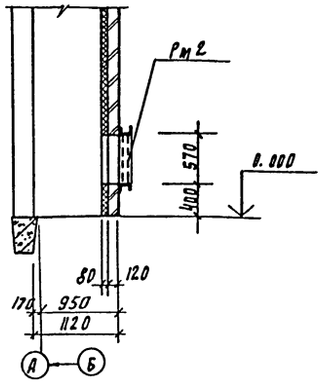

Деталь крепления утеплителя к стене

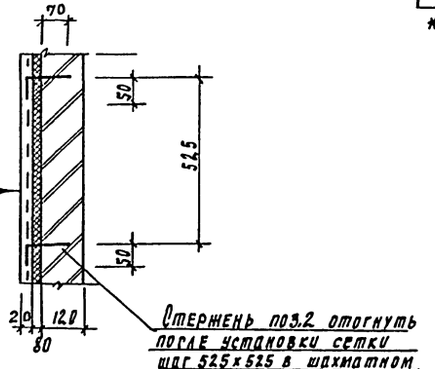

Стержень поз.2 отогнуть после установки сетки шаг 525х525 в шахматном порядке

Деталь крепления утеплителя к потолку

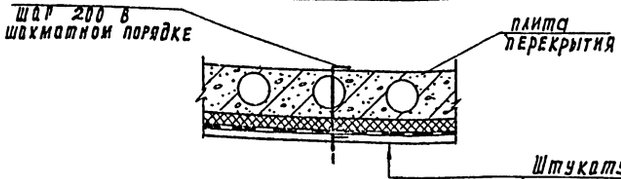

Штукатурка цементным раствором по металлической сетке 2.0х1.6 ГОСТ 5336-80 - 20мм
Минераловатные плиты П 125х1000, 500. 80 ГОСТ 9573-82
Кирпичная стена - 120 мм

Штукатурка цементным раствором по металлической сетке 2.0х1.6 ГОСТ 5336-80 - 20мм
Минераловатные плиты П 125х1000, 500. 80 ГОСТ 9573-82
Кирпичная стена - 120 мм

Ведомость деталей

N поз	Эскиз
2	100 \ 200
3	100 \ 420

Спецификация к схеме расположения венткамеры

Марка, поз	Обозначение	Наименование	Кол	Масса ед, кг	Примечание
Рм 1	ТП 901-3-256.87 кн. Н12.000	Рама металлическая Рм1	1	37.9	
Рм 2	ТП 901-3-256.87 кн. Н12.000	Рама металлическая Рм2	2	60.3	
		Детали			
1	ГОСТ 5336-80	Сетка 2.0х 1.6	23.5	1.71	м²
2*		ф 6 AI ГОСТ 5781-82; ℓ=300	80	0.66	
3*		ф 6 AI ГОСТ 5781-82; ℓ=520	100	0.11	
4	3.400-6/76	Изделие закладное МК4-6	п.м 4.0	п.м 4.4	
Щ6	ТП 901-3-256.89 кн. Н 7.000-05	Щ6	1	69.5	
5		Швеллер 14 ГОСТ 8240-72 Ст3кп2 ГОСТ 535-79			
		ℓ=400	12	4.9	
6		Уголок 50х50-5-В ГОСТ 8509-86 Ст3кп2 ГОСТ 535-79			
		ℓ=400	24	1.5	
7		ф 6 AI ГОСТ 5781-82; ℓ=300	24	0.06	

* поз. 2, 3 см. ведомость деталей на данном листе

Деталь крепления кирпичный стены к перекрытию

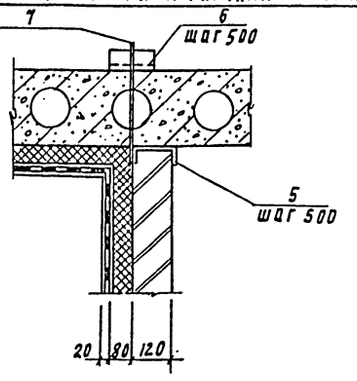

Согласовано: Штеба В.С. Караганова

Инв. № подл. | Подпись и дата | Взам. инв. №

Привязан				ТП 901-3-256.89	КН
Инв. №	Нач. отд.	Ланкавский		Надвиный корпус для станции очистки воды) поверхностных источников мутностью 120 мг/л производительностью 8.0 тыс. м³/сут	Стадия: Р; Лист: 67; Листов:
	Гл. констр.	Письман			
	Зав. пр.	Строкин			
	Нач.	Харлина			
	Н. контр.	Антонова		Венткамера на отм. 0.000	ЦНИИЭП инженерного оборудования г. Москва

Копировал Подлевская Формат А2

gost.e-ecolog.ru