ТИПОВОЙ ПРОЕКТ

901 – 3 – 256.89

ГЛАВНЫЙ КОРПУС ДЛЯ СТАНЦИИ ОЧИСТКИ ВОДЫ ПОВЕРХНОСТНЫХ ИСТОЧНИКОВ МУТНОСТЬЮ до 120 мг/л ПРОИЗВОДИТЕЛЬНОСТЬЮ 8.0 тыс. м³/сут.

АЛЬБОМ 3.

ЧАСТЬ 1 (СТР. 2÷38)

АР Архитектурные решения.

23714-03 КМ Конструкции металлические.

АЗ Антикоррозионная защита конструкций.

ОС Организация строительства.

СП ЦИТП 620062, г.Свердловск, ул.Чебышева, 4
Зак. 7986 инв. 23714-03 тираж 100
Сдано в печать 8.11 1989 Цена 5-01

gost.e-ecolog.ru

ТИПОВОЙ ПРОЕКТ
901-3-256.89

ГЛАВНЫЙ КОРПУС ДЛЯ СТАНЦИИ ОЧИСТКИ ВОДЫ ПОВЕРХНОСТНЫХ ИСТОЧНИКОВ МУТНОСТЬЮ ДО 120 МГ/Л ПРОИЗВОДИТЕЛЬНОСТЬЮ 8.0 ТЫС. М³/СУТ.

АЛЬБОМ 3 ЧАСТЬ 1.

ПЕРЕЧЕНЬ АЛЬБОМОВ:

Альбом 1	ПЗ	Пояснительная записка.
Альбом 2	ТХ	Технология производства.
	ВК	Внутренний водопровод и канализация
	ТХН	Эскизные чертежи общих видов.
	ОВ	Отопление и вентиляция
Альбом 3	Часть 1.	
	АР	Архитектурные решения
	КМ	Конструкции металлические.
23714-03	АЗ	Антикоррозионная защита конструкций.
	ОС	Организация строительства.
	Часть 2	
	КЖ	Конструкции железобетонные.
Альбом 4	Часть 1.	
	ЭМ	Силовое электрооборудование
	ЭО	Электрическое освещение.
	СС	Связь и сигнализация
	Часть 2	
	АТХ	Автоматизация
Альбом 5	КЖИ	Строительные изделия.
Альбом 6	АТХ	Задание заводу изготовителю
Альбом 7	ВМ	Ведомости потребности в материалах.
Альбом 8	СО	Спецификации оборудования
Альбом 9	Часть 1	С Сметы
	Часть 2	

Примененные материалы: т.п. 407-3-41/75÷45/75. Альбом 3. „Трансформаторные подстанции с одним и двумя кабельными или одним воздушными вводами 6-10 кв на один и два трансформатора мощностью до 2×630 ква." Распространяет Свердловский филиал ЦИТП.

Разработан:
ЦНИИЭП инженерного оборудования городов, жилых и общественных зданий
Главный инженер института А. Кетаов
Ответственный исполнитель И. Новик

© СФ ЦИТП Госстроя СССР, 1988г.

Утвержден Госгражданстроем
приказ N 242 от 29 июля 1986г.

Содержание альбома

Марка	Наименование	N стр.
	Архитектурные решения	
АР1	Общие данные.	4
АР2	План на отм. -2.400; -0.200; 0.000. Фрагмент 2	5
АР3	Планы на отм. 3.600; 4.200 и 7.000.	6
АР4	Разрезы 1-1; 2-2; 3-3; 4-4.	7
АР5	Фасады 12-1; 1-12; А-К; К-А.	8
АР6	План перегородок на отм. 4.200. Спецификация сборных перегородок. Фрагмент 1.	9
АР7	Планы отверстий и перемычек на отм. 0.000 и 4.200. Ведомость перемычек. Спецификация перемычек.	10
АР8	Ведомость проемов ворот и дверей. Спецификация элементов заполнения проемов. Узлы I÷V. Ведомость отверстий.	11
АР9	Ведомость отделки помещений. Узлы VI; VII; VIII	12
АР10	План кровли. Планы полов на отм. -2.400; -0.200; 0.000 и 4.200. Экспликация полов.	13
	Конструкции металлические.	
КМ1	Общие данные. Техническая спецификация металла (начало)	14
КМ2	Техническая спецификация металла (окончание)	15
КМ3	Техническая спецификация металла на типовые конструкции.	16
КМ4	Техническая спецификация металла по видам профилей.	16
КМ5	Схема расположения площадок, ограждений и лестниц в осях 5...7; Ш...К на отм. 0.800 и 1.300 Разрезы 1-1÷5-5	
	Узлы 1÷3; 5; 7	17
КМ6	Схема расположения балок на отм. 7.000 и 7.700. Схема расположения площадок в осях 5÷7; Ш÷К на	
	отм. 6.840 и 7.700. Схема расположения площадок	
	в осях 2-3; Е-Ц на отм. 1.800 и 3.600.	18
КМ7	Схема расположения площадок в осях 6-7;	
	Ш-К на отм. 11.000. Разрезы 6-6; 33-33; 42-42; 43-43	19
КМ8	Разрезы 12-12÷21-21; 29-29.	20
КМ9	Разрезы 22-22÷28-28; 30-30÷32-32; 34-34	21
КМ10	Узлы 6; 8÷11. Разрезы 35-35; 36-36; 38-38÷41-41, 44-44.	22
КМ11	Схема расположения металлических площадок, лестниц и ограждений на отм. -0.200 в осях 4÷8	
	Сечение 1-1÷5-5.	23
КМ12	Схема расположения металлических	
	площадок, лестниц и ограждений на отм. -0.200	
	в осях 4÷8 и на отм. 4.200 в осях А-7 Сечение 6-6	
	Узлы 1	24
КМ13	Схема расположения металлических балок	
	и площадок на отм. 3.600 в осях 5÷8. Разрезы	
	12-12 ÷ 15-15.	25
КМ14	Схема расположения металлических балок и	
	площадок на отм. 3.600 в осях 5÷8. Разрезы 16-16;	
	17-17. Узлы 10÷17.	26
КМ15	Схема расположения металлических площадок,	
	лестниц, балок и стоек на отм. 0.000 в осях 2÷4	
	Разрезы 26-26÷33-33.	27
КМ16	Схема расположения металлических площадок	
	и балок на отм. 0.000; 1.200 в осях 10÷12; Разрезы	
	34-34÷37-37.	28
КМ17	Схема расположения металлических площадок	
	на отм. 0.000 и 1.200 в осях 2÷4 и 10÷12. Узлы 18÷24	29
КМ18	Схема расположения путей подвесного	
	транспорта и монорельса.	30
КМ19	Схема расположения пожарных лестниц	
	и ограждений и площадки на отм. 4.200	
	по осц В÷10.	31
	Антикоррозионная защита	
АЗ-1	Общие данные.	32
АЗ-2	План фундаментов под оборудование, лотков	
	и емкостей. Разрез 1-1; 2-2.	33
АЗ-3	Узлы 1÷4. Деталь пропуска полиэтиленовых	
	труб.	34
АЗ-4	План полов.	35
АЗ-5	Ведомость объемов антикоррозионных работ	36
	Организация строительства	
ОС1	График производства работ (начало)	37
ОС2	График производства работ (окончание).	38
	Конструкции железобетонные	
КЖ-1	Общие данные (начало)	39
КЖ-2	Общие данные (продолжение).	40
КЖ3	Общие данные (окончание)	41
КЖ4	Схема расположения фундаментов.	42
КЖ5	Фрагменты 1÷3. Сечения 1-1÷5-5	43
КЖ6	Фрагменты 4÷8. Сечения 6-6÷8-8.	44
КЖ-7	Фрагменты 7÷9. Сечения 9-9÷12-12.	45
КЖ-8	Фрагменты 10, 11. Сечения 13-13÷19-19.	46
КЖ9	Фрагмент 12. Спецификация.	47
КЖ10	Опалубочный чертеж, армирование Фм1÷Фм3	48
КЖ11	Опалубочный чертеж, армирование Фм4÷Фм6.	49
КЖ12	Опалубочный чертеж, армирование Фм7÷Фм9.	50
КЖ13	Опалубочный чертеж, армирование Фм10÷Фм11; Фм30	51
КЖ14	Опалубочный чертеж, армирование Фм12÷Фм14.	52
КЖ15	Опалубочный чертеж, армирование Фм15÷Фм17.	53
КЖ16	Опалубочный чертеж, армирование Фм18; Фм20.	54
КЖ17	Опалубочный чертеж, армирование Фм21-Фм22	55
КЖ18	Опалубочный чертеж, армирование Фм23÷Фм25.	56
КЖ19	Опалубочный чертеж, армирование Фм26÷Фм29.	57
КЖ20	Схема расположения каналов и приямков	
	в осях 1-2; А-Б. Разрезы 1-1÷3-3.	58
КЖ21	Разрезы 4-4÷5-5. Балки монолитные Бм1; Бм2	59
КЖ22	Схема расположения фундаментов под оборудование в осях 2÷5; А-В.	60
КЖ23	Разрезы 1-1÷10-10.	61
КЖ24	Схема расположения емкостей, каналов,	
	приямков и опор под трубопровод в осях 5÷7; А÷Е	62
КЖ25	Разрезы 3-3÷11; 13-13÷15-15.	63
КЖ26	Схема расположения подбетонки. Разрезы	
	1-1; 2-2; 16-16; 17-17.	64
КЖ27	Опоры ОП6; ОП8; ОП14÷ОП16.	65
КЖ28	Кронштейны Кр1÷Кр5. Опоры.	66
КЖ29	Схема расположения емкостей, каналов, фундаментов под оборудование в осях 10÷12; А÷Г	67
КЖ30	Разрезы 1-1÷4-4. Опоры ОП25; ОП26.	68
КЖ31	Фундаменты под оборудование Фо4÷Фо10.	69
КЖ32	Схема расположения щитов, опорных подушек	
	и плит покрытия в осях 10÷12.	70
КЖ33	Схема расположения стеновых панелей и	
	монолитных участков емкости РЕ1; РЕ2	71
КЖ34	Емкости РЕ1, РЕ2. Вид 4-4÷5-5.	72
КЖ35	РЕ1; РЕ2. Днище. Опалубочный чертеж	
	План. Разрезы. Узлы.	73
КЖ36	РЕ1; РЕ2. Днище. Армирование. Схемы расположения каркасов, нижних и верхних сеток.	
	Разрезы 1-1÷3-3.	74
КЖ37	РЕ1; РЕ2. Днище. Армирование. Узлы.	75
КЖ38	РЕ1; РЕ2. Монолитные участки. Ум1÷Ум5	
	Опалубка Ум5; 6- Армирование.	76
КЖ39	РЕ1; РЕ2. Монолитные участки Ум1÷Ум4	
	Армирование.	77
КЖ40	РЕ3. Микрофильтры. Опалубочный чертеж.	
	Планы. Узел 1. Разрезы 5-5; 6-6.	78
КЖ41	РЕ3 Микрофильтры. Опалубочный чертеж.	
	План. Разрезы 1-1, 7-7÷10-10	79
КЖ42	РЕ3. Микрофильтры. Опалубочный чертеж.	
	Разрезы 2-2÷4-4; Узел 2.	80

Типовой проект 901-3-256.89 Альбом 3 Часть 1

Инв. № подл. | Подпись и дата | Взам. инв. №

Содержание альбома (окончание)

Марка	Наименование	N стр
КЖ43	РЕ3. Микрофильтры. Армирование. Разрез 5-5	
	планы.	81
КЖ44	РЕ3. Микрофильтры. Армирование. Разрезы	
	1-1 ÷ 3-3.	82
КЖ45	РЕ3. Микрофильтры. Армирование. Разрез 4-4	83
КЖ46	Поддон ПД. Схема расположения плит.	
	Схемы уклонов. Разрезы 1-1; 2-2.	84
КЖ47	Емкость РЕ4. Схема расположения. Разрезы	
	1-1; 2-2.	85
КЖ48	Схема расположения закладных деталей емкости РЕ4	
	Разрез 3-3. Узлы А÷В. Узел опирания задвижек	86
49	Емкость РЕ4. Армирование.	87
50	Емкость РЕ5. Спалубочный чертеж.	88
51	Емкость РЕ5. Армирование.	89
52	Схема расположения плит перекрытия на	
	отм. 3.600. Разрезы 1-1÷5-5. Узлы 1÷3.	90
53	Монолитные участки МУ1÷МУ6.	91
54	Схема расположения контактных осветлителей	
	в осях А...Е; 5...7 Разрезы 1-1 ... 3-3.	92
55	Схема расположения колонн, балок и плит	
	покрытия в осях 1÷4. Разрезы 1-1÷3-3.	93

Марка	Наименование	N стр.
56	Схема расположения колонн, балок покрытия и	
	плит в осях 1-4. Узлы 1÷3	94
57	Схема расположения колонн, балок и плит покрытия в осях 5÷8	95
58	Виды 1-1÷3-3. Схема расположения торцевого фахверка.	96
59	Схема расположения колонн, ригелей и диафрагм	
	жесткости на отм. 4.200 и 8.400 в осях 10÷12, А-В	
	Разрезы 1-1÷3-3.	97
60	Схема расположения колонн, ригелей и диафрагм	
	жесткости на отм. 4.200 и 8.400. Разрез 4-4. Спецификация.	98
61	Схема расположения плит перекрытия и покры-	
	тия. Разрезы 1-1÷5-5.	99
62	Монолитные участки Ум1÷Ум5	100
63	Схема расположения стеновых панелей по	
	осям А, В; 1; 12.	101
64	Схема расположения стеновых панелей по	
	осям 5; 7; К; Ш.	102
65	Схема расположения стеновых панелей. Специфика-	103
66	Схемы расположения лестничных маршей,	
	проступей и верхней лестничной площадки.	104
67	Венткамера на отм. 0.000.	105

Инв. № подл. | Подпись и дата | Взам. инв. №

Альбом 3, часть 1

Ведомость рабочих чертежей основного комплекта марки АР

Лист	Наименование	Примечание
1	Общие данные.	
2	План на отм.-2.400; -0.200; 0.000. Фрагмент 2.	
3	План на отм. 3.600; 4.200 и 7.000.	
4	Разрезы 1-1; 2-2; 3-3; 4-4.	
5	Фасады 12-1; 1-12; А-К; К-А.	
6	План перегородок на отм. 4.200.	
	Спецификация сборных перегородок. Фрагмент 1.	
7	Планы отверстий и перемычек на отм. 0.000 и 4.200.	
	Ведомость перемычек. Спецификация перемычек.	
8	Ведомость проемов ворот и дверей. Спецификация	
	элементов заполнения проемов. Узлы I÷V. Ведомость отверстий	
9	Ведомость отделки помещений. Узлы VI, VII, VIII.	
10	План кровли. Планы полов на отм. 0.000 и 4.200, -2.400 -0.200. Экспликация полов.	

Основные строительные показатели

Наименование	Ед. изм.	Количество
Площадь застройки.	м²	1158,0
Общая площадь	м²	1565,7
Строительный объем,	м³	10467,0
в том числе подземный	м³	590,4

Настоящий проект разработан в соответствии с действующими нормами и правилами и предусматривает в части архитектурно-строительных решений мероприятия, обеспечивающие взрывную, взрывопожарную и пожарную безопасность при эксплуатации здания.

/Главный архитектор проекта [подпись] / Двойнина/

Ведомость ссылочных и прилагаемых документов

Обозначение	Наименование	Примечание
	Ссылочные документы	
ГОСТ 12506-81	Окна деревянные для	
	производственных зданий.	
ГОСТ 11214-86	Окна и балконные двери деревян-	
	ные с двойным остеклением для	
	жилых и общественных зданий.	
ГОСТ 6785-80	Плиты подоконные железобетонные.	
ГОСТ 24698-81	Двери деревянные наружные для	
	жилых и общественных зданий.	
ГОСТ 14624-84	Двери деревянные для	
	производственных зданий.	
2.435-6, вып.1	Противопожарные двери и ворота	
	промышленных зданий.	
1.136-10.	Двери деревянные внутренние для	
	жилых и общественных зданий.	
1.435.9 -17, вып.1,3	Ворота распашные.	
1.038.1-1, вып.1	Перемычки железобетонные для	
	зданий с кирпичными стенами.	
2.436-17, вып.1	Узлы окон с деревянными	
	переплетами по ГОСТ 12506-81.	
2.460-18, вып.1	Узлы покрытий одноэтажных	
	производственных зданий с рулонными	
	кровлями и железобетонными плитами.	
2.430-20, вып.1,2	Узлы стен из кирпича одноэтажных	
	зданий промышленных предприятий.	
1.030.9-2., вып. 0,1,4,6, 7 (части 1 и 2).	Перегородки панельные зданий	
	промышленных и сельскохозяйственных	
	предприятий.	
1.431-6	Кирпичные перегородки для	
	одноэтажных и многоэтажных	
	производственных зданий.	
2.260-1, вып.5	Детали покрытий общественных	
	зданий.	
	Прилагаемые документы	
т.п. АР.ВМ.	Ведомость потребности в материа-	
	лах по рабочим чертежам марки АР.	
т.п. АР.СО.	Спецификация оборудования к ос-	
	новному комплекту чертежей марки АР.	

Ведомость спецификаций

Лист.	Наименование	Примечан.
АР-6	Спецификация сборных перегородок.	
АР-7	Спецификация перемычек.	
АР-8	Спецификация элементов заполнения проемов.	

Общие указания

1. Здание II степени огнестойкости.
2. За относительную отметку 0.000 принят уровень чистого пола 1-го этажа, соответствующий абсолютной отметке [ ].
3. Ограждающие конструкции здания – керамзитобетонные панели $\gamma = 900$ кг/м³, кирпичные вставки.
4. Кирпичные вставки, стены и перегородки выполняются из кирпича КР100/1800/15/ ГОСТ 530-80, на растворе марки 25.
5. Наружные поверхности панелей окрашиваются цементно-перхлорвиниловыми красками.
6. Наружные поверхности кирпичных вставок штукатурятся цементно-песчаным раствором М50 с разделкой швами и окраской под панели.
7. Горизонтальная гидроизоляция стен от капиллярной влаги осуществляется слоем цементно-песчаного раствора состава 1:2 толщиной 20 мм на отм. -0.030.
8. Вокруг здания устраивается отмостка с асфальтовым покрытием шириной 0,75 м.
9. Оконные и дверные откосы в кирпичных стенах оштукатуриваются цементно-песчаным раствором М50 и окрашиваются цементно-перхлорвиниловыми красками.
10. Столярные изделия окрашиваются масляной краской за 2 раза.
11. Марка кровельной мастики в скобках (см. разрез 1-1) дана для районов строительства, расположенных южнее географической широты 50° для Европейской и 53° для Азиатской частей СССР.
    Мастика в местах примыканий принята МБК-Г-85 (МБК-Г-100).
12. При производстве работ в зимнее время в проект должны быть внесены коррективы в соответствии со СНиП II-22-81 и СНиП 3.03.01-87.

				Привязан	
Инв. №					
				т.п. 901-3-256.89	АР
Провер.	Двойнина			Главный корпус для станции очистки воды поверхностных источников мутностью до 120 мг/л производительностью 8 тыс. м³/сутки	Стадия: Р; Лист: 1; Листов: 10
Арх. I кат.	Ефремова				
Зав. груп.	Двойнина				
Гл. конст.	Письман			Общие данные	ЦНИИЭП инженерного оборудования г. Москва
Н. контр.	Шилова				
Нач. отд.	Данилевский				

Копировал: Хюппенен

Формат А2

Согласовано

Взам. инв. №

Подпись и дата

Инв. № подл.

Альбом 3, часть 1

План на отм. -2.400; -0.200; 0.000.

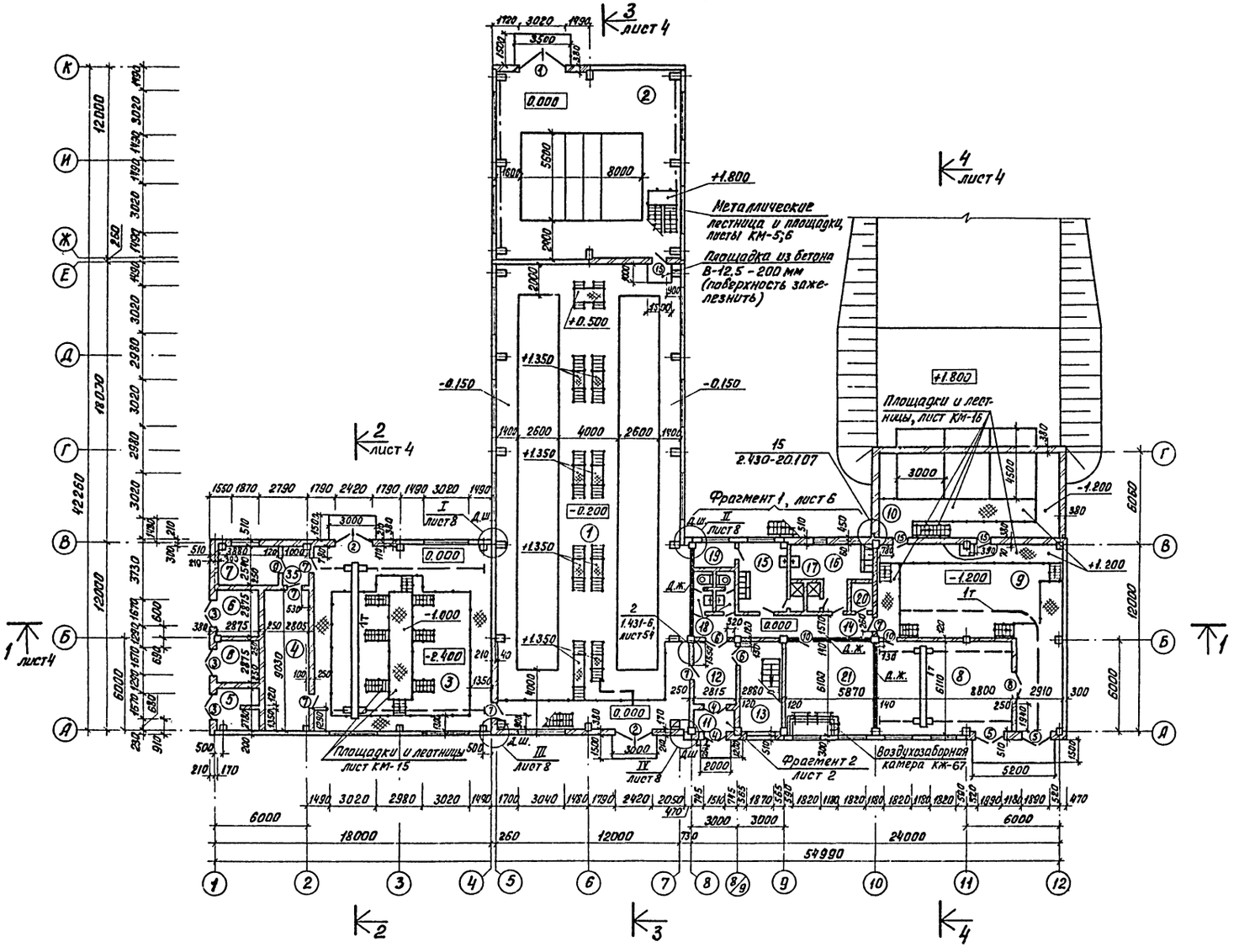

Фрагмент 2

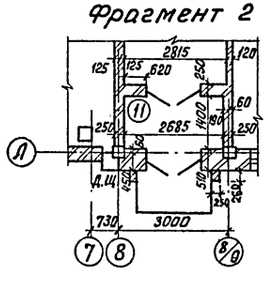

Экспликация помещений

Номер по плану	Наименование	Площадь м²	Категория производства по взрывной, взрыво-пожарной и пожарной опасности
1	Зал контактных осветлителей	367.7	Д
	на отм. -0.200; 0.000		
2	Отделение барабанных сеток или микрофильтров	142.8	Д
3	Насосная станция II подъема	138.6	Д
4	Щитовая	25.2	Г
5	РУ	8.0	Г
6	Камеры силового трансформатора	16.5	В
7	Мастерская	9.8	Д
8	Воздуходувная	54.2	Д
9	Дозаторная	89.4	Д
10	Отделение раствора-хранилищ-		
	ных баков коагулянта	66.0	Д
11	Тамбур	3.9	—
12	Вестибюль	11.8	—
13	Лестничная клетка	17.3	—
14	Коридор	18.8	—
15	Женский гардероб домашней, уличной и		
	спец. одежды на 5шк. (сан.хар. $I^Б$, $II^Б$)	13.6	—
16	Мужской гардероб домашней, уличной		
	и спец. одежды на 5шк (сан.хар. $I^Б$, $II^Б$)	14.3	—
17	Душевые	3.8	—
18	Уборные	6.4	—
19	Кладовая чистого белья	5.4	—
20	Кладовая грязного белья	3.2	—
21	Венткамера	35.8	Д

СОГЛАСОВАНО:
ОТДЕЛ ВГ НОВИК
ОТДЕЛ ВС НАРЦИССОВА
ОТДЕЛ ЭКД ПОСТНИКОВ
ОТДЕЛ ЭАД ГУСЕВА

Инв. N: | Подп. и дата | Взам. инв. N:

Привязан

Инв. N:

Провер.	Двойнина	
Арх. I кат.	Ефремова	
Зав. груп.	Двойнина	
Гл. констр.	Письман	
Н. контр.	Шилова	
Нач. отд.	Данилевский	

т.п. 901-3-256.89 АР

Главный корпус для станции очистки воды поверхностных источников мутностью до 120 мг/л производительностью 8,0 тыс. м³/сутки

План на отм. -2,400; -0.200; 0.000. Фрагмент 2.

Стадия	Лист	Листов
Р	2	

ЦНИИЭП инженерного оборудования г. Москва

Коп. Яровая

23714-03

План на отм. 3.600; 4.200

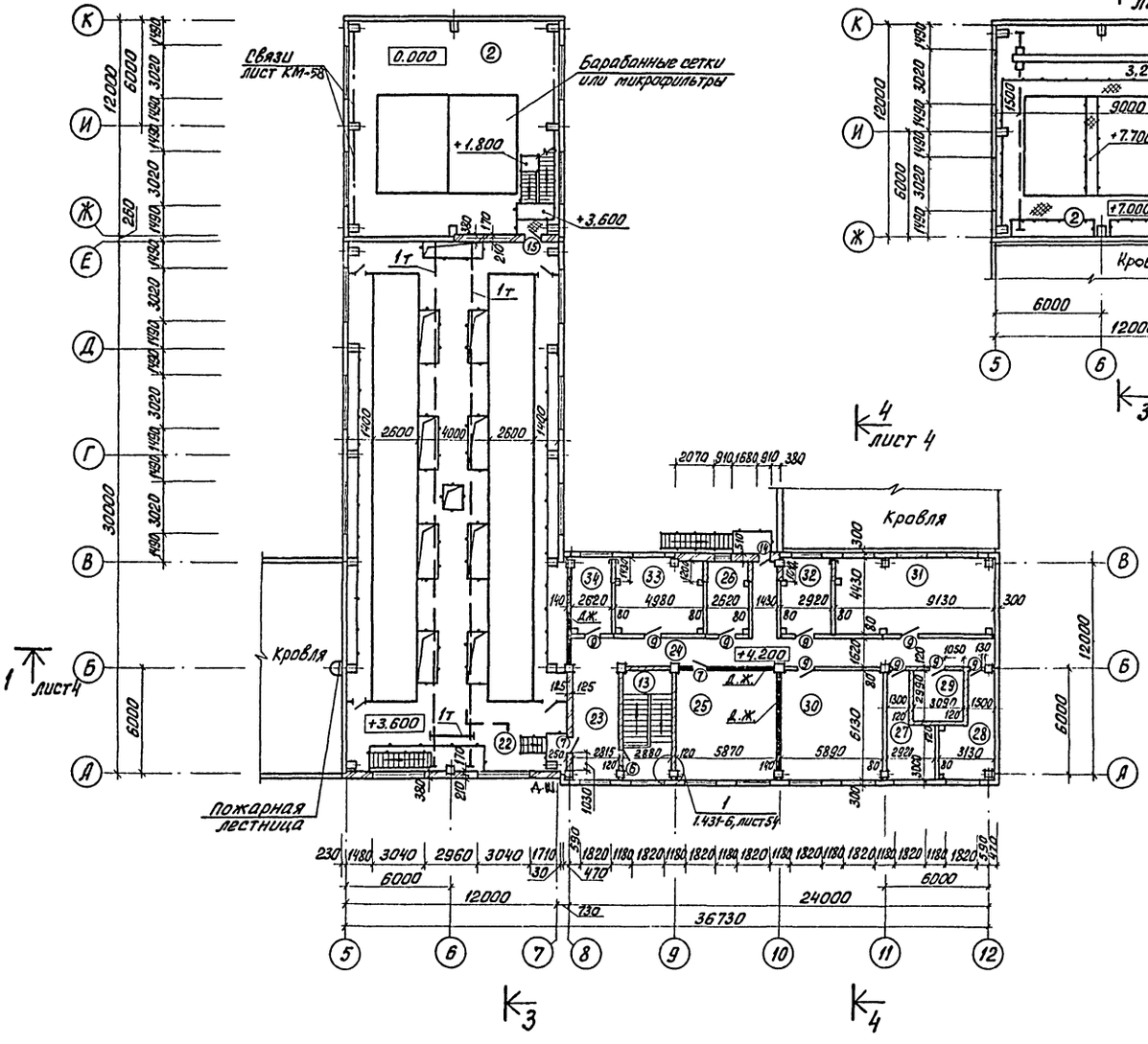

План на отм. 7.000

Экспликация помещений

Номер по плану	Наименование	Площадь, м²	Категория производства по взрывной, взрыво-пожарной и пожарной опасности
22	Зал контактных осветли-		
	телей на отм. 3.600	364.8	Д
23	Холл	17.4	–
24	Коридор	45.3	–
25	Диспетчерская	35.8	Г
26	Средобарочная и моечная	11.7	Д
27	Начальник станции	12.8	–
28	Комната дежурного персонала	14.1	–
29	Реактивы и посуда	9.2	Д
30	Венткамера	36.1	Д
31	Химическая лаборатория	40.4	Д
32	Контрольная лаборатория	12.9	Д
33	Бактериологическая лаборатория	22.5	Д
34	Автоклавная	11.2	Д
35	Тамбур	4.6	–

СОГЛАСОВАНО:

Отдел ВГ	Новик	
Отдел ВС	Нарцисова	
Отдел ЭиД	Постникова	

Инв. № подл. | Подп. и дата | Взам. инв. №

Привязан		Провер.	Двойнина		Т.П. 901-3-256.89 АР
		Арх. 1 кат.	Ефремова		Главный корпус для станции очистки воды поверхностных источников мутностью до 120 мг/л производительностью 8 тыс. м³/сут.
		Зав. груп.	Двойнина		Стадия: Р; Лист: 3; Листов:
		Гл. конст.	Письман		Планы на отм. 3.600; 4.200 и 7.000
		Н. контр.	Шилова		ЦНИИЭП инженерного оборудования г. Москва
Инв. №:		Нач. отд.	Данилевский		

Коп. Яровая

Альбом 3, часть 1

Слой гравия (ГОСТ 8268-82), F≥100, на битумной мастике МБК-Г-65 (МБК-Г-75) (ГОСТ 2889-80) - 10мм
2 слоя рубероида кровельного РКП-350А (ГОСТ 10923-82) на битумной мастике МБК-Г-65 (МБК-Г-75) (ГОСТ 2889-80).
Комплексные железобетонные плиты

Слой гравия (ГОСТ 8268-82, F≥100) на битумной мастике МБК-Г-65Г (МБК-Г-65Г) ГОСТ 2889-80 - 10мм.
4 слоя рубероида кровельного РКП-350А (ГОСТ 10923-82) на битумной мастике МБК-Г-55А (МБК-Г-65А) (ГОСТ 2889-80).
Огрунтовка раствором битума пятой марки в керосине или соляровом масле.
Цементно-песчаная стяжка М50 - 15мм.
Утеплитель - пенобетон γ=300 кг/м3 - 140мм.
Пароизоляция - обмазка горячим битумом за 1 раз.
Сборные железобетонные плиты.

Разрез 1-1

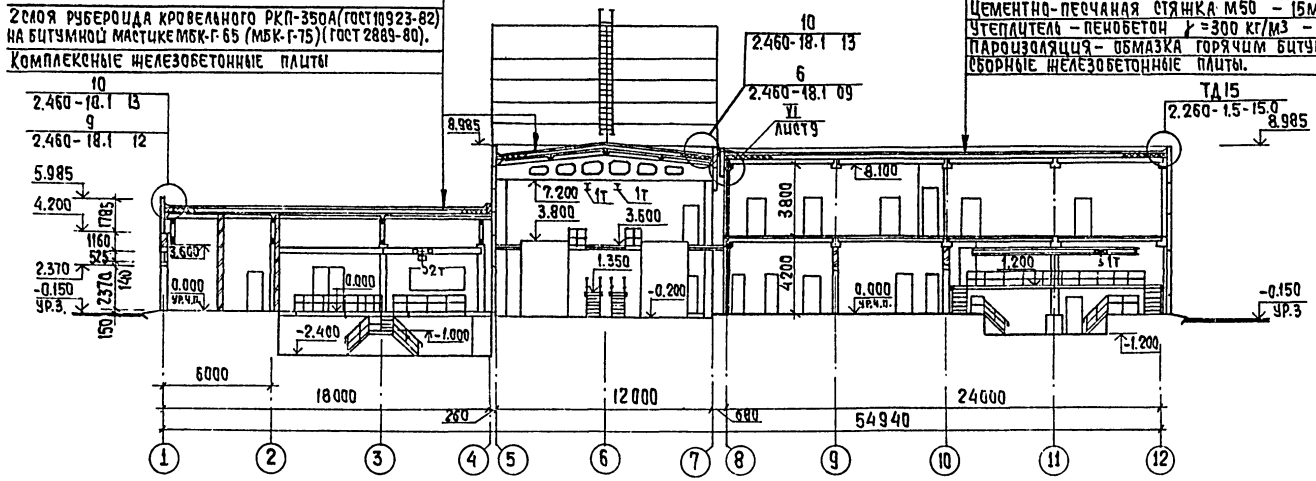

Разрез 2-2

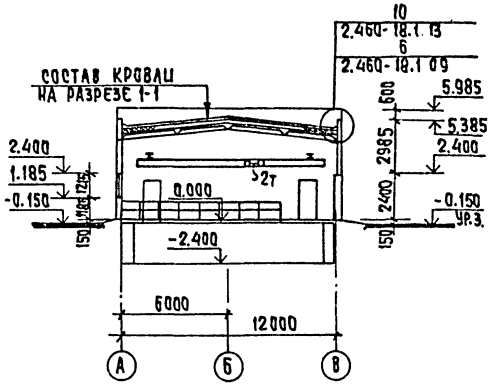

Разрез 3-3

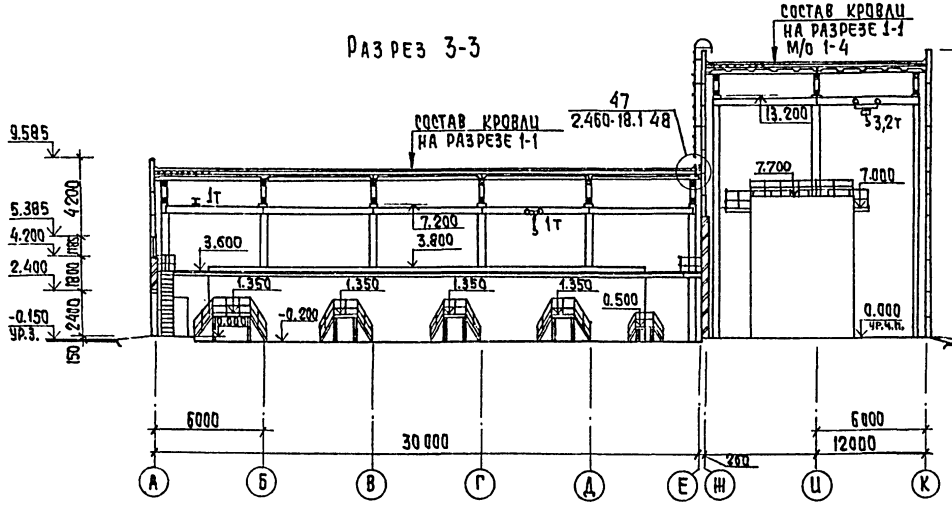

Разрез 4-4

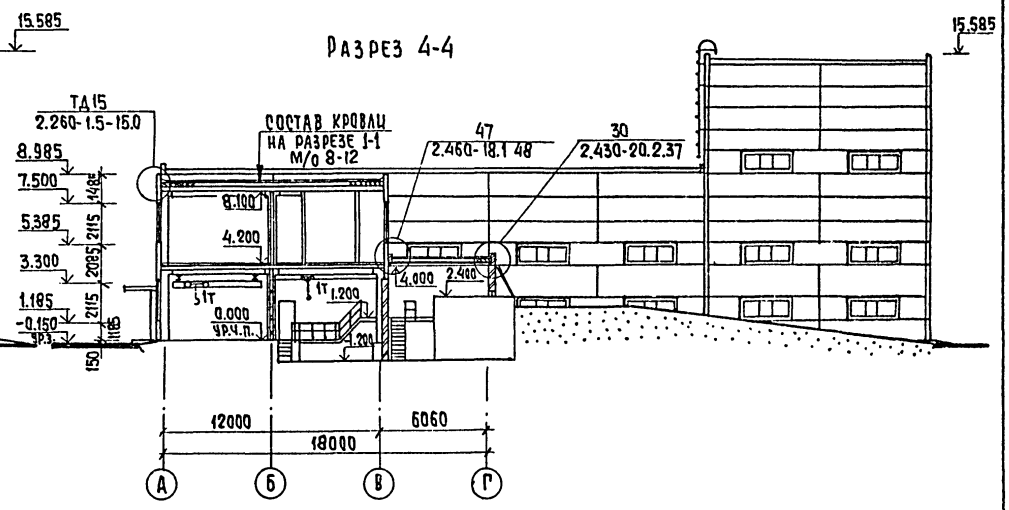

Согласовано
Отдел ВТ Ворик
Постников
Отдел ЭАА Карчикова
Отдел ВК

Инв.№ подл. | Подпись и дата | Взам.инв.№

Привязан		Провер.	Двойнина		
		Арх.кат.	Ефремова		
		Зав.гр.	Двойнина		
		Гл.конст	Письман		
		Н.конт.	Шилова		
Инв. №		Нач.отд	Даниевский		

Т.П. 901-3-256.89 АР

Главный корпус для станции очистки воды поверхностных источников мутностью до 120 мг/л производительностью 8,0 тыс. м3/сутки

Стадия	Лист	Листов
Р	4	

Разрезы 1-1; 2-2; 3-3; 4-4

ЦНИИЭП инженерного оборудования г. Москва

Копировал: Хюппенен

Формат А2

23714-03

Альбом 3, часть 1

Фасад 12-1

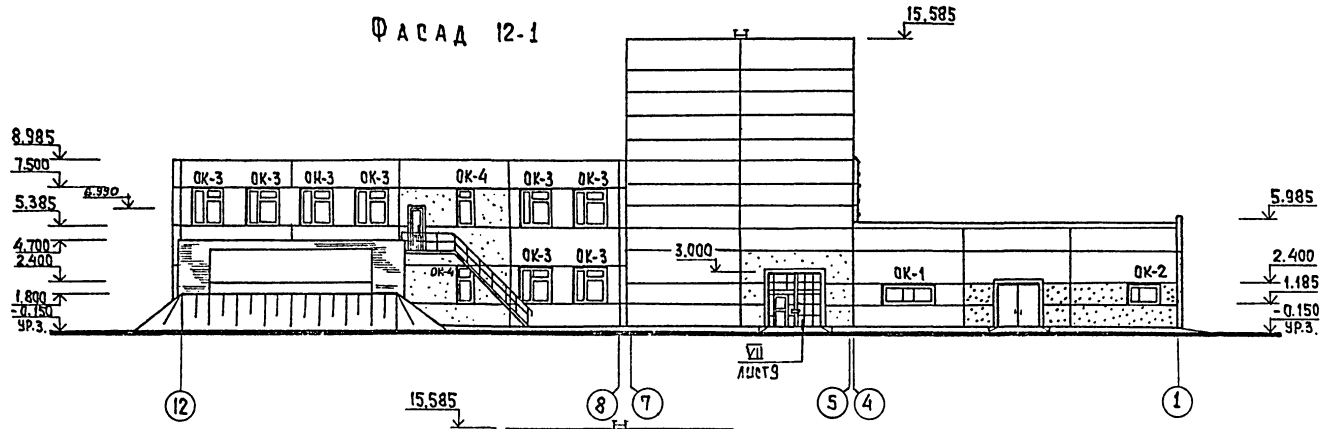

Фасад 1-12

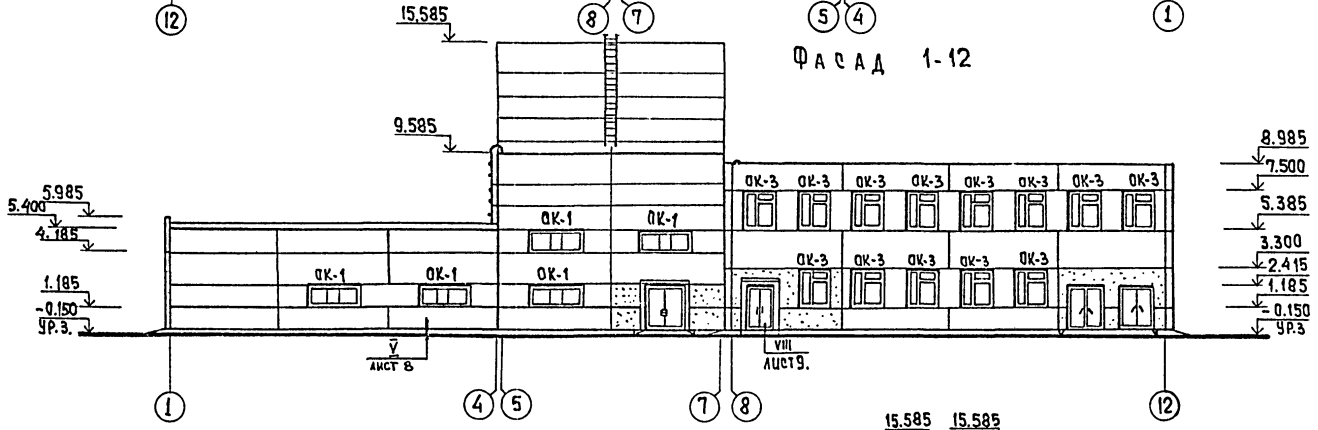

Фасад А-К

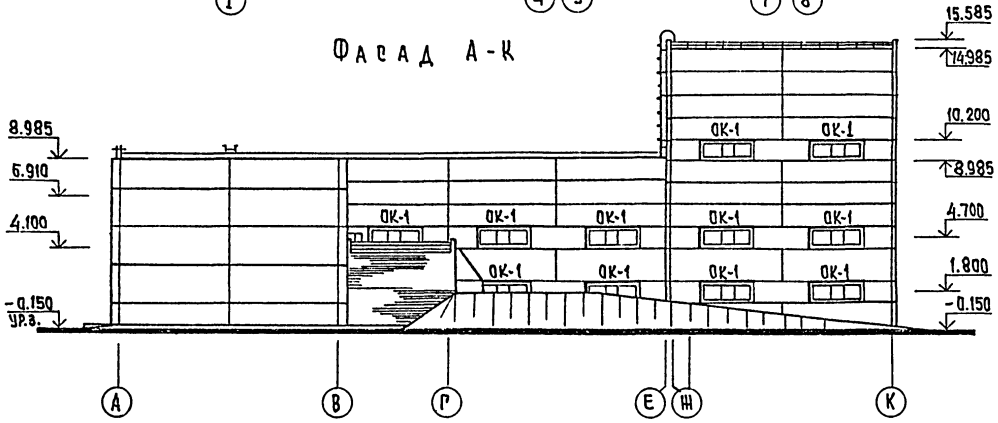

Фасад К-А

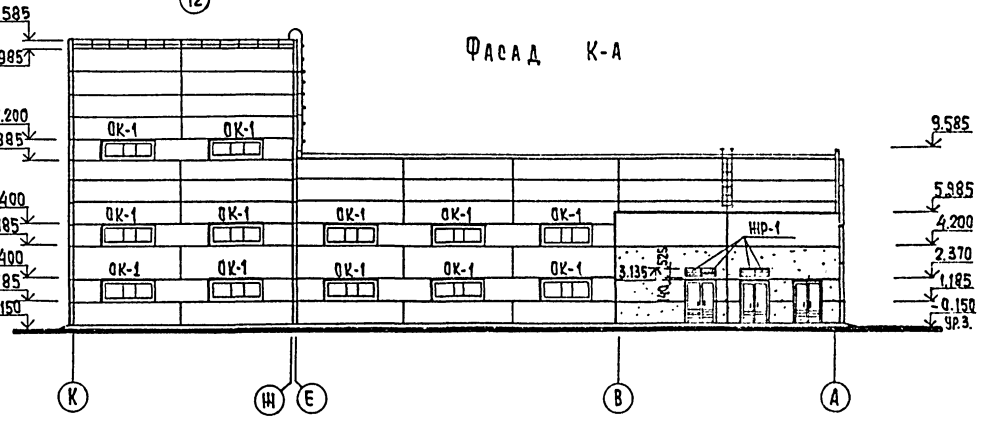

Схемы заполнения оконных проемов.

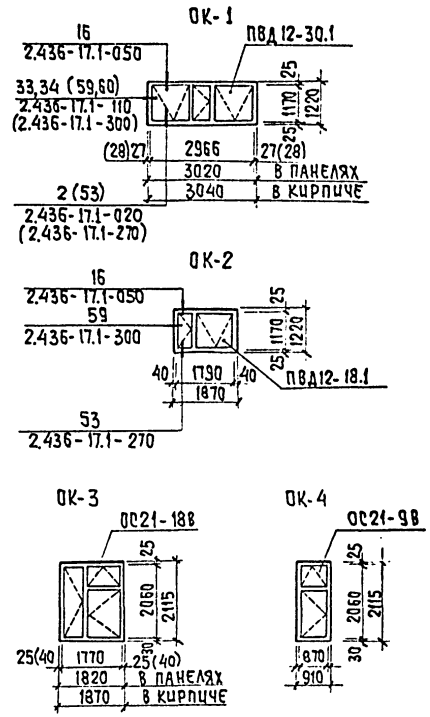

Привязан				Т.П. 901-3-256.89	АР
Инв. №					
	Провер.	Двойнина		Главный корпус для станции очистки воды поверхностных источников мутностью до 120 мг/л производительностью 8 тыс. м³/сутки	Стадия: Р; Лист: 5; Листов:
	Арх.Кат.	Ефремова			
	Зав.груп.	Двойнина			
	Гл.конст.	Письман		Фасады 12-1; 1-12; А-К; К-А.	ЦНИИЭП инженерного оборудования г. Москва
	Н.контр.	Шилова			
	Нач.отд.	Даниловский			

Копировал: Хюппенен — Формат А2

23714-03

Инв. № подл. | Подпись и дата | Взам. инв. № | Отдел ВТ | Отдел ЭВА | Новик | Шестопал

Альбом 3, часть 1

План перегородок на отм. 4.200

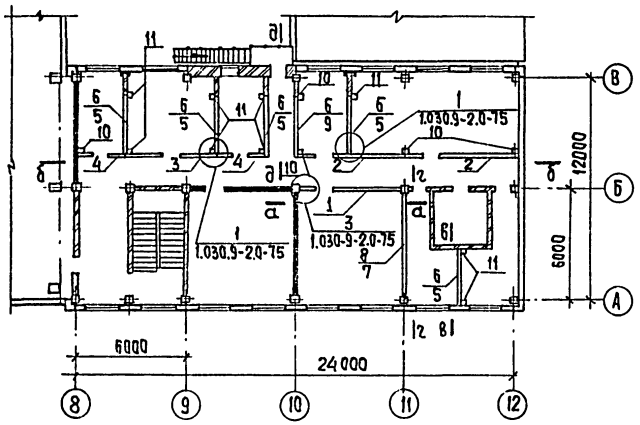

а-а

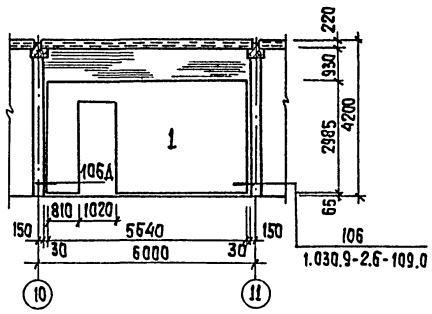

Спецификация сборных перегородок.

Марка поз.	Обозначение	Наименование	Кол.	Масса ед., кг	Примечание
1	1.030.9-2.1-03.0	ПГ 56.30-1-Л-Д1	1	1840	
2	-03.0	ПГ 60.30-1-Л-Д1	2	1970	
3	-03.0	ПГ 50.30-1-Л-Д1	1	1610	
4	-08.0	ПГ 26.30-2-Л-Д1	2	690	
5	-08.0	ПГ 30.30-2-Л	5	1140	
6	-09.0	ПГ 30.9-2-Л	6	340	
7	-01.0	ПГ 56.27-1-Л	1	1970	
8	-06.0	ПГ 56.9-1-Л	1	640	
9	-07.0	ПГ 30.27-2-Л	1	1040	
10	1.030.9-2.1-23 -2.4-03 КМ	СФ8	5	56	
11	1.030.9-2.1-23 -2.4-03 КМ	СФ9	9	59	
12	1.030.9-2.1-11.0-01	Подушка опорная железобетонная ОП2	14	27	
		Соединительные детали			
	1.030.9-2.7-2-0.16.0	МС1	14	0,4	
	-0.17.0	МС3	13	1,7	
	-0.16.0-02	МС-5	23	0,3	
	-0.16.0-03	МС-6	46	0,2	
	-0.16.0-06	МС-11	4	1,8	
	-0.20.0-01	МС-12	9	2,9	
	-0.16.0-07	МС-14	18	0,2	
	-0.19.0-02	МС-15	9	0,5	
	-0.19.0-03	МС-15а	9	0,5	
	-0.22.0	МС-16	9	1,6	
	-0.35.0-03	МС-66	8	1,2	
	-0.53.0	МС-104	8	2,2	
	-0.53.0-01	МС-105	8	2,1	
	-0.54.0-01	МС-107	1	2,7	
	-0.00.2-52	Стержень арматурный	1	0,9	
	11761.00.00.000	Дюбель ДРК-М10	44	0,04	
	ГОСТ 7798-70	Болт М10х30.58	44	0,03	
	ГОСТ 11371-78	Шайба 10.01	44		

б-б

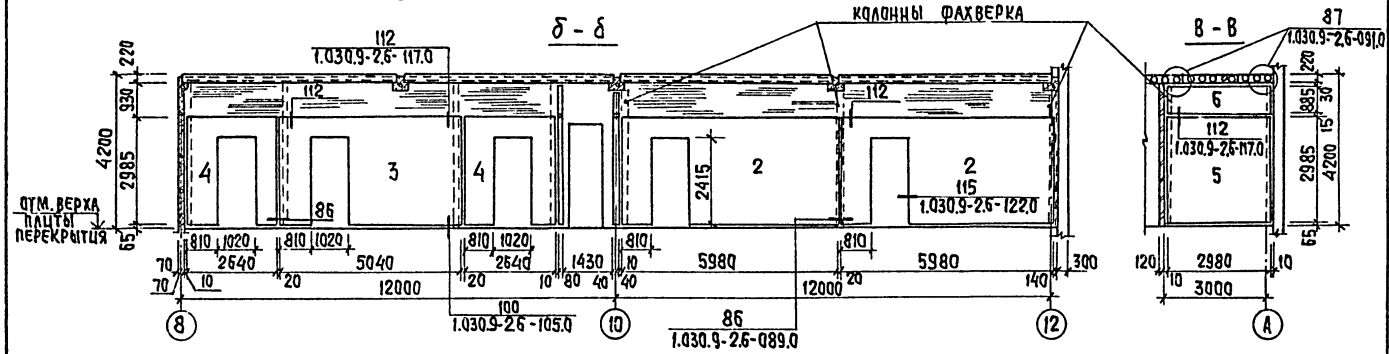

в-в

Фрагмент 1

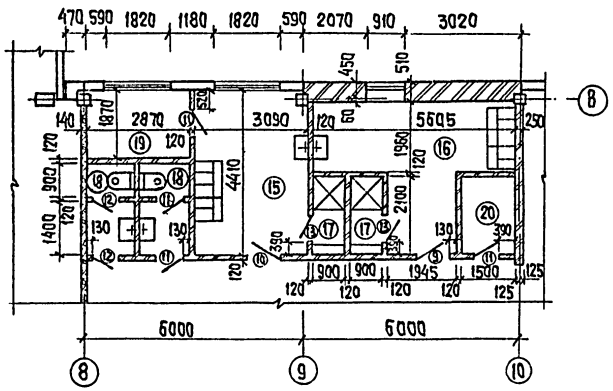

г-г

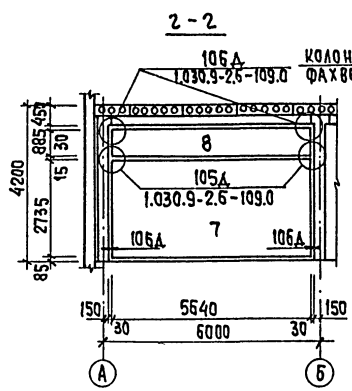

д-д

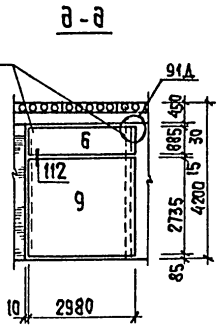

В обозначении перегородок на плане в числителе — верхняя панель, в знаменателе — нижняя панель.

Привязан		Т.П. 901-3-256.89	АР
Инв. №		Главный корпус для станции очистки вод поверхностных источников мутностью до 120мг/л производительностью 8 тыс. м3/сут.	Стадия: Р; Лист: 6; Листов:
Провер.	Двоцинна	План перегородок на отм. 4.200. Спецификация сборных перегородок. Фрагмент 1.	ЦНИИЭП инженерного оборудования г. Москва
Арх. кат.	Ефремова		
Зав. гр.	Двоцинна		
Гл. конст.	Письман		
Н. контр.	Шилова		
Нач. отд.	Данилевский		

Копировал: Хюппенен Формат А2

23716-13

Инв. № подл. | Подпись и дата | Взам. инв. №

Альбом 3, часть 1

План отверстий и перемычек на отм. 0.000.

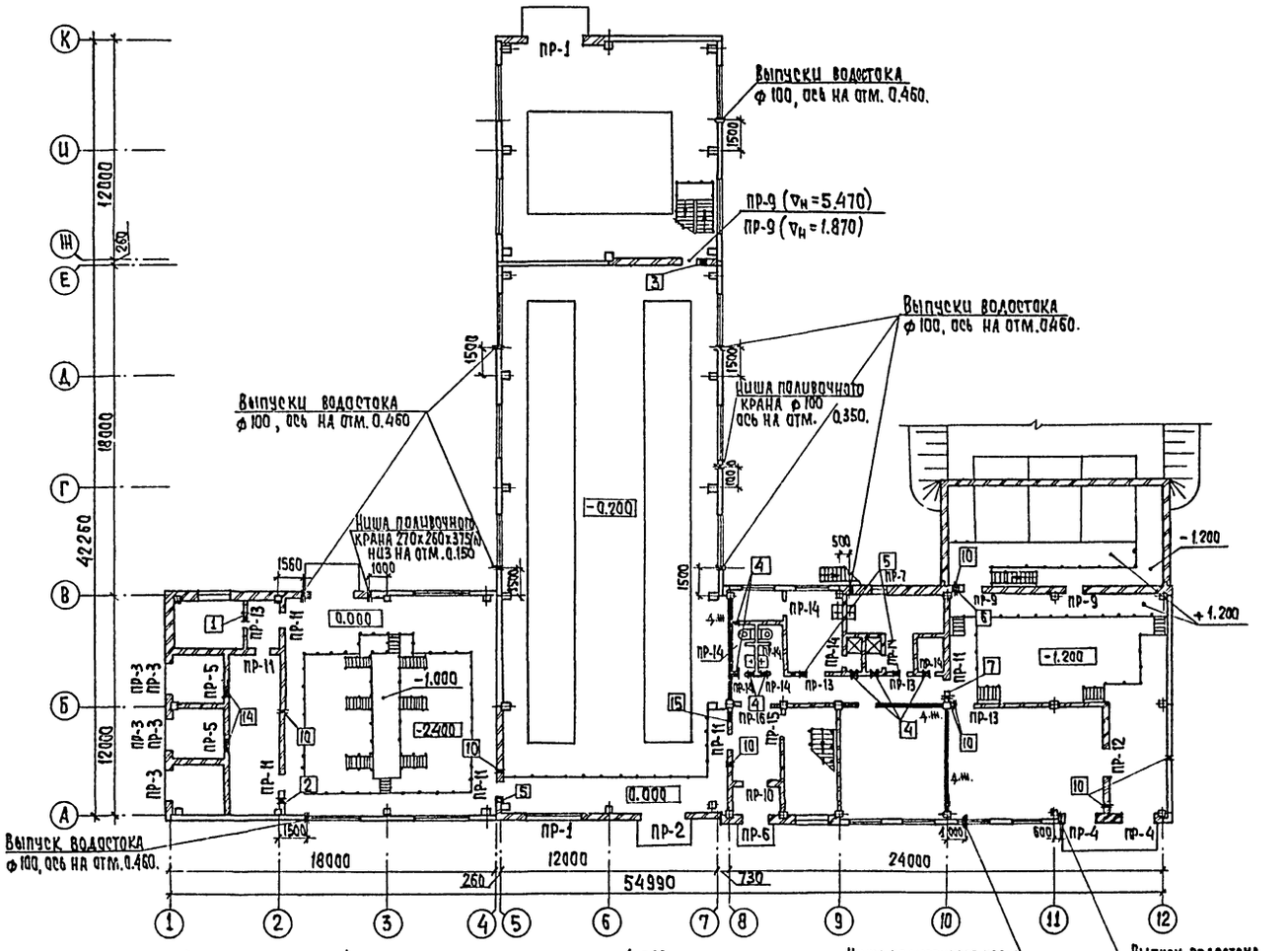

План отверстий и перемычек на отм. 4.200

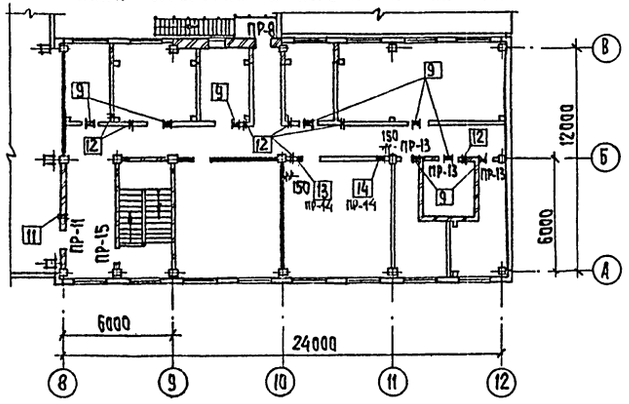

Ведомость перемычек

Марка, поз.	Схема сечения
ПР-1	1
ПР-2	3, 2
ПР-3	4
ПР-4	5
ПР-5	10
ПР-6	6, 4
ПР-7	7, 8
ПР-8	8

Ведомость перемычек

Марка, поз.	Схема сечения
ПР-9	8
ПР-10	4
ПР-11	8
ПР-12	5
ПР-13	9
ПР-14	10
ПР-15	11
ПР-16	4

Спецификация перемычек

Марка, поз.	Обозначение	Наименование	Кол.	Масса ед. кг.	Примечание
1	1.038.1-1, вып.1	3ПБ34-4п	6	222	
2	1.038.1-1, вып.1	3ПБ30-8П	1	197	
3	1.038.1-1, вып.1	2ПБ29-4П	2	120	
4	1.038.1-1, вып.1	2ПБ19-3	20	81	
5	1.038.1-1, вып.1	2ПБ22-3П	10	92	
6	1.038.1-1, вып.1	3ПБ21-8П	2	137	
7	1.038.1-1, вып.1	3ПБ13-37	2	85	
8	1.038.1-1, вып.1	2ПБ13-1	32	54	
9	1.038.1-1, вып.1	1ПБ13-1	9	25	
10	1.038.1-1, вып.1	1ПБ10-1	14	20	
11	1.038.1-1, вып.1	1ПБ16-1	2	30	

1. Ведомость отверстий дана на листе 8.
2. В перегородках над отверстиями шириной до 500мм (включительно) уложить продольную арматуру из 3-х стержней ⌀ 8 А-III с поперечными стержнями ⌀ 6 А-I и шагом 150мм.

Т.П. 901-3-256.89 АР

Провер.	Двойкина		Главный корпус для станции очистки воды поверхностных источников мутностью до 120 мг/л производительностью 8 тыс. м³/сутки
Арх. 1кат.	Ефремова		
Зав. груп.	Двойкина		
Гл. констр.	Письман		Планы отверстий и перемычек на отм. 0.000 и 4.200. Ведомость перемычек. Спецификация перемычек.
Н. контр.	Шилова		
Нач. отд.	Дашлевский		

Стадия	Лист	Листов
Р	7	

ЦНИИЭП инженерного оборудования г. Москва

Привязан

Инв. №

Согласовано

Отдел ВГ	Новик	
Отдел ВС	Нарышкова	
Отдел ЭАА	Постникова	
Отдел ЭАА	Гусева	

Инв. № подл. | Подпись и дата | Взам. инв. №

Копировал: Хюппенен Формат А2

Альбом 3, часть 1

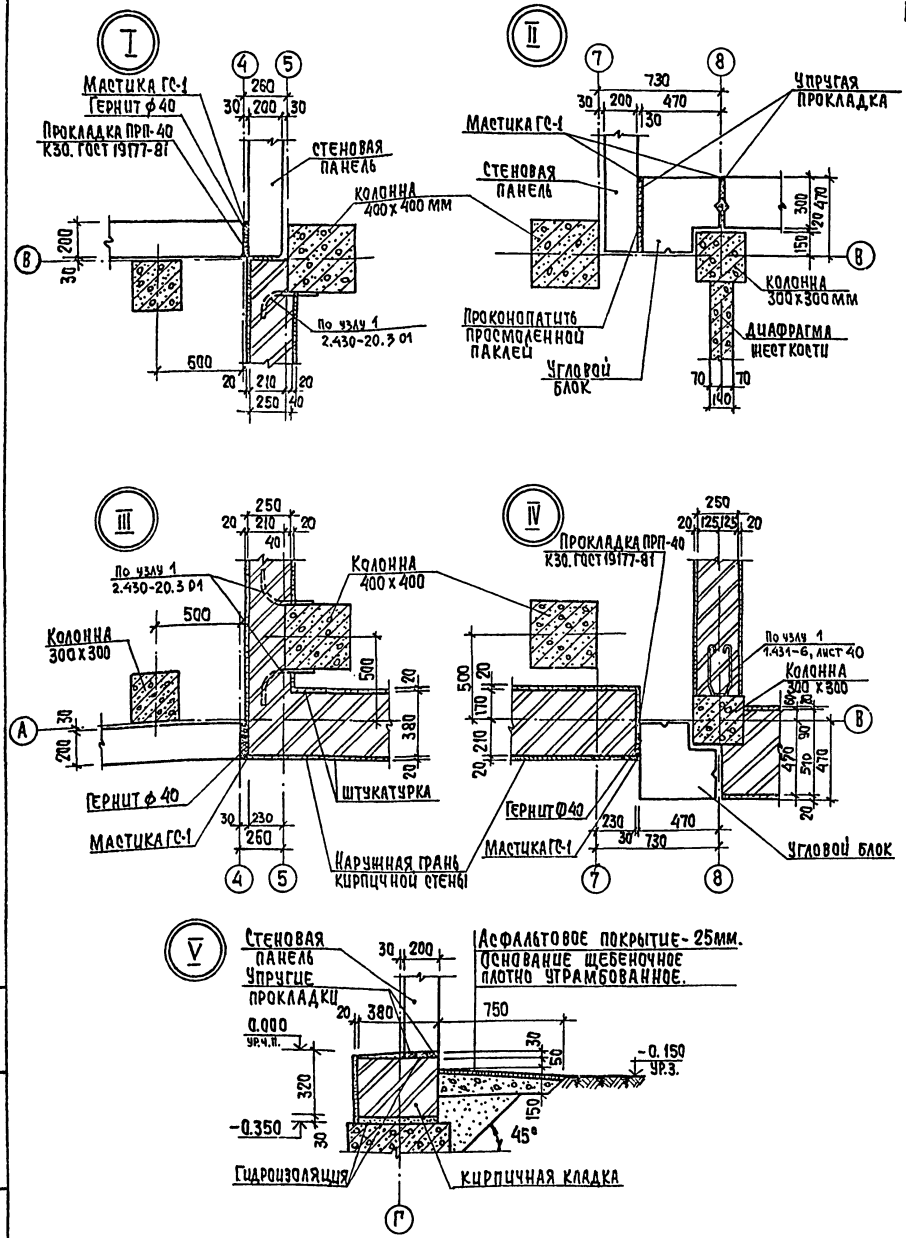

Ведомость проемов ворот и дверей

Марка, поз.	Размер проема, мм.
1	3020 х 3000
2	2420 х 2400
3	1670 х 2370
4	1510 х 2370
5	1890 х 2415
6	1310 х 2050
7	960 х 2415
8	1910 х 2070
9	1010 х 2370
10	1010 х 2370
11	710 х 2070
12	710 х 2070
13	710 х 2070
14	910 х 2810
15	910 х 1870

Ведомость отверстий

№№ отв.	Размер отверстия в х h, мм	Отметка низа
1	300 х 300	4.000
2	400 х 500	2.800
3	400 х 400	6.000
4	300 х 300	3.250
5	350 х 350	2.800
6	450 х 750	2.550
7	500 х 1100	2.600
8	500 х 500	3.150
9	350 х 600	7.200
10	400 х 200	2.200
11	300 х 150	6.700
12	200 х 100	6.700
13	750 х 500	7.200
14	600 х 300	7.200
15	500 х 500	2.850

Спецификация элементов заполнения проемов

Марка поз.	Обозначение	Наименование	Кол. на этаж 1	Кол. на этаж 2	Всего	Масса ед., кг	Примечание
1	1.435.9-17, вып.1	Ворота ВР 30 х 30Т	1	—	1		
2	1.435.9-17, вып.3	ВР 24 х 24К	2	—	2		
3	т.п.407-3-41/75÷45/75 альбом III	Ворота В-1Ж	3	—	3		
4	ГОСТ 24698-81	Дверной блок ДН24-15ВП	2	—	2		
5	2.435-6, вып.1	Противопожарная дверь ПДУ-4	2	—	2		
6	1.136-10	Дверной блок ДО21-13	2	1	3		
7	2.435-6, вып.1	Противопожарная дверь ПД-1	6	2	8		
8	ГОСТ 14624-84	Дверной блок ДВГ21-19	1	—	1		
9	1.136-10	Дверной блок ДГ24-10	2	9	11		
10	1.136-10	Дверной блок ДГ24 10Л	3		3		
11	1.136-10	Дверной блок ДГ21-7П	4	—	4		
12	1.136-10	Дверной блок ДГ21-7ЛП	2	—	2		
13	1.136-10	Дверной блок ДГ21-7ВП	2	—	2		
14	ГОСТ 11214-86	Балконная дверь БС28-9	—	1	1		
15	ГОСТ 14624-84	Дверной блок ДВГ21-9	3	1	4		
		Окна					
ОК-1	ГОСТ 12506-81	ПВД 12-30.1	14	16	30		
ОК-2	ГОСТ 12506-81	ПВД 12-18.1	1	—	1		
ОК-3	ГОСТ 11214-86	ОС 21-18В	7	14	21		
ОК-4	ГОСТ 11214-86	ОС 21-9В	1	1	2		
ЖР-1	т.п.407-3-41/75÷45/75 альбом III	Жалюзийная решетка ВЖ-2	4	—	4	16,1	
		Подоконные доски					
	ГОСТ 6785-80	ПОГ 12.15.35	13	14	27	16	Для ОК-1 в панелях
	ГОСТ 6785-80	ПОГ 18.15.35	13	14	27	24	
	ГОСТ 6785-80	ПОГ 12.30.35	1	2	3	32	Для ОК-1 в кирпиче
	ГОСТ 6785-80	ПОГ 18.30.35	1	2	3	48	
	ГОСТ 6785-80	ПОГ 18.40.35	2	—	2	63	Для ОК-2 и ОК-3 в кирпиче
	ГОСТ 6785-80	ПОГ 12.50.35	1	1	2	53	Для ОК-4 в кирпиче
	ГОСТ 6785-80	ПОГ 18.20.35	6	14	20	32	Для ОК-3 в панелях

Двери марок 3, 4, 5, 6, 7 оборудовать закрывателем 3Д1 (ГОСТ 5091-78) и замком 3Н1А (ГОСТ 5089-80), открывающимся изнутри без ключа.

Т.П. 901-3-256.89 АР

Провер.	Двойнина		
Арх. I кат.	Ефремова		
Зав. груп.	Двойнина		
Гл. конст.	Письман		
Н. контр.	Шилова		
Нач. отд.	Данилевский		

Главный корпус для станции очистки воды поверхностных источников мутностью до 120 мг/л. Производительностью 8,0 тыс. м3/сут.

Ведомость проемов ворот и дверей. Спецификация элементов заполнения проемов. Узлы I—V. Ведомость отверстий.

Стадия	Лист	Листов
Р	8	

ЦНИИЭП Инженерного оборудования г. Москва

Привязан

Инв. №

Инв. № подл. | Подпись и дата | Взам. инв. №

Копировал: Хюппенен

Формат А2

23714-03

Альбом 3, часть 1

Ведомость отделки помещений
Площадь м²

Наименование или номер помещения	Потолок		Стены или перегородки		Низ стен или перегородок (панель)			Колонна		Примечание
	Площадь	Вид отделки	Площадь	Вид отделки	Площадь	Вид отделки	Высота, мм	Площадь	Вид отделки	
1; 2; 3; 13; 14; 15; 19 22; 23; 24; 25; 26; 27; 28; 31; 32; 33; 34.	1377,0	Затирка. Окраска поливинилацетатная ВА-27А.	729.3 2518,7	Штукатурка кирпичных стен цементно-песчаным раствором. Затирка швов бетонных поверхностей панельных стен. Окраска поливинилацетатная ВА-27А.	—	—	—	394,3	Окраска поливинилацетатная ВА-27А.	
8; 9; 10	209,6	См. раздел А3.	572,2	См. раздел А3.	—	—	—	25.9	См. раздел А3.	
4; 5; 21	89,0	Затирка. Известковая побелка.	168,2 259,6	Затирка кирпичных стен цементно-песчаным раствором. Затирка швов панельных стен. Известковая побелка.	—	—	—	9,7	Известковая побелка.	
17	3,8	Затирка. Окраска масляной краской за 2 раза.	25,0	Штукатурка кирпичных стен сложным раствором. Окраска масляной краской за 2 раза.	19,0	Глазурованная плитка.	1800	—	—	
18	6,4	Затирка. Окраска поливинилацетатная ВА-27А.	36,4	Штукатурка кирпичных стен сложным раствором. Окраска поливинилацетатная ВА-27А.	24.0	Глазурованная плитка.	1500	—	—	
30	36.1	Затирка. Известковая побелка.	172,5	Затирка швов панельных стен. Известковая побелка.	—	—	—	4,3	Известковая побелка.	
6	26,4	Известковая побелка.	107,4	Затирка кирпичных стен цементно-песчаным раствором. Известковая побелка.	—	—	—	1.0	Известковая побелка.	
7; 11; 12; 16; 20; 29; 35	65,5	Затирка. Окраска поливинилацетатная ВА-27А	305,2	Штукатурка кирпичных стен сложным раствором. Окраска поливинилацетатная ВА-27А.	—	—	—	4,3	Окраска поливинилацетатная ВА-27А.	

1. В помещении N26 стены облицевать глазурованной плиткой на высоту 1,5м от уровня пола, площадь облицовки 15,2м².
2. Облицевать стены фильтров изнутри глазурованной плиткой от отм. 3.150 до отм. 3.800, площадь облицовки 87,4м².

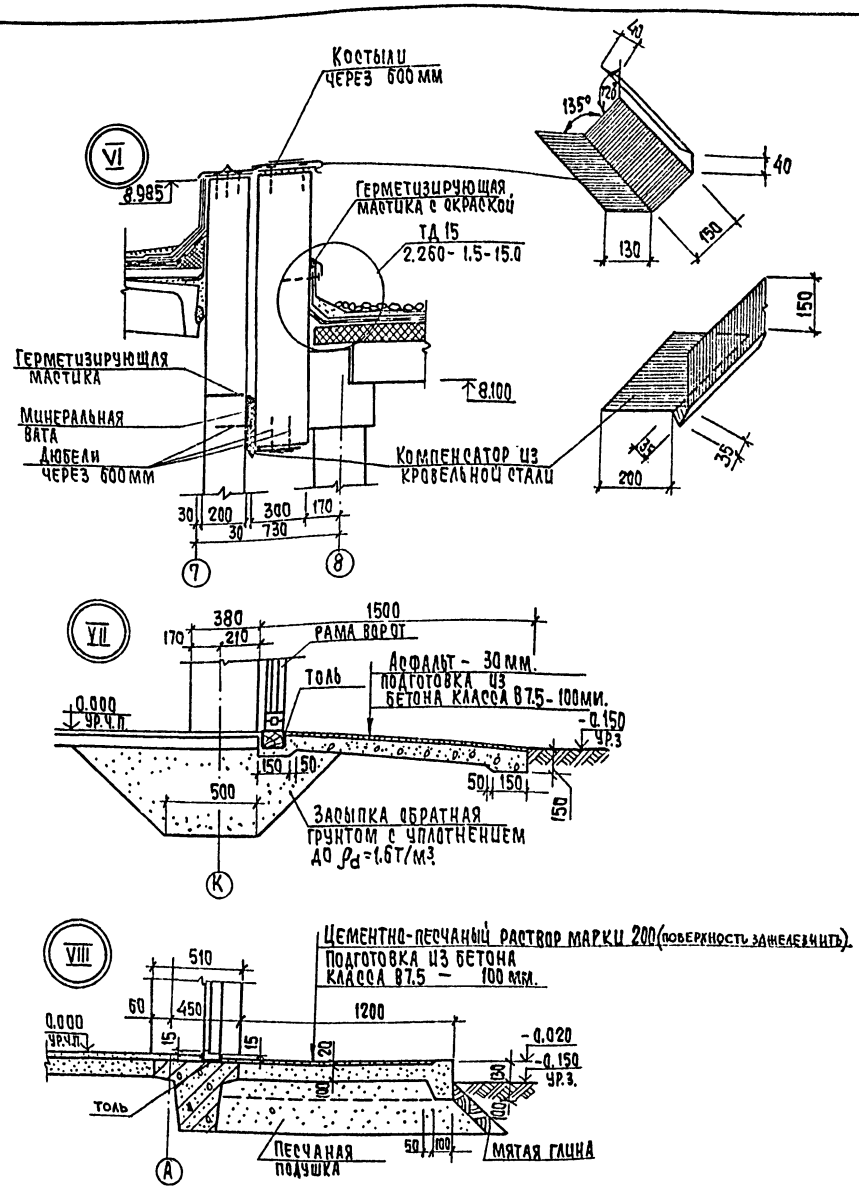

Т.П. 901-3-256.89					АР
Привязан	Провер.	Двойнина	Главный корпус для станции очистки воды поверхностных источников мутностью до 120 мг/л производительностью 8,0 тыс м³/сут	Стадия	Лист	Листов
	Арх. I кат.	Ефремова		Р	9	
	Зав. груп.	Двойнина				
	Гл. конст.	Письман	Ведомость отделки помещений. Узлы VI, VII, VIII.	ЦНИИЭП инженерного оборудования г. Москва		
Инв. №	Н. контр.	Шилова				
	Нач. отд.	Данилевский				

Копировал: Хюппенен

Формат А2

Согласовано

Инв. № подл. | Подпись и дата | Взам. инв. №

Альбом 3, часть 1

План кровли

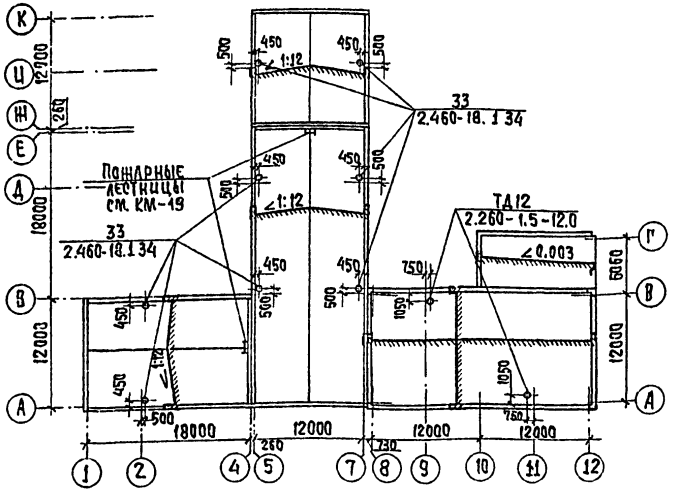

План полов на отм. -2.400; -0.200; 0.000.

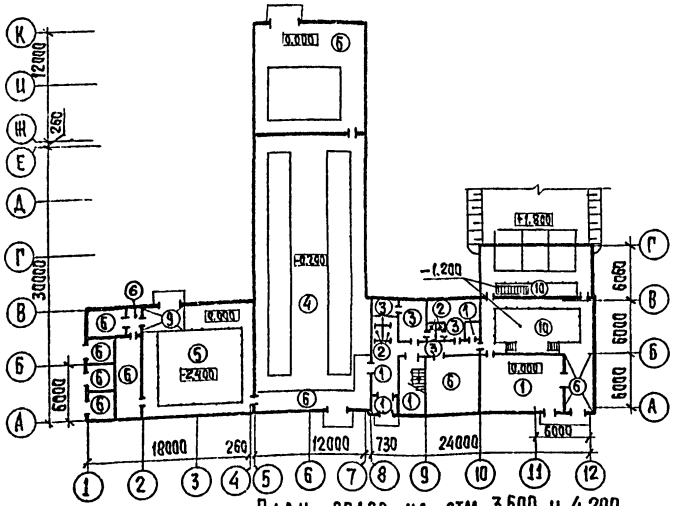

План полов на отм. 3.600 и 4.200

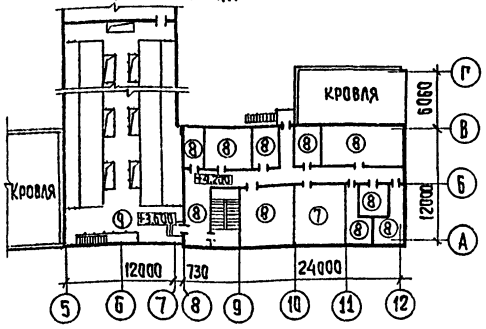

Экспликация полов

Наименование или номер помещения	Тип пола	Схема пола или номер узла по серии	Элементы пола и их толщина	Площадь пола, м²
8, 11; 12, 13, 20	1		Покрытие - плитка керамическая (ГОСТ 6787-80) - 13мм. Заполнение швов - цементно-песчаный раствор М150. Прослойка - цементно-песчаный раствор М150 - 17мм. Подстилающий слой - бетон класса В7,5 - 100мм. Основание - уплотненный грунт с втрамбованным в него слоем щебня или гравия крупностью 40-60мм - 100мм	90,4
17, 18	2		Покрытие - плитка керамическая (ГОСТ 6787-80) - 13мм. Заполнение швов - цементно-песчаный раствор М150. Прослойка - цементно-песчаный раствор М150 - 17мм. Гидроизоляция - 4 слоя гидроизола на битумной мастике. Подстилающий слой - бетон класса В7,5 - 100мм. Основание - уплотненный грунт с втрамбованным в него слоем щебня или гравия крупностью 40-60мм - 100мм	10,2
14, 15, 16, 19	3		Покрытие - линолеум с теплозвукоизоляционным слоем (ГОСТ 18108-80) - 5мм. Прослойка - холодная мастика на водостойких вяжущих. Стяжка - цементно-песчаный раствор М150 - 25мм. Подстилающий слой - бетон класса В7,5 - 100мм. Основание - уплотненный грунт с втрамбованным в него слоем щебня или гравия крупностью 40-60мм - 100мм.	52,1
1 (на отм. -0.200)	4		Покрытие - цементно-песчаный раствор М200 - 30мм. Подстилающий слой - бетон класса В7,5 - 100мм. Гидроизоляция - 2 слоя гидроизола на битумной мастике - 5мм. Стяжка - бетон класса В12,5 - 50мм. Основание - уплотненный грунт с втрамбованным в него слоем щебня или гравия крупностью 40-60мм - 100мм.	213

Экспликация полов

Наименование или номер помещения	Тип пола	Схема пола или номер узла по серии	Элементы пола и их толщина	Площадь пола, м²
3 (на отм. -2.400)	5		Покрытие - плитка керамическая (ГОСТ 6787-80) - 13мм. Заполнение швов - цементно-песчаный раствор М150. Прослойка - цементно-песчаный раствор М150 - 10мм. Подстилающий слой - бетон класса В7,5 - 100мм. Гидроизоляция - 2 слоя гидроизола на битумной мастике. Стяжка - бетон класса В12,5 - 50÷60мм. Основание - уплотненный грунт с втрамбованным в него слоем щебня или гравия крупностью 40-60мм - 100мм	138,6
4, 5, 6, 7, 21, 35, 9, 2	6		Покрытие - цементно-песчаный раствор М200 с железнением - 20мм. Подстилающий слой - бетон класса В7,5 - 100мм. Основание - уплотненный грунт с втрамбованным в него слоем щебня или гравия крупностью 40-60мм - 100мм	240,0
30	7		Покрытие - цементно-песчаный раствор М200 - 20мм. Стяжка - цементно-песчаный раствор М150 - 40мм. Утеплитель - плиты древесноволокнистые γ=250кг/м³ (м-2) ГОСТ 4598-86 - 20мм. Основание - сборная железобетонная плита	36,1
23, 24, 25, 26, 27, 28, 29, 31, 32, 33, 34	8		Покрытие - линолеум с теплозвукоизоляционным слоем (ГОСТ 18108-80) - 5мм. Прослойка - холодная мастика на водостойких вяжущих. Стяжка - легкий бетон Д1100 В3,5 - 55мм. Утеплитель - древесноволокнистые плиты γ=250кг/м³ (м-2) ГОСТ 4598-86 - 20мм. Основание - сборная железобетонная плита.	233,3
1 (на отм. 3.600), 3 (на отм. 0.000)	9		Покрытие - цементно-песчаный раствор М200 - 20 ÷ 60мм. Основание - сборная железобетонная плита.	114,0
9, 10 (на отм. -1.200)	10		См. раздел АЗ. Подстилающий слой - бетон класса В12,5 - 100мм. Гидроизоляция - 2 слоя гидроизола на битумной мастике - 5мм. Стяжка - бетон класса В12,5 - 50мм. Основание - уплотненный грунт с втрамбованным в него слоем щебня или гравия крупностью 40-60мм - 100мм	112,4

Инв. № подл. | Подпись и дата | Взам. инв. №

Привязан

Инв. №

Т.П. 901-3-256.89		АР
Главный корпус для станции очистки воды поверхностных источников мутностью до 120мг/л производительностью 8 тыс. м³/сут	Стадия: Р	Лист: 10	Листов:
План кровли. Планы полов на отм. -2.400; -0.200; 0.000 и 4.200. Экспликация полов.	ЦНИИЭП инженерного оборудования г. Москва	

Провер.	Двойнина	
Арх. 1 кат.	Ефремова	
Зав. груп.	Двойнина	
Гл. конст.	Писман	
Н. контр.	Шилова	
Нач. отд.	Данилевский	

Копировал: Хюппенен

Формат А2

23714-69

Альбом 3 часть 1

Ведомость рабочих чертежей основного комплекта КМ

Лист	Наименование	Примечание
1	Общие данные. Техническая спецификация металла (начало)	
2	Техническая спецификация металла (Окончание).	
3	Техническая спецификация металла на типовые конструкции.	
4	Техническая спецификация металла по вида профилей.	
5	Схема расположения площадок, ограждении и лестниц в осях 5...7; Ж...К на отм. 0,800 и 1.300 Разрезы 1-1 ÷ 5-5. Узлы 1÷3; 5; 7.	
6	Схема расположения балок на отм. 7.000 и 7.700. Схема расположения площадок в осях 5÷7; Ж÷К на отм. 6.840; 7.700. Схем расположения площадок в осях 2-3; Е-И на отм. 1.800 и 3.600	
7	Схема расположения площадок в осях 6-7; Ж÷К на отм. 11.000 Разрез 6-6; 33-33; 42-42; 43-43	
8	Разрезы 12-12 ÷ 21-21; 29-29	
9	Разрезы 22-22 ÷ 28-28; 30-30 ÷ 32-32; 34-34	
10	Узлы 6; 8÷11. Разрезы 35-35; 36-36; 38-38 ÷ 41-41; 44-44	
11	Схема расположения металлических площадок, лестниц и ограждений на отм. -0.200 в осях 4÷8. Сечение 1-1÷5-5.	
12	Схема расположения металлических площадок, лестниц и ограждений на отм. -0.200 в осях 4÷8 и на отм 4.200 в осях А-7. Сечение 6-6. Узлы 1	
13	Схема расположения металлических балок и площадок на отм. 3.600 в осях 5÷8. Разрез 12-12 ÷ 15-15	
14	Схема расположения металлических балок и площадок на отм. 3.600 в осях 5÷8. Разрез 16-16; 17-17. Узлы 10-17.	
15	Схема расположения металлических площадок, лестниц, балок и стоек на отм. 0.000 в осях 2÷4. Разрез 26-26 ÷ 33-33.	
16	Схема расположения металлических площадок и балок на отм. 0.000; 1.200 в осях 10÷12 Разрез 34-34 ÷ 37-37	
17	Схема расположения металлических площадок на отм. 0.000 и 1.200 в осях 2÷4 и 10÷12. Узлы 18÷24	
18	Схема расположения путей подвесного транспорта и монорельса.	
19	Схема расположения пожарных лестниц и ограждений и площадки на отм 4.200 по оси В-10	

Ведомость ссылочных и прилагаемых документов

Обозначение	Наименование	Примечание
	Ссылочные документы	
1.426.2-3 Вып. 2	Стальные подкрановые балки. Пути подвесного транспорта пролетом 3; 4 и 6 м чертежи КМ	
1.450.3-3 Вып. 0; 14.2,2	Стальные лестницы, площадки, стремянки и ограждения	

Ведомость спецификаций

Лист	Наименование	Примечание
7	Спецификация лестниц, ограждений, площадок	
11	Спецификация площадок, лестниц, ограждений.	
13	Спецификация площадок, балок, стоек.	
15	Спецификация площадок, лестниц, балок	
16	Спецификация площадок и балок	
19	Спецификация к схеме расположения площадок	

Типовой проект разработан в соответствии с действующими нормами и правилами и предусматривает в части металлических конструкции мероприятия, обеспечивающие взрывную, взрывопожарную и пожарную безопасность при эксплуатации здания.

Главный конструктор проекта /Письман/.

Техническая спецификация металла (начало)

Вид профиля и ГОСТ, ТУ	Марка металла и ГОСТ ТУ	Обозначение и размер профиля, мм	N п.п.	Код: Марка металла	Код: Вид профиля	Код: Размер профиля	Количество, шт	Длина, мм	Масса металла по элементам конструкции, т: Манорельс пути и балки для поддерж. монорельса	Балки подкрановые	Балки рабочих площадок	Стойки рабочих площадок	Общая масса, т	Площадь поверхности стальных конструкций, м2	Масса потребности в металле по кварталам (заполняется изготовителем), т: I	II	III	IV	Заполняется ВЦ
									Код элемента конструкции										
1	2	3	4	5	6	7	8	9	526235	526121	526233	526233							
Балки двутавровые с параллельны на гранями полок по ГОСТ 26020-83-	Вст3 пс 6-1 ТУ 14-1-3023-80	I 26 Б1	1		2454		—		0,46	0,31			0,77						
	Итого		2	12297					0,46	0,31									
Всего профиля													0,77						
Балки двутавровые по ГОСТ 19425-74* и по ТУ 14-2-427-80	Вст3 Г пс 5 ГОСТ 380-71*	I 24 М	3		53899	53910	—			1,7			1,7						
		I 36 М	4		53929					1,4			1,4						
	Итого		5	12297						3,1									
Всего профиля			6				—						3,1						
Балки двутавровые ГОСТ 8239-72	Вст3 пс 5-1 ТУ 14-1-3023-80	I 20	7				—		1,75				1,75						
	Итого		8	12297					1,75										
Всего профиля													1,75						
Швеллеры ГОСТ 8240-72	Вст3 кп2 ГОСТ 380-71*	[10	9	12300		26166	—				0,1	0,89	0,99						
		[12	10				—				2,7	2,72	5,42						
	Вст3 пс 6-1 ТУ 14-1-3023-80	[16	11				—				0,25		0,25						
		[20	12				—				1,3		1,3						
	Вст3 пс 6 ГОСТ 380-71*	[24	13								4,2		4,2						
	Итого		14								8,51	3,61							
Всего профиля													12,16						
Сталь угловая равнополочная ГОСТ 8509-72	Вст3 пс 6-1 ТУ 14-1-3023-80	L 50×5	15	12300					0,05	0,05	0,13		0,23						
		L 75×6	16								0,52		0,52						
		L 63×5	17						0,03	0,06	0,05		0,14						
		L 90×6	18								0,03		0,03						
		L 100×7	19						0,01	0,02	0,16		0,19						
		L 125×8	20								0,11		0,11						
	Итого								0,09	0,13	1,0		1,22						
Всего профиля													1,22						

1. Сварку производить электродами типа Э-42 по ГОСТ 9467-75 катет шва = 6 мм.
2. Работы по изготовлению и монтажу стальных конструкций выполнять в соответствии с требованиями СНиП III-18-75.
3. Все металлоконструкции, кроме оговоренных окрасить масляной краской (ГОСТ 8292-85) в 2 слоя по грунтовке из железного сурика густотертого на олифе „Оксоль".

Инв. №			
Провер.	Зайцева		
Инж. II кат.	Строгина		
Зав. гр.	Странгин		
Гл. констр.	Письман		
Н. контр.	Антонова		
Нач. отд.	Данилевский		

Привязан:

Т.П. 901-3-256.89 КМ

Главный корпус для станции очистки воды поверхностных источников мутностью до 120 мг/л производительностью 8 тыс м³/сутки

Стадия	Лист	Листов
Р	1	19

Общие данные. Техническая спецификация металла (начало)

ЦНИИЭП инженерного оборудования г. Москва

Инв. № подл. | Подпись и дата | Взам. инв. №

Копировал: Алешикова

Формат: А2

Техническая спецификация металла (окончание)

Вид профиля и ГОСТ, ТУ	Марка металла и ГОСТ	Обозначение и размер профиля мм	N п.п.	Код: Марка металла	Код: Вид профиля	Код: Размер профиля	Количество, шт	Длина, мм	Масса металла по элементам конструкции, т: Монорельсопути и балка для поддержания монорельс. (код элемента конструкции)	Площадки, ограждения и лестницы (код элемента конструкции)	Балки подкрановые (код элемента конструкции)	Балки рабочих площадок (код элемента конструкции)	Стойки рабочих площадок (код элемента конструкции)	Общая масса, т	Масса потребности в металле по кварталам (заполняется изготовителем т): I	II	III	IV	Заполняется ВЦ
1	2	3	4	5	6	7	8	9	526235	526242									
Сталь листовая горячекатанная ГОСТ 19903-74	Вст3пс6-1 ТУ14-1-3023-80	S14	22					—			0,9		0,9	1,8					
		S8	23					—	0,1		0,1	0,2	0,9	1,3					
		S10	24					—	1,1		0,6		0,9	2,6					
		S20	25					—					1,5	1,5					
	Итого		26	12300	71110				1,2		1,6	0,2	4,2						
Всего профиля			27											7,2					
Листы стальные с ромбическим и чечевидным рифлением по ГОСТ 8568-77*	Бст3кп2 ГОСТ 380-71*	S4	28							0,75				0,75					
	Итого		29	11240	71331					0,75									
Всего профиля														0,75					
Сталь круглая ГОСТ 2590-71	Вст3кп2 ГОСТ380-71	ф20	30									0,01		0,01					
	Итого		31	11240	11118							0,01							
Всего профиля														0,01					
Швеллеры стальные гнутые равнополочные ГОСТ 8278-83	Вст3кп. ГОСТ 16523-70*	С60х32х3	32						0,1		0,05			0,15					
		С60х50х3	33								0,6			0,6					
	Итого		34						0,1		0,65								
Всего профиля														0,75					
Площадки			35											5,77					
Лестницы			36											2,81					
Ограждения			37											4,38					
Всего масса металла														40,67					
В том числе по маркам	Вст3кп													0,75					
	Вст3кп2													19,42					
	Вст3сп5-1													1,75					
	Вст3пс6													4,2					
	Вст3пс6-1													10,74					
	Вст3Гпс5													3,1					
	Бст3кп2													0,75					
Масса поставки элементов по кварталам (заполняется заказчиком)	I																		
	II																		
	III																		
	IV																		

Альбом 3 часть 1

Инв. № подл. | Подпись и дата | Взам. инв. №

ТП 901-3-256.89 КМ

Привязан

Инв. №

Провер.	Зайцева	
Инж. Ик.	Стригина	
Зав. гр.	Стронгин	
Гл. конс.	Письман	
Н. контр.	Антонова	
Нач. отд.	Данилевск	

Главный корпус для станции очистки воды поверхностных источников мутностью до 120 мг/л производительностью 8 тыс. м³/сутки

Стадия	Лист	Листов
Р	2	

Техническая спецификация металла (окончание)

ЦНИИЭП инженерного оборудования г. Москва

Копировал: Хюппенен

Формат А2

23714-03

Альбом 3 часть 1

Вид профиля и ГОСТ, ТУ	Марка металла и ГОСТ	Обозначение и размер профиля мм	N п.п.	Код: Марка металла	Код: Вид профиля	Код: Размер профиля	Количество, шт	Длина, мм	Масса металла по элементам конструкций, т: Лестницы (Код элемента конструкции 566242)	Площадки (526243)	Ограждения (526244)	Стремянки (566242)	Общая масса, т	Масса потребности в металле по кварталам (заполняется изготовителем): I	II	III	IV	Заполняется ВЦ
1	2	3	4	5	6	7	8	9	566242	526243	526244	566242						
Сталь холодногнутая швеллера ГОСТ 8278-83	Вст3кп2 ГОСТ 380-71*	[180×50×4	1						1,34				1,34					
		[160×50×4	2							4,24			4,24					
	Итого		3	11240	73007				1,34	4,24			5,58					
Сталь холодногнутая ГОСТ 13771-74	Вст3пс6 ГОСТ 380-71*	∠80×6	4									0,54	0,54					
	Итого		5	11230	75116							0,54	0,54					
Сталь холодногнутая ГОСТ 8281-80	Вст3кп2 ГОСТ 380-71*	[250×40×12×2,5	6								2,31		2,31					
		[250×40×3	7								0,02		0,02					
	Итого		8	11240	74002						2,33		2,33					
Сталь холодногнутая ЧМТУ 2-130-70	Вст3кп2 ГОСТ 380-71	[90×30×25×3	9								1,48		1,48					
	Итого		10	11240							1,48		1,48					
Сталь прокатная угловая равнополочная ГОСТ 8509-72	Вст3кп2 ГОСТ 380-71*	∠25×3	11								0,51		0,51					
		∠75×6	12							0,85			0,85					
		∠50×5	13						0,174				0,174					
		∠56×5	14								0,01		0,01					
		∠63×5	15								0,05		0,05					
	Итого		16	11240	21113				0,174	0,85	0,57		1,594					
Сталь полосовая ГОСТ 103-76	Вст3кп2 ГОСТ 380-71*	S1,9÷3,9	17						0,51	0,37			0,88					
		S 4	18						0,15	0,31		0,014	0,474					
	Итого		19	11240	13110				0,66	0,68		0,014	1,354					
Сталь круглая ГОСТ 2590-71	Вст3кп2 ГОСТ 380-71*	ϕ18	20									0,087	0,087					
	Итого		21	11240	11118							0,087	0,087					
Всего масса металла			22						2,17	5,77	4,38	0,64	13,00					
Масса поставки элементов по кварталам (заполняется заказчиком)	I		23															
	II		24															
	III		26															
	IV		26															

Наименование конструкций по номенклатуре прейскуранта N 01-09	Позиция по прейскуранту N 01-09	N п.п.	Код конструкций.	Масса конструкций, т: Всего стали повышенной и высокой прочности	По видам профилей стали: Балки и швеллеры	Крупносортная сталь	Среднесортная сталь	Мелкосортная сталь	Толстолистовая сталь	Универсальная сталь	Тонколистовая сталь	Гнутые и гнутосварные	Трубы	Прочие	Всего	Количество, шт	Серия типовых конструкций.
1	2	3	4	5	6	7	8	9	10	11	12	13	14	15	16	17	
Стойки рабочих площадок	696	1	526391		3,72				4,33						8,13		
Балки рабочих площадок	689	2	526391		8,77	0,77			0,21					0,16	10,01		
Подкрановые пути: Прямые звенья	18	3	526235		3,51	0,14			1,65			0,67			6,03		
Подкрановые пути: Криволинейные звенья	19	4	526235														
Балки для поддержания монорельсов	24	5	526235		2,28	0,09			1,24			0,1			3,75		
Лестницы, стремянки	698	6	526241		1,38	0,74	0,56	0,09	0,17		0,53			0,09	3,60		
Площадки	696	7	526241		4,37	0,88			0,32		0,38			1,13	7,15		
Ограждения	705	8	526241			3,92		0,53						0,06	4,56		
Итого		9			24,03	6,54	0,56	0,62	7,92		0,91	0,77		1,44	43,23		

Инв. № подл. | Подпись и дата | Взам. инв. №

Привязан

Инв. №

ТП 901-3-256.89 КМ

Провер	Зайцева		
Инж II к	Стригина		
Зав. гр	Строгин		
Гл. конс	Письман		
Н. конт.	Антонова		
Нач. ота	Данилевский		

Главный корпус для станции очистки воды поверхностных источников мутностью до 120 мг/л, производительностью 8,0 тыс. м³/сут

Общие данные
Техническая спецификация металла на типовые конструкции

Стадия	Лист	Листов
Р	3	

ЦНИИЭП инженерного оборудования г. Москва

Формат А3

Привязан

Инв. №

Т.П. 901-3-256.89 КМ

Провер	Зайцева		
Инж II к	Стригина		
Зав. гр	Строгин		
Гл. конст	Письман		
Н. контр	Антонова		
Нач. ота	Данилевский		

Главный корпус для станции очистки воды поверхностных источников мутностью 120 мг/л, производительностью 8,0 тыс. м³/сут.

Общие данные
Ведомость металлоконструкций по видам профилей.

Стадия	Лист	Листов
Р	4	

ЦНИИЭП инженерного оборудования г. Москва

Копировал Еремченко

Формат А3

23714-03

Альбом 3 часть 1

Схема расположения площадок, ограждений и лестниц в осях 5...7, Ж...К на отм. 0.800 и 1.300.

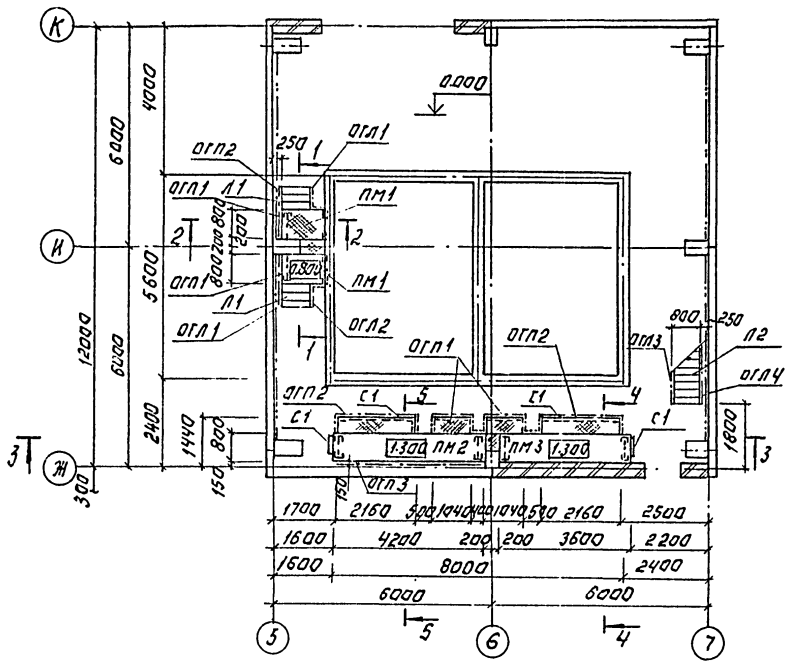

3-3

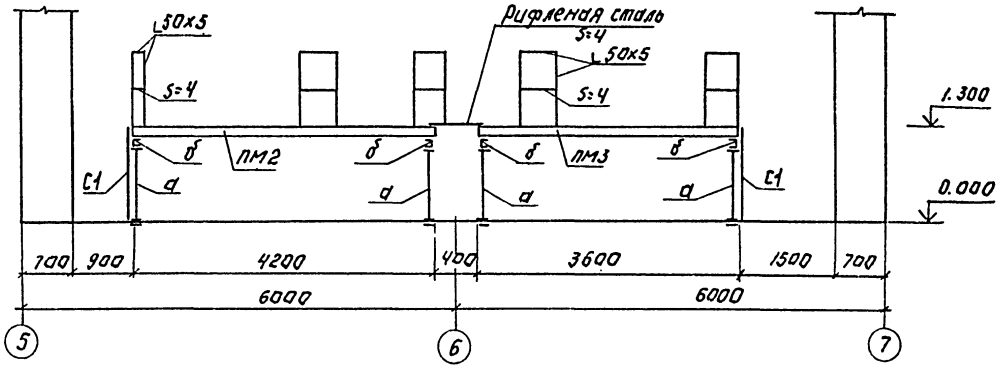

4-4

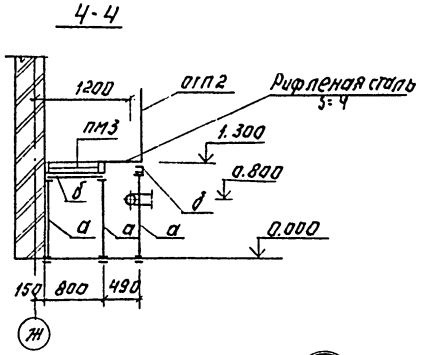

5-5

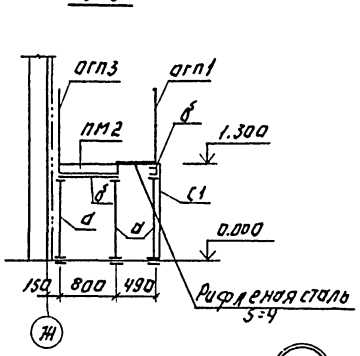

1-1

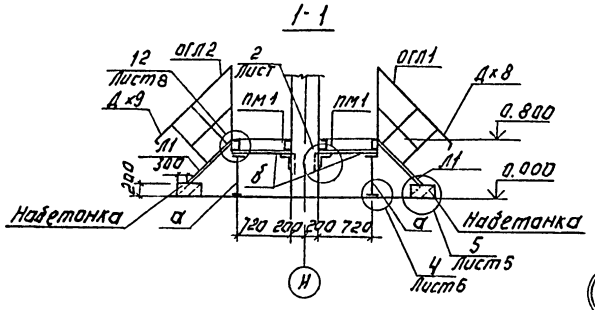

2-2

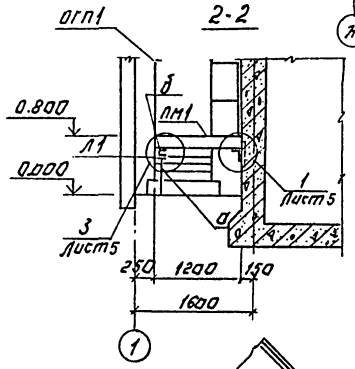

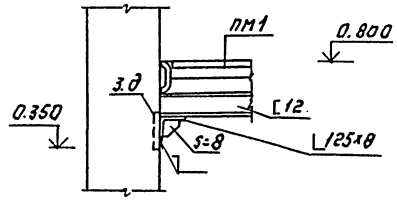

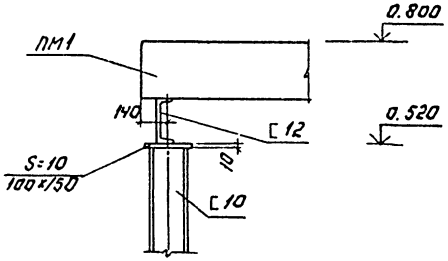

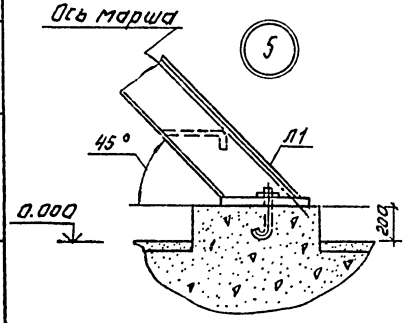

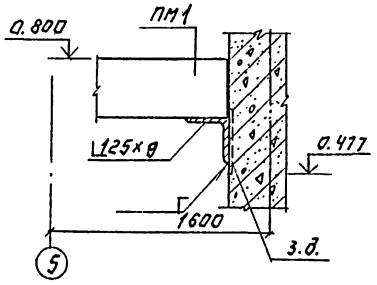

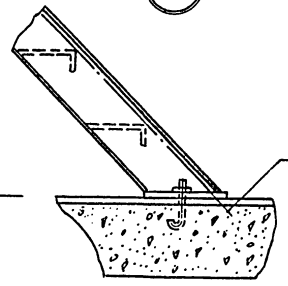

Т.П. 901-3-256.89					КМ
Привязан:	Провер.	Строгин		Главный корпус насосной станции с водопереходом из стальных труб диаметром 720 мм для производительностью 8 м³/с	Стадия: Р; Лист: 5; Листов:
	Инжен.	Исаева			
	Вед. инж.	Смыслова			
	Гл. констр.	Письман			ЦНИИЭП инженерного оборудования г. Москва
	Н. контр.	Антонова			
Инв. №	Нач. отд.	Маниловский			

Копировал: Агинова Формат: А2

Альбом 3, часть 1

Схема расположения балок на отм. 6.840

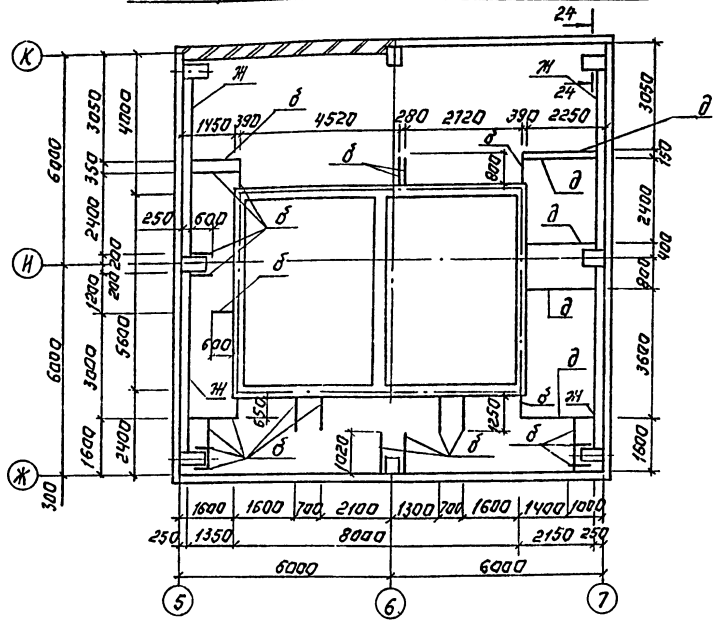

Схема расположения площадок, ограждений и лестниц в осях 5...7, Ж...К на отм. 7.000 и 7.700.

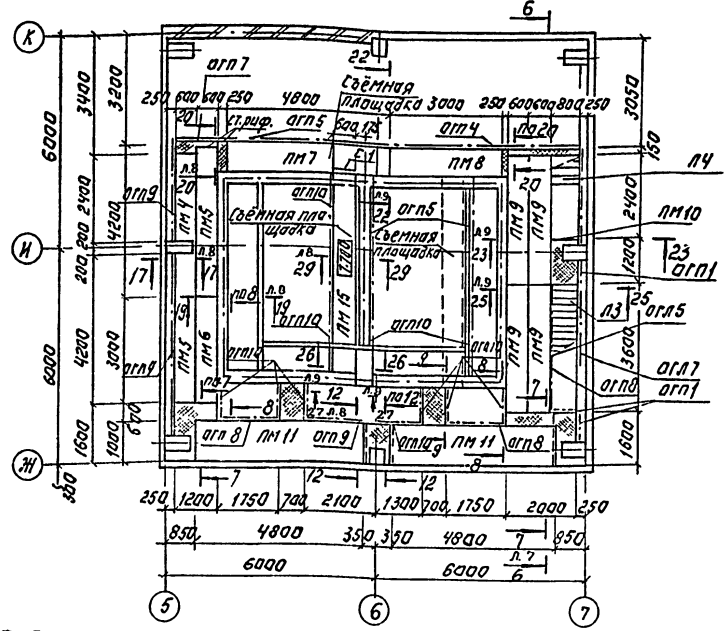

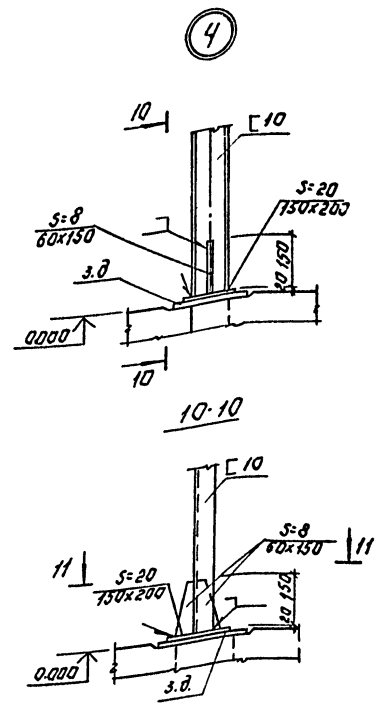

Схема расположения площадок, ограждений и лестниц в осях 2...3; Е...И на отм. 1.800 и 3.600.

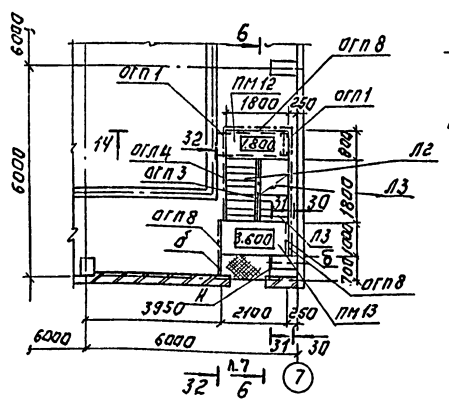

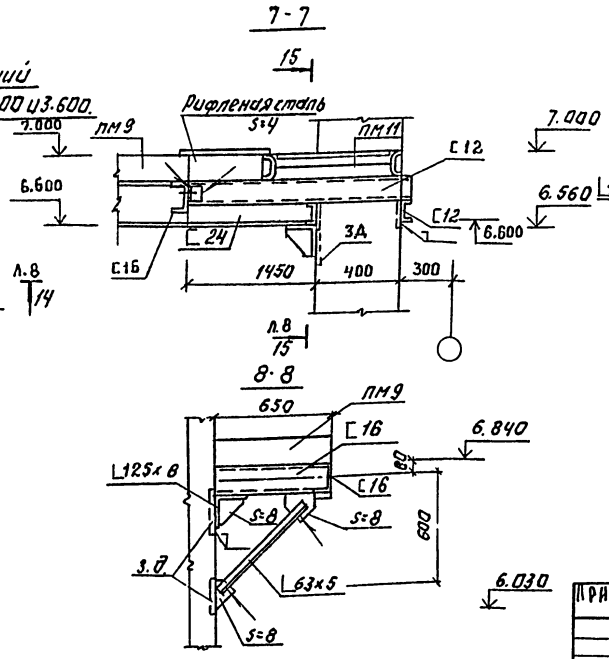

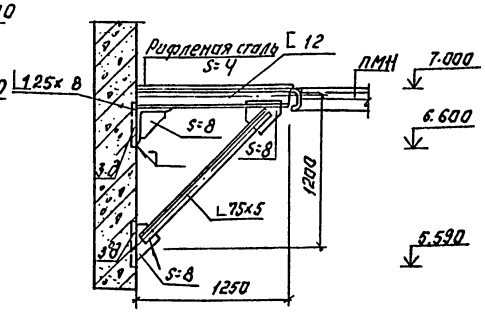

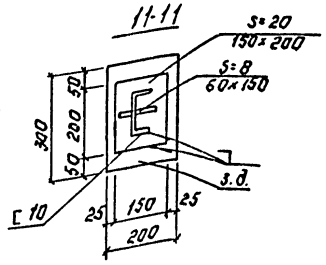

Согласовано: Отдел ВГ | Новик

Инв. № подл. | Подпись и дата | Взам. инв. №

Привязан:	Провер.	Стронгин	
	Инжен.	Исаева	
	Вед. инж.	Смоленова	
	Гл. кон. пр.	Письман	
	Н. контр.	Антонова	
Инв. №	Нач. отд.	Данилевский	

ТП 901-3-256.89 КМ

Главный конструктор ... Стадия Р | Лист 6 | Листов

ЦНИИЭП инженерного оборудования г. Москва

Копировал: Логинова Формат: А2

23714-03

Схема расположения площадок в осях 6...7; Ж...К на отм. 11.000.

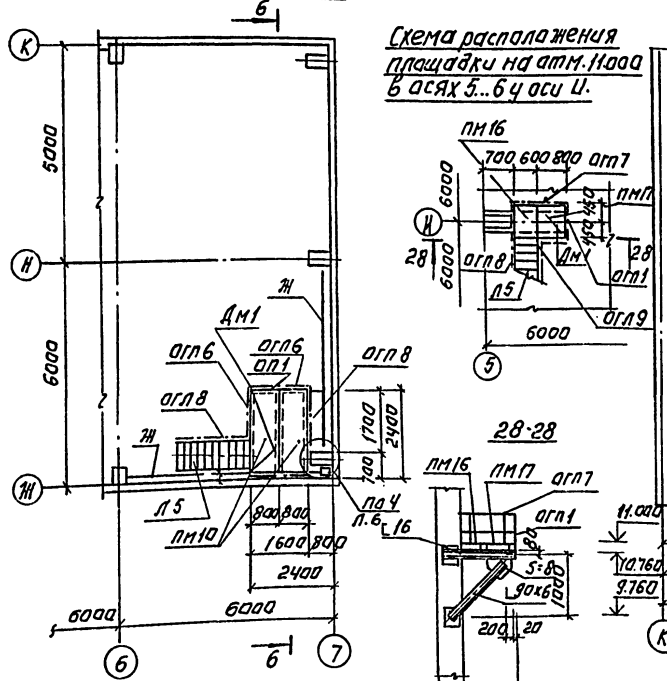

Схема расположения площадки на отм. 11.000 в осях 5...6 у оси Ц.

6-6

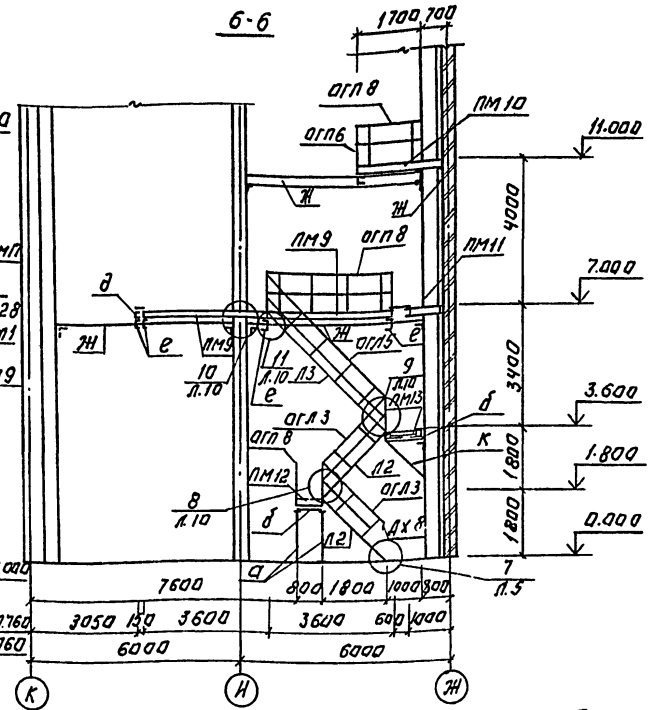

28-28

ДМ-1

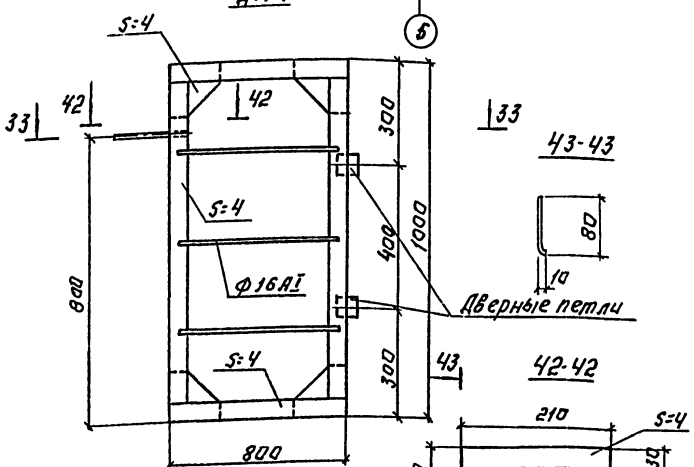

43-43

Дверные петли

42-42

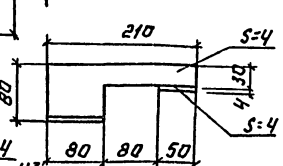

33-33

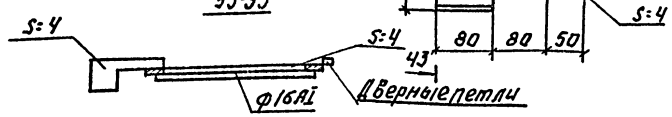

Спецификация к схеме расположения площадок (окончание)

Марка	Обозначение	Наименование	Кол.	Масса ед. кг.	Прим.
огл3	1.450.3-3.1 4.1.1.1.0 — 01	оглмлх 45-10.18	2	12.5	
огл4	— 07	оглмлх45-10.18	1	12.5	
огл5	— 04	оглмлх 45-10.36	1	24.4	
огл6	1.450.3-3.1 4.1.2.1.0 — 05	оглмлх 60-10.42	1	20.7	поправка по месту
огл7	1450.3-3.1 4.1.1.1.0 — 10	оглмлх 45-10.36	1	24.4	
огл8	1.450.3-3.1 4.1.2.1.0 — 10	оглмлх 60-10.36	2	20.7	поправка по месту
огл9	— 04	оглмлх 60-10.36	1	20.7	
Ах5	1.450.3-3.1 7.1.00.5 — 01	Соединительные элементы Ах5	2	1.18	
Ах14	1.450.3-3.1 7.1.08.5 — 00	Ах14	1	0.63	
Ах15	— 01	Ах15	2	0.63	
Ах26	1.460.3-3.1 7.1.0.0.7 — 00	Ах26	1	3.37	
Ах27	— 01	Ах27	2	3.37	
Ах8	1.450.3-3.1 7.1.0.0.3 — 00	Ах8	3	0.26	
Ах9	— 01	Ах9	1	0.26	
нх2	1.450.3-3.1 7.1.0.1.0 — 01	нх2	2	14.3	
Ах4	1.450.3-3.1 7.1.0.0.2 — 00	Ах4	2	13.4	
пм16	1.450.3-3.1 2.1.1.0.0 — 00	Площадка ПМхш-9.6	1	31.3	

Привязан:

Инв. №

Спецификация к схеме расположения площадок (начало)

Марка	Обозначение	Наименование	Кол.	Масса, ед. кг.	Прим.
		Площадки металлические			
пм1	1.450.3-3.1 2.1.1.0.0. 04	пмхш-12.8	2	46.6	
пм2	— 25	пмхш-42.8	1	147.2	
пм3	— 22	пмхш-36.8	2	126.7	
пм4	— 15	пмхш-24.6	1	75.0	
пм5	— 24	пмхш-42.6	2	128.2	
пм6	— 18	пмхш-30.6	1	93.0	
пм7	— 28	пмхш-48.8	1	167.7	
пм8	— 19	пмхш-30.8	2	107.2	
пм9	— 21	пмхш-36.6	4	140.1	
пм10	— 16	пмхш-24.8	3	86.7	
пм11	— 29	пмхш-48.10	2	189.3	
пм12	— 10	пмхш-18.8	1	67.1	
пм13	— 14	пмхш-21.10	3	87.4	
пм14	— 12	пмхш-21.6	2	66.4	
пм15	— 39	пмхш-60.6	1	181.3	
		Лестницы.			
л1	1.450.3-3.1 1.1.1.0 — 01	млхш 45-6.8	2	24.9	
л2	— 07	млхш 45-18.8	2	76	
л3	— 16	млхш 45-36.8	1	151.2	
л4	1.450.3-3.1 1.2.1.0.0 — 13	млхш 60-42.8	1	134.0	
л5	— 10	млхш 60-36.6	1	104.6	
с1	1.450.3-3.1 3.1.0.1.0	Стремянка Сх 22	5	37.6	
		Ограждение площадок			
огп1	1.450.3-3.1 5.1.01.0 — 00	огпмхзб-10.9	11	10.5	
огп2	— 05	огпмхзб-10.21	4	20.8	
огп3	— 13	огпмхзб-10.60	3	55.6	
огп4	— 12	огпмхзб-10.54	3	48.4	
огп5	— 11	огпмхзб-10.48	3	45.3	
огп6	— 03	огпмхзб-10.15	2	16.7	
огп7	— 02	огпмхзб-10.14	4	13.9	
огп8	— 04	огпмхзб-10.18	7	18.7	
огп9	— 06	огпмхзб-10.22	2	24.4	
огп10	— 01	огпмхзб-10.12	2	21.4	
ДМ1	Лист 7	Дверца металлическая ДМ1	2	8.3	
оп-1	Лист 10	Ограждение поворотное	1	11.9	
огл1	1.450.3-3.1 4.1.1.1.0 — 00	оглмлх45-10.12	2	7.5	
огл2	— 06	оглмлх45-10.12	2	7.5	
пм17	1.450.3-3.1 2.1.1.0.0-01	лмхш-9.8	1	36.8	

ТП 901-3-256.89			-КМ
Гл. инж. проекта	Стронгин		
Нач. отд.	Ананьевский		
Гл. конс. пр.	Пикман		
Н. контр.	Антонова		
Вед. инж.	Смыслова		
Инж.	Исаева		
Провер.	Стронгин		

Главный пропуск для станции очистки воды поверхностных источников мощностью до 120 тыс. м³/сут производительностью 8 тыс. м³/сут

Схема расположения площадок в осях 6...7; Ж...К на отм. 11.000. Разрез 6-6; 33-33; 42-42; 43-43.

Стадия	Лист	Листов
Р	7	

ЦНИИЭП инженерного оборудования г. Москва

Альбом 3 часть 1

Согласовано:

Инв. № подл. | Подпись и дата | Взам. инв. №

Копировал: Логинова

Формат: А2

23717-03

Альбом 3 часть 1

29-29

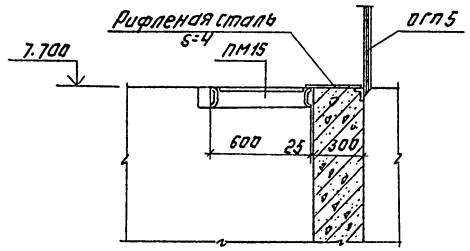

16-16

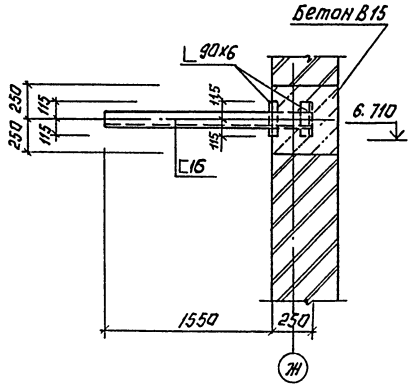

12-12

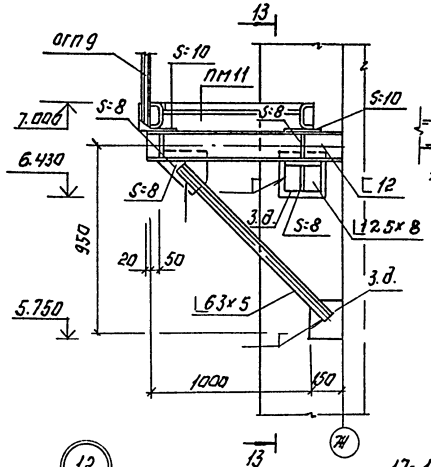

13-13

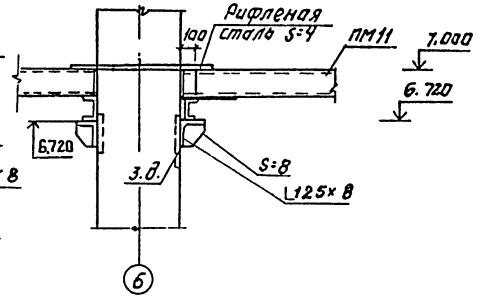

14-14

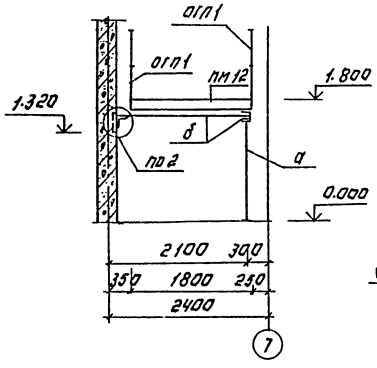

15-15

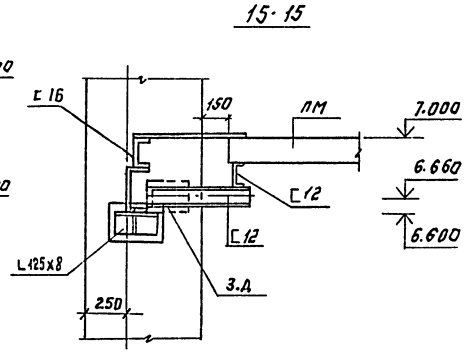

12

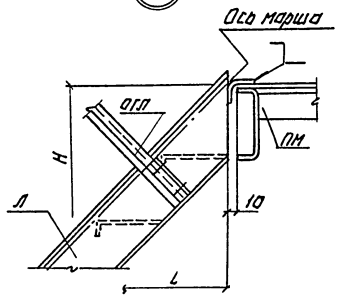

17-17

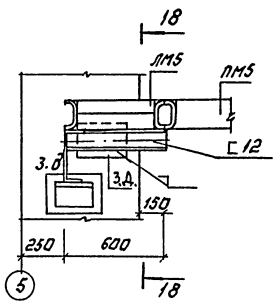

13-13

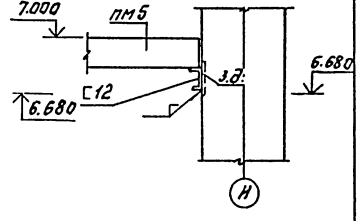

19-19

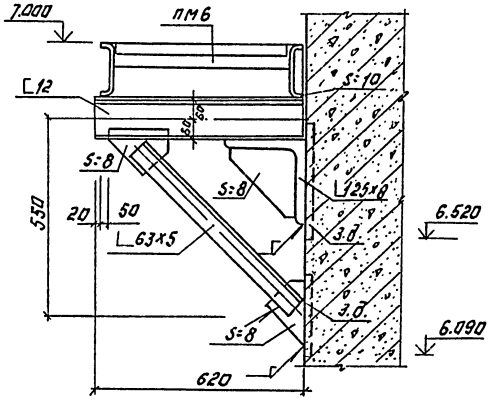

20-20

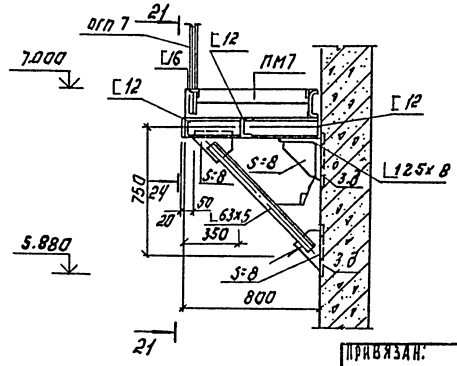

21-21

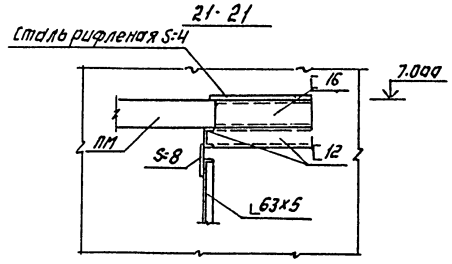

Т.П. 901-3-256.89 -КМ

Провер.	Строгин		
Инжен.	Исаева		
Вед.инж.	Смыслова		
Гл.конс.пр.	Письман		
Н.контр.	Антонова		
Начотд.	Данилевский		

Главный корпус для станции очистки воды поверхностных источников суммарной производительностью 2 и 3 тыс.м³/сут

Стадия	Лист	Листов
Р	8	

Разрезы 12-12... 21-21; 29-29.

ЦНИИЭП инженерного оборудования г. Москва

Привязан:

Инв.№

Копировал: Авдинова

Формат: А2

23714-03

Альбом 3 часть 1

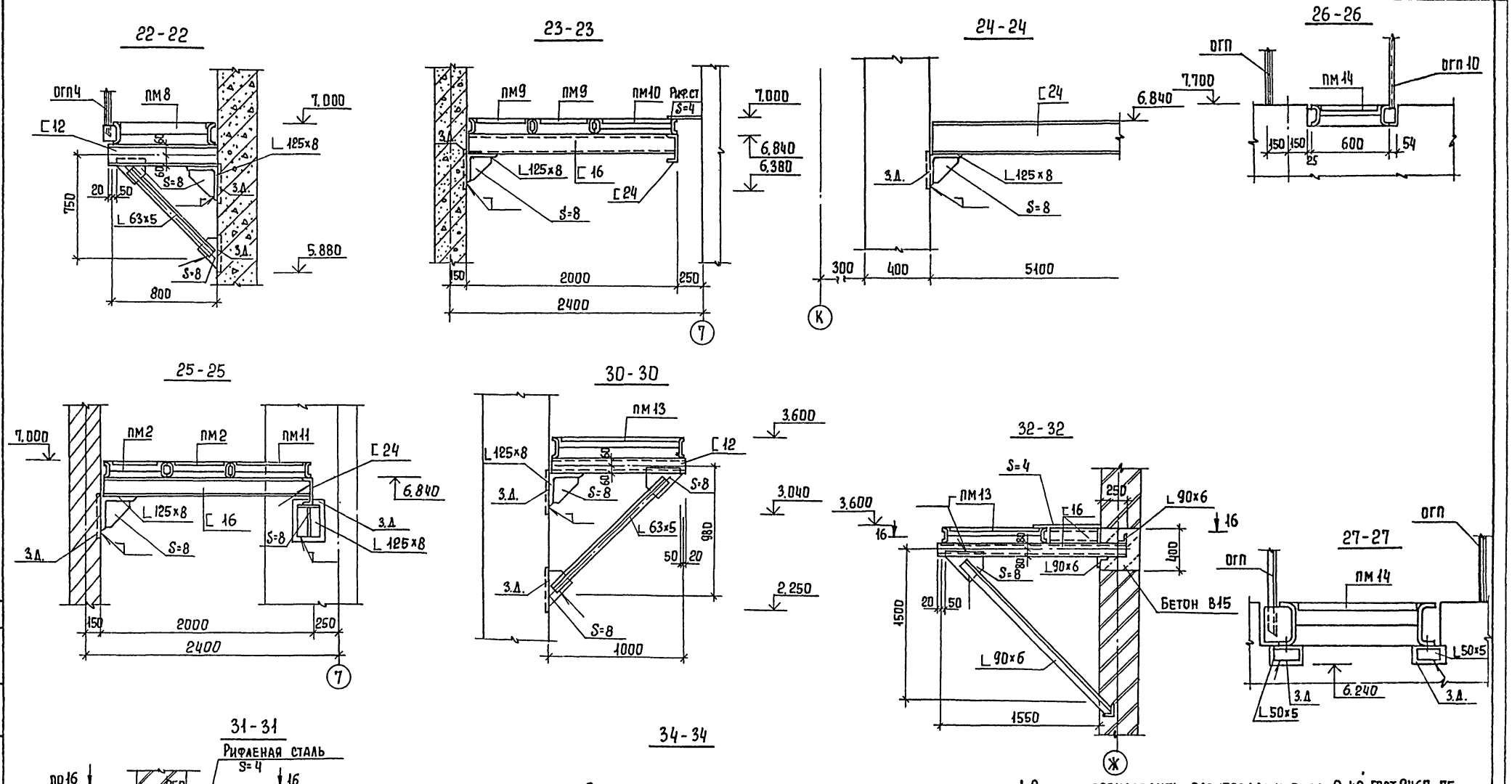

1. Сварку производить электродами типа Э-42 ГОСТ 9467-75; Катет шва 6 мм.
2. Все металлоконструкции окрасить масляной краской ГОСТ 8292-85 в два слоя по грунтовке железным суриком по олифе "Оксоль" или грунту ГФ-021 (ГОСТ 25129-82).

				ТП 901-3-256.89			-КМ
Привязан	Провер.	Стронгин		Главный корпус для станции очистки воды поверхностных источников мутностью до 120 мг/л, производительностью 8.0 тыс. м³/сут.	Стадия	Лист	Листов
	Инжен.	Исаева			Р	9	
	Вед. инж	Смыслова					
	Гл. конст.	Письман		Разрезы 22-22... 28-28; 30-30... 32-32, 34-34.	ЦНИИЭП инженерного оборудования г. Москва		
Инв. №	Н. контр	Антонова					
	Нач. отд.	Данилевский					

Копировал Еремченко

Формат: А2

Согласовано

Отдел ВГ

Новик

Инв. № подл. | Подпись и дата | Взам. инв. №

237/4-03

Альбом 3 часть 1

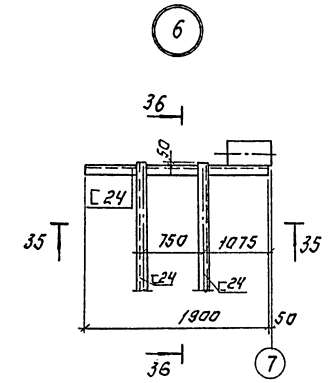

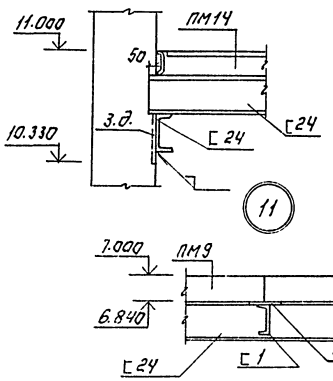

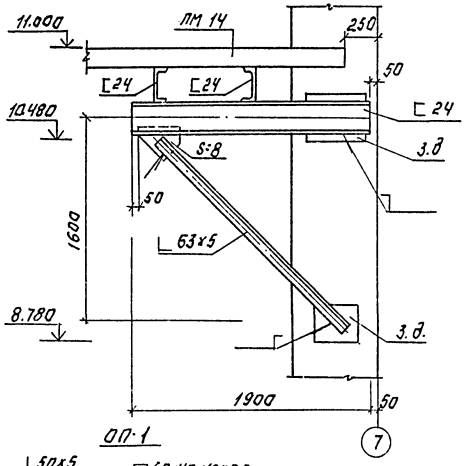

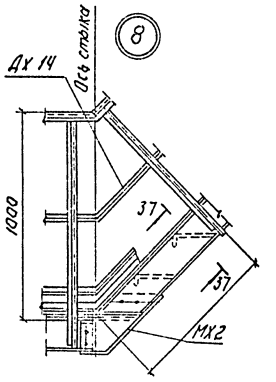



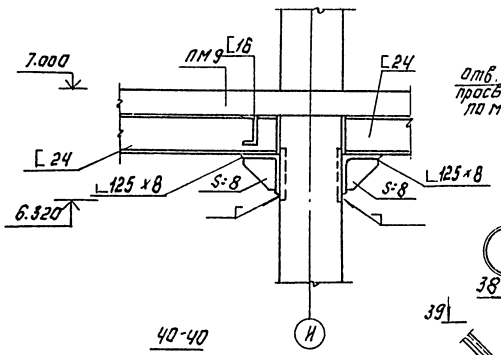

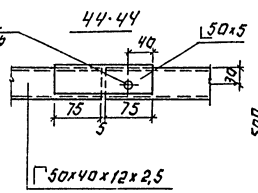

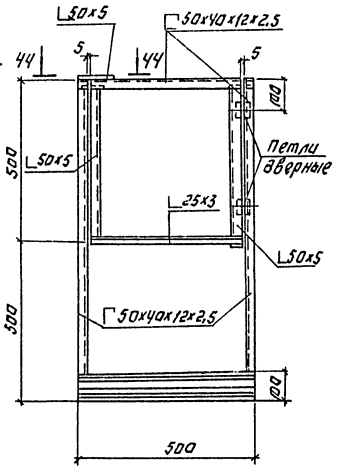

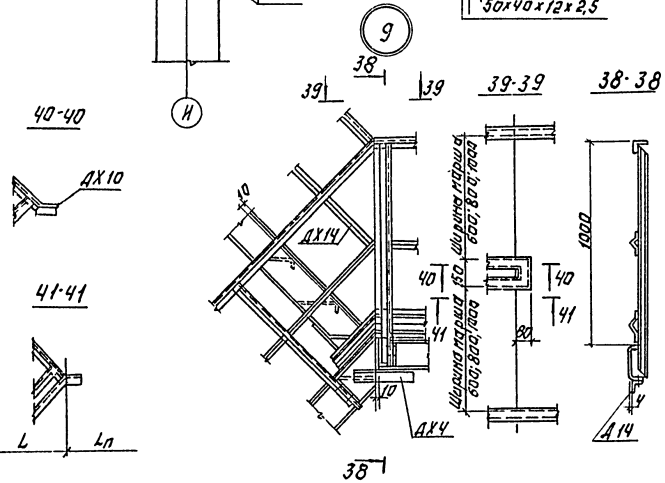

Ведомость элементов

Марка	Сечение			Опорные усилия				Марка металл.	Примечание
	Эскиз	Поз.	Состав	M кН.м	N кН	Q кН			
а	Стойка [		[10	по г	б кости				
б	Балка [		[12	—	—	6,5			
д	[		[16	—	—	5,0			
ж	[		[24	по г	б кости				
и	L		L 50х5	по г	б кости				
к	Раскос L		L 63х5	по г	б кости				

Привязан:

Инв. №

Гипронефтеспецстрой		ТП 901-3-256.89	-КМ
Инженер Исаева		Главный корпус для станции по обслуживанию вычислительных комплексов производительностью 2 х 32 ЭВМ	Стадия: Р. Лист: 10 Листов:
Нач. отд. Шатуновский		Узлы 6, 8, 11. Разрезы 35-35; 36-36; 38-38; 41-41; 44-44.	ЦНИИЭП инженерного оборудования г. Москва

Копировал: Логинова Формат: А2

237/2-03

Альбом 3 Часть 1

Схема расположения металлических площадок, лестниц и ограждений на отм. -0.200

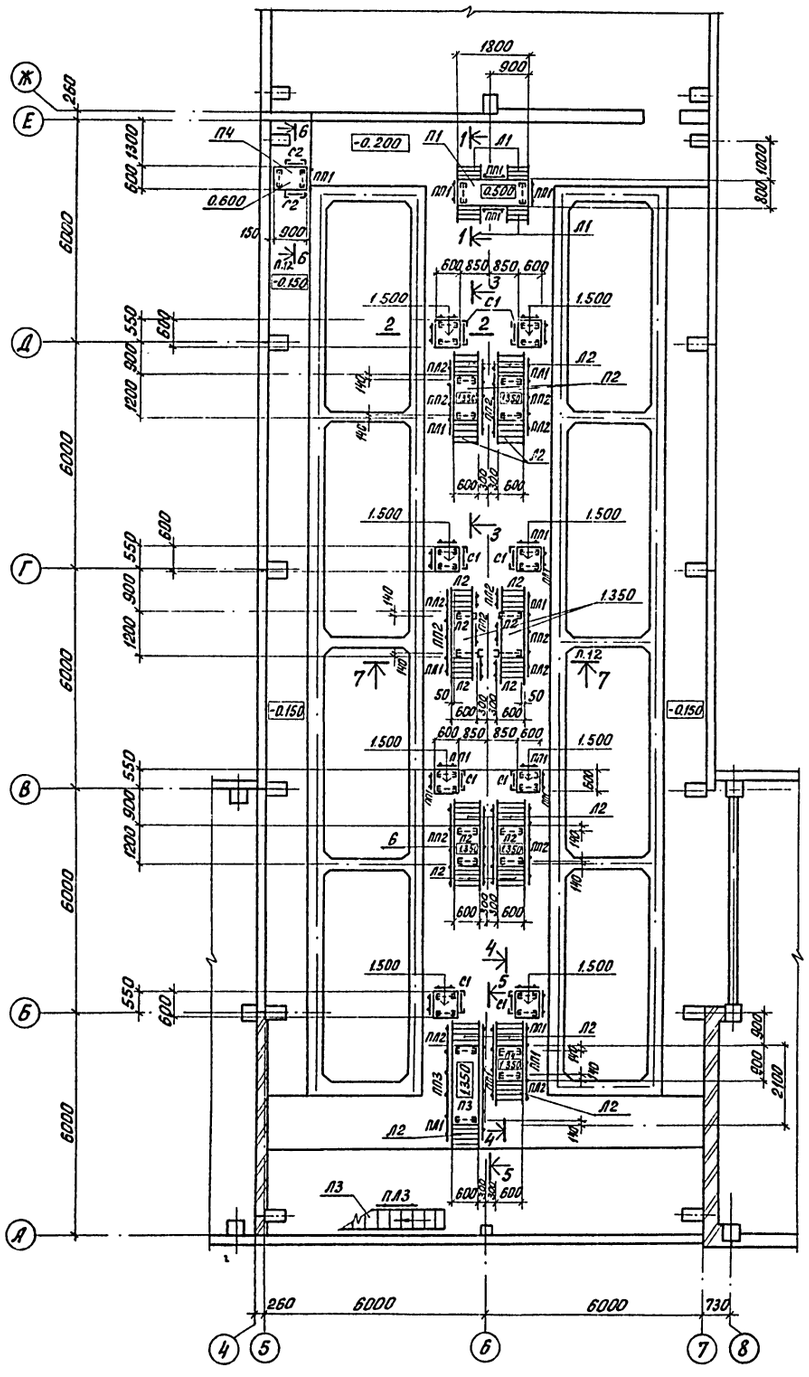

1 - 1

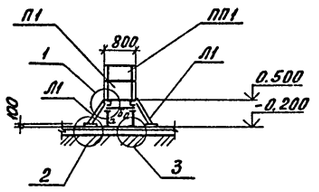

2 - 2

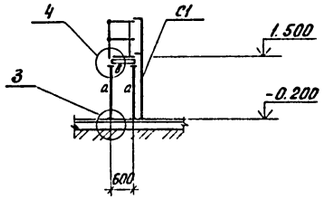

3 - 3

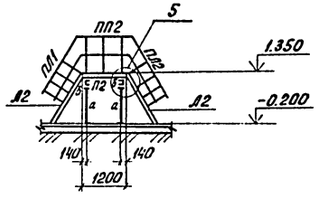

4 - 4

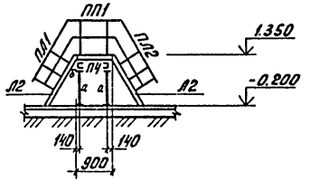

5 - 5

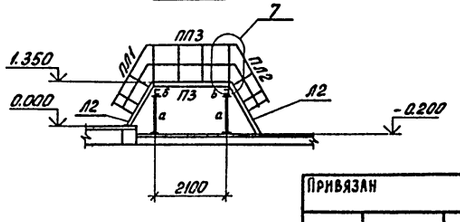

Спецификация металлических площадок, лестниц, ограждений и дополнительных элементов

Марка поз.	Обозначение	Наименование	Кол.	Масса ед.кг	Примечание
		Площадки			
П1	1.450.3-3.1 2.1.1.0.0-09	ПМХШ-18.6	1	57.9	
П2	-03	ПМХШ-12.6	6	39.8	
П3	-12	ПМХШ-21.6	1	66.4	
П4	1.450.3-3.1 2.1.1.0.0	ПМХШ-9.6	2	31.3	
П5	-16	ПМХШ-24.8	1	86.7	
		Ограждение площадок			
ПП1	1.450.3-3.1 5.1.0.1.0	ОГПМХЭБ-10.9	24	10.5	
ПП2	-01	ОГПМХЭБ-10.12	12	12.5	
ПП3	05	ОГПМХЭБ-10.21	3	20.8	
		Лестницы			
Л1	1.450.3-3.1 1.2.1.0.0	МЛХШ60-6.6	4	16.1	
Л2	-04	МЛХШ60-18.6	16	51.4	обрезать по месту
Л3	1.450.3-3.1 1.1.1.0.0-16	МЛХШ45-36.8	1	151.2	
		Ограждение лестниц			
ПЛ1	1.450.3-3.1 4.1.2.2.0-09	ОГпМЛХ60-10.12	16	6.0	
ПЛ2	1.450.3-3.1 4.1.2.2.0	ОГл МЛХ60-10.12	16	6.0	
ПЛ3	1.450.3-3.1 4.1.1.1.0-10	ОГп МЛХ45-10.36	1	24.1	
		Дополнительные элементы			
Д6	1.450.3-3.1 7.1.0.0.2-02	Д6	32	1.36	
		Стремянки			
С1	1.450.3-3.1 3.1.0.1.0-01	СХ28	8	47.0	обрезать по месту
С2	1.450.3-3.1 3.1.0.1.0	СХ22	2	37.5	-"-

Ведомость элементов

Марка	Сечение			Опорные усилия			Группа констр.	Марка металла	Примечание
	Эскиз	Поз.	Состав	M кнм	N кн	Q кн			
а	Стойка [		[10	по г	нб кос	ти	4	Вст3пс6-1	
б	Балка [		[12	–	–	1.0			
в	[		[10	–	–	0.5			

Узлы замаркированы на листе КМ12.

Привязан		Провер.	Зайцева		Т П 901-3-256.89		КМ
		Инж. II кат.	Стригина				
		Зав. гр.	Стронгин		Главный корпус для станции очистки воды поверхностных источников мутностью до 120 мг/л производительностью 8 тыс. м³/сутки	Стадия	Лист	Листов
		Гл. костр.	Письман			Р	11	
		Н. контр.	Антонова		Схема расположения металлических площадок, лестниц и ограждений на отм. -0.200 в осях 4÷8. Сечение 1-1 ÷ 5-5.	ЦНИИЭП инженерного оборудования г. Москва		
Инв. N:		Нач. отд.	Данилевский				

Согласовано

Отдел БГ | Новик

Инв. N: подл. | Подп. и дата | Взам. инв. N:

Кол. Яровая 237/4-03

Альбом 3 Часть 1

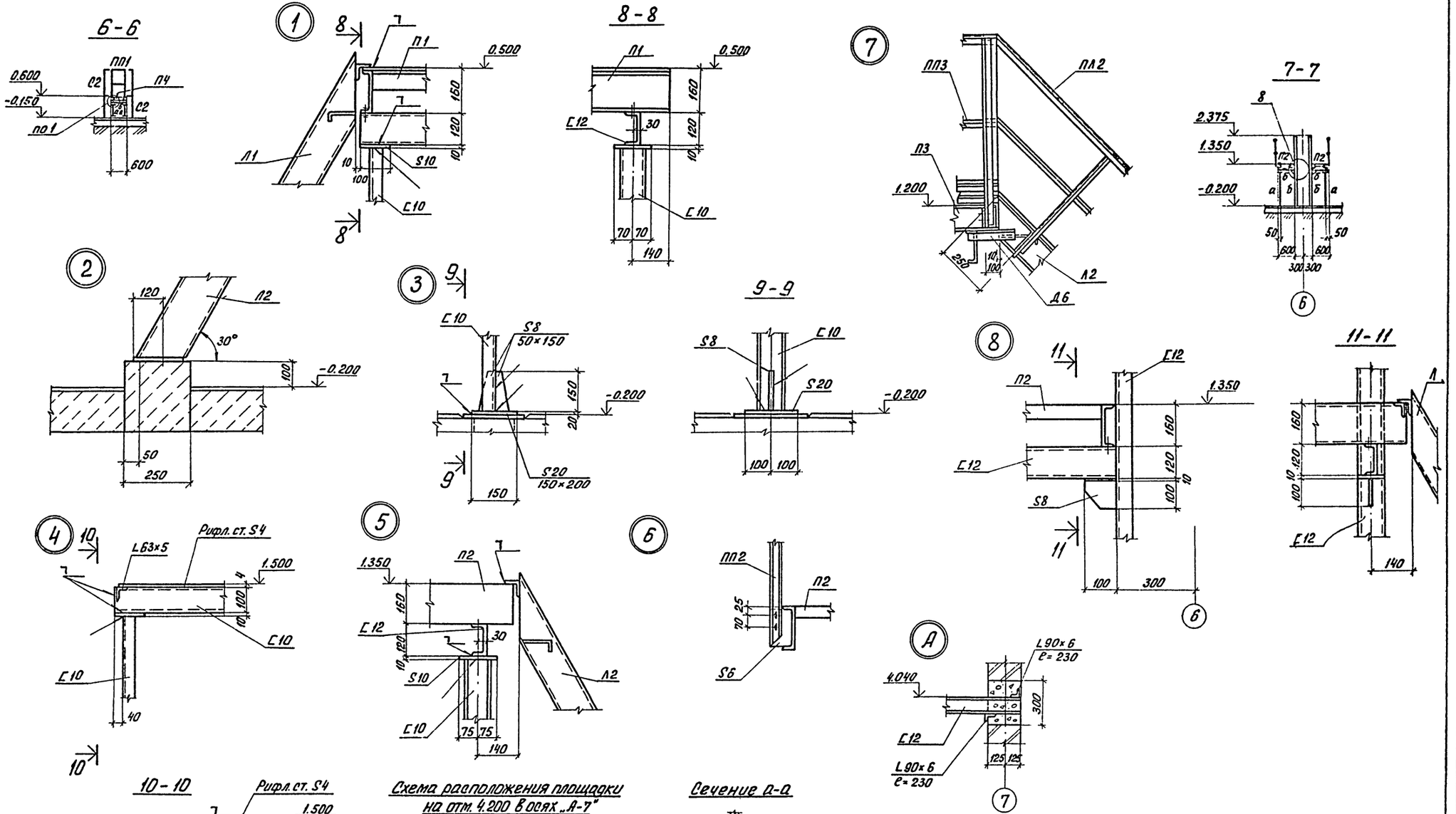

				т.п. 901-3-256.89	КМ
Привязан		Провер.	Зайцева	Главный корпус для станции очистки воды поверхностных источников мутностью до 120 мг/л производительностью 8 тыс. м³/сутки	Стадия: Р; Лист: 12; Листов:
		Инж. II кат.	Стригина		
		Зав. гр.	Строгин		
		Гл. конст.	Письман	Схема расположения металлических площадок, лестниц и ограждений на отм. -0.200, в осях 4=8 и на отм. 4.200 в осях А-Т сечение 6-6; 7-7. Узлы 4=8; А	ЦНИИЭП инженерного оборудования г. Москва
Инв. №:		Нач. отд.	Данилевски		

Инв. № подл. | Подп. и дата | Взам. инв. №

Коп. Яровая 23714-03

Альбом 3 Часть 1

Схема расположения металлических балок и площадок на отм. 3.600 в осях 4÷8

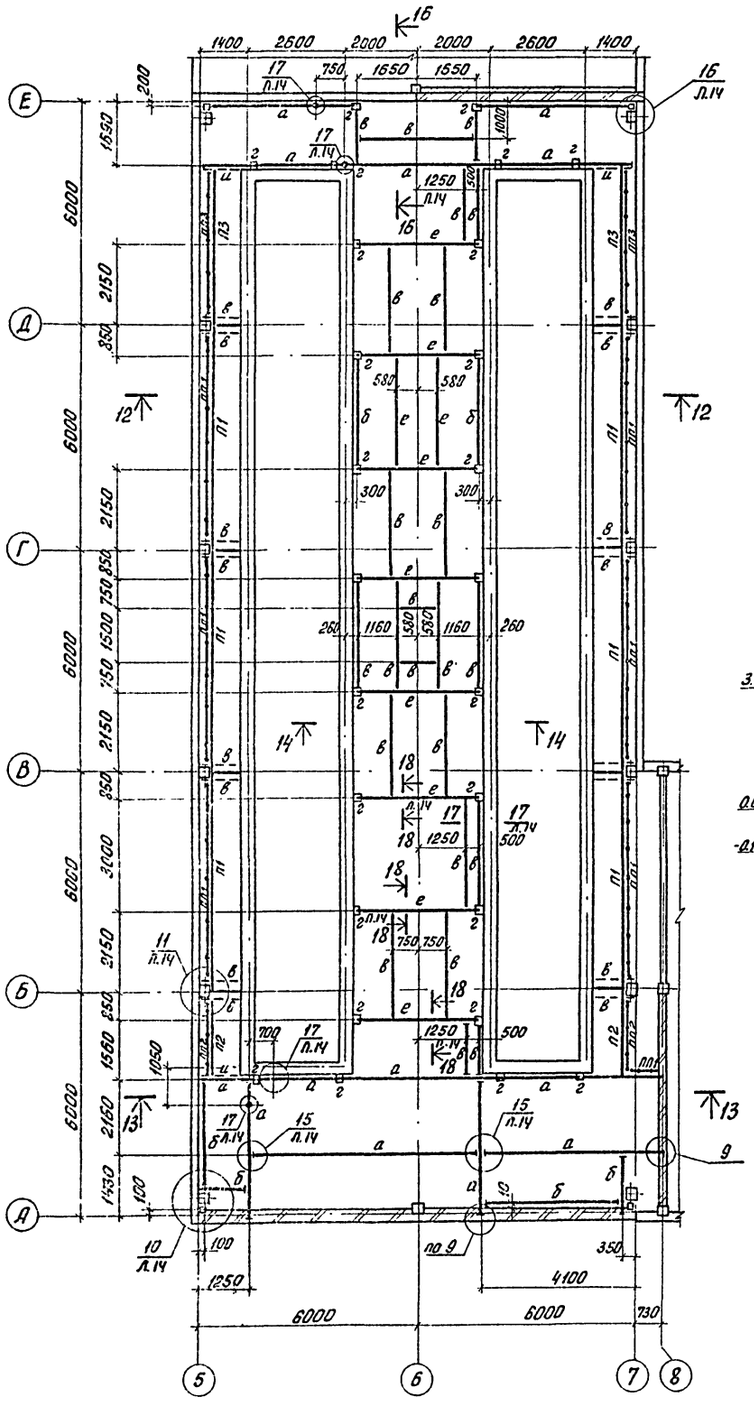

Разрез 12-12

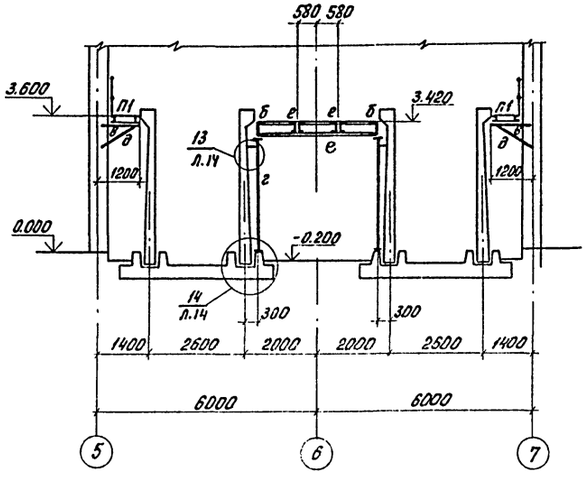

Разрез 13-13

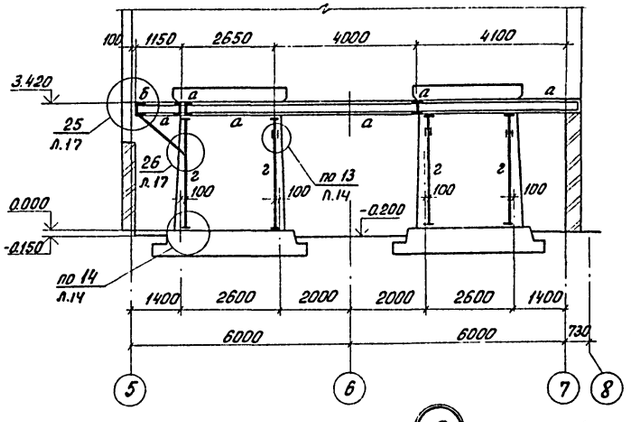

14-14

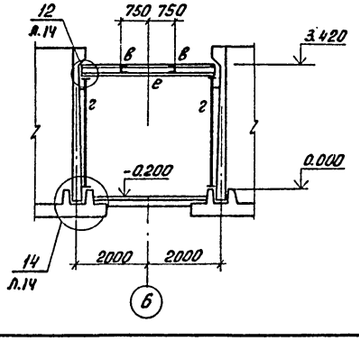

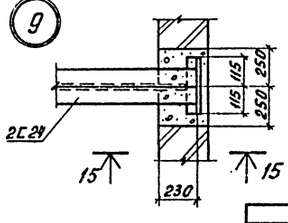

Спецификация к схеме расположения металлических площадок, балок и стоек

Марка поз.	Обозначение	Наименование	Кол.	Масса ед. кг	Примечание
		Площадки			
П1	1.450.3-3.1 2.1.1.0.0-19	ПМХШ-60.8	6	207.8	
П2	-16	ПМХШ-24.8	2	86.7	
П3	-25	ПМХШ-42.8	2	147.2	
		Ограждение площадок			
ПП1	1.450.3-3.1 5.1.0.1.0-13	ОГПМХэб-10.60	6	55.6	
ПП2	-07	ОГПМХэб-10.24	2	22.8	
ПП3	-10	ОГПМХэб-10.42	2	39.3	

Ведомость элементов

Марка	Сечение: Эскиз	Поз.	Состав	Опорные усилия: M кн.м	N кн	Q кн	Группа констр.	Марка металла	Примечание
а	Балка][		][24	51.2					
б	Балка [		[24	30.0					
в	Балка [		[12	8.1					
г	Стойка []		2[12	по гибкости					
д	Подкос L		L75×6	конструктивно					
е	Балка][		][20	31.5					
и	Подкос L		L100×7	конструктивно					

Узлы 10÷17 см на листе 14,
Узлы 25;26 см на листе 17.

15-15

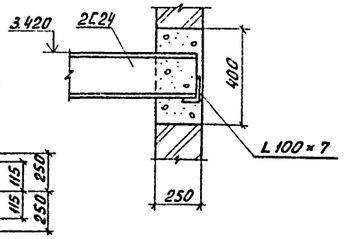

ТП 901-3-256.89				КМ
ПРОВЕР.	ЗАЙЦЕВА			
ИНЖ. II КАТ.	СТРИГИНА			
ЗАВ. ГР.	СТРОНГИН			
ГЛ. КОНСТР.	ПИСЬМАН			
Н. КОНТР.	АНТОНОВА			
НАЧ. ОТД.	ДАНИЛЕВСКИЙ			

ПРИВЯЗАН

ИНВ. №:

ГЛАВНЫЙ КОРПУС ДЛЯ СТАНЦИИ ОЧИСТКИ ВОДЫ ПОВЕРХНОСТНЫХ ИСТОЧНИКОВ МУТНОСТЬЮ ДО 120 МГ/Л ПРОИЗВОДИТЕЛЬНОСТЬЮ 8 ТЫС. М³/СУТКИ

СХЕМА РАСПОЛОЖЕНИЯ МЕТАЛЛИЧЕСКИХ БАЛОК И ПЛОЩАДОК НА ОТМ. 3.600 В ОСЯХ 5÷8. РАЗРЕЗ 12-12÷15-15. УЗЕЛ 9

СТАДИЯ	ЛИСТ	ЛИСТОВ
Р	13	

ЦНИИЭП ИНЖЕНЕРНОГО ОБОРУДОВАНИЯ г. Москва

СОГЛАСОВАНО: ОТДЕЛ ВГ НОВИК

ИНВ. №: ПОДП. И ДАТА ВЗАМ. ИНВ. №:

Коп. Яровая

Альбом 3 Часть 1

16-16

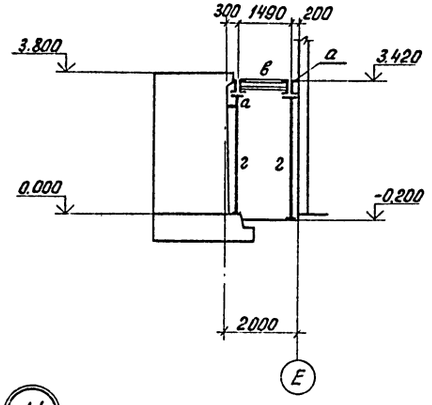

10

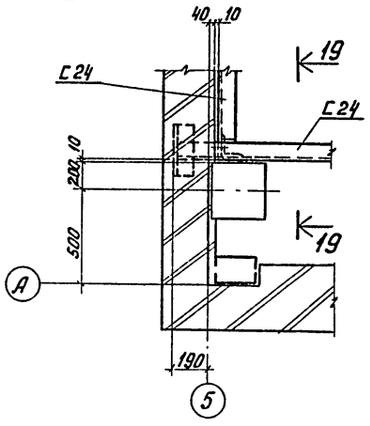

19-19

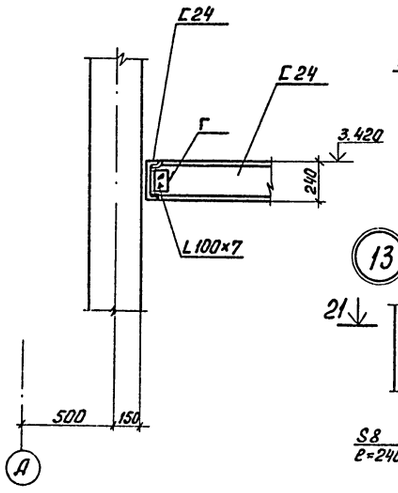

12

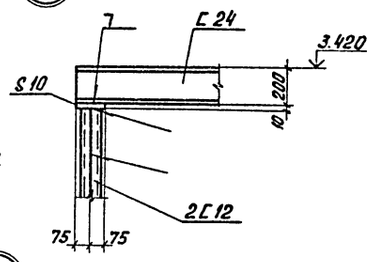

13

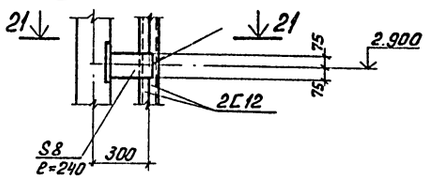

21-21

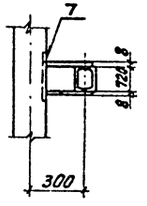

11

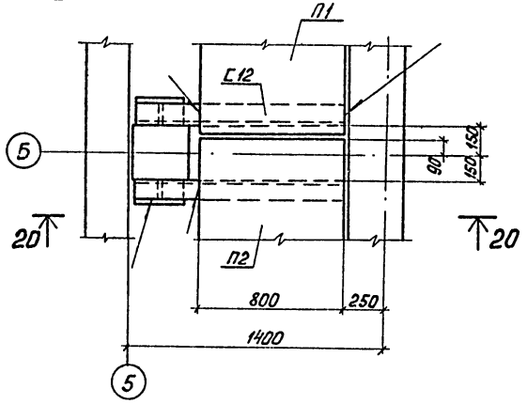

15

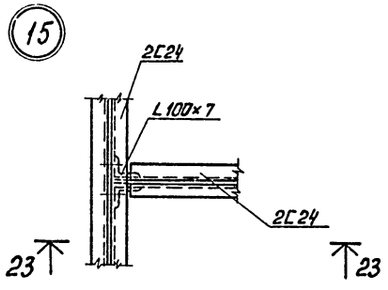

18-18

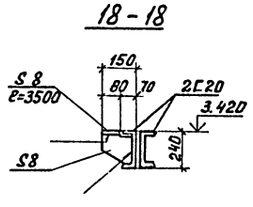

14

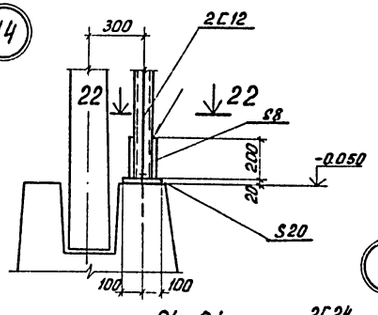

22-22

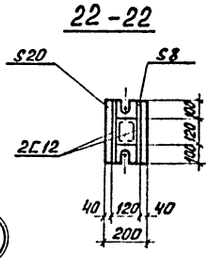

23-23

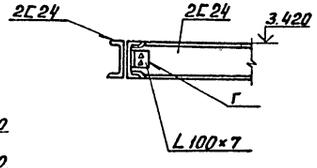

16

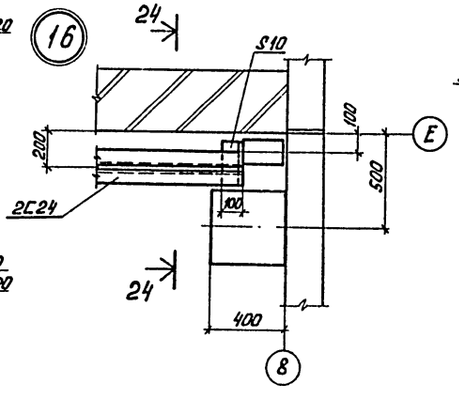

17

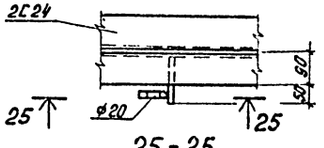

24-24

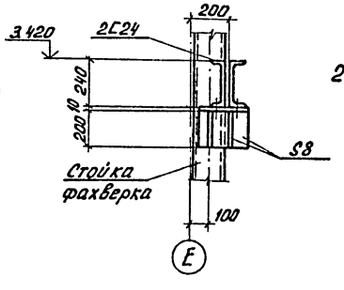

25-25

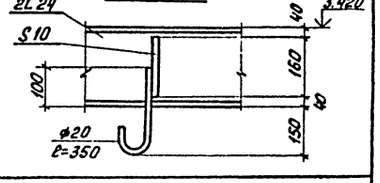

20-20

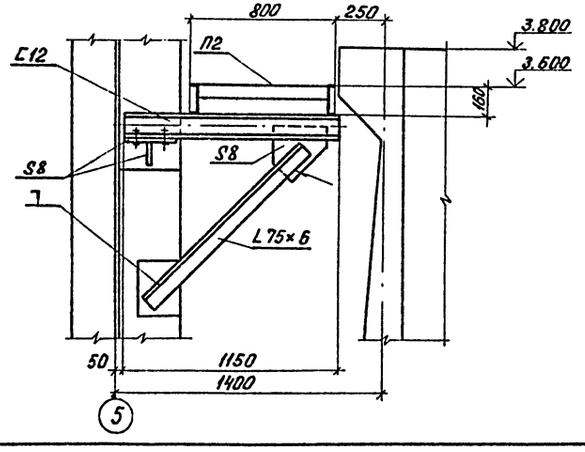

17-17

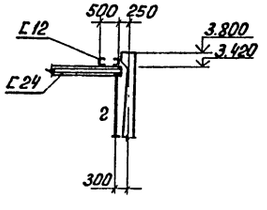

Привязан			
Инв. №:			
Провер.	Зайцева		
Инж. II кат.	Стригина		
Зав. гр.	Строгин		
Гл. конст.	Письман		
Н. контр.	Антонова		
Нач. отд.	Данилевск		

ТП 901-3-256.89 КМ

Главный корпус для станции очистки воды поверхностных источников мутностью до 120 мг/л производительностью 8 тыс. м³/сутки

Схема расположения металлических балок и площадок на отм. 3.600 в осях 5÷8. Разрез 16-16; 17-17. Узлы 40÷47

Стадия	Лист	Листов
Р	14	

ЦНИИЭП инженерного оборудования г. Москва

Инв. №: подл. | Подпись и дата | Взам. инв. №

Кол. Яровая 23714-03

Альбом 3 Часть 1

Схема расположения металлических площадок лестниц и плит на отм. 0.000 в осях 2÷4

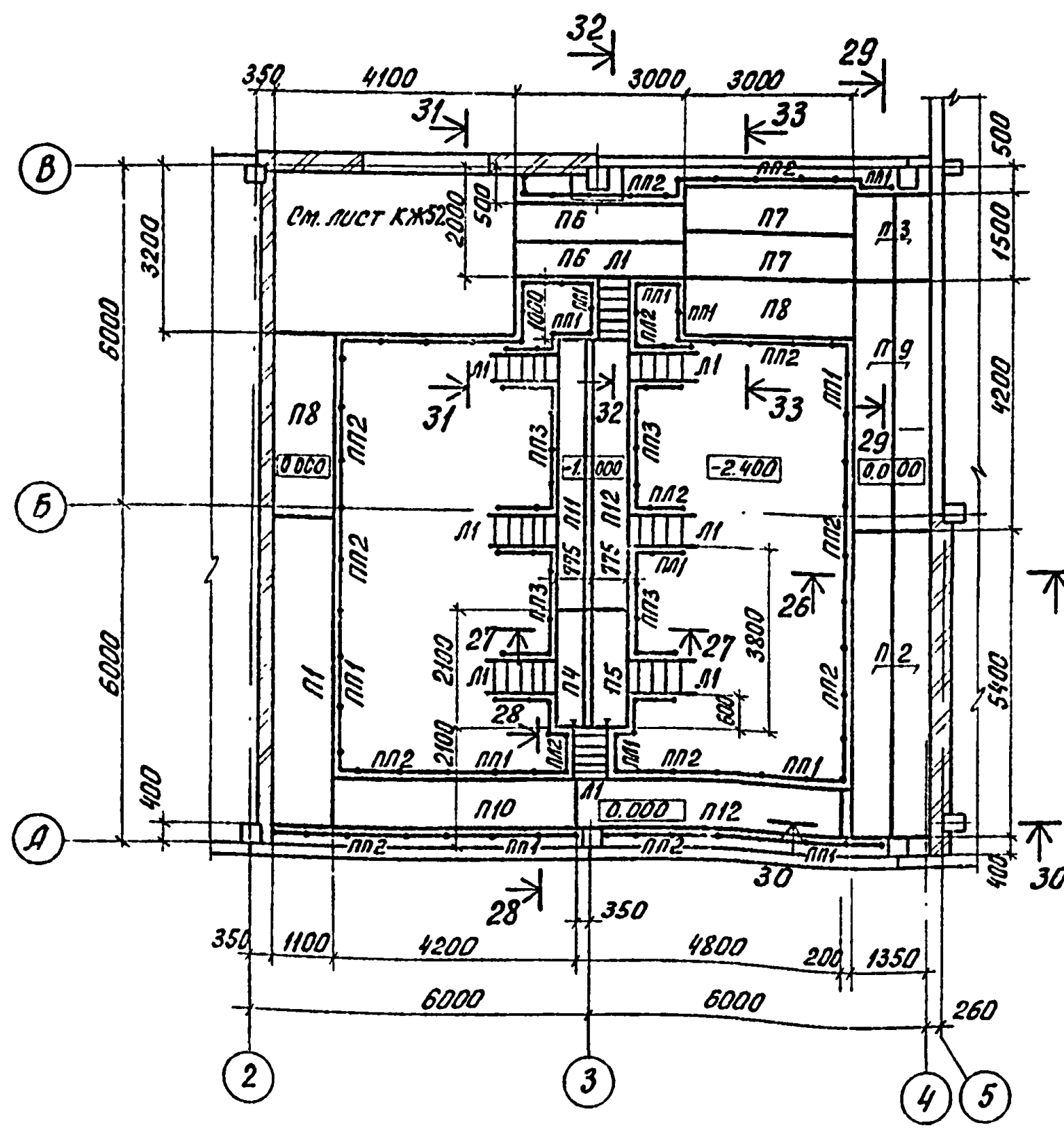

Схема расположения металлических балок и стоек в осях 2÷4

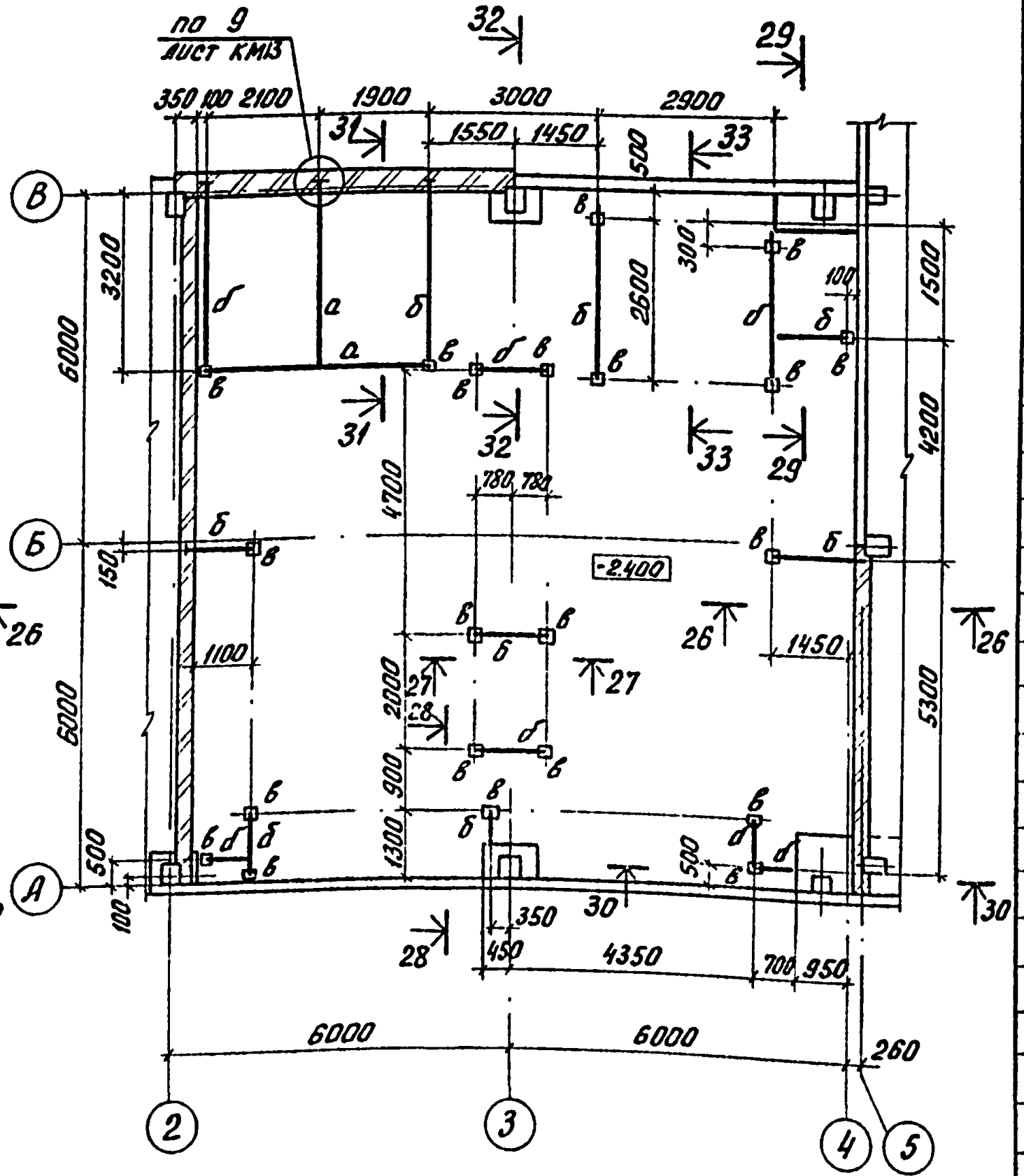

Спецификация к схеме расположения металлических площадок, лестниц и плит

Марка поз.	Обозначение	Наименование	Кол.	Масса ед. кг	Примечание
		Площадки			
П1	1.450.3-3.1 2.1.1.0.0-30	ПМХШ - 54.1.0	1	211.4	
П2	-32	ПМХШ - 54.6	2	163.3	
П3	-06	ПМХШ - 15.6	2	48.4	
П4	-12	ПМХШ - 21.6	1	66.4	
П5	-13	ПМХШ - 21.8	1	76.9	
П6	-18	ПМХШ - 30.6	2	93.0	
П7	-19	ПМХШ - 30.8	2	107.2	
П8	-20	ПМХШ - 30.10	2	121.6	
П9	-24	ПМХШ - 42.6	2	128.2	
П10	-25	ПМХШ - 42.8	1	147.2	
П11	-27	ПМХШ - 48.6	1	146.2	
П12	-28	ПМХШ - 48.8	1	167.7	
		Дополнительные элементы			
МХ1	1.450.3-3.1 7.1.0.1.1	МХ1	1	12.5	
ДХ8	7.1.0.0.3	ДХ8	2	0.26	
		Лестницы			
Л1	1.450.3-3.1 1.1.1.0.0-03	МЛХШ 45-12.6	8	45.8	
		Ограждение площадок			
ПП1	1.450.3-3.1 5.1.0.1.0	ОГПМХЭб - 10.9	11	10.5	
ПП2	-08	ОГПМХЭб - 10.30	11	29	
ПП3	-05	ОГПМХЭб - 10.21	4	20.8	
		Ограждение лестницы			
ПЛ1	1.450.3-3.1 4.1.1.10	ОГл МЛХ45-10.12	8	7.5	
ПЛ2	-06	ОГп МЛХ45-10.12	8	7.5	

31 - 31

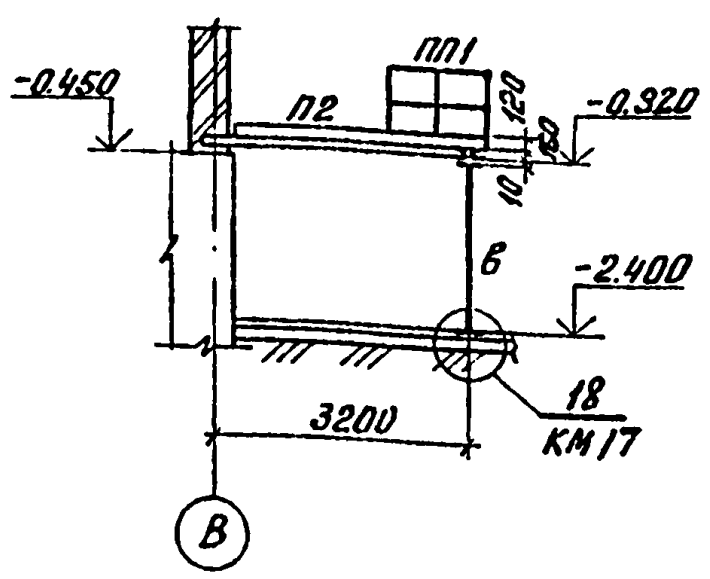

32 - 32

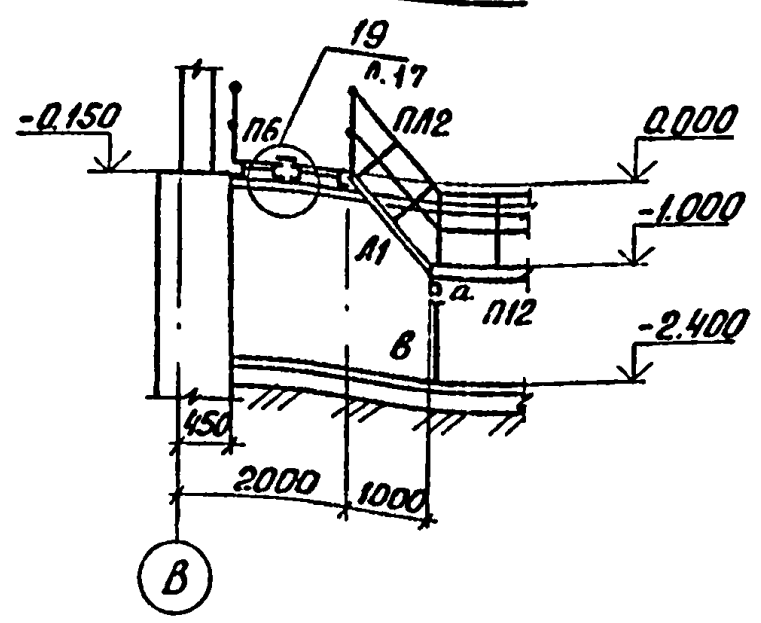

33 - 33

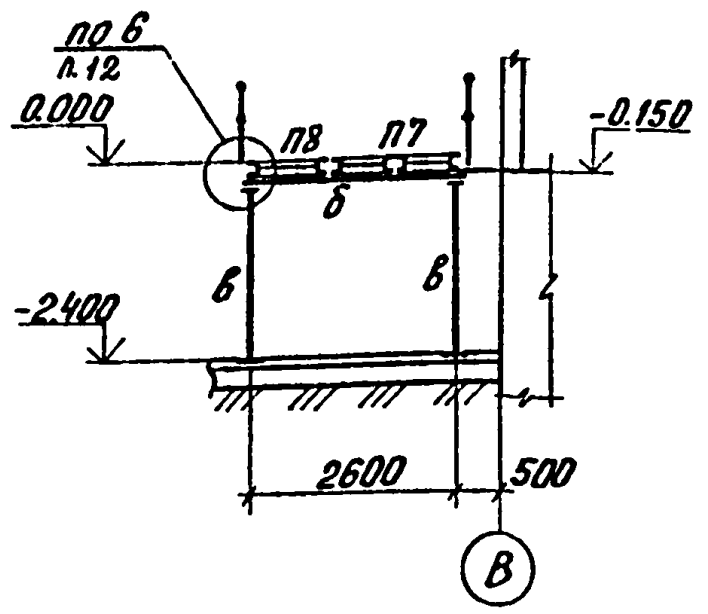

26 - 26

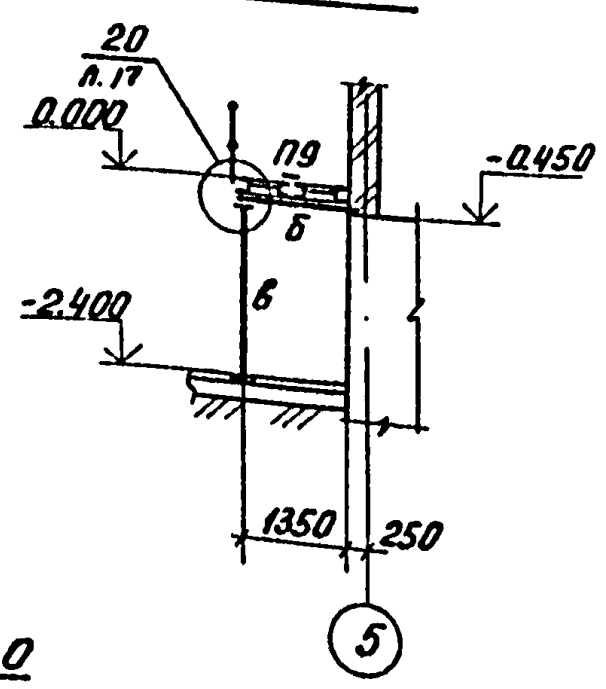

Ведомость элементов

Марка	Сечение: Эскиз	Поз.	Состав	Опорные усилия: M кН.м	N кН	Q кН	Группа констр.	Марка металла	Примечание
а	Балка][		2[16			41.6	4		
б	Балка][		12[12			24.5			
в	Стойка []		2[12	Конст	руктн	вно			

Узлы замаркированы на листах КМ12, КМ17.

27 - 27

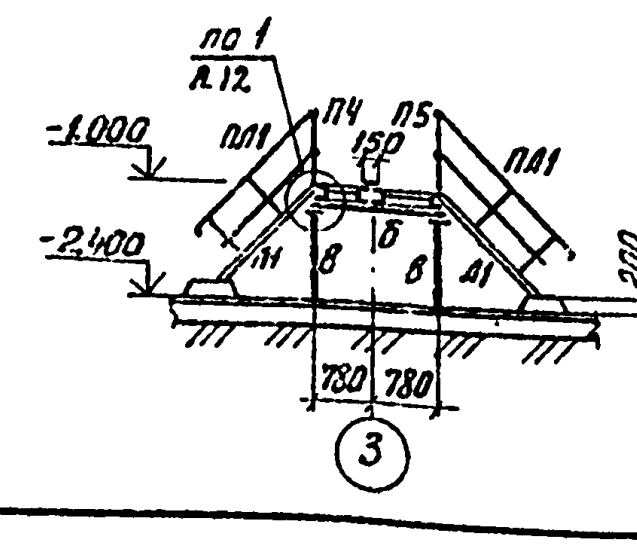

28 - 28

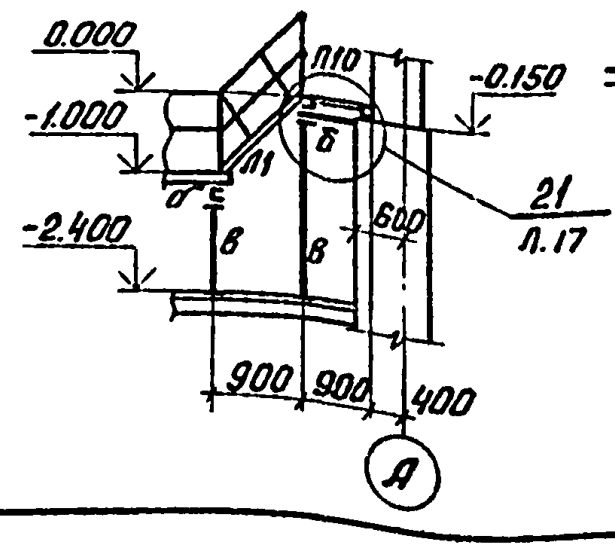

29 - 29

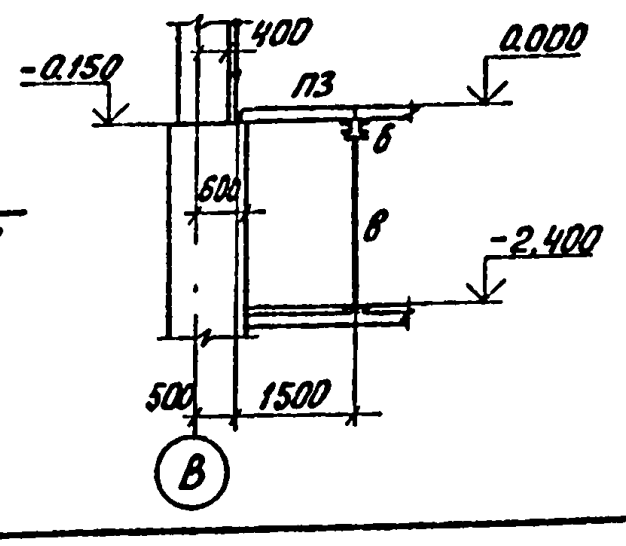

30 - 30

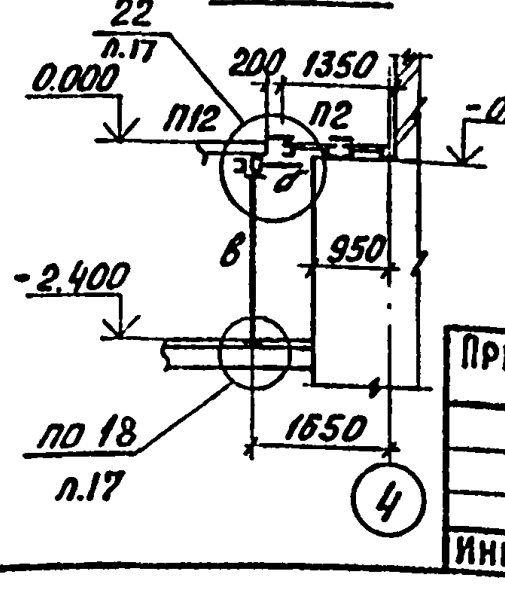

СОГЛАСОВАНО: Отдел ВГ Новик
Инв. №: подл. | Подп. и дата | Взам. инв. №
Привязан
Инв. №:

Т.П. 901-3-256.89 КМ

Провер.	Зайцева	
Инж. II кат.	Стригина	
Зав. гр.	Стронгин	
Гл. констр.	Письман	
Н. контр.	Антонова	
Нач. отд.	Данилевский	

Главный корпус для станции очистки воды поверхностных источников мутностью до 120 мг/л производительностью 8 тыс. м3/сутки

Схемы расположения металлических площадок, лестниц, плит, балок и стоек на отм. 0.000 в осях 2÷4. Разрезы 26-26 ÷ 33-33

Стадия	Лист	Листов
Р	15	

ЦНИИЭП инженерного оборудования г. Москва

Альбом 3 Часть 1

Схема расположения металлических площадок на отм. 0.000; 1.200 в осях 10-12

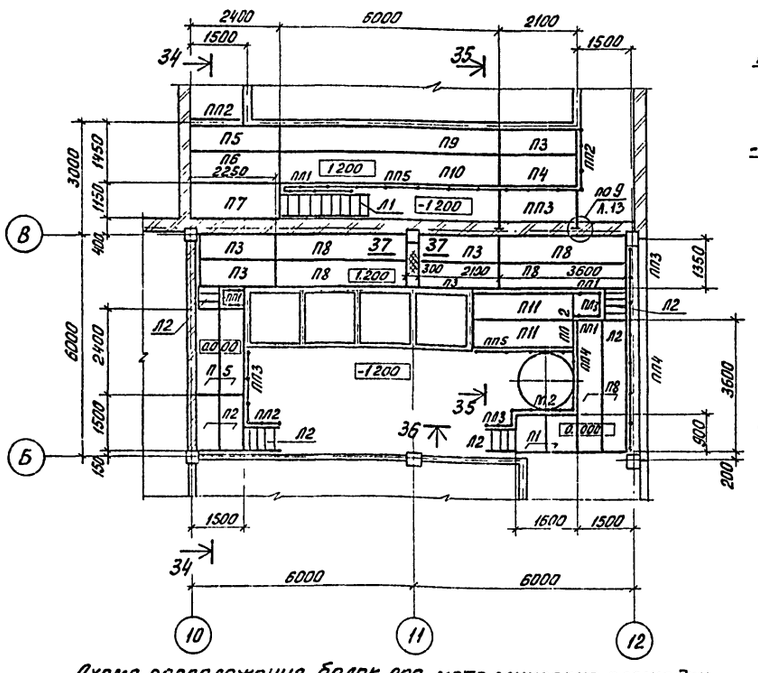

34 - 34

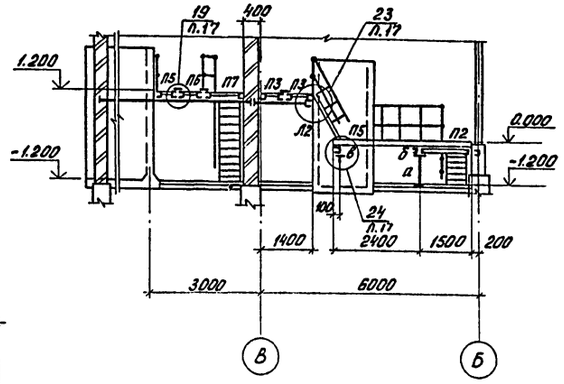

35-35

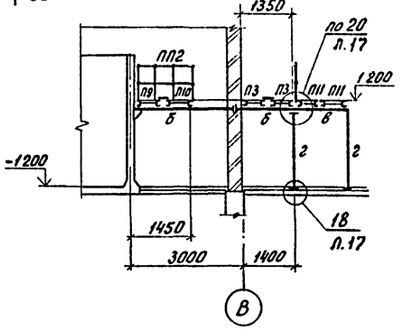

36-36

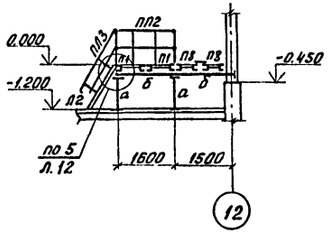

Схема расположения балок под металлические площадки

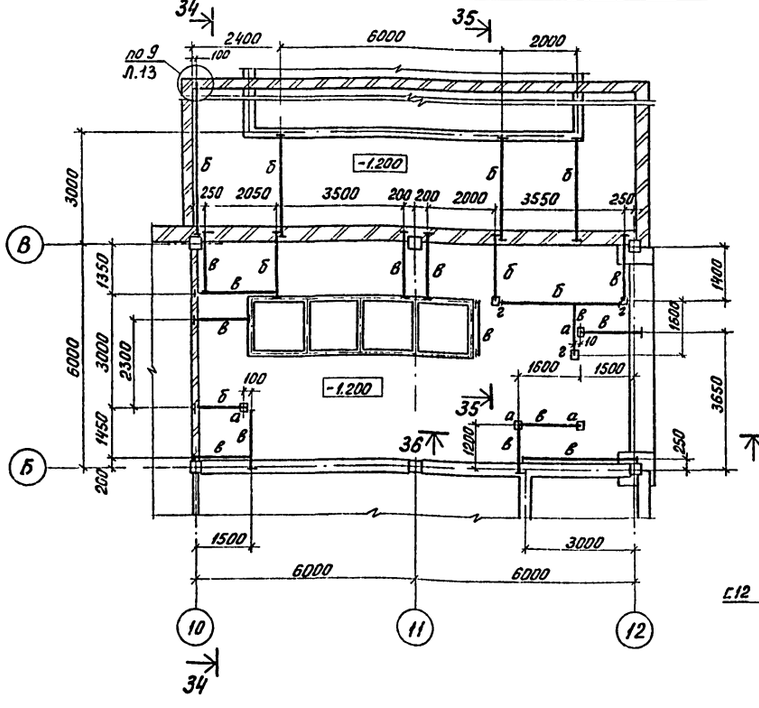

37-37

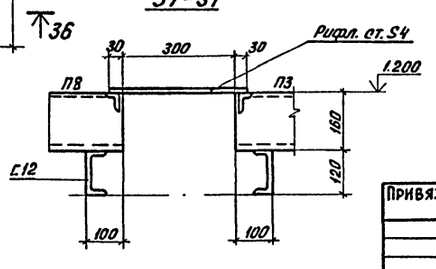

Спецификация к схеме расположения металлических площадок и балок

Марка поз.	Обозначение	Наименование	Кол.	Масса ед.кг	Примечания
		Площадки			
П1	1.450.3-3.1 2.1.1.0.0-01	ПМХШ-9.8	2	36.8	
П2	-06	ПМХШ-15.6	2	48.4	
П3	-12	ПМХШ-21.6	5	66.4	
П4	-13	ПМХШ-21.8	1	76.9	
П5	-15	ПМХШ-24.6	3	75.0	
П6	-16	ПМХШ-24.8	1	86.7	
П7	-17	ПМХШ-24.10	1	98.4	
П8	-21	ПМХШ-36.6	6	110.1	
П9	-36	ПМХШ-60.6	1	181.3	
П10	-37	ПМХШ-60.8	1	207.8	
П11	-18	ПМХШ-30.6	2	93.0	
		Ограждение площадок			
ПП1	1.450.3-3.1 5.1.0.1.0	ОГПМХЭБ-10.9	5	10.5	
ПП2	-03	ОГПМХЭБ-10.15	4	16.7	
ПП3	-05	ОГПМХЭБ-10.21	3	34.0	
ПП4	-07	ОГПМХЭБ-10.24	2	37.0	
ПП5	-08	ОГПМХЭБ-10.30	3	47.3	
		Лестницы			
Л1	1.450.3-3.1 1.1.1.0.0-10	МЛХШ 45-24.8	1	101.1	
Л2	1.450.3-3.1 1.2.1.0.0-02	МЛХШ 60-12.6	4	34.9	
		Ограждение лестниц			
ПЛ1	1.450.3-3.1 4.1.1.1.0-02	ОГпМЛХ 45-10.24	1	15.5	
ПЛ2	1.450.3-3.1 41.2.1.0-09	ОГпМЛХ 60-10.12	2	5.9	
ПЛ3	1.450.3-3.1 4.1.2.1.0	ОГпМЛХ 60-10 12	2	5.9	

Ведомость элементов

Марка	Сечение: Эскиз	Поз.	Состав	Опорные усилия: M кН м	N кН	Q кН	Группа конструкции	Марка металла	Примечание
а	Стойка [		[10	По гибкости			4		
б	Балка][		2[12			29.0			
в	Балка [		[12	–	–	5,6			
г	Стойка []		2[12	По гибкости					

Узлы замаркированы на листах КМ12 ; КМ17.

Привязан			
Инв. №:			

Провер.	Зайцева		
Инж. II кат	Стригина		
Зав. гр.	Стронгин		
Гл. констр.	Письман		
Н. контр.	Антонова		
Нач. отд.	Данилевский		

тп 901-3-256.89 КМ

Главный корпус для станции очистки воды поверхностных источников мутностью до 120 мг/л производительностью 3 тыс м³/сутки

Схема расположения металлических площадок и балок на отм. 0.000, 1200 в осях 10÷12. Разрезы 34-34 ÷ 37-37

Стадия	Лист	Листов
Р	16	

ЦНИИЭП инженерного оборудования г. Москва

Согласовано: Отдел 81 Новик. Инв. № подл. | Подп. и дата | Взам. инв. №

Коп Яровая

23712-03

Альбом 3 Часть 1

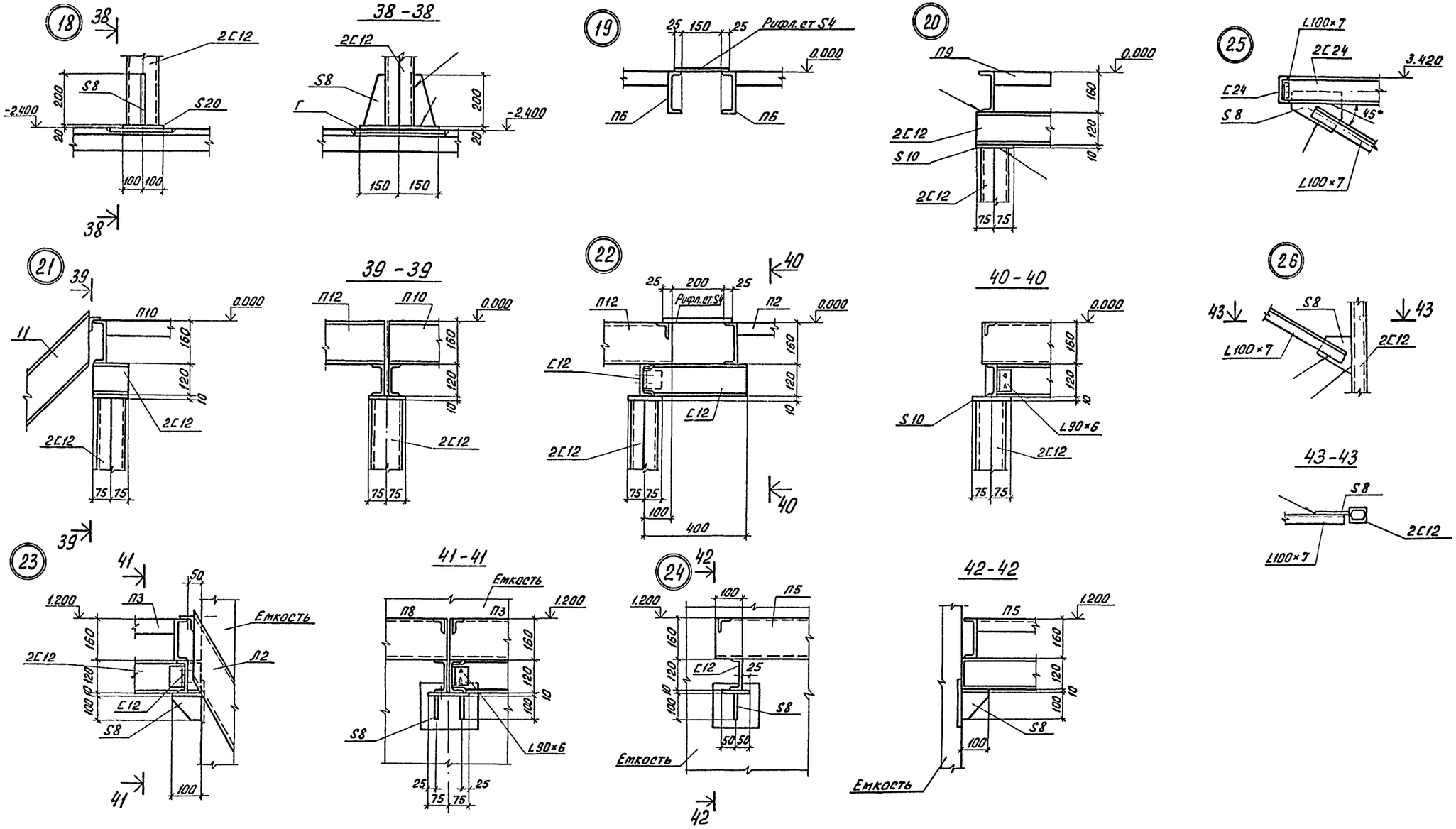

				Т.П. 901-3-256.89	КМ
Привязан		Провер.	Зайцева	Главный корпус для станции очистки воды поверхностных источников мутностью до 120 мг/л производительностью 8 тыс. м³/сут.	Стадия: Р; Лист: 17; Листов:
		Инж. II кат.	Стригина		
		Зав. гр.	Строгин		
		Гл. конст.	Лисьман	Схема расположения металлических площадок на отм. 0.000 и 1.200 в осях 2-4 и 10-12. Узлы 18÷26.	ЦНИИЭП инженерного оборудования г. Москва
Инв. №:		Н. контр.	Антонова		
		Нач. отд.	Данилевский		

Инв. №: подл. | Подп. и дата | Взам. инв. №:

Кол. Ярабая

2.3714-0.3

Альбом 3 часть 1

Схема расположения путей подвесного транспорта и монорельса на отм. 7.200 и 13.200

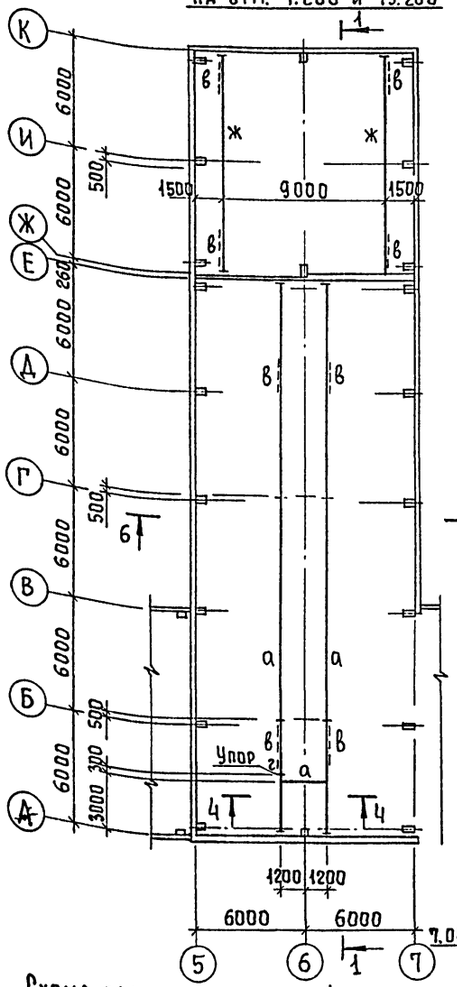

Схема расположения путей подвесного транспорта на отм. 3.600

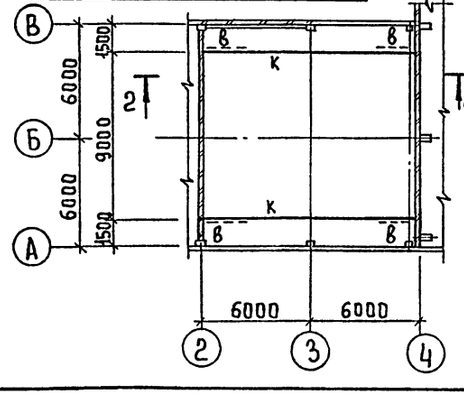

Схема расположения путей подвесного транспорта и монорельса на отм. 4.200

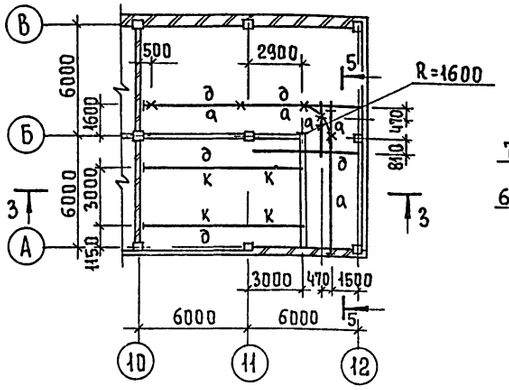

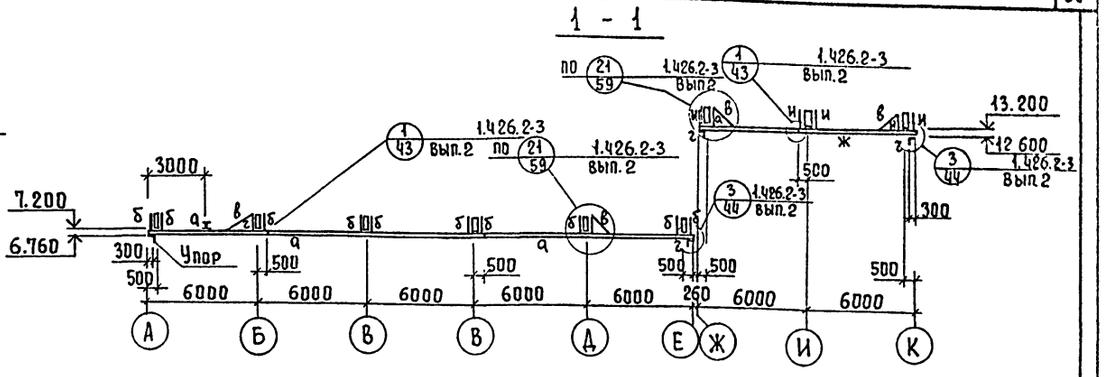

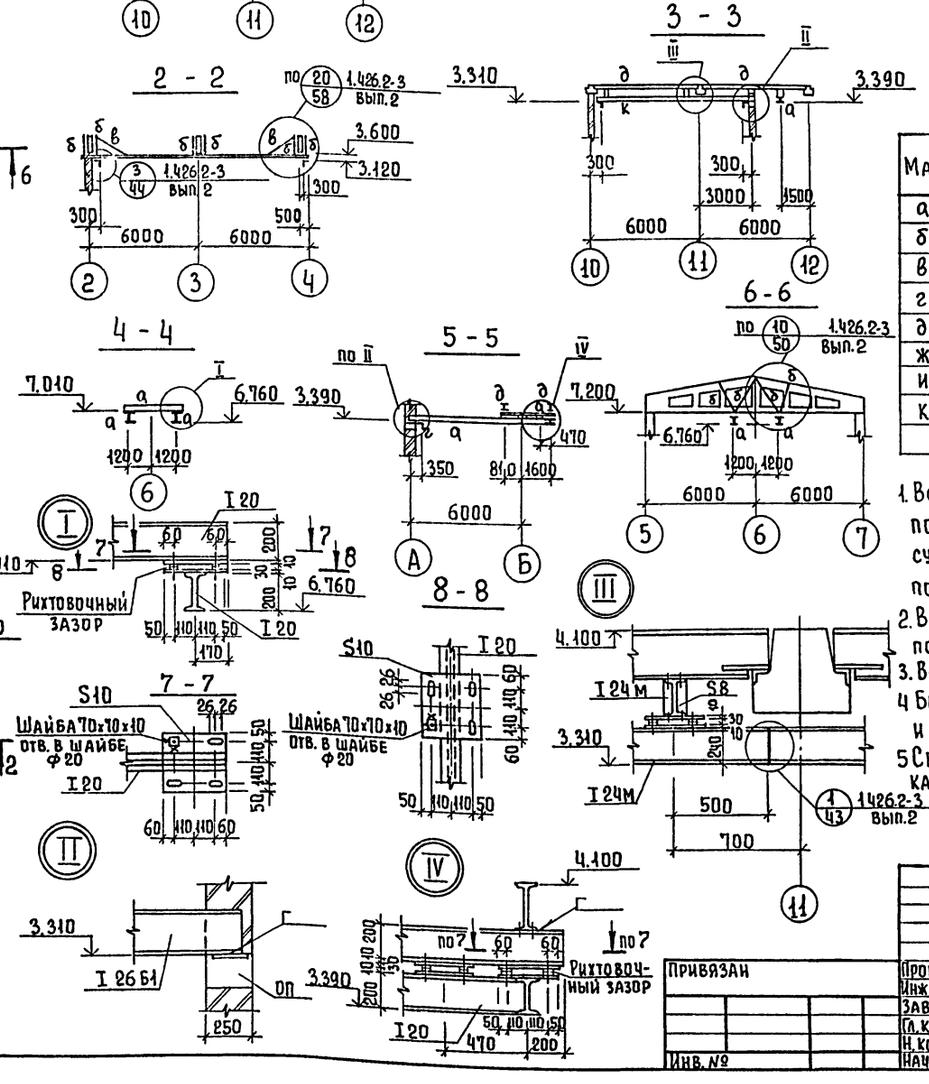

Ведомость элементов

Марка	Сечение: Эскиз	Поз	Состав	Опорные усилия: M кн. м	N кн	Q кн	Группа констр	Марка металла	Примечание
а	I		I 20			18.0	2		
б	⊐⊏ 216		Гн. пр. 2⊏60×32×3	1.0	26.0		3		
в	L		L63×5	по гибкости			4		
г	L		L100×7	конструктивно			4		
д	I		I 26 Б1			20.0	2		
ж	I		I 36 М			55.0	2		
и	⊐⊏ 216		Гн пр. 2⊏60×50×3	1.5	60.0		3		
к	I		I 24М			25.0	2		

1. Все стальные конструкции окрасить масляной краской по ГОСТ 8292-85 за 2 раза по грунтовке из железного сурика густотертого на олифе "Оксоль", на ездовую поверхность краска не наносится.
2. В местах монтажных стыков монорельса ездовую поверхность зачистить заподлицо с основным металлом.
3. Все монтажные соединения на болтах и сварке.
4. Болты нормальной точности М16 в подкрановых путях и М12 в монорельсах ГОСТ 7798-70*, гайки по ГОСТ 5915-70*
5. Сварку производить электродами типа Э42 ГОСТ 9467-75, катет шва 6 мм.

Т.П. 901-3-256.89 КМ

Провер.	Зайцева		
Инж II к	Стригина		
Зав. гр.	Стронгин		
Гл. конст	Письман		
Н. контр	Антонова		
Нач. отд	Данилевский		

Главный корпус для станции очистки воды поверхностных источников мутностью до 120 мг/л производительностью 8 тыс. м³/сут

Схема расположения путей подвесного транспорта и монорельса

Стадия	Лист	Листов
Р	18	

ЦНИИЭП инженерного оборудования г. Москва

Привязан

Инв. №

Копировал Еремченко

Формат А2

23714-03

Согласовано

Отдел ВГ | Новик

Инв. № подл. | Подпись и дата | Взам. инв. №

Часть 1

Альбом 3

Схема расположения пожарных лестниц и ограждения

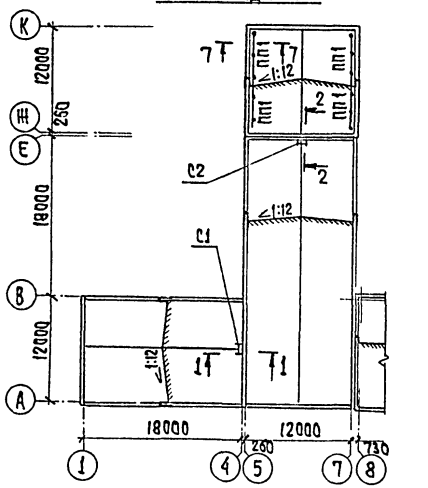

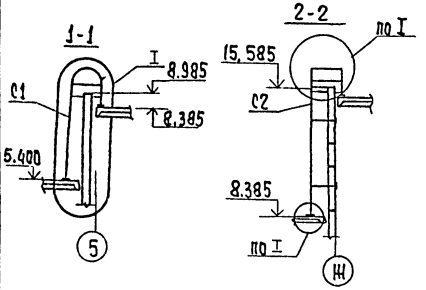

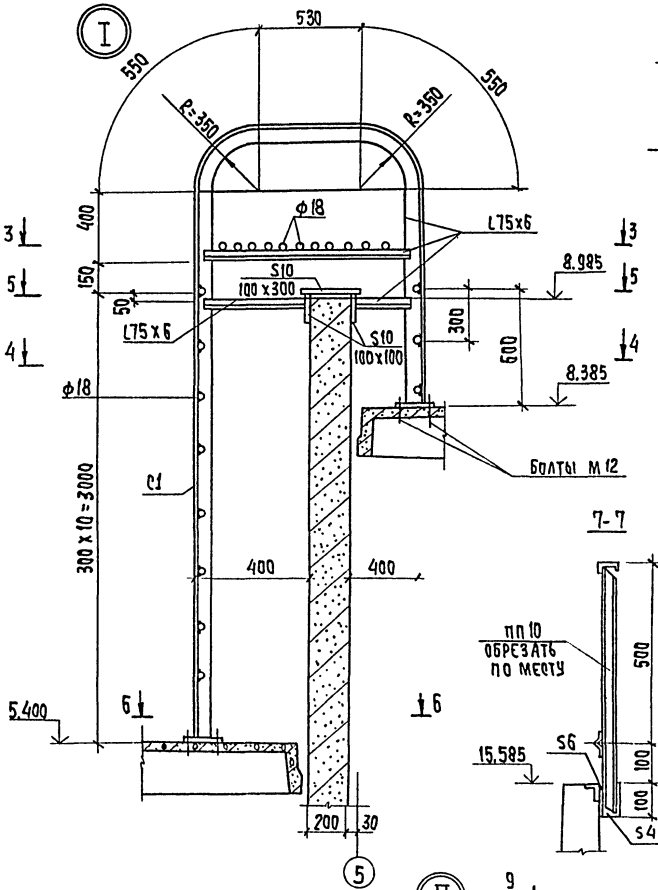

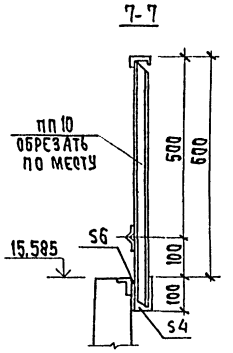

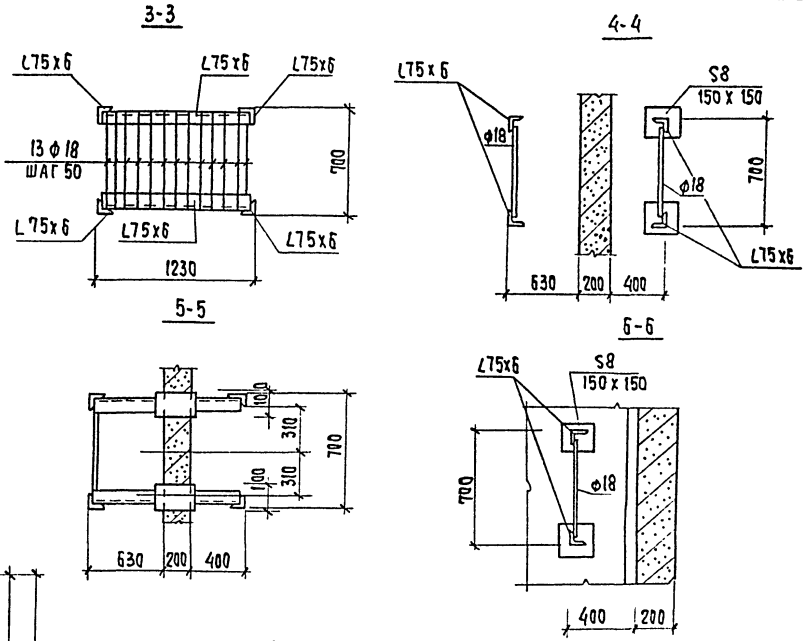

Спецификация к схеме расположения площадки.

Марка, поз.	Обозначение	Наименование	Кол.	Масса ед.кг
		Площадки		
П1	1.450.3-3.1 2.1.1.0.0-16	ПМХШ-248	1	86,7
		Лестницы		
Л1	1.450.3-3.1 1.1.1.0.0-19	МЛХШ45-42.8	1	176,3
		Ограждение лестниц		
Пл1	1.450.3-3.1 4.1.1.1.0-11	ОГпМлХ45-10.42	1	27.7
		Ограждение площадок		
ПП1	1.450.3-3.1 5.1.0.1.0-08	ОГПМХэ δ-10.30	4	47.3
ПП2	-07	ОГПМхэ δ-10.24	1	37.0

Ведомость элементов.

Марка	Сечение			Опорные усилия			Группа конст.	Марка металла	Примечан.
	Эскиз	Поз.	Состав	M кн·м	N кг	Q км			
а	С		С12			2,5	4		

Схема расположения площадки на отм. 4.200 по оси „В-10"

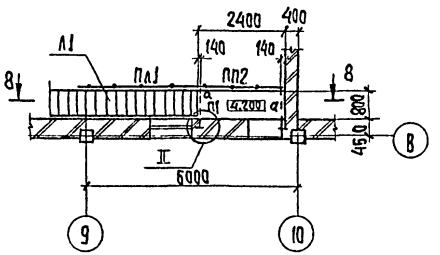

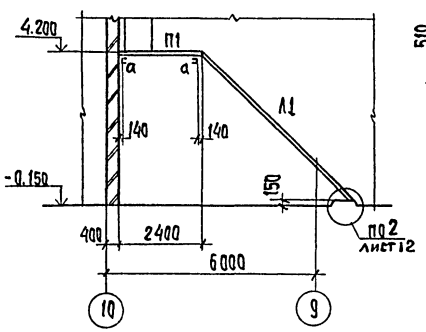

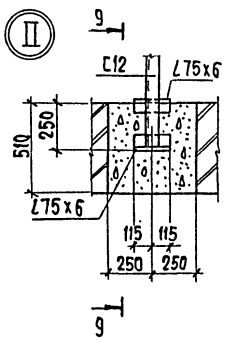

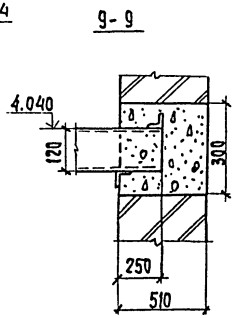

Узлы замаркированы на листе КМ12

ТП 901-3-256.89									КМ
Привязан			Провер.	Зайцева		Главный корпус для станции очистки воды поверхностных источников мутностью до 120мг/л производительностью 8 тыс. м3/сутки	Стадия	Лист	Листов
			Инж. II кат.	Стригина			Р	19	
			Зав. гр.	Стронгин					
			Гл. конст.	Письман		Схема расположения пожарных лестниц и ограждений и площадки на отм. 4.200 по оси „В-10"	ЦНИИЭП инженерного оборудования г. Москва		
Инв. №			Н. конт.	Антонова					
			Нач. отд.	Данилевский					

Копировал: Хюппенен

Формат А2

23714-03

Согласовано: Отдел АСП, Двойник

Инв. № подл. | Подпись и дата | Взам. инв. №

Альбом 3 часть 1

Ведомость чертежей основного комплекта АЗ

Лист	Наименование	Примечание
1	Общие данные	
2	План фундаментов под оборудование лотков и емкостей. Разрез 1-1; 2-2	
3	Узлы 1÷4. Деталь пропуска полиэтиленовых труб	
4	Планы полов	
5	Ведомость объемов антикоррозионных работ	

Ведомость ссылочных документов

Обозначение	Наименование	Примечание
СНиП 2.03.11-85	Защита строительных конструкций от коррозии	
СНиП 3.04.03-85	Защита строительных конструкций и сооружений от коррозии	
ВСН 214-82 ММСС-СССР	сборник инструкций по защите от коррозии	
СНиП II-В.8-71	Полы. Нормы проектирования	

Внимание!

Данным проектом для антикоррозийных покрытий применены токсичные легковоспламеняющиеся горючие материалы, в связи с чем при выполнении работ необходимо:

1. Строго соблюдать правила по технике безопасности, предусмотренные СНиП III-4-80;
2. Строго выполнять мероприятия по предупреждению взрыва и распространению очага возгорания согласно СНиП 2.09-02.85 и СНиП 2.01.02-85

Типовой проект разработан в соответствии с действующими нормами и правилами и предусматривает мероприятия обеспечивающие взрывобезопасность и пожаробезопасность при выполнении химзащитных работ

Главный инженер проекта /Письман/

Условия эксплуатации конструкций зданий и сооружений

Номер (обозначение), наименование отметки, координирующие оси помещения (участки) объекта защиты	Характеристика жидких сред: Наименование или химический состав	Концентрация мг/л, г/л, %	температура °С	интенсивность воздействия агрессивной среды на полы	механическое воздействие на полы	Вид уборки пола	Характеристика воздушных сред: наименование или химический состав	концентрация, мг/м3	температура °С (min)	относительная влажность %	особые условия эксплуатации	Вид защиты
отделение растворно-хранилищных баков коагулянта оси "В-Г" 10-12'	$Al_2(SO_4)_3$	17%	5-20	малая	слабое	мокрый	следы H_2SO_4		5	75	-	по типу 10 несущие и ограждающие конструкции см. лист 4.
Дозаторная оси "Б-В" "10-12"	$Al_2(SO_4)_3$	17%	16-20	малая	слабое	мокрый	следы H_2SO_4		16	75	-	

Общие указания

1. Приемку и подготовку поверхности под антикоррозийную защиту, выполнение химзащитных работ и контроль качества производить согласно СНиП 3.04.03-85 "Защита строительных конструкций и сооружений от коррозии" и "Сборнику инструкций по защите от коррозии ВСН 214-82 ММСС СССР
2. Перед выполнением работ по защите полов должна быть проверена величина уклонов.
3. Антикоррозионная защита принята на основании проекта выполненного институтом "Проектхимзащита" г. Днепропетровск заказ N 1044 и письма института "Проектхимзащита" N1-10/233 от 20.02.1986 г
4. Применение герметика У-30М подлежит обязательному согласованию с местным санитарным врачом (если вода питьевого качества).

Согласовано: Штеп Н.І. Новик

Инв. № подл. | Подпись и дата | Взам. инв. №

Привязан			
Инв. №			
ТП 901-3-256.89			АЗ
Главный корпус для станции очистки воды поверхностных источников мутностью до 120 мг/л производительностью 8 тыс м³/сут		Стадия	Лист	Листов
		Р	1	5
Провер. Строгин	Общие данные	ЦНИИЭП инженерного оборудования г. Москва		
Гл. инж. Макарищев				
Гл. конст. Письман				
Н. контр. Антонова				
Нач. отд. Даниловский				

Копировал Родлевская 23714-03 Формат А2

Альбом 3 Часть 1

План фундаментов под оборудование, лотков, емкостей

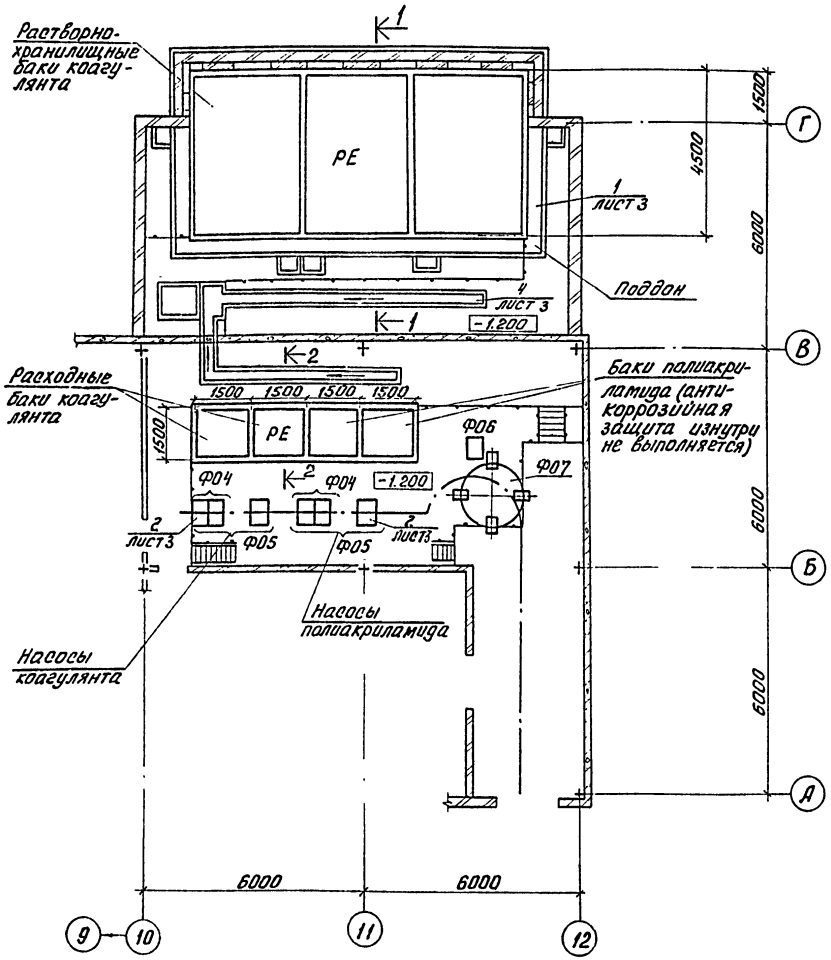

1-1

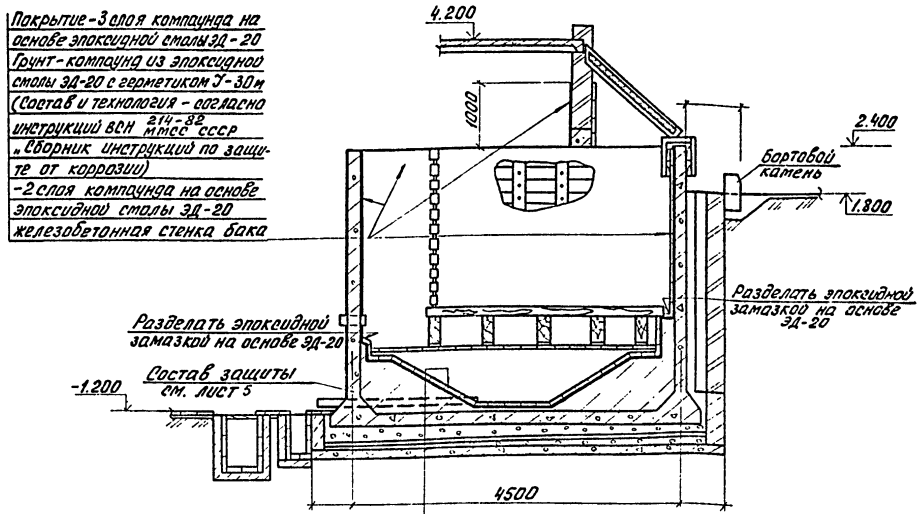

2-2

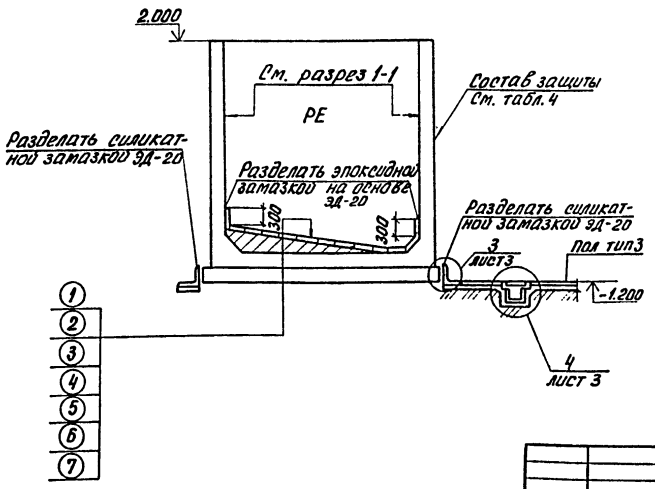

1 - Плитка кислотоупорная марки „КШ" (ГОСТ 961-84) S35 на эпоксидной замазке (на основе эпоксидной смолы ЭД-20)
2 - 3 слоя компаунда на основе эпоксидной смолы ЭД-20
3 - Компаунд из эпоксидной смолы ЭД-20 с герметиком У-30м (состав и технология - согласно инструкции ВСН 214-82 ММСС СССР, „Сборник инструкций по защите от коррозий")
4 - 2 слоя компаунда на основе эпоксидной смолы ЭД-20
5 - Выравнивающий слой из цементно-песч. р-ра состава 1:2, S15
6 - Набетонка по уклону из бетона В3.5
7 - Железобетонное днище бака
8 - Слой кислотоупорного шебня мелкой фракции: от 100 до 170 мм по высоте
9 - Железобетонные плиты поддона

Общая толщина покрытия:

2+3+4 = 4 ÷ 5 мм

Агрессивные воздействия на фундаменты под оборудование

Номер помещения, участка	Наименование оборудования	Марка фундамента	Характер агрессивного воздействия	Номер узла защиты	Особые условия эксплуатации
9	Насос	Коагулянт	$Al_2(SO_4)_3$ - 5%	2	На раме
9	Насос	Полиакриламид	Полиакриламид 1%	2	На раме
9	Установка	Ф07	Полиакриламид 0,1%	2	На раме

Т.П. 901-3-256.89				А3
Привязан	Провер.	Стронгин		
	Вед. инж.	Макарище		
	Гл. конст.	Письман		
	Н. контр.	Антонова		
Инв. №:	Нач. отд.	Данилевский		

Главный корпус для станции очистки воды поверхностных источников мутностью до 120 мг/л производительностью 8,0 тыс м³/сут

План фундаментов под оборудование, лотков и емкостей. Разрезы 1-1; 2-2

Стадия	Лист	Листов
Р	2	

ЦНИИЭП инженерного оборудования г. Москва

Согласовано: Отдел ВГ Новик

Инв. №: Подп. и дата Взам. инв. №

Коп Яровая 23714-03

3

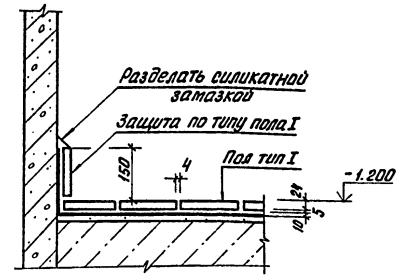

4

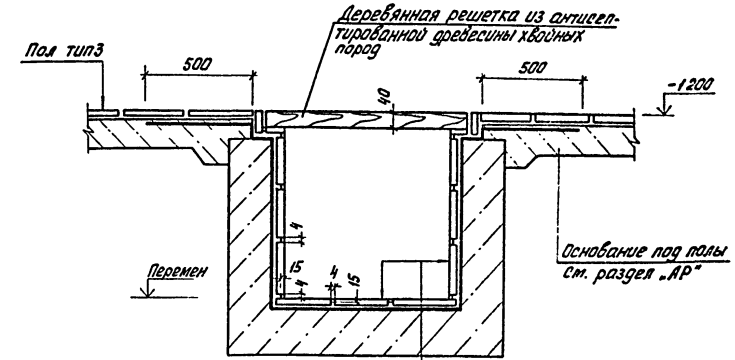

Плитка кислотоупорная керамическая марки „КШ" (ГОСТ 961-84) 520 на силикатной замазке S4 с разделкой швов замазкой „Арзамит-5" на глубину 15 мм;
Шпатлевка силикатной замазкой S4;
Полиизобутилен марки ПСГ§ 2,5 в 2 слоя на клее 88-Н;
Затирка цементно-песчаным раствором;
Монолитный бетон

2

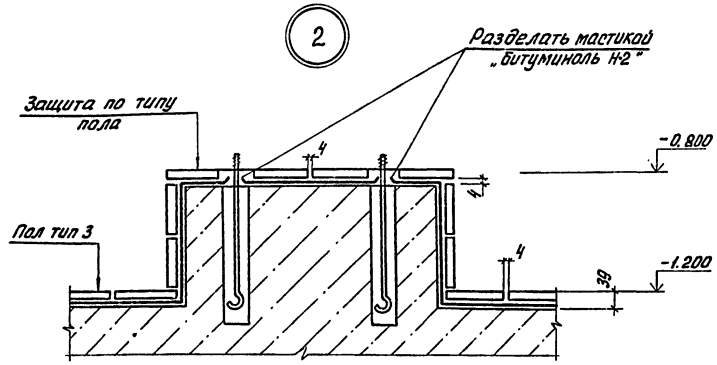

1

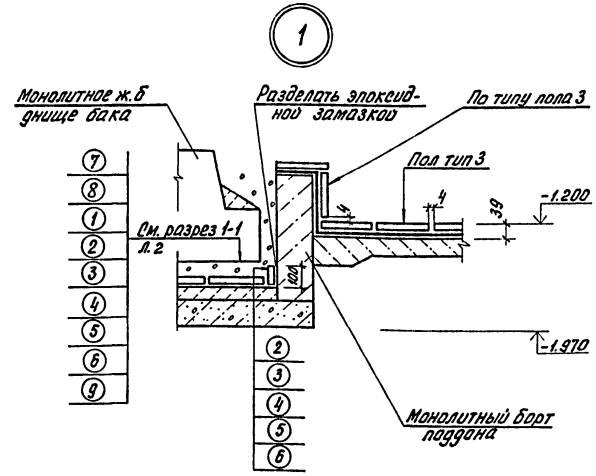

Деталь пропуска полиэтиленовых труб

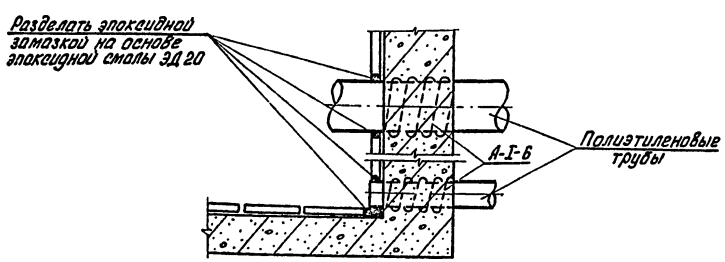

Защиту опор выполнять по узлу 2.

Привязан			Т.П. 901-3-256.89		А3
	Провер.	Строгин	Главный корпус для станции очистки воды поверхностных источников мутностью 120 мг/л производительностью 80 тыс м³/сутки	Стадия	Лист	Листов
	Вед. инж.	Макарищева		Р	3	
	Гл. конст.	Письман	Разрез 2-2. Узлы 1÷4. Деталь пропуска полиэтиленовых труб	ЦНИИЭП инженерного оборудования г. Москва		
Инв. №:	Н. контр.	Антонова				
	Нач. отд.	Данилевск				

Инв. №: подл. | Подп. и дата | Взам. инв. №

Кол. Яровая

23714-03

Часть 1

Альбом 3

План полов на отм. -1.200; 0.000 и 1.200

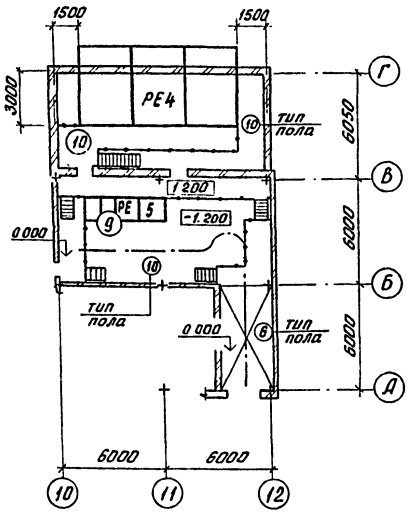

Антикоррозионная защита несущих и ограждающих конструкций зданий и сооружений

Номер помещений, участка	Наименование и материал элементов конструкций	Состав защитного покрытия: Грунтовка — Марка материала	Грунтовка — Кол. слоев	Покровный слой — Марка материала	Покровный слой — Кол. слоев	Общая толщина покрытия, мм	Примечание
10, 9	Железобетонные конструкции Стены наружные - железобетонные панели, кирпичные штукатуренные Стены внутренние - железобетонные стены баков, кирпичные штукатуренные Плиты покрытия; перекрытия, ригеля, колонны	лак ХВ-784	2	Эмаль ХВ-785 Лак ХВ-784 (ГОСТ 7313-75)	2 2	90÷120	
	Металлоконструкции Опоры обслуживающих площадок, обслуживающие площадки, лестницы, ограждения, кронштейны, монорельс и т.д.	Грунтовка ХС-068 ТУ6-10-820-75	2	Эмаль ХВ-785 Лак ХВ-784 (ГОСТ 7313-75)	2 2	90÷120	

Защиту несущих и ограждающих конструкций остальных помещений см. раздел АР

Экспликация полов

Наименование или номер помещения по проекту	Тип пола по проекту	Схема пола или номер узла по серии	Элементы пола и их толщины	Площадь пола м²
9, 10	10	4 230 4 См. АР10	Покрытие: Плитка кислотоупорная керамическая марки „КШ" (ГОСТ 961-84) S20 на силикатной замазке - S4 шпатлевка силикатной замазкой S5 Битумно-рулонная изоляция: - Грунтовый слой из раствора битума БН90/10 в бензине за 2 раза - 2 слоя рубероида Рэм-350 на битуме БН90/10 - Шпатлевка мастикой битуминоль марки Н-2 Основание: см. лист АР-10	117.0

Экспликацию полов остальных помещений - см. раздел „АР"

Т.П. 901-3-256.89						А3
Привязан		Провер.	Стронгин	Главный корпус для станции очистки воды поверхностных источников мутностью до 120 мг/л производительностью 8 тыс. м³/сутк	Стадия	Лист	Листов
		Вед. инж.	Макарищева		Р	4	
		Гл. конст.	Письман	Планы полов	ЦНИИЭП инженерного оборудования г. Москва		
Инв. №		Н. контр.	Антонова				
		Нач. отд.	Данилевский				

Инв. № подл. | Подп. и дата | Взам. инв. №

Коп. Яровая

Наименование	Объемы работ																Всего
	Отделение растворно-хранилищных баков коагулянта оси "В-Г" "10-12"					Дозаторная оси "В-Б" "10-12"					Железобетонные наливные сооружения						
											Растворно-хранилищные баки коагулянта		Расходные баки коагулянта		Баки полиакриламида		
	пол, плинтус	каналы, приямки	стены, перемычки	потолок	металлоконструкции	пол, плинтус	каналы, приямки	стены, перемычки	потолок	металлоконструкции	1 бак	Всего	1 бак	Всего	1 бак	Всего	
Очистка металлических поверхностей кварцевым песком.					40,6					66,0							106,6
Обеспыливание бетонных поверхностей	45,6	18,7	159,7	77,28		72,0	6,0	194,4	72,0			278,6	–	69,6		25,0	1019,0
Обеспыливание металлических поверхностей					40,6					66,0							106,6
Оклейка битумно-рулонной изоляцией в 2 слоя толщиной 10мм.	45,6					72,0											117,6
Оклейка полиизобутиленом марки Пог толщиной 2,5мм в 2 слоя на клее 88Н		18,7					6,0										24,7
Затирка горячим песком	45,6					72,0											117,6
Шпатлевка силикатной замазкой толщиной 5мм	45,6					72,0											117,6
Облицовка кислотоупорной керамической плиткой марки "КШ" толщиной 20мм на силикатной замазке толщиной 4мм с разделкой швов замазкой Армазит-5 на глубину 15мм		18,7					6,0										24,7
Облицовка кислотоупорной керамической плиткой марки "КШ" толщиной 20мм на силикатной замазке толщиной 4мм	45,6					72,0											117,6
2 слоя компаунда на основе эпоксидной смолы ЭД-20.											15,0	90,0	2,5	5,0			95,0
Компаунд из эпоксидной смолы ЭД-20 с герметиком У-30м.											15,0	90,0	2,5	5,0			95,0
3 слоя компаунда на основе эпоксидной смолы ЭД-20.											15,0	90,0	2,5	5,0			95,0
Облицовка кислотоупорной керамической плиткой марки "КШ" толщиной 35мм на эпоксидной замазке толщиной 4мм.											15,0	90,0	2,5	5,0	–	–	95,0
Шпатлевка силикатной замазкой толщиной 4мм		18,7					6,0										24,7
Окраска ПХВ-материалами в 6 слоев: лак ХВ-784 в 2 слоя, эмаль ХВ-785 - 2 слоя лак ХВ-784 - 2 слоя			159,7	77,28				194,4	72,0		–	65,5	–	25,0	–	25,0	619,0
Окраска ПХВ-материалами в 6 слоев: грунт ХС-068 в 2 слоя; эмаль ХВ-785 в 2 слоя; лак ХВ-784 в 2 слоя.					40,6					66,0							106,6

В железобетонных наливных сооружениях (для растворно-хранилищных баков коагулянта) в графе „Всего" учтены материалы на антикоррозионную защиту поддона.

Инв.№ подл. | Подпись и дата | Взам. инв.№

Привязан:

Инв.№

Провер.	Строгин		
Вед. инж.	Макарищева		
Гл. конст.	Письман		
Н. контр.	Антонова		
Нач. отд.	Данилевский		

ТП 901-3-256.89 А3

Главный корпус для станции очистки воды поверхностных источников мутностью до 120 мг/л производительностью 8,0 тыс. м³/сутки

Ведомость объемов антикоррозионных работ

Стадия	Лист	Листов
Р	5	

ЦНИИЭП инженерного оборудования г. Москва

Копировал: Хюппенен Формат А2

23714-03

Альбом 3 часть 1

№№ п.п.	Наименование работ	Объем работ: Единица измерения	Объем работ: Количество	Нормативная трудоёмкость: чел-дн.	Нормативная трудоёмкость: маш-см.	Численность рабочих в смену	Число стен	Продолжительность работ (дни)
I	Подготовительный период							1 мес
II	Земляные работы							
1	Разработка грунта	м³	5517	202	48	5	2	20
2	Обратная засыпка	м²	2400	247	34	5	2	25
III	Устройство фундаментов							
1	Бетонная подготовка	м³	40.20					
2.	Песчаное основание	м³	9,36					
3.	Монолитные ж.б.фундаменты	м³	145.7	215	18	6	2	18
4.	Укладка сборных ж.б.конструкций	м³	54.15					
5.	Укладка блоков бетонных	м³	96,3					
	Устройство емкостей							
	Емкость РЕ-1							
1	Днище из монолитного ж.б.	м³	46.80					
2.	Стеновые панели лотки из сборного железобетона	м³	39.74	232	9	6	2	19
3.	Монолитные участки стен	м³	22.32					
4.	Перегородки из д/у листов	м²	89					
	Емкость РЕ-2							
1	Днище из монолитного ж.б.	м³	46.80					
2	Стеновые панели из сборного железобетона	м³	39.74	223	8	6	2	19
3.	Монолитные участки стен	м³	22,32					
	Емкость РЕ-3							
1.	Стены и днище из монолитного ж.б.	м³	147	346	5	6	2	29
	Емкость РЕ-4							
1.	Стены и днище из монолитного ж.б.	м³	37.9					
2.	Плиты покрытия сборные ж.б.	м³	6.61	93	1	6	2	8
3.	Щиты деревянные утепленные	м²	81					
	Емкость РЕ-5							
1	стены и днище из монолит.ж.б	м³	13.8	37	1	6	2	3
V	Монтаж каркаса							
1.	Колонны	м³	64,4					
2	Балки покрытия	м³	24,2	216	16	5	2	22
3	ригели	м³	11.97					
4	Лестницы, площадки	м³	1,68					
5	фахверк, колонны, связи	т	12.18					
VI	Устройство стен							
1	из стеновых панелей	м³	359,84	308	24	5	2	31
2	из керамического кирпича	м³	205.1					
3	диафрагмы жесткости	м³	34,54	226	16	6	2	19
4	плиты карнизные	м³	4.92					
5	перемычки	м³	1.18					

График работ (месяцы)

1	2	3	4	5	6	7	8	9	10	11	12	13	14	15	16
	10			10											
	10				10										
	12			12											
		12													
		12													
			12												
						12									
						12									
			10		10										
				10			10								
					12										

Провер	Чухрова		
Инж.Тк.	Панина		
Зав.гр.	Чухрова		
Н.контр.	Павлова		
Нач.отд	Григорьева		

Тп 901-3-256.89 ОС

Главный корпус для станции очистки воды поверхностных источников с мутностью до 5 мг/л производительностью 8 тыс м³/сут

Стадия	Лист	Листов
Р	1	2

График производства работ (начало)

ЦНИИЭП инженерного оборудования г. Москва

Копировал: Коршунова

Формат: А2

23214-03

Инв.№подл. | Подпись и дата | Взам.инв.№

Альбом 3 часть 1

№№ п.п.	Наименование работ	Объем работ: Единица измерения	Объем работ: Количество	Нормативная трудоемкость: чел-дн	Нормативная трудоемкость: маш-см	Численность рабочих в смену	Число смен	Продолжительность работ (дни)
VII	Устройство перекрытия и покрытия							
1	Плиты перекрытия	м³	62,2	12		5	2	2
2.	Плиты покрытия	м³	49,4	175	20	5	2	18
VIII	Устройство перегородок							
1	из керамического кирпича	м²	376					
2	из легкобетонных панелей	м²	173	109		5	2	11
3.	опорные подушки сборные ж.б.	м³	1.78					
IX	Устройство кровли							
1	4х-слойной рулонной плоской	м²	360	72		5	2	8
2	3х-слойной рулонной плоской	м²	810	146		5	2	15
X	Заполнение проемов							
1	Окна	м²	193,53	74				
2	Двери	м²	103.11	28		4	2	15
3	Ворота	м²	23.34	19				
XI	Монтаж металлоконструкций							
1.	Подвесные пути	т	9,76					
2.	Лестницы, площадки	т	33,68	445	6	10	2	23
XII	Устройство полов							
1	цементных	м²	603					
2	бетонных	м²						
3	из керамической плитки	м²	239	284		6	2	24
4	из линолеума	м²	285					
XIII	Устройство венткамеры			9		3	2	2
XIV	Устройство КТП			21		3	2	4
XV	Отделочные работы внутренние							
1	штукатурка улучшенная	м²	1372					
2	Окраска	м²	4828	513	16	10	2	26
3	облицовка керамической плиткой	м²	146					
XVI	Отделочные работы наружные	м²	300	94		5	2	10
XVII	Антикоррозионные работы	м²	213	279		8	2	18
XVIII	Специально-строительные работы							
1	Каналы и приямки бетонные	м³	24.6	77	1	5	2	8
2	фундаменты под оборудование	м³.	15,33					
XIX	Санитарно-технические работы			411		5	2	42
XX	Механо монтажные работы.			1020	2	10	2	51
XXI	Оборудование лабораторий и мастерской			92		10	2	5
XXII	Электромонтажные работы			960		10	2	48
XXIII	разные работы			29		5	2	3
	Итого:			7215	225			12мес

График работ (месяцы): 1, 2, 3, 4, 5, 6, 7, 8, 9, 10, 11, 12, 13, 14, 15, 16

Примечание: Строительство главного корпуса осуществляется в 2 этапа
1 этап - строительство центральной части корпуса в осях „5÷7"
2 этап - строительство насосной станции II подъема в осях „1÷4"
и блока основных реагентов в осях „8÷12".

Провер.	Чухрова	
Инж. I к.	Панина	
Зав. гр.	Чухрова	
Н. контр.	Павлова	
Нач. отд.	Григорьева	

ТП 901-3-256.89 ОС

Главный корпус для станции очистки воды поверхностных источников мутностью до 120 мг/л производительностью 8 тыс м³/сут.

Стадия	Лист	Листов
Р	2	2

График производства работ (продолжение)

ЦНИИЭП инженерного оборудования г. Москва

Копировал: Коршунова Формат: А2

23714-03

Инв. № | Подпись и дата | Взам. инв. №

gost.e-ecolog.ru